ТИПОВОЙ ПРОЕКТ
509-28.87

ТЕПЛОВОЗО-ВАГОННОЕ ДЕПО НА 2 СТОЙЛА ДЛЯ ПРОМЫШЛЕННЫХ ЖЕЛЕЗНЫХ ДОРОГ КОЛЕИ 1520мм

АЛЬБОМ 6

ОБЩИЕ ВИДЫ НЕСТАНДАРТИЗИРОВАННОГО ОБОРУДОВАНИЯ

Цена 3-84

gost.e-ecolog.ru

ТИПОВОЙ ПРОЕКТ
503-28.87
ТЕПЛОВОЗО-ВАГОННОЕ ДЕПО
НА 2 СТОЙЛА
ДЛЯ ПРОМЫШЛЕННЫХ ЖЕЛЕЗНЫХ ДОРОГ
КОЛЕИ 1520 мм
АЛЬБОМ 6

ПЕРЕЧЕНЬ АЛЬБОМОВ

Альбом 1	ПЗ	Общая пояснительная записка
	ТХ	Технология производства
Альбом 2	АР	Архитектурные решения
	КЖ	Конструкции железобетонные
	КМ	Конструкции металлические
	ОС	Организация строительства
Альбом 3	КЖИ	Сборные железобетонные элементы и металлические изделия
Альбом 4	ОВ	Отопление и вентиляция
	ВК	Водопровод и канализация
	ПТ	Промышленные трубопроводы
Альбом 5	ЭМ	Силовое электрооборудование
	ЭО	Электрическое освещение
	АОВ	Автоматизация отопления и вентиляции
	АВК	Автоматизация водопровода и канализации
	СС	Связь и сигнализация
Альбом 6	ВО	Общие виды нестандартизированного оборудования
Альбом 7		Автоматизация вентиляции и канализации Задание заводу-изготовителю на шкафы и щиты управления
Альбом 8	СО	Спецификации оборудования
Альбом 9	ВМ	Ведомости потребности в материалах
Альбом 10		Сметы Часть 1 Часть 2 Часть 3

Примененные типовые проекты: ТП 501-3-8. Смотровые канавы для тепловозо-вагонных депо промышленных железных дорог колеи 1520 мм / распространяет Новосибирский филиал ЦИТП. 630051. г. Новосибирск. пр. Дзержинского, 81/2

Разработан Государственным проектным институтом Харьковский Промтранспроект

Типовой проект утвержден и введен в действие Госстроем СССР. Протокол от 14.04.1987 г. №АЧ-39

Главный инженер института А.Г. Мирошников

Главный инженер проекта Н.Т. Фартушный

Альбом Б

Типовой проект 509-28.87

Формат	Наименование	Обозначение	NN страниц
	Обложка		1
	Титульный лист		2
	Содержание		3
22	Приспособление для совместного поднятия кузова и рамы думпкара. Общий вид.	Б15-00-000ВО	4
22	Ванна для промывки и прополаскивания воздушных фильтров. Общий вид.	Е37-00-000ВО	5,6
22	Ванна для промасливания воздушных фильтров. Общий вид.	Е38-00-000ВО	7,8
22	Ванна для испытания резиновых рукавов. Общий вид.	Е40-00-000ВО	9
22	Ванна для промывки блоков и баков аккумуляторных батарей. Общий вид.	Е41-00-000ВО	10,11
12	Ванна для воды. Общий вид.	Е39-00-000ВО	11
12	Шкаф деревянный настенный. Общий вид.	Р47-00-000ВО	12
12	Верстак слесарный на одни тиски. Общий вид.	И107-00-000ВО	12
12	Ларь для кузнечного инструмента. Общий вид.	И80-00-000ВО	13
12	Стол для кровельных и жестянницких работ. Общий вид.	И102-00-000ВО	13
22	Шкаф для инструмента. Общий вид.	И69-00-000ВО	14,15
22	Барабан кабельный. Общий вид.	У45-00-000ВО	16
22	Конвейер для передвижения вагонов и тепловозов. Общий вид.	Т39-00-000ВО	17,18
12	Подставка под оборудование. Общий вид.	И82-00-000ВО	19
12	Ларь для угля. Общий вид.	И83-00-000ВО	19
22	Верстак для разборки и сборки форсунок. Общий вид.	И109-00-000ВО	20
22	Камера для просушки кассет фильтров. Общий вид.	К4-00-000ВО	21,22
22	Ванна для мойки деталей. Общий вид.	К5-00-000ВО	23
22	Горн кузнечный одноогневой. Общий вид.	П9-00-000ВО	24,25
22	Стенд для сборки и проверки головки автосцепки. Общий вид.	С51-00-000ВО	26
22	Стенд для проверки электроманометров и электротермометров. Общий вид.	С52-00-000ВО	27,28
22	Стенд для испытания терморегулирующей аппаратуры. Общий вид.	С53-00-000ВО	29,30,31
22	Пресс для разборки и сборки фрикционных аппаратов. Общий вид.	У44-00-000ВО	32
22	Стенд для испытания цилиндров опрокидывания думпкаров. Общий вид.	С71-00-000ВО	33,34
22	Конвейер для передвижения вагонов. Общий вид.	Т29-00-000ВО	35,36
22	Верстак двухместный. Общий вид.	И118-00-000ВО	37
22	Стеллаж полочный. Общид вид.	И100-00-000ВО	38
22	Верстак столярный. Общий вид.	И104-00-000ВО	39
22	Верстак для осмотра и правки блоков аккумуляторных батарей. Общий вид.	И106-00-000ВО	40
22	Стеллаж. Общий вид.	И112-00-000ВО	41
22	Стеллаж-рольганг для аккумуляторных батарей. Общий вид.	И117-00-000ВО	42
22	Стеллаж для материалов и запасных частей. Общий вид.	И113-00-000ВО	43

Привязан:

Инв. № 2

Изм.	Лист	№ докум.	Подп.	Дата
Пр.	Гор.	Фролов		
Инж.		Фроленков		
Рук. гр.		Фролов		
Пленок. гр.		Фастуцкий		
Нач. отд.		Рыяка		

ТП 509-28.87 ВО

Тепловозо-вагонное депо на 2 стойла для промышленных железных дорог колеи 15...

Содержание альбома.

Лит. Р

Харьковский ПРОМТРАНСПРОЕКТ

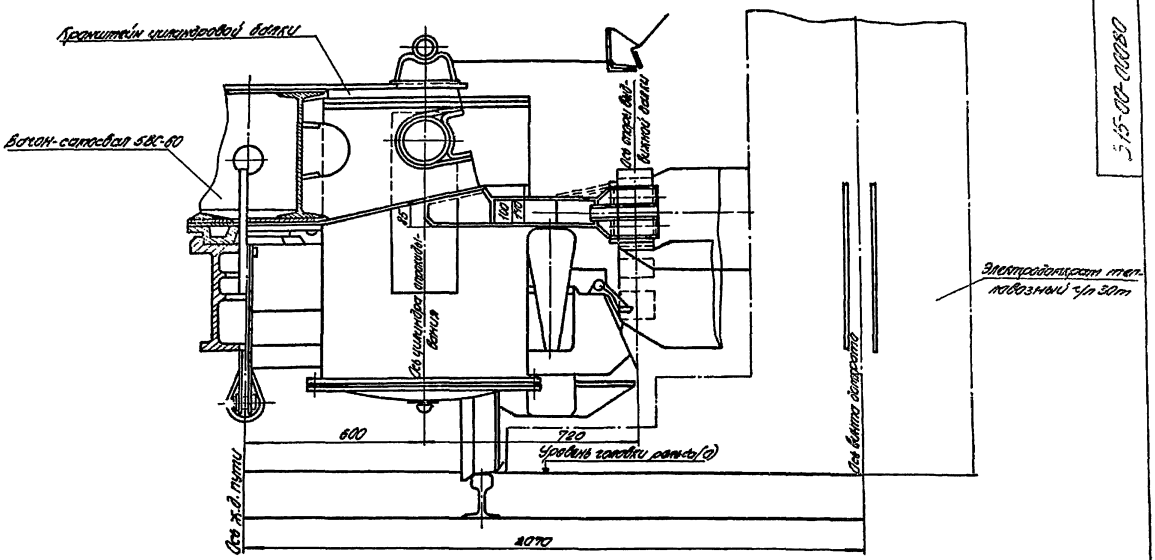

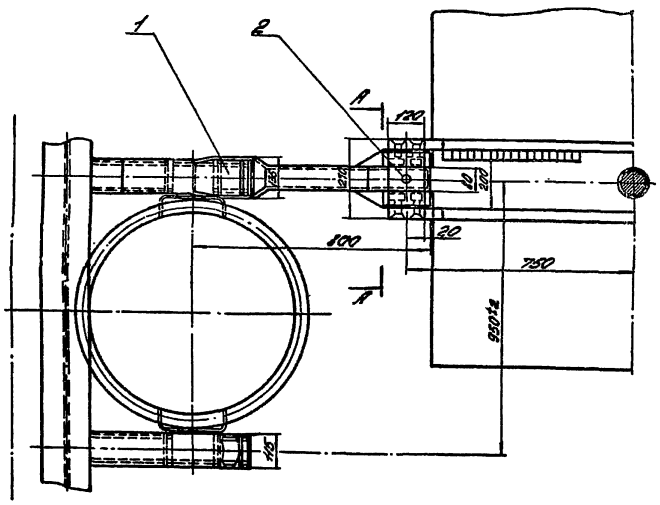

Совместный подъем кузова и рамы думпкара осуществляется четырьмя электродомкратами одновременно.

А-А
М1:2

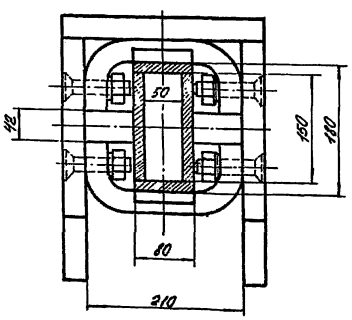

Поз.	Наименование	Кол.	Примечание
1	Приспособление	1	Сб.
2	Фиксатор	1	Ст.3 ГОСТ 380-71

					Б15-00-00080			
Изм.	Лист	№ докум.	Подп.	Дата	Приспособление для совместного поднятия кузова и рамы думпкара. Общий вид.	Лит.	Масса	Масштаб
Разраб.		Фроленков					250	
Провер.		Фартушный				Лист	Листов	
Н.контр.		Фролов				Харьковский ПРОМТРАНСПРОЕКТ		
Утв.		Рыяко						

Альбом Б

Типовой проект 509-28.87

Инв.№ подл. | Подп. и дата | Взам.инв.№ | Инв.№ дубл. | Подп. и дата

Формат А3

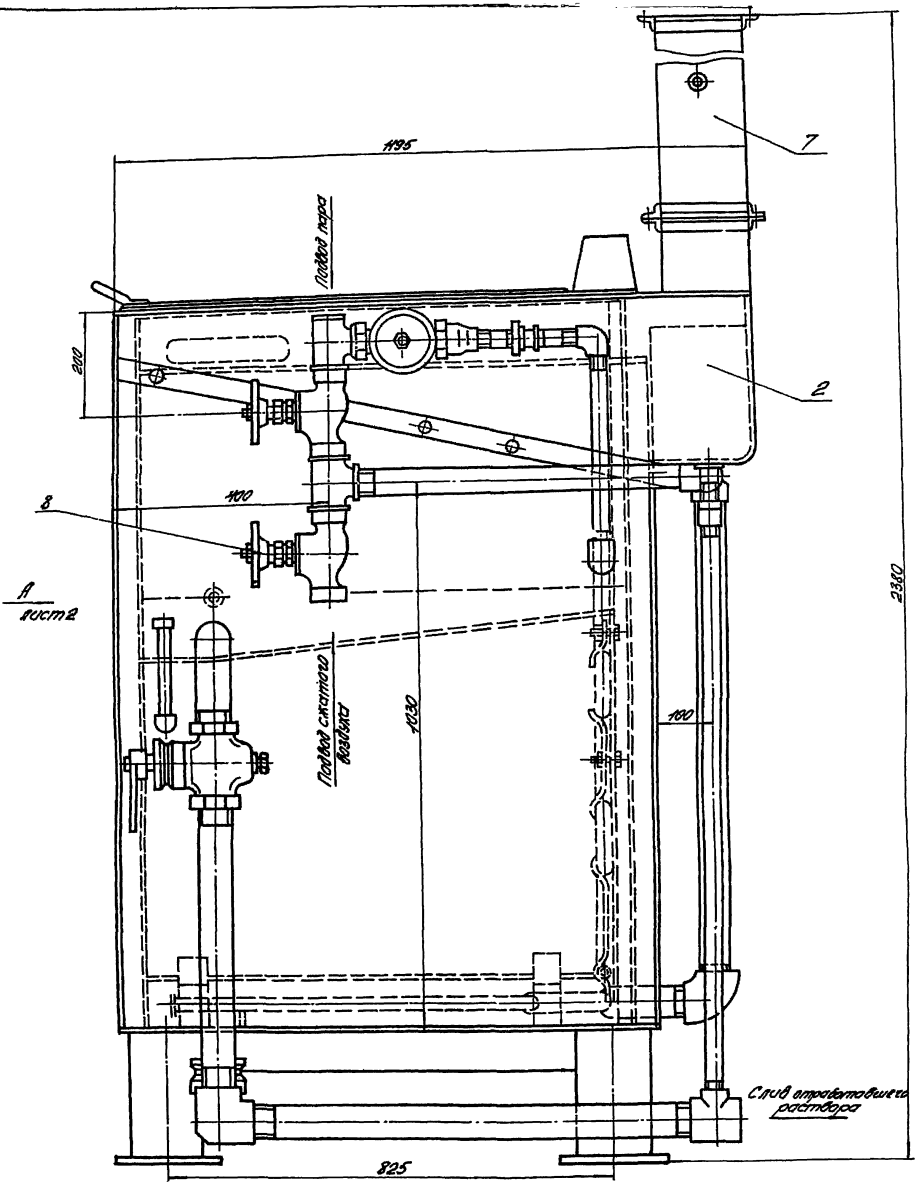

Поз.	Наименование	Кол.	Примечание
1	Корпус	1	Сб.
2	Кожух вентиляционный	1	Сб.
3	Крышка	1	Сб.
4	Змеевик.	1	Сб.
5	Барбатер	1	Сб.
6	Барбатер	1	Сб.
7	Шибер	1	Сб.
8	Вентиль запорный муфтовый Ду=40 15кч 18бр	2	
9	Кран сальниковый муфтовый Ду=50 11ч 38п	2	
10	Оправа Б29 200 100 64 2ш	1	ГОСТ 3029-75Е
11	Термометр УЧ 1 160 86	1	ГОСТ 2823-73Е

Изм.	Лист	№ докум.	Подп.	Дата
Разраб.		Фроленков		
Провер.		Фортыгин		
Н.контр.		Фролов		
Утв.		Рыжка		

Е37-00-000ВО

Ванна для промывки и прополаскивания воздушных фильтров. Общий вид.

Лит.	Масса	Масштаб
	430	1:5

Лист 1 Листов 2

Харьковский ПРОМТРАНСПРОЕКТ

Формат А2

Инв. № подл. | Подп. и дата | Взам. инв. № | Инв. № дубл. | Подп. и дата

Вид А лист 1

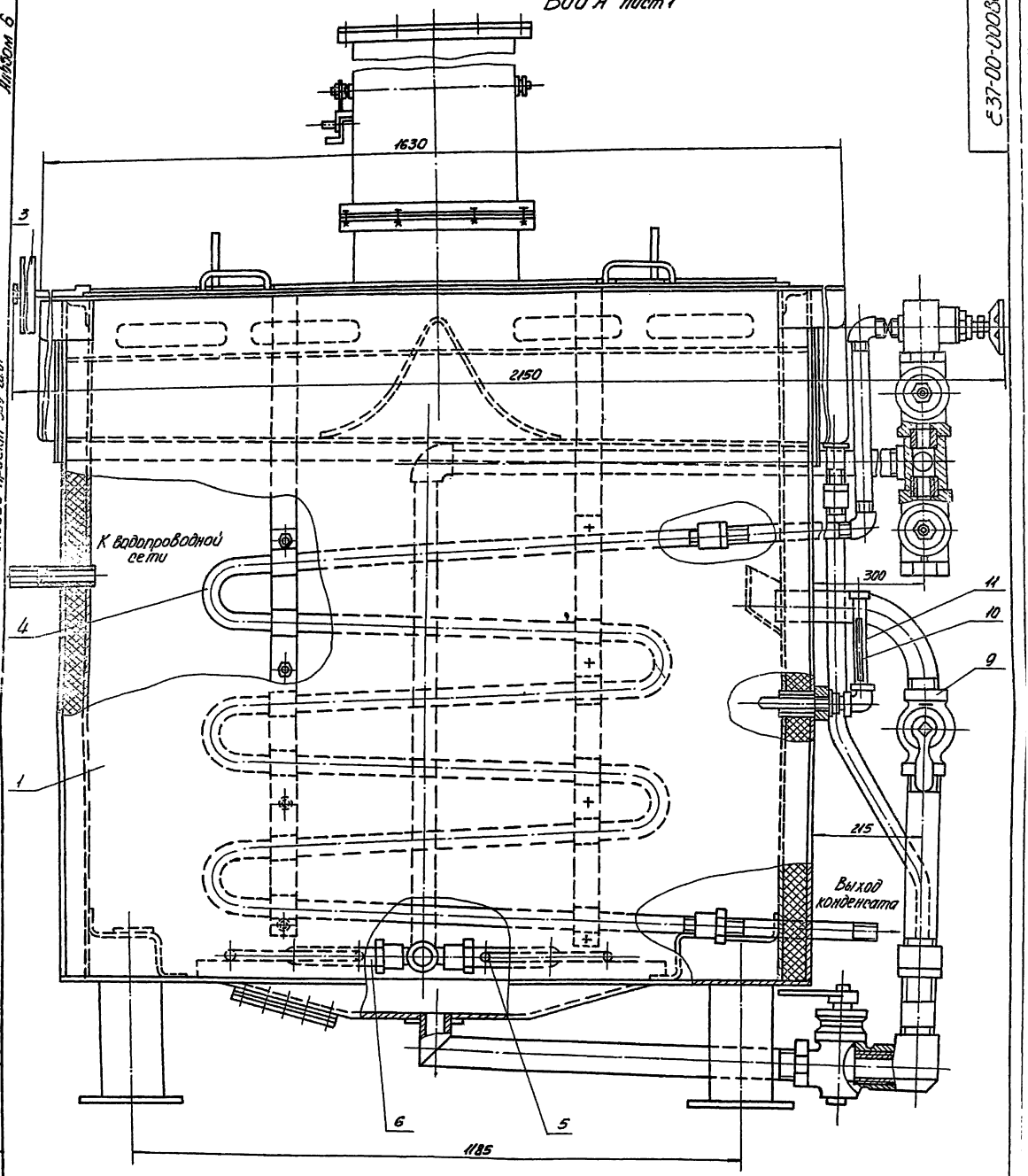
1630
3
2150
К водопроводной сети
4
1
300
11
10
9
215
Выход конденсата
6
5
1185

Альбом 6

Типовой проект 509-28.87

Е38-00-000ВО

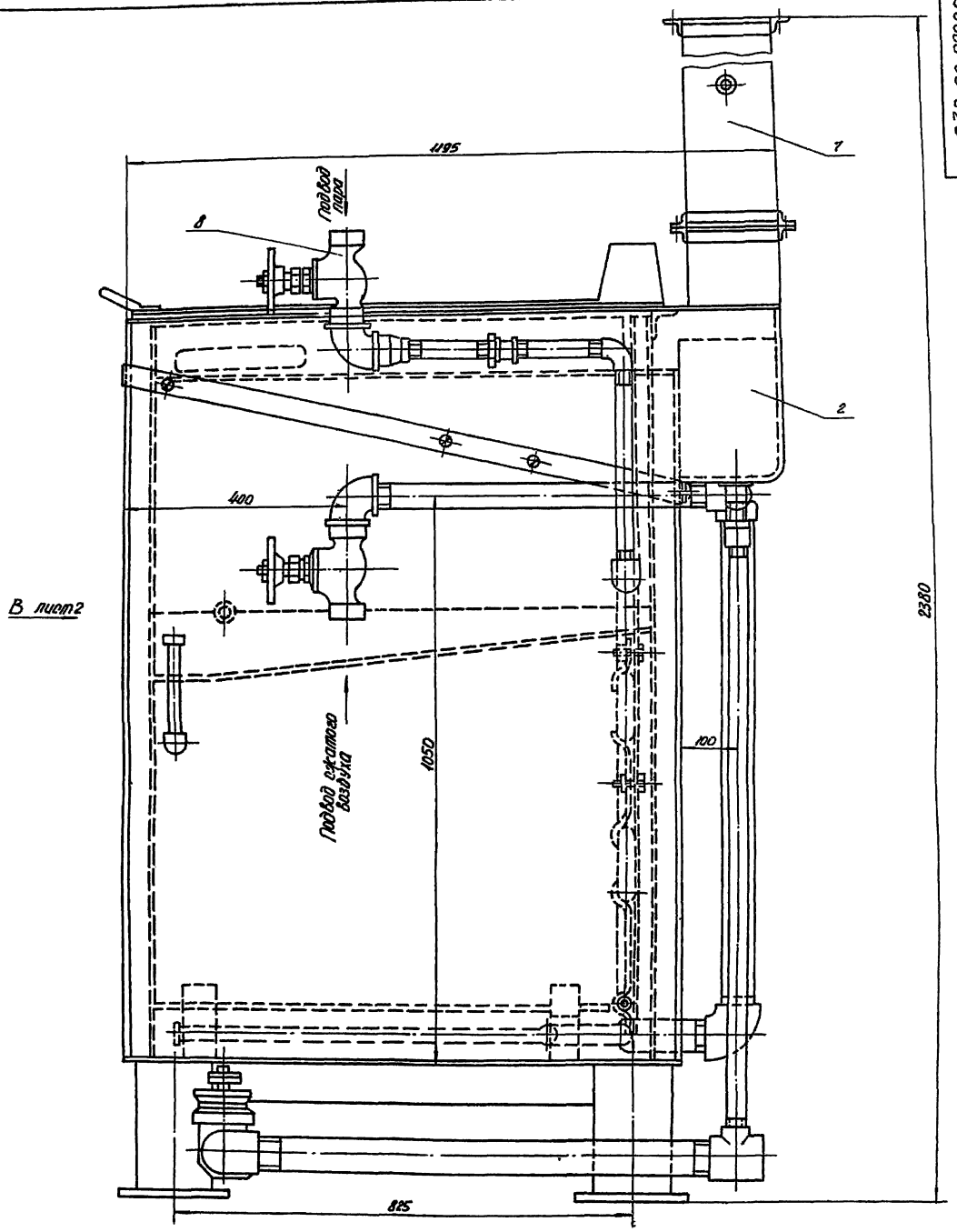

Поз.	Наименование	Кол.	Примечание
1	Корпус	1	Сб.
2	Кожух вентиляционный	1	Сб.
3	Крышка	1	Сб.
4	Змеевик	1	Сб.
5	Барбатер	1	Сб.
6	Барбатер	1	Сб.
7	Шибер	1	Сб.
8	Вентиль запорный муфтовый Ду-40 15кч 18бр	2	
9	Кран сальниковый муфтовый Ду 50 11ч 38п	1	
10	Оправа 2у 200 100 64 200	1	ГОСТ 3029-75Е
11	Термометр У41 160 86	1	ГОСТ 2823-73Е

Изм.	Лист	N докум.	Подп.	Дата
Разраб.		Фроленков		
Провер.		Фомичный		
Н.контр.		Фролов		
Утв.		Рыпка		

Е38-00-000ВО

Ванна для промасливания воздушных фильтров. Общий вид

Лит.	Масса	Масштаб
	430	1:5

Лист 1 Листов 2

Госстрой СССР Харьковский ПРОМТРАНСПРОЕКТ

Копировал

Формат А2

Инв. N подл. | Подп. и дата | Взам. инв. N | Инв. N дубл. | Подп. и дата

Вид В лист 1

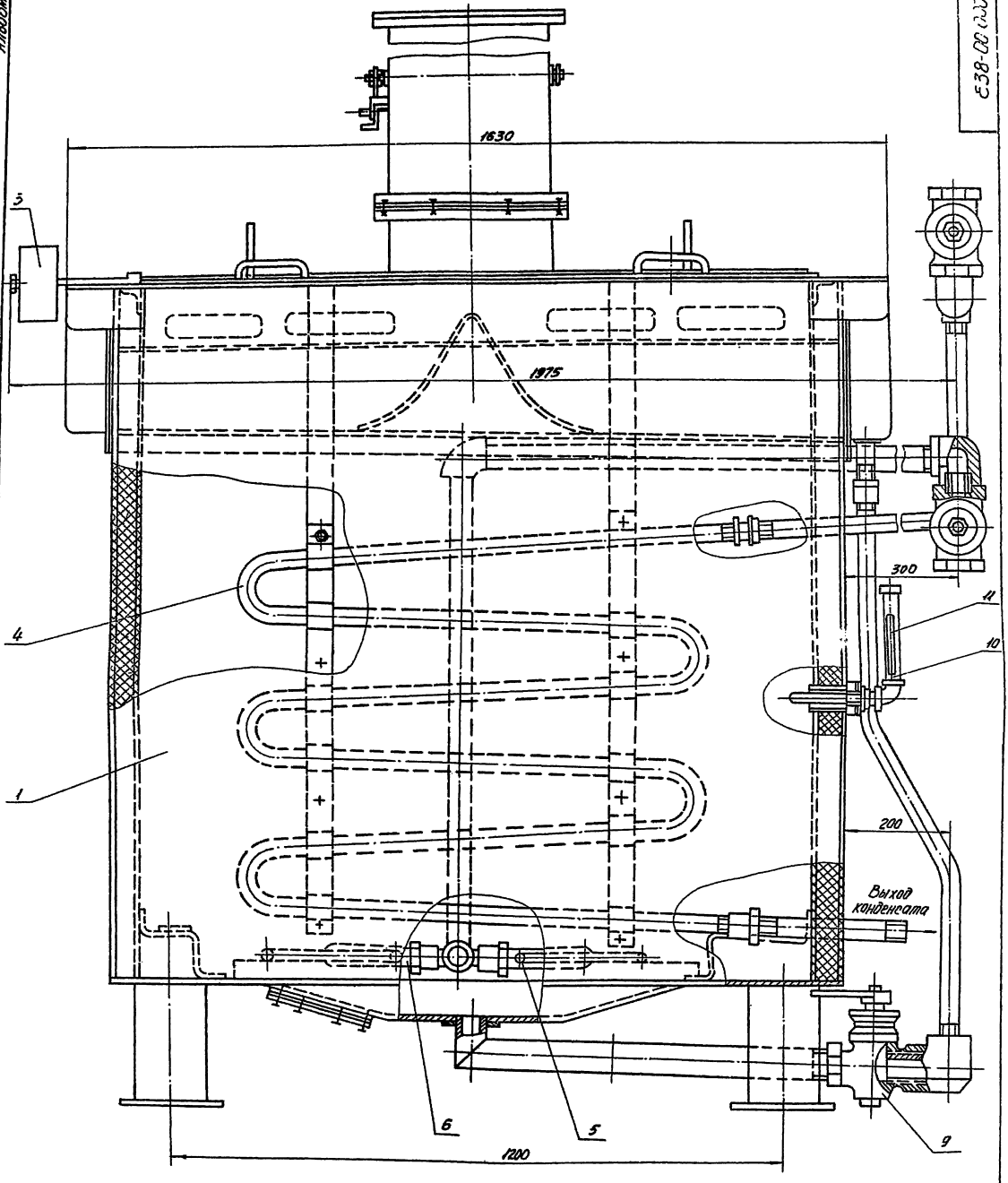

Альбом Б

Типовой проект 509-28.87

Е38-00-000ВО

Изм.	Лист	N докум.	Подп.	Дата	Е38-00-000ВО	Лист 2

Копировал

Формат А2

Типовой проект 509-28.87 Альбом 6

Е40-00-000 ВО

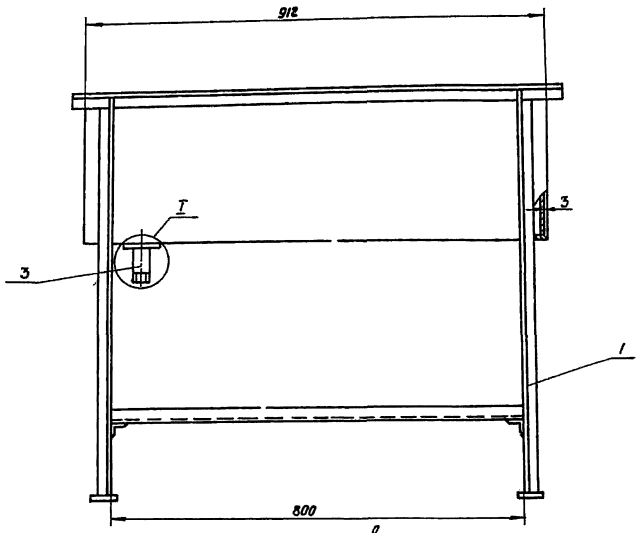

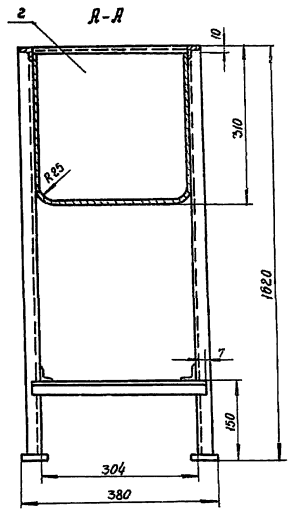

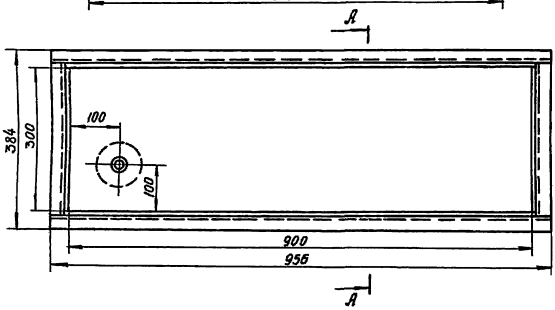

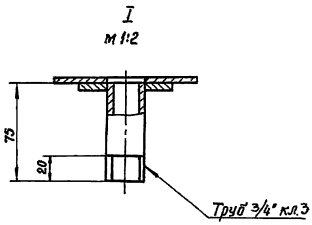

Техническая характеристика

1. Емкость ванны, Л 80
2. Габаритные размеры, мм 354×956×800
3. Внутренние размеры, мм 300×900×300
4. Масса (с водой), кг 105.5

Поз.	Наименование	Кол.	Примечания
1	Каркас	1	Сб.
2	Корыто	1	Ст.3 ГОСТ 380-71
3	Патрубок	1	Ст.3 ГОСТ 380-71

Изм.	Лист	№ докум.	Подп.	Дата	Ванна для испытания резиновых рукавов. Общий вид.	Лит.	Масса	Масштаб
Разраб.		Фроленко					25.5	1:5
Провер.		Фортунина				Лист	Листов 1	
Н. конт.		Фролов				Харьковский ПРОМТРАНСПРОЕКТ		
Утв.		Рыяко						

Инв. № подл. | Подпись и дата | Взам. инв. № | Инв. № дубл. | Подпись и дата

Формат 12

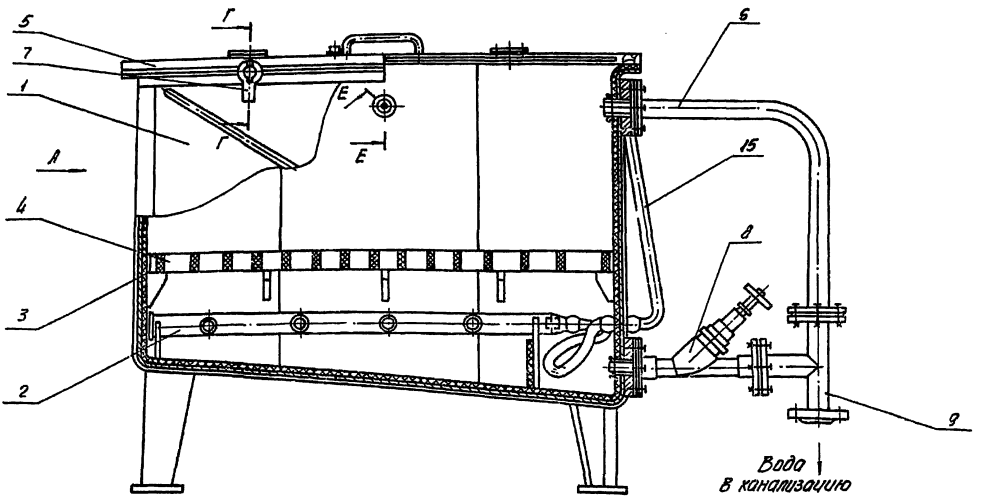

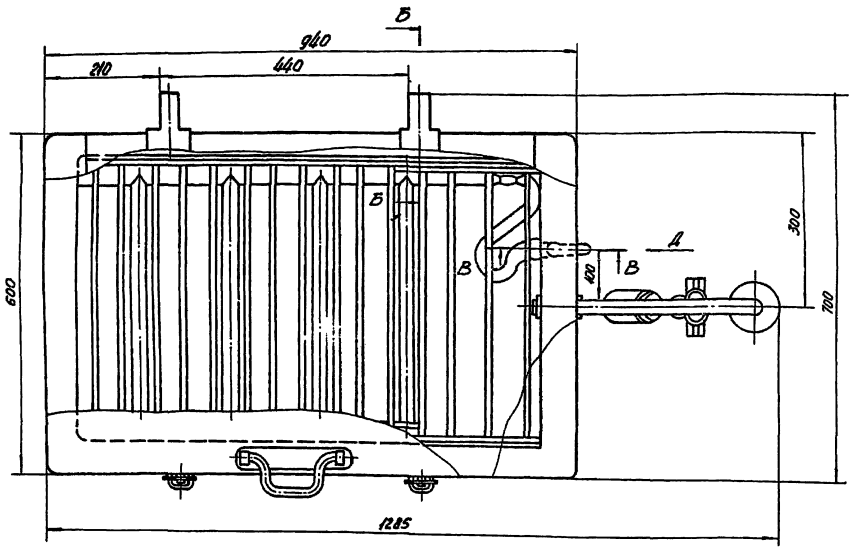

Поз.	Наименование	Кол.	Примечание
1	Каркас	1	СБ
2	Коллектор	1	СБ
3	Футеровка	1	СБ
4	Решетка	1	СБ
5	Крышка	1	СБ
6	Колено	1	СБ
7	Замок кольцевой	1	СБ
8	Вентиль 15Бп 2Ду=25	1	Винипласт
9	Тройник с отборт- ными фланцами	1	Винипласт
10	Ручка	1	
11	Петля	2	
12	Петля	2	
13	Штуцер	4	
14	Труба Ду 25 L=30	1	
15	Трубка 1М16х3 L=700	2	ГОСТ 5496-78

Техническая характеристика.

1. Назначение-для промывки блоков и баков свинцово-кислотных аккумуляторных батарей в аккумуляторном отделении тепловозо-вагонного депо.
2. Температура жидкости в ванне-не более 50°С.
3. Рабочий объем- 0.27 м³.

Инв.№ подл. | Подп. и дата | Взам. инв.№ | Инв.№ дубл. | Подп. и дата

Изм.	Лист	№ докум.	Подп.	Дата	
Разраб.		Фроленко			
Пров.		Радкевич			
Н.контр.		Фролов			
Утв.		Рыжка			

Е41-00-000ВО

Ванна для промывки блоков и баков аккумуляторных батарей. Общий вид.

Лит.	Масса	Масштаб
	89	1:5

Лист 1 Листов 2

Харьковский ПРОМТРАНСПРОЕКТ

Формат А1

Е41-00-000ВО

Альбом 6

Типовой проект 509-28.87

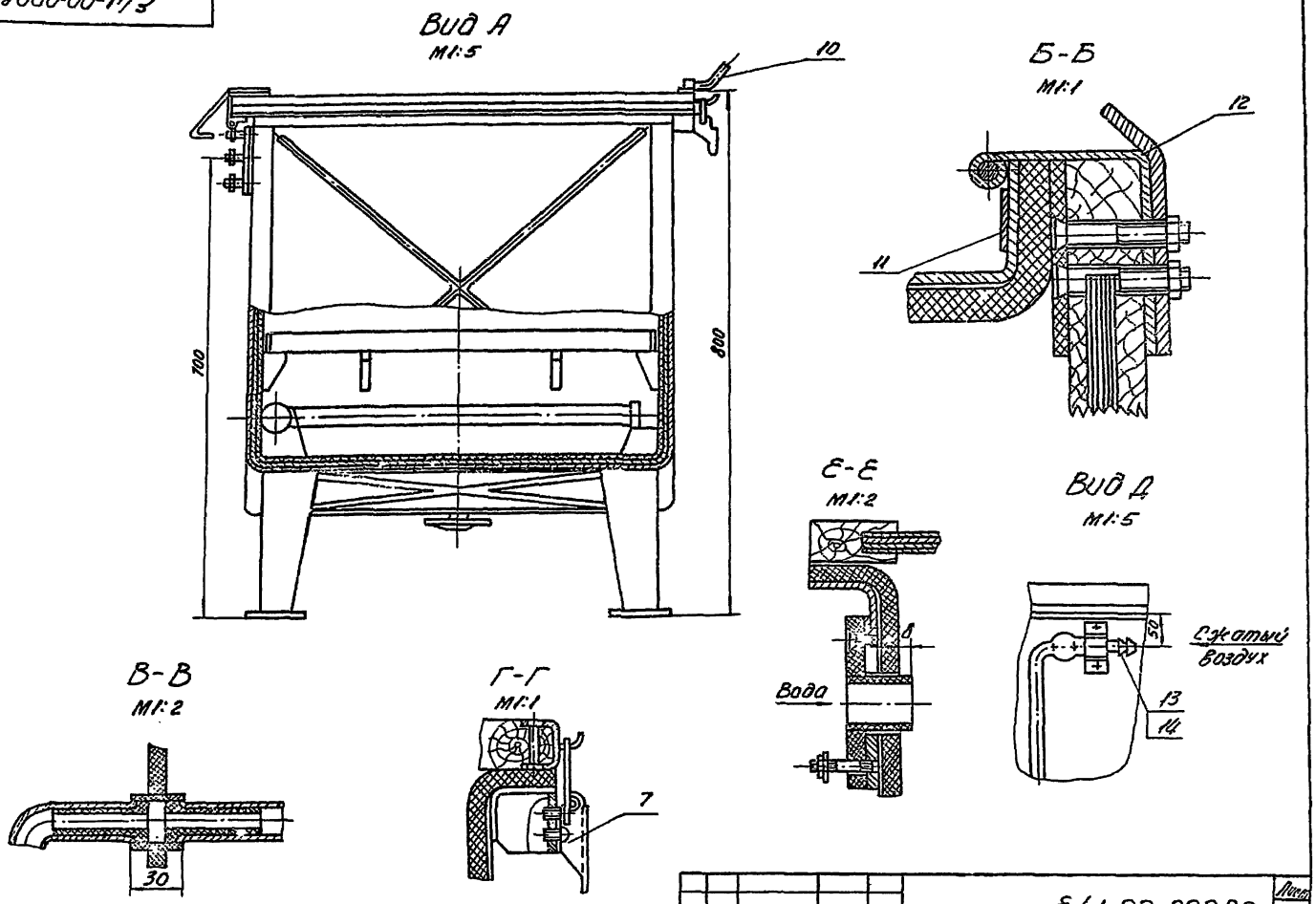

Изм.	Лист	N докум.	Подп.	Дата

Е41-00-000ВО

Лист 2

Формат А3

Е39-00-000ВО

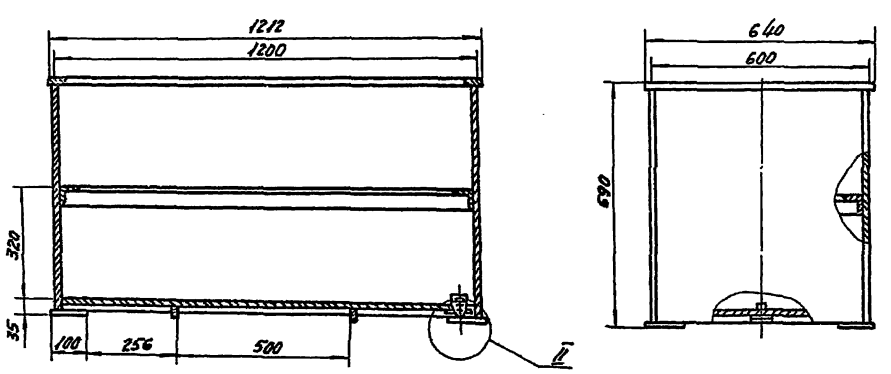

Техническая характеристика

1. Емкость ванны, л. -500.0

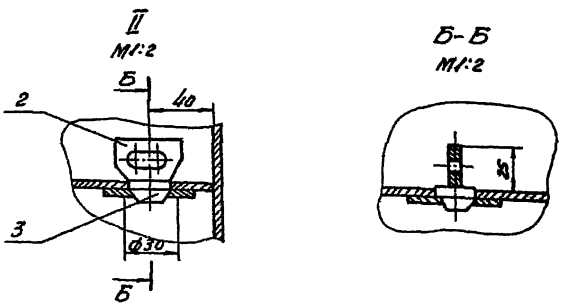

Поз.	Наименование	Кол.	Примечание
1	Корпус	1	Сб.
2	Ушко	1	Ст.3 ГОСТ 380-71
3	Пробка	1	Ст.3 ГОСТ 380-71

Изм.	Лист	N докум.	Подп.	Дата
Разраб.		Фролянков		
Провер.		Фартушный		
Н.контр.		Фролов		
Утв.		Рыяка		

Е39-00-000ВО

Ванна для воды. Общий вид

Лит.	Масса	Масштаб
	93	1:10

Лист | Листов 1

Госстрой СССР Харьковский ПРОМТЕХПРОЕКТ

Формат А3

И 107-00-000 ВО

Типовой проект 509-28.87 Альбом 6

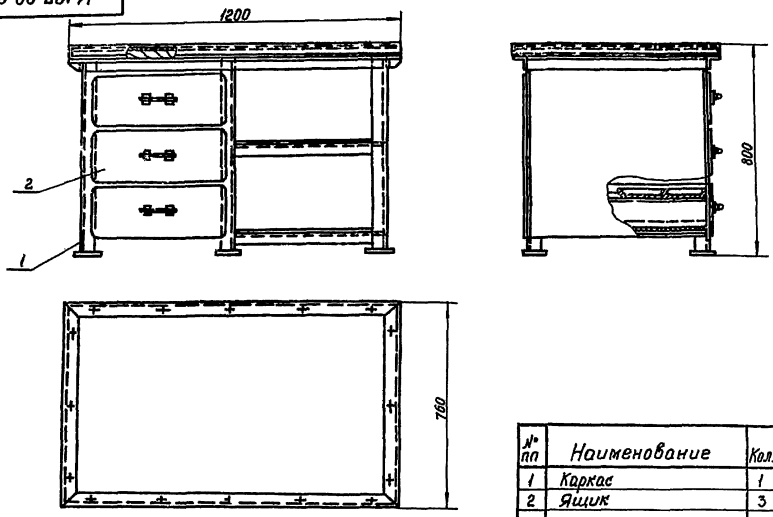

№ пп	Наименование	Кол.	Примечание
1	Каркас	1	
2	Ящик	3	

Техническая характеристика

1. Габаритные размеры:
   - длина, мм 1200
   - ширина, мм 760
   - высота, мм 800
2. Масса, кг 167

Изм.	Лист	№ докум.	Подпись	Дата	И107-00-000 ВО			
Разраб.	Фроленков				Верстак слесарный на одни тиски. Общий вид.	Лит.	Масса 167	Масштаб 1:10
Провер.	Фартушный					Лист	Листов 1	
Н. контр.	Фролов					Харьковский ПРОМТРАНСПРОЕКТ		
Утв.	Рыяко							

Формат А3

Инв. № подл. | Подпись и дата | Взам. инв. № | Инв. № дубл. | Подп. и дата

Р 47-00-000 ВО

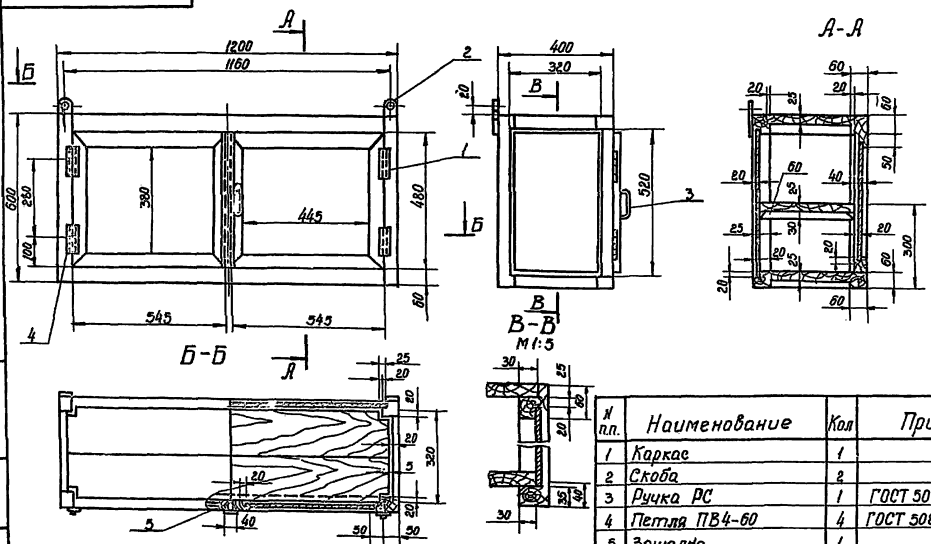

№ п.п.	Наименование	Кол	Примечание
1	Каркас	1	
2	Скоба	2	
3	Ручка РС	1	ГОСТ 5087-80
4	Петля ПВ4-60	4	ГОСТ 5088-78
5	Защелка	1	

Техническая характеристика

1. Габаритные размеры:
   - длина, мм 1200
   - ширина, мм 400
   - высота, мм 600
2. Масса, кг 38

Изм.	Лист	№ докум.	Подп.	Дата	Р47-00-000 ВО			
Разраб.	Фроленков				Шкаф деревянный настенный. Общий вид.	Лит.	Масса 38	Масштаб 1:10
Провер.	Фартушный					Лист	Листов 1	
Н. контр.	Фролов					Харьковский ПРОМТРАНСПРОЕКТ		
Утв.	Рыяко							

Формат А3

Инв. № подл. | Подп. и дата | Взам. инв. № | Инв. № дубл. | Подп. и дата

Типовой проект 509-28.87 Альбом 6

И102-00-000 ВО

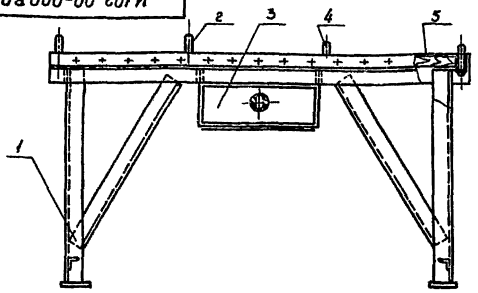

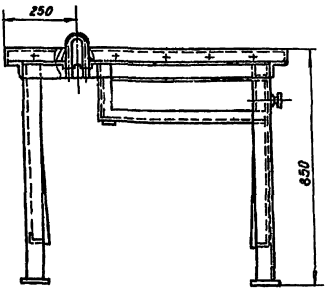

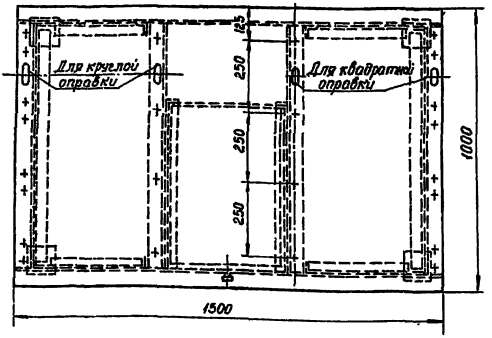

№ п.п.	Наименование	Кол.	Примечание
1	Каркас	1	
2	Скоба	2	
3	Ящик	1	
4	Скоба	2	
5	Плита	1	

Техническая характеристика

1. Габаритные размеры:

длина, мм	1500
ширина, мм	1000
высота, мм	850

2. Масса, кг 149

Изм.	Лист	№ докум.	Подп.	Дата
Разраб.	Фроленков			
Провер.	Фартушный			
Н. контр.	Фролов			
Утв.	Рыяко			

И102-00-000 ВО

Стол для кровельных и жестяницких работ. Общий вид

Лит.	Масса	Масштаб
	149	1:10

Лист | Листов 1

Харьковский ПРОМТРАНСПРОЕКТ

Формат А3

Инв. № подл. | Подп. и дата | Взам. инв. № | Инв. № дубл. | Подп. и дата

И80-00-000 ВО

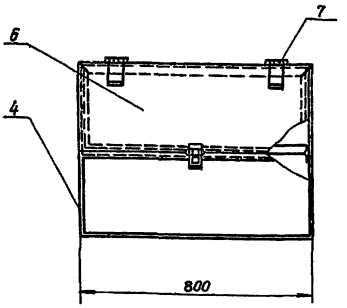

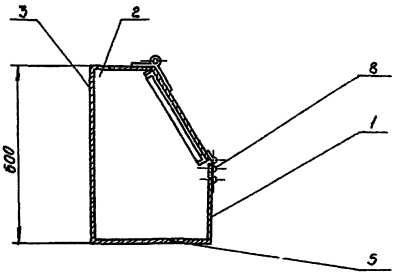

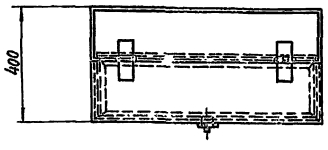

Поз.	Наименование	Кол.	Примечание
1	Стенка	1	Ст.3 ГОСТ 380-71
2	Стенка	1	Ст.3 ГОСТ 380-71
3	Стенка	1	Ст.3 ГОСТ 380-71
4	Стенка	2	Ст.3 ГОСТ 380-71
5	Дно	1	Ст.3 ГОСТ 380-71
6	Крышка	1	Сб
7	Петля ПН5-60	2	ГОСТ 5088-78
8	Защелка	1	ГОСТ 5089-80

Техническая характеристика

1. Габаритные размеры:

длина, мм	800
ширина, мм	400
высота, мм	600

2. Вес, кг 35

Изм.	Лист	№ докум.	Подп.	Дата
Разраб.	Фроленков			
Провер.	Фартушный			
Н. контр.	Фролов			
Утв.	Рыяко			

И80-00-000 ВО

Ларь для кузнечного инструмента Общий вид.

Лит.	Масса	Масштаб
	35	[illegible]

Лист | Листов [illegible]

Харьковский ПРОМТРАНСПРОЕКТ

Формат А3

Инв. № подл. | Подп. и дата | Взам. инв. № | Инв. № дубл. | Подп. и дата

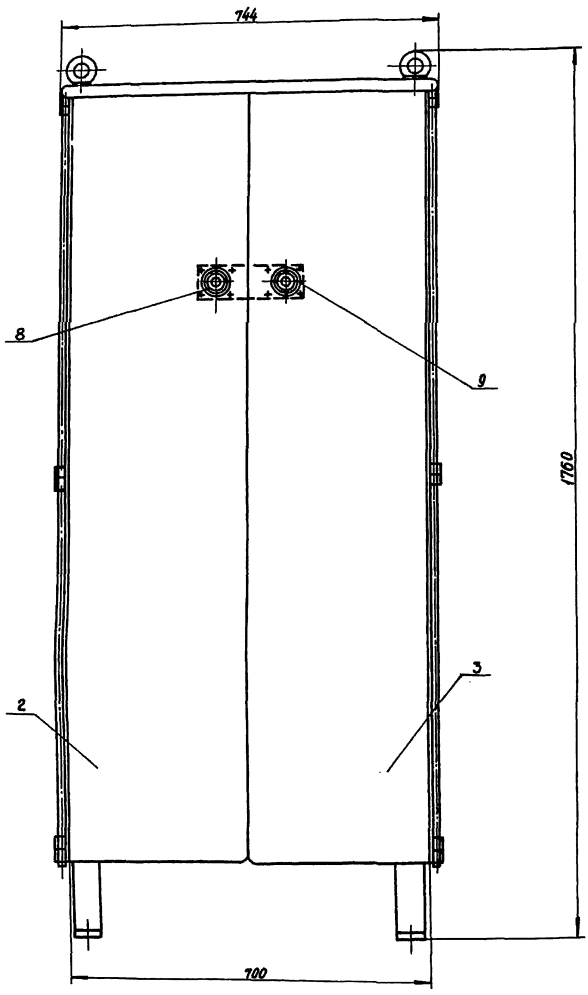

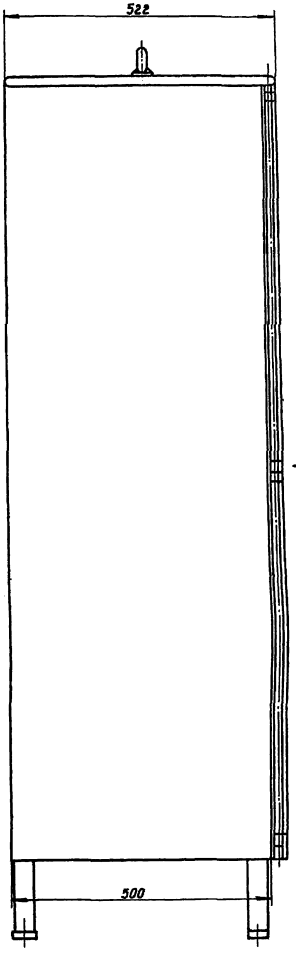

Перечень основных составных частей см. лист 2

Изм.	Лист	№ докум.	Подп.	Дата	И69-00-000 ВО		
Разраб.		Фроленко			Шкаф для инструмента Общий вид	Лит.	Масса	Масштаб
Пробер.		Фортунин					150	1:5
Н. контр.		Фролов				Лист 1	Листов 2
Чтов.		Рыяко				Харьковский ПРОМТРАНСПРОЕКТ	

Формат А2

Инв.№ подл. | Подпись и дата | Взам.инв.№ | Инв.№ дубл. | Подпись и дата

Вид Г

Двери не показаны

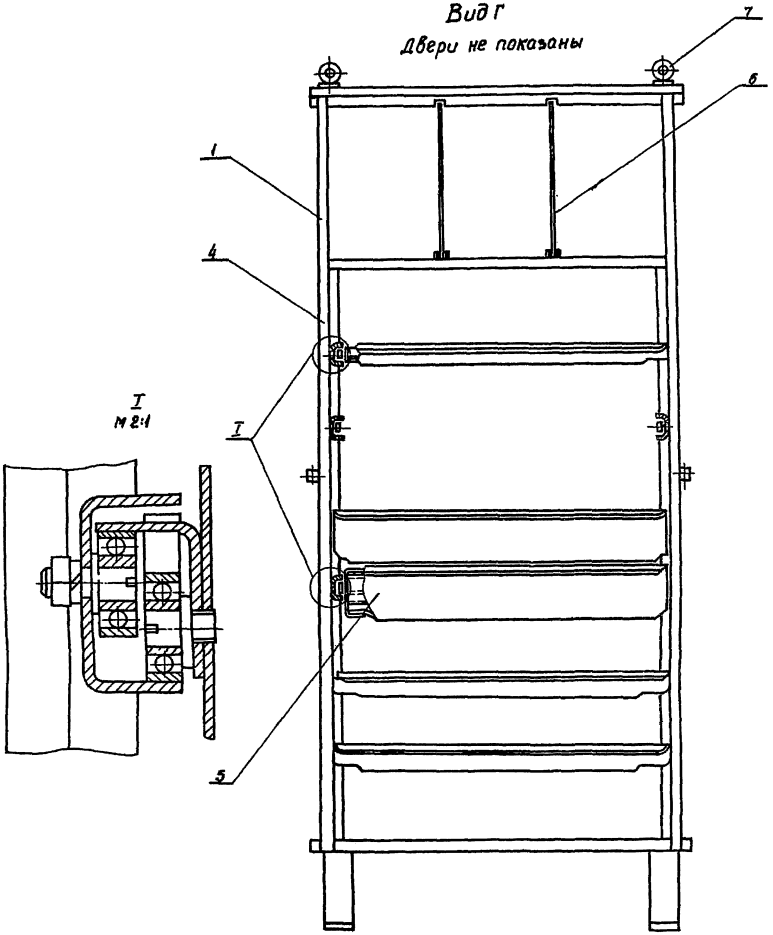

I
М 2:1

Поз	Наименование	Кол	Примечание
1	Каркас	1	Сб.
2	Дверь	1	Сб.
3	Дверь	1	Сб.
4	Полка	4	Сб.
5	Ящик	2	Сб.
6	Перегородка	2	Ст.3 ГОСТ 380-71
7	Рым-болт М12 ГОСТ 4751-73*	2	
8	Замок ШПР-234	1	Сб.
9	Замок ШПР-232	1	Сб.

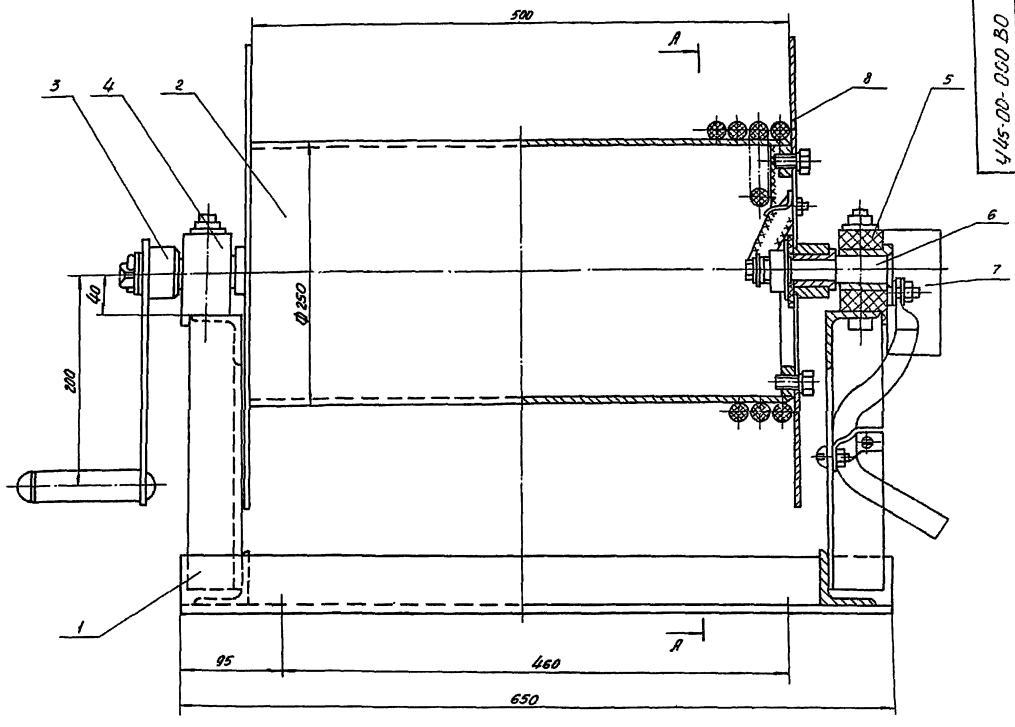

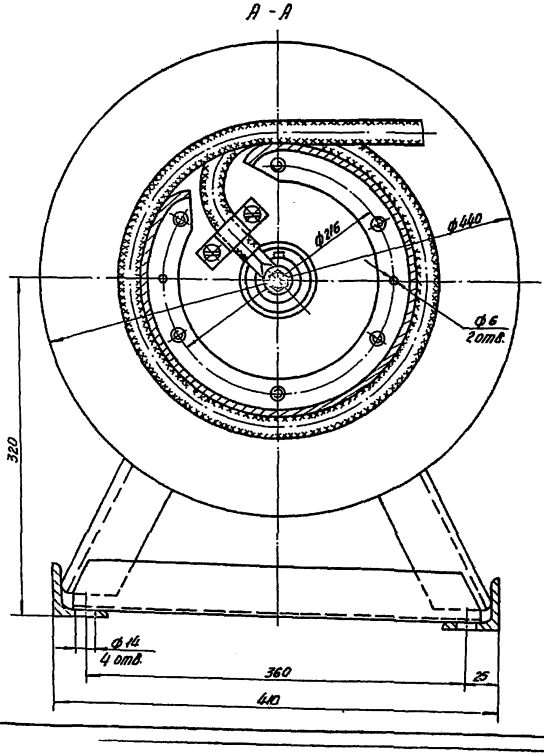

Техническая характеристика

1. Емкость барабана - 10м.
2. Усилие на рукоятке - до 5 кгс
3. Допустимое напряжение - 220 в
4. Предназначен для ввода на пониженном напряжении локомотивов.

Технические требования

Барабан кабельный при монтаже заземлить в соответствии с требованиями ПУЭ.

Поз.	Наименование	Кол.	Примечание
1	Рама	1	СБ.
2	Барабан	1	СБ.
3	Ручко	1	СБ.
4	Подшипник	1	
5	Подшипник	1	
6	Валик	1	Сталь 45 ГОСТ 1050-74
7	Щиток	1	Ст.3 ГОСТ 380-71
8	Кабель одножильный марки КРПТ 1х35	10м	ГОСТ 13497-77Е

Изм.	Лист	№докум.	Подп.	Дата
Разраб.		Фаленков		
Пров.		Фартунин		
Н.контр.		Фролов		
Утв.		Рыпка		

У45-00-000 ВО

Барабан кабельный
Общий вид.

Лит.	Масса	Масштаб
	36.9	1:25
Лист	Листов 1	

Харьковский ПРОМТРАНСПРОЕКТ

Формат А2

Инв.№ подл. | Подп. и дата | Взам.инв.№ | Инв.№ дубл. | Подп. и дата

Альбом 6

Типовой проект 509-28.87

Т39-00-00ОВ0

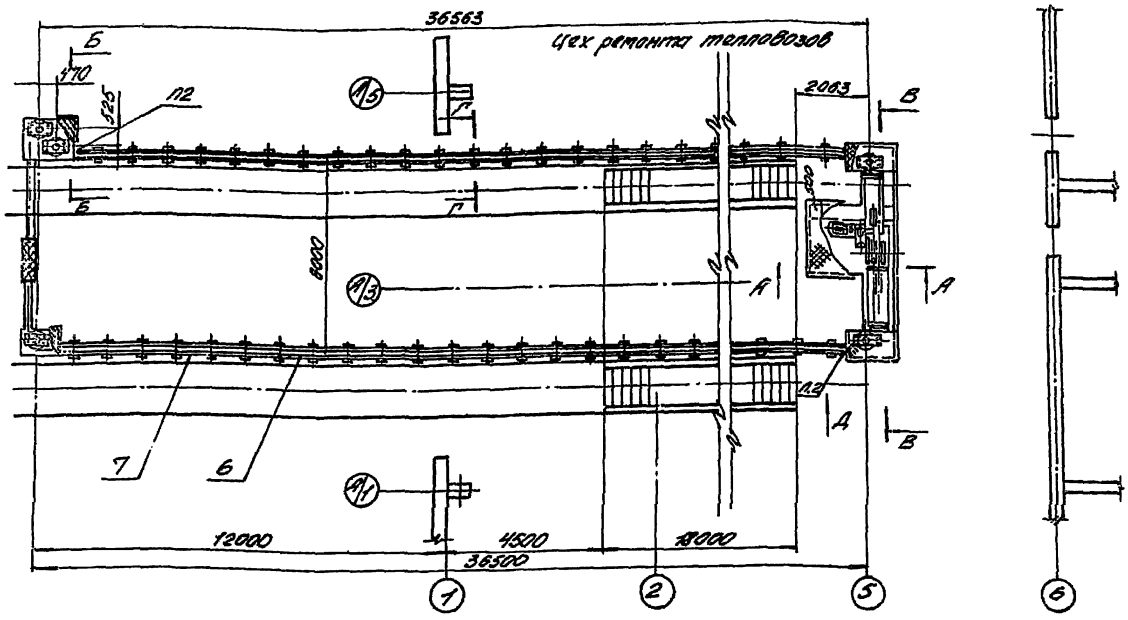

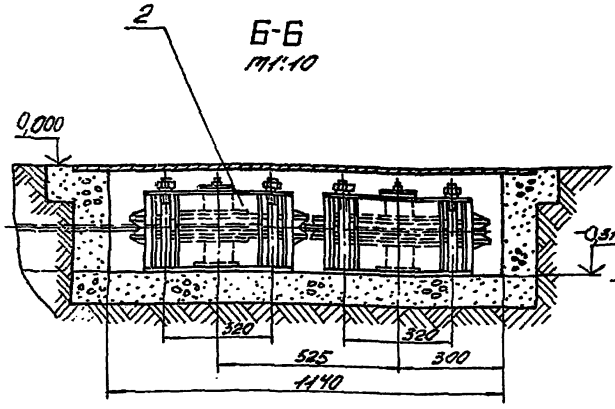

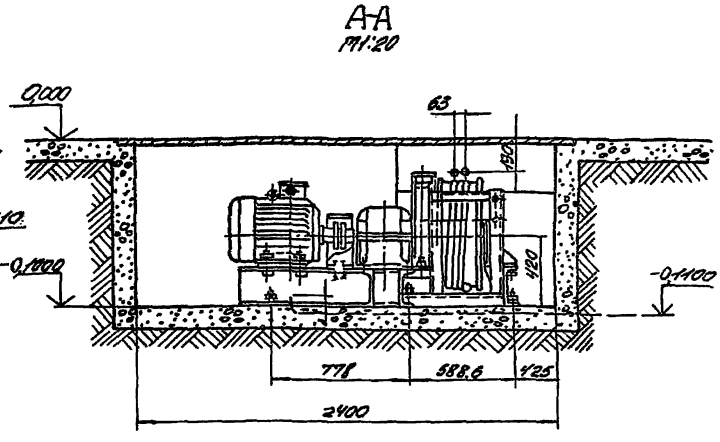

Технические требования.

1. Первоначально тележки установить в обозначенных местах согласно схеме соединения тележек.

2. Концевые выключатели установить на каждой ветви конвейера со стороны приятка привода.

Техническая характеристика

1. Тяговое усилие, кгс - 3000
2. Скорость передвижения тележек м/мин - 9
3. Длина конвейера, м - 36.563/36.5
4. Привод:
   - Тип электродвигателя - 4А160S
   - Число оборотов электродвигателя, об/мин - 750
   - Мощность электродвигателя, квт - 75
   - Тип редуктора - Ц2-300
   - Передаточное число редуктора - 50
   - Диаметр шкива трения, мм - 600
   - Угол обхвата шкива трения канатом, рад - 6П
5. Тип конвейера - реверсивный

Поз.	Наименование	Кол.	Примечание
1.	Привод	1	Сб.
2	Блок отклоняющий	5	Сб.
3	Устройство натяжное	2	Сб.
4	Тележка	2	Сб.
5	Тележка	2	Сб.
6	Направляющая	1	Сб.
7	Направляющая	1	Сб.
8	Направляющая	1	Сб.
9	Направляющая	1	Сб.
10	Тяга	2	Сб.
11	Кронштейн	2	Сб.
12	Канат 21-1-Н-180	105м	ГОСТ 3070-74
13	Коуш	4	ГОСТ 2224-72
14	Выключатель типа ВК300	2	

Изм.	Лист	№ докум.	Подп.	Дата	Т39-00-00ОВ0
Разраб.		Фроленков			Конвейер для передвижения тепловозов. Общий вид.
Пров.		Фартушный			Лит. / Масса 4860 / Масштаб 1:100
Н.контр.		Фролов			Лист 1 / Листов 2
Утв.		Рыжка			Харьковский ДРОМТРАНСПРОЕКТ

Формат А2

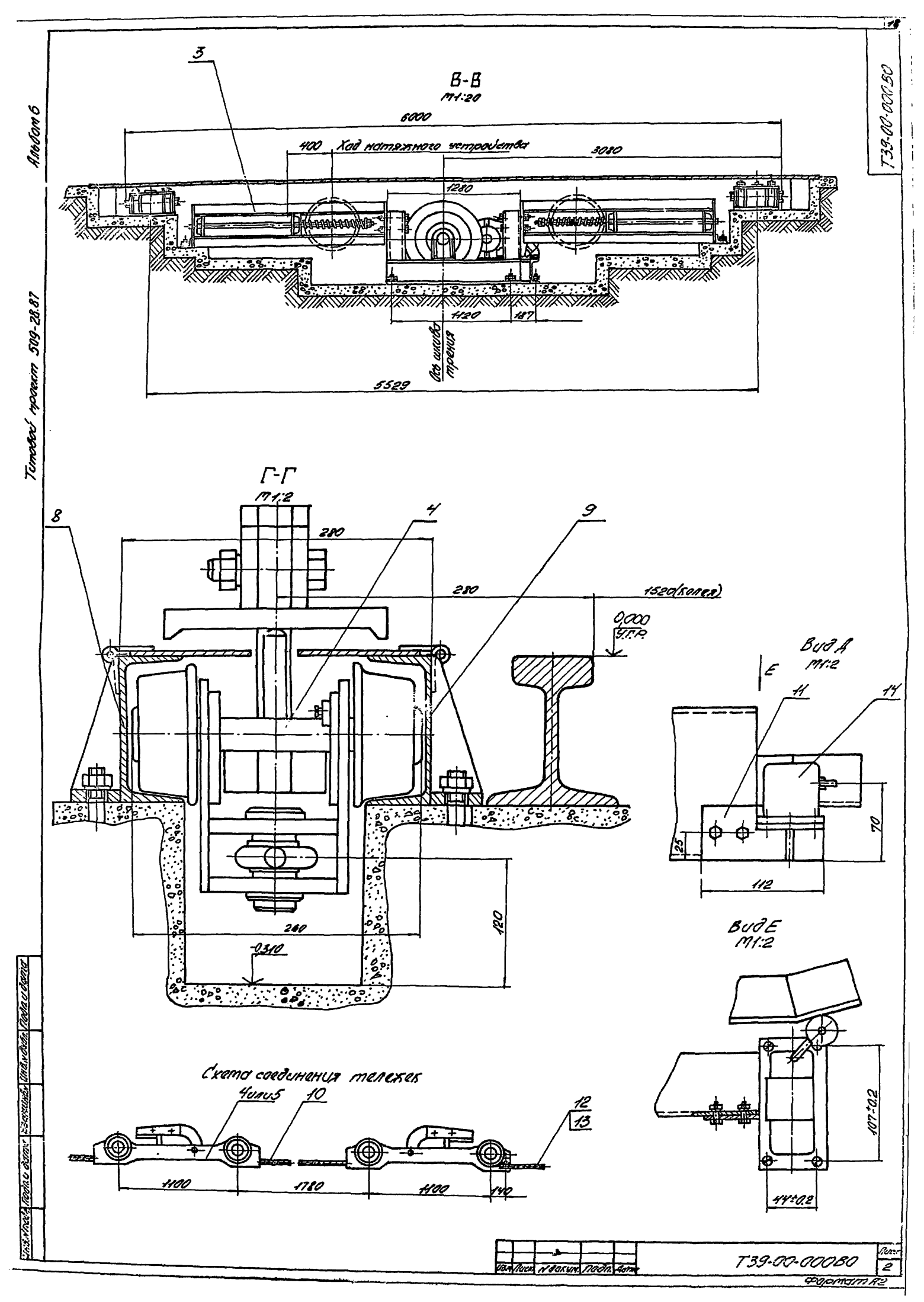

Альбом 6
Типовой проект 509-28.87
Т39-00-000.80
В-В
М1:20
6000
400
Ход натяжного устройства
3080
1280
1120
187
Ось шкива трения
5529
3
Г-Г
М1:2
280
280
1520(колея)
0,000 У.Г.Р.
8
4
9
260
120
-0,310
Вид А
М1:2
E
11
14
70
25
112
Вид Е
М1:2
107±0,2
44±0,2
Схема соединения тележек
4 или 5
10
12
13
1100
1780
1100
140
Изм. Лист № докум. Подп. Дата
Т39-00-000ВО
Лист 2
Формат А2

08000-00-88П

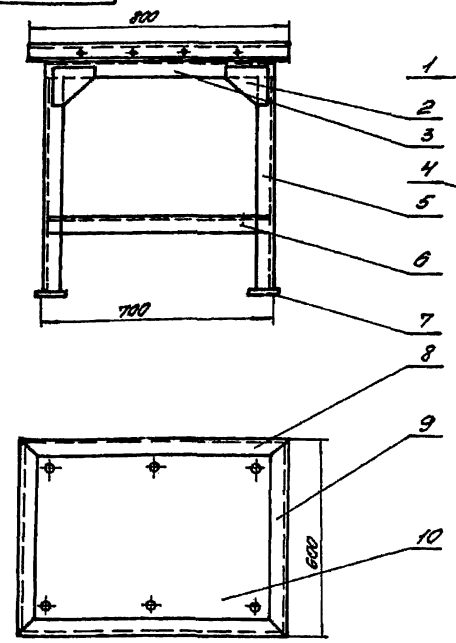

Поз.	Наименование	Кол.	Примечание
1	Перекладина	2	Ст.3 ГОСТ 380-71
2	Косынка	8	Ст.3 ГОСТ 380-71
3	Перекладина	2	Ст.3 ГОСТ 380-71
4	Перекладина	2	Ст.3 ГОСТ 380-71
5	Стойка	4	Ст.3 ГОСТ 380-71
6	Перекладина	2	Ст.3 ГОСТ 380-71
7	Пята	4	Ст.3 ГОСТ 380-71
8	Уголок	2	Ст.3 ГОСТ 380-71
9	Уголок	2	Ст.3 ГОСТ 380-71
10	Лист	1	Ст.3 ГОСТ 380-71

Техническая характеристика

1. Габаритные размеры:
   - длина, мм 800
   - ширина, мм 600
   - высота, мм 800
2. Вес, кг 45

Изм.	Лист	№ докум.	Подп.	Дата	U82-00-000ВС			
Разраб.	Фроленков				Подставка под оборудование. Общий вид.	Лит.	Масса	Масштаб
Пров.	Фартушин						45	1:10
Н.контр.	Фролов					Лист	Листов 1	
Утв.	Рыяко					Харьковский ПРОМТРАНСПРОЕКТ		

Формат А3

08000-00-89П

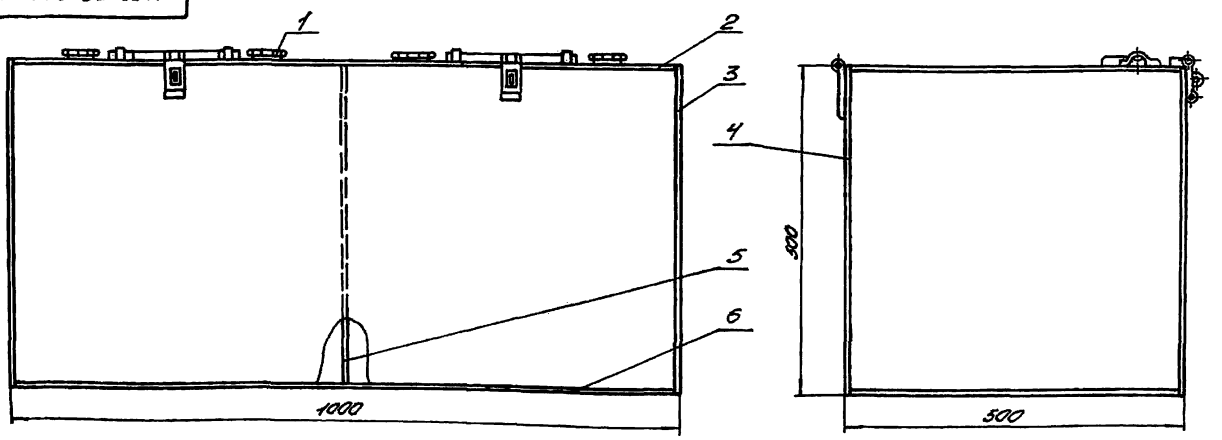

Поз.	Наименование	Кол.	Примечание
1	Петля ПН5-60	4	ГОСТ 5088-78
2	Крышка	2	Сб.
3	Стенка	2	Ст.3 ГОСТ 380-71
4	Стенка	2	Ст.3 ГОСТ 380-71
5	Перегородка	1	Ст.3 ГОСТ 380-71
6	Дно	1	Ст.3 ГОСТ 380-71

Техническая характеристика

1. Емкость, м³ 0.25
2. Габаритные размеры:
   - длина, мм 1000
   - ширина, мм 500
   - высота, мм 500
3. Вес, кг 50

Изм.	Лист	№ докум.	Подп.	Дата	U83-00-000ВО			
Разраб.	Фроленков				Ларь для угля. Общий вид.	Лит.	Масса	Масштаб
Пров.	Фартушин						50	1:5
Н.контр.	Фролов					Лист	Листов 1	
Утв.	Рыяко					Харьковский ПРОМТРАНСПРОЕКТ		

Формат А3

Альбом 6

Типовой проект 509-28.87

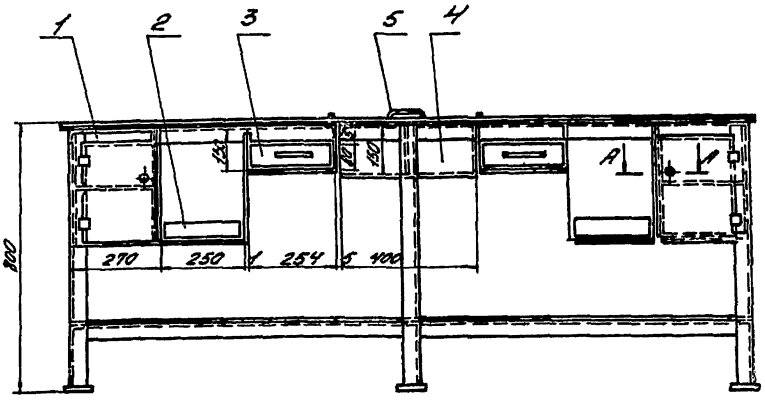

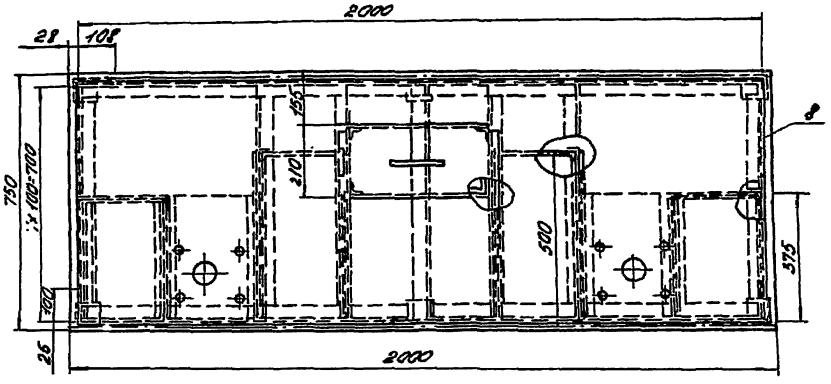

Техническая характеристика

1. Габаритные размеры:

длина, мм	2000
ширина, мм	750
высота, мм	800

2. Масса, кг 195

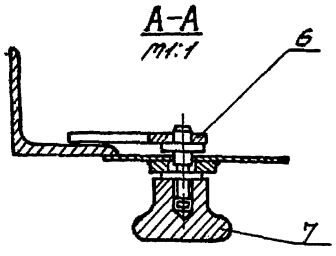

№ п.п.	Наименование	Кол.	Примечание
1	Каркас	1	
2	Поддон	2	
3	Ящик	2	
4	Ванна	1	
5	Крышка	1	
6	Затвор	2	
7	Ручка	2	
8	Настил	1	

Изм.	Лист	№ докум.	Подп.	Дата	Ц109-00-00080
Разраб.		Фроленков			Верстак для разборки и сборки форсунок. Общий вид.
Провер.		Фартушный			
Н. контр.		Фролов			
Утв.		Рыжка			

Лит.	Масса	Масшт.
	195	1:10
Лист	Листов 1	

Харьковский ПРОМТРАНСПРОЕКТ

Формат А2

Инв. № подл. | Подп. и дата | Взам. инв. № | Инв. № дубл. | Подп. и дата

Ц109-00-00080

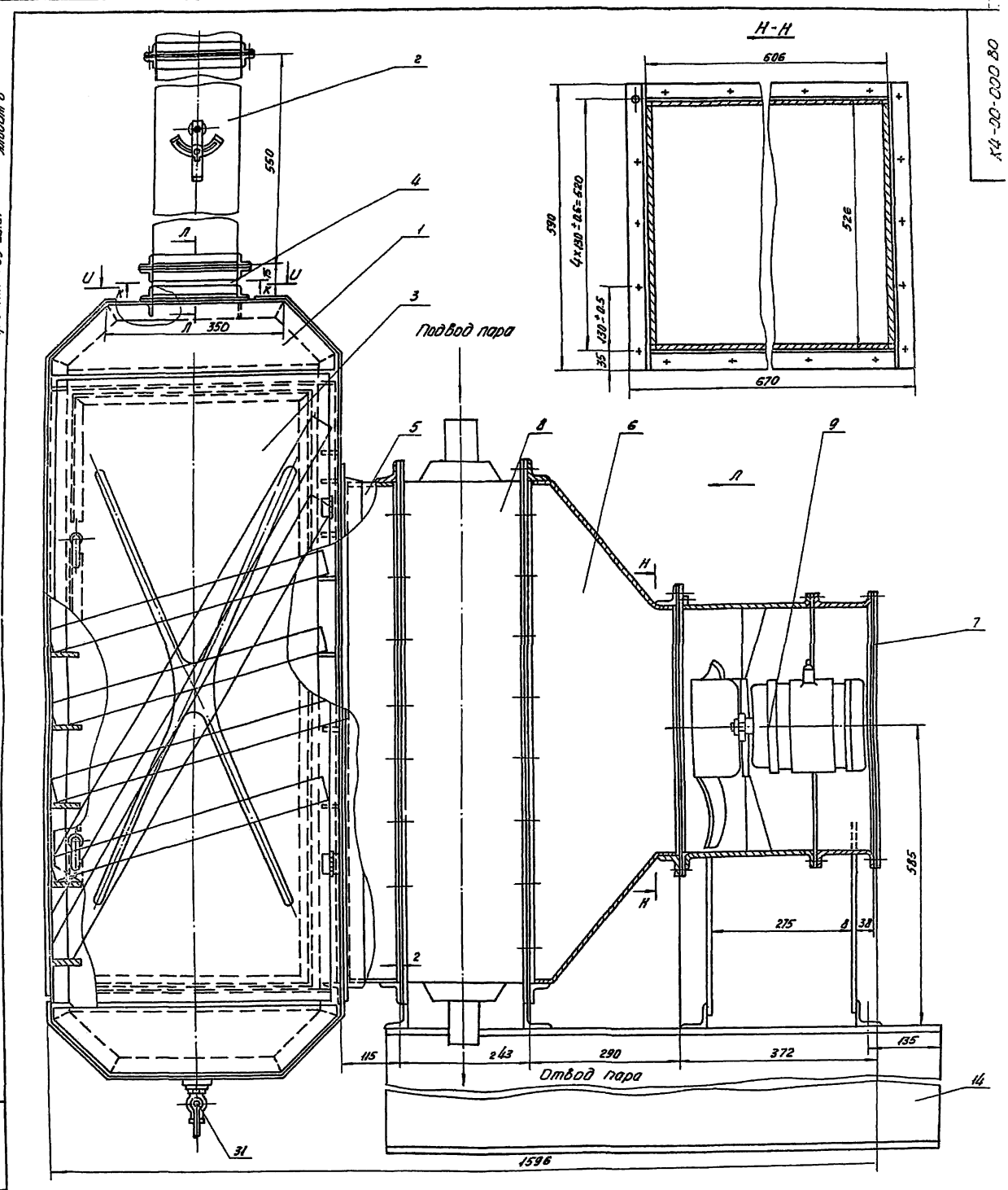

Поз.	Наименование	Кол.	Примечание
1	Каркас	1	СБ.
2	Шивер	1	СБ.
3	Дверь	1	СБ.
4	Горловина	1	СБ.
5	Переход	1	СБ.
6	Воронка	1	Ст.3 ГОСТ 380-71
7	Фильтр	1	
8	Калорифер К4ПП№8	1	ГОСТ 7201-80
9	Вентилятор осевой		
	ОБ-300 №5	1	15 кг

Техническая характеристика

1. Габаритные размеры:
   - длина, мм 1596
   - ширина, мм 800
   - высота, мм 2415
2. Масса, кг 302

Изм.	Лист	№ докум.	Подп.	Дата	К4-00-000 ВО
Разраб.		Фоленков			Камера для просушки кассет фильтров. Общий вид.
Пров.		Федотишин			
Н.контр.		Фролов			
Утв.		Рытка			

Лит.	Масса	Масштаб
	302	1:5
Лист 1	Листов	

Харьковский ПРОМТРАНСПРОЕКТ

Вид А

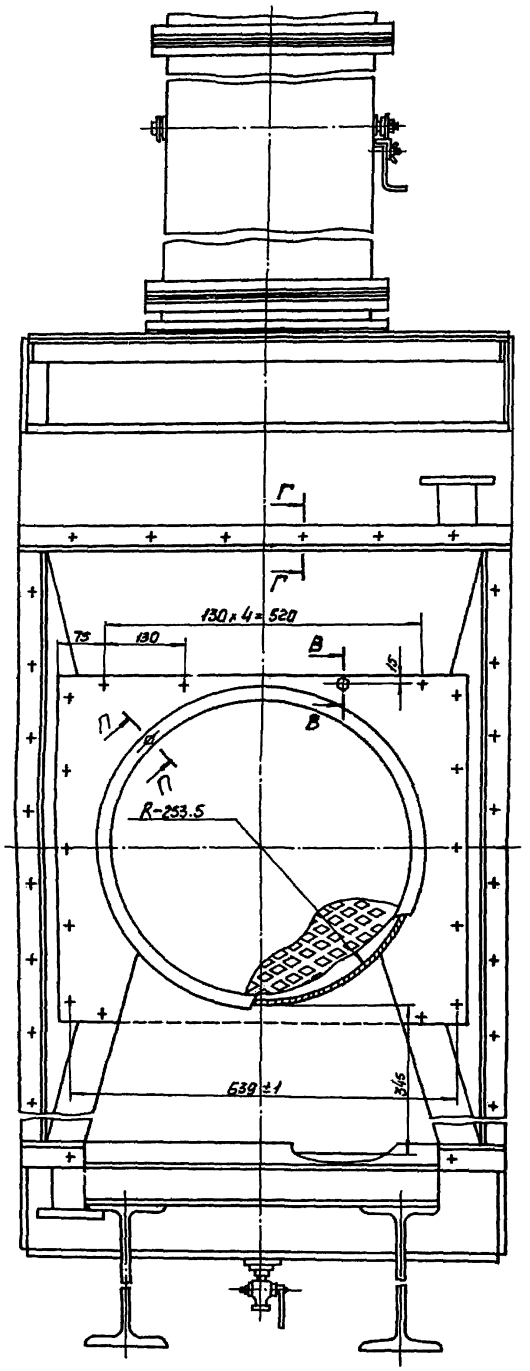

Н-Н

М 1:2.5

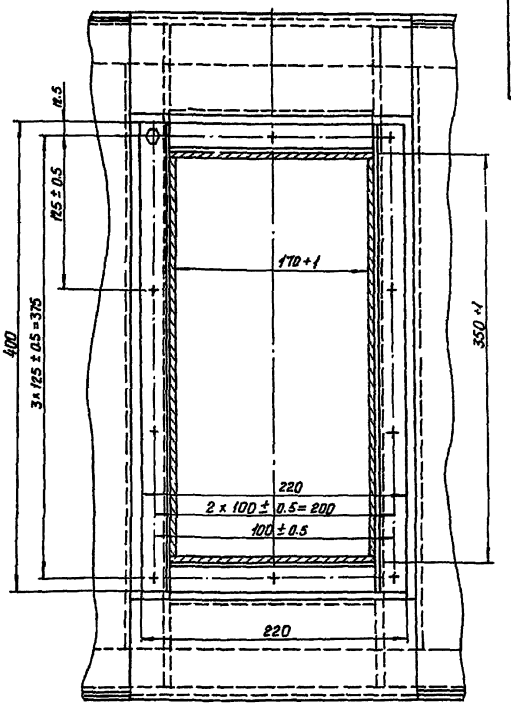

К-К

М 1:2.5

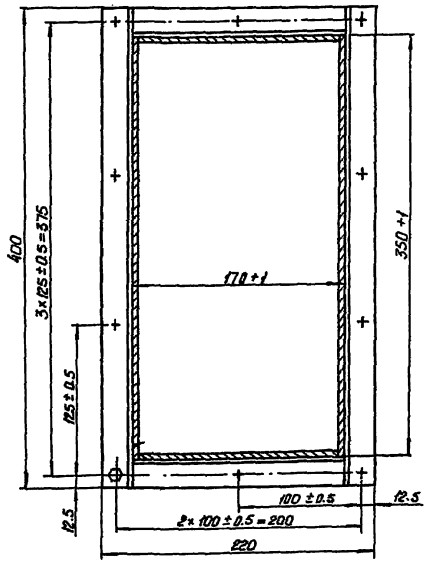

В-В

М 1:1

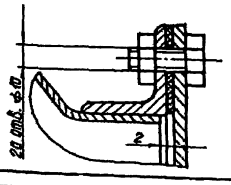

Г-Г

М 1:1

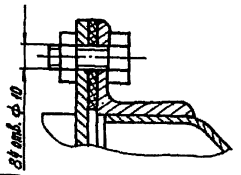

Изм.	Лист	№ докум.	Подп.	Дата

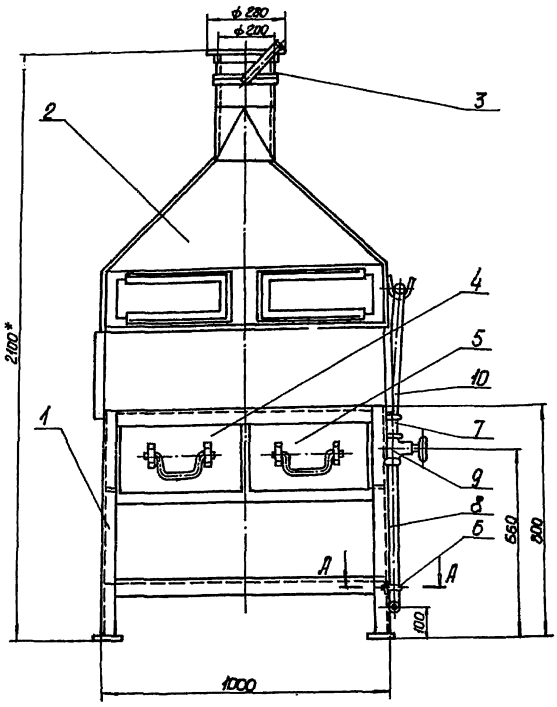

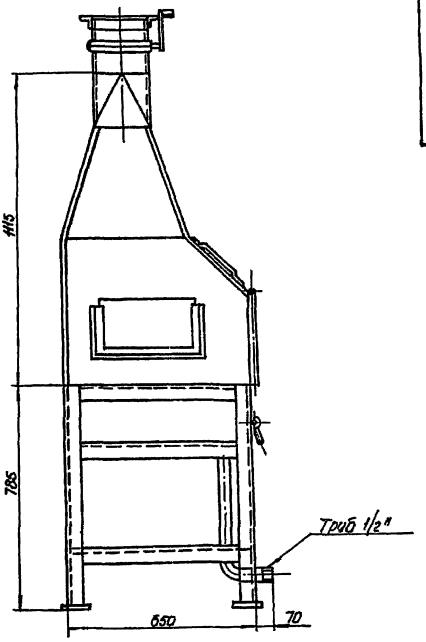

Назначение

1. Ванна для мойки деталей К5-00-000 предназначена для промывки мелких деталей автотормоза керосином и для сбора стекаемого керосина при обдувке сжатым воздухом или при естественной сушке деталей после промывки в автотормозных отделениях.

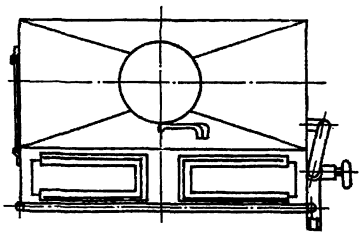

Техническая характеристика

1. Расход сжатого воздуха — 0.45 м³/мин
2. Давление сжатого воздуха всети кгс/см² — 3-4

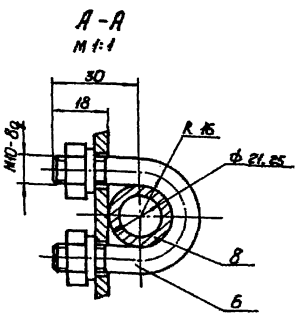

Поз.	Наименование	Кол.	Примечание
1	Каркас	1	Сб.
2	Зонт	1	Сб.
3	Дроссель-клапан	1	Ст.3 ГОСТ 380-71
4	Ящик	1	Ст.3 ГОСТ 380-71
5	Ящик	1	Ст.3 ГОСТ 380-71
6	Скоба	2	Ст.3 ГОСТ 380-71
7	Труба 15	1	ГОСТ 3262-75
8	Труба 15	1	ГОСТ 3262-75
9	Вентиль 15	1	ГОСТ 18722-73
10	Рукав Б-2-32-10	1.0м	ГОСТ 5398-76

Гам. Инсп.	№ докум.	Подп.	Дата	К5-00-000 ВО	
Разраб.	Фролов			Ванна для мойки деталей Общий вид.	Лит. / Масса / Масштаб: 185 / 1:10
Пробер.	Фролов				Лист / Листов 1
Н.контр.	Фролов				Харьковский ПРОМТРАНСПРОЕКТ
Утв.	Рыжко				

Формат А3

Инв. № подл. | Подпись и дата | Взам. инв. № | Инв. № дубл. | Подпись и дата

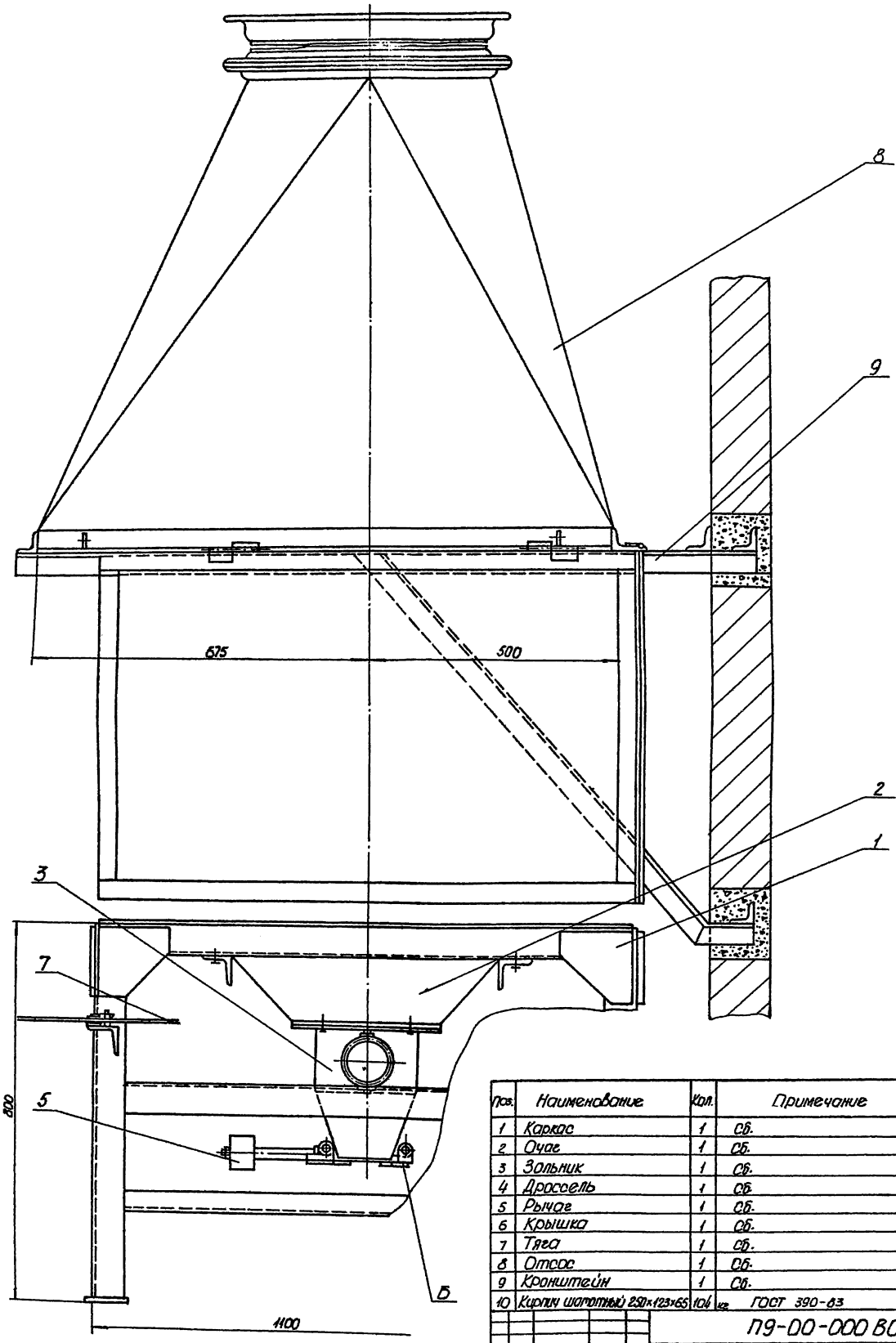

Поз.	Наименование	Кол.	Примечание
1	Каркас	1	Сб.
2	Очаг	1	Сб.
3	Зольник	1	Сб.
4	Дроссель	1	Сб.
5	Рычаг	1	Сб.
6	Крышка	1	Сб.
7	Тяга	1	Сб.
8	Отсос	1	Сб.
9	Кронштейн	1	Сб.
10	Кирпич шамотный 250×123×65	106 шт.	ГОСТ 390-83

ТП9-00-000 ВО

Горн кузнечный одноогневой
Общий вид

Изм.	Кол.уч.	№ докум.	Подп.	Дата
Разраб.	Фроленков			
Провер.	Фортушный			
Н. контр.	Фролов			
Утв.	Рыжов			

Лит.	Масса	Масштаб
	453	1:5

Лист 1 Листов 2

Харьковский Промтранспроект

Формат А2

Инв.№ подл. | Подп. и дата | Взам.инв.№ | Инв.№ дубл. | Подп. и дата

Типовой проект 509-22.87

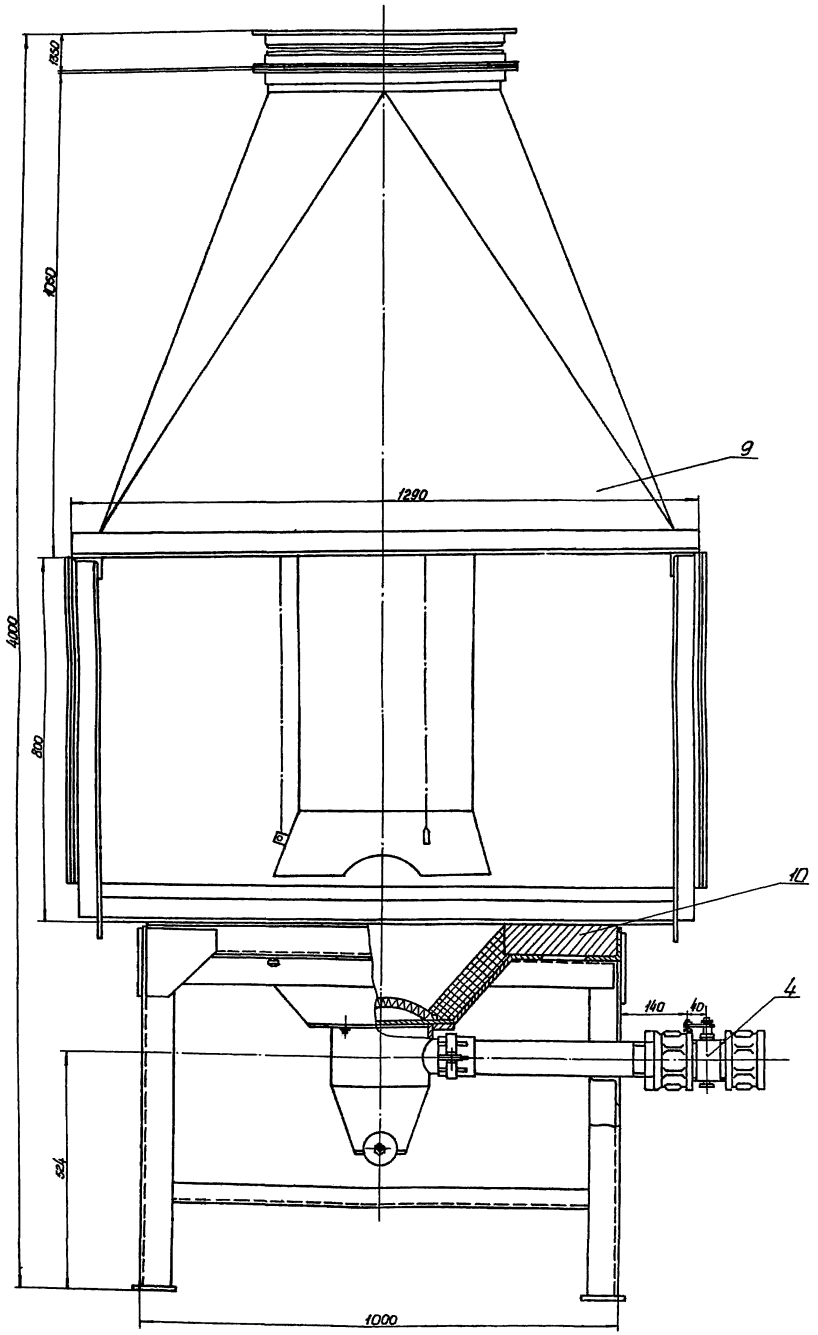

ПЗ-00-000 ВО

Изм.	Кол.уч.	Лист	№ док.	Подп.	Дата

ПЗ-00-000 ВО

Лист 2

Формат А2

Инв.№ подл. | Подп. и дата | Взам. инв.№ | Инв.№ дубл. | Подп. и дата

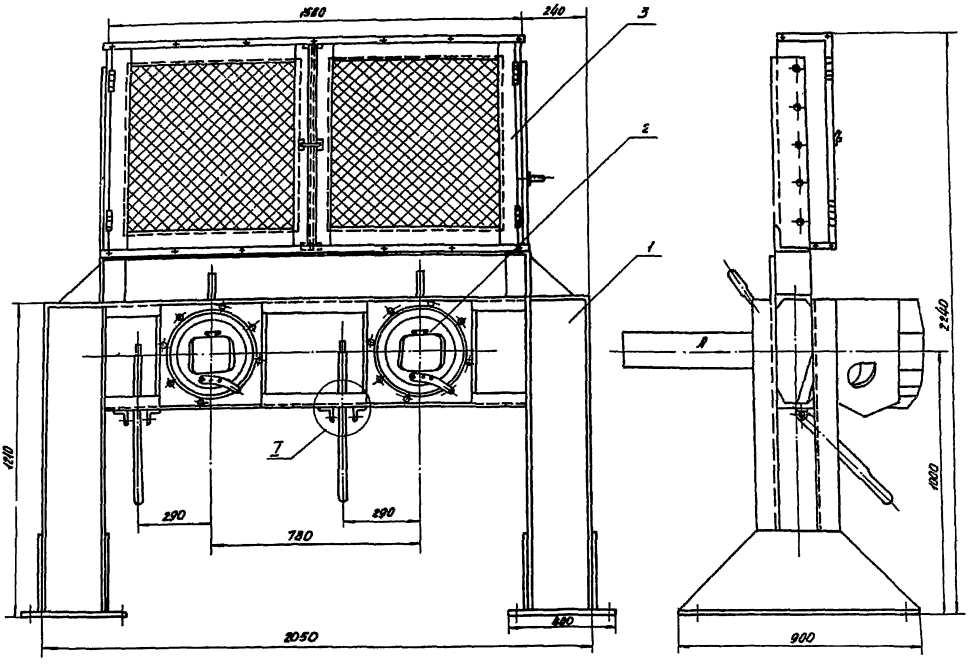

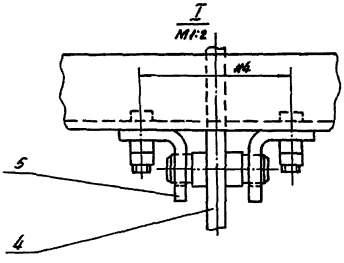

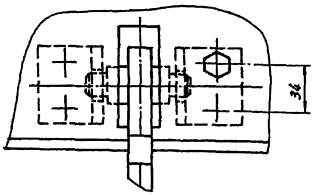

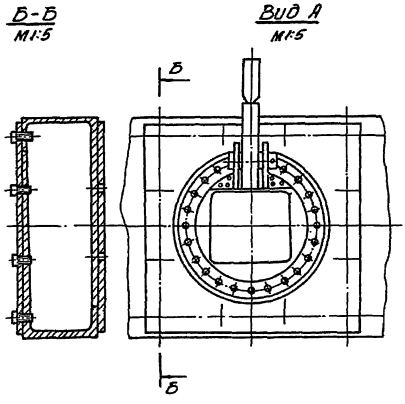

Поз.	Наименование	Кол.	Примечание
1	Каркас	1	Сб.
2	Гнездо поворотное	2	Сб.
3	Шкаф для шаблонов	1	Сб.
4	Рычаг	2	Сб.
5	Кронштейн	2	Ст.3 ГОСТ 380-71

Техническая характеристика

1. Количество головок автосцепки, устанавливаемых одновременно, шт. - две.
2. Габариты, мм

длина	- 2050.
ширина	- 900.
высота	- 2240.

					С51-00-000ВО			
Изм.	Лист	N докум.	Подп.	Дата	Стенд для сборки и проверки головки автосцепки. Общий вид.	Лит.	Масса	Масштаб
Разраб.		Фроленков					582	1:10
Пров.		Фарнеченко				Лист	Листов 1	
Н.контр.		Фролов				Харьковский ПРОМТРАНСПРОЕКТ		
Утв.		Рыяка						

Формат А2

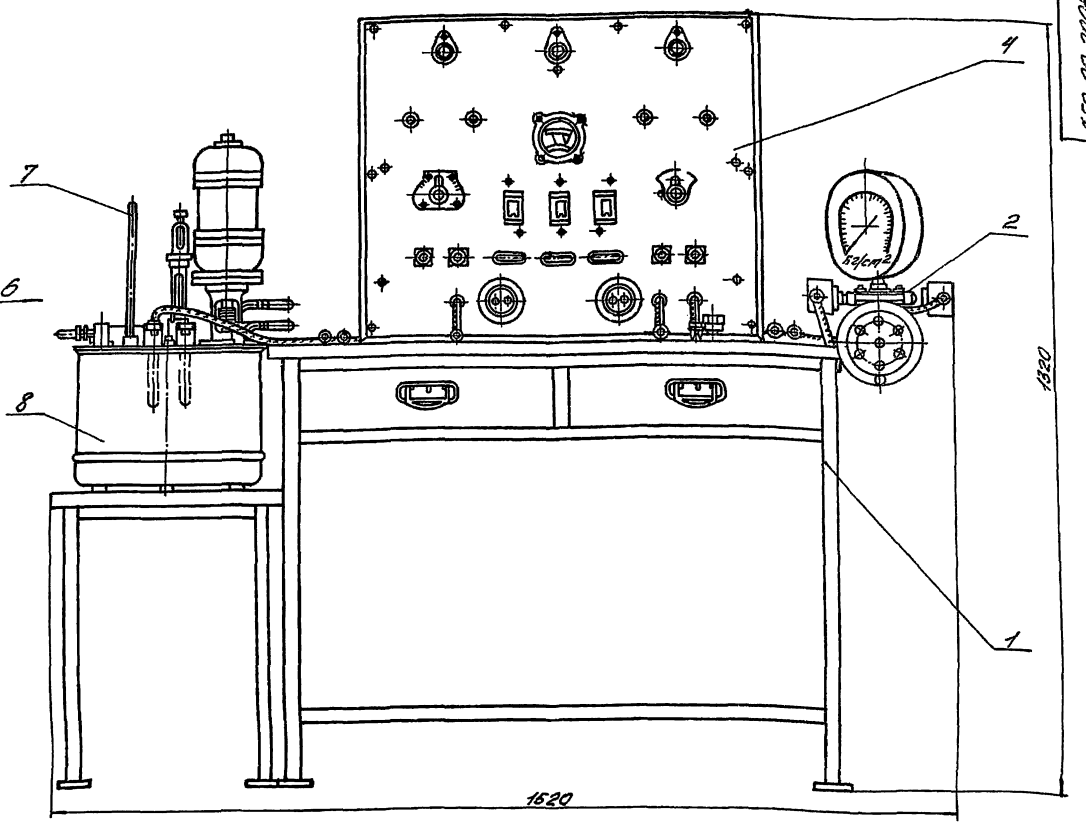

Альбом 6

Типовой проект 509-28.87

С52-00-00080

Техническая характеристика

1. Напряжение постоянного тока для проверки приборов, в — 27
2. Напряжение постоянного тока для питания стенда, в — 220/380
3. Максимальное давление в шпинделе пресса, кгс/см² — 25
4. Максимальная температура термостата ТС-15м, °С — 99
5. Количество цепей для проверки электротермометров, шт. — 2
6. Количество цепей для проверки электроманометров, шт. — 2

Поз.	Наименование	Кол.	Примечание
1	Стол	1	Сб.
2	Пресс	1	Сб.
3	Подставка	1	Сб.
4	Панель	1	Сб.
5	Провод МГВ 0.5×7 L=1.5м	2	
6	Провод МГВ 0.5×7 L=1.0м	2	
7	Термометр 2-Б2	1	ГОСТ 215-73
8	Термостат ТС-15	1	
9	Выпрямитель селеновый СВ 48-1	1	
10	Вариатор регулировочный РНО-250.0.5А	1	ТУ 16-517.298-78
11	Гнездо штепсельное ШПЛ-2	2	
12	Гнездо штепсельное ШПЛ-3	6	
13	Трубка полихлорвиниловая А внутр ±6	5.5м	

Изм.	Лист	N докум.	Подп.	Дата	С52-00-00080			
Разраб.		Фролов			Стенд для проверки электроманометров и электротермометров. Общий вид.	Лит.	Масса	Масштаб
Пров.		Фартушный					89	1:5
						Лист 1	Листов 2	
Н.контр.		Фролов				Харьковский ПРОМТРАНСПРОЕКТ		
Утв.		Рыяка						

Инв. № подл. | Подп. и дата | Взам. инв. № | Инв. № дубл. | Подп. и дата

Формат А2

Вид Б
М1:5

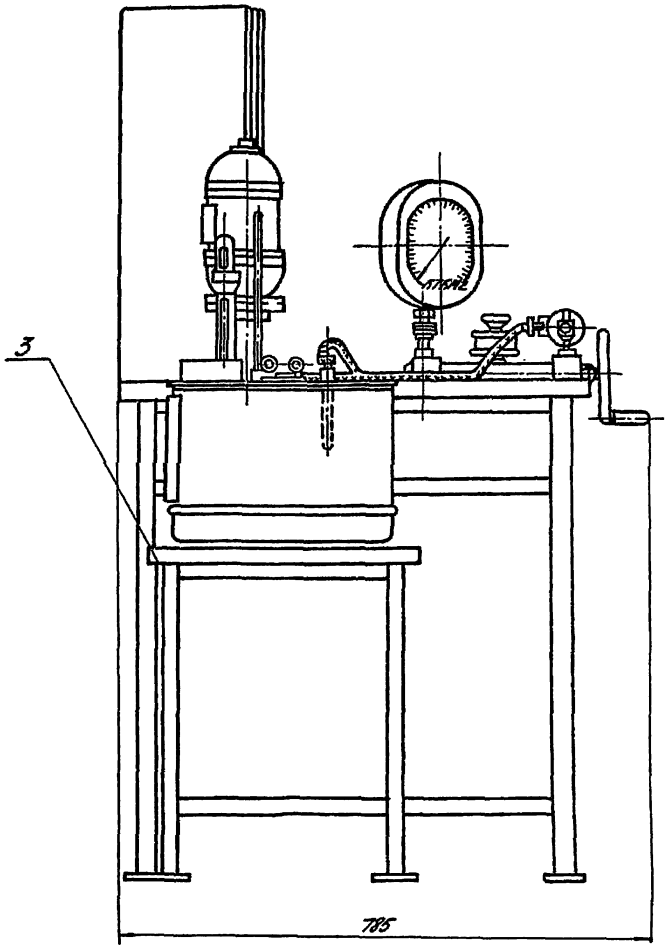

Вид А
М1:5

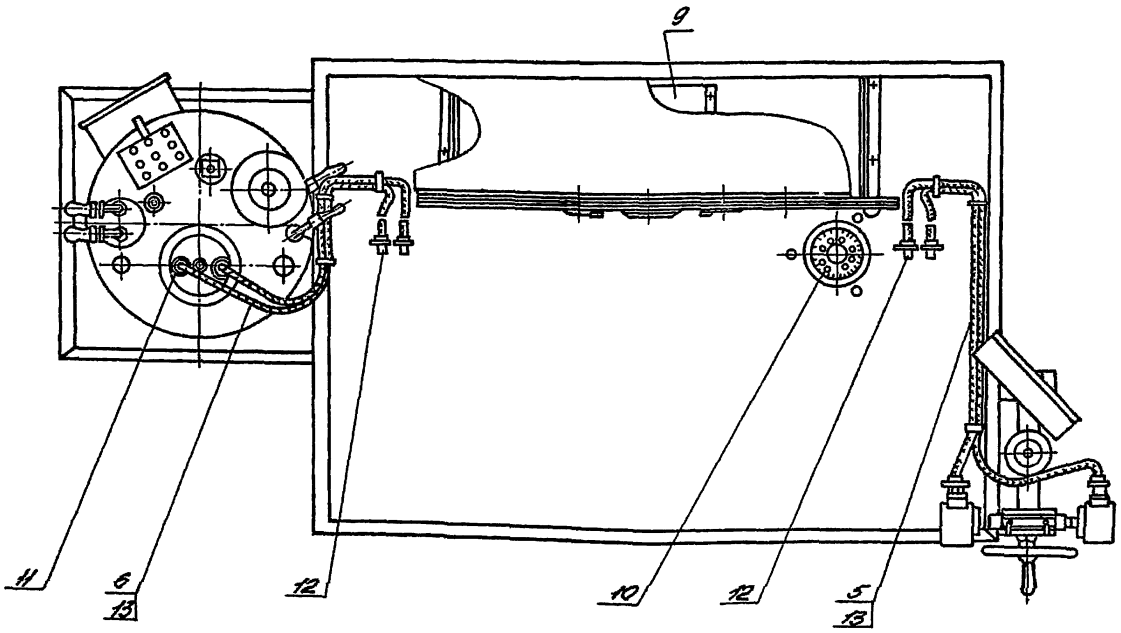

Изм.	Лист	№ докум.	Подп.	Дата

Альбом 6

Типовой проект 509-28.87

С53-00-000 ВО

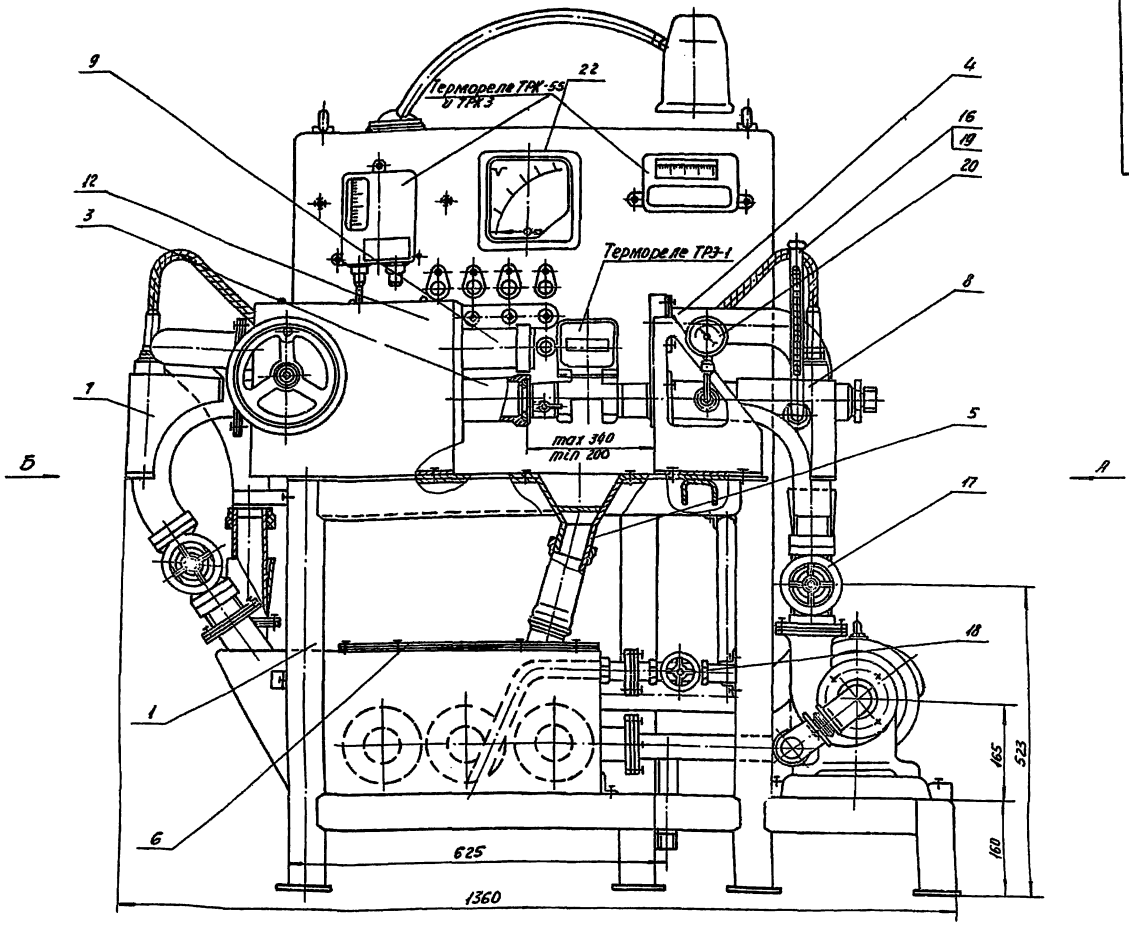

19	Оправа П-260-60	1	ГОСТ 3029-75
20	Манометр Д-60 0-16 кгс/см²	1	ГОСТ 8625-77
21	Насос КМ 8/18	1	
22	Вольтметр Э 377	1	
23	Трансформатор ОСМ 0.25	1	220/36/24
24	Лампа сигнальная с колпачком красного цвета тип ЛС-53	3	220 в
25	Лампа накаливания тип цоколя 2Ш-15	3	10 вт; 220 в
26	Лампа сигнальная с колпачком зеленого цвета тип ПС-53	4	
27	Автоматический выключатель тип А63м	1	
28	Автоматический выключатель тип А63м	2	
29	Переключатель пакетный тип ППЗ-25/2	1	
30	Светильник НКС-01	1	
31	Лампа накаливания тип МО 36-60	1	36 в; 60 вт
32	Рейка зажимов тип РЗ-6	1	
33	Зажим нормальный тип КН	6	
34	Зажим тип К369	5	
35	Электронагреватель		ТЭН 100В 13/3.5 Р220
		3	220 в; 3.5 квт
36	Труба 15	23м	ГОСТ 3262-75

Поз.	Наименование	Кол.	Примечание
1	Стол	1	Сб.
2	Бак	1	Сб.
3	Коллектор подвижный	1	Сб.
4	Коллектор неподвижный	1	Сб.
5	Воронка	1	Сб.
6	Крышка бака	1	Сб.
7	Раструб	1	Сб.
8	Раструб	1	Сб.
9	Коллектор	1	Сб.
10	Воронка	1	Ст.3 ГОСТ 380-71
11	Воронка	1	Ст.3 ГОСТ 380-71
12	Кожух	1	Ст.3 ГОСТ 380-71
13	Дверь	1	Сб.
14	Кожух	1	Ст.3 ГОСТ 380-71
15	Рейка	1	
16	Термометр Б-I-1 0°-100° прямой	1	ГОСТ 2823-73
17	Вентиль 50-16	1	ГОСТ 18161-72
18	Вентиль 15-10	2	ГОСТ 18722-73

Техническую характеристику см. лист 2.

Изм.	Лист	N докум.	Подп.	Дата
Разраб.		Фроленков		
Провер.		Фартушный		
Н. контр.		Фролов		
Утв.		Рыпка		

С53-00-000 ВО

Стенд для испытания терморегулирующей аппаратуры. Общий вид.

Лит.	Масса	Масштаб
	239	1:5

Лист 1 Листов 1

Харьковский ПРОМТРАНСПРОЕКТ

Формат А2

Инв. N подл. | Подп. и дата | Взам. инв. N | Инв. N дубл. | Подп. и дата

Типовой проект 509-28.87 Альбом 6

С53-00-000 ВО

Вид А
М1:5

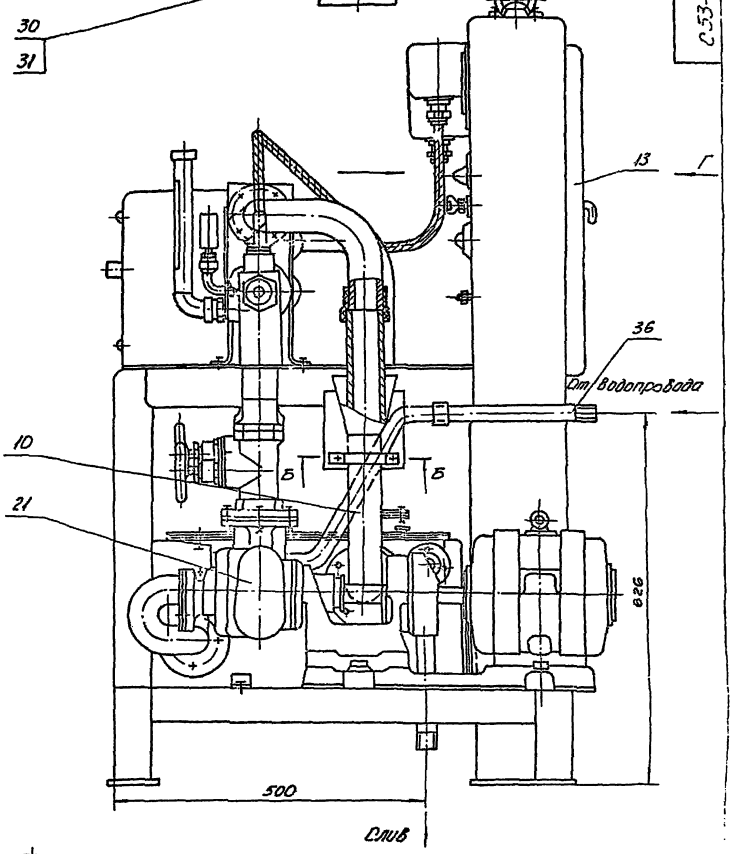

Б-Б
М1:1

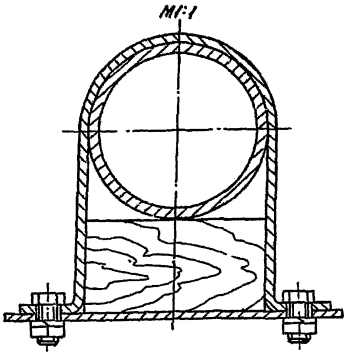

Вид Б
М1:5

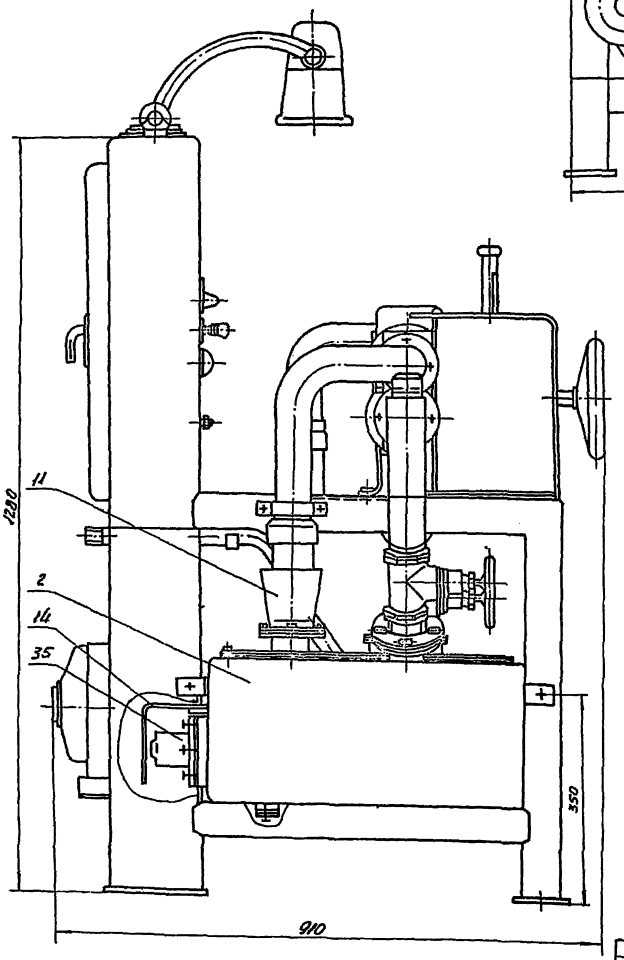

Техническая характеристика

1. Габаритные размеры, мм		
	высота	1280
	длина	1360
	ширина	910
2. Насос:		
	марка	КМ8/18
	подача, $м^3$/час	8
	напор, м	19
Электродвигатель насоса:		
	тип	4АА80А2
	мощность, квт	1.5
	объём бака, л	55
3. Электронагреватель трубчатый на 220В		
	тип	ТЭН-100В13/3.5Р220
	мощность, квт	3.5

Инв. № подл. | Подп. и дата | Взам. инв. № | Инв. № дубл. | Подп. и дата

Изм.	Лист	№ докум.	Подп.	Дата	С53-00-000 ВО

Формат А2

Вид В
М1:2.5

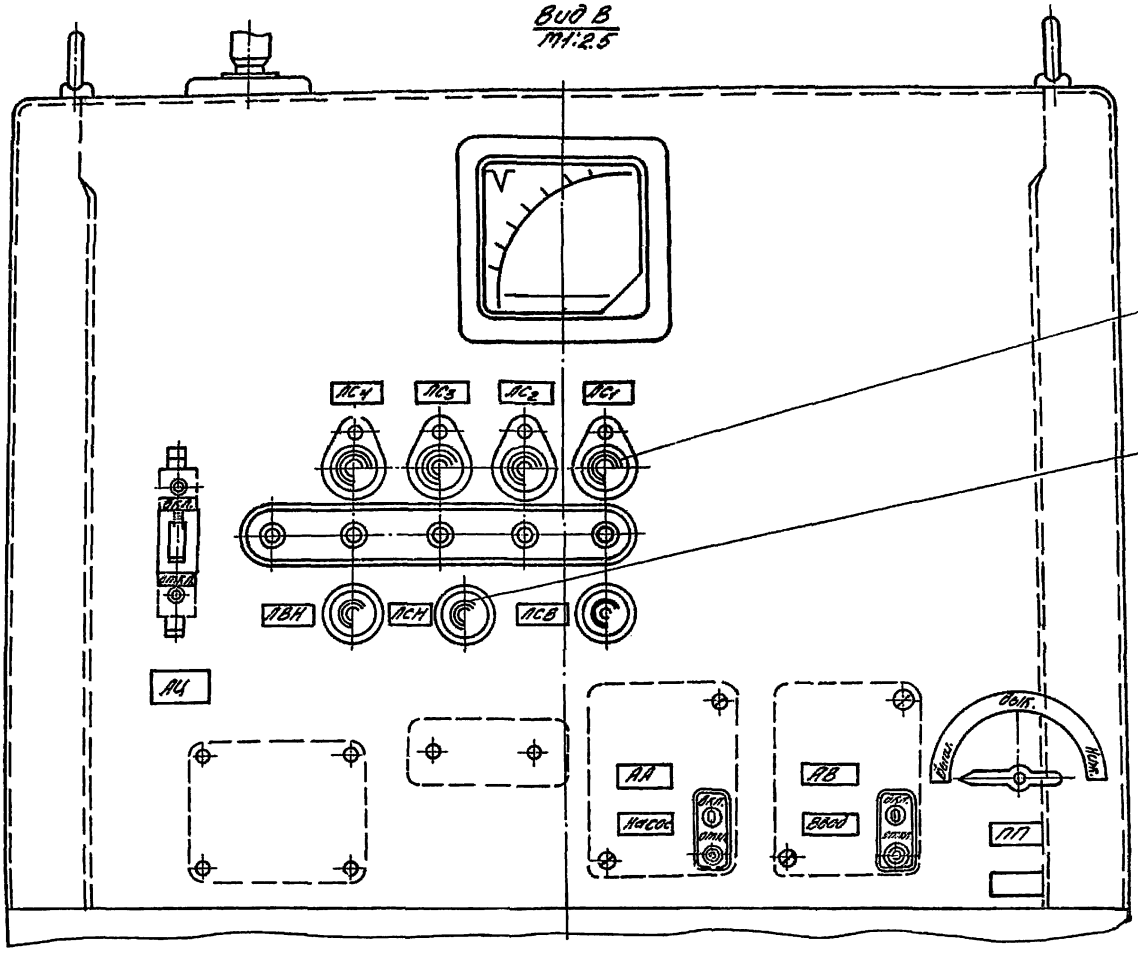

Вид Г
М1:2.5

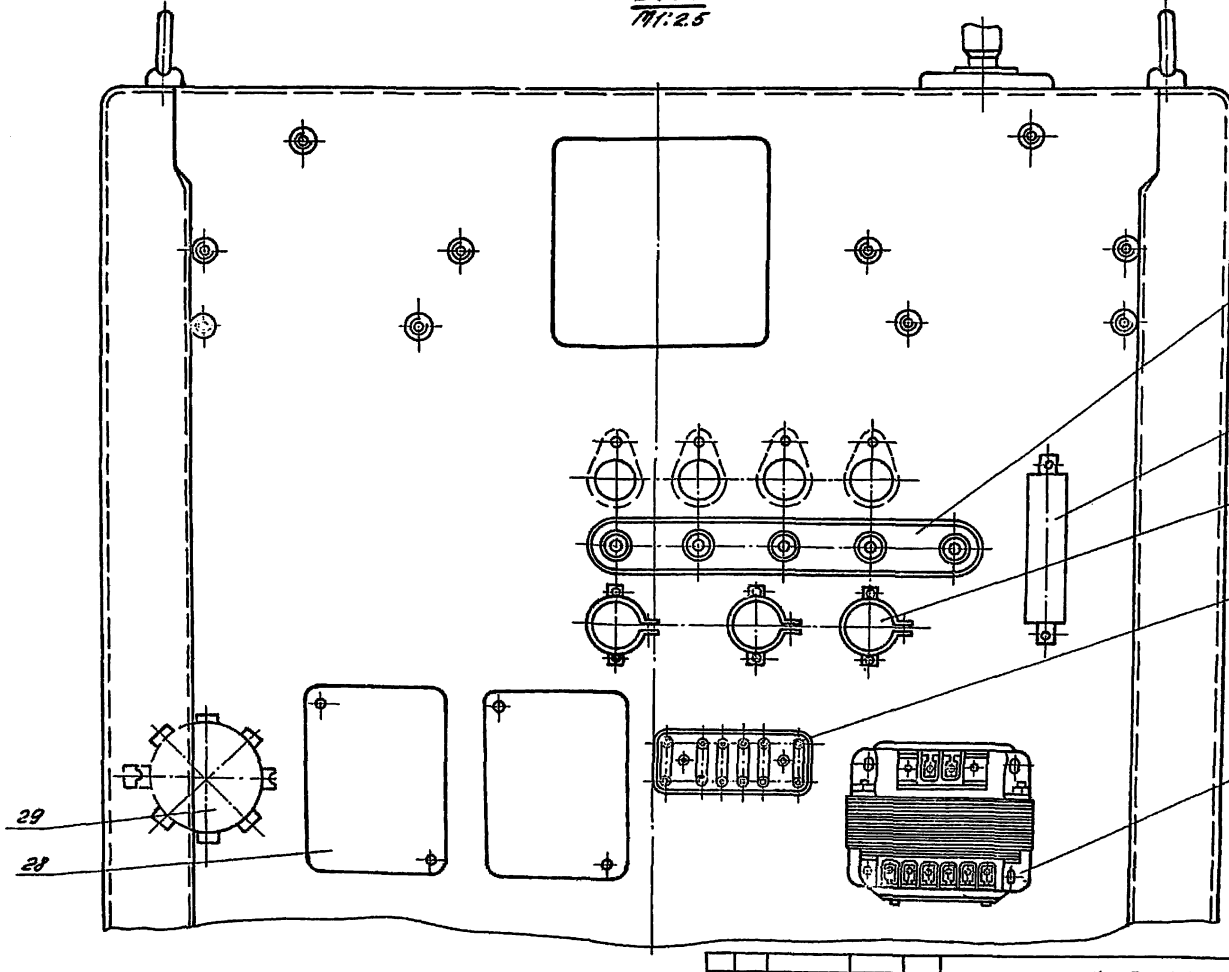

Альбом 6

Типовой проект 509-2187

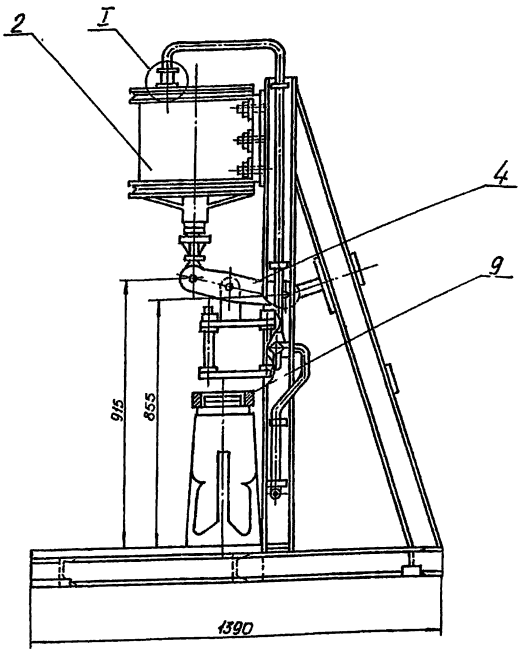

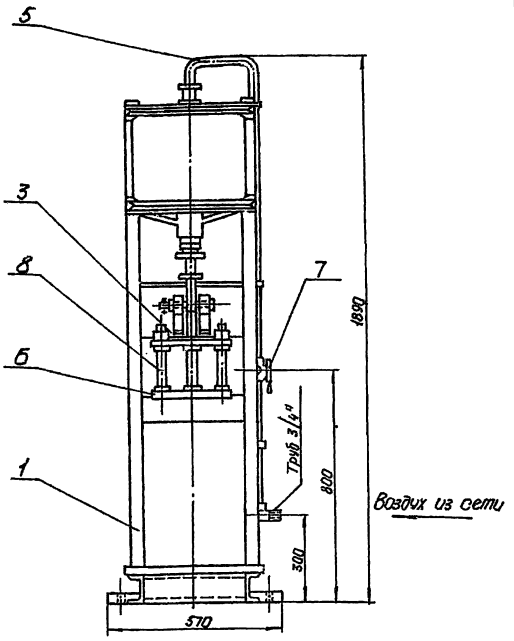

Устройство и работа.

На сварном каркасе пресса укреплены пневматический цилиндр и плита.

Сжатый воздух давлением 4...16 кг/см² подводится к цилиндру от воздушной магистрали депо.

Для разборки фрикционный аппарат устанавливают на пресс. Усилие от штока цилиндра через плиту и кольцо передается на разжимные клинья и пружины фрикционного аппарата. Происходит сжатие пружин аппарата до требуемого размера. С помощью специального торцевого ключа гайка стяжного болта аппарата легко отворачивается.

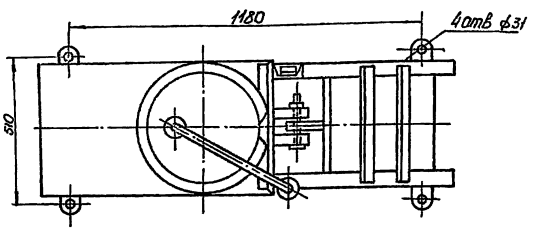

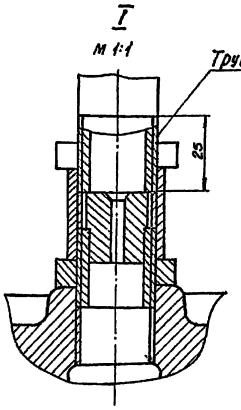

Поз.	Наименование	Кол.	Примечание
1	Каркас	1	Сб.
2	Цилиндр	1	Сб.
3	Плита	1	Сб.
4	Рычаг	2	Ст. 3 ГОСТ 380-71
5	Труба 20 L=2100	1	ГОСТ 3262-75
6	Плита	1	Чугун СЧ 18-36 ГОСТ 1412-85
7	Кран III - 3/4"	1	
8	Шпилька	3	Сталь 45 ГОСТ 1050-74
9	Кольцо	1	Ст.3 ГОСТ 380-71

Техническая характеристика

1. Тип - станционарный, пневматический.
2. Давление воздуха в сети, кг/см² - 4...16

Изм.	Лист	№ докум.	Подп.	Дата	У44-00-000 ВО		
Разраб.		Фесенков			Пресс для разборки и сборки фрикционных аппаратов. Общий вид.	Лит.	Масса	Масштаб
Пров.		Фортинский					400	1:10
Н. контр.		Фролов				Лист	Листов 1	
Утв.		Рылко				Харьковский ПРОМТРАНСПРОЕКТ		

Формат А2

Инв. № подл. | Подпись и дата | Взам. инв. № | Инв. № дубл. | Подпись и дата

СН-00-000 ВО

Альбом 6

Типовой проект 509-28.87

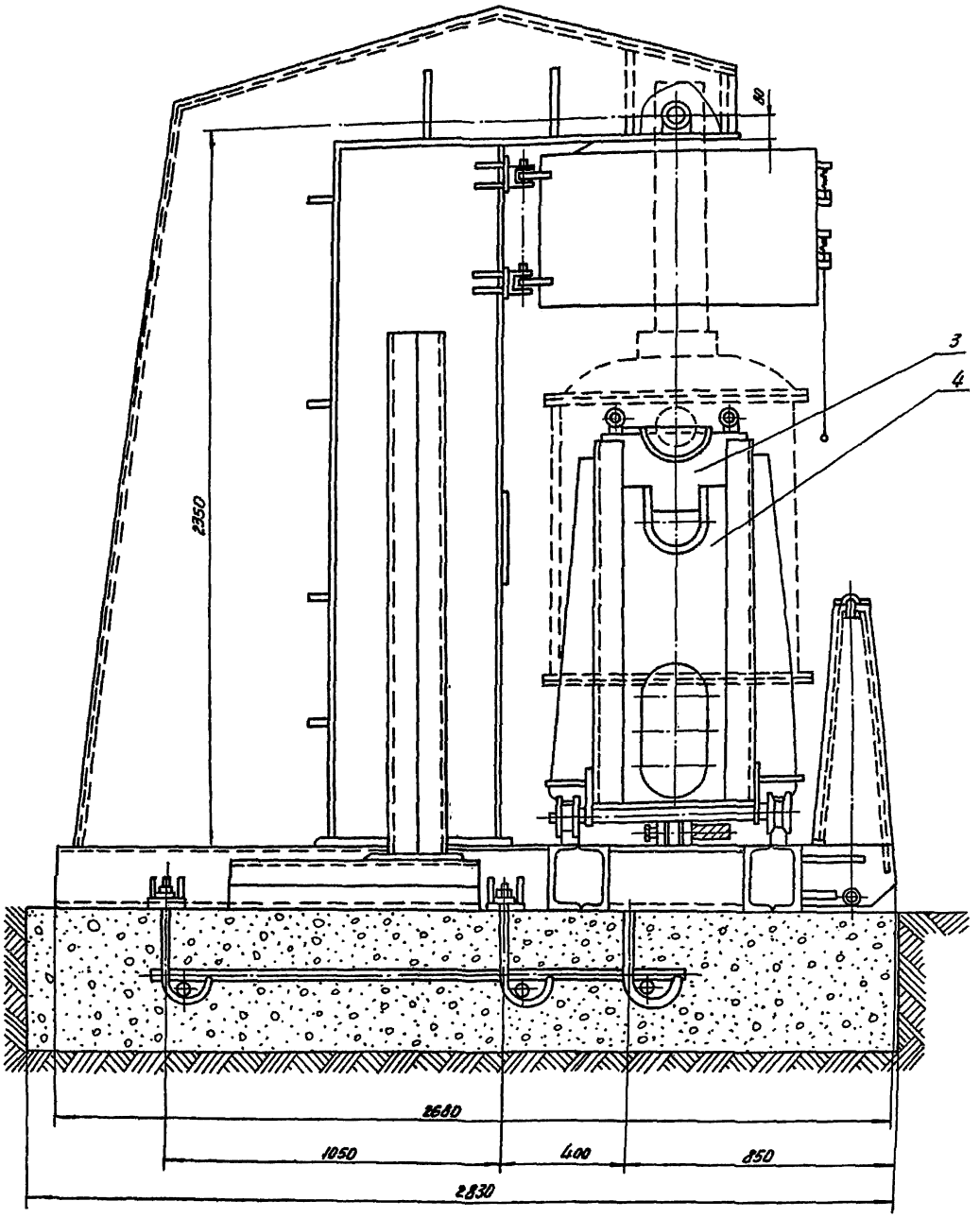

№ пп.	Наименование	Кол.	Примечание
1	Станина	1	
2	Створка	2	
3	Вкладыш	2	
4	Каретка	2	
5	Щит	1	
6	Пневмогидросистема	1	На черт. не показана

Изм.	Лист	N докум.	Подп.
Разраб.		Фроленков	
Пров.		Харлучкий	
Н. контр.		Фролов	
Утв.		Рыпка	

СН-00-000 ВО

Стенд для испытания цилиндров опрокидывания думпкаров. Общий вид.

Лит.	Масса	Масштаб
	2965	1:10

Лист 1 | Листов 2

Харьковский ПРОМТРАНСПРОЕКТ

Инв. N подл. | Подп. и дата | Взам. инв. N | Инв. N дубл. | Подп. и дата

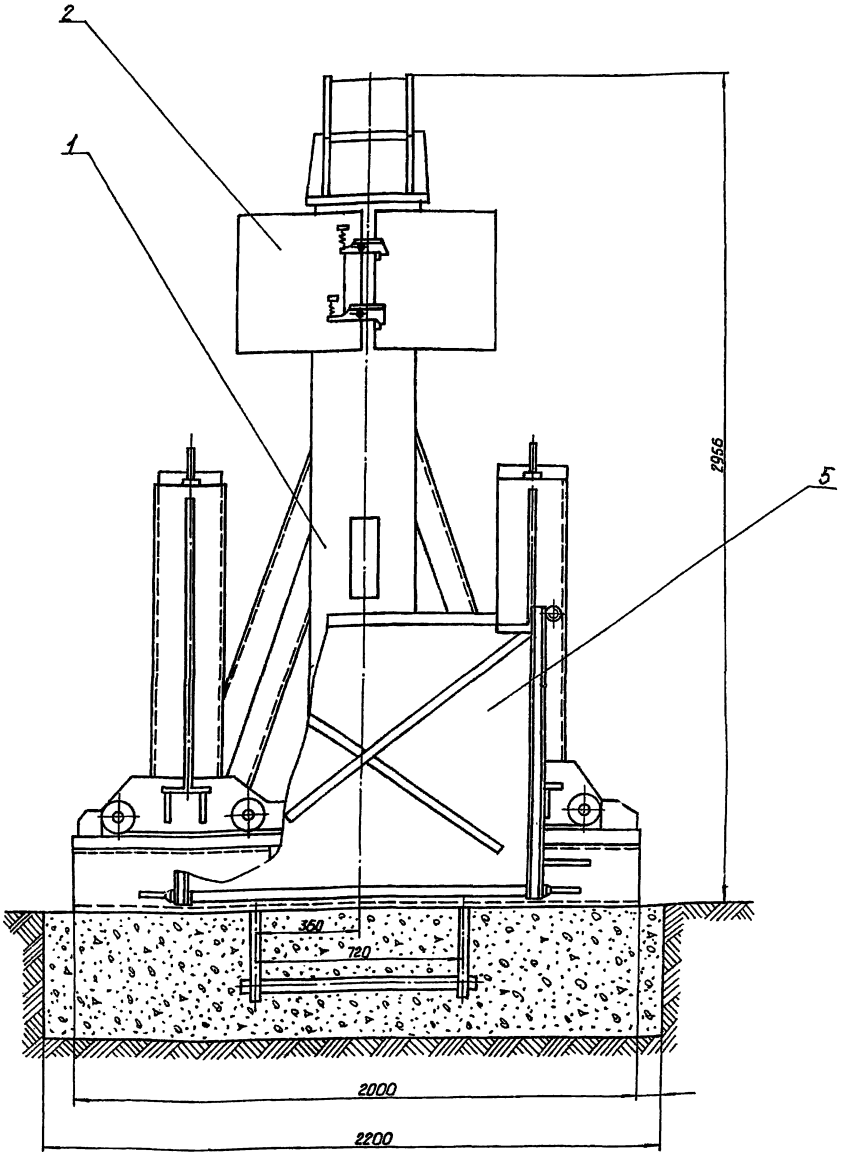

Техническая характеристика.

1. Назначение – для испытания цилиндров опрокидывания бункаров 5ВС-60, ВС-85 и ВС-105 на прочность и плотность.
2. Давление масла при гидравлическом испытании цилиндров на прочность – 10 кг/см²
3. Давление воздуха при испытании цилиндров на плотность – 4 ÷ 5 кг/см²
4. Применяемое масло для гидравлического испытания – трансформаторное „ТК" ГОСТ 982-80
5. Емкость маслобака – 2.0 м³ В пневмогидросистеме поз. 6
6. Габариты: ширина – 2000 мм,
   длина – 2680 мм,
   высота – 2956 мм.

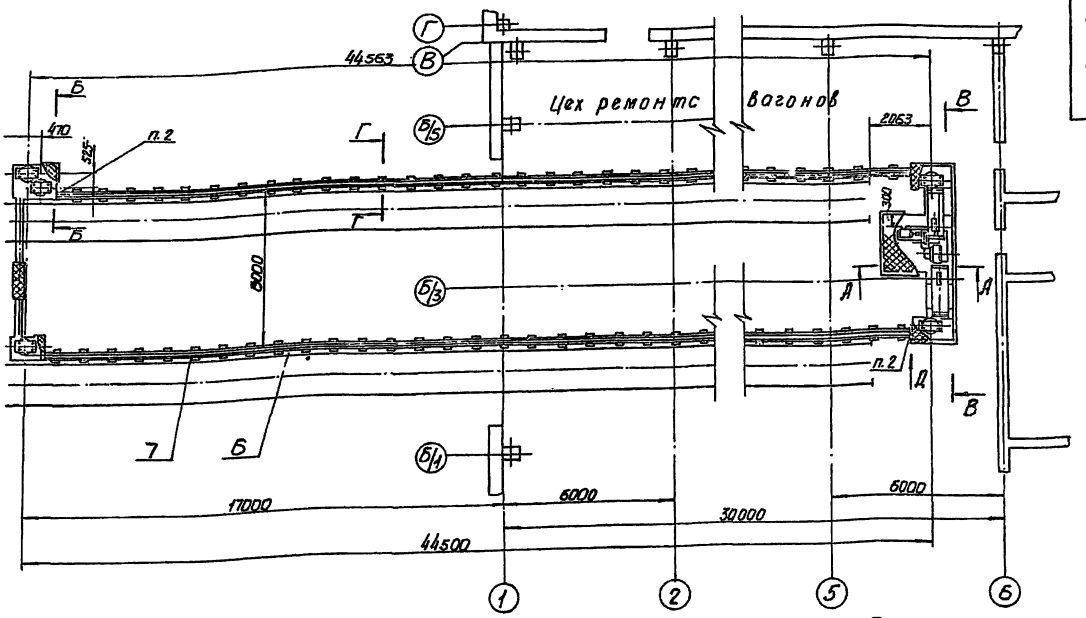

А-А
м-1:20

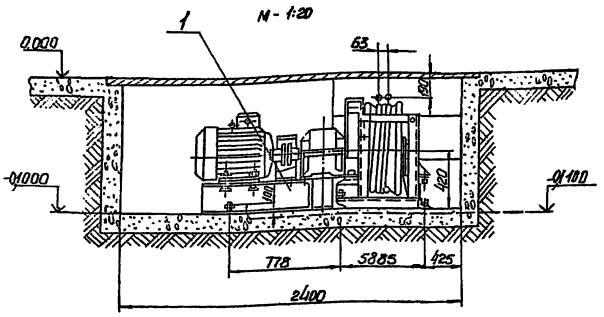

Б-Б
м-1:10

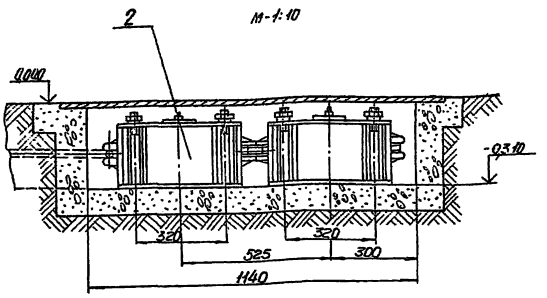

Технические требования

1. Первоначально тележки установить в обозначенных местах, согласно схеме соединения тележек.
2. Концевые выключатели установить на каждой ветви конвейера со стороны приямка привода.

Техническая характеристика.

1.	Тяговое усилие, кгс	— 3000
2.	Скорость перевивжения тележек, м/мин	— 9
3.	Длина конвейера, м	— 44,563/44.5
4.	Привод:	
	Тип электродвигателя	— 4А 160S
	Числа оборотов электродвигателя, об/мин.	— 750
	Мощность электродвигателя, кВт	— 7.5
	Тип редуктора	— Ц2-300
	Передаточное числа редуктора	— 50
	Диаметр шкива трения, мм	— 600
	Угол обхвата шкива трения канатом рад.	— 6,п
5.	Тип конвейера	реверсивный

Поз.	Наименование	Кол.	Примечание
1	Привод	1	СБ.
2	Блок отклоняющий	5	СБ.
3	Устройство натяжное	2	СБ.
4	Тележка	2	СБ.
5	Тележка	2	СБ.
6	Направляющая	1	СБ.
7	Направляющая	1	СБ.
8	Направляющая	1	СБ.
9	Направляющая	1	СБ.
10	Тяга	2	СБ.
11	Кронштейн	2	СБ.
12	Канат 21-1-Н-180	123м	ГОСТ 3070-74
13	Коуш	4	ГОСТ 2224-72
14	Выключатель типа ВК 300		

Изм.	Лист	№ докум.	Подп.	Дата	Т29-00-000 ВО
Разраб.		Фролейкова			Конвейер для перевивжения вагонов общий вид.
Пров.		Фроленкова			
Н. контр.		Фролов			
Утв.		Рыжко			

Лит.	Масса	Масштаб
	5380	1:100
Лист 1	Листов 2	

Харьковский ПРОМТРАНСПРОЕКТ

Формат А2

Инв.№ подл. | Подпись и дата | Взам.инв.№ | Инв.№ дубл. | Подпись и дата

В-В
м 1:20

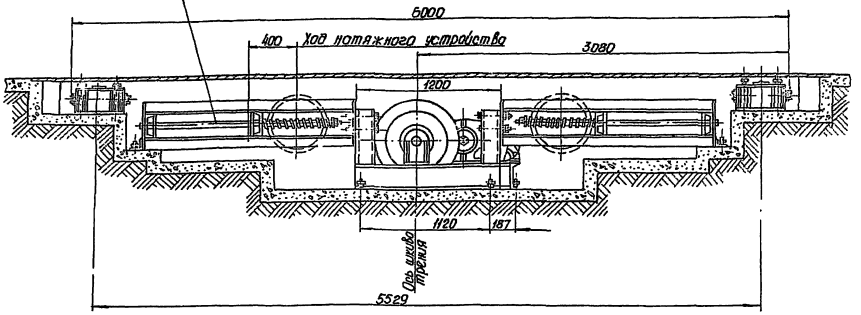

Г-Г
м 1:2

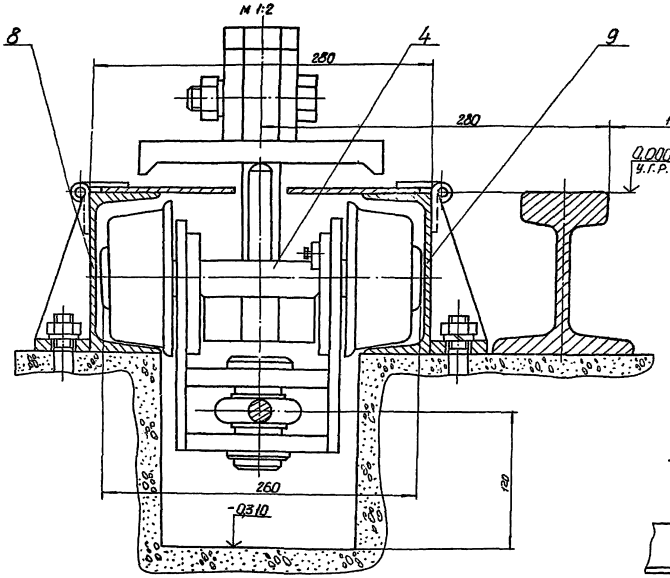

Вид Д
м 1:2

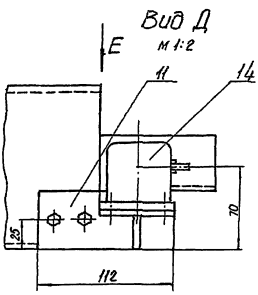

Вид Е
м 1:2

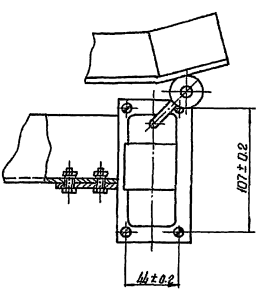

Схема соединения тележек

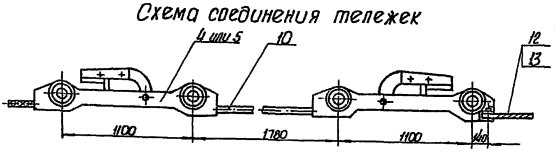

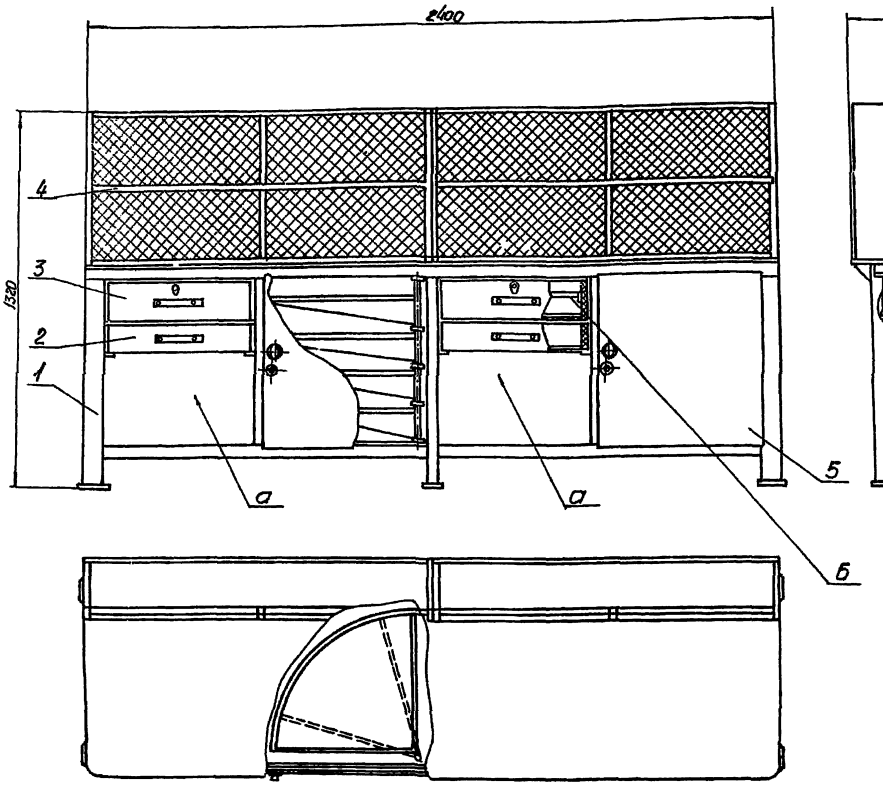

Примечание:

1. Места „а" используются для хранения ремонтируемых громоздких деталей.
   Исходя из местных условий, разрешается в месте „а" устанавливать ящики, аналогичные ящикам поз. 2 и 3.

Техническая характеристика

1 Габаритные размеры:

длина, мм	2400
ширина, мм	750
высота, мм	1320
2. Масса, кг	285

№ п/п	Наименование	Кол.	Примечание
1	Стол	1	
2	Ящик нижний	2	
3	Ящик верхний	2	
4	Стеллаж настольный	2	
5	Дверь	2	
6	Полка подвижная	2	

Инв.№ подл.	Подп. и дата	Взам. инв.№	Инв.№ дубл.	Подп. и дата	

Изм.	Лист	№ докум.	Подп.
Разраб.		Фроленков	
Провер.		Фроленков	
Н. контр.		Фролов	
Утв.		Рыжка	

И 118-00-000 ВО

Верстак двухместный

Общий вид

Лит.	Масса	Масштаб
	285	1:10
Лист	Листов 1	

Харьковский ПРОМТРАНСПРОЕКТ

Формат А2

И 100-00-000 ВО

Альбом 6

Типовой проект 509-28.87

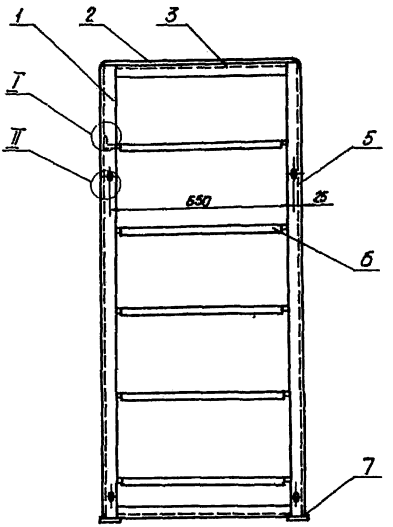

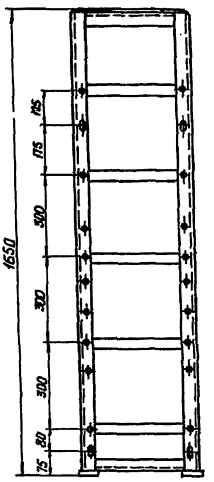

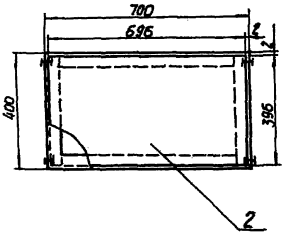

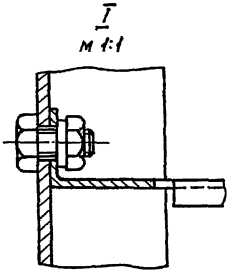

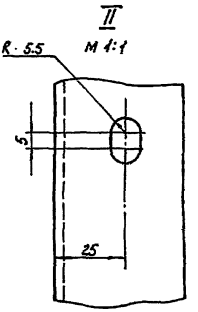

Техническая характеристика:

1. Габаритные размеры:

длина,	мм	700
ширина,	мм	400
высота,	мм	1650

2. Масса, кг 61

№ п.п.	Наименование	Кол.	Примечание
1	Стойка левая	2	
2	Лист	1	
3	Уголок	4	
4	Уголок	4	
5	Стойка правая	2	
6	Полка	5	
7	Полоса	4	

Изм.	Лист	№ докум.	Подп.	Дата	И 100-00-000 ВО
Разраб.		Фроленков			Стеллаж полочный. Общий вид.
Пров.		Фортунный			
Н. контр.		Фролов			
Утв.		Рыяко			

Лит. | Масштаб: 61 | 1:10

Лист | Листов 1

Харьковский ПРОМТРАНСПРОЕКТ

Формат А2

Инв. № подл. | Подпись и дата | Взам. инв. № | Инв. № дубл. | Подпись и дата

И104-00-000 ВО

Альбом 6

Типовой проект 509-28.87

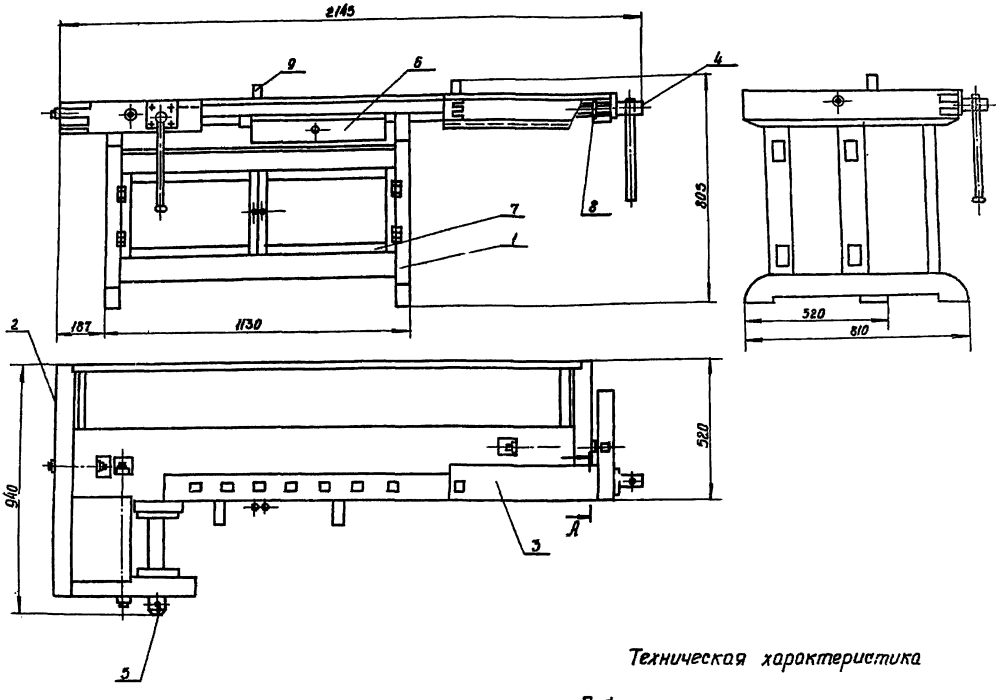

Техническая характеристика

1. Габаритные размеры:

длина,	мм	2145
ширина	мм	940
высота,	мм	805

2. Масса кг 83

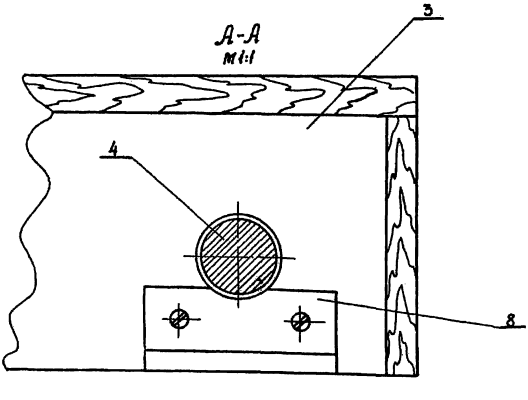

№ пп	Наименование	Кол.	Примечание
1	Подверстачье	1	
2	Плита рабочая	1	
3	Тиски	1	
4	Винт продольный	1	
5	Винт поперечный	1	
6	Ящик	1	
7	Дверца	2	
8	Стопор винта	1	
9	Брус 21×21 ℓ=120	2	

					И104-00-000 ВО			
Изм.	Лист	№ докум.	Подп.	Дата	Верстак столярный Общий вид.	Лит.	Масса	Масштаб
Разраб.		Фраленков					83	1:10
Провер.		Фартушин				Лист	Листов 1	
Н. контр.		Фролов				Харьковский ПРОМТРАНСПРОЕКТ		
Утв.		Рыяко						

Подпись и дата | Взам. инв. № | Инв. № дубл. | Подпись и дата

И106-00-000 ВО

Альбом 7

Типовой проект 509-28.87

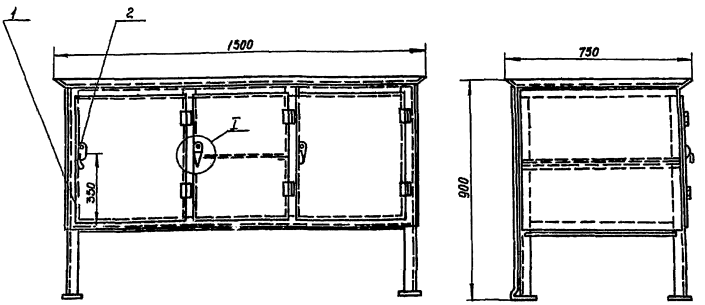

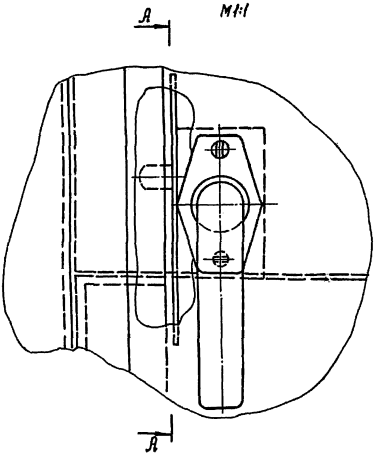

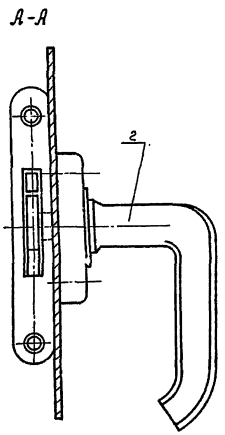

Техническая характеристика:

1. Габаритные размеры:

длина, мм	1500
ширина, мм	750
высота, мм	900

2. Масса, кг 95,6

№ пп	Наименование	Кол.	Примечание
1	Каркас	1	
2	Завертка	3	

Изм.	Лист	№ докум.	Подп.	Дата	И106-00-000 ВО
Разраб.		Фроленков			Верстак для осмотра и правки блоков аккумуляторных батарей. Общий вид.
Провер.		Фролов			
Н. контр.		Фролов			
Утв.		Рыжко			

Лит.	Масса	Масштаб
	95.6	1:10
Лист	Листов	

Харьковский ПРОМТРАНСПРОЕКТ

Формат А2

И 112-00-000 ВО.

Типовой проект 509-28.87 Альбом 8

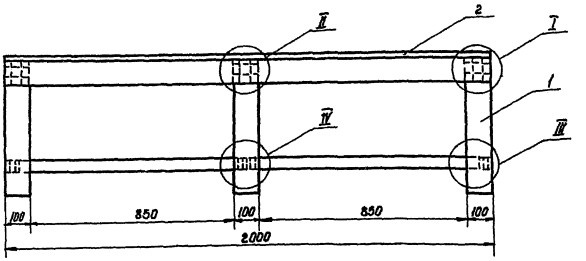

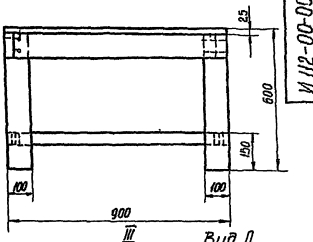

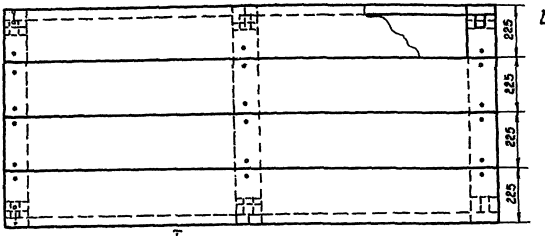

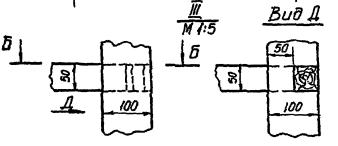

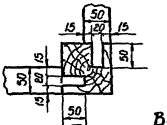

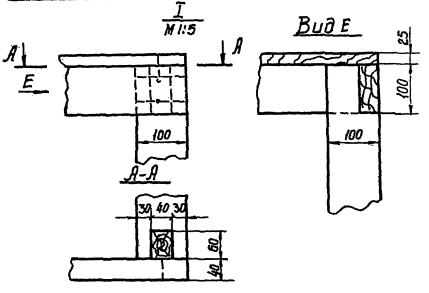

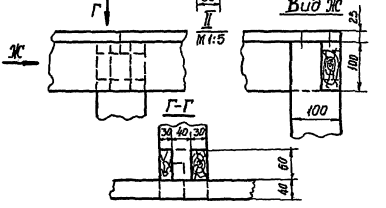

Техническая характеристика:

1. Габаритные размеры:

длина,	мм	2000
ширина,	мм	900
высота,	мм	600

2. Масса, кг 66

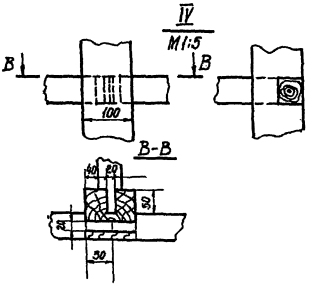

№ п.п.	Наименование	Кол.	Примечание
1	Каркас	1	
2	Настил	1	

					И 112-00-000 ВО			
Изм.	Лист	№ докум.	Подп.	Дата	Стеллаж Общий вид	Лит.	Масса	Масштаб
Разраб.		Фроленков					66	1:10
Провер.		Фортунин				Лист	Листов 1	
Н. контр.		Фролов				Харьковский ПРОМТРАНСПРОЕКТ		
Утв.		Рыжко						

Формат А2

Инв. № подл. | Подпись и дата | Взам. инв. № | Инв. № дубл. | Подпись и дата

Альбом 6

Типовой проект 509-28.87

И117-00-000ВО

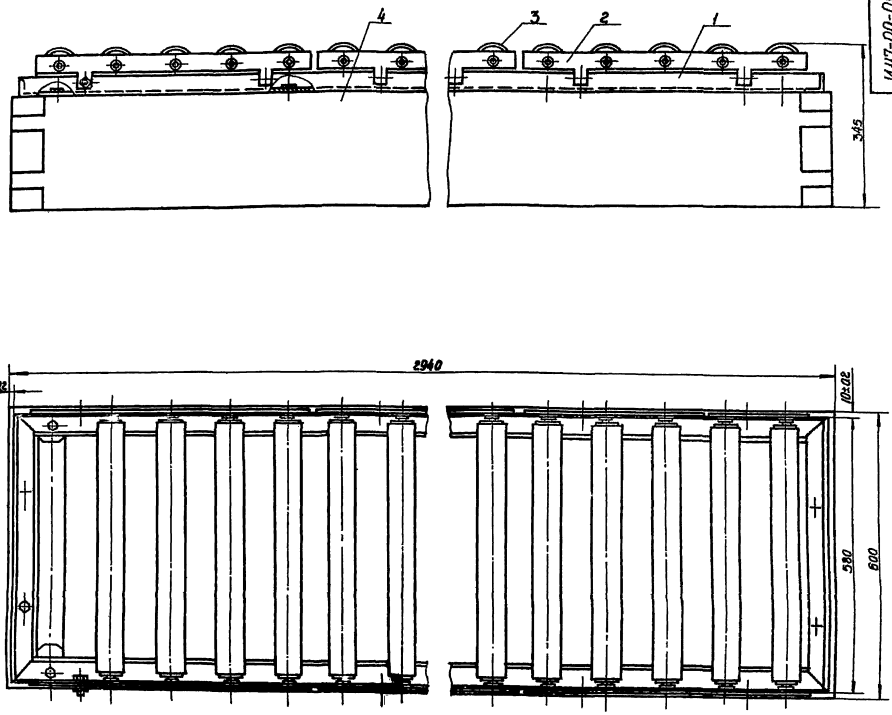

Техническая характеристика:

1. Габаритные размеры:

длина, мм	2940
ширина, мм	600
высота, мм	345

2. Масса, кг 188

№ п.п.	Наименование	Кол	Примечание
1	Рама	1	
2	Стойка	4	
3	Ролик	16	
4	Подставка	1	

Изм.	Лист	№ докум.	Подп.	Дата
Разраб.		Фраленков		
Пробер.		Фартелинин		
Н. контр.		Фролов		
Утв.		Рыжка		

И 117-00-000 ВО

Стеллаж-рольганг для аккумуляторных батарей
Общий вид.

Лит.	Масса	Масштаб
	188	1:5

Лист | Листов 1

ХарьковСекиЗ
ПРОМТРАНСПРОЕКТ

Инв. № подл. | Подпись и дата | Взам. инв. № | Инв. № дубл. | Подпись и дата

Формат А2

И113-00-000ВО

Альбом Б

Типовой проект 509-28.87

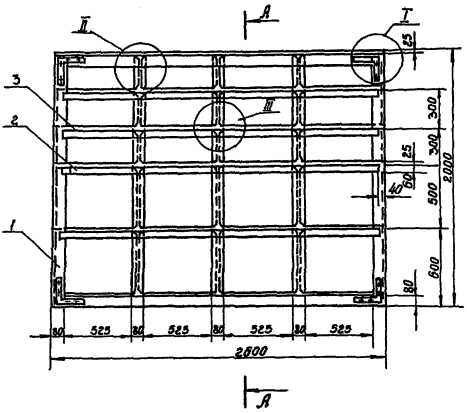

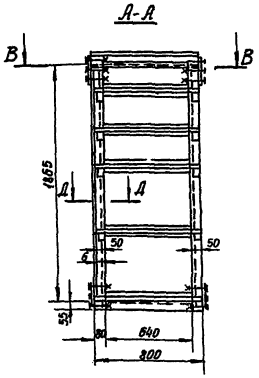

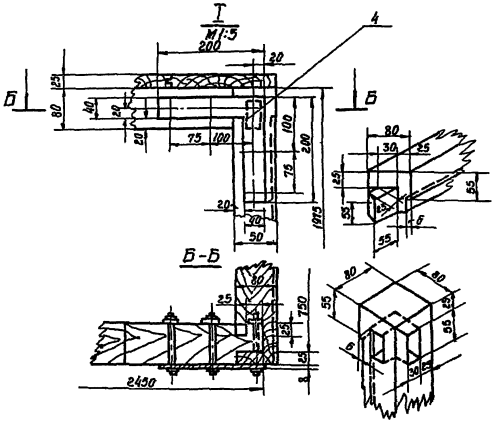

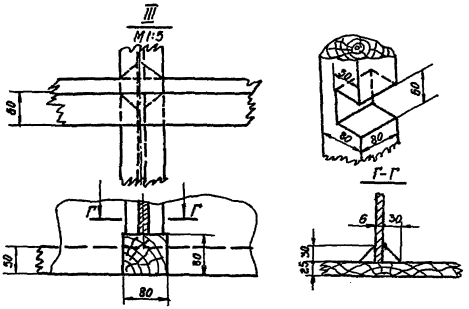

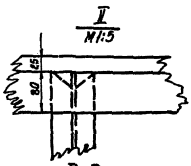

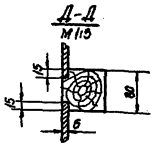

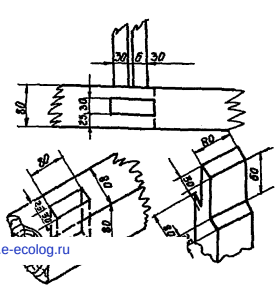

Техническая характеристика

1. Габаритные размеры:

длина мм	2500
ширина, мм	800
высота, мм	2000

2. Масса кг 357

№ пп	Наименование	Кол	Примечание
1	Каркас	1	
2	Полка	4	
3	Доска	5	
4	Угольник	8	

Изм	Лист	№ докум.	Подп.	Дата	И 113-00-000 ВО			
Разраб		Фроленков			Стеллаж для материалов и запчастей. Общий вид.	Лит	Масса 357	Масштаб 1:20
Провер.		Фортюшин				Лист	Листов	
Н. контр.		Фролов				Харьковский ПРОМТРАНСПРОЕКТ		
Утв.		Рыжко				Формат А2		

Инв. № подл. | Подпись и дата | Взам. инв. № | Инв. № дубл. | Подпись и дата

gost.e-ecolog.ru