ТИПОВОЙ ПРОЕКТ 509-28.87

ТЕПЛОВОЗО-ВАГОННОЕ ДЕПО НА 2 СТОИЛА ДЛЯ ПРОМЫШЛЕННЫХ ЖЕЛЕЗНЫХ ДОРОГ КОЛЕИ 1520 мм

АЛЬБОМ 3

СБОРНЫЕ ЖЕЛЕЗОБЕТОННЫЕ ЭЛЕМЕНТЫ И МЕТАЛЛИЧЕСКИЕ ИЗДЕЛИЯ

цена 4-64

				Привязан:	
				Инв. №	

gost.e-ecolog.ru

ТИПОВОЙ ПРОЕКТ 509-28.87

ТЕПЛОВОЗО-ВАГОННОЕ ДЕПО НА 2 СТОЙЛА ДЛЯ ПРОМЫШЛЕННЫХ ЖЕЛЕЗНЫХ ДОРОГ КОЛЕИ 1520 мм

АЛЬБОМ 3

Альбом 1	ПЗ	Общая пояснительная записка
	ТХ	Технология производства
Альбом 2	АР	Архитектурные решения
	КЖ	Конструкции железобетонные
	КМ	Конструкции металлические
	ОС	Организация строительства
Альбом 3	КЖИ	Сборные железобетонные элементы и металлические изделия
Альбом 4	ОВ	Отопление и вентиляция
	ПТ	Промышленные трубопроводы
	ВК	Водопровод и канализация
Альбом 5	ЭМ	Силовое электрооборудование
	ЭО	Электрическое освещение
	АОВ	Автоматизация водопровода и канализации
	СС	Связь и сигнализация
Альбом 6	СО	Спецификация оборудования
Альбом 7	ВМ	Ведомости потребности в материалах
Альбом 8		Сметы
часть 1		Сметы /начало/
часть 2		Сметы /продолжение/

Примененный типовой проект:

ТП 501-3-8 Смотровые канавы для тепловозо-вагонных депо промышленных железных дорог колеи 1520мм Распространяет Новосибирский филиал ЦИТП 630051, г Новосибирск, пр Дзержинского,81/2

Типовой проект утвержден и введен в действие Госстроем СССР
Протокол № АЧ-39 от 14.04.87г.

Разработан Харьковским Промстройниипроектом
Главный инженер института Довгий
Главный инженер проекта Туринский

Привязан:

Инв №

ТИПОВОЙ ПРОЕКТ 509-28.87 АЛЬБОМ 5

Лист	Наименование	Примечание стр
	Ведомость чертежей	1÷3
	Технические требования.	4
	Балка СБ1	5
	Плита ПП1	6
	Козырек КВ1	7
	Колонна 2КД.3.33-11-1	8
	Колонна 2КД.3.33-11-2	9
	Колонна 2КД.3.33-1.1-3	10
	Колонна 2КД.3.33-1.1-4	11
	Колонна 2КД.3.33-11-5	12
	Колонна 2КД.3.33-2.3-1	13
	Колонна 2КД.3.33-2.3-2	14
	Колонна 2КО3.33-2.1-1	15
	Колонна 2КО3.33-21-2	16
	Колонна 2КО3.33-21-3	17
	Колонна 2КО3.33-2.1-4	18
	Колонна 2КО3.33-2.1-5	19
	Колонна 2КО3.33-2.1-6	20
	Колонна 2КО3.33-2.4-1	21
	Колонна 2КО3.33-24-2	22
	Колонна 2К3.33-1-1	23
	Колонна 2К3.33-4-1	24
	Колонны 7КФ94-1-1, 7КФ94-2-1	25
	Колонны 7КФ94-1-2, 7КФ94-2-2	26
	Колонны 7КФ94-1-3, 7КФ94-2-3	27
	Колонны 7КФ94-1-4, 7КФ94-2-4	28
	Колонна 7КФ97-1-1, 7КФ97-2-1	29
	Колонны КВ4-8-1, КВ4-9-1, КВ4-8-2, КВ4-9-2	30
	Колонны КВ4-8-3, КВ4-9-3	31

Лист	Наименование	Примечание стр
	Колонны КВ4-8-4, КВ4-9-4	32
	Колонны КВ4-8-5, КВ4-9-5	33
	Колонны КВ4-8-6, КВ4-8-7, КВ4-9-6, КВ4-9-7	34
	Колонны КВ4-8-8, КВ4-9-8	35
	Колонны КВ4-8-9, КВ4-9-9	36
	Колонны КВ4-8-10, КВ4-9-10	37
	Балки 1БСД.18-6АУВ-1÷1БСД.18-6АУВ-4	38÷41
	Плиты покрытий 1ПГ-2АтVт-аλ-400-1÷4. 2ПВ6-2АтVт-4-аλ-400-1-5; 2ПВ6-2АтVт-7-аλ-400-1, 2ПГ6-1АтVт-аλ-400-1	42÷46
	Плиты ПРС 56 15-10 АIVт-1÷ПРС 56 15-10 АIVт-10 ПРС 56 15-16 АIVт-1÷ПРС 56 15-16 АIVт-5. Ригель РОП 4 67-30-1	47÷50
	Диафрагмы жесткости 2Д.56.33-1, 2ДПК 56 33-1	51
	Плиты 2П1-2АIVт-А, 2П1-2АIVт-3-А	52
	Стеновые панели ПС-1÷ПС-3	53, 54
	Стеновые панели ПС-4÷ПС-12	55, 56
	Стеновые панели ПС-13÷ПС-19	57, 58
	Стеновые панели НПС-1-1, НПС-2-1, НПС-3-1	59
	Стеновые панели НПС-1-2, НПС-2-2, НПС-3-2.	60
	Стеновые панели НПС-4-1, НПС-5-1, НПС-6-1.	61
	Стеновые панели НПС-4-2, НПС-5-2, НПС-6-2.	62
	Стеновые панели НПС-7, НПС-8, НПС-9.	63

Нач.отд.	Радько		ТП 509-28.87 КЖИ-Д,О
Н.контр.	Лисунов		
Гл.конст.	Зеленский		Ведомость чертежей
Рук.гр.	Лисунов		
Вед.инж.	Галактионова		
Вед.инж.	Галактионова		
Инженер	Гончарук		

Стадия	Лист	Листов
РП	1	3

Харьковский. Промстройниипроект

Инв.№ подл. | Подпись и дата | Взам.инв.№

Лист	Наименование	Примечание стр.
	Панели перегородок П2-1, П2-2, П2-3, П12, П12-1, П13, П16, П16-1, П17, П21, П24, П28, П31	64–66
	Панели перегородок П3, П4, П5, П6, П7, П18, П19, П20	67÷69
	Панели перегородок П10, П22, П23, П25, П26, П27, П29, П30	70÷72
	Ведомость расхода стали	73
	Фундамент 1Ф21.9-1-1	74
	Каркас пространственный КП-1.	75
	—"— КП-2.	76
	—"— КП-3.	76
	—"— КП-4.	77
	—"— КП-5.	77
	—"— КП-6.	78
	—"— КП-7.	78
	Каркас плоский КР-1.	75
	—"— КР-2.	79
	—"— КР-3	79
	—"— КР-4.	80
	—"— КР-5.	80
	—"— КР-6.	81
	—"— КР-7.	81
	Сетка арматурная С-1.	82
	—"— С-2	83
	—"— С-3	83
	—"— С-4.	84
	—"— С-5.	84
	Сетка арматурная С-6	85
	—"— С-7.	85
	—"— С-8	86
	—"— С-9.	86
	—"— С-10.	87
	—"— С-11.	87
	—"— С-12, С-13.	88
	—"— С-14, С-15.	88
	—"— С-16	91
	—"— С-17.	89
	—"— С-18, С-19.	89
	—"— С-20.	90
	—"— С-21.	90
	—"— С-22.	91
	Изделие закладное НМН-1.	92
	—"— НМН-2.	92
	—"— НМН-3.	93
	—"— НМН-4.	93
	—"— НМН-5.	94
	—"— НМН-6	94
	—"— НМН-7	95
	—"— НМН-8	95
	—"— НМН-9.	96
	—"— НМН-10	96
	—"— НМН-11.	97
	—"— НМН-12.	97

Лист	Наименование		Примечание стр.
	Изделие закладное	НМН-13	110
	——"——	НМН-14	98
	——"——	НМН-15	98
	——"——	НМН-17	99
	——"——	НМН-18.	99
	——"——	НМН-19	101
	——"——	НМН-20.	100
	——"——	НМН-21.	100
	——"——	НМН-22	101
	——"——	НМН-23	102
	——"——	НМН-24.	102
	——"——	НМН-25	103
	——"——	НМН-26	103
	——"——	НМН-27, НМН-33	104
	——"——	НМН-28	104
	——"——	НМН-29	105
	——"——	НМН-30, НМН-31.	105
	——"——	НМН-32.	106
	——"——	НМН-34	106
	——"——	НМН-35	107
	——"——	НМН-36.	107
	Изделие соединительное	МС-1	108
	——"——	МС-2.	108
	——"——	МС-4	109
	——"——	МС-5	109
	——"——	МС-6.	110
	——"——	МС-7	110
	——"——	МС-8	111
	——"——	МС-9, МС-10, МС-11	112
	——"——	МС-12.	111
	——"——	МС-13.	112

Лист	Наименование		Примечание стр
	Консоль опорная	НРК-1с, НРК-4с	113
	——"——	НРК-1, НРК-2	113
	——"——	НРК-2с, НРК-5с	114
	——"——	НРК-3с, НРК-6с	114
	——"——	НРК-4, НРК-5	115
	——"——	НРК-3, НРК-6	115
	Изделие накладное	НС-1	117
	——"——	НС-2	117
	——"——	НС-3	118
	——"——	НС-4,	118
	——"——	НС-5	119
	——"——	НС-6.	119
	——"——	НС-7, НС-8.	116
	Насадка НФН-1		116

Инв. № подл. | Подпись и дата | Взам. инв. №

1. Для арматуры сборных железобетонных конструкций, закладных и соединительных изделий, монтажных петель и анкерных болтов в зависимости от нахождения конструкций при отрицательных температурах в период монтажа и в неотапливаемых помещениях под нагрузкой (до ввода в эксплуатацию) применяются следующие марки сталей:

Вид арматуры и закладных изделий.	Класс стали	Марки стали при монтаже и нахождении конструкций под нагрузкой при температуре	
		до -30°С включительно	ниже -30°С до -40°С включительно
Стержневая горячекатаная гладкая ГОСТ 5781-82*	А-I	Вст3кп2	Вст3пс2
Стержневая горячекатаная периодического профиля ГОСТ 5781-82*	А-II	Вст5пс2	Вст5пс2
	А-III	25Г2С	25Г2С
	А-IV	20ХГ2Ц	20ХГ2Ц
	А-V	23Х2Г2Т	23Х2Г2Т
Стержневая термически упрочненная периодического профиля ГОСТ 10884-81.	Ат-IVс	25Г2С	25Г2С
	А-V	Применяется при расчетных температурах наружного воздуха до -40°С включительно.	
Обыкновенная арматурная проволока гладкая ГОСТ 6727-80	В-I	То же	
Закладные изделия конструктивные.	с 38/23	Вст3кп2	Вст3кп6
Закладные и соединительные изделия расчетные	с38/23	Вст3кп2	Вст3пс6
Монтажные петли	А-I	Вст3пс2	Вст3сп2
Анкерные болты	—	Вст3кп2	Вст3кп2

2. Нестандартные стеновые панели выполняются в соответствии с указаниями и в опалубочных формах серии 1.030.1-1; нестандартные панели перегородок выполняются в соответствии с указаниями и в опалубочных формах серии 1.030.9-2.
3. Арматурные изделия изготовляют с применением контактноточечной сварки в соответствии с ГОСТ 10922-75 и СН 393-78.
4. При изготовлении закладных и соединительных изделий применяется ручная дуговая сварка, по СН 393-78. Приварку в тавр круглых стержней к прокату производить под слоем флюса.

Нач.отд.	Радько		
Н.контр	Лисунов		
Гл.конст.	Зеленский		
Рук.гр.	Лисунов		
Вед.инж.	Галактионова		
Рук.пр	Лисунов		
Инженер	Гончарук		

ТП 509-28.87 КЖИ-тт

Технические требования.

Стадия	Масса	Масштаб
Р		
Лист 1	Листов 1	

ХАРЬКОВСКИЙ ПРОМСТРОЙНИИПРОЕКТ

Инв. № подл. | Подпись и дата | Взам. инв. №

Формат	Зона	Позиц.	Обозначение	Наименование	Кол.	Примеч
				Документация		
			ТП КЖИ ТТ	Технические требования		
				Сборочные единицы		
		1	ТП КЖИ КП-1	Каркас пространственный КП-1	1	
		2	3.400-6/76	Изделие закладное МИ1-10	1,45	п.м
				Материалы		
				Бетон марки 200	0,08	м³

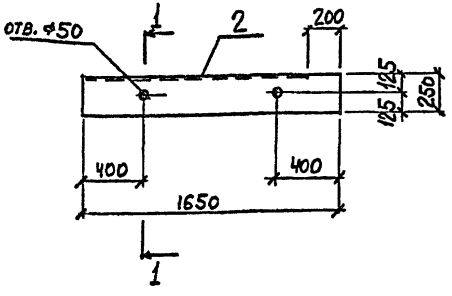

1-1

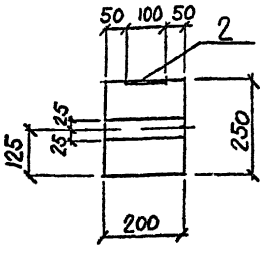

Схема армирования

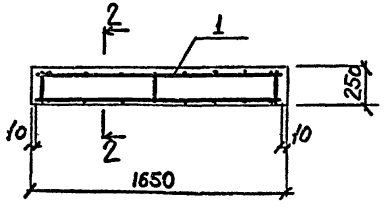

2-2

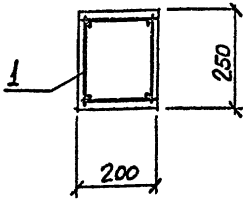

Ведомость расхода стали на один элемент, кг

Марка элемента	Изделия арматурные							
	Арматура класса							Всего
	A-I				A-III			
	ГОСТ 5781-82*							
	⌀8			Итого	⌀16		Итого	
СБ1	4,3			4,3	5,2		5,2	9,5

Продолжение

Марка элемента	Изделия закладные							
	Арматура класса				Прокат			Всего
	A-III							
	ГОСТ 5781-82*				ГОСТ 103-76*			
	⌀8			Итого	δ=6		Итого	
СБ1	0,6			0,6	7,0		7,0	7,6

Нач ОТД.	Радько	
Н контр	Лисунов	
Гл конст	Зеленский	
Рук гр	Лисунов	
Вед. инж.	Галактионова	
Вед. инж.	Галактионова	
Инженер	Залива	

ТП 509-28.87 КЖИ-СБ1

Балка СБ1

Стадия	Масса	Масштаб
Р	0,2	1:10 1:25
Лист		Листов 1

Харьковский Промстройниипроект

Инв. № подл. | Подпись и дата | Взам. инв. №

Альбом 3

Типовой проект 509-28.87

Формат	Зона	Позиц.	Обозначение	Наименование	Кол.	Примечание
				Документация		
			ТП КЖИ-ТТ	Технические требования		
				Сборочные единицы		
		1	ТП КЖИ-С-16	Сетка арматурная С-16	1	
				Детали		
		2	ТП КЖИ-ПП1	⌀8 AI ГОСТ 5781-82* ℓ=580	2	0,32 кг
				Материалы		
				Бетон марки 200	0,018	м³

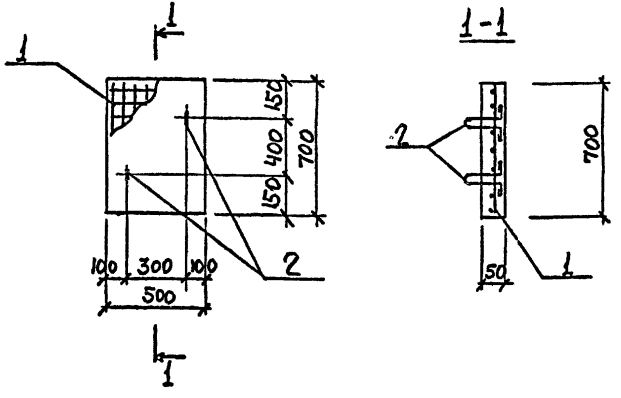

Ведомость деталей

Поз.	Эскиз
2	50 115 50 / 100 50 100

Ведомость расхода стали на один элемент

Марка элемента	Изделия арматурные						Всего
	Арматура класса						
	BI			AI			
	ГОСТ 6727-80			ГОСТ 5781-82*			
	⌀5		Итого	⌀8		Итого	
ПП1	1,0		1,0	0,6		0,6	1,6

Нач. отд.	Радько	
Н. контр.	Лисунов	
Гл. конст.	Зеленский	
Рук. гр.	Лисунов	
Вед. инж.	Галактионова	
Вед. инж.	Галактионова	
Инженер	Залива	

ТП 509-28.87 КЖИ-ПП1

Плита ПП1

Стадия	Масса	Масштаб
РП	44 кг	

Лист Листов 1

Харьковский Промстройниипроект

Инв. № подл. | Подпись и дата | Взам. инв. №

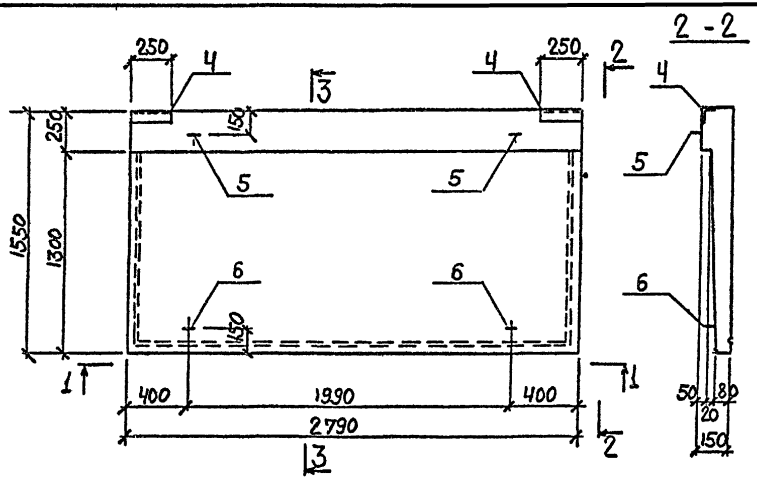

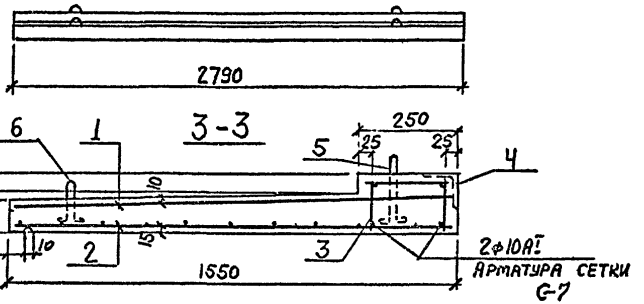

Ведомость деталей

поз.	эскиз
5	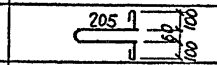
6	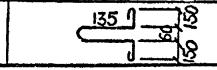

Ведомость расхода стали на один элемент, кг

Марка	Изделия арматурные							Изделия закладные				
	Арматура класса						Всего	Арматура класса		Прокат		Всего
	AI		AIII		BI			AIII				
	ГОСТ 5781-82*				ГОСТ 6727-80			ГОСТ 5781-82*		ГОСТ 8509-72		
	ф10	Итого	ф10	Итого	ф5	Итого		ф10	Итого	L90×8	Итого	
КВ1	8,5	8,5	28,6	28,6	13,2	13,2	50,3	1,8	1,8	5,6	5,6	7,4

Формат	Зона	Позиц.	Обозначение	Наименование	Кол	Примечан.
				Документация		
			ТП КЖИ-ТТ	Технические требования		
				Сборочные единицы		
		1	ТП КЖИ-С-6	Сетка арматурная С-6	1	
		2	ТП КЖИ-С-7	" С-7	1	
		3	ТП КЖИ-С-8	" С-8	1	
		4	3.400-6/76	Изделие закладное МЧ-22	2	Анкера отогнуть по месту
				Детали		
		5*	ТП КЖИ-КВ1-01-01	ф10AI ГОСТ 5781-82* ℓ=780	2	0,48кг
		6*	ТП КЖИ-КВ1-01-02	" ℓ=740	2	0,46кг
				Материалы		
				Бетон марки 200	0,46	м3

* Стержни позиций 5,6 смотрите ведомость деталей

Все поперечные стержни сетки С-8 сварить с продольными стержнями сетки С-7 контактной точечной сваркой

Нач. отд.	Радько		ТП 509-28.87 КЖИ-КВ1
Н. контр.	Лисунов		
Гл. конст.	Зеленский		Козырек КВ1
Рук. гр.	Лисунов		
Вед. инж.	Галактионова		
Вед. инж.	Галактионова		
Инженер	Залива		

Стадия	Масса	Масштаб
РП	кг 1150	
Лист	Листов	

ХАРЬКОВСКИЙ ПРОМСТРОЙНИИПРОЕКТ

Инв. № подл. | Подпись и дата | Взам. инв. №

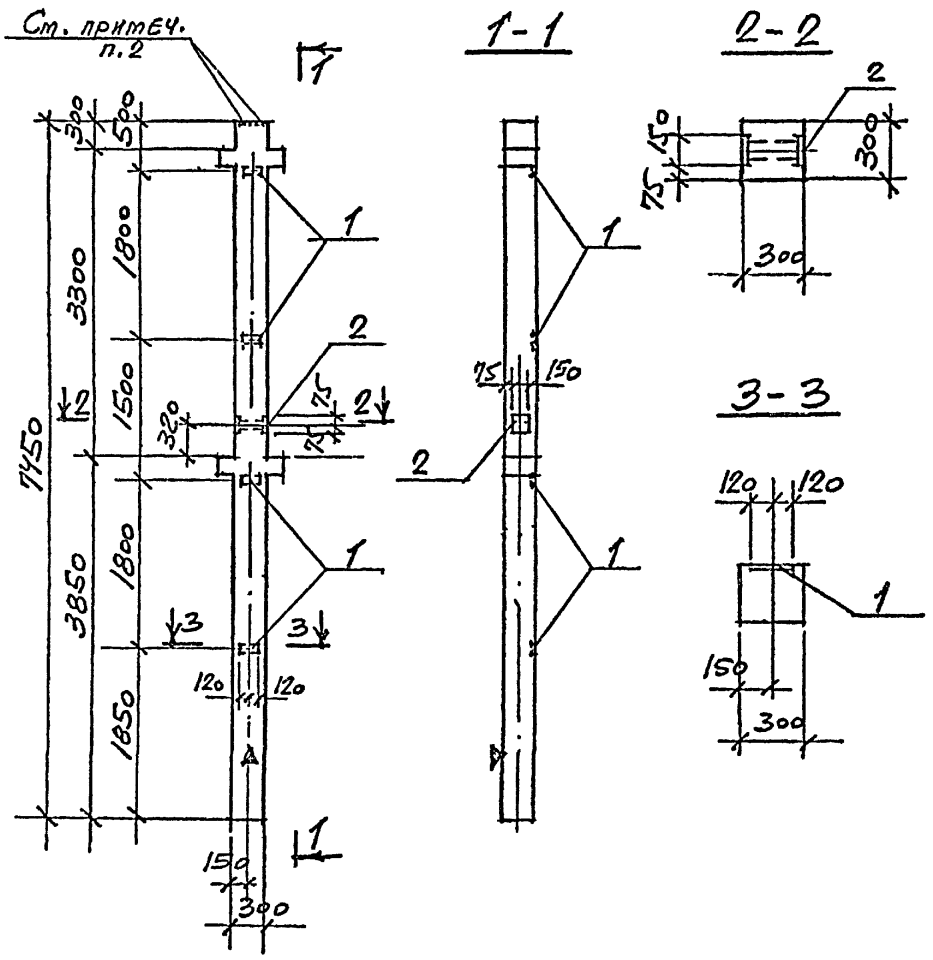

ФОРМАТ	ЗОНА	ПОЗ.	ОБОЗНАЧЕНИЕ	НАИМЕНОВАНИЕ	КОЛИЧ. НА ИСПОЛН.	ПРИМЕЧАНИЕ
				СБОРОЧНЫЕ ЕДИНИЦЫ		
12			1.020-1/83 вып. 2-1	Колонна 2КД3.33-1.1		со всеми закладными изд.
		1	1.020-1/83 вып. 2-15	Изделие закладное МН-3	4	
		2	—"—	—"— МН-4	1	
					2КД3.33-1.1-1	

1. Остальное - смотрите колонну 2КД3.33-1.1 по серии 1.020-1/83 вып. 2-1.

Ведомость расхода стали на дополнительные закладные изделия

Марка	Изделия закладные						Всего
	Арматура класса AIII ГОСТ 5781-82*			Прокат Вст.3 кп.2 ГОСТ 103-76*			
	ф8	ф12	Итого	-δ=6	-δ=8	Итого	
2КД3.33-1.1-1	1,6	1,0	2,6	4,5	1,4	5,9	8,5

1. На боковой поверхности колонны, как показано на чертеже, несмываемой краской нанести знак Δ.
2. Анкеры закладных изделий МН-2 сварить с вертикальной арматурой колонны для создания непрерывной цепи молниезащиты.

Нач.отд.	Радько	
Н.контр.	Лисунов	
Гл.конст.	Зеленский	
Рук.гр.	Лисунов	
Вед.инж.	Галактионова	
Вед.инж.	Галактионова	
Инженер	Эллида	

ТП 509-28.87 КЖИ-2КД3.33-1.1-1

Колонна 2КД3.33-1.1-1

Стадия	Масса	Масштаб
РП		1:50 1:25
Лист	Листов	

Харьковский Промстройниипроект

Инв.№ подл. | Подпись и дата | Взам. инв.№

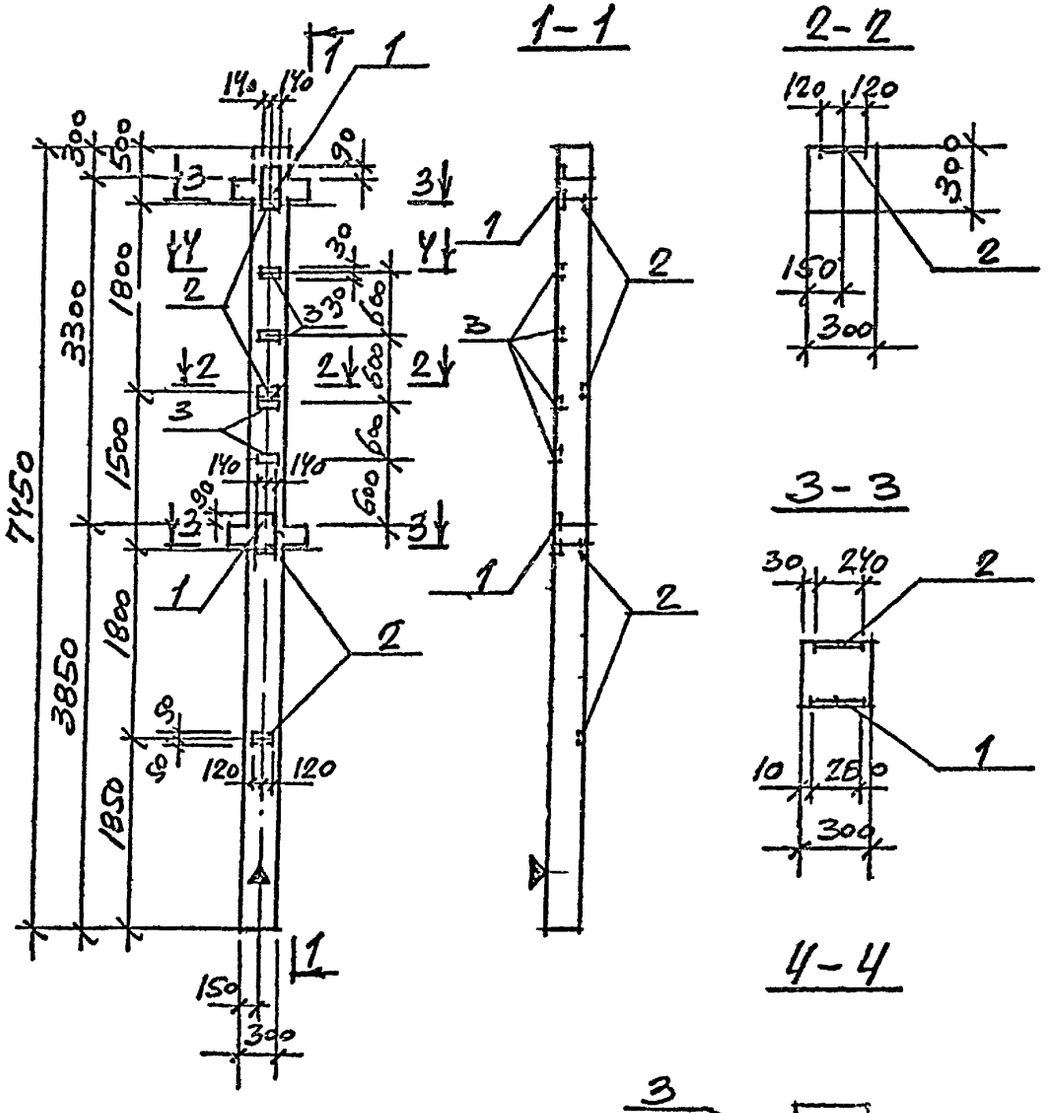

Формат	Зона	Поз.	Обозначение	Наименование	Колич на испол		Примечание
				Сборочные единицы			
12			1.020-1/83 вып. 2-1	Колонна 2КД3.33-1.1			со всеми закладными изд.
		1	1.020-1/83 вып. 2-15	Изделие закладное МН-27	2		
		2	— " —	— " — МН-34	4		
		3	3.400-6/76	— " — МН1-13	4		

2КД3.33-1.1-2

1. Остальное-смотрите колонну 2КД3.33-1.1 по серии 1.020-1/83 вып. 2-1

Ведомость расхода стали на дополнительные закладные изделия

Марка	Изделия закладные							Всего
	Арматура класса				Прокат			
	A III				Вст. 3 кп. 2			
	ГОСТ 5781-82*				ГОСТ 103-76*	ГОСТ 82-70*		
	ф8	ф12	ф18	Итого	-б=6	-б=12	Итого	
2КД3.33-1.1-2	2,4	0,4	7,7	10,5	6,9	17,9	24,8	35,3

На боковой поверхности колонны, как показано на чертеже, несмываемой краской нанести знак ▲.

Нач. отд.	Радько		ТП 509-28.87	КЖИ-2КД3.33-1.1-2	
Н. контр.	Лисунов				
Гл. конст.	Зеленский		Колонна 2КД3.33-1.1-2	Стадия	Масса	Масштаб
Рук. гр.	Лисунов			РП		1:50
Вед. инж.	Галактионова					1:25
Вед. инж.	Галактионова			Лист	Листов 1	
Инженер	Костина			Харьковский Промстройниипроект		

Инв. № подл. | Подпись и дата | Взам. инв. №

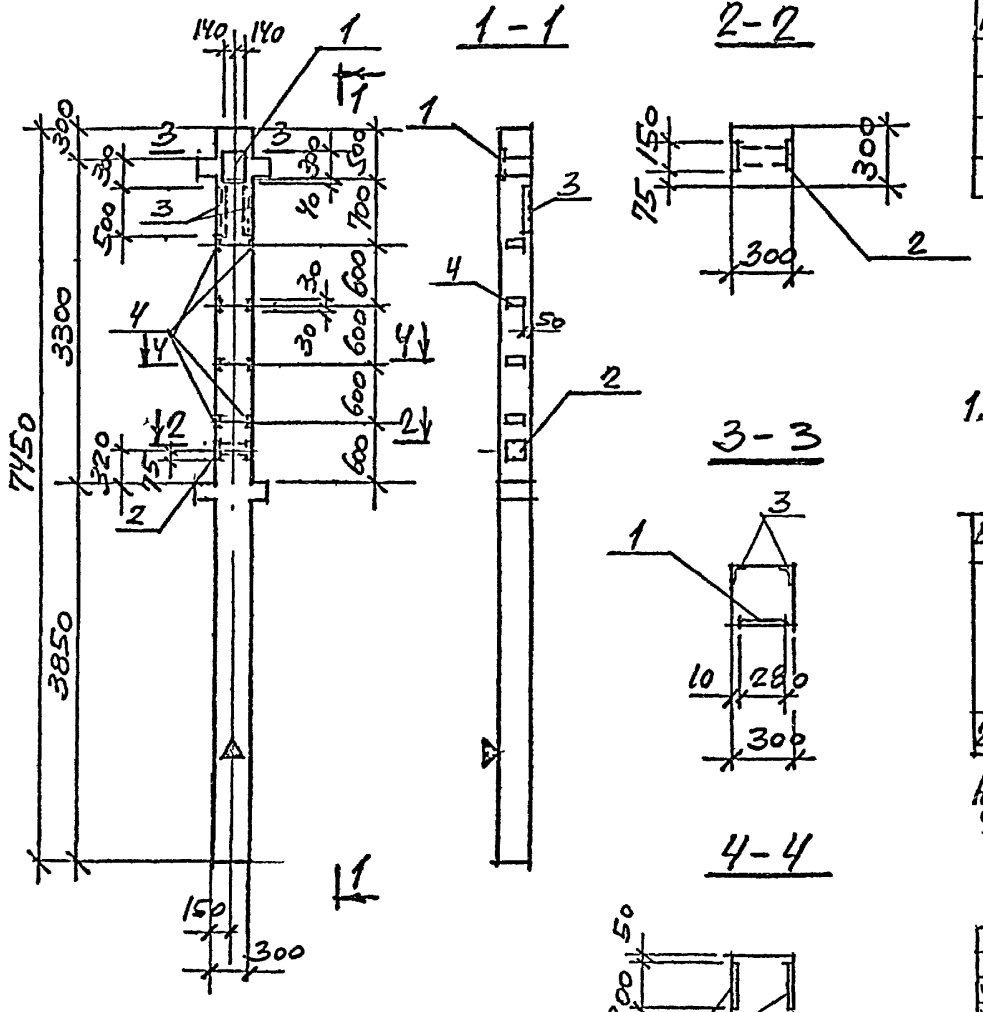

Формат	Зона	Поз.	Обозначение	Наименование	Колич на испол	Примечание
				Сборочные единицы		
12			1.020-1/83 вып. 2-1	Колонна 2КД3.33-1.1		Со всеми закладн. изд.
		1	1.020-1/83 вып. 2-15	Изделие закладное МН 28	1	
		2	—"—	—"— МН-41	1	
		3	3.400-6/76	—"— МН4-46	1,0п.м	
		4	—"—	—"— МН1-13	8	
				2КД3.33-1.1-3		

1. Остальное - смотрите колонну 2КД3.33-1.1 по серии 1.020-1/83 вып. 2-1.

Ведомость расхода стали на дополнительные закладные изделия

Марка	Изделия закладные									Всего
	Арматура класса A III				Прокат Вст. 3 кп. 2					
	ГОСТ 5781-82*				ГОСТ 8509-72	82-70*	103-76*			
	ф8	ф12	ф14	Итого	L63×6	-δ=10	-δ=8	-δ=6	Итого	
2КД3.33-1.1-3	2,3	1,2	2,3	5,8	1,7	7,5	1,4	4,8	15,4	21,2

На боковой поверхности колонны, как показано на чертеже, несмываемой краской нанести знак ▲.

Нач. отд.	Радько		
Н. контр.	Лисунов		
Гл. конст.	Зеленский		
Рук. гр.	Лисунов		
Вед. инж.	Галактионова		
Вед. инж.	Галактионова		
Инженер	Костина		

ТП 509-28.87 КЖИ-2КД3.33-1.1-3

Колонна 2КД3.33-1.1-3

Стадия	Масса	Масштаб
РП		1:50, 1:25
Лист		Листов 1

Харьковский Промстройниипроект

Инв. № подл. | Подпись и дата | Взам. инв. №

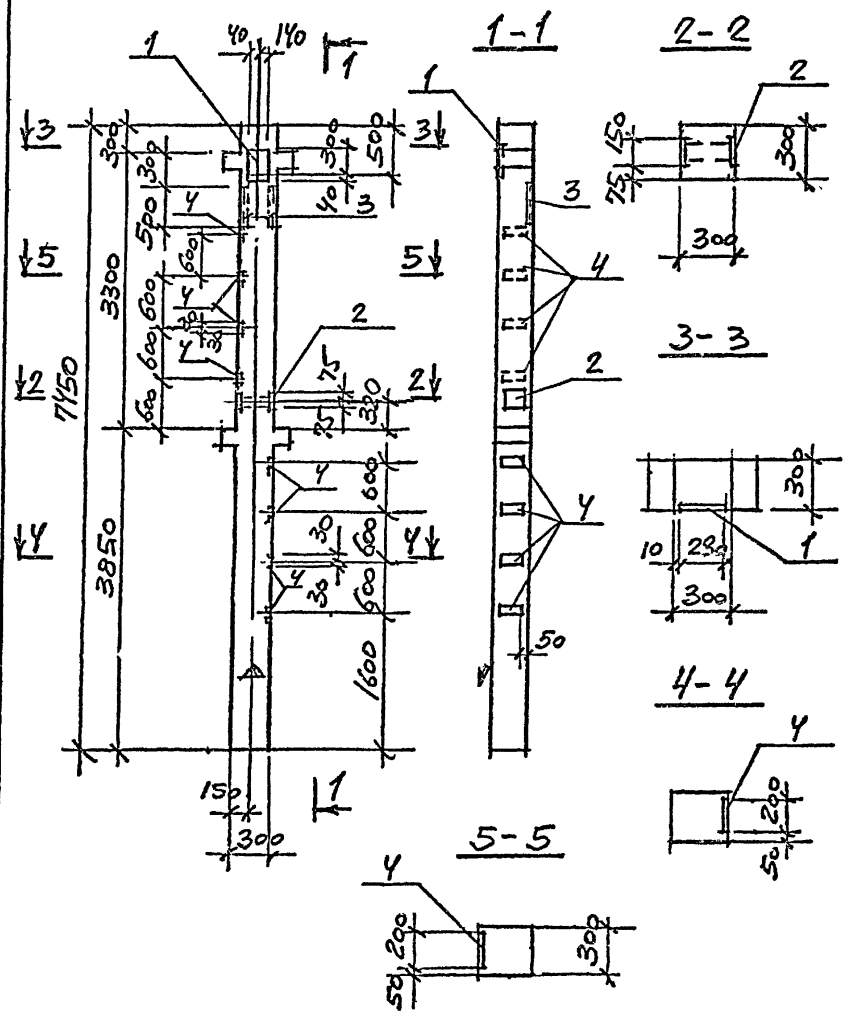

ФОРМАТ	ЗОНА	ПОД.	ОБОЗНАЧЕНИЕ	НАИМЕНОВАНИЕ	КОЛИЧ НА ИСПОЛН.	ПРИМЕЧАНИЕ
				СБОРОЧНЫЕ ЕДИНИЦЫ		
12			1.020-1/83 вып. 2-1	Колонна 2КД3.33-1.1		Со всеми закладн. изд.
		1	1.020-1/83 вып. 2-15	Изделие закладное МН-28	1	
		2	—"—	—"— МН-41	1	
		3	3.400-6/76	—"— МН4-46	1,0п.м	
		4	—"—	—"— МН1-13	8	
					2КД3.33-1.1-4	

Остальное - смотрите колонну 2КД3.33-1.1 по серии 1.020-1/83 вып. 2-1.

ВЕДОМОСТЬ РАСХОДА СТАЛИ НА ДОПОЛНИТЕЛЬНЫЕ ЗАКЛАДНЫЕ ИЗДЕЛИЯ

МАРКА	ИЗДЕЛИЯ ЗАКЛАДНЫЕ									ВСЕГО
	АРМАТУРА КЛАССА				ПРОКАТ					
	А III				Вст. 3 кп. 2					
	ГОСТ 5781-82*				3509-72 82-70*		103-76*			
	8	12	14	Итого	L63x6	-δ=10	-δ=8	-δ=6	Итого	
2КД3.33-1.1-4	2,3	1,2	2,3	5,8	1,7	7,5	1,4	4,8	15,4	21,2

На боковой поверхности колонны, как показано на чертеже, несмываемой краской нанести знак Δ.

НАЧ.ОТД.	РАДЬКО		
Н.КОНТР	ЛИСУНОВ		
ГЛ.КОНСТ	ЗЕЛЕНСКИЙ		
РУК ГР.	ЛИСУНОВ		
ВЕД.ИНЖ	ГАЛАКТИОНОВА		
ВЕД ИНЖ	ГАЛАКТИОНОВА		
ИНЖЕНЕР	КОСТИНА		

ТП 509-28.87 КЖИ-2КД3.33-1.1-4

КОЛОННА 2КД3.33-1.1-4

СТАДИЯ	МАССА	МАСШТАБ
РП		1:50 1:25
ЛИСТ		ЛИСТОВ 1

ХАРЬКОВСКИЙ ПРОМСТРОЙНИИПРОЕКТ

АЛЬБОМ 3

ТИПОВОЙ ПРОЕКТ 509-28.87

ИНВ № ПОДЛ. | ПОДПИСЬ И ДАТА | ВЗАМ ИНВ №

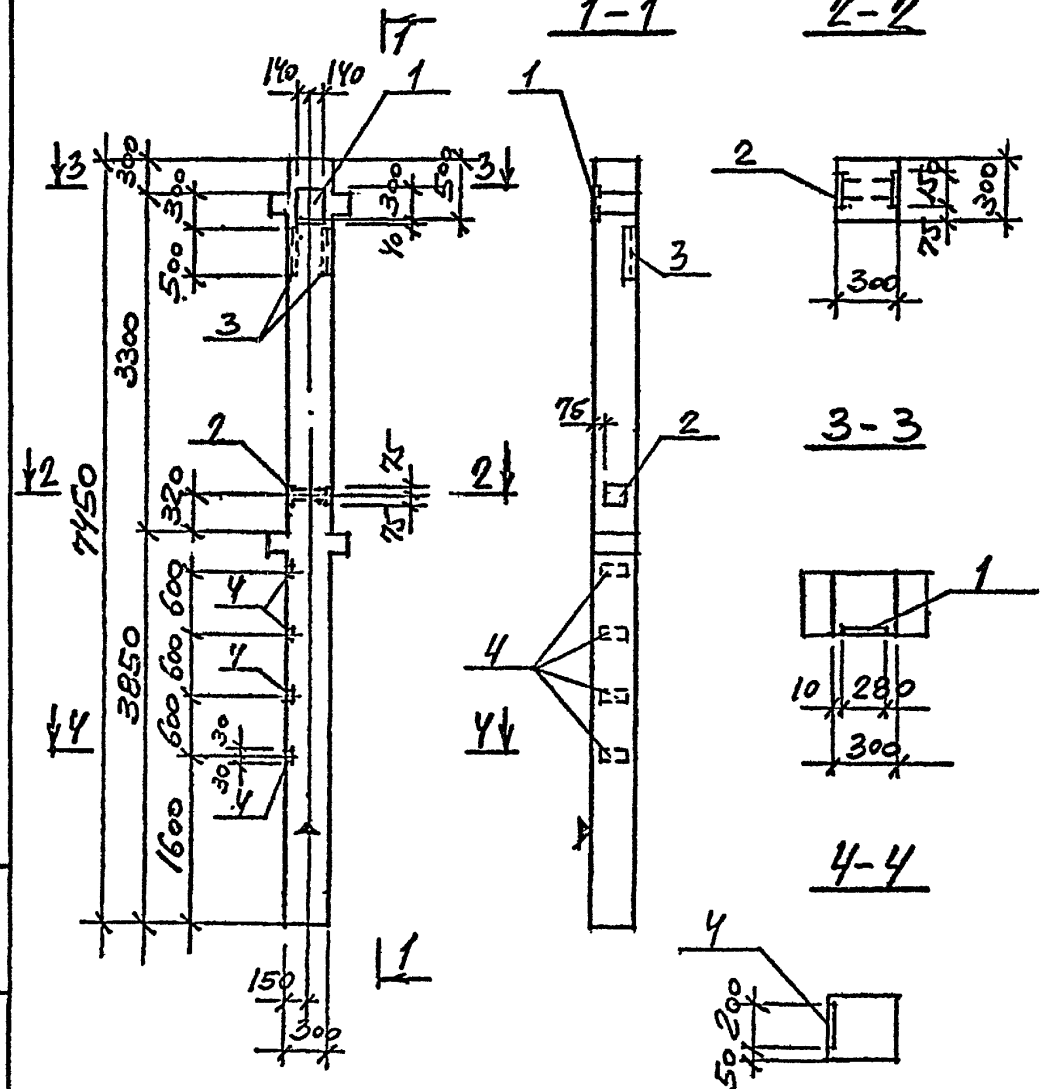

Формат	Зона	Поз.	Обозначение	Наименование	Колич. на испол.	Примечание
				Сборочные единицы		
12			1.020-1/83 вып. 2-1	Колонна 2КД3.33-1.1		со всеми закладными изд.
		1	1.020-1/83 вып. 2-15	Изделие закладное МН-28	1	
		2	— " —	— " — МН-41	1	
		3	3.400-6/76	— " — МНУ-46	10 кг	
		4	— " —	— " — МН1-13	4	

2КД3.33-1-5

Остальное - смотрите колонну 2КД3.33-1.1 по серии 1.020-1/83 вып. 2-1.

Ведомость расхода стали на дополнительные закладные изделия

Марка	Изделия закладные									Всего
	Арматура класса AIII ГОСТ 5781-82*				Прокат Ст.3 кп 2 ГОСТ 535-79, 82-78, 103-76*					
	8	12	14	Итого	L63*6	-δ=10	-δ=8	-δ=6	Итого	
2КД3.33	1,5	1,2	2,3	5,0	1,7	7,5	1,4	2,4	13,0	18,0

На боковой поверхности колонны, как показано на чертеже, несмываемой краской нанести знак △.

Нач.отд.	Радько		ТП 509-28.87	КЖИ-2КД3.33-1.1-5
Н.контр.	Лисунов			
Гл.конст.	Зеленский		Колонна 2КД3.33-1.1-5	Стадия: РП; Масса: ; Масштаб: 1:50, 1:25
Рук.гр.	Лисунов			Лист; Листов 1
Вед.инж.	Галактионова			Харьковский Промстройниипроект
Вед.инж.	Галактионова			
Инженер	Костина			

Инв. № подл. | Подпись и дата | Взам. инв. №

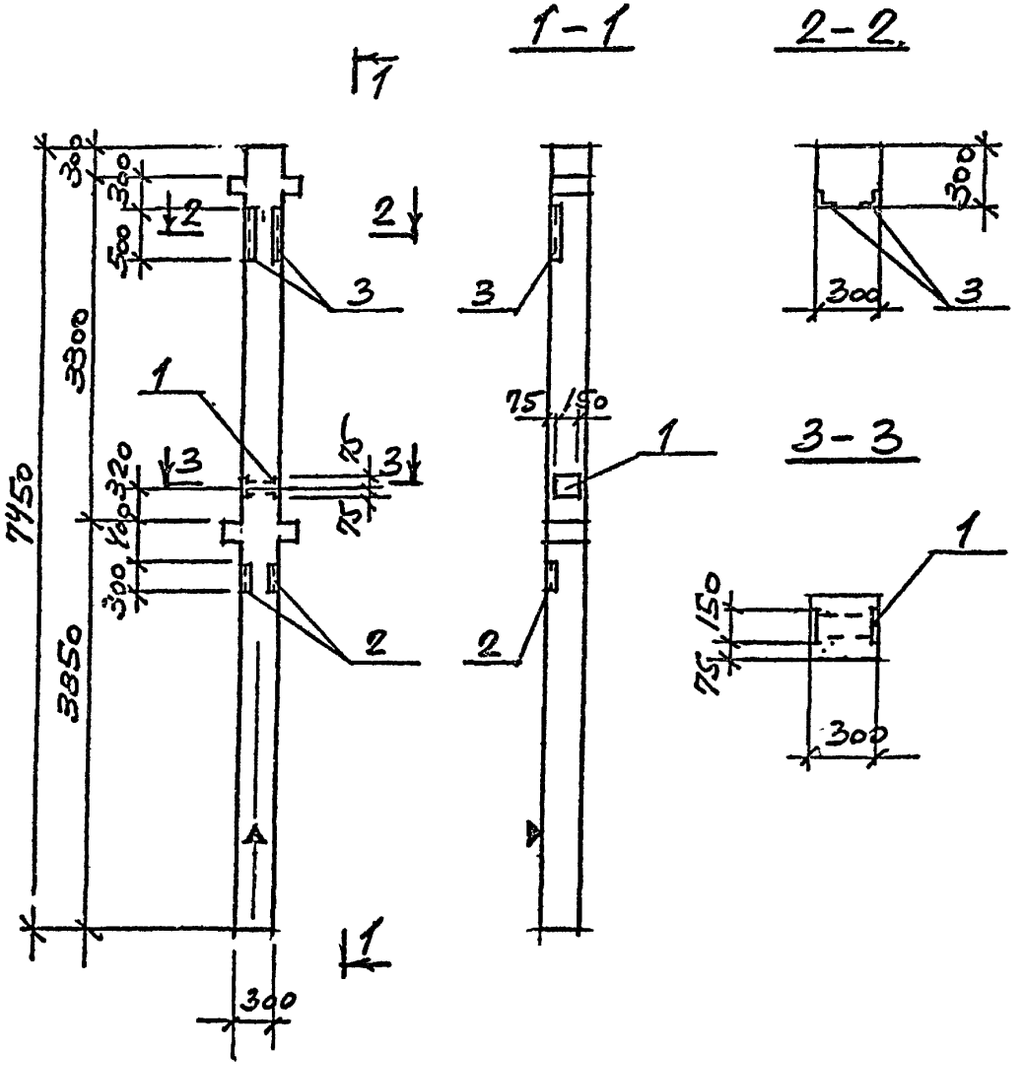

Формат	Зона	Поз.	Обозначение	Наименование	Колич. на испол.	Примечание
				Сборочные единицы		
12			1.020-1/83 вып. 2-1	Колонна 2КД3.33-2,3		Со всеми закладн. изд.
		1	1.020-1/83 вып. 2-15	Изделие закладное МН-4	1	
		2	3.400-6/76	— " — МН4-16	2	
		3	— " —	— " — МН4-16	1,0п.м	

2КД3.33-2,3-1

1. Остальное - смотрите колонну 2КД3.33-2,3 по серии 1.020-1/83 вып. 2-1.

Ведомость расхода стали на дополнительные закладные изделия

Марка	Изделия закладные								Всего
	Арматура класса A-III ГОСТ 5781-82*				Прокат Вст. 3 кп. 2 ГОСТ 8509-72*		ГОСТ 103-76*		
	ф8	ф12		Итого	L63×6	L50×5	-δ=8	Итого	
2КД3.33-2,3-1	2,0	1,0		3,0	3,4	3,8	1,4	8,6	11.6

На боковой поверхности колонны, как показано на чертеже, несмываемой краской нанести знак ▲.

Нач.отд.	Радько	
Н.контр.	Лисунов	
Гл.конст.	Зеленский	
Рук.гр.	Лисунов	
Вед.инж.	Галактионова	
Вед.инж.	Галактионова	
Инженер	Костина	

ТП 509-28.87 КЖИ-2КД3.33-2,3-1

Колонна 2КД3.33-2,3-1

Стадия	Масса	Масштаб
РП		1:50, 1:25
Лист		Листов 1

Харьковский Промстройниипроект

Инв. № подл. | Подпись и дата | Взам. инв. №

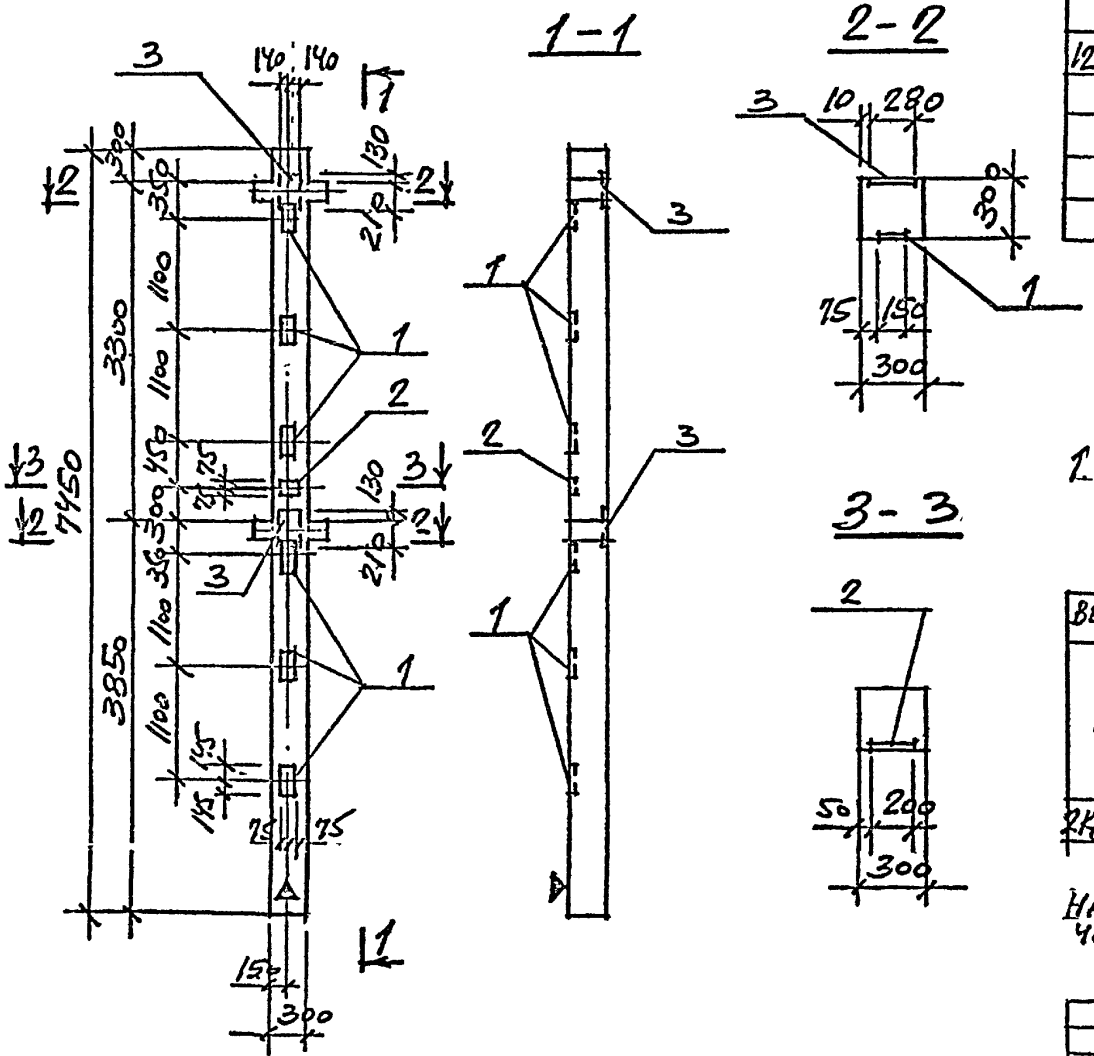

ФОРМАТ	ЗОНА	ПОЗ.	ОБОЗНАЧЕНИЕ	НАИМЕНОВАНИЕ	КОЛИЧ НА ИСПОЛН	ПРИМЕЧАНИЕ
				СБОРОЧНЫЕ ЕДИНИЦЫ		
12			1.020-1/83 ВЫП. 2-1	КОЛОННА 2КД3.33-2.3		СО ВСЕМИ ЗАКЛАДН. ИЗД.
		1	1.020-1/83 ВЫП. 2-15	ИЗДЕЛИЕ ЗАКЛАДНОЕ МН-13	6	
		2	—"—	—"— МН-19	1	
		3	—"—	—"— МН-28	2	
				2КД3.33-2,3-2		

1. ОСТАЛЬНОЕ - СМОТРИТЕ КОЛОННУ 2КД3.33-2,5 ПО СЕРИИ 1.020-1/83 ВЫП. 2-1.

ВЕДОМОСТЬ РАСХОДА СТАЛИ НА ДОПОЛНИТЕЛЬНЫЕ ЗАКЛАДНЫЕ ИЗДЕЛИЯ

МАРКА	ИЗДЕЛИЯ ЗАКЛАДНЫЕ							ВСЕГО
	АРМАТУРА КЛАССА				ПРОКАТ			
	A III				Вст. 3 кп. 2			
	ГОСТ 5781-82*				ГОСТ 103-76*	ГОСТ 82-70*		
	ф12	ф16	ф14	ИТОГО	-δ=12	-δ=10	ИТОГО	
2КД3.33-2,3-2	2,0	20,4	4,6	27,0	27,4	15,0	42,4	69,4

НА БОКОВОЙ ПОВЕРХНОСТИ КОЛОННЫ, КАК ПОКАЗАНО НА ЧЕРТЕЖЕ, НЕСМЫВАЕМОЙ КРАСКОЙ НАНЕСТИ ЗНАК ▲.

НАЧ.ОТД.	РАДЬКО	
Н.КОНТР.	ЛИСУНОВ	
ГЛ.КОНСТ.	ЗЕЛЕНСКИЙ	
РУК.ГР.	ЛИСУНОВ	
ВЕД.ИНЖ.	ГАЛАКТИОНОВА	
ВЕД.ИНЖ.	ГАЛАКТИОНОВА	
ИНЖЕНЕР	КОСТИНА	

ТП 509-28.87 КЖИ-2КД3.33-2,3-2

КОЛОННА 2КД3.33-2,3-2

СТАДИЯ	МАССА	МАСШТАБ
РП		1:50, 1:25
ЛИСТ		ЛИСТОВ 1

ХАРЬКОВСКИЙ ПРОМСТРОЙНИИПРОЕКТ

ИНВ. № ПОДЛ. | ПОДПИСЬ И ДАТА | ВЗАМ. ИНВ. №

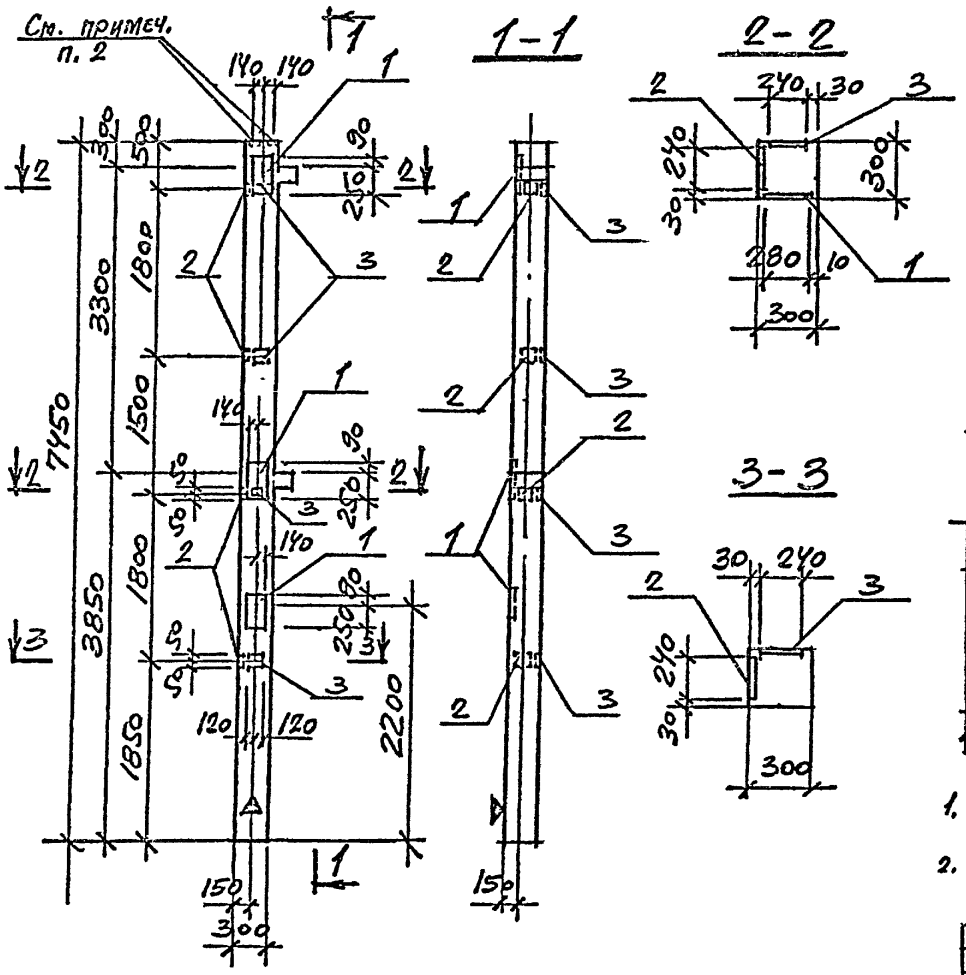

ФОРМАТ	ЗОНА	ПОЗ.	ОБОЗНАЧЕНИЕ	НАИМЕНОВАНИЕ	КОЛИЧ НА ИСПОЛН.	ПРИМЕЧАНИЕ
				СБОРОЧНЫЕ ЕДИНИЦЫ		
А2			1.020-1/83 вып. 2-1	Колонны 2К03.33-2.1		Со всеми закладными изд.
		1	1.020-1/83 вып. 2-15	Изделие закладное МН-27	3	
		2	— " —	— " — МН-33	4	
		3	— " —	— " — МН-34	4	

2К03.33-2.1-1

1. Остальное - смотрите колонну 2К03.33-2.1 по серии 1.020-1/83 вып. 2-1.

Ведомость расхода стали на дополнительные закладные изделия

Марка	Изделия закладные								Всего
	Арматура класса				Прокат				
	A III				Вст.3 кп.2				
	ГОСТ 5781-82*				103-76*	82-70*			
	ф8	ф12	ф18	Итого	-δ=6	-δ=12		Итого	
2К03.33-2.1-1	3,2	0,5	11,5	15,2	9,0	26,9		35,9	51,1

1. На боковой поверхности колонны, как показано на чертеже, несмываемой краской нанести знак Δ.
2. Анкеры закладных изделий МН-2 сварить с вертикальной арматурой колонны для создания непрерывной цепи молниезащиты.

Нач.отд.	Радько	
Н.контр.	Лисунов	
Гл.конст.	Зеленский	
Рук.гр.	Лисунов	
Вед.инж.	Галактионова	
Вед.инж.	Галактионова	
Инженер	Костина	

ТП 509-28.87 КЖИ-2К03.33-2.1-1

Колонна 2К03.33-2.1-1

Стадия	Масса	Масштаб
РП		1:50, 1:25
Лист		Листов 1

Харьковский Промстройниипроект

Инв. № подл. | Подпись и дата | Взам. инв. №

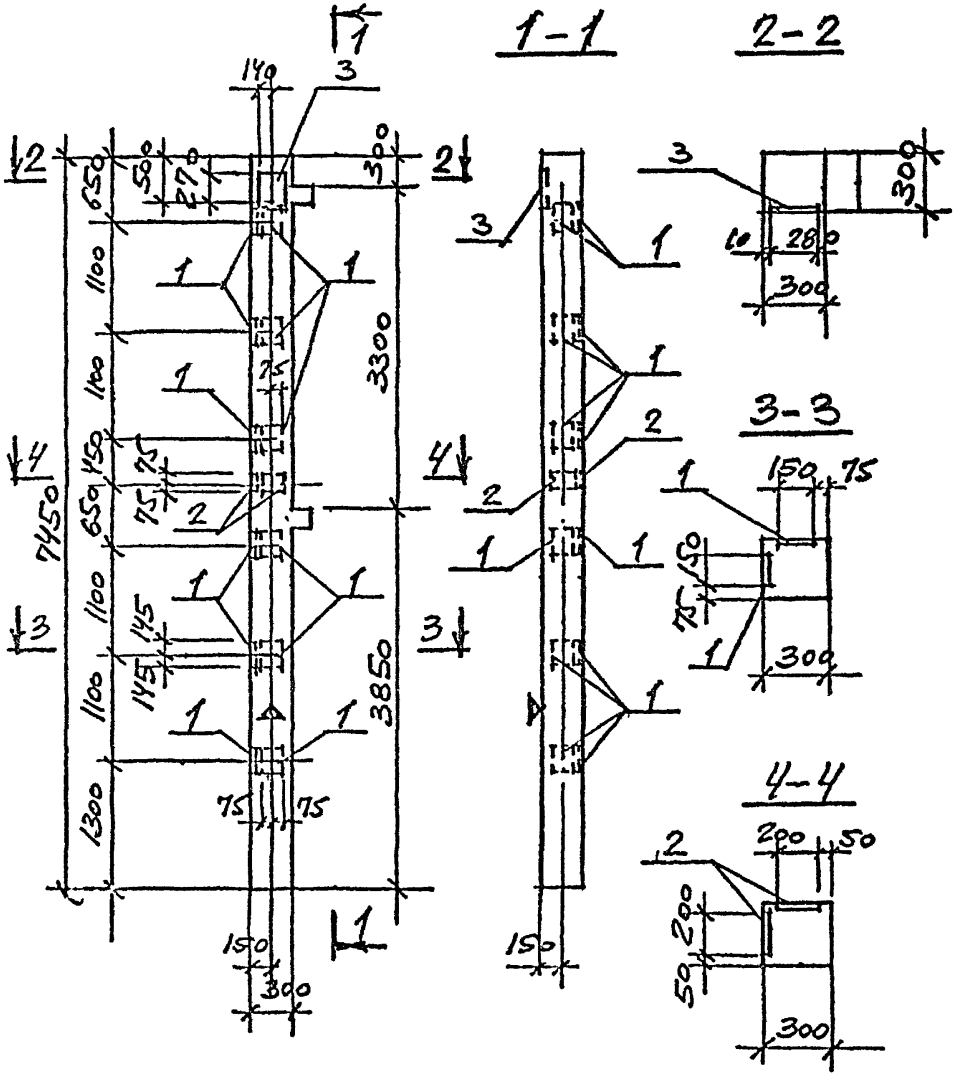

Формат	Зона	Поз.	Обозначение	Наименование	Колич на испол	Примечание
				Сборочные единицы		
12			1.020-1/83, вып.2-1	Колонна 2КО3.33-2.1	1	
		1	1.020-1/83 вып.2-15	Изделие закладное МН-13/2	1	
		2	— " —	— " — МН-19	2	
		3	— " —	— " — МН-28	1	

2КО3.33-2.1-2

Остальное - смотрите колонну 2КО3.33-2.1 по серии 1.020-1/83, вып. 2-1.

Ведомость расхода стали на дополнительные закладные изделия

Марка	Изделия закладные								Всего
	Арматура класса AIII ГОСТ 5781-82*					Прокат Вст.3 кп.2 ГОСТ 82-70*			
	12	14	16		Итого	δ=10	δ=12	Итого	
2КО3.33-2.1-1	3,3	2,3	40,8		46,4	7,5	54,8	62,3	108,7

На боковой поверхности колонны, как показано на чертеже, несмываемой краской нанести знак Δ

Нач.отд	Радько		
Н.контр	Лисунов		
Гл.конст	Зеленский		
Рук.гр.	Лисунов		
Вед.инж.	Галактионова		
Вед.инж.	Галактионова		
Инженер	Костина		

ТП 509-28.87 КЖИ-2КО3.33-2.1-2

Колонна 2КО3.33-2.1-2

Стадия	Масса	Масштаб
РП		1:50, 1:25
Лист	Листов 1	

Харьковский Промстройниипроект

Инв.№ подл. | Подпись и дата | Взам.инв.№

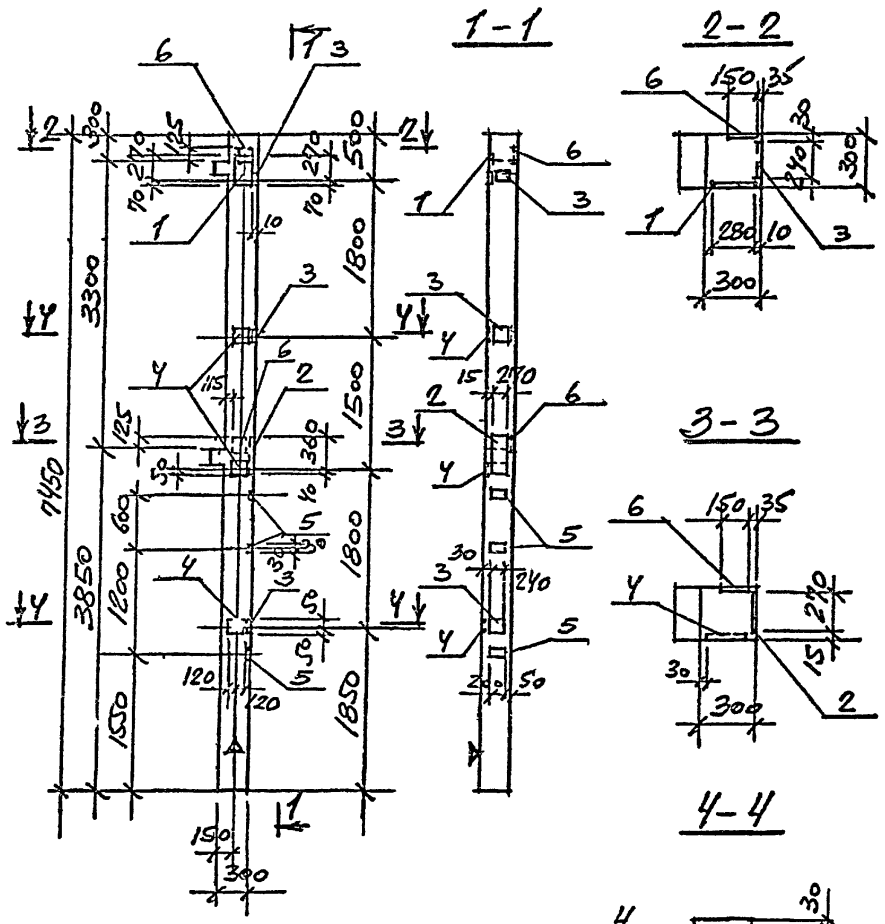

Формат	Зона	Поз.	Обозначение	Наименование	Колич. на испол.	Приме-чание
				Сборочные единицы		
12			1.020-1/83 вып. 2-1	Колонна 2КО3.33-2.1		Со всеми закладными изд.
		1	1.020-1/83 вып. 2-15	Изделие закладное МН-28	1	
		2	—"—	—"— МН-25	1	
		3	—"—	—"— МН-33	3	
		4	—"—	—"— МН-34	3	
		5	3.400-6/76	МН1-13	3	
		6	1.020-1/83 вып. 2-15	МН-40	2	
						2КО3.33-2.1-3

1. Остальное - смотрите колонну 2КО3.33-2.1 по серии 1.020-1/83 вып. 2-1

Ведомость расхода стали на дополнительные закладные изделия

Марка	Изделия закладные										Всего
	Арматура класса A III ГОСТ 5781-82*					Прокат Вст. 3 кп. 2 ГОСТ 103-76* ГОСТ 82-70*					
	ф8	ф12	ф14	ф16	Итого	-δ=6	-δ=8	-δ=10	-δ=12	Итого	
2КО3.33-2.1-3	3,0	2,6	2,3	4,1	12,0	7,6	2,8	7,5	10,2	28,1	40,1

На боковой поверхности колонны, как показано на чертеже, несмываемой краской нанести знак А.

Нач.отд.	Радько	
Н.контр.	Лисунов	
Гл.конст.	Зеленский	
Рук.гр.	Лисунов	
Вед.инж.	Галактионова	
Рвд.инж.	Галактионова	
Инженер	Костина	

ТП 509-28.87 КЖИ-2КО3.33-2.1-3

Колонна 2КО3.33-2.1-3

Стадия	Масса	Масштаб
РП		1:50 1:25
Лист		Листов 1

Харьковский Промстройниипроект

Альбом 3

Типовой проект 509-28.87

Инв. № подл. | Подпись и дата | Взам. инв. №

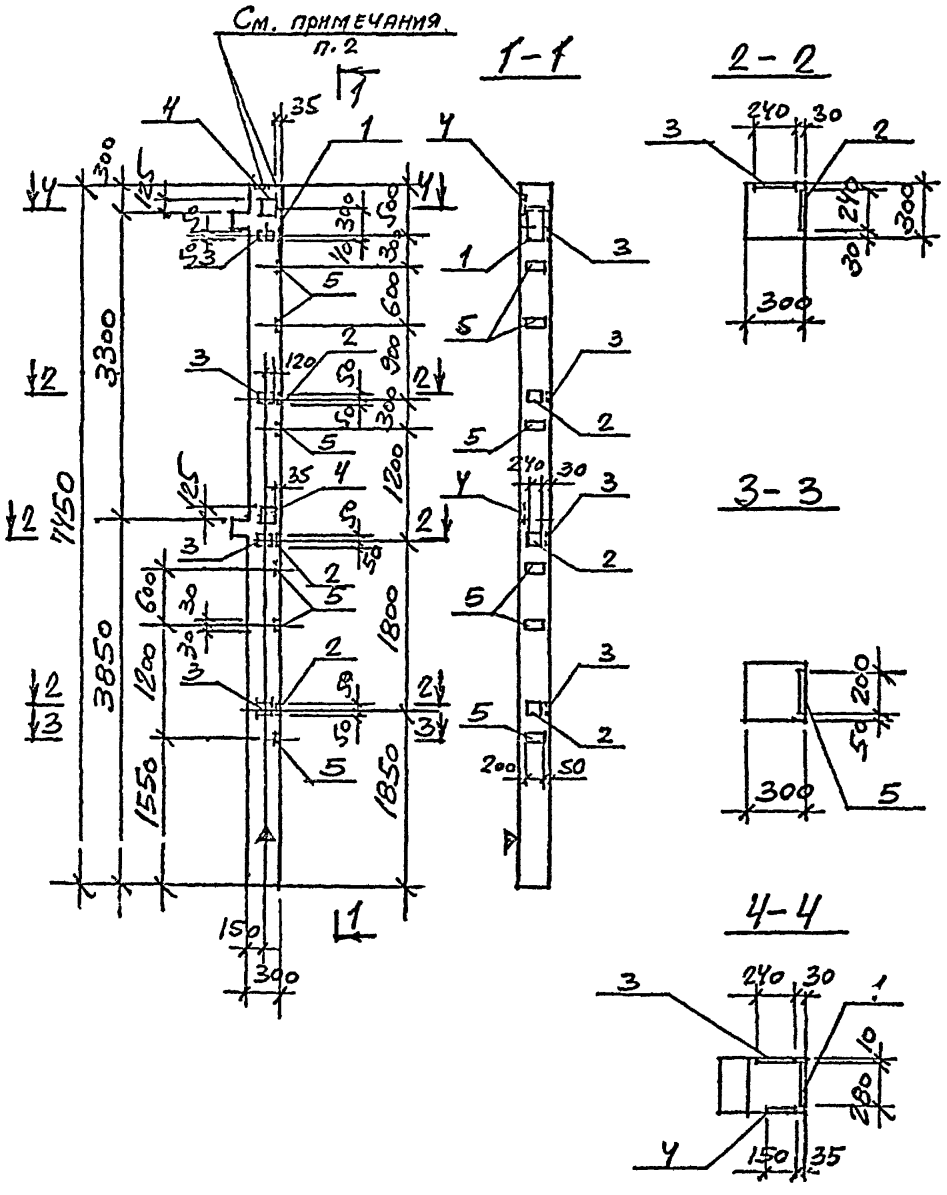

Формат	Зона	Под.	Обозначение	Наименование	Колич на исполн		Примечание
				Сборочные единицы			
12			1.020-1/83. вып. 2-1	Колонна 2К03.33-2.1			со всеми закладными изд.
		1	1.020-1/83 вып. 2-15	Изделие закладное МН-27	1		
		2	—"—	—"— МН-33	3		
		3	—"—	—"— МН-34	4		
		4	—"—	—"— МН-40	2		
		5	3.400-6/76	—"— МН1-13	6		
					2К03.33-2.1-4		

1. Остальное - смотрите колонну 2К03.33-2.1 по серии 1.020-1/83 вып. 2-1.

Ведомость расхода стали на дополнительные закладные изделия

Марка	Изделия закладные								Всего
	Арматура класса				Прокат				
	А III				Вст. 3 кп. 2				
	Гост 5781-82*				Гост 103-76*		82-70*		
	ф 8	ф 12	ф 18	Итого	-б=6	-б=8	-б=12	Итого	
2К03.33-2.1-4	4,0	2,4	3,8	10,2	11,5	2,8	9,0	23,3	33.5

1. На боковой поверхности колонны, как показано на чертеже, несмываемой краской нанести знак ▲.
2. Анкеры закладных изделий МН-2 сварить с вертикальной арматурой колонны для создания непрерывной цепи молниезащиты

Нач.отд.	Радько	
Н.контр	Лисунов	
Гл.конст	Зеленский	
Рук.гр.	Лисунов	
Вед.инж	Галактионова	
Вед.инж	Галактионова	
Инженер	Костина	

ТП 509-28.87 КЖИ-2К03.33-2.1-4

Колонна 2К03.33-2.1-4

Стадия	Масса	Масштаб
РП		1:50, 1:25
Лист		Листов 1

Харьковский Промстройниипроект

Альбом 3

Типовой проект 509-28 87

Инв № подл. | Подпись и дата | Взам инв №

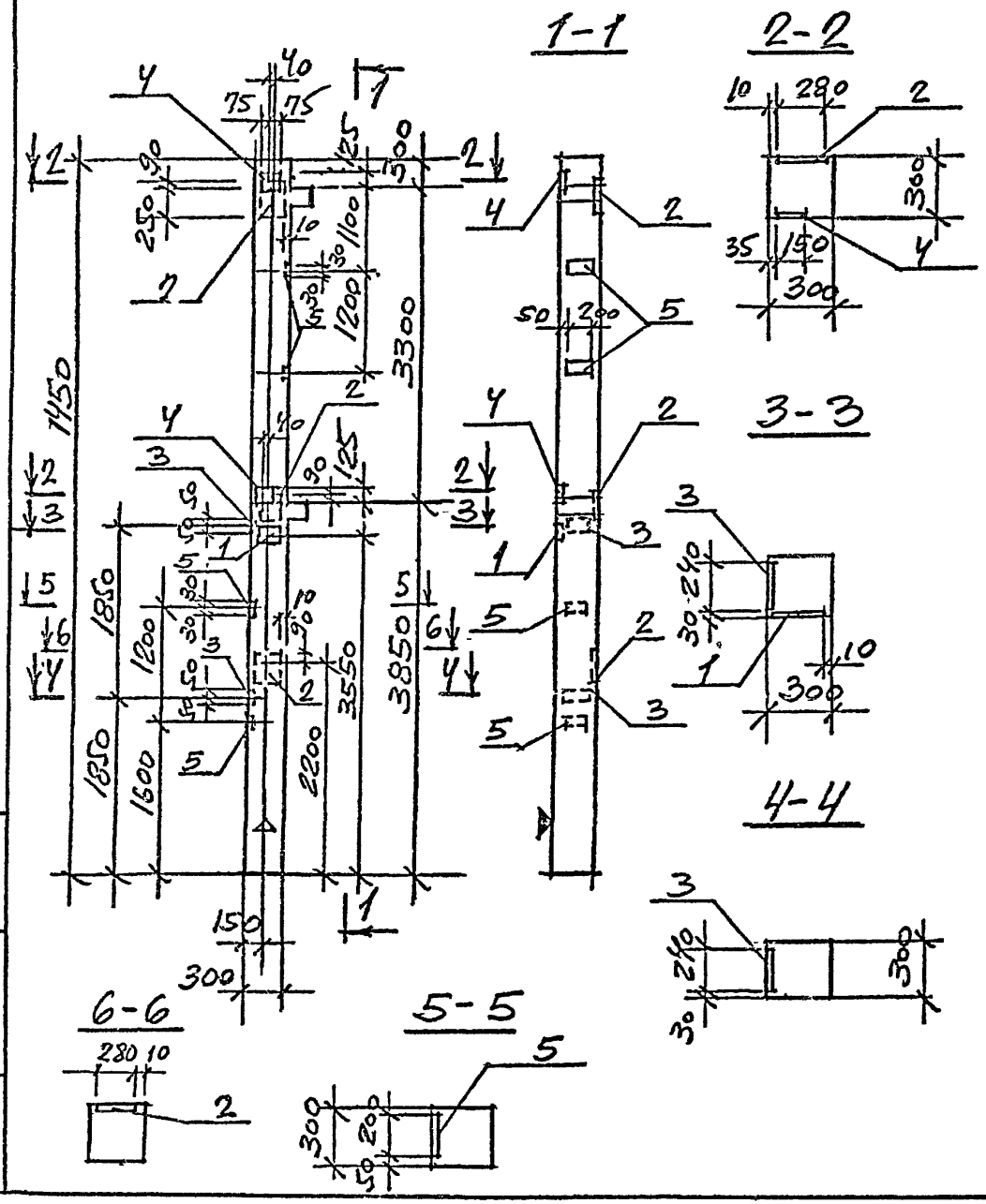

ФОРМАТ	ЗОНА	ПОЗ.	ОБОЗНАЧЕНИЕ	НАИМЕНОВАНИЕ	КОЛИЧ. НА ИСПОЛН.	ПРИМЕЧАНИЕ
				Сборочные единицы		
12			1.020-1/83, вып. 2-1	Колонна 2К03.33-2.1	1	
		1	1.020-1/83, вып. 2-15	Изделие закладное МН-13	1	
		2	—"—	—"— МН-27	3	
		3	—"—	—"— МН-33	2	
		4	—"—	—"— МН-40	2	
		5	3.400-6/76	—"— МК1-13	4	
					2К03.33-2.1-5	

Остальное - смотрите колонну 2К03.33-2.1 по серии 1.020-1/83, вып. 2-1

Ведомость расхода стали на дополнительные закладные изделия

Марка	Изделия закладные										Всего
	Арматура класса AIII ГОСТ 5781-82*					Прокат Вст. 3 кп. 2 ГОСТ 103-76* / ГОСТ 82-70*					
	8	12	16	18	Итого	-5=6	-6=12	-8=8	-6=14	Итого	
2К03.33-2.1-5	1,6	3,0	3,1	11,5	19,2	4,7	4,1	2,8	26,9	38,5	57,7

На боковой поверхности колонны, как показано на чертеже, несмываемой краской нанести знак А

Нач.отд.	Радько	
Н.контр.	Лисунов	
Гл.конст.	Зеленский	
Рук.гр.	Лисунов	
Вед.инж.	Галактионова	
Вед.инж.	Галактионова	
Инженер	Костина	

ТП 509-28.87 КЖИ - 2К03.33-2.1-5

Колонна 2К03.33-2.1-5

Стадия	Масса	Масштаб
РП		1:50, 1:25
Лист		Листов 1

Харьковский Промстройниипроект

Альбом 3

Типовой проект 509-28.87

Инв. № подл. | Подпись и дата | Взам. инв. №

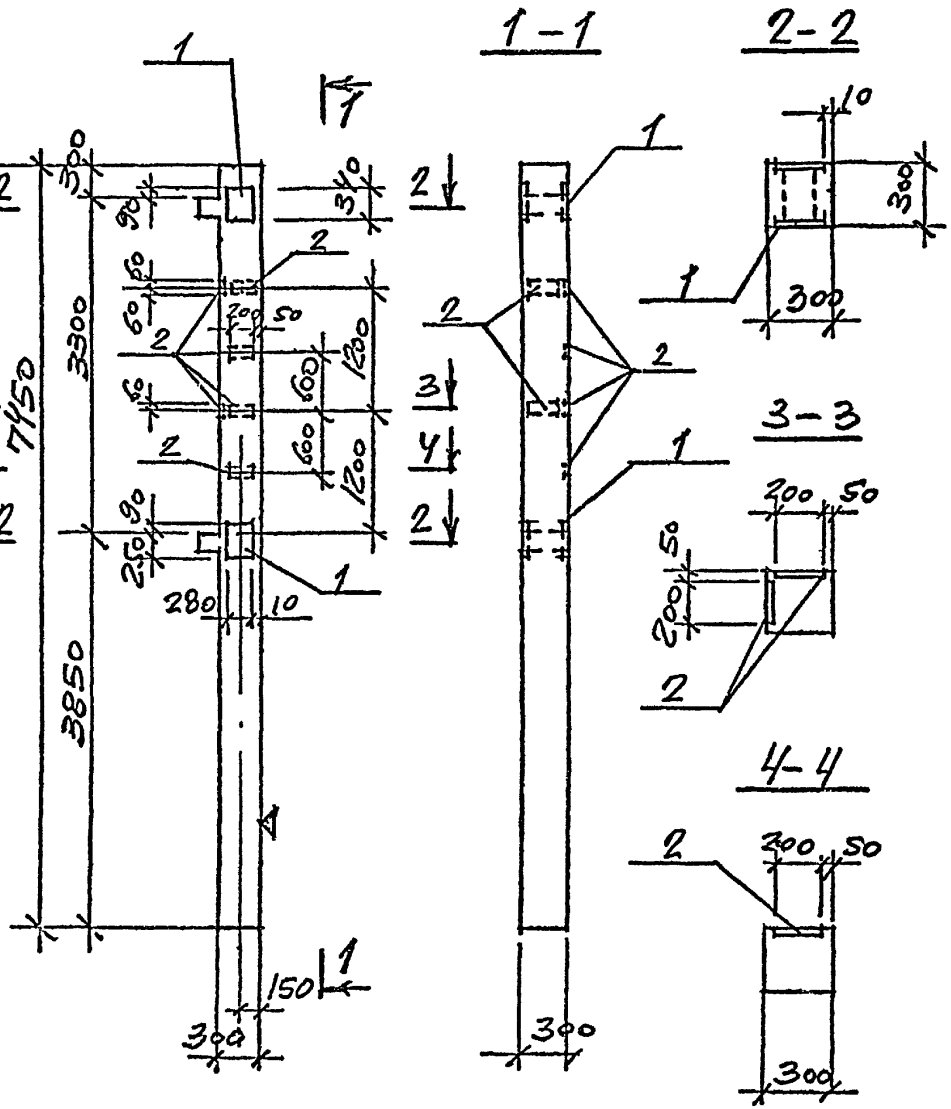

ФОРМАТ	ЗОНА	ПОЗ.	ОБОЗНАЧЕНИЕ	НАИМЕНОВАНИЕ	КОЛИЧ НА ИСПОЛН		ПРИМЕЧАНИЕ
				СБОРОЧНЫЕ ЕДИНИЦЫ			
12			1.020-1/83, ВЫП. 2-1	КОЛОННА 2КО3.33-2.1-6	1		
				ИЗДЕЛИЕ ЗАКЛАДНОЕ			
		1	1.020-1/83, ВЫП. 2-15	МН-36	2		
		2	3.400-6/76	МИ-13	6		
					2КО3.33-2.1-6		

ОСТАЛЬНОЕ - СМОТРИТЕ КОЛОННУ 2КО3.33-2.1-6 ПО СЕРИИ 1.020-1/83, ВЫП. 2-1

ВЕДОМОСТЬ РАСХОДА СТАЛИ НА ДОПОЛНИТЕЛЬНЫЕ ЗАКЛАДНЫЕ ИЗДЕЛИЯ

МАРКА	ИЗДЕЛИЯ ЗАКЛАДНЫЕ							ВСЕГО
	АРМАТУРА КЛАССА				ПРОКАТ			
	A III				ВСТ. 3 КП. 2			
	ГОСТ 5781-82*				82-70*	ГОСТ 103-76*		
	8	12	22	ИТОГО	-δ=12	-δ=6	ИТОГО	
2КО3.33-2.1-6	1.2	0,7	7,0	8,9	35,8	3.6	39.4	48,3

НА БОКОВОЙ ПОВЕРХНОСТИ КОЛОННЫ, КАК ПОКАЗАНО НА ЧЕРТЕЖЕ, НЕСМЫВАЕМОЙ КРАСКОЙ НАНЕСТИ ЗНАК Δ.

НАЧ ОТД	РАДЬКО	
Н.КОНТР	ЛИСУНОВ	
ГЛ КОНСТ	ЗЕЛЕНСКИЙ	
РУК ГР	ЛИСУНОВ	
ВЕД ИНЖ	ГАЛАКТИОНОВА	
ВЕД ИНЖ	ГАЛАКТИОНОВА	
ИНЖЕНЕР	КОСТИНА	

ТП 509-28.87 КЖИ-2КО3.33-2.1-6

КОЛОННА 2КО3.33-2.1-6

СТАДИЯ	МАССА	МАСШТАБ
РП		1:50, 1:25
ЛИСТ		ЛИСТОВ 1

ХАРЬКОВСКИЙ ПРОМСТРОЙНИИПРОЕКТ

ИНВ № ПОДЛ.	ПОДПИСЬ И ДАТА	ВЗАМ ИНВ №

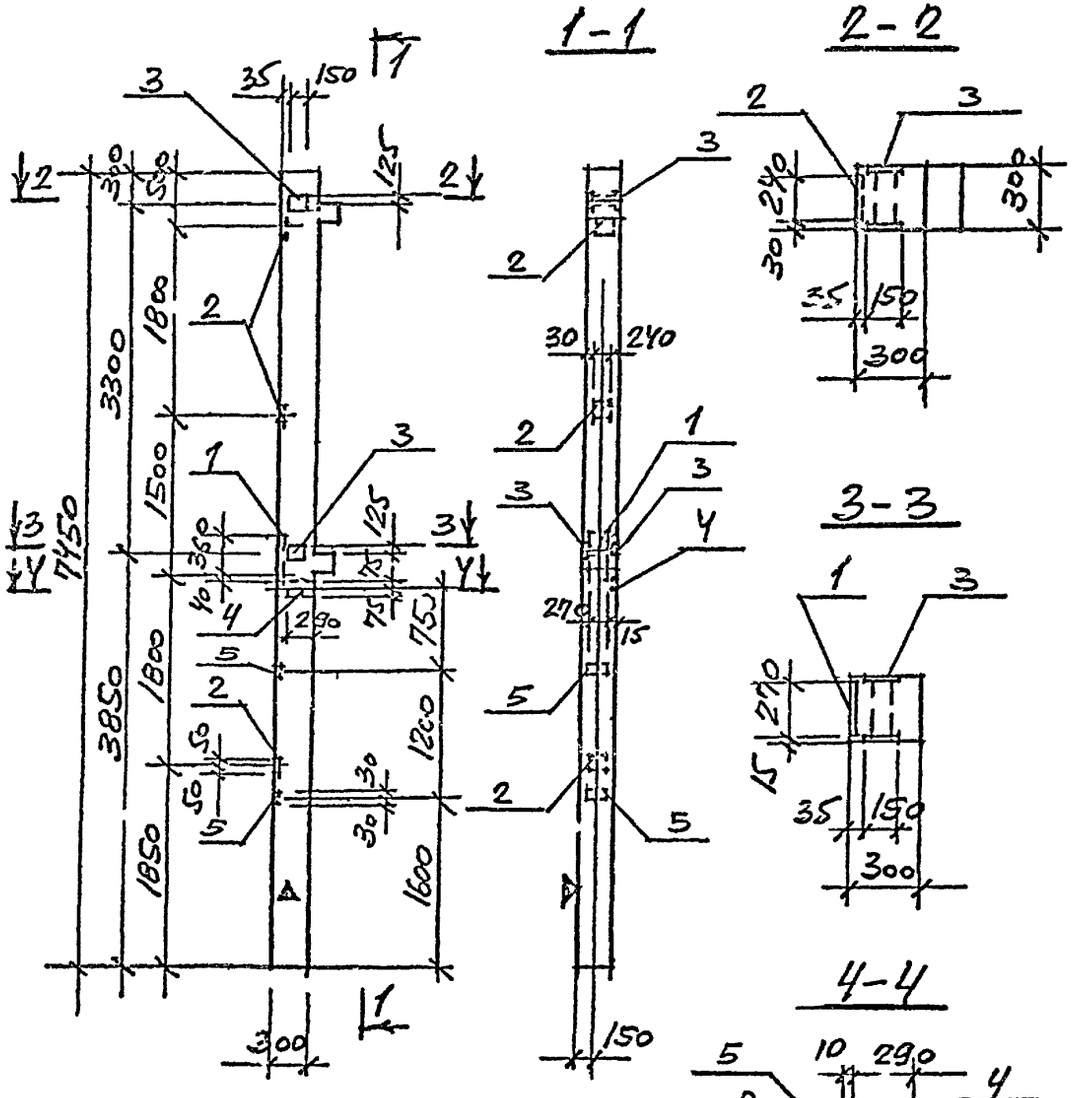

Формат	Зона	Поз.	Обозначение	Наименование	Колич на испол.	Примечание
				Сборочные единицы		
12			1.020-1/83 вып. 2-1	Колонна 2К03.33-2.4		Со всеми закладными изд.
		1	1.020-1/83 вып. 2-15	Изделие закладное МН-25	1	
		2	— " —	— " — МН-33	3	
		3	— " —	— " — МН-41	2	
		4	— " —	— " — МН-13	1	
		5	3.400-6/76	— " — МНН-13	2	
						2К03.33-2.4

1. Остальное — смотрите колонну 2К03.33-2.4 по серии 1.020-1/83 вып. 2-1

Ведомость расхода стали на дополнительные закладные изделия

Марка	Изделия закладные									Всего
	Арматура класса А III				Прокат Вст. 3 кп. 2					
	ГОСТ 5781-82*				ГОСТ 103-76*			ГОСТ 82-70*		
	ф8	ф12	ф16	Итого	-б=6	-б=8	-б=12	-б=12	Итого	
2К03.33-2.4-1	1,6	2,6	7,2	11,4	4,6	2,8	4,1	10,2	21,7	33,1

На боковой поверхности колонны как показано на чертеже несмываемой краской нанести знак А.

Нач отд	Радько		ТП 509-28 87 КЖИ-2К03.33-2.4-1
Н.контр	Лисунов		
Гл конст	Зеленский		Колонна 2К03.33-2.4-1
Рук гр	Лисунов		
Вед инж	Галактионова		
Вед инж	Галактионова		
Инженер	Костина		

Стадия	Масса	Масштаб
РП		М 1:50, М 1:25
Лист		Листов 1

Харьковский Промстройниипроект

Инв № подл. | Подпись и дата | Взам инв №

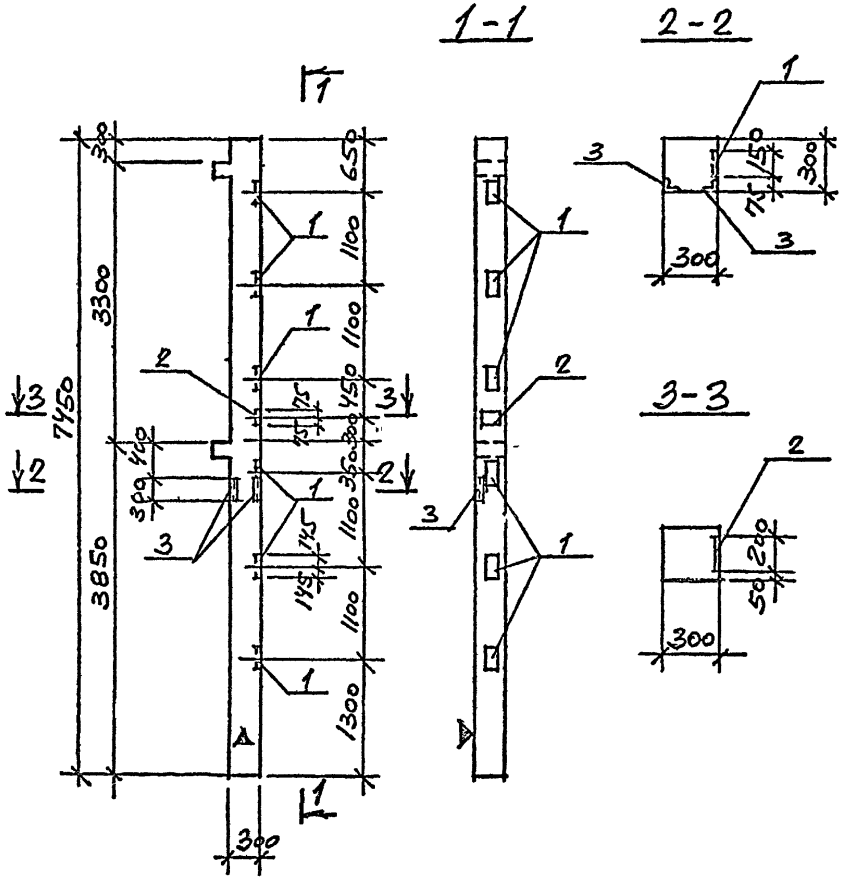

ФОРМАТ	ЗОНА	ПОЗ.	ОБОЗНАЧЕНИЕ	НАИМЕНОВАНИЕ	КОЛИЧ НА ИСПОЛН	ПРИМЕЧАНИЕ
				СБОРОЧНЫЕ ЕДИНИЦЫ		
12			1.020-1/83 ВЫП. 2-1	КОЛОННА 2К03.33-2.4		СО ВСЕМИ ЗАКЛАДНЫМИ ИЗД.
		1	1.020-1/83 ВЫП. 2-15	ИЗДЕЛИЕ ЗАКЛАДНОЕ МН-13	6	
		2	—	МН-19	1	
		3	3.400-6/76	МН4-10	2	
				2К03.33-2.4-2		

1. ОСТАЛЬНОЕ — СМОТРИТЕ КОЛОННУ 2К03.33-2.4 ПО СЕРИИ 1.020-1/83 ВЫП. 2-1

ВЕДОМОСТЬ РАСХОДА СТАЛИ НА ДОПОЛНИТЕЛЬНЫЕ ЗАКЛАДНЫЕ ИЗДЕЛИЯ

МАРКА	ИЗДЕЛИЯ ЗАКЛАДНЫЕ							ВСЕГО
	АРМАТУРА КЛАССА AIII ГОСТ 5781-82*				ПРОКАТ ВСТ.3 КП. 2 ГОСТ 535-79 / 103-76*			
	Ф8	Ф12	Ф16	ИТОГО	L63×6	-0=12	ИТОГО	
2К03.33-2.4-2	1,4	1,6	20,4	23,4	3,4	27,4	30,8	54,2

НА БОКОВОЙ ПОВЕРХНОСТИ КОЛОННЫ, КАК ПОКАЗАНО НА ЧЕРТЕЖЕ, НЕСМЫВАЕМОЙ КРАСКОЙ НАНЕСТИ ЗНАК ▲.

НАЧ.ОТД.	РАДЬКО	
Н.КОНТР.	ЛИСУНОВ	
ГЛ.КОНСТ.	ЗЕЛЕНСКИЙ	
РУК.ГР.	ЛИСУНОВ	
ВЕД.ИНЖ.	ГАЛАКТИОНОВА	
ВЕД.ИНЖ.	ГАЛАКТИОНОВА	
ИНЖЕНЕР	КОСТИНА	

ТП 509-28.87 КЖИ-2К03.33-2.4-2

КОЛОННА 2К03.33-2.4-2

СТАДИЯ	МАССА	МАСШТАБ
РП		1:50, 1:25
ЛИСТ		ЛИСТОВ 1

ХАРЬКОВСКИЙ ПРОМСТРОЙНИИПРОЕКТ

ИНВ.№ ПОДЛ. | ПОДПИСЬ И ДАТА | ВЗАМ.ИНВ.№

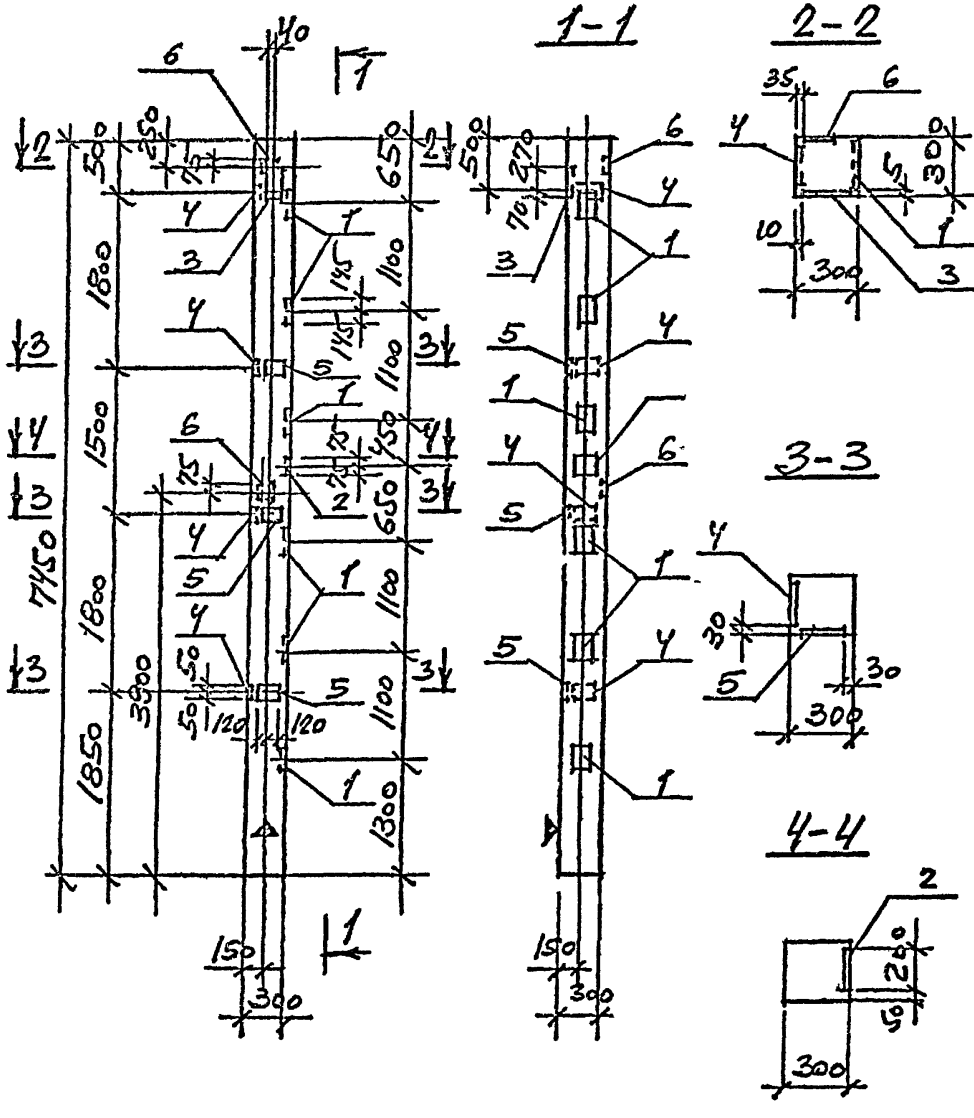

Формат	Зона	Поз.	Обозначение	Наименование	Колич на испол	Примечание
				Сборочные единицы		
12			1.020-1/83, вып. 2-1	Колонна 2К3.33-1	1	
		1	1.020-1/83 вып. 2-15	Изделие закладное МН-13	6	
		2	— ч —	— ч — МН-19	1	
		3	— ч —	— ч — МН-28	1	
		4	— ч —	— ч — МН-33	4	
		5	— ч —	— ч — МН-34	3	
		6	— ч —	— ч — МН-40	2	
						1К33-1

Остальное - смотрите колонну 2К3.33-1 по серии 1.020-1/83 вып.

Ведомость расхода стали на дополнительные закладные изделия

Марка	Изделия закладные											Всего
	Арматура класса AIII ГОСТ 5781-82*						Прокат Вст.3 кп 2 ГОСТ 103-76*		ГОСТ 82-70*			
	8	12	14	16		Итого	-δ=6	-δ=12	-δ=8	-δ=10	Итого	
2К3.33-1-1	2,8	4,0	2,3	20,4		29,5	7,9	27,4	2,8	7,5	45,6	75,1

На боковой поверхности колонны, как показано на чертеже, несмываемой краской нанести знак А.

Нач.отд.	Радько	
Н.контр.	Лисунов	
Гл.конст.	Зеленский	
Рук.гр.	Лисунов	
Вед.инж.	Галактионова	
В.вед.инж.	Галактионова	
Инженер	Коотина	

ТП 509-28.87 КЖИ-2К3.33-1-1

Колонна 2К3.33-1-1

Стадия	Масса	Масштаб
РП		1:50, 1:25
Лист		Листов

Харьковский Промстройниипроект

Инв.№ подл. | Подпись и дата | Взам.инв.№

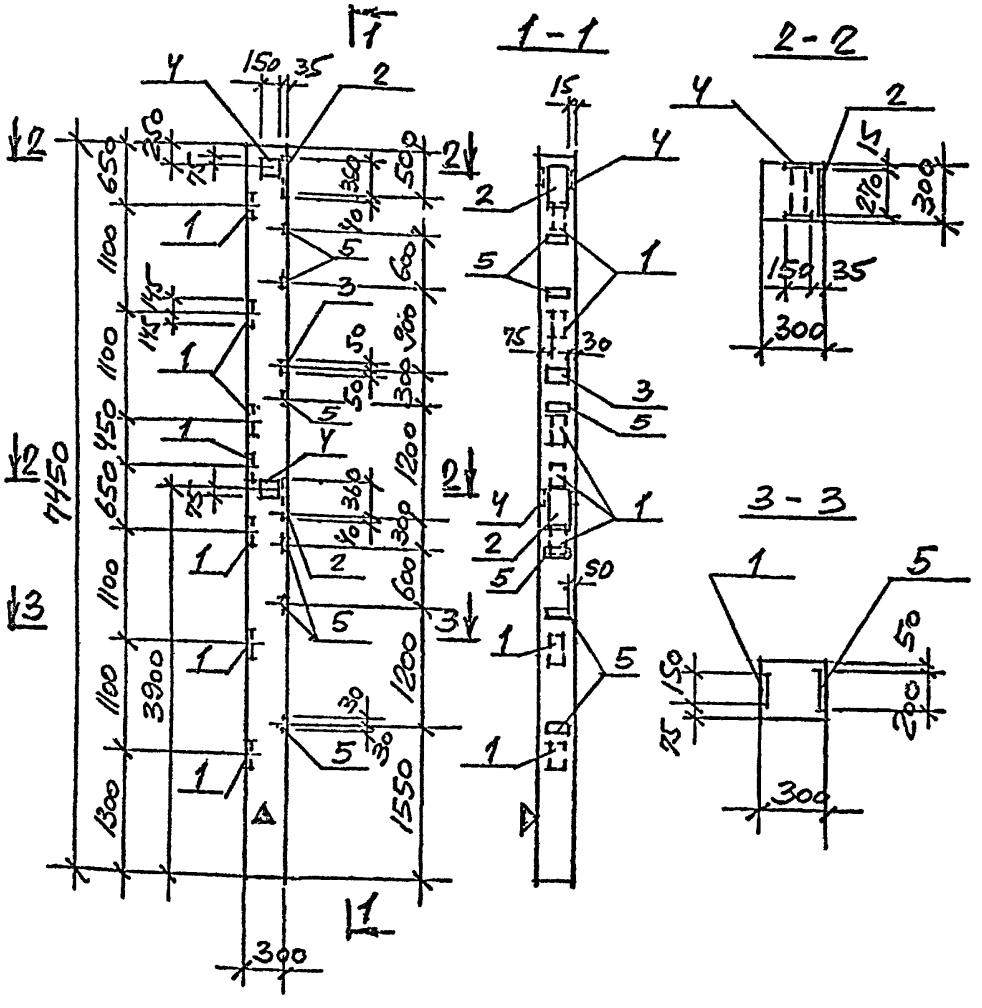

ФОРМАТ	ЗОНА	ПОЗ.	ОБОЗНАЧЕНИЕ	НАИМЕНОВАНИЕ	КОЛИЧ НА ИСПОЛН.	ПРИМЕЧАНИЕ
				СБОРОЧНЫЕ ЕДИНИЦЫ		
12			1.020-1/83 ВЫП. 2-1	КОЛОННА 2К3.33-4		СО ВСЕМИ ЗАКЛАДНЫМИ ДЕТ.
		1	1.020-1/83 ВЫП. 2-15	ИЗДЕЛИЕ ЗАКЛАДНОЕ МН-13	7	
		2	— " —	— " — МН-29	2	
		3	— " —	— " — МН-33	1	
		4	— " —	— " — МН-41	2	
		5	3.400-6/76	— " — МН1-13	6	
						2К3.33-4-1

1. ОСТАЛЬНОЕ - СМОТРИТЕ КОЛОННУ 2К3.33-4 ПО СЕРИИ 1.020-1/83 ВЫП. 2-1.

ВЕДОМОСТЬ РАСХОДА СТАЛИ НА ДОПОЛНИТЕЛЬНЫЕ ЗАКЛАДНЫЕ ИЗДЕЛИЯ

МАРКА	ИЗДЕЛИЯ ЗАКЛАДНЫЕ									ВСЕГО
	АРМАТУРА КЛАССА AIII				ПРОКАТ ВСТ. 3 КП. 2					
	ГОСТ 5781-82*				ГОСТ 103-76*			ГОСТ 82-70*		
	Ф8	Ф12	Ф16	ИТОГО	-5=6	-5=8	-5=12	-5=12	ИТОГО	
2К3.33-2.4-1	1,6	4,3	29,5	35,4	4,7	2,8	28,7	20,4	56,6	92,0

НА БОКОВОЙ ПОВЕРХНОСТИ КОЛОННЫ, КАК ПОКАЗАНО НА ЧЕРТЕЖЕ, НЕСМЫВАЕМОЙ КРАСКОЙ НАНЕСТИ ЗНАК Δ.

НАЧ ОТД.	РАДЬКО	
Н КОНТР	ЛИСУНОВ	
ГЛ КОНСТ	ЗЕЛЕНСКИЙ	
РУК ГР	ЛИСУНОВ	
ВЕД. ИНЖ	ГАЛАКТИОНОВА	
ВЕД. ИНЖ.	ГАЛАКТИОНОВА	
ИНЖЕНЕР	КОСТИНА.	

ТП 509-28.87 КЖИ-2К3.33-2.4-1

КОЛОННА 2К3.33-4-1

СТАДИЯ	МАССА	МАСШТАБ
РП		1:50, 1:25
ЛИСТ		ЛИСТОВ 1

ХАРЬКОВСКИЙ ПРОМСТРОЙНИИПРОЕКТ

ИНВ № ПОДЛ | ПОДПИСЬ И ДАТА | ВЗАМ ИНВ №

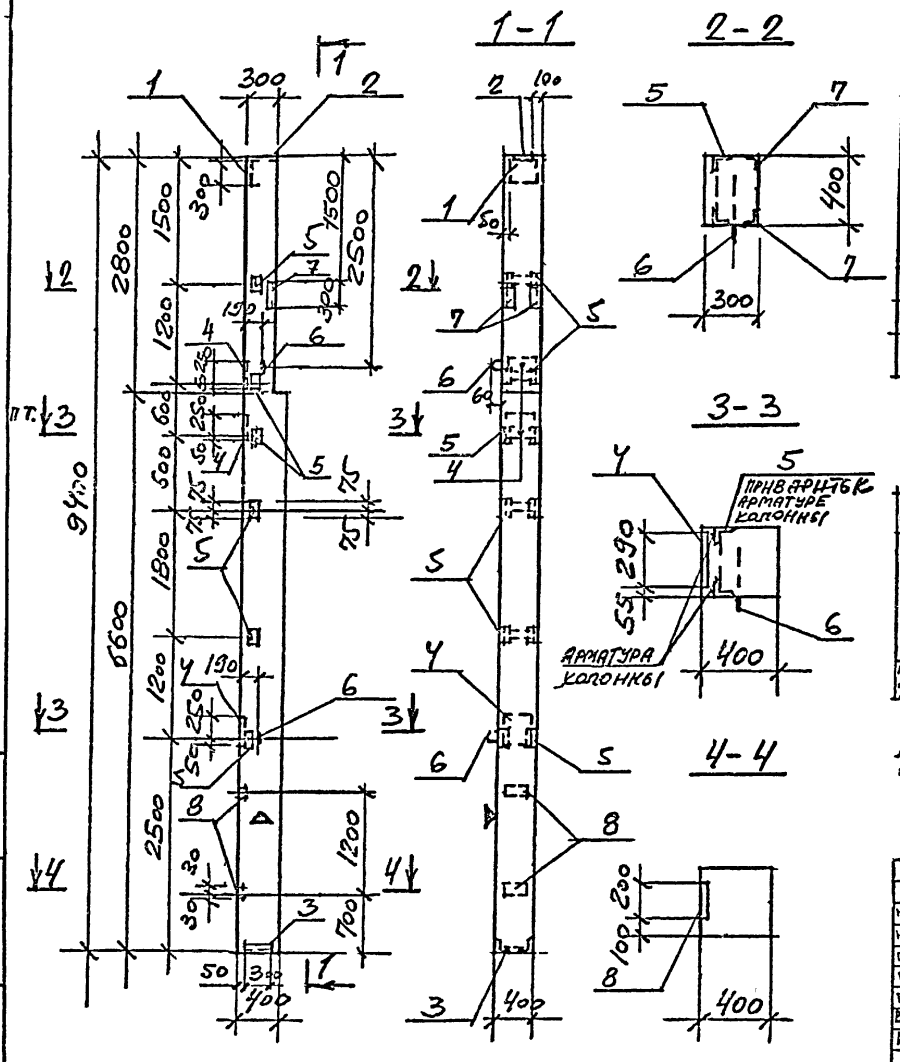

ФОРМАТ	ЗОНА	ПОЗ.	ОБОЗНАЧЕНИЕ	НАИМЕНОВАНИЕ	КОЛИЧ НА ИСПОЛН		ПРИМЕЧАНИЕ
				СБОРОЧНЫЕ ЕДИНИЦЫ			
12			1.427.1-3 вып.1,2	Колонны 7КФ94-1 7КФ94-2	1	1	
		1	То же вып. 2	Изделие закладное МН1	1	1	
		2	— " —	— " — МН3	1	1	
		3	— " —	— " — МН8	1	1	
		4	— " —	— " — МН24	3	3	
		5	— " —	— " — МН29	6	6	
		6	— " —	— " — МН35	2	2	
		7	3.400-6/76	— " — МН4-16	2	2	
		8	— " —	— " — МН1-13	2	2	
					7КФ94-1	7КФ94-2	

Остальное - смотрите колонны 7КФ94-1, 7КФ94-2 по серии 1.427.1-3 вып. 1,2.

Ведомость расхода стали на дополнительные закладные изделия

Марка	Изделия закладные													Всего
	Арматура класса							Прокат						
	A III					A I		Вст. 3 кп. 2						
	ГОСТ 5781-82*					5781-82*		8509-72*		Уголок 8278-70*				
	ф8	ф10	ф12	ф14	Итого	ф16	Итого	90×6	63×6	63×5	-δ=8	-δ=6	-δ=10	Итого	
7КФ94-1-1 7КФ94-2-1	1.8	3.4	1.8	13.8	20.8	4.2	4.2	5.0	3.4	8.4	1.2	5.7	19.1	42.8	67.8

На боковой поверхности колонны, как показано на чертеже, несмываемой краской нанести знак ▲

Нач. отд.	Радько		
Н. контр.	Лисунов		
Гл. конст.	Зеленский		
Рук. гр.	Лисунов		
Вед. инж.	Галактионова		
Вед. инж.	Галактионова		
Инженер	Костина		

ТП 509-28.87 КЖИ- 7КФ94-1-1 7КФ94-2-1

Колонны 7КФ94-1-1, 7КФ94-2-1

Стадия	Масса	Масштаб
РП		1:50 1:25
Лист		Листов 1

Харьковский Промстройниипроект

Инв. № подл. | Подпись и дата | Взам. инв. №

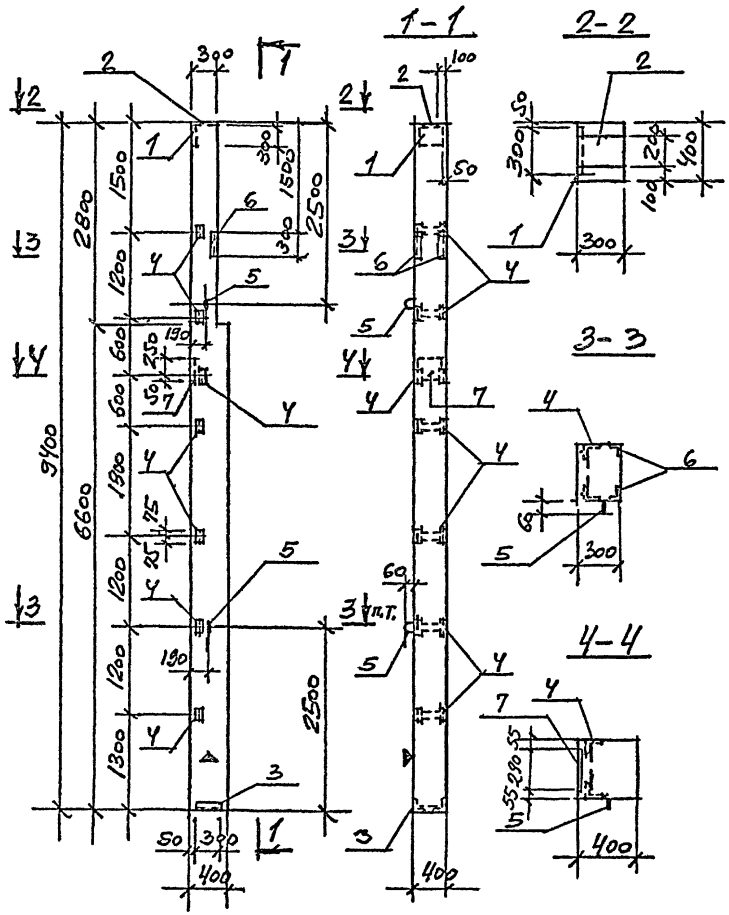

Формат	Зона	Поз.	Обозначение	Наименование	Колич на испол		Примечание
				Сборочные единицы			
12			1.427.1-3 вып. 1,2	Колонны 1КФ94-1 1КФ94-2	1	1	
		1	То же вып. 2	Изделие закладное МН1	1	1	
		2	— " —	— " — МН3	1	1	
		3	— " —	— " — МН8	1	1	
		4	— " —	— " — МН2б	7	7	
		5	— " —	— " — МН 35	2	2	
		6	3.400-6/76	— " — МН4-16	2	2	
		7	1.427.1-3 вып. 2	— " — МН 24	1	1	
					1КФ94-1-2	1КФ94-2-2	

Остальное - смотрите колонны 1КФ94-1, 1КФ94-2 по серии 1.427.1-3 вып. 1, 2.

Ведомость расхода стали на дополнительные закладные изделия

Марка	Изделия закладные													Всего
	Арматура класса А							Прокат						
	А-III					А-I		Ст. 3 кп. 2						
	ГОСТ 5781-82*					5781-82*		8509-72*		82-70*				
	ф8	ф10	ф12	ф14	Итого	ф16	Итого	90х6	63х6	63х5	5-8	5-10	Итого	
1КФ94-1-2	1,4	3,4	2,1	6,6	13,5	4,2	4,2	5,0	3,4	9,8	5,7	9,5	33,4	51,1
1КФ94-2-2														

На боковой поверхности колонны 1, как показано на чертеже, несмываемой краской нанести знак Δ.

Нач.отд.	Радько		
Н.контр	Лисунов		
Гл.конст	Зеленский		
Рук.гр.	Лисунов		
Вед.инж.	Галактионова		
Вед.инж.	Галактионова		
Инженер	Костина		

ТП 509-28.87 КЖИ- 1КФ94-1-2, 1КФ94-2-2

Колонны 1КФ94-1-2, 1КФ94-2-2

Стадия	Масса	Масштаб
РП		1:50, 1:25
Лист		Листов 1

Харьковский промстройниипроект

Инв. № подл. | Подпись и дата | Взам. инв. №

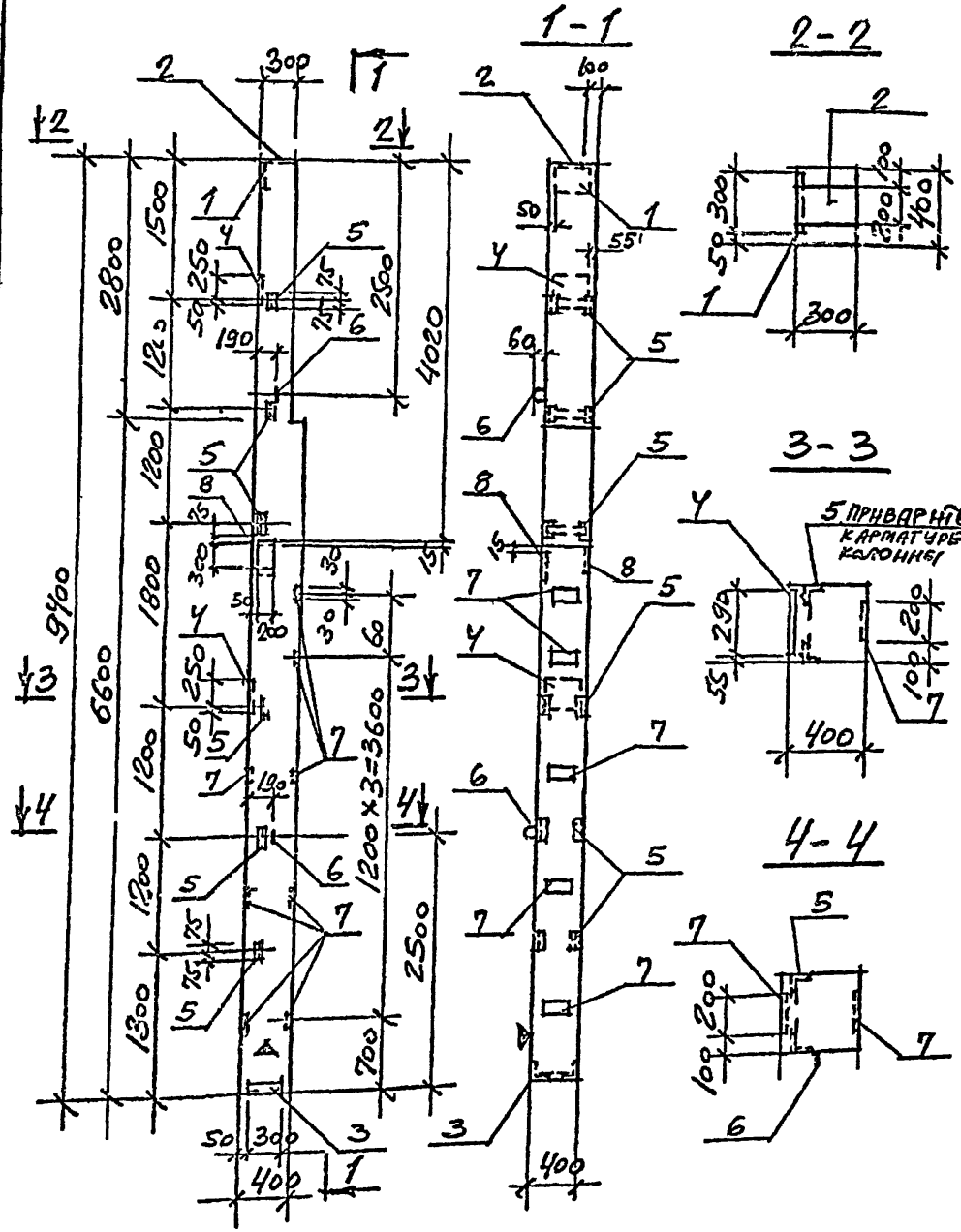

ФОРМАТ	ЗОНА	ПОЗ.	ОБОЗНАЧЕНИЕ	НАИМЕНОВАНИЕ	КОЛИЧ НА ИСПОЛН		ПРИМЕЧАНИЕ
				СБОРОЧНЫЕ ЕДИНИЦЫ			
12			1.427.1-3 вып. 1,2	Колонны 7КФ94-1 7КФ94-2	1	1	
		1	То же вып. 2	Изделие закладное МН1	1	1	
		2	— " —	— " — МН3	1	1	
		3	— " —	— " — МН8	1	1	
		4	— " —	— " — МН24	2	2	
		5	— " —	— " — МН29	6	6	
		6	— " —	— " — МН35	2	2	
		7	3.400-6/76	— " — МН1-13	8	8	
		8	— " —	— " — МН1-26	2	2	
					7КФ94-1-3	7КФ94-2-3	

Остальное — смотрите колонны 7КФ94-1, 7КФ94-2 по серии 1.427.1-3 вып. 1, 2.

Ведомость расхода стали на дополнительные закладные изделия

Марка	Изделия закладные												Всего
	Арматура класса							Прокат					
	A III						A I	Вст. 3 кп. 2					
	ГОСТ 5781-82*						ГОСТ 5781-82*	ГОСТ 8509-72*	ГОСТ 103-76*	ГОСТ 82-70*			
	ф8	ф10	ф12	ф14	Итого	ф16	Итого	50×6	63×5	δ=6	δ=8	δ=16	Итого
7КФ94-1-3 7КФ94-2-3	1,6	5,0	1,8	10,2	18,6	4,2	4,2	5,0	3,4	4,8	13,3	14,3	45,8	68,6

На боковой поверхности колонны как показано на чертеже несмываемой краской нанести знак Δ

Нач. отд.	Радько	
Н. контр.	Лисунов	
Гл. конст.	Зеленский	
Рук. гр.	Лисунов	
Вед. инж.	Галактионова	
Вед. инж.	Галактионова	
Инженер	Костина	

ТП 509-28.87 КЖИ — 7КФ94-1-3, 7КФ94-2-3

Колонны 7КФ94-1-3, 7КФ94-2-3.

Стадия	Масса	Масштаб
РП		1:50 1:25
Лист		Листов 1

Харьковский Промстройниипроект

Инв. № подл. | Подпись и дата | Взам. инв. №

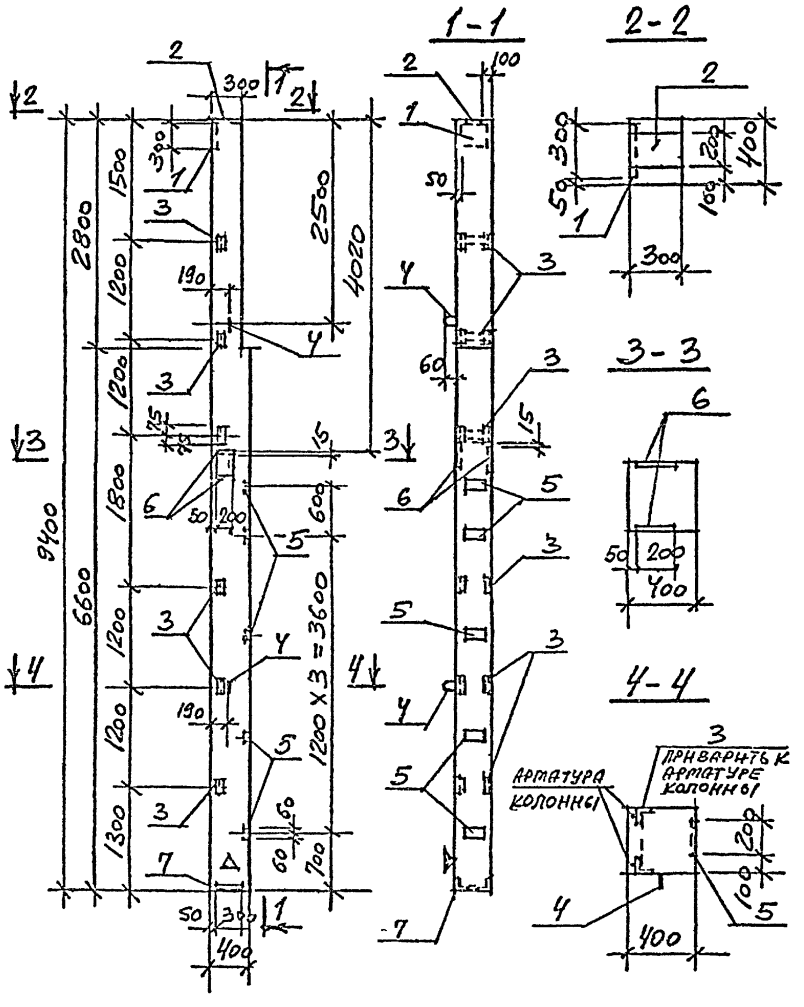

ФОРМАТ	ЗОНА	ПОЗ.	ОБОЗНАЧЕНИЕ	НАИМЕНОВАНИЕ	КОЛИЧ НА ИСПОЛН		ПРИМЕЧАНИЕ
				СБОРОЧНЫЕ ЕДИНИЦЫ			
12			1.427.1-3 вып. 1,2	Колонны 1КФ 94-1 1КФ 94-2	1	1	
		1	То же вып. 2	Изделие закладное МН1	1	1	
		2	— " —	— " — МН3	1	1	
		3	— " —	— " — МН23	6	6	
		4	— " —	— " — МН35	2	2	
		5	3.400-6/76	— " — МН1-13	5	5	
		6	— " —	— " — МН1-26	2	2	
		7	1.427.1-3 вып. 2	— " — МН8	1	1	
					1КФ 94-1-4	1КФ 94-24	

Остальное - смотрите колонны 1КФ 94-1, 1КФ 94-2 по серии 1.427.1-3 вып 1,2.

Ведомость расхода стали на дополнительные закладные изделия

Марка	Изделия закладные													Всего
	Арматура класса							Прокат						
	A-III					A-I		Ст. 3 кп. 2						
	ГОСТ 5781-82*					5781-82*		8509-72*		82-70*	103-76*			
	Ø8	Ø10	Ø12	Ø14	Итого	Ø16	Итого	63х5	90х6	δ=6	δ=10	δ=6	Итого	
1КФ 94-1-У 1КФ 94-2-У	1,0	5,0	1,8	3,0	10,8	4,2	4,2	8,4	5,0	13,3	4,7	3,0	34,4	49,4

На боковой поверхности колонны, как показано на чертеже, несмываемой краской нанести знак ▲.

Инв. № подл.	Подпись и дата	Взам. инв. №		

Нач. отд.	Радько	
Н. контр.	Лисунов	
Гл. конст.	Зеленский	
Рук. гр.	Лисунов	
Вед. инж.	Галактионова	
Вед. инж.	Галактионова	
Инженер	Костина	

ТП 509-28.87 КЖИ - 1КФ 94-1-У, 1КФ 94-2-У

Колонны 1КФ 94-1-У, 1КФ 94-2-У

Стадия	Масса	Масштаб
РП		1:50 1:25
Лист		Листов

г. Харьковский Промстройниипроект

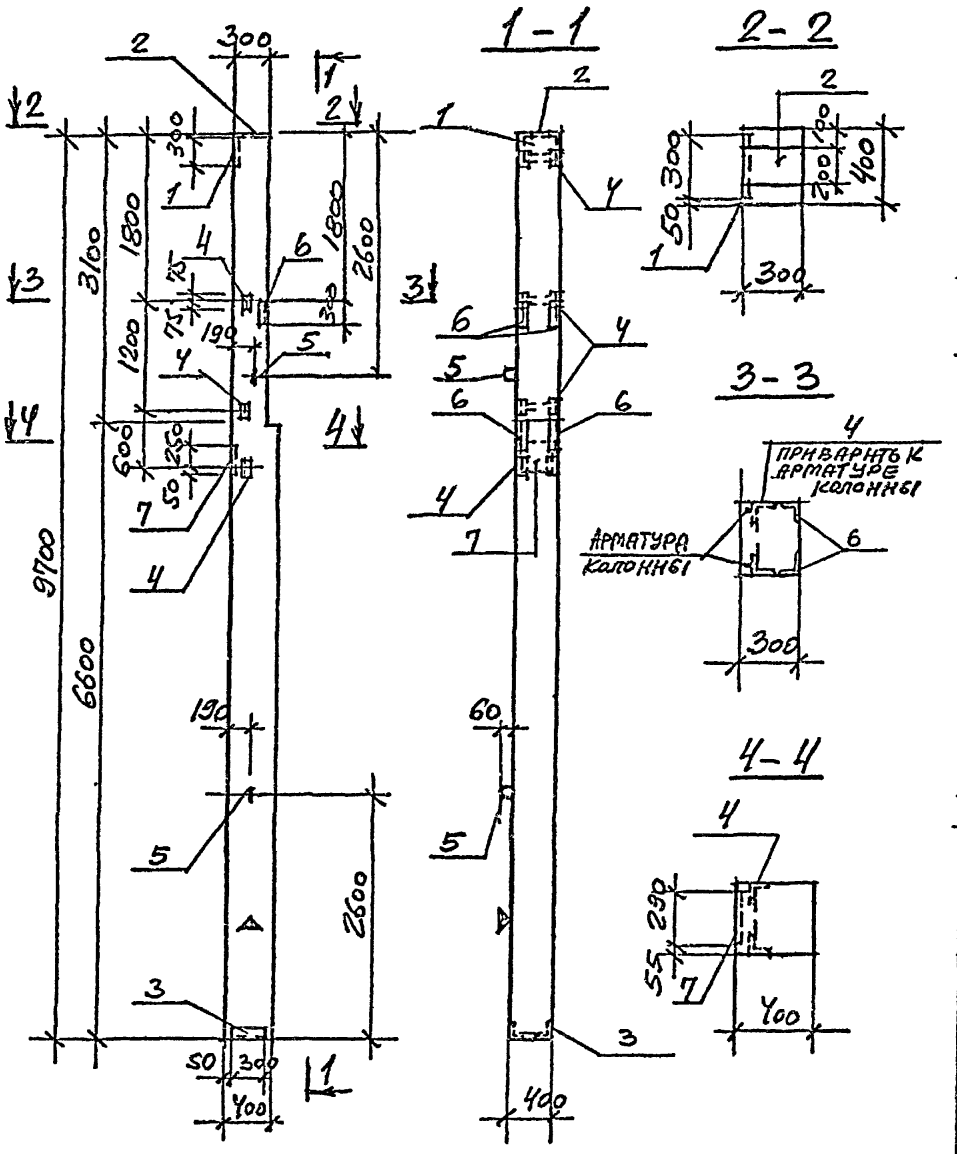

Формат	Зона	Поз.	Обозначение	Наименование	Колич. на испол.		Примечание
				Сборочные единицы			
12			1.427.1-3 в. 1,2	Колонны 7КФ97-1 7КФ97-2	1	1	
		1	То же в. 2	Изделие закладное МН1	1	1	
		2	—"—	—"— МН3	1	1	
		3	—"—	—"— МН8	1	1	
		4	—"—	—"— МН29	3	3	
		5	—"—	—"— МН35	2	2	
		6	3.400-6/76	—"— МН4-16	2	2	
		7	1.427.1-3 в. 2	—"— МН-24	1	1	
					7КФ97-1-1	7КФ97-2-1	

Остальное - смотрите колонны 7КФ97-1, 7КФ97-2 по серии 1.427.1-3 в. 1, 2.

Ведомость расхода стали на дополнительные закладные изделия.

Марка	Изделия закладные														Всего
	Арматура класса								Прокат						
	AIII					AI			Вст.3 кп.2						
	Гост 5781-82*					5781-82*			Гост 8509-72*			Гост 82-70*			
	ф8	ф10	ф12	ф14	Итого	ф16		Итого	80х6	63х6	63х5	-6-6	-6-10	Итого	
7КФ97-1-1 7КФ97-2-1	1,4	3,4	0,9	6,6	12,3	4,2		4,2	5,0	3,4	4,2	5,7	9,5	27,8	44,3

На боковой поверхности колонны, как показано на чертеже, несмываемой краской нанести знак ▲.

Нач.отд.	Радько		
Н.контр.	Лисунов		
Гл.конст.	Зеленский		
Рук.гр.	Лисунов		
Вед.инж.	Галактионова		
Вед.инж.	Галактионов		
Инженер	Кретина		

ТП 509-28.87 КЖИ- 7КФ97-1-1 7КФ97-2-1

Колонна 7КФ97-1-1, 7КФ97-2-1.

Стадия	Масса	Масштаб
РП		1:50 1:25
Лист	Листов 1	

Харьковский Промстройниипроект

Инв. № подл. | Подпись и дата | Взам. инв. №

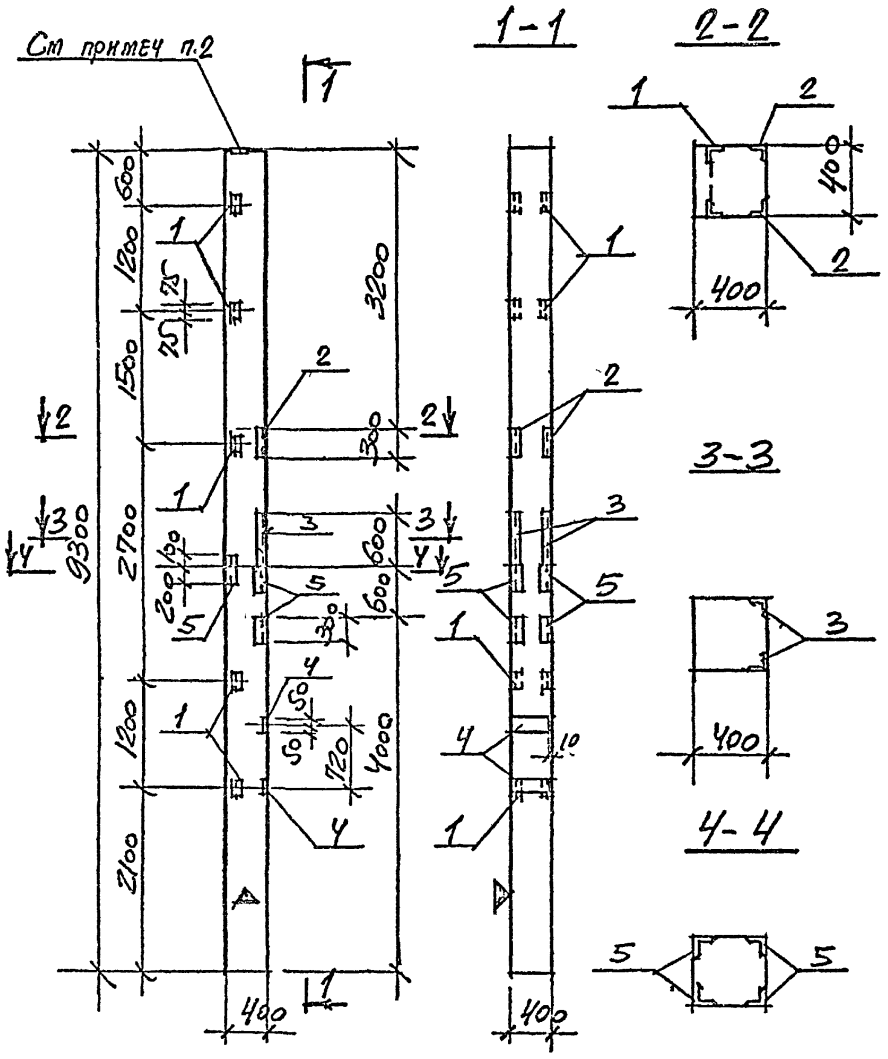

ФОРМАТ	ЗОНА	ПОЗ.	ОБОЗНАЧЕНИЕ	НАИМЕНОВАНИЕ	КОЛИЧ НА ИСПОЛН		ПРИМЕЧАНИЕ
				СБОРОЧНЫЕ ЕДИНИЦЫ			
12			1.423-3, Вып. 1, 2	Колонны КВ4-8 КВ4-9	1	1	со всеми закладными изделиями
		1	то же, Вып. 2 л 141	Изделие закладное М1-14	5	5	
		2	3.400-6/76	—"— МН4-16	2	2	
		3	—"—	—"— МН4-46	1,2 т	1,2 т	
		4	1.400-6/76 л. 41	—"— М1-4-1	—	2	
		5	3.400-6/76	—"— МН4-35	6	6	
					КВ4-8-1 КВ4-9-1	КВ4-8-2 КВ4-9-2	

1 Остальное - смотрите колонны КВ4-8 и КВ4-9 по серии 1.423-3, в. 1, 2

Ведомость расхода стали на дополнительные закладные изделия

МАРКА	Изделия закладные										ВСЕГО
	Арматура класса A III ГОСТ 5781-82*				Прокат Вст. 3 кп. 2 ГОСТ 8509-72*				ГОСТ 82-70*		
	ф8	ф10	ф12	Итого	L90×8	L63×5	L63×6	L50×5	δ=10	Итого	
КВ4-8-1 КВ4-9-1	2,1	7,8	1,7	11,6	19,8	7,2	3,4	4,6	—	35,0	46,6
КВ4-8-2 КВ4-9-2	2,1	7,8	6,1	16,0	19,8	7,2	3,4	4,6	15,4	50,4	66,4

1. На боковой поверхности колонны, как показано на чертеже, несмываемой краской наносить знак Δ.
2. В колоннах КВ4-8-1, КВ4-8-2 анкеры закладного изделия М2-2 сварите с вертикальной арматурой колонны для создания непрерывной цепи молниезащиты

Нач.отд.	Радько	
Н.контр	Лисунов	
Гл.конст	Зеленский	
Рук.гр	Лисунов	
Вед.инж	Галактионова	
Вед.инж	Галактионова	
Инженер	Костина	

ТП 509-28.87 КЖИ- КВ4-8-1, КВ4-9-1, КВ4-8-2, КВ4-9-2

Колонны КВ4-8-1, КВ4-9-1, КВ4-8-2, КВ4-9-2

СТАДИЯ	МАССА	МАСШТАБ
РП		1:50 1:25
ЛИСТ		ЛИСТОВ 1

ХАРЬКОВСКИЙ ПРОМСТРОЙНИИПРОЕКТ

Инв. № подл. | Подпись и дата | Взам. инв. №

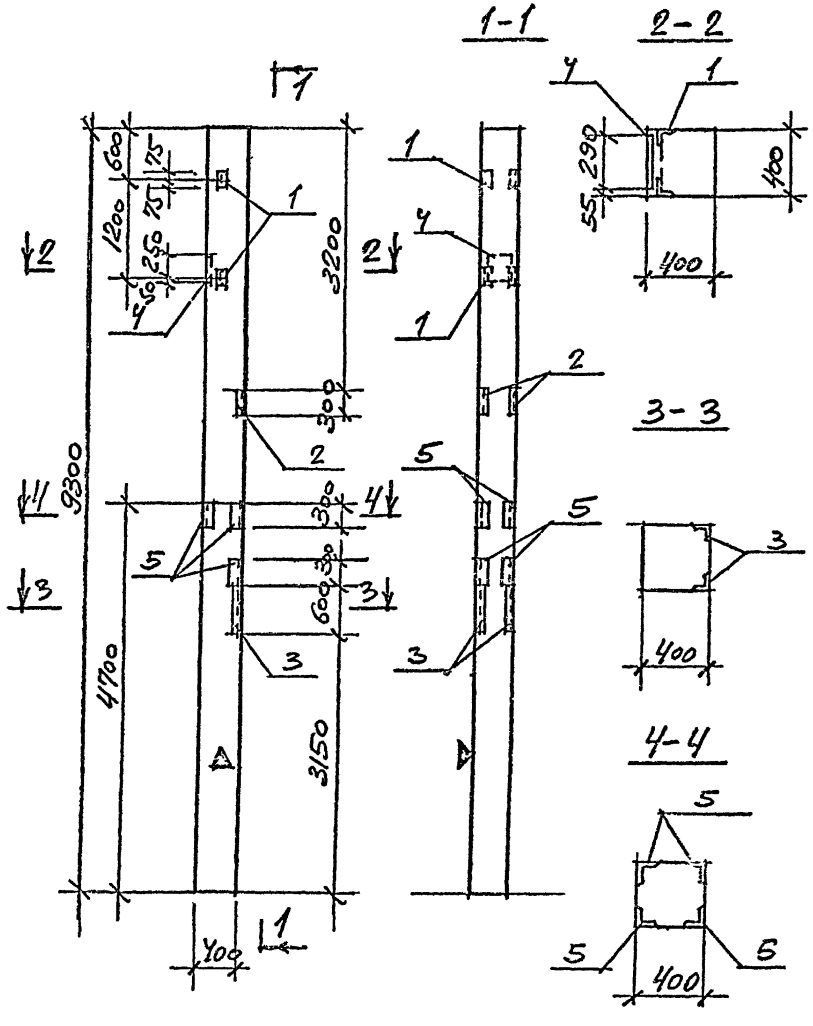

Формат	Зона	Поз.	Обозначение	Наименование	Колич на испол		Примечание
				Сборочные единицы			
12			1.423-3, вып. 1,2	Колонны КВ4-8 КВ4-9	1	1	со всеми закладными изделиями
		1	То же, вып. 2л. 141	Изделие закладное М1-14	2	2	
		2	3.400-6/76	—ч— МН4-10	2	2	
		3	—ч—	—ч— МН4-12	10 шт	12 шт	
		4	1.423-3, вып. 2л. 136	—ч— НМ1-4-1	1	1	
		5	3.400-6/76	—ч— МН4-35	6	6	
					КВ4-8-3	КВ4-9-3	

1. Остальное-смотрите колонны КВ4-8 и КВ4-9 по серии 1.423-3, вып. 1,2

Ведомость расхода стали на дополнительные закладные изделия

Марка	Изделия закладные								Прокат						Всего
	Арматура класса														
	AIII						AI		Ст. 3 кп. 2						
	ГОСТ 5781-82*						5781-82*		ГОСТ 8509-72*				ГОСТ 82-70*		
	ф8	ф10	ф12	ф14	ф22	Итого	ф6	Итого	Пробок 8	63×4	63×5	75×6	δ=10	Итого	
КВ4-8-3 КВ4-9-3	2,1	1,8	0,7	2,8	1,4	17,8	0,2	0,2	19,3	3,4	2,9	7,6	6,8	37,5	52,5

На боковой поверхности колонны, как показано на чертеже, несмываемой краской нанести знак ▲

Нач. отд.	Радько		
Н. контр.	Лисунов		
Гл. конст.	Зеленский		
Рук. гр.	Лисунов		
Вед. инж.	Галактионова		
Вед. инж.	Галактионова		
Инженер	Костина		

ТП 509-28.87 КЖИ - КВ4-8-3 КВ4-9-3

Колонны КВ4-8-3, КВ4-9-3.

Стадия	Масса	Масштаб
РП		1:50 1:25
Лист		Листов 1

Харьковский Промстройниипроект

Инв. № подл. | Подпись и дата | Взам. инв. №

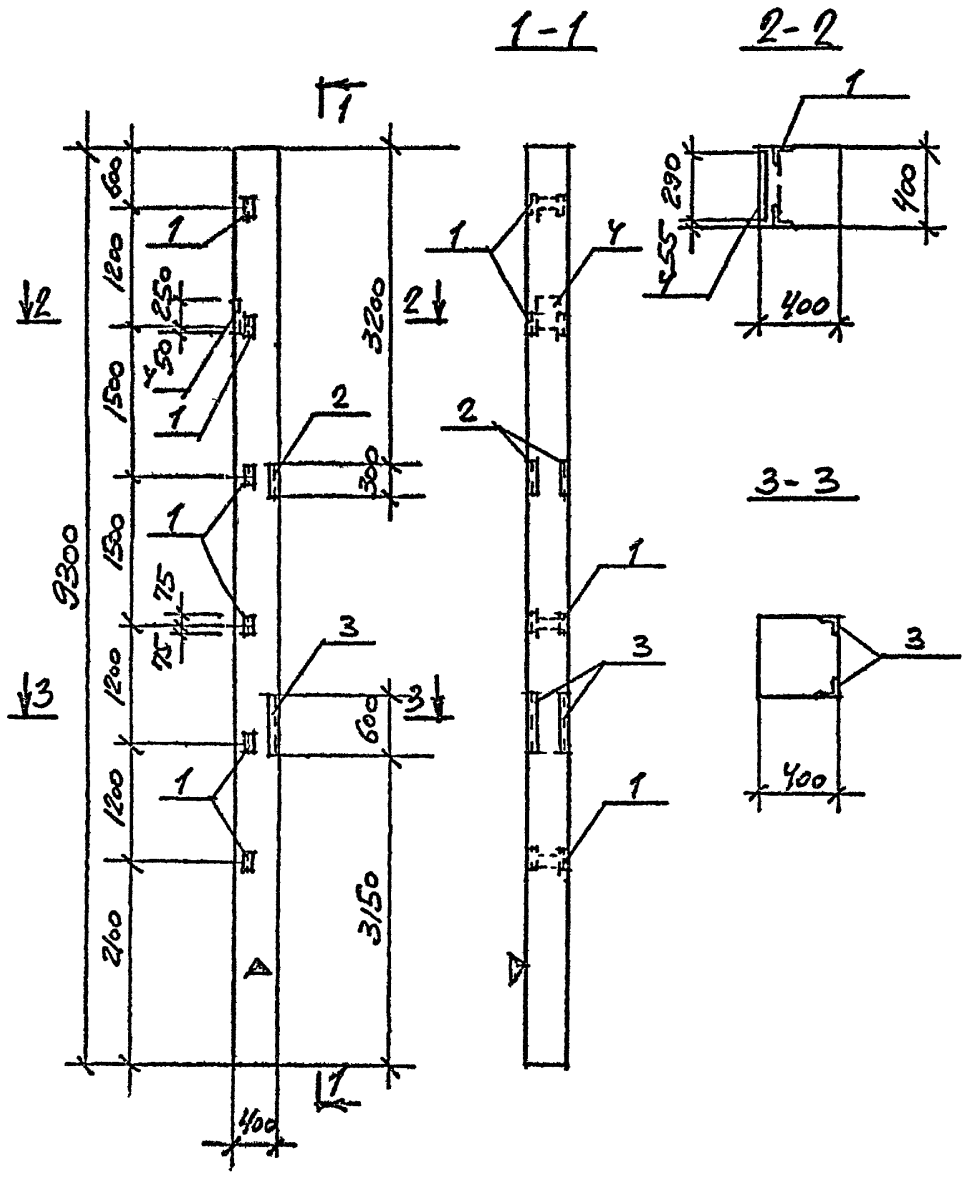

Формат	Зона	Поз.	Обозначение	Наименование	Колич на испол		Примечание
				Сборочные единицы			
12			1.423-3, вып. 1,2	Колонны КВ4-8 КВ4-9	1	1	Со всеми закладными изд.
		1	То же, вып. 2 л. 141	Изделие закладное МН-14	6	6	
		2	3.400-6/76	— " — МН4-16	2	2	
		3	— " —	— " — МН4-Ч6	1,2п.м	1,2п.м	
		4	1.423-3, вып. 2 л. 136	— " — КМ1-4-1	1	1	
					КВ4-8-4	КВ4-9-4	

Остальное - смотрите колонны КВ4-8 и КВ4-9 по серии 1.423-3, вып. 1,2.

Ведомость расхода стали на дополнительные закладные изделия

Марка	Изделия закладные													Всего
	Арматура класса								Прокат					
	A III					A I			Вст.3 кп.2					
	ГОСТ 5781-82*					5781-82*			8509-72*			82-70*		
	ф8	ф12	ф14	ф22	Итого	ф6		Итого	∠ 63×4	∠ 63×5	∠ 50×5	Т-10	Итого	
КВ4-8-4 КВ4-9-4	2,1	2,0	2,8	1,4	8,3	0,2		0,2	3,4	8,6	4,6	6,8	23,4	31,9

На боковой поверхности колонны, как показано на чертеже, несмываемой краской нанести знак ▲.

Нач.отд.	Радько		
Н.контр.	Лисунов		
Гл.конст.	Зеленский		
Рук.гр.	Лисунов		
Вед.инж.	Галактионова		
Вед.инж.	Галактионова		
Инженер	Костина		

ТП 509-28.87 КЖИ- КВ4-8-4 КВ4-9-4

Колонны КВ4-8-4, КВ4-9-4.

Стадия	Масса	Масштаб
РП		1:50, 1:25
Лист		Листов 1

Харьковский Промстройниипроект

Инв. № подл. | Подпись и дата | Взам. инв. №

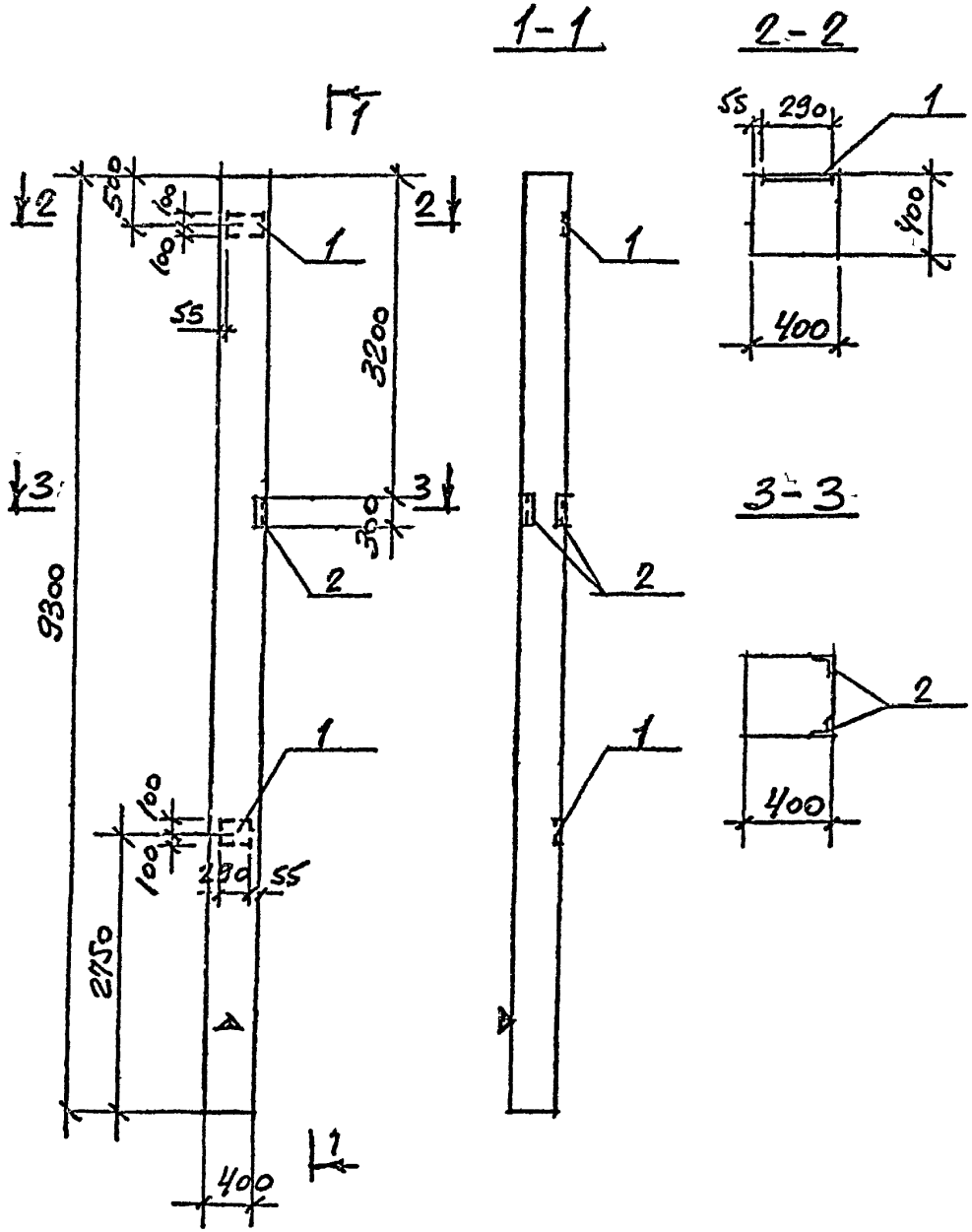

Формат	Зона	Поз.	Обозначение	Наименование	Колич на испол		Примечание
				Сборочные единицы			
12			1.423-3, вып. 1,2	Колонны КВ4-8 КВ4-9	1	1	со всеми закладными изд.
		1	То же в. 2 л. 140	Изделие закладное МІ-12-1	2	2	
		2	3.400-6/76	— " — МН4-16	2	2	
					КВ4-8-5	КВ4-9-5	

Остальное - смотрите колонны КВ4-8 и КВ4-9 по серии 1.423-3, вып. 1,2.

Ведомость расхода стали на дополнительные закладные изделия

Марка	Изделия закладные						Всего
	Арматура класса AIII ГОСТ 5781-82*			Прокат Вст.3кп.2 8509-72 82-70*			
	ф8	ф12	Итого	L63×6	-δ=10	Итого	
КВ4-8-5 КВ4-9-5	1,4	2,8	4,2	3,4	9,2	12,6	16,8

На боковой поверхности колонны, как показано на чертеже, несмываемой краской нанести знак ▲.

Нач.отд.	Радько	
Н.контр	Лисунов	
Гл.конст	Зеленский	
Рук.гр	Лисунов	
Вед.инж.	Галактионова	
Вед.инж.	Галактионова	
Инженер	Костина	

ТП 809-28.87 КЖИ- КВ4-8-5 КВ4-9-5

Колонны КВ4-8-5, КВ4-9-5.

Стадия	Масса	Масштаб
РП		1:50, 1:25
Лист		Листов 1

Харьковский Промстройниипроект

Инв.№ подл. | Подпись и дата | Взам. инв. №

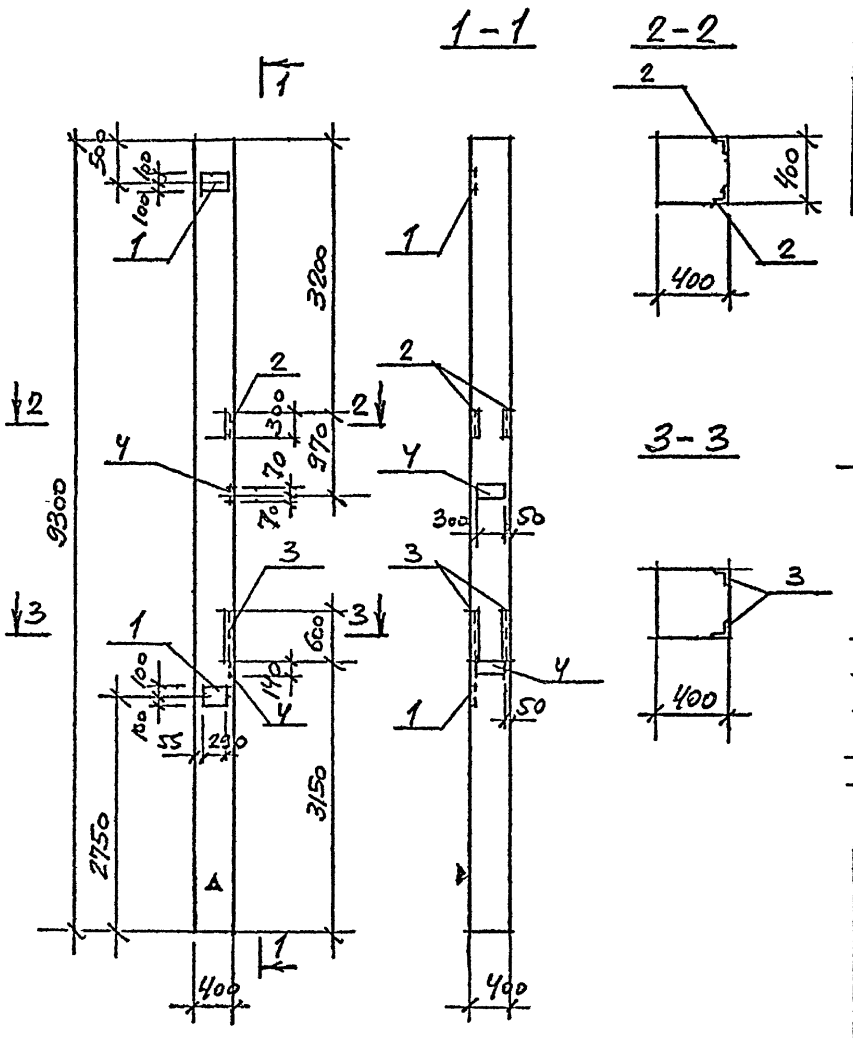

Формат	Зона	Поз.	Обозначение	Наименование	Колич на испол		Примечание
				Сборочные единицы			
12			1.423-3, вып. 1,2	Колонны КВ4-8 КВ4-9	1	1	
		1	То же вып. 2 л. 140	Изделие закладное N1-124	2	2	
		2	3.400-6/76	— " — МН4-16	2	2	
		3	— " —	— " — МН4-16	1,2 кг	1,2 кг	
		4	— " —	— " — МН2-1	—	2	
					КВ4-8-6 КВ4-9-6	КВ4-8-7 КВ4-9-7	

Остальное - смотрите колонны КВ4-8 и КВ4-9 по серии 1.423-3, вып. 1,2.

Ведомость расхода стали на дополнительные закладные детали

Марка	Изделия закладные								Всего
	Арматура класса AIII			Прокат Вст. 3 кп. 2					
	ГОСТ 5781-82*			ГОСТ 8509-72		ГОСТ 103-76*	ГОСТ 82-70*		
	ф8	ф12	Итого	L63x6	L50x5	-б=8	-б=10	Итого	
КВ4-8-6 КВ4-9-6	2,1	2,8	4,9	3,4	4,6	—	9,2	17,2	22,1
КВ4-8-7 КВ4-9-7	2,1	4,8	6,9	3,4	4,6	6,0	9,2	23,2	30,1

На боковой поверхности колонны, как показано на чертеже, несмываемой краской нанести знак △.

Нач. отд.	Радько	
Н. контр.	Лисунов	
Гл. конст.	Зеленский	
Рук. гр.	Лисунов	
Вед. инж.	Галактионова	
Вед. инж.	Галактионова	
Инженер	Костина	

ТП 509-28.87 КЖИ - КВ4-8-6, КВ4-9-6, КВ4-8-7, КВ4-9-7

Колонны КВ4-8-6, КВ4-9-6, КВ4-8-7, КВ4-9-7

Стадия	Масса	Масштаб
РП		1:50 1:25
Лист		Листов 1

Харьковский Промстройниипроект

Инв. № подл. | Подпись и дата | Взам. инв. №

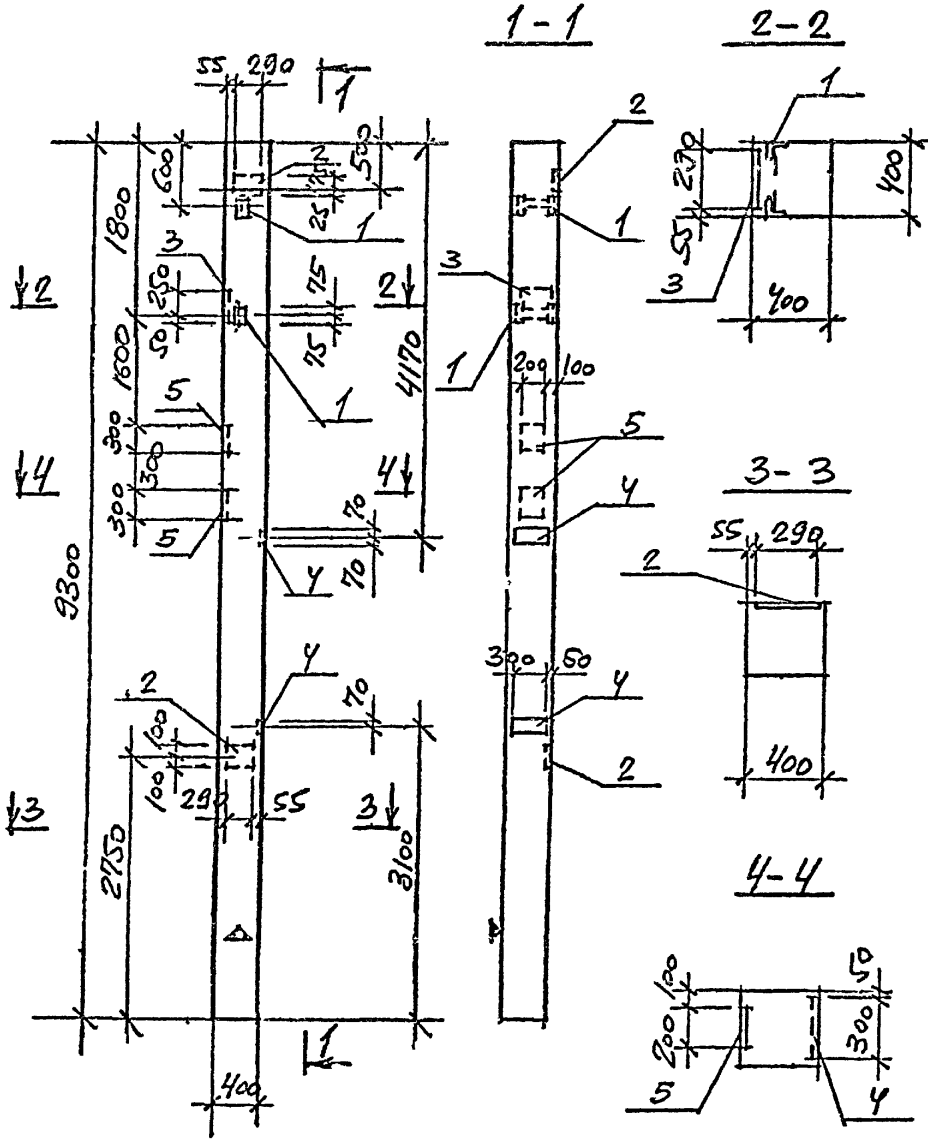

Формат	Зона	Поз.	Обозначение	Наименование	Колич на испол		Примечание
				Сборочные единицы			
12			1.423-3, вып. 1,2	Колонны КВ4-8 КВ4-9	1	1	
		1	То же вып. 2 л. 141	Изделие закладное М1-14	2	2	
		2	— " — л. 140	— " — М1-12-1	2	2	
		3	— " — л. 136	— " — НМ1-4-1	1	1	
		4	3.400-6/76	— " — КН2-1	2	2	
		5	— " —	— " — М11-26	2	2	
					КВ4-8-8	КВ4-9-8	

Остальное- смотрите колонны КВ4-8 и КВ4-9 по серии 1.423-3, вып. 1, 2.

Ведомость расхода стали на дополнительные закладные детали

Марка	Изделия закладные												Всего
	Арматура класса								Прокат				
	A III					A I			Вст. 3 кп. 2				
	ГОСТ 5781-82*					5781-82*			ГОСТ 8509-72		ГОСТ 82-70*		
	ф10	ф12	ф14	ф22	Итого	ф6		Итого	∠ 63×5		δ=8	δ=10	Итого
КВ4-8-8 КВ4-9-8	1,6	3,5	2,8	1,4	9,3	0,2		0,2	2,9		7,6	16,0	26,5	36,0

На боковой поверхности колонны, как показано на чертеже, несмываемой краской нанести знак Δ.

Нач. отд.	Радько		
Н. контр.	Лисунов		
Гл. конст.	Зеленский		
Рук. гр.	Лисунов		
Вед. инж.	Галактионова		
Вед. инж.	Галактионова		
Инженер	Костина		

ТП 509-28.87 КЖИ – КВ4-8-8 КВ4-9-8

Колонны КВ4-8-8, КВ4-9-8

Стадия	Масса	Масштаб
РП		1:50, 1:25
Лист		Листов 1

ХАРЬКОВСКИЙ ПРОМСТРОЙНИИПРОЕКТ

Инв. № подл. | Подпись и дата | Взам. инв. №

Типовой проект 509-28.87

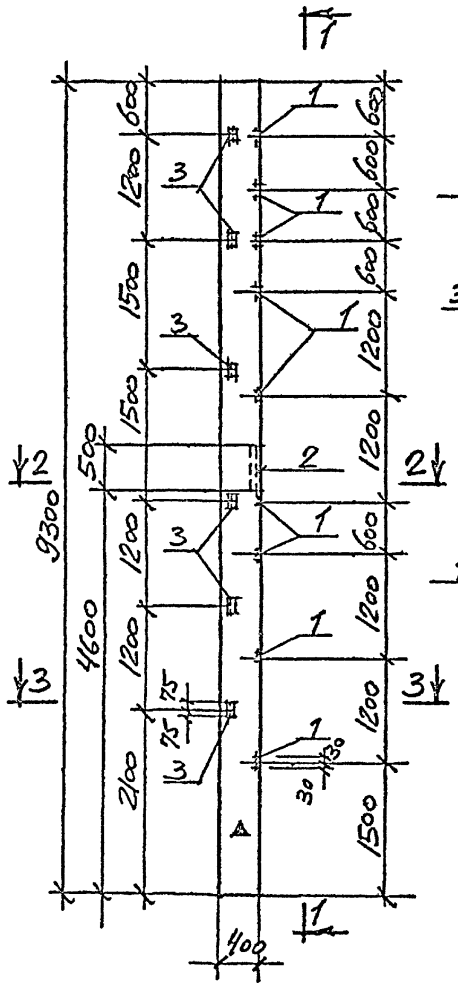

1-1

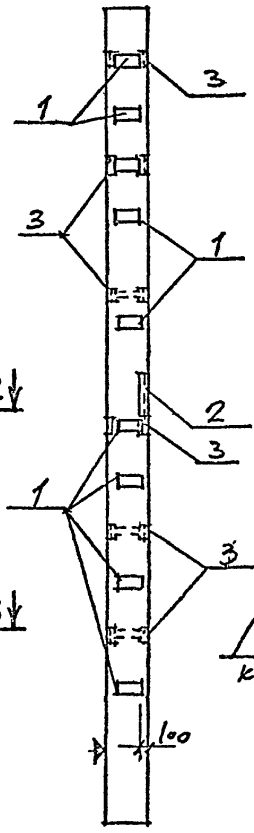

2-2

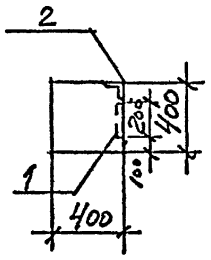

3-3

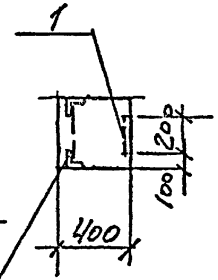

3 приварить к арматуре колонны

Формат	Зона	Поз.	Обозначение	Наименование	Колич на испол		Примечание
				Сборочные единицы			
12			1.423-3, вып. 1,2	Колонны КВ4-8 КВ4-9	1	1	
		1	3.400-6/76	Изделие закладное МН1-3	9	9	
		2	— " —	— " — МН4-46	0,5 п.м	0,5 п.м	
		3	1.423-3, вып. 2 л. 141	— " — М1-14	6	6	
					КВ4-8-9	КВ4-9-9	

Остальное - смотрите колонны КВ4-8 и КВ4-9 по серии 1.423-3, вып. 1,2.

Ведомость расхода стали на дополнительные закладные детали

Марка	Изделия закладные						Всего
	Арматура класса А III			Прокат Вст. 3 кп. 2			
	ГОСТ 5781-82*			ВСН 509-72		103-76*	
	ф8	ф12	Итого	L50×5	L63×5	-б=6	Итого
КВ4-8-9 КВ4-9-9	2,1	2,0	4,1	1,9	8,6	5,4	15,9	20,0

На боковой поверхности колонны, как показано на чертеже, несмываемой краской нанести знак ▲.

Нач. отд.	Радько	
Н. контр.	Лисунов	
Гл. конст.	Зеленский	
Рук. гр.	Лисунов	
Вед. инж.	Галактионова	
Вед. инж.	Галактионова	
Инженер	Костина	

ТП 509-28.87 КЖИ — КВ4-8-9 КВ4-9-9

Колонны КВ4-8-9, КВ4-9-9

Стадия	Масса	Масштаб
РП		1:50, 1:25
Лист		Листов 1

Харьковский Промстройниипроект

Инв. № подл. | Подпись и дата | Взам. инв. №

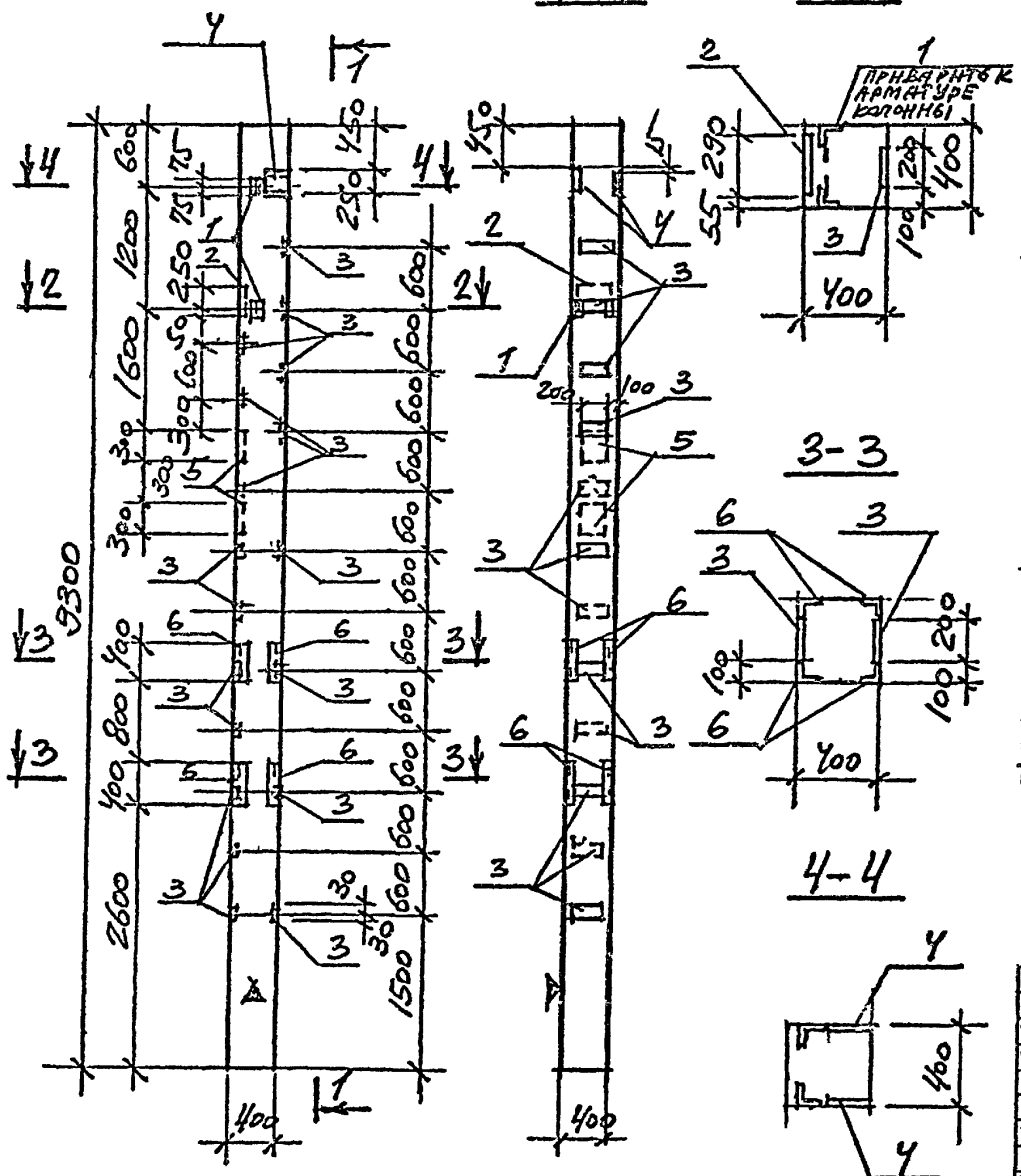

ФОРМАТ	ЗОНА	ПОД.	ОБОЗНАЧЕНИЕ	НАИМЕНОВАНИЕ	КОЛИЧ НА ИСПОЛН.		ПРИМЕЧАНИЕ
				СБОРОЧНЫЕ ЕДИНИЦЫ			
12			1.423-3, вып. 1,2	Колонны КВЧ-8 КВЧ-9	1	1	
		1	То же вып.2 л.141	Изделие закладное МI-14	2	2	
		2	—"— л. 136	—"— НМI-4-1	1	1	
		3	3.400-6/76	—"— МИI-13	18	18	
		4	—"—	—"— МИI-30	2	2	
		5	—"—	—"— МИI-26	2	2	
		6	ТП КЖИ-НМН-18	—"— НМН-18	8	8	
					КВЧ-8-10	КВЧ-9-10	

Остальное - смотрите колонны КВЧ-8, и КВЧ-9 по серии 1.423-3, вып. 1,2.

Ведомость расхода стали на дополнительные закладные детали

Марка	Изделия закладные												Всего
	Арматура класса							Прокат					
	АI	АIII						Вст. 3 кп. 2					
	Гост 5781-82							8509-72 103-76 Гост 82-70					
	ф6	ф8	ф10	ф12	ф14	ф22	Итого	L 63×5	-δ=6	-δ=8	-δ=10	Итого	
КВЧ-8-10 КВЧ-9-10	0,2	3,2	1,6	5,1	2,8	1,4	20,3	18,1	10,8	16,6	6,8	52,3	72.6

На боковой поверхности колонны, как показано на чертеже, несмываемой краской нанести знак ▲.

НАЧ ОТД	РАДЬКО	
Н.КОНТР	ЛИСУНОВ	
ГЛ КОНСТ	ЗЕЛЕНСКИЙ	
РУК ГР	ЛИСУНОВ	
ВЕД ИНЖ	ГАЛАКТИОНОВА	
ВЕД ИНЖ	ГАЛАКТИОНОВА	
ИНЖЕНЕР	КОСТИНА	

ТП 509-28.87 КЖИ- КВЧ-8-10 КВЧ-9-10

Колонны КВЧ-8-10, КВЧ-9-10

СТАДИЯ	МАССА	МАСШТАБ
РП		1:50 1:25
ЛИСТ		ЛИСТОВ 1

ХАРЬКОВСКИЙ ПРОМСТРОЙНИИПРОЕКТ

АЛЬБОМ 3

ТИПОВОЙ ПРОЕКТ 509-28.87

ИНВ № ПОДЛ. | ПОДПИСЬ И ДАТА | ВЗАМ ИНВ №

Формат	Зона	Поз	Обозначение	Наименование	Кол-во				Примечание
				Сборочные единицы					
			1.462.1-16 вып.1	Балка 1БСД18-6АIVВ	1	1	1	1	со всеми закладными изделиями
		1	1.462.1-16 вып 4	Изделие закладное М12	2	2	10	4	
		2	-"-	М6	2	2	7	4	
		3	-"-	М14	4	4	4	4	
		4	-"-	М15	4	4	5	7	
		5	3.400-6/76	МИ1-4		2	3	1	
					1БСД18-6АIVВ-1	1БСД18-6АIVВ-2	1БСД18-6АIVВ-3	1БСД18-6АIVВ-4	

Ведомость расхода стали на дополнительные закладные изделия

Марка элемента	Изделия закладные									Всего
	Арматура класса AIII				Прокат					
	ГОСТ 5781-82*				ГОСТ 103-76*		ГОСТ 8509-72*			
	8	10		Итого	-8-6	-8-8	L75×8		Итого	
1БСД18-6АIVВ-1	1,2	2,2		3,4	16,0	8,2	9,0		33,2	36,6
1БСД18-6АIVВ-2	1,6	2,2		3,8	16,0	11,8	9,0		36,8	40,6
1БСД18-6АIVВ-3	2,0	8,9		10,9	16,0	46,4	31,5		93,9	104,8
1БСД18-6АIVВ-4	2,0	4,4		6,4	23,5	18,2	18,0		59,7	66,1

Нач.отд.	Радько	
Н.контр.	Лисунов	
Гл.конст.	Зеленский	
Рук.гр.	Лисунов	
Вед.инж.	Галактионова	
Рук.гр.	Лисунов	
Инженер	Залива	

ТП 509-28.87 КЖИ-1БСД18-6АIVВ-1÷1БСД18-6АIVВ-4

Балки 1БСД18-6АIVВ-1 ÷ 1БСД18-6АIVВ-4

Стадия	Лист	Листов
РП		1

Харьковский Промстройниипроект

Взам.инв.№ | Подпись и дата | Инв.№ подл.

АЛЬБОМ 3

ТИПОВОЙ ПРОЕКТ 509-28.87

1БСД18-6АV̄В-1, 1БСД18-6АV̄В-2

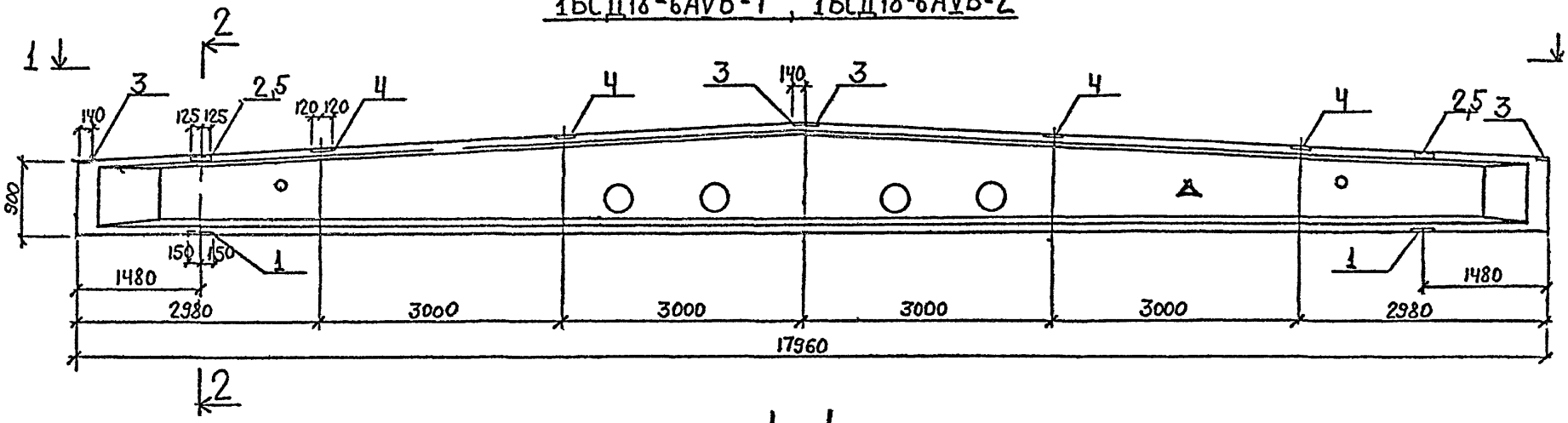

1-1

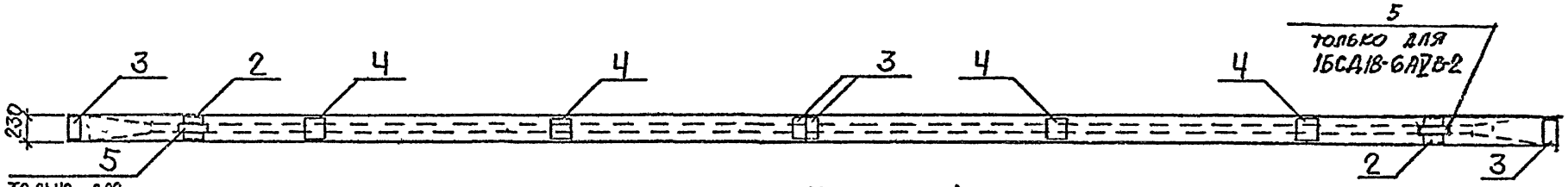

На боковой поверхности балки в указанном месте несмываемой краской нанести знак Δ.

2-2

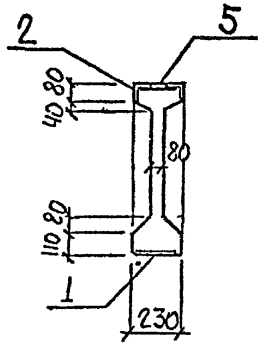

НАЧ ОТД	РАДЬКО		
Н.КОНТР	ЛИСУНОВ		
ГЛ КОНСТ	ЗЕЛЕНСКИЙ		
РУК ГР	ЛИСУНОВ		
ВЕД.ИНЖ	ГАЛАКТИОНОВА		
РУК ГР.	ЛИСУНОВ		
ИНЖЕНЕР	ЗАЛИВА		
СТ ИНЖ	КНЯЖИЦКАЯ		

ТП 509-28.87 КЖИ-1БСД18-6АV̄В-1–1БСД18-6АV̄В-4

Балки 1БСД18-6АV̄В-1÷1БСД18-6АV̄В-4

СТАДИЯ	МАССА	МАСШТАБ
РП	5600	1 50 1 25

ЛИСТ 1 ЛИСТОВ 3

ХАРЬКОВСКИЙ ПРОМСТРОЙНИИПРОЕКТ

ИНВ № ПОДЛ | ПОДПИСЬ И ДАТА | ВЗАМ. ИНВ №

1БСД18-6АIVВ-3

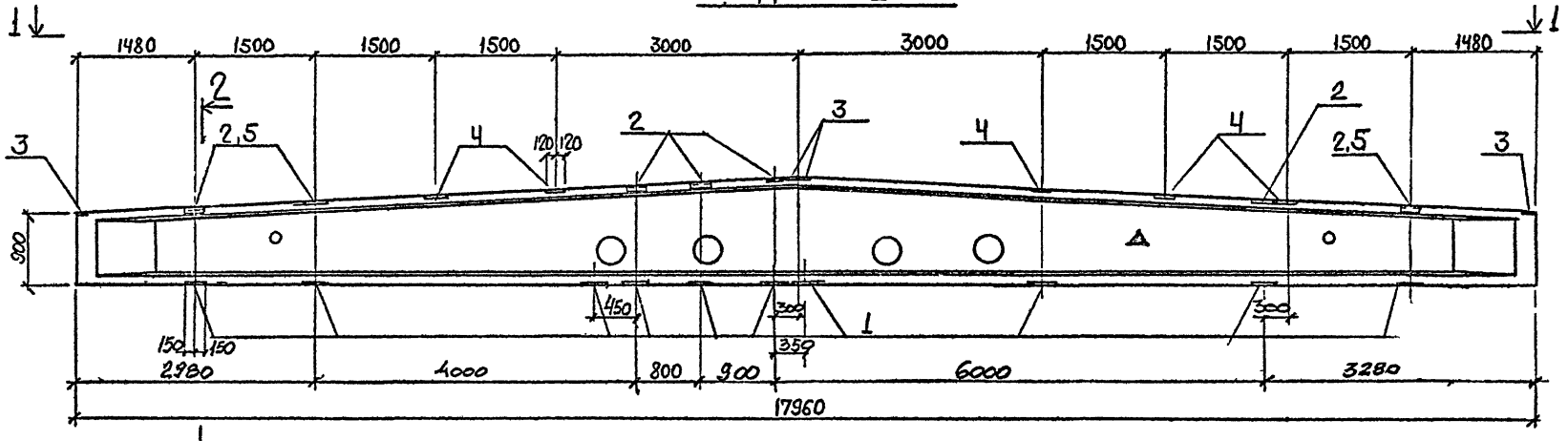

1 - 1

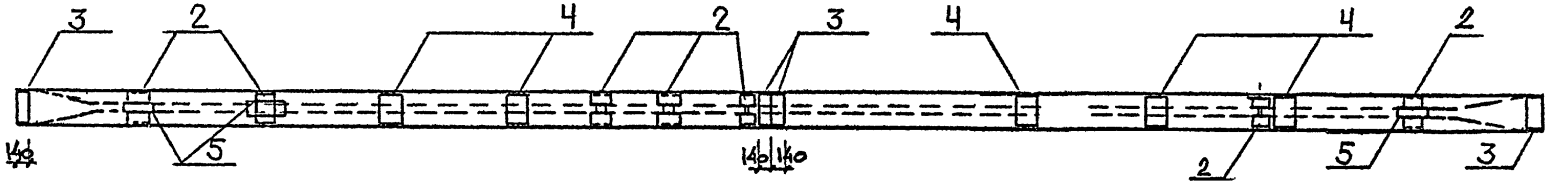

2-2

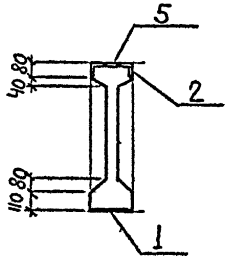

На боковой поверхности, балки в указанном месте несмываемой краской нанести знак ⚠.

Инв. № подл. | Подпись и дата | Взам. инв. №

1БСД 18-6АV̄В-Ч

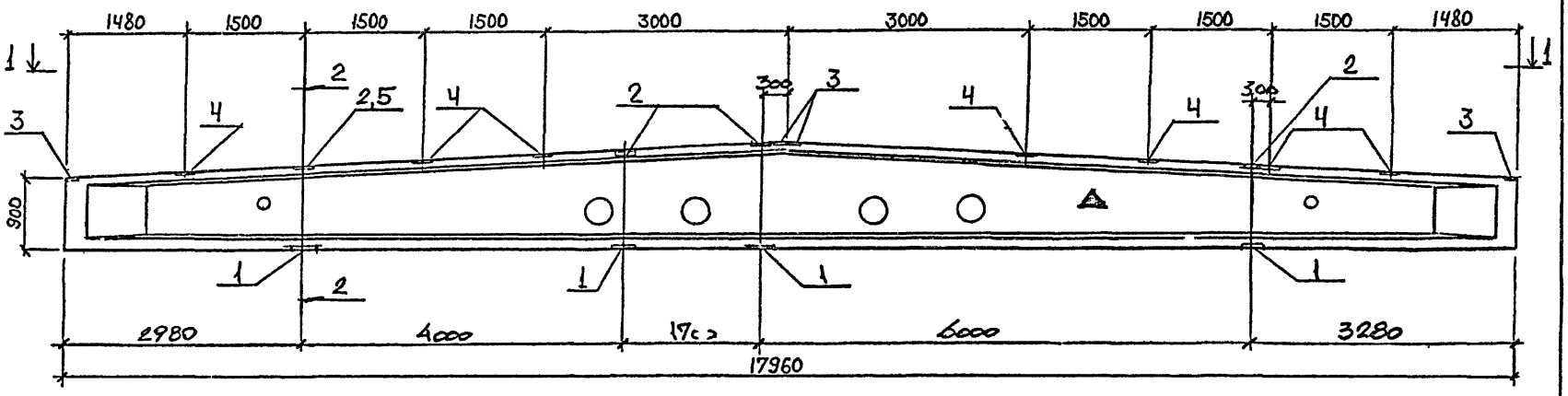

1 - 1

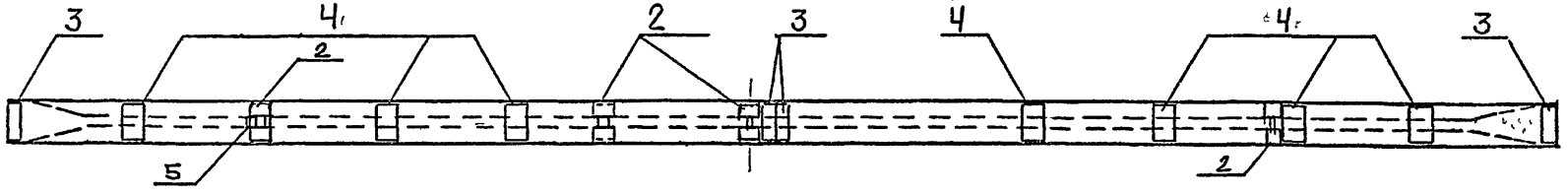

2 - 2

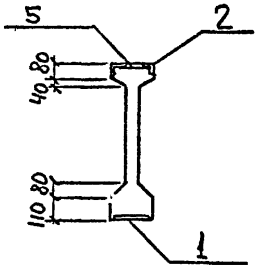

На боковой поверхности балки в указанном месте несмываемой краской нанести знак ▲.

Инв № подл. | Подпись и дата | Взам. инв. №

Типовой проект 509-28.87 Альбом 3

Формат	Зона	Позиц	Обозначение	Наименование	Количество на исполнение											Примечание
				Сборочные единицы												
			ГОСТ 22701.0-77 ГОСТ 22701.5-77	Плита 1ПГ-2АТVТ-а л-400	1	1	1	1								со всеми существующими закладными изделиями
			1.465.1-7/84 вып. 1	Плита 2ПВ6-2АТVТ-4-ал-400					1	1	1	1	1			
			——"——	Плита 2ПВ6-2АТVТ-7 ал-400										1	1	
		1	ГОСТ 22701.0-77 – ГОСТ 22701.5-77	Изделие закладное М9	2	2	2									
		2	——"——	М8		4	4	4	4			4	4	4		
		3	1.465.1-7/84 вып 2	М3						2	2	2		2	2	
		4	ТП КЖИ-НМН-24	НМН-24									2			
				Плита 2ПГ6 1АтVт-ал-400											1	

1ПГ-2АтVТ-а л-400-1	1ПГ-2АтVТ-а л-400-2	1ПГ-2АтVТ-а л-400-3	1ПГ-2АтVТ-а л-400-4	2ПВ6-2АТVт-4-ал-400-1	2ПВ6-2АТVт-4-ал-4002	2ПВ6-2АТVт-4-ал-400-3	2ПВ6-2АТVт-4-ал-400-4	2ПВ6-2АТVт-4ал-400-5	2ПВ6-2АТVт-7-ал-4004	2ПГ6-1АтVт-ал-400-1

Нач. отд.	Радько	
Н. контр.	Лисунов	
Гл. конст.	Зеленский	
Рук. гр.	Лисунов	
Вед. инж.	Галактионова	
Инженер	Инфоненко	
Инженер	Залива	

ТП 509-28.87 КЖИ

1ПГ-2АтVТ-а л-400-1-4
2ПВ6-2АТVт-4-ал-400-1-5
2ПВ6-2АТVт-7-ал-400-1
2ПГ6-1АтVт-ал-400-1

Плиты покрытий
1ПГ-2АтVТ-а л-400-1-4
2ПВ6-2АТVт-4-ал-400-1-5
2ПВ6-2АТVт-7-ал-400-1
2ПГ6-1АтVт-ал-400-1

Стадия	Лист	Листов
РП		1

Харьковский Промстройниипроект

Инв. № подл. | Подпись и дата | Взам. инв. №

Альбом 3

Типовой проект 509-28.87

Инв. № подл. | Подпись и дата | Взам. инв. №

1ПГ-2АтVТ-ал-400-1

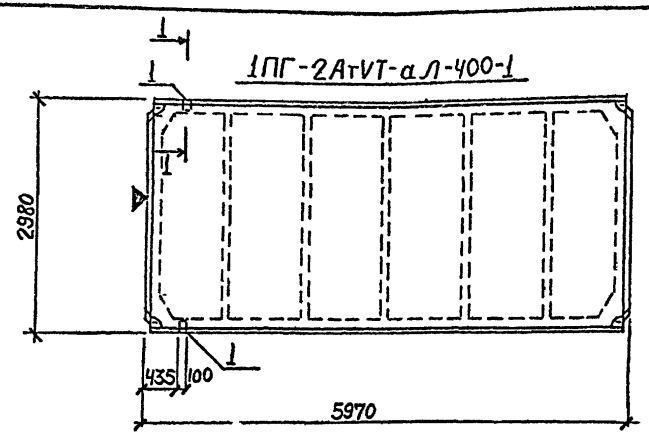

1ПГ-2АтVТ-ал-400-2

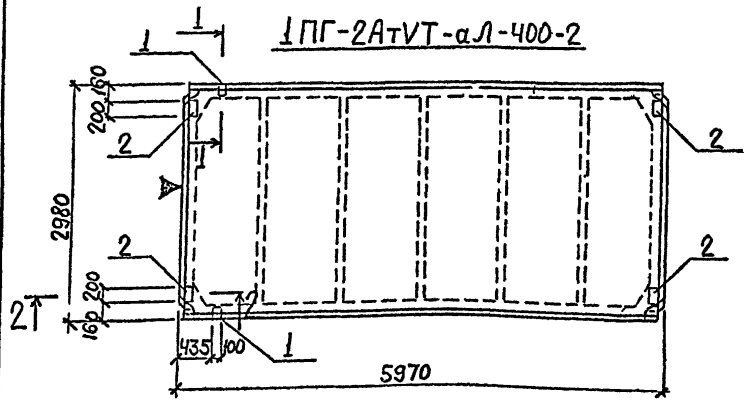

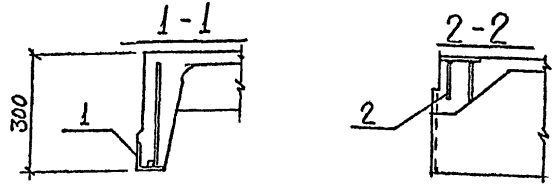

Ведомость расхода стали на дополнительные закладные изделия

Марка элемента	Изделия закладные								
	Арматура класса AIII ГОСТ 5781-82*				Прокат ГОСТ 103-76*				Всего
	10	14		Итого	8÷8		Гост 8509-72 L 70×8	Итого	
1ПГ-2АтVТ-ал-400-1	0,62	0,2		0,82			1,68	1,68	2,5
1ПГ-2АтVТ-ал-400-2	2,22	0,2		2,42	5,2		1,68	6,88	9,3

На боковой поверхности плиты в указанных местах несмываемой краской нанести знак ▼.

Нач. отд.	Радько		ТП 509-28.87 КЖИ-1ПГ-2АтVт-ал-400-1÷4 2ПБ6-2АтVт-4-ал-400-1÷5 2ПБ6-2АтVт-7-ал-400-1 2ПГ6-1АтVт-ал-400-1
Н. контр.	Лисунов		
Гл. конст.	Зеленский		Плиты покрытий. 1ПГ-2АтVт-ал-400-1÷4 2ПБ6-2АтVт-4-ал-400-1÷5 2ПБ6-2АтVт-7-ал-400-1 2ПГ6-1АтVт-ал-400-1
Рук. гр.	Лисунов		
Вед. инж.	Галактионова		
Инженер	Мирошниченко		
Инженер	Залкина		

Стадия	Масса	Масштаб
РП		1:50 1:10

Лист 1 Листов 4

Харьковский Промстройниипроект

1ПГ-2АтVТ-аЛ-400-3

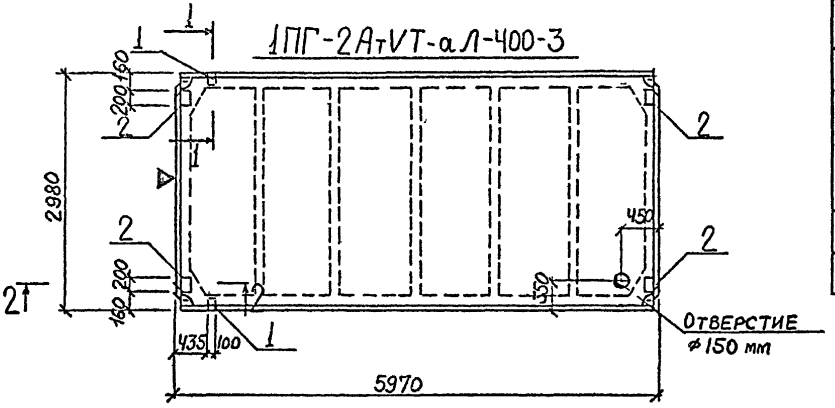

1ПГ-2АтVТ-аЛ-400-4

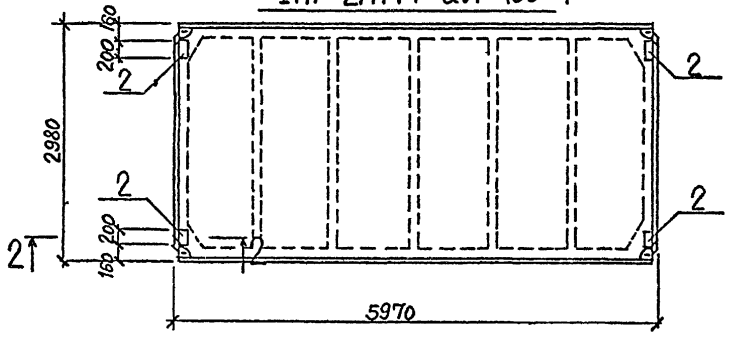

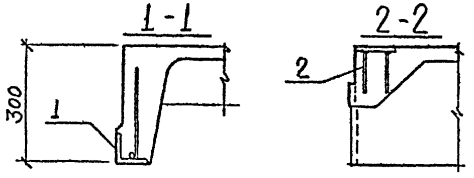

Ведомость расхода стали на дополнительные закладные изделия

Марка элемента	Изделия закладные								
	Арматура класса AIII				Прокат				
	ГОСТ 5781-82*			Итого	ГОСТ 103-76*		ГОСТ 8509-72	Итого	Всего
	10	14			δ=8		L70×8		
1ПГ-2АтVТ-аЛ-400-3	2,22	0,2		2,42	5,2		1,68	6,88	9,3
1ПГ-2АтVТ-аЛ-400-4	1,6			1,6	5,2			5,2	6,8

На боковой поверхности плиты в указанном месте несмываемой краской нанести знак ▽

Инв. № подл.	Подпись и дата	Взам. инв. №

2ПВ6-2АТVт-Ч-ал-400-1
2ПВ6-2АТVт-Ч-ал-400-5

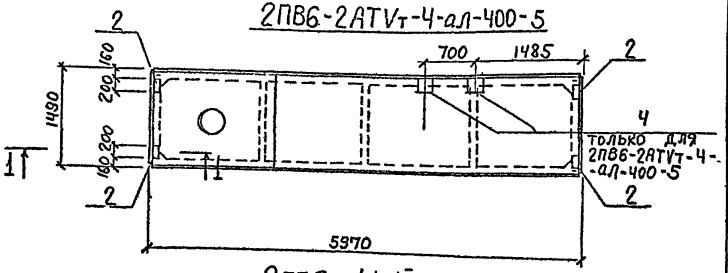

2ПГ6-1АТVт-ал-400-1
2ПВ6-2АТVт-Ч-2л-400-2

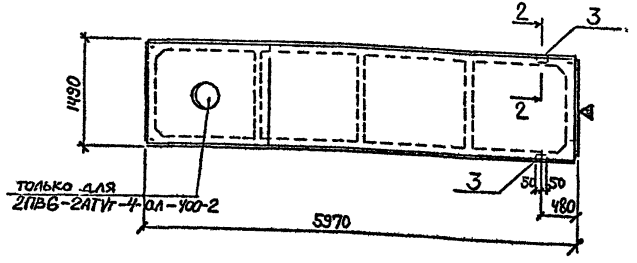

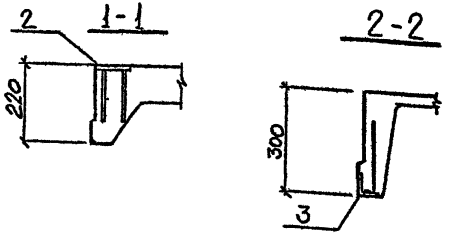

Ведомость расхода стали на дополнительные закладные изделия

Марка элемента	Изделия закладные: Арматура класса AIII ГОСТ 5781-82* 8	10	16	Итого	Прокат: ГОСТ 103-76* S=8	S=6	ГОСТ 8509-72 L63×6	Итого	Всего
2ПВ6-2АТVт-Ч-ал-400-1		1,6		1,6	5,2			5,2	6,8
2ПВ6-2АТVт-Ч-а,1-400-2	0,4		0,2	0,6			1,2	1,2	1,8
2ПВ6-2АТVт-Ч-ал-400-5		2,2		2,2	5,2	3,6		8,8	11,0
2ПГ6-1АТVт-ал-400-1	0,4		0,2	0,6			1,2	1,2	1,8

На боковой поверхности плиты в указанном месте несмываемой краской нанести знак ▽.

Инв. № подл. | Подпись и дата | Взам. инв. №

2ПВ6-2АТVт-Ч-ал-400-3
2ПВ6-2АТVт-Ч-ал-400-Ч

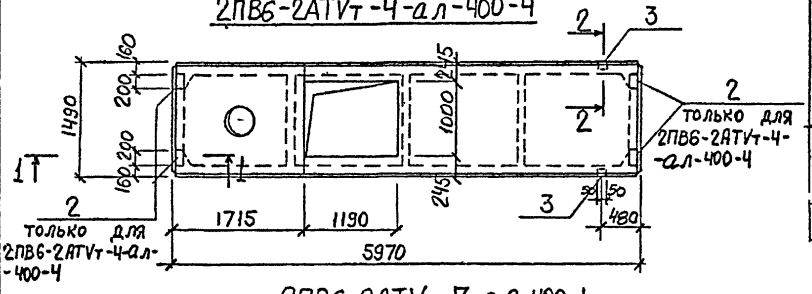

2ПВ6-2АТVт-7-ал-400-1

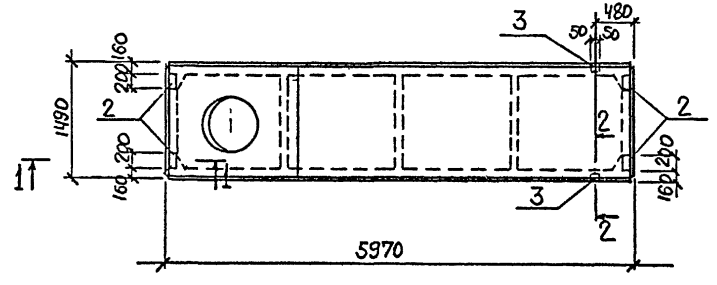

1 - 1

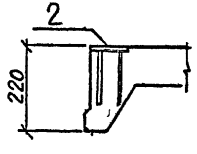

2 - 2

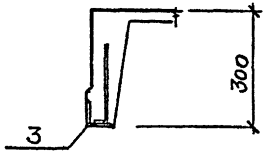

Ведомость расхода стали на дополнительные закладные изделия

Марка элемента	Изделия закладные: Арматура класса AIII ГОСТ 5781-82* 8	10	16	Итого	Прокат 8=8	ГОСТ 8509-72 L63×8	Итого	Всего
2ПВ6-2АТVт-Ч-ал-400-3	0,4		0,2	0,6		1,2	1,2	1,8
2ПВ6-2АТVт-Ч-ал-400-Ч	0,4	1,6	0,2	2,2	5,2	1,2	6,4	8,6
2ПВ6-2АТVт-7-ал-400-1	0,4	1,6	0,2	2,2	5,2	1,2	6,4	8,6

Инв. № подл. | Подпись и дата | Взам. инв. №

ТИПОВОЙ ПРОЕКТ 509-28.87 АЛЬБОМ 3

Формат	Зона	Позиц	Обозначение	Наименование	Количество на исполнение														Примечание
				Сборочные единицы															
			1.041.1-2 вып 6	Плита ПРС56.15-10АIVт	1	1	1						1	1	1	1	1	1	1	Со всеми закладными изделиями
			—"—	—"— ПРС56.15-16АIVт				1	1	1	1	1							
		1	ТП КЖИ-НМН-25	Изделие закладное НМН-25	1														
		2	ТП КЖИ НМН-26	" НМН-26				1											
		3	ТП КЖИ-НМН-27	" НМН-27		1													
		4	ТП КЖИ НМН-28	" НМН-28					1										
		5	ТП КЖИ-НМН-29	" НМН-29									1	2		1			
		6	3.400-6/76	" МИ1-18									4	8	8	4	4		4	
		7	ТП КЖИ-НМН-30	" НМН-30											2				
		8	ТП КЖИ-НМН-31	" НМН-31													1		
		9	ТП КЖИ-НМН-33	" НМН-33								1							
		10	ТП КЖИ-НМН-34	" НМН-34														1	
		11	1.020-1/83 вып. 3-1	Ригель РОП 4.57-30															1 Со всеми закладными изделиями
					ПРС56.15-10АIVт-1	-2	-3	ПРС56.15-16АIVт-1	-2	-3	-4	-5	ПРС56.15-10АIVт-4	-5	-6	-7	-8	-9	-10	РОП 4.57-30-1

Ведомость расхода стали на дополнительные закладные изделия

Марка элемента	Изделия закладные: Арматура класса AIII ГОСТ 5781-82* ф6	ф8	Итого	Прокат ГОСТ 103-76* δ=8	Итого	Всего
ПРС56.15-10А-IVт-1	1,4		1,4			1,4
" -2	1,6		1,6			1,6
ПРС56.15-16АIVт -2	1,38		1,38			1,38
" -3	1,4		1,4			1,4
ПРС56.15-10АIVт -4	1,8	1,2	3,0	5,6	5,6	8,6
" -5	3,6	2,4	6,0	11,2	11,2	17,2
" -6	3,6	2,4	6,0	11,2	11,2	17,2
" -7	1,8	1,2	3,0	5,6	5,6	8,6
" -8	1,8	1,2	3,0	5,6	5,6	8,6
" -10	3,8		3,8	5,6	5,6	9,4
ПРС56.15-16АIVт-5	1,3		1,3	—	—	1,3

Остальное смотрите плиту ПРС56.15-10АIVт; ПРС56.15-16АIVт серии 1.041.1-2 выпуск 6; ригель РОП 4.57-30 серии 1.020-1/83 выпуск 3-1.

Нач отд	Радько	
Н контр	Лисунов	
Гл конст	Зеленский	
Рук гр	Лисунов	
Вед инж	Галактионова	
Инженер	Мирошниченко	
Инженер	Эдлива	

ТП 509-28.87 КЖИ

ПРС56.15-10АIVт-1; ПРС56.15-10АIVт-4; ПРС56.15-16АIVт-1; ПРС56.15-16АIVт-5; Ригель РОП 4.57-30-1

Стадия	Лист	Листов
РП		1

Харьковский Промстройниипроект

Инв. № подл. | Подпись и дата | Взам. инв. №

ТИПОВОЙ ПРОЕКТ 509-28.87 АЛЬБОМ 3

ПРС 56.15-10А IVТ-1

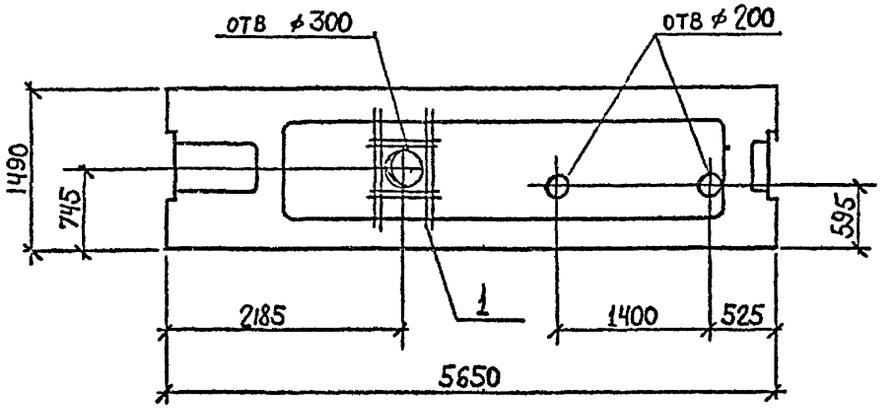

ПРС56.15-16А IVТ-1

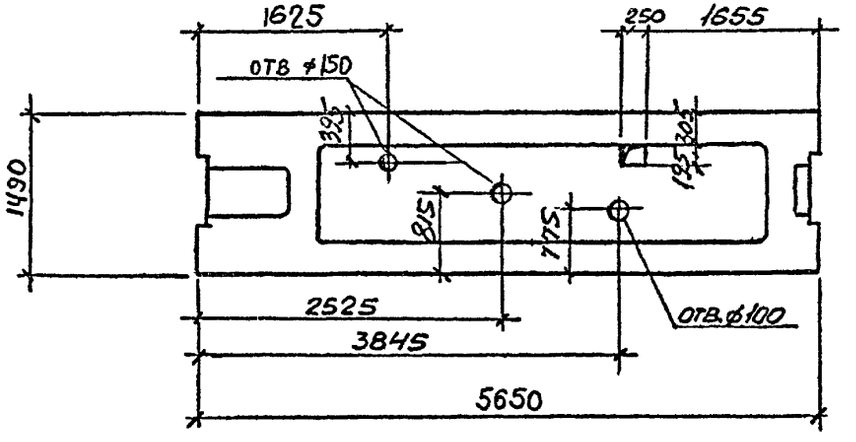

ПРС56.15-16А IVТ-2

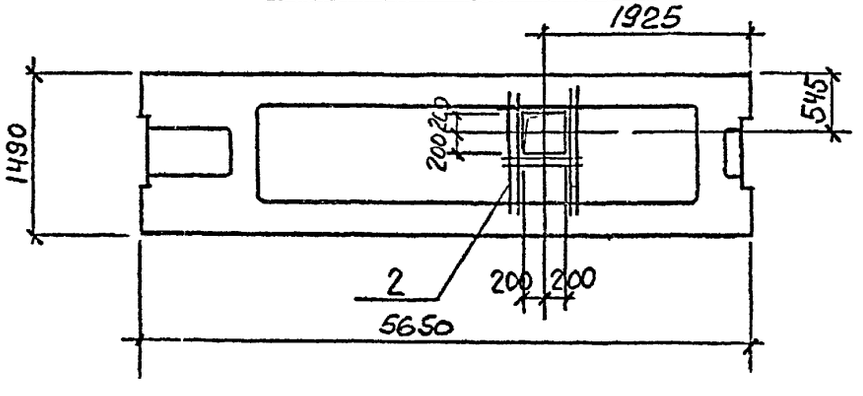

ПРС56.15-10А IVТ-2

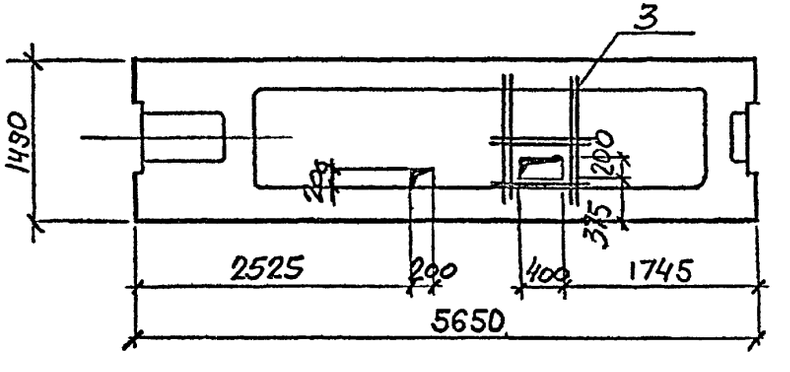

ПРС56.15-10А IVТ-10

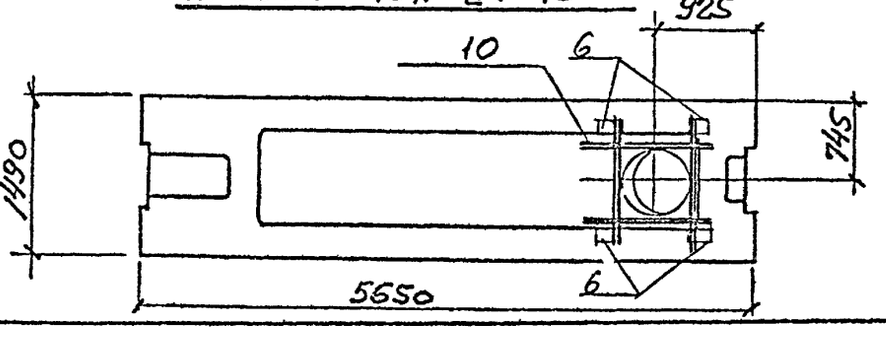

НАЧ ОТД	РАДЬКО		
Н.КОНТР	ЛИСУНОВ		
ГЛ КОНСТ.	ЗЕЛЕНСКИЙ		
РУК ГР	ЛИСУНОВ		
ВЕД.ИНЖ	ГАЛАКТИОНОВА		
ИНЖЕНЕР	МИРОШНИЧЕНКО		
ИНЖЕНЕР	ЗАЛИВАЯ		

ТП 509-28.87 КЖИ

ПРС56.15-10АIVТ-1-
ПРС56.15-10АIVТ-10
ПРС56.15-16АIVТ-1-
ПРС56.15-16АIVТ-5
РОП 4.57-30-1

ПЛИТЫ
ПРС56.15-10АIVТ-1-
ПРС56.15-10АIVТ-10
ПРС56.15-16АIVТ-1-
ПРС56.15-16АIVТ-6
РИГЕЛЬ
РОП 4.57-30-1

СТАДИЯ	МАССА	МАСШТАБ
РП		
ЛИСТ 1	ЛИСТОВ	

ХАРЬКОВСКИЙ ПРОМСТРОЙНИИПРОЕКТ

ИНВ. № ПОДЛ. | ПОДПИСЬ И ДАТА | ВЗАИМ. ИНВ. №

ПРС56.15-10А IVТ-3

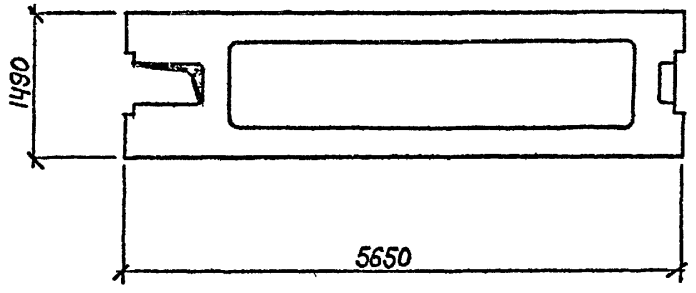

ПРС56.15-16А IVТ-3

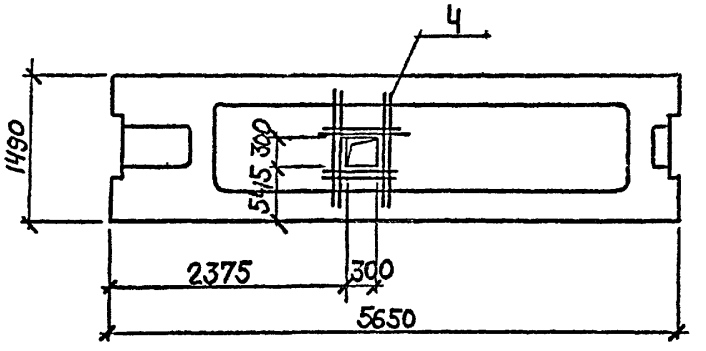

ПРС56.15-16А IVТ-4; ПРС56.15-10А IVТ-9

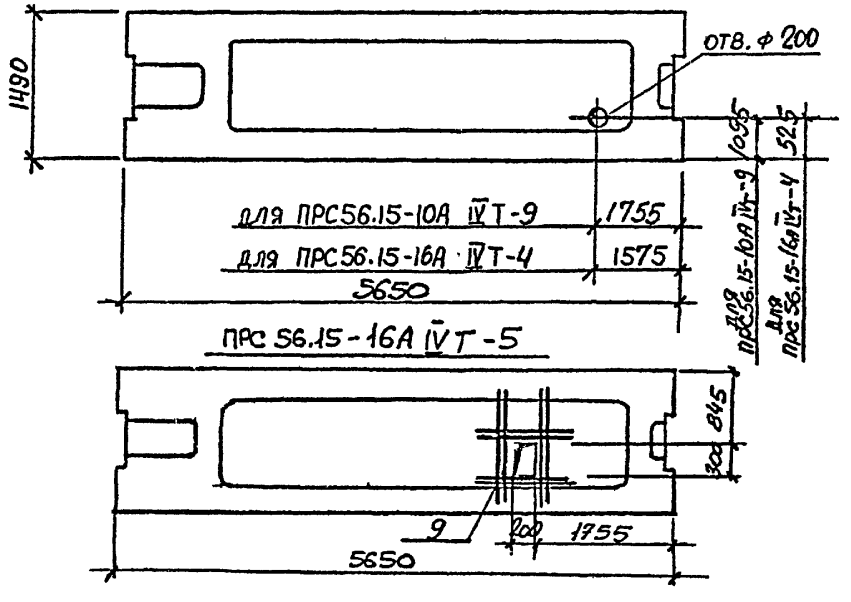

ПРС56.15-10А IVТ-4

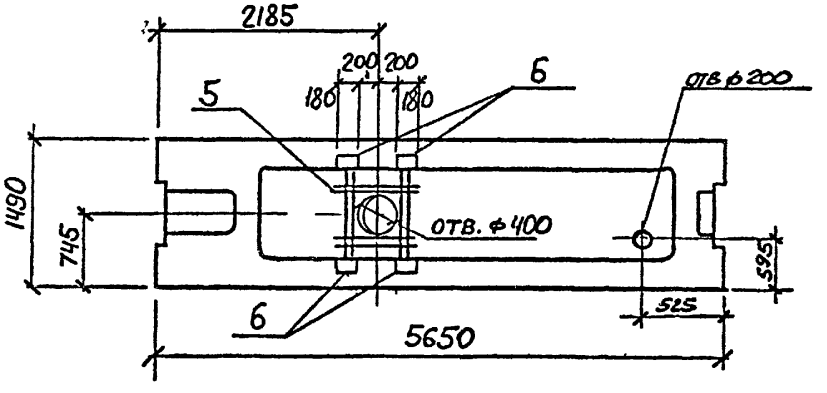

ТП 509-28 87 КЖИ-

ПРС56.15-10АIVТ-1÷ ПРС56.15-10АIVТ-10 ПРС56.15-16АIVТ-1÷ ПРС56.15-16АIVТ-5 РОП 4.5Т-30-4

Лист 2

Инв. № подл. | Подпись и дата | Взам. инв. №

ПРС56.15-10А IVТ-5

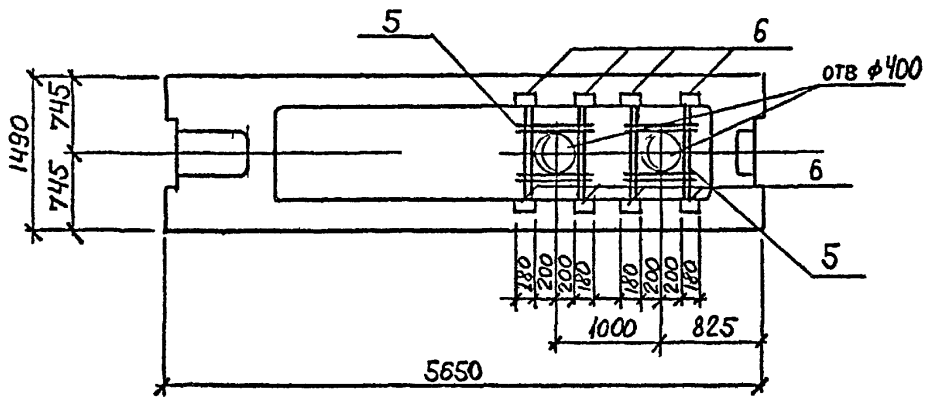

ПРС56.15-10А IVТ-6

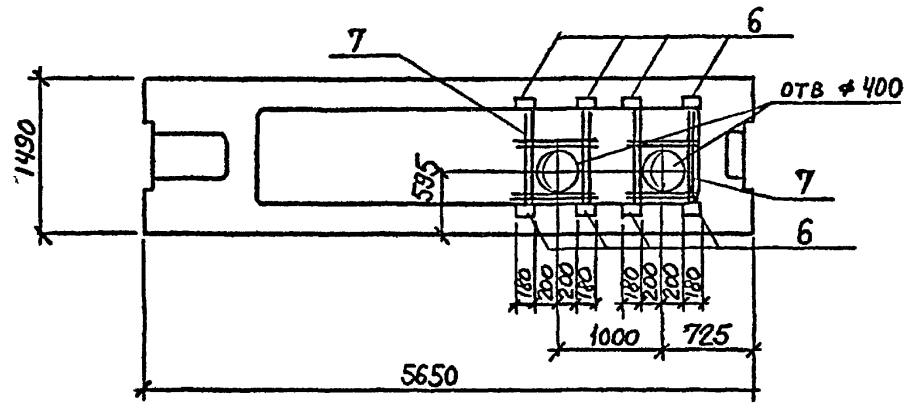

ПРС56.15-10А IVТ-7

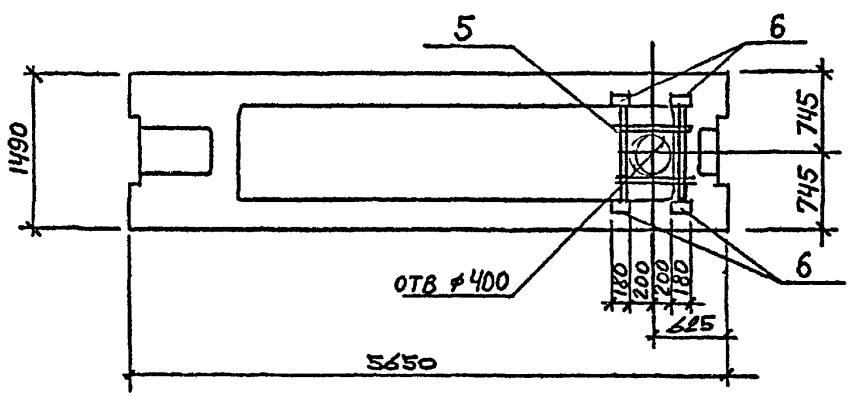

ПРС56.15-10А IVТ-8

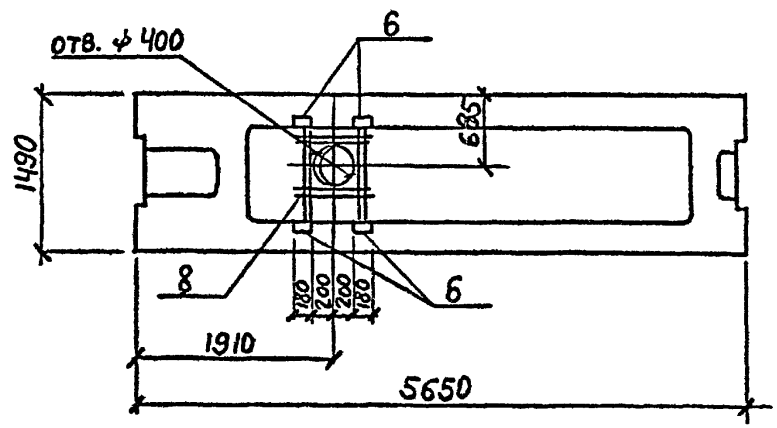

РОП 4.57-30-1

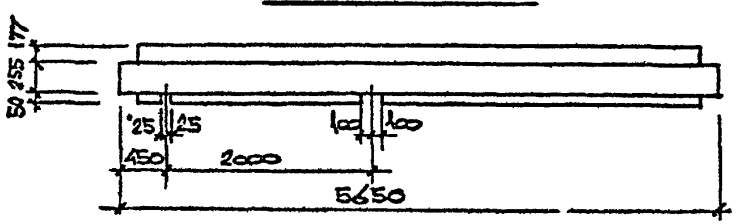

Инв. № подл. | Подпись и дата | Взам. инв. №

2Д 56.33-1

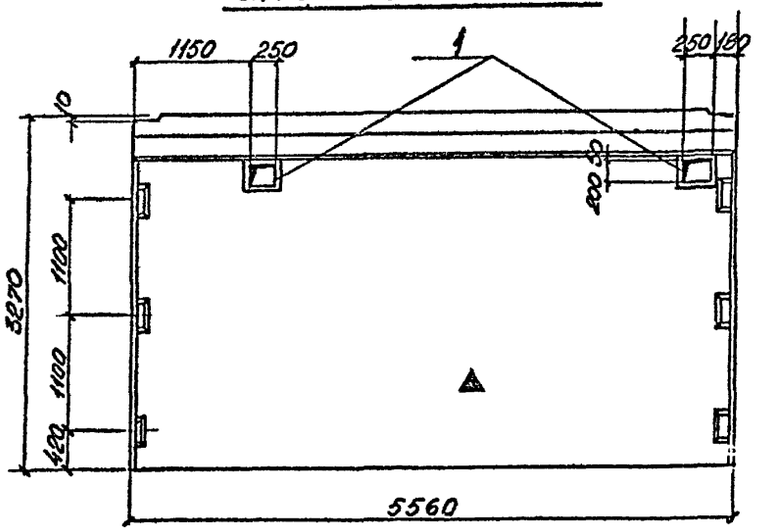

2ДПК 56.33-1

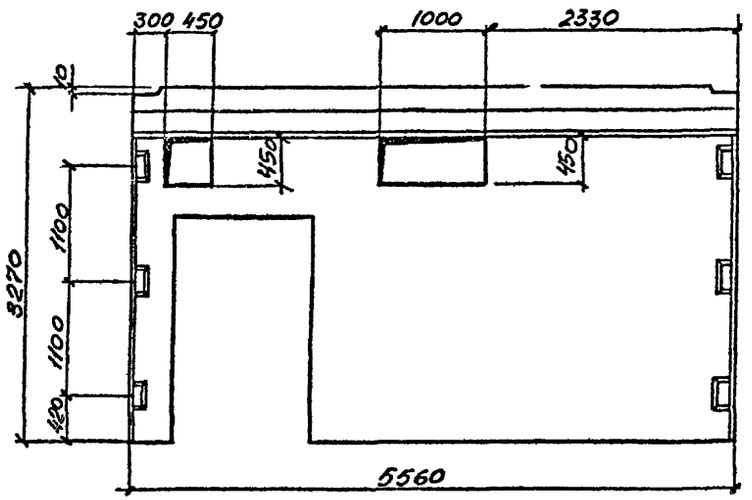

Формат	Зона	Поз.	Обозначение.	Наименование	Колич на испол.		Примечание
				Сборочные единицы			
			1.020-1/83 Вып 4-1	Диафрагма жесткости 2Д 56.33	1		Со всеми закл. изд.
			——"——	Диафрагма жесткости 2ДПК 56.33		1	—"—
		1	ТП КЖИ-НМН-32	Изделие закладное НМН-32	2		

Остальное - смотрите в серии 1.020-1/83 Вып 4-1.

2Д 56.33-1 | 2ДПК 56.33-1

Ведомость расхода стали на дополнительные закладные изделия

Марка элемента	Изделия закладные						Всего
	Арматура класса AIII ГОСТ 5781-82*			Прокат Ст.3 кп.2 ГОСТ 8509-72*			
	ф8		Итого	L36×4		Итого	
2Д 56.33-1	1,2		1,2	5,2		5,2	6,4

В местах отверстий сетки основных марок вырезать по месту.
На поверхности диафрагмы, как показано на чертеже, несмываемой краской нанести знак ▲

Нач. отд.	Радько	
Н. контр.	Лисунов	
Гл. конст.	Зеленский	
Рук. гр.	Лисунов	
Вед. инж.	Галактионова	
Вед. инж.	Галактионова	
Инженер	Исаенко	

ТП 509-28.87 КЖИ-2Д 56.33-1, 2ДПК 56.33-1

Диафрагмы жесткости 2Д 56.33-1 2ДПК 56.33-1

Стадия	Масса	Масштаб
РП	8230 7230	1:50
Лист 1	Листов 1	

Харьковский Промстройниипроект

Инв. № подл. | Подпись и дата | Взам. инв. №

2П1-2АIVТ-А

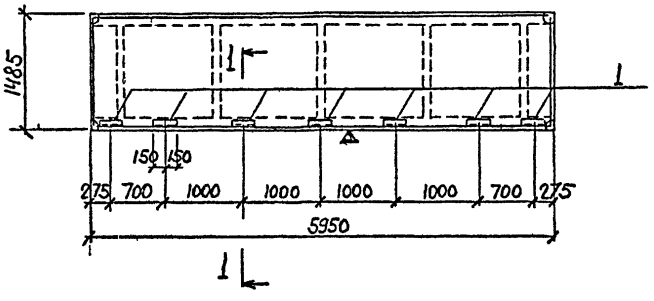

2П1-2АIVТ-3-А

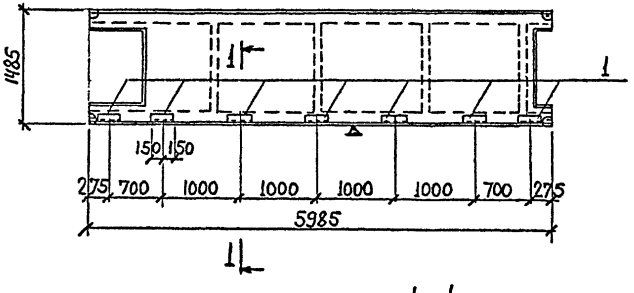

1-1

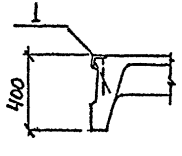

Формат	Зона	Поз.	Обозначение	Наименование	Кол-во		Примечан.
				Сборочные единицы			
			1.442.1-2 вып. 1	2П1-2АIVТ	1		Со всеми закладными изделиями
			1.442.1-2 вып. 1	2П1-2АIVТ-3		1	
		1	ТП КЖИ-НМН-23	Изделие закладное НМН-23	7	7	
					2П1-2АIVТ-А	2П1-2АIVТ-3-А	

Ведомость расхода стали на дополнительные закладные изделия

Марка элемента	Изделия закладные							
	Арматура класса AIII				Прокат			Всего
	ГОСТ 5781-82*			Итого	ГОСТ 8509-72*		Итого	
	ф8				L63×6			
2П1-2АIVТ-А	2,3			2,3	12,0		12,0	14,3
2П1-2АIVТ-3-А	2,3			2,3	12,0		12,0	14,3

Остальное смотрите 2П1-2АIVТ и 2П1-2АIVТ-3 серии 1.442.1-2 вып. 1

Нач. отд.	Радько		ТП 509-28.87 КЖИ-2П1-2АIVТ-А, 2П1-2АIVТ-3-А
Н. контр.	Лисунов		
Гл. конст.	Зеленский		Плиты 2П1-2АIVТ-А, 2П1-2АIVТ-3-А
Рук. гр.	Лисунов		
Вед. инж.	Галактионова		
Вед. инж.	Галактионова		
Инженер	Залнва		

Стадия	Масса	Масштаб
Р		
Лист		Листов

Харьковский Промстройниипроект

Инв. № подл. | Подпись и дата | Взам. инв. №

Типовой проект 509-28.87 Альбом 3

Поз.	Зона	Поз	Обозначение	Наименование	Количество на исполнение									Примечание
				Сборочные единицы										
			1.030.1-1 в.1-1	Стеновая панель ПС 60.12.2,0-4,л-36	1									только с закладными из-делиями М2
			——"——	Стеновая панель ПС 60 12.2,5-3,л-36		1								——"——
			——"——	Стеновая панель ПС 60.12.3,0-3,л-36			1							——"——
			——"——	Стеновая панель ПС 60.18.2,0-2,л-37				1						——"——
			——"——	Стеновая панель ПС 60 18.2,5-3,л-37					1					——"——
			——"——	Стеновая панель ПС 60.18.3,0-3,л-37						1				——"——
			——"——	Стеновая панель ПС 60.15.2,0-2,л-40							1			только с закладными изделиями М2, М16
			——"——	Стеновая панель ПС 60.15.2,5-2,л-40								1		——"——
			——"——	Стеновая панель ПС 60.15.3,0-3,л-40									1	——"——
			1.030.1-1 в.1-3	Изделие закладное М9	4	4	4	4	4	4	4	4	4	

ПС 60.12.2,0-4,л-36-1	ПС 60.12.2,5-3,л-36-1	ПС 60.12.3,0-3,л-36-1	ПС 60.18.2,0-2,л-37-1	ПС 60.18 2,5-3,л-37-1	ПС 60.18 3,0-3,л-37-1	ПС 60.15.2,0-2,л-40-1	ПС 60.15.2,5-2,л-40-1	ПС 60.15.3,0-3,л-40-1

Таблица условных марок

Условная марка	Наименование
ПС-1	ПС 60.12 2,0-4 л-36-1 ПС 60 12 2,5-3 л-36-1 ПС 60.12 3,0-3,л-36-1
ПС-2	ПС 60.18 2,0-3 л-37-1 ПС 60.18 2,5-2,л-37-1 ПС 60.18 3,0-2 л-37-1
ПС-3	ПС 60 15.2,0-2 л-40-1 ПС 60.15 2,5-2,л-40-1 ПС 60.15 3,0-3,л-40-1

Нач отд	Радько	
Н контр	Лисунов	
Гл констр	Зеленский	
Рук груп	Лисунов	
Вед инж	Галактионова	
Вед инж	Галактионова	
Инженер	Исаенко	

ТП 509-28 87 КЖИ. ПС-1 ÷ ПС-3

Стеновые панели ПС-1 ÷ ПС-3

Стадия	Лист	Листов
РП		1

Харьковский Промстройниипроект

Инв. № подл. | Подпись и дата | Взам. инв. №

ПС-1

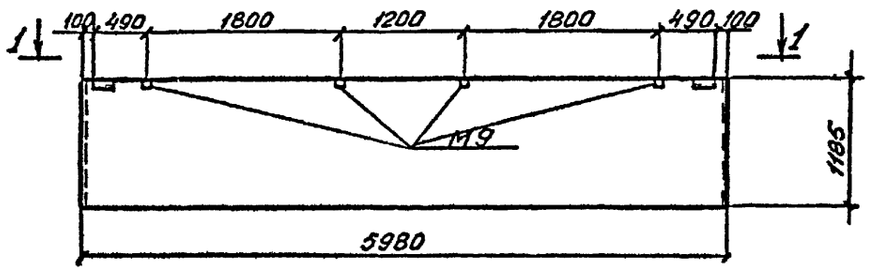

1-1

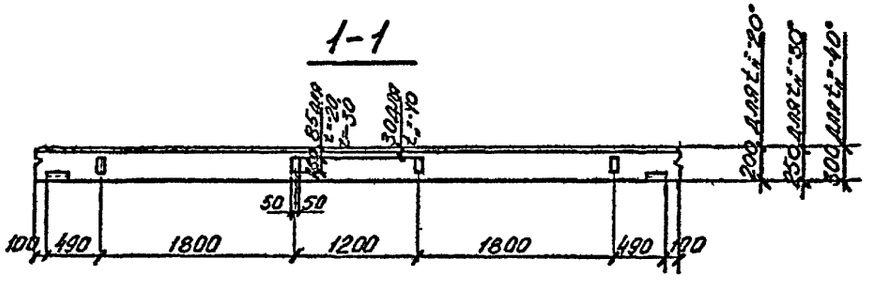

ПС-2

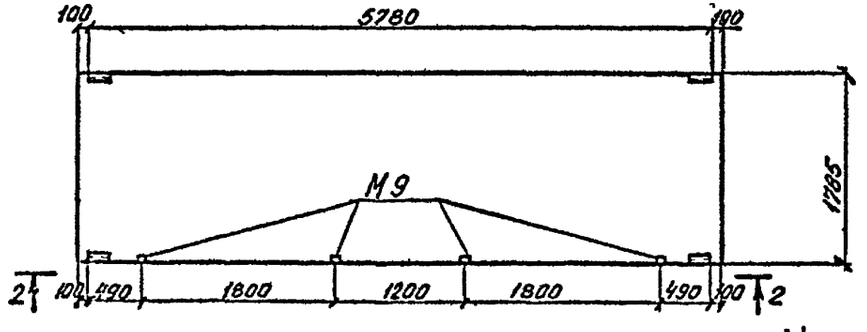

2-2

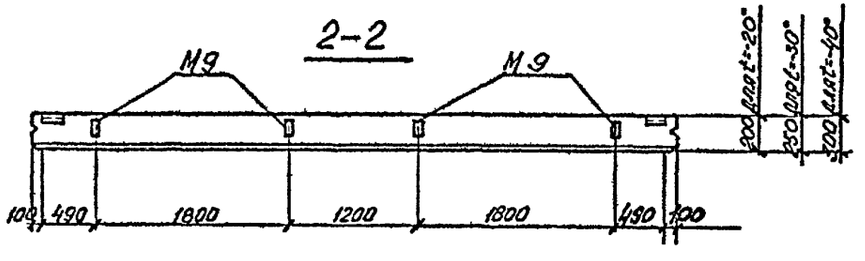

ПС-3

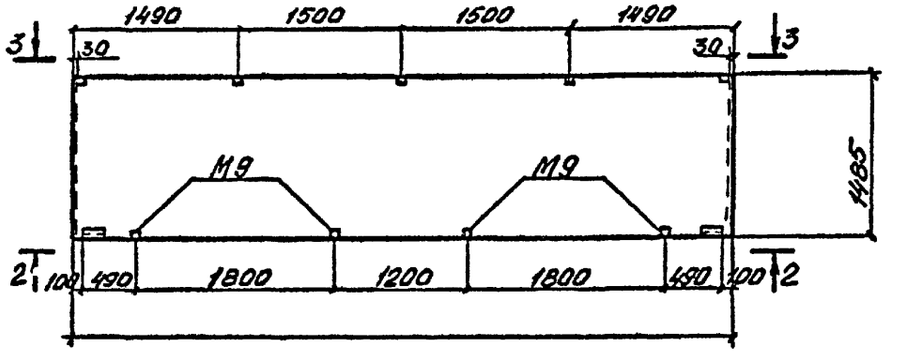

3-3

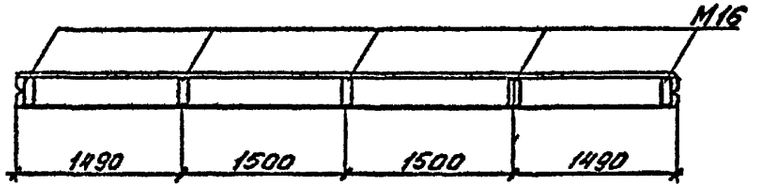

На данном чертеже изменена привязка и количество закладных изделий М9, входящих в основные марки панелей по серии 1.030.1-1 в.1-1

НАЧ ОТД.	РАДЬКО		
Н КОНТР	ЛИСУНОВ		
ГЛ КОНСТ	ЗЕЛЕНСКИЙ		
РУК ГР	ЛИСУНОВ		
ВЕД. ИНЖ	ГАЛАКТИОНОВА		
ВЕД. ИНЖ	ГАЛАКТИОНОВА		
ИНЖЕНЕР	ИСАЕНКО		

ТП 509-28.87 КЖИ-ПС-1÷ПС-3

Стеновые панели:
ПС-1 ÷ ПС-3

СТАДИЯ	МАССА	МАСШТАБ
РП		1:50

ЛИСТ | ЛИСТОВ 1

ХАРЬКОВСКИЙ ПРОМСТРОЙНИИПРОЕКТ

Инв. № подл. | Подп. и дата | Взам. инв. №

Формат	Зона	Поз.	Обозначение	Наименование	Количество на исполнение										Примечание
				Сборочные единицы											
			1030.1-1 в.1-1	Стеновая панель ПС 62,5.12 2,0-2,Л-2,36	1										только с закладными изделиями №2
			——"——	Стеновая панель ПС 63,0,12 2,5-3,Л-2,36		1									——"——
			——"——	Стеновая панель ПС 63,5 12 3,0-3,Л-2,36			1								——"——
			——"——	Стеновая панель ПС 62,5 12, 2,0-2,Л-1,36				1							——"——
			——"——	Стеновая панель ПС 63,0, 12 2,5-3,Л-1,36					1						——"——
			——"——	Стеновая панель ПС 63,5, 12, 3,0-3,Л-1,36						1					——"——
			——"——	Стеновая панель ПС 62,5 18, 2,0-3,Л-1,37							1				——"——
			——"——	Стеновая панель ПС 63,0, 18, 2,5-2,Л-1,37								1			——"——
			——"——	Стеновая панель ПС 63,5 18, 3,0-2,Л-1,37									1		——"——
			1.030.1-1 в.1-3	Изделие закладное М19	4	4	4	4	4	4	4	4	4		
					ПС62,5 12,2,0-2,Л-2,36-1	ПС63,12,2,5-3,Л-2,36-1	ПС63,5,12 3,0-3,Л-2,36-1	ПС 62,5,12,2,0-2,Л-1,36-1	ПС63,12,2,5-3,Л-1,36-1	ПС63,5 12,3,0-3,Л-1,36-1	ПС62,5 18,2,0-3,Л-1,37-1	ПС63,18,2,5-2,Л-1,37-1	ПС63,5,18,3,0-2,Л-1,37-1		

Таблица условных марок

Условная марка	Наименование
ПС-4	ПС62,5 12 2,0-2,Л-2,36-1
ПС-5	ПС63 0,12,2,5-3,Л-2,36-1
ПС-6	ПС63,5,12,3,0-3,Л-2,36-1
ПС-7	ПС62,5 12 2,0-2,Л-1,36-1
ПС-8	ПС63 12,2,5-3,Л-1,36-1
ПС-9	ПС 63,5 12 3,0-3,Л-1,36-1
ПС-10	ПС62,5 18,2,0-3,Л-1,37-1
ПС-11	ПС63,18,2,5-2,Л-1,37-1
ПС-12	ПС63,5,18,3,0-2,Л-1,37-1

Инв. № подл. | Подпись и дата | Взам. инв. №

Нач. отд.	Радько	
Н. контр.	Лисунов	
Гл. конст.	Зеленский	
Рук. гр.	Лисунов	
Вед. инж.	Галактионова	
Вед. инж.	Галактионова	
Инженер	Исаенко	

ТП 509-2887 КЖИ - ПС-4 ÷ ПС-12

Стеновые панели ПС-4 ÷ ПС-12

Стадия	Лист	Листов
РП		1

Харьковский Промстройниипроект

ПС-4, ПС-5, ПС-6

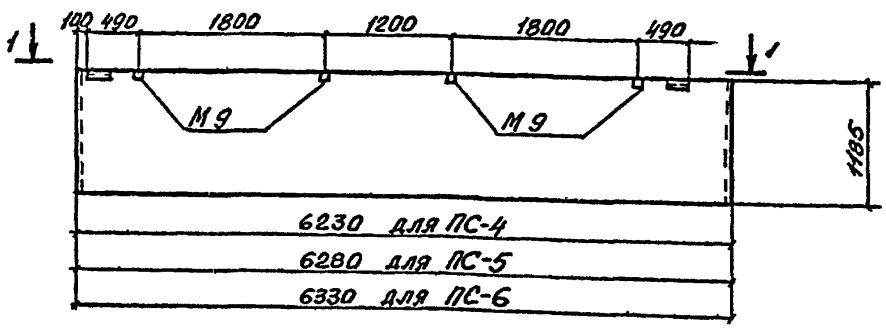

1–1

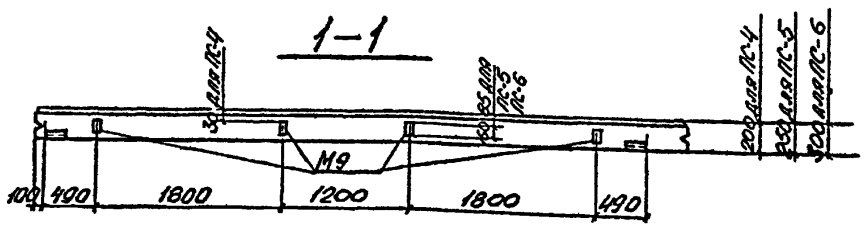

ПС-7, ПС-8, ПС-9

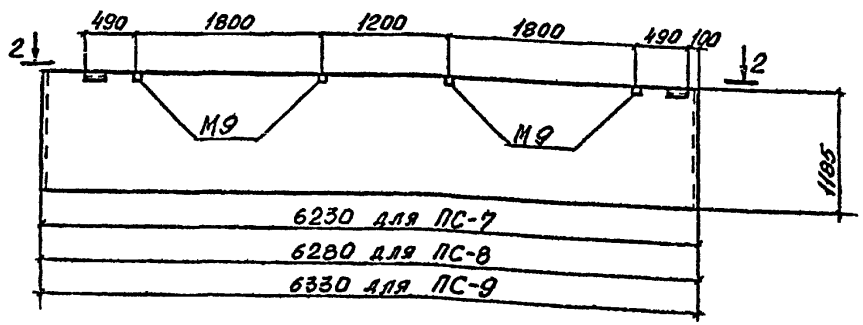

2–2

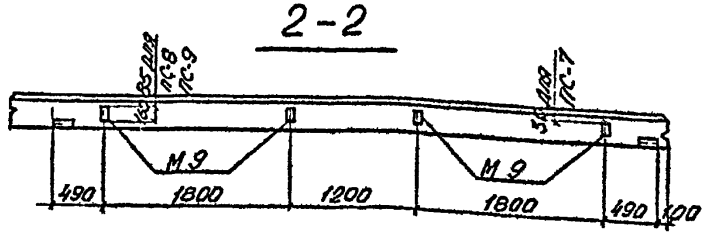

ПС-10, ПС-11, ПС-12

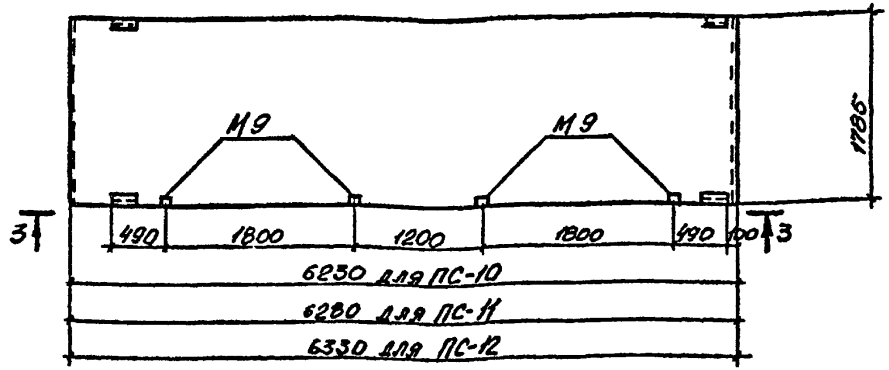

3–3

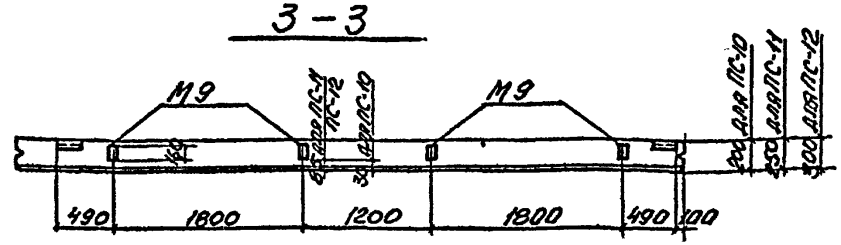

На данном чертеже изменена привязка и количество закладных изделий М9, входящих в основные марки панелей по серии 1.030.1-1 в.1-1

Нач.отд.	Радько	
Н.контр.	Лисунов	
Гл.конст.	Зеленский	
Рук.гр.	Лисунов	
Вед.инж.	Галактионова	
Вед.инж.	Галактионова	
Инженер	Неведчев	

ТП 509-28.87 КЖИ-ПС4÷ПС-12

Стеновые панели ПС-4 ÷ ПС-12

Стадия	Масса	Масштаб
РП		1:50
Лист		Листов 1

ХАРЬКОВСКИЙ ПРОМСТРОЙНИИПРОЕКТ

Инв. № подл. | Подпись и дата | Взам. инв. №

Формат	Зона	Поз.	Обозначение	Наименование	Количество на исполнение								Примечание
				Сборочные единицы									
			1.030.1-1 в.1-1	Стеновая панель ПС62,5.18.2,0-3 л-2,37	1								Только с закладными изделиями М12
			—"—	Стеновая панель ПС 63.18.2,5-2 л-2,37		1							—"—
			—"—	Стеновая панель ПС 63,5.18.3,0-2 л-2,37			1						—"—
			—"—	Стеновая панель ПС 60.6.2,5-6 л-38				1					—"—
			—"—	Стеновая панель ПС 60,6.30-6,л-38					1				—"—
			—"—	Стеновая панель ПС62,5.12.2,0-3,л-2,37						1			—"—
			—"—	Стеновая панель ПС63,12.2,5-2,л-2,37							1		—"—
			—"—	Стеновая панель ПС 63,12.3,0-2 л-2,37-								1	—"—
			1.030.1-1 в.1-3	Изделие закладное М19	4	4	4	4	4	4	4	4	

ПС62,5.18,2,0-3,л-2,37-1 | ПС63.18,2,5-2,л-2,37-1 | ПС63,5.18,3,0-2,л-2,37-1 | ПС60,6,2,5-6,л-38-1 | ПС60,6,3,0-6,л-38-1 | ПС62,5.12,2,0-3,л-2,37-1 | ПС63,12,2,5-2,л-2,37-1 | ПС63,12,3,5-2,л-2,37-1

Типовой проект 509-28.87 Альбом 3

Инв. № подл. | Подпись и дата | Взам. инв. №

Таблица условных марок

Условная марка	Наименование
ПС-13	ПС62,5.18.2,0-3 л-2,37-1
ПС-14	ПС63.18.2,0-2,л-2,37-1
ПС-15	ПС63,5.18,2,0-2,л-2,37-1
ПС-16	ПС60.6 2,5 3,0 -6,л-38-1
ПС-17	ПС62,5.12,2,0-3,л-2,37-1
ПС-18	ПС63,12.2,5-2,л-2,37-1
ПС-19	ПС63,5.12,3,0-2,л-2,37-1

Нач.отд.	Радько	
Н.контр.	Лисунов	
Гл.конст.	Зеленский	
Рук.гр.	Лисунов	
Вед.инж.	Галактионова	
Вед.инж.	Гапаретонова	
Инженер	Исаенко	

ТП 509-28.87 КЖИ-ПС-13÷ПС-19

Стеновые панели ПС-13÷ПС-19

Стадия	Лист	Листов
РП		1

Харьковский Промстройниипроект

ПС-13, ПС-14, ПС-15
ПС-17, ПС-18, ПС-19

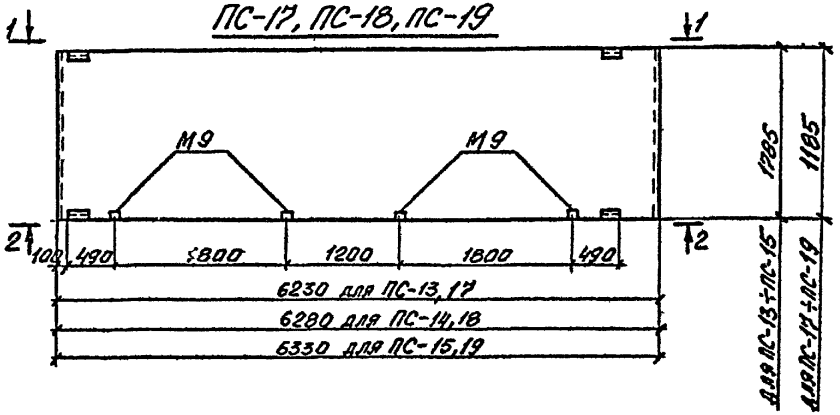

ПС-16

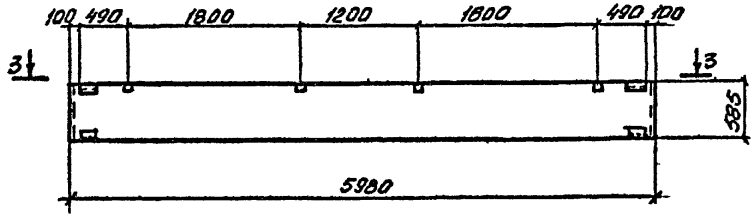

1-1

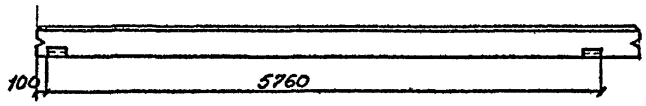

3-3

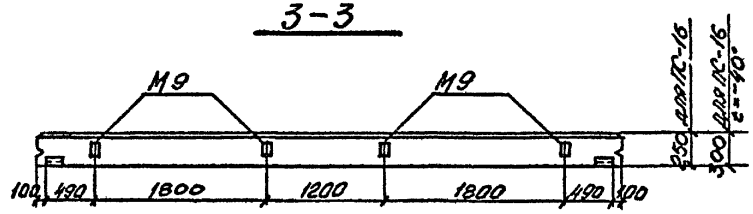

2-2

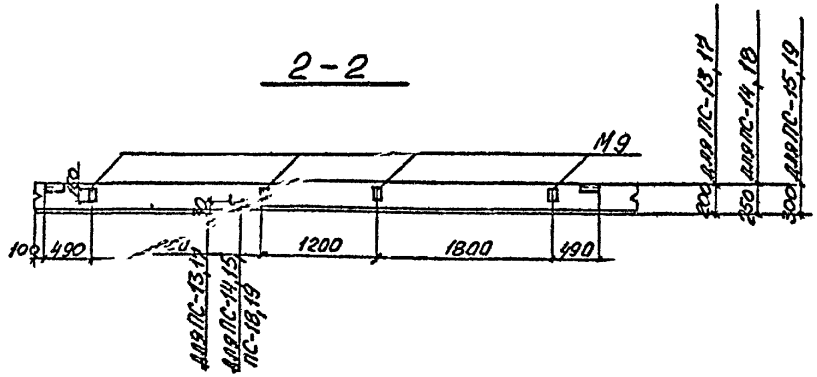

На данном чертеже изменена привязка и количество закладных изделий М9, входящих в основные марки панелей по серии 1.030.1-1 в.1-1.

			ТП 509-28.87 КЖИ ПС-13÷ПС-19		
НАЧ ОТД	РАДЬКО		Стеновые панели ПС-13÷ПС-19	СТАДИЯ	МАСШТАБ
Н.КОНТР	ЛИСУНОВ			РП	1:50
ГЛ.КОНСТ	ЗЕЛЕНСКИЙ				
РУК.ГР	ЛИСУНОВ				
ВЕД.ИНЖ.	ГАЛАКТИОНОВА			ЛИСТ	ЛИСТОВ
Вед. инж.	Галактионова			ХАРЬКОВСКИЙ ПРОМСТРОЙНИИПРОЕКТ	
Инженер	Ксенко				

Инв. № подл. | Подпись и дата | Взам. инв. №

ТИПОВОЙ ПРОЕКТ 509-28.87 АЛЬБОМ 3

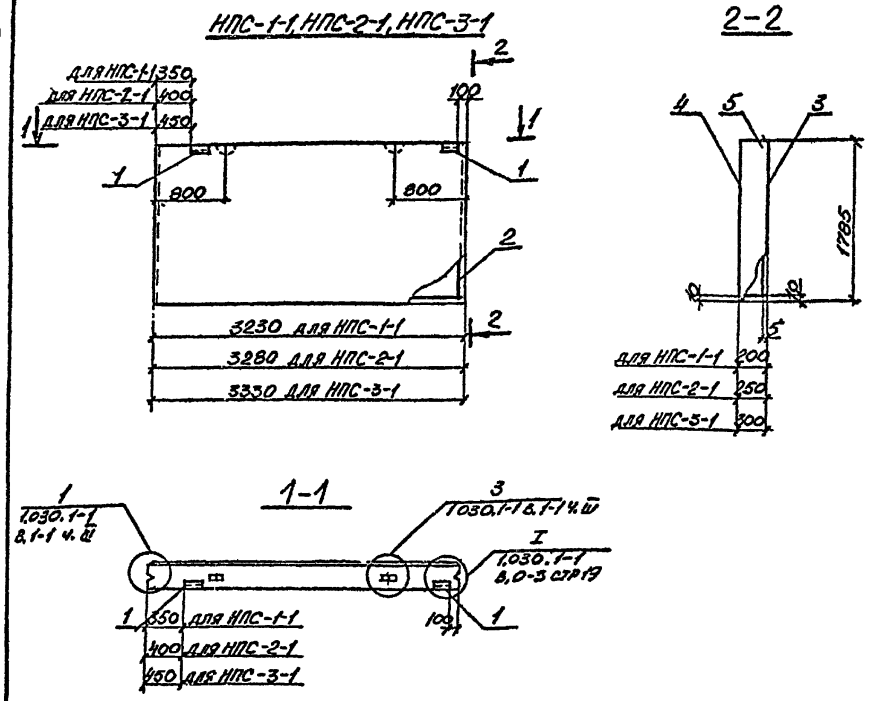

Форм.	Зона	Поз.	Обозначение	Наименование	Кол.	Примеч.
			ТП -КЖИ-ТТ	Документация Технические требования		
				Сборочные единицы		
		1	1.030.1-1 в.1-3	Изделие закладное М2	2	
			Переменные данные для исполнений			
				НПС-1-1		
		2.	ТП КЖИ-КП-2	Каркас пространственный КП-2	1	16,2 кг
				НПС-2-1		
		2.	ТП КЖИ-КП-3	Каркас пространственный КП-3	1	17,2 кг
				НПС-3-1		
		2.	ТП КЖИ-КП-4	Каркас пространственный КП-4	1	18,5 кг
				Материалы		
		3.		Раствор цементный М100 δ=20	0,11	м³
		4		Раствор цементный М50 δ=15	0,08	м³
				Переменные данные		
				НПС-1-1		
		5		Бетон легкий М50	0,97	м³
				НПС-2-1		
		5		Бетон легкий М50	1,27	м³
				НПС-3-1		
		5		Бетон легкий М50	1,59	м³

Ведомость расхода стали на один элемент, кг

Марка элемента	Изделие арматурное											Изделие закладное						Общий вес
	Арматура класса										Всего	Арматура класса		Прокат			Всего	
	А III				Ас II			Вр I				А III		ГОСТ 19903-74*	ГОСТ 8509-72			
	ГОСТ 5781-82*				ГОСТ 5781-82*			ГОСТ 6727-80				ГОСТ 5781-82*						
	ф6	ф8	ф10	Итого	ф10	ф12	Итого	ф4	ф5	Итого		ф10	Итого	δ-6	63×63×6	Итого		
НПС-1-1	9,9	0,2		10,1	13		1,3	2,1	2,7	4,8	16,2	0,4	0,4	1,1	2,7	3,8	4,2	20,4
НПС-2-1	10,1	0,1	0,3	10,5		2,1	2,1	1,9	2,7	4,6	17,2	0,4	0,4	1,1	2,7	3,8	4,2	21,4
НПС-3-1	10,2	0,1	0,3	10,6		2,1	2,1	2,9	2,7	5,6	18,3	0,4	0,4	1,1	2,7	3,8	4,2	22,5

НАЧ ОТД.	РАДЬКО	
Н КОНТР	ЛИСУНОВ	
ГЛ КОНСТ	ЗЕЛЕНСКИЙ	
РУК ГР.	ЛИСУНОВ	
ВЕД. ИНЖ.	ГАЛАКТИОНОВА	
ВЕД. ИНЖ.	ГАЛАКТИОНОВА	
ИНЖЕНЕР	ИСАЕНКО	

ТП 509-28.87 КЖИ НПС-1-1 НПС-2-1 НПС-3-1

Стеновые панели НПС-1-1 НПС-2-1 НПС-3-1

СТАДИЯ	МАССА	МАСШТАБ
РП	1,41 1,76 2,12 т.	1:50

ЛИСТ ЛИСТОВ 1

ХАРЬКОВСКИЙ ПРОМСТРОЙНИИПРОЕКТ

ИНВ. № ПОДЛ. | ПОДПИСЬ И ДАТА | ВЗАМ. ИНВ. №

НПС-1-2, НПС-2-2, НПС-3-2

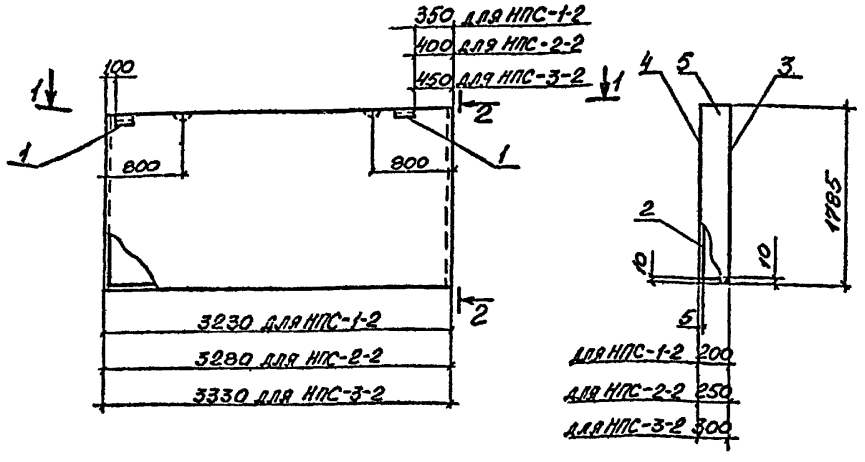

2-2

1-1

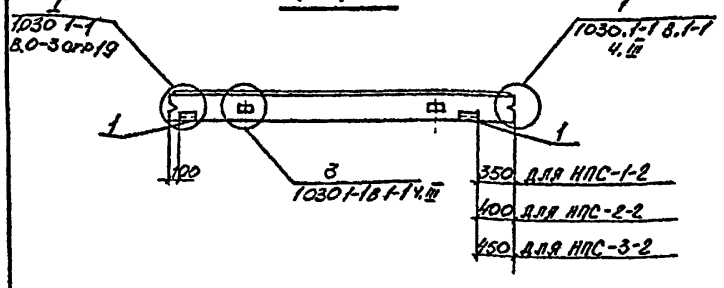

Формат	Зона	Поз	Обозначение	Наименование	Кол	Примеч.
			ТП -КЖИ-ТТ	Документация Технические требования		
				Сборочные единицы		
		1.	1.030.1-1 8.1-3	Изделие закладное М2	2	
				Переменные данные для исполнений		
				НПС-1-2		
		2.	ТП -КЖИ-КП-2	Каркас пространственный КП-2	1	16.2 кг
				НПС-2-2		
		2.	ТП -КЖИ-КП-3	Каркас пространственный КП-3	1	17.2 кг
				НПС-3-2		
		2.	ТП -КЖИ-КП-4	Каркас пространственный КП-4	1	18.5 кг
				Материалы		
		3.		Раствор цементный М100 δ=20	0.11	м³
		4		Раствор цементный М50 δ=15	0.08	м³
				Переменные данные		
				НПС-1-2		
		5.		Бетон легкий М50	0.97	м³
				НПС-2-2		
		5.		Бетон легкий М50	1.27	м³
				НПС-3-2		
		5.		Бетон легкий М50	1.59	м³

Ведомость расхода стали на один элемент, кг

Марка элемента	Изделие арматурное										Изделие закладное						Все-го	Общий вес
	Арматура класса										Арматура класса	Прокат						
	A III				Ac II			Bp I			A III	ГОСТ 19903	ГОСТ 8509					
	ГОСТ 5781-82*				ГОСТ 5781-82*			ГОСТ 6727-80			ГОСТ 5781-82*	-74*	-72					
	ф6	ф8	ф10	Итого	ф10	ф12	Итого	ф4	ф5	Итого	ф10	Итого	δ=6	63×6	Итого			
НПС-1-2	9.9	0.2		10.1	13		13	2.1	2.7	4.8	16.2	0.4	0.4	1.1	2.7	3.8	4.2	20.4
НПС-2-2	10.1	0.1	0.3	10.5		2.1	2.1	1.9	2.7	4.6	17.2	0.4	0.4	1.1	2.7	3.8	4.2	21.4
НПС-3-2	10.2	0.1	0.3	10.6		2.1	2.1	2.9	2.7	5.6	18.3	0.4	0.4	1.1	2.7	3.8	4.2	22.5

НАЧ ОТД	РАДЬКО	
Н.КОНТР	ЛИСУНОВ	
ГЛ КОНСТ	ЗЕЛЕНСКИЙ	
РУК ГР	ЛИСУНОВ	
ВЕД. ИНЖ.	ГАЛАКТИОНОВА	
Вед инж	Галактионова	
Инженер	Исаенко	

ТП 509-28.87 КЖИ

НПС-1-1
НПС-2-1
НПС-3-1

Стеновые панели
НПС-1-2
НПС-2-2
НПС-3-2

Стадия	Масса	Масштаб
РП	1.41 1.76 2.12 т	1:50

Лист 1 Листов 1

ХАРЬКОВСКИЙ ПРОМСТРОЙНИИПРОЕКТ

Инв № подл. | Подпись и дата | Взам. инв. №

НПС-4-1, НПС-5-1, НПС-6-1

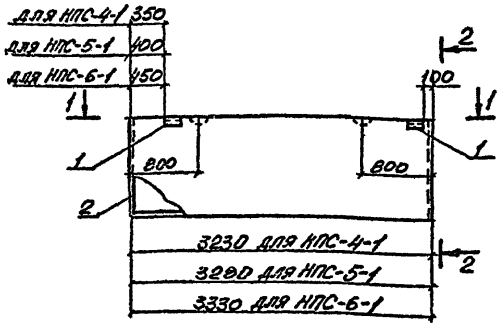

2-2

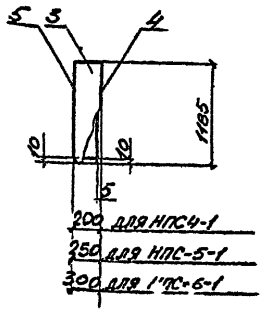

1-1

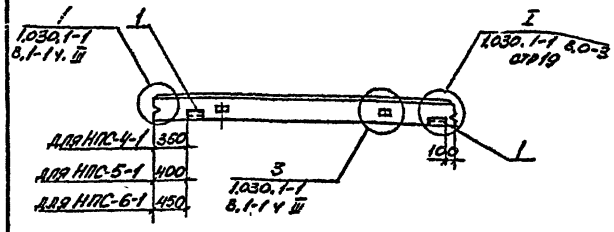

Формат	Зона	Поз.	Обозначение	Наименование	Кол.	Примечан.
			ТП -КЖИ-ТТ	Документация технические требования		
				Сборочные единицы		
		1	1.030.1-1 8.1-3	Изделие закладное М2	2	2.14
				Переменные данные для исполнений		
				НПС-4-1		
		2.	ТП -КЖИ-КП-5	Каркас пространственный КП-5	1	14.6 кг
				НПС-5-1		
		2.	ТП -КЖИ-КП-6	Каркас пространственный КП-6	1	14.6 кг
				НПС-6-1		
		2.	ТП -КЖИ-КП-7	Каркас пространственный КП-7	1	15.5 кг
				Материалы		
		4.		Раствор цементный М100 δ=20	0.07	м³
		5.		Раствор цементный М50 δ=15	0.05	м³
				Переменные данные		
				НПС-4-1		
		3.		Бетон легкий М50	0.64	м³
				НПС-5-1		
		3.		Бетон легкий М50	0.85	м³
				НПС-6-1		
		3.		Бетон легкий М50	1.06	м³

Ведомость расхода стали на один элемент, кг

Марка элемента	Изделие арматурное											Изделие закладное						Общий вес, кг
	Арматура класса										Все-го	Арматура класса	Прокат				Все-го	
	AI ГОСТ 5781-82*		AIII ГОСТ 5781-82**			AcII ГОСТ 5781-82*		BpI ГОСТ 6727-80				AIII ГОСТ 5781-82*	ГОСТ 19903-74*	ГОСТ 8509-72				
	ф10	Итого	ф6	ф8	Итого	ф10	Итого	ф4	ф5	Итого		ф10	Итого	δ=6	Ш63×63×6	Итого		
НПС-4-1	1,3	1,3	1,1	0,2	1,3			1,6	4,3	5,9	14,5	0,4	0,4	1,1	2,7	3,8	4,2	18,7
НПС-5-1	1,3	1,3	1,2	0,3	1,5			1,5	4,3	5,8	14,6	0,4	0,4	1,1	2,7	3,8	4,2	18,8
НПС-6-1			1,3	0,3	1,6	1,3	1,3	2,3	4,3	6,6	15,5	0,4	0,4	1,1	2,7	3,8	4,2	19,7

Нач. отд.	Радько	
Н. контр.	Лисунов	
Гл. конст.	Зеленский	
Рук. гр.	Лисунов	
Вед. инж.	Галактионова	
Вед. инж.	Галактионова	
Инженер	Исленко	

ТП 509-28.87 КЖИ НПС-4-1 НПС-5-1 НПС-6-1

Стеновые панели НПС-4-1, НПС-5-1 НПС-6-1

Стадия	Масса	Масштаб
РП	0,94т 1,17т 1,41т	1:50
Лист	Листов	

Харьковский Промстройниипроект

Инв. № подл. | Подпись и дата | Взам. инв. №

ТИПОВОЙ ПРОЕКТ 509-28.87 АЛЬБОМ 3

ИНВ. № ПОДЛ. | ПОДПИСЬ И ДАТА | ВЗАМ. ИНВ. №

НПС-4-2, НПС-5-2, НПС-6-2

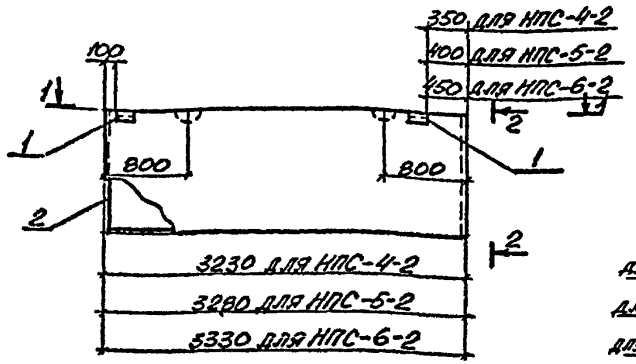

2-2

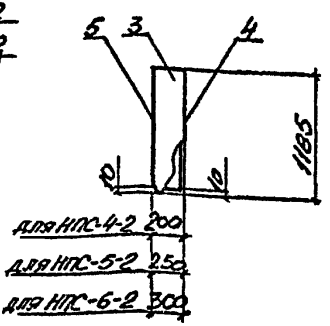

1-1

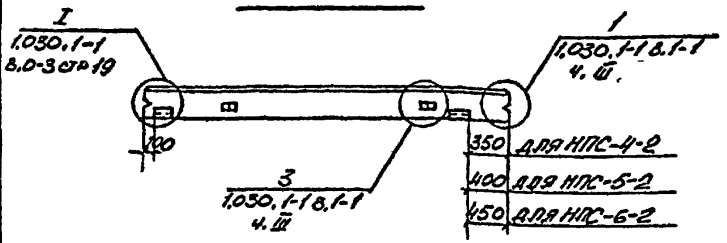

	Обозначение	Наименование	Кол.	Примеч
		Документация		
	ТП -КЖИ-ТТ	Технические требования		
		Сборочные единицы		
1.	1.030.1-1 в.1-3	Изделие закладное М2	2	2,14 кг
		Переменные данные для исполнений		
		НПС-4-2		
2.	ТП КЖИ-КП-5	Каркас пространственный -КП-5	1	14,6 кг
		НПС-5-2		
2.	ТП КЖИ-КП-6	Каркас пространственный -КП-6	1	14,6 кг
		НПС-6-2		
2.	ТП КЖИ-КП-7	Каркас пространственный -КП-7	1	15,5 кг
		Материалы		
4		Раствор цементный М100 δ=20	0,07	м³
5.		Раствор цементный М50 δ=15	0,05	м³
		Переменные данные		
		НПС-4-2		
3.		Бетон легкий М50	0,64	м³
		НПС-5-2		
3.		Бетон легкий М50	0,85	м³
		НПС-6-2		
3.		Бетон легкий М50	1,06	м³

Ведомость расхода стали на один элемент, кг

Марка элемента	Изделие арматурное: Арматура класса AI ГОСТ 5781-82* ф10	Итого	AIII ГОСТ 5781-82* ф6	ф8	Итого	AcII ГОСТ 5781-82* ф10	Итого	BpI ГОСТ 6727-80 ф4	ф5	Итого	Всего	Изделие закладное: Арматура класса AIII ГОСТ 5781-82* ф10	Итого	Прокат ГОСТ 19903 δ=6	ГОСТ 8509 183×63×6	Итого	Всего	Общий вес, кг
НПС-4-2	1,3	1,3	7,1	0,2	7,3			1,6	4,3	5,9	14,5	0,4	0,4	1,1	2,7	3,8	4,2	18,7
НПС-5-2	1,3	1,3	7,2	0,3	7,5			1,5	4,3	5,8	14,6	0,4	0,4	1,1	2,7	3,8	4,2	18,8
НПС-6-2			7,3	0,3	7,6	1,3	1,3	2,3	4,3	6,6	15,5	0,4	0,4	1,1	2,7	3,8	4,2	19,7

Нач. отд.	Радько		
Н. контр.	Лисунов		
Гл. конст.	Зеленский		
Рук. гр.	Лисунов		
Вед. инж.	Галактионова		
Вед. инж.	Галактионова		
Инженер	Исленко		

ТП 509-28.87 КЖИ НПС-4-2 НПС-5-2 НПС-6-2

Стеновые панели НПС-4-2, НПС-5-2, НПС-6-2

Стадия	Масса	Масштаб
РП	0,94 т 1,17 т 1,41 т	1:50
Лист	Листов 1	

ХАРЬКОВСКИЙ ПРОМСТРОЙНИИПРОЕКТ

ТИПОВОЙ ПРОЕКТ 509-28.87 АЛЬБОМ 3

НПС-7, НПС-8, НПС-9

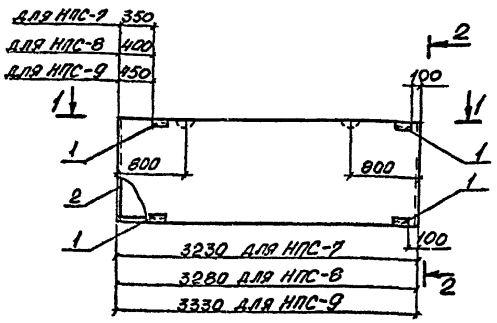

2-2

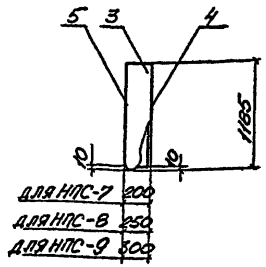

1-1

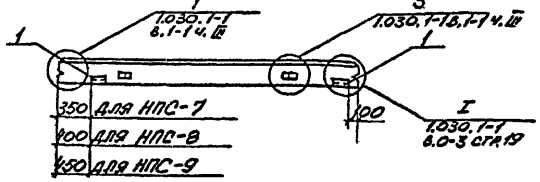

Формат	Зона	Поз.	Обозначение	Наименование	Кол.	Примеч.
			Т.П -КЖИ-ТТ	Документация технические требования		
				Сборочные единицы		
		1.	1.030, 1-1 в.1-3	Изделие закладное М2	4	2,14кг
				Переменные данные для исполнений		
				НПС-7		
		2.	ТП КЖИ-КП-5	Каркас пространственный КП-5	1	14,6кг
				НПС-8		
		2.	ТП КЖИ-КП-6	Каркас пространственный КП-6	1	14,6кг
				НПС-9		
		2.	ТП КЖИ-КП-7	Каркас пространственный КП-7	1	15,5кг
				Материалы		
		4.		Раствор цементный М100 δ=20	0,07	м³
		5.		Раствор цементный М50 δ=15	0,05	м³
				Переменные данные		
				НПС-7		
		3.		Бетон легкий М50	0,64	м³
				НПС-8		
		3.		Бетон легкий М50	0,85	м³
				НПС-9		
		3.		Бетон легкий М50	1,06	м³

Ведомость расхода стали на один элемент, кг

Марка элемента	Изделие арматурное											Изделие закладное						Общий вес, кг
	Арматура класса										Всего	Арматура класса		Прокат			Всего	
	А I		А III			Ас II		Вр I				А III		ГОСТ 19903-74*	ГОСТ 8509-72			
	ГОСТ 5781-82*		ГОСТ 5781-82*			ГОСТ 5781-82*		ГОСТ 6727-80				ГОСТ 5781-82*						
	ф10	Итого	ф6	ф8	Итого	ф10	Итого	ф4	ф5	Итого		ф10	Итого	-δ=6	Lб3×63×6	Итого		
НПС-7	1,3	1,3	7,1	0,2	7,3			1,6	4,3	5,9	14,5	0,8	0,8	2,2	5,4	7,6	8,4	22,9
НПС-8	1,3	1,3	7,2	0,3	7,5			1,5	4,3	5,8	14,6	0,8	0,8	2,2	5,4	7,6	8,4	23,0
НПС-9			7,3	0,3	7,6	1,3	1,3	2,3	4,3	6,6	15,5	0,8	0,8	2,2	5,4	7,6	8,4	23,9

НАЧ ОТД.	РАДЬКО	
Н КОНТР	ЛИСУНОВ	
ГЛ КОНСТ.	ЗЕЛЕНСКИЙ	
РУК.ГР.	ЛИСУНОВ	
ВЕД.ИНЖ	ГАЛАКТИОНОВА	
ВЕД.ИНЖ.	ГАЛАКТИОНОВА	
ИНЖЕНЕР	ИСАЕНКО	

ТП 509-28.87 КЖИ НПС-7 НПС-8 НПС-9

Стеновые панели НПС-7 НПС-8 НПС-9

СТАДИЯ	МАССА	МАСШТАБ
РП	0,94 1,17 1,41	1:50

ЛИСТ. ЛИСТОВ 1

ХАРЬКОВСКИЙ ПРОМСТРОЙНИИПРОЕКТ

ИНВ. № ПОДЛ. | ПОДПИСЬ И ДАТА | ВЗАМ. ИНВ. №

ТИПОВОЙ ПРОЕКТ 509-28.87 АЛЬБОМ 3

Обозначение	Наименование	Количество на исполнение													Примеч.
		ПГ56.30-А-1-3	ПГ56.30-А-1-2	ПГ56.30-А-1-1	ПГ56.27-А-1-2А-2	ПГ56.27-А-1-2А-1	ПГ56.27-А-1-А1-1	ПГ26.27-2-1-1	ПГ56.30-А1-А-1	ПГ30.30-2-1-А1-1	ПГ30.30-2А-1	ПГ60.30А-1-А-1	ПГ60.30А-1-А-2	ПГ30.30-2-1-А1-2	
	Сборочные единицы														
1.030.9-2 в 0,1	Панель ПГ56.30-А-1	1	1	1											
	ПГ56.27-А-1-2А				1	1									
	ПГ56.27-А-1-А1						1								
	ПГ26.27-2-1							1							
	ПГ56.30-А1-А								1						
	ПГ30.30-2-1-А1									1				1	
	ПГ30.30-2-1										1				
	ПГ60.30А-1-А											1	1		
1	ф10 А III ГОСТ 5781-82 ℓ=1450					1									0,7 кг
2*	ф10 А III ГОСТ 5781-82 ℓ=1200					2									0,7 кг

*Смотрите ведомость деталей на стр. 66

1. Панели перегородок с дополнительными цифровыми индексами отличаются от панелей без индексов наличием отверстий.
В местах отверстий сетки вырезать по месту.

2. Панели перегородок замаркированы условными марками.

Таблица условных марок

Условная марка	Наименование	
П2-3	ПГ56.30-А-1-3	
П2-1	ПГ56.30-А-1-1	
П2-2	ПГ56.30-А-1-2	
П12	ПГ56.27-А-1-2А-2	
П12-1	ПГ56.27-А-1-2А-1	
П13	ПГ56.27-А-1-А1-1	
П21	ПГ26.27-2-1-1	
П24	ПГ56.30-А-1-А-1	
П17	ПГ30.30-2-1-А1-1	
П28	ПГ30.30-2А-1	
П16	ПГ60.30А-1-А-1	
П16-1	ПГ60.30А-1-А-2	
П31	ПГ30.30-2-1-А1-2	

Инв. № подл. | Подпись и дата | Взам. инв. №

Нач. отд.	Радько	
Н. контр.	Лисунов	
Гл. конст.	Зеленский	
Рук. гр.	Лисунов	
Вед. инж.	Галактионова	
Вед. инж.	Дорохова	
Техник	Дувницкая	

ТП 509-28.87 КЖИ – П2-1, П2-2, П2-3, П12, П12-1, П13, П16, П16-1, П17, П21, П24, П28, П31

Панели перегородок П2-1, П2-2, П2-3, П12, П12-1, П13, П16, П16-1, П17, П21, П24, П28, П31.

Стадия	Лист	Листов
РП	–	1

Харьковский Промстройниипроект

П2-3

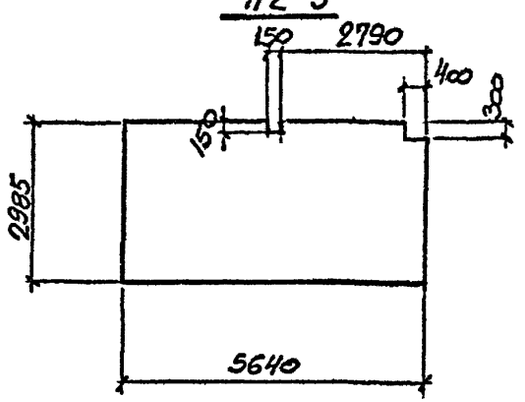

П2-1

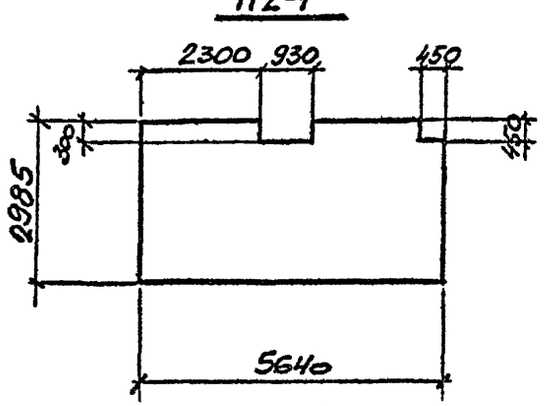

П2-2

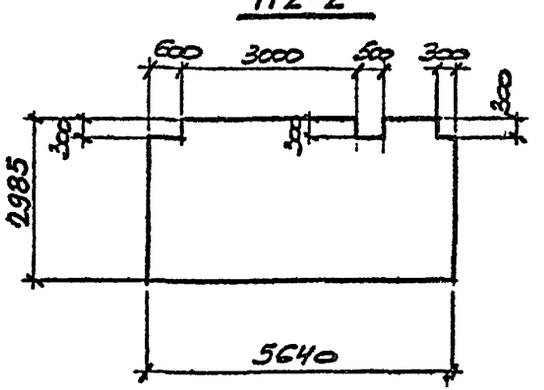

П12

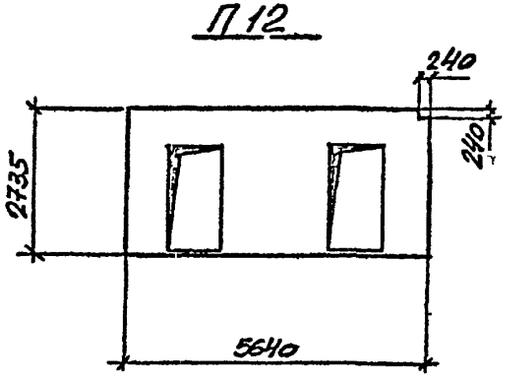

П12-1

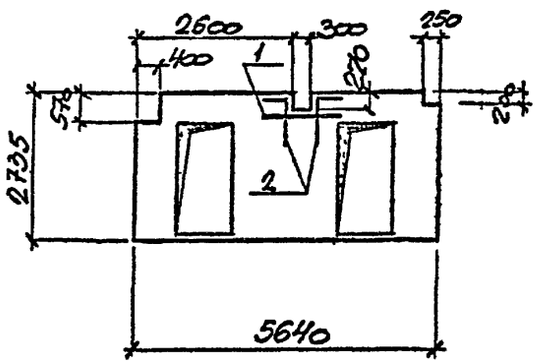

П13

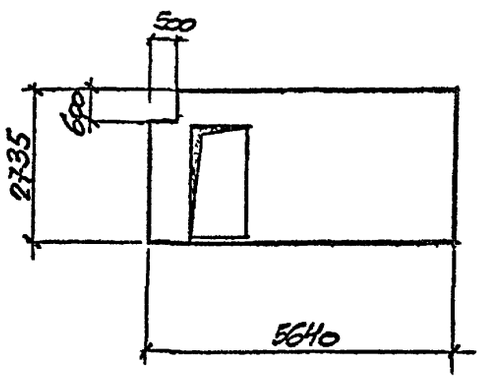

П21

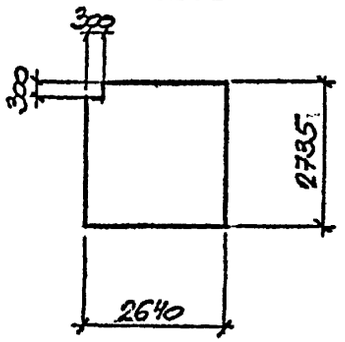

П17

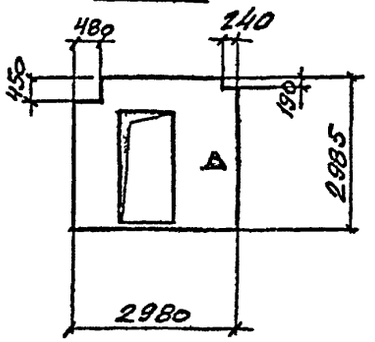

На боковой поверхности перегородки, как показано на чертеже, несмываемой краской нанести знак А.

НАЧ ОТД	РАДЬКО		
Н.КОНТР	ЛИСУНОВ		
ГЛ КОНСТ	ЗЕЛЕНСКИЙ		
РУК ГР	ЛИСУНОВ		
ВЕД. ИНЖ	ГАЛАКТИОНОВА		
ВЕД ИНЖ	ДОРОХОВА		
ТЕХНИК	ДУБИЦКАЯ		

ТП 509-28 87 КЖИ-П2-1, П2-2, П2-3, П12, П12-1, П13, П16, П16-1, П17, П21, П24, П28, П31

Панели перегородок П2-1, П2-2, П2-3, П12, П12-1 П13, П16, П16-1, П17, П21, П24, П28, П31

СТАДИЯ	МАССА	МАСШТАБ
РП		
ЛИСТ 1	ЛИСТОВ 2	

ХАРЬКОВСКИЙ ПРОМСТРОЙНИИПРОЕКТ

ИНВ. № ПОДЛ | ПОДПИСЬ И ДАТА | ВЗАМ. ИНВ №

П24

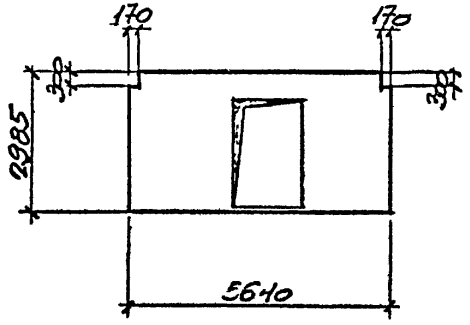

П28

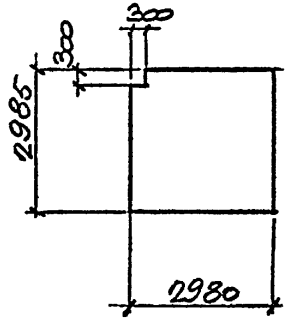

П16

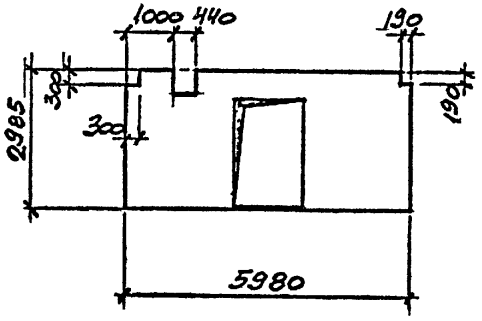

П31

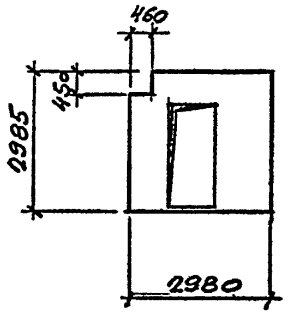

П16-1

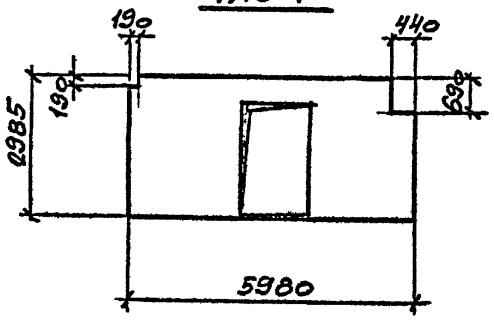

Ведомость расхода стали на дополнительную арматуру, кг

Марка элемента	Изделия арматурные							
	Арматура класса						Итого	Всего
	AIII							
	ГОСТ 5781-82*							
	ф10							
П12-1	2,2						2,2	2,2

Ведомость деталей

Поз.	Эскиз
2	

Инв. № подл. | Подпись и дата | Взам. инв. №

Типовой проект 509-28.87 Альбом 3

Формат	Зона	Позиц.	Обозначение	Наименование	Количество на исполнение								Примеч.
				Документация									
			ТП КЖИ ТТ	Технические требования									
			ТП КЖИ СБ	Сборочный чертеж									
			ТП КЖИ ВРС	Ведомость расхода стали									
				Сборочные единицы									
			1.030.9-2 в1, в7.ч.1.	Сетка арматурная С-148									
			ТП КЖИ-С-12,С-13	Сетка арматурная С-12	1		1						
			КЖИ-С-12,С-13	Сетка арматурная С-13		1		1					
			КЖИ-С-14,С-15	Сетка арматурная С-14						1			
			КЖИ-С-14,С-15	Сетка арматурная С-15							1		
			КЖИ-С-21	Сетка арматурная С-21					1				
			КЖИ-С-22	Сетка арматурная С-22								1	
			КЖИ-С-1	Сетка арматурная С-1								1	
			1.030.9-2 в 1, в 7, ч 1	Сетка арматурная С 137					1				
			—"—	Сетка арматурная С 139					1				
			1.030.9-2 в.7, ч.1	Стержень арматурный Ст-5	2	2	2	2		2			
			—"—	Стержень арматурный Ст.8					2			3	
	1			⌀6 AIII ГОСТ 5781-82* ℓ=2115					4			2	0,47кг
			1.030.9-2 в 1, в.7, ч 1	Стержень арматурный Ст. 4					1				
			—"—	Стержень арматурный Ст 7								1	
			1.030.9-2 в.7, ч.1	Петля монтажная М7	2	2	2	2	2	2	2	2	
				Пробка деревянная 40х40х80мм					6			6	
				Материалы									
				Легкий бетон М100	1,0	0,98	1,0	0,97	0,98	1,02	0,42	0,66	
				Масса, кг	1600	1570	1600	1550	1570	1630	670	1060	
					ПГ-1	ПГ-2	ПГ-3	ПГ-4	ПГ-8	ПГ-9	ПГ-10	ПГ-14	

Таблица условных марок

Условная марка	Наименование
П3	ПГ-14
П4	ПГ-1
П5	ПГ-2
П6	ПГ-3
П7	ПГ-4
П18	ПГ-8
П19	ПГ-9
П20	ПГ-10

Панели перегородок замаркированы условными марками

Нач отд	Радько	
Н контр	Лисунов	
Гл конст	Зеленский	
Рук гр	Лисунов	
Вед инж	Галактионова	
Вед инж	Дорохова	
Ст техник	Данилова	

ТП 509-28.87 КЖИ П3, П4, П5, П6, П7, П18, П19, П20.

Панели перегородок П3, П4, П5, П6, П7, П18, П19, П20.

Стадия	Лист	Листов
РП	-	1

Харьковский Промстройниипроект

Инв. № подл. | Подпись и дата | Взам. инв. №

П 4

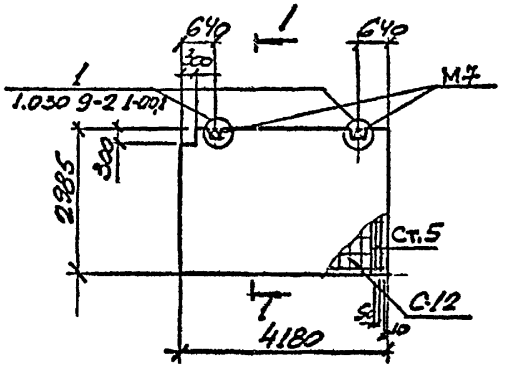

П 5

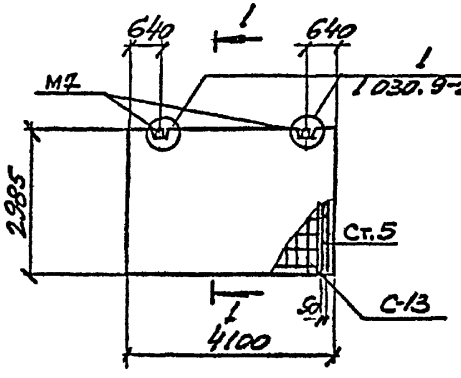

П-6

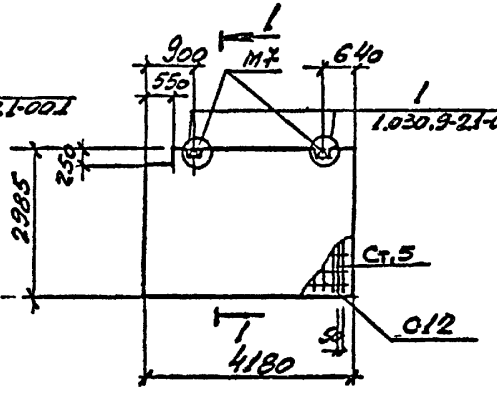

П 7

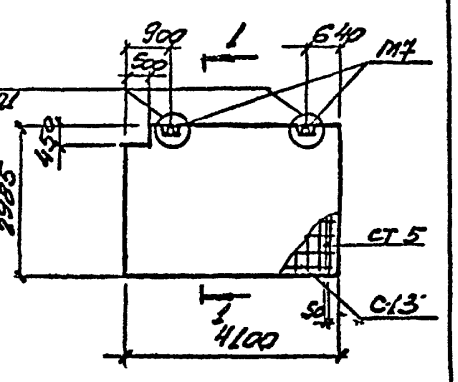

П19

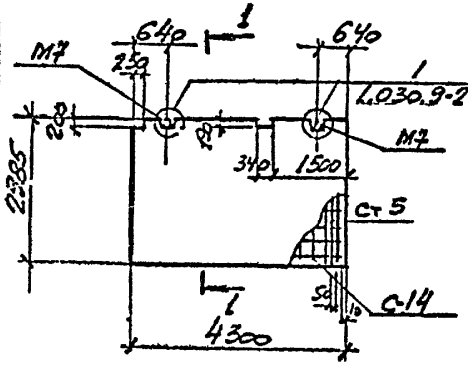

П20

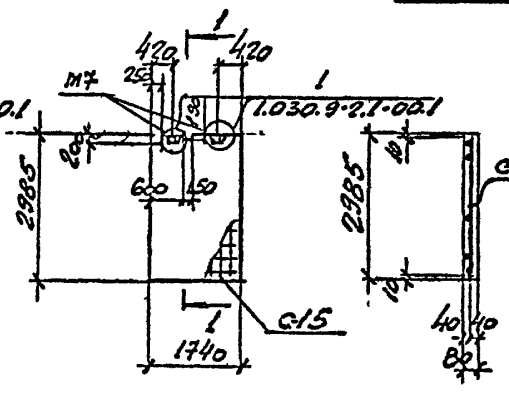

1-1

Армирование выполнять со всеми указаниями серии 1.030.9-2 в.1

НАЧ ОТД.	РАДЬКО	
Н.КОНТР	ЛИСУНОВ	
ГА КОНСТ	ЗЕЛЕНСКИЙ	
РУК ГР.	ЛИСУНОВ	
ВЕД. ИНЖ.	ГАЛАКТИОНОВА	
ВЕД. ИНЖ	ДОРОГОВА	
СТ. ТЕХН.	ДАНИЛОВА	

ТП 509-2887 КЖИ-П3, П4, П5, П6, П7, П18, П19, СБ П20.

Панели перегородок П3, П4, П5, П6, П7, П18, П19, П20. Сборочный чертеж.

СТАДИЯ	МАССА	МАСШТАБ
РП	см таблицу	

ЛИСТ 1 ЛИСТОВ 2

ХАРЬКОВСКИЙ ПРОМСТРОЙНИИПРОЕКТ

ИНВ № ПОДЛ. | ПОДПИСЬ И ДАТА | ВЗАМ. ИНВ. №

П18

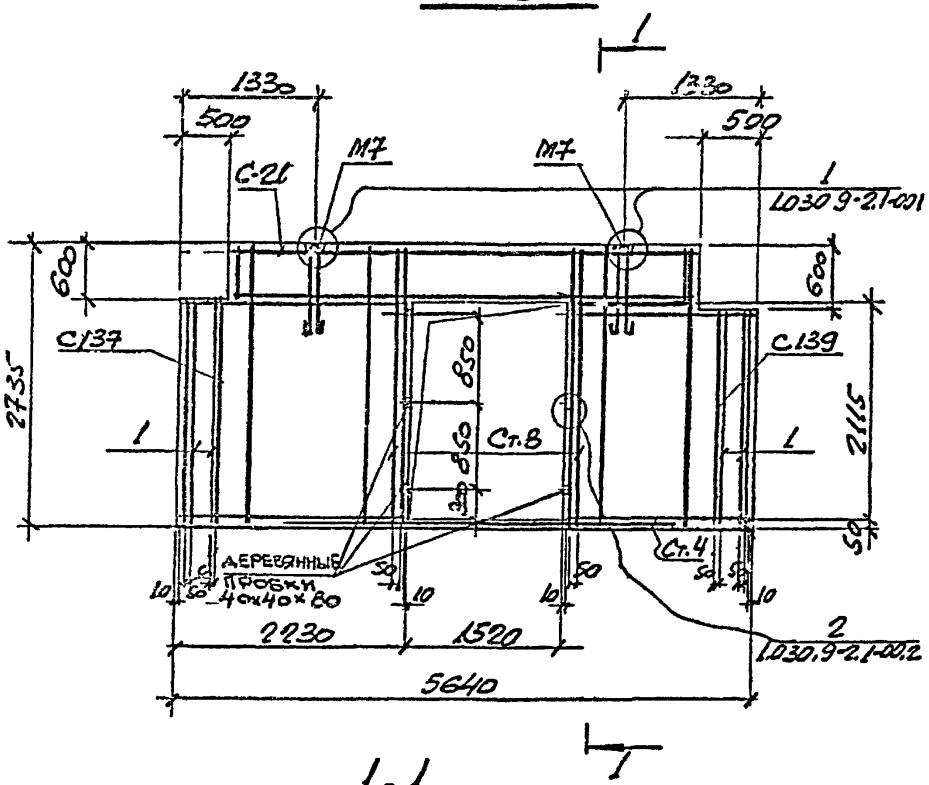

1-1

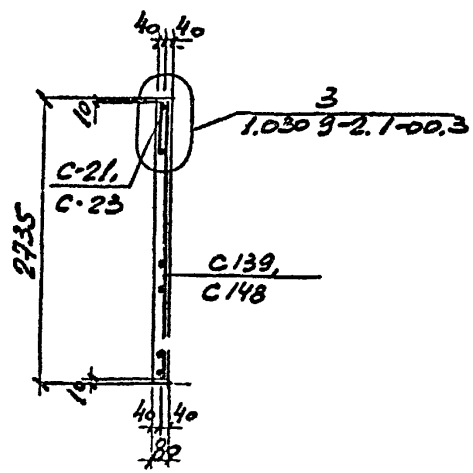

П3

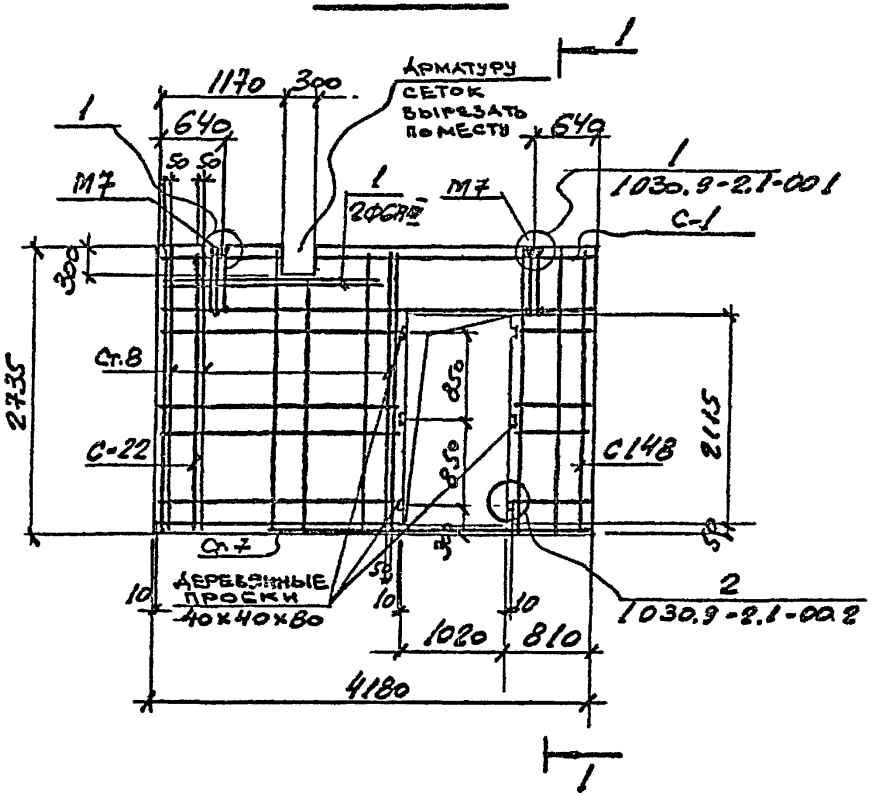

Армирование выполнять со всеми указаниями серии 1.030.9-2 в.1

ТП	509-28.87	КЖИ - П3, П4, П5, П6, П7, П18, П19, П20.	Лист 2

Инв. № подл. | Подпись и дата | Взам. инв. №

ТИПОВОЙ ПРОЕКТ 509-28.87 АЛЬБОМ 3

Формат	Зона	Поз.	Обозначение	Наименование	Количество на исполнение								Примеч.
				Документация									
			ТП КЖИТТ	Технические требования									
			ТП КЖИ СБ	Сборочный чертеж									
			ТП КЖИ ВРС	Ведомость расхода стали									
				Сборочные единицы									
			1.030.9-2 б.1, в.7, 41	Сетка арматурная С110							1		
			ТП КЖИ-С-12,С-13	Сетка арматурная С-13	1							1	
			ТП КЖИ-С-17	Сетка арматурная С-17						1			
			ТП КЖИ-С-18,С-19	Сетка арматурная С-18			1						
			ТП КЖИ-С-18,С-19	Сетка арматурная С-19				1					
			ТП КЖИ-С-20	Сетка арматурная С-20					1				
			ТП КЖИ-С-2	Сетка арматурная С-2		2							
			ТП КЖИ-С-3	Сетка арматурная С-3		1							
			ТП КЖИ-С-4	Сетка арматурная С-4							1		
			ТП КЖИ-С-5	Сетка арматурная С-5							1		
			1.030.9-2 в.7, у.1	Стержень арматурный Ст.9							1		
			——— " ———	Стержень арматурный Ст.7							1		
		2		ФБА III ГОСТ5781-82 ℓ=386		1							0,71кг
			1.030.9-2 в.7 у.1	Стержень арматурный Ст.5	2					2	3	2	
			——— " ———	Стержень арматурный Ст.8					2				
			1.030.9-2 в 7,41	Петля монтажная М7	2	2	2	2	2	2	2	2	
				Пробка деревянная 40х40х80мм		6					6		
			ТП КЖИ-НМН-6	Изделие закладное НМН-6		2							5,5кг
				Материалы									
				Легкий бетон М100	0,98	0,48	0,58	0,48	0,91	0,92	0,71	0,98	
				Масса, кг	1570	770	930	770	1460	1470	1140	1570	
					ПГ-2-1	ПГ-5	ПГ-6	ПГ-4	ПГ-11	ПГ-12	ПГ-13	ПГ-2-2	

Таблица условных марок

Условная марка	Наименование
П10	ПГ-5
П22	ПГ-2-1
П23	ПГ-12
П25	ПГ-11
П26	ПГ-13
П27	ПГ-6
П29	ПГ-7
П30	ПГ-2-2

Панели перегородок замаркированы условными марками

Нач.отд.	Радько	
Н.контр.	Лисунов	
Гл.конст.	Зеленский	
Рук.гр.	Лисунов	
Вед.инж.	Галактионова	
Вед.инж.	Дорохова	
Ст.техн.	Данилова	

ТП 509-28.87 КЖИ - П10, П22, П23, П25, П26, П27, П29, П30

Панели перегородок П10, П22, П23, П25, П26, П27, П29, П30.

Стадия	Лист	Листов
РП		

Харьковский Промстройниипроект

Инв. № подл. | Подпись и дата | Взам. инв. №

П10

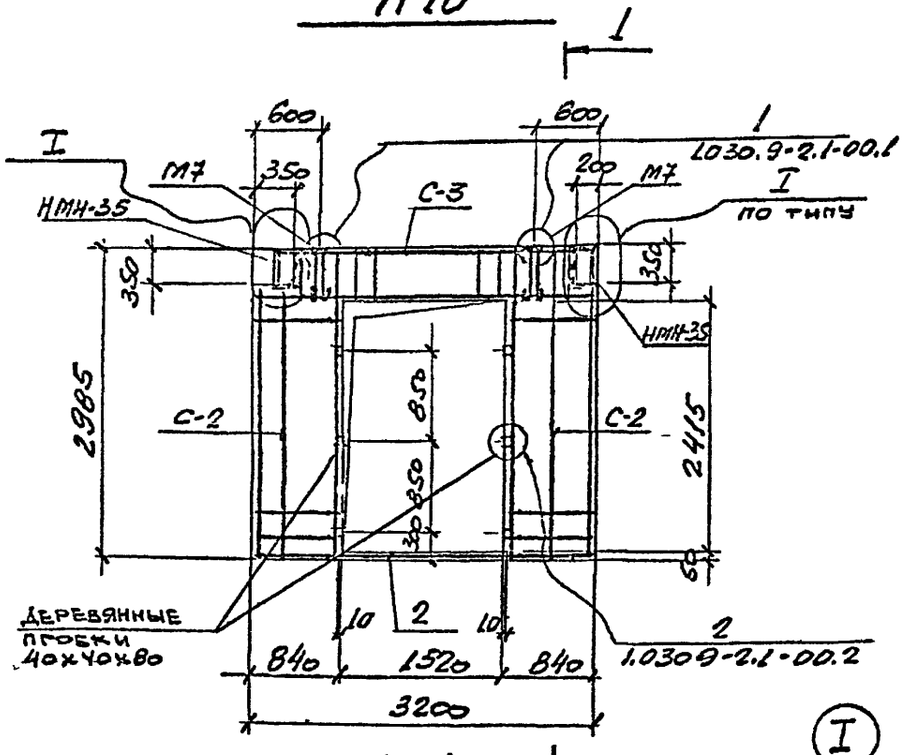

П26

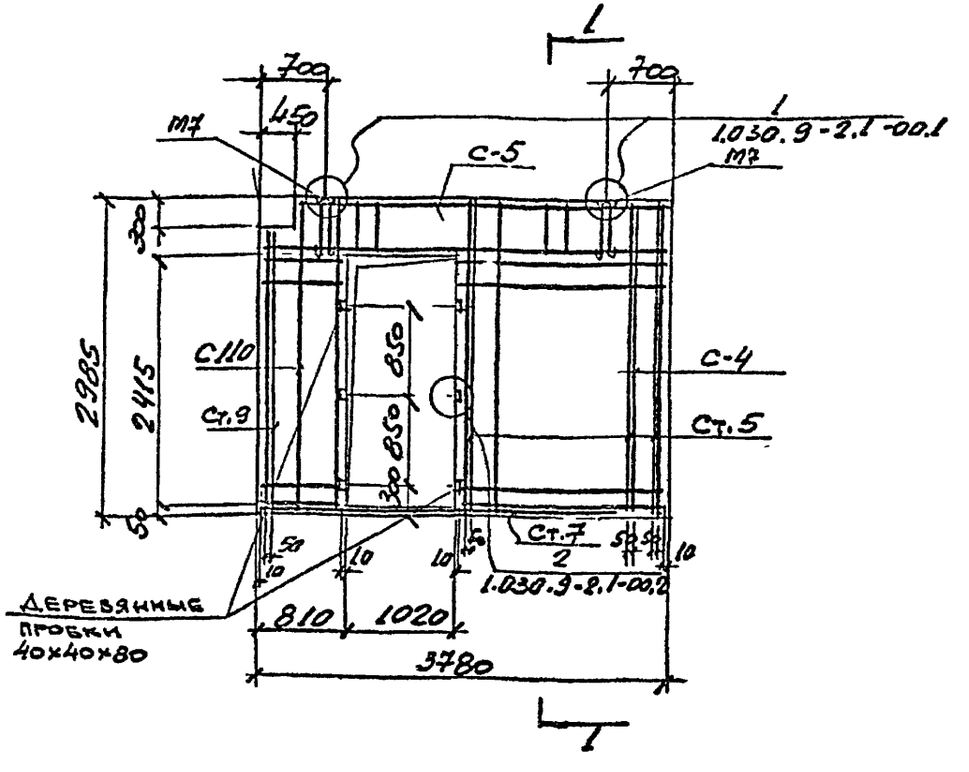

1-1

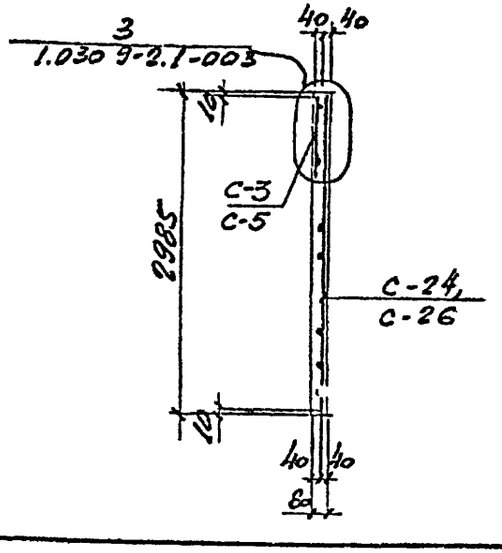

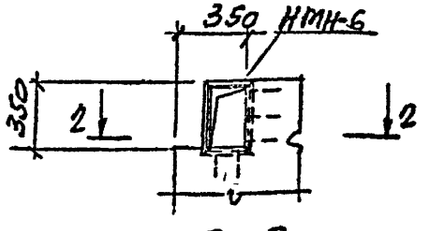

2-2

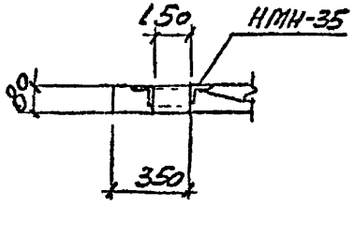

Армирование выполнять со всеми указаниями серии 1.030.9-2 в.1.

НАЧ ОТД	РАДЬКО		ТП 509-28.87 КЖИ-П10, П22, П23, П25, П26, П27, СБ, П29, П30
Н КОНТР	ЛИСУНОВ		
ГЛ КОНСТ	ЗЕЛЕНСКИЙ		Панели перегородок П10, П22, П23, П25, П26, П27, П29, П30 Сборочный чертеж
РУК ГР	ЛИСУНОВ		
ВЕД. ИНЖ	ГАЛАКТИОНОВА		
ВЕД. ИНЖ	ДОРОХОВА		
СТ. ТЕХН.	ДАНИЛОВА		

СТАДИЯ	МАССА	МАСШТАБ
РП	см таблицу	

ЛИСТ | ЛИСТОВ 2

ХАРЬКОВСКИЙ ПРОМСТРОЙНИИПРОЕКТ

ИНВ № ПОДЛ | ПОДПИСЬ И ДАТА | ВЗАМ. ИНВ №

П22

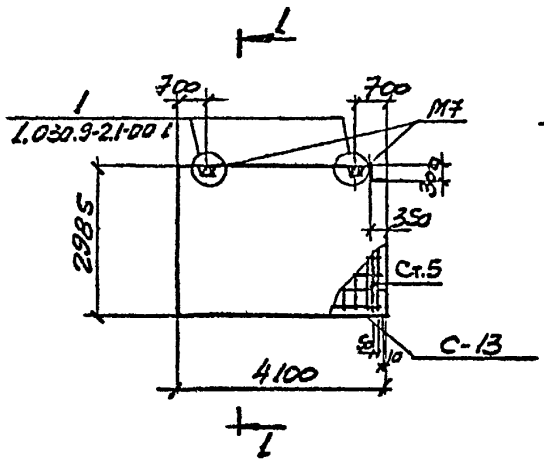

П23

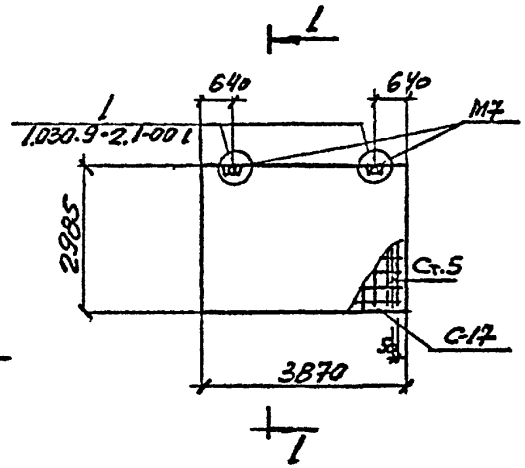

П27

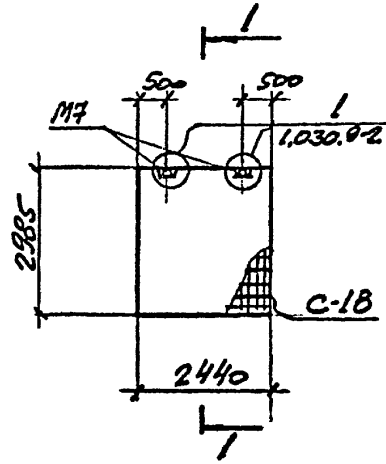

П29

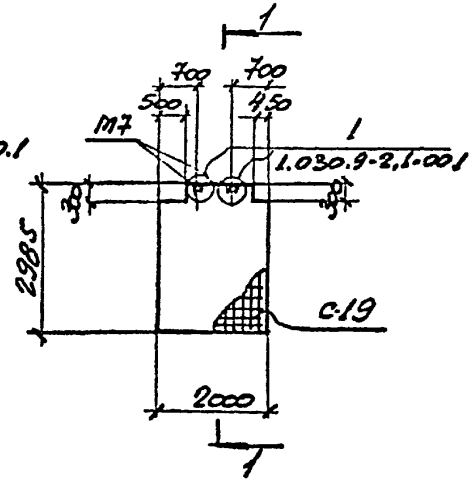

П25

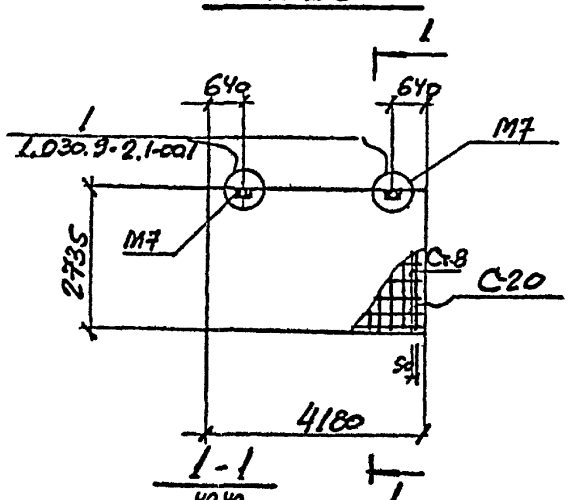

1-1

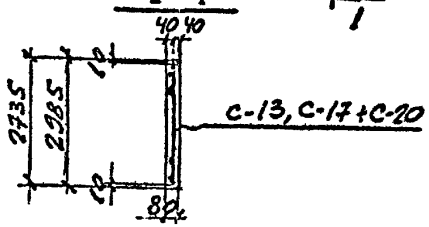

П30

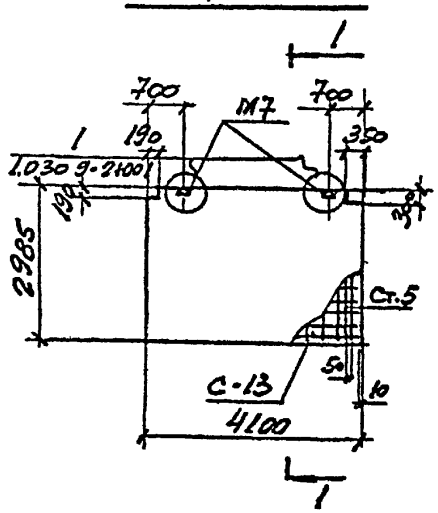

Армирование выполнять со всеми указаниями серии 1.030.9-2 в.1

ТП 509-28.87 КЖИ-	П10, П22, П23, П25, П26, П27 СБ П29, П30.	Лист 2

Инв. № подл. | Подпись и дата | Взам. инв. №

Типовой проект 509-28 87 Альбом 3

Ведомость расхода стали на один элемент, кг

Марка	Изделия арматурные										Всего	Изделия закладные				Общий расход
	Арматура класса											Арматура класса		Прокат		
	Вр I				A III							A I	A III			
	ГОСТ 6727-80				ГОСТ 5781-82*							ГОСТ 5781-82*		ГОСТ 8509-72		
	Ф3	Ф4	Ф5	Итого	Ф6	Ф8	Ф10	Ф14	Ф16	Итого		Ф12	Ф8	L50×5		
ПГ-1		5,9	6,2	12,1	1,3					1,3	13,4	3,4			3,4	16,8
ПГ-2		5,9	6,2	12,1	1,3					1,3	13,4	3,4			3,4	16,8
ПГ-2-1		5,9	6,2	12,1	1,3					1,3	13,4	3,4			3,4	16,8
ПГ-2-2		5,9	6,2	12,1	1,3					1,3	13,4	3,4			3,4	16,8
ПГ-3		5,9	6,2	12,1	1,3					1,3	13,4	3,4			3,4	16,8
ПГ-4		5,9	6,2	12,1	1,3					1,3	13,4	3,4			3,4	16,8
ПГ-5		1,0	3,0	4,0	0,7	1,0		3,8		5,5	9,5	3,4	0,6	4,9	8,9	18,4
ПГ-6		3,5	3,7	7,2						—	7,2	3,4			3,4	10,6
ПГ-7		2,9	3,3	6,2						—	6,2	3,4			3,4	9,6
ПГ-8	1,3		4,5	5,8	3,9		2,9		7,3	14,1	19,9	3,4			3,4	23,3
ПГ-9		6,2	6,6	12,8	1,3					1,3	14,1	3,4			3,4	17,5
ПГ-10		2,4	2,9	5,3						—	5,3	3,4			3,4	8,7
ПГ-11		5,2	5,7	10,9	1,2					1,2	12,1	3,4			3,4	15,5
ПГ-12		5,6	5,7	11,3	1,3					1,3	12,6	3,4			3,4	16,0
ПГ-13	0,7	2,3	4,3	7,3	5,8	1,3		4,5		11,6	18,9	3,4			3,4	22,3
ПГ-14	0,6	2,5	4,7	7,8	4,8	1,6		5,0		11,4	19,2	3,4			3,4	22,6

Таблица условных марок панелец перегородок приведена на стр. 67, 70.

Инв. № подл. | Подпись и дата | Взам. инв. №

Нач. отд.	Радько		
Н. контр.	Лисунов		
Гл. конст.	Зеленский		
Рук. гр.	Лисунов		
Вед. инж.	Галактионова		
Вед. инж.	Дорогова		
Ст. техн.	Данилова		

ТП 509-28 87 КЖИ-ВРС

Ведомость расхода стали

Стадия	Масса	Масштаб
РП		
Лист 1	Листов 1	

Харьковский Промстройниипроект

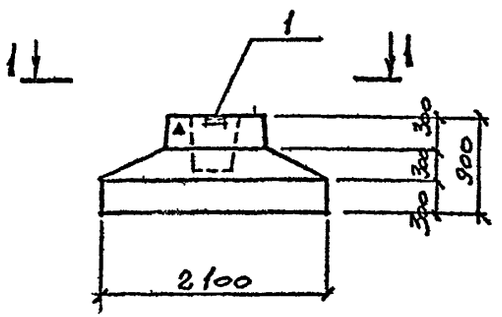

1-1

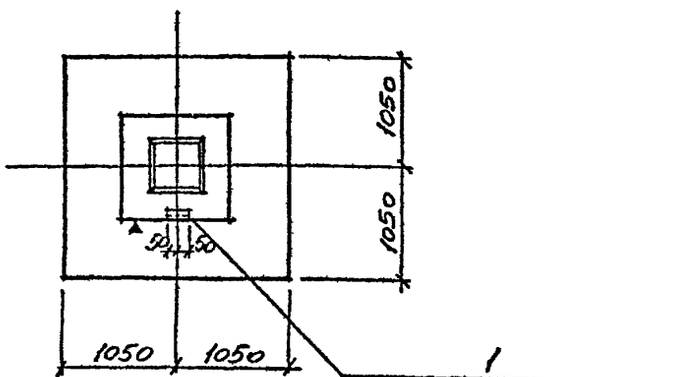

1 Анкера НМН-17 приварить к вертикальной арматуре фундамента, вертикальную арматуру приварить к арматуре подошвы для создания непрерывной цепи молниезащиты. Сварку производить при помощи стержней ф 12 AII фланговыми швами $h_ш$ = 6 мм

Формат	Зона	Поз.	Обозначение	Наименование	Колич на испол		Примечание
				Сборочные единицы			
12			1.020-1/83 1-1	Фундамент 1ф21.9-1			
		1	ТП КЖИ-НМН-17	Изделие закладное НМН-17	1		

1ф 21.9-1-1

Остальное - смотрите фундамент 1ф21.9-1 по серии 1.020-1/83, 1-1.

Ведомость расхода стали на дополнительные закладные элементы

Марка	Изделия закладные				Всего
	Арматура класса AI		Прокат Вст3кп2		
	ГОСТ 5781-82*		ГОСТ 8509-72**		
	ф 8	Итого	L100×6,5	Итого	
НМН-17	0,25	0,25	1.0	10	1.25

На боковой поверхности фундамента, как показано на чертеже, несмываемой краской нанести знак ▲.

Н.контр	Лисунов		
Гл.конст	Зеленский		
Рук.гр	Лисунов		
Вед.инж	Галактионова		
Вед.инж	Галактионова		
Инженер	Уварова		

ТП 509-2887 КЖИ-1ф21.9-1-1

Фундамент 1ф21.9-1-1

Стадия	Масса	Масштаб
РП		1:50
Лист		Листов

ХАРЬКОВСКИЙ ПРОМСТРОЙНИИПРОЕКТ

Инв. № подл. | Подпись и дата | Взам. инв. №

Типовой проект 509-28 87 Альбом 3

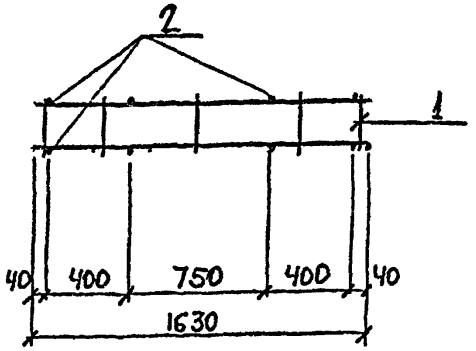

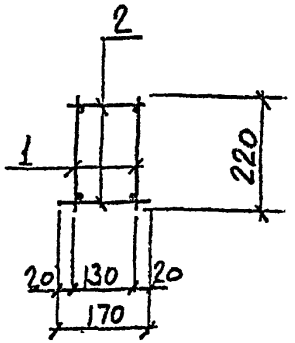

Формат	Зона	Поз	Обозначения	Наименования	Кол.	Примеч.
			ТП -КЖИ-ТТ	Документация технические требования детали		
		1		Каркас плоский КР-1	2	4,5кг
		2		ф8AI ГОСТ5781-82* ℓ=170	8	0,07кг

Инв.№ подл. | Подпись и дата | Взам.инв.№

Нач.отд.	Радько	
Н.контр.	Лисунов	
Гл.конст.	Зеленский	
Рук.гр.	Лисунов	
Вед.инж.	Галактионова	
Вед.инж.	Галактионова	
Инженер	Залнва	

ТП 509-28 87 КЖИ-КП1

Каркас пространственный КП-1

Стадия	Масса	Масштаб
РП	кг 9,5	
Лист	Листов 1	

Харьковский Промстройниипроект

Типовой проект 509-28 87 Альбом 3

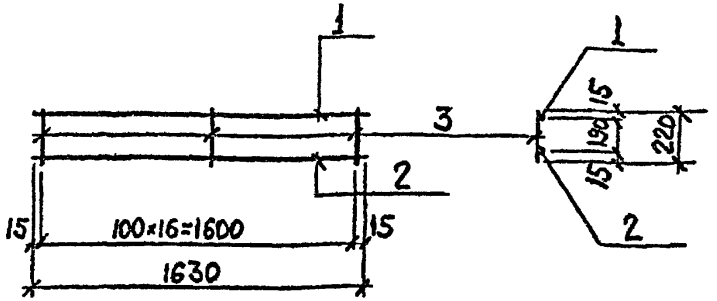

Формат	Зона	Поз	Обозначения	Наименование	Кол.	Примеч
			ТП -КЖИ-ТТ	Документация технические требования детали		
		1		ф8AI ГОСТ5781-82* ℓ=1630	1	0,6кг
		2		ф16AII ГОСТ5781-82* ℓ=1630	1	2,6кг
		3		ф8AI ГОСТ5781-82* ℓ=220	17	0,09кг

Инв.№ подл. | Подпись и дата | Взам.инв.№

Нач.отд.	Радько	
Н.контр.	Лисунов	
Гл.конст.	Зеленский	
Рук.гр.	Лисунов	
Вед.инж.	Галактионова	
Вед.инж.	Галактионова	
Инженер	Залнва	

ТП 509-28 87 КЖИ-КР-1

Каркас плоский КР-1

Стадия	Масса	Масштаб
РП	кг 4,5	
Лист	Листов 1	

Харьковский Промстройниипроект

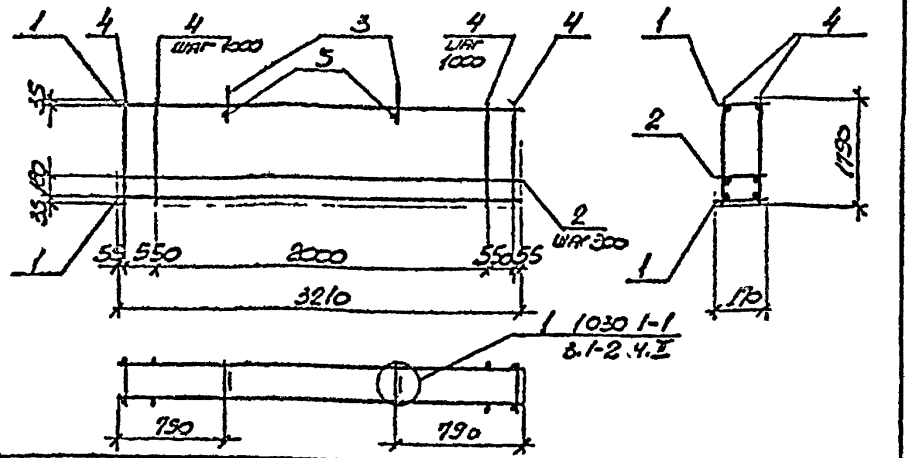

Формат	Зона	Поз.	Обозначения	Наименование	Кол.	Прим.
			КЖИ-ТТ	Документация Технические требования		
				Сборочные единицы		
		1	ТП КЖИ-КР-2	Каркас плоский КР-2	2	1.90
		2	ТП КЖИ-КР-3	—"— КР-3	5	1.64
		3	1.030.1-1 в.1-3	Петля строповочная СП-3	2	0.7
				Детали		
		4	ТП КЖИ-КП-5-1	ф5 Вр-I ГОСТ 6727-80 С=1750	10	0.27
		5	ТП КЖИ-КП-5-1-01	ф8 А-III ГОСТ 5781-82* С=170	2	0.07

Инв.№ подл. | Подпись и дата | Взам.инв.№

Нач.отд.	Радько	
Н.контр.	Лисунов	
Гл.конст.	Зеленский	
Рук.гр.	Лисунов	
Вед.инж.	Галактионова	
Вед.инж.	Галактионова	
Инженер	Исаенко	

ТП 509-2887. КЖИ-КП-2

Каркас пространственный КП-2.

Стадия	Масса	Масштаб
РП	кг 16,2	1:50
Лист	Листов 1	

ХАРЬКОВСКИЙ ПРОМСТРОЙНИИПРОЕКТ

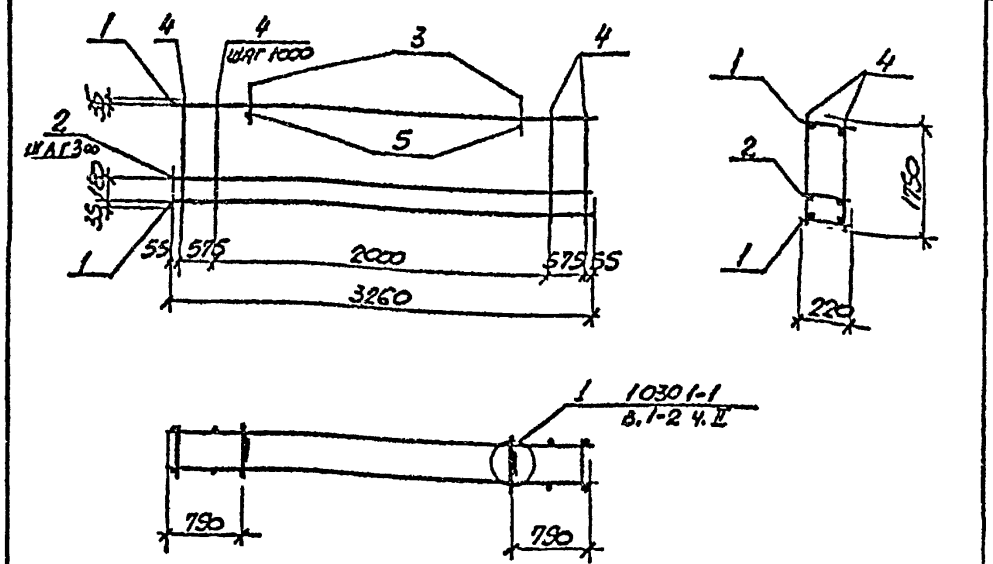

Формат	Зона	Поз.	Обозначения	Наименование	Кол.	Прим. Масса, кг
			тп КЖИ-ТТ	Документация Технические требования		
				Сборочные единицы		
		1	ТП КЖИ-КР-4	Каркас плоский КР-4	2	1.65
		2	ТП КЖИ-КР-5	—"— КР-5	5	1.66
		3	1.030.1-1 в.1-3	Петля строповочная СП-4	2	1.12
				Детали		
		4	ТП КЖИ-КП-6-1	ф5 Вр-I ГОСТ 6727-80 С=1750	10	0.27
		5	ТП КЖИ-КП-6-1-01	ф10 А-III ГОСТ 5781-82* С=220	2	0.14

Инв.№ подл. | Подпись и дата | Взам.инв.№

Нач.отд.	Радько	
Н.контр.	Лисунов	
Гл.конст.	Зеленский	
Рук.гр.	Лисунов	
Вед.инж.	Галактионова	
Вед.инж.	Галактионова	
Инженер	Исаенко	

ТП 509-2887 КЖИ-КП-3

Каркас пространственный КП-3.

Стадия	Масса	Масштаб
РП	кг 17,2	1:50
Лист	Листов 1	

ХАРЬКОВСКИЙ ПРОМСТРОЙНИИПРОЕКТ

ТИПОВОЙ ПРОЕКТ 509-28 87 АЛЬБОМ 3

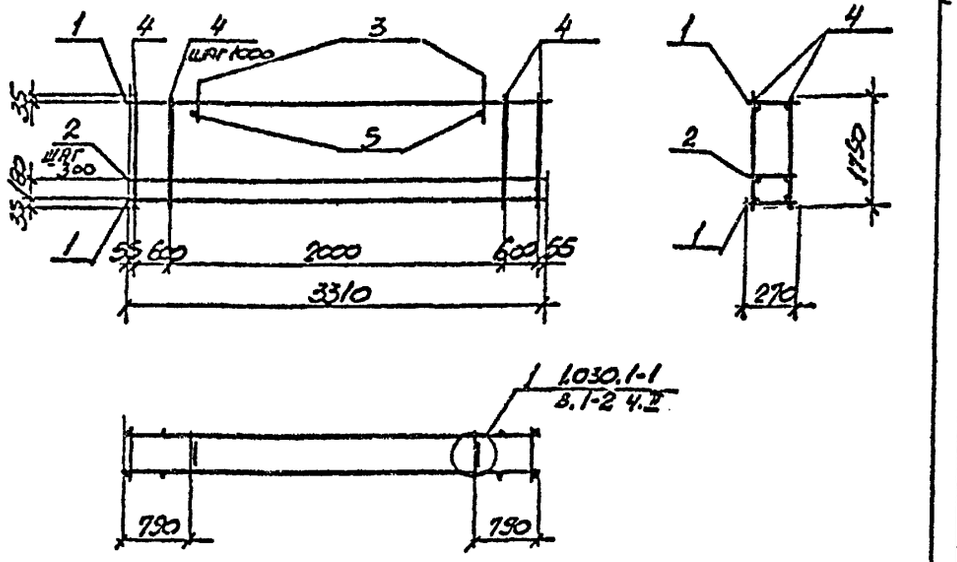

ФОРМАТ	ЗОНА	ПОЗ.	ОБОЗНАЧЕНИЯ	НАИМЕНОВАНИЕ	КОЛ.	ПРИМ. МАССА, КГ
			ТП КЖИ-ТТ	ДОКУМЕНТАЦИЯ ТЕХНИЧЕСКИЕ ТРЕБОВАНИЯ		
				Сборочные единицы		
		1	ТП КЖИ-КР-6	Каркас плоский КР-6	2	2.10
		2	ТП КЖИ-КР-7	—"— КР-7	5	1.80
		3	1.030.1-1 в.1-3	Петля ст оловочная СП-4	2	1.12
				Детали		
		4	ТП КЖИ-КП-7-1	ф5 ВрI ГОСТ 6727-80 ℓ=1750	10	0.27
		5	ТП КЖИ-КП-7-1-01	ф10 АIII ГОСТ 5781-82* ℓ=270	2	0.17

ИНВ.№ ПОДЛ. | ПОДПИСЬ И ДАТА | ВЗАМ.ИНВ.№

НАЧ.ОТД.	РАДЬКО	
Н.КОНТР.	ЛИСУНОВ	
ГЛ.КОНСТ.	ЗЕЛЕНСКИЙ	
РУК.ГР.	ЛИСУНОВ	
ВЕД.ИНЖ.	ГАЛАКТИОНОВА	
ВЕД.ИНЖ.	ГАЛАКТИОНОВА	
ИНЖЕНЕР	ИСАЕНКО	

ТП 509-2887 КЖИ-КП-4

Каркас пространственный КП-4

СТАДИЯ	МАССА	МАСШТАБ
РП	КГ 18,5	1:50
ЛИСТ	ЛИСТОВ 1	

ХАРЬКОВСКИЙ ПРОМСТРОЙНИИПРОЕКТ

ТИПОВОЙ ПРОЕКТ АЛЬБОМ

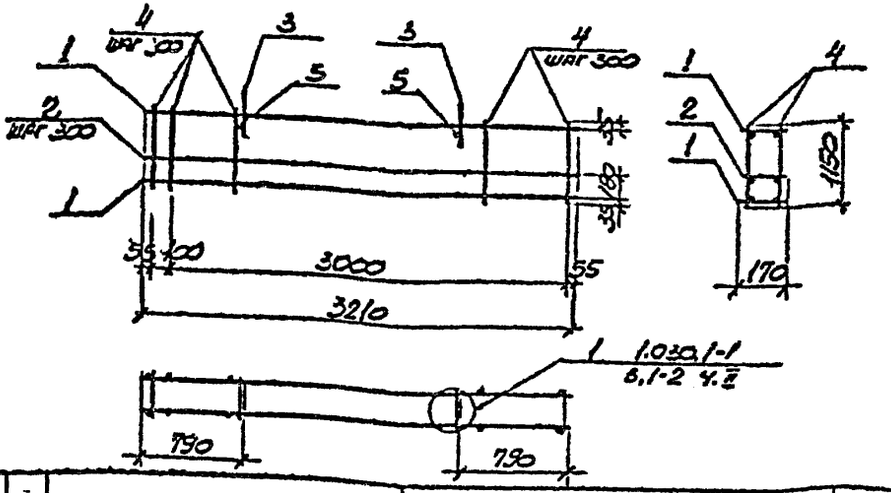

ФОРМАТ	ЗОНА	ПОЗ.	ОБОЗНАЧЕНИЯ	НАИМЕНОВАНИЕ	КОЛ.	ПРИМ. МАССА, КГ
			ТМ КЖИ-ТТ	ДОКУМЕНТАЦИЯ ТЕХНИЧЕСКИЕ ТРЕБОВАНИЯ		
				Сборочные единицы		
		1	ТП КЖИ-КР-2	Каркас плоский КР-2	2	1.90
		2	ТП КЖИ-КР-3	—"— КР-3	3	1.64
		3	1.030.1-1 в.1-3	Петля строповочная СП 2	2	0.70
				Детали		
		4	ТП КЖИ-КП-2-1	ф5 ВрI ГОСТ 6727-80 ℓ=1150	24	0.18
		5	ТП КЖИ-КП-2-1-01	ф8 АIII ГОСТ 5781-82* ℓ=170	2	007

ИНВ.№ ПОДЛ. | ПОДПИСЬ И ДАТА | ВЗАМ.ИНВ.№

НАЧ.ОТД.	РАДЬКО	
Н.КОНТР.	ЛИСУНОВ	
ГЛ.КОНСТ.	ЗЕЛЕНСКИЙ	
РУК.ГР.	ЛИСУНОВ	
ВЕД.ИНЖ.	ГАЛАКТИОНОВА	
ВЕД.ИНЖ.	ГАЛАКТИОНОВА	
ИНЖЕНЕР	ИСАЕНКО	

ТП 509-2887 КЖИ-КП-5

Каркас пространственный КП-5

СТАДИЯ	МАССА	МАСШТАБ
РП	КГ 14,6	1:50
ЛИСТ	ЛИСТОВ 1	

ХАРЬКОВСКИЙ ПРОМСТРОЙНИИПРОЕКТ

Типовой проект 509-28 87 альбом 3

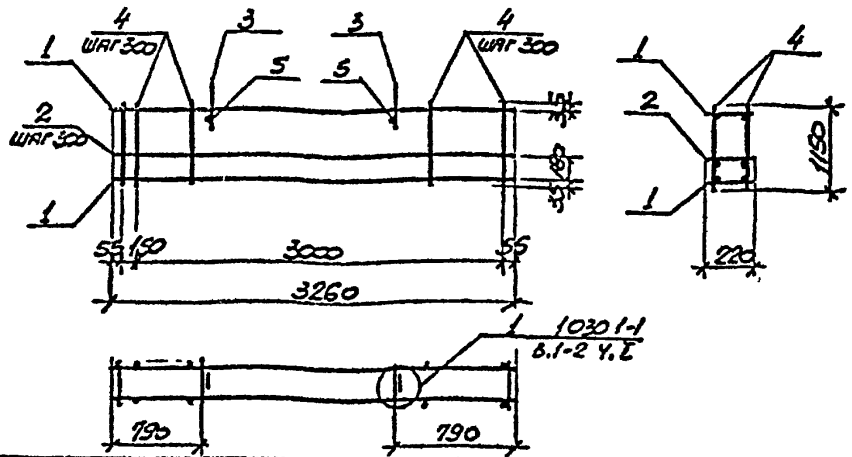

Формат	Зона	Поз	Обозначения	Наименование	Кол	Прим. Масса, кг
			ТП КЖИ-ТТ	Документация Технические требования		
				Сборочные единицы		
		1	ТП КЖИ-КР-4	Каркас плоский КР-4	2	1.86
		2	ТП КЖИ-КР-5	—"— КР-5	3	1.66
		3	1.030.1-1 в.1-3	Петля строповочная СП-2	2	0.70
				Детали		
		4	ТП КЖИ-КП-3-1	ф5 ВрI ГОСТ 6727-80 l=1150	24	0.18
		5	ТП КЖИ-КП-3-1-01	ф8 AIII ГОСТ 5781-82* l=220	2	0.09

Инв. № подл. | Подпись и дата | Взам. инв. №

Нач. отд.	Радько		
Н. контр.	Лисунов		
Гл. конст.	Зеленский		
Рук. гр.	Лисунов		
Вед. инж.	Галактионова		
Вед. инж.	Галактионова		
Инженер	Исаенко		

ТП 509-28 87 КЖИ-КП-6

Каркас пространственный КП-6

Стадия	Масса, кг	Масштаб
РП	14,6	1:50
Лист	Листов 1	

Харьковский Промстройниипроект

Типовой проект 509-28 87 альбом 3

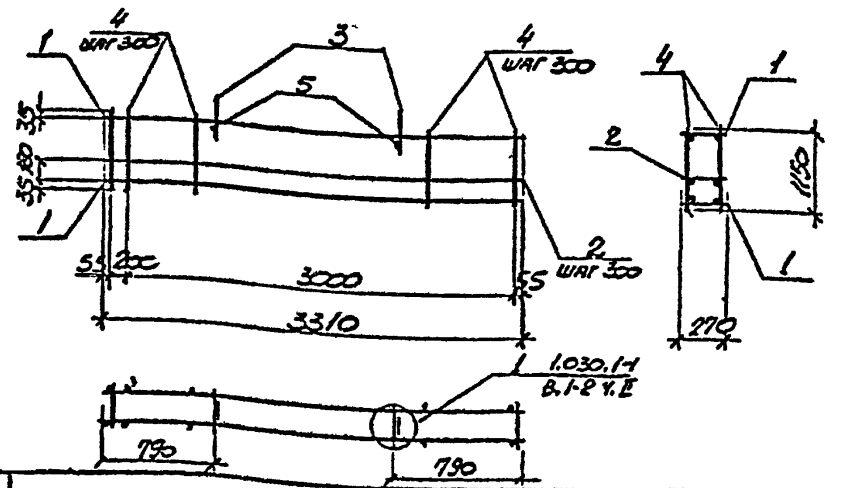

Формат	Зона	Поз	Обозначения	Наименование	Кол	Прим. Масса, кг
			ТП КЖИ-ТТ	Документация Технические требования		
				Сборочные единицы		
		1	ТП КЖИ-КР-6	Каркас плоский КР-6	2	2.1
		2	ТП КЖИ-КР-7	—"— КР-7	3	1.8
		3	1.030.1-1 в.1-3	Петля строповочная СП-3	2	0.7
				Детали		
		4	ТП КЖИ-КП-4-1	ф5 ВрI ГОСТ 6727-80 l=1150	24	0.18
		5	ТП КЖИ-КП-4-1-01	ф8 AIII ГОСТ 5781-82* l=270	2	0.11

Инв. № подл. | Подпись и дата | Взам. инв. №

Нач. отд.	Радько		
Н. контр.	Лисунов		
Гл. конст.	Зеленский		
Рук. гр.	Лисунов		
Вед. инж.	Галактионова		
Вед. инж.	Галактионова		
Инженер	Исаенко		

ТП 509-28 87 КЖИ-КП-7

Каркас пространственный КП-7

Стадия	Масса, кг	Масштаб
РП	15,5	1:50
Лист	Листов 1	

Харьковский Промстройниипроект

Типовой проект 509-2887 Альбом 3

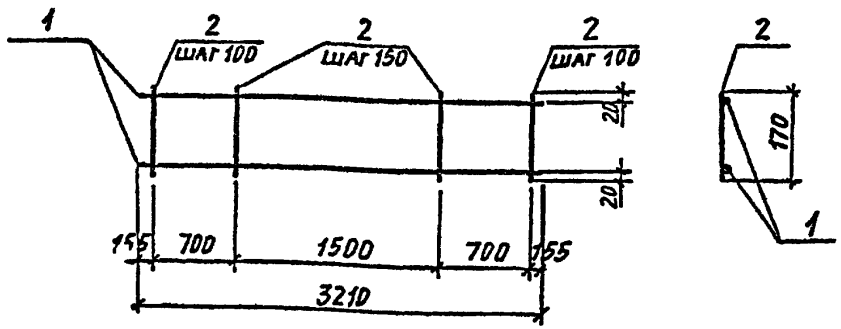

Формат	Зона	Поз.	Обозначения	Наименование	Кол	Прим. масса кг
			ТП КЖИ-ТТ	Документация Технические требования Детали		
		1		ФбАIII ГОСТ 5781-82* ℓ=3210	2	0,71
		2		Ф4ВрI ГОСТ 6727-80 ℓ=170	24	0,02

Нач.отд.	Радько		ТП 509-2887 КЖИ-КР-2
Н.контр	Лисунов		
Гл.конст	Зеленский		Каркас плоский КР-2
Рук.гр	Лисунов		
Вед.инж	Галактионова		
Вед.инж	Галактионова		
Инженер	Исаенко		

Стадия	Масса	Масштаб
РП	кг 1,9	1:50
Лист	Листов 1	

Харьковский Промстройниипроект

Инв.№ подл. | Подпись и дата | Взам.инв.№

Типовой проект 509-2887 Альбом 3

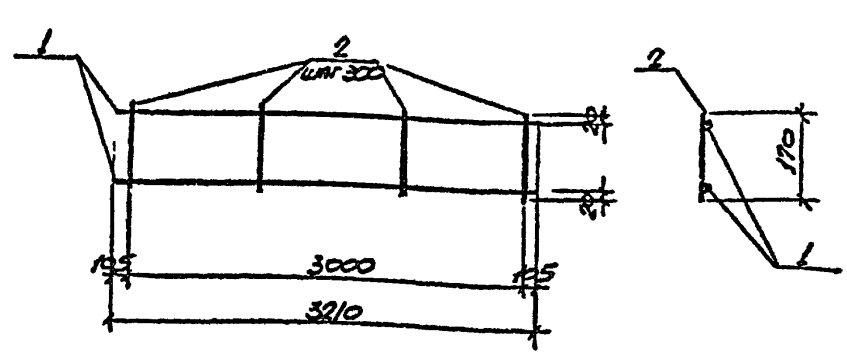

Формат	Зона	Поз.	Обозначения	Наименование	Кол	Прим. масса кг
			ТП КЖИ-ТТ	Документация Технические требования Детали		
		1		ФбАIII ГОСТ 5781-82* ℓ=3210	2	0,71
		2		Ф4ВрI ГОСТ 6727-80 ℓ=170	11	0,02

Нач.отд.	Радько		ТП 509-2887 КЖИ-КР-3
Н.контр	Лисунов		
Гл.конст	Зеленский		Каркас плоский КР-3
Рук.гр	Лисунов		
Вед.инж	Галактионова		
Вед.инж	Галактионова		
Инженер	Исаенко		

Стадия	Масса	Масштаб
РП	кг 1,64	1:50
Лист	Листов 1	

Харьковский Промстройниипроект

Инв.№ подл. | Подпись и дата | Взам.инв.№

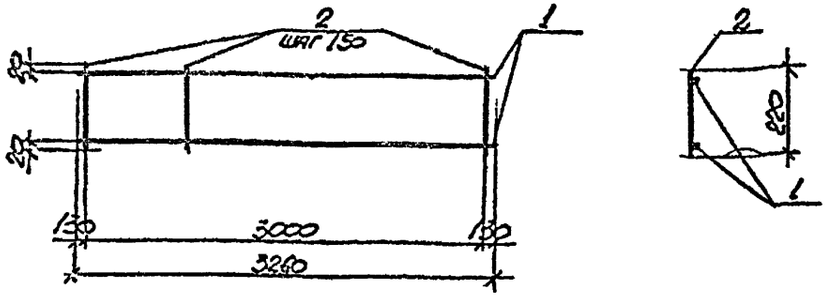

Формат	Зона	Поз	Обозначения	Наименование	Кол	Прим. Масса, кг
			ТП КЖИ-ТТ	Документация Технические требования Детали		
		1		⌀6 AIII ГОСТ 5781-82* l=3260	2	0,72
		2		⌀4 Вр I ГОСТ 6727-80 l=220	21	0,02

Нач.отд.	Радько	
Н.контр.	Лисунов	
Гл.конст.	Зеленский	
Рук.гр.	Лисунов	
Вед.инж.	Галактионова	
Вед.инж.	Галактионова	
Инженер	Исленко	

ТП 509-28.87 КЖИ-КР-4

Каркас плоский КР-4

Стадия	Масса, кг	Масштаб
РП	1,86	1:50
Лист	Листов 1	

ХАРЬКОВСКИЙ ПРОМСТРОЙНИИПРОЕКТ

Инв.№ подл. | Подпись и дата | Взам.инв.№

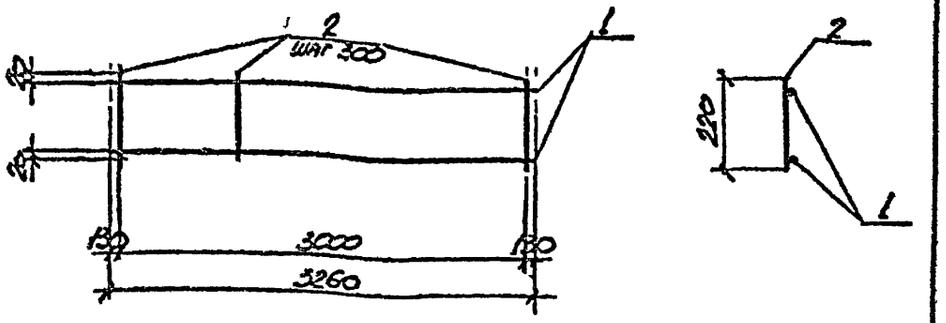

Формат	Зона	Поз.	Обозначения	Наименование	Кол.	Прим. Масса, кг
			ТН КЖИ-ТТ	Документация Технические требования Детали		
		1		⌀6 AIII ГОСТ 5781-82* l=3260	2	0,72
		2		⌀4 Вр I ГОСТ 6727-80 l=220	11	0,02

Нач.отд.	Радько	
Н.контр.	Лисунов	
Гл.конст.	Зеленский	
Рук.гр.	Лисунов	
Вед.инж.	Галактионова	
Вед.инж.	Галактионова	
Инженер	Исленко	

ТП 509-28.87 КЖИ-КР-5

Каркас плоский КР-5

Стадия	Масса, кг	Масштаб
РП	1,66	1:50
Лист	Листов 1	

ХАРЬКОВСКИЙ ПРОМСТРОЙНИИПРОЕКТ

Инв.№ подл. | Подпись и дата | Взам.инв.№

Типовой проект 509-2887 Альбом 3

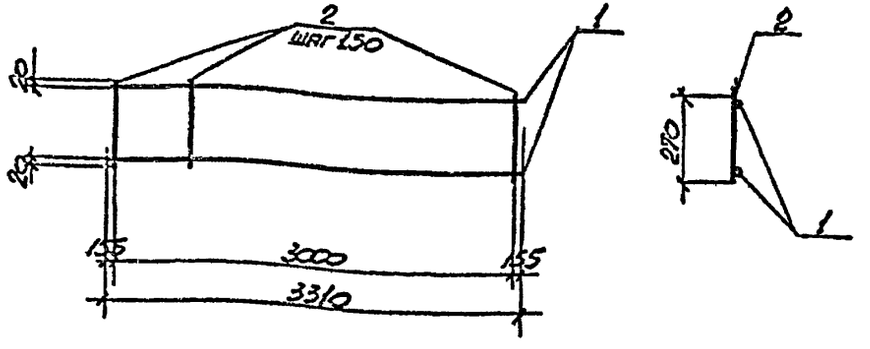

Формат	Зона	Поз	Обозначения	Наименование	Кол	Прим. масса, кг
			ТП КЖИ-ТТ	Документация Технические требования Детали		
		1		⌀6 AIII ГОСТ 5781-82* ℓ=3310	2	0,73
		2		⌀4 BpI ГОСТ 6727-80 ℓ=270	21	0,03

Нач отд	Радько	
Н контр	Лисунов	
Гл конст	Зеленский	
Рук гр	Лисунов	
Вед инж	Галактионова	
Вед инж	Галактионова	
Инженер	Исаенко	

ТП 509-2887 КЖИ-КР-6

Каркас плоский КР-6

Стадия	Масса	Масштаб
РП	КГ 2,1	1:50
Лист	Листов 1	

ХАРЬКОВСКИЙ ПРОМСТРОЙНИИПРОЕКТ

Инв № подл. | Подпись и дата | Взам инв №

Альбом

Типовой проект

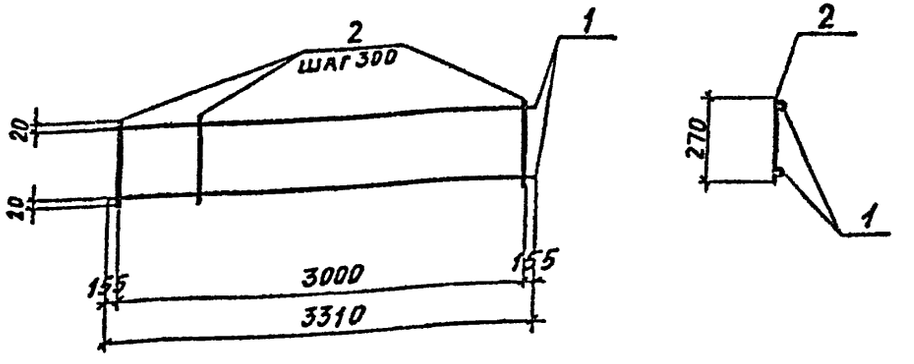

Формат	Зона	Поз	Обозначения	Наименование	Кол	Прим. масса, кг
			ТП КЖИ-ТТ	Документация Технические требования Детали		
		1		⌀6 AIII ГОСТ 5781-82* ℓ=3310	2	0,73
		2		⌀4 BpI ГОСТ 6727-80 ℓ=270	11	0,03

Нач отд	Радько	
Н контр	Лисунов	
Гл конст	Зеленский	
Рук гр	Лисунов	
Вед инж	Галактионова	
Вед инж	Галактионова	
Инженер	Исаенко	

ТП 509-2887 КЖИ-КР-7

Каркас плоский КР-7

Стадия	Масса	Масштаб
РП	КГ 1,8	1:50
Лист	Листов 1	

ХАРЬКОВСКИЙ ПРОМСТРОЙНИИПРОЕКТ

Инв № подл. | Подпись и дата | Взам инв №

Типовой проект 509-28.87 альбом 3

Формат	Зона	Поз	Обозначения	Наименования	Кол.	Примеч.
			ТП -КЖИ-ТТ	Документация технические требования детали		

Н контр	Лисунов		
Гл конст	Зеленский		
Рук гр	Лисунов		
Вед инж	Галактионова		

ТП 509-2887 КЖИ

Стадия	Масса	Масштаб
РП		
Лист		Листов

Харьковский Промстройниипроект

Инв № подл. | Подпись и дата | Взам инв №

Типовой проект альбом

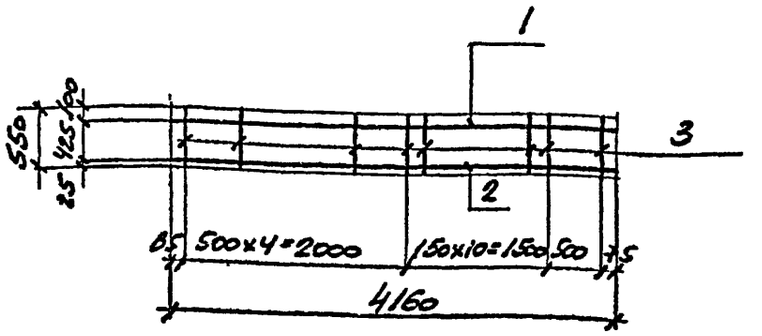

Формат	Зона	Поз.	Обозначения	Наименование	Кол	Примеч.
			ТП -КЖИ-ТТ	Документация технические требования детали		
		1		ФВАIII ГОСТ 5781-82* ℓ=4160	1	1,64 кг
		2		ф 14AIII ГОСТ 5781-82* ℓ=4160	1	5,03 кг
		3		ф 5ВрI ГОСТ 6727-80 ℓ=550	16	908 кг

Нач.отд.	Радько		
Н.контр	Лисунов		
Гл.конст	Зеленский		
Рук.гр	Лисунов		
Вед.инж	Галактионова		
Вед.инж	Дорохова		
Ст.техн	Данилова		

ТП 509-2887 КЖИ-С-1

Сетка арматурная С-1

Стадия	Масса	Масштаб
РП	8,0кг	
Лист		Листов 1

Харьковский Промстройниипроект

Инв № подл. | Подпись и дата | Взам инв №

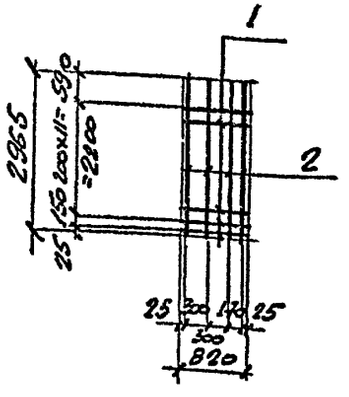

Формат	Зона	Поз	Обозначения	Наименования	Кол.	Примеч.
			ТП КЖИ-ТТ	Документация Технические требования Детали		
		1		ф4 В-I ГОСТ 6727-80 ℓ=820	13	0,07 кг
		2		ф5 В-I ГОСТ 6727-80 ℓ=2965	4	0,41 кг

Нач. отд.	Радько		ТП 509-28.87 КЖИ-С-2
Н. контр.	Лисунов		
Гл. конст.	Зеленский		Сетка арматурная С-2
Рук. гр.	Лисунов		Стадия: РП; Масса: 2,6 кг; Масштаб:
Вед. инж.	Галактионова		Лист; Листов
Вед. инж.	Дорохова		Харьковский Промстройниипроект
Ст. техн.	Данилова		

Инв. № подл. | Подпись и дата | Взам. инв. №

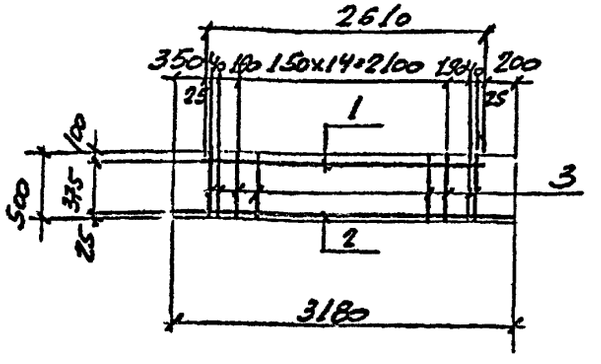

Формат	Зона	Поз.	Обозначения	Наименование	Кол.	Примеч
			ТП -КЖИ-ТТ	Документация Технические требования Детали		
		1		ФВ AIII ГОСТ 5781-82* ℓ=2610	1	1,04 кг
		2		Ф14 AII ГОСТ 5781-82* ℓ=3180	1	3,84 кг
		3		ф5 В-I ГОСТ 6727-80 ℓ=500	19	0,07 кг

Нач. отд.	Радько		ТП 509-28.87 КЖИ-С-3
Н. контр.	Лисунов		
Гл. конст.	Зеленский		Сетка арматурная С-3
Рук. гр.	Лисунов		Стадия: РП; Масса: 6,2 кг; Масштаб:
Вед. инж.	Галактионова		Лист; Листов 1
Вед. инж.	Дорохова		Харьковский Промстройниипроект
Ст. техн.	Данилова		

Инв. № подл. | Подпись и дата | Взам. инв. №

ТИПОВОЙ ПРОЕКТ 509-28.87 АЛЬБОМ 3

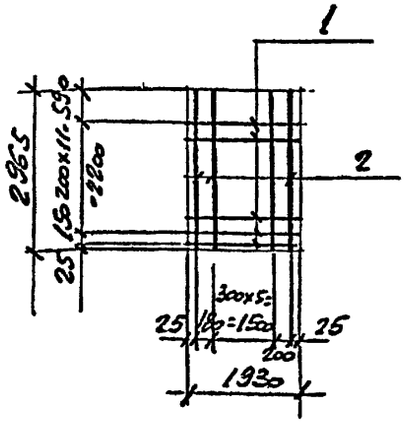

ФОРМАТ	ЗОНА	ПОЗ	ОБОЗНАЧЕНИЯ	НАИМЕНОВАНИЯ	КОЛ.	ПРИМЕЧ.
			ТП -КЖИ-ТТ	ДОКУМЕНТАЦИЯ, ТЕХНИЧЕСКИЕ ТРЕБОВАНИЯ. ДЕТАЛИ		
		1		Ф4ВрI ГОСТ 6727-80 ℓ=1930	13	0,17 кг
		2		Ф5ВрI ГОСТ 6727-80 ℓ=2965	8	0,41 кг

ВЗАМ ИНВ №

ПОДПИСЬ И ДАТА

ИНВ № ПОДЛ

НАЧ ОТД	РАДЬКО	
Н КОНТР	ЛИСУНОВ	
ГЛ КОНСТ	ЗЕЛЕНСКИЙ	
РУК ГР	ЛИСУНОВ	
ВЕД ИНЖ	ГАЛАКТИОНОВА	
Вед инж	Дорохова	
Ст техн	Данилова	

ТП 509-28.87 КЖИ-С-4

Сетка арматурная С-4

СТАДИЯ	МАССА	МАСШТАБ
РП	5,5 кг	

ЛИСТ | ЛИСТОВ

ХАРЬКОВСКИЙ ПРОМСТРОЙНИИПРОЕКТ

ТИПОВОЙ ПРОЕКТ АЛЬБОМ

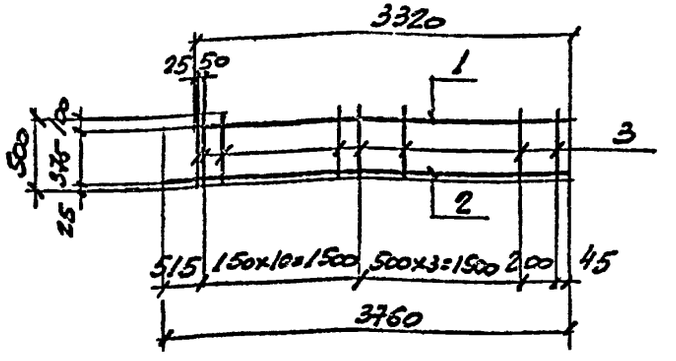

ФОРМАТ	ЗОНА	ПОЗ	ОБОЗНАЧЕНИЯ	НАИМЕНОВАНИЕ	КОЛ.	ПРИМЕЧ
			ТП -КЖИ-ТТ	ДОКУМЕНТАЦИЯ ТЕХНИЧЕСКИЕ ТРЕБОВАНИЯ ДЕТАЛИ		
		1		Ф8АIII ГОСТ 5781-82* ℓ=3320	1	1,30 кг
		2		Ф14АIII ГОСТ 5781-82* ℓ=3760	1	4,54 кг
		3		Ф5ВрI ГОСТ 6727-80 ℓ=500	15	0,07 кг

ВЗАМ ИНВ №

ПОДПИСЬ И ДАТА

ИНВ № ПОДЛ

НАЧ ОТД	РАДЬКО	
Н КОНТР	ЛИСУНОВ	
ГЛ КОНСТ	ЗЕЛЕНСКИЙ	
РУК ГР	ЛИСУНОВ	
ВЕД ИНЖ	ГАЛАКТИОНОВА	
Вед инж	Дорохова	
Ст техн	Данилова	

ТП 509-28.87 КЖИ-С-5

Сетка арматурная С-5

СТАДИЯ	МАССА	МАСШТАБ
РП	6,9 кг	

ЛИСТ | ЛИСТОВ 1

ХАРЬКОВСКИЙ ПРОМСТРОЙНИИПРОЕКТ

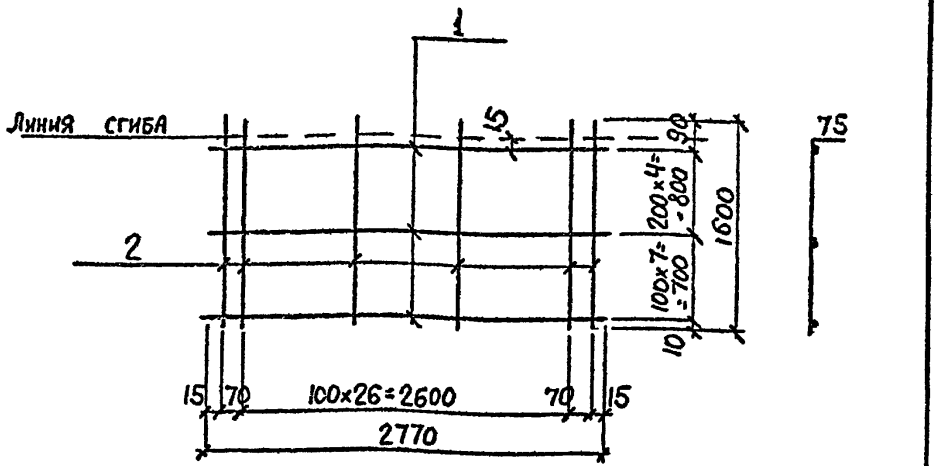

Формат	Зона	Поз.	Обозначения	Наименования	Кол.	Примеч.
			ТП -КЖИ-ТТ	Документация Технические требования Детали		
		1		ф5 В I ГОСТ 6727-80 ℓ=2770	12	0,43 кг
		2		ф10 А III ГОСТ 5781-82* ℓ=1600	29	0,99 кг

Нач. отд.	Радько		ТП 509-28.87 КЖИ-С-6
Н. контр.	Лисунов		
Гл. конст.	Зеленский		Сетка арматурная С-6
Рук. гр.	Лисунов		
Вед. инж.	Галактионова		
Вед. инж.	Галактионова		
Инженер	Залива		

Стадия	Масса	Масштаб
РП	кг 34,0	
Лист	Листов	

Харьковский Промстройниипроект

Инв. № подл. | Подпись и дата | Взам. инв. №

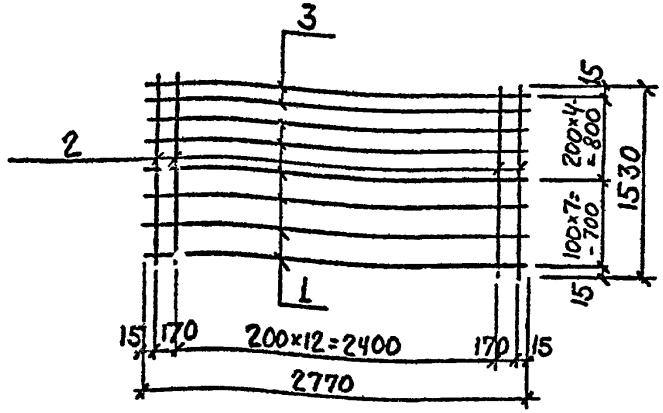

Формат	Зона	Поз.	Обозначения	Наименование	Кол.	Примеч.
			ТП -КЖИ-ТТ	Документация Технические требования Детали		
		1		ф5 В I ГОСТ 6727-80 ℓ=2770	10	0,43 кг
		2		ф5 В I ГОСТ 6727-80 ℓ=1530	15	0,24 кг
		3		ф10 А I ГОСТ 5781-82* ℓ=2770	2	1,7 кг

Нач. отд.	Радько		ТП 509-28.87 КЖИ-С-7
Н. контр.	Лисунов		
Гл. конст.	Зеленский		Сетка арматурная С-7
Рук. гр.	Лисунов		
Вед. инж.	Галактионова		
Вед. инж.	Галактионова		
Инженер	Залива		

Стадия	Масса	Масштаб
РП	кг 11,1	
Лист	Листов 1	

Харьковский Промстройниипроект

Инв. № подл. | Подпись и дата | Взам. инв. №

Типовой проект

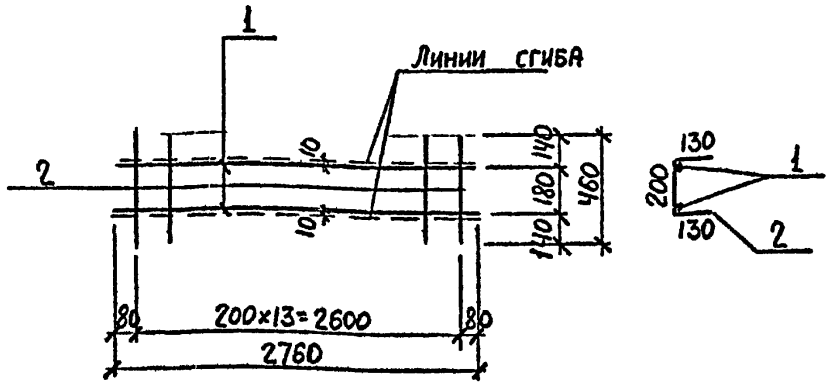

Формат	Зона	Поз.	Обозначения	Наименования	Кол.	Примеч.
			ТП -КЖИ-ТТ	Документация технические требования детали		
		1		ф10А-I ГОСТ 5781-82* ℓ=2760	2	1,7 кг
		2		ф5В-I ГОСТ 6727-80 ℓ=460	14	0,08 кг

Нач.отд.	Радько		ТП 509-2887 КЖИ-С-8
Н.контр	Лисунов		
Гл.конст	Зеленский		Сетка арматурная С-8
Рук.гр	Лисунов		
Вед.инж.	Галактионова		
Вед.инж.	Галактионова		
Инженер	Зрлива		

Стадия	Масса	Масштаб
РП	кг 4,5	
Лист	Листов	

Харьковский Промстройниипроект

Инв.№ подл. | Подпись и дата | Взам.инв.№

Типовой проект альбом

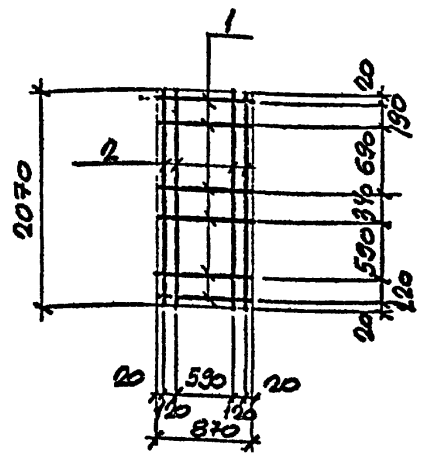

Формат	Зона	Поз.	Обозначения	Наименование	Кол.	Примеч
			ТП -КЖИ-ТТ	Документация технические требования детали		
		1		ф8А-I ГОСТ 5781-82* ℓ=870	6	0,34 кг
		2		ф8А-I ГОСТ 5781-82* ℓ=2070	4	0,82 кг

Нач.отд.	Радько		ТП 509-2887 КЖИ-С-9
Н.контр	Лисунов		
Гл.конст	Зеленский		Сетка арматурная С-9
Рук.гр	Лисунов		
Вед.инж.	Галактионова		
Вед.инж.	Галактионова		
Техник	Дубницкая		

Стадия	Масса	Масштаб
РП	5,3 кг	
Лист	Листов 1	

Харьковский Промстройниипроект

Инв.№ подл. | Подпись и дата | Взам.инв.№

ТИПОВОЙ ПРОЕКТ 509 - 28.87 АЛЬБОМ 3

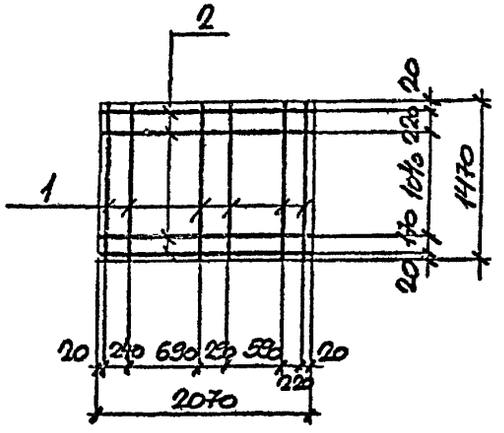

ФОРМАТ	ЗОНА	ПОЗ	ОБОЗНАЧЕНИЯ	НАИМЕНОВАНИЯ	КОЛ.	ПРИМЕЧ.
			ТП -КЖИ-ТТ	ДОКУМЕНТАЦИЯ ТЕХНИЧЕСКИЕ ТРЕБОВАНИЯ ДЕТАЛИ		
		1		ф8АI ГОСТ 5781-82* l=1470	6	0,58 кг
		2		ф8АI ГОСТ 5781-82* l=2070	4	0,82 кг

ТП 509-28 87 КЖИ-С-10

НАЧ ОТД	РАДЬКО	
Н КОНТР	ЛИСУНОВ	
ГЛ КОНСТ	ЗЕЛЕНСКИЙ	
РУК ГР	ЛИСУНОВ	
ВЕД ИНЖ	ГАЛАКТИОНОВА	
ВЕД ИНЖ	ГАЛАКТИОНОВА	
ТЕХНИК	ДУБИЦКАЯ	

СЕТКА АРМАТУРНАЯ С-10

СТАДИЯ	МАССА	МАСШТАБ
РП	6,8 кг	

ЛИСТ | ЛИСТОВ 1

ХАРЬКОВСКИЙ ПРОМСТРОЙНИИПРОЕКТ

ИНВ № ПОДЛ | ПОДПИСЬ И ДАТА | ВЗАМ ИНВ №

ТИПОВОЙ ПРОЕКТ АЛЬБОМ

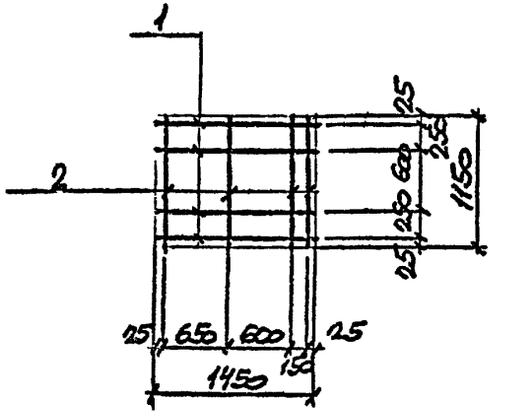

ФОРМАТ	ЗОНА	ПОЗ.	ОБОЗНАЧЕНИЯ	НАИМЕНОВАНИЕ	КОЛ.	ПРИМЕЧ
			ТП -КЖИ-ТТ	ДОКУМЕНТАЦИЯ ТЕХНИЧЕСКИЕ ТРЕБОВАНИЯ ДЕТАЛИ		
		1		ф8АI ГОСТ 5781-82* l=1450	4	0,57 кг
		2		ф8АI ГОСТ 5781-82* l=1150	4	0,45 кг

ТП 509-28 87 КЖИ-С-11

НАЧ ОТД	РАДЬКО	
Н КОНТР	ЛИСУНОВ	
ГЛ КОНСТ	ЗЕЛЕНСКИЙ	
РУК ГР	ЛИСУНОВ	
ВЕД ИНЖ	ГАЛАКТИОНОВА	
ВЕД. ИНЖ	ГАЛАКТИОНОВА	
ТЕХНИК	ДУБИЦКАЯ	

СЕТКА АРМАТУРНАЯ С-11

СТАДИЯ	МАССА	МАСШТАБ
РП	4,1 кг	

ЛИСТ | ЛИСТОВ 1

ХАРЬКОВСКИЙ ПРОМСТРОЙНИИПРОЕКТ

ИНВ № ПОДЛ | ПОДПИСЬ И ДАТА | ВЗАМ ИНВ №

Типовой проект 509-2887 Альбом 3

Обозначение	H	a			Масса кг
ТП КЖИ-С-12	4160	210			12,1
ТП КЖИ-С-13	4080	130			12,0

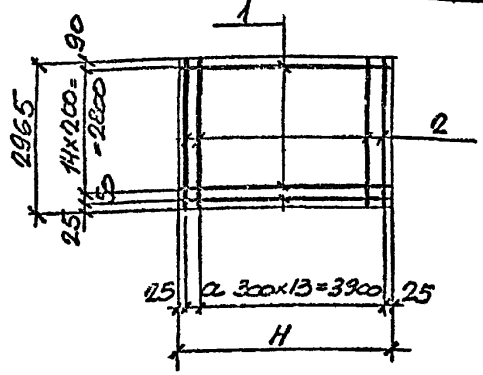

Формат	Зона	Поз	Обозначения	Наименования	Кол	Примеч.
			ТП -КЖИ-ТТ	Документация технические требования. детали		
		1	ТП КЖИ-С-12-1	ф4 Вр I ГОСТ 6727-80 ℓ=4160	16	0,37 кг
		2	-С-12-2	ф5 Вр I ГОСТ 6727-80 ℓ=2965	15	0,41 кг
		1	ТП КЖИ-С-13-1	ф4 Вр I ГОСТ 6727-80 ℓ=4080	16	0,37 кг
		2	-С-13-2	ф5 Вр I ГОСТ 6727-80 ℓ=2965	15	0,41 кг

Взам. инв. № | Подпись и дата | Инв. № подл.

Нач. отд.	Радько	
Н. контр.	Лисунов	
Гл. конст.	Зеленский	
Рук. гр.	Лисунов	
Вед. инж.	Галактионова	
Вед. инж.	Дорохова	
Техник	Дубицкая	

ТП 509-2887 КЖИ-С-12, С-13

Сетки арматурные С-12; С-13

Стадия	Масса	Масштаб
РП	12,1 кг 12,0 кг	
Лист	Листов 1	

Харьковский Промстройниипроект

Альбом Типовой проект

Обозначение		H	a	n	c	Масса кг
ТП КЖИ-С-14		4120	30	14	4200	12,6
ТП КЖИ-С-15		1720	170	5	1500	5,3

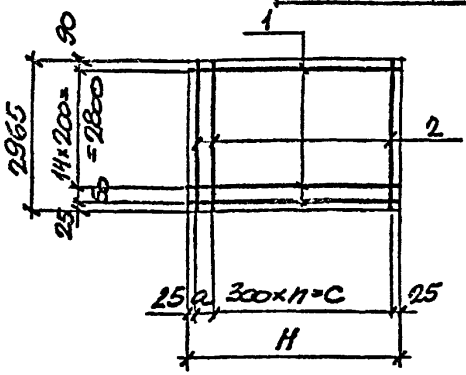

Формат	Зона	Поз	Обозначения	Наименование	Кол	Примеч
			ТП -КЖИ-ТТ	Документация технические требования детали		
		1	ТП КЖИ-С-14-1	ф4 Вр I ГОСТ 6727-80 ℓ=4080	16	0,39 кг
		2	-С-14-2	ф5 Вр I ГОСТ 6727-80 ℓ=2965	16	0,41 кг
		1	ТП КЖН-С-15-1	ф4 Вр I ГОСТ 6727-80 ℓ=1720	16	0,15 кг
		2	-С-15-2	ф5 Вр I ГОСТ 6727-80 ℓ=2965	7	0,41 кг

Взам. инв. № | Подпись и дата | Инв. № подл.

Нач. отд.	Радько	
Н. контр.	Лисунов	
Гл. конст.	Зеленский	
Рук. гр.	Лисунов	
Вед. инж.	Галактионова	
Вед. инж.	Дорохова	
Техник	Дубицкая	

ТП 509-2887 КЖИ-С-14, С-15

Сетка арматурная С-14; С-15

Стадия	Масса	Масштаб
РП	12,6 кг 5,3 кг	
Лист	Листов 1	

Харьковский Промстройниипроект

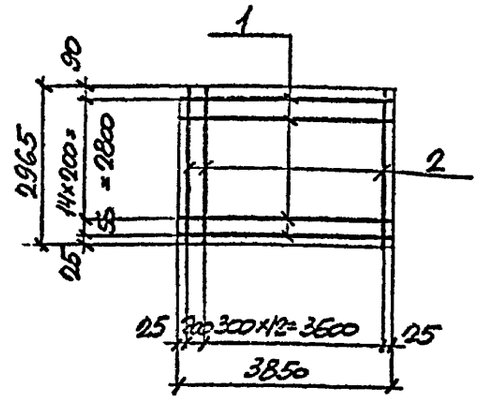

Формат	Зона	Поз	Обозначения	Наименования	Кол.	Примеч.
			ТП - КЖИ-ТТ	Документация технические требования детали		
				ф4 В-I ГОСТ 6727-80 l=3850	16	0,35 кг
				ф5 В-I ГОСТ 6727-80 l=2965	14	0,41 кг

Взам. инв. № | Подпись и дата | Инв. № подл.

Нач. отд.	Радько	
Н. контр.	Лисунов	
Гл. конст.	Зеленский	
Рук. гр.	Лисунов	
Вед. инж.	Галактионова	
Вед. инж.	Дорохова	
Техник	Дусицкая	

ТП 509-2887 КЖИ-С-16, С-17

Сетки арматурная С-17

Стадия	Масса	Масштаб
РП	11,3 кг	
Лист	Листов 1	

Харьковский Промстройниипроект

Обозначение	H	a	b	c	Масса кг
ТП КЖИ-С-18	2420	270	7	2100	7,2
ТП КЖИ-С-19	1980	130	6	1800	6,1

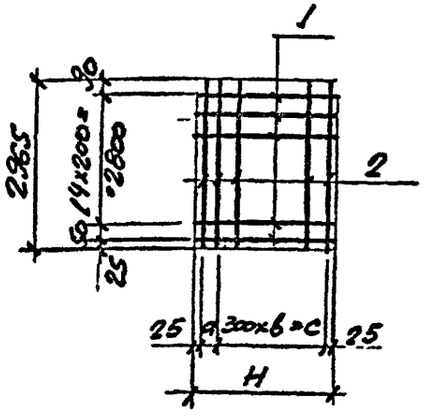

Формат	Зона	Поз.	Обозначения	Наименование	Кол.	Примеч
			ТП - КЖИ-ТТ	Документация технические требования детали		
		1	ТП -КЖИ-С-18-1	ф4 В-I ГОСТ 6727-80 l=2420	16	0,22 кг
		2	-С-18-2	ф5 В-I ГОСТ 6727-80 l=2365	9	0,41 кг
		1	ТП -КЖИ-С-19-1	ф4 В-I ГОСТ 6727-80 l=1980	16	0,18 кг
		2	-С-19-2	ф5 В-I ГОСТ 6727-80 l=2365	8	0,41 кг

Взам. инв. № | Подпись и дата | Инв. № подл.

Нач. отд.	Радько	
Н. контр.	Лисунов	
Гл. конст.	Зеленский	
Рук. гр.	Лисунов	
Вед. инж.	Галактионова	
Вед. инж.	Дорохова	
Ст. техн.	Данилова	

ТП 509-2887 КЖИ-С-18, С-19

Сетки арматурные С-18, С-19

Стадия	Масса	Масштаб
РП	7,2 кг 6,1 кг	
Лист	Листов 1	

Харьковский Промстройниипроект

Типовой проект 509-2887 альбом 9

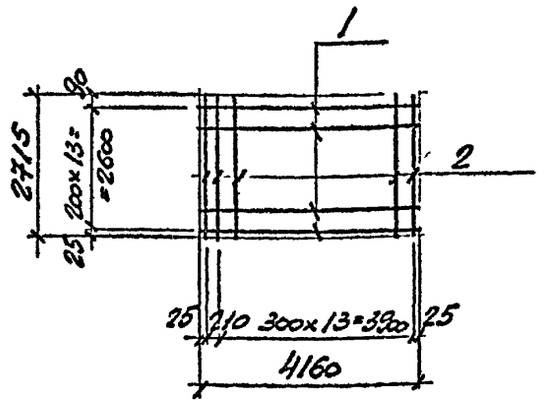

Формат	Зона	Поз	Обозначения	Наименования	Кол	Примеч
			ТП -КЖИ-ТТ	Документация технические требования детали		
		1		ф4 Вр I ГОСТ 6727-80 ℓ=4160	14	0,37 кг
		2		ф5 Вр I ГОСТ 6727-80 ℓ=2715	15	0,38 кг

Взам инв №

Подпись и дата

Инв № подл.

Нач отд	Радько	
Н контр	Лисунов	
Гл конст	Зеленский	
Рук гр	Лисунов	
Вед инж	Галактионова	
Вед инж	Дорохова	
Ст техн	Данилова	

ТП 509-2887 КЖИ-С-20

Сетка арматурная С-20

Стадия	Масса	Масштаб
РП	10,9 кг	
Лист	Листов	

Харьковский Промстройниипроект

Типовой проект 509-2887 альбом 9

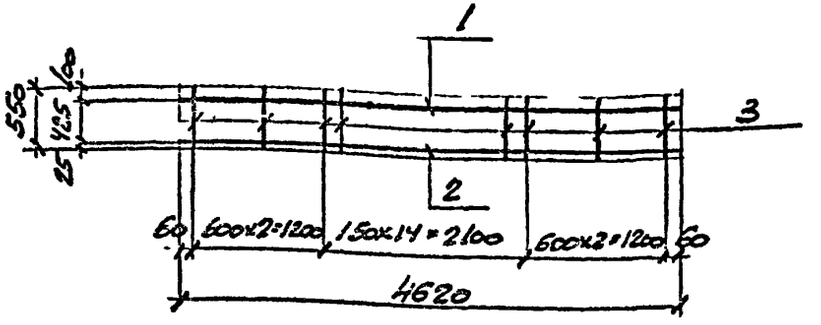

Формат	Зона	Поз	Обозначения	Наименование	Кол	Примеч
			ТП -КЖИ-ТТ	Документация технические требования детали		
		1		ф10 AIII ГОСТ 5781-82* ℓ=4620	1	2,85 кг
		2		ф16 AIII ГОСТ 5781-82* ℓ=4620	1	7,29 кг
		3		ф5 Вр I ГОСТ 6727-80 ℓ=550	19	0,08 кг

Взам инв №

Подпись и дата

Инв № подл.

Нач отд	Радько	
Н контр	Лисунов	
Гл конст	Зеленский	
Рук гр	Лисунов	
Вед инж	Галактионова	
Вед инж	Дорохова	
Ст техн	Данилова	

ТП 509-2887 КЖИ-С-21

Сетка арматурная С-21

Стадия	Масса	Масштаб
РП	11,6 кг	
Лист	Листов 1	

Харьковский Промстройниипроект

Типовой проект 509-28 87 Альбом 3

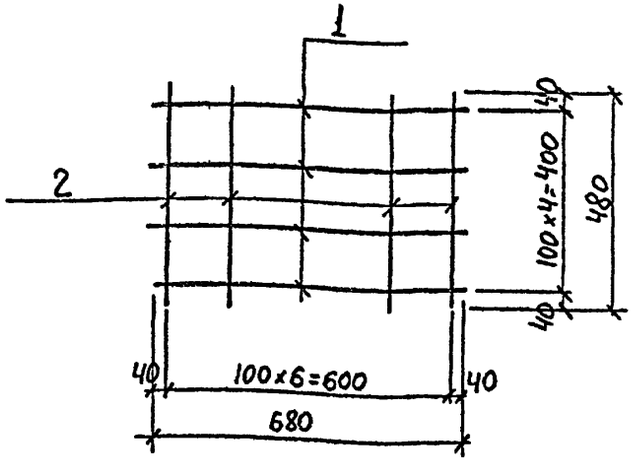

Формат	Зона	Поз	Обозначения	Наименование	Кол	Примеч
			ТП -КЖИ-ТТ	Документация технические требования детали		
		1		ф5ВI ГОСТ6727-80 ℓ=680	5	0,1кг
		2		ф5ВI ГОСТ6727-80 ℓ=480	7	0,07кг

Нач.отд.	Радько	
Н.контр.	Лисунов	
Гл.конст.	Зеленский	
Рук.гр.	Лисунов	
Вед.инж.	Галактионова	
Вед.инж.	Галактионова	
Инженер	Залива	

ТП 509-28 87 КЖИ-С-16

Сетка арматурная С-16

Стадия	Масса	Масштаб
РП	кг 1,0	
Лист	Листов 1	

Харьковский Промстройниипроект

Инв.№ подл. | Подпись и дата | Взам.инв.№

Типовой проект Альбом 3

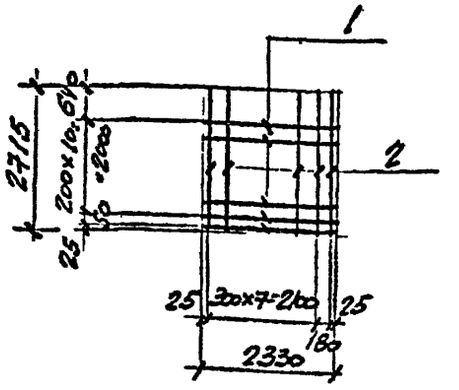

Формат	Зона	Поз	Обозначения	Наименования	Кол	Примеч
			ТП -КЖИ-ТТ	Документация технические требования детали		
1		1		ф4ВрI ГОСТ6727-80 ℓ=2330	12	0,21 кг
		2		ф5ВрI ГОСТ6727-80 ℓ=2715	9	0,38 кг

Нач.отд.	Радько	
Н.контр.	Лисунов	
Гл.конст.	Зеленский	
Рук.гр.	Лисунов	
Вед.инж.	Галактионова	
Вед.инж.	Дорохова	
Ст.техн.	Данилова	

ТП 509-28 87 КЖИ-С-22

Сетка арматурная С-22

Стадия	Масса	Масштаб
РП	5,9кг	
Лист	Листов 1	

Харьковский Промстройниипроект

Инв.№ подл. | Подпись и дата | Взам.инв.№

Типовой проект 509-28 87 Альбом 3

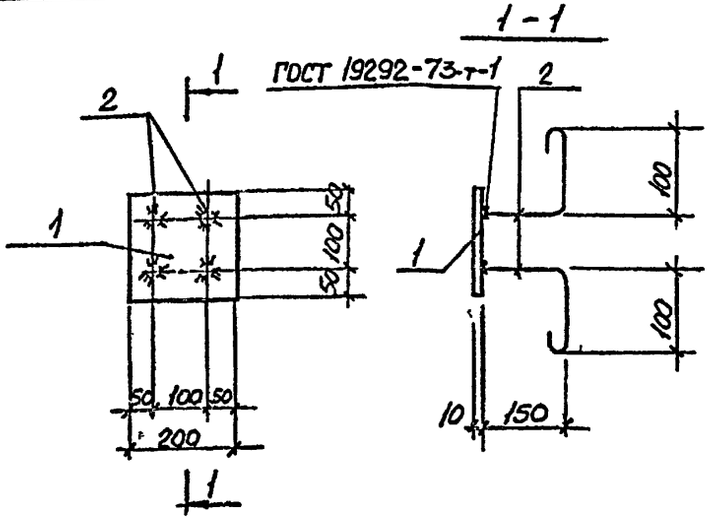

Формат	Зона	Поз.	Обозначения	Наименования	Кол.	Примеч.
			ТП -КЖИ-ТТ	Документация технические требования детали		
		1		-200×10 ГОСТ 19903-74* ℓ=200	1	3,1 кг
		2		ф12 AI ГОСТ 5781-82* ℓ=320	4	0,29 кг

Нач. отд.	Радько	
Н. контр.	Лисунов	
Гл. конст.	Зеленский	
Рук. гр.	Лисунов	
Вед. инж.	Галактионова	
Рук. гр.	Лисунов	
Техник	Плющинская	

ТП 509-2887 КЖИ-НМН-1

Изделие закладное НМН-1

Стадия	Масса	Масштаб
РП	4,26 кг	

Лист | Листов 1

Харьковский Промстройниипроект

Взам. инв. № | Подпись и дата | Инв. № подл.

Типовой проект Альбом

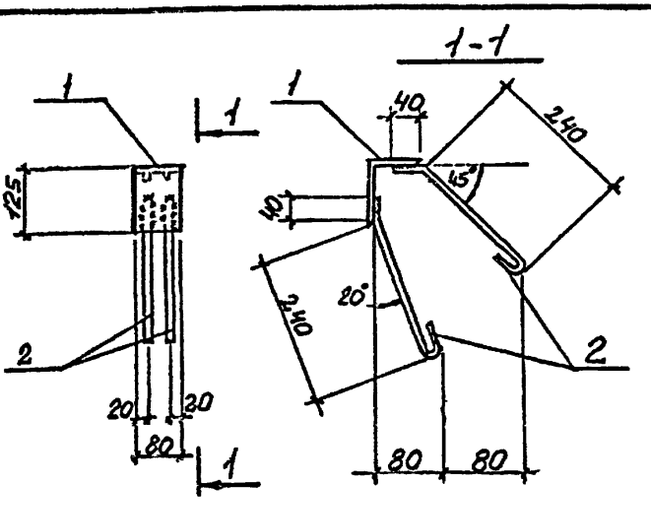

Формат	Зона	Поз.	Обозначения	Наименование	Кол.	Примеч.
			ТП -КЖИ-ТТ	Документация технические требования детали		
		1		L125×80×10 ГОСТ 8510-72* ℓ=80	1	1,3 кг
		2		ф8 AI ГОСТ 5781-82* ℓ=320	4	0,13 кг

Нач. отд.	Радько	
Н. контр.	Лисунов	
Гл. конст.	Зеленский	
Рук. гр.	Лисунов	
Вед. инж.	Галактионова	
Рук. гр.	Лисунов	
Техник	Плющинская	

ТП 509-2887. КЖИ-НМН-2

Изделие закладное НМН-2

Стадия	Масса	Масштаб
РП	1,82 кг	

Лист | Листов 1

Харьковский Промстройниипроект

Взам. инв. № | Подпись и дата | Инв. № подл.

Типовой проект 509-2887 Альбом 3

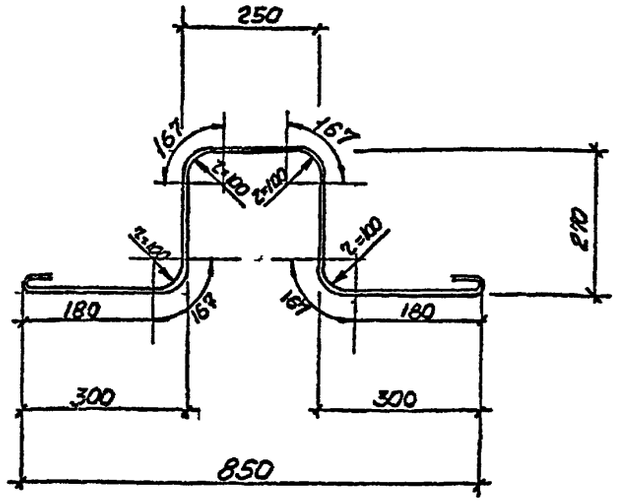

Формат	Зона	Поз.	Обозначения	Наименования	Кол.	Примеч.
			ТП -КЖИ-ТТ	Документация технические требования детали		
		1		ф16 А1 ГОСТ 5781-82 ℓ=1390	1	2,2 кг

Нач.отд.	Радько	
Н.контр.	Лисунов	
Гл.конст.	Зеленский	
Рук.гр.	Лисунов	
Вед.инж.	Галактионова	
Рук.гр.	Лисунов	
Техник	Плужникова	

ТП 509-2887 КЖИ-НМН-3

Изделие закладное НМН-3

Стадия	Масса	Масштаб
РП	2,2 кг	

Лист | Листов 1

Харьковский Промстройниипроект

Инв.№ подл. | Подпись и дата | Взам.инв.№

Типовой проект 509-2887 Альбом 3

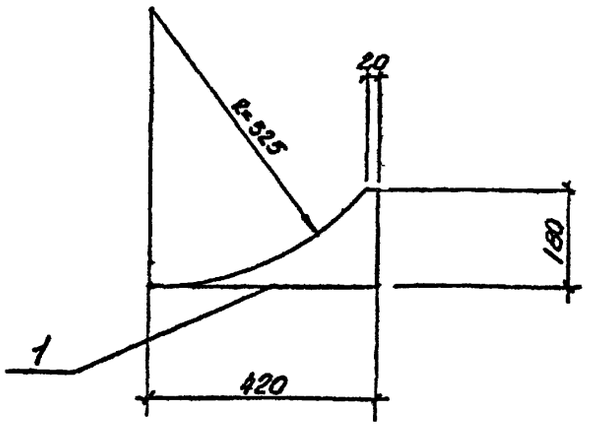

Формат	Зона	Поз.	Обозначения	Наименование	Кол.	Примеч.
			ТП -КЖИ-ТТ	Документация технические требования детали		
		1		-180×56 ГОСТ 103-76* ℓ=420	1	32,6кг

Нач.отд.	Радько	
Н.контр.	Лисунов	
Гл.конст.	Зеленский	
Рук.гр.	Лисунов	
Вед.инж.	Галактионова	
Рук.гр.	Лисунов	
Техник	Плужникова	

ТП 509-2887 КЖИ-НМН-4

Изделие закладное НМН-4

Стадия	Масса	Масштаб
РП	32,6кг	

Лист | Листов 1

Харьковский Промстройниипроект

Инв.№ подл. | Подпись и дата | Взам.инв.№

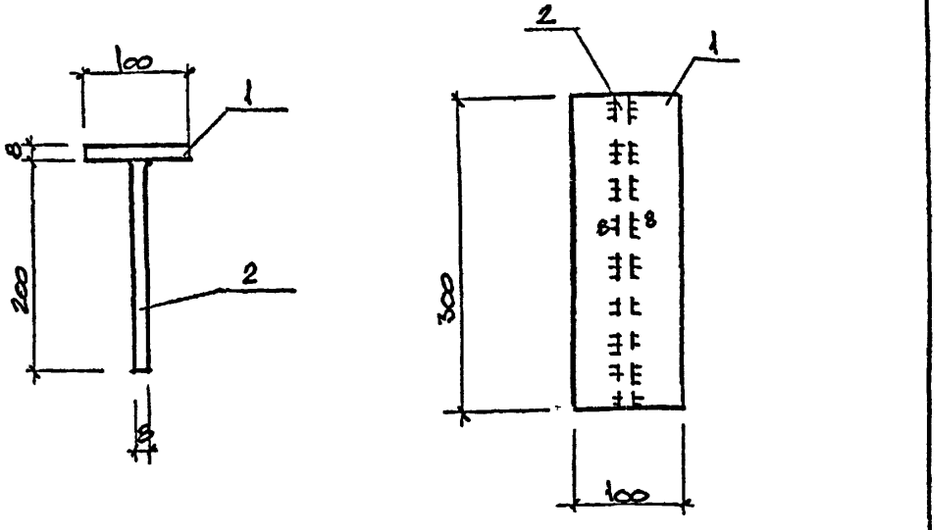

Формат	Зона	Поз	Обозначения	Наименование	Кол.	Примеч.
			ТП -КЖИ-ТТ	Документация технические требования детали		
		1		-100×8 ГОСТ 103-76* l=300	1	1,9
		2		-200×8 —"— l=300	1	3,8

Нач. отд.	Радько		
Н. контр.	Лисунов		
Гл. конст.	Зеленский		
Рук. гр.	Лисунов		
Вед. инж.	Галактионова		
Зед. инж.	Галактионова		
Инженер	Гончарук		

ТП 509-2887 КЖИ-НМН-5

Изделие закладное НМН-5

Стадия	Масса	Масштаб
РП	5,7	

Лист | Листов

Харьковский Промстройниипроект

Инв. № подл. | Подпись и дата | Взам. инв. №

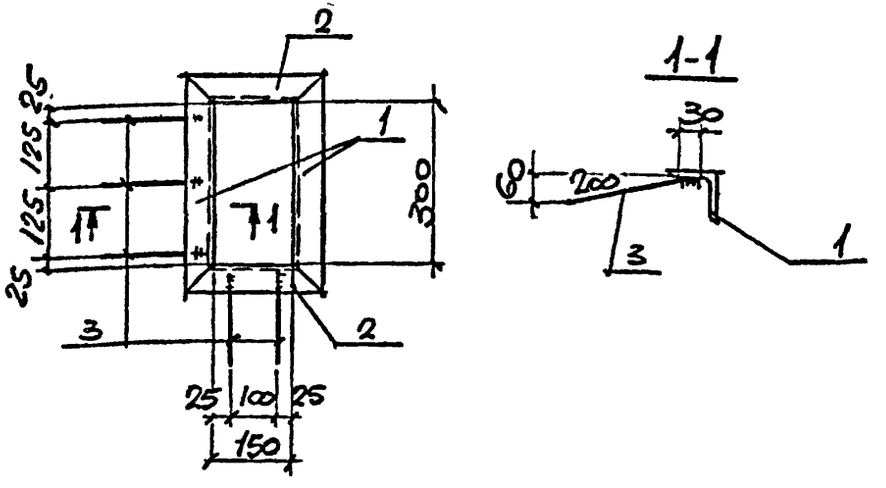

Формат	Зона	Поз	Обозначения	Наименование	Кол.	Примеч.
			ТП -КЖИ-ТТ	Документация технические требования детали		
		1		∠50×5 ГОСТ 8509-72* l=400	2	1,5 кг
		2		∠50×5 ГОСТ 8509-72* l=250	2	0,8 кг
		3		⌀8 AIII ГОСТ 5781-82* l=230	5	0,09

Н. контр.	Лисунов		
Гл. конст.	Зеленский		
Рук. гр.	Лисунов		
Вед. инж.	Галактионова		
Вед. инж.	Галактионова		
Инженер	Исаенко		

ТП 509-2887 КЖИ-НМН-6

Изделие закладное НМН-6

Стадия	Масса	Масштаб
РП	5,05	

Лист | Листов

Харьковский Промстройниипроект

Инв. № подл. | Подпись и дата | Взам. инв. №

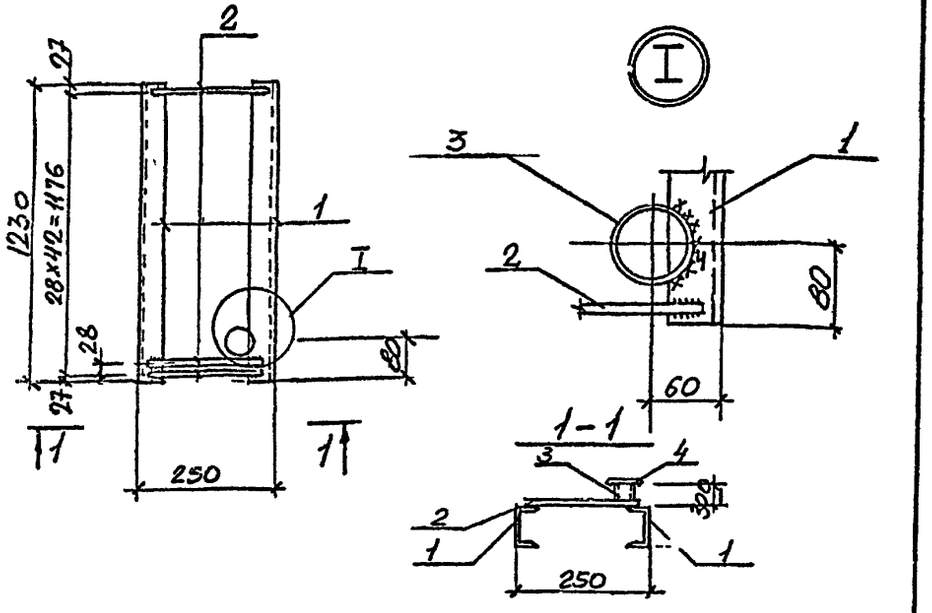

Формат	Зона	Поз	Обозначения	Наименования	Кол.	Примеч.
			ТП КЖИ-ГТ	Документация технические требования детали		
		1		Г В ГОСТ 8240-72* ℓ=1230	2	8,7 кг
		2		ф8 А I ГОСТ 5781-82* ℓ=240	43	0,09 кг
		3		тр ф83×3,5 ГОСТ 8732-78 ℓ=300	1	2,06 кг
		4		-130×5 ГОСТ 103-76* ℓ=80	1	0,66 кг

Нач.отд.	Радько	
Н.контр	Лисунов	
Гл.конст	Зеленский	
Рук.гр	Лисунов	
Вед.инж	Галактионова	
Рук.гр	Лисунов	
Техник	Плужникова	

ТП 509-2887 КЖИ-НМН-7

Изделие закладное НМН-7

Стадия	Масса	Масштаб
РП	24,0 кг	

Лист | Листов 1

ХАРЬКОВСКИЙ ПРОМСТРОЙНИИПРОЕКТ

Инв.№ подл. | Подпись и дата | Взам.инв.№

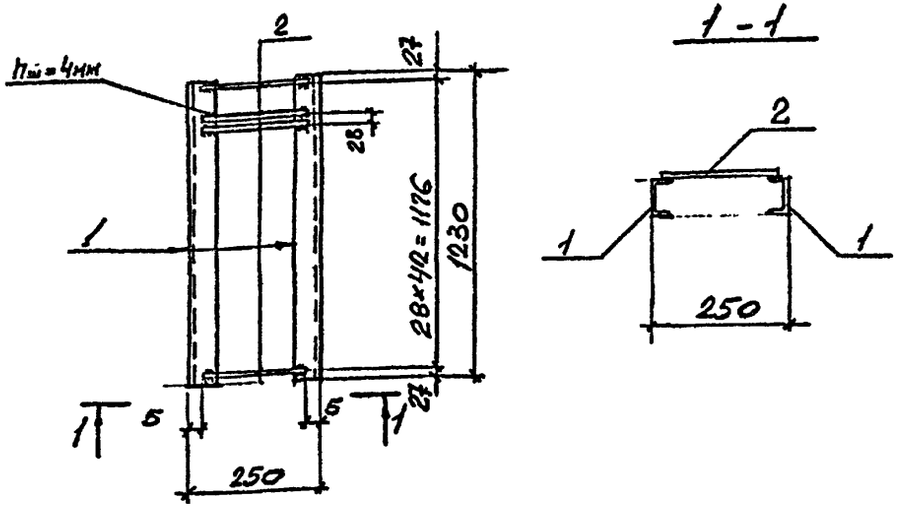

Формат	Зона	Поз.	Обозначения	Наименование	Кол.	Примеч
			ТП -КЖИ-ГТ	Документация технические требования детали		
		1		Г В ГОСТ 8240-72* ℓ=1230	2	8,7 кг
		2		ф8 А I ГОСТ 5781-82* ℓ=240	43	0,09 кг

Нач.отд.	Радько	
Н.контр	Лисунов	
Гл.конст	Зеленский	
Рук.гр	Лисунов	
Вед.инж	Галактионова	
Рук.гр.	Лисунов	
Техник	Плужникова	

ТП 509-2887 КЖИ-НМН-8

Изделие закладное НМН-8

Стадия	Масса	Масштаб
РП	21,3 кг	

Лист | Листов 1

ХАРЬКОВСКИЙ ПРОМСТРОЙНИИПРОЕКТ

Инв.№ подл. | Подпись и дата | Взам.инв.№

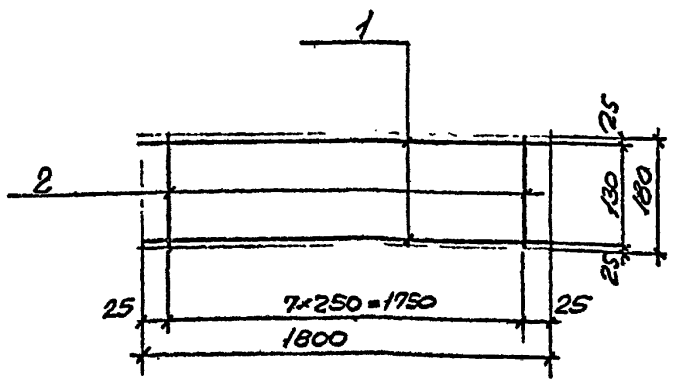

Формат	Зона	Поз	Обозначения	Наименования	Кол.	Примеч.
			ТП -КЖИ-ТТ	Документация Технические требования Детали		
		1		ф10 А III ГОСТ 5781-82* ℓ=1800	2	1,12 кг
		2		ф6 А I ГОСТ 5781-82* ℓ=180	8	0,04 кг

Нач.отд.	Радько		
Н.контр.	Лисунов		
Гл.конст.	Зеленский		
Рук.гр.	Лисунов		
Вед.инж.	Галактионова		
Рук.гр.	Лисунов		
Техник	Плужникова		

ТП 509-28.87 КЖИ-НМН-9

Изделие закладное НМН-9

Стадия	Масса	Масштаб
РП	2,56 кг	

Лист | Листов 1

Харьковский Промстройниипроект

Инв.№ подл. | Подпись и дата | Взам.инв.№

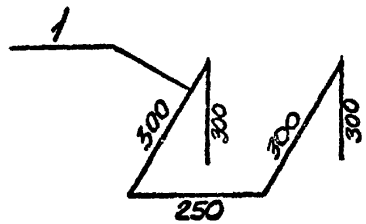

Формат	Зона	Поз.	Обозначения	Наименование	Кол.	Примеч.
			ТП -КЖИ-ТТ	Документация Технические требования Детали		
		1		ф16 А I ГОСТ 5781-82* ℓ=1450	1	2,3 кг

Нач.отд.	Радько		
Н.контр.	Лисунов		
Гл.конст.	Зеленский		
Рук.гр.	Лисунов		
Вед.инж.	Галактионова		
Рук.гр.	Лисунов		
Техник	Плужникова		

ТП 509-28.87 КЖИ-НМН-10

Изделие закладное НМН-10

Стадия	Масса	Масштаб
РП	2,3 кг	

Лист | Листов 1

Харьковский Промстройниипроект

Инв.№ подл. | Подпись и дата | Взам.инв.№

Альбом 3

Типовой проект 509-28.87 Альбом 3

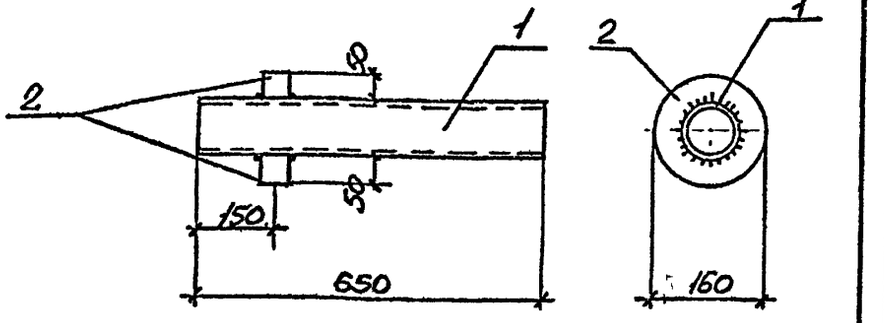

Формат	Зона	Поз	Обозначения	Наименования	Кол.	Примеч.
			ТП -КЖИ-ТТ	Документация Технические требования Детали		
		1		Тр 57×3,5 ГОСТ 8732-78 ℓ=650	1	3,0 кг
		2		-160×8 ГОСТ 103-76* ℓ=160	1	1,6 кг

Нач.отд.	Радько		ТП 509-28.87 КЖИ-НМН-11
Н.контр	Лисунов		
Гл.конст	Зеленский		Изделие закладное НМН-11
Рук.гр	Лисунов		
Вед.инж	Галактионова		
Рук.гр.	Гисунов		
Техник	Плужникова		

Стадия	Масса	Масштаб
РП	4,6 кг	
Лист	Листов 1	

Харьковский Промстройниипроект

Типовой проект Альбом

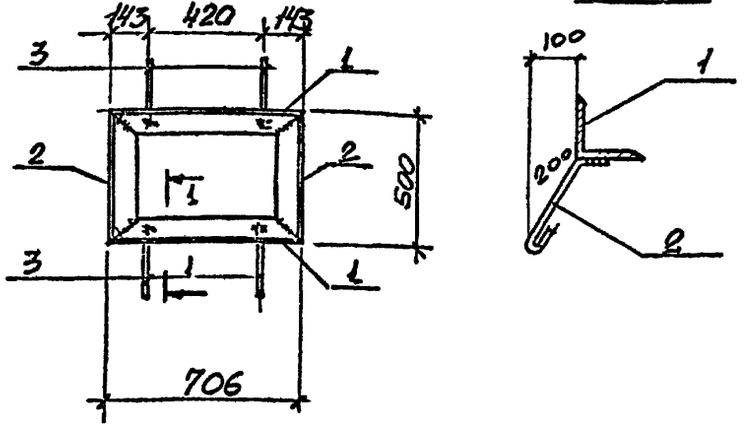

Формат	Зона	Поз	Обозначения	Наименование	Кол.	Примеч
			ТП -КЖИ-ТТ	Документация Технические требования Детали		
		1		L 40×4 ГОСТ 8509-72* ℓ=706	2	1.71 кг
		2		L 40×4 ГОСТ 8509-72* ℓ=500	2	1.21 кг
		3		Ф8 AI ГОСТ 5781-82* ℓ=280	4	0.11 кг

Нач.отд.	Радько		ТП 509-28.87 КЖИ-НМН-12
Н.контр	Лисунов		
Гл.конст	Зеленский		Изделие закладное НМН-12
Рук.гр	Лисунов		
Вед.инж	Галактионова		
Рук.гр	Лисунов		
Техник	Плужникова		

Стадия	Масса	Масштаб
РП	6.28 кг	
Лист	Листов 1	

Харьковский Промстройниипроект

Инв.№ подл. | Подпись и дата | Взам.инв.№

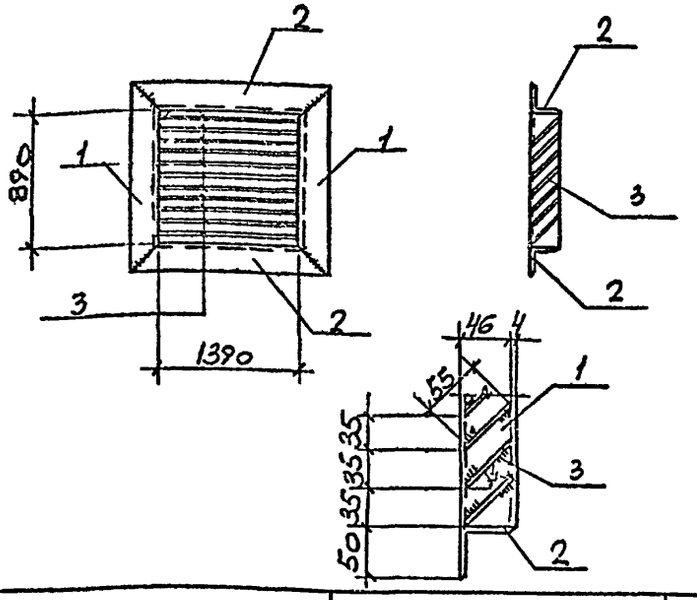

Формат	Зона	Поз	Обозначения	Наименования	Кол	Примеч
			ТП -КЖИ-ТТ	Документация технические требования детали		
		1		∠50б ГОСТ 8509-72*, ℓ=990	2	3,73
		2		∠50б ℓ=1490	2	5,6
		3		-55х15, ГОСТ 103-76*, ℓ=1390	24	0,9

Нач.отд.	Радько	
Н.контр.	Лисунов	
Гл.конст.	Зеленский	
Рук.гр.	Лисунов	
Вед.инж.	Галактионова	
Руч.гр.	Лисунов	
Техник	Шугакова	
Инженер	Гончарук	

ТП 509-2887 КЖИ-НМН-14

Изделие закладное НМН-14

Стадия	Масса	Масштаб
РП	40,3 кг	
Лист	Листов 1	

Харьковский Промстройниипроект

Инв.№ подл. | Подпись и дата | Взам.инв.№

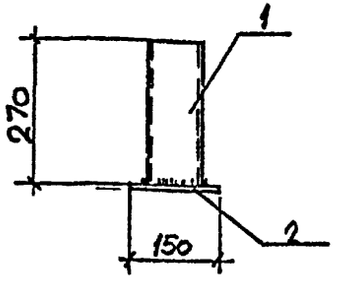

Формат	Зона	Поз	Обозначения	Наименование	Кол	Примеч
			ТП -КЖИ-ТТ	Документация технические требования детали		
		1		Труба ф108х4 ГОСТ 8732-78, ℓ=270	1	2,8
		2		-150х6, ГОСТ 103-76*, ℓ=150	1	1,1

Нач.отд.	Радько	
Н.контр.	Лисунов	
Гл.конст.	Зеленский	
Рук.гр.	Лисунов	
Вед.инж.	Галактионова	
Руч.гр.	Лисунов	
Техник	Шугакова	
Инженер	Гончарук	

ТП 509-2887 КЖИ-НМН-15

Изделие закладное НМН-15

Стадия	Масса	Масштаб
РП	3,9 кг	
Лист	Листов 1	

Харьковский Промстройниипроект

Инв.№ подл. | Подпись и дата | Взам.инв.№

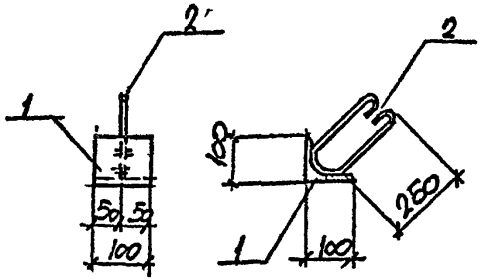

ФОРМАТ	ЗОНА	ПОЗ	ОБОЗНАЧЕНИЯ	НАИМЕНОВАНИЯ	КОЛ.	ПРИМЕЧ.
			ТП -КЖИ-ТТ	ДОКУМЕНТАЦИЯ. ТЕХНИЧЕСКИЕ ТРЕБОВАНИЯ ДЕТАЛИ		
		1		L100×65, ГОСТ8509-72*, ℓ=100	1	1,0
		2		ф8AI, ГОСТ5781-82*, ℓ=650	1	0,25

НАЧОТД.	РАДЬКО		
Н.КОНТР	ЛИСУНОВ		
ГЛ.КОНСТ	ЗЕЛЕНСКИЙ		
РУК.ГР	ЛИСУНОВ		
ВЕД.ИНЖ	ГАЛАКТИОНОВА		
РУК.ГР.	ЛИСУНОВ		
ТЕХНИК	ШУГАКОВА		

ТП 509-2887 КЖИ-НМН-17

Изделие закладное НМН-17

СТАДИЯ	МАССА	МАСШТАБ
РП	1,25	
ЛИСТ	ЛИСТОВ 1	

ХАРЬКОВСКИЙ ПРОМСТРОЙНИИПРОЕКТ

ТИПОВОЙ ПРОЕКТ АЛЬБОМ

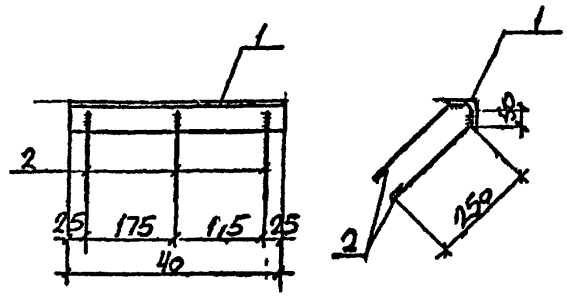

ФОРМАТ	ЗОНА	ПОЗ	ОБОЗНАЧЕНИЯ	НАИМЕНОВАНИЕ	КОЛ.	ПРИМЕЧ
			ТП -КЖИ-ТТ	ДОКУМЕНТАЦИЯ ТЕХНИЧЕСКИЕ ТРЕБОВАНИЯ ДЕТАЛИ		
		1		L63×5, ГОСТ8509-72*, ℓ=400	1	1,9
		2		ф8AI, ГОСТ5781-82*, ℓ=350	6	0,14

НАЧОТД.	РАДЬКО		
Н.КОНТР	ЛИСУНОВ		
ГЛ.КОНСТ	ЗЕЛЕНСКИЙ		
РУК.ГР	ЛИСУНОВ		
ВЕД.ИНЖ	ГАЛАКТИОНОВА		
РУК.ГР.	ЛИСУНОВ		
ТЕХНИК	ШУГАКОВА		

ТП 509-2887 КЖИНМН-18

Изделие закладное НМН-18

СТАДИЯ	МАССА	МАСШТАБ
РП	2,74кг	
ЛИСТ	ЛИСТОВ 1	

ХАРЬКОВСКИЙ ПРОМСТРОЙНИИПРОЕКТ

ИНВ.№ПОДЛ. | ПОДПИСЬ И ДАТА | ВЗАМ.ИНВ.№

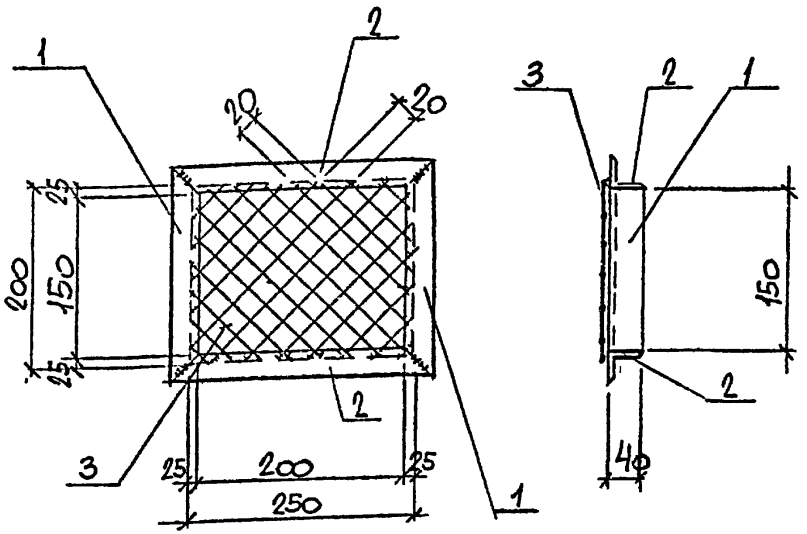

Формат	Зона	Поз	Обозначения	Наименования	Кол	Примеч.
			ТП -КЖИ-ТТ	Документация Технические требования Детали		
		1		L 40×4, ГОСТ 8509-72* ℓ=230	2	0,55
		2		L 40×4, ГОСТ 8509-72* ℓ=280	2	0,67
		3		Сетка N 20-2 ГОСТ 5336-80	0,05 м²	0,16

Нач.отд.	Радько		ТП 509-2887 КЖИ-НМН-20
Н.контр.	Лисунов		Изделие закладное НМН-20
Гл.конст.	Зеленский		Стадия: РП; Масса: 2,6 кг; Масштаб: 1:5
Рук.гр.	Лисунов		Лист; Листов
Вед.инж.	Галактионова		Харьковский Промстройниипроект
Рук.гр.	Лисунов		
Техник	Заднепровский		

Инв.№ подл. | Подпись и дата | Взам.инв.№

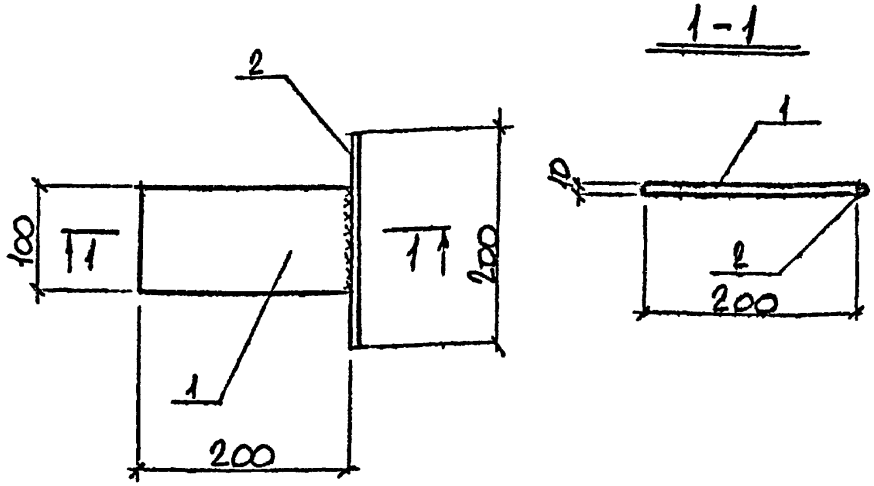

Формат	Зона	Поз	Обозначения	Наименование	Кол.	Примеч
			ТП -КЖИ-ТТ	Документация Технические требования Детали		
		1		-100×10 ГОСТ 103-76* ℓ=200	1	1,57
		2		⌀ВАI ГОСТ 5781-82* ℓ=200	1	0,08

Нач.отд.	Радько		ТП 509-28.87 КЖИ-НМН-21
Н.контр.	Лисунов		Изделие закладное НМН-21
Гл.конст.	Зеленский		Стадия: РП; Масса: 1,65 кг; Масштаб: 1:5
Рук.гр.	Лисунов		Лист; Листов: 1
Вед.инж.	Галактионова		Харьковский Промстройниипроект
Рук.гр.	Лисунов		
Техник	Заднепровский		

Инв.№ подл. | Подпись и дата | Взам.инв.№

Типовой проект 509-28 87 альбом 3

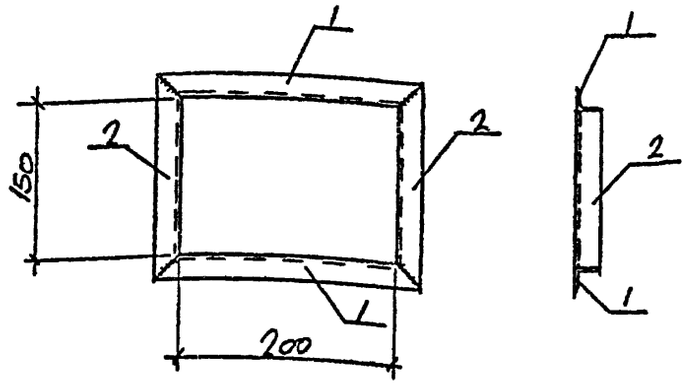

Формат	Зона	Поз	Обозначения	Наименования	Кол.	Примеч.
			ТП -КЖИ-ТТ	Документация технические требования детали		
		1		L40х4, ГОСТ 8509-72*, l=280	2	0,68
		2		L40х4, ——"——, l=230	2	0,58

Нач.отд.	Радько		ТП 509-28 87 КЖИ-НМН-19
Н.контр.	Лисунов		
Гл.конст.	Зеленский		Изделие закладное НМН-19
Рук.гр.	Лисунов		
Вед.инж.	Галактионова		
Рук.гр.	Лисунов		
Техник	Шугакова		

Стадия	Масса	Масштаб
РП	2,52кг	
Лист	Листов 1	

Харьковский Промстройниипроект

Инв.№ подл. | Подпись и дата | Взам.инв.№

Типовой проект 509-28 87 альбом 3

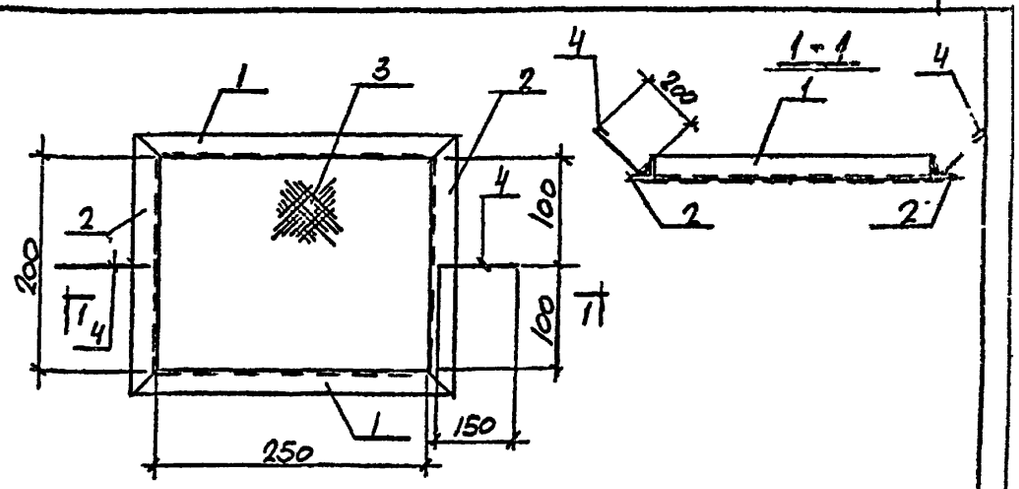

Формат	Зона	Поз	Обозначения	Наименование	Кол.	Примеч
			ТП -КЖИ-ТТ	Документация технические требования детали		
		1		L40х4, ГОСТ 8509-72*; l=330	2	0,98
		2		L40х4, ——"——, l=280	2	0,68
		3		Сетка N2 0х2; 5336 ГОСТ-80, l=300	1	0,22
		4		ф6 AI, ГОСТ 5781-82*, l=300	2	0,07

Нач.отд.	Радько		ТП 509-28 87 КЖИ-НМН-22
Н.контр.	Лисунов		
Гл.конст.	Зеленский		Изделие закладное НМН-22
Рук.гр.	Лисунов		
Вед.инж.	Галактионова		
Рук.гр.	Лисунов		
Техник	Шугакова		

Стадия	Масса	Масштаб
РП	3,32кг	
Лист	Листов 1	

Харьковский Промстройниипроект

Инв.№ подл. | Подпись и дата | Взам.инв.№

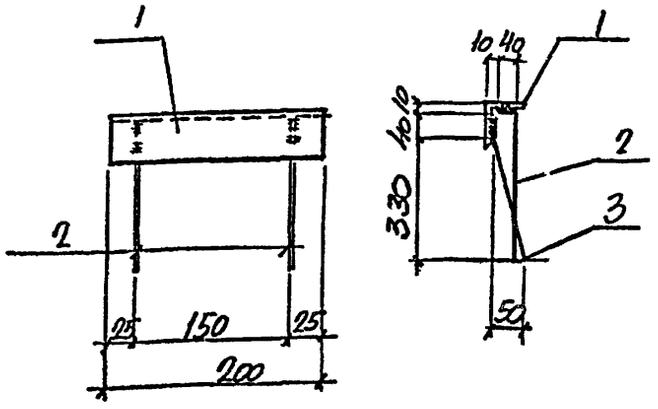

Формат	Зона	Поз	Обозначения	Наименования	Кол.	Примеч
			ТП -КЖИ-ТТ	Документация технические требования детали		
		1		L 63х6 ГОСТ 8509-72* ℓ= 200	1	1,14кг
		2		ф8АIII ГОСТ 5781-82* ℓ= 410	2	0,16кг
		3		ф8АIII -"- ℓ= 375	2	0.15 кг

Нач.отд.	Радько	
Н.контр	Лисунов	
Гл.конст	Зеленский	
Рук.гр	Лисунов	
Вед.инж	Галактионова	
Рук.гр	Лисунов	
Ст.техн.	Кущенко	

ТП 509-28 87 КЖИ-НМН-23

Изделие закладное НМН-23

Стадия	Масса	Масштаб
РП	1,76кг	1:5
Лист	Листов 1	

ХАРЬКОВСКИЙ ПРОМСТРОЙНИИПРОЕКТ

Инв.№ подл. | Подпись и дата | Взам.инв.№

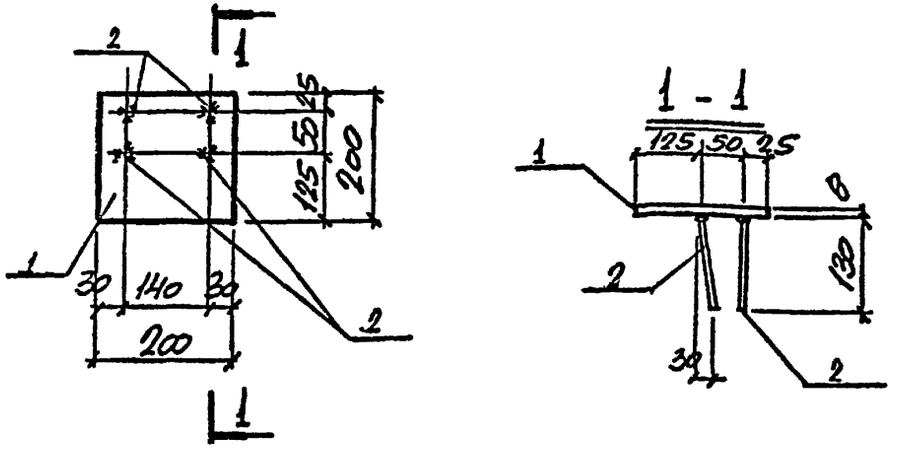

Формат	Зона	Поз.	Обозначения	Наименование	Кол.	Примеч.
			ТП -КЖИ-ТТ	Документация технические требования детали		
		1		-200х8 ГОСТ 19903-74* ℓ=200	1	2.51 кг
		2		ф10АIII ГОСТ 5781-82* ℓ= 130	4	0,08кг

Нач.отд.	Радько	
Н.контр	Лисунов	
Гл.конст	Зеленский	
Рук.гр	Лисунов	
Вед.инж	Галактионова	
Рук.гр	Лисунов	
Ст.техн.	Кущенко	

ТП 509-28 87 КЖИ-НМН-24

Изделие закладное НМН-24

Стадия	Масса	Масштаб
РП	2,83кг	1:10
Лист	Листов 1	

ХАРЬКОВСКИЙ ПРОМСТРОЙНИИПРОЕКТ

Инв.№ подл. | Подпись и дата | Взам.инв.№

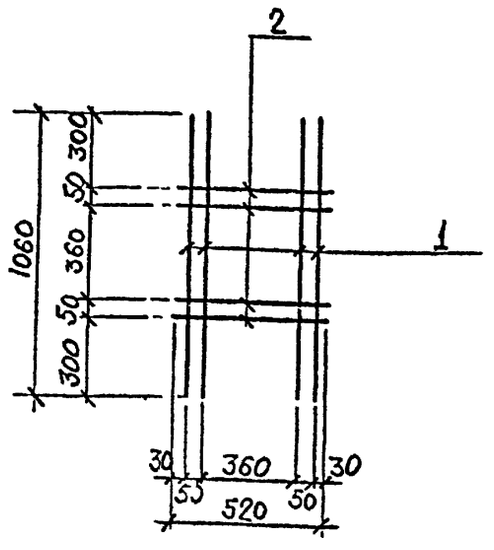

ФОРМАТ	ЗОНА	ПОЗ	ОБОЗНАЧЕНИЯ	НАИМЕНОВАНИЯ	КОЛ.	ПРИМЕЧ.
			ТП -КЖИ-ТТ	Документация технические требования детали		
		1	ТП	ФбАIII ГОСТ 5781-82* ℓ=1060	4	0,24кг
		2	ТП	ФбАIII ГОСТ 5781-82* ℓ=520	4	0,12кг

Нач.отд.	Радько	
Н.контр.	Лисунов	
Гл.конст.	Зеленский	
Рук.гр.	Лисунов	
Вед.инж.	Галактионова	
Инженер	Мчедлишвили	
Инженер	Залива	

ТП 509-28.87 КЖИ-НМН-25

Закладное изделие НМН-25

СТАДИЯ	МАССА	МАСШТАБ
РП	1,4кг	
ЛИСТ	ЛИСТОВ 1	

ХАРЬКОВСКИЙ ПРОМСТРОЙНИИПРОЕКТ

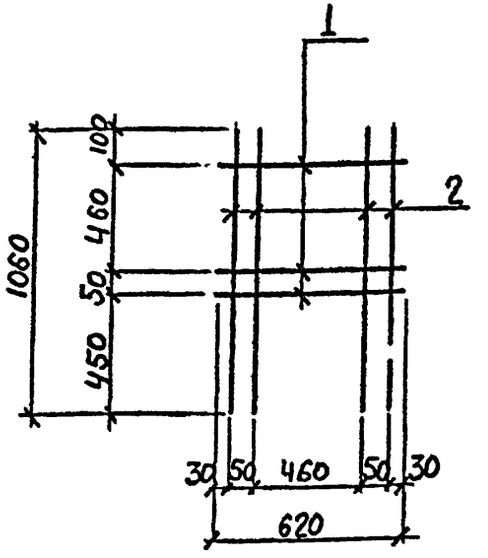

ФОРМАТ	ЗОНА	ПОЗ	ОБОЗНАЧЕНИЯ	НАИМЕНОВАНИЕ	КОЛ.	ПРИМЕЧ.
			ТП -КЖИ-ТТ	Документация технические требования детали		
		1		ФбАIII ГОСТ 5781-82* ℓ=620	3	0,14кг
		2		ФбАIII ГОСТ 5781-82* ℓ=1060	4	0,24кг

Нач.отд.	Радько	
Н.контр.	Лисунов	
Гл.конст.	Зеленский	
Рук.гр.	Лисунов	
Вед.инж.	Галактионова	
Инженер	Мчедлишвили	
Инженер	Залива	

ТП 509-28.87 КЖИ-НМН-26

Закладное изделие НМН-26

СТАДИЯ	МАССА	МАСШТАБ
РП	1,38кг	
ЛИСТ	ЛИСТОВ 1	

ХАРЬКОВСКИЙ ПРОМСТРОЙНИИПРОЕКТ

Типовой проект альбом

Инв.№ подл. | Подпись и дата | Взам.инв.№

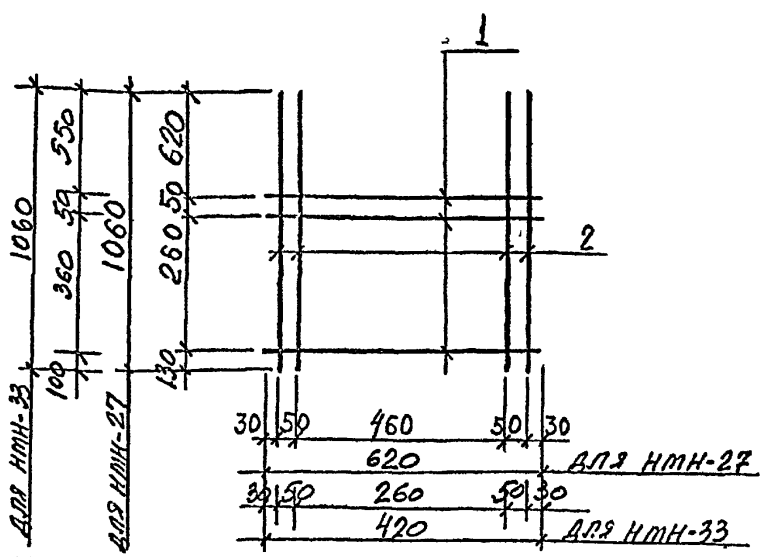

Формат	Зона	Поз.	Обозначения	Наименование	Кол.	Примеч.
			ТП -КЖИ-ТТ	Документация Технические требования Детали		
		1		ф6AIII ГОСТ 5781-82* ℓ=620	3	0,14 кг
		2		ф6AIII ГОСТ 5781-82* ℓ=1060	4	0,24 кг
		1		ф6AIII ГОСТ 5781-82* ℓ=420	3	0,09 кг
		2		ф6AIII ГОСТ 5781-82* ℓ=1060	4	0,24 кг

Инв.№ подл. | Подпись и дата | Взам.инв.№

Нач.отд.	Радько	
Н.контр.	Лисунов	
Гл.конст.	Зеленский	
Рук.гр.	Лисунов	
Вед.инж.	Галактионова	
Инженер	Мирошниченко	
Инженер	Залива	

ТП 509-28.87 КЖИ-НМН-27, НМН-33

Закладное изделие НМН-27, НМН-33

Стадия	Масса	Масштаб
РП	1,38 кг 1,23 кг	

Лист | Листов 1

Харьковский Промстройниипроект

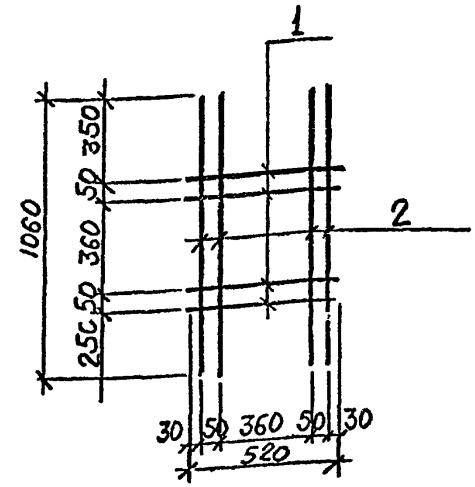

Формат	Зона	Поз.	Обозначения	Наименование	Кол.	Примеч.
			ТП -КЖИ-ТТ	Документация Технические требования Детали		
		1		ф6AIII ГОСТ 5781-82* ℓ=520	4	0,12 кг
		2		ф6AIII ГОСТ 5781-82* ℓ=1060	4	0,24 кг

Инв.№ подл. | Подпись и дата | Взам.инв.№

Нач.отд.	Радько	
Н.контр.	Лисунов	
Гл.конст.	Зеленский	
Рук.гр.	Лисунов	
Вед.инж.	Галактионова	
Инженер	Мирошниченко	
Инженер	Залива	

ТП 509-28.87 КЖИ-НМН-28.

Закладное изделие НМН-28

Стадия	Масса	Масштаб
РП	1,44 кг	

Лист | Листов 1

Харьковский Промстройниипроект

Типовой проект 509-28 87 альбом 3

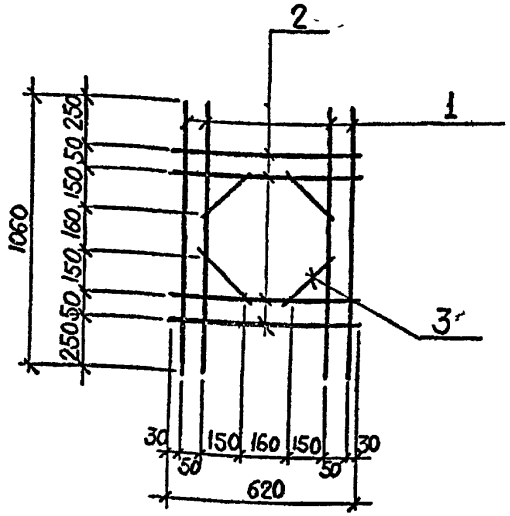

Формат	Зона	Поз	Обозначения	Наименования	Кол.	Примеч.
			ТП -КЖИ-ТТ	Документация технические требования детали		
		1		ф6Аiii ГОСТ 5781-82* ℓ=1060	4	0,24 кг
		2		ф6Аiii ГОСТ 5781-82* ℓ=620	4	0,14 кг
		3		ф6Аiii ГОСТ 5781-82* ℓ=250	4	0,06

Инв.№ подл. | Подпись и дата | Взам.инв.№

Нач.отд.	Радько	
Н.контр.	Лисунов	
Гл.конст.	Зеленский	
Рук.гр.	Лисунов	
Вед.инж.	Галактионова	
Инженер	Мирошниченко	
Инженер	Заляева	

ТП 509-28 87 КЖИ-НМН-29

Закладное изделие НМН-29

Стадия	Масса	Масштаб
РП	1.76кг	
Лист	Листов 1	

Харьковский Промстройниипроект

Типовой проект альбом

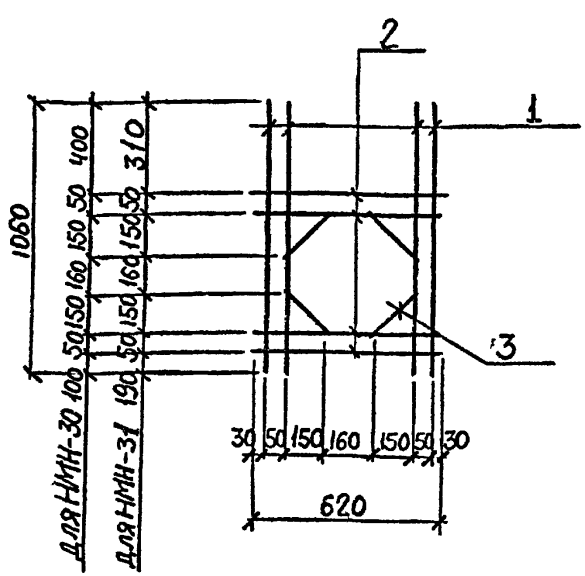

Формат	Зона	Поз	Обозначения	Наименование	Кол.	Примеч
			ТП. -КЖИ-ТГ	Документация технические требования детали		
		1		ф6Аiii ГОСТ 5781-82* ℓ=1060	4	0,24 кг
		2		ф6Аiii ГОСТ 5781-82* ℓ=620	4	0,14 кг
		3		ф6Аiii ГОСТ 5781-82* ℓ=250	4	0,06 кг

Инв.№ подл. | Подпись и дата | Взам.инв.№

Нач.отд.	Радько	
Н.контр.	Лисунов	
Гл.конст.	Зеленский	
Рук.гр.	Лисунов	
Вед.инж.	Галактионова	
Инженер	Мирошниченко	
Инженер	Заляева	

ТП 509-28 87 КЖИ-НМН-30, НМН-31

Закладные изделия НМН-30, НМН-31

Стадия	Масса	Масштаб
РП	1,76кг	
Лист	Листов 1	

Харьковский Промстройниипроект

Типовой проект альбом

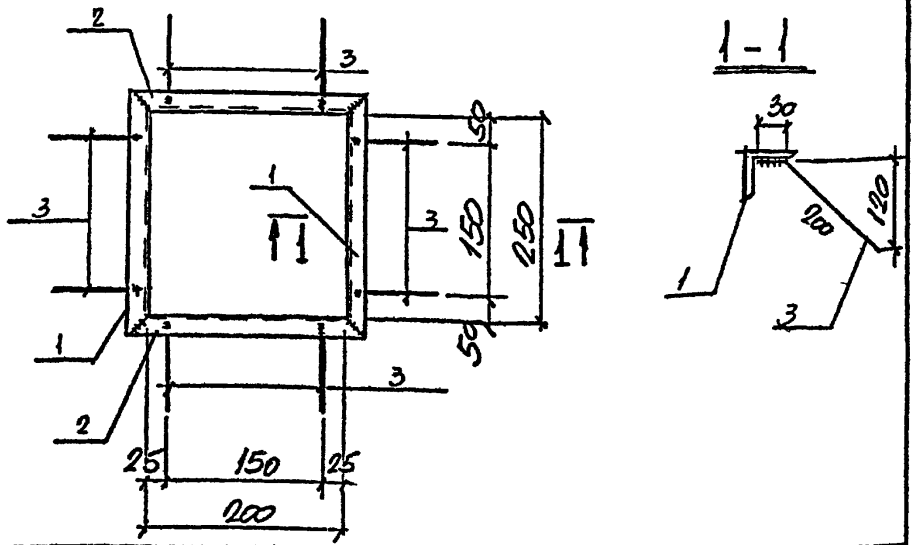

Формат	Зона	Поз.	Обозначения	Наименование	Кол.	Примеч.
			ТП -КЖИ-ТТ	Документация Технические требования Детали		
		1		L 36×4 ГОСТ 8509-72* ℓ=320	2	0,7
		2		L 36×4 -"- ℓ=270	2	0,6
		3		ф8 AIII ГОСТ 5781-82* ℓ=230	8	0,09

Нач.отд.	Радько		
Н.контр.	Лисунов		
Гл.конст.	Зеленский		
Рук.гр.	Лисунов		
Вед.инж.	Галактионова		
Рук.гр.	Хисчнов		
Ст.техник	Шевченко		

ТП 509-28.87 КЖИ-НМН-32

Изделие закладное НМН-32

Стадия	Масса	Масштаб
РП	3,32кг	1:5
Лист	Листов 1	

Харьковский Промстройниипроект

Инв.№ подл. | Подпись и дата | Взам.инв.№

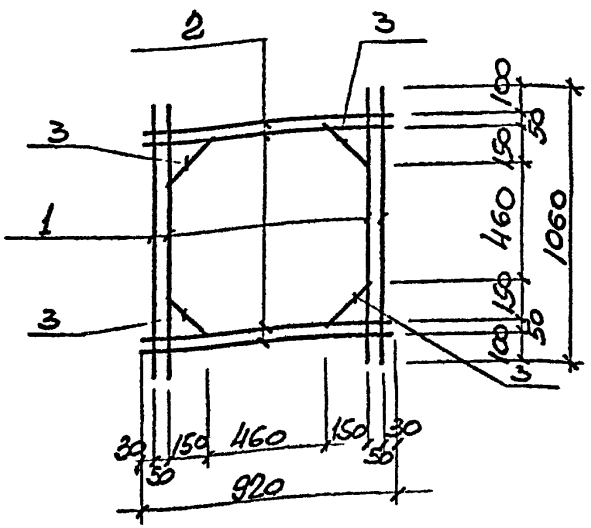

Формат	Зона	Поз.	Обозначения	Наименование	Кол.	Примеч.
			ТП -КЖИ-ТТ	Документация Технические требования Детали		
		1		ф6 AIII ГОСТ 5781-82* ℓ=1060	4	0,24 кг
				ф6 AIII ГОСТ 5781-82* ℓ=920	4	0,2 кг
				ф6 AIII ГОСТ 5781-82* ℓ=290	4	0,06 кг

Н.контр.	Лисунов		
Гл.конст.	Зеленский		
Рук.гр.	Лисунов		
Вед.инж.	Галактионова		
Вед.инж.	Галактионова		
Инженер	Пироженченко		

ТП 509-28.87 КЖИ - НМН-34

Изделие закладное НМН-34

Стадия	Масса	Масштаб
РП	2,0кг	
Лист	Листов	

Харьковский Промстройниипроект

Инв.№ подл. | Подпись и дата | Взам.инв.№

Типовой проект 509-28.87 Альбом 3

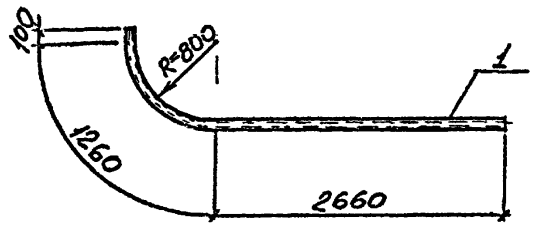

Формат	Зона	Поз.	Обозначения	Наименования	Кол.	Примеч.
			ТП -КЖИ-ТТ	Документация технические требования детали		
		1		тр 50×3,5 ГОСТ 3262-75* ℓ=4020	1	19,62 кг

Н контр	Лисунов		
Гл конст	Зеленский		
Рук гр	Лисунов		
Вед инж	Галактионова		
Вед инж	Галактионова		
Инженер	Исаенко		

ТП 509-2887 КЖИ-НМН-35

Изделие закладное НМН-35

Стадия	Масса	Масштаб
РП	19,62	1:50
Лист		Листов 1

Харьковский Промстройниипроект

Инв № подл. | Подпись и дата | Взам инв №

Типовой проект Альбом

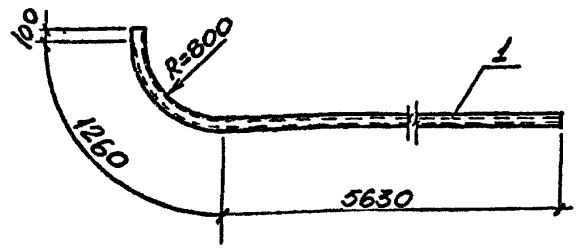

Формат	Зона	Поз.	Обозначения	Наименование	Кол.	Примеч
			ТП -КЖИ-ТТ	Документация технические требования детали		
		1		тр 50×3,5 ГОСТ 3262-75* ℓ=6990	1	34,1 кг

Н контр	Лисунов		
Гл конст	Зеленский		
Рук гр	Лисунов		
Вед инж	Галактионова		
Вед инж	Галактионова		
Инженер	Исаенко		

ТП 509-2887 КЖИ-НМН-36

Изделие закладное НМН-36

Стадия	Масса	Масштаб
РП	34,1 кг	1:50
Лист		Листов 1

Харьковский Промстройниипроект

Инв № подл. | Подпись и дата | Взам инв №

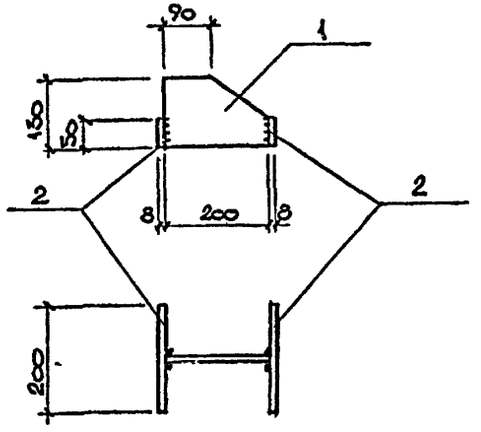

Формат	Зона	Поз	Обозначения	Наименования	Кол.	Примеч.
			ТП -КЖИ-ТТ	Документация Технические требования Детали		
		1		-200×8 ГОСТ 103-76* ℓ=130	1	1,6 кг
		2		-50×8 ; -11- ℓ=200	2	0,6 кг

Инв. № подл. | Подпись и дата | Взам. инв. №

Нач. отд.	Радько		
Н. контр.	Лисунов		
Гл. конст.	Зеленский		
Рук. гр.	Лисунов		
Вед. инж.	Галактионова		
Рук. гр.	Лисунов		
Ст. техн.	Кущенко		
Инженер	Гончарук		

ТП 509-28.87 КЖИ-МС-1

Изделие соединительное МС-1

Стадия	Масса	Масштаб
РП	2,8 кг	1:10
Лист	Листов 1	

Харьковский Промстройниипроект

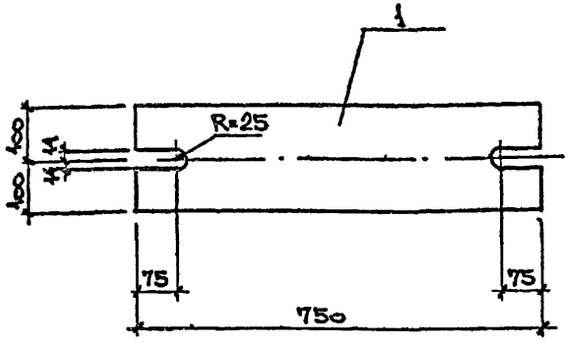

Формат	Зона	Поз	Обозначения	Наименование	Кол.	Примеч.
			ТП -КЖИ-ТТ	Документация Технические требования Детали.		
		1		-200×20 ГОСТ 19903-74 ℓ=750	1	23,5 кг

Инв. № подл. | Подпись и дата | Взам. инв. №

Нач. отд.	Радько		
Н. контр.	Лисунов		
Гл. конст.	Зеленский		
Рук. гр	Лисунов		
Вед. инж.	Галактионова		
Рук. гр.	Лисунов		
Ст. техн.	Кущенко		
Инженер	Гончарук		

ТП 509-28.87 КЖИ-МС-2

Изделие соединительное-МС-2

Стадия	Масса	Масштаб
РП	23,5	1:10
Лист	Листов 1	

Харьковский Промстройниипроект

Типовой проект 509-28.87 Альбом 3.

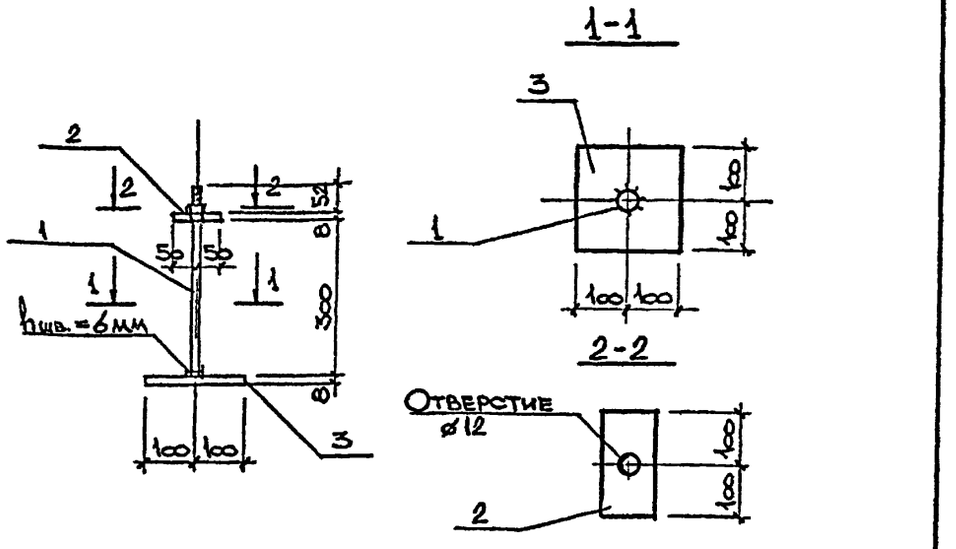

Формат	Зона	Поз	Обозначения	Наименования	Кол.	Примеч.
			ТП -КЖИ-ТТ	Документация технические требования детали		
		1	ТП	Болт с гайкой и		
				шайбой Ø10А-I ГОСТ 5781-82		
				l=360	1	0,3 кг
		2	ТП	-60×8 ГОСТ-103-76* l=200	1	1,2 кг
		3	ТП	-200×8 ГОСТ 19903-74 l=200	1	2,5 кг

Нач.отд.	Радько		
Н.контр.	Лисунов		
Гл.конст.	Зеленский		
Рук.гр.	Лисунов		
Вед.инж.	Галактионова		
Рук.гр.	Лисунов		
Ст.техн.	Кущенко		
Инженер	Гончарук		

ТП 509-28.87 КЖИ-МС-4

Изделие соединительное МС-4.

Стадия	Масса	Масштаб
РП	4,0кг	1:10
Лист	Листов 1	

ХАРЬКОВСКИЙ ПРОМСТРОЙНИИПРОЕКТ

Инв.№ подл. | Подпись и дата | Взам.инв.№

Типовой проект Альбом

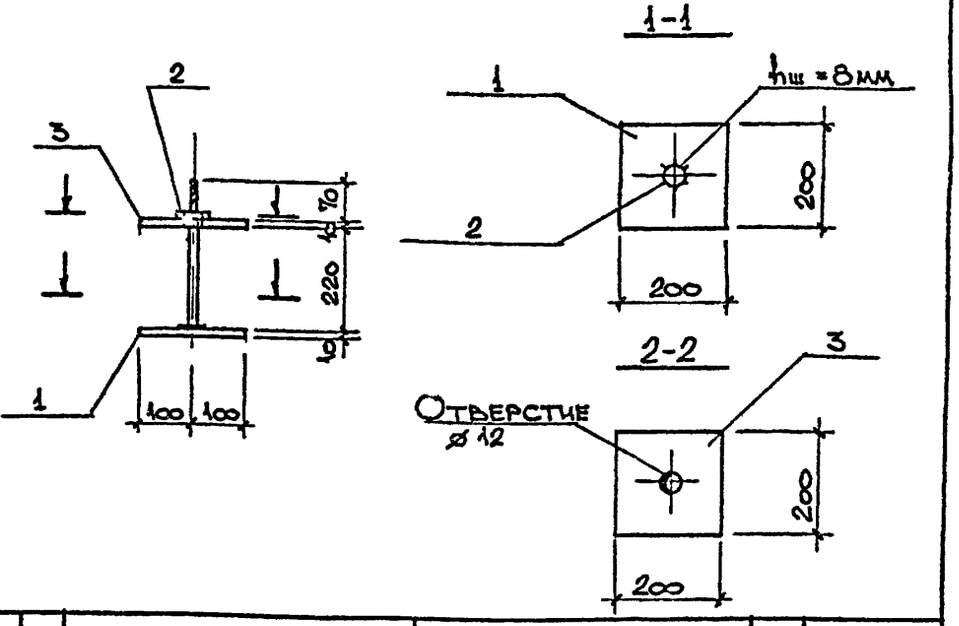

Формат	Зона	Поз	Обозначения	Наименование	Кол.	Примеч
			ТП -КЖИ-ТТ	Документация технические требования детали		
		1		-200×10 ГОСТ 19903-74* l=200	1	1,8кг
		2		Болт Ø10П ГОСТ 5781-82* l=300	1	0,2кг
				с гайкой и шайбой		
		3		-200×10 ГОСТ 19903-74 l=200	1	1,8кг

Нач.отд.	Радько		
Н.контр.	Лисунов		
Гл.конст.	Зеленский		
Рук.гр.	Лисунов		
Вед.инж.	Галактионова		
Рук.гр.	Лисунов		
Гл.техн.	Кущенко		
Инженер	Гончарук		

ТП 509-28.87 КЖИ-МС-5

Изделие соединительное МС-5

Стадия	Масса	Масштаб
РП	3,8кг	1:10
Лист	Листов 1	

ХАРЬКОВСКИЙ ПРОМСТРОЙНИИПРОЕКТ

Инв.№ подл. | Подпись и дата | Взам.инв.№

Альбом 3

Типовой проект 509-28.87

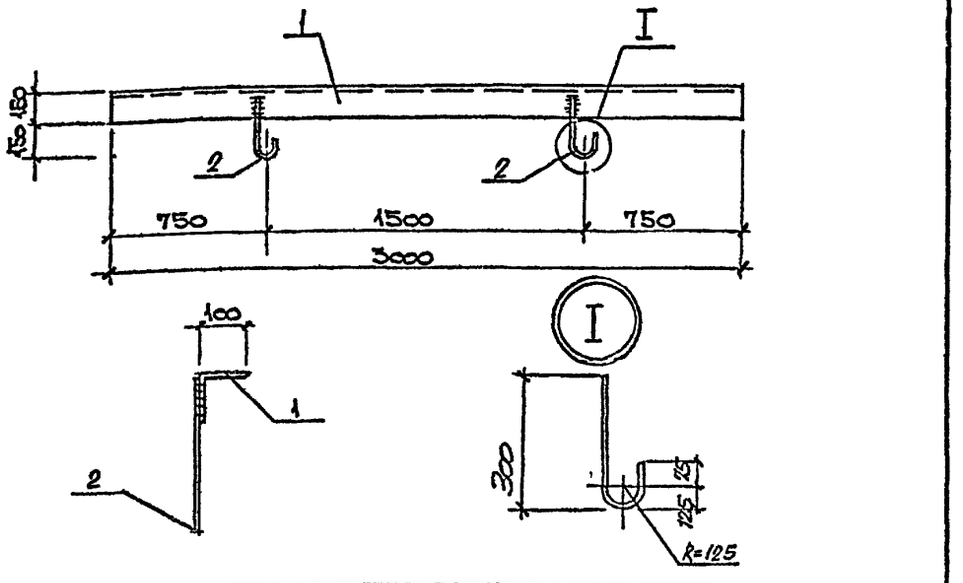

Формат	Зона	Поз	Обозначения	Наименования	Кол	Примеч.
			ТП -КЖИ-ТТ	Документация технические требования детали		
		1		L160×100×10 ГОСТ 8510-72* l=3000	1	59,4 кг
		2		Ф16 AI ГОСТ 5781-82* l=640	2	1,0 кг

Нач.отд.	Радько		ТП 509-28.87 КЖИ-МС-6
Н.контр	Лисунов		
Гл.конст	Зеленский		Изделие соединительное МС-6
Рук.гр	Лисунов		
Вед.инж	Галактионова		
Рук.гр	Лисунов		
Ст.техн	Куценко		
Инженер	Гончарук		

Стадия	Масса	Масштаб
РП	61,4	1:25
Лист	Листов 1	

Харьковский Промстройниипроект

Взам.инв.№ | Подпись и дата | Инв.№ подл.

Альбом

Типовой проект

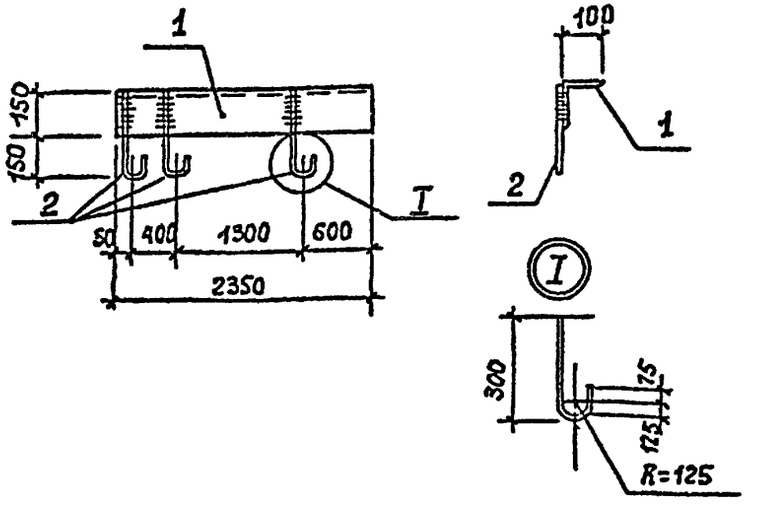

Формат	Зона	Поз	Обозначения	Наименование	Кол.	Примеч
			ТП -КЖИ-ТТ	Документация технические требования детали		
		1		L160×100×10 ГОСТ 8510-72* l=2350	1	46,5 кг
		2		Ф16 AI ГОСТ 5781-82* l=640	3	1,0 кг

Нач.отд.	Радько		ТП 509-28.87 КЖИ-МС-7
Н.контр	Лисунов		
Гл.конст	Зеленский		Изделие соединительное МС-7
Рук.гр	Лисунов		
Вед.инж	Галактионова		
Рук.гр	Лисунов		
Ст.техн	Куценко		
Инженер	Гончарук		

Стадия	Масса	Масштаб
РП	49,5	1:50
Лист	Листов 1	

Харьковский Промстройниипроект

Взам.инв.№ | Подпись и дата | Инв.№ подл.

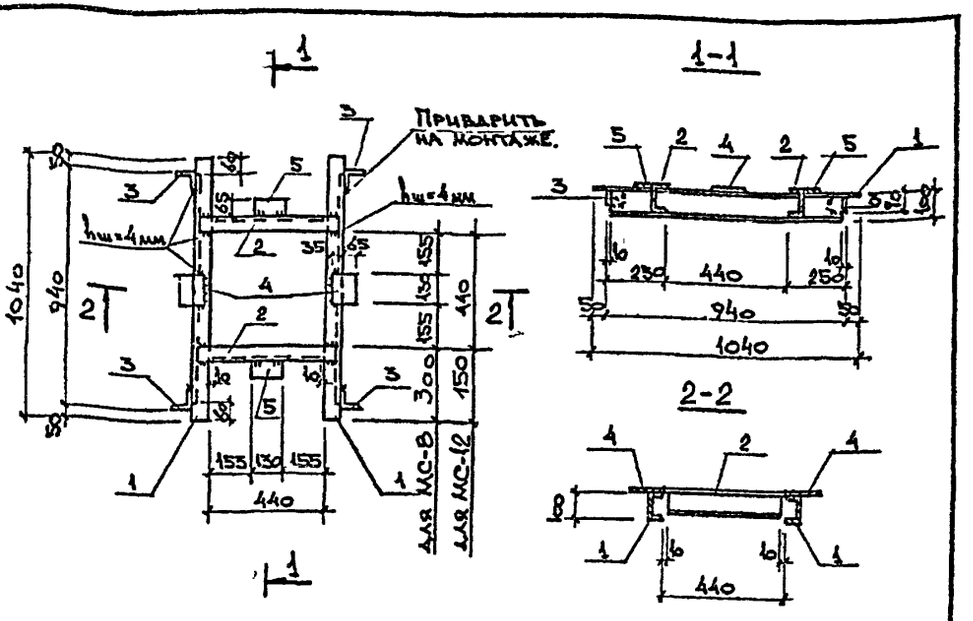

Формат	Зона	Поз	Обозначения	Наименования	Кол.	Примеч.
			ТП -КЖИ-ТТ	Документация технические требования детали		
		1		[10 ГОСТ 8240-72 ℓ=1040	2	8,93 кг
		2		[10 -"- ℓ=820	2	7,04 кг
		3		∠75х8 ГОСТ 8509-72* ℓ=70	4	0,63 кг
		4		-100х10 ГОСТ 103-76* ℓ=130	2	1,0 кг
		5		-65х10 ГОСТ 103-76* ℓ=130	2	0,66 кг

Нач.отд.	Радько	
Н.контр.	Лисунов	
Гл.конст.	Зеленский	
Рук.гр.	Лисунов	
Вед.инж.	Галактионова	
Рук.гр.	Лисунов	
Ст.техн.	Кущенко	
Инженер	Гончарук	

ТП 509-28.87 КЖИ-МС-8, МС-12

Изделие соединительное МС-8, МС-12.

Стадия	Масса	Масштаб
РП	37,8	1:50
Лист	Листов 1	

ХАРЬКОВСКИЙ ПРОМСТРОЙНИИПРОЕКТ

Инв.№ подл. | Подпись и дата | Взам.инв.№

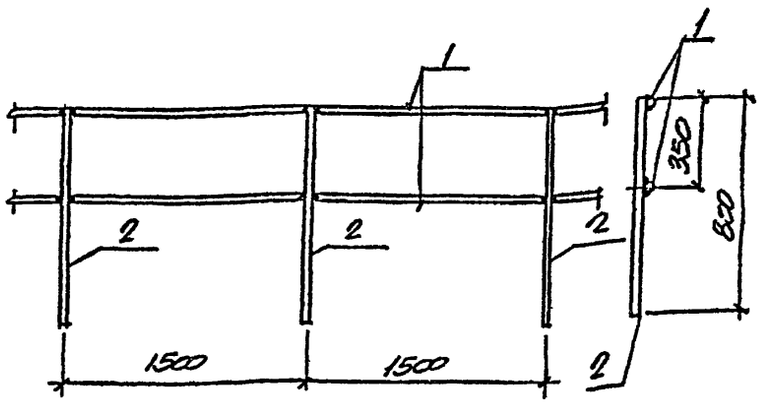

Формат	Зона	Поз	Обозначения	Наименование	Кол.	Примеч
			ТП -КЖИ-ТТ	Документация технические требования детали		
		1		Ф16 АI ГОСТ 5781-82* ℓ=3000	2	4,74 кг
		2		Ф22 АТ -"- ℓ=800	3	2,4 кг

Нач.отд.	Радько	
Н.контр.	Лисунов	
Гл.конст.	Зеленский	
Рук.гр.	Лисунов	
Вед.инж.	Галактионова	
Рук.гр.	Лисунов	
Ст.техн.	Кущенко	
Инженер	Гончарук	

ТП 509-28.87 КЖИ-НМН-13

Изделие закладное НМН-13

Стадия	Масса	Масштаб
РП	16,7 кг	
Лист	Листов 1	

ХАРЬКОВСКИЙ ПРОМСТРОЙНИИПРОЕКТ

Инв.№ подл. | Подпись и дата | Взам.инв.№

Альбом 3

Типовой проект 509-28.87

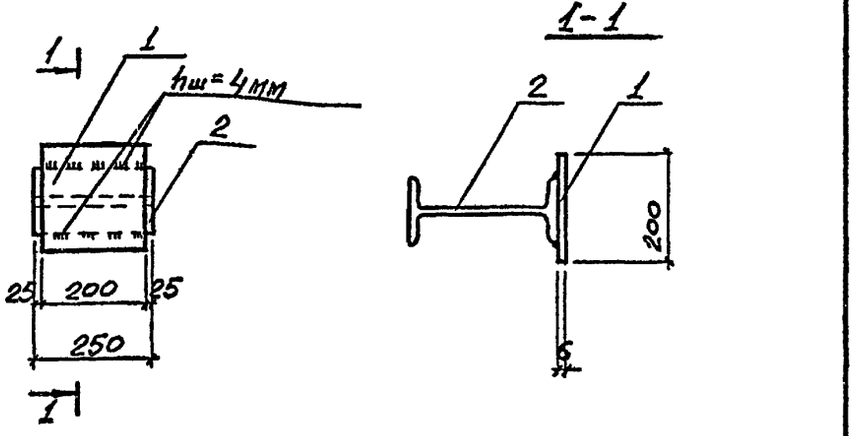

Формат	Зона	Поз	Обозначения	Наименования	Кол.	Примеч.
			ТП -КЖИ-ТТ	ДОКУМЕНТАЦИЯ ТЕХНИЧЕСКИЕ ТРЕБОВАНИЯ ДЕТАЛИ		
		1		-6х200 ГОСТ 103-76* l=200	1	1,88 кг
		2	ДЛЯ МС-9	I 27 ГОСТ 8239-72* l=250	1	7,88 кг
		2	ДЛЯ МС-10	I 30 ГОСТ 8239-72* l=250	1	9,13 кг
		2	ДЛЯ МС-11	I 36 ГОСТ 8239-72* l=250	1	12,15 кг

Инв.№ подл. | Подпись и дата | Взам. инв.№

Н.контр	Лисунов		
Гл.конст	Зеленский		
Рук.гр	Лисунов		
Вед.инж	Галактионова		
Вед.инж	Галактионова		
Инженер	Исаенко		

ТП 509-28.87 КЖИ-МС-9÷МС-11

Изделие соединительное МС-9, МС-10, МС-11

Стадия	Масса	Масштаб
РП	9,76 11,0 14,0	1:10
Лист		Листов 1

ХАРЬКОВСКИЙ ПРОМСТРОЙНИИПРОЕКТ

Альбом

Типовой проект

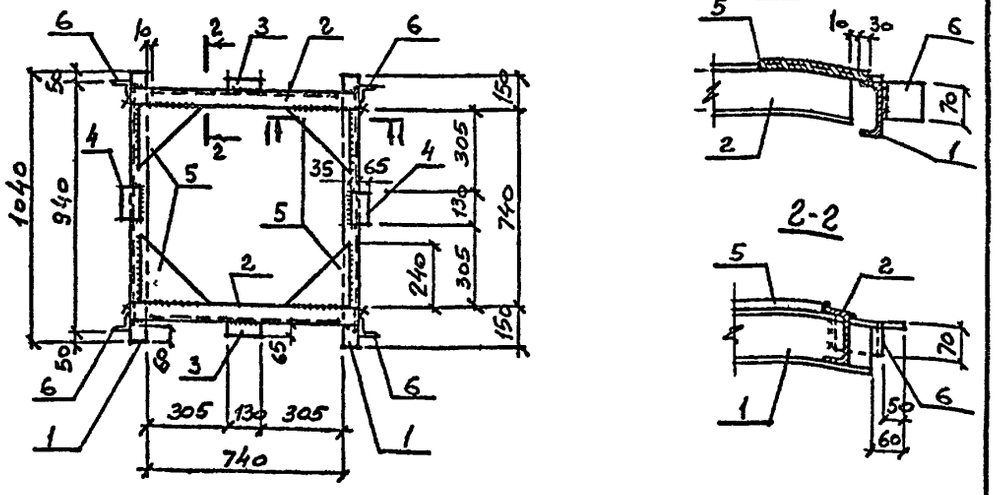

Формат	Зона	Поз.	Обозначения	Наименование	Кол.	Примеч
			ТП -КЖИ-ТТ	ДОКУМЕНТАЦИЯ ТЕХНИЧЕСКИЕ ТРЕБОВАНИЯ ДЕТАЛИ		
		1		∠10 ГОСТ 8240-72 l=1040	2	8,93 кг
		2		∠10 ГОСТ 8240-72 l=820	2	7,04 кг
		3		-65х10 ГОСТ 103-76* l=130	2	0,66 кг
		4		-100х10 ГОСТ 103-76* l=130	2	1,0 кг
		5		∟75х8 ГОСТ 8509-72* l=70	4	0,63 кг
		6		-240х10 ГОСТ 82-70* l=240	4	4,52 кг

Инв.№ подл. | Подпись и дата | Взам. инв.№

Н.контр	Лисунов		
Гл.конст	Зеленский		
Рук.гр	Лисунов		
Вед.инж	Галактионова		
Вед.инж	Галактионова		
Инженер	Уварова		

ТП 509-28.87 КЖИ-МС-13

Изделие соединительное МС-13

Стадия	Масса	Масштаб
РП	55,9 кг	1:50 1:10
Лист		Листов 1

ХАРЬКОВСКИЙ ПРОМСТРОЙНИИПРОЕКТ

Типовой проект 509-28.87 Альбом 3

Рис. 1

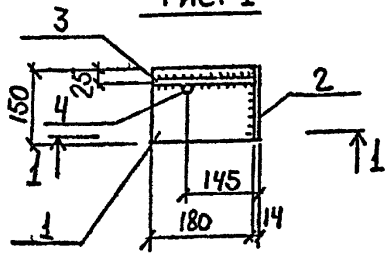

Рис 2

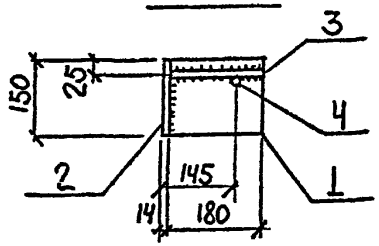

1 - 1

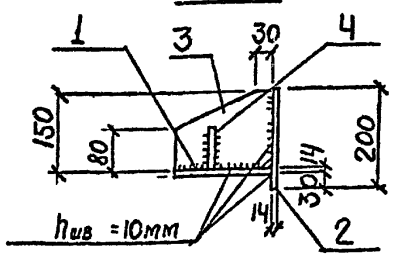

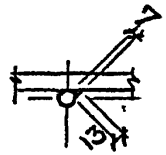

Марка	Рис
НРК-1с	1
НРК-4с	2

Формат	Зона	Поз.	Обозначения	Наименования	Кол.	Примеч.
			ТП -КЖИ-ТТ	Документация Технические требования Детали		
		1		-150×14 ГОСТ 103-76* ℓ=180	1	3,0 кг
		2		-150×14 ГОСТ 19903-74* ℓ=200	1	3,3 кг
		3		-150×14 ГОСТ 103-76* ℓ=180	1	3,0 кг
		4		⌀14А-I ГОСТ 5781-82* ℓ=80	1	0,2

Инв.№ подл. | Подпись и дата | Взам.инв.№

Нач.отд.	Радько	
Н.контр.	Лисунов	
Гл.конст.	Зеленский	
Рук.гр.	Лисунов	
Вед.инж.	Галактионова	
Рук.гр.	Лисунов	
Инженер	Зялтнва	

ТП 509-28.87 КЖИ-НРК-1с, НРК-4с

Консоль опорная НРК-1с; НРК-4с

Стадия	Масса	Масштаб
РП	кг 9,5 9,5	1:10
Лист	Листов 1	

Харьковский Промстройниипроект

Типовой проект Альбом

Рис. 1

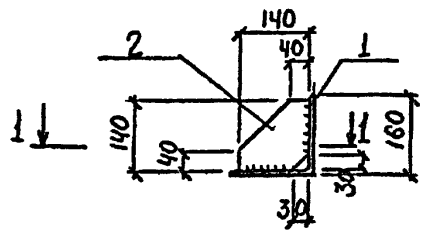

Рис 2

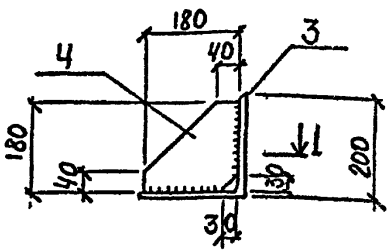

1 - 1

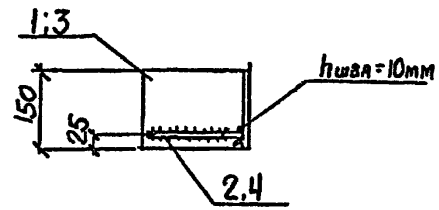

Марка	Рис
НРК-1	1
НРК-2	2

Формат	Зона	Поз.	Обозначения	Наименование	Кол.	Кол.	Прим
			ТП -КЖИ-ТТ	Документация Технические требования Детали			
		1		L160×14 ГОСТ 8509-72* ℓ=150	1		5,1 кг
		2		-140×10 ГОСТ 19903-74* ℓ=140	1		1,5 кг
		3		L200×14 ГОСТ 8509-72* ℓ=150		1	6,4 кг
		4		-180×10 ГОСТ 103-76* ℓ=180		1	2,5 кг
					НРК-1	НРК-2	

Инв.№ подл. | Подпись и дата | Взам.инв.№

Нач.отд.	Радько	
Н.контр.	Лисунов	
Гл.конст.	Зеленский	
Рук.гр.	Лисунов	
Вед.инж.	Галактионова	
Рук.гр.	Лисунов	
Инженер	Зялтнва	

ТП 509-28.87 КЖИ-НРК-1, НРК-2

Консоль опорная НРК-1; НРК-2

Стадия	Масса	Масштаб
РП	кг 6,6 8,9	1:10
Лист	Листов 1	

Харьковский Промстройниипроект

Типовой проект 509-28.87 Альбом 3.

Рис. 1

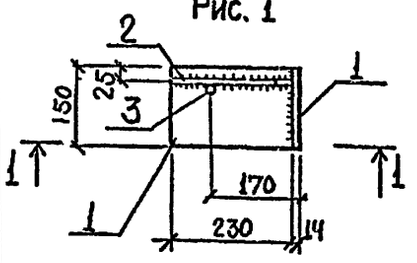

Рис. 2

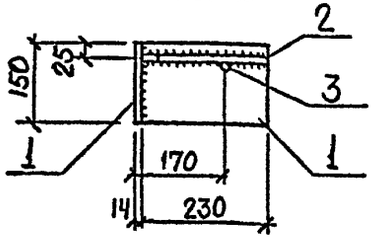

1 - 1

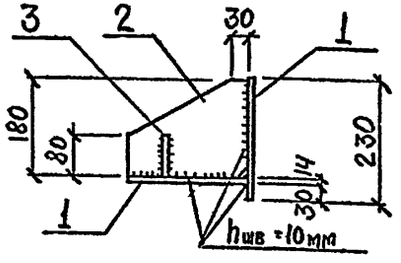

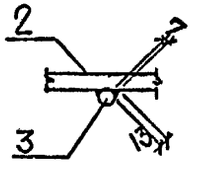

Марка	Рис
НРК-2с	1
НРК-5с	2

Формат	Зона	Поз	Обозначения	Наименования	Кол.	Примеч.
			ТП -КЖИ-ТТ	Документация технические требования детали		
		1		-150×14 ГОСТ 19903-74* ℓ=230	2	3,8 кг
		2		-180×14 ГОСТ 19903-74* ℓ=230	1	4,6 кг
		3		⌀14 AI ГОСТ 5781-82* ℓ=80	1	0,2 кг

Нач.отд.	Радько		
Н.контр	Лисунов		
Гл.конст	Зеленский		
Рук.гр	Лисунов		
Вед.инж	Галактионова		
Рук.гр.	Лисунов		
Инжен	Залива		

ТП 509-28.87 КЖИ-НРК-2с, НРК-5с

Консоль опорная НРК-2с, НРК-5с

Стадия	Масса	Масштаб
РП	кг 12,4 12,4	1:10
Лист	Листов 1	

Харьковский Промстройниипроект

Инв.№ подл. | Подпись и дата | Взам.инв.№

Типовой проект Альбом

Рис. 1

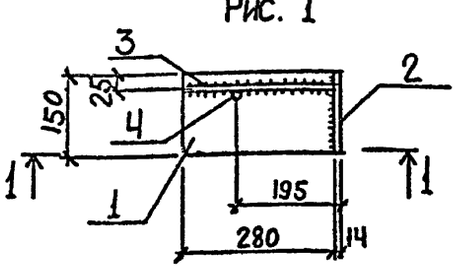

Рис. 2

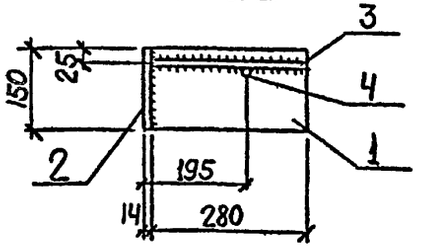

1 - 1

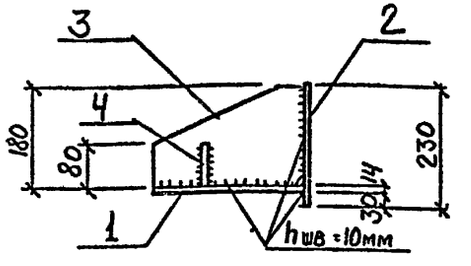

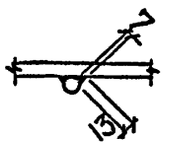

Марка	Рис
НРК-3с	1
НРК-6с	2

Формат	Зона	Поз	Обозначения	Наименование	Кол.	Примеч
			ТП -КЖИ-ТТ	Документация технические требования детали		
		1		-150×14 ГОСТ 19903-74* ℓ=280	1	4,6 кг
		2		-150×14 ГОСТ 19903-74* ℓ=230	1	3,8 кг
		3		-180×14 ГОСТ 19903-74* ℓ=280	1	5,6 кг
		4		⌀14 AI ГОСТ 5781-82* ℓ=80	1	0,2 кг

Нач.отд.	Радько		
Н.контр	Лисунов		
Гл.конст	Зеленский		
Рук.гр	Лисунов		
Вед.инж	Галактионова		
Рук.гр.	Лисунов		
Инжен	Залива		

ТП 509-28.87 КЖИ-НРК-3с, НРК-6с

Консоль опорная НРК-3С, НРК-6С

Стадия	Масса	Масштаб
РП	кг 14,2 14,2	1:10
Лист	Листов 1	

Харьковский Промстройниипроект

Альбом 3

Типовой проект 509-28.87

Рис. 1

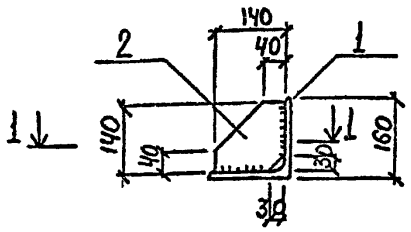

Рис. 2

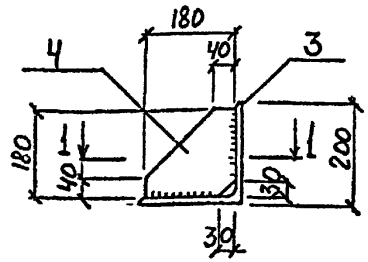

1 - 1

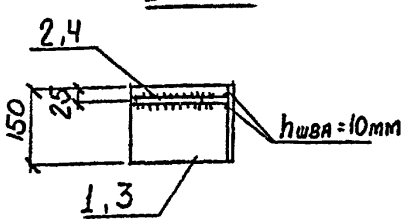

Марка	Рис
НРК-4	1
НРК-5	1

Формат	Зона	Поз	Обозначения	Наименования	Кол.	Кол	Прим.
			ТП -КЖИ-ТТ	Документация технические требования детали			
		1		L160×14 ГОСТ 8509-72* ℓ=150	1		5,1кг
		2		-140×10 ГОСТ 103-76* ℓ=140	1		1,5кг
		3		L200×14 ГОСТ 8509-72* ℓ=150		1	6,4кг
		4		-180×10 ГОСТ 103-76* ℓ=180		1	2,5кг
					НРК-4	НРК-5	

Нач.отд.	Радько		
Н.контр.	Лисунов		
Гл.конст.	Зеленский		
Рук.гр.	Лисунов		
Вед.инж.	Галактионова		
Рук.гр.	Лисунов		
Инжен.	Залива		

ТП 509-28.87 КЖИ-НРК-4; НРК-5

Консоль опорная НРК-4., НРК-5

Стадия	Масса	Масштаб
РП	кг 6,6 8,9	1:10
Лист	Листов 1	

Харьковский Промстройниипроект

Инв. № подл. | Подпись и дата | Взам. инв. №

Альбом

Типовой проект

Рис. 1

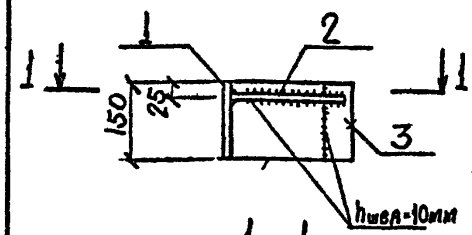

Рис 2

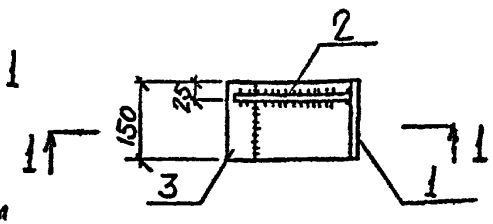

1 - 1

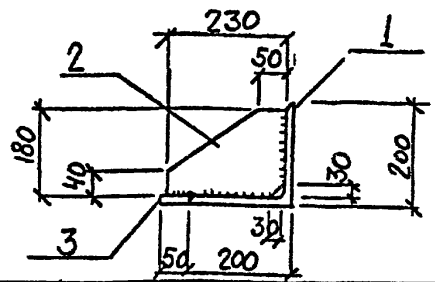

Марка	Рис
НРК-3	1
НРК-6	2

Формат	Зона	Поз.	Обозначения	Наименование	Кол.	Примеч.
			ТП -КЖИ-ТТ	Документация технические требования детали		
		1		L200×14 ГОСТ 8509-72* ℓ=150	1	6,4кг
		2		-180×10 ГОСТ 19903-74* ℓ=230	1	3,3кг
		3		-50×14 ГОСТ 103-76* ℓ=150	1	0,8кг

Нач.отд.	Радько		
Н.контр.	Лисунов		
Гл.конст.	Зеленский		
Рук.гр.	Лисунов		
Вед.инж.	Галактионова		
Рук.гр.	Лисунов		
Инжен.	Залива		

ТП 509-28.87 КЖИ-НРК-3, НРК-6

Консоль опорная НРК-3, НРК-6

Стадия	Масса	Масштаб
РП	кг 10,5	1:10
Лист	Листов 1	

Харьковский Промстройниипроект

Инв. № подл. | Подпись и дата | Взам. инв. №

Типовой проект 509-28.87 Альбом 3

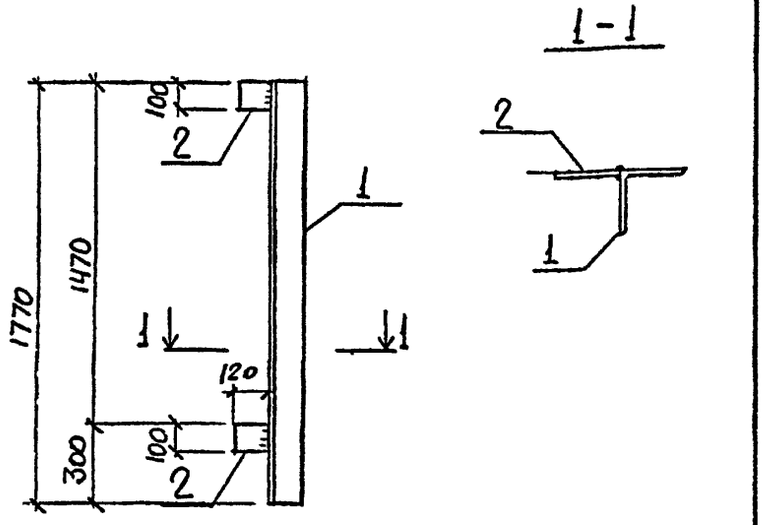

Формат	Зона	Поз	Обозначения	Наименования	Кол.	Примеч.
			ТП -КЖИ-ТТ	Документация технические требования детали		
		1		L125×14 ГОСТ 8509-72* ℓ=1770	1	46,4 кг
		2		-100×10 ГОСТ 1103-76* ℓ=120	2	0,9 кг

Нач.отд.	Радько		ТП 509-2887 КЖИ-НФН-1
Н.контр	Лисунов		
Гл.конст	Зеленский		Насадка НФН-1
Рук.гр	Лисунов		
Вед.инж	Галактионова		
Рук.гр.	Лисунов		
Инженер	Залива		

Стадия	Масса	Масштаб
РП	кг 48,2	1:20
Лист	Листов 1	

Харьковский Промстройниипроект

Типовой проект Альбом

Рис. 1

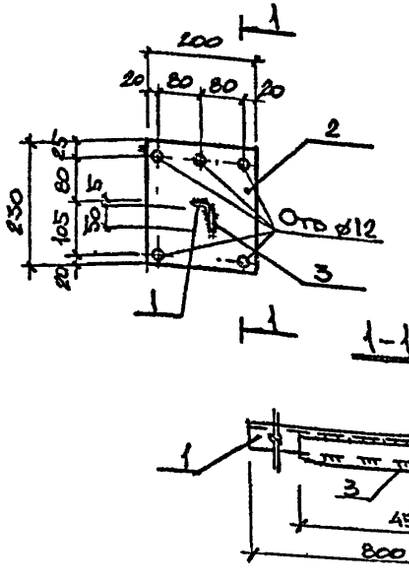

Рис 2

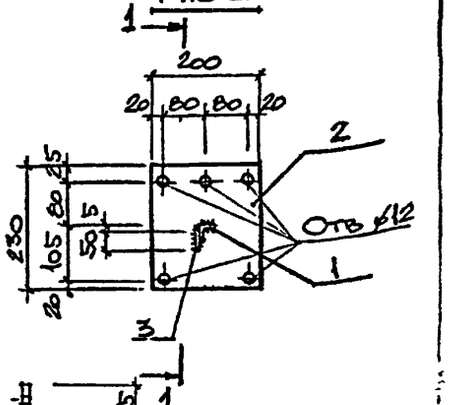

Марка	Рис.
НС 7	1
НС 8	2

Формат	Зона	Поз	Обозначения	Наименование	Кол.	Примеч.
			ТП -КЖИ-ТТ	Документация технические требования детали		
		1		L32=4 ГОСТ 8509-72* ℓ=800	1	1,53 кг
		2		-200×6 ГОСТ 103-76* ℓ=230	1	1,9 кг
		3		-50×4 ГОСТ 103-76* ℓ=450	1	0,63 кг

Нач.отд.	Радько		ТП 509-2887 КЖИ-НС 7, НС 8
Н.контр	Лисунов		
Гл.конст	Зеленский		Изделия накладные НС 7, НС 8
Рук.гр	Лисунов		
Вед.инж	Галактионова		
Вед.инж	Галактионова		
Инженер	Гончарук		

Стадия	Масса	Масштаб
РП	4,06 кг 4,08 кг	
Лист	Листов 1	

Харьковский Промстройниипроект

Инв.№ подл. | Подпись и дата | Взам.инв.№

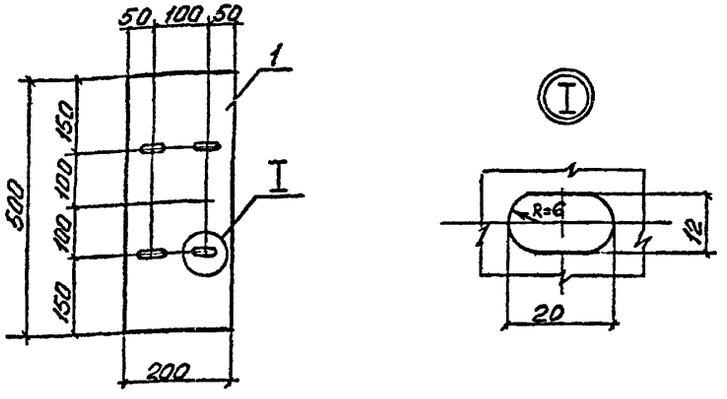

Формат	Зона	Поз	Обозначения	Наименования	Кол.	Примеч.
			ТП -КЖИ-ТТ	Документация технические требования детали		
		1		-200×6 ГОСТ 103-76* ℓ=500	1	4,7 кг

Инв.№ подл. | Подпись и дата | Взам.инв.№

Нач.отд.	Радько	
Н.контр.	Лисунов	
Гл.конст.	Зеленский	
Рук.гр.	Лисунов	
Вед.инж.	Галактионова	
Вед.инж.	Галактионова	
Инженер	Исаенко	

ТП 509-28.87 КЖИ-НС 1.

Изделие накладное НС 1

Стадия	Масса	Масштаб
РП	4,7кг	
Лист	Листов 1	

Харьковский Промстройниипроект

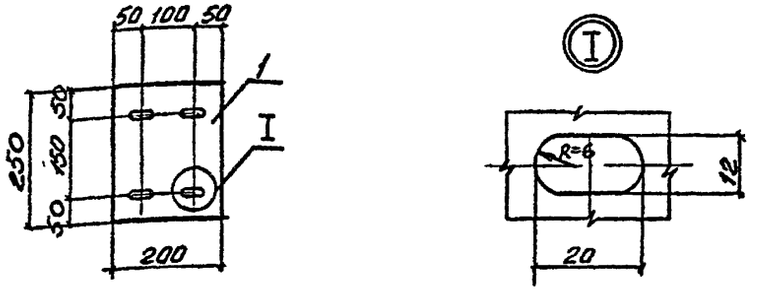

Формат	Зона	Поз	Обозначения	Наименование	Кол.	Примеч
			ТП -КЖИ-ТТ	Документация технические требования детали		
		1		-200×6 ГОСТ 103-76* ℓ=250	1	2,4 кг

Инв.№ подл. | Подпись и дата | Взам.инв.№

Нач.отд.	Радько	
Н.контр.	Лисунов	
Гл.конст.	Зеленский	
Рук.гр.	Лисунов	
Вед.инж.	Галактионова	
Вед.инж.	Галактионова	
Инженер	Исаенко	

ТП 509-28.87 КЖИ-НС 2

Изделие накладное НС 2

Стадия	Масса	Масштаб
РП	2,4кг	
Лист	Листов 1	

Харьковский Промстройниипроект

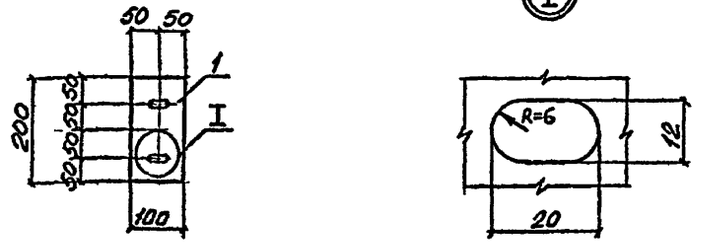

Формат	Зона	Поз	Обозначения	Наименования	Кол	Примеч.
			ТП -КЖИ-ТТ	Документация технические требования детали		
		1		-100×6 ГОСТ 103-76* L=200	1	0,9 кг

Нач.отд.	Радько		ТП 509-28.87 КЖИ-НС3
Н.контр.	Лисунов		Изделие накладное НС 3
Гл.конст.	Зеленский		Стадия: РП; Масса: 0,9кг; Масштаб:
Рук.гр.	Лисунов		Лист; Листов 1
Вед.инж.	Галактионова		Харьковский промстройниипроект
Вед.инж.	Галактионова		
Инженер	Исаенко		

Инв.№ подл. | Подпись и дата | Взам.инв.№

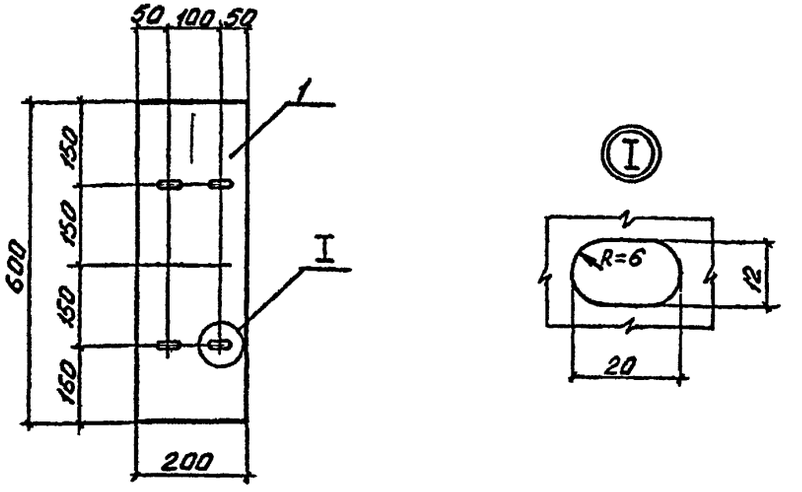

Формат	Зона	Поз	Обозначения	Наименование	Кол	Примеч
			ТП -КЖИ-ТТ	Документация технические требования детали		
		1		-200×6 ГОСТ 103-76* L=600	1	5,6 кг

Нач.отд.	Радько		ТП 509-28.87 КЖИ-НС4
Н.контр.	Лисунов		Изделие накладное НС 4
Гл.конст.	Зеленский		Стадия: РП; Масса: 5,6кг; Масштаб:
Рук.гр.	Лисунов		Лист; Листов 1
Вед.инж.	Галактионова		Харьковский промстройниипроект
Вед.инж.	Галактионова		
Инженер	Исаенко		

Инв.№ подл. | Подпись и дата | Взам.инв.№

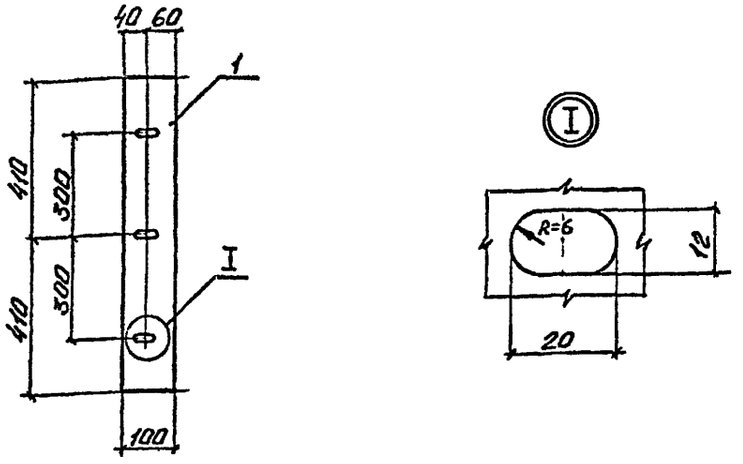

Формат	Зона	Поз	Обозначения	Наименования	Кол.	Примеч.
			ТП -КЖИ-ТТ	Документация Технические требования Детали		
		1		-100х6 ГОСТ 103-76*ℓ=820	1	3,8 кг

Нач.отд.	Радько	
Н.контр.	Лисунов	
Гл.конст.	Зеленский	
Рук.гр.	Лисунов	
Вед.инж.	Галактионова	
Вед.инж.	Галактионова	
Инженер	Исаенко	

ТП 509-2887 КЖИ-НС 5

Изделие накладное НС 5

Стадия	Масса	Масштаб
РП	3,8 кг	
Лист	Листов 1	

Харьковский Промстройниипроект

Инв.№ подл. | Подпись и дата | Взам.инв.№

gost.e-ecolog.ru



Формат	Зона	Поз	Обозначения	Наименование	Кол.	Примеч
			ТП -КЖИ-ТТ	Документация Технические требования Детали		
		1		-100х6 ГОСТ 103-76* ℓ=200	1	0,9 кг

Нач.отд.	Радько	
Н.контр.	Лисунов	
Гл.конст.	Зеленский	
Рук.гр.	Лисунов	
Вед.инж.	Галактионова	
Вед.инж.	Галактионова	
Инженер	Исаенко	

ТП 509-2887 КЖИ НС-6

Изделие накладное НС 6

Стадия	Масса	Масштаб
РП	0,9 кг	
Лист	Листов 1	

Харьковский Промстройниипроект

Инв.№ подл. | Подпись и дата | Взам.инв.№