ТИПОВОЙ ПРОЕКТ
509-28.87

ТЕПЛОВОЗО-ВАГОННОЕ ДЕПО НА 2 СТОЙЛА ДЛЯ ПРОМЫШЛЕННЫХ ЖЕЛЕЗНЫХ ДОРОГ КОЛЕИ 1520 мм

АЛЬБОМ 2

АРХИТЕКТУРНЫЕ РЕШЕНИЯ

КОНСТРУКЦИИ ЖЕЛЕЗОБЕТОННЫЕ

КОНСТРУКЦИИ МЕТАЛЛИЧЕСКИЕ

ОРГАНИЗАЦИЯ СТРОИТЕЛЬСТВА

gost.e-ecolog.ru

ТИПОВОЙ ПРОЕКТ
509-28.87

ТЕПЛОВОЗО-ВАГОННОЕ ДЕПО НА 2 СТОЙЛА ДЛЯ ПРОМЫШЛЕННЫХ ЖЕЛЕЗНЫХ ДОРОГ КОЛЕИ 1520 мм

АЛЬБОМ 2

ПЕРЕЧЕНЬ АЛЬБОМОВ

Альбом 1	ПЗ	Общая пояснительная записка
	ТХ	Технология производства
Альбом 2	АР	Архитектурные решения
	КЖ	Конструкции железобетонные
	КМ	Конструкции металлические
	ОС	Организация строительства
Альбом 3	КЖИ	Сборные железобетонные элементы и металлические изделия
Альбом 4	ОВ	Отопление и вентиляция
	ПТ	Промышленные трубопроводы
	ВК	Водопровод и канализация
Альбом 5	ЭМ	Силовое электрооборудование
	ЭО	Электрическое освещение
	АОВ	Автоматизация отопления и вентиляции
	АВК	Автоматизация водопровода и канализации
	СС	Связь и сигнализация
Альбом 6	ВО	Общие виды нестандартизированного оборудования
Альбом 7		Автоматизация вентиляции и канализации. Задание заводу-изготовителю на шкафы и щиты управления
Альбом 8	СО	Спецификации оборудования
Альбом 9	ВМ	Ведомости потребности в материалах
Альбом 10		Сметы Часть 1 Часть 2 Часть 3

Разработан Государственным проектным институтом Харьковский Промстройниипроект

Главный инженер института Н.Ф. Довгий

Главный инженер проекта Л.В. Туринский

Примененные типовые проекты:

ТП 501-3-8 Смотровые канавы для тепловозо-вагонных депо промышленных железных дорог колеи 1520 мм распространяет Новосибирский филиал ЦИТП 630051 г. Новосибирск, пр. Дзержинского, 81/2

Типовой проект утвержден и введен в действие Госстроем СССР протокол №АЧ-39 от 14.04.87 г.

ВЕДОМОСТЬ ОСНОВНЫХ КОМПЛЕКТОВ РАБОЧИХ ЧЕРТЕЖЕЙ

ОБОЗНАЧЕНИЕ	НАИМЕНОВАНИЕ	ПРИМЕЧАНИЕ
АР	Архитектурные решения	
КЖ	Конструкции железобетонные	
КМ	Конструкции металлические	
ВК	Внутренние водопровод и канализация	
ОВ	Отопление и вентиляция	
ОС	Организация строительства	

ВЕДОМОСТЬ ЧЕРТЕЖЕЙ ОСНОВНОГО КОМПЛЕКТА АР

ЛИСТ	НАИМЕНОВАНИЕ	ПРИМЕЧАНИЕ
1	Общие данные /начало/	
2	Ситуационный план. Таблицы 1.2	
3	Общие данные /продолжение/	
4	План на отм.0.000. Детали	
5	Фрагмент плана 2 на отм.0.000,5.400. Детали	
6	Планы на отм. 0.000, 3.300	
7	Решение входов в районах с расчетной $t_н$=-40°. Детали	
8	Разрезы 1-1÷4-4	
9	Фасады. Фрагменты фасадов 1,2	
10	План кровли. Схема заполнения проемов. Детали.	
11	Планы полов. Детали	
12	Общие данные /окончание/	
13	Экспликация полов. Сечения	
14	Спецификация элементов заполнения проемов. Спецификация перемычек и железобетонных плит.	
15	Спецификация стальных изделий Спецификация гардеробного оборудования. Ведомость элементов заполнения проемов в перегородках. Детали.	
16	Детали	
17	Виды А÷Г. План отверстий. Фасонный элемент МС01. Детали.	

Типовой проект разработан в соответствии с действующими нормами и правилами и предусматривает мероприятия, обеспечивающие взрывную, взрывопожарную и пожарную безопасность при эксплуатации здания

Главный инженер проекта /Туринский/

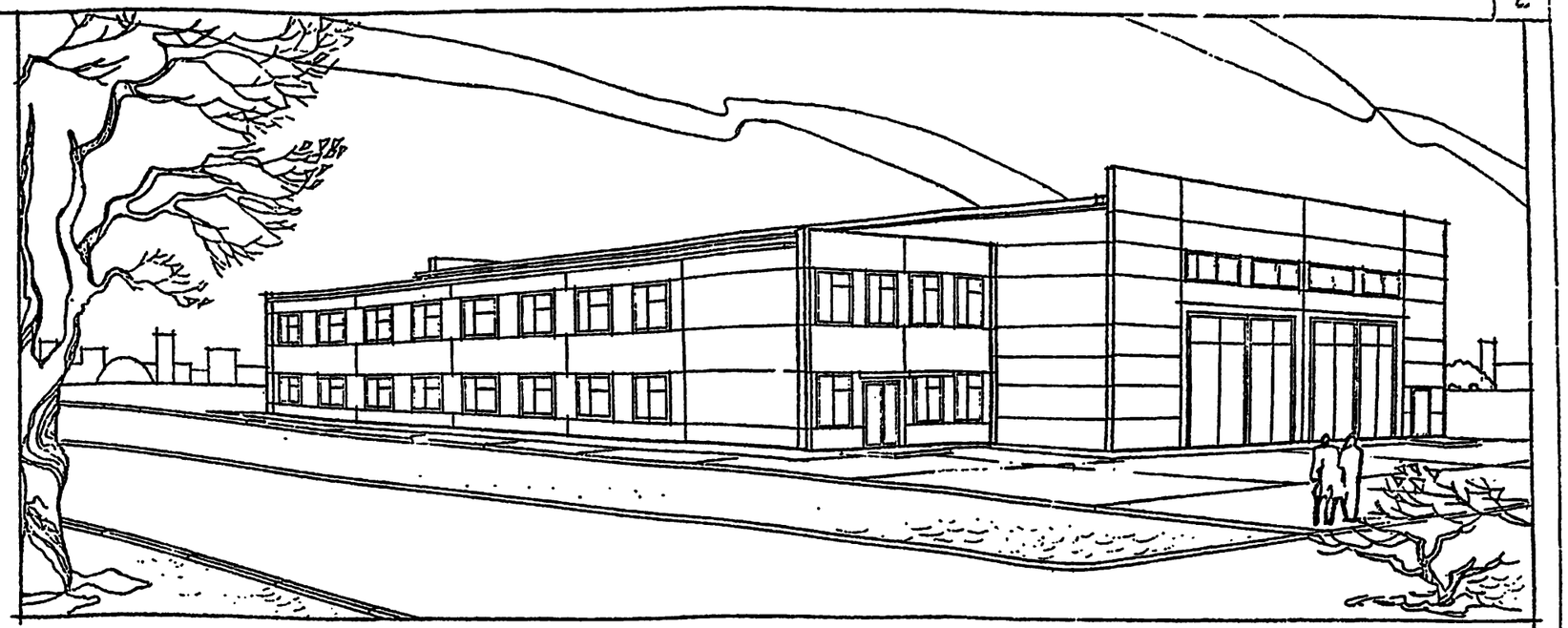

ВЕДОМОСТЬ ССЫЛОЧНЫХ И ПРИЛАГАЕМЫХ ДОКУМЕНТОВ

ОБОЗНАЧЕНИЕ	НАИМЕНОВАНИЕ	ПРИМЕЧАНИЕ
3.501-8	Ворота распашные для локомотивных депо с механическим приводом.	
серия 3.407.9-133. в.2	Ворота трансформаторных подстанций	
серия 2.435-6.в.2	Противопожарные двери и ворота промышленных предприятий	
серия 2.460-14	Типовые узлы покрытий промзданий в местах пропуска вентиляционных шахт	
ГОСТ 14624-84	Двери деревянные для производственных зданий	
серия 1.431-6	Кирпичные перегородки для одноэтажных и многоэтажных производственных зданий	
серия 1.038.10-1	Перемычки железобетонные	
ГОСТ 6785-80	Плиты подоконные железобетонные	
ГОСТ 6629-74	Двери деревянные внутренние для жилых и общественных зданий	
ГОСТ 22414-77	Шкафы металлические для хранения одежды в санитарно-бытовых помещениях промышленных предприятий	
серия 2.460-19	Узлы легкосбрасываемых покрытий одноэтажных зданий промышленных предприятий со взрывоопасными производствами	
ГОСТ 16289-80	Окна и балконные двери деревянные с тройным остеклением для жилых и общественных зданий	
серия 1.494-10	Решетки щелевые регулирущие тип Р	
2.230-1 в.5	Детали стен и перегородок общественных зданий	

ОБОЗНАЧЕНИЕ	НАИМЕНОВАНИЕ	ПРИМЕЧАНИЕ
серия 1.488.9-2; вып.1,2	Кабины душевых вспомогательных зданий промышленных предприятий.	
3.501-6	Воздушные завесы с автоматическим управлением для локомотивных депо.	
2.460-15	Типовые узлы покрытий промышленных зданий в местах установки крышных вентиляторов	
2.460-18	Узлы покрытий одноэтажных производственных зданий с рулонными кровлями ожелезобетонными плитами	
Сер.2.236-2, в.2	Детали примыкания оконных и дверных проемов в общественных зданиях	
ИИ-03-03 Альбом 71-64	Металлические изделия	
2.260-1, в.4	Детали покрытий общественных зданий	

ПРИВЯЗАН:

ИНВ.№

ГИП.	Туринский	
НАЧ.ОТД.	Радько	
Н.КОНТ.	Зиньковский	
ГЛ.АРХ	Немцев	
ГЛ.КОНС	Зеленский	
РУК.ГР.	Зиньковский	
СТ.АРХ	Делова с.	
СТ.АРХ.	Делова	
ТЕХН.АР	Аничина	

ТП 509-28.87 АР

Тепловозо-вагонное депо на 2 стойла для промышленных железных дорог колеи 1520 мм

СТАДИЯ	ЛИСТ	ЛИСТОВ
РП	1	

Общие данные /начало/

Харьковский Промстройниипроект

Типовой проект 509-28.87 альбом

Согласовано: Гр. ОВ, ВК, Проектансп-1, Проектансп-2, Гал. отдел, Тех. отдел, Гр. КЖ, Гр. КМ

Инв.№ подл. | Подпись и дата | Взам.инв.№

СИТУАЦИОННЫЙ ПЛАН

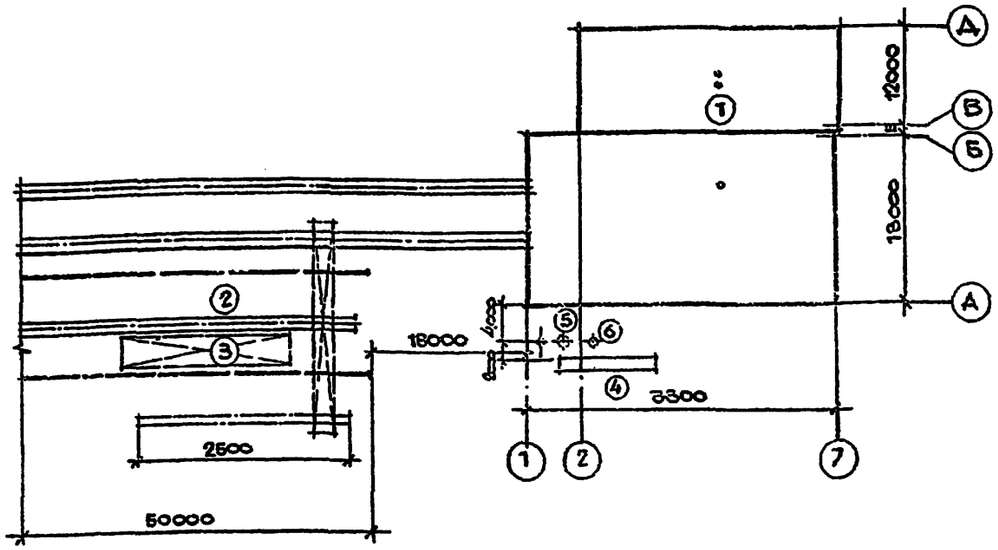

ЭКСПЛИКАЦИЯ ЗДАНИЙ И СООРУЖЕНИЙ

№№ по проекту	Наименование зданий и сооружений	Примечание
1	Тепловозовагонное депо на 2 стойла	
2	Механизированный пункт ремонта вагонов	
3	Площадка для хранения и раскроя металла	
4	Отстойник	ТП 902-2-416.86
5	Водозаборная камера	
6	Резервуар для сбора масла	

ОПРЕДЕЛЕНИЕ ТОЛЩИН СТЕН В ЗАВИСИМОСТИ ОТ НАРУЖНОЙ ТЕМПЕРАТУРЫ

Таблица 1

Наименование помещения	Материал стен	Расчетная зимняя температура t°C	Толщины стен: буквенное обозначение по проекту	Толщины стен: размер в мм	Привязка оси: буквенное обозначение по проекту	Привязка оси: размер в мм	Допустимая минимальная t°C наружного воздуха
Производственная часть в рядах А-Б	Керамзитобетонные панели на керамзитовом песке γ=900 кг/м³ /серия 1.030.1-1/	-20		200			-32
		-30	А	250			-44
		-40		300			-57
Кирпичные участки по осям 1;7 в рядах А-Б	Красный кирпич γ=1800 кг/м³ с двухсторонней штукатуркой δ=20 мм	-20		250		-50	-22
		-30	Б	380	Ж	-130	-38
		-40		510		-210	-53
Производственно-бытовая часть в рядах В-Д,	Керамзитобетонные панели на керамзитовом песке γ=900 кг/м³ /серия 1.030.1-1/	-20		250			-24
		-30	В	300			-31
		-40		350			-41
Стены тамбура по оси 2 и кирпичная стена по оси 7 в рядах Г-Д,	Красный кирпич γ=1800 кг/м³ с двухсторонней штукатуркой δ=20 мм	-20		380		20	-22
		-30	Г	510	И	-60	-36
		-40		510		-10	-53
Стена КТП по оси 7	То же с односторонней штукатуркой δ=20 мм	-20		250			-24
		-30	Д	250	К	200	-31
		-40		380		120	-38
Раздвижка осей Б-В	—	-20		680			
		-30	Е	780			
		-40		880			

ОПРЕДЕЛЕНИЕ ТОЛЩИН УТЕПЛИТЕЛЯ В ЗАВИСИМОСТИ ОТ НАРУЖНОЙ ТЕМПЕРАТУРЫ

Таблица 2

Наименование помещений	Материал утеплителя	Расчетная зимняя t°C	Толщина в мм	Допустимая минимальная t°C наружного воздуха
Кровля производственной части в рядах А-Б	Пенсбетон γ=400 кг/м³ на участке легкосбрасываемой кровли - минераловатные плиты жесткие γ=175 кг/м³	-20°	80	-27
		-30°	100	-34
		-40°	120	-43
Кровля производственно-бытовой части в рядах В-Д,	Пенсбетон γ=400 кг/м³	-20°	100	-27
		-30°	140	-34
		-40°	180	-43
Тамбур у оси 7 в рядах В-Г, тамбур у оси 2 в рядах Г-Д	Минераловатные плиты γ=100 кг/м³	-20°	30	-27
		-30°	30	-34
		-40°	40	-43
Утепление полов вдоль наружных стен в рядах В-Д, осей 2÷7	Щебень из доменного шлака /ГОСТ 5578-76/ γ=600 кг/м³	-20°	150	
		-30°	170	
		-40°	200	
Утепление полов вдоль наружных стен в рядах А-Б осей 1÷7	То же	-20°	120	
		-30°	140	
		-40°	170	

1. При температуре ниже $t_н$=-37°C кирпичную кладку оштукатурить с двух сторон.
2. Толщины кирпичной кладки приняты для районов в зонах сухой и нормальной влажной. При привязке проекта в районах влажной зоны необходимо произвести корректировку толщин кладки.
3. Допустимая минимальная t°C наружного воздуха дана только для внутренних стен тамбуров.

ТИПОВОЙ ПРОЕКТ 509-28.87

Инв.№ подл. | Подпись и дата | Взам.инв.№

Привязан:

Инв.№

ГИП	Туринский		ТП 509-28.87 АР
Нач.отд.	Радько		Тепловозо-вагонное депо на 2 стойла для промышленных железных дорог колеи 1520 мм
Н.конт.	Зиньковский		
Гл.арх.	Немцев		
Рук.гр.	Зиньковский		Стадия: РП; Лист: 2; Листов:
Ст.арх.	Дслова		
Ст.арх	Чолова		Ситуационный план. Таблицы 1,2,
Техн.арх	Аничина		Харьковский Промстройниипроект

Общие указания

1 Типовой проект „Тепловозо-вагонное депо на 2 стойла для промышленных железных дорог колеи 1520 мм" разработан в соответствии с планом типового проектирования Госстроя СССР на 1986 год, раздел V "Здания и сооружения транспорта и связи" /п. 2.7.6./.
Основанием для разработки проекта являются:
а/ задание Госстроя СССР на проектирование от 3.06.1986г
б/ технологическое задание института Промтрансниипроект /Харьков/.

2 По эксплуатационным требованиям долговечности здание относится ко II классу, а по огнестойкости — ко II степени

По пожароопасности производств отдельные помещения относятся к категориям Б, В, Г, Д, А. Категории указаны на листах АР-5, АР-6

4 За условную отметку 0.000 принята отметка чистого пола первого этажа, что соответствует уровню головки рельса железнодорожного пути и абсолютной отметке [ ]

5 Здание отапливаемое.

6 Рабочие чертежи здания разработаны для 4-х вариантов:
Вариант I
обслуживание тепловозов с электропередачей; теплоноситель - горячая вода;
Вариант II
обслуживание тепловозов с электропередачей; теплоноситель - пар;
Вариант III
обслуживание тепловозов с гидропередачей; теплоноситель - горячая вода;
Вариант IV
обслуживание тепловозов с гидропередачей; теплоноситель - пар

7 Наружные стены здания выполнить:
а/ цех ремонта тепловозов и вагонов со встроенными помещениями из керамзитобетонных панелей γ=900 кг/м³ по серии 1.030.1-1 вып. 0-3 отдельные участки стен из красного кирпича марки 75 на растворе марки 50
б/ двухэтажную пристройку производственных и административно-бытовых помещений из керамзитобетонных панелей γ-900 кг/м³ по серии 1.030.1-1 вып. 0-1 отдельные участки стен из красного кирпича марки 75 на растворе марки 50. Толщины стен подбирать в таблице на листе 2

8. Кладку цокольной части кирпичных стен выполнить из красного кирпича марки 100 на растворе марки 50.

9. Внутренние стены и перегородки:
а/ производственные и вспомогательные помещения на отметке 0.000 в рядах А-Б и осях 6-7 - из красного кирпича марки 75 на растворе марки 50;
б/ производственные и вспомогательные помещения двухэтажной пристройки в рядах В÷Д - из легкобетонных панелей γ=1600 кг/м³ по серии 1.030.9-2. Отдельные участки стен в рядах В÷Д и вентпомещения на отм. 5.400 - из красного кирпича марки 75 на растворе марки 50

10. В процессе ведения кирпичной кладки в откосах дверных проемов заложить антисептированные деревянные пробки размером 120×120×65мм не менее двух штук с каждой стороны проема. Для крепления дверей тип 3,7 и 18 в процессе ведения кирпичной кладки в проемах заложить МИ1-40 и МИ1-41 по схеме на листе 5. Перегородки толщиной 120мм армировать 2Ø5 В1 по 600 мм от грани проема через три ряда кладки

11. При возведении кирпичных стен в осях 6-7 для опирания стальных конструкций перекрытия и подвесного транспорта предусмотреть железобетонные подушки по листу ТП -КЖ

12. В качестве теплоизоляционного материала для стен и перекрытий тамбуров по оси 2,7 и стены по оси 7 в помещении красного уголка приняты минераловатные плиты на синтетическом связующем γ=100 кг/м³ (ГОСТ 9573-72)

13. По периметру здания для утепления пола предусмотреть укладку по грунту основания под конструкцию пола на ширину 0,8м от стены слоя щевня из доменного шлака. /ГОСТ 5578-76/ γ 600 кг/м³. Толщину слоя подбирать по таблице 2 на листе 2

14. Гидроизоляцию стен выполнить на отметке -0.030 из цементно-песчаного раствора состава 1:2 толщиной 20 мм

15. Вокруг здания устроить асфальтовую отмостку шириной 900мм по щебеночному основанию. Толщиной 100мм

16. Отверстия в стенах и перегородках после монтажа воздуховодов, трубопроводов, электропроводки и других коммуникаций должны быть тщательно зачеканены цементным раствором марки 100, а в перекрытиях заметонированы бетоном марки 100

17. Над проемами шириной до 900мм выполнить рядовую перемычку для кладки 120 мм - из 2Ø6 AI, для кладки 250мм из 3Ø6 AI с заведением арматуры за грань проема на 250мм

18. Состав кровли:
I Производственная часть в рядах А-Б

а/ защитный слой - слой из гравия /ГОСТ 8268-82/ крупностью зерен 5-10мм на битумной мастике типа МБК-Г-65, антисептированной добавками гербицидов - монурона или симазина /ГОСТ 15125-69/

б/ основной водоизоляционный ковер - 1 слой рубероида марки РКЧ-350Б и 2 слоя РКП-350А на битумной мастике марки МБК-Г-65 (в том числе 1 слой в составе комплексных плит

б/ Дополнительные слои водоизоляционного ковра по коньку кровли на ширину 0,25м на каждую сторону и в местах примыкания кровли к парапетам, железобетонным и стальным стаканам и другим конструктивным элементам усилить 3-мя слоями рубероида. Верхний слой - марки РКЧ-350Б и 2 слоя марки РКП-350А на антисептированной битумной мастике МБК-Г-85. Марки битумных мастик приняты условно для районов севернее географической широты 50° для европейской части и 53° для азиатской части СССР.
При привязке типового проекта марку битумной мастики подбирать по таблице 3 СНиП II-26-76 "Нормы проектирования. Кровли."

г/ стяжка из цементно-песчаного раствора марки 50

д/ утеплитель - пенобетон γ=400 кг/м³. Толщину подбирать по таблице на листе АР-3 .

II Двухэтажная пристройка в рядах В-Д
а/ защитный слой - слой гравия /ГОСТ 8268-82/ с крупностью зерен 5-10 мм. на битумной мастике типа МБК-Г-55 антисептированной добавками гербицидов - монурона или симазина;
б/ водоизоляционный ковер - 4 слоя рубероида марки РКП-350А /ГОСТ 10923-82/ на антисептированной битумной мастике МБК-Г-55 /ГОСТ 2889-80/;

в/ Дополнительные слои водоизоляционного ковра в местах примыканий кровли к парапетам, железобетонным и стальным стаканам и другим конструктивным элементам - 1 слой рубероида марки РКЧ-350Б и 2 слоя рубероида марки РКП-350А на антисептированной битумной мастике МБК-Г-85

г/ стяжка из цементно песчаного раствора марки 50

д/ утеплитель - пенобетон γ=400 кг/м³ толщину подбирать по таблице на листе АР-3

е/ пароизоляция над душевыми, предушевыми - 1 слой рубероида марки РКП-350А, наклеенный на битуме

19. Отделка фасадов:
а/ все швы между панелями расшить цементным вогнутым швом;
б/ кирпичную кладку наружных стен производственной части вести впустошовку с последующей штукатуркой цементно-песчаным раствором и расшивкой швов под панели;
в/ откосы проемов оштукатурить цементно-песчаным раствором;
д/ стальные элементы и жалюзийные решетки окрасить масляной краской за 2 раза по грунтовке из сурика на олифе „Оксоль".

20. Наружную отделку стеновых панелей принимать в каждом конкретном случае при привязке проекта с учетом рекомендаций, изложенных в серии 1.030.1-1

21. Необходимость и способ гидрофобизации наружных поверхностей панельных стен устанавливается при привязке проекта в зависимости от местных условий

22. По рулонному ковру на кровле проложить молниеприемную сетку из проволоки Ø 6мм по ГОСТ 2590-71. К молниеприемной сетке присоединить все установленные на крыше металлические дефлекторы вентсистем.

23. Естественная освещенность помещений запроектирована для III пояса светового климата по СНиП II-4-79. „Естественное и искусственное освещение". По зрительной работе отдельные помещения относятся к разрядам: отделение ремонта топливной аппаратуры - IV; электромеханическое и автотормозное отделение - V; цех ремонта тепловозов и вагонов, механическое отделение, ремонтно-хозяйственное отделение, отделение ремонта фильтров, аккумуляторное отделение - VI.

24. В помещениях категории „Б" стальные несущие конструкции покрыть огнезащитными красками ЭПМ-2 по ГОСТ 25131-82 или оштукатурить цементным раствором толщиной 20мм по стальной тканой сетке с ячейками 20×20мм.

25. Проект разработан для применения в районах с расчетной зимней температурой наружного воздуха -20°, -30°, -40°.

ГИП	Тыринский		ТП 509-28.87		АР
Нач. отд.	Радько				
Н. конт.	Зиньковский		Тепловозо-вагонное депо на 2 стойла для промышленных железных дорог колеи 1520 мм		
Гл. арх.	Немцев				
Гл. конс.	Зеленский				
Рук. гр.	Зиньковск.			Стадия	Лист	Листов
Ст. арх.	Азлова			РП	3	
Ст. арх.	Азлова		Общие данные /продолжение/	Харьковский Промстройпроект		
Техн.	Личина					

Привязан

Типовой проект 509-28.87

Инв. № подл. | Подпись и дата | Взам. инв. №

ПЛАН НА ОТМ. 0.000

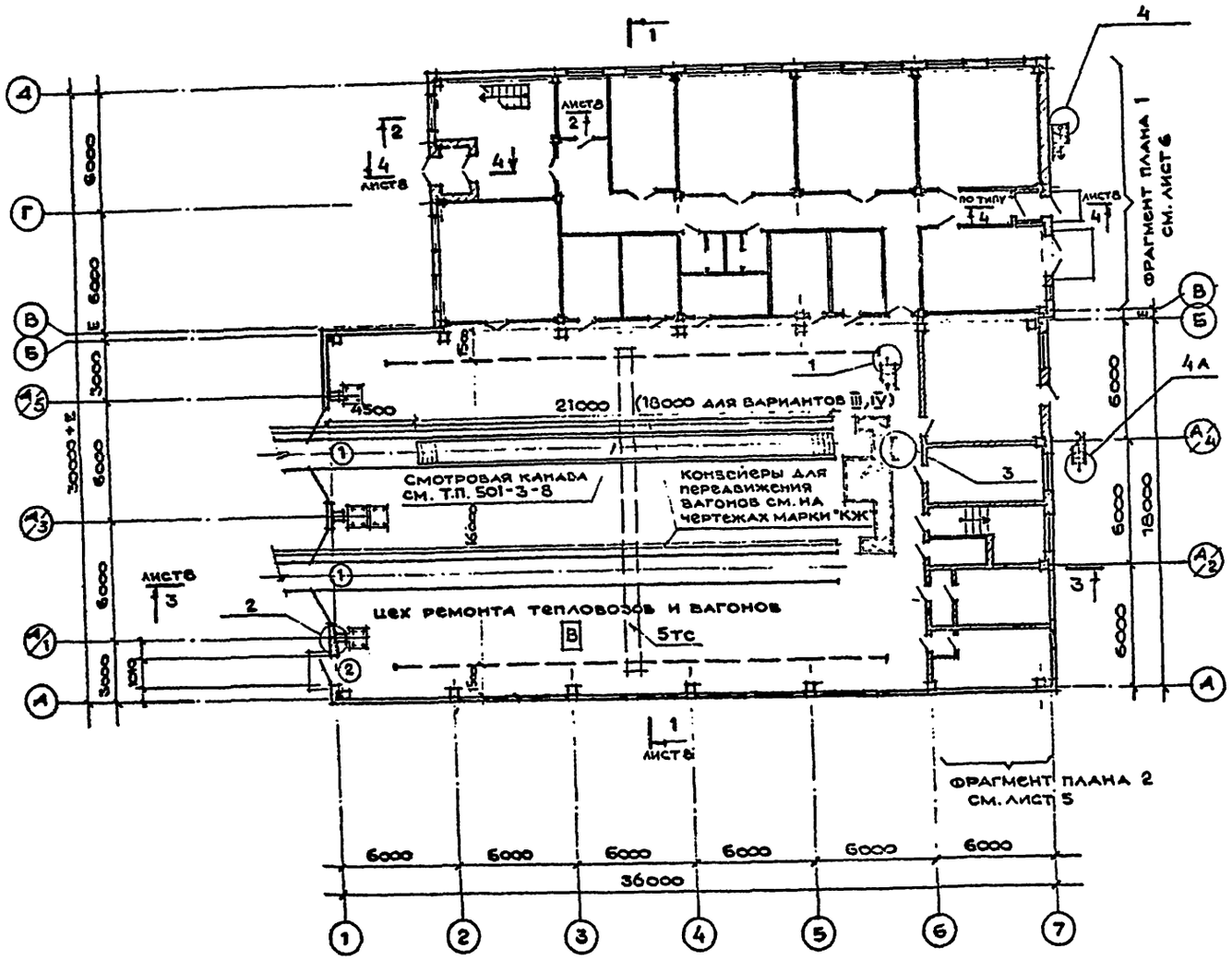

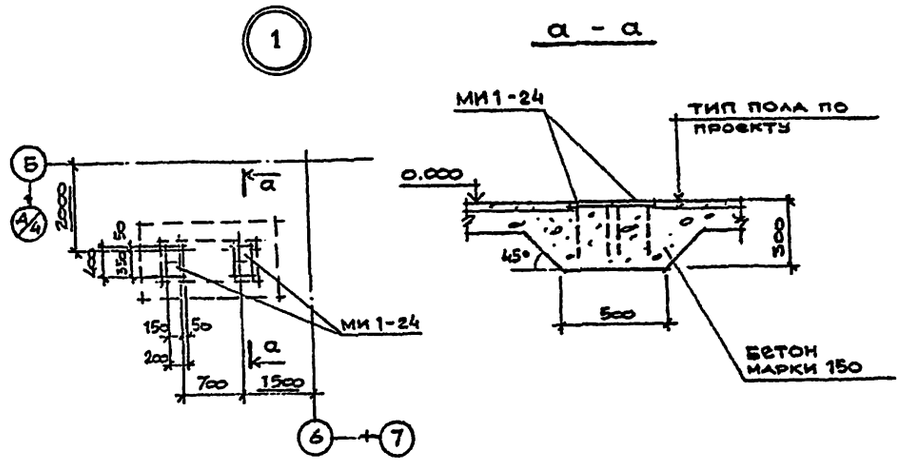

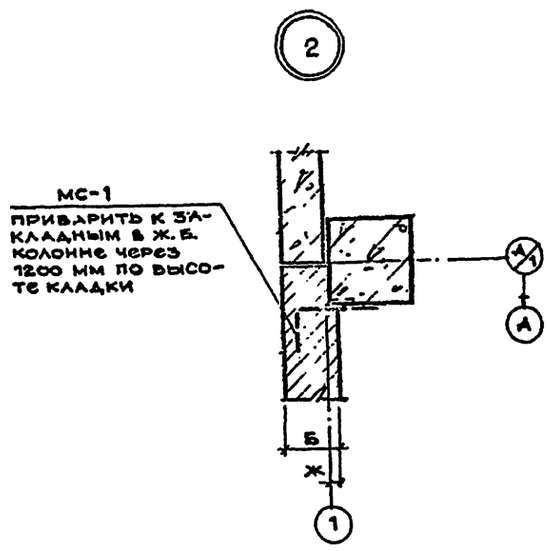

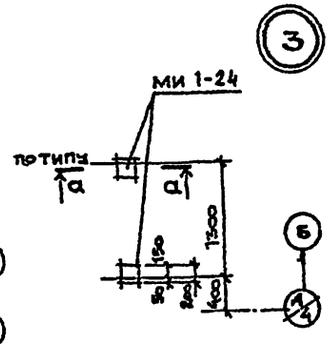

ВЕДОМОСТЬ ПРОЕМОВ ВОРОТ И ДВЕРЕЙ

МАРКА ПОЗ.	РАЗМЕР ПРОЕМА В КЛАДКЕ
1	4700 × 5600
2	1010 × 2370

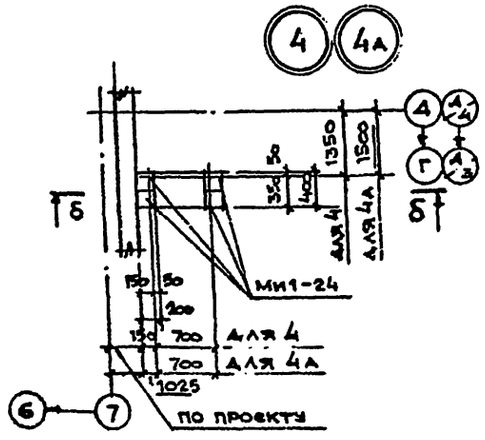

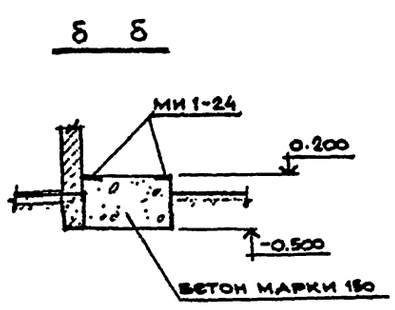

ГИП	ТУРИНСКИЙ		ТП 309-28.87 АР
НАЧ. ОТД	РАДЬКО		Тепловозо-вагонное депо на 2 стойла для промышленных железных дорог колеи 1520 мм
Н. КОНТ.	ЗИНЬКОВСКИЙ		
ГЛ. АРХ.	НЕМЦЕВ		СТАДИЯ: РП; ЛИСТ: 4; ЛИСТОВ:
ГЛ. КОНС.	ЗЕЛЕНСКИЙ		
РУК. ГР	ЗИНЬКОВСКИЙ		
СТ. АРХ	ДЕЛОВА		ПЛАН НА ОТМ. 0.000. ДЕТАЛИ
СТ. АРХ.	АРХАНГЕЛЬСКАЯ		ХАРЬКОВСКИЙ ПРОМСТРОЙНИИПРОЕКТ
СТ. АРХ	ДЕЛОВА		

ПРИВЯЗАН:

ИНВ. №

ТИПОВОЙ ПРОЕКТ 309-28.87

ИНВ.№ ПОДЛ. | ПОДПИСЬ И ДАТА | ВЗАМ. ИНВ.№

ФРАГМЕНТ ПЛАНА 2 НА ОТМ. 0.000

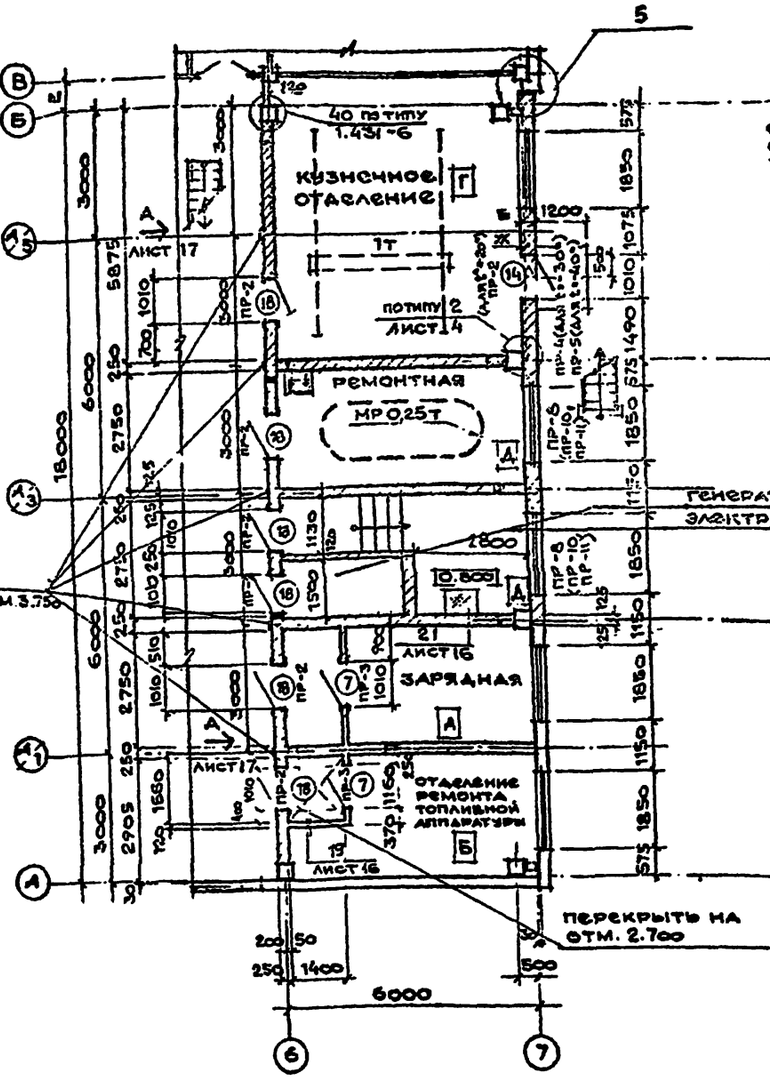

ФРАГМЕНТ ПЛАНА 2 НА ОТМ. 5.400

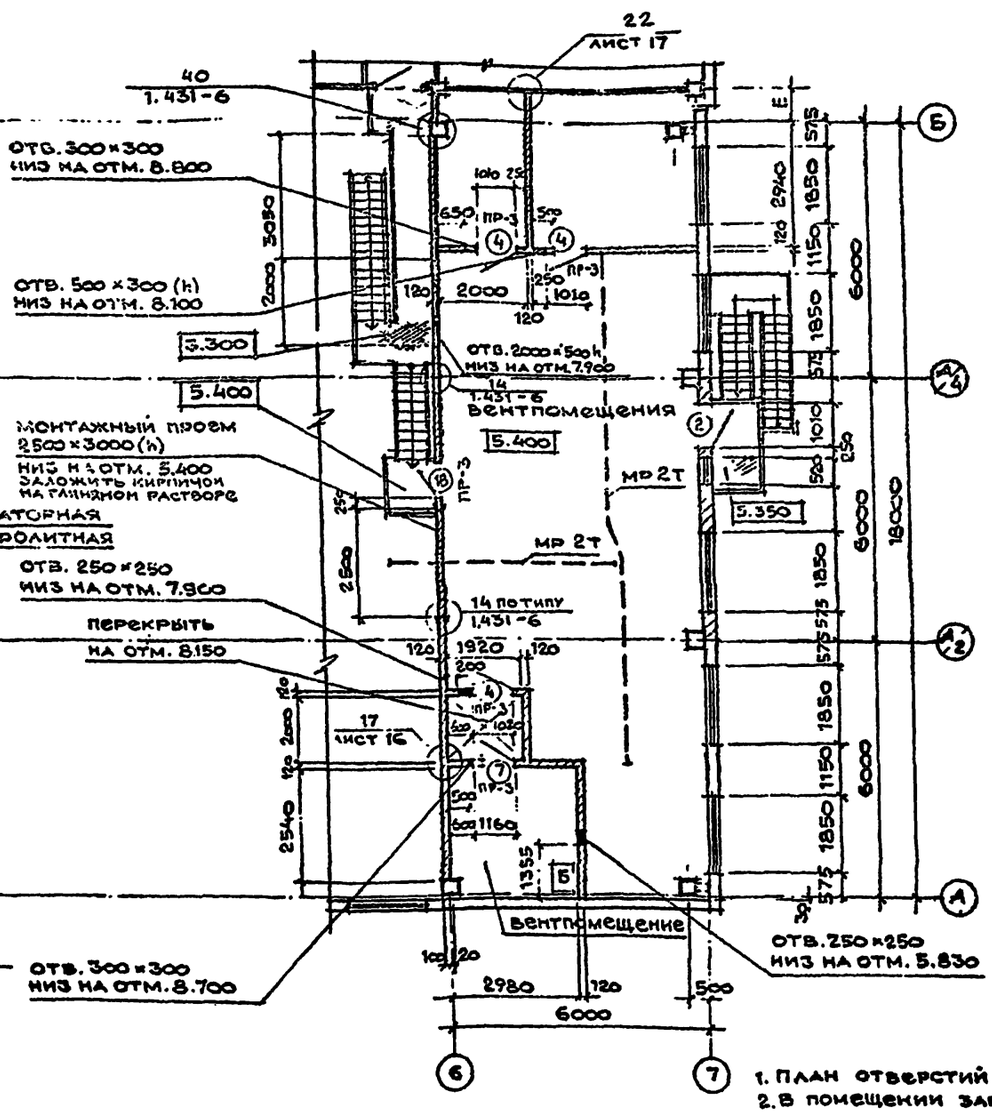

ВЕДОМОСТЬ ПЕРЕМЫЧЕК

Тип	Схема сечения
ПР-5	2ПБ16-2; 2.370; 210; 7
ПР-10	2ПБ22-3; 4.200; ЭК-15; 7
ПР-11	2ПБ22-3; 4.200; ЭК-15; 7

Схема установки анкеров для крепления дверей, тип 3, 7, 18

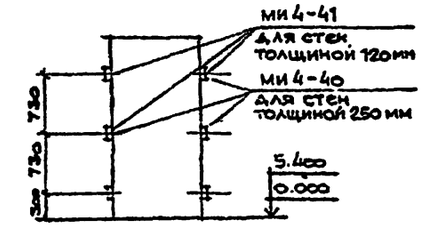

1. План отверстий на отм. 0.000 смотрите на листе АР-17
2. В помещении зарядной установить двери, снабженные искрогасящими самозапирающими устройствами. Трущиеся части в дверях должны быть также искрогасящие
3. Схемы расположения закладных деталей для крепления дверей тип 7 и 18 смотрите на листе АР-18
4. Перемычки ПР-10, ПР-11, замаркированные на данном листе, подобраны для температур соответственно -30° и -40°.

ВЕДОМОСТЬ ПРОЕМОВ ДВЕРЕЙ

Марка поз.	Размер проема в кладке
14	1010×2070
4	1010×2070
7	1160×2415
18	1010×2012

ВЕДОМОСТЬ ПЕРЕМЫЧЕК

Тип	Схема сечения
ПР-8	2ПБ22-3; 4.200; ЭК-15; 7
ПР-2	2.415; 2.370; 2ПБ16-2; 2.070

Тип	Схема сечения
ПР-3	2.415; 2.070; 2ПБ16-2; 7.815; 7.470
ПР-4	2.370; 2ПБ16-2; 130; 7

Привязан:

Инв. №

ГИП	Туринский	
Нач. от.	Радько	
Н. конт.	Зиньковский	
Гл. арх.	Немцев	
Гл. конс.	Зелёнский	
Рук. гр.	Зиньковский	
Ст. арх.	Делова	
Ст. арх.	Архангельская	
Ст. арх.	Делова	

ТП 509-28.87 АР

Тепловозо-вагонное депо на 2 стойла для промышленных железных дорог колеи 1520 мм

Стадия	Лист	Листов
РП	5	

Фрагмент плана 2 на отметках 0.000, 5.400 деталь

Харьковский Промстройниипроект

Инв. № подл. | Подпись и дата | Взам. инв. №

ФРАГМЕНТ ПЛАНА 1 НА ОТМ. 3.300

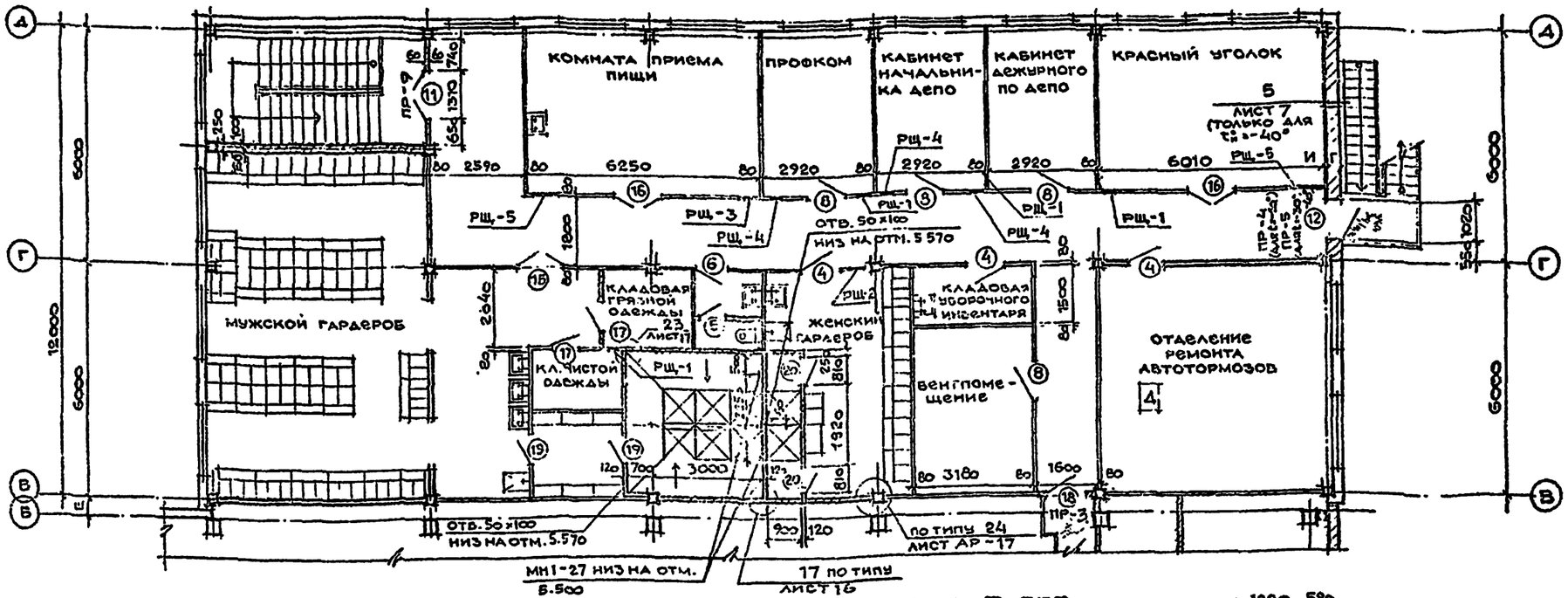

ФРАГМЕНТ ПЛАНА 1 НА ОТМ. 0.000

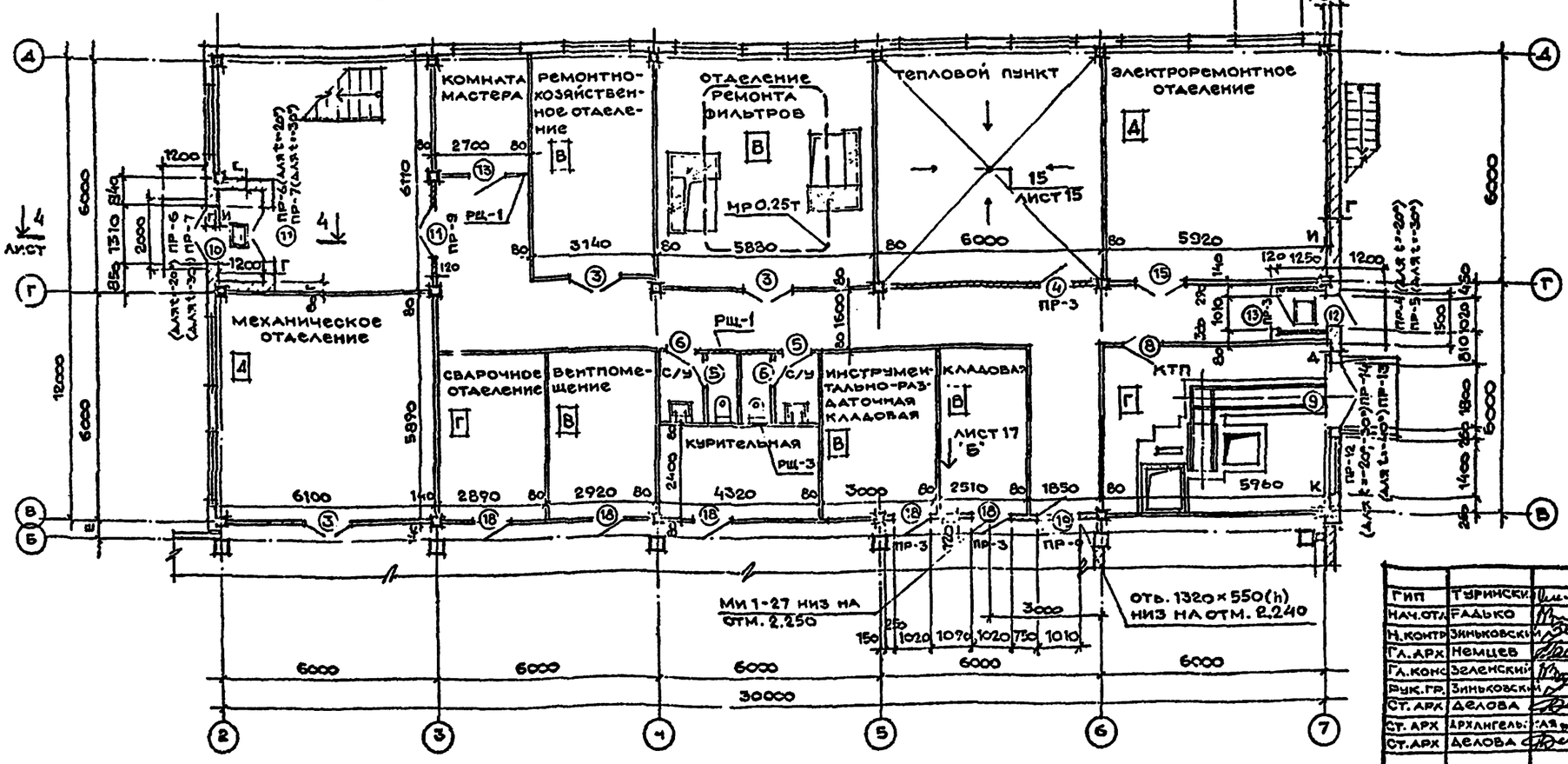

ВЕДОМОСТЬ ПРОЕМОВ ВОРОТ И ДВЕРЕЙ

МАРКА ПОЗ.	РАЗМЕР ПРОЕМА В КЛАДКЕ
4	1010 × 2070
5	710 × 2070
9	1600 × 2600
10	1310 × 2400
11	1310 × 2370
12	1020 × 2400
15	1010 × 2370
3	1310 × 2012
15	1310 × 2070
16	1510 × 2370
17	810 × 2070
18	1010 × 2012
19	810 × 2370
20	810 × 2370
6	710 × 2070

ПРИВЯЗАН:

ИНВ. №

ГИП	ТУРИНСКИЙ		ТП 509-28.87 АР
НАЧ.ОТД.	ГАДЬКО		Тепловозо-вагонное депо на 2 стойла для промышленных железных дорог колеи 1520 мм
Н.КОНТР.	ЗИНЬКОВСКИЙ		
ГЛ.АРХ.	НЕМЦЕВ		
ГЛ.КОНС.	ЗГЛЕНСКИЙ		
РУК.ГР.	ЗИНЬКОВСКИЙ		
СТ.АРХ.	ДЕЛОВА		
СТ.АРХ.	АРХАНГЕЛЬСКАЯ		ПЛАНЫ НА ОТМ. 0.000; 3.300
СТ.АРХ.	ДЕЛОВА		

СТАДИЯ	ЛИСТ	ЛИСТОВ
РП	6	

ХАРЬКОВСКИЙ ПРОМСТРОЙНИИПРОЕКТ

Альбом 2

Типовой проект 509-28.87

Инв.№ подл. | Подпись и дата | Взам.инв.№

РЕШЕНИЕ ВХОДОВ ДЛЯ РАЙОНОВ С РАСЧЕТНОЙ $t_н$=-40°

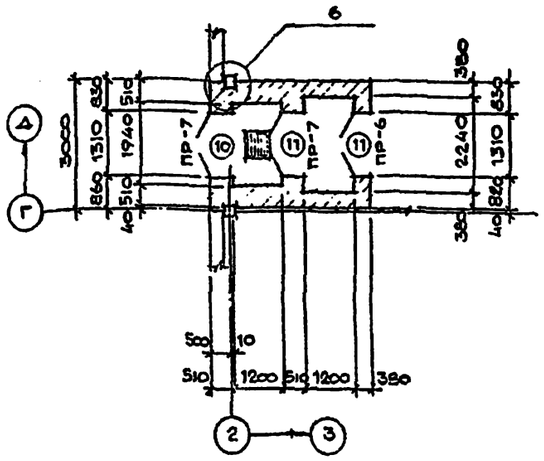

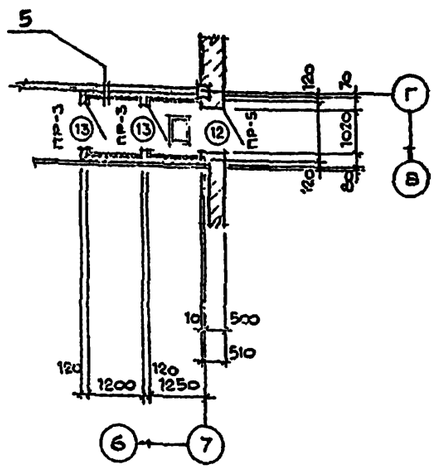

ВЕДОМОСТЬ ПРОЕМОВ ДВЕРЕЙ

МАРКА ПОЗ.	РАЗМЕР ПРОЕМА В КЛАДКЕ
10	1310 × 2400
11	1510 × 2370
12	1020 × 2400
13	1010 × 2370

(5)

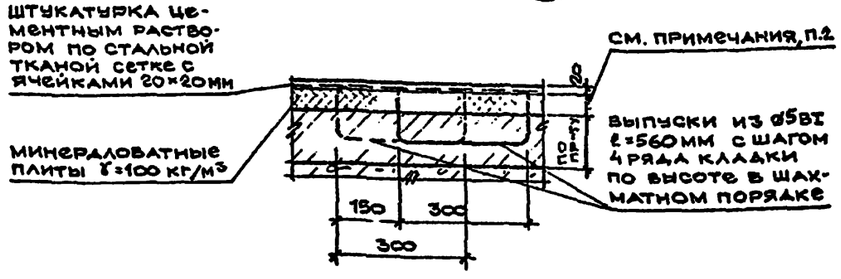

ВЕДОМОСТЬ ПЕРЕМЫЧЕК

ТИП	СХЕМА СЕЧЕНИЯ
ПР-3	2ПБ16-2, 2.370, 1250, 2570, 7
ПР-5	2ПБ16-2, 2.400, 10, 7

ТИП	СХЕМА СЕЧЕНИЯ
ПР-6	2ПБ19-3, 2.370, 2.120, 2
ПР-7	2ПБ19-3, 2.400, 1190, 10, 2, 2

(6)

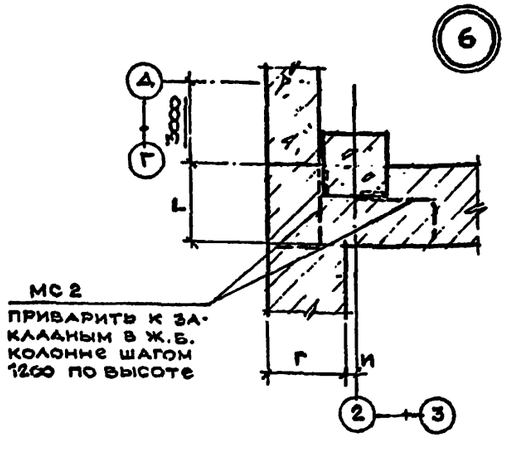

ВЕДОМОСТЬ ПЕРЕМЫЧЕК /см. примечания, п.1/

ТИП	СХЕМА СЕЧЕНИЯ
ПР-4	2ПБ16-2, 5.700, 2.400, 20, 7
ПР-3	2ПБ16-2, 2.370, 1250, 7
ПР-5	2ПБ16-2, 5.700, 2.400, 10, 7
ПР-6	2ПБ19-3, 2.370, 2.400, 1180, 20, 2, 2
ПР-14	2.700, К, Д, Б10, 7

ТИП	СХЕМА СЕЧЕНИЯ
ПР-7	2ПБ19-3, 2.370, 2.400, 1210, 10, 2, 2
ПР-8	2ПБ22-3, 2.250, К, 7
ПР-9	2ПБ17-2, 7.370, 3
ПР-13	2ПБ17-2, 1.100, 120, 7

1. Перемычки замаркированы на листе 6
2. Толщину утеплителя подбирать по таблице на листе 4

ТИПОВОЙ ПРОЕКТ 509-28.87

Инв. № подл. | Подпись и дата | Взам. инв. №

ПРИВЯЗАН:

ИНВ. №

ГИП	Туринский		ТП 509-28.87 АР
НАЧ ОТ.	Радько		Тепловозо-вагонное депо на 2 стойла для промышленных железных дорог колеи 1520мм
Н. КОНТ	Зиньковс-		
ГЛ. АРХ	Чемцов		
РУК. ГР	Зиньковский		Стадия: РП; Лист: 7; Листов:
СТ. АРХ	Делова		
СТ. АРХ.	Архангель		Решение входов в районах с расчетной $t_н$=-40°. Детали.
СТ АРХ	Делова		Харьковский Промстройниипроект

РАЗРЕЗ 1-1

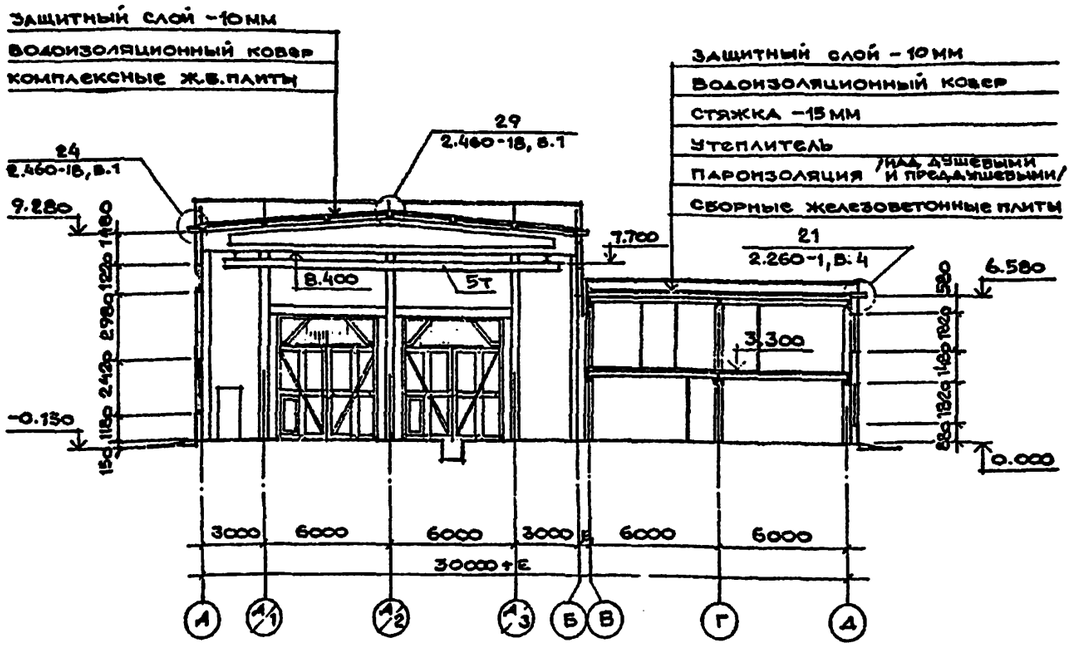

РАЗРЕЗ 2-2

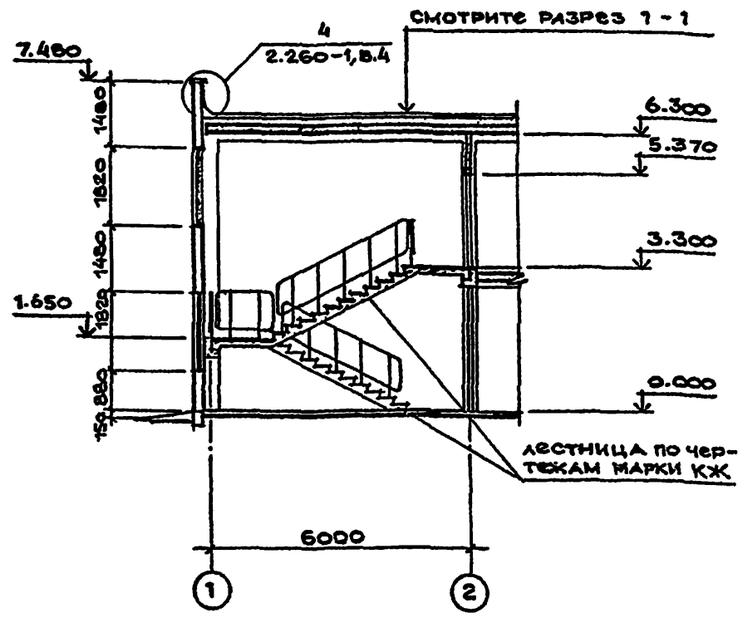

РАЗРЕЗ 3-3

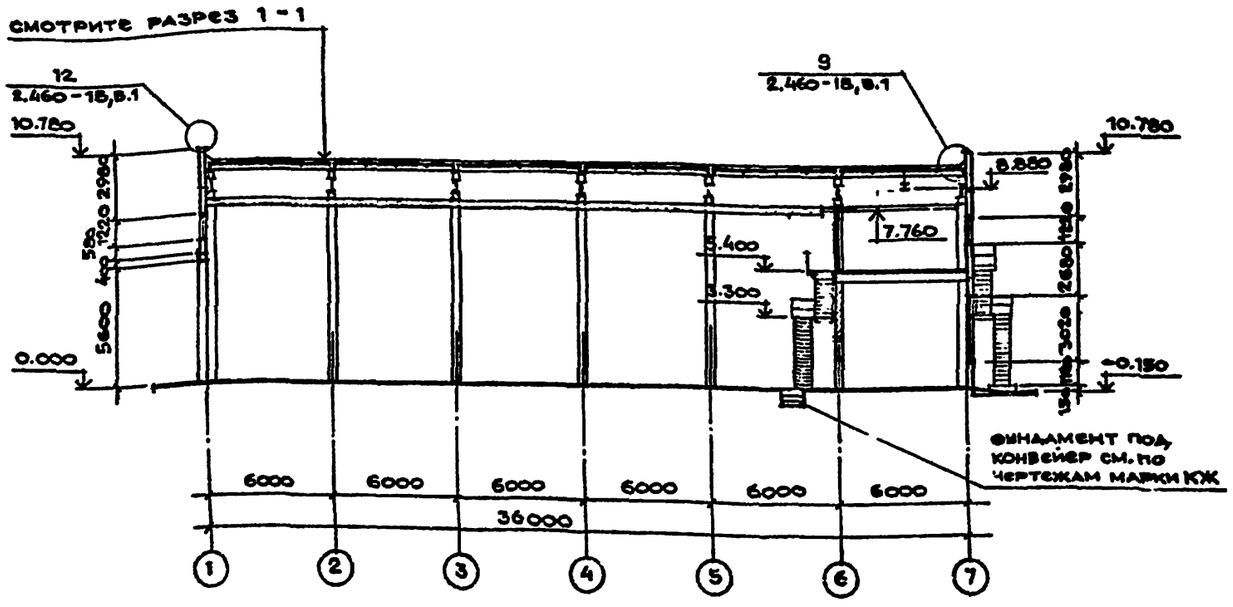

РАЗРЕЗ 4-4

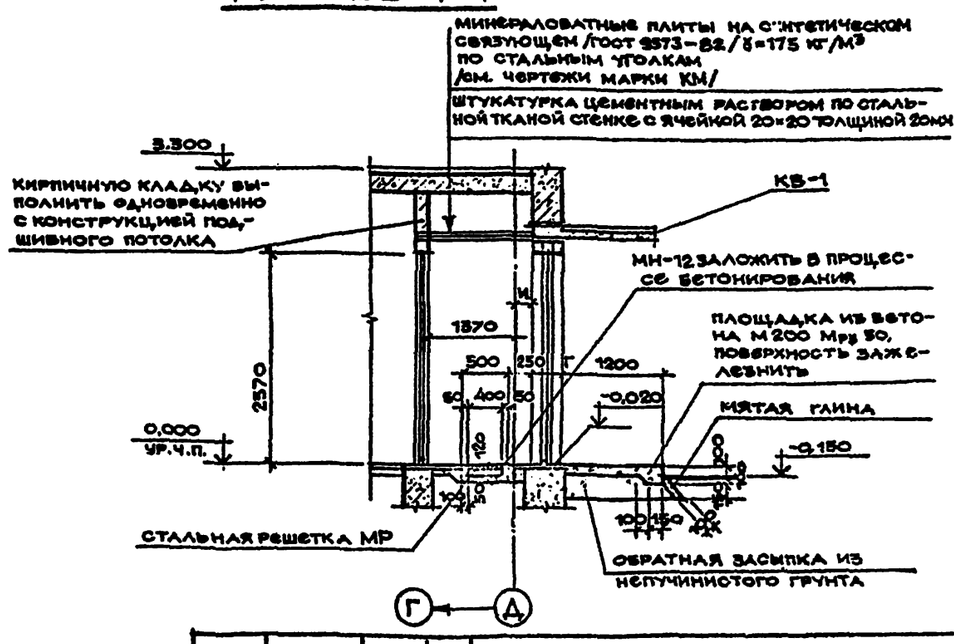

ГИП	Туринский		ТП 309-28.87 АР
Нач.отд	Радько		Тепловозо-вагонное депо на 2 стойла для промышленных железных дорог колеи 1520 мм
Н.конт.	Зиньковский		
Гл.арх	Немцев		
Гл.конс	Зеленский		Стадия: РП; Лист: 8; Листов:
Рук.гр.	Зиньковский		
Ст.арх	Делова		Разрезы 1-1 ÷ 4-4
Ст.арх.	Архангельск		Харьковский Промстройниипроект
Ст.арх.	Делова		

Привязан:

Инв. №

Типовой проект 309-28.87

Инв.№ подл. | Подпись и дата | Взам.инв.№

ФАСАД 1-7

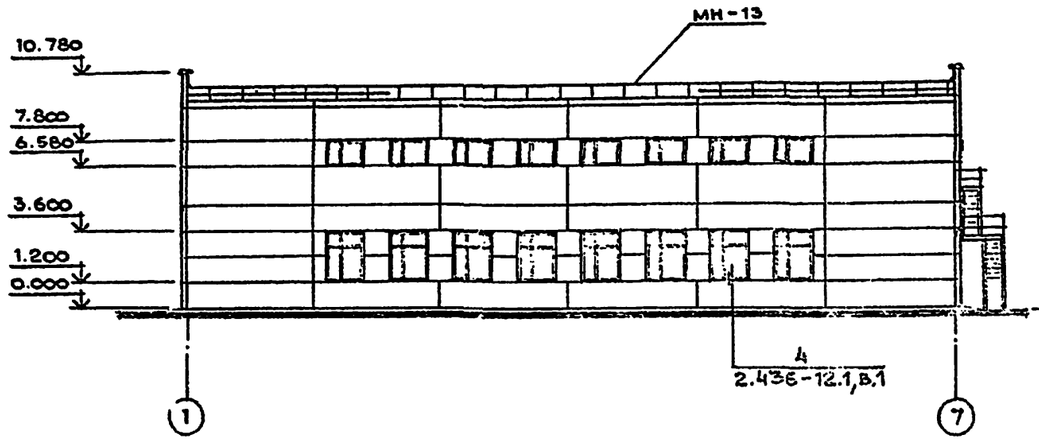

ФАСАД А-Д

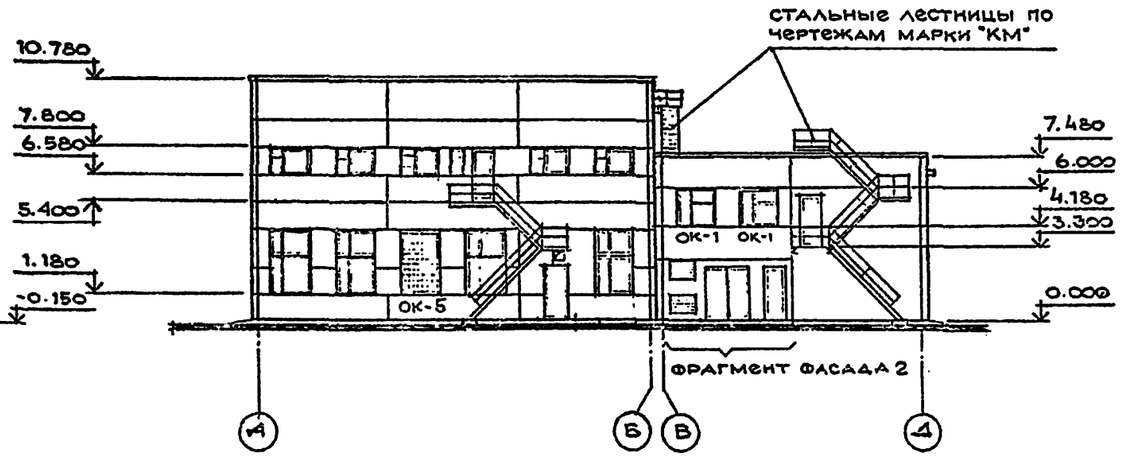

ФАСАД 7-1

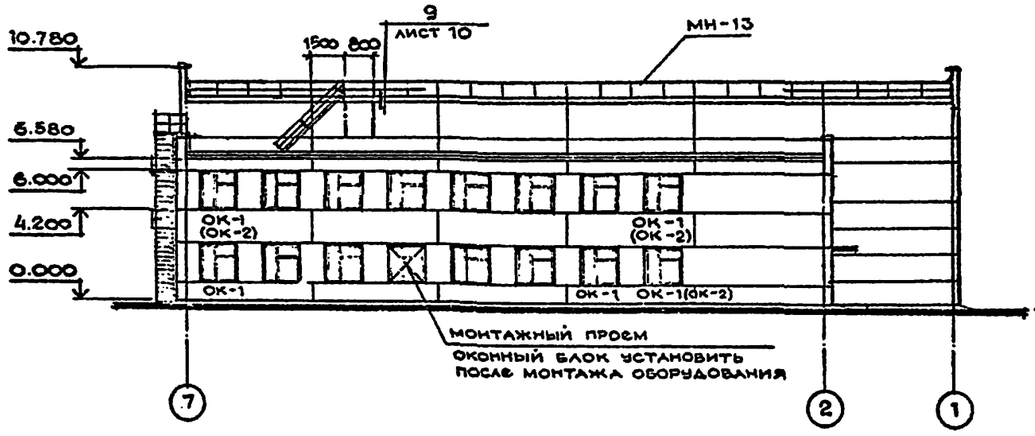

ФАСАД Д-А

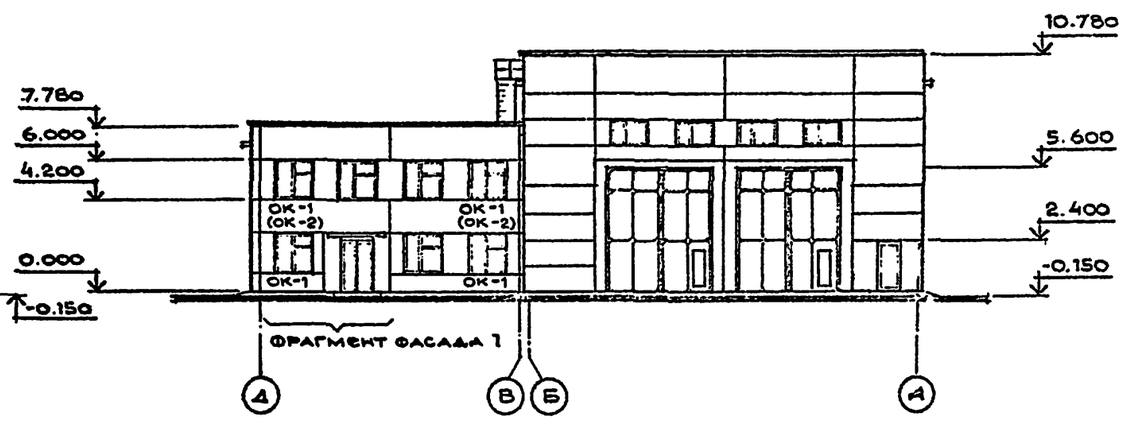

ФРАГМЕНТ ФАСАДА 1

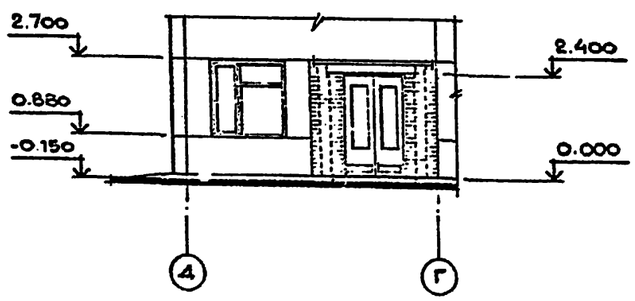

ФРАГМЕНТ ФАСАДА 2

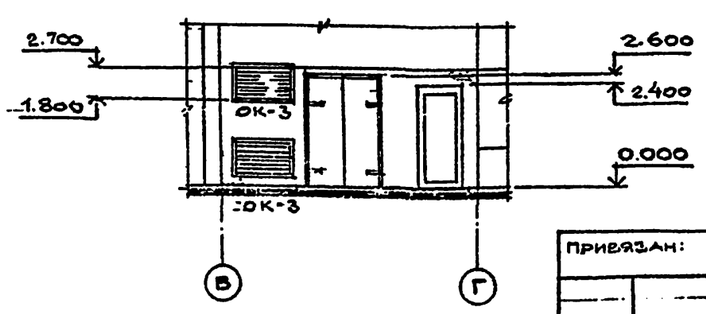

1. В СКОБКАХ УКАЗАНА МАРКИРОВКА ОКОННЫХ БЛОКОВ ДЛЯ $t_н^o$=-40°
2. СХЕМЫ ЗАПОЛНЕНИЯ ОКОННЫХ ПРОЕМОВ ПРОИЗВОДСТВЕННОЙ ЧАСТИ В РЯДАХ А-Б И СПЕЦИФИКАЦИИ СМОТРИТЕ НА ЧЕРТЕЖАХ МАРКИ КМ

ГИП	Туринский	
НАЧ.ОТД	Радько	
Н.КОНТ.	Зиньковский	
ГЛ.АРХ	Немцев	
ГЛ.КОНС	Зеленский	
РУК.ГР	Зиньковский	
СТ.АРХ.	Делова	
СТ.АРХ	Архангельс	
СТ.АРХ	Делова	

ТМ 509-28.87 АР

Тепловозо-вагонное депо на 2 стойла для магистральных железных дорог колеи 1520 мм

СТАДИЯ	ЛИСТ	ЛИСТОВ
РП	9	

ФАСАДЫ. ФРАГМЕНТЫ ФАСАДОВ 1,2

ХАРЬКОВСКИЙ ПРОМСТРОЙНИИПРОЕКТ

ПРИВЯЗАН:

ИНВ. №

ИНВ.№ ПОДЛ. | ПОДПИСЬ И ДАТА | ВЗАМ.ИНВ.№

ПЛАН КРОВЛИ

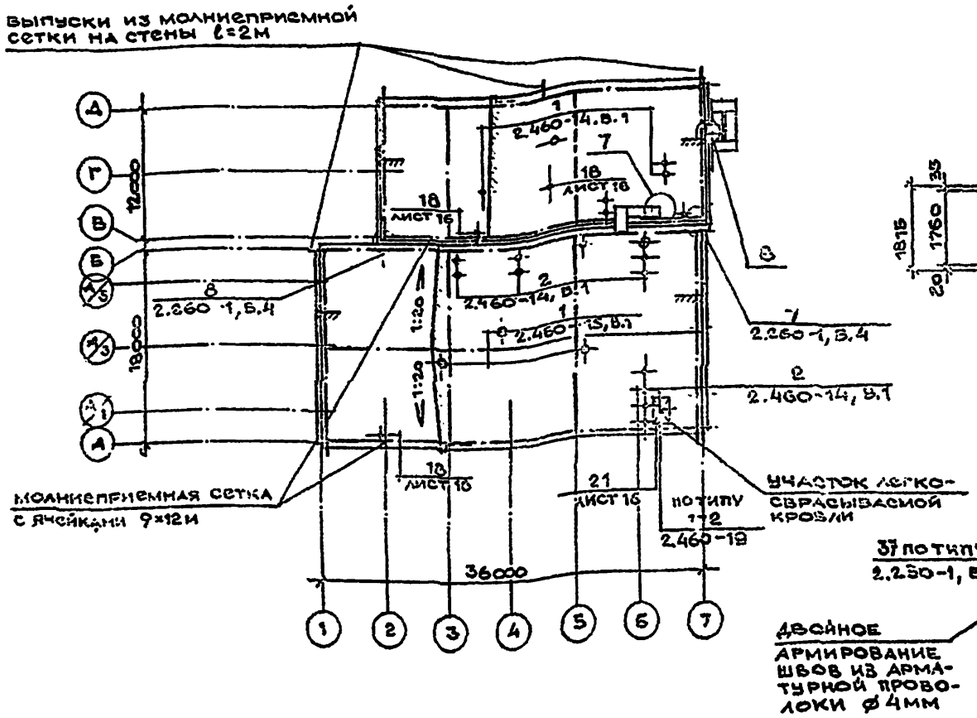

СХЕМЫ ЗАПОЛНЕНИЯ ОКОННЫХ ПРОЕМОВ

ОК-1 (ОК-2)

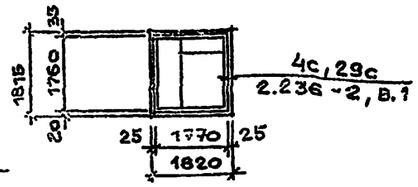

ОК-3

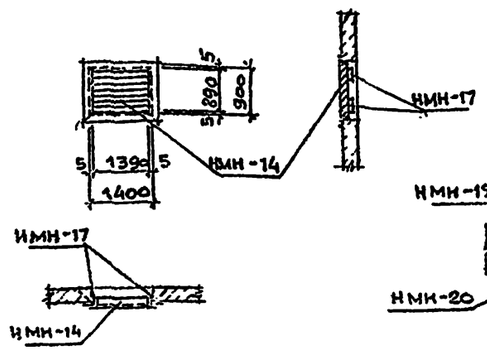

ОК-4

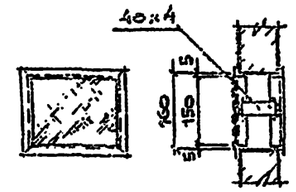

ОК-5

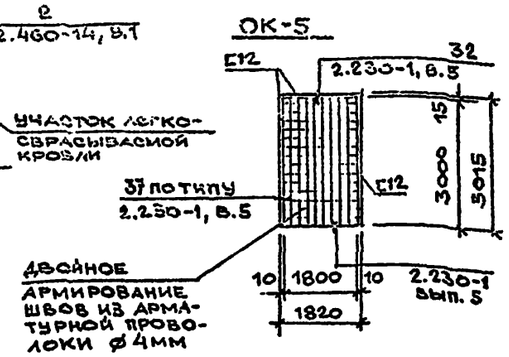

СХЕМЫ ЗАПОЛНЕНИЯ ПРОЕМОВ В ПЕРЕГОРОДКАХ

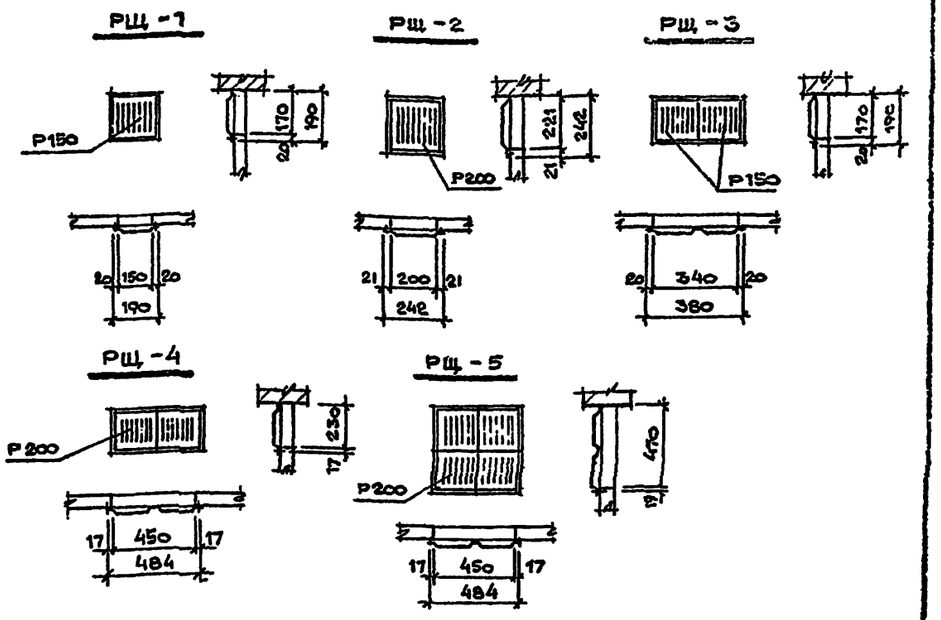

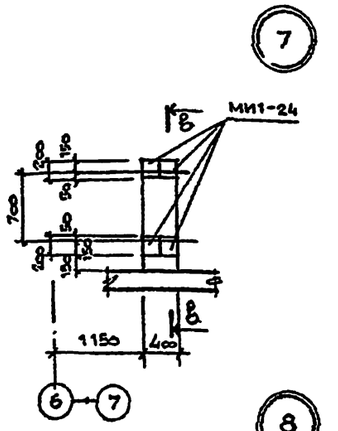

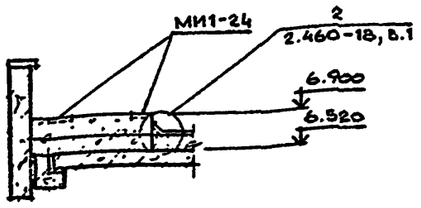

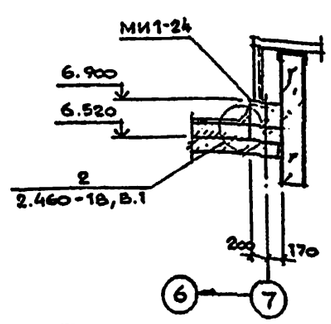

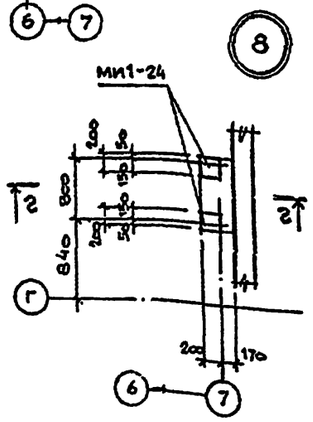

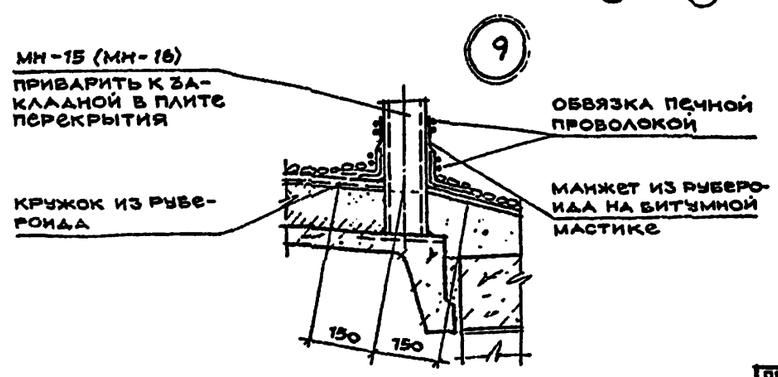

ГИП	ТУРИНСКИЙ		ТП 509-28.87 АР		
НАЧ.ОТД.	РАДЬКО		Тепловозо-вагонное депо на 2 стойла для промышленных железных дорог колеи 1520 мм		
Н.КОНТР.	ЗИНЬКОВСКИЙ				
ГЛ. АРХ.	НЕМЦЕВ				
РУК. ГР.	ЗИНЬКОВСКИЙ			СТАДИЯ	ЛИСТ	ЛИСТОВ
СТ. АРХ.	ДЕЛОВА			РП	10	
СТ. АРХ.	АРХАНГЕЛЬСКАЯ		План кровли. Схемы заполнения проемов. Детали.	ХАРЬКОВСКИЙ ПРОМСТРОЙНИИПРОЕКТ		
СТ. АРХ.	ДЕЛОВА					

ПРИВЯЗАН:

ИНВ. №

ИНВ.№ ПОДЛ. | ПОДПИСЬ И ДАТА | ВЗАМ. ИНВ.№

ПЛАН ПОЛОВ НА ОТМ. 3.300

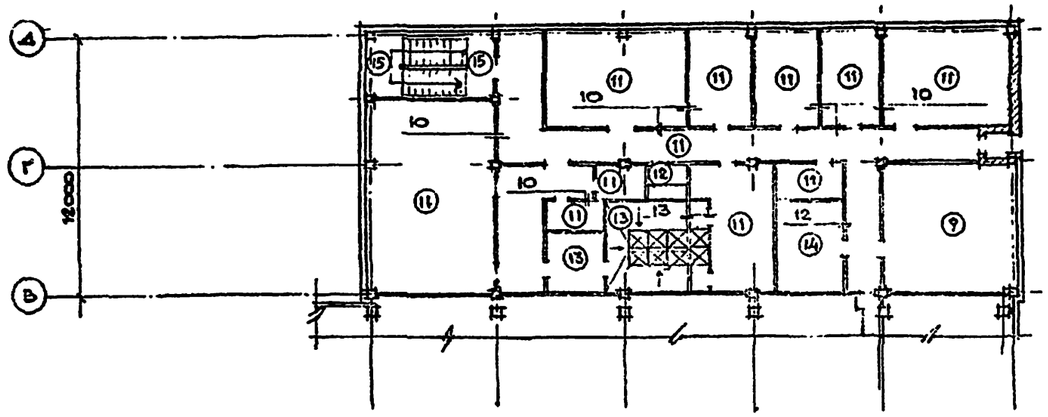

ПЛАН ПОЛОВ НА ОТМ. 0.000

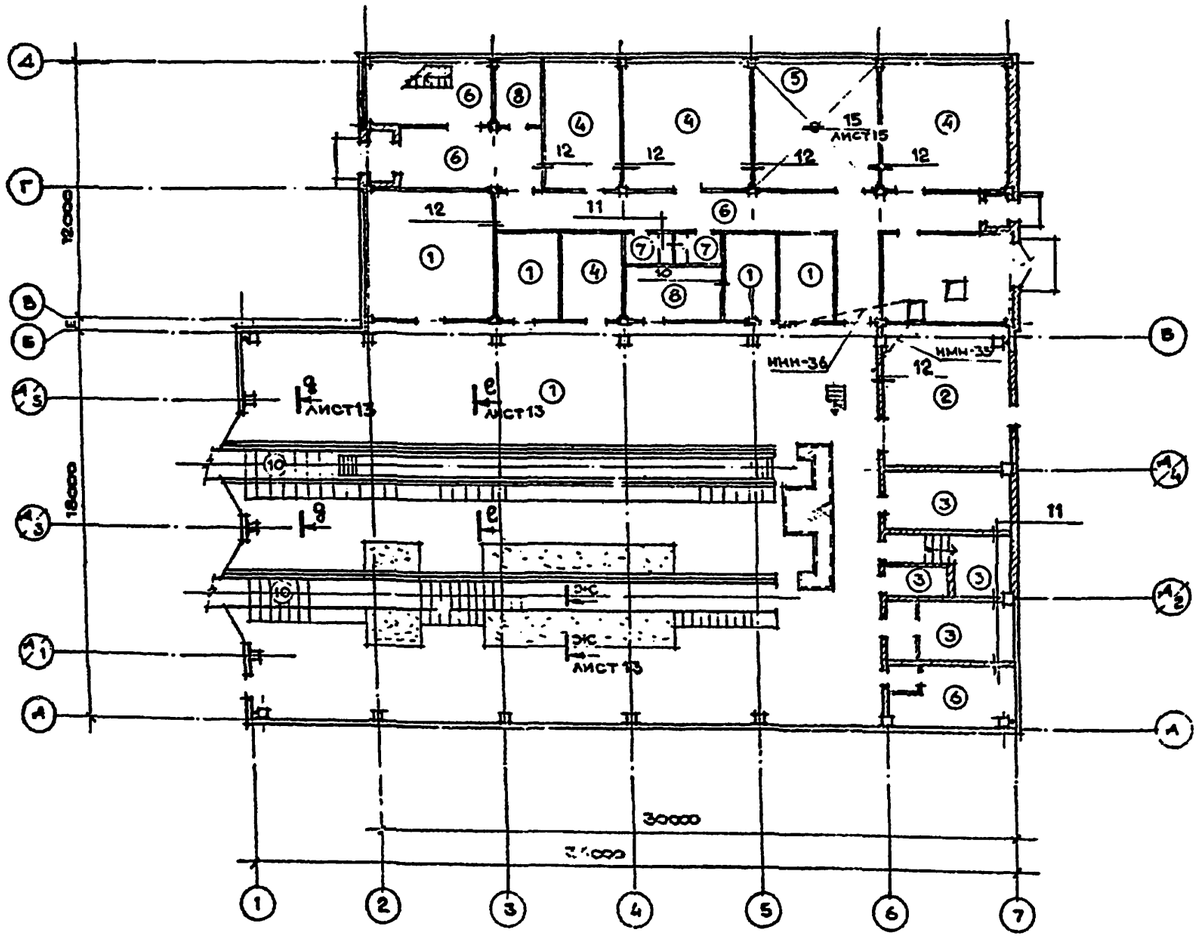

ПЛАН ПОЛОВ НА ОТМ. 5.400

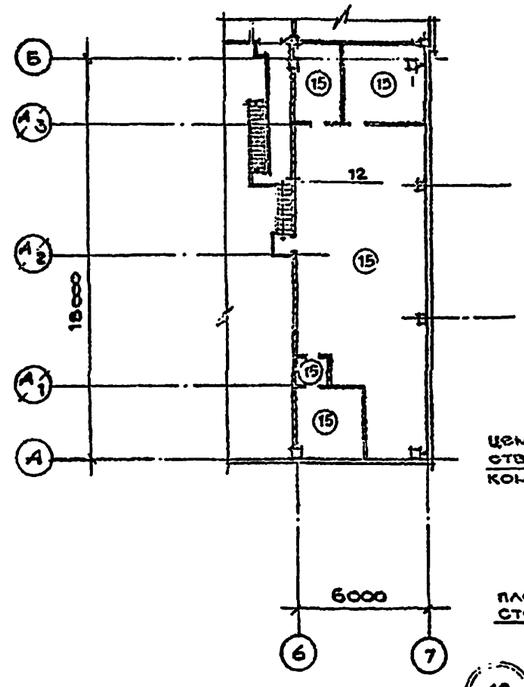

10

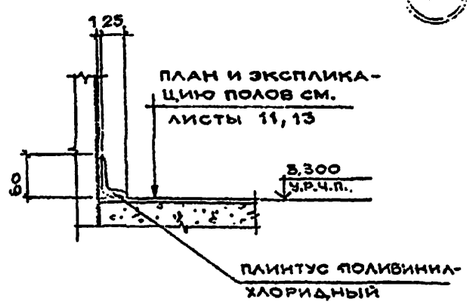

11

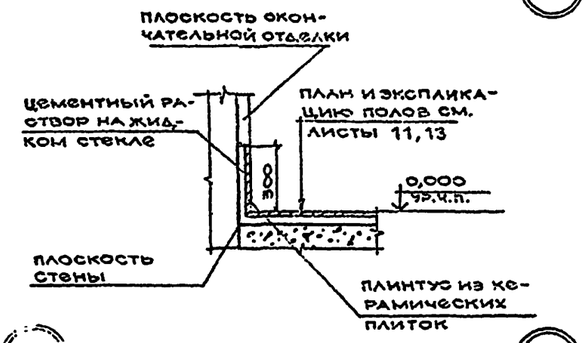

12

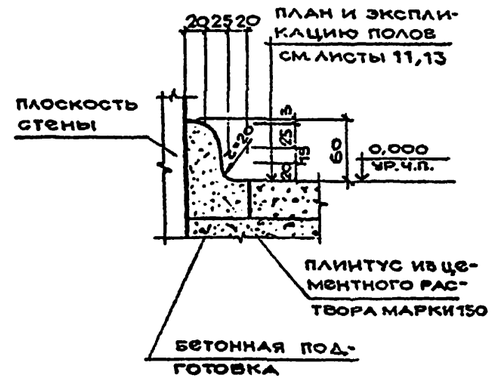

13

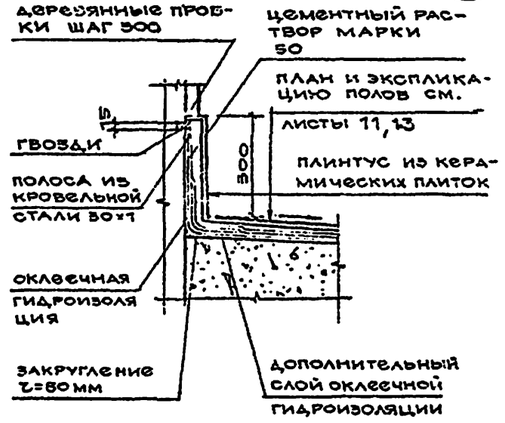

ГИП	Туринский	ТП 509-28.87	АР
НАЧ.ОТД	Радько	Тепловозо-вагонное депо на 2 стойла для промышленных железных дорог колеи 1520 мм	
Н.КОНТ	Зиньковский		
ГЛ.АРХ.	Немцев		
РУК.ГР	Зиньковский		
СТ.АРХ	Делова		
СТ.АРХ	Архангельская		
СТ.АРХ	Делова		

СТАДИЯ	ЛИСТ	ЛИСТОВ
РП	11	

ПЛАНЫ ПОЛОВ. ДЕТАЛИ

ХАРЬКОВСКИЙ ПРОМСТРОЙНИИПРОЕКТ

ПРИВЯЗАН:

ИНВ.№

ИНВ.№ ПОДЛ. | ПОДПИСЬ И ДАТА | ВЗАМ. ИНВ.№

ТИПОВОЙ ПРОЕКТ 509-28.87

ВЕДОМОСТЬ ОТДЕЛКИ ПОМЕЩЕНИЙ

Наименование или номер помещения	Потолок		Стены или перегородки		Низ стен или перегородок/панель			Балка		Колонна		Оконные переплеты, дверные блоки		Стальные ограждения и переплеты	
	площадь	вид отделки	площадь	вид отделки	площадь	вид отделки	высота, мм	площадь	вид отделки	площадь	вид отделки	площадь	вид отделки	площадь	вид отделки
Цех ремонта тепловозов и вагонов отделения механическое; ремонтно-хозяйственное; ремонта фильтров; электроремонтное; автотормозное; ремонта топливной аппаратуры		силикатная окраска		штукатурка сложным раствором кирпичных участков силикатная окраска					силикатная окраска		силикатная окраска		масляная окраска за 2 раза		масляная окраска за 2 раза
Кузнечное отделение; трансформаторная подстанция; кладовые; сварочное отделение; вентпомещения; тепловой пункт		известковая побелка		силикатная окраска					известковая побелка		силикатная окраска		то же		то же
Комната приема пищи; служебные помещения; коридоры; вестибюли тамбуры; лестничные клетки		клеевая окраска		штукатурка сложным раствором по кирпичным перегородкам, клеевая окраска		эдоэмульсионная окраска			клеевая окраска		клеевая окраска		то же		то же
Гардеробные		силикатная окраска		силикатная окраска		силикатная окраска			силикатная окраска		силикатная окраска		то же		
Уборные		то же		штукатурка сложным раствором силикатная окраска		стеклянная плитка	1500		то же				то же		
Кладовые чистой и грязной одежды и уборочного инвентаря		то же		то же					то же		силикатная окраска		то же		
Душевые		силикатная окраска		штукатурка цементным раствором силикатная окраска		глазурованная плитка	1800		силикатная окраска		глазурованная плитка		то же		
Отделение ремонта аккумуляторов/ремонтная, электролитная, генераторная, зарядная/		известковая побелка		взарядной штукатурка силикатная окраска		глазурованная плитка	1800		известковая побелка		взарядной штукатурка известковая побелка		то же		

*Участки оштукатуриваемых кирпичных стен выполнить впустошовку. Остальные участки кирпичных стен выполнить с подрезкой швов.

Цветовую отделку помещений и оборудования следует предусмотреть в соответствии с указаниями по проектированию цветовой отделки интерьеров производственных зданий промышленных предприятий СН 181-70 „Руководства по рациональному цветовому оформлению" утвержденному главным санитарным врачом железнодорожного транспорта, при привязке проекта.

Схема расположения закладных в полу теплового пункта

/для варианта I, III/

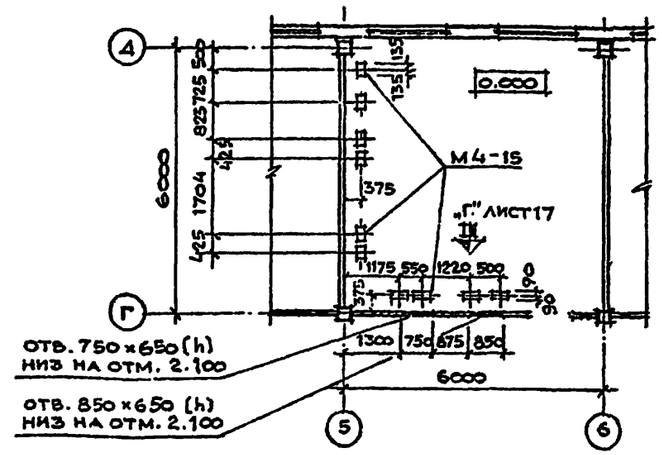

Схема расположения закладных в полу теплового пункта

/для вариантов II, IV/.

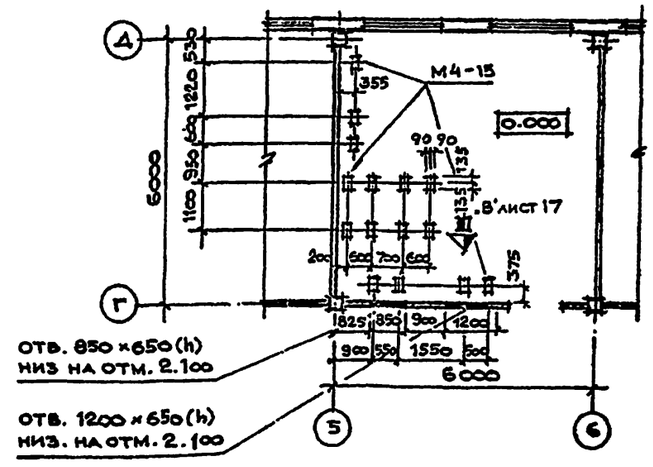

ГИП	Туринский		ТП 509-28.87 АР
Нач. ОТА	Радько		Тепловозо-вагонное депо на 2 стойла для промышленных железных дорог колеи 1520 мм
Н. конт	Зиньковский		
Гл. арх	Немцев		Стадия: РП; Лист: 12; Листов:
Рук. гр.	Зиньковский		
Ст. арх	Делова		Общие данные /окончание/
Ст. арх	Делова		Харьковский Промстройниипроект
Техн. арх	Аничина		

Привязан:

Инв. №

ЭКСПЛИКАЦИЯ ПОЛОВ

НАИМЕНОВАНИЕ ИЛИ НОМЕР ПОМЕЩЕНИЯ ПО ПРОЕКТУ	ТИП ПОЛА ПО ПРОСКТУ	СХЕМА ПОЛА ИЛИ НОМЕР УЗЛА ПО СЕРИИ	ЭЛЕМЕНТЫ ПОЛА И ИХ ТОЛЩИНА	ПЛОЩАДЬ ПОЛА М²
ЦЕХ РЕМОНТА ТЕПЛОВОЗОВ И ВАГОНОВ, МЕХАНИЧЕСКОЕ ОТД., СВАРОЧНОЕ ОТД., ИНСТРУМЕНТАЛЬНО-РАЗДАТОЧНАЯ КЛАДОВАЯ	1	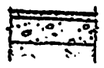	ПОКРЫТИЕ-БЕТОН МАРКИ 300-25мм. ПОВЕРХНОСТЬ ЖЕЛЕЗНИТЬ ПОДСТИЛАЮЩИЙ СЛОЙ-БЕТОН МАРКИ 150-100 ММ ОСНОВАНИЕ-ГРУНТ, УПЛОТНЕННЫЙ ЩЕБНЕМ, КРУПНОСТЬЮ 40-60мм.	
КУЗНЕЧНОЕ ОТДЕЛЕНИЕ	2		ПОКРЫТИЕ-КЛИНКЕРНЫЙ КИРПИЧ /ОСТ 4246/ НА РЕБРО 120 ММ ПРОСЛОЙКА И ЗАПОЛНЕНИЕ ШВОВ-ЦЕМЕНТНО-ПЕСЧАНЫЙ РАСТВОР МАРКИ 300-10 ММ ПОДСТИЛАЮЩИЙ СЛОЙ-ГРАВИЙ-80мм ОСНОВАНИЕ-ГРУНТ, УПЛОТНЕННЫЙ ЩЕБНЕМ, КРУПНОСТЬЮ 40-60мм	
ЭЛЕКТРОЛИТНАЯ, РЕМОНТНАЯ, ЗАРЯДНАЯ, ГЕНЕРАТОРНАЯ	3	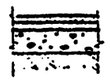	ПОКРЫТИЕ-ПЛИТКИ КЕРАМИЧЕСКИЕ КИСЛОТОУПОРНЫЕ/ГОСТ 961-79/-20 ММ ПРОСЛОЙКА И ЗАПОЛНЕНИЕ ШВОВ-КИСЛОТОУПОРНЫЙ РАСТВОР НА ЖИДКОМ СТЕКЛЕ С УПЛОТНЯЮЩЕЙ ДОБАВКОЙ-25мм ПОДСТИЛАЮЩИЙ СЛОЙ-БЕТОН МАРКИ 100-100мм ОСНОВАНИЕ-ГРУНТ УПЛОТНЕННЫЙ ЩЕБНЕМ, КРУПНОСТЬЮ 40-60мм	СМ. ПРИМЕЧАНИЯ, П.1
РЕМОНТНО-ХОЗЯЙСТВЕННОЕ ОТДЕЛЕНИЕ, ВЕНТПОМЕЩЕНИЕ, ПОМЕЩЕНИЕ КТП, ЭЛЕКТРОРЕМОНТНОЕ ОТДЕЛЕНИЕ, ОТДЕЛЕНИЕ РЕМОНТА ФИЛЬТРОВ	4		ПОКРЫТИЕ-БЕТОН МАРКИ 200-20мм. ПОВЕРХНОСТЬ ЖЕЛЕЗНИТЬ ПОДСТИЛАЮЩИЙ СЛОЙ-БЕТОН МАРКИ 150-80мм ОСНОВАНИЕ-ГРУНТ, УПЛОТНЕННЫЙ ЩЕБНЕМ, КРУПНОСТЬЮ 40-60мм	
ТЕПЛОВОЙ ПУНКТ,	5		ПОКРЫТИЕ-БЕТОН МАРКИ 200-20мм. ПОВЕРХНОСТЬ ЖЕЛЕЗНИТЬ ПОДСТИЛАЮЩИЙ СЛОЙ-БЕТОН МАРКИ 150-80мм. ОСНОВАНИЕ ГРУНТ. УПЛОТНЕННЫЙ ЩЕБНЕМ, КРУПНОСТЬЮ 40-60 ММ ПО УКЛОНУ 2%	
ЛЕСТНИЧНАЯ КЛЕТКА, ВЕСТИБОЛЬ, ЭЛЕКТРОРЕМОНТНОЕ ОТДЕЛЕНИЕ, ОТДЕЛЕНИЕ РЕМОНТА ТОПЛИВНОЙ АППАРАТУРЫ	6	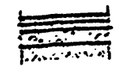	ПОКРЫТИЕ-МОЗАИЧНЫЙ СОСТАВ МАРКИ 200-20мм СТЯЖКА-ЦЕМЕНТНО-ПЕСЧАНЫЙ РАСТВОР МАРКИ 200-40 мм ПОДСТИЛАЮЩИЙ СЛОЙ-БЕТОН МАРКИ 100-80мм ОСНОВАНИЕ-ГРУНТ, УПЛОТНЕННЫЙ ЩЕБНЕМ, КРУПНОСТЬЮ 40-60мм	
САНУЗЛЫ	7		ПОКРЫТИЕ-ПЛИТКИ КЕРАМИЧЕСКИЕ ПРОСЛОЙКА И ЗАПОЛНЕНИЕ ШВОВ ЦЕМЕНТНО-ПЕСЧАНЫЙ РАСТВОР МАРКИ 150-10мм ПОДСТИЛАЮЩИЙ СЛОЙ-БЕТОН МАРКИ 100-80мм ОСНОВАНИЕ-ГРУНТ, УПЛОТНЕННЫЙ ЩЕБНЕМ, КРУПНОСТЬЮ 40-60 мм	
КОМНАТА МАСТЕРА, КУРИТЕЛЬНАЯ	8		ПОКРЫТИЕ-ЛИНОЛИУМ/ГОСТ 14632-79/-25 ММ ПРОСЛОЙКА-ХОЛОДНАЯ МАСТИКА НА ВОДОСТОЙКИХ ВЯЖУЩИХ-1мм СТЯЖКА-ЛЕГКИЙ БЕТОН-20мм ПОДСТИЛАЮЩИЙ СЛОЙ-БЕТОН МАРКИ 100-80мм ОСНОВАНИЕ-ГРУНТ, УПЛОТНЕННЫЙ ЩЕБНЕМ, КРУПНОСТЬЮ 40÷60мм	

НАИМЕНОВАНИЕ ИЛИ НОМЕР ПОМЕЩЕНИЯ ПО ПРОЕКТУ	ТИП ПОЛА ПО ПРОСКТУ	СХЕМА ПОЛА ИЛИ НОМЕР УЗЛА ПО СЕРИИ	ЭЛЕМЕНТЫ ПОЛА И ИХ ТОЛЩИНА	ПЛОЩАДЬ ПОЛА М²
ОТДЕЛЕНИЕ РЕМОНТА АВТОТОРМОЗОВ	9	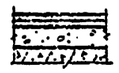	ПОКРЫТИЕ-МОЗАИЧНЫЙ СОСТАВ МАРКИ 200-20мм ПРОСЛОЙКА-ЦЕМЕНТНО-ПЕСЧАНЫЙ РАСТВОР МАРКИ 200-40мм ПОДСТИЛАЮЩИЙ СЛОЙ-ЛЕГКИЙ БЕТОН γ=600 кг/м³-40мм ОСНОВАНИЕ-Ж.Б. ПЛИТА	
ЦЕХ РЕМОНТА ТЕПЛОВОЗОВ И ВАГОНОВ	10	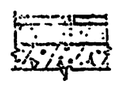	ПОКРЫТИЕ-СБ.Ж.Б. ПЛИТЫ ПП-50мм ПОДСТИЛАЮЩИЙ СЛОЙ-ПЕСОК 90мм ОСНОВАНИЕ-Ж.Б. ПЛИТА	
ГАРДЕРОБНАЯ, КЛАДОВАЯ, КОРИДОР, КРАСНЫЙ УГОЛОК, КОМНАТА ПРИЕМА ПИЩИ	11	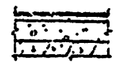	ПОКРЫТИЕ-ЛИНОЛЕУМ/ГОСТ 14632-79/ 5мм ПРОСЛОЙКА-ХОЛОДНАЯ МАСТИКА НА ВОДОСТОЙКИХ ВЯЖУЩИХ СТЯЖКА-ЛЕГКИЙ БЕТОН-20 мм ПОДСТИЛАЮЩИЙ СЛОЙ-ЛЕГКИЙ БЕТОН γ=600 кг/м³ МАРКИ 50-75мм ОСНОВАНИЕ-Ж.Б. ПЛИТА	
САНУЗЕЛ	12	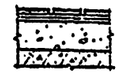	ПОКРЫТИЕ-ПЛИТКИ КЕРАМИЧЕСКИЕ /ГОСТ 6787-80/-10мм ПРОСЛОЙКА И ЗАПОЛНЕНИЕ ШВОВ-БИТУМНАЯ МАСТИКА С ТЕМПЕРАТУРОЙ РАЗМЯГЧЕНИЯ 90°С-2мм ГИДРОИЗОЛЯЦИЯ-2СЛОЯ ГИДРОИЗОЛА МАРКИ ГИ-1 НА БИТУМНОЙ МАСТИКЕ С ТЕМПЕРАТУРОЙ РАЗМЯГЧЕНИЯ 90°С-8мм ПОДСТИЛАЮЩИЙ СЛОЙ-БЕТОН МАРКИ 100-60мм ОСНОВАНИЕ-Ж.Б. ПЛИТА	
ДУШЕВЫЕ, ПРЕДДУШЕВАЯ	13		ПОКРЫТИЕ-ПЛИТКИ КЕРАМИЧЕСКИЕ/ГОСТ 6787-80/-10мм ПРОСЛОЙКА И ЗАПОЛНЕНИЕ ШВОВ-БИТУМНАЯ МАСТИКА С ТЕМПЕРАТУРОЙ РАЗМЯГЧЕНИЯ 90°С-2мм. ГИДРОИЗОЛЯЦИЯ-4СЛОЯ ГИДРОИЗОЛА МАРКИ ГИ-1 НА БИТУМНОЙ МАСТИКЕ С ТЕМПЕРАТУРОЙ РАЗМЯГЧЕНИЯ 90°С-8мм ПОДСТИЛАЮЩИЙ СЛОЙ-БЕТОН МАРКИ 100 ПО УКЛОНУ ОТ 20 ДО 60 ММ ОСНОВАНИЕ-Ж.Б. ПЛИТА	В ПРЕДДУШЕВОЙ ТОЛЩИНА ПОДСТИЛАЮЩЕГО СЛОЯ-60мм
ВЕНТПОМЕЩЕНИЯ	14	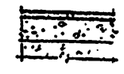	ПОКРЫТИЕ-БЕТОН МАРКИ 200-20мм. ПОВЕРХНОСТЬ ЖЕЛЕЗНИТЬ ПОДСТИЛАЮЩИЙ СЛОЙ-ЛЕГКИЙ БЕТОН γ=600 кг/м³-80м ОСНОВАНИЕ-Ж.Б. ПЛИТА	
ВЕНТПОМЕЩЕНИЯ НА ОТМ. 5.400 ЛЕСТНИЧНАЯ ПЛОЩАДКА	15	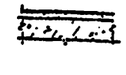	ПОКРЫТИЕ БЕТОН МАРКИ 200-20мм ОСНОВАНИЕ-Ж.Б. ПЛИТА	СМ. ПРИМЕЧАНИЯ, П.1

8 - 8

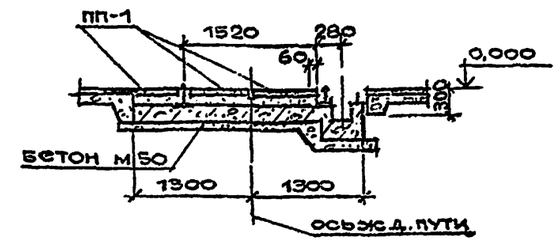

Е - Е

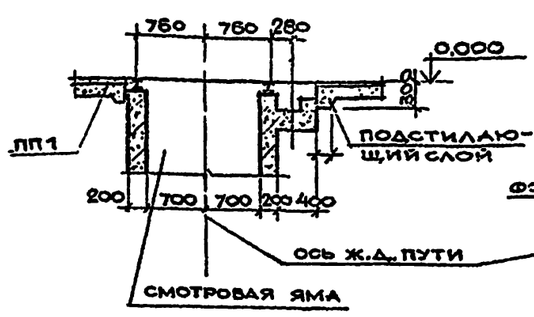

ЖС - ЖС

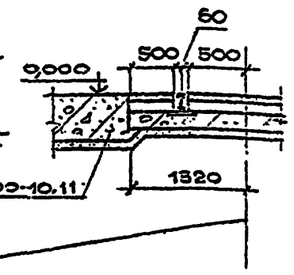

1. В ВЕНТПОМЕЩЕНИИ КАТЕГОРИИ "Б" НА ОТМ. 5.400 ДЛЯ ПОКРЫТИЯ ПРИМЕНИТЬ ПЕСОК И ЩЕБЕНЬ, ИСКЛЮЧАЮЩИЕ ИСКРООБРАЗОВАНИЕ.

ПРИВЯЗАН:

ГИП	ТУРИНСКИЙ	
НАЧ.СТД	РАДЬКО	
Н.КОНТ.	ЗИНЬКОВСКИЙ	
ГЛ.АРХ.	НЕМЦЕВ	
РУК.ГР.	ЗИНЬКОВСКИЙ	
СТ. АРХ.	ДЕЛОВА	
СТ. АРХ	ДЕЛОВА	
ТЕХН. АРХ	АНИЧИНА	

ТП 509-28.87 АР

ТЕПЛОВОЗО-ВАГОННОЕ ДЕПО НА 2 СТОЙЛА Д.1:1 ПРОМЫШЛЕННЫХ ЖЕЛЕЗНЫХ ДОРОГ КОЛЕИ 1520 ММ

СТАДИЯ	ЛИСТ	ЛИСТОВ
РП	13	

ЭКСПЛИКАЦИЯ ПОЛОВ. СЕЧЕНИЯ

ХАРЬКОВСКИЙ ПРОМСТРОЙНИИПРОЕКТ

Спецификация элементов заполнения проемов

Марка поз.	Обозначение	Наименование	Кол-во отм 0.000	отм 3.300	отм 5.400	всего	Масса ед.кг	Примечание
1	серия 3.501-6	4700 × 5600	2	–	–	2		
2	ГОСТ 14624-84	ДнГ 24-10 П	1	–	1	2		
3	серия 1.236-5, в.2	ДП 2.07	3	–	–	3		
4	ГОСТ 6629-74	ДГ 21-10	1	3	3	7		
5	то же	ДГ 21-7	2	1	–	3		
6	—"—	ДГ 21-7 Л	2	1	–	3		
7	серия 2,435-6,82	ПДИ-2	2	–	1	3		
8	ГОСТ 6629-74	ДГ 24-10	1	4	–	5		
9	серия 3.407.9-133 в.2	ВТ-1	1	–	–	1		
10	ГОСТ 24698-81	ДН 24-13	1	–	–	1		
11	ГОСТ 6629-74	ДО 24-13	2/2	–	–	2/2		для t° -20°, -30° / для t° -40°
12	ГОСТ 14624-84	ДнО 24-10П	1	1	–	2		
13	ГОСТ 6629-74	ДО 24-10	2/3	–	–	2/3		для t° -20°, -30° / для t° -40°
14	ГОСТ 14624-84	ДнГ 21-10П	1	–	–	1		
15	то же	ДвГ 21-13	1	1	–	2		
16	ГОСТ 6629-74	ДГ 24-15	–	2	–	2		
17	то же	ДГ 21-8	–	2	–	2		
18	серия 1.236-5, в.2	ДП 2.07	12	1	1	14		
19	ГОСТ 6629-74	ДГ 21-8 Св.	–	2	–	2		
20	то же	ДГ 21-8 Слв	–	2	–	2		
ОК-1	ГОСТ 11214-86	оконный блок ОС 18-18 В	11/10	14/3		25/13		для t° -20°, -30° / для t° -40°
ОК-2	ГОСТ 16289-80	оконный блок ОРС 18-18 В	1	11		12		для t° -40°
ОК-3	ТП –КЖИ	жалюзийная решетка	2	–	–	2		
ОК-4	ТП –КЖИ	закладной элемент	–	3	–	3		
ОК-5	ГОСТ 9272-81*	стеклоблоки БК 194/98	135	–	–	135		
РЩ-1	Серия 1.494-10	решетка щелевая	1	4	–	5		
РЩ-2	то же	то же	–	1	–	1		
РЩ-3	—"—	—"—	1	1	–	2		
РЩ-4	—"—	—"—	–	3	–	3		
РЩ-5	—"—	—"—	–	2	–	2		

Двери в лестничных клетках выполнить с дверными закрывателями по ГОСТ 5091-78 и с порогом и уплотненными приборами без замка

Спецификация перемычек и железобетонных плит

Марка поз.	Обозначение	Наименование	Количество на этаж: отм.0.000 -20°	-30°	-40°	отм.3.300 -20°	-30°	-40°	отм.5.400 -20°	-30°	-40°	Всего -20°	-30°	-40°	Масса ед. кг.	Примечание
ПР-1	Серия 1.038.1-01 Выпуск 1	2ПБ19-3	2	2	2	–	–	–	–	–	–	2	2	2		
ПР-2		2ПБ16-2	14	12	12	–	–	–	–	–	–	14	12	12		
ПР-3		2ПБ16-2	6	6	7	–	–	–	5	5	5	11	11	12		
ПР-4		2ПБ16-2	3	3	–	3	–	–	–	–	–	6	3	–		
ПР-5		2ПБ16-2	–	4	8	–	4	4	–	–	–	–	8	12		
ПР-6		2ПБ19-3	6	–	3	–	–	–	–	–	–	6	–	3		
ПР-7		2ПБ19-3	–	8	8	–	–	–	–	–	–	–	8	8		
ПР-8		2ПБ22-3	5	2	–	–	–	–	–	–	–	6	2	–		
ПР-9		2ПБ17-2	1	1	1	1	1	1	–	–	–	2	2	2		
ПР-10		2ПБ22-3	–	2	3	–	–	–	–	–	–	–	–	3		
ПР-11		2ПБ22-3	–	–	8	–	–	–	–	–	–	–	–	8		
ПР-12		2ПБ17-2	2	2	–	–	–	–	–	–	–	2	2	–		
ПР-13		2ПБ17-2	–	–	3	–	–	–	–	–	–	–	–	3		
ПП-1	ТП КЖИ-ПП1	Плита ПП1	193/176			–	–	–	–	–	–	193/176				1 Поз. / 11 Поз.
ПР-14	ГОСТ 8240-72	10	1	1	1	–	–	–	–	–	–	1	1	1		

Ведомость элементов заполнения оконных проемов

Марка поз.	Обозначение	Наименование	Кол.	Масса	Примечание
ОК-1	ГОСТ 11214-86	Оконный блок ОС 18-18В	1	—	
	ГОСТ 6785-80	Плита подоконная По 18.15.35	1	—	для t°= -20°, -30°
		То же 18.15.35	1	—	для t°=-40°
ОК-2	Гост 16289-80	Оконный блок ОРС 18-18В	1	—	
	Гост 6785-80	Плита подоконная По 18.15.35	1	—	для t°=-40°
ОК-3	ТП КЖИ	Жалюзийная решетка МН-14	1		
ОК-4	ТП КЖИ	Рамка МН-19	1		
	ТП КЖИ	Рамка МН-20	1		

ГИП	Туринский	ТП 509-2887	АР
Нач.отд	Радько	Тепловозо-вагонное депо на 2 стойла для промышленных железных дорог колеи 1520мм	
Н.конт	Зиньковский		Стадия: РП; Лист: 14; Листов:
Гл.арх	Немцев		
Рук.гр.	Зиньковский	Спецификация элементов заполнения проемов. Спецификация перемычек и железобетонных плит.	Харьковский Промстройниипроект
Ст.арх	Делова		
Ст.арх.	Архангельская		
Ст.арх.	Делова		

Привязан:

Инв. №

СПЕЦИФИКАЦИЯ СТАЛЬНЫХ ИЗДЕЛИЙ

МАРКА ПОЗ.	ОБОЗНАЧЕНИЕ	НАИМЕНОВАНИЕ	К-ВО	МАССА ЕД. КГ.	ПРИМЕЧАНИЕ
МР	ИИ-03-03, АЛЬБОМ 71-64	РЕШЕТКА ДЛЯ ВЫТИРАНИЯ НОГ	2	12,71	
ЭК15	2.436-12.1, В.1	ЗАКЛАДНАЯ ДЕТАЛЬ	10	1,01	
Ø6	ГОСТ 2590-71	ПРОВОЛОКА Ø6	422 п.м.	0,222	
Ø5	ТО ЖЕ	ПРОВОЛОКА Ø5	60/240	0,154	t=-20°; -30°; -40°
Ø16	—"—	АРМАТУРА	8,5 п.м	1,58	
-80×10	ГОСТ 103-57*	ПОЛОСА	143,5 п.м	1,26	
L100×63×7	ГОСТ 8510-72	УГОЛОК	2,8 п.м.	8,7	
НМН-12	ТП -КЖИ	ЗАКЛАДНАЯ ДЕТАЛЬ	2	6,2	
НМН-13	ТО ЖЕ	ТО ЖЕ	71	16,7	
НМН-14	—"—	—"—	2	40,3	
НМН-15	—"—	—"—	2	3,9	
НМН-16	—"—	—"—	52		
НМН-17	—"—	—"—	10	1,25	
НМН-19	—"—	—"—	5	2,52	
НМН-20	—"—	—"—	5	2,6	
НМН-21	—"—	—"—	6	0,1	
НМН-22	—"—	—"—	2	3,32	
МСС1	ТП -АР	ФАРТУК	42	2,2	
АНКЕР А	ТО ЖЕ	АНКЕР	105	0,37	
М2	1.030.1-1, ВЫП. 1-3	ЗАКЛАДНАЯ ДЕТАЛЬ	2	1,13	
МС4	2.460-19	КОМПЕНСАТОР	7,5 п.м.	1,52	
МС1	2.430-20, ВЫП.4	АНКЕР	18	0,52	
МС2	ТО ЖЕ	ТО ЖЕ	18	0,52	
МС33	2.460-18, ВЫП.3	ФАРТУК	36	2,8	
МС55	ТО ЖЕ	КОСТЫЛЬ	174	0,21	
МС56	—"—	ФАРТУК	78	3,0	
МИ1-6	3.400-6/76	ЗАКЛАДНАЯ ДЕТАЛЬ	4	5,2	
МИ1-24	ТО ЖЕ	ТО ЖЕ	22	2,3	
МИ1-27	—"—	—"—	6	6,0	
М4-15	1.400-6/76	—"—	10/15	2,5	ДЛЯ ВАР. I,II; ДЛЯ ВАР. II,IV
КС6	1.460-15, В.1	СТЯЖНОЕ КОЛЬЦО	6	0,5	
КС7	ТО ЖЕ	ТО ЖЕ	2	0,61	
КС8	—"—	—"—	4	0,76	
КС11	—"—	—"—	1	1,17	
КЛ1	—"—	КОЛПАК СТАЛЬНОЙ	6	5,67	
КЛ2	—"—	ТО ЖЕ	2	5,54	
КЛ3	—"—	—"—	4	5,29	
КЛ6	—"—	—"—	1	10,08	
ПП1	—"—	ПОЛОСА	12	1,08	
ПП2	—"—	ТО ЖЕ	4	1,69	
КР1	—"—	СТАЛЬНОЙ КОЗЫРЕК	3	5,36	
КФ1	—"—	КОЛЬЦО-ФЛАНЕЦ	6	1,36	
КФ2	—"—	ТО ЖЕ	2	1,1	
КФ3	—"—	—"—	1	2,7	
Е12	ГОСТ 8240-72	ШВЕЛЛЕР Е12	7,8 п.м.	10,4	

МАРКА ПОЗ.	ОБОЗНАЧЕНИЕ	НАИМЕНОВАНИЕ	К-ВО	МАССА ЕД. КГ.	ПРИМЕЧАНИЕ
ФЭ1	1.460-15, В.1	ФАСОННЫЙ ЭЛЕМЕНТ	12	6,0	
ФЭ4	ТО ЖЕ	ТО ЖЕ	4	9,5	
МИ1-21	3.400-6/76	ЗАКЛАДНАЯ ДЕТАЛЬ	8/4	1,2	ДЛЯ ВАР. I,II; ДЛЯ ВАР. II,IV
МИ4-41	ТО ЖЕ	ТО ЖЕ	48	7,2	
МИ4-40	—"—	—"—	54	10,8	
ММ4	2.236-2	—"—	30	1,25	
МИ5	ТО ЖЕ	—"—	9	1,6	
ММ6	—"—	—"—	39	1,4	
Ø4	ГОСТ 6727-80*	ПРОВОЛОКА Ø4	504 п.м	0,099	
А-1	3.407.9-133 ВЫП. 2	АНКЕР	8	3,7	

СПЕЦИФИКАЦИЯ ГАРДЕРОБНОГО ОБОРУДОВАНИЯ

МАРКА ПОЗ.	ОБОЗНАЧЕНИЕ	НАИМЕНОВАНИЕ	К-ВО	МАССА	ПРИМЕЧАНИЕ
1	ГОСТ 22414-77	ШКАФ МЕТАЛЛИЧЕСКИЙ 2МД-40.2	10		СО СКАМЬЯМИ
2	ТО ЖЕ	ТО ЖЕ МД-40.2	11		ТО ЖЕ
3	—"—	—"— МД-40.3	1		—"—
4	—"—	—"— МД-25.4	2		—"—
5	—"—	—"— МД-33.3	7		—"—
6	—"—	—"— МД-33.2	2		—"—
7	—"—	—"— МД-40.2	1		БЕЗ СКАМЕЙ

ВЕДОМОСТЬ ЭЛЕМЕНТОВ ЗАПОЛНЕНИЯ ПРОЕМОВ В ПЕРЕГОРОДКАХ

МАРКА ПОЗ.	ОБОЗНАЧЕНИЕ	НАИМЕНОВАНИЕ	К-ВО	МАССА	ПРИМЕЧАНИЕ
РЩ-1	1.494-10	СХЕМА СОЕДИНЕНИЙ РЕШЕТОК СХ I Р150	5	0,41	
РЩ-2	ТО ЖЕ	ТО ЖЕ СХ I Р200	1	0,64	
РЩ-3	—"—	—"— СХ II Р150	2	0,82	
РЩ-4	—"—	—"— СХ II Р200	3	1,28	
РЩ-5	—"—	—"— СХ IV Р200	2	2,56	

АНКЕР А

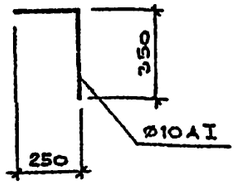

14

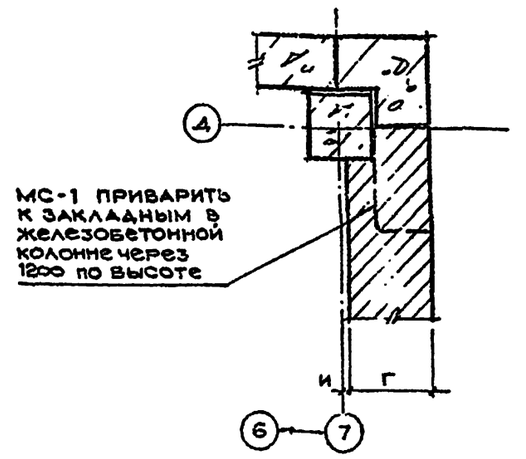

15

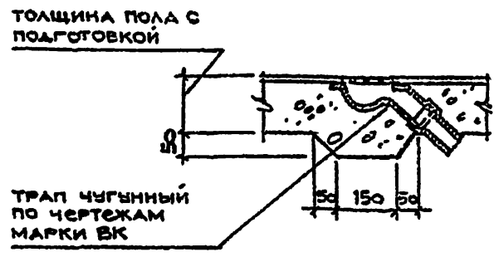

ПЛАН ЭЛЕКТРОЛИТНОЙ НА ОТМ. 0.000

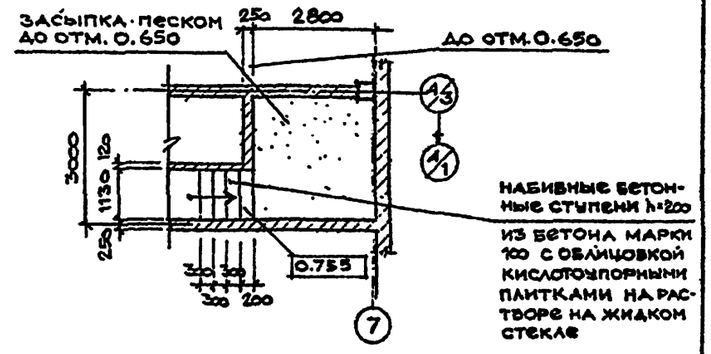

ГИП	ТУРИНСКИЙ		
НАЧ.ОТД	РАДЬКО		
Н КОНТР	ЗИНЬКОВСКИЙ		
ГЛ.АРХ.	НЕМЦЕВ		
РУК.ГР	ЗИНЬКОВСКИЙ		
СТ.АРХ.	ДЕЛОВА		
СТ.АРХ.	АРХАНГЕЛЬСКАЯ		
СТ.АРХ.	ДЕЛОВА		

ПРИВЯЗАН:

ИНВ. №

ТП 509-28.87 АР

ТЕПЛОВОЗОВАГОННОЕ ДЕПО НА 2 СТОЙЛА ДЛЯ ПРОМЫШЛЕННЫХ ЖЕЛЕЗНЫХ ДОРОГ КОЛЕИ 1520 ММ

СТАДИЯ	ЛИСТ	ЛИСТОВ
РП	15	

СПЕЦИФИКАЦИЯ СТАЛЬНЫХ ИЗДЕЛИЙ СПЕЦИФИКАЦИЯ ГАРДЕРОБНОГО ОБОРУДОВАНИЯ. ВЕДОМОСТЬ ЭЛЕМЕНТОВ ЗАПОЛНЕНИЯ ПРОЕМОВ В ПЕРЕГОРОДКАХ. ДЕТАЛИ

ХАРЬКОВСКИЙ ПРОМСТРОЙНИИПРОЕКТ

16

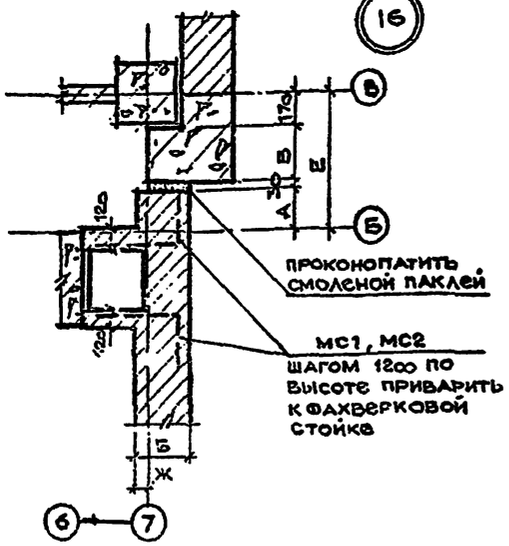

Схема проемов в кирпичной стене для крепления стальной лестницы в рядах Г-Д

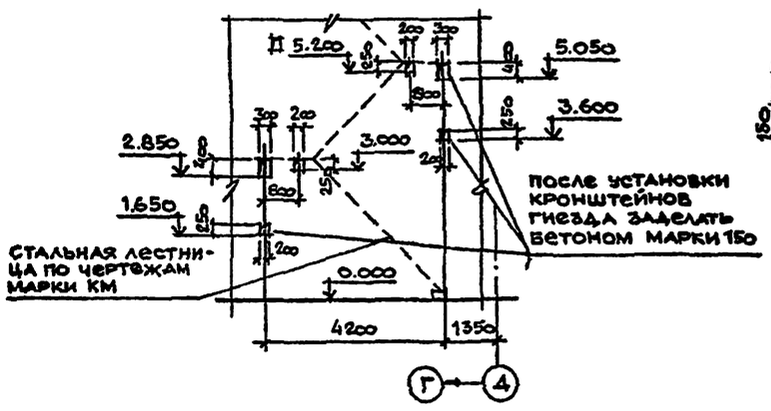

17

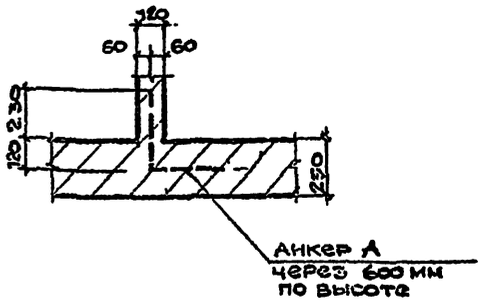

18

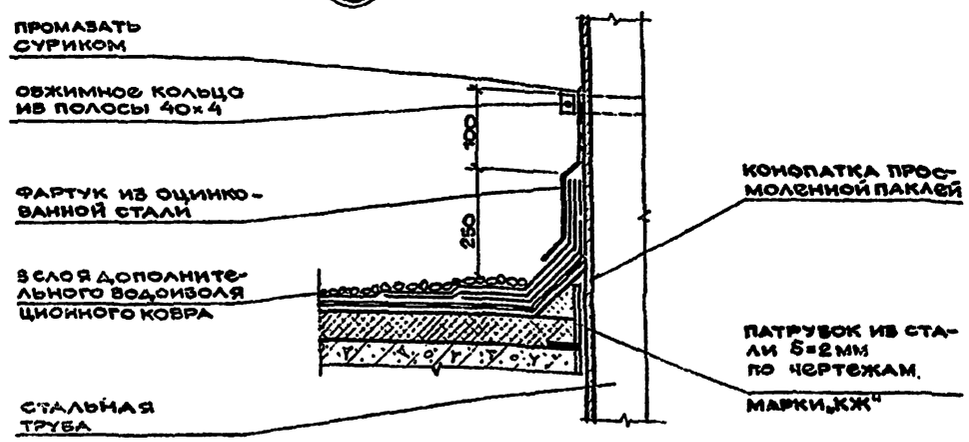

19

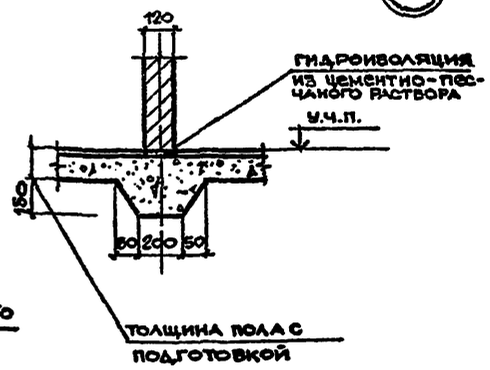

20

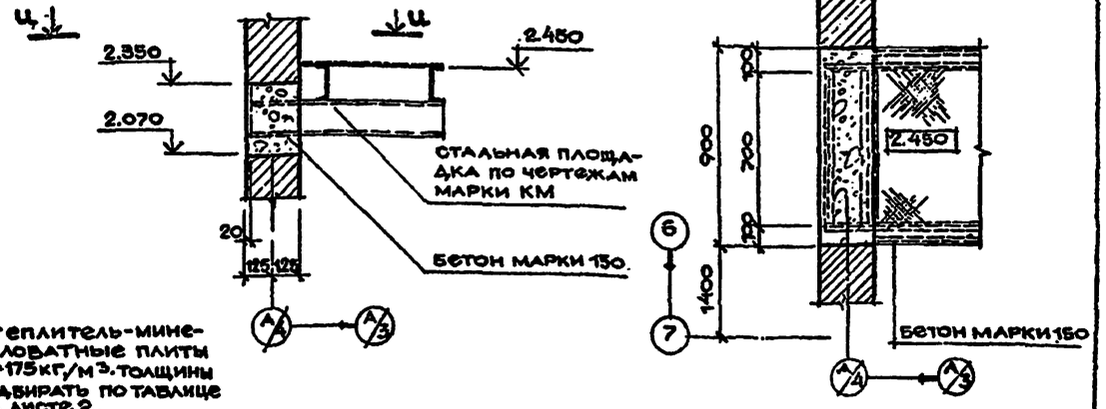

Схема проемов в кирпичной стене для крепления стальной лестницы в рядах А/3-А/5

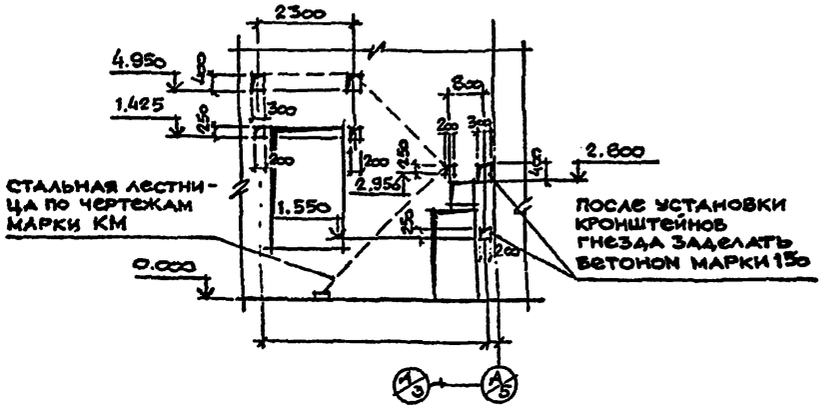

21

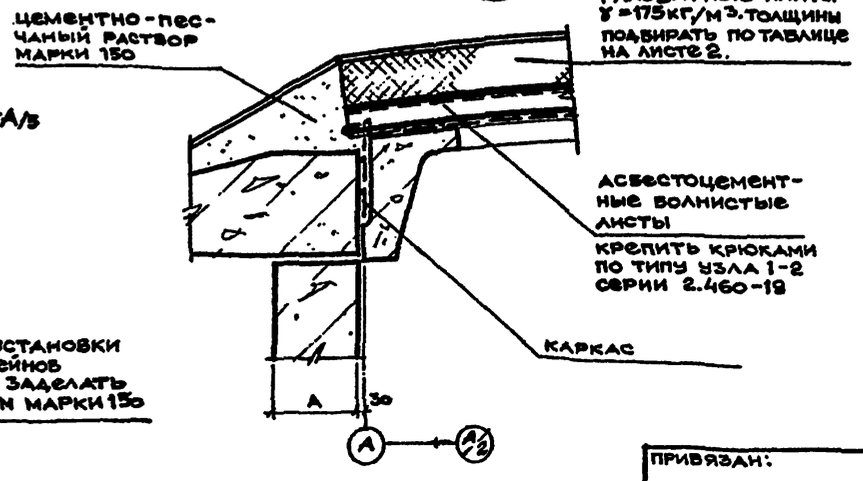

ГИП	ТУРИНСКИЙ		ТП 509-28.87 АР		
НАЧ.ОТД.	РАДЬКО				
Н.КОНТ	ЗИНЬКОВСКИЙ		ТЕПЛОВОЗО-ВАГОННОЕ ДЕПО НА 2 СТОЙЛА ДЛЯ ПРОМЫШЛЕННЫХ ЖЕЛЕЗНЫХ ДОРОГ КОЛЕИ 1520 ММ		
ГЛ.АРХ.	НЕМЦЕВ			СТАДИЯ	ЛИСТ	ЛИСТОВ
РУК.ГР.	ЗИНЬКОВСКИЙ			РП	16	
СТ.АРХ	ДЕЛОВА					
СТ.АРХ	ДЕЛОВА		ДЕТАЛИ	ХАРЬКОВСКИЙ ПРОМСТРОЙНИИПРОЕКТ		
ТЕХН.АР.	АНИЧИНА					

ПРИВЯЗАН:

ИНВ. №

ВИД "И"

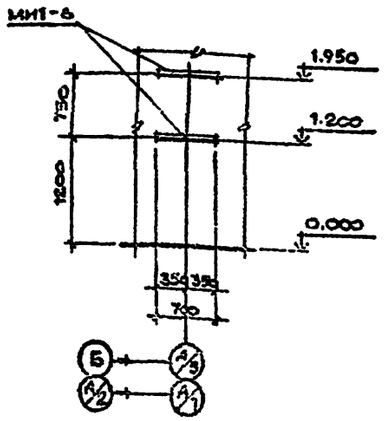

ВИД "Б"

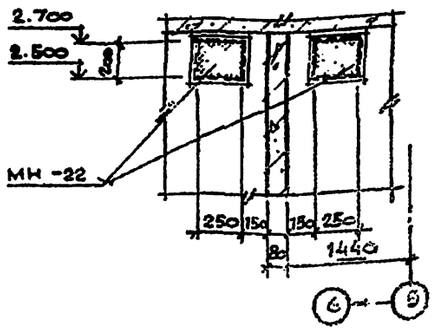

ПЛАН ОТВЕРСТИЙ

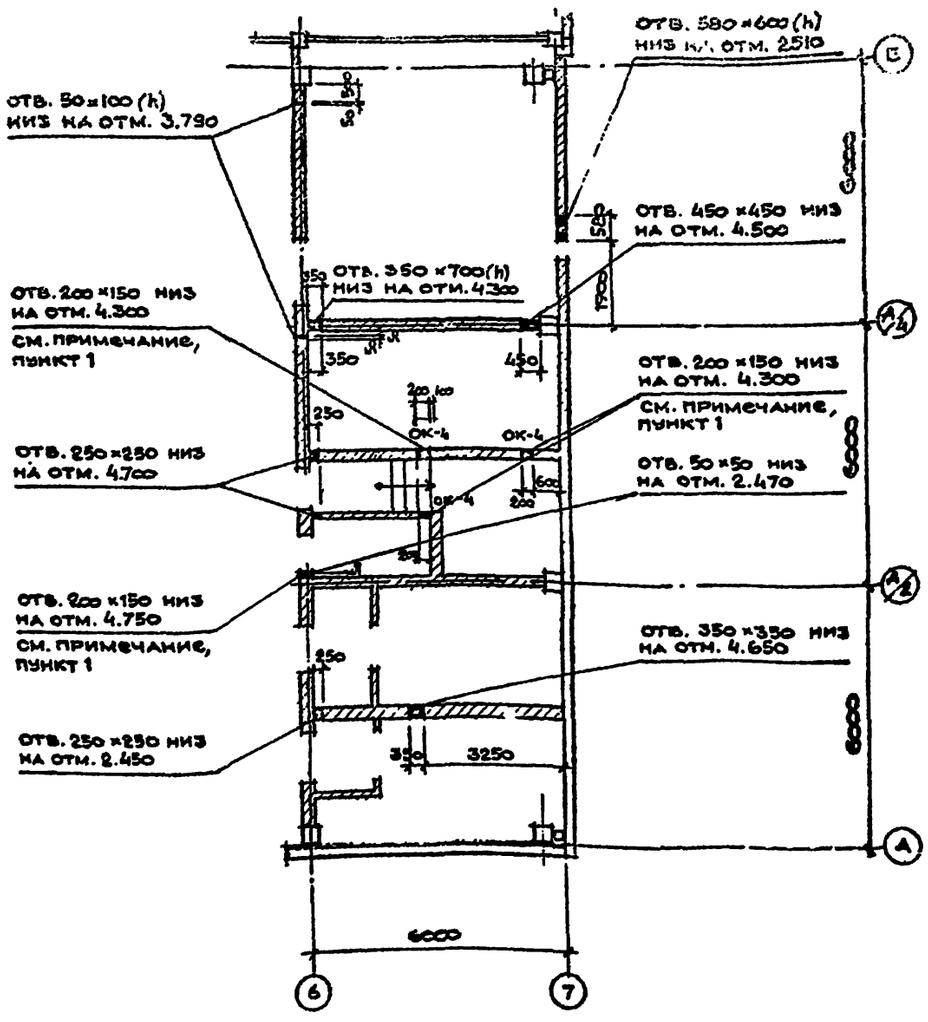

(22)

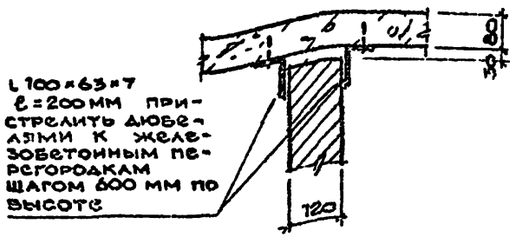

(23)

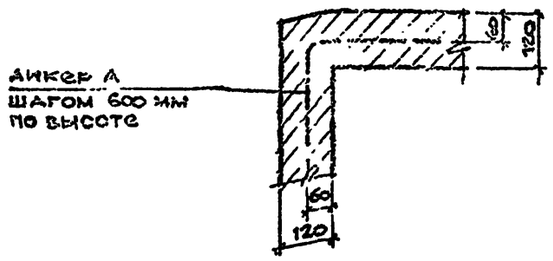

(24)

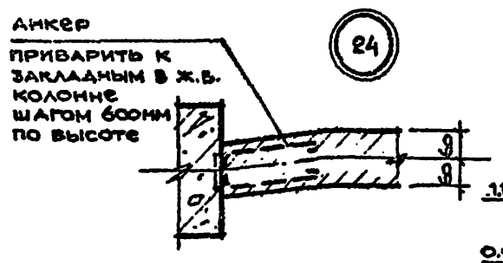

ФАСОННЫЙ ЭЛЕМЕНТ МСС1

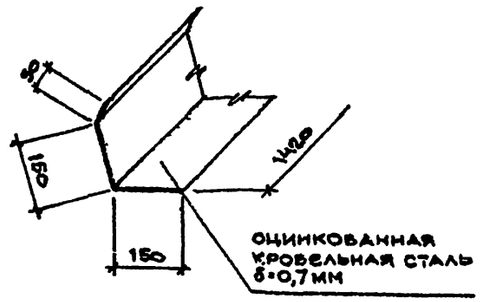

СХЕМА РАСПОЛОЖЕНИЯ ДУШЕВЫХ КАБИН

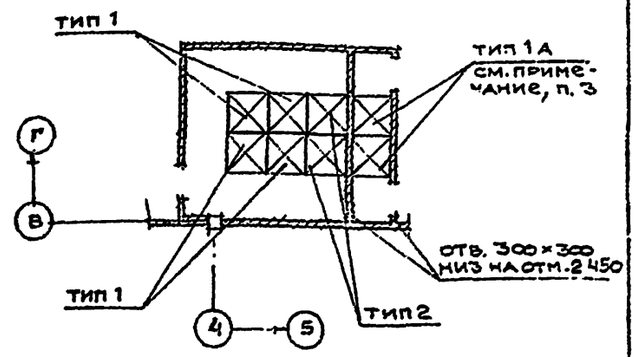

СПЕЦИФИКАЦИЯ ДУШЕВЫХ КАБИН

МАРКА ПОЗ.	ОБОЗНАЧЕНИЕ	НАИМЕНОВАНИЕ	К-ВО	МАССА	ПРИМЕЧАНИЕ
ТИП 1		ДУШЕВАЯ КАБИНА	4		
ТИП 1А	ТО ЖЕ	ТО ЖЕ	2		СМ. ПРИМЕЧАНИЯ ПУНКТ 3
ТИП 2	—"—	—"—	2		

ВИД В

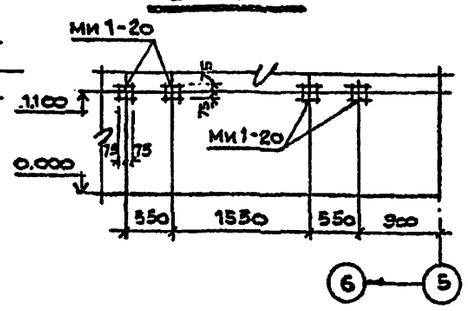

ВИД "Г"

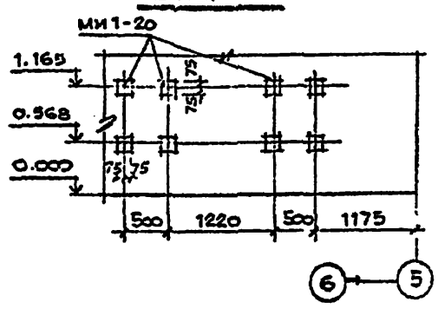

1. Схему заполнения проема ОК-4 смотрите на листе АР-10
2. Фасонный элемент МСС1 по детали 8 серии 2.260-1, вып. 4
3. Душевые кабины тип 1А монтировать без А-2 потипу кабины тип 1

НАЧ ОТД	РАДЬКО		ТП 509-28.87 АР
Н.КОНТ	ЗИНЬКОВСКИЙ		Тепловозо-вагонное депо на 2 стойла для промышленных железных дорог колеи 1520 мм
ГА.АРХ.	НЕМЦЕВ		
РУК.ГР.	ЗИНЬКОВСКИЙ		СТАДИЯ РП; ЛИСТ 17; ЛИСТОВ
СТ.АРХ	ДЕЛОВА		
СТ.АРХ	АРХАНГЕЛЬ		ВИДЫ А-Г. ПЛАН ОТВЕРСТИЙ. ФАСОННЫЙ ЭЛЕМЕНТ МСС1. ДЕТАЛИ.
СТ.АРХ	ДЕЛОВА		ХАРЬКОВСКИЙ ПРОМСТРОЙНИИПРОЕКТ

ПРИВЯЗАН:

ИНВ.№

Ведомость чертежей основного комплекта марки КЖ

Формат	Лист	Наименование	Примечание
	1	Общие данные /начало/	
	2	Общие данные /продолжение/	
	3	Общие данные /продолжение/	
	4	Общие данные /окончание/	
	5	Схема расположения фундаментов и фундаментных балок для I и III ветровых районов.	
	6	Схема расположения фундаментов и фундаментных балок. Фрагмент 1.	
	7	Схема расположения фундаментов и фундаментных балок. Фрагменты 2,3. Узел I.	
	8	Схема расположения фундаментов и фундаментных балок. Узлы II÷V.	
	9	Узлы II÷V.	
	10	Фундаменты ФМ-1÷ФМ-3; ФМ-5.	
	11	Фундаменты ФМ-4, ФМ-4А÷ФМ-6.	
	12	Фундаменты ФМ-7, ФМ-11, ФМ-12.	
	13	Фундаменты ФМ-8, ФМ-9, ФМ-10.	
	14	Фундаменты ФМ-15÷ФМ-13.	
	15	Фундамент ФМ-16.	
	16	Фундамент ФМ-17.	
	17	Фундамент ФМ-18.	
	18	Спецификация к схемам расположения колонн, балок покрытия, ригелей, диафрагм жесткости, ворот.	
	19	Схемы расположения колонн, балок покрытия, рам ворот, диафрагм жесткости, ригелей.	
	20	Сечения 1-1÷6-6, 14-14. Узел „4".	
	21	Схема расположения стальных стоек и насадок по оси „1". Сечения 7-7÷13-13. Узлы „1"÷„3".	
	22	Схема расположения стальных стоек и насадок по оси „7". Сечения 15-15÷16-16	
	23	Схема расположения плит покрытия в осях А÷Б.	
	24	Схема расположения плит перекрытия на отм. 5.300.	
	25	Схема расположения плит покрытия на отм. 6300.	
	26	Схема расположения лестницы	
	27	Спецификация к схемам расположения стеновых панелей	
	28	Схемы расположения стеновых панелей по осям А, Б, Д.	
	29	Схемы расположения стеновых панелей по осям 1, 2, 7.	
	30	Схемы расположения перегородок на отм. 0.000. Разрезы 1-1÷7-7.	
	31	Схемы расположения перегородок на отм. 0.000. Разрезы 8-8÷13-13.	
	32	Схемы расположения перегородок на отм. 3.300. Разрезы 1-1÷7-7.	
	33	Схемы расположения перегородок на отм. 3.300. Разрезы 8-8÷14-14.	
	34	Схема расположения накладных изделий, пристреливаемых дюбелями.	
	35	Плита перекрытия на отм. 5.400.	
	36	Плита перекрытия на отм. 5.400. Спецификация. Схема расположения опорных подушек, плит перекрытия на отм. 2.790; 8.270	
	37	Схема расположения фундаментов под оборудование и каналов.	
	38	Спецификация к фундаменту под конвейер и фундаменты под оборудование ФО-11, ФО-12.	
	39	Фундамент под конвейер. План. Сечения 1-1, 2-2.	
	40	Фундамент под конвейер. Элемент плана № 1. Сечения 3-3, 4-4.	
	41	Фундамент под конвейер. Элемент плана № 2.	
	42	Фундамент под конвейер. Сечения 5-5÷13-13.	
	43	Фундамент под конвейер. Фундаменты под оборудование ФО-11, ФО-12. Армирование.	
	44	Фундаменты под оборудование ФО-1÷ФО-9.	
	45	Фундаменты под оборудование ФО-10, ФО-13, ФО-15 Приямки ПР-1, ПР-2, ПР-3. Спецификация.	
	46	Каналы №№ 1; 2. Спецификация к каналам.	
	47	КТП. Подземное хозяйство.	
	48	Нейтрализатор	
	49	Колодцы	

Ведомость ссылочных и прилагаемых документов.

Обозначение	Наименование	Примечание
1.415-1 выпуск 1	Железобетонные фундаментные балки для стен производственных зданий.	
1.423-3 выпуск 0-1; 1; 2	Железобетонные колонны прямоугольного сечения для одноэтажных производственных зданий без мостовых кранов высотой до 9,6 м.	
1.427.1-3 выпуск 0; 1; 2.	Колонны железобетонные прямоугольного сечения для продольного и торцевого фахверка одноэтажных зданий высотой 3,0–14,4 м.	
1.462.1-16 выпуск 0; 1; 4	Железобетонные двутавровые балки пролетом 18 м для малоуклонных покрытий промышленных зданий.	
1.020-1/83	Конструкции каркаса межвидового применения для многоэтажных общественных зданий, производственных и вспомогательных зданий промышленных предприятий.	
1.020-1/83 выпуск 0-0	Общие указания по применению изделий. Номенклатура изделий серии.	
1.020-1/83 выпуск 0-1	Указания по применению изделий для зданий с перекрытиями из многопустотных плит.	
1.020-1/83 выпуск 1-1	Фундаменты сборные железобетонные для колонн сечением 300×300 и 400×400 мм.	
1.020-1/83 выпуск 2-1; 2-2; 2-15.	Колонны сечением 300×300 мм.	
1.020-1/83 выпуск 3-1; 3-2; 3-3.	Ригели высотой 450 мм пролетом 5,0; 6,0 и 7,2 м для опирания многопустотных плит перекрытия.	
1.020-1/83 выпуск 4-1; 4-2	Диафрагмы жесткости.	
1.020-1/83 выпуск 6-1.	Монтажные узлы.	
1.020-1/83 выпуск 7-1.	Изделия соединительные стальные	
1.050.1-2	Сборные железобетонные марши, площадки и проступи для многоэтажных общественных зданий, производственных и вспомогательных зданий промышленных зданий	
1.050.1-2 выпуск 1.	Лестничные марши, площадки и проступи. Рабочие чертежи.	
1.050.1-2 выпуск 2.	Ограждения лестниц. Рабочие чертежи.	

Типовой проект разработан в соответствии с действующими нормами и правилами и предусматривает мероприятия, обеспечивающие взрывную и взрывопожарную и пожарную безопасность при эксплуатации здания.

Гл. инженер проекта /Туринский/

Привязан

Инв. №

ГИП	Туринский	
Нач. отд.	Радько	
Н. контр.	Зеленский	
Гл. констр.	Зеленский	
Рук. гр.	Лисунов	
Вед. инж.	Галактионов	
Рук. гр.	Лисунов	
Инженер	Гончарук	

ТП 509-28.87 -КЖ

Тепловозо-вагонное депо на 2 стойла для промышленных железных дорог колеи 1520 мм.

Стадия	Лист	Листов
РП	1	

Общие данные /начало/

Харьковский Промстройниипроект

Ведомость ссылочных и прилагаемых документов.

Обозначение	Наименование	Примечание
1.030.1-1	Стены наружные из однослойных панелей для каркасных общественных зданий, производственных и вспомогательных зданий промышленных предприятий.	
1.030.1-1 выпуск 0-0	Стены наружные из однослойных панелей для каркасных зданий производственных и вспомогательных зданий промышленных предприятий. Номенклатура изделий.	
1.030.1-1 выпуск 0-1	Материалы для проектирования стен многоэтажных зданий с высотами этажей 2,8(3,0); 3,3; 3,6; 4,2 м. Рабочие чертежи.	
1.030.1-1 выпуск 0-3	Материалы для проектирования стен одноэтажных производственных зданий. Рабочие чертежи.	
1.030.1-1 выпуск 1-1; 1-2; 1-3	Панели из легких и ячеистых бетонов. Рабочие чертежи.	
1.030.1-1 выпуск 2-1	Карнизные панели. Рабочие чертежи.	
1.030.1-1 выпуск 3-1	Монтажные узлы стен многоэтажных зданий с высотами этажей 2,8(3,0); 3,3; 3,6 и 4,2 м. Рабочие чертежи.	
1.030.1-1 выпуск 3-3	Монтажные узлы стен одноэтажных производственных зданий. Рабочие чертежи.	
1.030.1-1 выпуск 4-1	Изделия соединительные стальные. Рабочие чертежи.	
1.030.1-1 выпуск 4-2	Стальные изделия элементов фахверка. Рабочие чертежи.	
1.041.1-2	Сборные железобетонные многопустотные плиты перекрытий многоэтажных общественных зданий, производственных и вспомогательных зданий промышленных предприятий.	
1.041.1-2 выпуск 1	Плиты длиной 5650 мм с предварительно напрягаемой арматурой из стали классов Ат-IVс и Ат-V, из тяжелого и легкого бетонов. Рабочие чертежи.	
1.041.1-2 выпуск 6	Сантехнические плиты длиной 5650, 6850 и 8650 мм с предварительно напрягаемой арматурой из стали классов А-IV и А-V и длиной 2250 мм с арматурой из стали класса А-II из тяжелого и легкого бетонов. Рабочие чертежи.	
1.465.1-10/82 выпуск 0,1	Комплексные железобетонные плиты покрытий одноэтажных промышленных зданий. Материалы для проектирования. Комплексные плиты с несущей основой из ЖБ плит ребристых длиной 6 м	
1.050.9-2	Перегородки панельные промышленных зданий и сельскохозяйственных предприятий. Материалы для проектирования.	
1.050.9-2 выпуск 0	Перегородки панельные зданий промышленных и сельскохозяйственных предприятий. Материалы для проектирования.	
1.050.9-2 выпуск 1	Панели железобетонные. Рабочие чертежи.	
1.050.9-2 выпуск 6	Узлы. Рабочие чертежи.	
1.050.9-2 выпуск 7.1.2	Изделия арматурные и закладные к панелям. Рабочие чертежи.	
1.138-10	Перемычки железобетонные для зданий с кирпичными стенами.	
ГОСТ 22701.0-77* ÷ ГОСТ 22701.5-77*	Плиты железобетонные ребристые предварительно-напряженные размерами 6×3 м для покрытий производственных зданий.	
1.465.1-7/84 выпуск 0,1,2.	Плиты покрытий железобетонные предварительно-напряженные ребристые размером 1,5×6 м для одноэтажных зданий.	
3.501-3	Ворота распашные для локомотивных депо с механическим приводом.	
3.900-3 выпуск 7.1.1; 2	Изделия для круглых колодцев. Рабочие чертежи. Рабочие чертежи арматурных изделий.	
1.494-24 выпуск 1	Стаканы для крепления крышных вентиляторов, дефлекторов и зонтов.	
3.006.1-2/82 выпуск 1-2; 1-4	Сборные железобетонные каналы и тоннели из лотковых элементов.	
1.400-1	Стальные изделия для сопряжения сборных железобетонных конструкций одноэтажных промышленных зданий.	
1.400-6/76 выпуск 1	Унифицированные закладные детали сборных железобетонных конструкций зданий промышленных предприятий.	
3.400-6/76	Унифицированные закладные детали сборных железобетонных конструкций инженерных сооружений промышленных предприятий.	
1.400-13 выпуск 1	Унифицированные закладные изделия железобетонных конструкций для крепления технологических коммуникаций и устройств.	
2.460-2 выпуск 0; 1; 2 (ТАМ)	Монтажные детали сборных железобетонных конструкций покрытий одноэтажных промышленных зданий.	
1.412-1/77 выпуск 3	Монолитные железобетонные фундаменты под типовые колонны прямоугольного сечения одноэтажных промышленных зданий. Арматурные изделия. Рабочие чертежи.	
ГОСТ 23279-85	Сетки сварные из стержневой арматуры диаметром до 40 мм.	
ГОСТ 24379.1-80	Болты фундаментные. Конструкция и размеры.	
ГОСТ 3634-79	Люки чугунные для колодцев. Технические условия.	
ГОСТ 6785-80	Плиты подоконные железобетонные. Технические условия.	
5.900-2	Сальники набивные Д_у 50-1400 мм для пропуска труб через стены. Рабочие чертежи.	
Типовой проект 501-3-8	Смотровые канавы для тепловозо-вагонных депо промышленных железных дорог колеи 1520 мм.	
2.420-1 выпуск 0,1 (ТАМ)	Монтажные детали сборных железобетонных колонн и подкрановых балок одноэтажных промышленных зданий.	
1.442.1-2 выпуск 1; 2	Плиты перекрытий железобетонные ребристые высотой 400 мм, укладываемые на ригели прямоугольного сечения.	
ГОСТ 6786-80	Плиты парапетные железобетонные для производственных зданий.	

Ведомость спецификаций.

Лист	Наименование.	Примечание
5	Спецификация к схеме расположения фундаментов и фундаментных балок для I-го ветрового района.	
10	Спецификация к фундаментам Фм-1 ÷ Фм-3; Фм-3б.	
11	Спецификация к фундаментам Фм-4, Фм-4А ÷ Фм-6.	
12	Спецификация к фундаментам Фм-7, Фм-11, Фм-12.	
13	Спецификация к фундаментам Фм-8, Фм-9, Фм-18.	
14	Спецификация к фундаментам Фм-13 ÷ Фм-15.	
15	Спецификация к фундаменту Фм-16.	
17	Спецификация к фундаментам Фм-10, Фм-17.	
18, 22	Спецификация к схемам расположения колонн, балок покрытия, ригелей, диафрагм жесткости, ворот.	
23	Спецификация к схеме расположения плит покрытия в осях А-Б.	
24	Спецификация к схеме расположения плит перекрытия на отм. 3.300.	
25	Спецификация к схеме расположения плит покрытия на отм. 6.500.	
26	Спецификация к схеме расположения лестниц.	
27	Спецификация к схемам расположения стеновых панелей.	
30	Спецификация к схеме расположения перегородок на отм. 0.000.	
32	Спецификация к схеме расположения перегородок на отм. 3.300.	
34	Спецификация к схеме расположения накладных изделий, пристреливаемых дюбелями.	
36	Спецификация к плите перекрытия на отм. 5.100 и опорным подушкам ОПМ-1, ОПМ-2, схемам расположения плит перекрытия ч. отм. 2.700; 8.220	
37	Спецификация к схеме расположения фундаментов под оборудование и каналов.	
38	Спецификация к фундаменту под конвейер и фундаменты под оборудование ФО-11, ФО-12.	
45	Спецификация к фундаментам под оборудование и приямкам.	
46	Спецификация к схемам расположения каналов.	
47	Спецификация к схеме расположения КТП.	
48	Спецификация к нейтрализатору.	
49	Спецификация к колодцам.	

Привязан

Инв. №

ГИП	Туринский		ТП 509-28.87 -КЖ
Нач.отд.	Радько		Тепловозо-вагонное депо на 2 стойла для промышленных железных дорог колеи 1520 мм.
Н.контр.	Зеленский		
Н.конст.	Зеленский		Стадия: РП; Лист: 2; Листов:
Рук.гр.	Лисунов		
Констр.	Пластинина		Общие данные /продолжение/
Рук.гр.	Лисунов		Харьковский Промстройниипроект
Инженер	Гончарук		

ВЕДОМОСТЬ ОБЪЕМОВ СБОРНЫХ · БЕТОННЫХ И ЖЕЛЕЗОБЕТОННЫХ КОНСТРУКЦИЙ ПО РАБОЧИМ ЧЕРТЕЖАМ ОСНОВНОГО КОМПЛЕКТА МАРКИ КЖ

№ строки	Наименование группы элементов конструкций	Код	Количество, м³						Примечание
			I-й ветровой район			III-й ветровой район			
			t = -20°C	t = -30°C	t = -40°C	t = -20°C	t = -30°C	t = -40°C	
1	Фундаменты стаканного типа и башмаки	5812000000	22.0	22.0	22.0	22.0	22.0	22.0	
2	Колонны	5821000000	41.5	41.5	41.5	41.5	41.5	41.5	
3	Балки стропильные и подстропильные	5822000000	15.8	15.8	15.8	15.8	15.8	15.8	
4	Балки обвязочные, фундаментные и сооружений	5824000000	13.6	15.4	16.2	13.6	15.4	16.2	
5	Ригели и прогоны	5825000000	28.4	28.4	28.4	28.4	28.4	28.4	
6	Элементы рам	5827000000	24.8	24.8	24.8	24.8	24.8	24.8	
7	Перемычки	5828000000	1.0	1.1	1.4	1.0	1.1	1.4	
8	Панели стеновые наружные	5831000000	222.4	284.7	320.5	222.4	284.7	320.5	
9	Перегородки	5833000000	45.6	45.6	45.6	45.6	45.6	45.6	
10	Плиты покрытий	5841000000	87.8	87.8	87.8	87.8	87.8	87.8	
11	Плиты перекрытий	5842000000	52.9	52.9	52.9	52.9	52.9	52.9	
12	Детали смотровых канав и колодцев	5855000000	5.3	5.3	5.3	5.3	5.3	5.3	
13	Элементы лестниц	5891000000	3.0	3.0	3.0	3.0	3.0	3.0	

Наименование фундаментов	№ комп.	I ветровой район						III ветровой район					
		N_1	M_x	Q_x	M_y	Q_y	N_2	N_1	M_x	Q_x	M_y	Q_y	N_2
Фм-1, Фм-11*	1	45.5	14.7	1.7	–	–	–	45.5	18.2	2.4	–	–	–
	2	36.7	12.7	1.5	–	–	–	36.7	16.6	2.4	–	–	–
	3	45.5	8.9	0.4	3.6	0.5	–	45.5	8.4	2.6	6.0	0.9	–
Фм-2, Фм-12*	1	60.4	13.1	1.7	–	–	–	60.4	16.6	2.4	–	–	–
	2	60.4	3.6	0.4	3.6	0.5	–	60.4	3.1	0.2	6.0	0.9	–
Фм-3, Фм-13*	1	48.1	7.4	1.2	0.6	–	–	48.1	9.8	1.7	0.6	–	–
	2	48.1	4.4	0.4	4.2	0.5	–	48.1	3.9	0.2	6.6	0.9	–
	3	34.6	9.8	1.2	2.7	–	–	–	–	–	–	–	–
	4	28.5	6.8	0.4	6.3	0.5	–	–	–	–	–	–	–
Фм-14	1	–	–	–	–	–	–	34.6	12.2	1.7	2.7	–	–
	2	–	–	–	–	–	–	28.5	6.3	0.2	8.7	0.5	–
Фм-4	1	16.4	–	–	4.5	3.0	–	16.4	–	–	4.5	3.0	–
Фм-5	1	48.5	–	–	17.5	3.0	–	48.5	–	–	17.5	3.0	–
Фм-6	1	50.0	–	–	5.2	–	–	50.0	–	–	5.2	–	–
Фм-7	1	21.0	–	–	–	–	–	21.0	–	–	–	–	–
Фм-8 Фм-15*	1	38.2	7.4	0.6	–	–	40.0	38.2	10.1	1.3	–	–	40.0
	2	29.4	5.3	0.4	–	–	40.0	29.4	8.3	1.1	–	–	40.0
	3	38.2	2.8	0.1	3.6	0.5	40.0	38.2	2.5	0	6.0	0.9	40.0
Фм-9	1	61.2	29.4	0.6	–	–	40.0	61.2	32.1	1.3	–	–	40.0
Фм-10	1	60.3	20.3	0.4	25.1	–	22.4	60.3	22.1	0.6	25.1	–	22.4
	2	60.3	17.1	0.1	29.7	0.5	22.4	60.3	16.9	0.2	32.7	0.9	22.4
Фм-16	1	137.3	0.8	0.3	146.1	11.8	–	137.3	1.7	0.5	185.1	19.6	–
Фм-17	1	N_1	M_{x1}	Q_{x1}	M_{y1}	Q_{y1}	–	N_1	M_{x1}	Q_{x1}	M_{y1}	Q_{y1}	–
		160.4	280.7	0.2	160.8	0.4	–	160.4	303.6	0.3	162.8	0.4	–
		N_2	M_{x2}	Q_{x2}	M_{y2}	Q_{y2}	–	N_2	M_{x2}	Q_{x2}	M_{y2}	Q_{y2}	–
		53.5	11.1	0.6	8.0	–	–	53.5	13.8	1.3	8.0	–	–
		N_3	M_{x3}	Q_{x3}	M_{y3}	Q_{y3}	–	N_3	M_{x3}	Q_{x3}	M_{y3}	Q_{y3}	–
		38.2	7.4	0.6	–	–	–	38.2	10.1	1.3	–	–	–
Фм-18	1	24.8	–	–	8.5	1.2	–	24.8	–	–	8.5	1.2	–

* – только для III ветрового района

Расчетные схемы фундаментов.

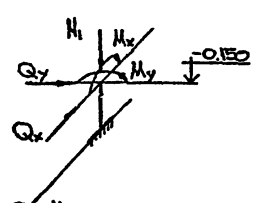

Числовые оси Фм-1÷Фм-7; Фм-11÷Фм-15; Фм-18

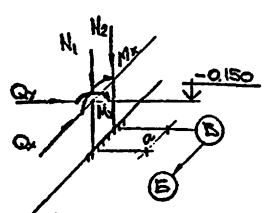

Числовые оси Фм-8, Фм-9

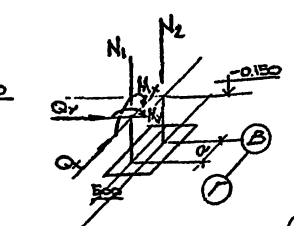

Фм-10

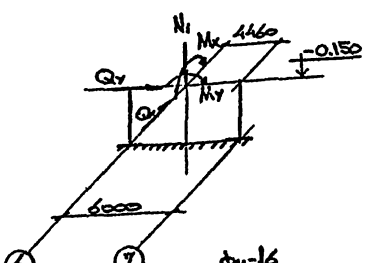

Фм-16

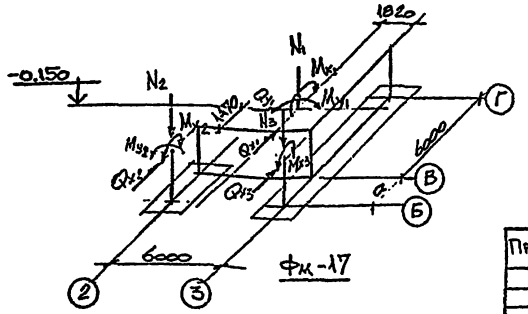

Фм-17

Привязан:

Инв. №

Гип	Туринский		
Нач. отд.	Радько		
Н. контр.	Зеленский		
Гл. конст.	Зеленский		
Рук. гр.	Лисунов		
Вед. инж.	Глахтионова		
Рук. гр.	Лисунов		
Инженер	Бончарук		
Ст. инженер	Кизенбаев		

ТП 509-28.87 -КЖ

Тепловозо-вагонное депо на 2 стойла для промышленных железных дорог колеи 1520 мм

Стадия	Лист	Листов
Р.П	3	

Общие данные.

Харьковский Промстройниипроект

Общие указания.

1. Проект разработан применительно к следующим условиям:
   а) расчетная зимняя температура принята: −20°С; −30°С; −40°С;
   б) скоростной напор ветра — для I и III географических районов, тип местности — А;
   в) вес снегового покрова — для III района;
   г) сейсмичность — не выше 6 баллов;
   д) площадка строительства со спокойным рельефом;
   е) грунты непучинистые, непросадочные, грунтовые воды отсутствуют.

   Нормативные характеристики грунтов, служащих основанием для фундаментов здания:
   сцепление — $C^н = 2$ кПа (0,02 кгс/см²);
   угол внутреннего трения — $\varphi^н = 28°$;
   объемный вес — $\gamma^н = 1,6$ тс/м³;
   модуль деформации — $E = 14,7$ мПа (150 кгс/см²)

2. Коэффициент надежности по назначению принят 0,95

3. В проекте учтены следующие нагрузки:
   а) нагрузки от подвижного состава класса К-14;
   б) нормативная нагрузка на полы в здании депо — 1,0 тс/м²;
   в) нагрузки от подвесного электрического однобалочного крана грузоподъемностью 5 т в цехе ремонта тепловозов и вагонов;
   г) нагрузки от подвесного электрического крана грузоподъемностью 1,0 тс в кузнечном отделении;
   д) нагрузки от передвижной тали грузоподъемностью 0,25 т в отделениях ремонта фильтров и ремонтном в осях А/3 ÷ А/4, 6–7;
   е) нагрузка от передвижной тали грузоподъемностью 3,0 тс;
   ж) нагрузки от вентиляционного оборудования на перекрытие на отметке 5,400 — 750 кгс/м²
   и) равномерно распределенные нагрузки на перекрытие на отметке 3,300 бытовых помещений по таблице 3 СНиП II-6-74;

4. При определении расчетного давления на основание „R" по формуле 7 СНиП 2.02.01-83 принимались: $\gamma_{c1} = 1,1$; $\gamma_{c2} = 1$; $K = 1,0$.

5. Под монолитными фундаментами выполнить бетонную подготовку из бетона марки 50, толщиной 100 мм, выступающую за габарит подошвы фундамента на 100 мм в каждую сторону.
   Под сборными ж.б. фундаментами выполняется песчаная подготовка толщиной 100 мм, выступающая за габарит подошвы фундамента на 100 мм.

6. Обратную засыпку пазух котлованов и подсыпку под полы производить местным грунтом оптимальной влажности с послойным механическим уплотнением с доведением до коэффициента стандартного уплотнения $K_{ст} = 0,98$.

7. Марки бетона и характеристики сталей для железобетонных и бетонных конструкций приведены на листах проекта или указаны на соответствующих листах типовых серий.

8. Устойчивость одноэтажной части здания депо обеспечивается жесткой заделкой колонн в стаканах фундаментов. Устойчивость каркаса двухэтажной пристройки в продольном и поперечном направлении обеспечивается установкой диафрагм жесткости.

9. Стеновые панели приняты из плотного керамзитобетона марки 50 с объемным весом $\gamma = 900$ кгс/м³ в сухом состоянии.

10. В комплексных плитах покрытия одноэтажной части в качестве материала утеплителя принят плитный пенобетон $\gamma = 400$ кгс/м³. На поверхности пенобетона выполняется цементно-песчаная стяжка $\delta = 15$ мм из раствора М50

11. Учитывая, что монтаж конструкций может производиться при отрицательных температурах, а также возможность нахождения конструкций под нагрузкой в неотапливаемом помещении (до ввода в эксплуатацию),

    Для армирования железобетонных конструкций и закладных изделий в зависимости от расчетной температуры наружного воздуха приняты следующие марки стали:

Вид арматуры и закладных изделий	Класс стали	Марки стали при монтаже и нахождении конструкций под нагрузкой при температуре	
		до −30°С включительно	ниже −30°С до −40°С включительно
Стержневая горячекатаная гладкая ГОСТ 5781-82*	А-I	ВСт3кп2	ВСт3пс2
Стержневая горячекатаная периодического профиля ГОСТ 5781-82*	А-II	ВСт5пс2	ВСт5пс2
	А-III	25Г2С	25Г2С
	А-IV	20ХГ2Ц	20ХГ2Ц
	А-V	23Х2Г2Т	23Х2Г2Т
Стержневая термически упрочненная периодического профиля ГОСТ 10884-81	Ат-IVс	25Г2С	25Г2С
	А-V	Применяется при расчетных температурах наружного воздуха до −40° включительно	
Обыкновенная арматурная проволока гладкая ГОСТ 6727-80	В-I	То же	
Закладные изделия конструктивные	с 38/23	ВСт3кп2	ВСт3кп6
Закладные и соединительные изделия расчетные	с 38/23	ВСт3кп2	ВСт3пс6
Монтажные петли	А-I	ВСт3пс2	ВСт3сп2
Анкерные болты	—	ВСт3кп2	ВСт3кп2

12. Все работы по строительству должны выполняться в соответствии с действующими правилами производства и приёмки работ.

13. При выполнении работ в зимнее время должны соблюдаться специальные требования по каждому виду работ. При этом кирпичные стены в случае возведения их методом замораживания должны быть проверены расчетом, а марки раствора соответственно скорректированы.

14. Все закладные и соединительные изделия, не подлежащие металлизации защищаются от коррозии лакокрасочным покрытием состава:
    1 слой грунта ХС-010, 3 слоя эмали ПХВ или 3 слоя эмали ХЭС и лака ХСЛ в отношении 1:1.

15. Металлизации подлежат все закладные изделия в стеновых панелях и соединительные изделия, перечисленные в спецификациях на листах проекта.

16. Диаметры монтажных петель в комплексных плитах покрытия принимать:
    а) для плит марки ПГ — ф14АI;
    б) для плит марки ПВ — ф16АI.

    Конструкция петель аналогично ГОСТ 22701.5-77.

17. Для создания непрерывной цепи молниезащиты, выпуски молниеприемной сетки, показанной на листе ЛР-10, сварить стержнями ф12АI с закладными элементами колонн по осям 2Д, 4Д, 7Д, 4Л и к металлическим колоннам фахверка по осям 1А, 1Б, 7А, 7Б.

Привязан:

Инв. №

ГИП	Туринский	
Нач. отд.	Радько	
Н. контр.	Зеленский	
Гл. констр.	Зеленский	
Рук. груп.	Лисунов	
Вед. инж.	Олектионова	
Рук. груп.	Лисунов	
Инженер	Исаенко	

ТП 509-28.87 -КЖ

Тепловозо-вагонное депо на 2 стойла для промышленных железных дорог колеи 1520 мм

Стадия	Лист	Листов
РП	4	

Общие данные (окончание)

Харьковский Промстройниипроект

Типовой проект 509-28.87 Альбом 2

Спецификация к схеме расположения фундаментов и фундаментных балок

Марка поз.	Обозначение	Наименование	Количество I бр.	Количество III с.р.	при $t_н$ = -20°C	-30°C	-40°C	Масса ед. кг	Прим.
		Фундаменты							
1	ТП -КЖ л.10	Фм-1	4	–					
2	—"— л.10	Фм-2	1	–					
3	—"— л.10	Фм3	1	–					
4	—"— л.11	Фм4	1	1					
5	—"— л.11	Фм5	2	2					
6	—"— л.11	Фм6	2	2					
7	—"— л.12	Фм7	4	4					
8	—"— л.13	Фм8	2	–					
9	—"— л.13	Фм9	1	1					
10	—"— л.17	Фм10	1	1					
11	—"— л.12	Фм11	–	4					
12	—"— л.12	Фм12	–	1					
13	—"— л.14	Фм13	–	1					
14	—"— л.14	Фм14	–	1					
15	—"— л.14	Фм15	–	2					
16	—"— л.15	Фм16	1	1					
17	—"— л.16	Фм17	1	1					
18	Серия 1.020-1/83, вып.1-1	1Ф21.9-1	8	8				5500	
32	ТП -КЖ л.13	Фм18	1	1					
34	—"— л.10	Фм3а	1	-					
35	—"— л.14	Фм14а	-	1					
36	—"— л.11	Фм4а	1	1					
37	л.10	Фм3б	1	-					
38	ТП КЖН-1Ф21.9-1-1	1Ф21.9-1-1	3	3				5500	
		Фундаментные балки							
20	Серия 1.415-1 в 1	ФБ6-12			1	-	4	1500	
21	—"—	ФБ6-4			5	4	-	1200	
22	—"—	ФБ6-14			-	-	5	1300	
23	—"—	ФБ6-1			1	1	1	1600	
24	—"—	ФБ6-3			2	-	-	1200	
25	—"—	ФБ6-13			-	2	-	1400	
26	—"—	ФБ6-30			-	-	2	1800	
27	—"—	ФБ6-29			-	1	1	1900	
28	Серия 1.030.1-1 в.0-0	БЦ60.5.2.5-Л			5	-	-	1040	
29	—"—	БЦ60.5.3.5-Л			-	5	5	1740	
30	—"—	БЦ30.5.2.5-Л			1	-	-	520	
31	—"—	БЦ30.5.3.5-Л			-	1	1	730	
33	Серия 1.415-1 в 1	ФБ6-15			-	1	-	1300	
19	—"—	ФБ6-2			10	10	6	1300	

Схема расположения фундаментов и фундаментных балок

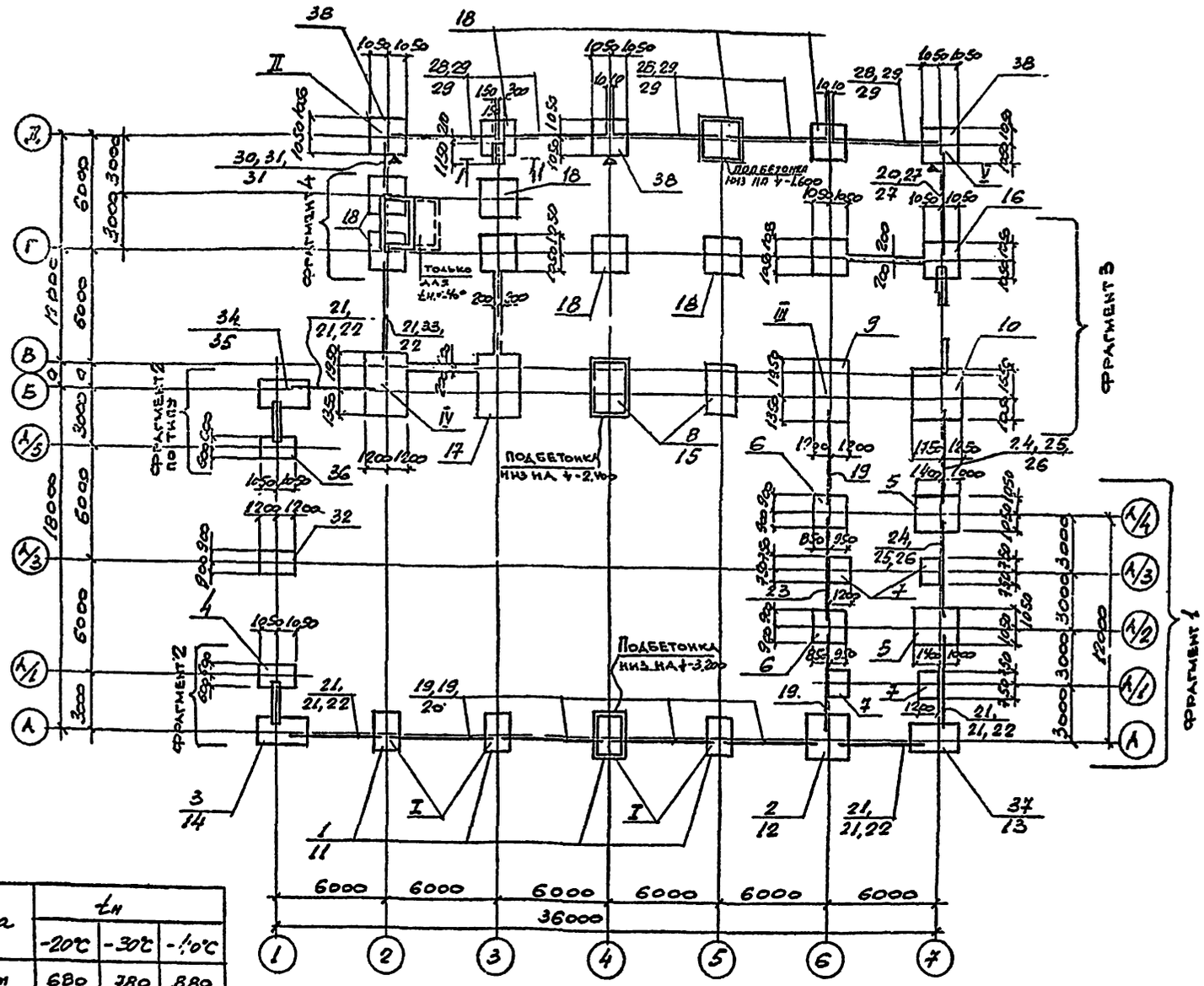

a	$t_н$		
	-20°C	-30°C	-40°C
мм	680	780	880

1-1

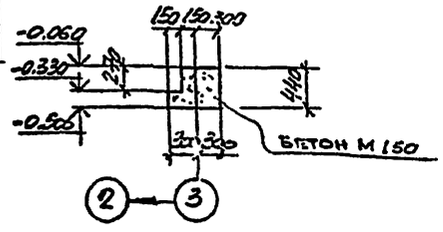

1. Данный лист рассматривать совместно с листами 6÷9.
2. Отметка всех монолитных фундаментов, кроме Фм-16, -1.650, сборных фундаментов -1.400, отметка заложения Фм-16 -1.400.
3. Фундаменты 1Ф21.9-1-1 ориентировать стороной, помеченной знаком ▲.

ГИП	Туринский	
Нач. отд.	Радько	
Н. контр.	Зеленский	
Гл. констр.	Зеленский	
Рук. гр.	Лисунов	
Вед. инж.	Галактионова	
Вед. инж.	Галактионова	
Ст. техн.	Данилова	

Привязан:

Инв. №

ТП 509-28.87 -КЖ

Тепловозо-вагонное депо на 2 стойла для промышленных железных дорог колеи 1520 мм

Стадия	Лист	Листов
РП	5	

Схема расположения фундаментов и фундаментных балок для I и III ветровых районов

Харьковский Промстройниипроект

Типовой проект 509-28.87 Альбом 2

Фрагмент 1

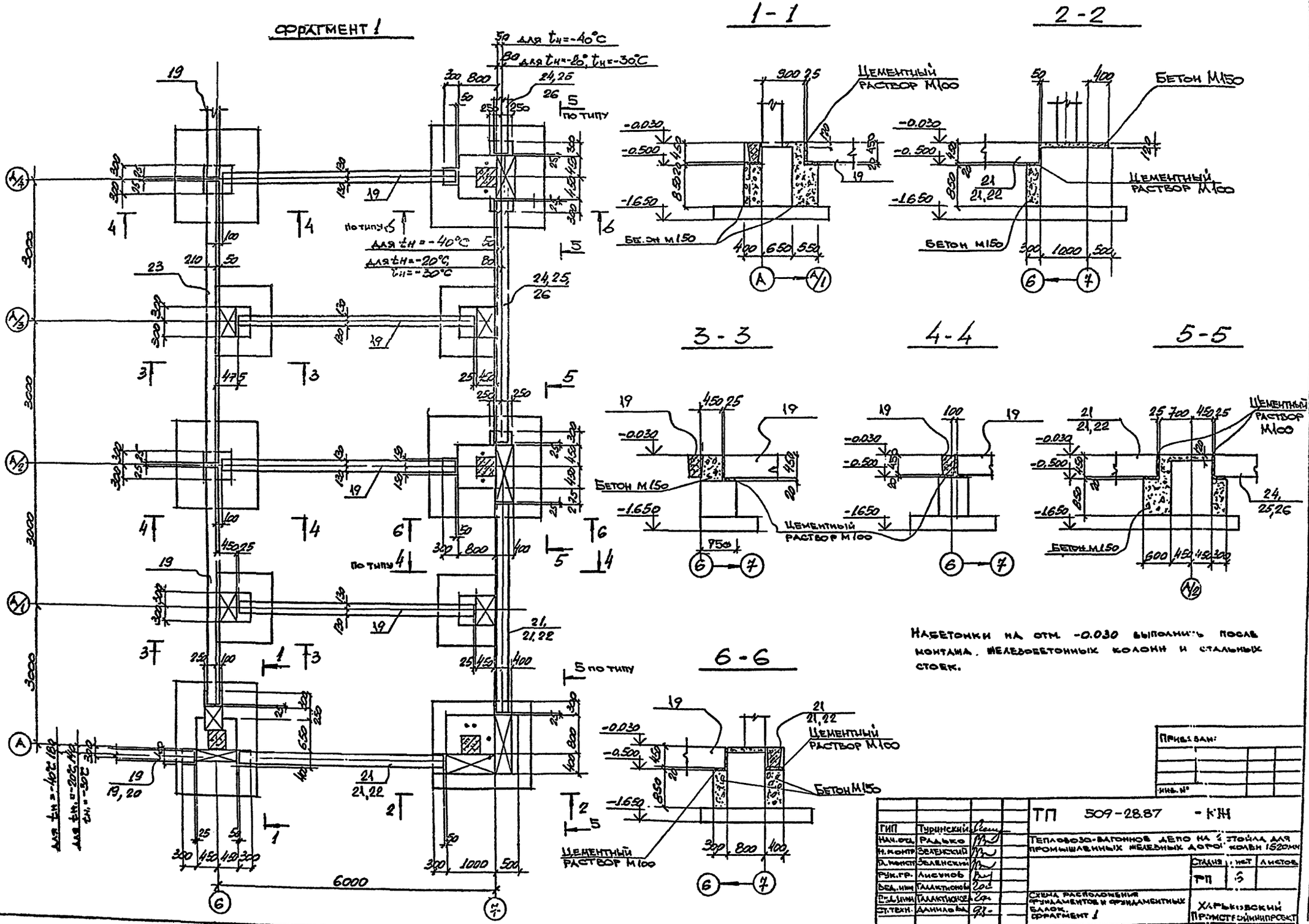

ГИП	Туринский		ТП 509-28.87 - КЖ
Нач. отд.	Радько		Теплофозо-вагонное депо на 2 стойла для промышленных железных дорог колея 1520мм
Н. контр.	Зеленский		
Гл. инж.	Зеленский		
Рук. гр.	Лисунов		Стадия: РП; Лист: 5; Листов:
Вед. инж.	Галактионов		
Гл. спец.	Галактионова		Схема расположения фундаментов и фундаментных балок. Фрагмент 1
Ст. техн.	Данилова		Харьковский Промстройниипроект

Привязан:

Инв. №

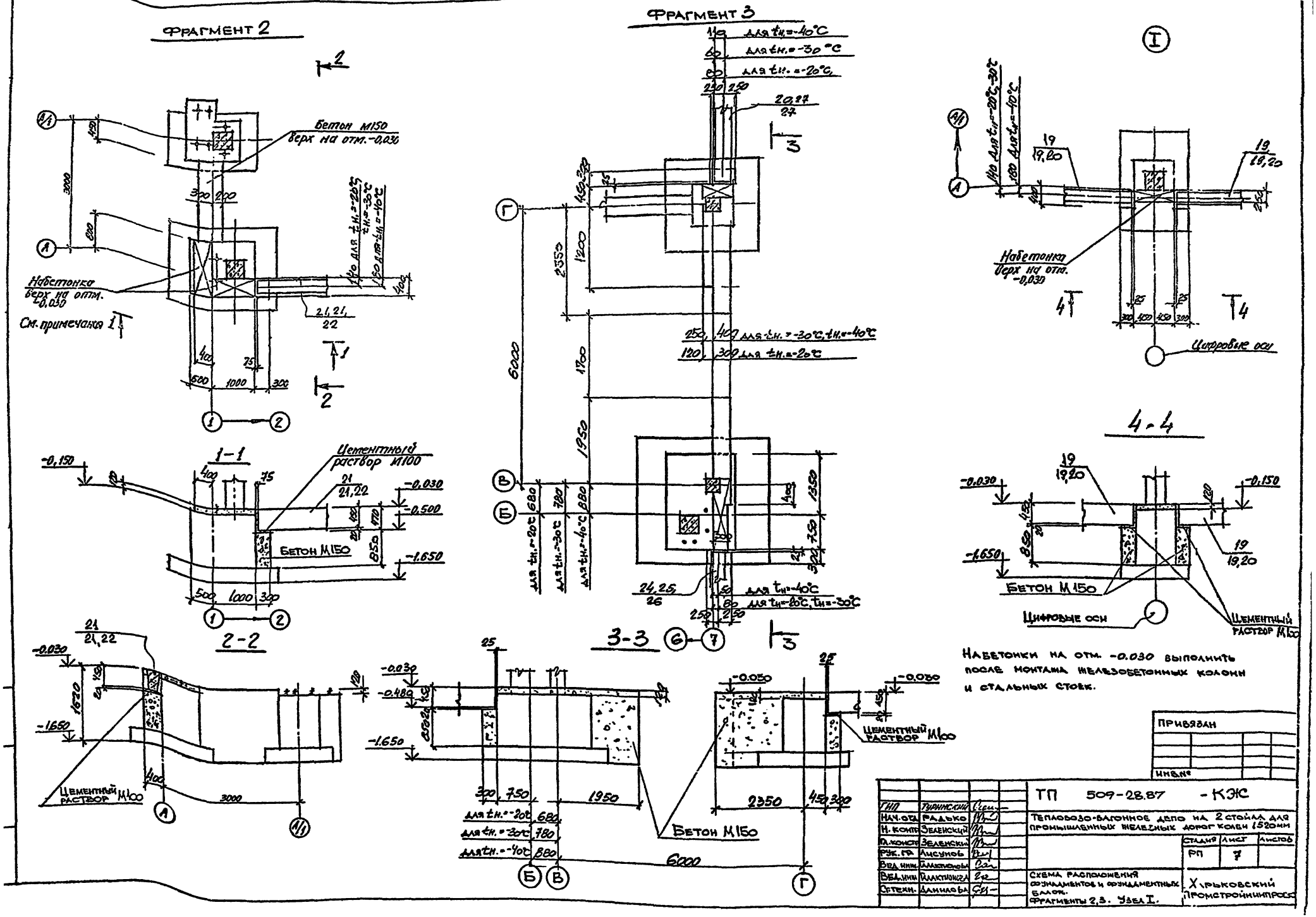

Набетонки на отм. -0.030 выполнить после монтажа железобетонных колонн и стальных стоек.

ПРИВЯЗАН			
ИНВ.№			

ГИП	Туринский		ТП 509-28.87 - КЖС	
Нач.отд.	Радько		Тепловозо-вагонное депо на 2 стойла для промышленных железных дорог колеи 1520мм	
Н.контр.	Зеленский			
Гл.констр.	Зеленский			
Рук.гр.	Лисунов			
Вед.инж.	Галактионова			
Вед.инж.	Галактионова			
Ст.техн.	Данилова			

Стадия	Лист	Листов
РП	7	

Схема расположения фундаментов и фундаментных блоков. Фрагменты 2,3. Узел I.

Харьковский Промстройниипроект

Фрагмент 4
для $t_н$ = -20°

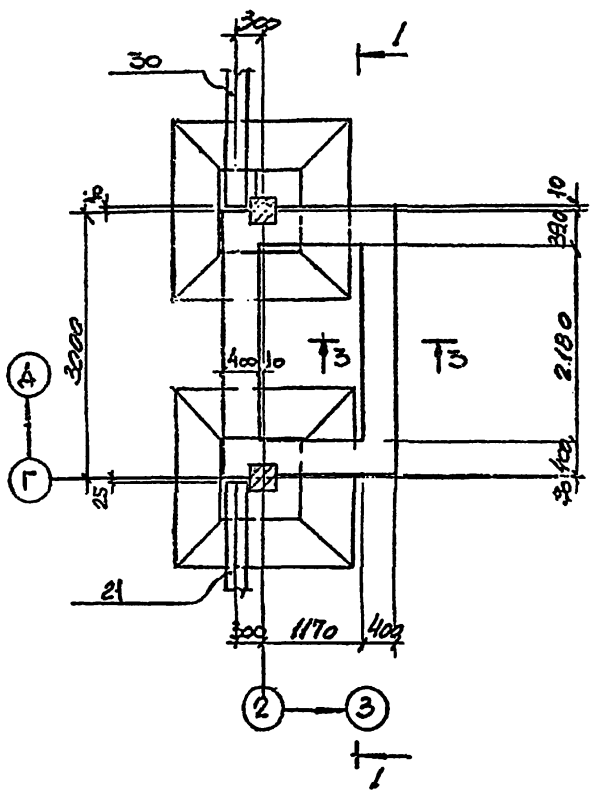

Фрагмент 4
для $t_н$ = -30°

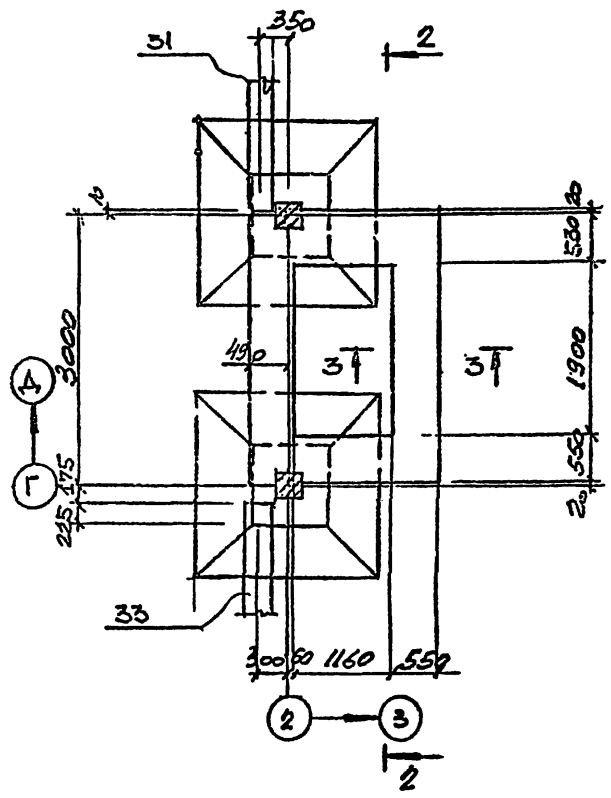

Фрагмент 4
для $t_н$ = -40°

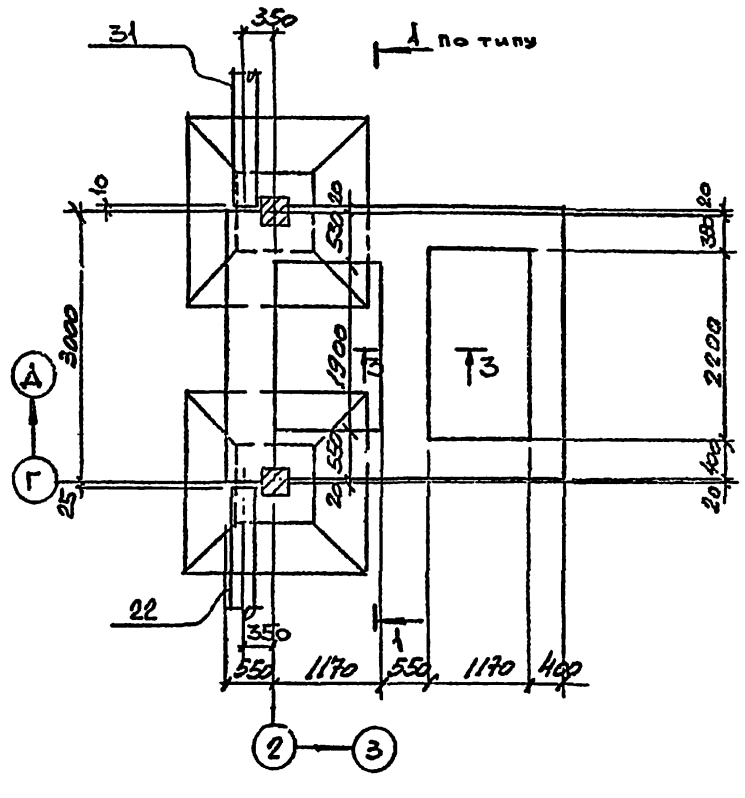

1-1

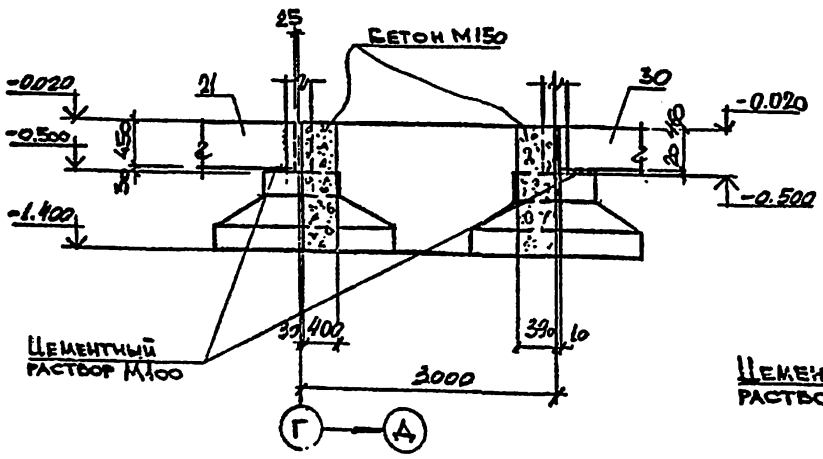

2-2

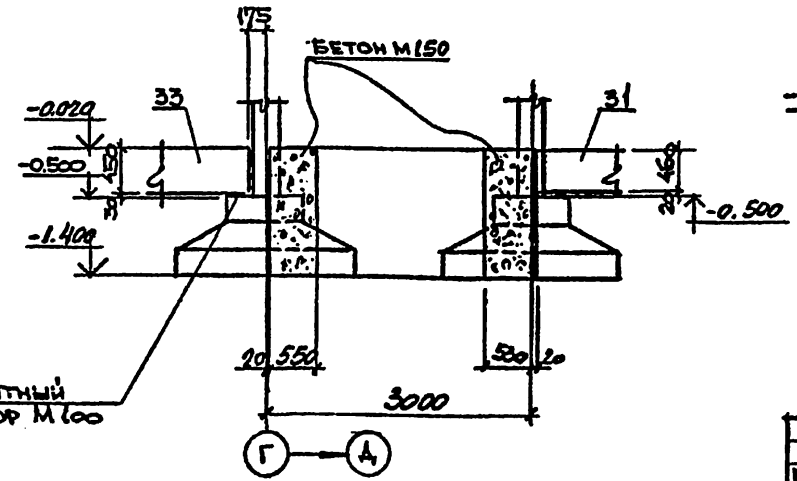

3-3

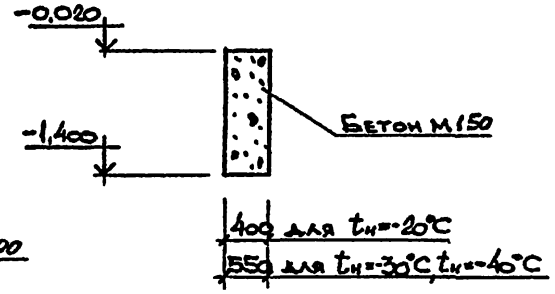

Привязан

Инв. №

ТП 509-28.87 КЖ			
ГИП	Турчинский		
Нач. отд.	Радько		
Н. контр.	Зеленский		
Гл. констр.	Зеленский		
Рук. гр.	Анисимов		
Зед. инж.	Галактионов		
Зед. инж.	Галактионов		
Ст. техн.	Данилова		
Тепловозо-вагонное депо на 2 стойла для промышленных железных дорог колеи 1520мм			
	Стадия	Лист	Листов
	РП	8	
Схема расположения фундаментов и фундаментных балок. Фрагмент 4.	Харьковский Промстройниипроект		

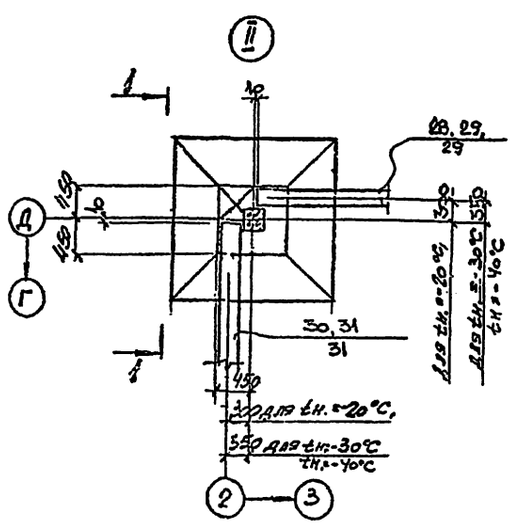

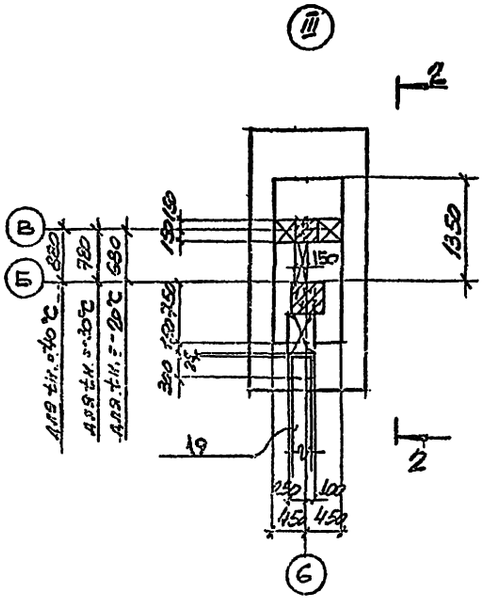

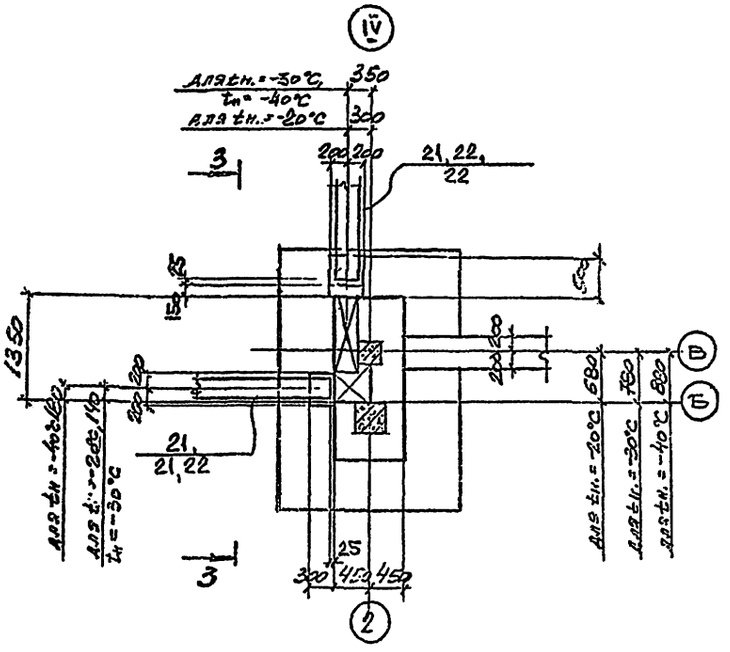

1-1

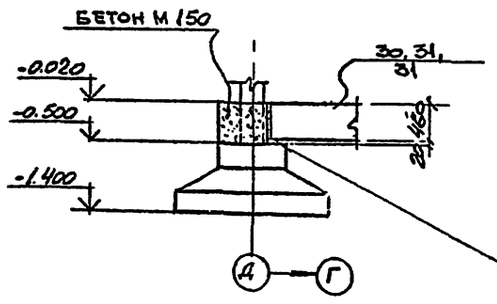

2-2

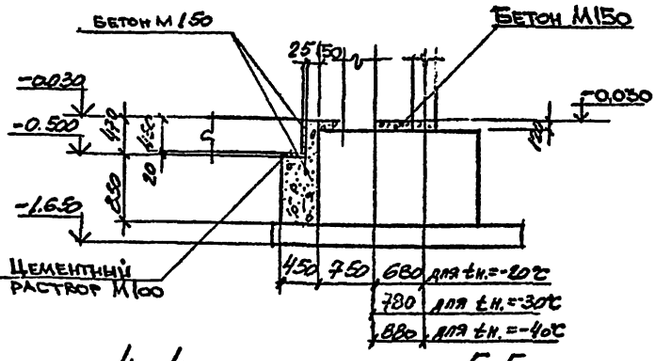

3-3

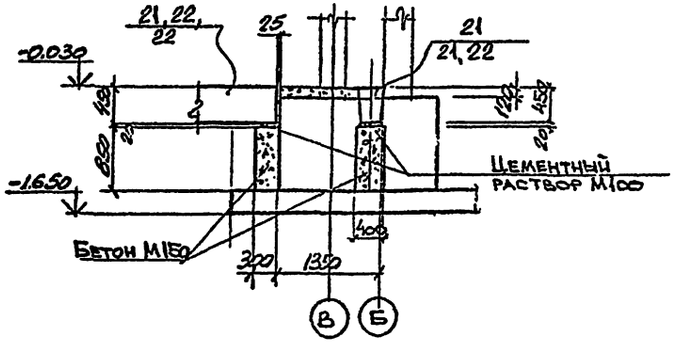

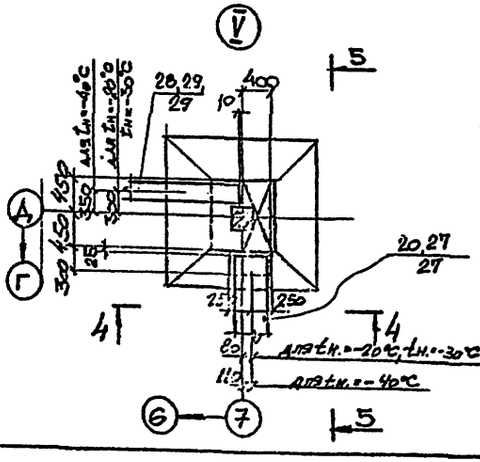

4-4

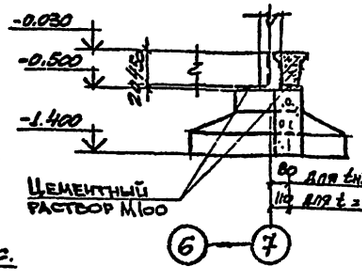

5-5

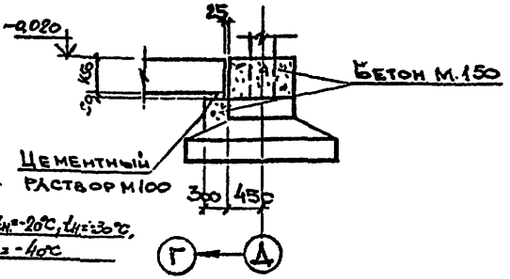

				ТП 509-28.87 - КЖС	
ГИП	Турчинский				
Нач. отд.	Радько			Тепловозо-багорное депо на 2 стойла для промышленных железных дорог колеи 1520мм	
Н. конр.	Зеленский				
Д. конст.	Зеленский				Стадия: РП; Лист: 9; Листов:
Рук. гр.	Лисунов				
Вед. инж.	Галактионов				
Вед. инж.	Галактионов			Схема расположения фундаментов и фундаментных балок. Узлы I÷V.	Харьковский Промстройниипроект
Ст. техн.	Данилова				
Привязан:					
Инв. №					

Типовой проект 509-28.87 Альбом 8

ФМ 1

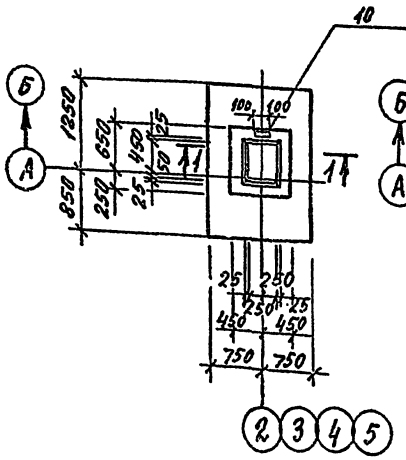

ФМ 2

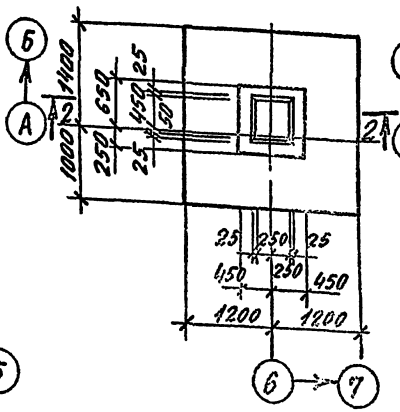

ФМ3, ФМ3а (обратно ФМ3) ФМ-3б

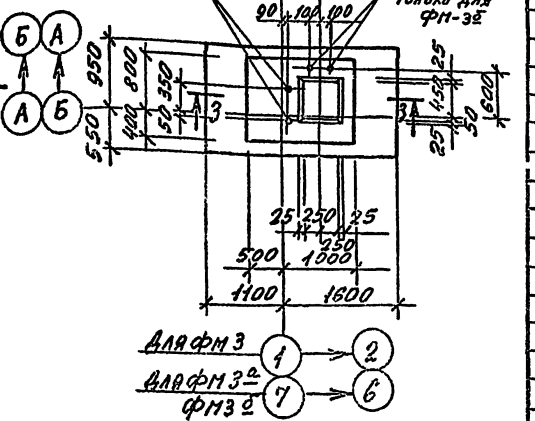

1-1

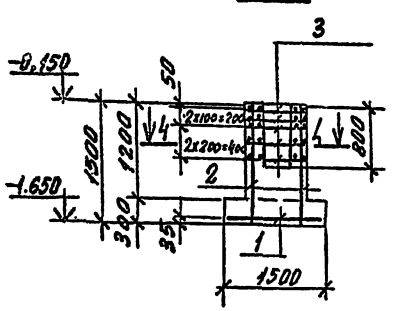

2-2

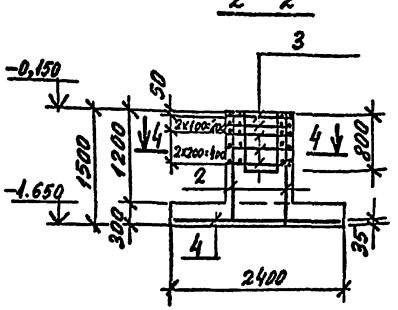

3-3

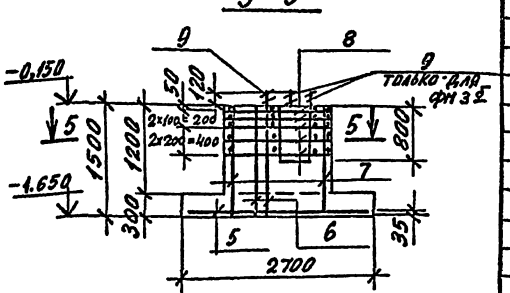

4-4

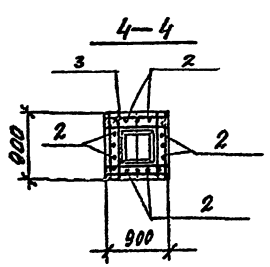

5-5

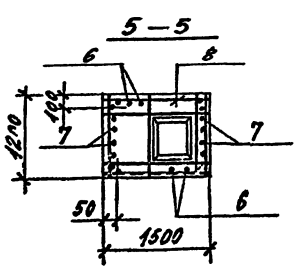

Спецификация к фундаментам ФМ1 ÷ ФМ3

Серия	Зона	Поз.	Обозначение	Наименование	Кол.	Прим.
				ФМ1		
				Сборочные единицы		
		1	ГОСТ 23279-85	Сетка арматурная 2С 12АIII/10АII-145х205	1	24,4кг
		2	—"—	—"— 2С 12АIII/8АI-85х145 225+825/25	4	7,4кг
		3	1.412-1/77 в.3	—"— СА-8АI	5	2,7кг
				Детали		
		10	ТП КЖИ-НМН-17	НМН-17	1	1,25кг
				Материалы		
				Бетон М 200	1,7	м³
				ФМ2		
				Сборочные единицы		
		2	ГОСТ 23279-85	Сетка арматурная 2С 12АIII/8АI-85х145 225+825/25	4	7,4кг
		3	1.412-1/77 в.3	СА-8АI	5	2,7кг
		4	ГОСТ 23279-85	Сетка арматурная 2С 12АIII/12АII-235х235 75+75/75	1	50,1кг
				Материалы		
				Бетон М 200	2,48	м³
				ФМ3, ФМ3а		
				Сборочные единицы		
		5	ГОСТ 23279-85	Сетка арматурная 4С 10АIII-200/10АII-200 145х265	1	25,6кг
		6	—"—	—"— 2С 12АIII/8АI-145х145 225+825/25	2	12,0кг
		7	—"—	—"— 2С 12АIII/8АI-115х145 225+825/75	2	9,1
		8	ТП КЖИ-С-11	—"— С-11	5	4,1
				Детали		
		9	ГОСТ 24379.1-80	Болт 1,1 М24х800 2 ст.3 кп 2	2	3,4кг
				Материалы		
				Бетон М 200	3,16	м³
				ФМ3б		
				Сборочные единицы		
		5	ГОСТ 23279-85	Сетка арматурная 4С 10АIII-200/10АII-200 145х265	1	25,6кг
		6	—"—	—"— 2С 12АIII/8АI-145х145 225+825/25	2	12,0
		7	—"—	—"— 2С 12АIII/8АI-115х145 225+825/75	2	9,1кг
		8	ТП КЖИ-С-11	—"— С-11		
				Детали		
		9	ГОСТ 24379.1-60	Болт 1,1 М24х800 2 ст.3 кп 2	4	3,4кг
				Материалы		
				Бетон М 200	3,16	м³

Ведомость расхода стали на элемент кг

Марка элемента	Изделия арматурные						Изделия закладные			Всего
	Арматура класса						Болты			
	AIII ГОСТ 5781-82			AI ГОСТ 5781-82			ГОСТ 24379.1-80			
	10	12	Итого	8		Итого	М24		Итого	
ФМ1	9,8	40,2	50,0	17,5		17,5	—		—	67,5
ФМ2	—	75,7	75,7	17,5		17,5	—		—	93,2
ФМ3, ФМ3б	25,6	36,0	61,6	26,7		26,7	6,8		6,8	95,1
ФМ3а	25,6	36,0	61,6	26,7		26,7	13,6		13,6	101,9

Анкерные болты (поз. 9) в фундаментах ФМ3, ФМ3а, ФМ3б и анкера закладного изделия НМН-17 (поз. 10) в фундаменте ФМ1 приварить к вертикальной арматуре фундаментов, вертикальную арматуру приварить к арматуре подошвы для создания непрерывности цепи молниезащиты.

Привязан

Инв. №

ГИП	Гуриенский	ТП 509-28.87	КЖ
Нач. отд.	Радько	Тепловозо-вагонное депо на 2 стойла для промышленных железных дорог колеи 1520 мм.	
Н. контр.	Зеленский		
Гл. констр.	Зеленский		
Рук. гр.	Лисичков		
Вед. инж.	Гравшина		
Инженер	Семина		
Стажер	Шестакова	Фундаменты ФМ1÷ФМ3, ФМ3а, ФМ3б	Харьковский Промстройпроект

Стадия: РП; Лист: 10; Листов:

Инв. № подл. | Подпись и дата | Взам. инв. №

ФМ4, ФМ4а (зеркально ФМ4)

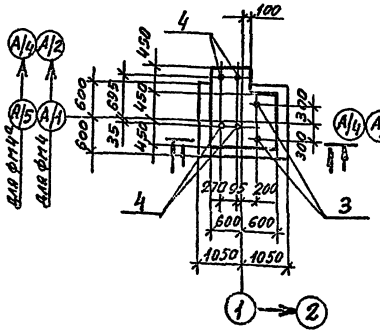

ФМ5

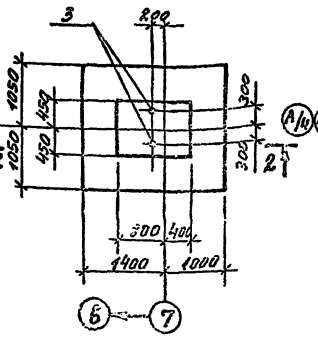

ФМ6

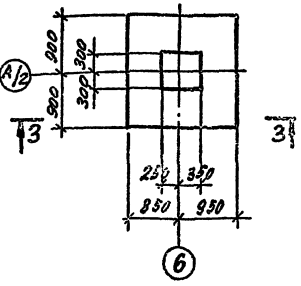

1–1

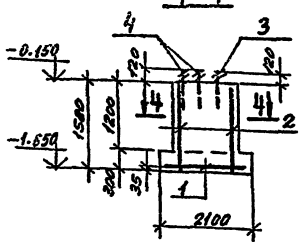

2–2

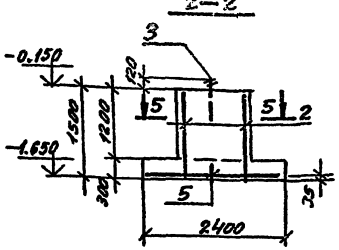

3–3

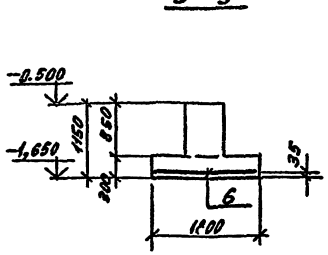

4–4

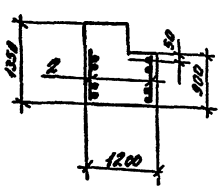

5–5

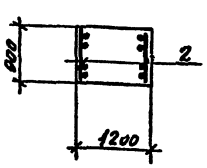

Ведомость расхода стали на элемент кг

Марка элемента	Изделия арматурные						Изделия закладные и болты			Всего
	Арматура класса AIII			AI			Болты			
	ГОСТ 5781-82*			ГОСТ 5781-82*			ГОСТ 24379.1-80			
	10	12	Итого	8		Итого	М24	М30	Итого	
ФМ4, ФМ4а	13,6	12,8	26,4	4,6		4,6	6,8	27,2	34,0	65,0
ФМ5	31,1	12,8	43,9	4,6		4,6	6,8	—	6,8	55,3
ФМ6	19,4	—	19,4	—		—	—	—	—	19,4

Спецификация к фундаментам ФМ4 ÷ ФМ6

Поз.	Обозначение	Наименование	Кол.	Прим.
		ФМ4, ФМ4а		
		Сборочные единицы		
1	ГОСТ 23279-85	Сетка арматурная 4с 10АIII-200 / 10АI-200, 1155×1205, 25/25	1	13,6кг
2	— " —	— " — 2с 12АIII-85×1115, 225×225, 25/25	2	8,7кг
		Детали		
3	ГОСТ 24379.1-80	Болт 1.1М24×800 Вст. 3кп2	2	3,4кг
4	— " —	— " — 1.1М30×1000 Вст. 3кп2	4	6,8кг
		Материалы		
		Бетон М200	2,4	м³
		ФМ5		
		Сборочные единицы		
2	ГОСТ 23279-85	Сетка арматурная 2с 12АIII-85×1115, 225×225, 25/25	2	8,7кг
5	— " —	— " — 4с 10АIII-200 / 10АI-200, 2075×2335, 75/75	1	31,1кг
		Детали		
3	ГОСТ 24379.1-80	Болт 1.1М24×800 Вст. 3кп2	2	3,4кг
		Материалы		
		Бетон М200	2,81	м³
		ФМ6		
		Сборочные единицы		
6	ГОСТ 23279-85	Сетка арматурная 2с 10АIII-200 / 10АI-200, 1155×1205, 75/75	1	19,4кг
		Материалы		
		Бетон М200	1,28	м³

Привязан

Инв. №

ГИП	Гуриньский	
Нач. отд.	Радько	
Н. контр.	Зеленский	
Гл. констр.	Зеленский	
Рук. гр.	Аникин	
Вед. инж.	Давыденко	
Инженер	Пронищенко	
Инженер	Костина	
Стр. техн.	Стешицкая	

ТП 509-28.87 – КЖ

Телевизор-вагонное депо на 2 стойла для промышленных железных дорог колеи 1520 мм

Стадия	Лист	Листов
РП	11	

Фундаменты ФМ4, ФМ4а ÷ ФМ6

Харьковский промстройниипроект

ФМ 7

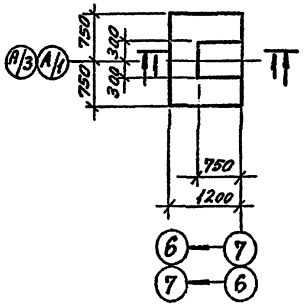

ФМ 11

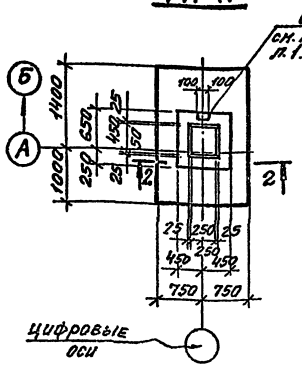

ФМ 12

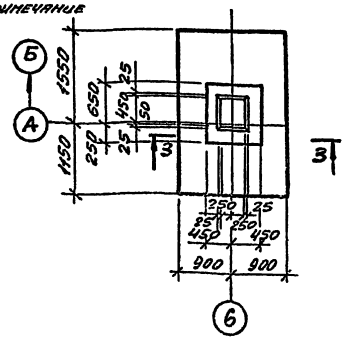

1–1

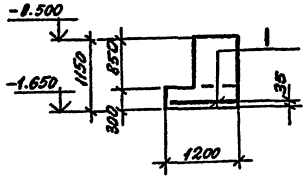

2–2

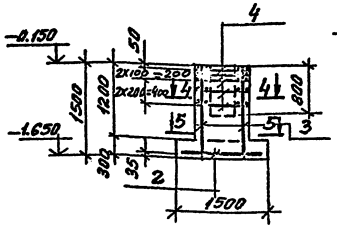

3–3

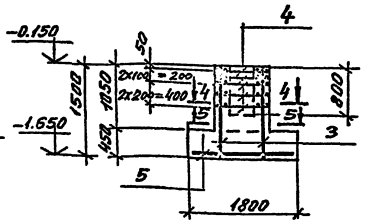

4–4

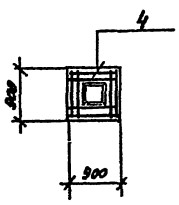

5–5

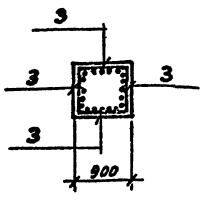

Спецификация к фундаментам ФМ7, ФМ11, ФМ12

Формат	Зона	Поз.	Обозначение	Наименование	Кол.	Прим.
				ФМ7		
				Сборочные единицы		
		1	ГОСТ 23279-85	Сетка арматурная 4С 10АIII-200 / 10АIII-200 1150х1145 25/75	1	11,0 кг
				Материалы		
				Бетон М200	2,92	м³
				ФМ11		
				Сборочные единицы		
		2	ГОСТ 23279-85	Сетка арматурная 2С 12АIII / 10АIII 1145х2350 225+625/25	1	22,4 кг
		3	—"—	—"— 2С 12АIII / 8АI 850х1145 225+625/75	4	7,4 кг
		4	1.412-1/77 В.3	—"— СА-8АI	5	2,7 кг
		6	ТП КШИ-НМН-17	Деталь НМН-17		
				Материалы		
				Бетон М200	1,83	м³
				ФМ12		
				Сборочные единицы		
		3	ГОСТ 23279-85	Сетка арматурная 2С 12АIII / 8АI 850х1145 225+625/25	4	7,4 кг
		4	1.412-1/77 В.3	—"— СА-8АI	5	2,7 кг
		5	ГОСТ 23279-85	—"— 2С 12АIII / 10АIII 1145х2765 25/75	1	36,3 кг
				Материалы		
				Бетон М200	0,82	м³

1. Анкера закладного изделия НМН-17 приварить к вертикальной арматуре фундамента ФМ-11, вертикальную арматуру к арматуре подошвы для создания непрерывной цепи молниезащиты.

Ведомость расхода стали на элемент кг

Марка элемента	Изделия арматурные						Всего
	Арматура класса						
	AIII				AI		
	ГОСТ 5781-82*				ГОСТ 5781-82		
	10	12	14	Итого	8	Итого	
ФМ 7	11,0	—	—	11,0	—	—	11,0
ФМ 11	10,7	42,3	—	53,0	17,5	17,5	70,5
ФМ12	15,1	46,8	—	61,9	17,5	17,5	79,4

Привязан

Инв. №

ГИП	Ярмонский		
Нач. отд.	Радько		
Н. контр.	Зуенский		
Гл. конст.	Зеленский		
Рук. гр.	Лучков		
Техн. отд.	Прокопова		
Конструктор	Корнилов		
Конструктор	Соколина		
Ст. инж.	Чайковская		

ТП 509-28.87 - КЖ

Тепловозо-вагонное депо на 2 стойла для промышленных железных дорог колеи 1520 мм

Стадия	Лист	Листов
РП	12	

Фундаменты ФМ7, ФМ11, ФМ12

Рижский ПромстройНИИпроект

Типовой проект 509-28.87 Альбом 2

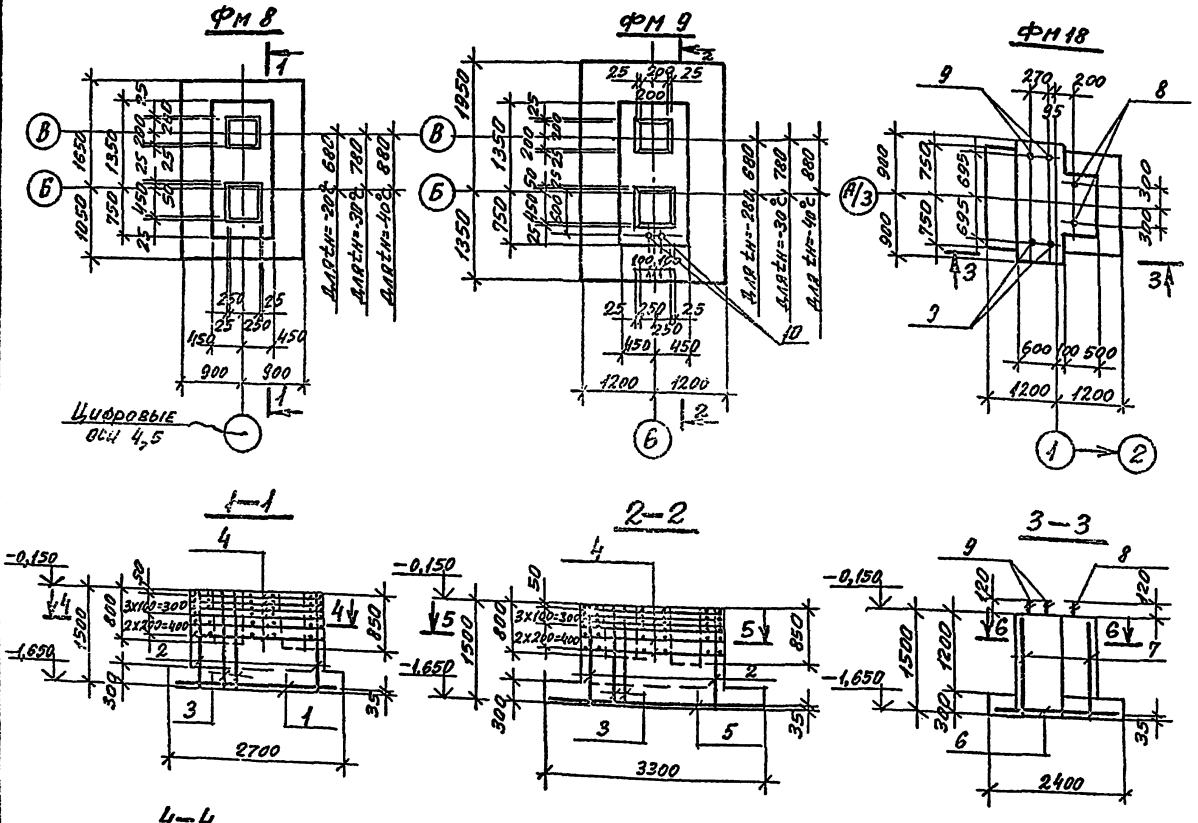

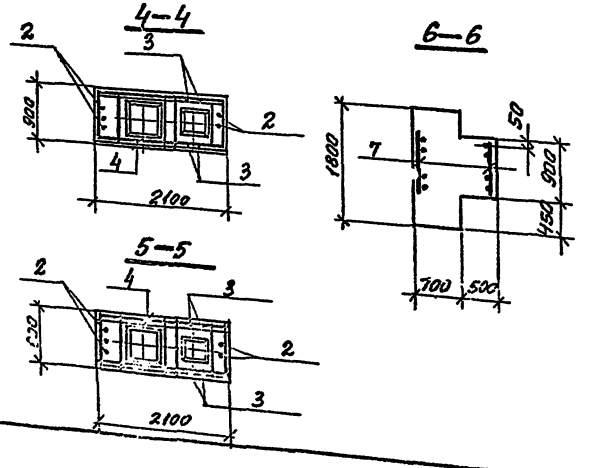

Спецификация к фундаментам ФМ8, ФМ9, ФМ18

Формат	Зона	Поз.	Обозначение	Наименование	Кол.	Прим.
				ФМ8		
				Сборочные единицы		
		1	ГОСТ 23279-85	Сетка арматурная 4С $\frac{10А\text{III}-200}{10А\text{III}-200}$ -175х265 $\frac{25}{75}$	1	29,8кг
		2	—"—	—"— 2С $\frac{14А\text{III}}{8А\text{I}}$ -85х145 $\frac{175+875}{25}$	2	9,8кг
		3	—"—	—"— 2С $\frac{12А\text{III}}{8А\text{I}}$ -205х145 $\frac{175+875}{25}$	2	16,6кг
		4	ТП —КЖН-С-9	—"— С-9	6	5,3
				Материалы		
				Бетон М200.	3,36м³	
				ФМ 9		
				Сборочные единицы		
		2	ГОСТ 23279-85	Сетка арматурная 2С $\frac{14А\text{III}}{8А\text{I}}$ -85х145 $\frac{175+875}{25}$	2	9,8кг
		3	—"—	—"— 2С $\frac{12А\text{III}}{8А\text{I}}$ -205х145 $\frac{175+875}{25}$	2	16,6кг
		4	ТП —КЖН—С-9	—"— С-9	6	5,3
		5	ГОСТ 23279-85	—"— 2С $\frac{12А\text{III}}{12А\text{III}}$ -235х325 $\frac{25}{75}$	1	70,1кг
		10	ГОСТ 24379.1-80	Детали Болт 1,1 М24х800 ВСТ3КП2	2	3,4
				Материалы		
				Бетон М200	4,28м³	
				ФМ18		
				Сборочные единицы		
		6	ГОСТ 23279-85	Сетка арматурная 4С $\frac{10А\text{III}-200}{10А\text{III}-200}$ -145х235 $\frac{75}{25}$	1	22,3кг
		7	—"—	—"— 2С $\frac{12А\text{III}}{4А\text{I}}$ -85х145 $\frac{225+25}{25}$	2	8,7кг
				Детали		
		8	ГОСТ 24379.1-80	Болт 1,1М24х800 ВСТ.3КП2	2	3,4кг
		9	—"—	—"— 1,1М30х1000 ВСТ3КП2	4	6,8кг
				Материалы		
				Бетон М200	3,21м³	

Ведомость расхода стали на элемент кг

Марка элемента	Изделия арматурные. Арматура класса А III, ГОСТ 5781-82*						Изделия закладные. А I, ГОСТ 5781-82*			Болты, ГОСТ 24349.1-80				Всего
	10	12	14	16		Итого	8		Итого	М24	М30		Итого	
ФМ-8	29,8	28,4	17,6	—		75,8	38,6		38,6	—	—		—	114,4
ФМ-9	—	98,4	17,6	—		116,0	38,7		38,7	6,8	—		6,8	161,5
ФМ-18	22,3	12,8	—	—		35,1	4,6		4,6	6,8	27,2		34,0	73,7

Привязан:

Инв. №

ГИП	Туринский		
Нач. отд.	Радько		
Н. конт.	Зеленский		
Гл. конст.	Зеленский		
Рук. гр.	Лисунов		
Вед. инж.	Галактионов		
Инжен.	Нерошникова		
Инжен.	Костина		

ТП 509-28.87 —КЖ

Тепловозо-вагонное депо на 2 стойла для промышленных железных дорог колеи 1520 мм

Стадия	Лист	Листов
РП	13	

Фундаменты ФМ6, ФМ9, ФМ18.

Харьковский Промстройниипроект

Типовой проект 509-28.87 Альбом 2

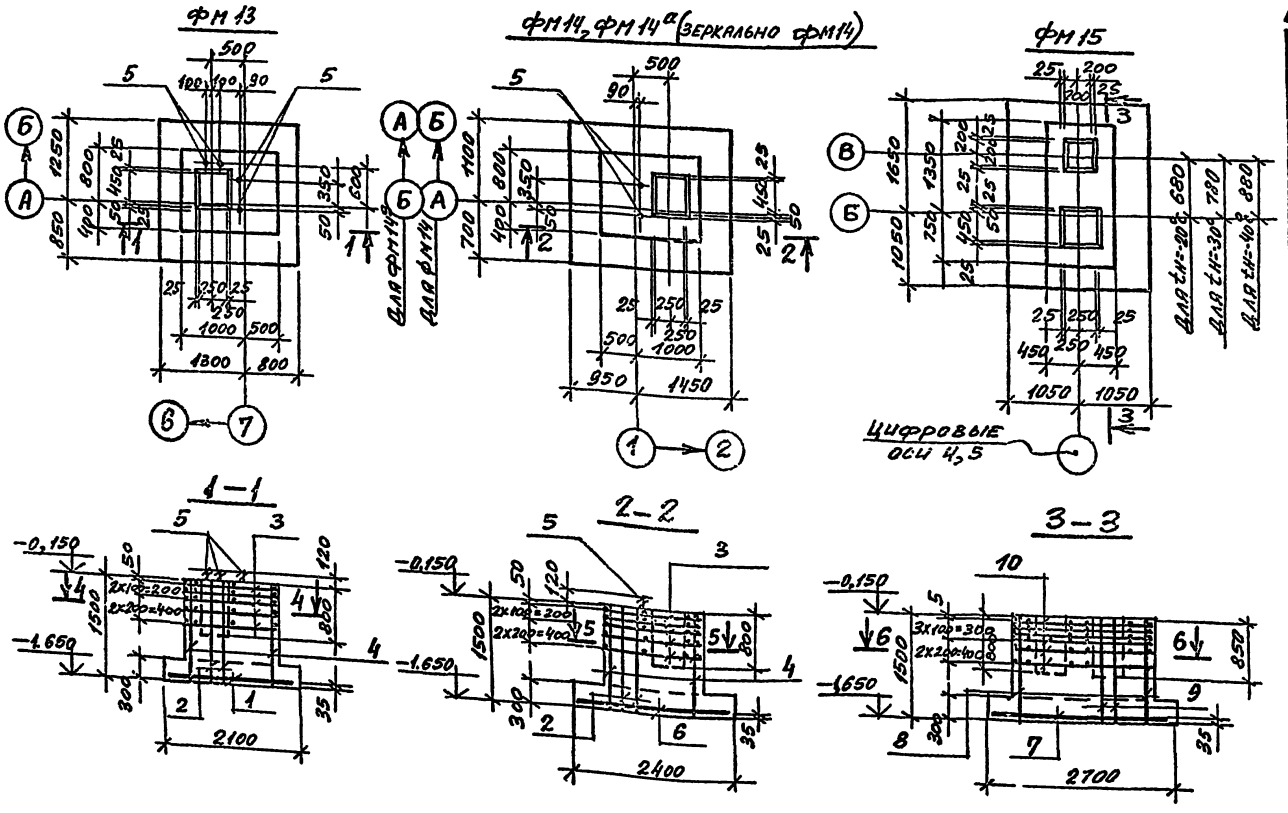

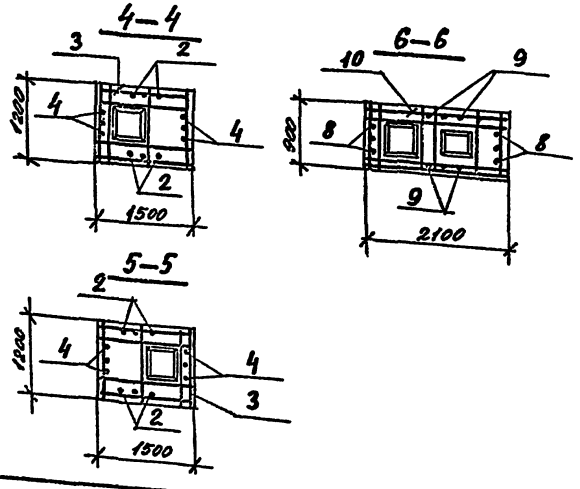

Спецификация к фундаментам ФМ 13 ÷ ФМ 15

Формат	Зона	Поз.	Обозначение	Наименование	Кол.	Прим.
				ФМ 13		
				Сборочные единицы		
		1	ГОСТ 23279-85	Сетка арматурная 4С $\frac{10А\,III-200}{10А\,III-200}$ -205×205	1	27,8кг
		2	—"—	—"— 2С $\frac{12А\,III}{8А\,I}$ -145×145 $\frac{225+825}{25}$	2	12,0кг
		3	ТП -КЖИ-С-11	—"— С-11	5	4,1
		4	ГОСТ 23279-85	—"— 2С $\frac{12А\,III}{8А\,I}$ -115×145 $\frac{225+825}{75}$	2	9,1кг
				Детали		
		5	ГОСТ 24379.1-80	Болт 1,1 М24×800 В ст. 3 кп 2	4	3,4кг
				Материалы		
				Бетон М 200	3,26м³	
				ФМ 14, ФМ 14а		
				Сборочные единицы		
		2	ГОСТ 23279-85	Сетка арматурная 2С $\frac{12А\,III}{8А\,I}$ -145×145 $\frac{225+825}{25}$	2	12,0кг
		3	ТП -КЖИ-С-11	—"— С-11	5	4,1
		4	ГОСТ 23279-85	—"— 2С $\frac{12А\,III}{8А\,I}$ -115×145 $\frac{225+825}{75}$	2	9,1кг
		6	—"—	—"— 4С $\frac{10А\,III-200}{10А\,III-200}$ -175×235 $\frac{75}{75}$	1	26,0кг
				Детали		
		5	ГОСТ 24379.1-80	Болт 1,1 М24×800 В ст. 3 кп 2	2	3,4кг
				Материалы		
				Бетон М 200	3,24м³	
				ФМ 15		
				Сборочные единицы		
		7	ГОСТ 23279-85	Сетка арматурная 4С $\frac{10А\,III-200}{10А\,III-200}$ 205×265	1	35,7кг
		8	—"—	—"— 2С $\frac{14А\,III}{8А\,I}$ -95×145 $\frac{175+875}{25}$	2	9,8кг
		9	"	—"— 2С $\frac{12А\,II}{8А\,I}$ -205×145 $\frac{175+875}{25}$	2	16,6кг
		10	ТП -КЖИ-С-9	—"— С-9	6	5,3
				Материалы		
				Бетон М200	3,6м³	

Ведомость расхода стали на элемент

Марка элемента	Изделия арматурные							Изделия закладные		Всего
	Арматура класса							Болты		
	А III				А I					
	ГОСТ 5781-82*				ГОСТ 5781-82*			ГОСТ 24379.1-80		
	10	12	14	Итого	8		Итого	М24	Итого	
ФМ 13	27,8	36,0	—	63,8	26,7		26,7	13,7	13,7	104,2
ФМ 14, ФМ 14а	26,0	36,0	—	62,0	26,7		26,7	6,8	6,8	95,5
ФМ 15	35,7	28,4	17,5	81,6	38,7		38,7	—	—	120,3

Анкерные болты (поз. 5) в фундаментах ФМ 13, ФМ-14, ФМ 14а приварить к вертикальной арматуре фундаментов, вертикальную арматуру приварить к арматуре подошвы для создания непрерывной цепи молниезащиты.

Привязан

Инв. №

РИП	Туринский	
Нач. отд.	Радько	
Н. контр.	Зеленский	
Гл. конт.	Зеленский	
Рук. гр.	Лисунов	
Вед. инж.	Галактионов	
Инженер	Мурашинский	
Инженер	Костина	
Ст. инж.	Кнапицкая	

ТП 509-28.87 -КЖИ

Тепловозо-вагонное депо на 2 стойла для промышленных железных дорог колеи 1520 мм

Стадия	Лист	Листов
РП	14	

Фундаменты ФМ 13 ÷ ФМ 15

Харьковский промтрансинипроект

Типовой проект 509-28.87 Альбом 2

Фм-16

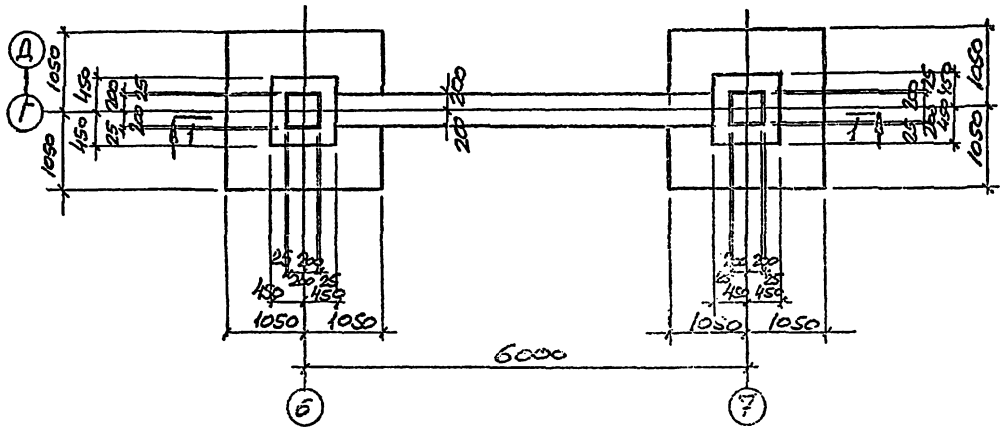

3-3

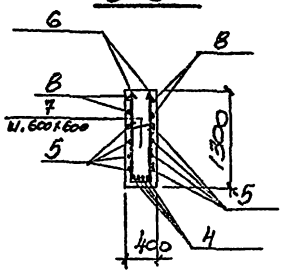

1-1

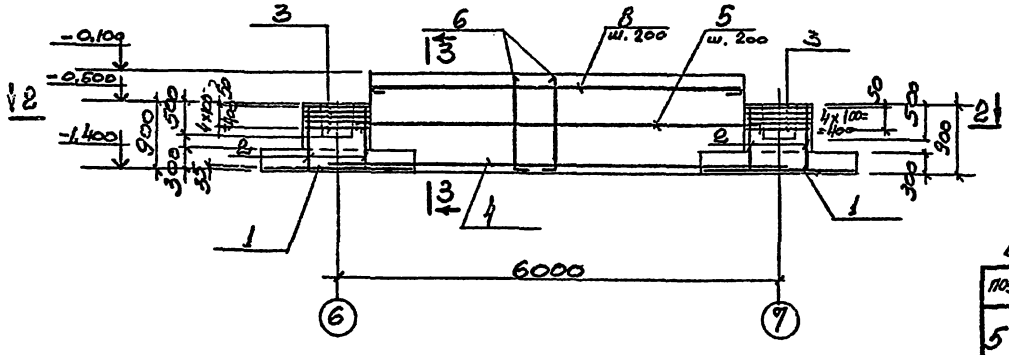

2-2

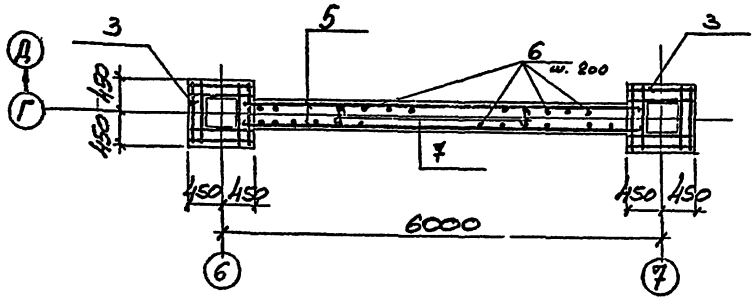

Спецификация к фундаменту фм-16

Формат	Зона	Поз.	Обозначение	Наименование	Кол.	Прим.
				фм-16		
				Сборочные единицы		
		1	ГОСТ 23279-85	Сетка арматурная 4С $\frac{10АI-200}{10АIII-200}$ 205×205	2	27,8
		2	То же	—"— 2С $\frac{12АIII}{8АI}$ 85×85 $\frac{125+525}{25}$	8	4,5
		3	Серия 1.412-1/77, вып.3	—"— СА-8АI	10	2,7
				Детали		
		4		ф12АIII ГОСТ 5781-82* ℓ=6100	4	5,4
		5*		ф10АIII ГОСТ 5781-82* ℓ=5900	8	3,6
		6*		ф10АII ГОСТ 5781-82* ℓ=1580	52	1,0
		7*		ф8АI ГОСТ 5781-82* ℓ=450	30	0,17
		8*		ф10АI ГОСТ 5781-82* ℓ=5200	4	3,2
				Материалы		
				Бетон М200	60	м³

*) Позиции 5÷8 смотрите ведомость деталей

Ведомость расхода стали на элемент, кг

Марка элемента	Изделия арматурные										Общий расход
	Арматура класса										
	АI				АIII						
	ГОСТ 5781-82*				ГОСТ 5781-82*						
	8	10		Итого	10	12			Итого		
фм-16	37,7	12,8		50,5	136,4	52,0			188,4		238,9

Ведомость деталей

Поз.	Эскиз
5	5500 (200, 200)
6	1250 (330)
7	330
8	5070

Тип	Туринский	
Нач. отд.	Радько	
Н. контр.	Зеленский	
Гл. конст.	Зеленский	
Рук. гр.	Лисунов	
Вед. инж.	Галактионов	
Инженер	Уварова	
Инженер	Мирошниченко	
Ст. инж.	Княжицкая	

ТП 509-28.87 – КЖ

Тепловозо-вагонное депо на 2 стойла для промышленных железных дорог колеи 1520 мм.

Стадия	Лист	Листов
РП	15	

Фундамент фм-16

Харьковский промстройниипроект

Привязан:

Инв. №

Альбом 2

Типовой проект 509-28.87

Инв. № подл. | Подпись и дата | Взам. инв. №

ФМ-17

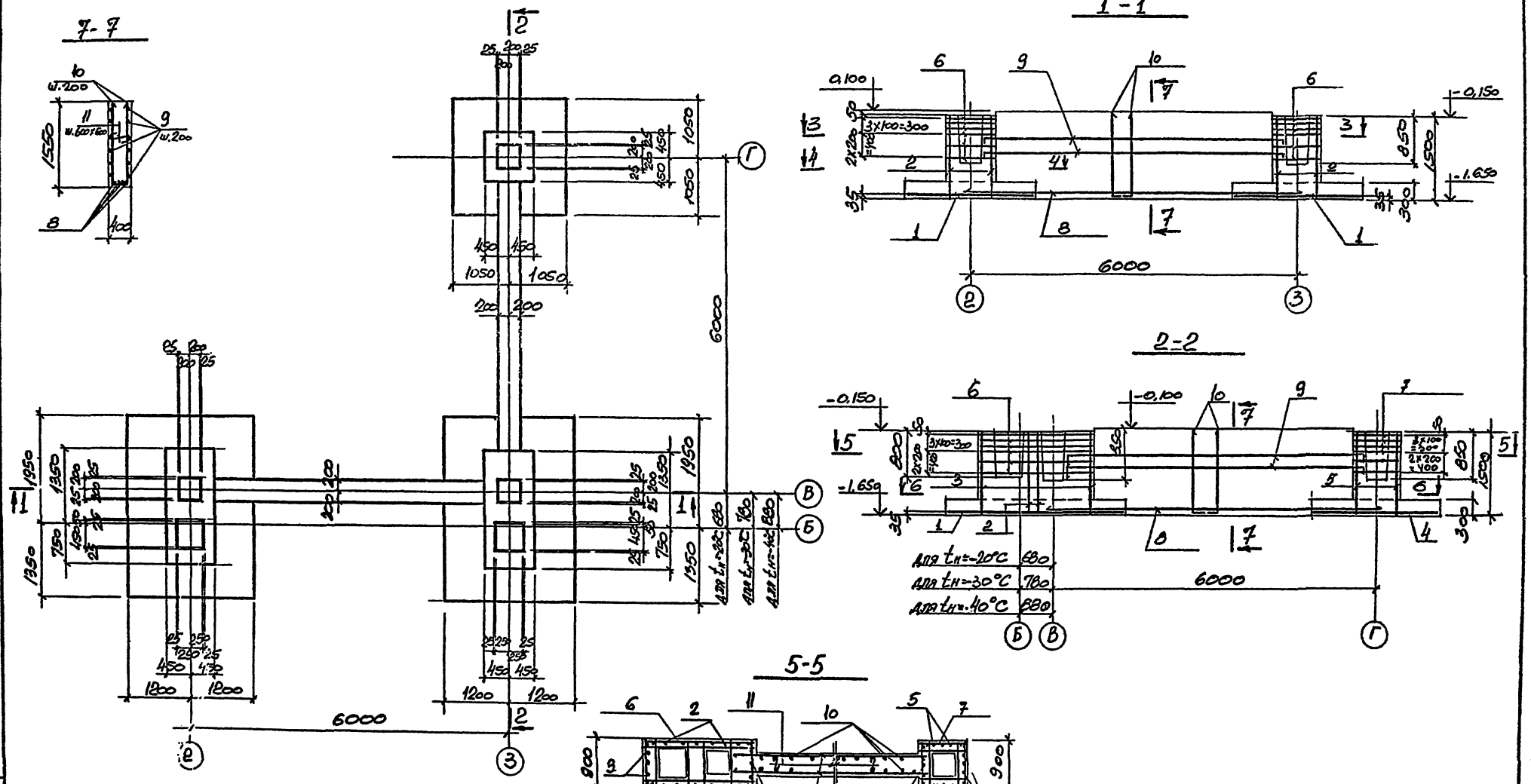

Привязан:

Инв. №

ГИП	Туринский		ТП 509-28.87 - КЖ
Нач. отд.	Ралько		Теплосерно-автоматное депо на 2 стойла для промышленных железных дорог колеи 1520 мм
Н. контр.	Зеленский		
Гл. конс.	Зеленский		Стадия: Рп; Лист: 16; Листов:
Рук. гр.	Лисунов		
Вед. инж.	Лапшинина		
Инженер	Зоврова		фрагмент фм-17
Инженер	Мотелинская		ХАРЬКОВСКИЙ ПРОМСТРОЙНИИПРОЕКТ
Ст. инж.	Жилинская		

Типовой проект 509-28.87 Альбом 2

ФМ-10

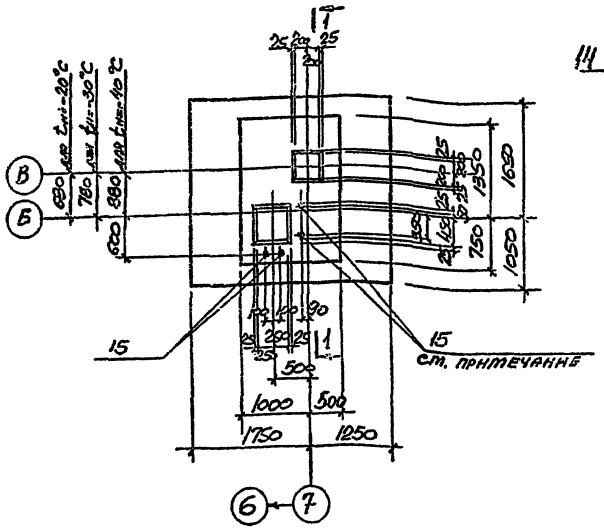

2-2

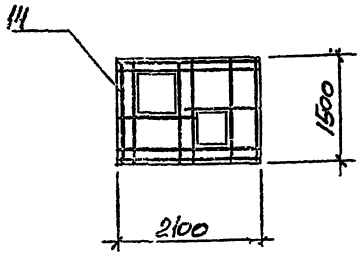

3-3

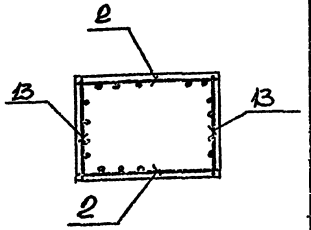

1-1

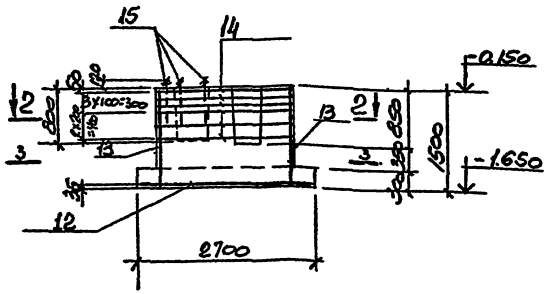

Ведомость деталей

Поз.	Эскиз
9	5800, 200, 200
10	1500, 330
11	330

Спецификация к фундаментам ФМ-17, ФМ-10

Формат	Зона	Поз.	Обозначение	Наименование	Кол.	Примеч.
				ФМ-17		
				Сборочные единицы		
		1	ГОСТ 23279-85	Сетка арматурная 2С 12 АIII/ 12 АIII 235×325 25/25	2	70.0
		2	То же	— " — 2С 12 АIII/ 8 АI 205×145 175+875/25	4	16,5
		3	— " —	— " — 2С 14 АIII/ 8 АI 85×145 175+875/25	4	9.8
		4	— " —	— " — 4С 10 АIII-1/ 10 АIII-1 200-700/700 205×205	1	27.8
		5	— " —	— " — 2С 12 АIII/ 8 АI 85×145 175+875/25	4	7,4
		6	ТТ КЖИ-С-9	— " — С-9	12	5.3
		7	1.412-1/77 вып.3	— " — СА-ВАI	6	2.7
				Детали		
		8		ф12 АIII ГОСТ 5781-82* ℓ= 6100	8	5.4
		9*		ф10 АIII ГОСТ 5781-82* ℓ= 5900	28	3.64
		10*		ф10 АIII ГОСТ 5781-82* ℓ= 1830	104	1.12
		11*		8 АI ГОСТ 5781-82* ℓ= 450	60	0.17
				Материалы		
				Бетон М200	16,7	м³
				ФМ-10		
				Сборочные единицы		
		12	ГОСТ 23279-85	Сетка арматурная 4С 10 АIII-2/ 10 АIII-2 265×285 25/25	1	49,9
		2	То же	— " — 2С 12 АIII/ 8 АI 205×145 175+875/25	2	16,6
		13	— " —	— " — 2С 12 АIII/ 8 АI 145×145 175+875/25	2	12,0
		14	ТТ КЖИ-С-10	— " — С-10	6	6,8
				Детали		
		15	ГОСТ 24379.1-80	Болт 1.1 М24×800 ВСт3 Кп2	4	3,4
				Материалы		
				Бетон М200	5,8	м³

*) Позиции 9 и 11 смотрите ведомость деталей

В фундаменте ФМ-10 анкерные болты (поз. 15) приварить к вертикальной арматуре.

Ведомость расхода стали на элемент, кг

Марка элемента	Изделия арматурные: Арматура класса AI: Ст. 5781-82* В	AI: Итого	AIII: Ст. 5781-82* 10	AIII: 12	AIII: 14	AIII: Итого	Всего	Изделия закладные: Болты: Вст3 Кп2 ГОСТ 24379.1-80 Болт 1.1 М24×800	Общий расход
ФМ-10	49,0	49,0	49,9	49,0		98,9	147,9	13,6	161,5
ФМ-17	108,1	108,1	214,1	265,3	35,2	514,6	649,0	-	649,0

Привязан

Инв. №

ГИП	Турунский		
Нач. отд.	Радько		
Н. контр.	Зеленский		
Гл. констр.	Зеленский		
Рук. гр.	Лисунов		
Вед. инж.	Тулагинова		
Инженер	Зарова		
Техник	Наполинская		
Ст. инж.	Кизименко		

ТП 509-28.87 - КЖ

Тепловозо-вагонное депо на 2 стойла для пропыщенных железных дорог колеи 1520 мм

Стадия	Лист	Листов
РП	17	

Фундамент ФМ-10

ХАРЬКОВСКИЙ ПРОМСТРОЙНИИПРОЕКТ

Спецификация к схемам расположения колонн, балок покрытия, ригелей, диафрагм жесткости, ворот.

Марка	Обозначение	Наименование	Кол-во для вып. I	Кол-во для вып. II	Масса кг	Примечание
1	2	3	4	5	6	7
		Колонны				
К1-1	ТП КЖСИ 2КО3.33-2.1-1	2КО3.33-2.1-1	1	1	1710	
К1-2	ТП КЖСИ 2КО3.33-2.1-2	2КО3.33-2.1-2	1	1	1710	
К1-3	ТП КЖСИ 2КО3.33-2.1-3	2КО3.33-2.1-3	1	1	1710	
К1-4	ТП КЖСИ 2КО3.33-2.1-4	2КО3.33-2.1-4	1	1	1710	
К1-5	ТП КЖСИ 2КО3.33-2.1-5	2КО3.33-2.1-5	1	1	1710	
К1-6	ТП КЖСИ 2КО3.33-2.1-6	2КО3.33-2.1-6	1	1	1710	
К2-1	ТП КЖСИ 2КД3.33-11-1	2КД3.33-11-1	3	3	1740	
К2-2	ТП КЖСИ 2КД3.33-11-2	2КД3.33-11-2	1	1	1740	
К2-3	ТП КЖСИ 2КД3.33-11-3	2КД3.33-11-3	1	1	1740	
К2-4	ТП КЖСИ 2КД3.33-11-4	2КД3.33-11-4	1	1	1740	
К2-5	ТП КЖСИ 2КД3.33-11-5	2КД3.33-11-5	1	1	1740	
К3-1	ТП КЖСИ 2КД3.33-23-1	2КД3.33-23-1	2	2	1740	
К3-2	ТП КЖСИ 2КД3.33-23-2	2КД3.33-23-2	1	1	1740	
К5-1	ТП КЖСИ 2КО3.33-24-1	2КО3.33-24-1	1	1	1710	
К5-2	ТП КЖСИ 2КО3.33-24-2	2КО3.33-24-2	1	1	1710	
К6-1	ТП КЖСИ 2К3.33-4-1	2К3.33-4-1	1	1	1670	
К7-1	ТП КЖСИ 2К3.33-1-1	2К3.33-1-1	1	1	1670	
КВ-1	ТП КЖСИ КВ4-8-1; КВ4-9-1 КВ4-8А; КВ4-9-2	КВ4-8-1	3		3700	
		КВ4-9-1		3	3900	
КВ-2	ТП КЖСИ КВ4-8-2; КВ4-9-2	КВ4-8-2	1		3700	
		КВ4-9-2		1	3900	
КВ-3	ТП КЖСИ КВ4-8-3; КВ4-9-3	КВ4-8-3	3		3700	
		КВ4-9-3		3	3900	
КВ-4	ТП КЖСИ КВ4-8-4; КВ4-9-4	КВ4-8-4	1		3700	
		КВ4-9-4		1	3900	
КВ-5	ТП КЖСИ КВ4-8-5; КВ4-9-5	КВ4-8-5	1		3700	
		КВ4-9-5		1	3900	
КВ-6	ТП КЖСИ КВ4-8-6; КВ4-9-6	КВ4-8-6	1		3700	
		КВ4-9-6		1	3900	
КВ-7	ТП КЖСИ КВ4-8-6; КВ4-9-6 КВ4-8-7; КВ4-9-7	КВ4-8-7	1		3700	
		КВ4-9-7		1	3900	
КВ-8	ТП КЖСИ КВ4-8-8; КВ4-9-8	КВ4-8-8	1		3700	
		КВ4-9-8		1	3900	
КВ-9	ТП КЖСИ КВ4-8-9; КВ4-9-9	КВ4-8-9	1		3700	
		КВ4-9-9		1	3900	
КВ-10	ТП КЖСИ КВ4-8-10; КВ4-9-10	КВ4-8-10	1		3700	
		КВ4-9-10		1	3900	
К9-1	ТП КЖСИ 7КФР-97-1-1; 7КФР-97-2-1	7КФР-97-1-1	1		3600	
		7КФР-97-2-1		1	3600	
К10-1	ТП КЖСИ 7КФР-94-1-1; 7КФР-94-2-1	7КФР-94-1-1	1		3500	
		7КФР-94-2-1		1	3500	
К10-2	ТП КЖСИ 7КФР-94-1-2; 7КФР-94-2-2	7КФР-94-1-2	1		3500	
		7КФР-94-2-2		1	3500	
К10-3	ТП КЖСИ 7КФР-94-1-3; 7КФР-94-2-3	7КФР-94-1-3	1		3500	
		7КФР-94-2-3		1	3500	
К10-4	ТП КЖСИ 7КФР-94-1-4; 7КФР-94-2-4	7КФР-94-1-4	1		3500	
		7КФР-94-2-4		1	3500	
		Балки покрытия				
Б1-1	ТП -КЖСИ 1БСД18-6АIVВ-1; 1БСД18-6АIVВ-4	1БСД18-6АIVВ-1	2	2	5600	
Б1-2		1БСД18-6АIVВ-2	3	3	5600	
Б1-3		1БСД18-6АVВ-3	1	1	5600	
Б1-4		1БСД18-6АVВ-4	1	1	5600	
		Ригели				
Р1	1.020-1/83 вып. 3-1	РОП 4.57-45	7	7	2070	
Р2	—"—	РОП 4.27-40	3	3	940	
Р3	—"—	РОП 4.57-30	5	5	2070	
Р-1-1	ТП КЖСИ РОП 4.57-40-1	РОП 4.57-45-1	1	1	2070	
Р4	1.020-1/83 вып. 3-1	РДП 4.57-80АтV	4	4	2600	
Р5	—"—	РДП 4.57-60АтV	6	6	2600	
Р-10	—"—	РОП 4.57-40	4	4	2070	
Р6	—"—	Р3.27	2	2	370	
Р7	—"—	РЛП 4.27-40	2	2	880	
Р-8	—"—	РЛП 4.57-45	1	1	1920	
		Ригель рамы ворот				
Р-9	3.501-8	Р-1	2	2	2400	

1	2	3	4	5	6	7
		Стойки рамы ворот				
С-1	3.501-8	С-1	2	2	3700	
С-2	—"—	С-2	2	2	3700	
		Стойки				
Ср-10	1.030.1-1 вып. 4-2	Ср-10	4	4	477	
		Диафрагмы жесткости				
Д-1	1.020.1/83 вып. 4-1	1ДП.56.33	1	1	6300	
Д-2-1	т КЖСИ 2ДП.56.33-1	2ДП.56.33-1	1	1	7220	
Д-3	1.020.1/83 вып 4-1	2ДП.26.33	1	1	2930	
Д-4	—"—	2ДП 30.33	1	1	3380	
Д-5	—"—	1ДБ6.33	1	1	7300	
Д-2	—"—	2ДПК.56.33	1	1	7220	
Д-6-1	ТП КЖСИ 2ДПК.56.33-1	2Д.56.33-1	1	1	8230	
		Насадки оракевера				
Ну-5	1.030-1-1 в 4-1	Ну-5	2	2	37	
Ну-6	—"—	Ну-6	2	2	37	
НФН-1	ТП КЖСИ НФН-1	НФН-1	4	4	48.2	
Нф-4	1.030-1-1 в 4-1	Нф-4	1	1	35.2	

Привязан:

Инв. №

ГИП	Гуржинский		
Нач.отд.	Рыбко		
Н.контр.	Зеленский		
Гл.констр.	Зеленский		
Рук.гр.	Пискунов		
Вед.инж.	Гаврилюченко		
Вед.инж.	Радзиховский		
Ширенко	Начальник цеха		
Ст.инж.	Котельникова		

ТП 509-28.87 -КЖ

Тепловозо-вагонное депо на 2 стойла для промышленных железных дорог колеи 1520 мм

Стадия	Лист	Листов
РП	18	

Спецификация к схемам расположения колонн, балок покрытия, ригелей, диафрагм жесткости, ворот.

ХАРЬКОВСКИЙ ПРОМСТРОЙНИИПРОЕКТ

Инв. № подл. | Подпись и дата | Взам. инв. №

Схема расположения колонн, балок покрытия, рам ворот

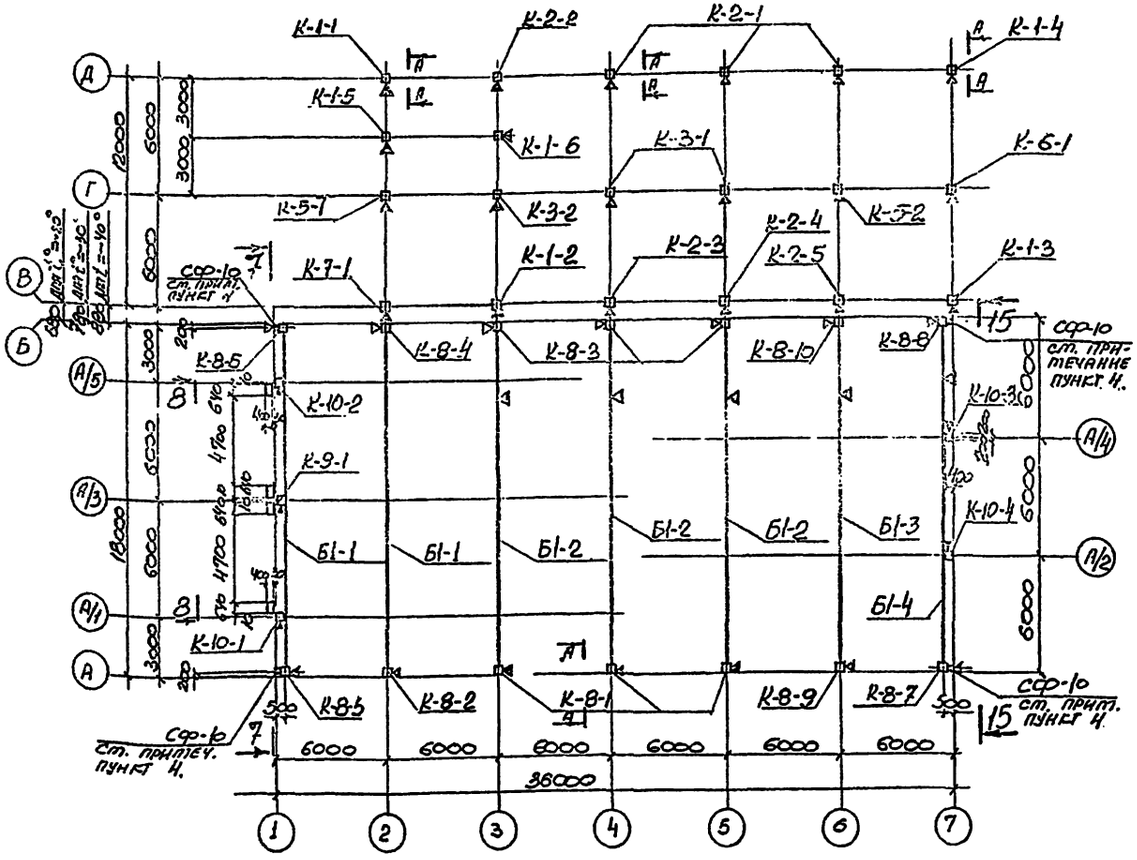

Схема расположения ригелей и диафрагм жесткости на отм. 6.600

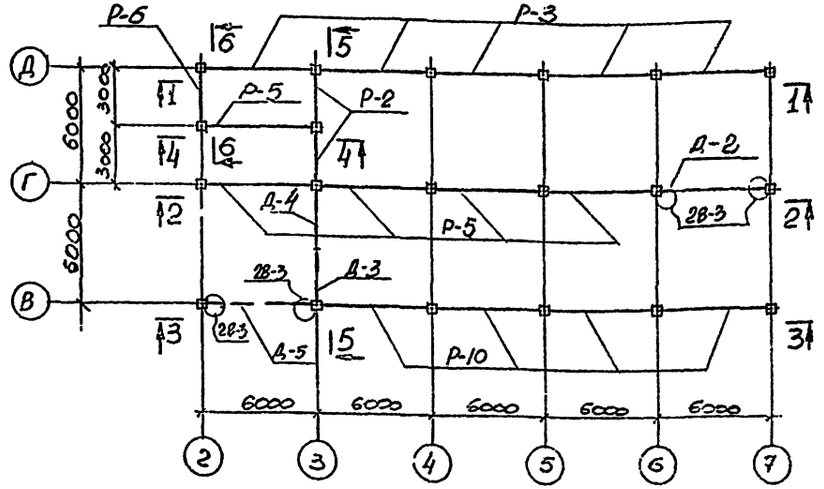

Схема расположения ригелей на отм. 1.650

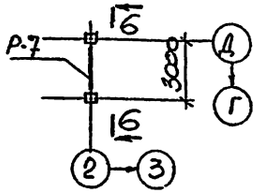

Схема расположения ригелей и диафрагм жесткости на отм. 3.300

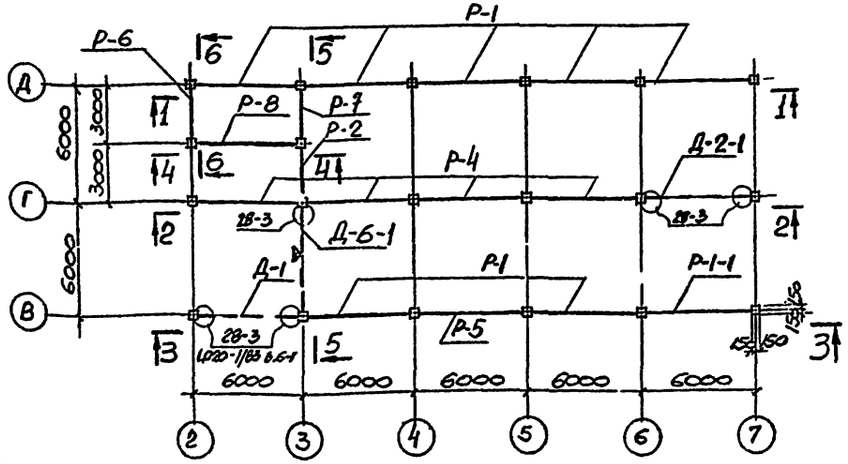

А-А

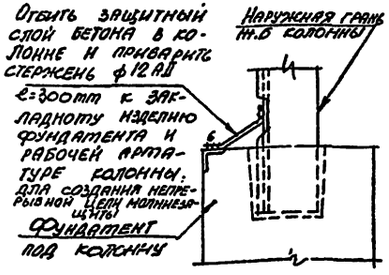

1. Данный лист рассматривать совместно с листами 20÷22
2. Конструкции ориентировать стороной, помеченной знаком ▲
3. Спецификацию к схемам расположения элементов смотрите на листах 18, 22
4. Башмак стоек фахверка Сф-10 соединить с анкерными болтами с помощью сварки, для создания непрерывной цепи молниезащиты.

				ТП 509-28.87 -КЖ		
ГИП	Турчинский			Тепловозо-вагонное депо на 2 стойла для промышленных железных дорог колея 1520 мм		
Нач. отд.	Радько					
Н. контр.	Зеленский					
Гл. конс.	Зеленский				Стадия	Лист	Листов
Рук. гр.	Лисунов				РП	19	
Вед. инж.	Гаврилюкова						
Вед. инж.	Ягненкова						
Инженер	Николаенко			Схемы расположения колонн, балок покрытия, рам ворот, диафрагм жесткости, ригелей.	ХАРЬКОВСКИЙ ПРОМСТРОЙНИИПРОЕКТ	
Ст. инж.	Ежжинская					

Привязан:

Инв. №

Типовой проект 509-28.87 Альбом 2

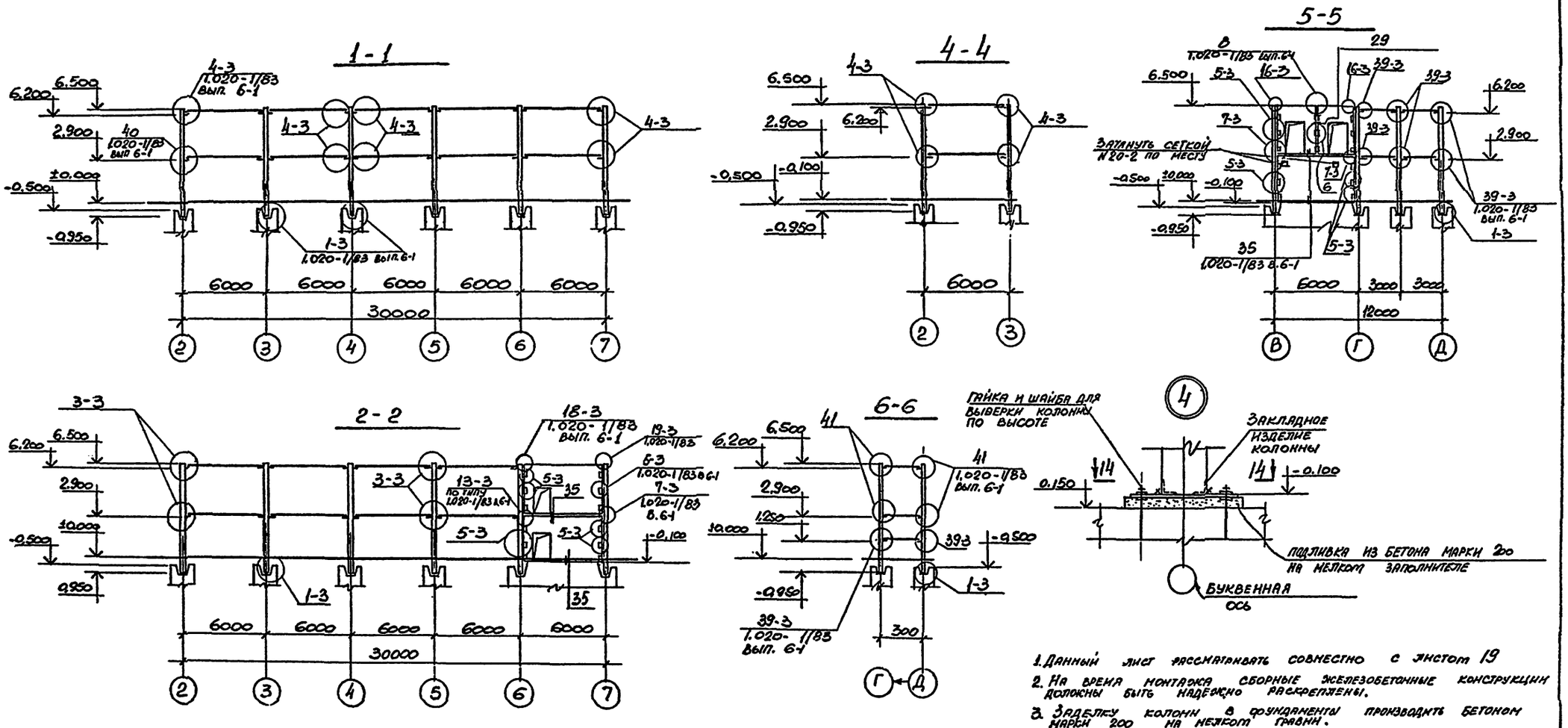

1. Данный лист рассматривать совместно с листом 19
2. На время монтажа сборные железобетонные конструкции должны быть надежно раскреплены.
3. Заделку колонн в фундаменты производить бетоном марки 200 на мелком гравии.
4. Спецификацию к схемам расположения элементов смотрите на листах 18, 22

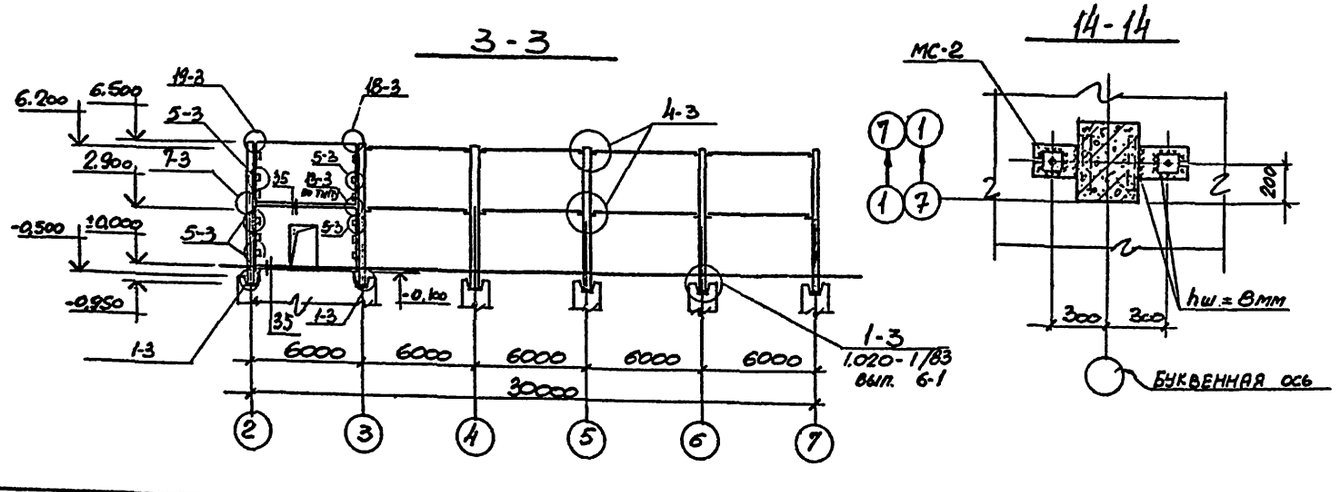

Привязан:

Инв №

ГИП	Туринский		
Нач. отд.	Радько		
Н. контр.	Зеленский		
Гл. конс.	Зеленский		
Рук. гр.	Лисунов		
Вед. инж.	Гапактионова		
Вед. инж.	Гапактионова		
Инжен.	Мирошниченко		
Ст. инж.	Кирпичникова		

ТП 509-28.87 — КЖ

Тепловозо-вагонное депо на 2 стойла для промышленных железных дорог колен 1520 мм

Стадия	Лист	Листов
РП	20	

Сечения 1-1 ÷ 6-6, 14-14 Узел "4"

ХАРЬКОВСКИЙ ПРОМСТРОЙНИИПРОЕКТ

Схема расположения стальных стоек и насадок по оси "1"

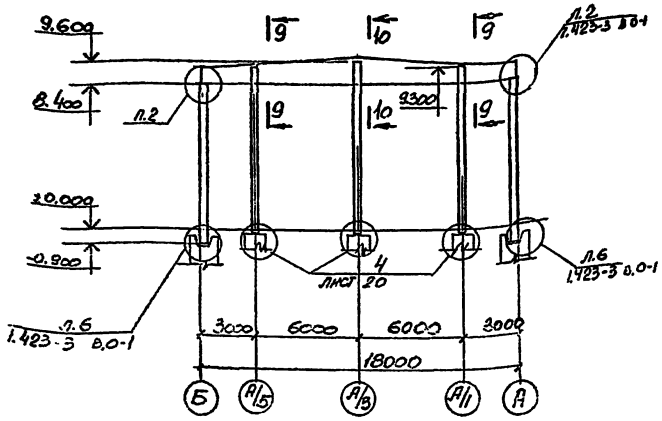

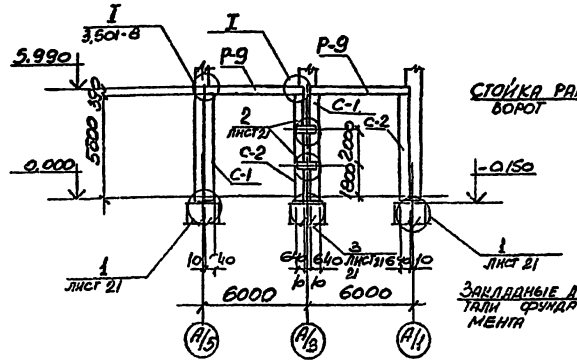

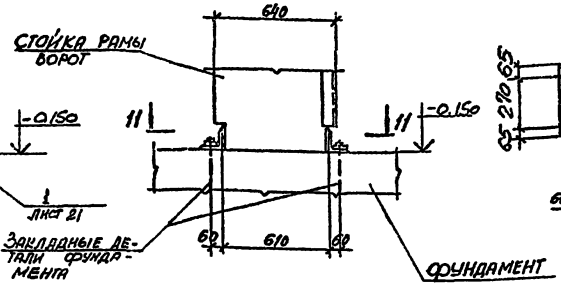

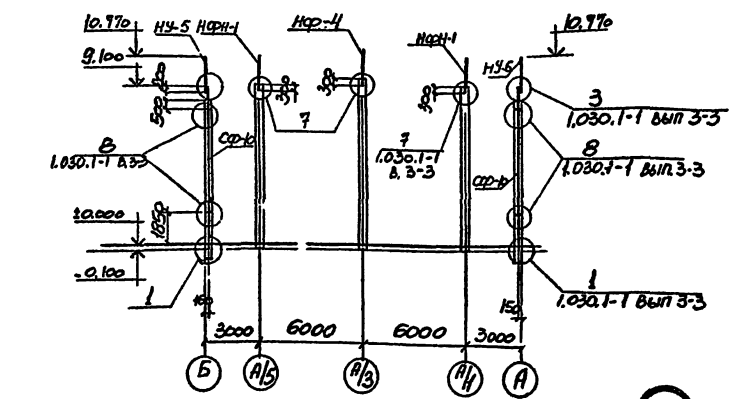

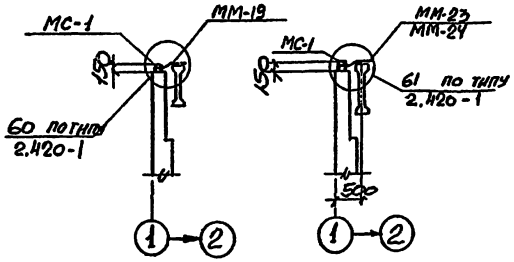

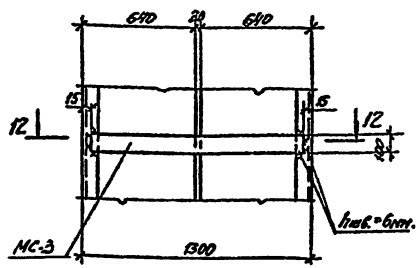

Крепление элементов ворот смотрите лист 22 серии 3.501-8.

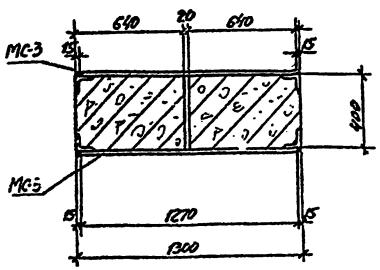

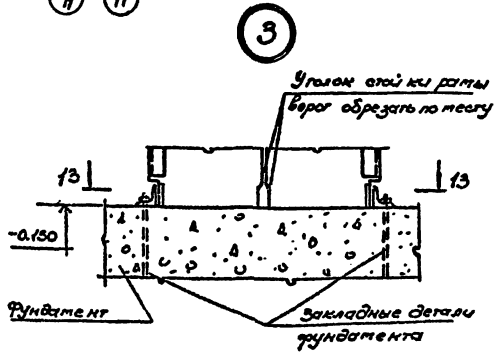

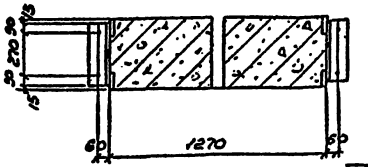

ГИП	Турчинский		ТП 509-28.87 – КЖ	
Нач. отд.	Радько			
Н. конт.	Зеленский		Тепловозо-вагонное депо на 2 стойла для промышленных железных дорог колеи 1520 мм	
Гл. конс.	Зеленский			
Рук. гр.	Лисунов			
Вед. инж.	Гаврилюченко			
Вед. инж.	Гаврилюченко		Стадия: РП; Лист: 21; Листов:	
Инженер	Мирошниченко			
Ст. инж.	Кравченко		Схема расположения стальных стоек и насадок по оси 1; узлы 1-3; сечения 7-7; 13-13. Узлы 1-3	ХАРЬКОВСКИЙ ПРОМСТРОЙНИИПРОЕКТ

Привязан:

Инв. №

15-15

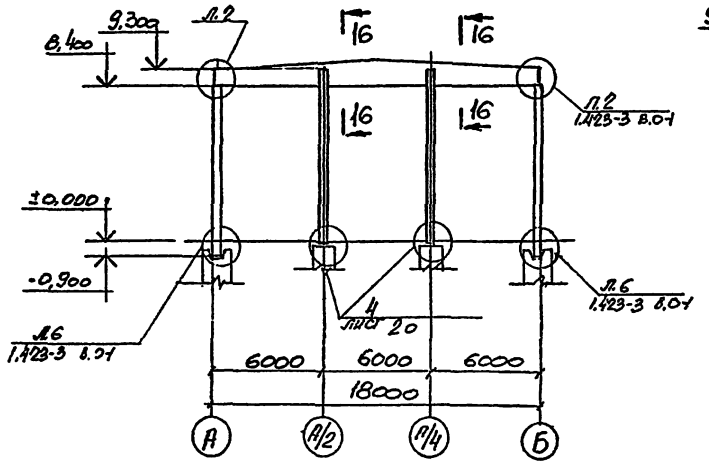

16-16

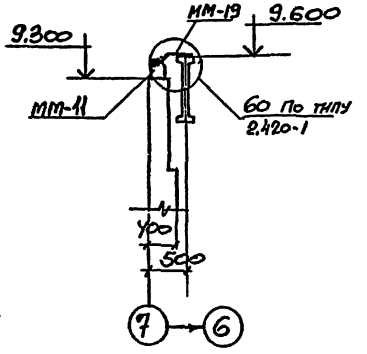

Схема расположения стальных стоек и насадок по оси "7"

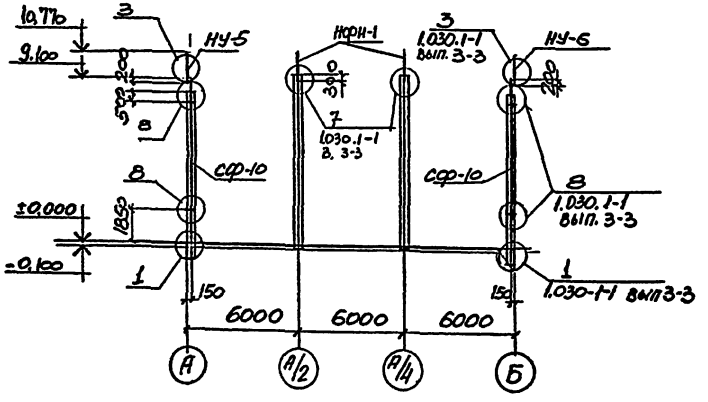

Спецификация к схемам расположения колонн, балок покрытия, ригелей, диафрагм жесткости, ворот

Марка	Обозначение	Наименование	К-во для вет. районов I	К-во для вет. районов III	Масса кг	Прим.
		Изделие соединительное				
*)	1.020-1/83 вып. 7-1	МС-3	36	36	2.43	* По указ. 1.020-1/83 вып. 7-1 серия
	—"—	МС-4	36	36	0.13	
	—"—	МС-5	1	1	1.32	
	—"—	МС-9	12	12	1.60	
	—"—	МС-7	3	3	2.26	
	—"—	МС-23	6	6	0.86	
	—"—	МС-27	10	10	11.26	
	—"—	МС-29	4	4	3.85	
	—"—	МС-8	3	3	0.16	
**)	ГОСТ 5915-70*	Гайка М12	8	8	0.01	** По указ. 1.030.1-1 вып 3-3 серии
	ГОСТ 7798-70*	Болт М12	8	8	0.10	
	ГОСТ 11371-78	Шайба м12	8	8	0.01	
	ГОСТ 103-76	-20х70 с=70	8	8	0.70	
	1.030.1-1 вып. 4-1	Т-24	16	16	1.1	
мм11	1.400-7	мм 11	2	2	7.3	
мм19	—"—	мм 19	4	4	6.3	
мм23	—"—	мм 23	1	1	4.2	
мм24	—"—	мм 24	1	1	4.2	
МС-1	ТП КЖИ-МС-1	МС-1	3	3	2.8	
МС-2	ТП КЖИ-МС-2	МС-2	5	5	23.5	
МС-3	ТП КЖИ-МС-3	МС-3	4	4	10.0	

ГИП	Турнинский		ТП 509-28.87 КЖ
Нач. отд	Радько		Тепловозо-вагонное депо на 2 стойла для промышленных жел. дорог колея 1520 мм
Н. контр	Зеленский		
Гл. конс	Зеленский		
Рук. гр.	Лисунов		Стадия / Лист / Листов: РП / 22 /
Вед. инж	Гороховский		
Вед. инж	Гороховский		Схема расположения стальных стоек и насадок по оси "7" Схемы 15-15 ÷ 16-16.
Инженер	Чмошилкин		Харьковский Промстройниипроект
Ст. инж.	Сосницкая		

Привязан:

Инв. №

Альбом 2

Типовой проект 509-28.87

Схема расположения плит покрытия в осях А-Б

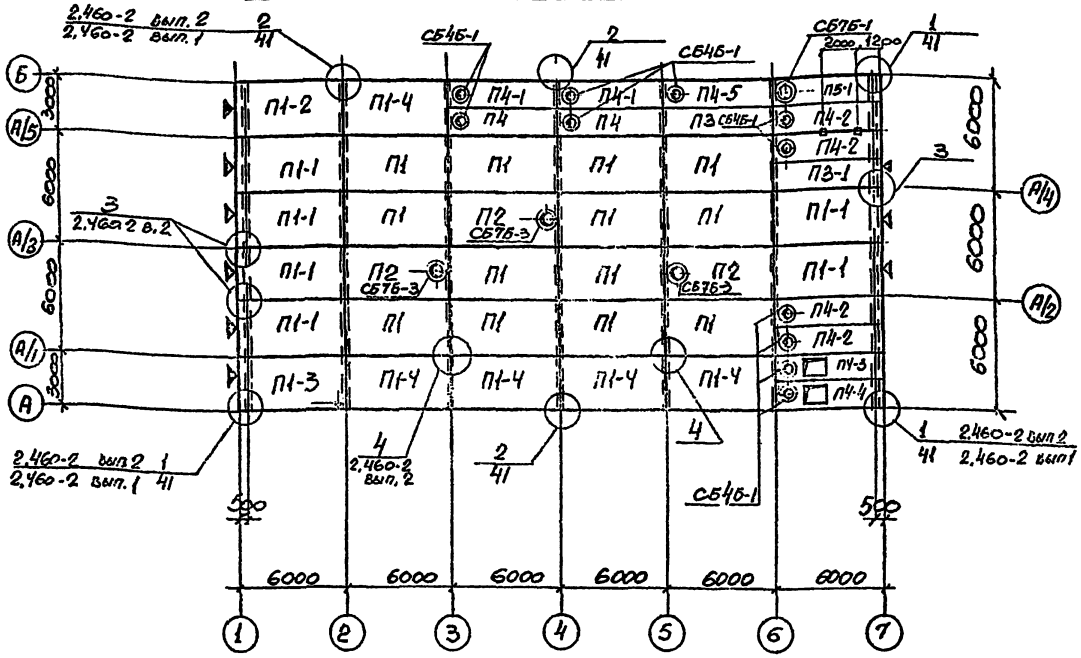

1. Каждая плита должна быть приварена к несущим конструкциям покрытия не менее, чем в трех точках.
2. Стыки между комплексными плитами выполнять в соответствии с указаниями серии 1.465.1-10/82. вып. 1.
3. В комплексных плитах покрытия материал утеплителя - пенобетон с объемным весом $\gamma = 400$ кг/м³. Толщина утеплителя „δ" для разных расчетных температур наружного воздуха указана в таблице на данном листе.
4. Ориентировку плит при монтаже производить в соответствии со знаками монтажа △
5. Крепление стаканов выполнить в соответствии с узлом „А" серии 2.460-14 вып.0
6. В соответствии с указаниями серии 1.465.1-10/82 в плитах покрытия типа 1ПГ петли для подъема выполнить ф 14 AI, а в плитах типа 1ПВ - ф16 AI, аналогично петлям для подъема по ГОСТ 22701-5-77, в плитах типа 2ПГ - ф 10 AI по серии 1.465.1-7/84 в плитах типа 2ПВ ф 12 AI аналогично петлям по серии 1.465.1-7/84.

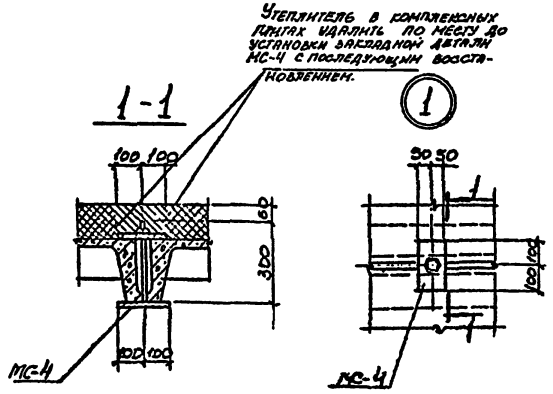

Спецификация к схеме расположения плит покрытия в осях А-Б

Марка	Обозначение	Наименование	Толщина утеплителя „δ" для $t_н$ не выше -20°С	для $t_н$ от -20° до -30°С	для $t_н$ от -30° до -40°С	Кол-во	Примечания
		Плиты					
П1	1.465.1-10/82 вып.0.1, ГОСТ 22701.0-77÷ГОСТ 22701.5-77	1ПГ-2АтVТ-а.л-400	70	90	110	13	
П1-1	ТП	1ПГ-2АтVТ-а.л-400-1	-"-	-"-	-"-	6	
П1-2	КЖИ-1ПГ-2АтVТ-а.л-400 1÷4	1ПГ-2АтVТ-а.л-400-2	-"-	-"-	-"-	1	
П1-3	2.ПВ6-2АтVТ-4-а.л-400-1÷5	1ПГ-2АтVТ-а.л-400-3	-"-	-"-	-"-	1	
П1-4	2.ПВ6-2АтVТ-7-а.л-400-1	1ПГ-2АтVТ-а.л-400-4	-"-	-"-	-"-	5	
П2	2.ПГ6-1АтVТ-а.л-400-1	1ПВ7-3АтVТ-а.л-400	-"-	-"-	-"-	3	
П3	1.465.1-10/82 вып. 0.1. ГОСТ 22701.0-77÷ГОСТ 22701.5-77	2ПГ6-1АтVТ-а.л-400	-"-	-"-	-"-	1	
П4	1.465.1-7/84 вып. 1.2	2ПВ6-2АтVТ-4-а.л-400	-"-	-"-	-"-	2	
П4-1	ТП КЖИ-	2ПВ6-2АтVТ-4-а.л-400-1	-"-	-"-	-"-	2	
П4-2	1ПГ-2АтVТ-а.л-400-1÷4	2ПВ6-2АтVТ-4-а.л-400-2	-"-	-"-	-"-	4	
П4-3	2.ПВ6-2АтVТ-4-а.л-400-1÷5	2ПВ6-2АтVТ-4-а.л-400-3	-"-	-"-	-"-	1	
П5-1	2.ПВ6-2АтVТ-7-а.л-400-1	2ПВ6-2АтVТ-7-а.л-400-1	-"-	-"-	-"-	1	
П3-1	2.ПГ6-1АтVТ-а.л-400-1	2ПГ6-1АтVТ-а.л-400-1	-"-	-"-	-"-	1	
П4-4		2ПВ6-2АтVТ-4-а.л-400-4	-"-	-"-	-"-	1	
П4-5		2ПВ6-2АтVТ-4-а.л-400-5	-"-	-"-	-"-	1	
		Стаканы					
СБ4Б-1	1.494-24 вып. 1	СБ4Б-1				11	
СБ7Б-1	1.494-24 вып.1	СБ7Б-1				1	
СБ7Б-3	1.494-24 вып.1	СБ7Б-3				3	
		Изделия соединительные					
МС-4	ТП КЖИ-МС-4	МС-4				2	4.0 кг
ММ-50	1.400-7	ММ-50				14	1.8 кг
МС-1	2.460-14 вып.0	МС-1				60	0.4 кг

Привязан

Инв. №

Гип	Турянский		ТП 509-28.87 - КЖ	
Нач.отд	Радько		Тепловозо-вагонное депо на 3 стойла для промышленных железных дорог колея 1520 мм	
Н.контр	Березенский			
Гл.конс	Зеленский			
Рук.гр	Лисунов			Стадия: РП; Лист: 23; Листов:
Вед.инж	Сапрыкина		Схема расположения плит покрытия в осях А÷Б	Харьковский Промстройниипроект
Вед.инж	Гавалюгин			
Инженер	Ярошенко			
Ст.инж.	Ханжонкова			

Схема расположения плит перекрытия на отм. 3.300

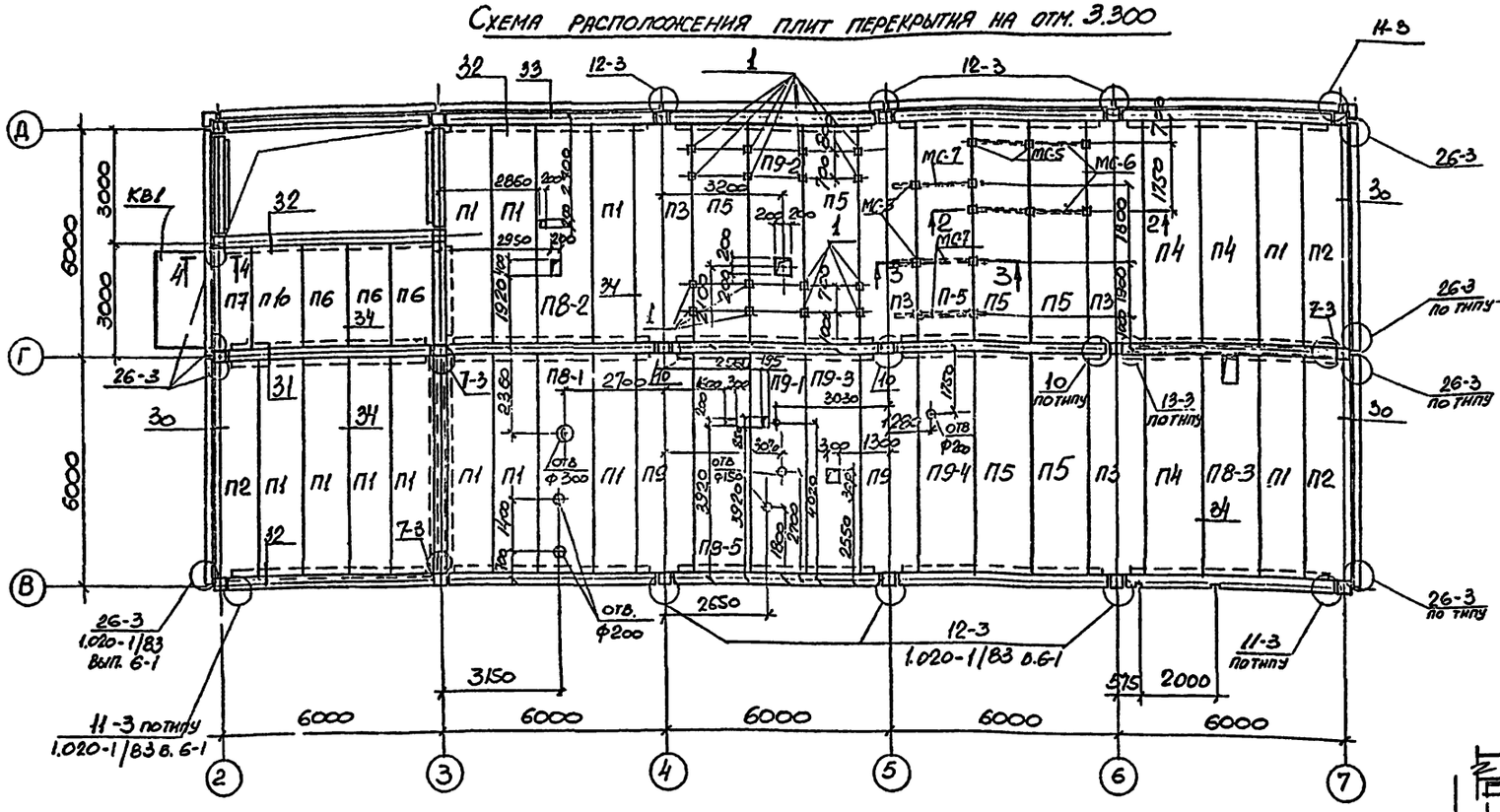

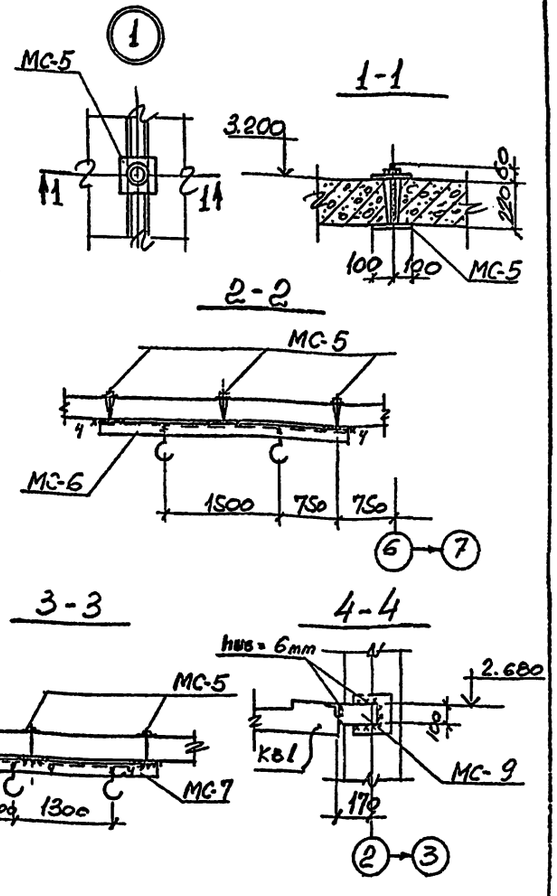

Спецификация к схеме расположения плит перекрытия на отм. 3.300

Марка	Обозначение	Наименование	Кол-во	Масса ед. кг.	Примечание
1	2	3	4	5	6
		Плиты			
П1	1.041.1-2 вып 1	ПК56.12-8АтIVсТ	12	2000	
П2	—"—	ПК56.12-8АтIVсТ-1	3	2000	
П3	—"—	ПК56.15-10АтIVсТ-2	4	2600	
П4	—"—	ПК56.15-8АтIVсТ	3	2600	
П5	—"—	ПК56.15-10АтIVсТ	7	2600	
П6	1.041.1-2 вып. 5	ПК27.12-8АIIIТ	3	900	
П7	—"—	ПК27.9-10АIIIТ-1	1	900	
П8-1	ТП -КЖИ- ПРС56.15-10АIVт-1÷ ПРС56.15-10АIVт-9	ПРС56.15-10АIVт-1	1	2890	
П8-2	ПРС56.15-16АIVт-1÷ ПРС56.15-16АIVт-5	ПРС56.15-16АIVт-2	1	2890	
П8-3	РОП4.57-30-1	ПРС56.15-10АIVт-3	1	2890	
П9	1.041.1-2 вып.6	ПРС56.15-16АIVт	2	2890	
П9-1	ТП -КЖИ ПРС56.15-10АIVт-1÷ ПРС56.15-10АIVт-9,	ПРС56.15-16АIVт-1	1	2890	
П9-2	ПРС56.15-16АIVт-1÷ ПРС56.15-16АIVт-5	ПРС56.15-16АIVт-2	1	2890	
П9-3	РОП4.57-30-1	ПРС56.15-16АIVт-3	1	2890	
П9-4	ТП -КЖИ- ПРС56.15-10АIVт-1÷ ПРС56.15-10АIVт-9, ПРС56.15-16АIVт-1÷ ПРС56.15-16АIVт-5, РОП4.57-30-1	ПРС56.15-16АIVт-4	1	2890	
П9-5		ПРС56.15-16АIVт-5	1	2890	
П-10	1.041.1-2 вып. 5	ПК27.15-10АIIIТ	1	1300	
		Козырек			
КВ1	ТП КЖИ-КВ1	КВ1	1	1150	
		Изделия соединительные			
*	1.020-1/83 вып. 6-1	МС-13	6	0,73	* по узлам серии 1.020-1/83 вып. 6-1
	—"—	МС-14	3	0,66	
	—"—	МС-15	3	0,45	
	—"—	МС-18	12	0,41	
	—"—	МС-19	12	0,51	
	—"—	МС-23	2	0,55	
		МС-26	6	3,2	
МС-9		-100×10 ГОСТ 103-76* ℓ=2	2	1,6	
МС-5	ТП КЖИ-МС-5	МС-5	26	3,8	
МС-6	ТП КЖИ-МС-6	МС-6	2	61,4	
МС-7	ТП КЖИ-МС-7	МС-7	3	49,5	

1. Заполнение в ребристых плитах выполнить из легкого бетона с объемным весом $\gamma = 600$ кг/м³
2. Заполнение плиты П8-2 легким бетоном выполнить после установки трапов.

ГИП	Туринский		
Нач. отд.	Радько		
Н. контр.	Зеленский		
Гл. конс.	Зеленский		
Рук. гр.	Лисунов		
Вед. инж.	Гарактионова		
Вед. инж.	Гарактионова		
Инженер	[illegible]		
Ст. инж.	[illegible]		

ПРИВЯЗАН:

ИНВ. №

ТП 509-28.87 — ИЖ

Тепловозо-вагонное депо на 2 стойла для промышленных железных дорог колеи 1520 мм

Стадия	Лист	Листов
РП	24	

Схема расположения плит перекрытия на отм. 3.300

ХАРЬКОВСКИЙ ПРОМСТРОЙНИЙПРОЕКТ

Схема расположения плит покрытия на отм. 6.500

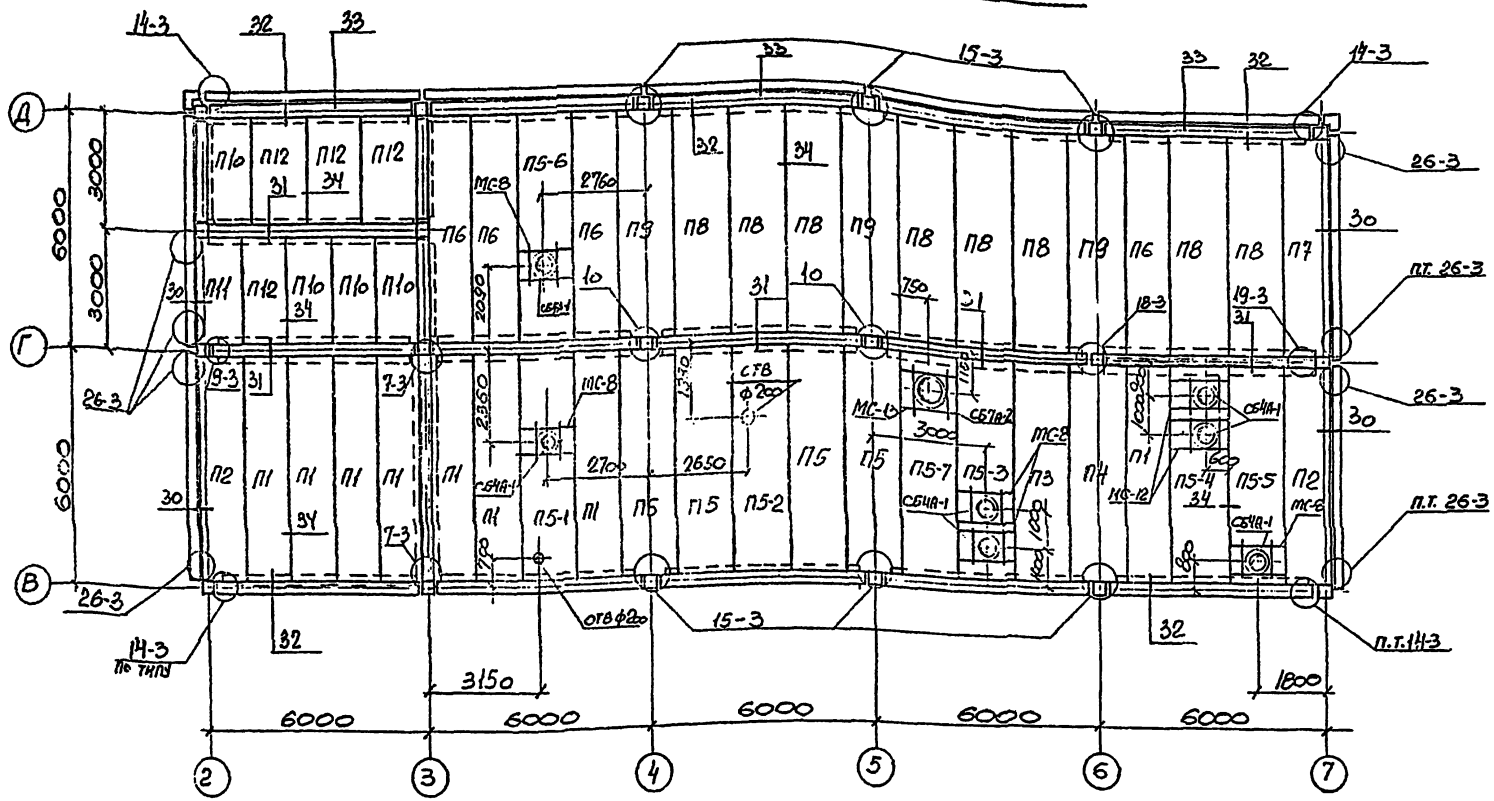

Спецификация к схеме расположения плит покрытия на отм. 6.500

Марка	Обозначение	Наименование	Кол-во	Масса ед. кг	Примечание
1	2	3	4	5	6
П1	1.041.1-2 вып. 1	ПК56.12-6АтIVСТ	8	2000	
П2	—"—	ПК56.12-8АтIVСТ-1	2	2000	
П3	—"—	ПК56.15-6АтIVСТ	1	2600	
П4	—"—	ПК56.15-6АтIVСТ-2	1	2600	
П5-1	ТП КЖИ-	ПРС56.15-10АтIVТ-4	1	2890	
П5-2	ПРС56.15-10АIVТ-1÷ ПРС56.15-10АIVТ-10	ПРС56.15-10АIVТ-9	1	2890	
П5-3	ПРС56.15-16АIVТ-1÷	ПРС56.15-10АIVТ-5	1	2890	
П5-4	ПРС56.15-16АIVТ-5	ПРС56.15-10АIVТ-6	1	2890	
П5-5	РОП 4.57-30-1	ПРС56.15-10АIVТ-7	1	2890	
П6	1.041.1-2 вып. 1	ПК56.12-4АтIVСТ	4	2000	
П7	—"—	ПК56.12-4АтIVСТ-1	1	2000	
П8	—"—	ПК56.15-4АтIVСТ	8	2600	
П9	—"—	ПК56.15-4АтIVСТ-2	3	2600	
П10	1.041.1-2 вып. 5	ПК27.12-5АIIIТ	4	900	
П11	—"—	ПК27.12-6АIIIТ-1	1	900	

1	2	3	4	5	6
П12	1.041.1-2 вып. 5	ПК27.15-4АIIIТ	4	1300	
П5	1.041.1-2 вып. 6	ПРС56.15-10АIVТ	4	2890	
П5-6	ТП КЖИ- ПРС56.15-10АIVТ-1÷ ПРС56.15-10АIVТ-10 ПРС56.15-15АIVТ-1÷ ПРС56.15-16АIVТ-5 РОП 4.57-30-1	ПРС56.15-10АIVТ-8	1	2890	
П5-7		ПРС56.15-10АIVТ-10	1	2890	
		СТАКАНЫ			
СБ4А-1	1.494-24 вып. 1	СБ4А-1	7	150	
СБ7А-2	1.494-24 вып. 1	СБ7А-2	1	290	
		Изделия соединительные			
*)	1.020-1/83 вып. 6-1	МС-11	2	1,60	*) по узлам серии 1.020-1/83 вып. 6-1
	—"—	МС-13	6	0,73	
	—"—	МС-15	8	0,45	
	—"—	МС-18	24	0,41	
	—"—	МС-21	12	0,55	
	—"—	МС-26	8	3,20	
	—"—	МС-23	3	0,85	
МС-1	2.460-14 вып. 0	МС-1	23	0,4	
МС-8	КЖИ - МС-8	МС-8	5	31,8	
МС-12	КЖИ - МС-12	МС-12	2	31,8	
МС-13	КЖИ - МС-13	МС-13	1	55,3	

1. Соединительные изделия МС-8 приварить к закладным изделиям в плитах швом $h_ш$ = 8 мм.
2. Крепление стаканов СБ4А-1 выполнить в соответствии с узлом „А" серии 2.460-14 вып. 0
3. Заполнение в ребристых плитах выполнить из легкого бетона с объемным весом γ = 600 кг/м³

Привязан:

Инв №

ГИП	Туринский	
Нач. отд.	Радько	
Н. контр.	Зеленский	
Гл. конс.	Зеленский	
Рук. гр.	Лисунов	
Вед. инж.	Галактионов	
Вед. инж.	Галактионов	
Инженер	Чирошниченко	
Ст. инж.	Кирженцев	

ТП 509-28.87 -КЖ

Тепловозо-вагонное депо на 2 стойла для промышленных железных дорог колеи 1520 мм

Стадия	Лист	Листов
РП	25	

Схема расположения плит покрытия на отм. 6.500

ХАРЬКОВСКИЙ ПРОМСТРОЙНИЙПРОЕКТ

Альбом 2

Типовой проект 509-28.87

Схема расположения лестничных маршей

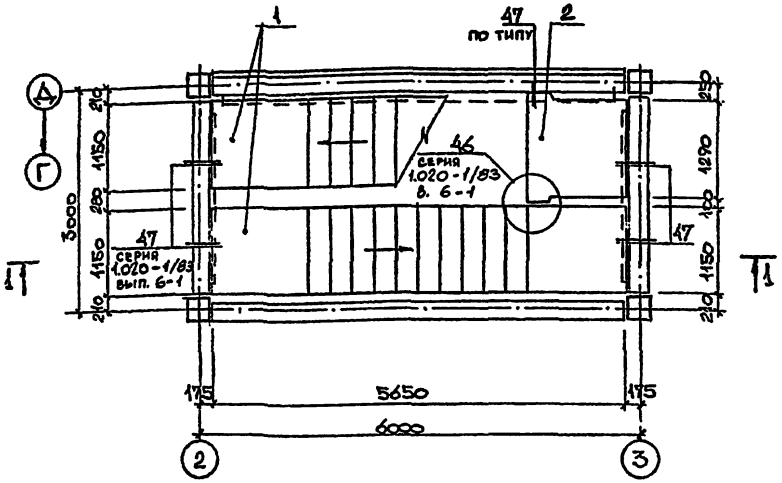

Схема расположения проступей на лестничной площадке.

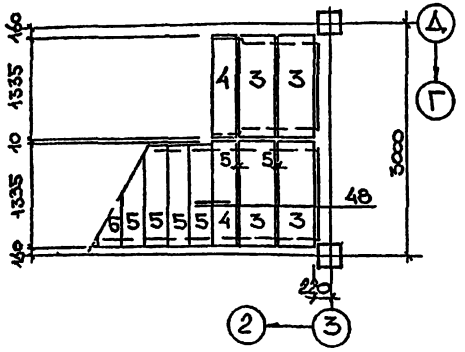

Схемы ограждения лестниц.

Нижний этаж. Верхний этаж.

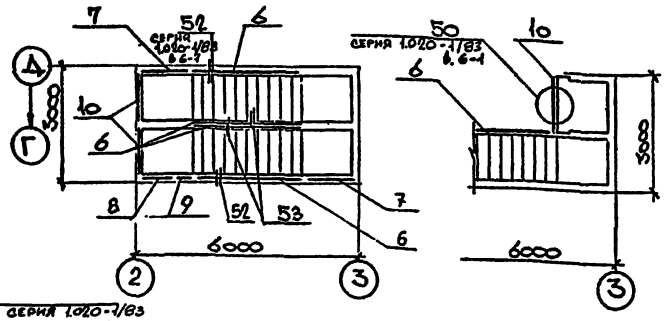

Схема расположения проступей на лестничных маршах.

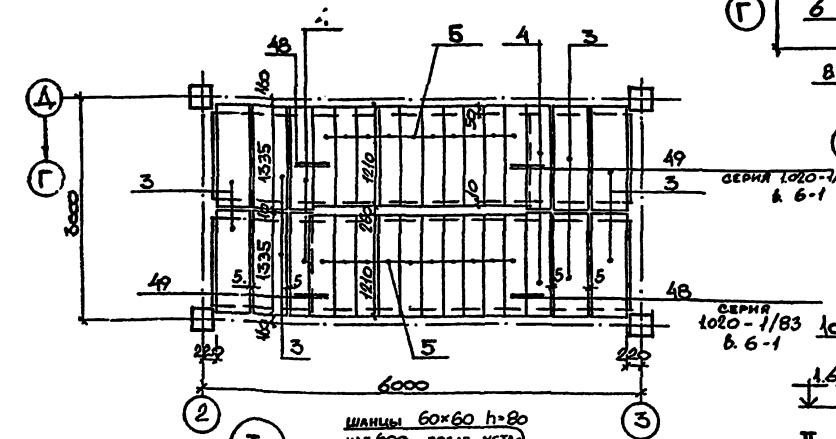

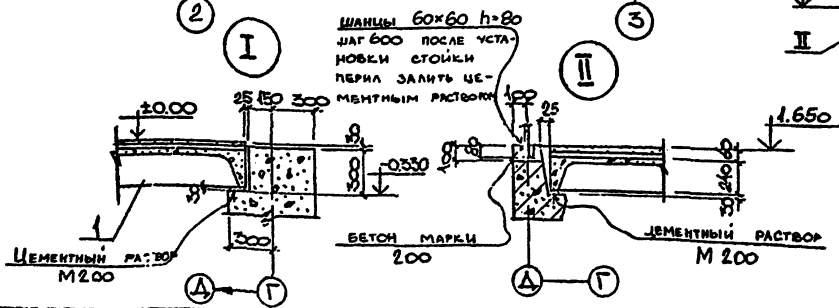

1-1

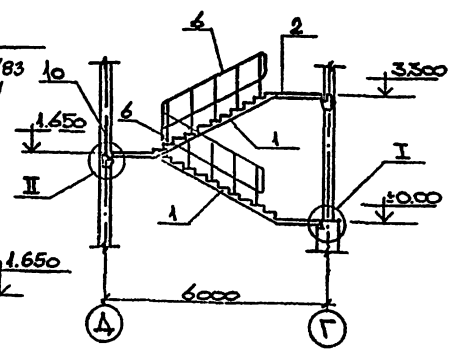

Спецификация к схеме расположения лестницы

Марка поз.	Обозначение	Наименование.	Кол	Масса кг.	Прим.
	Лестничные марши и площадки.				
1	1.050.1-2 в.1	лмп 57.11.17-5	2	2400	
2	—"—	лпп 14.13 в.	1	600	
	Накладные проступи.				
3	1.050.1-2 в.1.	2лн 12.3	10	40	
4	—"—	2лн 13.3 в.	5	40	
5	—"—	1лн 12.3.	20	40	
	Металлические ограждения.				
6	1.050.1-2 в.2	ОМ-17-1	4	38.2	
7	—"—	ОМВ-17-1	2	15.8	
8	—"—	ОМН-17-1	1	15.2	
9	—"—	ОМД-1	1	2.6	
10	—"—	ОП12-1	3	18.3	
	Изделия соединительные.				
*)	1.020-1/83. в.6-1	МС-32	1	0.93	*) по узлам серии 1.020-1/83. в.6-1
	—"—	МС-33	3	0.19	
	—"—	МС-35	16	0.31	
	—"—	МС-36	10	0.07	

Привязан:

инв №

ГИП	Турнинский		
Нач.отд.	Радько		
Н.контр.	Зеленский		
Гл.конст.	Зеленский		
Рук.гр.	Лисунов		
Ведущ.	Галактионова		
Зед.инж.	Галактионова		
Инженер	Гончарук		

ТП 509-28.87 -КЖ

Тепловозо-вагонное депо на 2 стойла для промышленных железных дорог колеи 1520 мм

Стадия	Лист	Листов
РП	26	

Схема расположения лестницы

Харьковский Промстройниипроект

Спецификация к схемам расположения стеновых панелей

Марка поз.	Обозначение	Наименование	Толщина панелей δ, дм: $t_н$=-20°С	$t_н$=-30°С	$t_н$=-40°С	Кол. шт.	Масса ед. кг
1	2	3	4	5	6	7	8
1	1.030.1-1 в.1-1	ПС 30.9.а-$\frac{6л}{6л}$-6	2,5	3,0	3,5	1	800 940 1100
2	—"—	ПС 60.9.а-$\frac{6л}{6л}$-6	2,5	3,0	3,5	5	1610 1910 2190
3	—"—	ПС 60.15.а-$\frac{3л}{6л}$-9	2,5	3,0	3,5	5	2670 3140 3630
4	—"—	2ПС 12.18.а-$\frac{л}{л}$-4	2,5	3,0	3,5	12	630 750 860
5	—"—	2ПС 6.18.а-$\frac{л}{л}$-2	2,5	3,0	3,5	6	320 370 430
6	—"—	ПС 60.15.а-$\frac{2л}{6л}$-12	2,5	3,0	3,5	3	2660 3140 3630
7	—"—	ПС 60.18.а-$\frac{2л}{6л}$-1	2,5	3,0	3,5	2	3190 3760 4350
8	—"—	ПС 60.6.а-$\frac{6л}{6л}$-15	2,5	3,0	3,5	4	1130 1310 1500
9	—"—	2ПС 12.18.а-$\frac{л}{л}$-1	2,5	3,0	3,5	1	330 760 960
10.	—"—	3ПС $\frac{41}{51}$ 45.90.а-$\frac{л}{л}$-1	2,5	3,0	3,5	4	150 190 240
11.	—"—	3ПС $\frac{41}{51}$ 46.180.а-$\frac{л}{л}$-1	2,5	3,0	3,5	8	300 390 480
12.	—"—	3ПС $\frac{41}{51}$ 46.150.а-$\frac{л}{л}$-1	2,5	3,0	3,5	4	260 320 400
13.	—"—	2ПС 6.18.а-$\frac{л}{л}$-3	2,5	3,0	3,5	6	320 370 430
14.	—"—	3ПС $\frac{41}{51}$ 46.150.а-$\frac{л}{л}$-2	2,5	3,0	3,5	4	250 320 400
15.	1.030.1-1 в.2-1	ПК.30.10-т				10	700
16.	1.030.1-1 в.1-1	ПС.60.15.а-$\frac{2л}{6л}$-17	2,5	3,0	3,5	6	2660 3140 3630
17.	—"—	ПС.60.12.а-$\frac{2л}{3л}$-31	2,0	2,5	3,0	18	1710 2120 2510
18.	ТП -КЖН- ПС-1÷ПС-3	ПС 60.12.а-$\frac{2л}{3л}$-36-1	2,0	2,5	3,0	8	1760 2120 2510
19.	1.030.1-1 в.1-1	ПС 60.18.а-$\frac{3л}{2л}$-31	2,0	2,5	3,0	3	2620 3190 3760
20.	—"—	ПС 60.15.а-$\frac{2л}{3л}$-35	2,0	2,5	3,0	8	2170 2660 3140
21.	ТП -КЖН- ПС-1÷ПС-3	ПС 60.15.а-$\frac{2л}{3л}$-40-1	2,0	2,5	3,0	4	2170 2660 3140
22.	ТП -КЖН- ПС-1÷ПС-3	ПС 60.18.а-$\frac{3л}{2л}$-37-1	2,0	2,5	3,0	7	2120 2510 2910
23.	ТП -КЖН- НПС-7, НПС-8, НПС-9	НПС-7 НПС-8 НПС-9	2,0	2,5	3,0	2	1170 1410 1650
24.	ТП -КЖН- ПС-13÷ПС-19	ПС 60.6.а-$\frac{6л}{6л}$-38-1	2,5	2,5	3,0	2	1080 1080 1270
25.	ГОСТ 6786-80, 100	ПП 15.4-т	1,0	1,0	1,0	60	120 120 120
26.	1.030.1-1 в.1-1	2ПС 12.12.а-$\frac{л}{л}$-59	2,0	2,5	3,0	27	340 420 500
27	—"—	2ПС $\frac{6}{9,3}$.12.а-$\frac{л}{л}$-272	2,0	2,5	3,0	2	250 320 390
28	—"—	2П $\frac{6}{9,3}$.12.а-$\frac{л}{л}$-1.72	2,0	2,5	3,0	1	230 320 390
29	—"—	2ПС 6.12.а-$\frac{л}{л}$-60	2,0	2,5	3,0	11	170 210 250
30	ТП -КЖН- ПС-4÷ПС-12	ПС $\frac{62,5}{63,5}$.12.а-$\frac{2л}{3,1п}$-2.36-1	2,0	2,5	3,0	2	1810 2230 2660
31	ТП -КЖН- НПС-1-1, НПС2-1, НПС-3-1	НПС-1-1 НПС-2-1 НПС-3-1	2,0	2,5	3,0	2	1410 1760 2120
32.	1.030.1-1 в.2-1	ПК 60 $\frac{6,5}{2,5}$-л				12	1200 1300 1400
33.	ТП -КЖСН- НПС-4-1, НПС-5-1, НПС-6-1	НПС-4-1 НПС-5-1 НПС-6-1	2,0	2,5	3,0	2	1590 1710 1410
34	1.030.1-1 в.1-1	ПС $\frac{62,3}{63,5}$.12.а-$\frac{2л}{3,1п}$-1.31	2,0	2,5	3,0	1	1810 2230 2660
35.	ТП -КЖСН- ПС-13÷ПС-19	ПС $\frac{62,3}{63,5}$.18.а-$\frac{3л}{2л}$-2.37-1	2,0	2,5	3,0	1	2740 3350 3990
36.	ТП -КЖСН- НПС-1-2, НПС-2-2, НПС-3-2	НПС-1-2 НПС-2-2 НПС-3-2	2,0	2,5	3,0	2	1410 1760 2120
37.	ТП -КЖСН- НПС-4-2, НПС-5-2, НПС-6-2	НПС-4-2 НПС-5-2 НПС-6-2	2,0	2,5	3,0	6	940 1170 1410
38.	1.030.1-1 в.1-1	ПС $\frac{62,3}{63,5}$.12.а-$\frac{2л}{3,1п}$-2.31	2,0	2,5	3,0	1	1810 2230 2660
39.	—"—	ПС $\frac{62,5}{63,5}$.12.а-$\frac{2л}{3,1п}$-1.33	2,0	2,5	3,0	1	1810 2230 2660
40	ТП -КЖСН	ПС $\frac{62,5}{63,5}$.12.а-$\frac{2л}{3,1п}$-1.36-1	2,0	2,5	3,0	1	1810 2230 2660
41	ПС-4÷ПС-12	ПС $\frac{62,5}{63,5}$.18.а $\frac{3л}{2л}$-1.37-1	2,0	2,5	3,0	1	2740 3350 3990
42	1.030.1-1 в.1-1	ПС 60.9.а-$\frac{2л}{6л}$-1	2,5	3,0	3,5	1	1600 1910 2190
43.	—"—	ПС 60.15.а-$\frac{2л}{3л}$-1	2,5	3,0	3,5	1	2660 3140 3630
44.	—"—	ПС 60.6.а-$\frac{6л}{6л}$-3	2,5	3,0	3,5	1	1130 1310 1500
45.	—"—	ПС 60.15.а-$\frac{2л}{3л}$-21	2,5	3,0	3,5	2	2660 3140 3630
46.	—"—	2ПС 12.18.а-$\frac{л}{л}$-59	2,0	2,5	3,0	1	520 630 250
47	—"—	ПС60.12.а-$\frac{2л}{3л}$-32	2,0	2,5	3,0	5	1710 2120 2510
48	—"—	2ПС 6.18.а-$\frac{л}{л}$-60	2,0	2,5	3,0	1	260 320 370
49	—"—	2ПС $\frac{6}{9,3}$.18.а-$\frac{л}{л}$-2.72	2,0	2,5	3,0	1	340 470 580
50	ТП -КЖСН- ПС-13÷ПС-19	ПС $\frac{62,5}{63,5}$.12.а-$\frac{2}{3}$-2.37-1	2,0	2,5	3,0	1	1810 2230 2660

Марка поз.	Обозначение	Наименование	Колличество, шт.: $t_н$=-20°	$t_н$=-30°	$t_н$=-40°	Масса ед. кг
1	2	3	4	5	6	7
		Опорные консоли				
ТК2	1.030.1-1 в.4-1	ТК2			5	19,9
ТК3	—"—	ТК3		5		17,6
ТК4	—"—	ТК4	5			12,2
РК2	—"—	РК2			6	15,6
РК3	—"—	РК3		6		13,3
РК4	—"—	РК4	6			10,0
РК5с	—"—	РК5с	4			12,2
РК6с	—"—	РК6с		4		15,7
РК7с	—"—	РК7с			4	17,9
НРК-1	ТП -КЖН- НРК-1, НРК-2	НРК-1	2			6,6
НРК-2		НРК-2		2		8,9
НРК-3	ТП -КЖН- НРК3, НРК-6	НРК-3			2	10,5
НРК-4	ТП -КЖН- НРК4, НРК5	НРК-4	5			6,6
НРК-5		НРК-5		5		8,9
НРК-6	ТП -КЖН- НРК3, НРК-6	НРК-6			5	10,5
НРК-1с	ТП -КЖН- НРК-1с, НРК-4с	НРК-1с	4			9,5
НРК-2с	ТП -КЖН- НРК-2с, НРК-5с	НРК-2с		4		12,4
НРК-3с	ТП -КЖН- НРК-3с, НРК-6с	НРК-3с			4	14,2
НРК-4с	ТП -КЖН- НРК-1с, НРК-4с	НРК-4с	4			9,5
НРК-5с	ТП -КЖН- НРК-2с, НРК-5с	НРК-5с		4		12,4
НРК-6с	ТП -КЖН- НРК-3с, НРК-6с	НРК-6с			4	14,2
		Элементы крепления				
По узлам серии 1.030.1-1 в.3-3	1.030.1-1 в.4-1	Т-3	127	127	127	0,4
	—"—	Т-5	19	19	19	0,5
	—"—	Т-8	26	26	26	0,5
	—"—	Т-9	4	4	4	0,4
	—"—	Т-10	20	20	20	1,3
	—"—	Т-17	19	19	19	0,3
	ГОСТ 103-76*	-10×20×60	2	2	2	0,1
	ГОСТ 19903-74*	-8×80×140	96	96	96	0,89
	—"—	-8×140×140	20	20	20	1,2
По узлам серии 1.030.1-1 в.3-1	1.030.1-1 в.4-1	МС-1	70	70	70	0,26
	1.030.1-1 в.3-1	МС-2	132	132	132	0,28
	1.030.1-1 в.4-1	МС-3	28	28	28	0,52
	1.030.1-1 в.3-1	МС-4	5	5	5	5,1
	—"—	МС-6	12	12	12	0,26
	—"—	МС-7	8	8	8	0,25
	1.030.1-1 в.4-1	МС-17	10	10	10	0,41
	1.030.1-1 в.3-1	МС-20	10	10	10	0,38
	—"—	МС-27	9	9	9	0,28
МС-9	ТП КЖСН-МС-9	МС-9	2			9,76
МС-10	ТП КЖСН-МС-10	МС-10		2		10,98
МС-11	ТП КЖСН-МС-11	МС-11			2	14,06
По узлам серии 1.030.1-1203	ГОСТ 19903-74*	-8×70×100	36	36	36	0,4
	—"—	-14×70×200			24	1,5
	—"—	-14×70×150	24	24		1,2
	ГОСТ 8509-72*	L90×56×8 l=80	24	24	24	0,7

1. В наименовании панелей буква „а" соответствует цифровому обозначению толщины панели в дм, в зависимости от температуры наружного воздуха $t_н$°С.
2. Все опорные консоли и элементы крепления подлежат металлизации.
3. Данный лист рассматривать совместно с листами 28, 29.

Привязан:

Инв.№

ГИП	Тарнинский		ТП 503-28.37 -КЖ
Нач.отд.	Радько		Тепловодо-влагозащита для 8 этажных крупнопанельных жилых домов Красноярска
Н.контр.	Зеленский		Стадия / Лист / Листов: РП / 27 /
Гл.констр.	Зеленский		
Рук.груп.	Якунов		
Вед.инж.	Ерастинский		
Ст.инж.	Ерастинский		Спецификация к схемам расположения стеновых панелей
Н.контр.	Норенко		Красноярскпромстройпроект

Схема расположения стеновых панелей по оси „А"

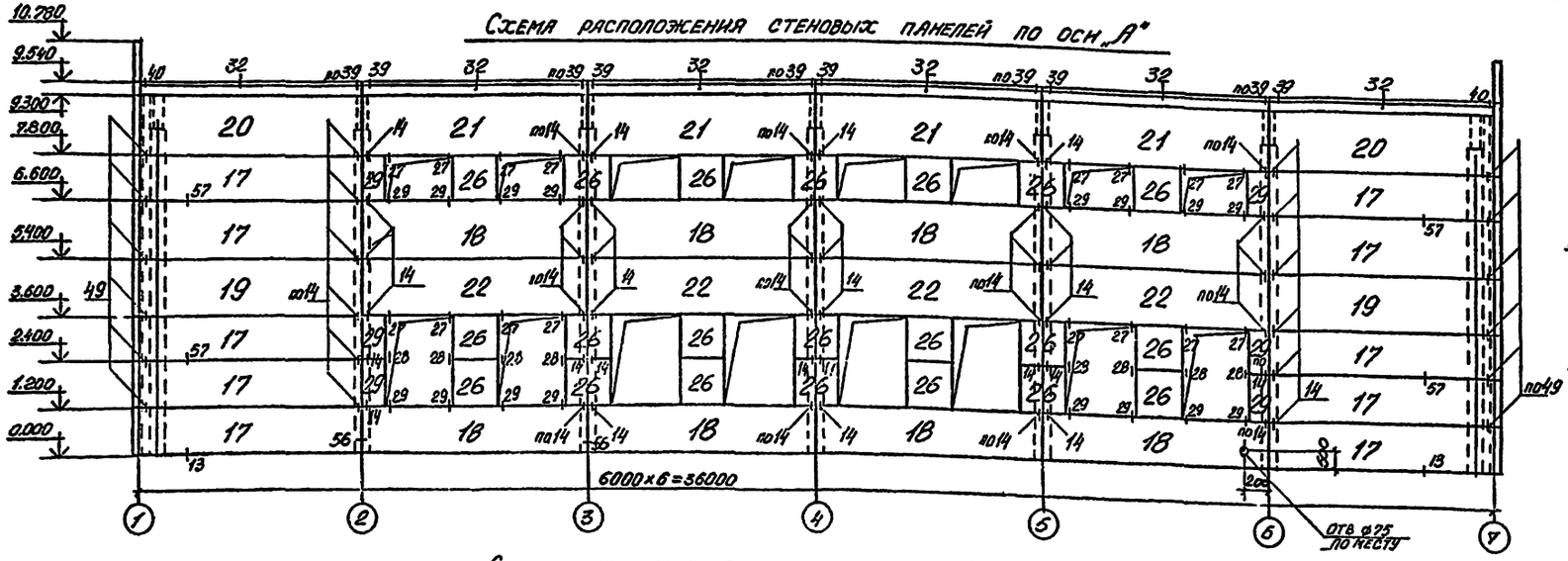

1-1

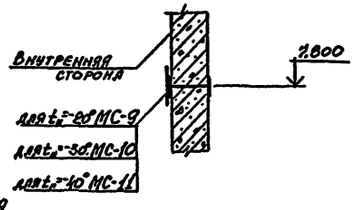

Схема расположения стеновых панелей по оси „Б"

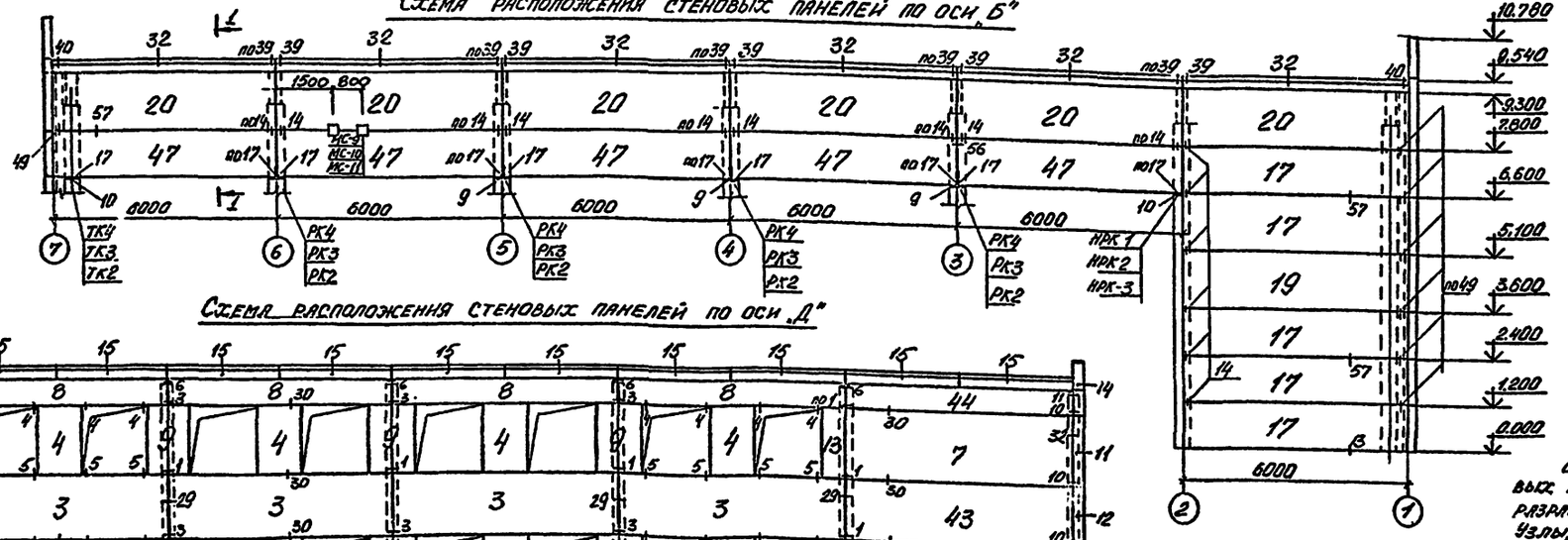

Схема расположения стеновых панелей по оси „Д"

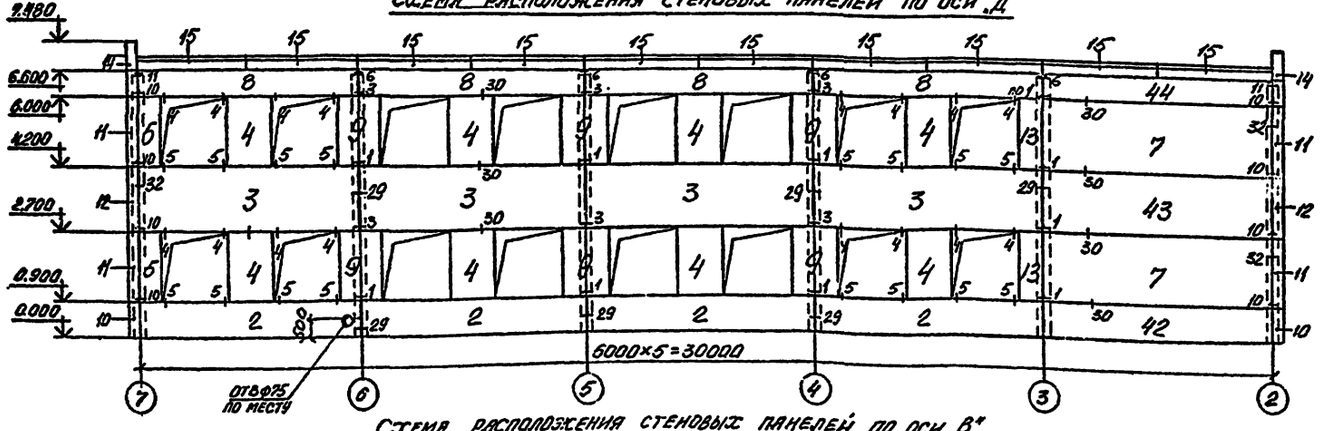

Схема расположения стеновых панелей по оси „В"

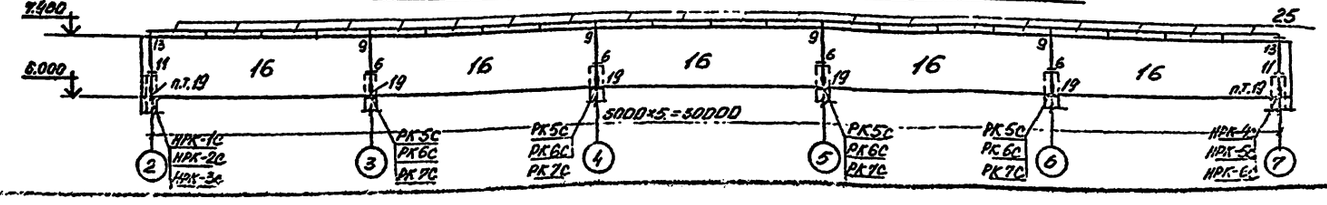

1. Монтаж подкарнизной панели поз. 32 выполнять совместно с карнизной после их укрупнительной сборки согласно детали по серии 1.030.1-1 в.0-3

2. Спецификацию к схемам расположения стеновых панелей смотрите на листе 27.

3. Узлы, замаркированные на схемах расположения стеновых панелей по осям „А" и „Б" разработаны в серии 1.030.1-1 в.33. Узлы, замаркированные на схемах расположения панелей по осям „В" и „Д" – в серии 1.030.1-1 в.3-1

Привязан:

Инв. №

ГИП	Горинский		ТП 509-28.87	-КЖ
Нач. отд.	Рядово		Тепловозо-вагонное депо на 2 стойла для промышленных железных дорог колеи 1520 мм.	
Н. контр.	Зеленский			
Гл. констр.	Зеленский			Стадия: РП; Лист: 28; Листов:
Рук. груп.	Гиссинов			
Зав. маст.	Ермолаева			
Гл. инж.	Гавалюгин			
Исполнил	Иванко		Схемы расположения стеновых панелей по осям А, Б, Д, В	Промстройниипроект

ТИПОВОЙ ПРОЕКТ 509-28.87 АЛЬБОМ 2

Схема расположения стеновых панелей по оси 7 в осях А-Б

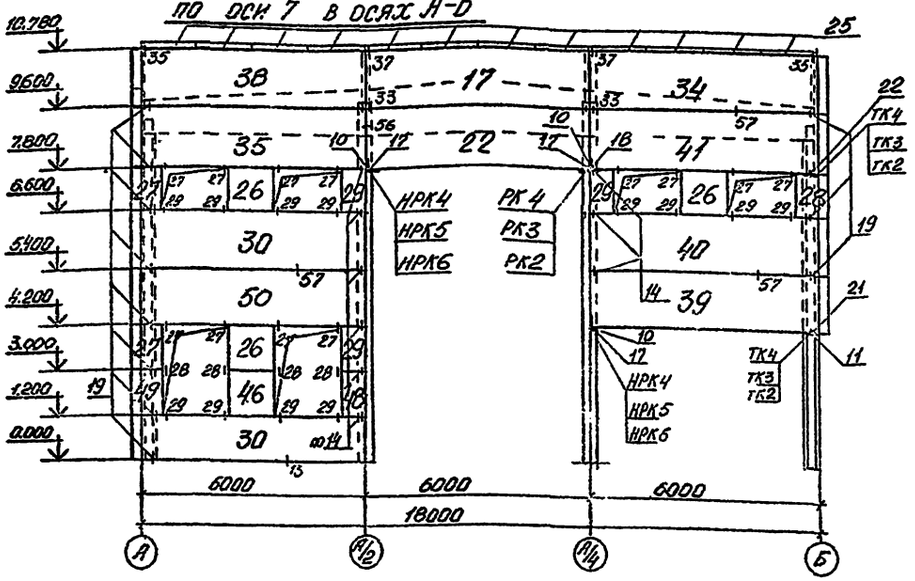

Схема расположения стеновых панелей по оси 1

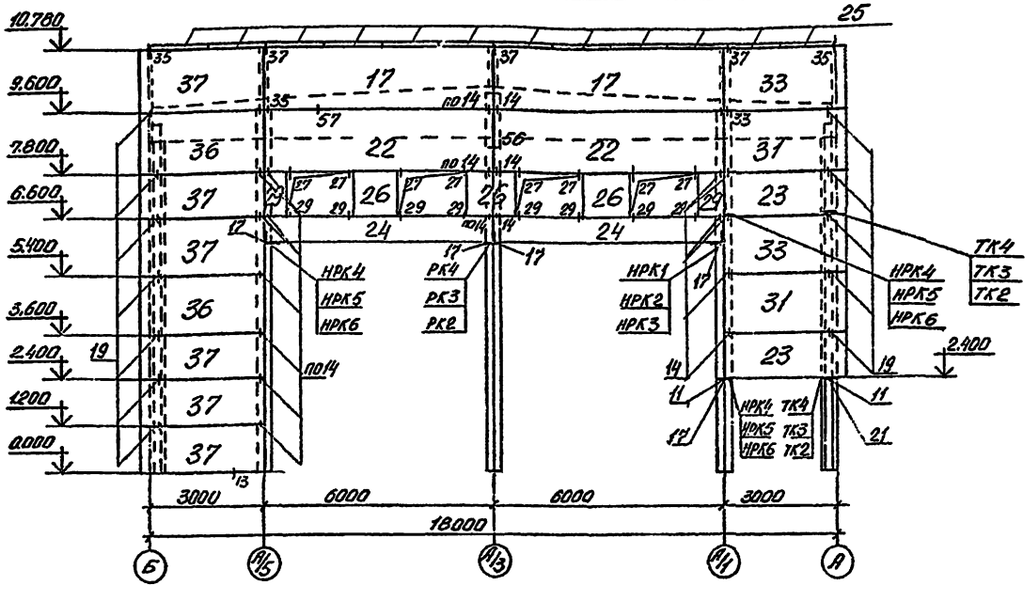

Схема расположения стеновых панелей по оси 2

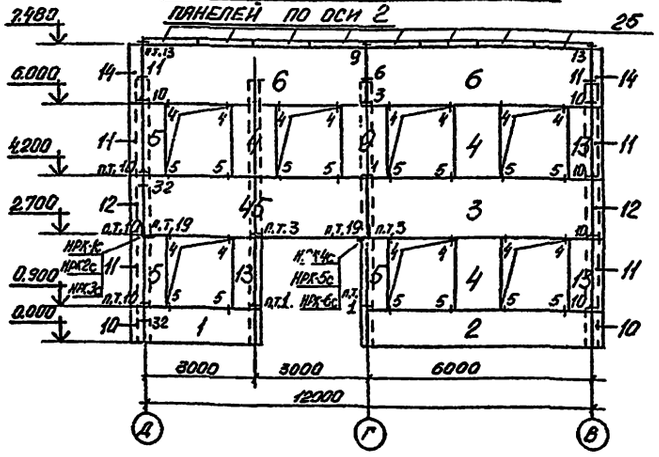

Схема расположения стеновых панелей по оси 7 в осях В-Д

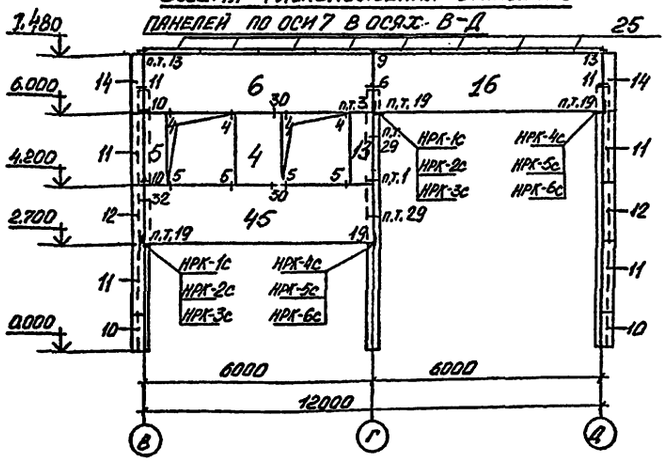

1. Узлы, замаркированные на схемах расположения стеновых панелей по осям „7" в осях А-Б и „1" разработаны в серии 1.030.1-1 вып.3-3.
Узлы, замаркированные на схемах расположения панелей по осям „2", „7" и „Д" в серии 1.030.1-1 вып.3-1

2. Спецификацию к схемам расположения стеновых панелей смотри на листе 27.

Схема расположения карнизных панелей по оси „Д"

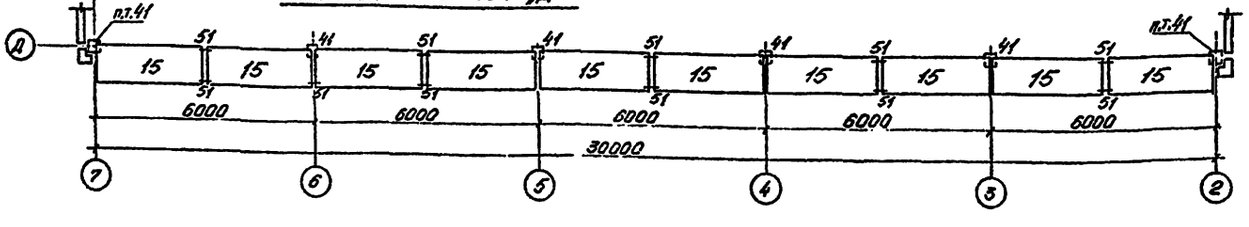

ГИП	Туринский		ТП 509-28.87	КЖ
Нач.отд.	Радько		Тепловозо-вагонное депо на 2 стойла для промышленных железных дорог колеи 1520 мм.	
Н.контр.	Зеленский			
Гл.констр.	Зеленский			Стадия / Лист / Листов
Рук.гр.	Лисунов			РП / 29
Вед.инж.	Гарастиновка		Схемы расположения стеновых панелей по осям 1, 2, 7.	Харьковский Промстройниипроект
Зед.инж.	Гарастиновка			
Инженер	Исленко			

Альбом 2

Типовой проект 509-28.87

Схема расположения перегородок на отм. 0.000

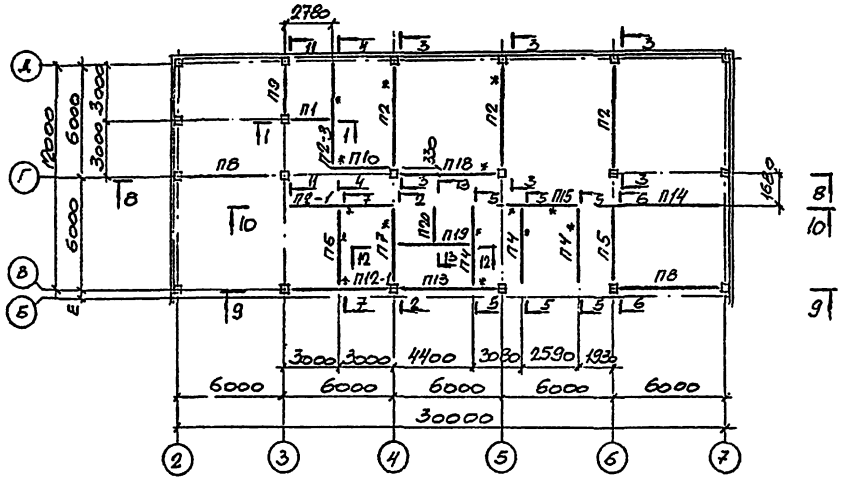

1-1

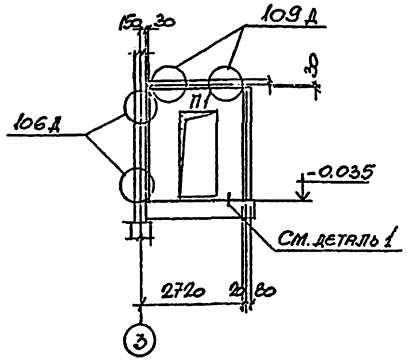

2-2

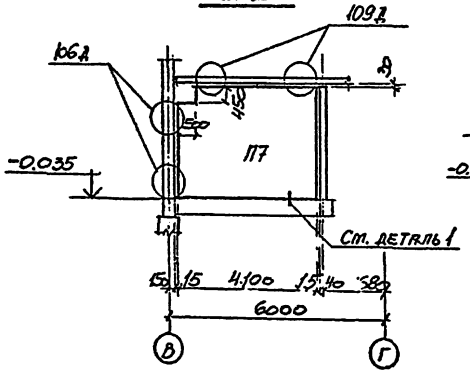

3-3

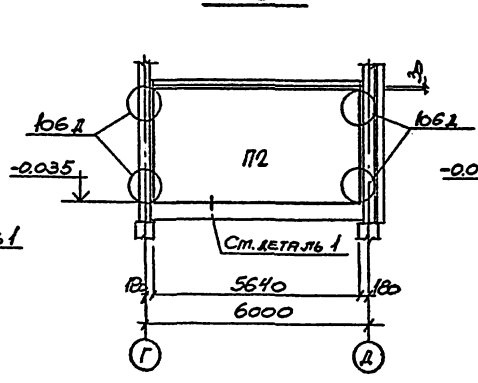

4-4

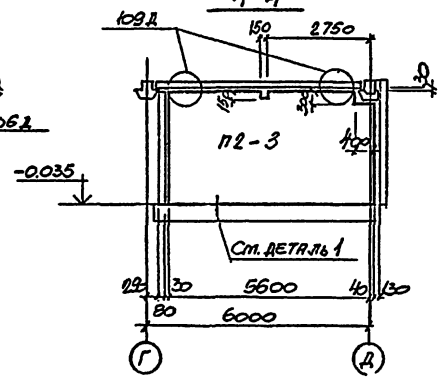

5-5

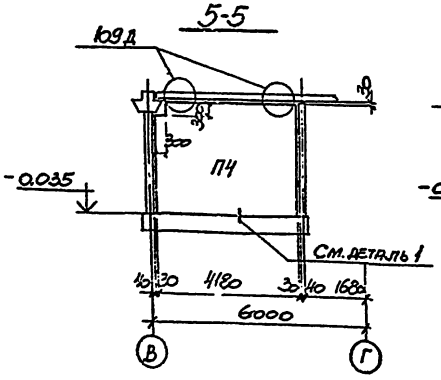

6-6

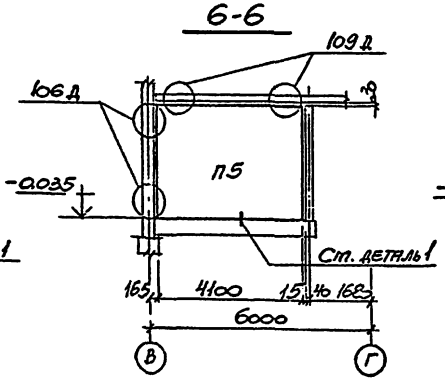

7-7

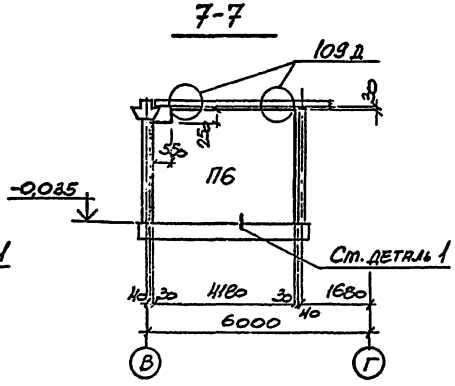

Спецификация к схеме расположения перегородок на отм. 0.000

Марка позиции	Обозначение	Наименование	Несущая способность перегородок по ГОСТ 22233-83 для ветрового района Iр-ч	IIр-н	Кол. шт.	Масса ед. кг	Примечание
П1	Серия 1.030.9-2 в. 1.	ПГ25.30-2-Л-Д1			1	660	
П2	—"— 1.030.9-2 в.1.	ПГ56.30-А-Л	1	2	3	2160	
П3	—"— 1.030.9-2 в.1.	ПГ56.27-А-Л	1	2	2	1970	
П9	—"— 1.030.9-2. в.1.	ПГ26.27-2-Л			1	930	
П14	—"— 1.030.9-2. в.1.	ПГ60.30-2-Л-Д1			1	1230	
П15	—"— 1.030.9-2, в.1	ПГ50.30-А-Л	1	2	1	1920	
П2-1		ПГ56.30-А-Л-1	1	2	1	1920	
П2-3	ТП - КЖИ	ПГ56.30-А-Л-3	1	2	1	1920	
П12-1	П2-1; П2-2; П2-3; П12	ПГ56.27-А-Л-Д4-1	1	2	1	2110	
П13	П12-1) П13; П 171 П-21, П24, 28	ПГ56.27-А-Л-Д1-1	1	2	1	1810	
П4		ПГ-1			3	1600	
П5	ТП - КЖИ	ПГ-2			1	1570	
П6	П3, П4, П5, П6, П7	ПГ-3			1	1600	
П7	П18, П19, П20	ПГ-4			1	1550	
П18		ПГ-8			1	1570	
П19		ПГ-9			1	1530	
П20		ПГ-10			1	670	
П10	ТП - КЖИ П10, П22, П23, П25, П26 П27, П29, П30	ПГ-5			1	770	
		Изделия соединительные					
*)	1.030.9-2 в.7, 4.2	МС1			42		*) По узлам серии 1.030.9-2 в.6
	— "—	МС7			28		
	— "—	МС66			42		
	— "—	МС67			28		
	— "—	Дюбели ДРК-М10			280		
	— "—	Болт М10х30.58.05 ГОСТ 7798-70* с шайбой 10.01 ГОСТ 11371-78			280		

1. В наименовании перегородок буква „А" соответствует цифровому обозначению несущей способности перегородок в зависимости от ветрового района.
2. Данный лист рассматривать совместно с листом 31.
3. Узлы, замаркированные на листах 30, 31, разработаны в серии 1.030.9-2 в.6
*. В перегородках обозначенных знаком * все стальные элементы покрыть вспучивающимся покрытием ВПМ-2 (ГОСТ 25131-82) толщиной 4мм.

Привязан

Инв. №

ГИП	Тиринский		ТП 509-28.87	-КЭС
Нач. ОД	Радько		Тепловозо-вагонное депо на 2 стойла для промышленных железных дорог колея 1520 мм	
Н. контр.	Зеленский			
Гл. конс.	Зеленский			
Рук. гр.	Тисунов			
Вед. инж.	Терлецкий			
Вед. инж.	Доброхот		Схема расположения перегородок на отм. 0.000. Разрезы 1-1 ÷ 7-7	
Техник	Дубинская			

Стадия	Лист	Листов
РП	30	

Харьковский промстройниипроект

Инв. № подл. | Подпись и дата | Взам. инв. №

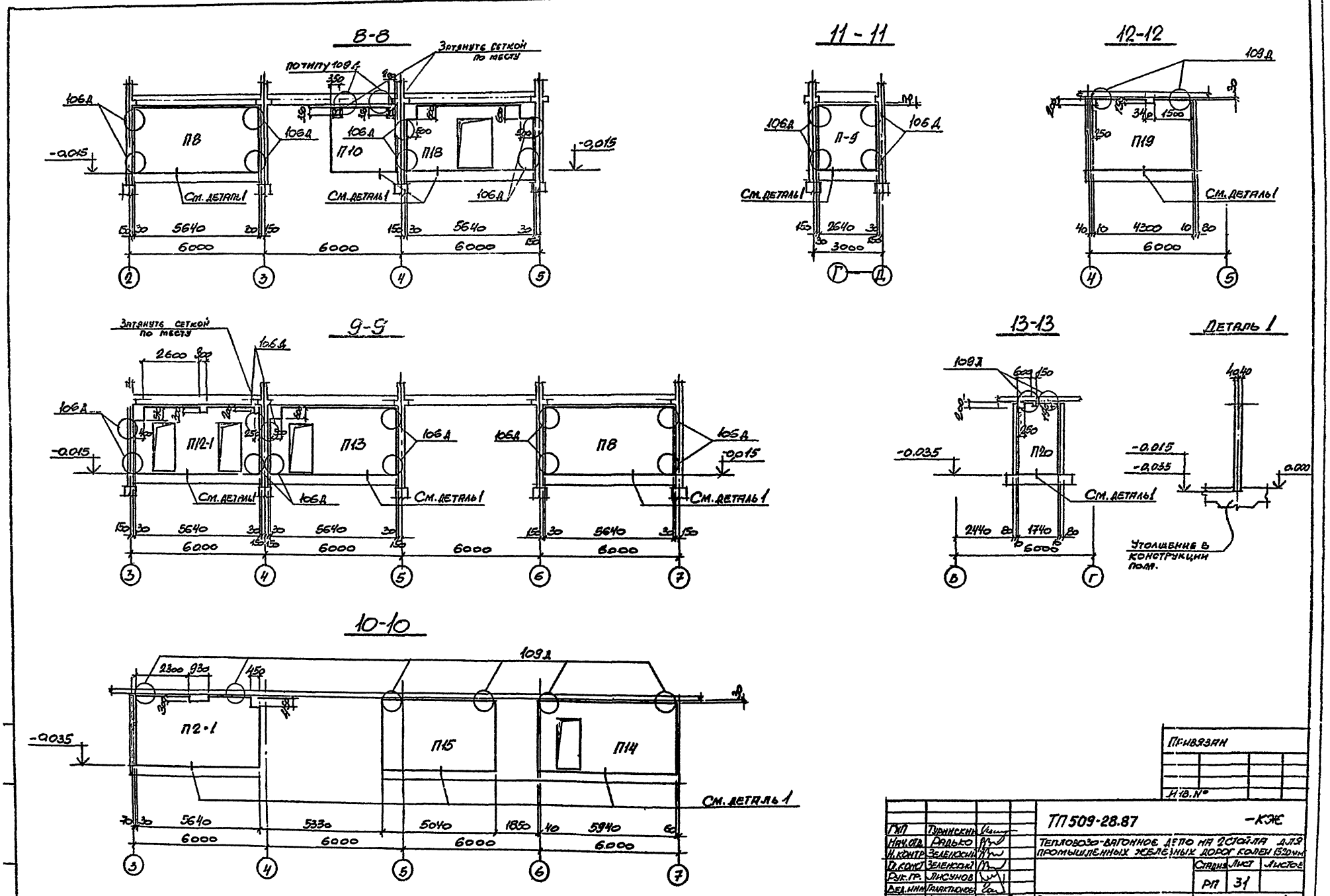
8-8
Затянуть сеткой по месту
по типу 109 д
106 д
П8
П10
П18
-0,015
См. деталь 1
5640
6000
11-11
П-9
2640
3000
12-12
109 д
П19
4300
9-9
П12-1
П13
П8
2600
13-13
П20
2440
1740
-0.035
Деталь 1
Утолщение в конструкции пом.
10-10
П2-1
П15
П14
5330
5040
1850
5940
Привязан
Инв. №
ТП 509-28.87
-КЖ
Тепловозо-вагонное депо на 2 стойла для промышленных железных дорог колеи 1520 мм
Стадия
Лист
Листов
РП
31
Схема расположения перегородок на отм. 0.000. Разрезы 8-8 ÷ 13-13.
Харьковский Промстройниипроект
ГИП
Турнискин
Нач. отд.
Радько
Н. контр.
Зеленский
Гл. конст.
Зеленский
Рук. гр.
Лисунов
Вед. инж.
Галактионов
Вед. инж.
Дорохова
Техник
Дубицкая

Схема расположения перегородок на отм. 3.300.

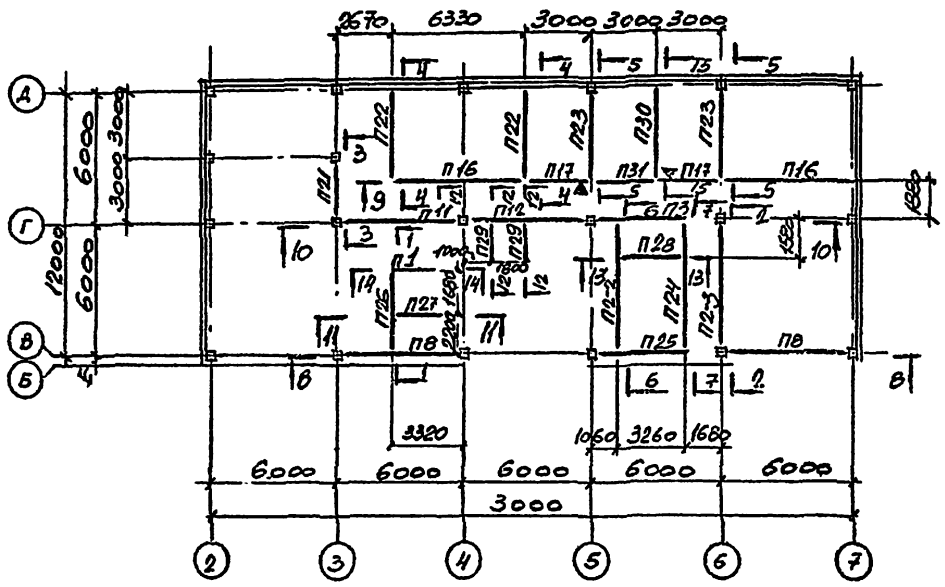

1-1

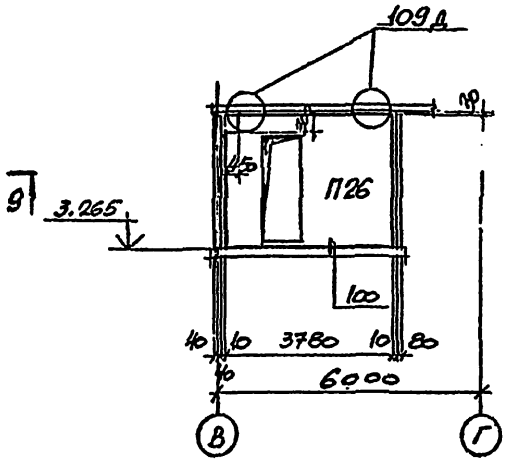

2-2

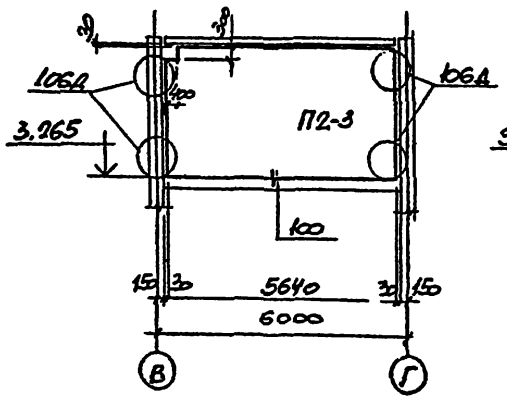

3-3

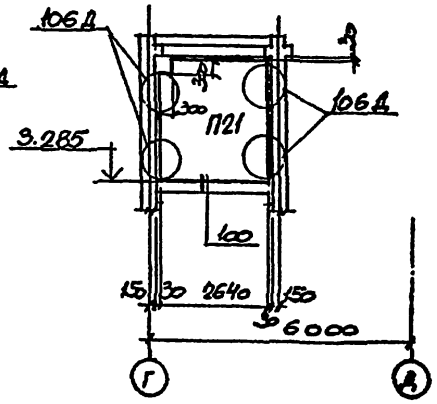

4-4

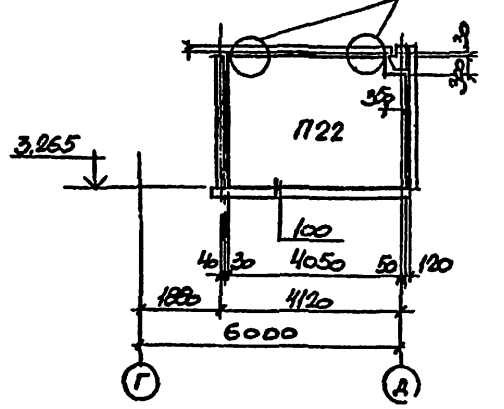

5-5

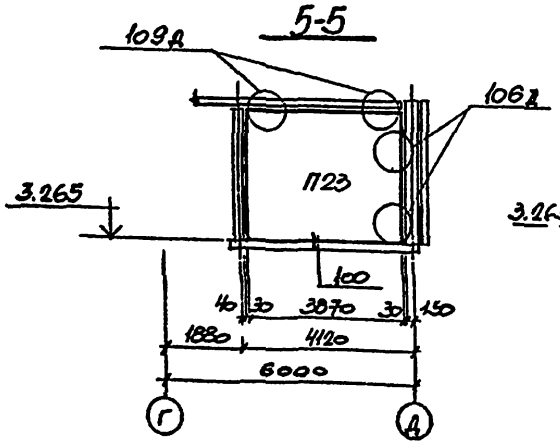

6-6

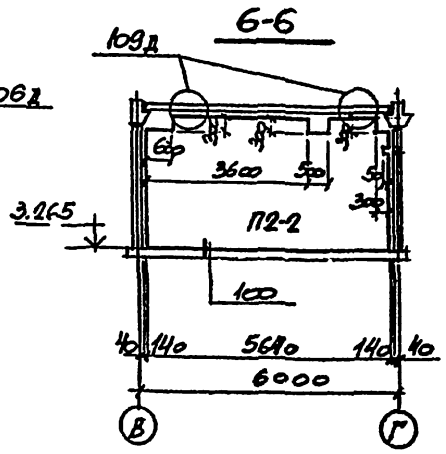

7-7

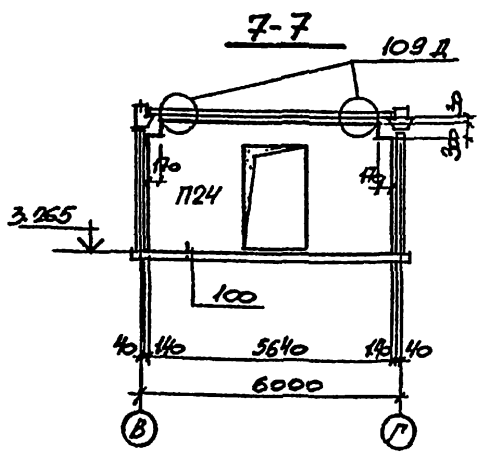

Спецификация к схеме расположения перегородок на отм. 3.300.

	Обозначение	Наименование	Ip-n	Ip-n	Колич. шт.	Масса кг	Примечание
П1	серия 1.030.9-2, вып. 1	ПГ 25.30-2-Л-Д1			1	66[illegible]	
П8	—"—	ПГ 56.27-А-Л	1	2	2	197[illegible]	
П11	—"—	ПГ 56.27-А-Л-Д	1	2	1	152[illegible]	
П16	ТП-КЖИ-П2-1, П2-2, П2-3, П12, П12-1, П13, П16, П16-1, П17, П21, П24, П28, П31.	ПГ 60.30-А-Л-Д-1	1	2	1	1810	
П16-1		ПГ 60.30-А-Л-Д-2	1	2	1	1810	
П31		ПГ 30.30-2-Л-Д1-2			1	830	
П2-2		ПГ 56.30-А-Л-2	1	2	1	1920	
П2-3		ПГ 56.30-А-Л-3	1	2	1	1920	
П12		ПГ 56.27-А-Л-2Д-2	1	2	1	2140	
П17		ПГ 30.30-2-Л-Д1-1			2	830	
П21		ПГ 26.27-2-Л-1			1	930	
П24		ПГ 56.30-А-Л-Д-1	1	2	1	252[illegible]	
П28		ПГ 30.30-2-Л-1			1	1700	
П22	ТП-КЖИ-П10, П22, П23, П25, П26, П27, П29, П30	ПГ-2-1			2	1570	
П23		ПГ-12			2	1470	
П25		ПГ-11			1	1460	
П26		ПГ-13			1	1140	
П27		ПГ-6			1	930	
П29		ПГ-7			2	770	
П30		ПГ-2-2			1	1570	
П3	ТП-КЖИ-П3, П4, П5, П6, П7, П18, П19, П20	ПГ-14			1	1060	
*)	1.030.9-2 вып 7 ч. 2	МС1			32		
	—"—	МС7			40		
	—"—	МС66			32		
	—"—	МС67			40		
	—"—	Дюбели ДРК-М10			288		
	—"—	Болт М10х30.58 ГОСТ 7798-70* с шайбой 10.01 ГОСТ 11371-78			288		

*) по узлам серии 1.030.9-2 вып. 6

1. В наименовании перегородок буква „А" соответствует цифровому обозначению несущей способности перегородок в зависимости от ветрового района.
2. Данный лист рассматривать совместно с листом 33.
3. Узлы, замаркированные на листах 32, 33, разработаны в серии 1.030.9-2 в.6.
4. Конструкции ориентировать стороной, помеченной знаком ▼.

Привязан:

Инв. №

Гип	Туринский		
Нач. отд.	Радько		
Н. контр.	Зеленский		
Гл. конст.	Зеленский		
Рук. гр.	Лисунов		
Вед. инж.	Галастионов		
Вед. инж.	Дорохова		
Техник	Дубицкая		

ТП 509-28.87 -КЖ

Тепловозо-вагонное депо на 2 стойла для промышленных железных дорог колеи 1520 мм

Стадия	Лист	Листов
	32	

Схема расположения перегородок на отм. 3.300. Разрезы 1-1 + 7-7.

Харьковский Промстройниипроект

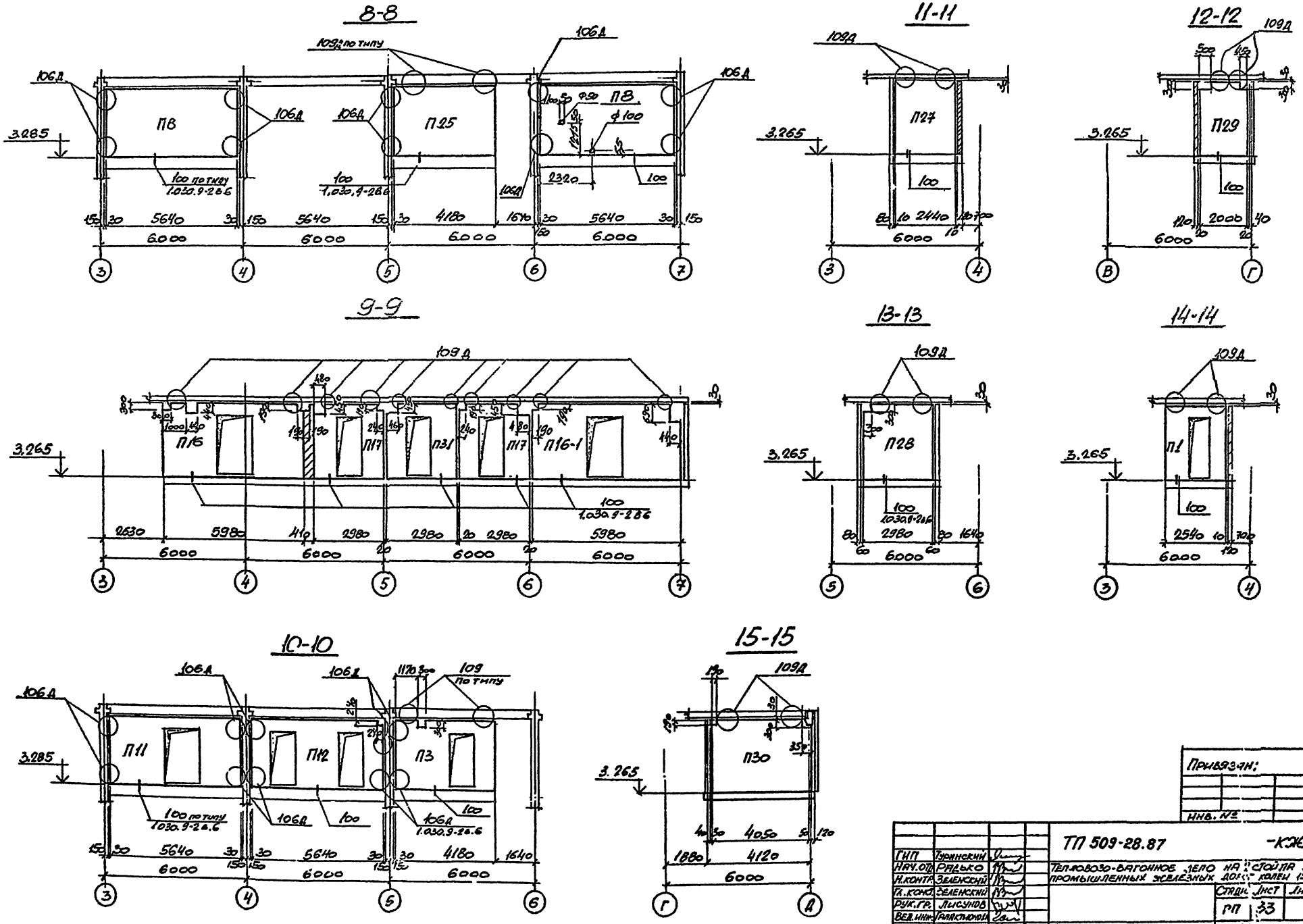
8-8
11-11
12-12
9-9
13-13
14-14
10-10
15-15
П8
П25
П27
П29
П16
П17
П31
П16-1
П28
П1
П11
П12
П3
П30
3.285
3.265
6000
5640
4180
2440
2000
2630
5980
2980
2540
4050
4120
1880
1640
100 по типу 1.030.9-28.6
109 по типу
109Д
106Д
Ф100
Привязан:
Инв. №
ТП 509-28.87
-КЖЕ
Тепловозо-вагонное депо на 2 стойла для промышленных железных дорог колеи 1520мм
Схемы расположения перегородок на отм 3 300. Разрезы 8-8 ÷ 15-15
Стадия
Лист
Листов
РП
33
ХАРЬКОВСКИЙ ПРОМСТРОЙНИПРОЕКТ
ГИП
Туринский
Нач.отд.
Радько
Н.контр.
Зеленский
Гл.конст.
Зеленский
Рук.гр.
Лысунов
Вед.инж.
Галактионова
Вед.инж.
Дорохова
Техник
Дубицкая

Альбом 2

Типовой проект 509-28.87

Схема расположения накладных изделий пристреливаемых дюбелями

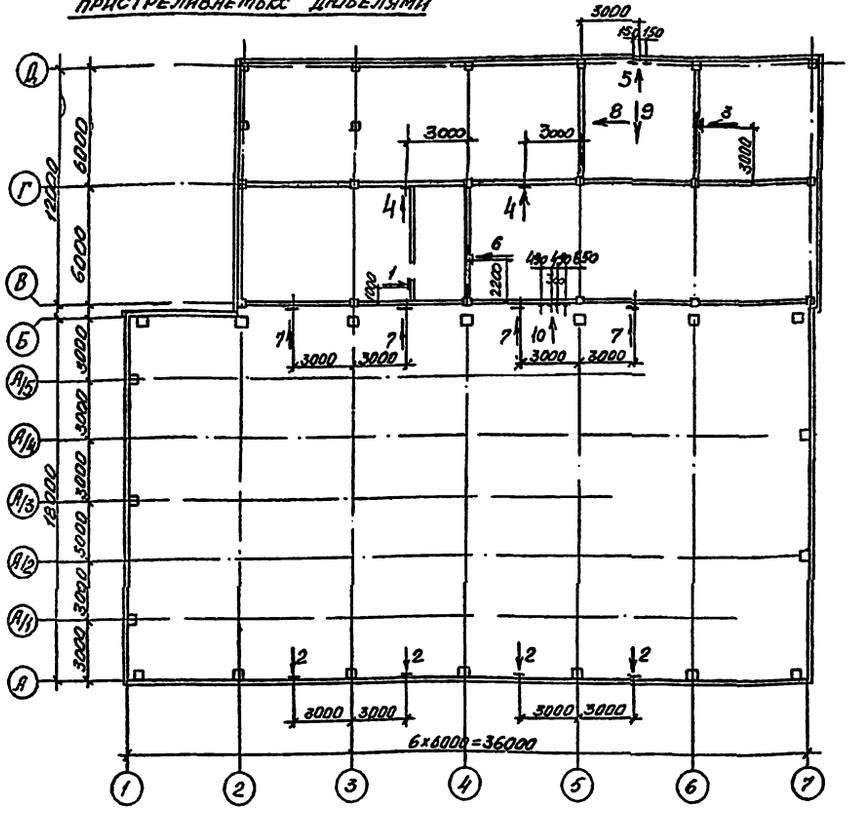

Спецификация к схеме расположения накладных изделий пристреливаемых дюбелями

Марка	Обозначение	Наименование	Кол.	Масса ед. кг.	Прим.
		Стеновые панели			
НС1	ТП КЖСИ-НС1	Изделие накладное НС1	4	4,7	
НС3	ТП КЖСИ-НС3	То же НС3	2	0,9	
		Панели перегородок			
НС1	ТП КЖСИ-НС1	Изделие накладное НС1	1	4,7	
НС2	ТП КЖСИ-НС2	То же НС2	3	2,4	
НС4	ТП КЖСИ-НС4	" НС4	5	5,6	
НС5	ТП КЖСИ-НС5	" НС5	5*	3,8	
НС6	ТП КЖСИ-НС6	" НС6	3*/1**	0,9	
		Дюбель ДВП М10х60	64/52	0,015	
НС7	ТП КЖСИ-НС7	Изделие накладное НС7	2	4,06	
НС8	ТП КЖСИ-НС8	То же НС8	2	4,06	
		Дюбель ДРК-М10	20	0,033	

* - Вариант - вода
** - Вариант - пар

Вид по 8 Вариант - вода

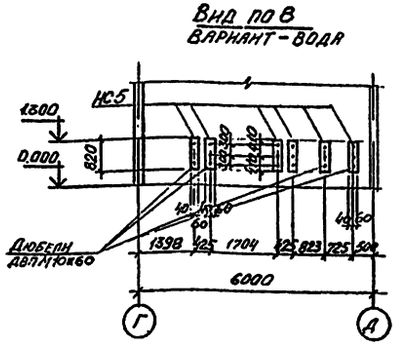

Вид по 10

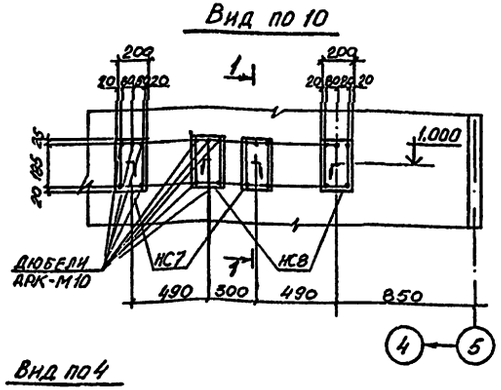

Вид по 1

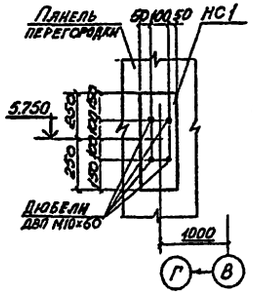

Вид по 2

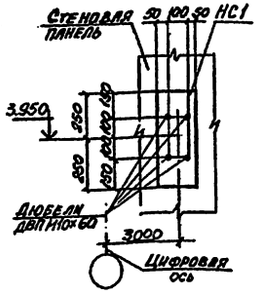

Вид по 3

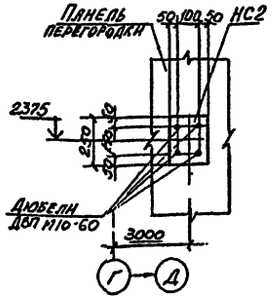

Вид по 4

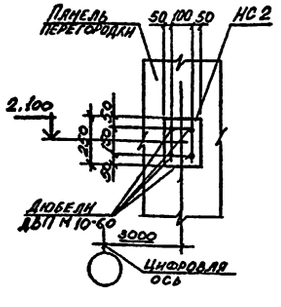

Вид по 8 Вариант - пар

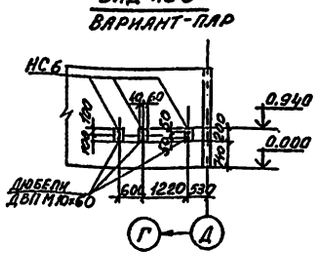

Вид по 5

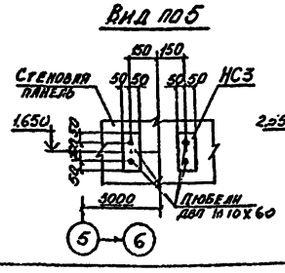

Вид по 6

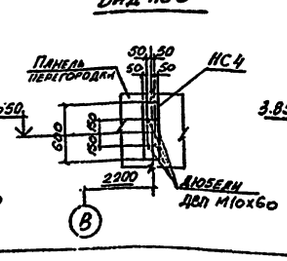

Вид по 7

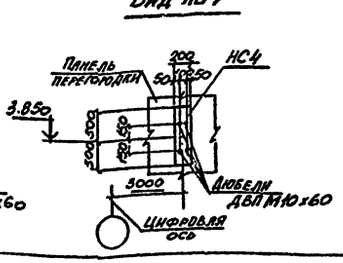

1-1

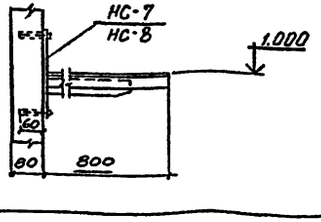

Привязан:

Инв. №

ГИП	Гуринский		ТП 509-28.87 - КЖ
Нач. отд.	Радько		Тепловозо-вагонное депо на 2 стойла для промышленных железных дорог колеи 1520 мм.
Н. контр.	Зевенский		
Д. констр.	Зевенский		Стадия / Лист / Листов: РП / 34
Рук. груп.	Лисунов		
Вед. инж.	Гуляткина		
Вед. инж.	Гуляткина		Схема расположения накладных изделий пристреливаемых дюбелями
Инженер	Исаенко		Гипроловозный Пр. "Стройиндустрия"

Плита перекрытия на отм. 5.400

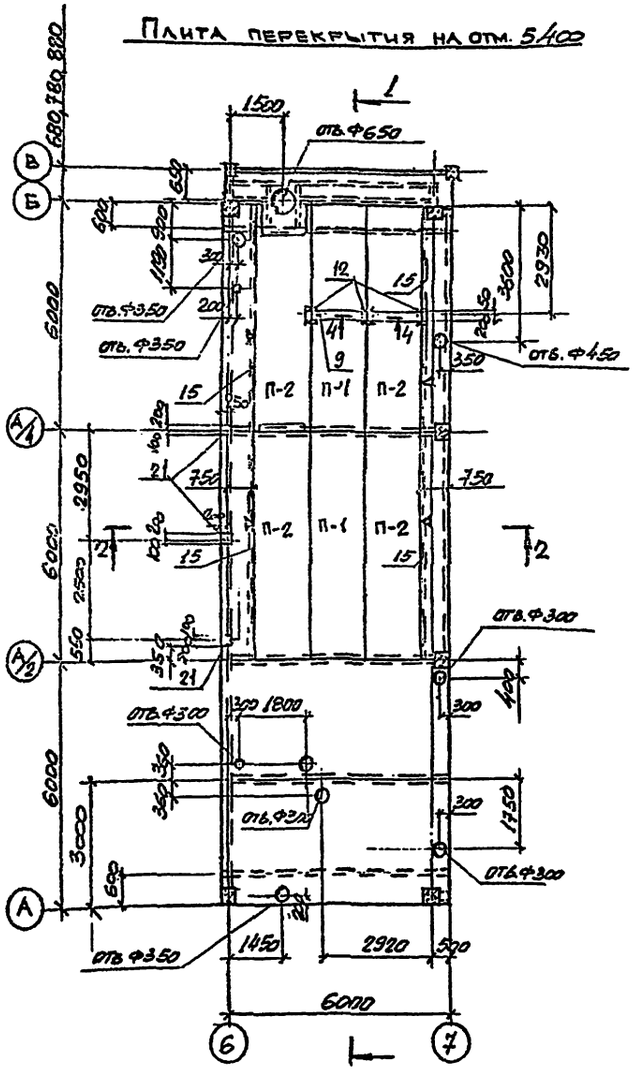

Схема расположения нижней арматуры

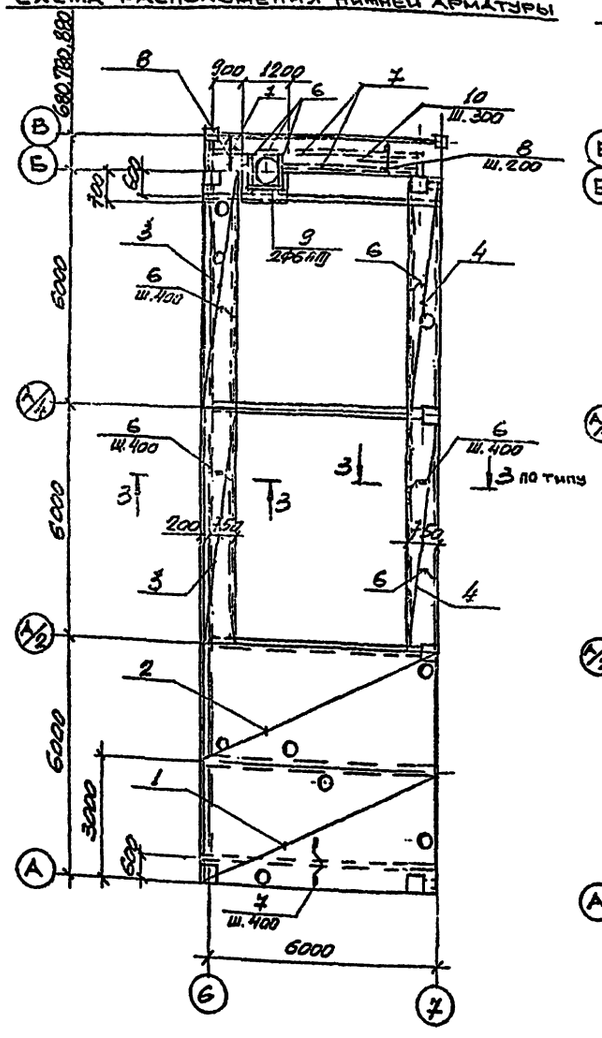

Схема расположения верхней арматуры

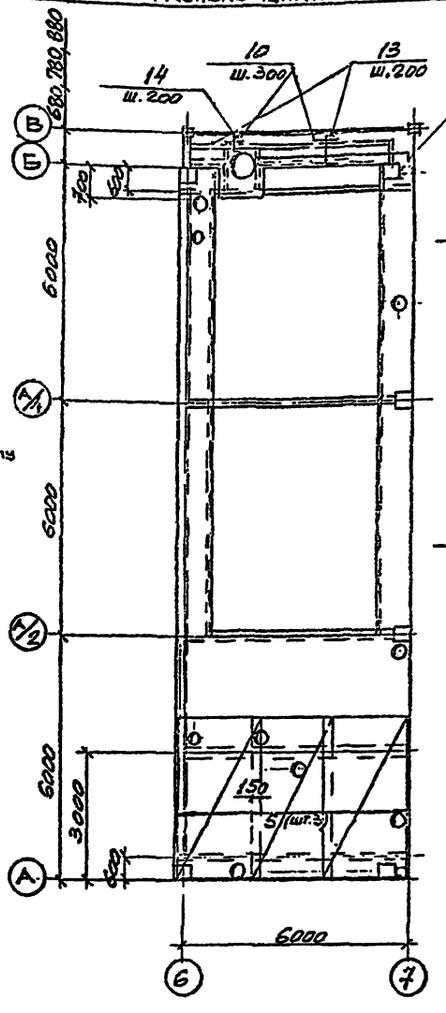

3-3

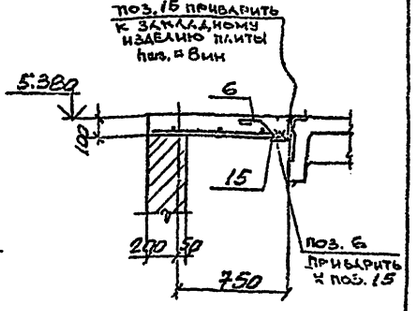

4-4

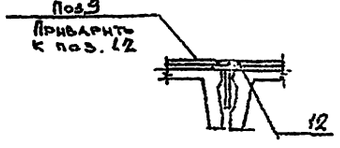

Данный лист рассматривать совместно с листом 36.

1-1

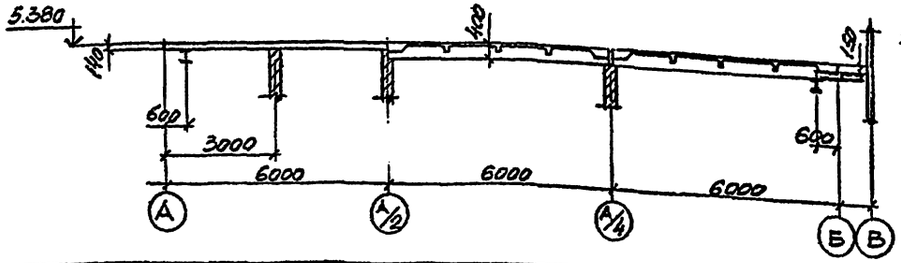

2-2

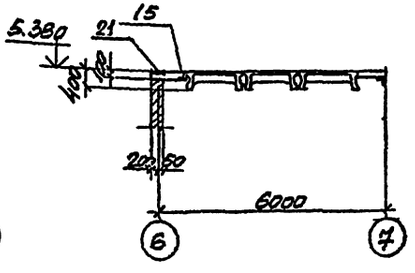

Привязан

Инв. №

ГИП	Туринский		ТП 503-28.87 КЖ		
Нач. отд.	Радько		Тепловозо-вагонное депо на 2 стойла для промышленных железных дорог колеи 1520 мм		
Н. контр.	Зеленский				
Гл. конс.	Зеленский				
Рук. гр.	Лисунов			Стадия	Лист	Листов
Вед. инж.	Галактионова			РП	35	
Вед. инж.	Галактионова					
Ст. техн.	Данилова		Плита перекрытия на отм. 5.400	Харьковский Промстройниипроект		

Схема расположения опорных подушек

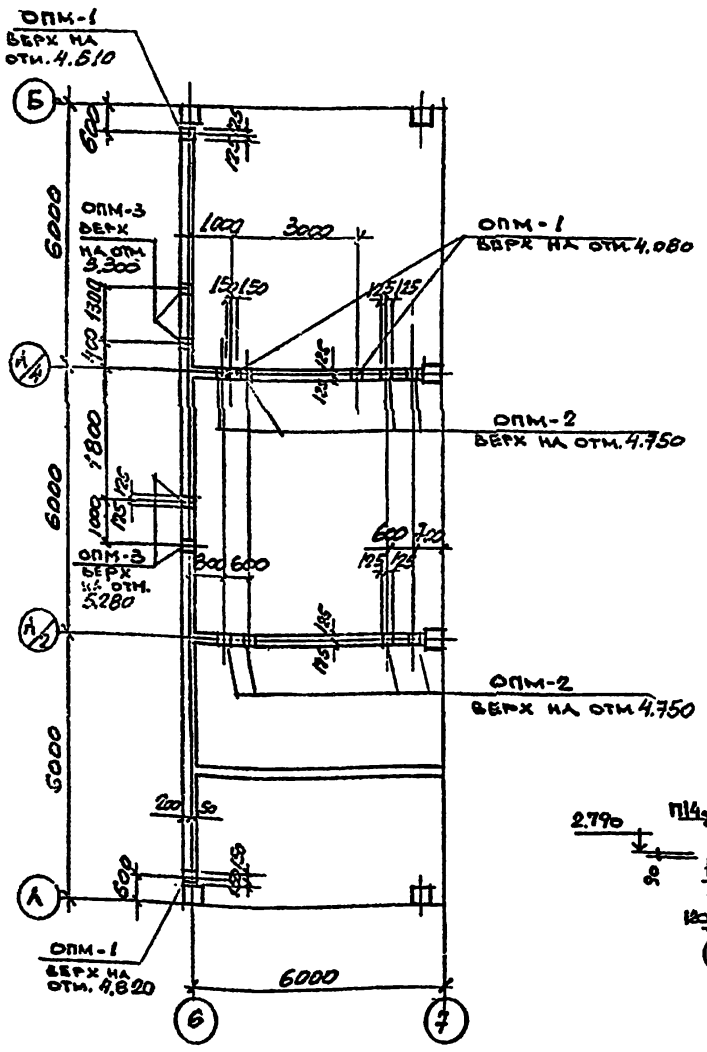

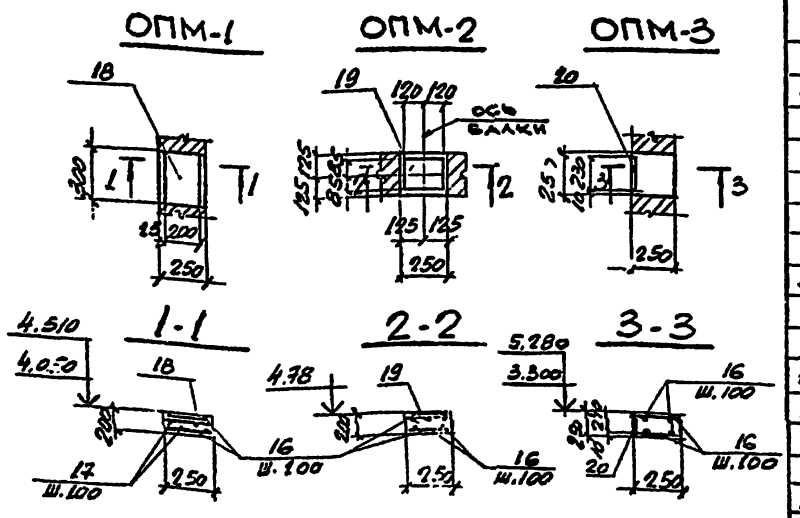

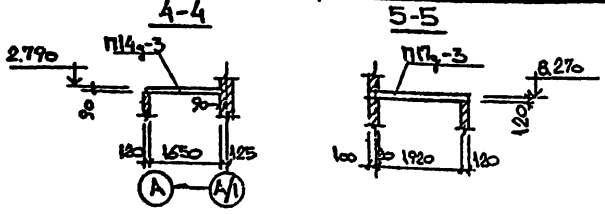

Спецификация к плите перекрытия на отм. 5.400 и схеме расположения опорных подушек, схемам расположения плит перекрытий на отм. 2.790 в.270.

Марка поз.	Обозначение	Наименование	Кол.	Масса ед. кг	Примеч.
П-1	1.442.1-2 вып. 1,2	2П1-2АIVт	2	2400	
П-2	ТП КЖИ-2П1-2АIVт-А	2П1-2АIVт-А	3	2400	
П-3	ТП КЖИ-2П1-2АIVт-3-А	2П1-2АIVт-3-А	1	2200	
ОПМ-1	лист 36	ОПМ-1	4		
ОПМ-2	—"—	ОПМ-2	8		
ОПМ-3	—"—	ОПМ-3	4		
П14д-3	3.006.1-2/82. в.1-2.	П14д-3	2	310	
П17д-3	—"—	П17д-3	3	480	

Ведомость расхода стали на элемент, кг

Марка элемента	Изделия арматурные: Арматура класса AI ГОСТ 5781-82* 6	8	Итого	AIII ГОСТ 5781-82* 6	10	12	Итого	Всего	Изделия закладные: Арматура класса AIII ГОСТ 5781-82* 8	10	Прокат ГОСТ 8509-72* ∠80×6	ГОСТ 103-76* δ=6	δ=8	Всего	Общий расход
Плита на отм. 5.400	93,5	18,3	111,8	31,1	74,6	191,1	296,8	408,6	1,5		176,6	10,5	65,4	254,0	662,6
ОПМ-1	1,0		1,0				-	1,0		0,7			3,8	4,5	5,5
ОПМ-2	0,8		0,8				-	0,8	0,2			2,2		2,4	3,2
ОПМ-3	0,8		0,8				-	0,8	0,2			2,6		2,8	3,6

Схема расположения плит перекрытия на отметке 2.790.

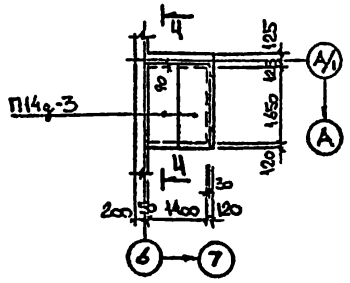

Схема расположения плит перекрытия на отметке 8.270.

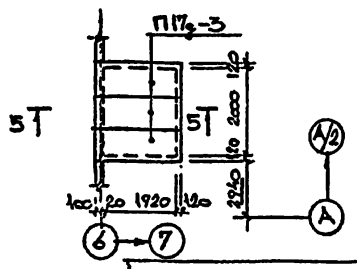

Ведомость деталей

Поз.	Эскиз
6	
7	
11	
13	
14	
16	
17	

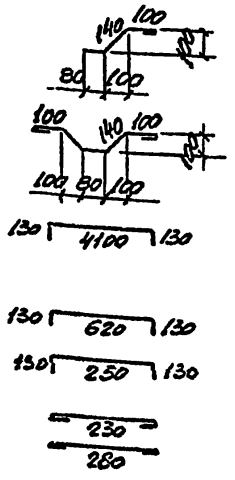

Спецификация к плите перекрытия на отм. 5.400 и опорным подушкам ОПМ-1 ÷ ОПМ-3.

Поз.	Обозначение	Наименование	Кол.	Прим.
		Плита перекрытия на отм. 5.400		
		Сборочные единицы		
1	ГОСТ 23279-85	Сетка арматурная 4С 6АI/10АIII 295×615 75/75	1	95,1
2	—"—	3С 6АI/12АIII 295×615 75/75	1	101,7
3	—"—	4С 6АI/6АIII 85×595 75/125	2	10,0
4	—"—	4С 6АI/6АIII 70×595 75/50	2	8,6
5	—"—	2С 12АIII/6АI 215×375 75/75	3	45,7
		Детали:		
6*		ФВАI ГОСТ 5781-82* ℓ=400	88	0,15
7*		ФВАI ГОСТ 5781-82* ℓ=700	21	0,27
8		ФБАIII ГОСТ 5781-82* ℓ=610	22	0,14
9		-250×8 ГОСТ 103-76* ℓ=3100	1	48,3
10		ФБАI ГОСТ 5781-82* м.п.	30,0	0,222
11*		ФБАIII ГОСТ 5781-82* ℓ=4360	2	1,0
13*		ФБАIII ГОСТ 5781-82* ℓ=880	22	0,2
14*		ФБАIII ГОСТ 5781-82* ℓ=510	3	0,11
15		∠80×6 ГОСТ 8509-72* м.п.	24,0	7,36
12	ТП КЖИ-НМИ-5	Изделие закладное НМИ-5	3	5,7
21	3.400-6/76	Изделие закладное МИ3-13	3	4,0
		Материалы: Бетон марки 200	8,0	м³
		ОПМ-1		
		Детали:		
16*		ФБАI ГОСТ 5781-82* ℓ=310	8	0,07
17*		ФБАI ГОСТ 5781-82* ℓ=360	6	0,08
18	3.400-6/76	Изделие закладное МИ1-29	1	4,5
		Материалы: Бетон марки 200	0,02	м³
		ОПМ-2		
		Детали		
16*		ФБАI ГОСТ 5781-82* ℓ=310	12	0,07
19	1.400-6/76 вып. 1	Изделие закладное М4-4	1	2,4
		Материалы:		
		Бетон М 200	0,01	м³
		ОПМ-3		
		Детали		
16*		ФБАI ГОСТ 5781-82* ℓ=310	12	0,07
20	1.400-6/76 вып. 1	Изделие закладное М4-4	1	2,8
		Материалы		
		Бетон М 200	0,02	м³

*) поз. 6, 7, 11 ÷ 14, 16, 17 смотрите ведомость деталей.

ГИП	Туринский	
Нач. отд.	Радько	
Н. контр.	Зеленский	
Гл. констр.	Зеленский	
Рук. гр.	Лисунов	
Вед. инж.	Галактионова	
Вед. инж.	Галактионова	
Ст. техн.	Данилова	

Привязан:

Инв. №

ТП 503-28.87 КЖ

Тепловозо-вагонное депо на 2 стойла для промышленных железных дорог колеи 1520 мм

Стадия	Лист	Листов
РЧ	36	

Плита перекрытия на отметке 5.400. Спецификация. Схема расположения опорных подушек, плит перекрытия на отм. 2.790; 8.270.

Харьковский Промстройниипроект

Инв. № подл. | Подпись и дата | Взам. инв. №

Схема расположения фундаментов под оборудование и каналов

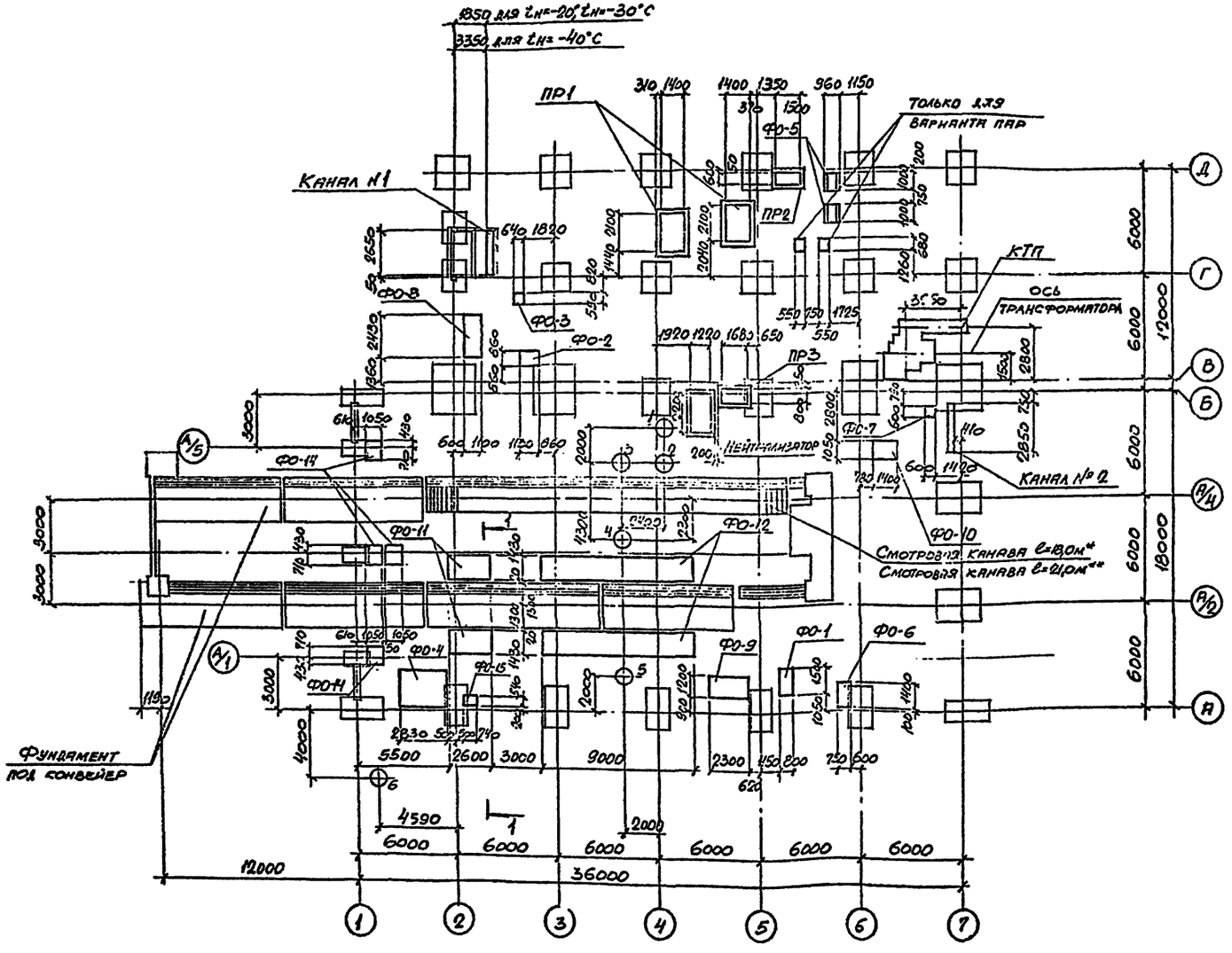

1-1

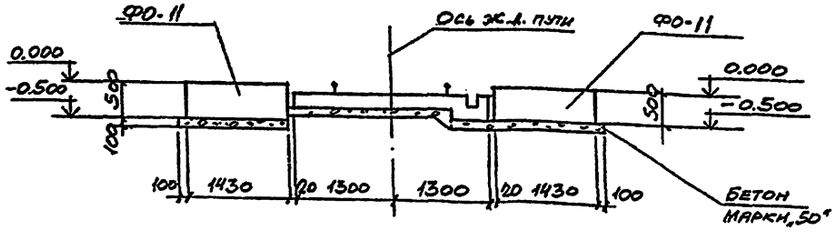

Спецификация к схеме расположения фундаментов под оборудование и каналов

Марка поз.	Обозначение	Наименование	Кол.	Масса ед.кг	Примечание
		Фундаменты			
ФО-1	Лист 44	ФО-1	1		
ФО-2	Лист 44	ФО-2	1		
ФО-3	Лист 44	ФО-3	1		
ФО-4	Лист 44	ФО-4	1		
ФО-5	Лист 44	ФО-5	2		
ФО-6	Лист 44	ФО-6	1		
ФО-7	Лист 44	ФО-7	1		
ФО-8	Лист 44	ФО-8	1		
ФО-9	Лист 44	ФО-9	1		
ФО-10	Лист 45	ФО-10	1		
ФО-11	Лист 38,43	ФО-11	2		
ФО-12	Лист 38,43	ФО-12	2		
ФО-13	Лист 45	ФО-13	2		Только для варианта ПАР
ФО-14	Лист 45	ФО-14	4		
ФО-15	Лист 45	ФО-15	1		
	ТП 501-3-8	Смотровая канава l=21,0м**	1		
	ТП 501-3-8	—п— l=18,0м*	1		
	Листы 38÷43	Фундамент под конвейер	1		
	Лист 47	КТП	1		
	Лист 46	Канал №1	1		
	Лист 46	Канал №2	1		
	Лист 45	Приямок ПР1	2		
	Лист 45	Приямок ПР2	1		
	Лист 45	Приямок ПР3	1		
	Лист 48	Нейтрализатор	1		
1	Лист 49	Колодец У-5	1		
2	Лист 49	Колодец КСУ-1-2	1		
3	Лист 49	Колодец КСП-2	1		
4	Лист 49	Колодец КСУ-1-2	1		
5	Лист 49	Колодец У-1 потипу	1		
6	Лист 49	Колодец У-1	1		

* для варианта с гидропередачей.
** для варианта с электропередачей.

Привязан:

Инв. №

ГИП	Туринский		ТП 509-28.87 КЖ
Нач. отд.	Радько		Тепловозо-вагонное депо на 2 стойла для промышленных железных дорог колеи 1520мм
Н. контр.	Зеленский		
Гл. конс.	Зеленский		Стадия: РП; Лист: 37; Листов:
Рук. гр.	Лисунов		
Ее. инж.	Галеетникова		
Ее. инж.	Анатольева		Схема расположения фундаментов под оборудование и каналы — Харьковский Промстройниипроект
Тзунак	Дубицкая		

Инв.№ подл. | Подпись и дата | Взам.инв.№

Альбом 2

Типовой проект 509-28.87

Спецификация

Формат	Зона	Поз.	Обозначение	Наименование	Кол.	Примечания
				Фундамент под конвейер		
				Сборочные единицы		
11		1	ГОСТ 23279-85	4С $\frac{10АI-200}{6АI-200}$ 223×265 $\frac{25}{15}$	4	
11		2	"	4С $\frac{10АI-100}{10АI-100}$ 223×265 $\frac{25}{15}$	4	
11		3	"	4С $\frac{10АI-200}{6АI-100}$ 223×415 $\frac{25}{15}$	12	
11		4	"	4С $\frac{10АI-100}{10АI-100}$ 223×415 $\frac{25}{15}$	12	
11		5	"	4С $\frac{10АI-200}{6АI-200}$ 223×185 $\frac{25}{15}$	2	
11		6	"	4С $\frac{10АI-100}{10АI-100}$ 223×185 $\frac{25}{15}$	2	
11		12	ГОСТ 24379.1-80	Болт 1.1м24×1250 Вст3кп2	20	
11		13	ТП КЖИ-НМН-1	Изделие закладное НМН-1	106	
		14	1400-6/76 вып.1	то же МВ-4	4	
		15	3.400-6/76	" МИ4-46	36,6 л.ч.	
11		16	ГОСТ 24379.1-80	Болт 1.1м16×400 ВСт3кп2	121/130	
11		17	"	Болт 1.1м24×800 ВСт3кп2	4	
11		18	"	Болт 2.1м24×500 ВСт3кп2	6	
11		19	ТП КЖИ-НМН-2	Изделие закладное НМН-2	8	
		20	3.400-6/76	то же МИ4-48	19/22*	
11		21	ТП КЖИ-НМН-3	" НМН-3	3	
11		22	ТП КЖИ-НМН-4	" НМН-4	4	
		23		" L90×56×6	104.3	п.м.
		24	ГОСТ 7173-54*	Рельс Р-43	104.0	п.м.
				Детали		
22		7**		ф10АI ГОСТ 5781-82 ℓ=1500	247	
22		8		ф6АI ГОСТ 5781-82 ℓ=1 п.м.	320.0	
				Материалы		
				Бетон марки 200	30.0/30.7*	м³
				Фундамент ФО-11		
				Сборочные единицы		
11		9	ГОСТ 23279-85	2С $\frac{14АIII-200}{6АI-200}$ 135×255 $\frac{25}{75}$	1	
				Материалы		
				Бетон марки 200	1,9 м³	
				Фундамент ФО-12		
				Сборочные единицы		
11		10	ГОСТ 23279-85	2С $\frac{14АIII-200}{6АI-200}$ 135×485 $\frac{25}{75}$	2	
			"	4С $\frac{10АI-150}{6АI-200}$ 135×465 $\frac{25}{75}$	2	
				Материалы		
				Бетон марки 200	6,4 м³	

Ведомость расхода стали на элемент, кг

Марка элемента	Изделия арматурные: Арматура класса А-I ГОСТ 5781-82 ф6	ф10		Итого	А-III ГОСТ 5781-82 ф14		Итого	Всего	Изделия закладные: Прокат: ГОСТ 8510-72* L125×80×10	L90×56×6	ГОСТ 8509-72* L63×5	L50×5	ГОСТ 103-76* δ=8	δ=10	δ=20	δ=56	ГОСТ 24379.1-80 Болт ф16	Болт ф24	ГОСТ 7173-54 Рельс Р-43	Итого	Арматура класса А-I ГОСТ 5781-82	ф8	ф12	ф20	Итого	А-III ГОСТ 5781-82 ф8	ф10		Итого	Всего	Общий расход
Фундамент под конвейер	222.4	2253.3		2475.7				2475.7	10.4	698.8	13.9/15.4*	139.1	3.2	328.6	9.6	130.4	99.2/106.6*	128.4	6663.2	8224.8/8233.7	*	4.0/4.4	127.2	10.2	141.4/141.8*	25.8	1.6		27.4	8393.6/8402.9	10869.3/10878.6*
ФО-11	3.9			3.9	21.2		21.2	25.1																							25.1
ФО-12	35.4	59.8		95.2	82.0		82.0	177.2																							177.2

Ведомость деталей

Поз.	Эскиз или сечение
7	100, 320, 600, 320

* Числитель - для варианта с гидропередачей / Знаменатель - для варианта с электропередачей

** Поз. 7 см. ведомость деталей

ГИП	Туринский		
Нач. отд.	Радько		
Н. контр.	Зеленский		
Гл. констр.	Зеленский		
Рук. груп.	Бисунов		
Вед. инж.	Галактионова		
Вед. инж.	Галактионова		
Инженер	Исленко		

Привязан:

Инв. №

ТП 509-28.87 КЖ

Тепловозо-вагонное депо на 2 стойла для промышленных железных дорог колеи 1520 мм

Стадия	Лист	Листов
РП	38	

Спецификация к фундаменту под конвейер и фундаменты под оборудование ФО-11, ФО-12

Харьковский Промстройниипроект

Альбом 2

Типовой проект 509-28.87

План

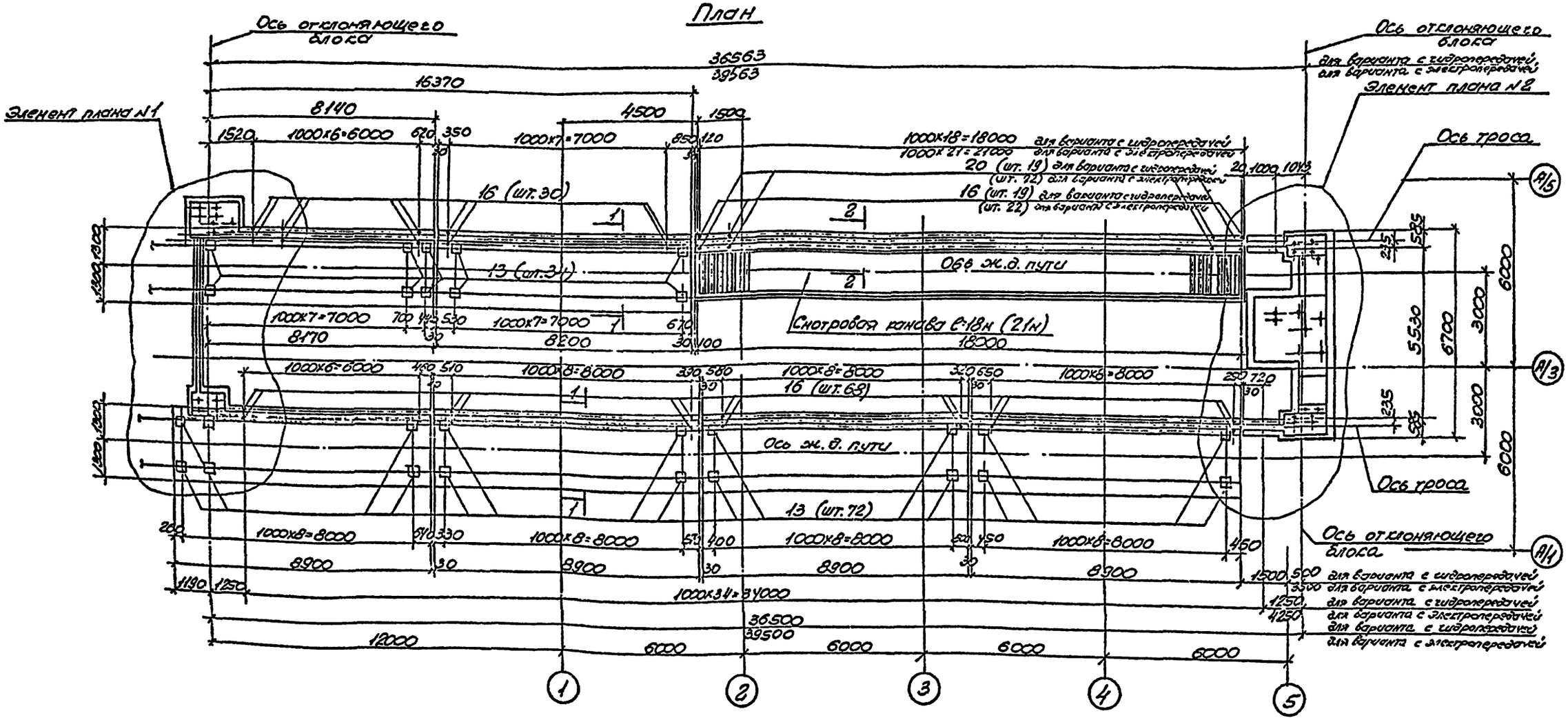

1-1

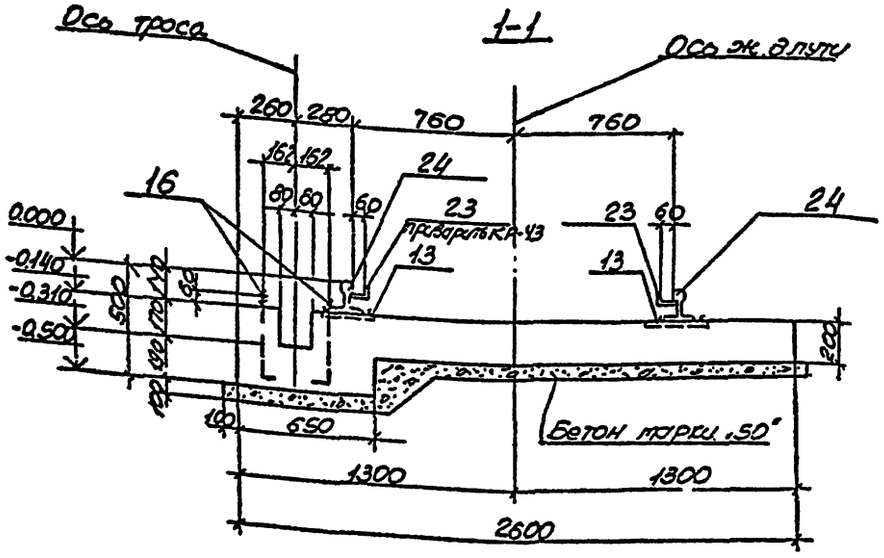

2-2

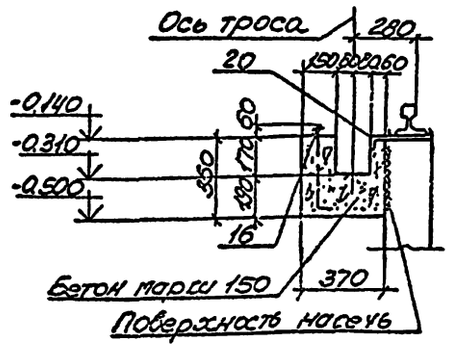

1. Общие указания смотрите на листе 4.
2. Данный лист рассматривать совместно с листами 40÷42

Привязан:

Инв. №

ГИП	Туринский		ТП 509-28.87 – КЖ
Нач. отд.	Радько		Тепловозо-вагоноремонтное депо на 2 стойла для промышленных железных дорог колеи 1520 мм.
Н. контр.	Зеленский		
Гл. конст.	Зеленский		
Рук. груп.	Сечков		Стадия: Р; Лист: 39; Листов:
Ред. инж.	Гребенчук		
Гл. инж.	Горелик		
Инженер	Нерсенко		Фундамент под конвейер. План. Сечения 1-1, 2-2.
			Харьковский Промстройниипроект

Альбом 2

Типовой проект 509-28.87

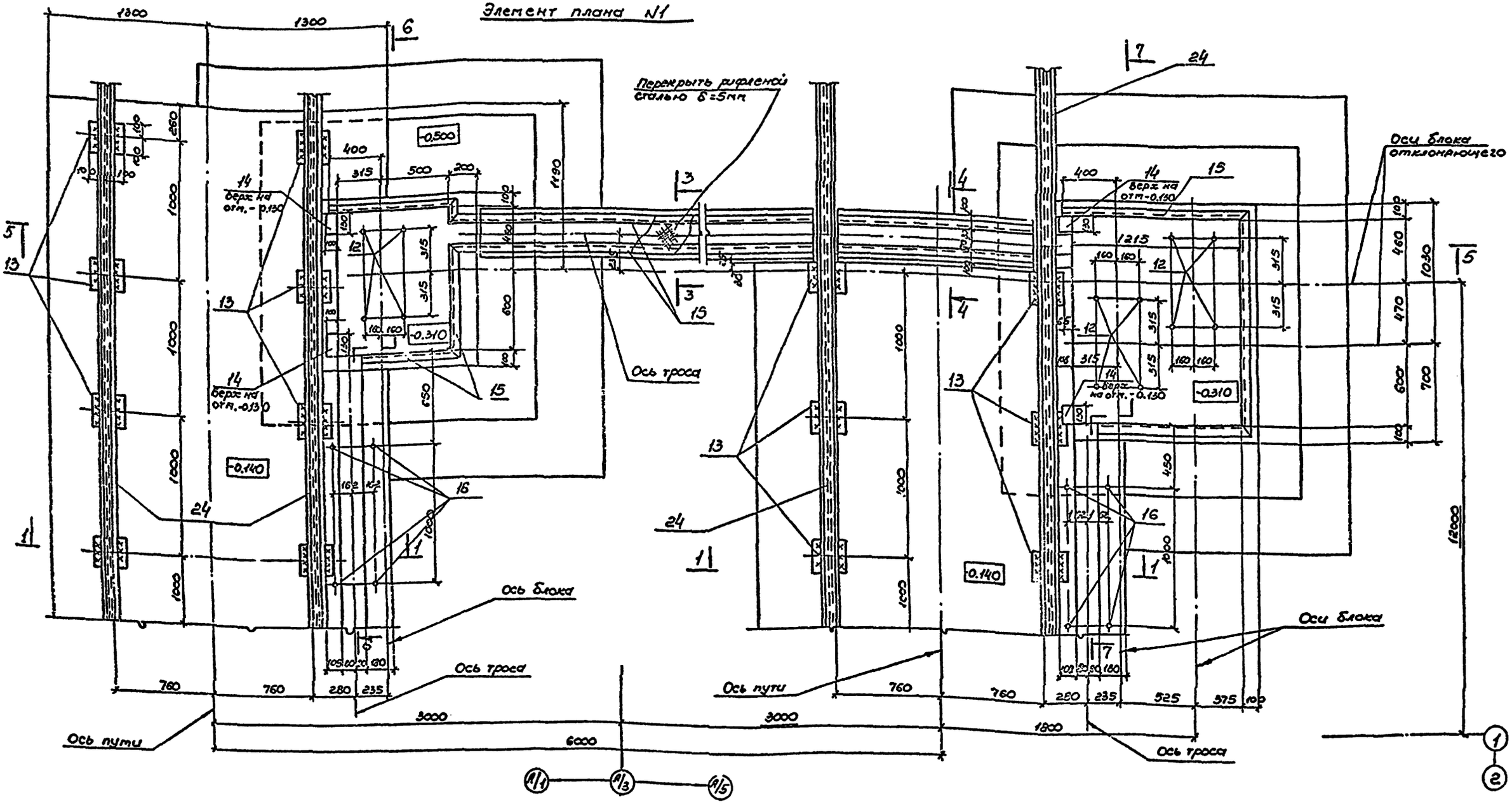
Элемент плана N1

3-3

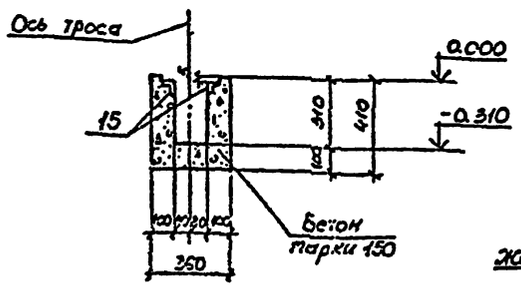

4-4

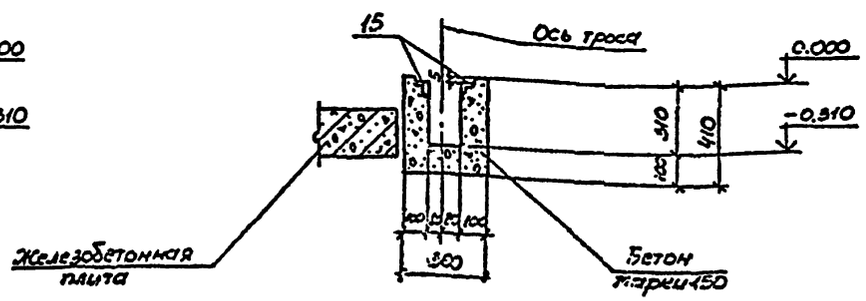

ГИП	Туринский		
Исп.отд.	Радько		
Инженер	Зеленский		
Гл.инж.стр.	Зеленский		
Рук.отд.	Лисунов		
Ведущ.	Гарантиновская		
Ведущ.	Гарантиновская		
Инженер	Ковенко		

ПРИВЯЗАН:

Инв. №

ТП 509-28.87 КЖ

ТЕПЛОВОЗО-ВАГОННОЕ ДЕПО НА 2 СТОЙЛА ДЛЯ ПРОМЫШЛЕННЫХ ЖЕЛЕЗНЫХ ДОРОГ КОЛЕИ 1520 мм

Стадия	Лист	Листов
РП	40	

ФУНДАМЕНТ ПОД КОНВЕЙЕР
ЭЛЕМЕНТ ПЛАНА N1
СЕЧЕНИЯ 3-3, 4-4

Харьковский Промстройниипроект

Типовой проект 509-28.87 Альбом 2

Элемент плана N2

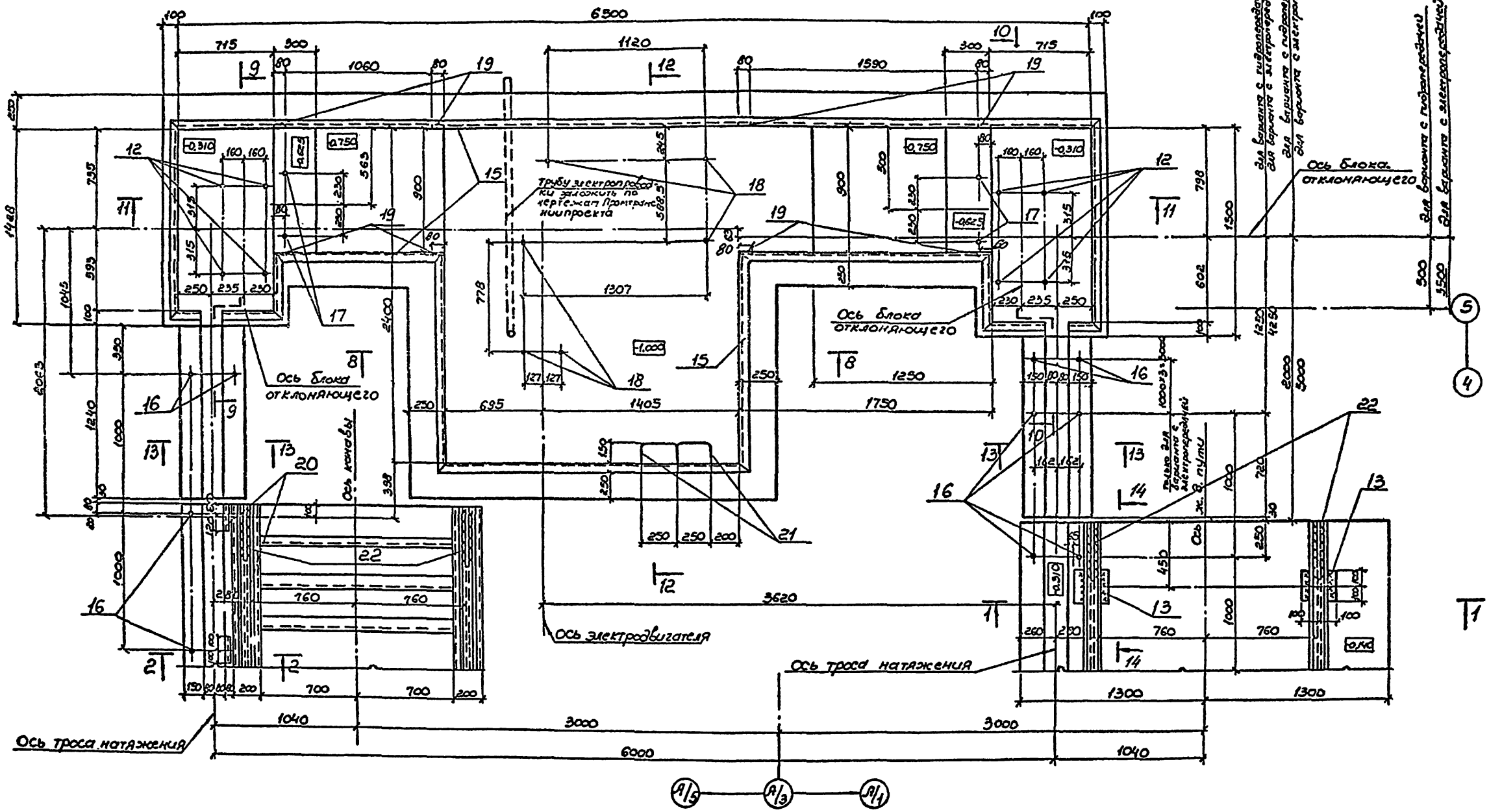

14-14

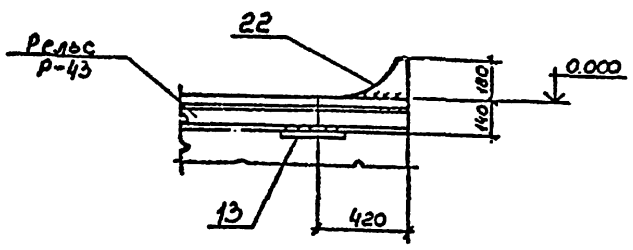

ГИП	Туринский		ТП 509-28.87 КЖ
Нач. отд.	Радько		Тепловозо-вагонное депо на 2 стойла для промышленных железных дорог колеи 1520 мм.
Н. контр.	Зеленский		
Гл. констр.	Зеленский		Стадия: РП; Лист: 41; Листов:
Рук. груп.	Лисунов		
Вед. инж.	Гарактионова		Фундамент под конвейер. Элемент плана N2
Вед. инж.	Галактионова		Харьковский Промстройниипроект
Инженер	Исаенко		

Привязан:

Инв. №

5-5

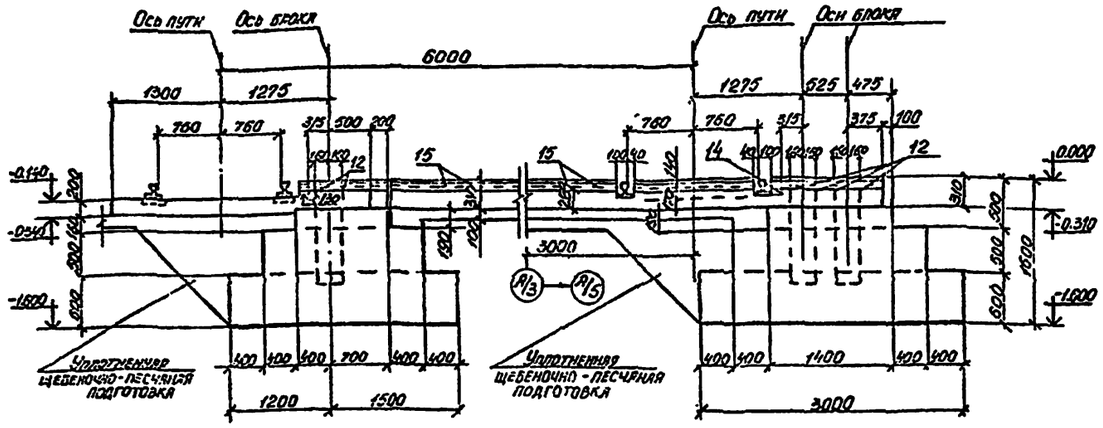

8-8

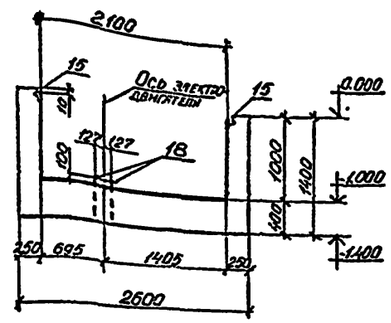

9-9, 10-10

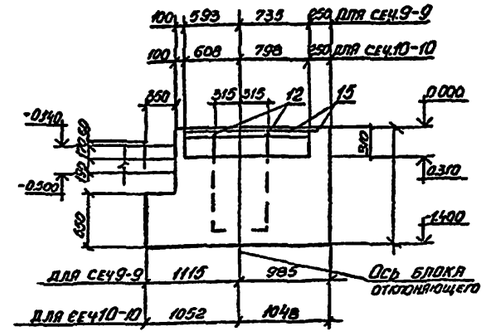

6-6

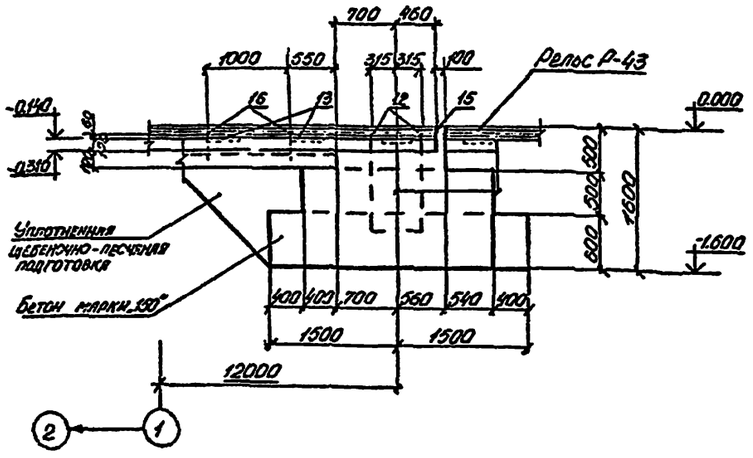

11-11

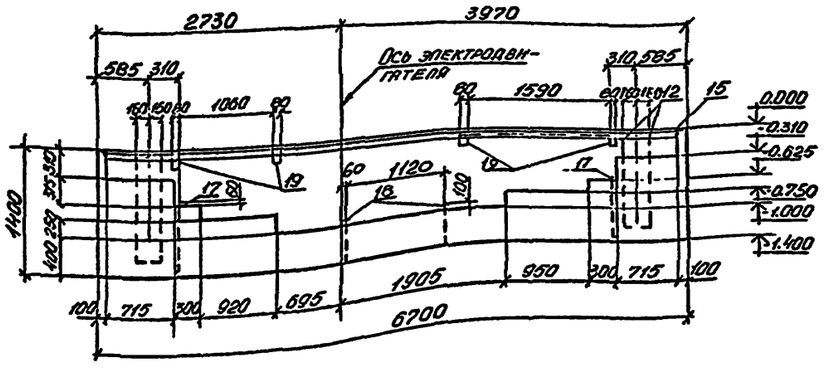

12-12

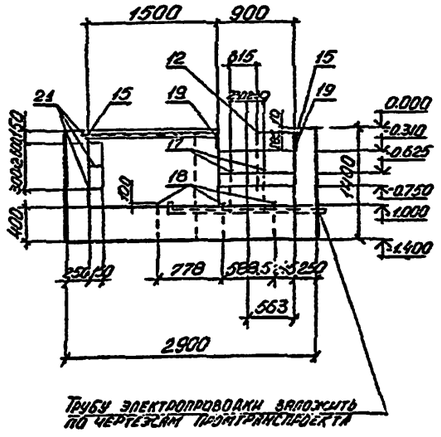

7-7

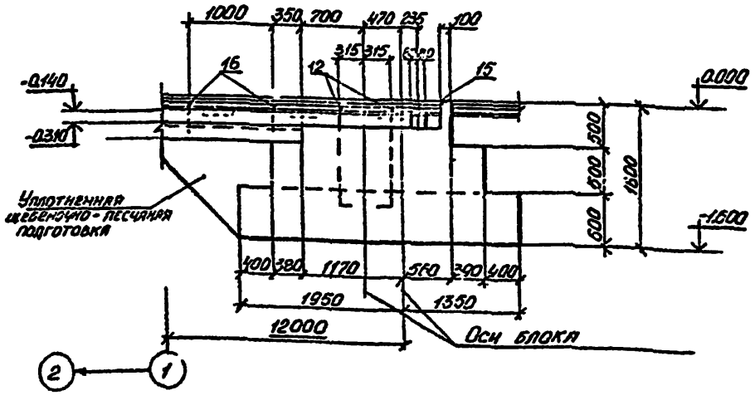

13-13

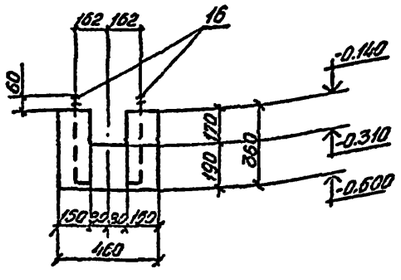

ПРИВЯЗАН:

Инв. №

ГИП	Туринский		
Нач. отд.	Радько		
Н.контр.	Зеленский		
Гл.констр.	Зеленский		
Рук.груп.	Лисунов		
Вед.инж.	Гладкинова		
Вед.инж.	Галактионова		
Инженер	Исаенко		

ТП 509-28.87 КЖ

Тепловозо-вагонное депо на 2 стойла для промышленных железных дорог колеи 1520 мм.

Стадия	Лист	Листов
РП	42	

Фундамент под конвейер
Сечения 5-5 ÷ 13-13

Харьковский Промстройниипроект

Альбом 2

Типовой проект 509-28.87

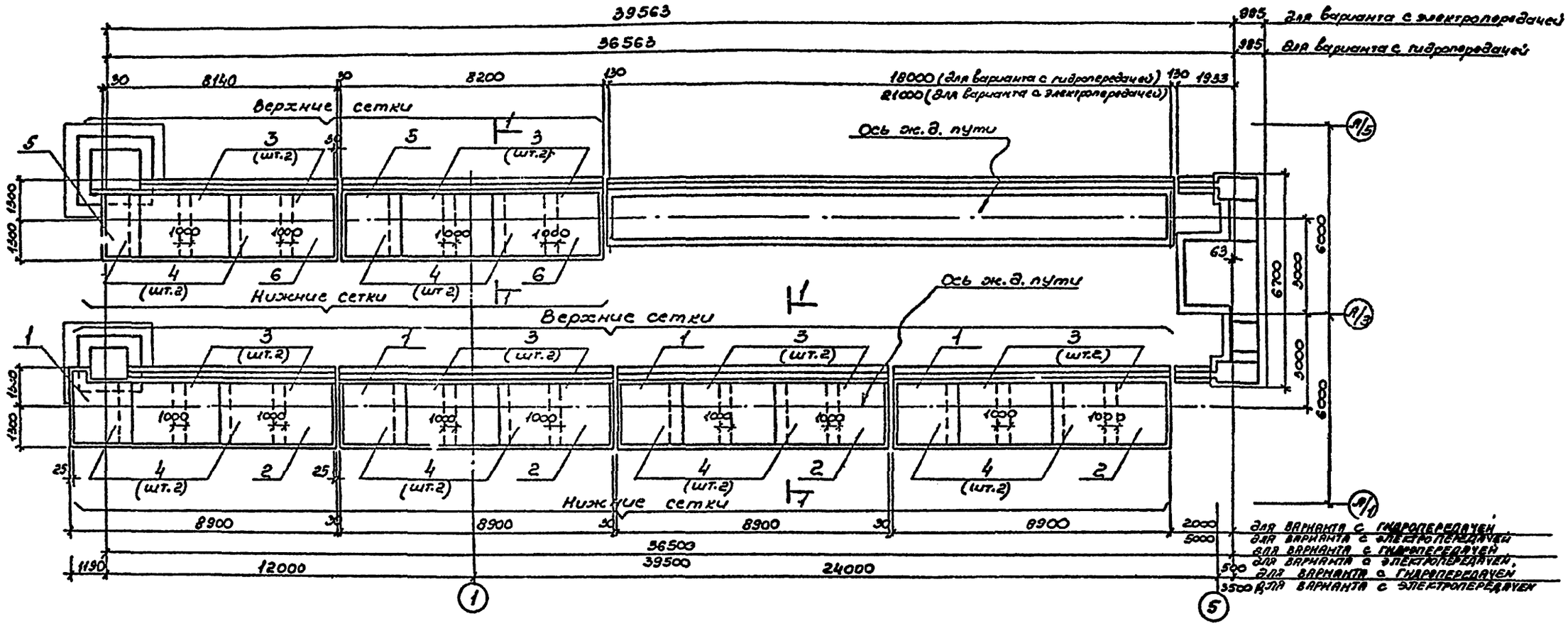

ФО-11

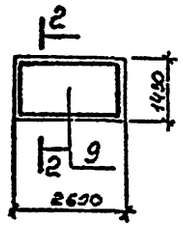

1-1

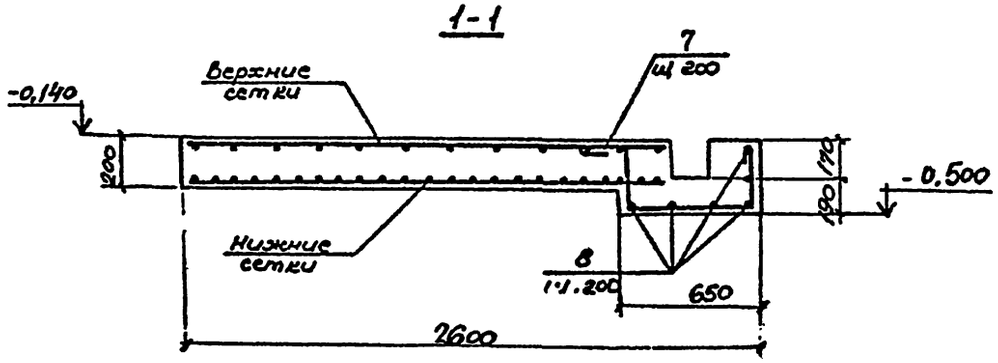

ФО-12

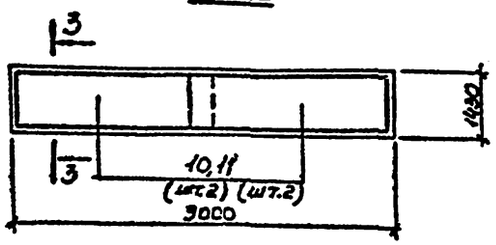

2-2, 3-3

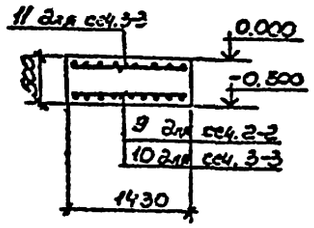

Привязан:

Инв. №

ГИП	Турнинский		
Нач.отд	Рядько		
Н.контр.	Зеленский		
Гл.констр.	Зеленский		
Рук.груп.	Сисунов		
Вед.инж.	Герактионова		
Вед.инж.	Галактионов		
Инженер	Клепенко		

ТП 509-28.87 -КЖ

Тепловозное депо на 2 стойла для промышленных железных дорог колеи 1520 мм

Отдел	Лист	Листов
РП	43	

Фундамент под конвейер
Фундаменты под оборудование
ФО-11, ФО-12. Армирование.

Химковский Промстройниипроект

Альбом 2

Типовой проект 509-28.87

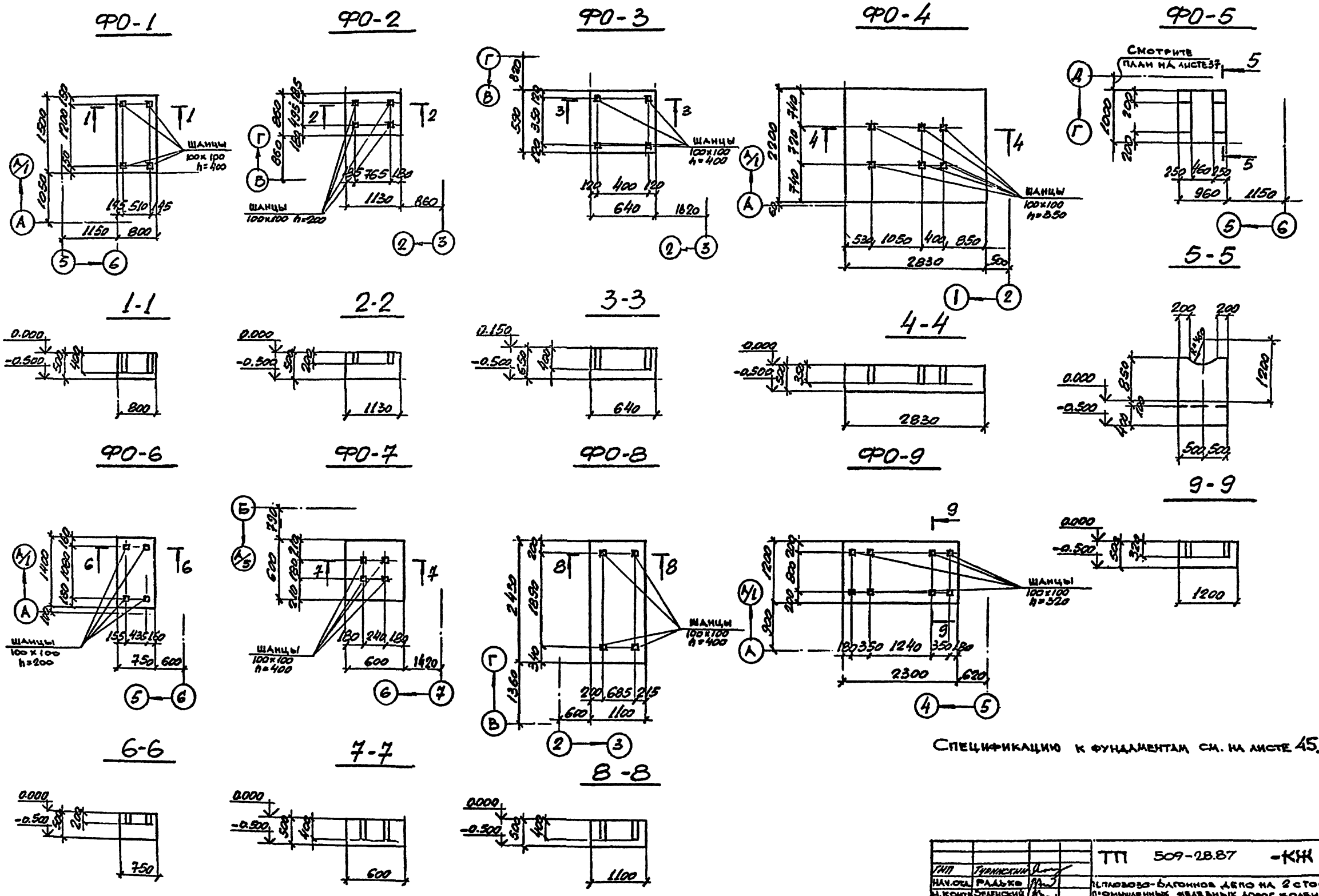

Спецификацию к фундаментам см. на листе 45.

ГИП	Туринский		ТП 509-28.87 -КЖ	
Нач.отд.	Радько		Паровозо-вагонное депо на 2 стойла для промышленных железных дорог колеи 1520 мм	
Н.контр.	Зеленский			
Гл.конст.	Зеленский			Стадия: РП; Лист: 44; Листов:
Рук.гр.	Лисунов			
Вед.инж.	Галактионова		Фундаменты под оборудование ФО-1 ÷ ФО-9.	Харьковский Промстройниипроект
Вед.инж.	Галактионова			
Ст.техн.	Данилова			

Привязан:

Инв. №

Инв.№ подл. | Подпись и дата | Взам.инв.№ | Инв.№ дубл. | Подпись и дата

ФО-10

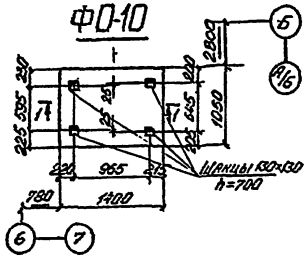

1-1

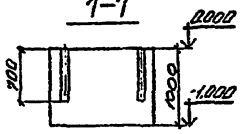

ФО-13

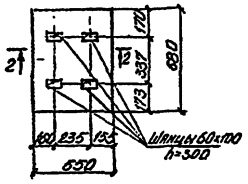

2-2

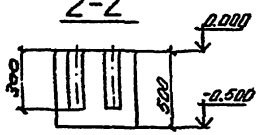

ФО-14

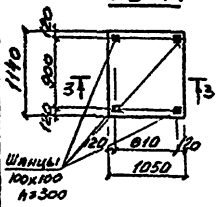

3-3

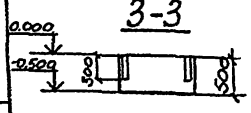

ФО-15

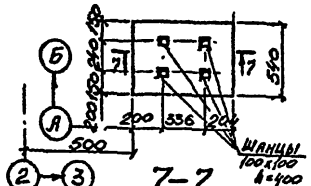

7-7

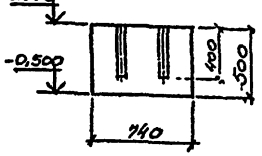

ПР 1

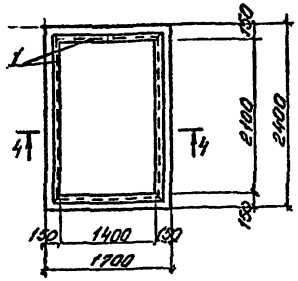

4-4

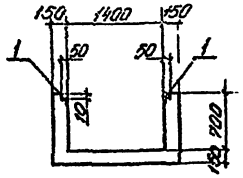

ПР 3

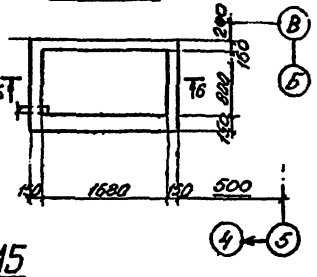

ПР 2

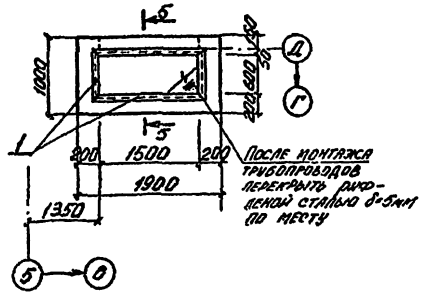

5-5

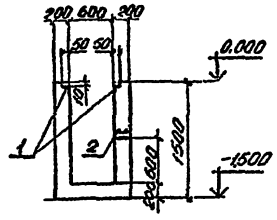

6-6

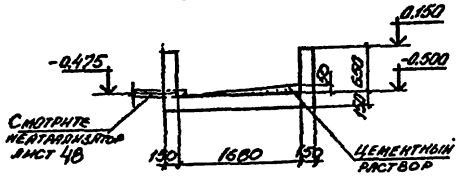

Спецификация к фундаментам под оборудование и приямкам

Формат	Зона	Позиц.	Обозначение	Наименование	Кол.	Примечание
				Материалы		
			ФО-1	Бетон марки 150	0.6	м³
			ФО-2	—"—	0.5	
			ФО-3	—"—	0.25	
			ФО-4	—"—	3.1	
			ФО-5	—"—	1.3	
			ФО-6	—"—	0.53	
			ФО-7	—"—	0.18	
			ФО-8	—"—	1.35	
			ФО-9	—"—	1.4	
			ФО-10	—"—	1.47	
			ФО-13	—"—	0.19	
			ФО-14	—"—	0.6	
			ФО-15	—"—	0.2	
				Приямок ПР1		
		1	3.400-6/76	Изделие закладное МН4-46	7 шт	
				Материалы		
				Бетон марки 150	1.4 м³	
				Приямок ПР2		
		1	3.400-6/76	Изделие закладное МН4-46	4 шт	
		2	ТП -КЖСН-ММ-9	—"— hМИ-9	1	
				Материалы		
				Бетон марки 150	1.5 м³	
				Приямок ПР3		
				Материалы		
				Бетон марки 200 повышенной плотности 2.6	0.65	

Ведомость расхода стали на дополнительные закладные изделия

Марка элемента	Закладные изделия									Всего
	Арматура класса						Прокат			
	AI			AIII			ГОСТ 19903-74			
	ГОСТ 5781-82			ГОСТ 5781-82						
	⌀6	⌀22	Итого	⌀8	⌀10	Итого	Ст3кп5		Итого	
ПР1				4,5		4,5	28,2		28,2	32,7
ПР2	0,3		0,3	2,6	2,2	4,8	15,1		15,1	20,2

Привязан

Инв.№

ГИП	Турянский		ТП 509-28.87 - КЖ		
Нач.отд.	Рядько		Тепловозо-вагонное депо на 2 стойла для промышленных железных дорог колеи 1520 мм.		
Н.контр.	Зеленский				
Гл.конст.	Зеленский			Стадия	Лист	Листов
Рук.гр.	Лисунов			РП	45	
Вед.инж.	Галактионов		Фундаменты под оборудование ФО-1÷ФО-13÷ФО-15. Приямки ПР1, ПР2, ПР3. Спецификация.	Харьковский Промстройниипроект	
Вед.инж.	Галактионов				
Исполн.	Исленко				

Канал №1
Схема расположения лотков

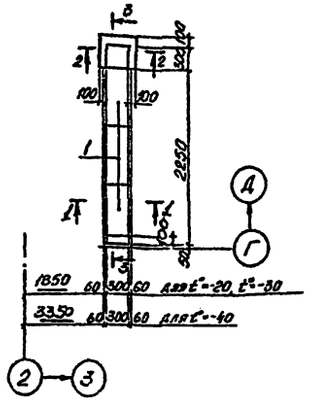

Канал №1
Схема расположения плит

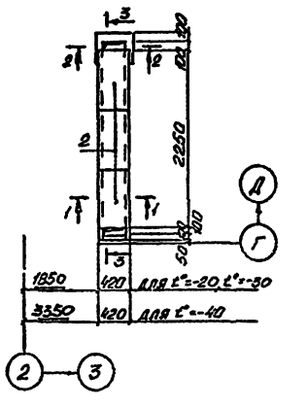

1-1

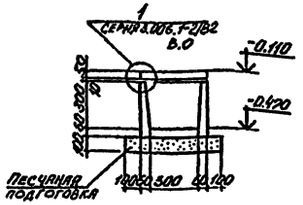

2-2

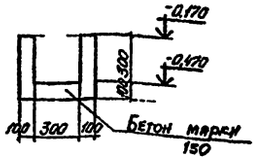

5-5

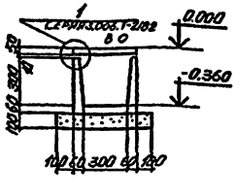

6-6

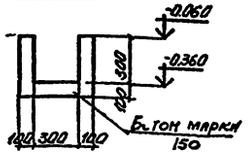

Канал №2
Схема расположения лотков

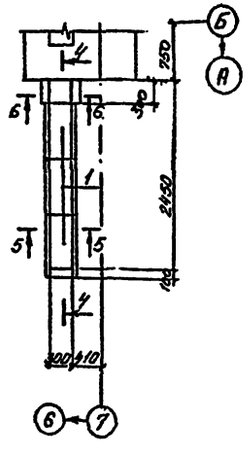

Канал №2
Схема расположения плит

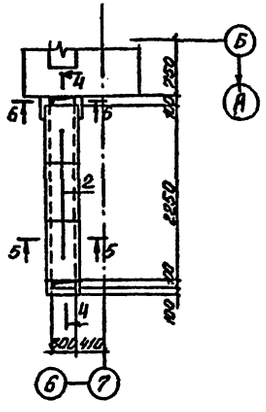

3-3

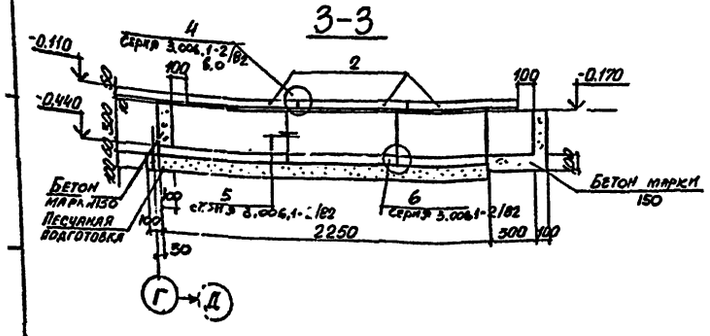

4-4

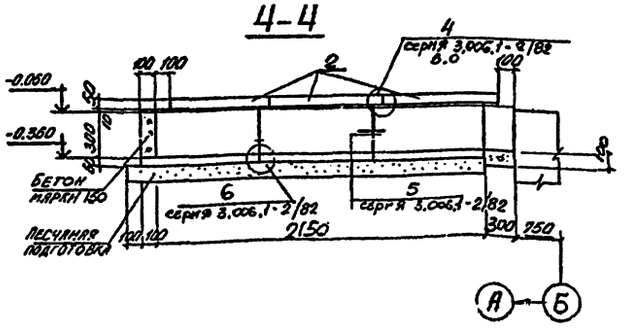

Спецификация к схемам расположения каналов

Форм.	Зона	Позиция	Обозначение	Наименование	Кол.	Примечание
				Канал №1		
		1	3.006.1-2/82 Вып 1-1	Лотки Л1д-8	3	0.11т
		2	3.006.1-2/82 Вып 1-2	Плиты П1-8	3	0.04т
				Материалы		
				Бетон марки 150	0,35	м³
				Канал №2		
		1	3.006.1-2/82 Вып 1-1	Лотки Л1д-8	3	0.11т
		2	3.006.1-2/82 Вып 1-2	Плиты П1-8	3	0.04т
				Материалы		
				Бетон марки 150	0,23	м³

Привязан:

Инв. №

ГИП	Туринский		
Нач.отд.	Радько		
Н.контр.	Зеленский		
Гл.констр.	Зеленский		
Рук.гр.	Лисунов		
Вед.инж.	Галактионова		
Вед.инж.	Галактионова		
Инженер	Исаенко		

ТП 509-28.87 КЖ

Тепловозо-вагонное депо на 2 стойла для промышленных железных дорог колеи 1520 мм

Стадия	Лист	Листов
РП	46	

Каналы №1, №2. Спецификация к каналам

Харьковский Промстройниипроект

КТП

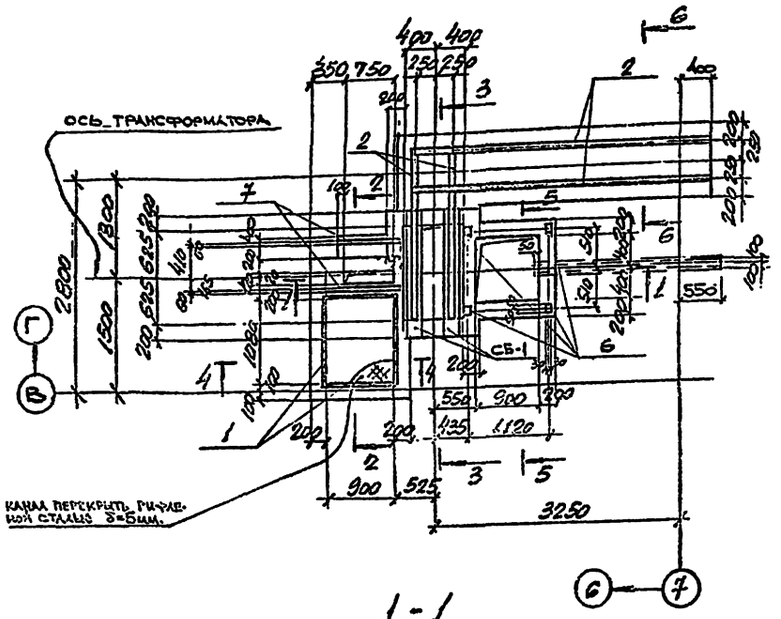

2-2

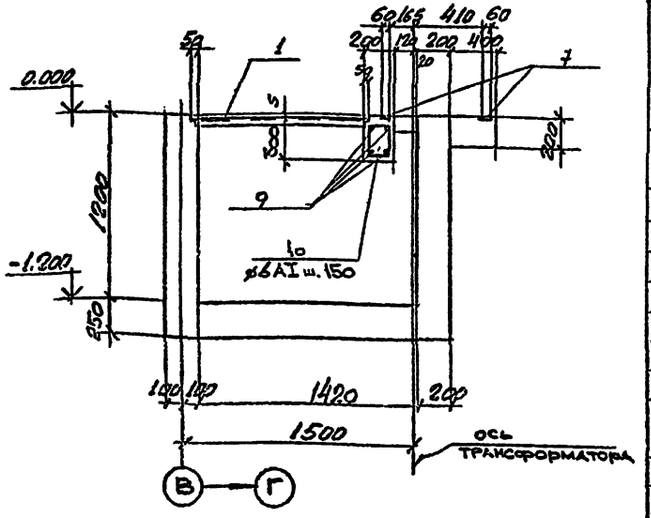

1-1

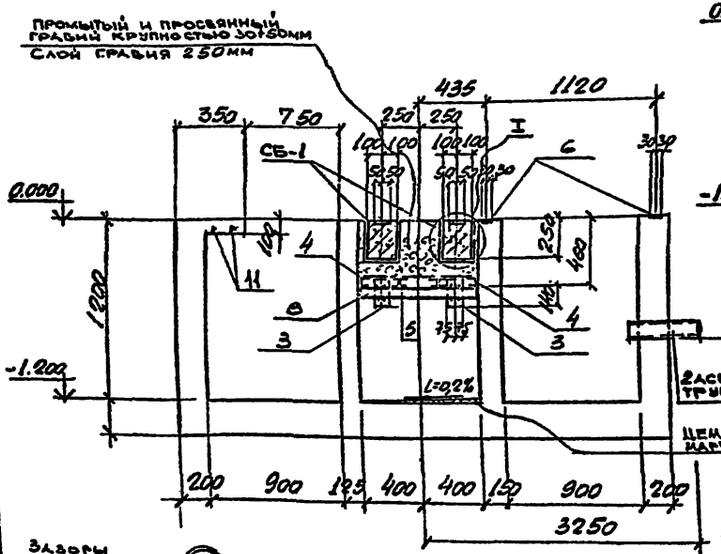

3-3

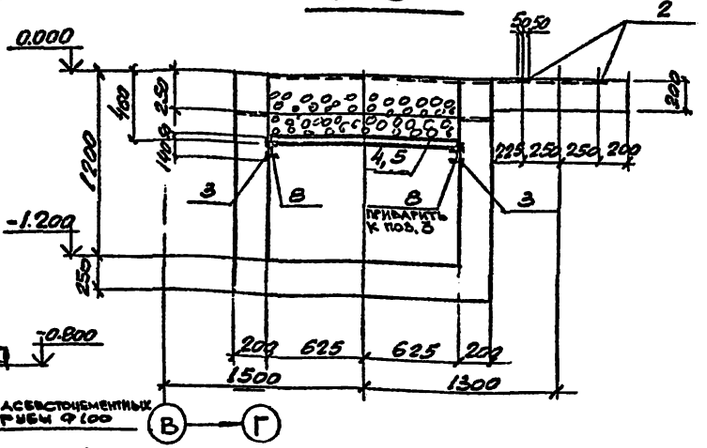

4-4

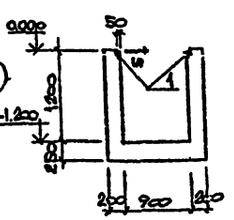

5-5

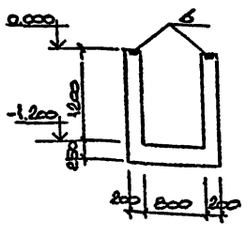

6-6

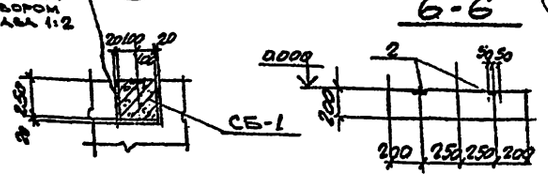

Спецификация к схеме расположения КТП

Марка	Обозначение	Наименование	Кол.	Масса ед. кг	Прим.
СБ-1	ТП КНН-СБ-1	Балка СБ-1	2	210	

Спецификация к КТП

Формат	Зона	Поз.	Обозначение	Наименование	Кол.	Примеч.
				Изделия закладные		
		1.	3.400-6/76.	МИ 4-46	4/4шт	4,4
		2	3.400-6/76	МИ 1-10	10,3	7,3
		3	1.400-6/76 вып.1	МИ 4-29	4	9,6
		4	ТП КНН-НМН-8	НМН-8	2	20,0
		5	ТП КНН-НМН-7	НМН-7	1	22,7
		6	1.400-15 вып.1	МН 101-6	4	0,54
		7	1.400-15 вып.1	МН 104-6	4шт	3,95
				Детали		
		8		СВ ГОСТ 8240-72 l=790	2	5,6кг
		9		⌀12 AIII ГОСТ 5781-82* l=1750	4	1,5 кг
		10		⌀6 AI ГОСТ 5781-82* l=750	10	0,2 кг
		11		⌀6 AI ГОСТ 5781-82* l=500	2	0,1 кг
				Материалы		
				Бетон марки 150	5,0	м³

Ведомость расхода стали, кг.

Марка	Изделия закладные и арматурные													Всего
	Арматура класса						Прокат							
	A-I ГОСТ 5781-82*			A-III ГОСТ 5781-82*			ГОСТ 103-76*						Итого	
	⌀6	⌀8	Итого	⌀8	⌀12	Итого	50×5	Г.8	δ=6	δ=8	δ=10	δ=5		
КТП	2	5	7	11	8	19	17	63	8	41	2	10,1	153	159

Ведомость деталей

Поз.	Эскиз.
9	1350
10	250, 150

Привязан:

Инв. №

ГИП	Гурницкий		ТП 509-28.87	КЖ
Нач. отд.	Радько		Тепловозо-вагонное депо на 2 стойла для промышленных железных дорог колеи 1520мм	
Н. контр.	Зеленский			
Гл. конс.	Зеленский			
Рук. гр.	Лисунов			
Вед. инж.	Галактионова			
Вед. инж.	Галактионова			
Ст. техн.	Данилова			

Стадия	Лист	Листов
РП	47	

КТП Подземное хозяйство

Харьковский Промстройниипроект

Альбом 2

Типовой проект 503-28.87

Спецификация к нейтрализатору

Поз.	Обозначение	Наименование	К-во	Прим.
		Детали		
1*		ф10 AIII ГОСТ 5781-82 ℓ=4610	22	2,8
2*		ф10 AIII ГОСТ 5781-82 ℓ=5630	13	3,4
3*		ф10 AIII ГОСТ 5781-82 ℓ=3030	27	1,9
4*		ф10 AIII ГОСТ 5781-82 ℓ=2030	31	1,3
5*		ф10 AIII ГОСТ 5781-82 ℓ=2700	14	1,6
6*		ф10 AIII ГОСТ 5781-82 ℓ=2300	38	1,2
7*		ф10 AIII ГОСТ 5781-82 ℓ=2000	2	1,0
8*		ф10 AIII ГОСТ 5781-82 ℓ=2400	2	1,4
9		ф10 AIII ГОСТ 5781-82 ℓ=2000	7	1,2
10		ф6 AI ГОСТ 5781-82 ℓ=300	50	0,1
11	Серия 5.900-2	Сальник Dу=100 ℓ=200	4	5,8
12	ТП -КЖШ НМН-10	Изделие закладное НМН-10	5	2,3
13	ТП -КЖШ НМН-11	—"— НМН-11	1	3,0
14	Серия 3.006.1-2/82 в.1-2	Плита ПН1д-8	2	270,0
15	Серия 3.006.1-2/82 в.2-2	—"— ПО-3	1	900,0
16	ГОСТ 3634-79	Люк чугунный тип Т	1	
17	ГОСТ 10704-76*	труба ф 20х1 ℓ=200	2	0,2
18	Серия 3.400-6/76	Изделие закладное МШ1-5	3	3,0
		Материалы		
		Бетон марки 200 повышенной плотности В6	2,6	м³

*) См. ведомость деталей

Ведомость расхода стали, кг

Марка	Изделия арматурные								Изделия закладные									Всего
	Арматура класса								Арматура класса			Прокат						
	AI			AIII					AI		AIII							
	ГОСТ 5781-82*			ГОСТ 5781-82*					ГОСТ 5781-82*		ГОСТ 5524-86	ГОСТ 10704-91	ГОСТ 19903-74	ГОСТ 1265-75	ГОСТ 8713-79	ГОСТ 103-76	ГОСТ 19903-74	
	ф6		Итого	ф10		Итого	ф7	ф6	ф8	Итого	ф20	В-В	В-10	Итого				
Нейтрализатор	5		5	270		270	1	11	1	13	1	14	3	6	7	31		318

Ведомость деталей

Поз.	Эскиз
1	2300 800 150
2	2050 2050 1530
3	25 2530 25
4	25 1530 25
5	2050 650
6	2050 250
7	1750 250
8	1750 650
10	130

Схема расположения плит покрытия

Схема армирования

1-1

2-2

3-3

4-4

5-5

Привязан

Инв. №

ГИП	Турнинский		ТП 503-28.87 -КЖС
Нач. отд.	Радько		Тепловозо-вагонное депо на 2 стойла для промышленных железных дорог колеи 1520 мм
Н. контр.	Зеленский		
Гл. конс.	Зеленский		Стадия: РП; Лист: 48; Листов:
Рук. гр.	Лысунов		
Вед. инж.	Ростопчина		Нейтрализатор
Вед. инж.	Бартенева		Харьковский Промстройниипроект
Техник	Дубицкая		

Инв. № подл. | Подпись и дата | Взам. инв. №

Ведомость колодцев

№ поз.	Номер по проекту	Глубина заложения до верха колодца мм	Глубина колодца до лотка мм	Толщина днища hд мм	Высота рабочей части hр мм	Диаметр колодца мм	Марка колодца (схема)	Сборные железобетонные элементы: Рабочая часть и горловина КЦ10-6	КЦ10-9	КЦ7-3	КЦО-1	КЦ-15-9	КЦ15-9А	КЦА-10	КЦА-15	КЦП1-10-2	КЦП1-15-2	КЦП1-10-1	КЦ 15-6	КЦ 10-9А	Объем бетона М200 на лоток
1	2255	—	—	120	1800	1500	У-5	—	—	—	1	1	1	—	1	—	1	—	—	—	—
2	2082	300	-2.082	100	1200	1000	КСУ1-2	2	—	—	4	—	—	1	—	1	—	—	—	—	0,45
3	2102	200	-2.102	100	1200	1000	КСП-2	2	—	1	1	—	—	1	—	1	—	—	—	—	0,36
4	2154	300	-2.154	100	1200	1000	КСУ1-2	2	—	1	1	—	—	1	—	1	—	—	—	—	0,45
5	3000	—	—	120	2100	1500	У-1	—	—	1	4	—	1	—	1	—	1	—	2	—	—
6	3550	—	—	100	2400	1000	У-1	1	1	3	1	—	—	1	—	—	—	1	—	1	—

Колодцы канализационные №2, №3, №4

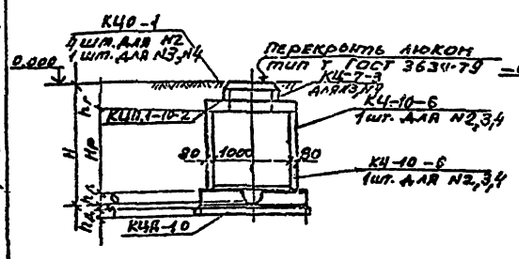

Колодец водопроводный №6

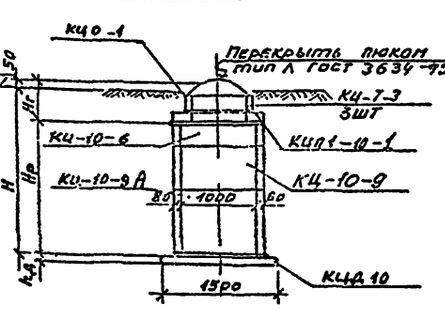

Колодец водопроводный №1

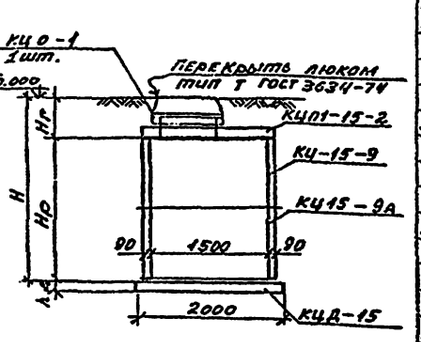

Колодец водопроводный №5

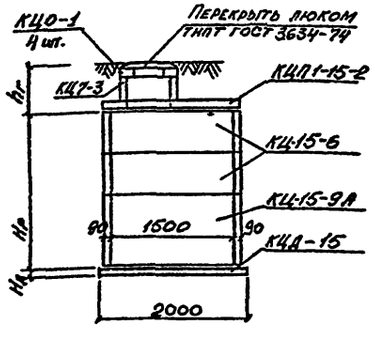

1. Канализационные колодцы замаркированы и привязаны на листах марки КЖ в альбоме 2.

2. При возведении колодцев пользоваться типовыми проектами 901-09-11.84 и 902-09-22.84

3. Расход монолитного бетона на колодцы №1÷6 см. в ведомости колодцев

Спецификация к колодцам

Марка поз.	Обозначение	Наименование	Кол. шт.	Масса ед. кг	Примечание
		Водопроводный колодец №1			
КЦО-1	3.900-3 Вып 7 ч.1.2	Опорное кольцо КЦО-1	1	50	
КЦ-15-9	—"—	Кольцо стеновое КЦ-15-9	1	1000	
КЦ-15-9А	—"—	—"— КЦ-15-9А	1	780	
КЦД-15	—"—	Плита днища КЦД-15	1	940	
КЦП1-15-2	—"—	Плита перекрытия КЦП1-15-2	1	940	
Люк	ГОСТ 3634-79	Люк чугунный тип Т	1		
		Канализационный колодец №2			
КЦ-10-6	3.900-3 Вып 7 ч.1.2.	Кольцо стеновое КЦ-10-6	2	400	
КЦО-1	—"—	Опорное кольцо КЦО-1	4	50	
КЦД-10	—"—	Плита днища КЦД-10	1	440	
КЦП1-10-2	—"—	Плита перекрытия КЦП1-10-2	1	250	
Люк	ГОСТ 3634-79	Люк чугунный тип Т	1		
		Канализационный колодец №3			
КЦ-10-6	3.900-3 Вып 7 ч.1.2.	Кольцо стеновое КЦ-10-6	2	400	
КЦ-7-3	—"—	—"— КЦ-7-3	1	130	
КЦО-1	—"—	Опорное кольцо КЦО-1	1	50	
КЦД-10	—"—	Плита днища КЦД-10	1	440	
КЦП1-10-2	—"—	Плита перекрытия КЦП1-10-2	1	250	
Люк	ГОСТ 3634-79	Люк чугунный тип Т	1		
		Канализационный колодец №4			
КЦ-10-6	3.900-3 Вып 7 ч.1.2.	Кольцо стеновое КЦ-10-6	2	400	
КЦ-7-3	—"—	—"— КЦ-7-3	1	130	
КЦО-1	—"—	Опорное кольцо КЦО-1	1	50	
КЦД-10	—"—	Плита днища КЦД-10	1	440	
КЦП1-10-2	—"—	Плита перекрытия КЦП1-10-2	1	250	
Люк	ГОСТ 3634-79	Люк чугунный тип Т	1		
		Водопроводный колодец №5			
КЦО-1	3.900-3 Вып 7 ч.1.2	Опорное кольцо КЦО-1	4	50	
КЦ-7-3	—"—	Кольцо стеновое КЦ-7-3	1	130	
КЦ-15-6	—"—	—"— КЦ-15-6	2	660	
КЦ-15-9А	—"—	—"— КЦ-15-9А	1	780	
КЦД-15	—"—	Плита днища КЦД-15	1	940	
КЦП1-15-2	—"—	Плита перекрытия КЦП1-15-2	1	940	
Люк	ГОСТ 3634-79	Люк чугунный тип Т	1		
		Водопроводный колодец №6			
КЦО-1	3.900-3 Вып 7 ч.1.2	Опорное кольцо КЦО-1	1	50	
КЦ-10-6	—"—	Кольцо стеновое КЦ-10-6	1	400	
КЦ-10-9	—"—	—"— КЦ-10-9	1	600	
КЦ-7-3	—"—	—"— КЦ-7-3	3	130	
КЦ10-9А	—"—	—"— КЦ-10-9А	1	570	
КЦД-10	—"—	Плита днища КЦД-10	1	440	
КЦП1-10-1	—"—	Плита перекрытия КЦП1-10-1	1	250	
Люк	ГОСТ 3634-79	Люк чугунный тип Л	1		

Привязан:

Инв. №

ГИП	Туринский	
Нач. отд.	Ряпько	
Н. контр.	Зеленский	
Гл. констр.	Зеленский	
Рук. груп.	Емельянов	
Зав. маст.	Гончаренков	
Зав. маст.	Гончаренков	
Инженер	Новенко	

ТП 509-28.87 КЖ

Тепловоз-вагонное депо на 2 стойла для промышленных железных дорог колеи 1520 мм

Стадия	Лист	Листов
РП	49	

Колодцы.

Гипрокоммунпроект

Типовой проект 509-28.87

Инв. № подл. | Подпись и дата | Взам. инв. №

Ведомость рабочих чертежей основного комплекта.

Лист	Наименование	Примечание
1	Общие данные /начало/	
2	Общие данные /продолжение/	
3	Общие данные /окончание/	
4	Техническая спецификация металла /начало/	
5	Техническая спецификация металла /продолжение/	
6	Техническая спецификация металла /окончание/	
7	Техническая спецификация металла. Лестницы, площадки, ограждения, подвесной потолок. Фильтр. /начало/	
8	Техническая спецификация металла. Лестницы, площадки, ограждения подвесной потолок. Фильтр. /окончание/	
9	Техническая спецификация металла. Переплеты оконные, жалюзийные решетки.	
10	Перекрытие на отметке 5.400 Монорельсы и пути под кран.	
11	Перекрытие на отметке 5.400 Монорельсы и пути под кран. Разрезы 2-2÷3-3; 10-10÷12-12	
12	Монорельсы. Пути под подвесной кран.	
13	Площадки и лестницы.	
14	Площадки и лестницы.	
15	Съемные щиты в осях 5÷6	
16	Съемные щиты. Опора под бак.	
17	План опор под трубопроводы. Разрезы. Вариант – вода.	
18	План опор под трубопроводы. Разрезы. Вариант – пар. Опоры под агрегаты.	
19	Площадки и лестницы	
20	Схема фахверка и подвесного потолка	
21	Схемы оконных переплетов.	
22	Схемы оконных переплетов.	
23	Узлы: 1÷3; 6.	
24	Узлы: 4; 5; 7÷9	
25	Узлы: 10; 13	
26	Узлы: 11; 12; 14÷16	

Ведомость спецификаций

Лист	Наименование	Примечание
4÷5	Техническая спецификация металла	
6÷7	Техническая спецификация металла. Лестницы, площадки ограждения, подвесной потолок.	

Типовой проект разработан в соответствии с действующими нормами и правилами и предусматривает мероприятия, обеспечивающие взрывную, взрывопожарную и пожарную безопасность при эксплуатации здания.

Главный инженер проекта Туринский Л.В.

Ведомость ссылочных и прилагаемых документов.

Обозначение	Наименование	Примечание
	Ссылочные документы	
1426.2 – 3 вып. 2	Стальные подкрановые балки. Пути подвесного транспорта пролетом 3; 4; и 6 м. Чертежи „КМ"	
1.450.3 – 3 вып. 0 вып. 1 ч. 1,2	Стальные лестницы, площадки, стремянки и ограждения. Материалы для проектирования Конструкции из холодногнутых профилей. Чертежи „КМД"	
1.436.3 – 16 вып. 0,1,2	Окна с переплетами из гнутых профилей, изготовляемых из тонколистовой стали, и механизмы открывания. Окна, фрамуги, створки. Рабочие чертежи.	
2.436 – 12 вып. 0.1.2	Узлы окон со стальными переплетами по серии 1.436.3 – 16.	

Нагрузки.

Место положения: оси / пролет	Наименование нагрузок	Единица изм.	Нормативная нагрузка	Коэффициент перегрузки	Расчетная нагрузка	Примечание
	Постоянные нагрузки					
Перекрытие на отм. 5.400 оси 0-7 ряды А-Б	Бетонный пол h=20мм γ=2.200 кг/м³	МПа	2/20/	1,15	5/50/	
	Монолитная ж/б плита h=140 мм γб=2500 кг/м³	МПа/кгс/м²/	350/350/	1.1	390/390/	
	Собственный вес металлических конструкций	МПа/кгс/м²/	50/500/	1,05	53/330/	
	Временные длительные					
Перекрытие на отм. 5.400 оси 0-7 ряды А-Б	Полезная нагрузка	МПа/кгс/м²/	100/1000/	1,2	120/1200/	
оси 1÷6 ряды А-Б	Кран подвесной электрический одновалочный, грузоподъемностью Q=5,0т; Zп=15,0 м ГОСТ 7890-75* 	т	3,88	1,2	4,7	
оси 0-7 ряды А-Б	Кран подвесной электрический однобалочный, грузоподъемностью Q=1,0т, Zп=3,0м ГОСТ 7890-75* 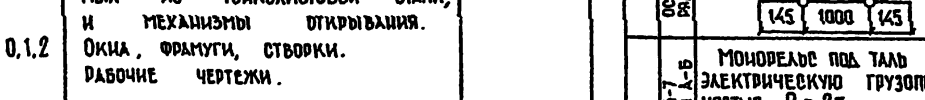	т	0,77	1,2	0,9	
оси 6-7 ряды А-Б	Монорельс под таль электрическую грузоподъемностью Q = 2т ГОСТ 22584-77*	т			3,2	
оси 4-5 ряды А-Б оси 6-7 ряды А-Б	Монорельс под таль электрическую грузоподъемностью Q=0,25т ГОСТ 22584-77*	т			0,6	

Инв. №			
ГИП	Туринский		
Нач. отд.	Светличный		
Н. контр.	Капитульский		
Гл. спец.	Капитульский		
Рук. гр.	Корсунский		
Ст. инж.	Ярцева		
Ст. инж.	Ярцева		
Архит.	Ткачева		

Привязан:

ТП 509-28.87 КМ

Тепловозо-вагонное депо на 2 стойла для промышленных железных дорог колеи 1520 мм

Стадия	Лист	Листов
РП	1	

Общие данные /начало/

Харьковский промстройниипроект

Общие указания.

1. Общие положения.

1.1 Чертежи стальных конструкций марки „КМ" разработаны на основании технологических заданий института ПромтрансНИИпроект /г. Харьков/, а также архитектурно-строительных чертежей марок „АР"; „КЖ"; „ОВ", выполненных институтом Харьковский ПромстройНИИпроект, и служат основанием для разработки чертежей марки „КМД".

1.2 Чертежи стальных конструкций марки „КМ" составляют часть проекта. Общий состав проекта и общие данные приведены на листе АР-1.

1.3 Рабочие чертежи выполнены в соответствии со следующими нормативными документами:

СНиП II-23-81 „Нормы проектирования. Стальные конструкции";

СНиП II-6-74 „Нагрузки и воздействия. Нормы проектирования";

СНиП 2.03.11-85 „Защита строительных конструкций от коррозии. Нормы проектирования";

„Правилами учета степени ответственности зданий и сооружений при проектировании конструкций."

При этом класс ответственности здания установлен II, в связи с чем при расчете конструкций применен коэффициент надежности по назначению $\gamma_n = 0{,}95$.

„Рекомендациями по применению стали для стальных строительных конструкций зданий и сооружений ЦНИИПСК г. Москва 1983 г."

1.4 В проекте разработаны пути подвесного транспорта, опоры под трубопроводы, балки перекрытий, площадки и лестницы, оконные переплеты.

Конструкции разработаны для двух вариантов: пара и воды

2. Материал конструкций.

2.1 Материал конструкций приведен на листах в ведомостях элементов и в технической спецификации.

При назначении материала и сечений конструкций учтены требования сокращенного сортамента металлопроката для применения в строительных стальных конструкциях, утвержденного постановлением ГОССТРОЯ СССР № 28 от 21 ноября 1986 г.

3. Изготовление и монтаж.

3.1 Все конструкции сварные.

Для соединения элементов конструкций применять полуавтоматическую сварку плавящимся электродом в среде углекислого газа по ГОСТ 8050-76.

Сварочные материалы принимать по таблице 55 СНиП II-23-81.

Режим и порядок сварки определяются технологическим процессом, разработанным заводом изготовителем.

В случае перехода на ручную сварку конструкций применять электроды по ГОСТ 9467-75* следующих типов:

Э 42 А – для путей подвесного транспорта и деталей креплений;

Э 42 – для остальных конструкций.

3.2 Монтаж конструкций производить на монтажной электросварке и болтах грубой точности по ГОСТ 15589-70* класса 5.8 в соответствии с таблицей 57 СНиП II-23-81.

3.3 Гайки болтов после проверки правильности смонтированных конструкций должны быть полностью затянуты и предохранены от откручивания постановкой контргаек или пружинных шайб.

3.4 Все неоговоренные болты принять М 20.

Минимальные толщины угловых швов в зависимости от вида соединения и вида сварки принимать по расчету, но не менее указанных в таблице 38 СНиП II-23-81.

3.5 Изготовление и монтаж стальных конструкций производить в соответствии с требованиями главы СНиП III-18-75 „Металлические конструкции. Правила производства и приемки работ";

– технических условий организации, разрабатывающей проект;

– дополнительных технических требований монтажных организаций, согласованных с организацией, разрабатывающей проект.

3.6 Все монтажные крепления, прихватки, временные приспособления после монтажа должны быть сняты, а места приварки зачищены.

3.7 Балки под железобетонные плиты перекрытий рассчитаны без понижающего коэффициента γ_b, поэтому общая устойчивость балок обеспечивается путем приварки железобетонных плит к верхним поясам металлических балок.

3.8 В узлах и деталях приведены принципиальные решения соединения элементов конструкций.

Количество, диаметр болтов, длина и толщина сварных швов определяются на основании расчетных усилий, указанных в ведомостях элементов.

Элементы, для которых расчетные усилия не приведены, крепить на двух болтах или на электросварке на усилие /5 тс/.

4. Антикоррозийная защита.

4.1 Проектом предусмотрена защита стальных конструкций новыми лакокрасочными покрытиями при изготовлении конструкций полной заводской готовности:

эмаль ПФ-1189 по ТУ 16-10-1710-79 в 2 слоя /толщина 50-60 мкм/

5. Условные обозначения.

5.1 Условные обозначения элементов конструкций приняты по ГОСТ 21.107-78.

Привязан

Инв. №

ГИП	Гуринский		
Нач. ОТД.	Светличный		
Н. контр.	Капитульский		
Гл. спец.	Капитульский		
Рук. гр.	Корсунский		
Ст. инж.	Ярцева		
Ст. инж.	Ярцева		
Архит.	Ткачева		

ТП 509-28.87 КМ

Тепловозо-вагонное депо на 2 стойла для промышленных железных дорог колеи 1520 мм

Стадия	Лист	Листов
Р	2	

Общие данные /продолжение/

Харьковский Промстройниипроект

Ведомость металлоконструкций по видам профилей

Наименование конструкций по номенклатуре прейскуранта № 01-22	Позиция по прейскуранту № 01-22	№ строки	Код конструкций	Масса конструкций, т: Всего стали повышенной и высокой прочности	По видам профилей стали: Балки двутавровые и шевелевые	Широкополочные двутавры	Крупносортная сталь	Среднесортная сталь	Мелкосортная сталь	Толстолистовая сталь S ≥ 4 мм	Универсальная сталь	Тонколистовая сталь S < 4 мм	Гнутые и гнуто-сварные профили	Трубы	Прочие	Всего	Всего с учетом 1% на массу наплавляемого металла	Количество штук	Серия типовых конструкций
1	2	3	4	5	6	7	8	9	10	11	12	13	14	15	16	17	18	19	20
Типовые конструкции																			
Лестницы зданий		1	5262420000				0,2			0,1		0,3	0,6		0,2	1,4	1,4		1.450.3-3 в.0
Площадки зданий		2	5262430000				0,3		0,1	0,1		0,1	0,4		0,5	1,5	1,5		1.450.3-3 в.0
Ограждение лестниц, площадок		3	5262440000						0,1				0,5			0,6	0,6		1.450.3-3 в.0
Переплеты оконные		4	5262210000									3,2	4,4			3,6	3,7		1.436.3-16 в.0
Нетиповые конструкции																			
Пути подвесных кранов и монорельсы:		5														4,2	4,2		
Звенья прямолинейные		6	5262350000		4,1		0,1						0,4			1,4	1,4		
Звенья криволинейные		7	5262350000		1,4											3,4	3,4		
Поддерживающие балки и подвески		8	5262350000		0,6	0,9	0,4			1,1			0,2			1,7	1,7		
Балки перекрытия с массой отправочной марки до 1 т.		9	5261820000		0,3	1,1	0,1			0,2					0,8	1,8	1,8		
Фахверк		10	5262130000							0,1						1,4	1,4		
Съемные щиты		11	5263900000		0,3		0,6			0,1					0,1	0,9	0,9		
Опоры под трубопроводы		12	5263950000		0,7		0,3			0,4		0,07	0,02			0,5	0,5		
Площадки		13	5262430000		0,3		0,5									0,1	0,1		
Каркас подвесного потолка		14	5262120000		0,2		0,2		0,1										
Жалюзийные решетки		15	5262210000																
Итого, с учетом 3% на уточнение массы в чертежах КМД		1			7,9	2,0	2,7		0,3	2,1		3,7	2,5		1,6	22,8	22,8		
Итого с учетом отходов 3,7%		1			8,2	2,1	2,8		0,3	2,2		3,8	2,6		1,7	23,7			
Приведенная к обычным прокатам масса металла с учетом 3% на уточнение массы в чертежах КМД и 3,7% на отходы.		1			8,2	2,2	2,8		0,3	2,2		3,8	3,0		1,7	24,2			
Разница приведенной и натуральной массы																0,5			
Распределение массы металла по пределам текучести с учетом 3% на уточнение массы в чертежах КМД и 3,7% на отходы		2	МПа	кгс/мм²												23,7			
		2	185-245	19-25															
Приведенная к стали углеродистой обыкновенного качества по ГОСТ 380-71* масса металла с учетом 3% на уточнение массы в чертежах КМД и 3,7% на отходы		2														23,7			
Всего приведенная масса металла с учетом 3% на уточнение массы в чертежах КМД и 3,7% на отходы		2														24,2			

Альбом 2

Типовой проект 509-28.87

Инв. № подл. | Подпись и дата | Взам. инв. №

Привязан:

ГИП	Туринский		ТП 509-28.87 КМ
Нач. отд.	Светличный		Тепловозо-вагонное депо на 2 стойла для промышленных железных дорог колеи 1520 мм
Н. контр.	Капитульский		Стадия Р; Лист 3; Листов
Гл. спец.	Капитульский		
Рук. гр.	Корсунский		
Ст. инж.	Ярцева		Харьковский Промтрансниипроект
Ст. инж.	Ярцева		

Вид профиля и ГОСТ	Марка металла и ГОСТ	Обозначение и размер профиля (мм)	Номер по порядку	Код: Марки металла	Код: Профиля	Код: Размера профиля	Количество (шт.)	Длина (мм)	Масса металла по элементам конструкций, (т): Балки перекрытий (Код элемента конструкций 526182)	Пути подвесных кранов и монорельсы (526235)	Поддерживающие балки и подвески (526235)	Фахверк (526213)	Съемные щиты (526390)	Опоры под трубопроводы (526395)	Площадки (526243)	Общая масса, (т)	Масса потребности в металле по кварталам (заполняется изготовителем) (т): I	II	III	IV	Заполняется ВЦ
1	2	3	4	5	6	7	8	9													
Балки двутавровые для подвесных путей по: ГОСТ 19425-74, ТУ14-2-427-80	Вст3Гпс5	I 24м	1			3912				1,4						1,4					
		I 36м	2			2488				3,5						3,5					
	Итого:		3	12360						4,9						4,9					
Всего профиля:			4							4,9						$\boxed{4,9}$					
Двутавры с параллельными гранями полок ГОСТ 26020-83 (Нормальные двутавры)	Вст3пс6-1	I 23Б1	5			2432			0,4							0,4					
		I 26Б1	6			2433					0,9					0,9					
		I 45Б2	7			2436			0,4							0,4					
	Итого:		8	12300					0,8		0,9					1,7					
	Вст3сп5-1	I 40Б1	9			2435			0,3							0,3					
	Итого:		10	14460					0,3							0,3					
Всего профиля:			11		2430				1,1		0,9					$\boxed{2,0}$					
Балки двутавровые ГОСТ 8239-72*	Вст3кп2	I 12	12			2402							0,1			0,1					
	Итого:		13	11240									0,1			0,1					
	Вст3сп5-1	I 18	14			2405				0,5	0,6					1,1					
	Итого:		15	14460						0,5	0,6					1,1					
Всего профиля:			16							0,5	0,6		0,1			$\boxed{1,2}$					
Швеллеры с уклоном внутренних граней полок ГОСТ 8240-72*	Вст3кп2	[12	17			2615							0,2	0,1	0,3	0,6					
		[14	18			2616								0,4		0,4					
	Итого:		19	11240									0,2	0,5	0,3	1,0					
	Вст3пс6-1	[16	20			2618								0,2		0,2					
	Итого:		21	12300										0,2		0,2					
	Вст3пс6	[24	22			2627			0,3							0,3					
	Итого:		23	12300					0,3							0,3					
Всего профиля:			24		2610				0,3				0,2	0,7	0,3	$\boxed{1,5}$					
Сталь угловая равнополочная ГОСТ 8509-72*	Вст3кп2	L 63×5	25						0,1				0,1	0,1	0,2	0,5					
	Итого:		26	11240					0,1				0,1	0,1	0,2	0,5					
	Вст3пс6	L 63×5	27								0,4					0,4					
		L 75×6	28										0,2	0,2	0,2	0,6					
	Итого:		29	12300							0,4		0,2	0,2	0,2	1,0					

Альбом 2

Типовой проект 509-28.87

ГИП	Туринский	
Нач. отд.	Светличный	
Н. контр.	Капитульский	
Гл. спец.	Капитульский	
Рус. гр.	Корсунский	
Ст. инж.	Ярцева	
Инж.	Фельдман	
Инж.	Фельдман	

Привязан:

Инв. №

Т.П. 509-28.87 КМ

Тепловозо-вагонное депо на 2 стойла для промышленных железных дорог колеи 1520 мм

Стадия	Лист	Листов
Р	4	

Техническая спецификация металла (начало)

Харьковский промстройниипроект

Вид профиля и ГОСТ	Марка металла и ГОСТ	Обозначение и размер профиля (мм)	Номер по порядку	Код: Марки металла	Код: Профиля	Код: Размера профиля	Количество, (шт)	Длина (мм)	Масса металла по элементам конструкций, (т): Балки перекрытий	Пути подвесных кранов и монорельсы	Поддерживающие балки и подвески	Фахверк	Съемные щиты	Опоры под трубопроводы	Площадки						Общая масса, (т)	Масса потребности в металле по кварталам (заполняется изготовителем) (т): I	II	III	IV	Заполняется Вц
									Код элемента конструкций																	
1	2	3	4	5	6	7	8	9	526182	526235	526235	526213	526390	526395	526243											
	Вст3сп5-1	L100×7	30							0,1											0,1					
	Итого:		31	14460						0,1											0,1					
Всего профиля:			32		2120				0,1	0,1	0,4		0,3	0,3	0,4						1,6					
Сталь листовая горячекатаная ГОСТ 19903-74*	Вст3сп2	S8	33						0,1			0,1		0,2							0,4					
	Итого:		34	11240					0,1			0,1		0,2							0,4					
	Вст3пс6-1	S8	35								0,1										0,1					
		S10	36						0,1		0,3		0,1	0,2							0,7					
		S12	37								0,1										0,1					
		S14	38								0,2										0,2					
		S16	39								0,4										0,4					
		S20	40						0,1												0,1					
	Итого:		41	12300					0,1		1,1		0,1	0,2							1,5					
Всего профиля:			42		7110				0,2		1,1	0,1	0,1	0,4							1,9					
Полоса стальная горячекатаная ГОСТ 103-76	Вст3кп2	-80×6	43										0,2		0,1						0,3					
		-65×8	44										0,1								0,1					
	Итого:		45	11240									0,3		0,1						0,4					
Всего профиля:			46		1311								0,3		0,1						0,4					
Сталь листовая рифленая ГОСТ 8568-77*	Вст3кп2	S4	47												0,1						0,1					
		S6	48										0,8								0,8					
	Итого:		49	11240									0,8		0,1						0,9					
Всего профиля:			50		7152								0,8		0,1						0,9					
Швеллеры стальные гнутые равнополочные ГОСТ 8278-83	Вст3сп2	Гн. [80×50×4	51			7415					0,4										0,4					
	Итого:		52	12254							0,4										0,4					
	Вст3кп2	Гн. [140×60×4	53			7426						0,2									0,2					
	Итого:		54	11240								0,2									0,2					
Всего профиля:			55								0,4	0,2									0,6					
Всего масса металла			56						1,7	5,5	3,4	0,3	1,8	1,4	0,9						15,0					

Альбом 2

Типовой проект 509-28.87

ГИП	Туринский	
Нач. отд.	Светлинский	
Л. контр.	Капитанский	
Гл. спец.	Капитанский	
Рук. гр.	Корсунский	
Ст. инж.	Ярцева	
Инж.	Фельдман	
Инж.	Фельдман	

Привязан:

Инв. №

ТП 509-28.87 КМ

Тепловозо-вагонное депо на 2 стойла для промышленных железных дорог колеи 1520 мм

Стадия	Лист	Листов
Р	5	

Техническая спецификация металла (продолжение)

Харьковский Промстройниипроект

Альбом 2

Типовой проект 509-28.87

Вид профиля и ГОСТ	Марка металла и ГОСТ	Обозначение и размер профиля (мм)	Номер по порядку	Код: Марки металла	Код: Профиля	Код: Размера профиля	Количество, (шт.)	Длина (мм)	Масса металла по элементам конструкций, (т): Балки перекрытий	Пути подвесных кранов и монорельсы	Поддерживающие балки и подвески	Фахверк	Съемные щиты	Опоры под трубопроводы	Площадки						Общая масса (т)	Масса потребности в металле по кварталам (заполняется изготовителем) (т): I	II	III	IV	Заполняется ВЦ
									Код элемента конструкций																	
1	2	3	4	5	6	7	8	9	526182	526235	526235	526213	526390	526395	526243											
Лестницы, площадки, ограждения			57																		4,2					
Подвесной потолок			58																		0,5					
Переплеты оконные			59																		3,71					
Жалюзийные решетки			60																		0,09					
Всего масса металла			61																		23,5					
В том числе по маркам стали:	Вст3кп2 ГОСТ 380-71*		62						0,2			0,3	1,5	0,8	0,7						3,5					
	Вст3пс6		63						0,3		0,4		0,2	0,2	0,2						1,3					
	Вст3Гпс5		64							4,9											4,9					
	Вст3сп2		65								0,4										0,4					
	Вст3пс6-1 ТУ14-1-3023-80		66						0,9		2,0		0,1	0,4							3,4					
	Вст3сп5-1		67						0,3	0,6	0,6										1,5					
Площадь окрашиваемой поверхности, м²			68																							
Масса поставки элементов по кварталам (заполняется заказчиком) (т)		I																								
		II																								
		III																								
		IV																								

ГИП	Туринский		ТП 509-28.87 КМ
Нач. отд.	Светличный		Тепловозо-вагонное депо на 2 стойла для промышленных железных дорог колеи 1520 мм
Н. контр.	Капитульский		
Гл. спец.	Капитульский		Стадия: Р; Лист: 6; Листов:
Рук. гр.	Корсунский		
Ст. инж.	Ярцева		Техническая спецификация металла (окончание)
Ст. инж.	Ярцева		Харьковский Промстройниипроект
Инж.	Фельдман		
Инж.	Фельдман		

Привязан:

Инв. N

Вид профиля и ГОСТ	Марка металла и ГОСТ	Обозначение и размер профиля (мм)	Номер по порядку	Код: Марки металла	Код: Профиля	Код: Размера профиля	Количество (шт.)	Длина (мм)	Марка металла по элементам конструкций, (т): Лестницы и лестничные марши	Площадки зданий (переходные и секторные)	Ограждения лестниц и площадок	Конструкции подвесного потолка	Общая масса (т)	Масса потребности в металле по кварталам (заполняется изготовителем) (т): I	II	III	IV	Заполняется ВЦ
									Код элемента конструкций									
1	2	3	4	5	6	7	8	9	526242	526243	526244	526212						
Швеллеры с уклоном внутренних граней полок ГОСТ 8240-72*	Вст3кп2	[12	1			2615						0,2	0,2					
	Итого:		2	11240								0,2	0,2					
Всего профиля:			3		2610							0,2	$\boxed{0,2}$					
Сталь угловая равнополочная ГОСТ 8509-72*	Вст3сп	L25×3	4								0,1		0,1					
	Итого:		5	11231							0,1		0,1					
	Вст3кп2	L50×5	6						0,1			0,2	0,3					
		L56×5	7							0,1			0,1					
	Итого:		8	11240					0,1	0,1		0,2	0,4					
	Вст3пс6	L75×6	9						0,1	0,2			0,3					
	Итого:		10	12300					0,1	0,2			0,3					
Всего профиля:			11		2120				0,2	0,3	0,1	0,2	$\boxed{0,8}$					
Сталь угловая неравнополочная ГОСТ 8510-72*	Вст3кп	L32×25×2,5	12			2232				0,1			0,1					
	Итого:		13	11231						0,1			0,1					
Всего профиля:			14		2230					0,1			$\boxed{0,1}$					
Сталь листовая горячекатаная ГОСТ 19903-74*	Вст3кп2	S4	15						0,1	0,1			0,2					
	Итого:		16	11240					0,1	0,1			0,2					
Всего профиля:			17		7110				0,1	0,1			$\boxed{0,2}$					
Полоса стальная горячекатаная ГОСТ 103-76	Вст3сп2	-60×6	18							0,1			0,1					
	Итого:		19	11240						0,1			0,1					
Всего профиля:			20		1311					0,1			$\boxed{0,1}$					
Сталь листовая рифленая ГОСТ 8568-77*	Вст3кп2	S4	21						0,2	0,5			0,7					
	Итого:		22	11240					0,2	0,5			0,7					
Всего профиля:			23		7152				0,2	0,5			$\boxed{0,7}$					

Привязан:

Инв. N

ГИП	Туринский	
Нач. отд.	Светличный	
Н. контр.	Карпульский	
Гл. спец.	Капульский	
Рус. гр.	Корсунский	
Ст. инж.	Ярцева	
Ст. инж.	Ярцева	
Инж.	Фельдман	
Инж.	Фельдман	

ТП 509-28.87 КМ

Тепловозо-вагонное депо на 2 стойла для промышленных железных дорог колеи 1520 мм

Стадия	Лист	Листов
Р	7	

Техническая спецификация металла. Лестницы, площадки, ограждения подвесной потолок, фильтр бумаги

Харьковский Промстройпроект

Альбом 2

Вид профиля и ГОСТ	Марка металла и ГОСТ	Обозначение и размер профиля (мм)	Номер по порядку	Код: Марки металла	Код: Профиля	Код: Размера профиля	Количество (шт.)	Длина (м)	Марка металла по элементам конструкций, (т): Лестницы и пешеходные мостики	Площадки (переходные и сетчатые)	Ограждения лестниц и площадок	Конструкции подвесного потолка	Общая масса (т)	Масса потребности в металле по кварталам (заполняется изготовителем) (т): I	II	III	IV	Заполняется ЕЦ
									Код элемента конструкций: 526242	526243	526244	526210						
1	2	3	4	5	6	7	8	9										
Настил решетчатый типа „Батайск"	Вст3кп2	СР	24						0,4				0,4					
		РН	25							0,2			0,2					
	Итого:		26	11240					0,4	0,2			0,6					
Всего профиля:			27						0,4	0,2			0,6					
Сталь круглая ГОСТ 2590-71	Вст3кп2	ф8	28									0,1	0,1					
	Итого:		29	11240								0,1	0,1					
Всего профиля:			30		1111							0,1	0,1					
Швеллеры стальные гнутые равнополочные ГОСТ 8278-83	Вст3кп2	Гн. С160х50х4	31			7428				0,5			0,5					
		Гн. С180х50х4	32			7430			0,3				0,8					
	Итого:		33	11240					0,8	0,5			1,3					
Всего профиля:			34						0,8	0,5			1,3					
Швеллеры стальные гнутые неравнополочные ГОСТ 8281-80	Вст3кп	Гн. Л50х40х12х2,5	35			7319					0,4		0,4					
	Итого:		36	11231							0,4		0,4					
Всего профиля:			37								0,4		0,4					
Профиль корытный гнутый равнополочный ЧМТУ 2-130-70	Вст3кп	Гн. 190х30х25х3	38								0,2		0,2					
	Итого:		39	11231							0,2		0,2					
Всего профиля:			40								0,2		0,2					
Всего масса металла			41						1,7	1,8	0,7	0,5	4,7					
В том числе по маркам стали:	Вст3кп2 ГОСТ 380-71*		42						1,6	1,5		0,5	3,6					
	Вст3пс6 ГОСТ 380-71*		43						0,1	0,2			0,3					
	Вст3сп ГОСТ 16523-70*		44							0,1	0,7		0,8					
Площадь окрашиваемой поверхности, м²			45															
Масса поставки элементов по кварталам (заполняется заказчиком) (т)		I																
		II																
		III																
		IV																

Типовой проект 509-28.87

Инв. № подл. | Подпись и дата | Взам. инв. №

Привязан:

Инв. N

ГИП	Тарнавский		ТП 509-28.87 КМ
Нач. отд.	Тарнавский		Тепловозо-ватерное депо на 2 стойла для промышленных железных дорог колеи 1520 мм
Гл. спец.	Тарнавский		Стадия: Р; Лист: 8; Листов:
Рук. гр.	Тарнавский		
Ст. инж.	Яковлев		Технология специфицирования металлоконструкций лестниц, площадок, ограждений, подвесного потолка (Вспомогательный)
Ст. инж.	Ершов		Харьковский Промстройпроект
Инж.	Тарнавский		
Инж.	Тарнавский		

Вид профиля и ГОСТ	Марка металла и ГОСТ	Обозначение и размер профиля (мм)	Номер по порядку	Код: Марки металла	Код: Профиля	Код: Размера профиля	Количество (шт.)	Длина (мм)	Масса металла по элементам конструкций (т): Переплеты оконные	Масса металла по элементам конструкций (т): Жалюзийные решетки	Общая масса (т)	Масса потребности в металле по кварталам (заполняется изготовителем) (т): I	II	III	IV	Заполняется ВЦ
1	2	3	4	5	6	7	8	9	Код элемента конструкций: 526221	526221						
Уголки стальные гнутые неравнополочные ГОСТ 19772-74*	Вст3кп2	Гн. L25×20×2	1						0,41		0,41					
	Итого:		2	11240					0,41		0,41					
Всего профиля:			3		7580				0,41		$\boxed{0,41}$					
Полоса стальная горячекатаная ГОСТ 103-76	Вст3кп5	−4×70×50	4						0,01		0,01					
	Итого:		5						0,01		0,01					
	ст3кп2	−10×40×100	6						0,01		0,01					
	Итого:		7	11240					0,01		0,01					
Всего профиля:			8		1311				0,02		$\boxed{0,02}$					
Сталь листовая горячекатаная ГОСТ 19903-74*	10 кп	S2	9						0,07		0,07					
		S3	10						0,03		0,03					
	Итого:		11	31054					0,10		0,10					
	ст3кп	S2	12						0,16		0,16					
	Итого:		13	11231					0,16		0,16					
Всего профиля:			14		7210				0,26		$\boxed{0,26}$					
Сталь листовая холоднокатаная ГОСТ 19904-74*	10 кп	S1,8	15							0,05	0,05					
	Итого:		16	31054						0,05	0,05					
Всего профиля:			17		7220					0,05	$\boxed{0,05}$					
Сталь рулонная оцинкованная ГОСТ 19904-74*	ст3кп	S1	18						2,80	0,02	2,82					
	Итого:		19	11231					2,80	0,02	2,82					
Всего профиля:			20		7220				2,80	0,02	$\boxed{2,82}$					
Швеллеры стальные гнутые равнополочные ГОСТ 8278-83	Вст3кп2	Гн. [80×50×4	21			7419				0,02	0,02					
	Итого:		22	11240						0,02	0,02					
Всего профиля:			23							0,02	$\boxed{0,02}$					
Механизмы открывания			24							0,02	0,22					
Всего масса металла			25						3,49	0,09	$\boxed{3,80}$					
В том числе по маркам стали	Вст3кп2 ГОСТ 380-71*		26							0,02	0,02					
	Вст3кп2 ГОСТ 11474-75		27						0,41		0,41					
	Вст3кп5 ГОСТ 380-71*		28						0,01		0,01					
	10 кп ГОСТ 16523-70*		29						0,10	0,05	0,15					
	ст3кп ГОСТ 14918-80		30						2,36	0,02	2,38					
	ст3кп2 ГОСТ 535-79		31						0,01		0,01					
Масса поставки элементов по кварталам (заполняется заказчиком) (т)		I														
		II														
		III														
		IV														

Привязан:

Инв. N

ГИП	Туринский	
Нач. отд.	Светлицкий	
Н. контр.	Капитульский	
Гл. спец.	Капитульский	
Рук. гр.	Корсунский	
Ст. инж.	Ярцева	
Рук. гр.	Корсунский	
Инж.	Фельдман	
Инж.	Фельдман	

ТП 509-28.87 КМ

Тепловозо-вагонное депо на 2 стойла для промышленных железных дорог колеи 1520 мм

Стадия	Лист	Листов
Р	9	

Техническая спецификация металла. Переплеты оконные, жалюзийные решетки

Харьковский промстройниипроект

Типовой проект 907-28.87 Альбом V

План балок перекрытия на отметке 5,400, монорельса и путей под кран

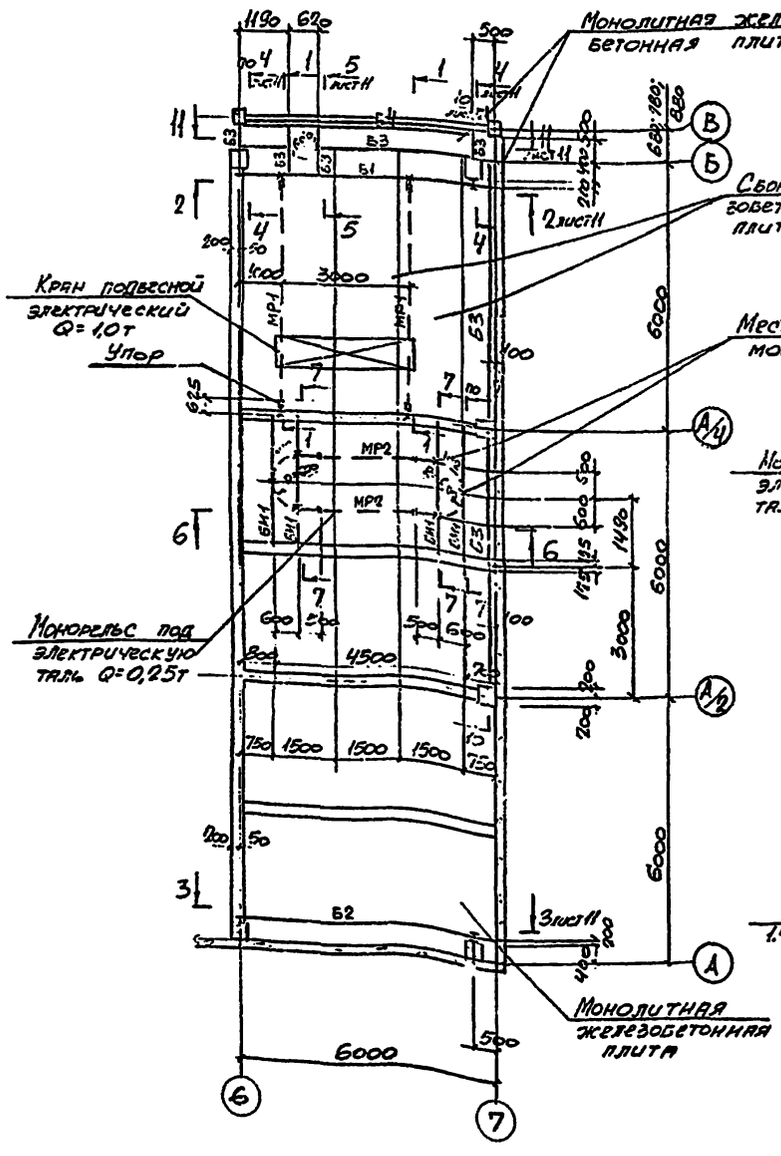

План монорельса на отметке 7.560

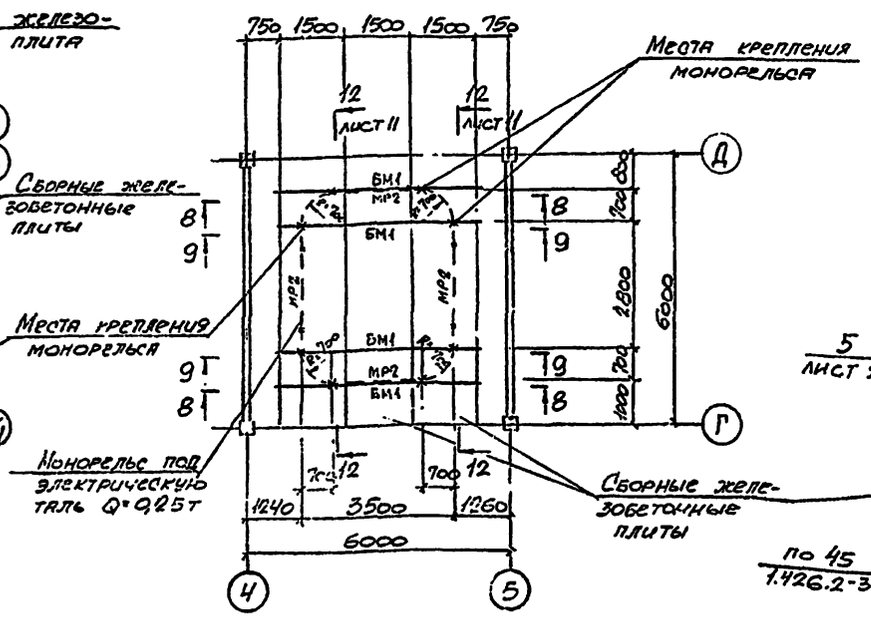

6 – 6

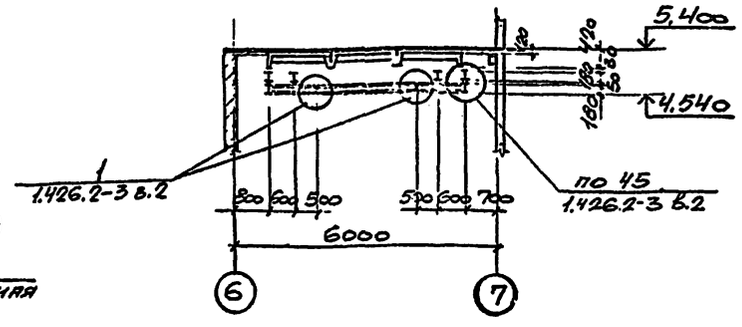

8 – 8

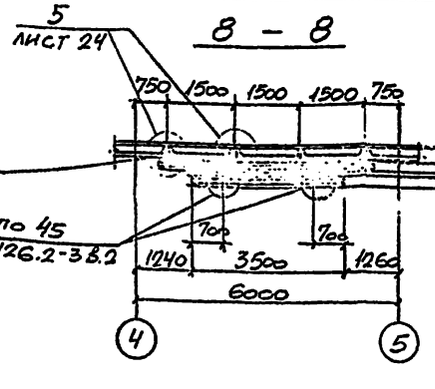

9 – 9

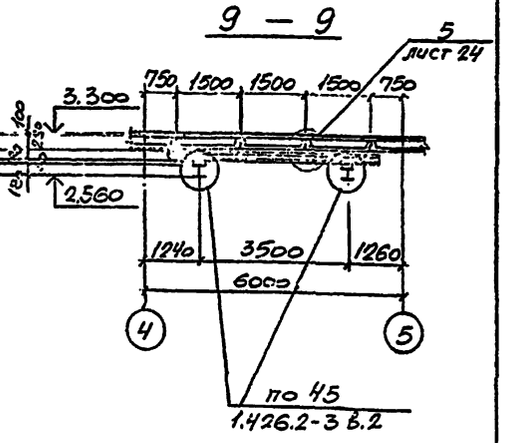

Ведомость элементов

Марка	Сечение: Эскиз	поз	Сечение: состав	Расчетные усилия: M кН·м (тс·м)	Расчетные усилия: N кН (тс)	Расчетные усилия: Q кН (тс)	Марка металла	Примечание
МР1	I		I 24М			26 (2,6)	Вст3Гпс5	
МР2	I		I 18			6,0 (0,6)	Вст3сп5-1	
БМ1	I		I 18			6,0 (0,6)	Вст3сп5-1	
Б1	I		I 45Б2	268 (26,8)		192 (19,2)	Вст3пс6-1	
Б2	I		I 40Б1	155 (15,5)		97 (9,7)	Вст3сп5-1	
Б3	[		[24	33 (3,3)		20 (2,0)	Вст3пс6	
К1	I		I 23Б1		192 (19,2)		Вст3пс6-1	
Б4	I		I 23Б1	44 (4,4)		30 (3,0)	Вст3пс6-1	
Д	L		163×5	Конструктивно			Вст3кп2	

При разработке деталировочных чертежей путей под кран и монорельсов пользоваться серией 1.426.2-3 в.2.

1 – 1

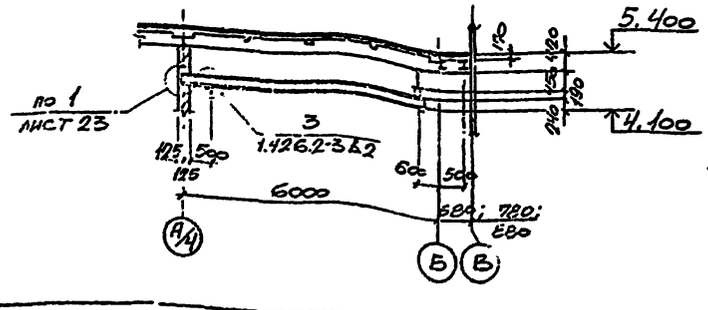

7 – 7

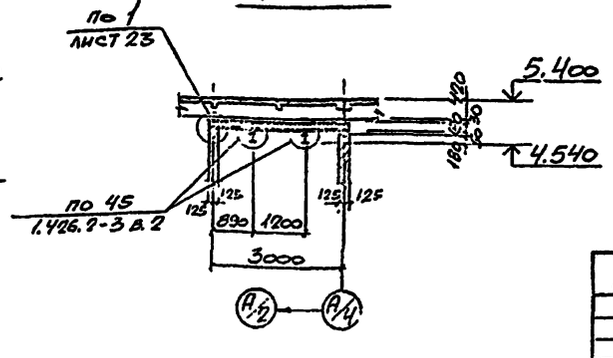

Привязан:

Инв. №

ГИП	Тупинский		ТП 509-28.87 КМ
Нач. отд.	Светличный		Тепловозо-вагонное депо на 2 стойла для промышленных железных дорог колеи 1520 мм
Н. контр.	Сититульский		
Гл. спец.	Сититульский		Стадия: Р; Лист: 10; Листов:
Рук. гр.	Херсунский		
Ст. инж.	Ярцева		
Ст. инж.	Ярцева		Перекрытие на отметке 5.400. Монорельсы и пути под кран.
Инж.	Фрейдман		Харьковский Промстройпроект

2 — 2 лист 10

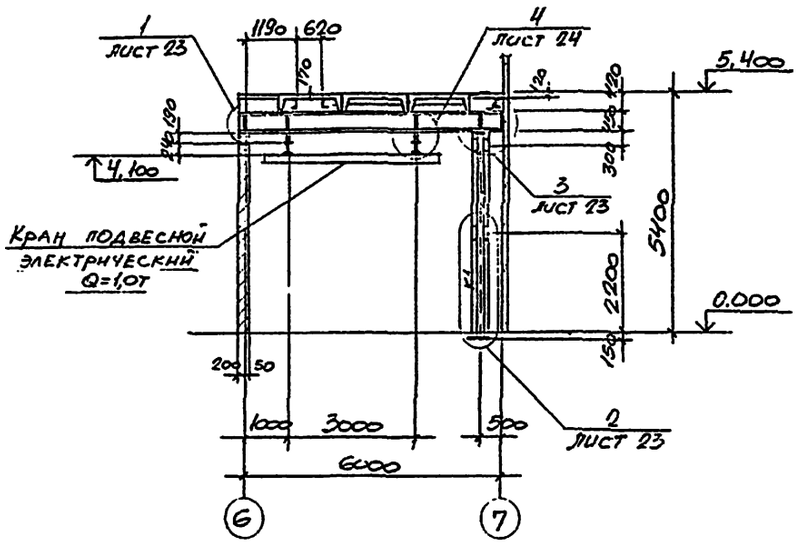

3 — 3 лист 10

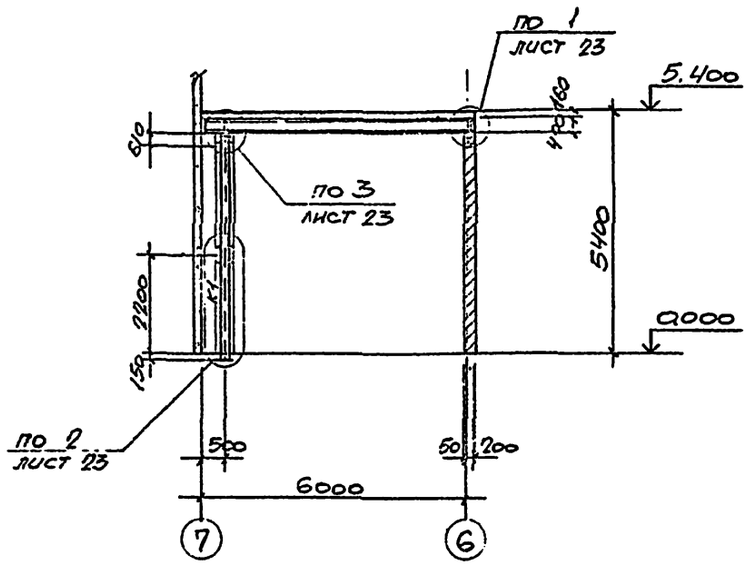

4 — 4 лист 10

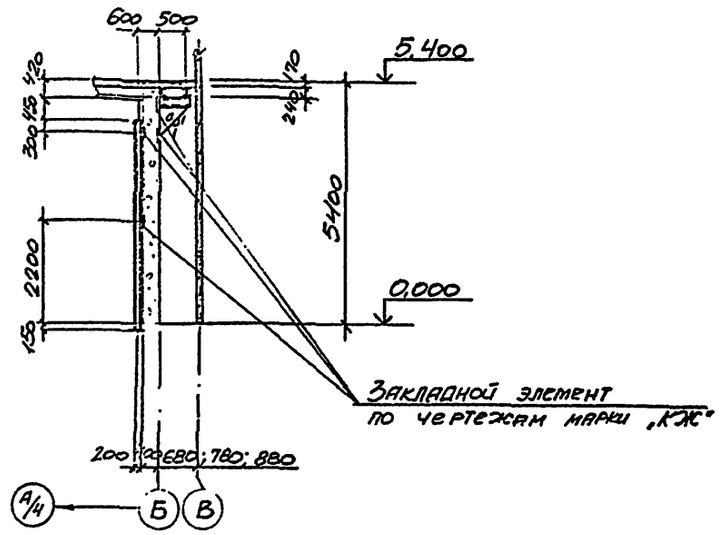

10 — 10 лист 10

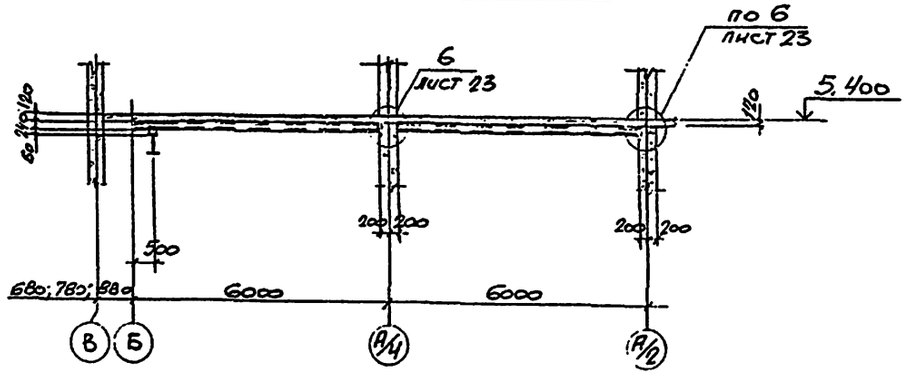

5 — 5 лист 10

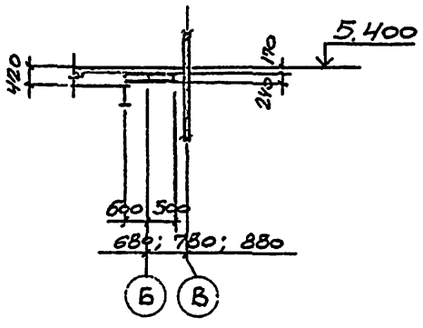

Ведомость элементов смотрите на листе 10

12 - 12 лист 10

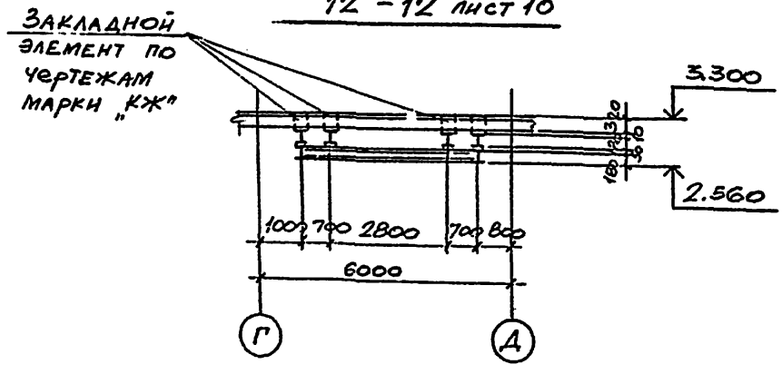

11-11 лист 10

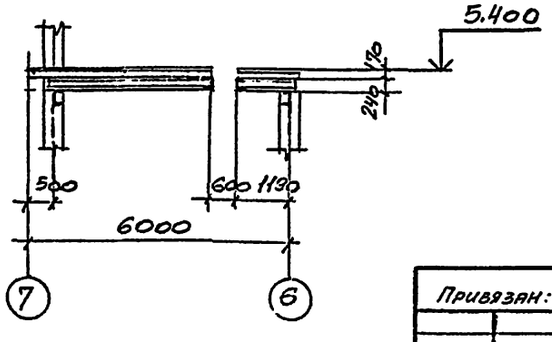

ГИП	Туринский		ТП 509-28.87 КМ
Нач. отд.	Светличный		Тепловозо-вагонное депо на 2 стойла для промышленных железных дорог колеи 1520 мм
Н. контр.	Капитунский		Стадия: Р; Лист: 11; Листов:
Гл. спец.	Капитунский		
Рук. гр.	Корсунский		
Ст. инж.	Ярцева		
Ст. инж.	Ярцева		Перекрытие на отметке 5.400. Монорельсы и пути под кран. Разрезы 2-2÷5-5; 10-10÷12-12
Инж.	Фельдман		Харьковский промстройниипроект

Привязан:

Инв. N

План монорельсов и путей под подвесной кран

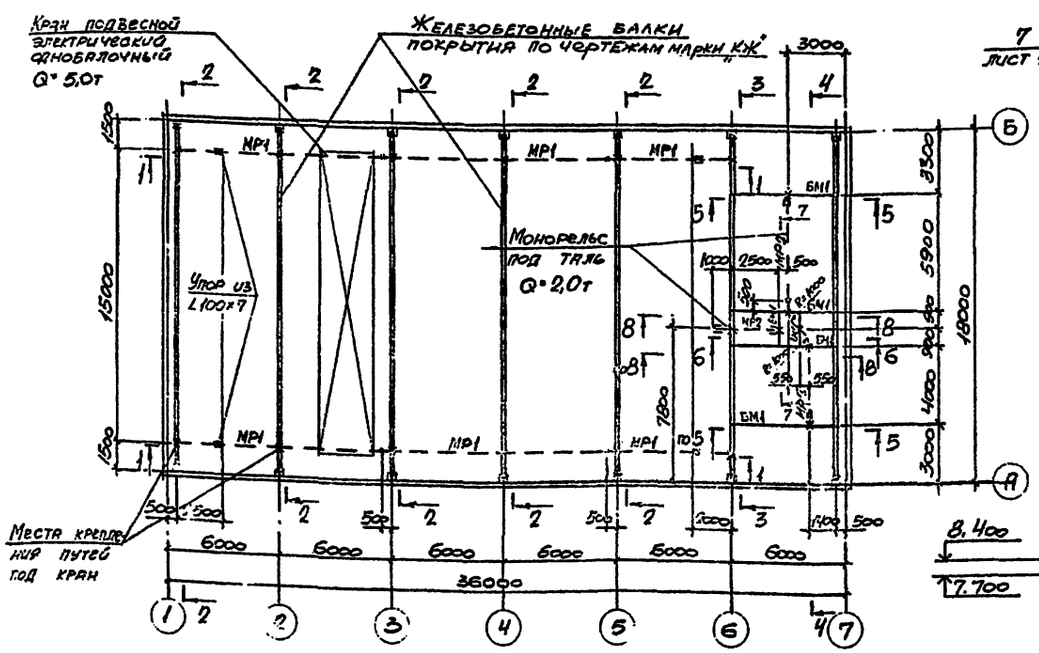

5 – 5

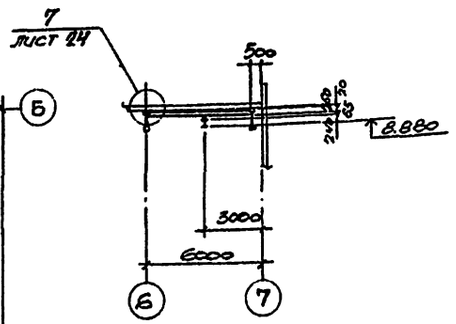

2 – 2

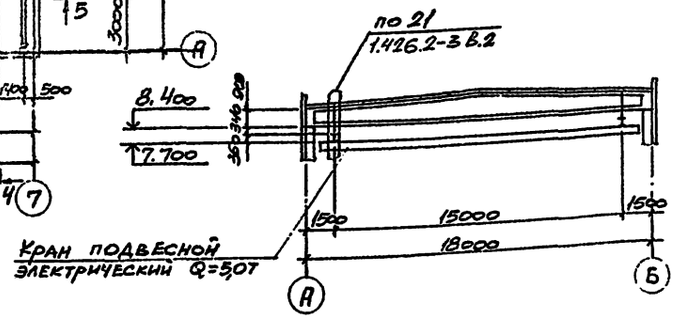

3 – 3

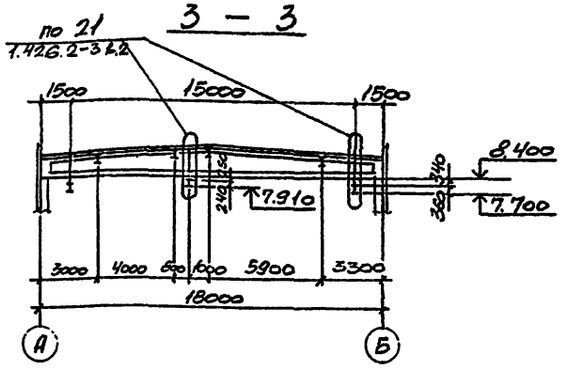

1 – 1

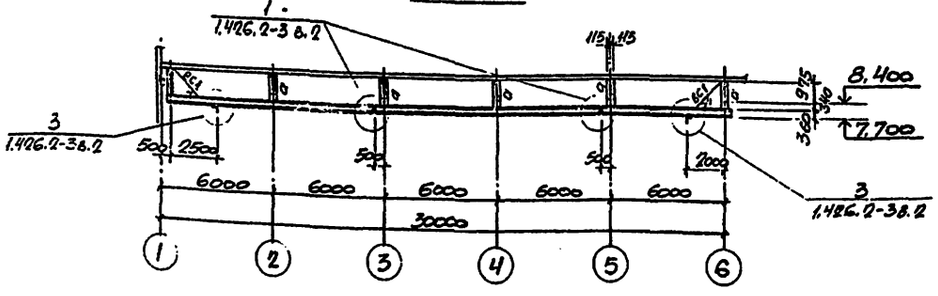

6 – 6

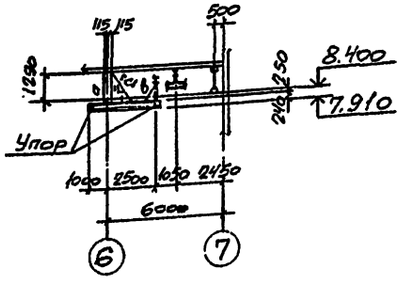

8 – 8

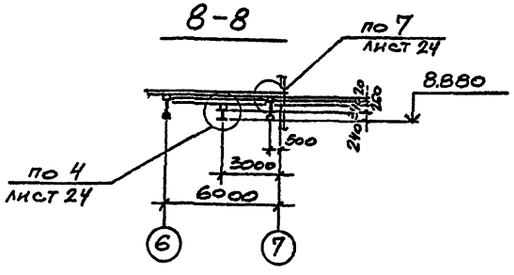

4 – 4

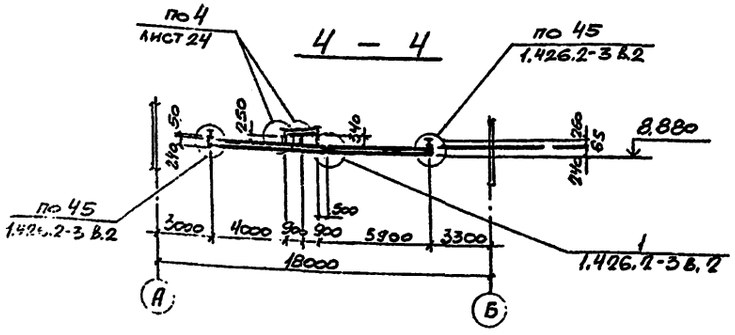

7 – 7

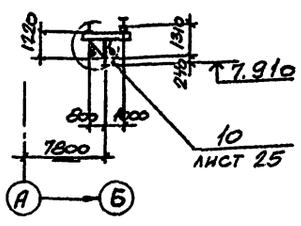

Ведомость элементов

Марка	Сечение: Эскиз	поз.	Состав	Расчетные усилия: M кн.м (тс.м)	N кн (тс)	Q кн (тс)	Марка металла	Примечание
МР1	I		I36M			90 (9,0)	Вст3Гпс5	
МР2	I		I24M			32 (3,2)	Вст3Гпс5	
БМ1	I		I2661	44 (4,4)		90 (9,0)	Вст3пс6-1	
ВС1	⊤		2L63×5	Конструктивно			Вст3пс6	
а	] [246		2Б[80×50×4		90 (9,0)		Вст3сп2	по серии 1.426.2-3 в.2
б	┼		2L63×5	Конструктивно			Вст3кп2	
в	L		L63×5	Конструктивно			Вст3кп2	

Одновременная работа монорельсов в осях 6-7 недопустима.

ГИП	Туринский		
Нач. отд.	Светличный		
Н. контр.	Капитульский		
Гл. спец.	Капитульский		
Рус. гр.	Корсунский		
Ст. инж.	Ярцева		
Ст. инж.	Ярцева		
Инж.	Фельдман		

Привязан:

Инв. N

ТП 509-28.87 КМ

Тепловозо-вагонное депо на 2 стойла для промышленных железных дорог колеи 1520 мм

Стадия	Лист	Листов
Р	12	

Монорельсы. Пути под подвесной кран

Харьковский промстройниипроект

Альбом 2

Типовой проект 509-28.87

План лестниц и площадок у оси 6

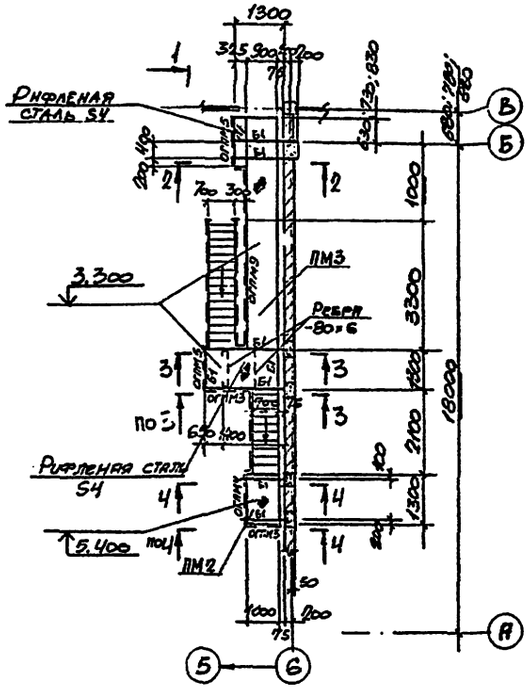

1 – 1

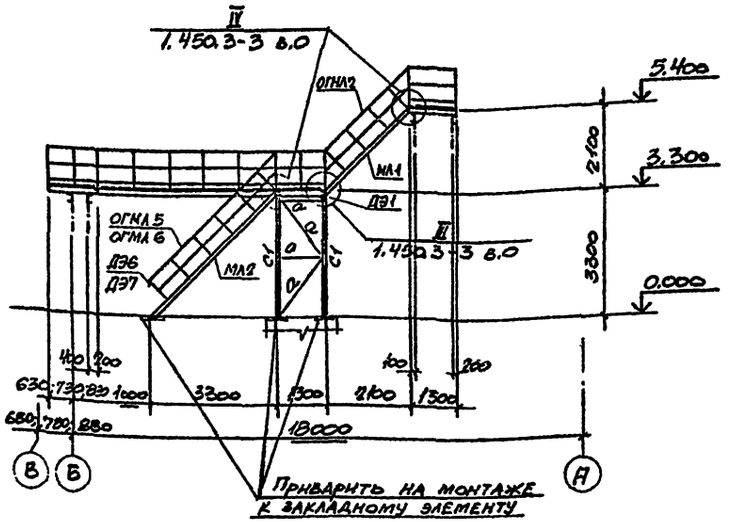

2 – 2

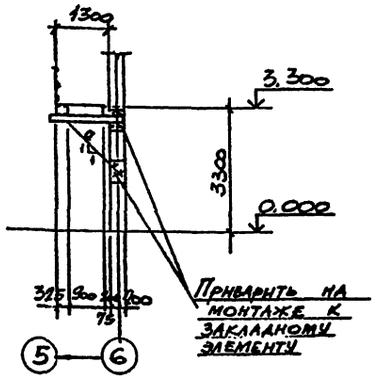

3 – 3

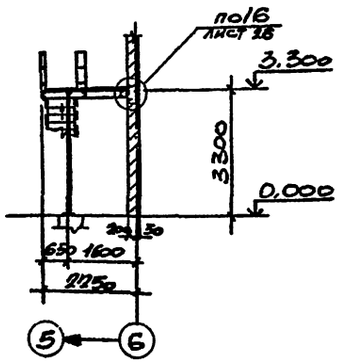

4 – 4

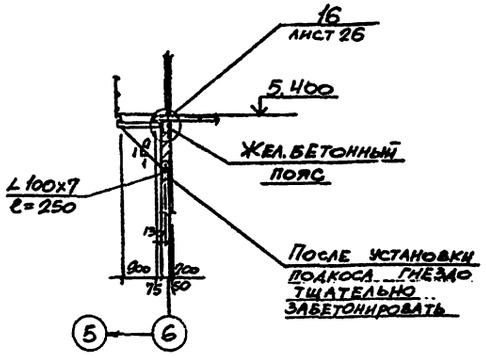

Ведомость элементов

Марка	Сечение: Эскиз	Сечение: поз.	Сечение: состав	Расчетные усилия: M кНм (тсм)	Расчетные усилия: N кН (тс)	Расчетные усилия: Q кН (тс)	Марка металла	Примечания
Б1	[		[12	Конструктивно			Вст3сп2	
С1	L		L 75×6	Конструктивно			Вст3пс6	
а	L		L 75×6	Конструктивно			Вст3пс6	
б	⊤		2 L 63×5	Конструктивно			Вст3кп2	

Ведомость элементов по серии 1.450.3-3 в.0 (листы 18,19)

Маркировка по схеме	Марка по серии	Наименование	Кол.	Масса, кг: 1 эл-та	Масса, кг: всех	NN листов серии	Примечания
МЛ1	МЛХФ45-24.8"	Марш лестничный	1	129,5	129,5	19	
МЛ2	МЛХФ45-36.8"	——"——	1	195,0	195,0	19	
МЛ3	МЛХРБ45-24.8"	——"——	2	128,8	257,6	19	
МЛ4	МЛХРБ45-30.8	——"——	2	161,1	322,2	19	
ПМ1	ПМХФ - 9.6"	Площадка	1	38,0	38,0	26	
ПМ2	ПМХФ - 12.10"	——"——	1	71,3	71,3	26	
ПМ3	ПМХФ-60.10"	——"——	1	312,8	312,8	29	
ПМ4	ПМХРБ - 9.8	——"——	2	35,3	70,6	26	
ПМ5	ПМХРБ - 12.8	——"——	2	44,0	88,0	26	
ПМ6	ПМХРБ-15.8"	——"——	1	53,0	53,0	27	
ПМ7	ПМХРБ-21.8"	——"——	1	71,9	71,9	27	
ОГМЛ1	ОГ.МЛХ45-10.24"	Ограждение лестниц	2	19,8	39,6	35	
ОГМЛ2	ОГ.МЛХ45-10.24"	——"——	2	19,8	39,6	35	
ОГМЛ3	ОГ.МЛХ45-10.30	——"——	2	21,2	42,4	35	
ОГМЛ4	ОГ.МЛХ45-10.30	——"——	1	21,2	21,2	35	
ОГМЛ5	ОГ.МЛХ45-10.36"	——"——	1	24,4	24,4	35	
ОГМЛ6	ОГ.МЛХ45-10.36"	——"——	1	24,4	24,4	35	
ОГПМ1	ОГПМХЗБ-10.9"	Ограждение площадок	2	10,5	21,0	38	
ОГПМ2	ОГПМХЗБ-10.9	——"——	1	10,5	10,5	38	
ОГПМ3	ОГПМХЗБ-10.12"	——"——	2	12,5	25,0	38	
ОГПМ4	ОГПМХЗБ-10.12	——"——	2	12,5	25,0	38	
ОГПМ5	ОГПМХЗБ-10.14"	——"——	3	13,9	41,7	38	
ОГПМ6	ОГПМХЗБ-10.15"	——"——	1	16,7	16,7	38	
ОГПМ7	ОГПМХЗБ-10.18"	——"——	2	18,7	37,4	38	
ОГПМ8	ОГПМХЗБ-10.21"	——"——	1	20,8	20,8	39	
ОГПМ9	ОГПМХЗБ-10.48"	——"——	1	45,3	45,3	39	
ДЭ1	МХ5	Монтажный элемент	3	14,6	43,8	41	
ДЭ2	ДХ1	Дополнительный элемент	1	5,24	5,24	42	
ДЭ3	ДХ12	——"——	1	6,85	6,85	42	
ДЭ4	ДХ4	——"——	2	1,18	2,36	42	
ДЭ5	ДХ5	——"——	2	1,18	2,36	42	
ДЭ6	ДХ8	——"——	3	0,26	0,78	42	
ДЭ7	ДХ9	——"——	2	0,26	0,52	42	
		Итого:			2106,81		

Привязан:

Инв. №

ГИП	Туринский		ТП 509-28.87 КМ
Нач. отд.	Свечинский		Тепловозо-вагонное депо на 2 стойла для промышленных железных дорог колеи 1520 мм.
Н. контр.	Опатинский		
Гл. спец.	Опатинский		Стадия: Р; Лист: 13; Листов:
Рук. гр.	Свечинский		
Ст. инж.	Эрцева		
Ст. инж.	Эрцева		Площадки и лестницы
Инж.	Ольшанский		Уральский электротехнический проект

Инв. № подл. | Подпись и дата | Взам. инв. №

План площадки на отметке 3.250

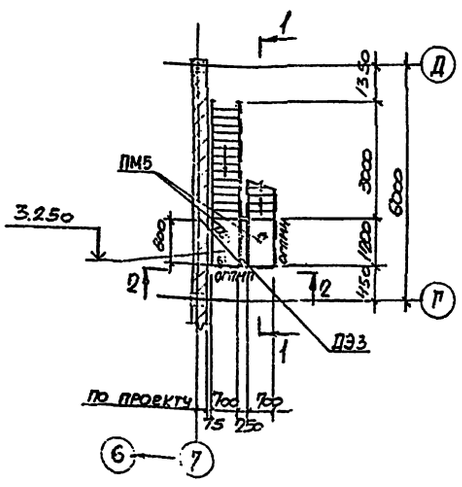

План площадок на отметке 5.450 и 7.660

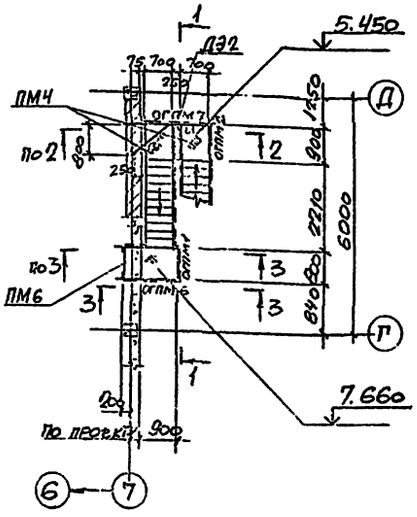

План площадки на отметке 9.900

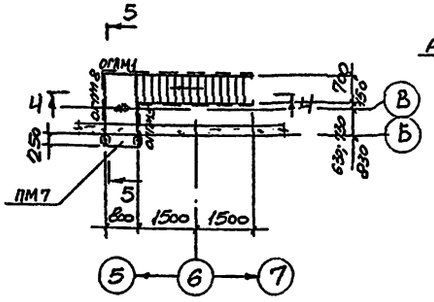

План площадки на отметке 2.450

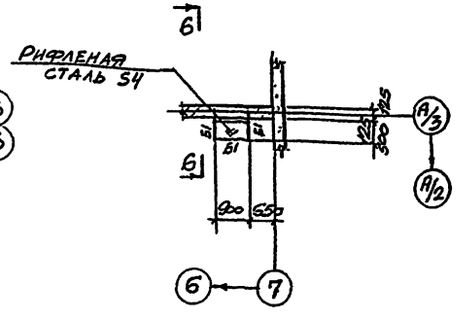

1 – 1

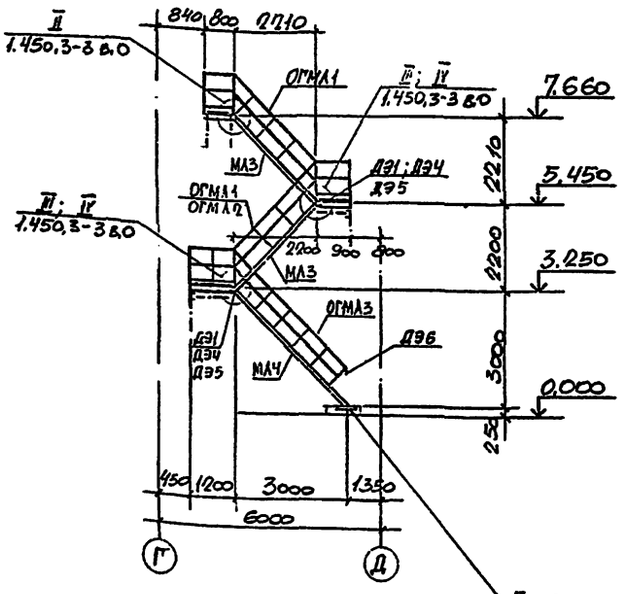

2 – 2

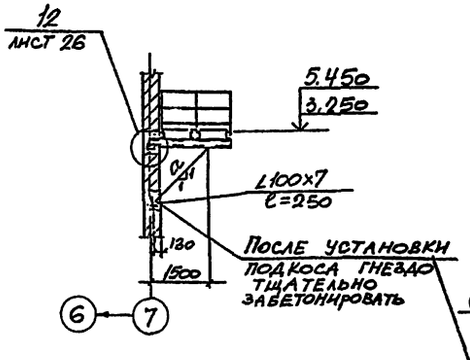

3 – 3

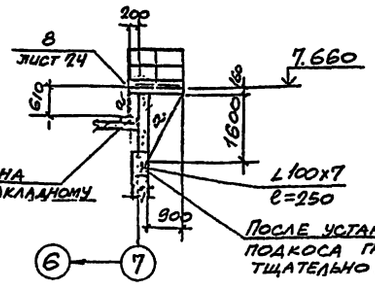

4 – 4

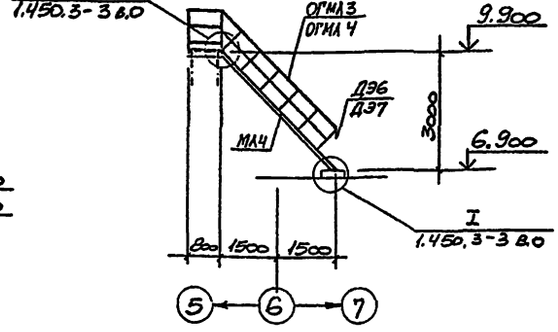

5 – 5

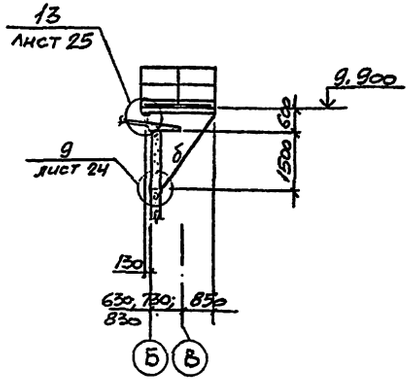

6 – 6

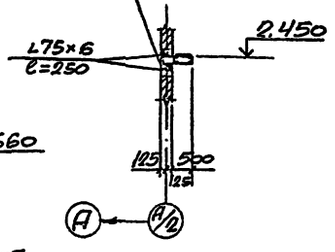

Ведомость элементов смотрите на листе 13.

Ведомость элементов по серии 1.450.3-3 смотрите на листе 13.

ГИП	Туринский		ТП 509-28.87 КМ		
Нач. отд.	Сергиенный		Теплосдо-вагонное депо на 2 стойла для промышленных железных дорог колеи 1520 мм		
Н. контр.	Капитульский				
Гл. спец.	Капитульский			Стадия	Лист	Листов
Рис. гр.	Урсинский			Р	14	
Ст. инж.	Ященко		Площадки и лестницы	Харьковский Промстройниипроект		
Ст. инж.	Ященко					
Инж.	Фрельман					

Привязан:

Инв. N

Альбом 2

Типовой проект 509-28.87

План съемных щитов на отметке 0.000

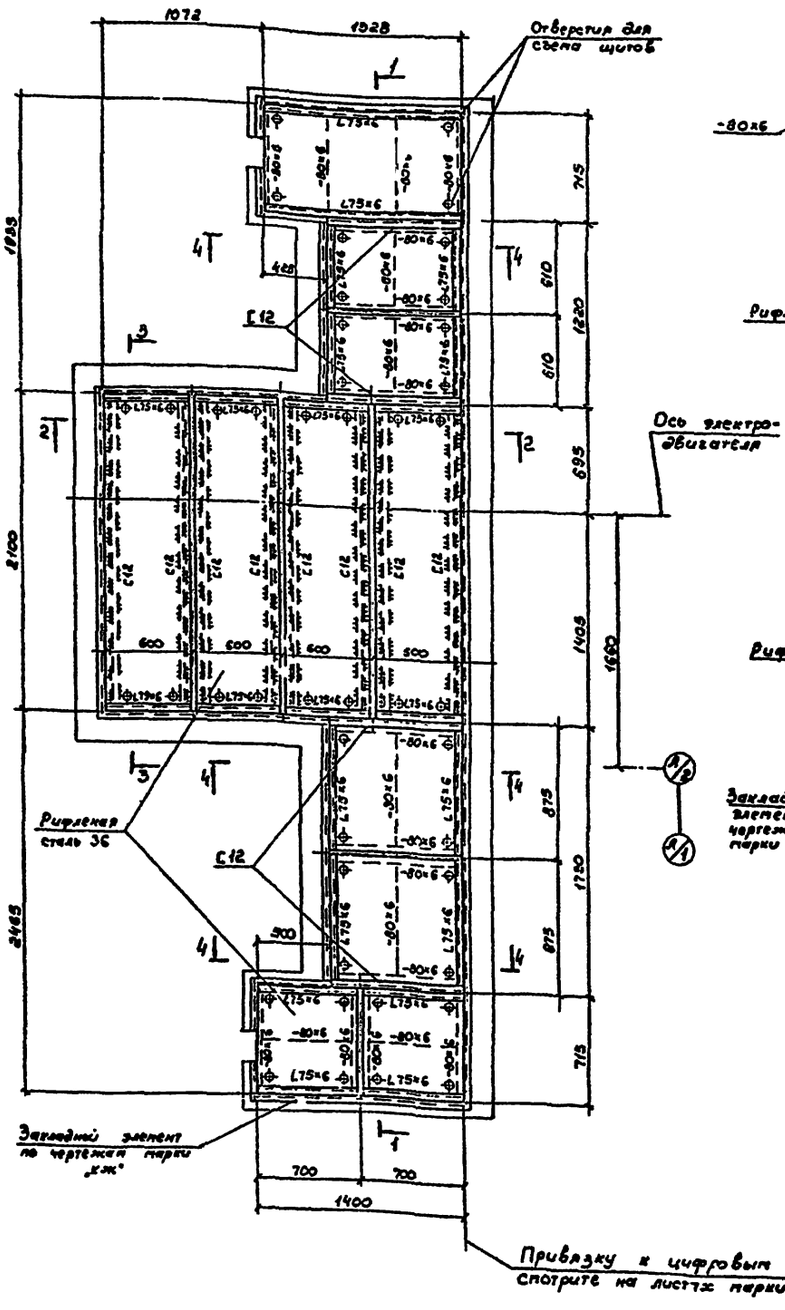

1 - 1

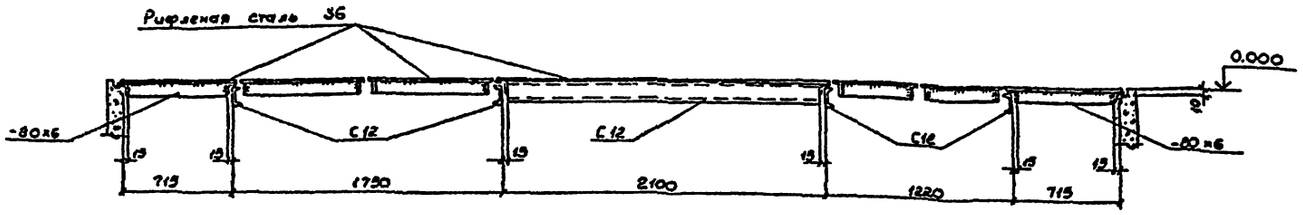

2 - 2

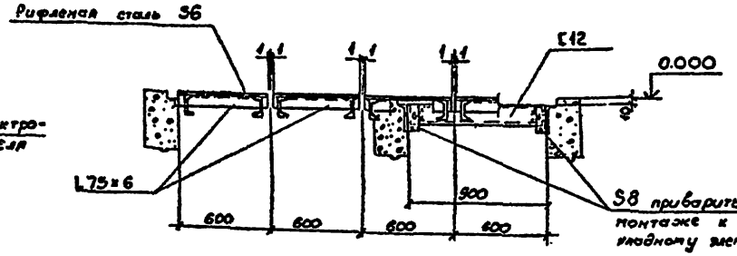

4 - 4

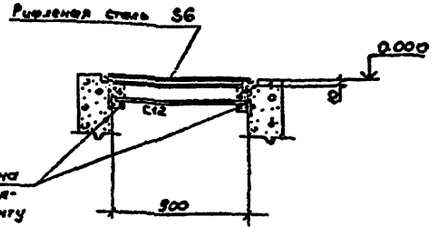

3 - 3

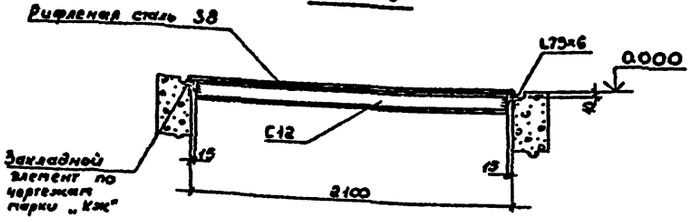

Нормативная нагрузка на съемные щиты 150 МПа (1500 кгс/м²)

ГИП	Туринский		ТП 509-28.87 КМ
Нач. отд.	Светлицкий		Тепловозо-вагонное депо на 2 стойла для промышленных железных дорог колеи 1520 мм
Н. контр.	Кацутинский		
Гл. спец.	Кацутинский		Стадия / Лист / Листов
Рук. гр.	Корсунский		15
Ст. инж.	Ярцева		
Ст. инж.	Ярцева		Съемные щиты в осях 5÷6
Инж.	Фельдман		Харьковский Промстройниипроект

Привязан:

Инв. №

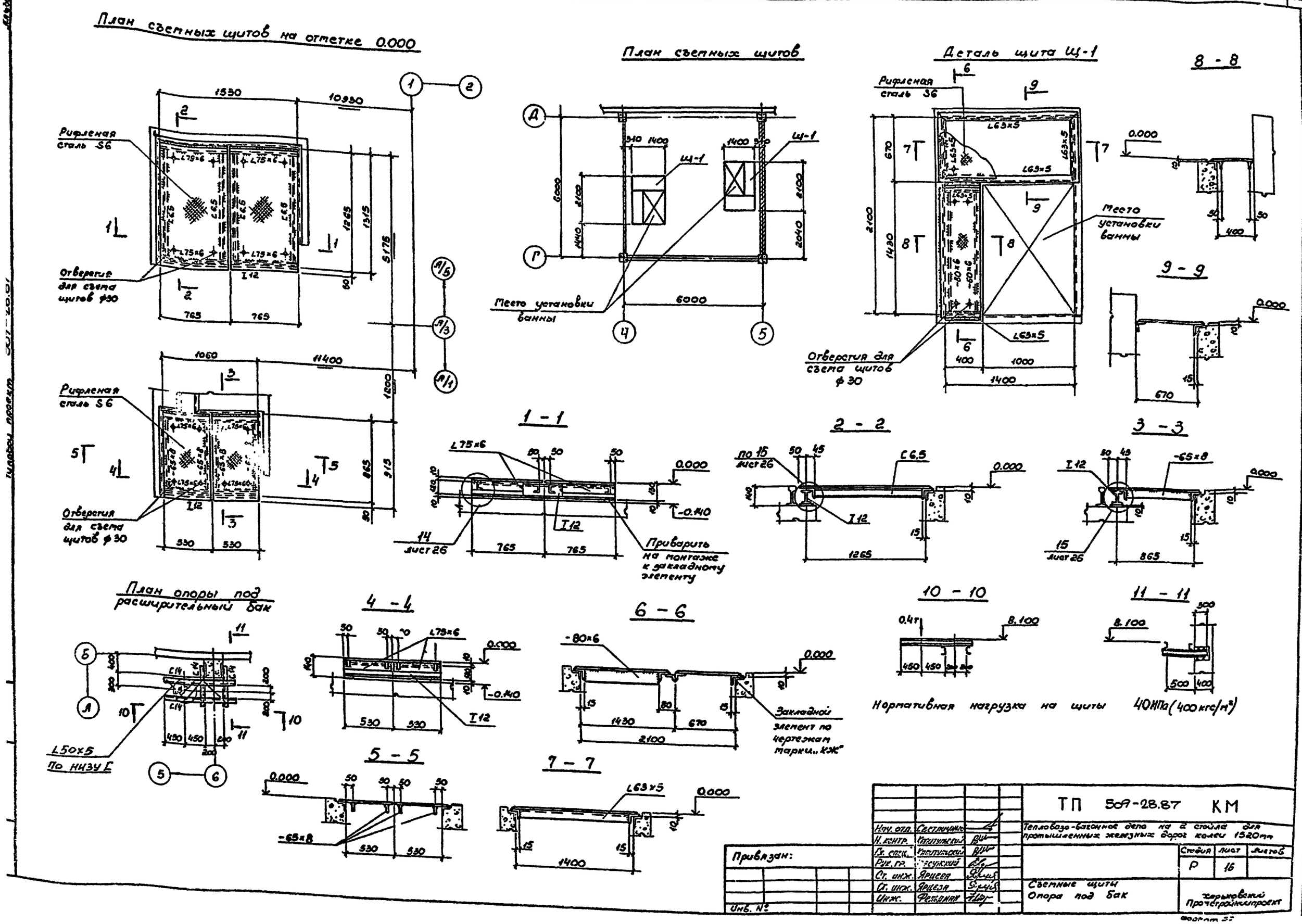
План съемных щитов на отметке 0.000
Рифленая сталь S6
Отверстия для съема щитов ф30
План съемных щитов
Место установки ванны
Деталь щита Щ-1
Рифленая сталь S6
Место установки ванны
Отверстия для съема щитов ф 30
8 - 8
9 - 9
1 - 1
2 - 2
3 - 3
Приварить на монтаже к закладному элементу
План опоры под расширительный бак
L50x5 По низу Г
4 - 4
5 - 5
6 - 6
7 - 7
Закладной элемент по чертежам марки „КЖ"
10 - 10
11 - 11
Нормативная нагрузка на щиты 40 МПа (400 кгс/м²)
ТП 509-28.87 КМ
Тепловозо-вагонное депо на 2 стойла для промышленных железных дорог колеи 1520 мм
Стадия Р
Лист 16
Съемные щиты
Опора под бак
Харьковский Промстройкомпроект
Привязан:
Инв. №
Нач. отд. Светлицкий
Н. контр. Капитульский
Гл. спец. Капитульский
Рук. гр. Бесужский
Ст. инж. Ярцева
Ст. инж. Ярцева
Инж. Фельдман

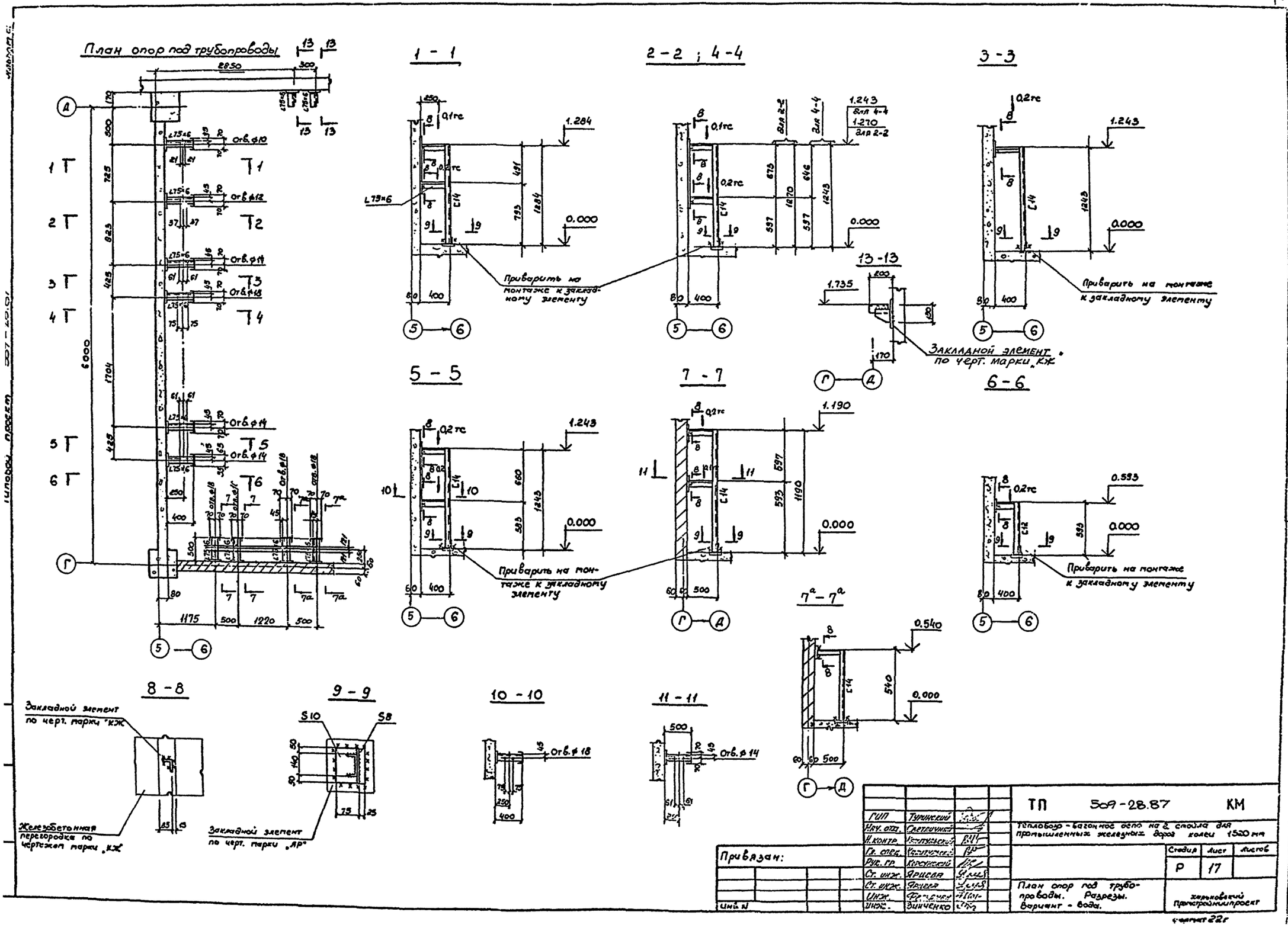
План опор под трубопроводы
1 - 1
2 - 2 ; 4 - 4
3 - 3
5 - 5
7 - 7
6 - 6
7а - 7а
8 - 8
9 - 9
10 - 10
11 - 11
13 - 13
Приварить на монтаже к закладному элементу
Закладной элемент по черт. марки „КЖ"
Закладной элемент по черт. марки „АР"
Железобетонная перегородка по чертежам марки „КЖ"
Отв. ⌀10
Отв. ⌀12
Отв. ⌀14
Отв. ⌀18
Привязан:
ГИП Туринский
Нач. отд. Светличный
Н. контр. Калитуновский
Гл. спец. Калитуновский
Рук. гр. Корсунский
Ст. инж. Ярцева
Ст. инж. Ярцева
Инж. Федоренко
Инж. Зинченко
ТП 509-28.87 КМ
Тепловозо-вагонное депо на 2 стойла для промышленных железных дорог колеи 1520 мм
Стадия Р
Лист 17
Листов
План опор под трубопроводы. Разрезы. Вариант - вода.
Харьковский Промстройниипроект
Инв. №

План опор под трубопроводы

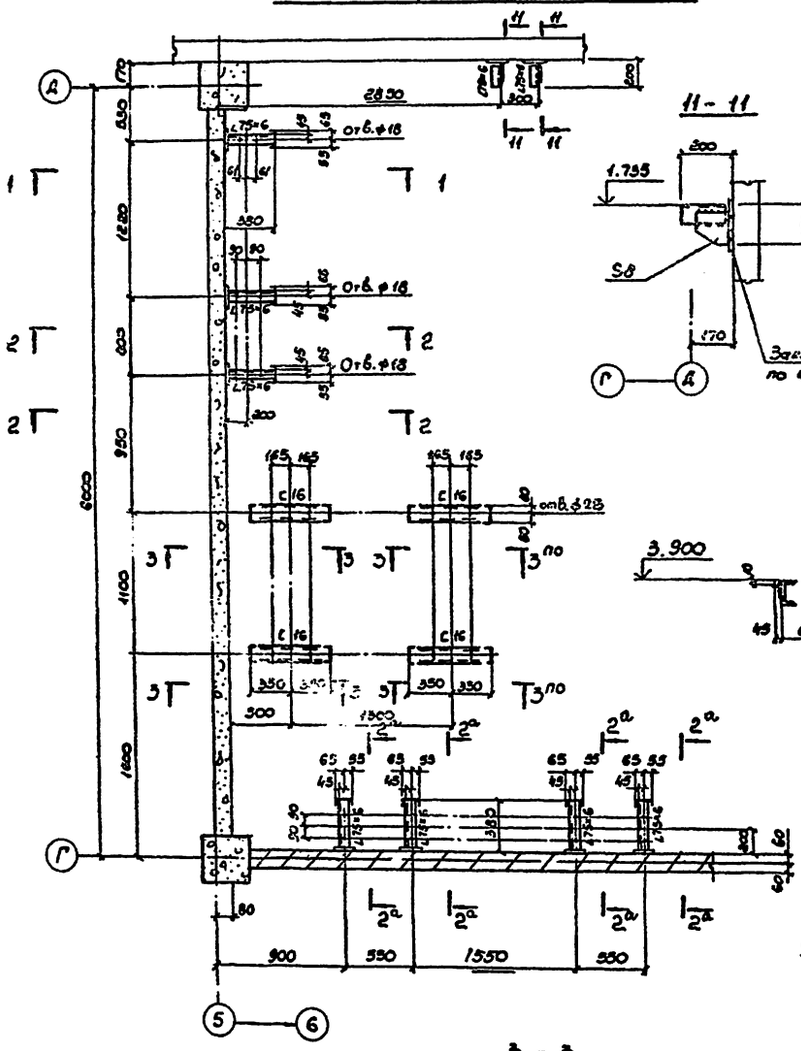

План опор под агрегаты

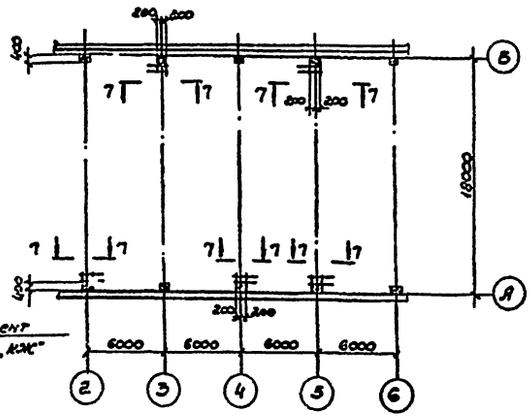

8 - 8

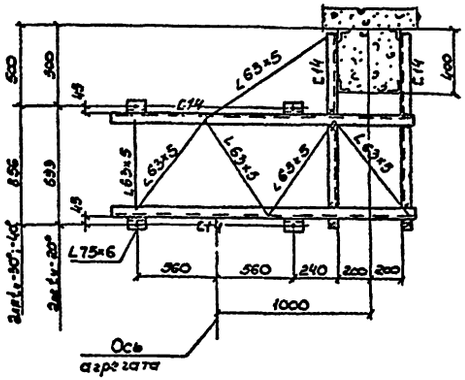

ГИП	Туринский		
Нач. отд.	Светличный		
Н. контр.	Кантемирский		
Гл. спец.	Кантемирский		
Рук. гр.	Карсунский		
Ст. инж.	Ярцева		
Ст. инж.	Ярцева		
Инж.	Федякин		
Инж.	Зинченко		

Привязан:

Инв. N

ТП 509-28.87 КМ

Тепловозо-вагонное депо на 2 стойла для промышленных электрических заводов колей 1520 мм

Стадия	Лист	Листов
Р	18	

План опор под трубопроводы
Разрезы. Вариант - пар
Опоры под агрегаты

Харьковский Промстройниипроект

Формат 22г

План площадок на отм. 3.200 и 5.350

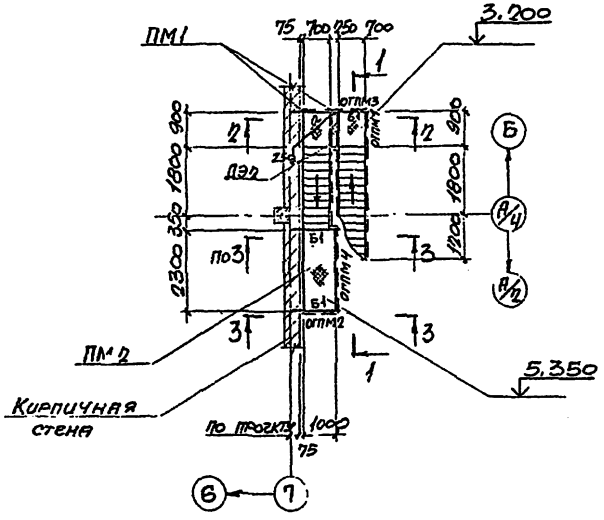

2 – 2

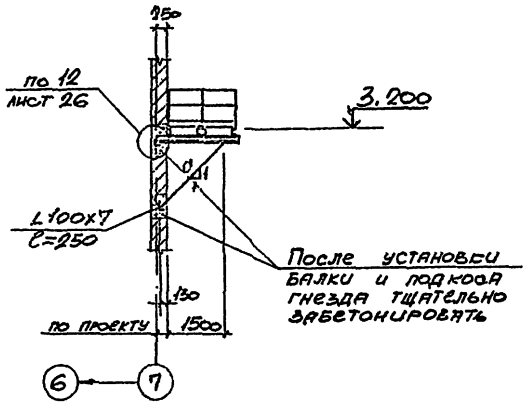

1 – 1

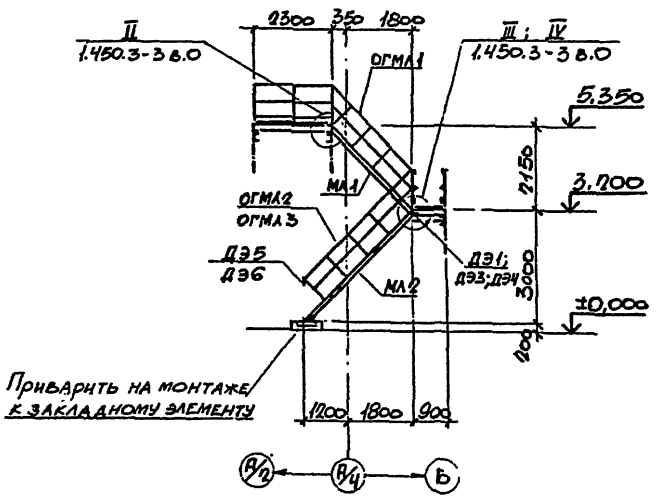

3 – 3

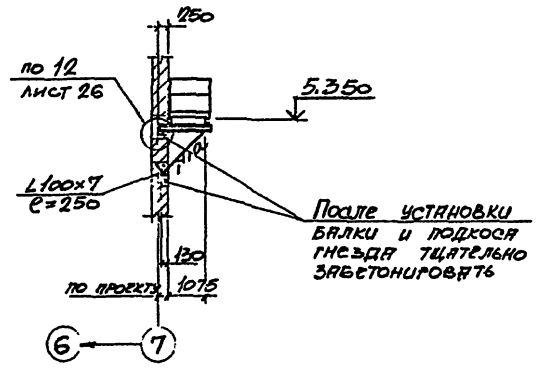

Ведомость элементов

Марка	Сечение			Расчетные усилия			Марка металла	Примечания
	Эскиз	поз.	состав	M кн.м (тс.м)	N кн (тс)	Q кн (тс)		
Б1	[		[12	Конструктивно			Вст3кп2	
а	L		L75×6	—"—			Вст3пс6	

Ведомость элементов по серии 1.450.3-3 в.0

Маркировка по схеме	Марка по серии	Наименование	Кол.	Масса, кг		N N листов серии	Примечания
				1эл-та	всех		
МЛ1	МЛХРБ45-24.8"	Марш лестничный	1	128,8	128,8		
МЛ2	МЛХРБ45-30.8	—"—	1	161,1	161,1		
ПМ1	ПМХРБ-9.8	Площадка	2	35,3	70,6		
ПМ2	ПМХРБ-24.10"	—"—	1	92,2	92,2		
ОГМЛ1	ОГ$_1$МЛХ45-10.24"	Ограждение лестниц	1	19,8	19,8		
ОГМЛ2	ОГ$_1$МЛХ45-10.30	—"—	1	21,2	21,2		
ОГМЛ3	ОГ$_1$МЛХ45-10.30	—"—	1	21,2	21,2		
ОГПМ1	ОГПМХЭБ-10.9	Ограждение площадок	1	10,5	10,5		
ОГПМ2	ОГПМХЭБ-10.12"	—"—	1	12,5	12,5		
ОГПМ3	ОГПМХЭБ-10.18"	—"—	1	18,7	18,7		
ОГПМ4	ОГПМХЭБ-10.24"	—"—	1	22,8	22,8		
ДЭ1	МХ5	Монтажный элемент	1	14,6	14,6		
ДЭ2	ДХ1	Дополнительный элемент	1	5,24	5,24		
ДЭ3	ДХ4	—"—	1	1,18	1,18		
ДЭ4	ДХ5	—"—	1	1,18	1,18		
ДЭ5	ДХ8	—"—	1	0,26	0,26		
ДЭ6	ДХ9	—"—	1	0,26	0,26		
		Итого:			602,12		

ГИП	Туринский		
Нач. отд.	Сапожный		
Н. контр.	Сапожный		
Гл. спец.	Сапожный		
Рус. гр.	Сурский		
Ст. инж.	Ярцева		
Ст. инж.	Ярцева		
Инж.	Фомин		

Привязан:

Инв. N

ТП 509-28.87 КМ

Тепловозо-вагонное депо на 2 стойла для промышленных железных дорог колеи 1520 мм

Стадия	Лист	Листов
Р	19	

Площадки и лестницы

Харьковский Промстройниипроект

План подвесного потолка на отметке 2.520

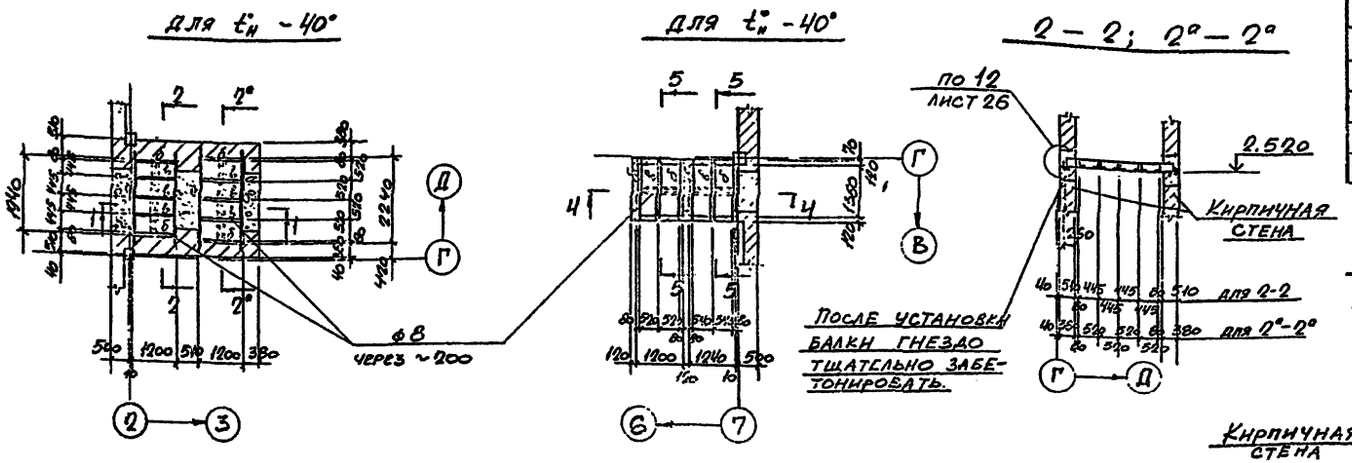

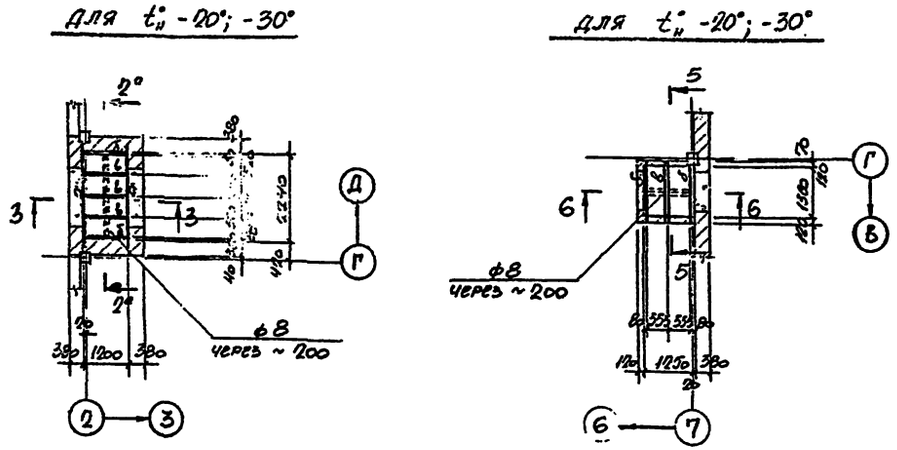

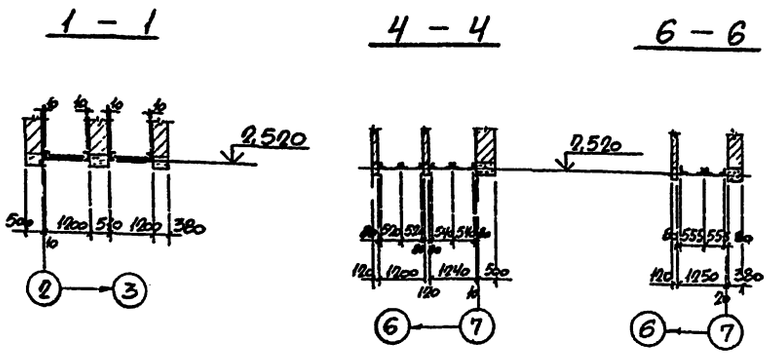

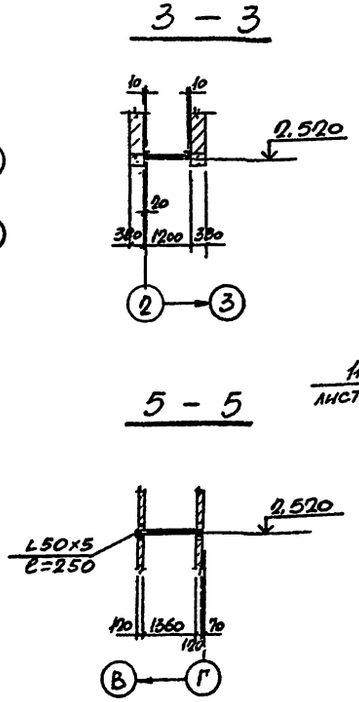

Ведомость элементов

Марка	Сечение: Эскиз	поз.	Состав	Расчетные усилия: M кн·м (тс·м)	N кн (тс)	Q кн (тс)	Марка металла	Примечание
а	[		[12	Конструктивно			Вст3кп2	
б	L		L50×5	—	"	—	Вст3кп2	
в	⊥L		2L50×5	—	"	—	Вст3кп2	
г	[		Гн.С140×60×4	—	"	—	Вст3кп2	

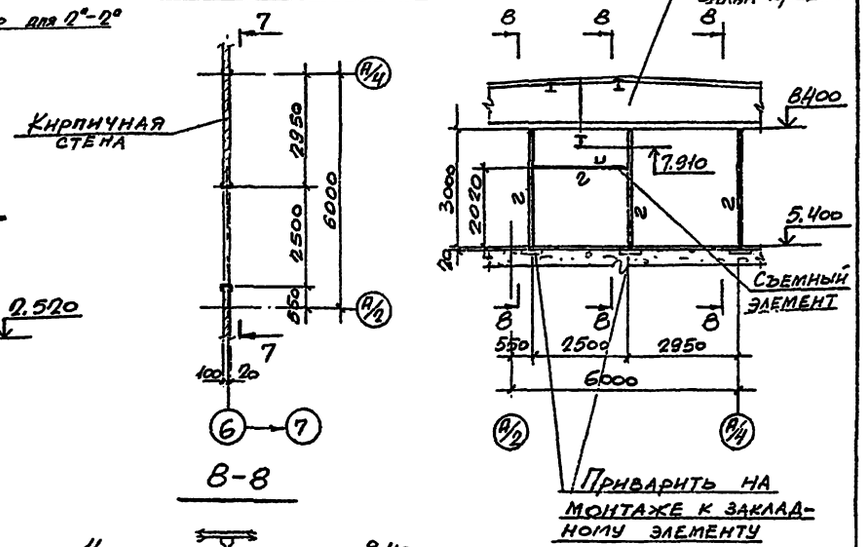

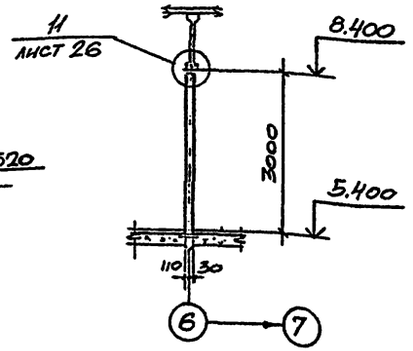

ГИП	Туринский		ТП 509-28.87 КМ
Нач. отд.	Светличный		Тепловозо-вагонное депо на 2 стойла для промышленных железных дорог колеи 1520 мм
Н. контр.	Капитульский		
Гл. спец.	Капитульский		Стадия: Р; Лист: 20; Листов:
Рус. гр.	Кожевский		
Ст. инж.	Ярцева		Схема фахверка и подвесного потолка
Ст. инж.	Ярцева		Харьковский Промстройниипроект
Инж.	Фельдман		

Привязан:

Инв. №

Типовой проект 509-28.87 Альбом 2

Схема расположения окон по ряду „А"

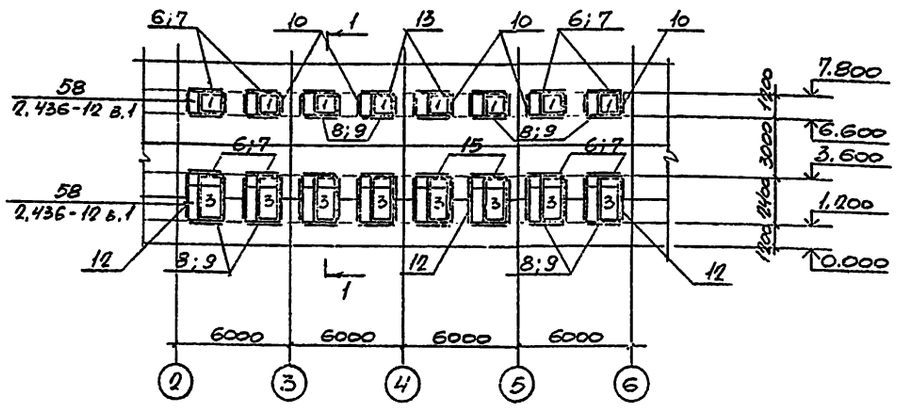

1 — 1

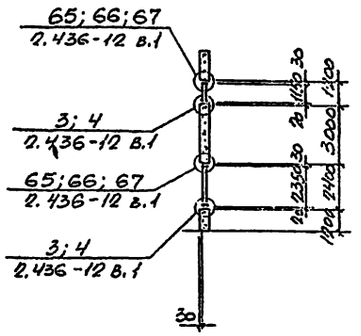

Схема расположения окон по оси 7

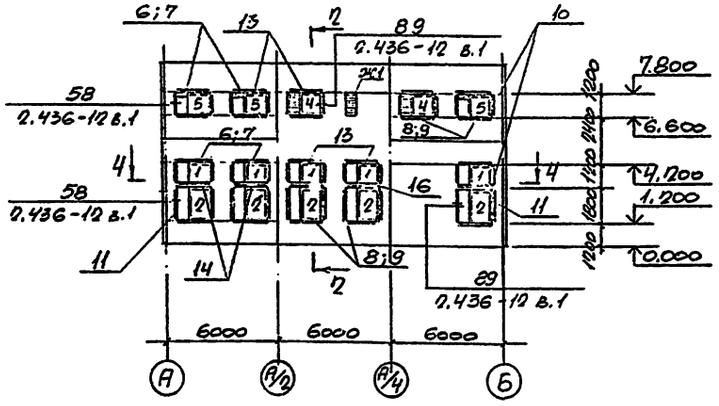

2 — 2

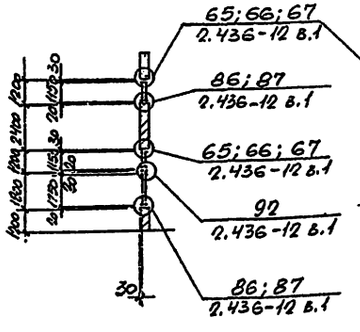

3 — 3

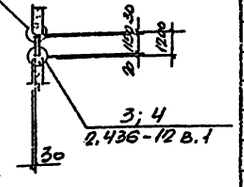

4 — 4

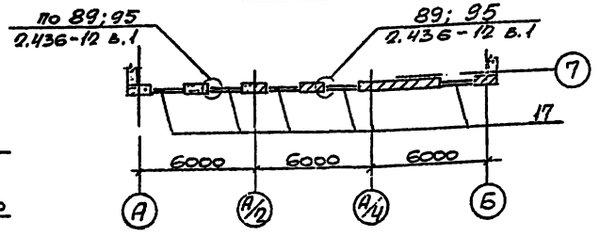

Схема расположения окон по оси 1

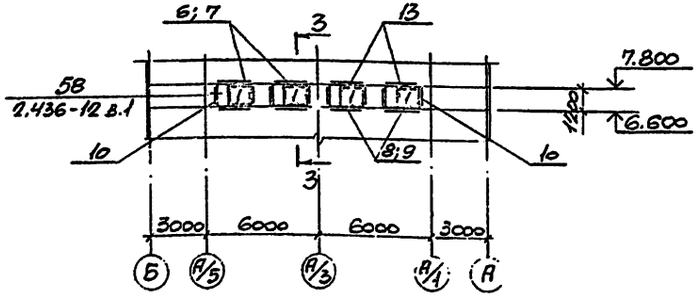

Ведомость элементов по серии 1.436.3-16 (вып. 0÷2)

Марка по схеме	Обозначение	Наименование	Кол., шт	Вес 1 марки, кг	Примечания
		Документация			
	1.436.3-16.1 0.000ТО	Техническое описание			в.1
	1.436.3-16.1 0.105 СБ	Окно ОТР			
	1.436.3-16.2 3.000 СБ	Механизм открывания			
		Сборочные единицы			
1	1.436.3-16.1 0.105	Окно ОТР 12.18-2	17	100	
2	1.436.3-16.1 0.105-06	Окно ОТР 18.18-2	5	136	
3	1.436.3-16.1 0.105-12	Окно ОТР 24.18-2	8	178	
4		Окно ОТР 12.18-2[1]	2	88,1	см. лист 22
5		Окно ОТР 12.18-2[2]	3	97,7	см. лист 22
6	2.436-12.1-5801	Слив, профиль 2-012	30	0,74	
7	2.436-12.1-5806	Нащельник, профиль 2-813	30	1,64	
8	2.436-12.1-0101	Слив, профиль Н1	30	1,05	
9	2.436-12.1-0201	Слив, профиль 2-104	30	2,04	
10	2.436-12.1-5101	Нащельник, профиль Н5	88	0,85	
11	2.436-12.1-5102	Нащельник, профиль Н5	20	1,28	
12	2.436-12.1-5103	Нащельник, профиль Н5	32	1,7	
13	1.436.3-16.2 3.000-01	Механизм открывания	22	5,93	
14	1.436.3-16.2 3.000-04	Механизм открывания	5	6,5	
15	1.436.3-16.2 3.000-07	Механизм открывания	8	7,0	
16	2.436-12.1-8401	Слив, профиль 2-012	5	0,82	
17	2.436-12.2-150	Элемент крепежный Ж14	5	11,7	
		Жалюзийная вставка БЖ1	2	41,7	см. лист 22
		Жалюзийная вставка БЖ2	3	7,6	см. лист 22
		Жалюзийная решетка Ж1	1		см. лист 22
		Прочие изделия			
		Винт 3,5×9,5	2364		Нормаль Первоуральского завода
		Винт 4,2×13	128		

ТП 509-28.87 КМ			
Тепловозо-вагонное депо на 2 стойла для промышленных железных дорог колеи 1520 мм			
Схемы оконных переплетов	Серия	Лист	Листов
	Р	21	
	Харьковский промстройниипроект		

Привязан:

Инв. N

Типовой проект 509-28.87 Альбом 2

Схема окна ОТР 12.18-2¹ 1 – 1

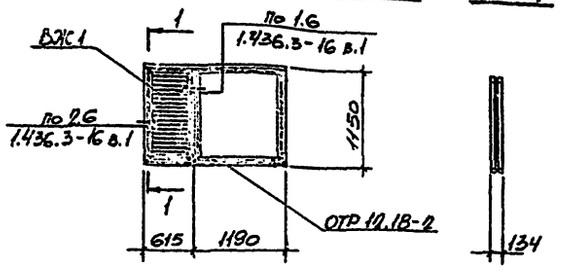

Схема окна ОТР 12.18-2² 2 – 2

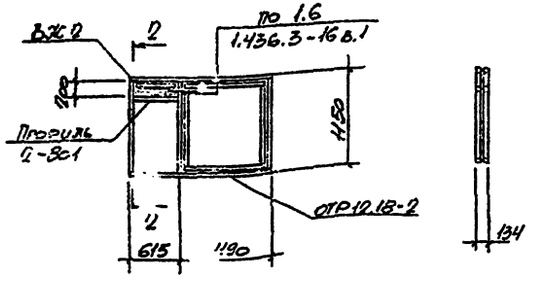

ВЖ1 3 – 3

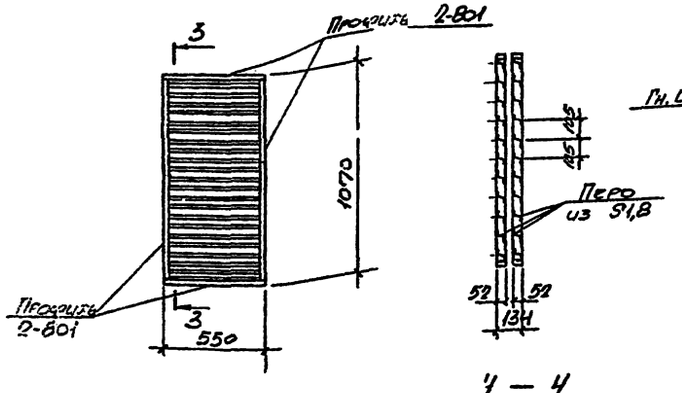

ВЖ2 4 – 4

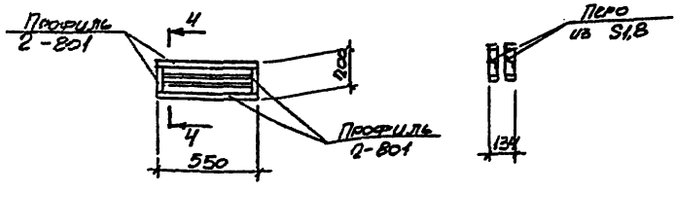

Ведомость расхода материалов на оконные переплеты

NN п/п	Обозначение	Наименование	NN узлов 65; 66; 67	3; 4	96; 87	92	95	89	58	Примечания
1	2.436-12.2-060	Планка ЭК2	24,7							кг
2	2.436-12.2-070	Планка ЭК4	27,1							кг
3	2.436-12.2-050	Опора ЭК1		14,6	2,74		10,1			кг
4	1.435.3-22.0 430	Элемент закладной ЭК15			16,2					кг
5	ГОСТ 103-76	Полоса 10×40×100					6,3			кг
6	ГОСТ 19772-74*	Уголок 25×20×2						3,2	408	кг
7	Нормаль Первоуральского з-да	Винт самонарезающий 3,9×25	240							шт
8	—— " ——	Винт самонарезающий 4,8×19		260	40					шт
9	—— " ——	Винт самонарезающий 4,2×13						96	408	шт
10	—— " ——	Профиль резиновый 2-302	54,0			20				м
11	ГОСТ 19177-81	Прокладка ПРП 40 П 40×60-500	108		7,2			40,8	177,6	м
12	ГОСТ 19177-81	Прокладка ПРП 40 П40×10-90		93,6						м
13	ТУ 6-05-1473-76	Пенополиуретан ППУ-ЭМ-1		0,03						м³
14	ТУ 38-10574-75	Лента тиоколовая		93,6	28,8					м
15	ГОСТ 7338-77	Пластина А1						56	224	шт
16	ТУ 6-02-775-73	Клей-герметик „Эластосил Н-06"	0,006	0,005	0,001					м³
17	ТУ 38-1051061-82	Клей Н88						0,003	0,015	м³
18	ОСТ 3413-017-78	Заклепка комбинированная				20				шт
19	ТУ 14-4-734-77	Дюбель						96	408	шт
20	ГОСТ 1145-80	Шуруп АВ-80							816	шт
21		Деревянная пробка							408	шт

Жалюзийная решетка Ж1 5 – 5

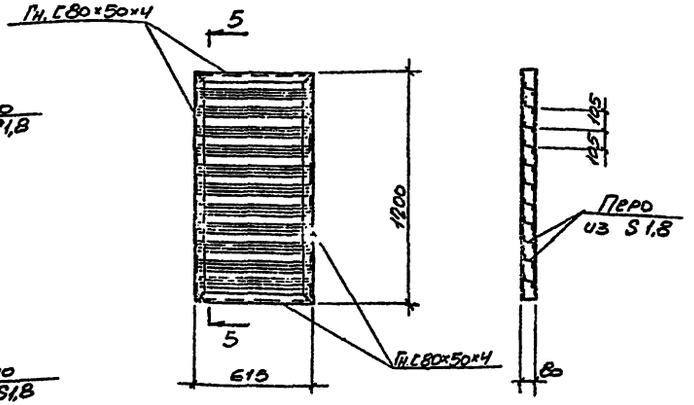

Ведомость расхода материалов по сборочным единицам

Марка	Кол., шт.	Вес, кг: Сталь на 1 шт.	Сталь всего	Резина на 1 шт.	Резина всего	Стекло на 1 шт.	Стекло всего	Примечания
ОТР 12.18-2	17	63,2	1074,4	4,0	68,0	32,8	557,6	
ОТР 18.18-2	5	79,2	396,0	4,8	24,0	52,0	260,0	
ОТР 24.18-2	8	100,3	802,4	6,3	50,4	71,4	571,2	
ОТР 12.18-2¹	2	63,2	126,4	4,0	8,0	20,9	41,8	
ОТР 12.18-2²	3	65,2	195,6	4,0	12,0	29,5	88,5	
Профиль 2-012	30	0,74	22,2					
Профиль 2-813	30	1,64	49,2					
Профиль Н1	30	1,05	31,5					
Профиль 2-104	30	2,04	61,2					
Профиль Н5	88	0,85	74,8					
Профиль Н5	20	1,28	25,6					
Профиль Н5	32	1,7	54,4					
Механизм открывания	22	5,93	130,5					
Механизм открывания	5	6,5	32,5					
Механизм открывания	8	7,0	56,0					
Профиль 2-012	5	0,82	4,1					
ЭК14	5	11,7	58,5					
ВЖ1	2	41,8	83,6					
ВЖ2	3	7,6	22,8					
Ж1	1	37,5	37,5					
Итого металлических изделий			3339,2					
Итого неметаллических изделий					162,4		1519,1	

Монтажную схему оконных переплетов и жалюзийных решеток смотрите на листе 21.

Привязан:

Инв. N

ГИП	Таринский	
Нач. отд.	Сергеичный	
Н. контр.	Капитульский	
Гл. спец.	Капитульский	
Рук. гр.	Дорсунский	
Ст. инж.	Ярцева	
Рук. гр.	Корсунский	
Инж.	Фельдман	

ТП 509-28.87 КМ

Тепловозо-вагонное депо на 2 стойла для промышленных железных дорог колеи 1520 мм

Стадия	Лист	Листов
Р	22	

Схемы оконных переплетов

Харьковский Промстройниипроект

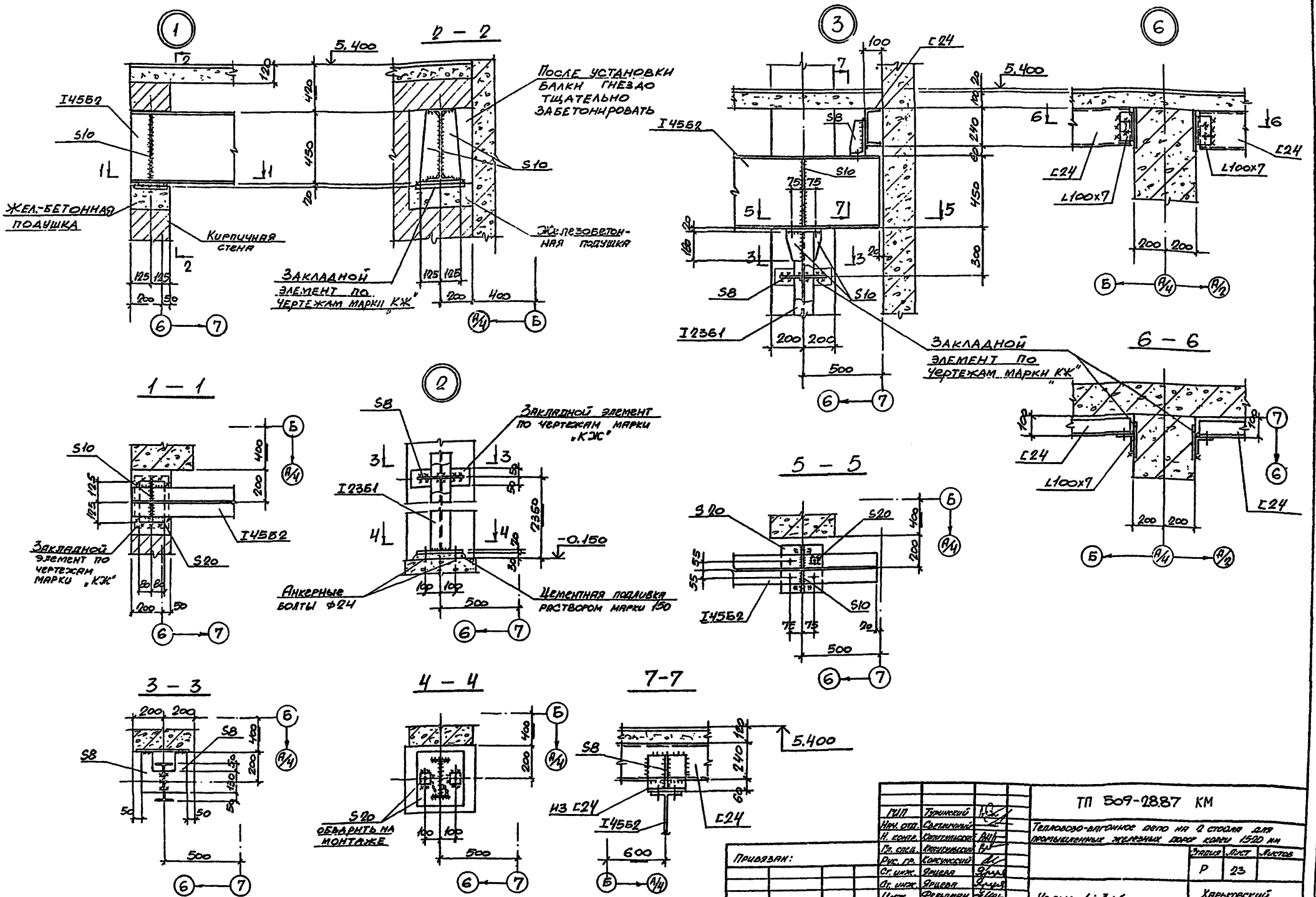
1
2 – 2
5.400
После установки балки гнездо тщательно забетонировать
I45Б2
S10
Жел.-бетонная подушка
Кирпичная стена
Железобетонная подушка
Закладной элемент по чертежам марки „КЖ"
3
6
5.400
С24
S8
I45Б2
S10
I23Б1
Закладной элемент по чертежам марки „КЖ"
6 – 6
С24
L100x7
1 – 1
S10
I45Б2
S20
Закладной элемент по чертежам марки „КЖ"
2
S8
Закладной элемент по чертежам марки „КЖ"
I23Б1
-0.150
Анкерные болты Ф24
Цементная подливка раствором марки 150
5 – 5
S20
I45Б2
S10
3 – 3
S8
4 – 4
S20 обварить на монтаже
7-7
5.400
S8
из С24
I45Б2
С24
ТП 509-28.87 КМ
Тепловозо-вагонное депо на 2 стойла для промышленных железных дорог колеи 1520 мм
Стадия Р
Лист 23
Листов
Узлы: 1÷3; 6
Харьковский Промстройниипроект
Привязан:
Инв. N
ГИП Туринский
Нач. отд. Светличный
Н. контр. Капитульский
Гл. спец. Капитульский
Рус. гр. Корсунский
Ст. инж. Ярцева
Ст. инж. Ярцева
Инж. Фельдман

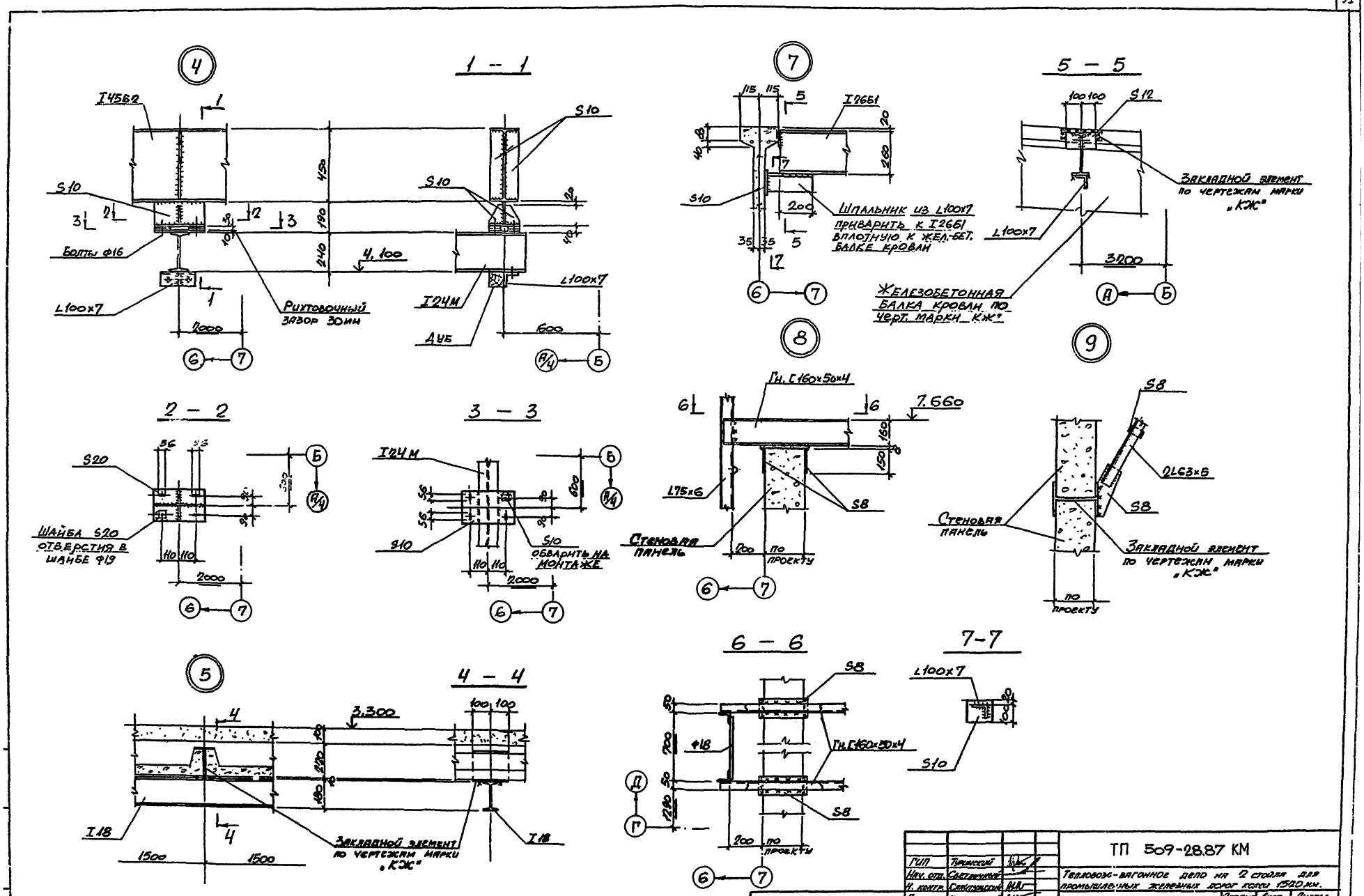

ГИП	Туринский		ТП 509-28.87 КМ	
Нач. отд.	Светлицкий		Тепловозо-вагонное депо на 2 стойла для промышленных железных дорог колеи 1520 мм.	
Н. контр.	Слепцовский			
Гл. спец.	Кошутинский		Стадия	Лист	Листов
Рус. гр.	Корсунский		Р	24	
Ст. инж.	Ярцева			
Ст. инж.	Ярцева		Узлы: 4; 5; 7÷9	Харьковский Промстройниипроект
Инж.	Фельдман			

Привязан:

Инв. N

Типовой проект 509-28.87 Альбом 2

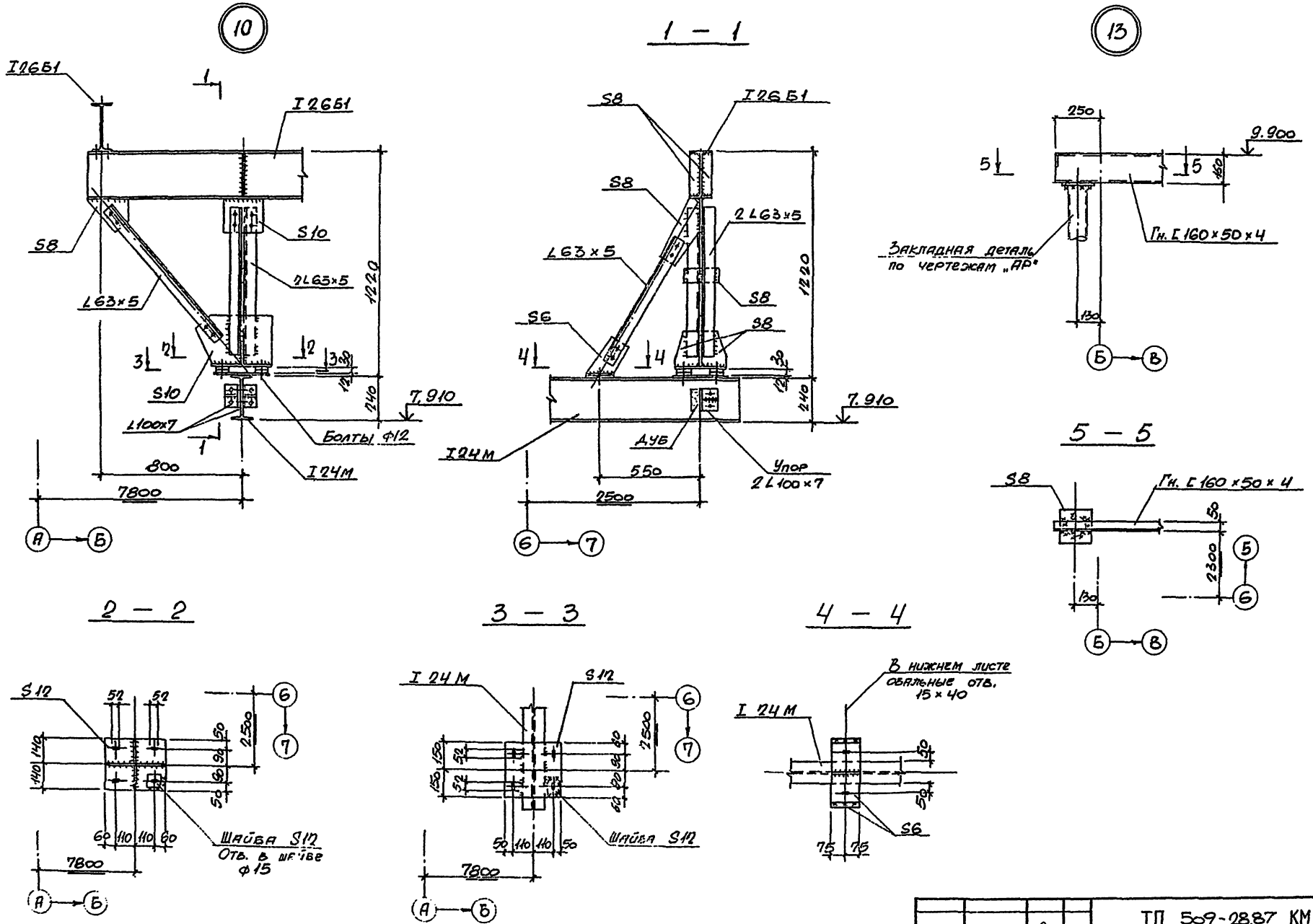

ГИП	Туринский		ТП 509-28.87 КМ	
Нач. отд.	Светлицкий		Тепловозо-вагонное депо на 2 стойла для промышленных железных дорог колеи 1520 мм	
Н. контр.	Сапитужский			
Гл. спец.	Сапитужский			Стадия / Лист / Листов
Рус. гр.	Корсунский			Р / 25
Ст. инж.	Ярцева			
Ст. инж.	Ярцева		Узлы 10; 13	Харьковский промстройниипроект
Инж.	Фельдман			

Привязан:

Инв. №

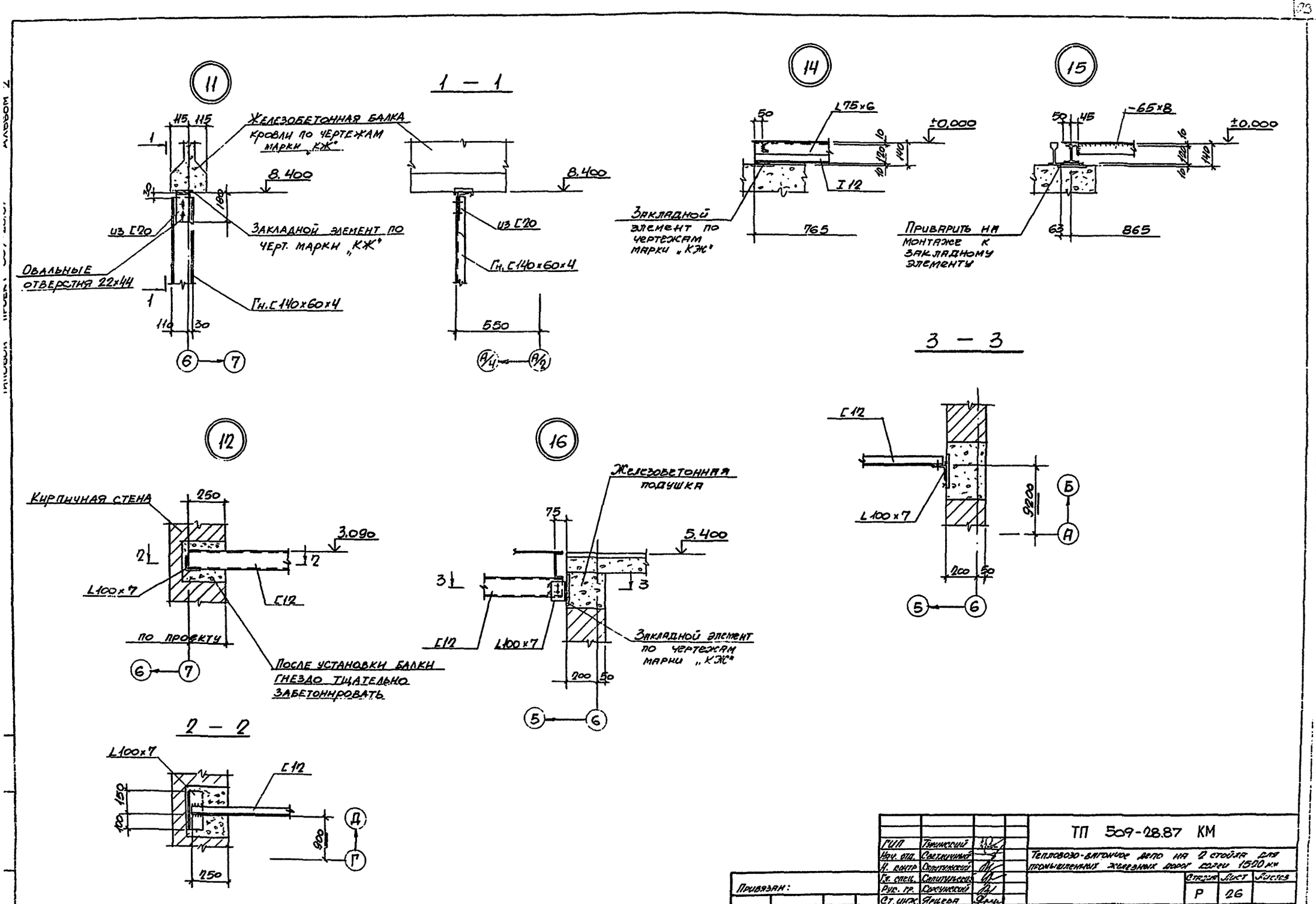

ГИП	Туринский		ТП 509-28.87 КМ	
Нач. отд.	Светличный		Тепловозо-вагонное депо на 2 стойла для промышленных железных дорог колеи 1520 мм	
Н. контр.	Сапитульский			
Гл. спец.	Сапитульский			Стадия: Р; Лист: 26; Листов:
Рук. гр.	Корсунский			
Ст. инж.	Ярцева			
Ст. инж.	Ярцева		Узлы 11; 12; 14÷16	Харьковский промстройниипроект
Инж.	Фельдман			

Привязан:

Инв. №

ВЕДОМОСТЬ ОСНОВНЫХ КОМПЛЕКТОВ РАБОЧИХ ЧЕРТЕЖЕЙ

Обозначение	Наименование	Примечание
АР	Архитектурные решения	
КЖ	Конструкции железобетонные	
КМ	Конструкции металлические	
ОС	Организация строительства	

ВЕДОМОСТЬ ЧЕРТЕЖЕЙ ОСНОВНОГО КОМПЛЕКТА ТП — ОС

Лист	Наименование	Примечание
1	Общие данные	
2	Общие данные	
3	Календарный план производства работ	
4	Календарный план производства работ	
5	Стройгенплан	

Раздел организации строительства типового проекта выполнен в соответствии с действующими нормами и правилами и предусматривает мероприятия, обеспечивающие взрывобезопасность и пожаробезопасность при производстве строительно-монтажных работ.

Главный инженер проекта [подпись] /Туринский/

ОСНОВНЫЕ ПОЛОЖЕНИЯ ПО ОРГАНИЗАЦИИ СТРОИТЕЛЬСТВА

1. Осуществление строительства тепловозо-вагонного депо на 2 стойла для промышленных железных дорог колеи 1520 мм предусматривается силами генподрядной строительной организации с привлечением субподрядных организаций.

Обеспечение строительства рабочими кадрами, энергоресурсами, конструкциями, полуфабрикатами и материалами осуществляется этими организациями.

Продолжительность строительства объекта принята в соответствии с СНиП 1.04.03-85, раздел „В" — „Транспортное строительство, железнодорожный транспорт", пункт 10 — равной 9 месяцам (применительно), в том числе подготовительный период — 1 месяц (см. календарный план производства работ)

2. В составе проекта разработан строительный генеральный план, в котором отражены работы как подготовительного, так и основного периодов строительства.

В подготовительный период необходимо выполнить:
- геодезическую и вертикальную подготовку строительной площадки;
- Организацию временного бытового городка;
- Сооружение временных механизированных складов строительных конструкций, приобъектных складских площадок и стоянки строительных механизмов;
- Устройство временных сетей водопровода, канализации, тепла, электроэнергии, освещения и ограждения территории строительства телефонной и радиосвязи, а также временных железнодорожных путей и автодорог;
- Обеспечение строительной площадки противопожарным водоснабжением и инвентарем.

Временный бытовой городок строителей и склады размещаются на отведенной территории стройплощадки, как указано на стройгенплане.

На период строительства укладываются со стороны станции постоянные проектируемые два железнодорожных пути. Один путь используется для подачи конструкций под монтаж, другой — для обслуживания складского хозяйства.

Для доставки конструкций автотранспортом устраиваются временные автодороги, для чего укладываются сборные железобетонные плиты по трассе проектируемых автодорог.

Электроснабжение площадки строительства предусматривается по техническим условиям энергоснабжающей организации от существующих источников электропитания.

Питание потребителей строительной площадки запроектировано от комплектной трансформаторной подстанции наружной установки типа КТПН-72 м.

Канализация электроэнергии выполняется, в основном, по воздушным ЛЭП-0,4 кВ за исключением зоны действия строительных механизмов, где ЛЭП-0,4 кВ предусматривается кабелем.

Для распределения электроэнергии между потребителями в зоне работы кранов и строительных механизмов устанавливаются силовые распределительные пункты наружной установки типа ШРС-1-56 и ящики в защищенном исполнении типа ЯВШ.

Наружное освещение запроектировано прожекторами ПЗС-45, установленными на прожекторных мачтах.

Строительный генеральный план приведен на листе 5.

3. Последовательность работ по возведению тепловозо-вагонного депо:

а) Земляные работы под здание в осях „А-Д" м/р „1-7";
б) Устройство всех фундаментов под каркас здания;
в) Обратная засыпка котлована;
г) Монтаж каркаса здания:

Проходка „1-1" в пролете „А-Б" — монтаж конструкций каркаса м/р „А-Б".
Проходка 2-2 с привязкой к ряду „В" — 11,5 м — монтаж конструкций каркаса м/р „В-Г" с установкой проектных диафрагм по ряду „Г" и временных поперечных связей в пролете „В-Г".
Проходка 3-3 с привязкой к ряду „Г" — 5,5 м — монтаж конструкций каркаса м/р „Г-Д".
(При проходках 1-1 ÷ 3-3 используется монтажный кран ДЭК-251); проходка 4-4 с привязкой 4,5 м по контуру здания — монтаж стенового ограждения (кран КС-4361).

д) Бетонирование фундаментов под оборудование, каналов и приямков, смотровой канавы.
е) Устройство грязеотстойника и маслосборного колодца

Последовательность выполнения работ по возведению депо см. календарный план производства работ.

4. Приняты следующие методы производства работ,

4,1. Земляные работы: срезка растительного слоя грунта толщиной 0,4 м выполняется бульдозером ДЗ-29.

Механизированная разработка котлованов в виде лент под фундаменты здания, оборудование и смотровую канаву производится экскаватором ЭО-4121, оборудованным обратной лопатой с емкостью ковша 0,65 м³ и погрузкой разработанного грунта в автосамосвалы и отвозкой во временный отвал и полезные насыпи.

Котлованы под грязеотстойник и маслосборный колодец разрабатываются экскаватором ЭО-4121 после монтажа стеновых панелей по ряду „А".

Доработка дна котлованов до проектных отметок выполняется вручную.

Обратная засыпка пазух котлованов производится местным грунтом с послойным уплотнением до требуемого объемного веса скелета грунта с использованием бульдозеров, катков, а в местах, недоступных для прохождения машин, с использованием электротрамбовок.

4,2. Бетонирование конструкций предусматривается пневмоколесным краном КС-4361 со стрелой l=20 м с подачей бетонной смеси в конструкцию поворотными бункерами емкостью 1 м³.

Как вариант, возможно бетонирование конструкций автобетононасосом марки АБН-60.

Опалубка применяется инвентарная, щитовая; арматура — в виде сеток и каркасов.

				Привязан:
Инв. N				
				ТП 509-28.87 ОС
ГИП	Туринский	[подпись]		Тепловозо-вагонное депо на 2 стойла для промышленных железных дорог колеи 1520 мм
Нач. отд.	Медведский	[подпись]		
Н. контр.	Елизов	[подпись]		Организация строительства: Стадия Р, Лист 1, Листов 5
Гл. спец.	Елизов	[подпись]		
Ст. инж.	Холодная	[подпись]		
Ст. инж.	Холодная	[подпись]		Общие данные — Харьковский промстройниипроект
Инжен.	Кучеренко	[подпись]		

4.3. Монтаж и бетонирование конструкций производить с использованием инвентарных или индивидуальных средств подмащивания подмостей, лесов, лестниц с площадками.

4.4. Монтаж стальных конструкций производить укрупненными блоками с комплексной механизацией процессов транспортирования, складирования, укрупнительной сборки и установки.

5. При производстве работ в зимних условиях необходимо предусмотреть специальные мероприятия для производства работ, а также для транспортировки и складирования материалов, полуфабрикатов и конструкций.

5.1. Для выполнения земляных работ необходимо осуществить мероприятия по предохранению грунтов от промерзания.

5.2. При производстве каменных работ в зимних условиях необходимо обеспечить поставку теплых растворов, применять быстротвердеющие растворы или не вести кладку способом замораживания.

5.3. При производстве бетонных работ рекомендуется применение бетонной смеси с положительной температурой, добавления в бетонную смесь хлористых солей, прогрев методом термоса, электроподогрев непосредственный перед укладкой, электропрогрев и паропрогрев уложенного бетона.

5.4. При кровельных работах в зимних условиях рекомендуется добавлять в цементно-песчаную смесь для стяжек хлор. Тые соли; замену цементных стяжек под рулонный ковер на асфальтовые стяжки; снабжение готовой мастикой в таре, приспособленной для длительного сохранения положительной температуры замену горячи. тетик на холодные - кукерсольные.

5.5. При монтаже с... чых железобетонных конструкций в зимних условиях необходимо обеспечить согрев стыков и замоноличе... поверхностей паром, применение быстротверде... бетонных смесей для замоноличивания стыков.

6. При производстве строительно-монтажных работ необходимо соблюдать СНиП III-4-80 "Правила техники безопасности в строительстве", "Правила устройства и безопасной эксплуатации грузоподъемных кранов", утвержденные Госгехнадзором и "Правила противопожарной безопасности".

7. При разработке основных положений по организации строительства использованы следующие нормативные документы:

СН-227-82; СНиП 3.01.01-85; СНиП III-8-76; СНиП 3.02.01-83; СНиП III-15-76; СНиП III-18-75; СНиП III-4-80.

Технико-экономические показатели:

1. Общая продолжительность строительства 9 месяцев, в том числе:
   а) подготовительный период - 1 месяц.
   б) монтаж оборудования - 2 месяца
2. Максимальная численность работающих - 30 чел.
3. Затраты труда на выполнение строительно-монтажных работ - 2662 чел.-дней.

Ведомость основных объемов работ

NN п.п.	Наименование работ	Ед. изм.	Количество
1	Выемка грунта	м³	2405,0
2	Насыпь	м³	2055,0
3	Монолитные жел. бет. конструкции	м³	264,7
4	Сборные жел. бет. конструкции	м³	644,9
5	Рулонная кровля	м²	1095,0
6	Полы	м²	1318,5
7	Отделочные работы	м²	6836,0
8	Стальные конструкции	т	21,0
9	Заполнение проемов	м²	360,0
10	Кирпичная кладка	м³	125,7
11	Железнодорожные пути	км	0,070

Ведомость основных материалов и полуфабрикатов

NN п.п.	Наименование	Ед. изм.	Количество
1	Кирпич	тыс шт.	47,9
2	Рельсы Н/К	т	8,24
3	Рубероид	м²	5220,3
4	Арматура для монолитного железобетона	т	7,04
5	Бетон	м³	417,3
6	Раствор	м³	116,0
7	Щиты опалубки	м²	257,0
8	Блоки дверные	м²	187,0
9	Блоки оконные	м²	173,0
10	Сборные жел. бет. конструкции	м³	644,9
11	Металлоконструкции	т	21,0
12	Щебень	м³	407,0

Ведомость механизмов, инструментов и приспособлений

NN п.п.	Наименование и марка	Ед. изм.	К-во	Техническая характеристика
1	2	3	4	5
1	Бульдозер	шт.	1	ДЗ-29. Ширина отвала - 2,56 м.
2	Экскаватор	шт.	1	Э-652, обратная лопата, емкость ковша - 0,65 м³.
3	Кран	шт.	1	ДЭК-251, Стр = 10 м, Гусек - 5 м грузоподъемность 2 ÷ 14,7 т
4	Кран	шт.	1	КС-4361, пневмоколесный Стр - 28 м грузоподъемность 4,3 ÷ 5,5 т
5	Автобетононасос	шт.	1	АБН-60
6	Траверса	шт.	1	ЕН 02.076 ПИ. Промстальконструкция Строповка колонн.
7	Траверса	шт.	1	ПИ Промстальконструкция №4243-24 Строповка блок и диафрагм жестк.
8	Строп четырехветвевой	комп.	2	4СК1 - 6,3; ГОСТ 25573-82 строповка плит покрытия и перекрыт.
9	Строп двухветвевой	комп.	2	2СК-6,3; ГОСТ 25573-82 Строповка конструкций
10	Кондуктор	шт.	4	ПИ "Промстальконструкция" №546а г. Киев. Закрепление колонн в стаканах
11	Бункер поворотный	шт.	4	Инвентарный металлический емкостью 1 м³.
12	Вибратор	шт	2	ИВ-83 - поверхностный
13	Вибратор	шт	4	ИВ-66 - глубинный
14	Аппарат сварочный	шт	2	СТШ-401
15	Люльки навесные	шт	2	ЛЭ-100-300
16	Подмости пакетные	м²	60	Самоустанавливающиеся, Уманьэлектростроя, Мособлэлектростроя
17	Переносная площадка	шт	4	ВПИ "Оргэнергострой", Донецкий филиал
18	Ящики каменщицкие	шт	6	Инвентарные емкостью 0,1 м³

Типовой п.р. 509-28.87 Альбом 2

Привязан:

Инв. №

ГИП	Туринский		ТП 509-28.87	-ОС
Нач. отд.	Подбельский		Тепловозо-вагонное депо на 2 стойла для промышленных железных дорог колея 1520 мм	
Н. контр.	Елизов		Организация строительства	Стадия: Р; Лист: 2; Листов:
Гл. спец.	Елизов			
Ст. инж.	Холодная		Общие данные	Харьковский промстройниипроект
Ст. инж.	Хольная			
Инженер	Чучерепко			

Типовой проект 509-28.87 Альбом 2

Наимен. сооружен.	№№ п.п.	Наименование работ	Единица измерения	Количество	Стоимость в руб	Средняя норма выработки	Трудоемк. в чел.-днях	Количество человек в смену	Количество смен	Продолж. работ в днях	Месяцы строительства I	II	III	IV	V	VI	VII	VIII	IX
1	2	3	4	5	6	7	8	9	10	11	12	13	14	15	16	17	18	19	20
	1	Подготовительный период	дн.	22			110	5	1	22									
Общие работы по объекту	2	Выемка грунта	м³	2405		18,2	132	8	2	8									
	3	Обратная засыпка	м³	2055		28,5	72	5	2	7									
	4	Устройство фундаментов под каркас произв. корпуса и мастерских	м³	157,1		1,2	131	5	2	13									
	5	Устройство канализ. и маслосборного колодцев и грязеотстойника	м³	19,7		0,8	25	5	2	3									
Цех по ремонту тепловозов и вагонов	1	Монтаж конструкций каркаса	м³	43,62		0,8	55	5	2	13									
	2	Монтаж сборных панелей перекрытия и покрытия	м²	697,5		9	77												
	3	Устройство фундаментов под оборудование, смотр. канавы, каналов и приямков	м³	144,49		1,2	120	6	2	10									
	4	Монтаж стеновых панелей	м²	699,0		9	78	5	2	8									
	5	Устройство монолитных железобетонных перекрытий	м³	8		0,8	10	5	2	1									
	6	Кладка кирпичных стен	м³	57,9		1,2	48	6	1	8									
	7	Устройство кирпичных перегородок	м²	149		9,5	16,0	6	1	3									
	8	Монтаж металлоконструкций	т	21,0		0,5	42	4	2	5									
	9	Заполнение проемов	м²	181,2		8	23	4	1	6									
	10	Устройство кровли	м²	706		14	50	10	1	5									
	11	Устройство полов	м²	653,4		15	44	6	1	7									
	12	Устройство рельсового пути	п.п.	70		0,38	180	12	1	15									
	13	Отделочные работы	руб.	1996		30	66,5	10	1	7									
	14	Прочие работы					102	2	1	51									

Привязан:

Инв. №

ГИП	Туринский	
Нач. отд.	Медведский	
Н. контр.	Елизов	
Гл. спец.	Елизов	
Ст. инж.	Холодная	
Ст. инж.	Холодная	
Инжен.	Кучеренко	

ТП 509-28.87 -ОС

Тепловозо-вагонное депо на 2 стойла для промышленных железных дорог колеи 1520 мм

Организация строительства

Стадия: Р | Лист: 3 | Листов:

Календарный план производства работ

Харьковский промстройпроект

1	2	3	4	5	6	7	8	9	10	11	12	13	14	15	16	17	18	19	20
Ремонтные мастерские и бытовые помещения	1	Монтаж конструкций каркаса	м³	59.67		0,8	75	5	2	15									
	2	Монтаж сборных панелей перекрытий и покрытий		650,72		9	72												
	3	Устройство фундаментов под оборудование, приямков, каналов	м³	14,3		1,2	12	6	2	1									
	4	Монтаж металлоконструкций	т	4,79		0,5	10	4	2	2									
	5	Монтаж стеновых панелей	м²	301,7		9	34	5	2	3									
	6	Кладка кирпичных стен	м³	33,56		1,2	88	6	1	5									
	7	Устройство кирпичных перегор.	м²	125,41		9,5	13	6	1	2									
	8	Заполнение проемов	м²	180,5		8	23	4	1	6									
	9	Устройство кровли	м²	389		14	28	10	1	3									
	10	Устройство полов	м²	665,15		15	44	6	1	7									
	11	Отделочные работы	руб	1709		30	57	10	1	6									
	12	Прочие работы					40	2	1	20									
Спец. работы по объекту	1	Отопление и вентиляция	руб.	22100		60	368	6	1	61									
	2	Водоснабжение, канализация	руб.	5590		55	102	4	1	25									
	3	Монтаж технологического оборудования	руб.	3220		60	54	4	1	16									
	4	Монтаж силового обсруд.	руб.	8040		75	107	4	1	27									
	5	Освещение	руб.	6260		75	84	4	1	21									
	6	КИП и автоматика	руб.	2980		75	40	4	1	10									
	7	Связь и сигнализация	руб.	1430		36	40	2	1	20									

Привязан:

Инв. №

ГИП	Туринский	
Нач. отд.	Медведевский	
Н. контр.	Елизов	
Гл. спец.	Елизов	
Ст. инж.	Холодная	
Ст. инж.	Холодная	
Инж.	Кичеренко	

ТП 503-28.87 -ОС

Тепловозо-вагонное депо на 2 стойла для промышленных железных дорог колеи 750 мм

Организация строительства

Стадия	Лист	Листов
Р	4	

Календарный план производства работ (окончание)

Харьковский Промстройниипроект

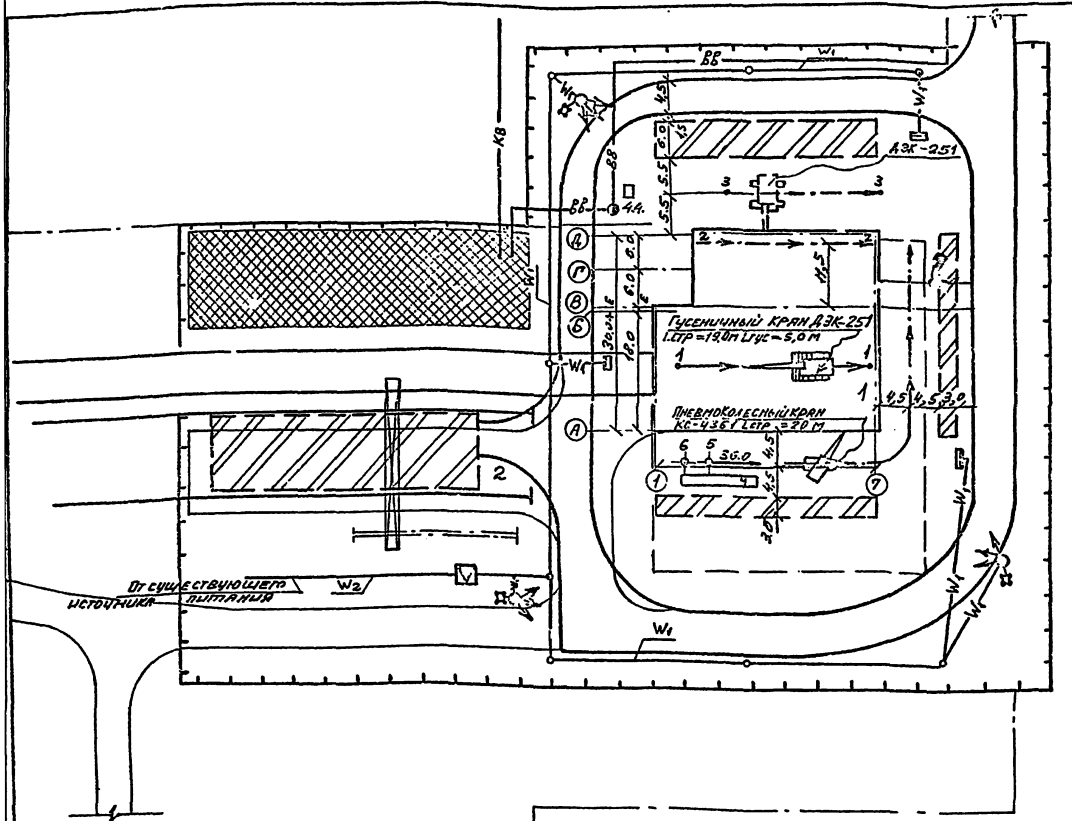

Ведомость временных зданий и сооружений

№ поз. по плану	Наименование	Ед. изм.	Кол-во	Примечание
I	Контора начальника участка и диспетчера	шт.	1	ТП Ц45-7
II	Красный уголок	шт.	1	ИЗКТ-КУ20-6
III	Стенд показателей	шт.	1	
IV	Буфет на 8 посадочных мест	шт.	1	Х68-00.00.000
V	Гардеробные	шт.	2	31315 КО-1
VI	Комната для отдыха, обогрева, приема пищи и сушки спецодежды рабочих	шт.	1	1129-ОК-12
VII	Инструментальная кладовая	шт.	1	31315
VIII	Мастерская инструментальная	шт.	1	ОПБАП-2620
IX	Закрытый склад	шт.	1	
X	Навес	шт.	1	
XI	Уборная на 2 очка	шт.	2	
XII	Пожарный щит и ящик с песком	шт.	1	
XIII	Автодороги с плитным покрытием толщ. 0,22м на песчаном основании 6,2м	пм / м²		
XIV	Водопровод, трубы чугунные водопроводн.	пм		
XV	Канализация, трубы чугунные канализацион.	пм		
XVI	Пожарные гидранты	шт		
XVII	Канализационные колодцы d=1000 мм	шт		
XVIII	Ограждение	пм		

Примечания:

1. Набор временных сооруженый и все временные сети уточняются при привязке проекта.
2. У места расположения пожарного гидранта необходимо установите указатель по ГОСТ 12.4.026-76 с поясняющей надписью по ГОСТ 12.4.009-83 п. 1.9.

Условные обозначения:

- Постоянные строящиеся здания и сооружения.
- Площадка для размещения временных проектируемых зданий и сооружений.
- Временные проектируемые автодороги
- Площадки складирования материалов и конструкций
- ВВ — Временный проектируемый водопровод с пожгидрантом
- КВ — Временная проектируемая канализация
- Ось проходки крана
- W2 — Временное ограждение
- W1 — Воздушная ЛЭП — 6 кВ (10кВ)
- W1 — Воздушная ЛЭП — 0,4кВ
- Кабельная ЛЭП — 0,4кВ
- Комплектная трансформаторная подстанция наружной установки
- Распределительный щит
- Прожекторная мачта

Экспликация постоянных зданий и сооружений

№ поз.	Наименование	Примечание
1	Тепловозо - вагонное депо	
2	Механизированный пункт ремонта вагонов. Склад колесных пар	
	анения и раскроя	
4	Отстойник	
6	Резервуар для сбора масла	
5	Водозаборная камера	

gost.e-ecolog.ru

Привязан:

Инв. №

Гл.ИО	Турчинский		
Нач.отд.	Пастернак		
Н.контр.	Елизов		
Гл.спец.	Елизов		
Рук.гр.	Сосунина		
Рук.гр.	Сосунина		

ТП 509-28.87 — ПС

Тепловозо-вагонное депо на 2 стойла с цехом промышленных неплощадных предприятий и пристройкой на 1520 пар колес

Организация строительства	Стадия	Лист	Листов
	П	5	
Стройгенплан	Харьковский промстройниипроект		