ТИПОВОЙ ПРОЕКТ

503-4-61.88

ПРОИЗВОДСТВЕННОЕ ЗДАНИЕ СТАНЦИИ ТЕХНИЧЕСКОГО ОБСЛУЖИВАНИЯ ЛЕГКОВЫХ АВТОМОБИЛЕЙ, ПРИНАДЛЕЖАЩИХ ГРАЖДАНАМ НА 10 ПОСТОВ

/В ЛМК КОМПЛЕКТНОЙ ПОСТАВКИ/

АЛЬБОМ 2

АР АРХИТЕКТУРНЫЕ РЕШЕНИЯ

23683/02

gost.e-ecolog.ru

ТИПОВОЙ ПРОЕКТ

503-4-61.88

ПРОИЗВОДСТВЕННОЕ ЗДАНИЕ СТАНЦИИ ТЕХНИЧЕСКОГО ОБСЛУЖИВАНИЯ ЛЕГКОВЫХ АВТОМОБИЛЕЙ, ПРИНАДЛЕЖАЩИХ ГРАЖДАНАМ НА 10 ПОСТОВ

/В ЛМК КОМПЛЕКТНОЙ ПОСТАВКИ /

АЛЬБОМ 2

ПЕРЕЧЕНЬ АЛЬБОМОВ

АЛЬБОМ	1	ПЗ	Пояснительная записка.
		ТХ	Технология производства.
АЛЬБОМ	2	АР	Архитектурные решения.
АЛЬБОМ	3	КМ	Конструкции металлические.
АЛЬБОМ	4	КЖ	Конструкции железобетонные.
АЛЬБОМ	5		Сборные железобетонные изделия.
			Стальные закладные и арматурные изделия.
АЛЬБОМ	6	ОВ	Отопление и вентиляция.
		ВК	Внутренний водопровод и канализация.
АЛЬБОМ	7	ЭО	Электрическое освещение.
		ЭМ	Силовое электрооборудование.
		СС	Связь и сигнализация.
		АОВ	Автоматизация.
АЛЬБОМ	8		Техническая документация для заводов-изготовителей.
АЛЬБОМ	9		Автоматическое пожаротушение. Охранно-пожарная сигнализация.
АЛЬБОМ	10	СО	Спецификации оборудования. Часть 1.2.
АЛЬБОМ	11	ВМ	Ведомости потребности в материалах.
АЛЬБОМ	12	С	Сметы. Часть 1.2.

ЛОМ "ГОТРАНС"

Краснов В.Г.

Мариничев А.Ю.

Утверждён и введен в действие Минавтопромом СССР протокол №29 от 15.12.88г.

Содержание альбома

NN листов	Наименование и обозначение документов. Наименование листов	Стр.
	Содержание альбома	2
АР-1	Общие данные (начало)	3
АР-2	Общие данные (продолжение)	4
АР-3	Общие данные (окончание)	5
АР-4	План на отм. 0.000	6
АР-5	Фрагмент 1. Схема производственного здания	7
АР-6	Фрагмент 2. Схема производственного здания.	8
АР-7	Фрагменты 3,4	9
АР-8	Разрезы 1-1...3-3	10
АР-9	Разрезы 4-4...7-7	11
АР-10	Фасады А-Ж; 1-11; 11-1; Ж-А	12
АР-11	План кровли	13
АР-12	План полов на отм. 0.000. Экспликация полов.	14
АР-13	Схема расположения закладных деталей под перегородки на отм. 0.000 в осях 1-3; Ж-А; 9-11; Ж-Е; 10-11; Д-Г	15
АР-14	Схема расположения закладных деталей под перегородки на отм. 0.000 в осях Д-Г; 3-0	16
АР-15	Схема расположения закладных деталей цоколя.	17
АР-16	Схемы расположения стеновых панелей в осях А-Ж; Ж-А	18
АР-17	Схемы расположения стеновых панелей в осях 11-3; 1-9; 3-1; 9-1	19
АР-18	Схемы расположения оконных блоков в осях 9-3; 11-9; 1-3; 3-9; 9-11	20
АР-19	Схемы расположения оконных блоков в осях 3-9; 1-3; 9-11	21
АР-20	Схемы расположения оконных блоков и рам для воздухозаборов в осях А-Ж; Ж-А	22
АР-21	Схемы расположения консольных перегородок в осях Ж-Е; 3-4; Д-Г; В-Г	23
АР-22	Схема расположения перегородок в осях А-Е; 1-3; А-Г; 4-8; Г-Д; 10-И; Е-Ж; 9-11	24
АР-23	Схемы расположения перегородок в осях Г-А; 3-9; 9-11; Ж-Е; 11-10; Д-Г. Разрезы 1-1...7-7	25
АР-24	Схемы расположения перегородок в осях 1-3; Ж-А. Разрезы 8-8... 12-12	26
АР-25	Панели ПС-1; ПС1-1; ПС-3	27
АР-26	Узлы 1...3	28
АР-27	Узлы 4...8	29
АР-28	Узлы 9...14	30
АР-29	Узлы 15...23	31
АР-30	Узлы 24...29	32
АР-31	Узел 30. Рамы для воздухозаборов РВ1; РВ2; РВ3	33
АР-32	Узлы 31... 38	34
АР-33	Узлы 39... 43	35
АР-34	Узлы 44... 47	36
АР-35	Узлы 48, 49	37
АР-36	Узлы 50...55	38
АР-37	Узлы 56...61	39
АР-38	Узлы 62... 67	40
АР-39	Узлы 68...72	41
АР-40	Узлы 73... 77	42
АР-41	Узлы 78... 82	43
АР-42	Узлы 83...86	44

Инв.№ подл. | Подпись и дата | Взам.инв.№

Ведомость чертежей основного комплекта АР

Лист	Наименование	Примечание
1	Общие данные (начало)	
2	Общие данные (продолжение)	
3	Общие данные (окончание)	
4	План на отм. 0.000.	
5	Фрагмент 1. Схема производственного здания	
6	Фрагмент 2. Схема производственного здания	
7	Фрагменты 3; 4.	
8	Разрезы 1-1 ... 3-3.	
9	Разрезы 4-4 ... 7-7.	
10	Фасады А-Ж; 1-11; 11-1; Ж-А.	
11	План кровли.	
12	План полов на отм. 0,000. Экспликация полов	
13	Схема расположения закладных деталей под перегородки на отм. 0,000 в осях 1-3, Ж-А, 9-11, Ж-Е, 10-11, Д-Г.	
14	Схема расположения закладных деталей под перегородки на отм 0,000 в осях А-Г, 3-9	
15	Схема расположения закладных деталей цоколя	
16	Схемы расположения стеновых панелей в осях А-Ж; Ж-А.	
17	Схемы расположения стеновых панелей в осях 11-3; 1-9; 3-1; 9-11.	
18	Схемы расположения оконных блоков в осях 9-3; 11-9; 3-1; 1-3; 3-9; 9-11.	
19	Схемы расположения оконных блоков в осях 3-9; 1-3; 9-11.	
20	Схемы расположения оконных блоков и рам для воздухозаборов в осях А-Ж; Ж-А.	
21	Схемы расположения консольных перегородок в осях Ж-Е; 3-4; Д-Г; 8-Г.	
22	Схемы расположения перегородок в осях А-Е; 1-3; А-Г; 4-8; Г-Д; 10-11; Е-Ж; 9-11.	
23	Схемы расположения перегородок в осях Г-А; 3-9; 9-11; Ж-Е; 11-10; Д-Г. Разрезы 1-1 ... 7-7	
24	Схемы расположения перегородок в осях 1-3; Ж-А. Разрезы 8-8 ... 13-13.	
25	Панели ПС1; ПС1-1; ПС-3	
26	Узлы 1 ... 3	
27	Узлы 4 ... 8	
28	Узлы 9 ... 14	
29	Узлы 15 ... 23	
30	Узлы 24 ... 29	
31	Узел 30. Рамы для воздухозаборов РВ1 ... РВ3.	
32	Узлы 31 ... 38	
33	Узлы 39 ... 43	
34	Узлы 44 ... 47	
35	Узлы 48 ... 49	
36	Узлы 50 ... 55	
37	Узлы 56 ... 61	
38	Узлы 62 ... 67	
39	Узлы 68 ... 72	
40	Узлы 73 ... 77	
41	Узлы 78 ... 82	
42	Узлы 83 ... 86	

Ведомость спецификаций

Лист	Наименование	Примечание
3	Спецификация материалов по узлам	
4	Спецификация элементов заполнения проемов	
5	Спецификация перемычек	
7	Спецификация закладных металлических рам	
7	Спецификация закладных элементов в кирпичных перегородках.	
14.	Спецификация закладных элементов в полу.	
16	Спецификация к схемам расположения стеновых панелей в осях 1-9; 9-11; 11-3; 3-1; Ж-А; А-Ж.	
18	Спецификация к схемам расположения оконных блоков и рам для воздухозаборов в осях 9-3; 11-3; 3-1; 3-9; 1-3; 9-11	
19	Спецификация стеклопакетов	
21	Спецификация к схеме расположения консольных перегородок.	
24	Спецификация к схеме расположения перегородок в осях Г-А; А-Г; 3-9; 1-3; Ж-А; 9-11; Ж-Е; 10-11; Д-Г; Г-А; 11-10	
25.	Спецификация элементов стеновых панелей ПС-1; ПС 1-1; ПС-3.	
15	Спецификация закладных элементов в кирпичном цоколе.	

Типовой проект разработан в соответствии с действующими нормами и правилами и предусматривает мероприятия, обеспечивающие взрывную, взрывопожарную и пожарную безопасность при эксплуатации здания.

Главный архитектор проекта Я.Б. Струченевский

Взам. инв. №

Подпись и дата

Инв. № подл.

Привязан:

Инв. №

ТП 503-4-61.88 - АР

Станция технического обслуживания легковых автомобилей, принадлежащих гражданам (в ДМК комплектной поставки) на 10 постов

			Стадия	Лист	Листов
Зам. дир.	Галустян		Р	1	42
Нач. отд.	Грибова				
Н. контр.	Чиркова				
ГАП	Струченевский				
Арх.	Елисеев				

Производственное здание

Общие данные (начало)

ЦНИИпроектлегконструкция

Ведомость отделки помещений, площадь м²

Наименование или номер помещения	Металлоконструкции		Панельные и кирпичные перегородки		Низ панельных и кирпичных перегородок			Двери и ворота		Примечания
	Площадь	Вид отделки	Площадь	Вид отделки	Площадь	Вид отделки	Высота, мм	Площадь	Вид отделки	
1, 3, 11, 13, 26, 27	—	Окраска пентафталевой эмалью ПФ-115	2400,0	Известковая окраска	554,0	Окраска масляными красками	1800	250,0	Окраска масляными красками	1. Швы панельных перегородок затираются цементным раствором 2. Кирпичные перегородки оштукатуриваются.
15, 21, 23			185,0	Окраска масляными красками	150,0	Керамическая плитка	1800			
9				Известковая окраска.	45,0	Кислотоупорная керамическая плитка на кислотоупорном растворе	1800			
2, 4, 10					120,0	Керамическая плитка	1800 /1500 для помещ 2/			
6, 8, 12, 18, 19, 20, 22, 24, 25						—				
5, 7, 14, 16, 17	—	Окраска пентафталевой эмалью ПФ-115 по огнезащитной краске ВПМ-2				—				

Ведомость ссылочных документов

Обозначение	Наименование	Примечание
Шифр 172 км 5	Панели стеновые трехслойные с обшивками из стального профилированного листа, толщиной 0,7мм и минераловатным утеплителем для производственных зданий.	
Серия 1.436.3-21	Окна с переплетами из гнутосварных стальных профилей и механизмы открывания	
Серия 1.431.9-27.С	Перегородки панельные одноэтажных зданий промышленных предприятий для районов с сейсмичностью 7, 8 и 9 баллов.	
Серия 1.030.9-2	Перегородки панельные зданий промышленных и сельскохозяйственных предприятий	
Серия 1.435.2-20	Ворота распашные складчатые	
Серия 2.435.-6	Ворота распашные противопожарные и искронедающие разм. 3,6×3,6 и. 3,6×3,0.	
Серия 1.431.9-25	Перегородки панельные из асбестоцементных листов в стальной обвязке.	
Серия 2.460-12	Типовые детали кровель унифицированных одноэтажных промзданий.	
Серия 1.038.1-1 в.1	Перемычки железобетонные для зданий с кирпичными стенами.	
	Двери деревянные внутренние для жилых и общественных зданий.	
Серия 1.431-6	Деталь армированной кладки.	

Объект 1421

Инв. № подл. | Подпись и дата | Взам. инв. №

Привязан:

Инв. №

Зам. дир.	Галуснян		
Нач. отд.	Грибова		
Н. контр.	Чиркова		
ГАП	Струченевский		
Зав. сект.	Семериченко		
Арх.	Елисеев		

ТП 503-4-61.88-АР

Станция технического обслуживания легковых автомобилей, принадлежащих гражданам (8 АПК комплектной поставки (на 10 постов).

Производственное здание

Стадия	Лист	Листов
Р	2	

Общие данные (продолжение)

ЦИНИпроектавтоконструкция

Спецификация материалов по узлам

Марка поз.	Обозначение	Наименование	Кол. шт.	Масса ед. кг	Примечание
Д-1	ТУ 36-2336-80	Д-1×2500×0,7	110	6,25	
Д-3	ТУ 36-2336-80	Д-3×2500×0,7	115	3,38	
Д-4	ТУ 36-2336-80	Д-4×2500×0,7	122	9,25	
Д-5	ТУ 36-2336-80	Д-5×2500×0,7	125	1,43	
Д-6	ТУ 36-2336-80	Д-6×2500×0,7	32	1,8	
Д-7	ТУ 36-2336-80	Д-7×2500×0,7	125	2,35	
Д-8	ТУ 36-2336-80	Д-8×2500×0,7	98	2,73	
Д-14	ТУ 36-2336-80	Д-14×2500×0,7	53	0,9	
Д-15	ТУ 36-2336-80	Д-15×2500×0,7	172	1,18	
Д-16	ТУ 36-2336-80	Д-16×3000×4,0	141	17,25	
Д-17	ТУ 36-2336-80	Д-17×3000×4,0	163	8,76	
Д-20	ТУ 36-2336-80	Д-20×3000×3,0	80	5,64	
Д-23	ТУ 36-2336-80	Д-23×2500×0,7	40	1,75	
Д-24	ТУ 36-2336-80	Д-24×2500×0,7	50	1,73	
Д-25	ТУ 36-2336-80	Д-25×1500×4,0	24	5,33	
Д-27	ТУ 36-2336-80	Д-27×2500×0,7	197	4,1	
Д-30	ТУ 36-2336-80	Д-30×2500×0,7	435	3,83	
Д-31	ТУ 36-2336-80	Д-31×2500×0,7	66	2,95	
Д-32	ТУ 36-2336-80	Д-32×2500×0,7	29	6,78	
Д-35	ТУ 36-2336-80	Д-35×2500×0,7	65	1,32	
	ГОСТ 8242-75	Наличник 13×54	140		м
	ГОСТ 8486-86	Доска антисептированная 19×150	190		м
	ГОСТ 8486-86	Брус антисептированный 50×75	260		м
	ГОСТ 8486-86	Брус антисептированный 60×75	456		м
Ид-1	Лист 37	Доборный элемент ℓ=2500 мм	71	4,23	
Ид-2	Лист 37	Доборный элемент ℓ=2000 мм	30	19,4	
Ид-3	Лист 37	Доборный элемент ℓ=2500 мм	4	4,23	
Ид-4	Лист 37	Доборный элемент ℓ=2000 мм	4	17,4	
	ТУ 14-4794-77	Дюбель ДГПШ ф4,5	590		
	ТУ 36-2142-78	Винт самонарезающий 8б×25	2740	0,008	
	ТУ 36-2142-78	Винт самонарезающий 8б×14	5750	0,006	
	ТУ 36-2088-87	Заклепка комбинированная ЗК 12-4,5	10500	0,003	
	ГОСТ 4028-63	Гвоздь к 2,5×50	2250	0,0019	
	ГОСТ 4028-63	Гвоздь к 4×120	300	0,011	
	ГОСТ 4028-63	Гвоздь К 3,5×90	1400	0,007	
	ГОСТ 1145-80	Шуруп 1-5×40.016	1280	0,005	
	ТУ 36-941-79	Дюбель пластмассовый УБ 58 (Д35-5(8)	440		
	ГОСТ 7798-70	Болт М10-8g×100.4.6.019	250	0,073	
	ГОСТ 7798-70	Болт М10-8g×120.Ч.6.019	1550	0,086	
	ГОСТ 5915-70	Гайка М10-7Н.4.0.19	3850	0,011	
	ГОСТ 11371-78	Шайба 10.01.08.кп.019	7700	0,004	
	ГОСТ 7798-70	Болт М10-8g×40.4.6.019	1120	0,020	
	ГОСТ 10354-82	Пленка полиэтиленовая Тс, полотно 0,100×1400, высший сорт	580		

Марка, поз.	Обозначение	Наименование	Кол. шт.	Масса ед. кг	Примечание
	ГОСТ 24045-86	Н 57-750-0,8 ℓ=2500 мм	3	18,5	
	ТУ 36-1928-76	С 15-1000-0,7 ℓ=4000 мм	9	29,6	
	ГОСТ 14918-80	-180×0,7 ℓ=2500 мм	11	2,65	
	ГОСТ 4640-84	Вата минеральная Б	15,2		м³
	ГОСТ 9573-82	Плиты минераловатные П175.1000.500.60	6,75		м³
	ГОСТ 14791-79	Мастика герметизирующая	110		кг
	ГОСТ 6266-81	ГКЛ-ПК-3000×1200×10	375		м²
	ГОСТ 18124-75	ЛП-П-2,0×1,2×15	2,1		м²
	ГОСТ 19177-81	ПРП-40.П-30×40×300	410		м
	ГОСТ 19177-81	ПРП-60.П-40×60×300	130		м
	ГОСТ 19177-81	ПРП-40.К.20.300	160		м

Общие указания

1. Типовой проект „Станция технического обслуживания легковых автомобилей, принадлежащих гражданам (в ЛМК комплектной поставки) на 10 постов" разработан на основании плана типового проектирования ГОССТРОЯ СССР на 1988 г. раздел V п. Т5. 3.8 и задания на проектирование, утвержденного Минавтотрансом СССР.

2. Проект производственного здания станции разработан применительно к следующим условиям:
по весу снегового покрова в IV районе по СНИП 2.01.07-85;
по скоростному напору ветра в IV районе по СНиП-2.01.07-85;
по температуре наружного воздуха за наиболее холодную пятидневку - минус 30 °С;
рельеф местности спокойный, площадка горизонтальная;
сейсмичность района строительства 6 баллов;
грунты в соответствии с п. 2,3 по СН 227-82;

3. За отметку 0,000 принят уровень чистого пола в здании (ур. ч.п.), что соответствует абсолютной отметке ☐*
отметка уровня земли принята -0,150 (ур. З), что соответствует абсолютной отметке ☐*

4. Характеристика здания и производства:
здание одноэтажное каркасное, бесфонарное, прямоугольное в плане размерами 36,0×57,0 в осях;
здание имеет IIIа степень огнестойкости;
категории помещений по взрывной, взрыво-пожарной и пожарной безопасности приведены на листе 8;
относительная влажность воздуха в помещениях не более 60%
температура воздуха в помещения 16 °С;
среда неагрессивная

5. Внутренние перегородки приняты панельные по серии 1.030.9-2 и 1.431.9-27С; из полнотелого глиняного кирпича М75 на цементно-песчаном растворе М50, категория кладки-1, консольные металлические по серии 7.4319-25.0.

6. Узлы примыкания перегородок к профнастилу покрытия и конструкции внутреннего фахверка для помещений 5,7,14,16 окрасить огнезащитной краской ВПМ-2.

7. Отделка помещений принята в соответствии с ОНТП-01-86.

8. Металлоконструкции каркаса, находящиеся в зоне воздухозаборных камер утеплить в соответствии с узлом 29.

9. Система водоотвода с кровли - внутренняя.

10. Стальные доборные элементы приняты по ТУ36-2336-80.

11. В проезде по оси 5, между осями Г-Ж устроить съемное цепное ограждение.

12. В соответствии с приложением №1 к заданию на проектирование ВПТСО „Союзлегконструкция" осуществляет поставку следующих конструкций:
структурные блоки покрытий из прокатных профилей типа „Москва с комплектом профнастила, стальные колонны; стойки фахверка; трехслойные стеновые панели с минераловатным утеплителем и облицовкой из стального оцинкованного профлиста; стальные оконные переплеты из спаренных труб; ворота складчато-распашные, размером 3,6×3,6 м; индивидуальные конструкции пристроек из прокатных профилей; вспомогательные элементы кровли из прокатных профилей; элементы фасонные из оцинкованной стали. Кроме стандартных изделий, все остальные материалы и изделия, включая конструкции перегородок, поставляются заказчиком или генподрядчиком.

13. Кирпичные перегородки выполняются из полнотелого керамического кирпича М75 на растворе М50 впустошовку.

14. Зазоры между кладкой и профлистом покрытия заделываются минеральной ватой и алебастром.

15. Кладку выполнять в летний период с соблюдением требований СНиП II-22-81; II-7-81; III-17-78.

16. Для крепления в кладке деревянных дверных блоков в вертикальные откосы проемов заложить деревянные антисептированные пробки по две с каждой стороны

17. Над отверстиями и проемами менее 700 мм устанавливаются рядовые перемычки с установкой арматурных стержней - 2ф10 AI (по типу «Деталь арматурной кладки серия 1.431-6 л. 56).

* Заполняется при привязке проекта.

Взам. инв. №

Подпись и дата

Инв. № подл.

				ТП 503-4-61.88 - АР	
				Станция технического обслуживания легковых автомобилей, принадлежащих гражданам, (в ЛМК комплектной поставки) на 10 постов.	
Привязан:				Производственное здание	Стадия: Р; Лист: 3; Листов:
Инв. №				Общие данные (окончание)	ЦНИИпроектлегконструкция

Нач. отд.	Грибова	
Н. контр.	Чиркова	
ГАП	Стручневский	
Арх.	Лескин	
Зав. сект.	Семериченко	
Арх.	Елисеев	

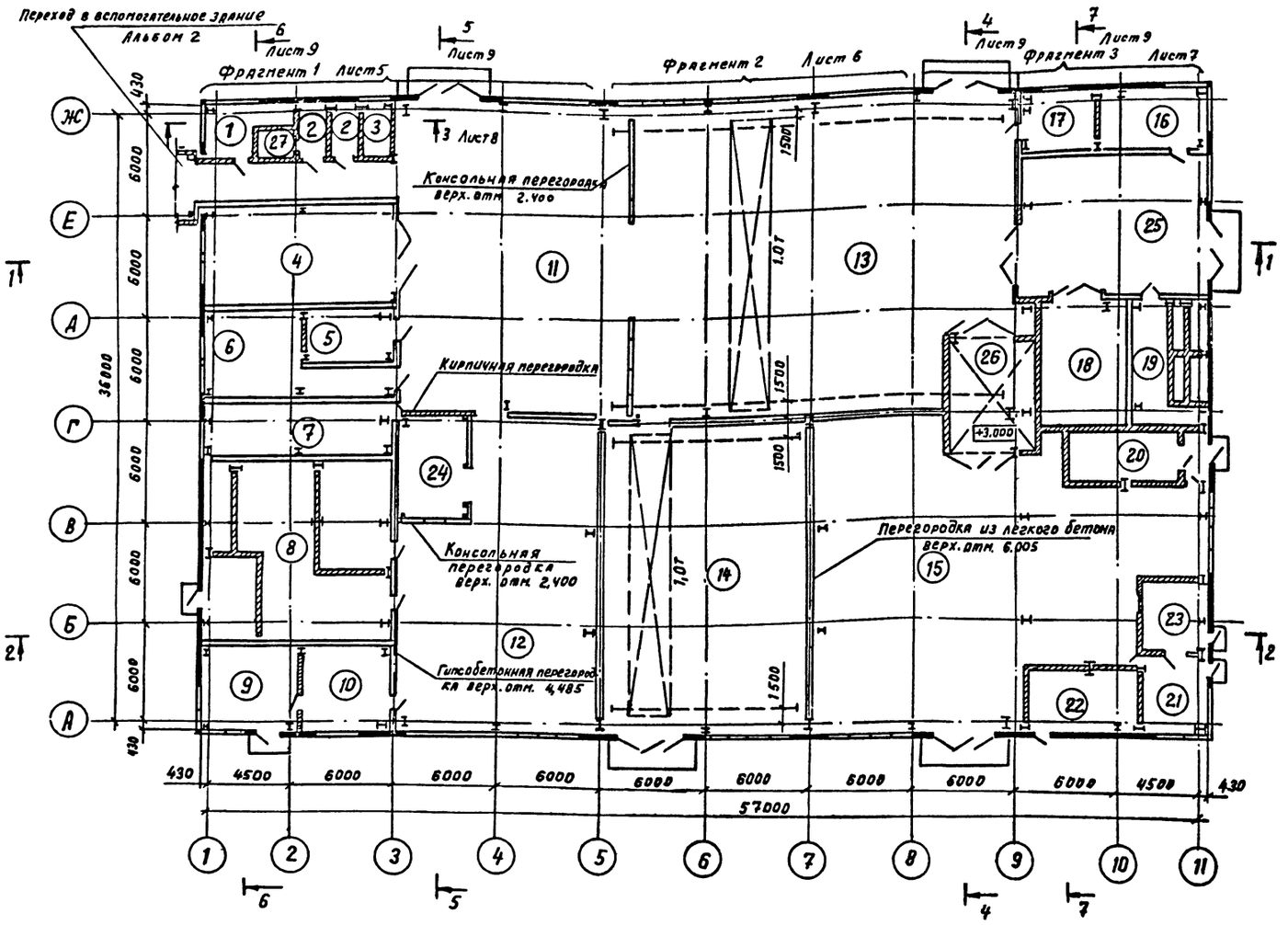

Экспликация помещений

Номер по плану	Наименование	Площадь, м²	Категория производства по взрывной взрывопожарной и пожарной опасности
1	Помещение мастеров и ОУП	10.90	
2	Санузла	3,98	
3	Помещение охраны	4,68	
4	Диагностика	64,59	В
5	Склад шин	14,40	В
6	Шино-монтажный участок	39,15	В
7	Склад масел	32,73	В
8	Вентиляционная камера и	119,90	
	компрессорная		
9	Участок ремонта аккумуляторов	29,80	Д
10	Электрокарбюраторный участок	28,14	А
11	Участок приема, выдачи и	249,37	В
	срочного ремонта		
12	Агрегатно-механический участок		
	и участок ремонта оборудования	188,45	Д
13	Участок ТО и ТР	383,42	В
14	Склад запасных частей, агре-		
	гатов, материалов и МРК	219,21	В
15	Участок окраски	211,21	А
16	Обойный участок	20,77	В
17	Кладовая снятых деталей	15,31	В
18	Очистные сооружения окра-		
	сочного участка.	36,57	А
19	Вентиляционная камера	33,12	
20	Помещение нагревательной установки	21,60	Г
21	Краскоприготовительная	14,07	А
22	Вентиляционная камера	21,20	А
23	Склад красок	12,06	А
24	Расходный склад	29,76	А
25	Сварочно-кузовной участок	95,32	Г
26	Тамбур-шлюз	32,69	
27	Курительная	3.69	

Спецификация элементов заполнения проемов

Марка, поз.	Обозначение	Наименование	Кол. шт.	Масса ед., кг.	Примечание
1	ГОСТ 14624-84	Дверной блок ДНГ24-10л	7		
2	ГОСТ 14624-84	Дверной блок ДНГ24-10л	7		
3	ГОСТ 6629-74	Дверной блок ДГ21-9л	6		
4	ГОСТ 6622-74	Дверной блок ДГ21-8л	2		
5	ГОСТ 14624-84	Дверной блок ДВГ21-15	3		
6	2.435-6	Дверной блок ПДИ-1	4		
7	2.435-6	Ворота противопожарные			
8	2.435-6	искронедущие 3,6×3,0	3	525,0	
9	1.435.2-20	Ворота РСВ 3,6×3,6	5	625,0	

Ведомость проемов ворот и дверей

Марка, поз.	Размер проема мм
1	1020 × 2465
2	1000 × 2760
3	910 × 2070
4	810 × 2070
5	1520 × 2465
6	960 × 2415
7	3710 × 3000
8	3710 × 2450
9	4240 × 3800

1. Схему расположения консольных перегородок см. лист 21
2. Схемы расположения гипсобетонных и легкобетонных перегородок см. листы 22-24.
3. Маркировку и привязку ворот и дверей см. листы 5,6.

Привязки:

Инв. №

Зав.отд.	Галустян	
Нач.отд.	Грибова	
Н.контр.	Чиркова	
ГАП	Стручевская	
Арх.	Елисеев	
Арх.	Лескин	

ТП 503-4-61.88-АР

Станция технического обслуживания легковых автомобилей, принадлежащих гражданам, (4 ПРК комплектной поставки) на 10 постов

Производственное здание.	Стадия	Лист	Листов
	РП	4	
План на отм. 0.000	ЦНИИПРОЕКТАЕГКОНСТРУКЦИЯ		

Инв. № подл. | Подпись и дата | Взам. инв. №

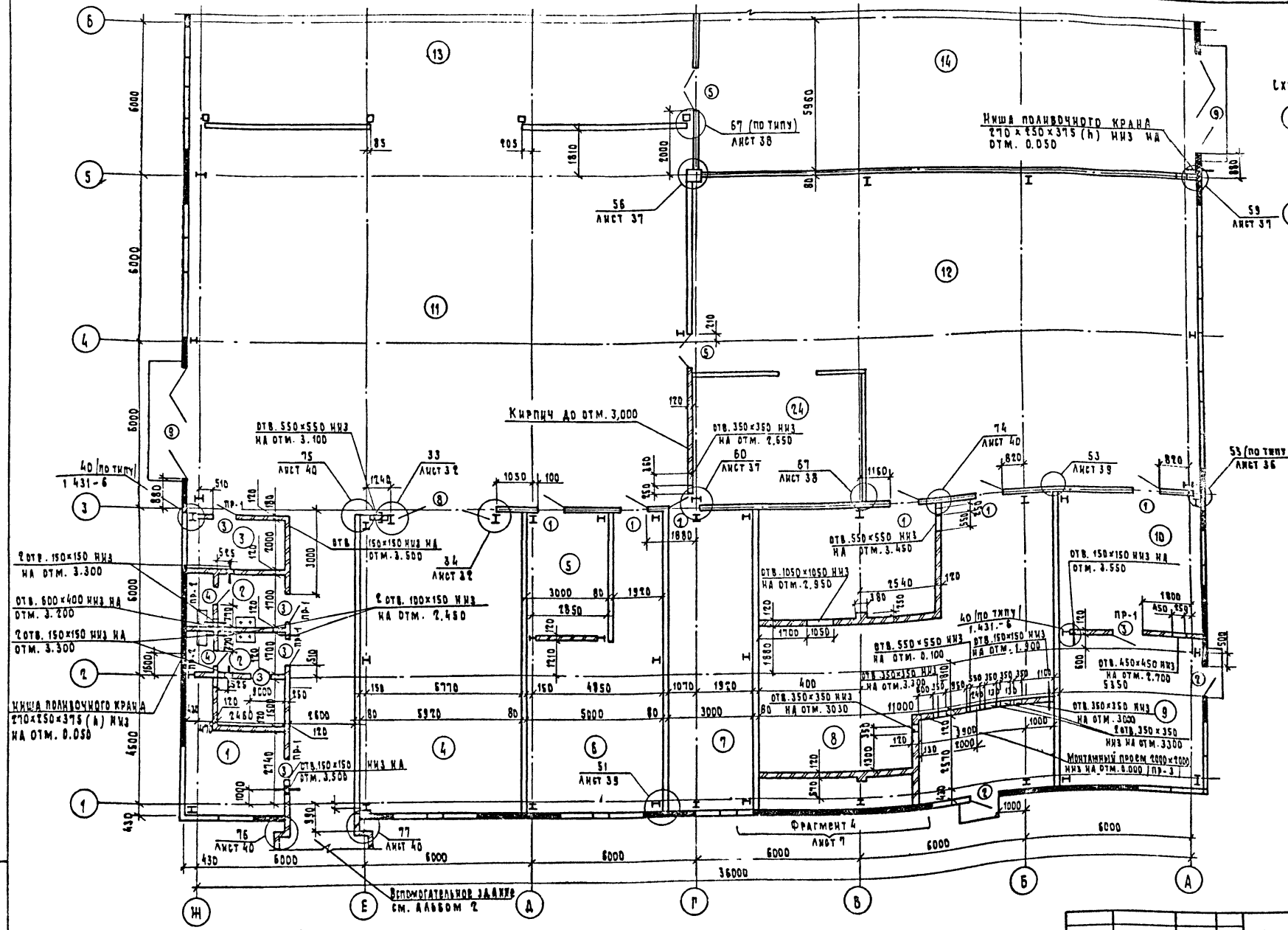

Схема производственного здания

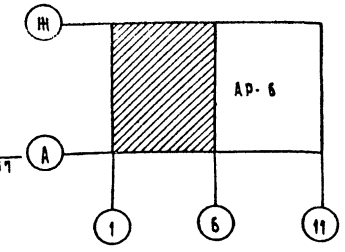

Ведомость перемычек

Марка, поз.	Схема сечения
ПР-1	120 1
ПР-2	120 2
ПР-3	120 3
ПР-4	120 4

Спецификация перемычек

Марка поз.	Обозначение	Наименование	Кол.	Масса ед, кг	Примечание
1	Серия 1.038.1-1. В.1	2 ПБ 16-2	12	65	
2	Серия 1.038.1-1. В.1	2 ПБ 29-4	1	120	
3	Серия 1.038.1-1. В.1	2 ПБ 13-1	5	54	
4	Серия 1.038.1-1. В.1	2 ПБ 17-2	1	71	

1. Двери марок 15,2 в помещениях 5, 7, 8, 12, 14 общить по гипсокартону толщиной 10 мм кровельной сталью внахлест /полотна и коробки/
2. Вышеперечисленные двери и ворота марки 8 в помещении 4 оборудовать пневматическими приборами закрывания.
3. Спецификацию элементов заполнения проемов см. лист 4.

Привязан:

Инв. №

Нач. отд.	Грибова	
Н. контр.	Чиркова	
ГАП	Струченевский	
Арх.	Елесеев	
Арх.	Лескин	

ТП 503-4-61.88 АР

Станция технического обслуживания легковых автомобилей, принадлежащих гражданам /в АМК комплектной поставки/ на 10 постов.

Производственное здание

Стадия	Лист	Листов
Р	5	

Фрагмент 1. Схема производственного здания

ЦНИИпроектлегконструкция

Формат А2

Инв. № подл. | Подп. и дата | Взам. инв. №

Фрагмент 5
Лист 8

Схема производственного здания

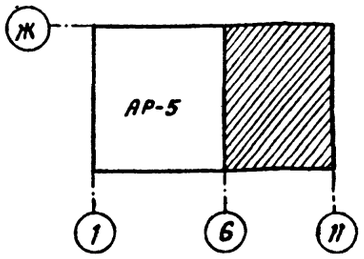

1. Перегородки армируются через 6 рядов кладки арматурой 2 ф I. Перегородки длиной более 3000 мм крепятся по верху при помощи ветровых ригелей, данных в разделе КМ.
2. Раствор для возведения кладки должен содержать органически поверхностно-активные пластифицирующие и воздуховлекающие добавки, повышающие сцепление раствора с кирпичем.
3. Двери марок 1,5 в помещениях 16, 17, 19, обшить по гипсокартону толщиной 10 мм кровельной сталью внахлест.
4. Вышеперечисленные двери и ворота марок 8, 9 оборудовать пневматическими приборами закрывания.

Привязан

Инв. №

Нач.отд.	Грибова		ТП 503-4-61.88 – АР		
Н.контр.	Чиркова		Станция технического обслуживания легковых автомобилей, принадлежащих гражданам, (ВАНК комплектной поставки) на 10 постов		
ГАП	Струченевский		Производственное здание	Стадия: Р	Лист: 6	Листов:
Арх.	Елисеев		Фрагмент 2. Схема производственного здания.	ЦНИИпроектлегконструкция	
Арх.	Лескин				

Инв. № подл. | Подпись и дата | Взам. инв. №

Фрагмент 4

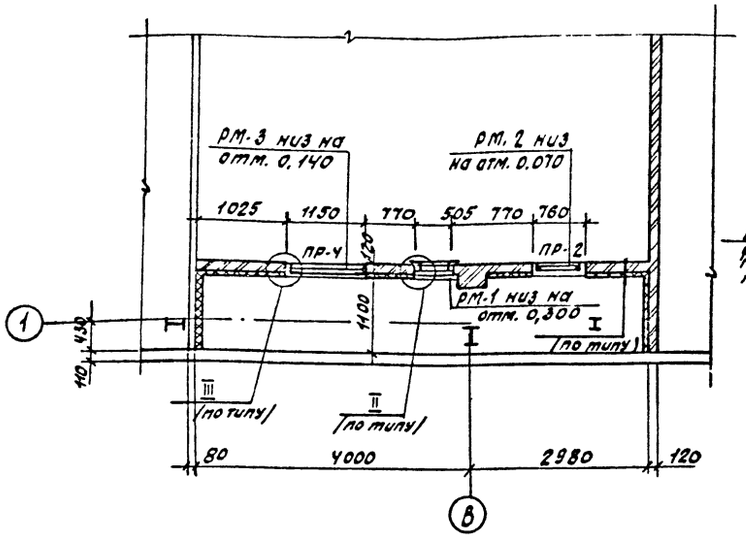

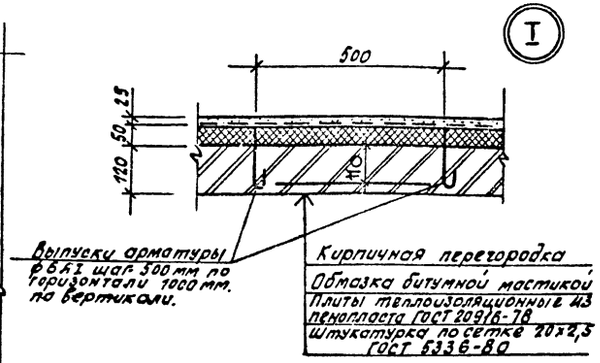

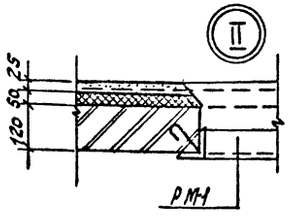

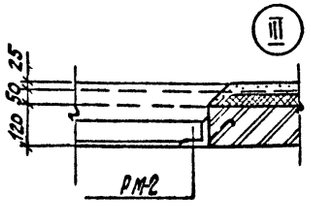

Спецификация металлических закладных ром

Марка поз.	Обозначение	Наименование	Кол.	Масса ед. кг	Примечание
РМ1	ТП 503-4-61.88- КЖИ-02	Рама металлическая	7	15,6	
РМ2	ТП 503-4-61.88- КЖИ-03	Рама металлическая	1	16,9	
РМ3	ТП 503-4-61.88- КЖИ-03	Рама металлическая	1	25,1	
РМ 4	ТП 503-4-61.88- КЖИ-02	Рама металлическая	3	16,4	
РМ5	ТП 503-4-61.88- КЖИ-04	Рама металлическая	2	11,8	
РМ6	ТП 503-4-61.88- КЖИ 04	Рама металлическая	1	12,8	

Спецификация закладных элементов в кирпичных перегородках

Марка поз.	Обозначение	Наименование	Кол.	Масса ед. кг	Примечание
МС11	Серия 1.431.6-28	Закладной элемент	32	0,29	
МС12	Серия 1.431.6-28	Закладной элемент	16	1,13	
	ГОСТ 5781-82	ф 16 AI	32 пм	1,58	

Фрагмент 3

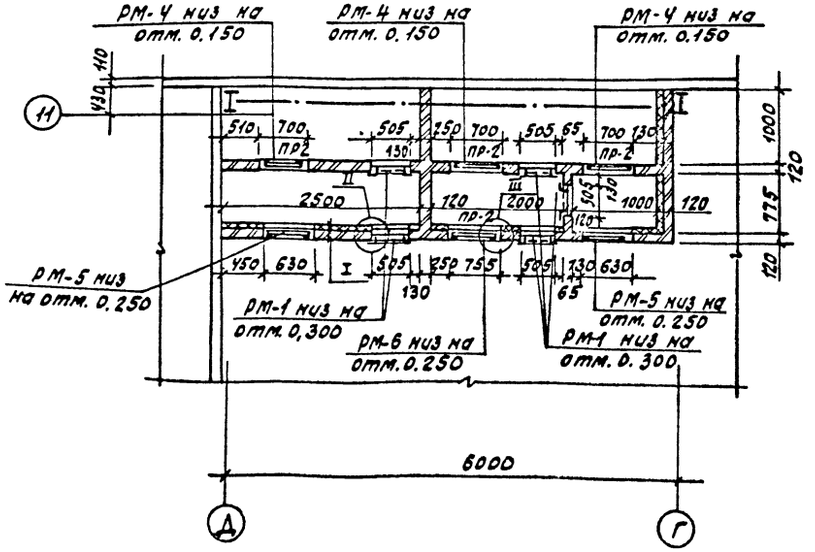

1. Металлические рамы РМ1÷РМ6 устанавливать одновременно с возведением кирпичной кладки.

				ТП 503-4 61.88	АР
				Станция технического обслуживания легковых автомобилей, принадлежащих гражданам (в ЛМК комплектной поставки) на 10 постов	
				Производственное здание	Стадия: РП; Лист: 7; Листов:
				Фрагменты 3, 4	ГИПРОАВТОТРАНС Ленинградский филиал

ГИП	Маринчев	
Н. контр.	Энтелис	
Нач. отд.	Иванов	
Гл. арх.	Энтелис	
Рук. сект.	Сатсонова	
Ст. арх.	Ушакова	

Привязан

Инв. №

Объект

Согласовано

Инв. № подл. | Подпись и дата | Взам. инв. №

Разрез 1-1

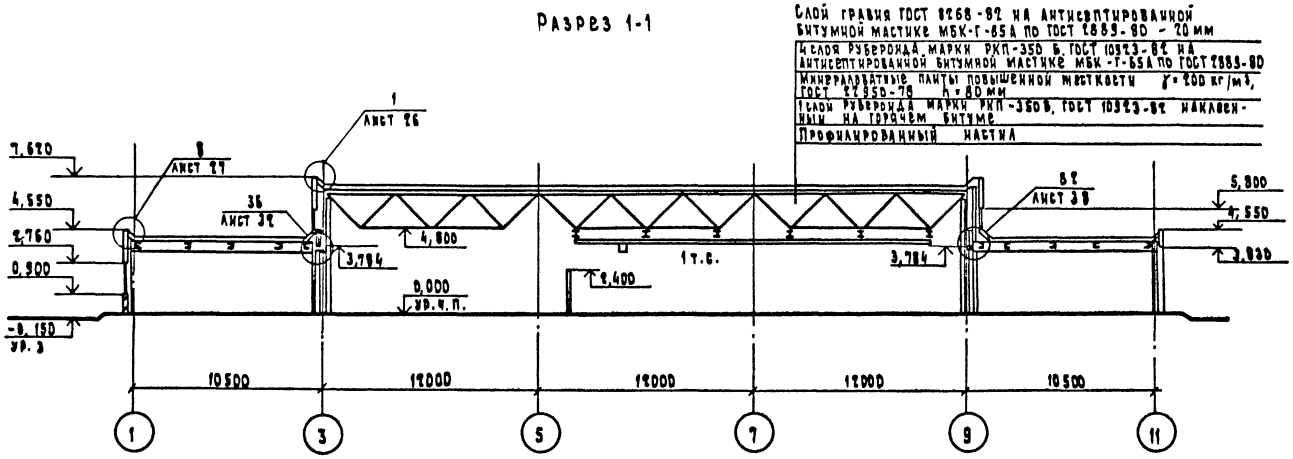

Разрез 3-3

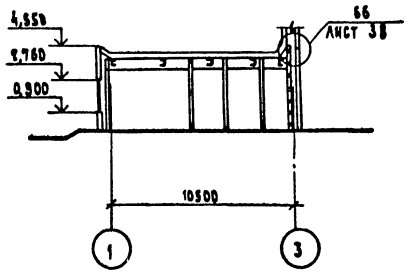

Разрез 2-2

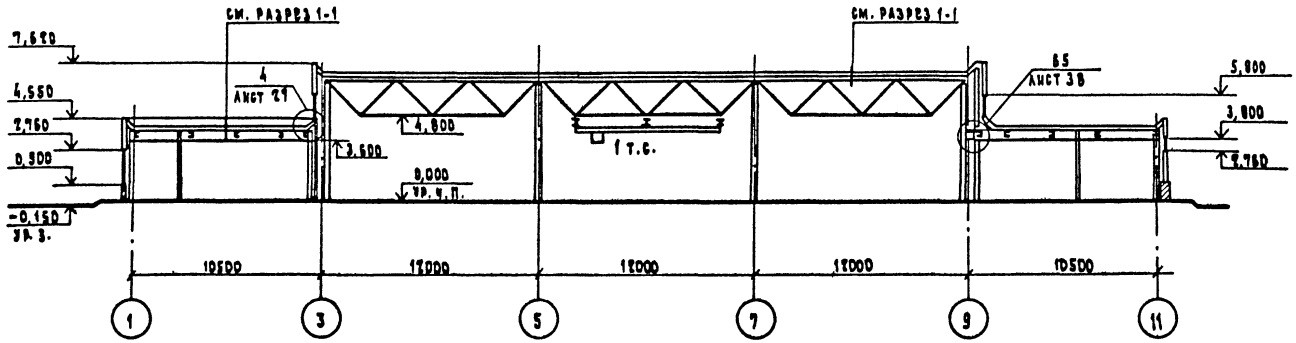

Зам. дир.	Галустян		
Нач. отд.	Грибова		
Н. контр.	Чиркова		
ГАП	Струченевский		
ГАП	Искоскова		
Зав. сек.	Видокле		
Арх.	Лескин		

Привязан

Инв. №

ТП 503-4 - 61.88 АР

Станция технического обслуживания легковых автомобилей принадлежащих гражданам (в АМК комплектной поставки) на 10 постов

Производственное здание

Стадия	Лист	Листов
Р	8	

Разрезы 1-1...3-3

ЦНИИпроектлетконструкция

Формат А2

Согласовано

Инв. № подл. | Подп. и дата | Взам. инв. №

Разрез 4-4

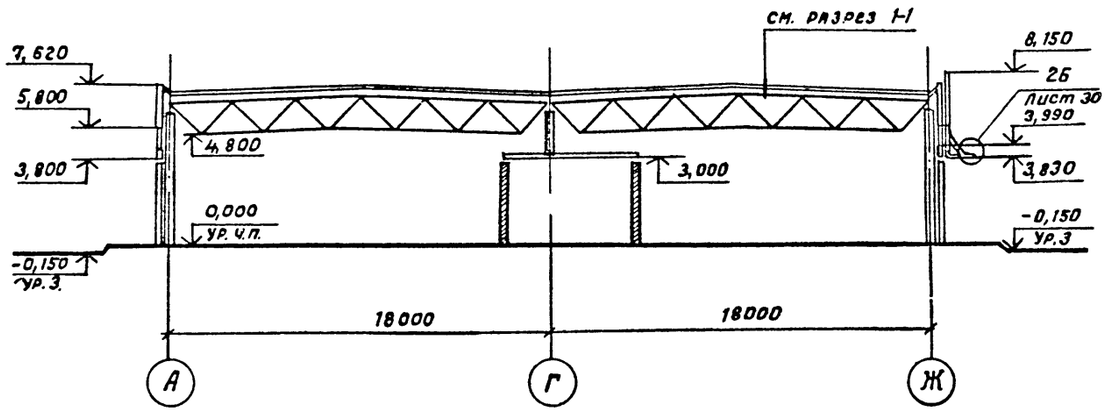

Разрез 6-6

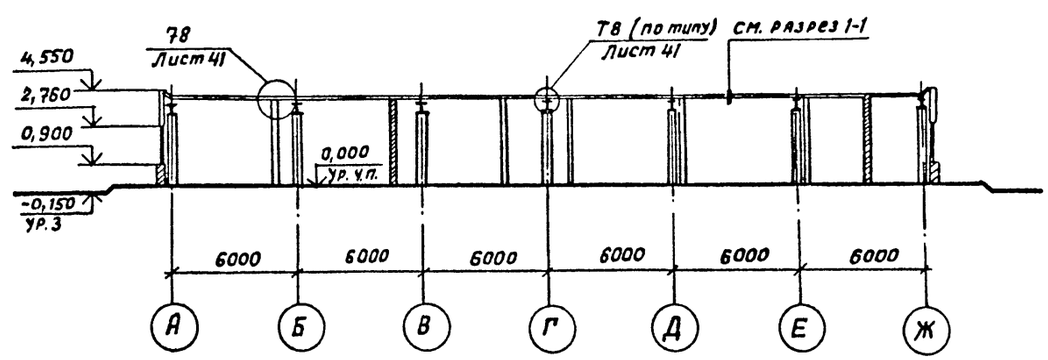

Разрез 5-5

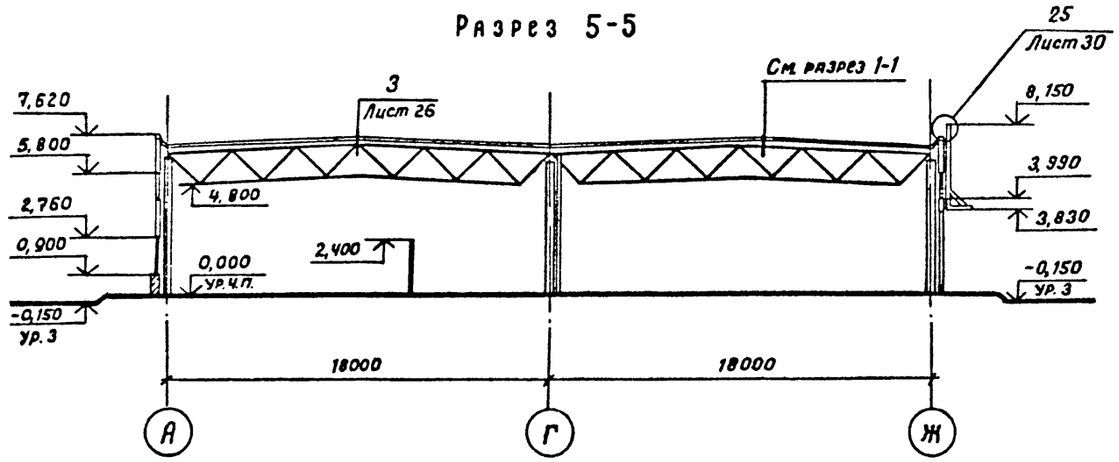

Разрез - 7-7

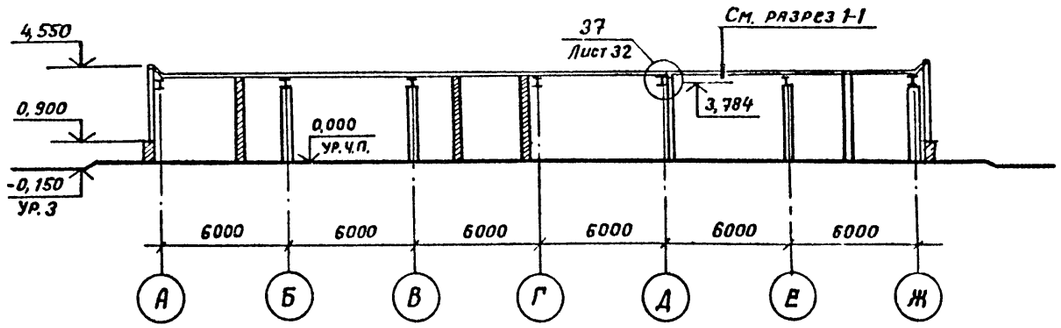

Инв. № подл. | Подпись и дата | Взам. инв. №

Привязан:

Инв. №

Зам. дир.	Галустян	
Нач. отд.	Грибова	
Н. контр.	Чиркова	
ГАП	Струченевский	
ГАП	Искоскова	
Зав. сект.	Видокле	
Арх.	Лескин	

ТП 503-4-61.88-АР

Станция технического обслуживания легковых автомобилей, принадлежащих гражданам, (в АПК комплектной поставки) на 10 постов

Производственное здание

Стадия	Лист	Листов
Р	9	

Разрезы 4-4... 7-7

ЦНИИПРОЕКТАЛЕГКОНСТРУКЦИЯ

Фасад А-Ж

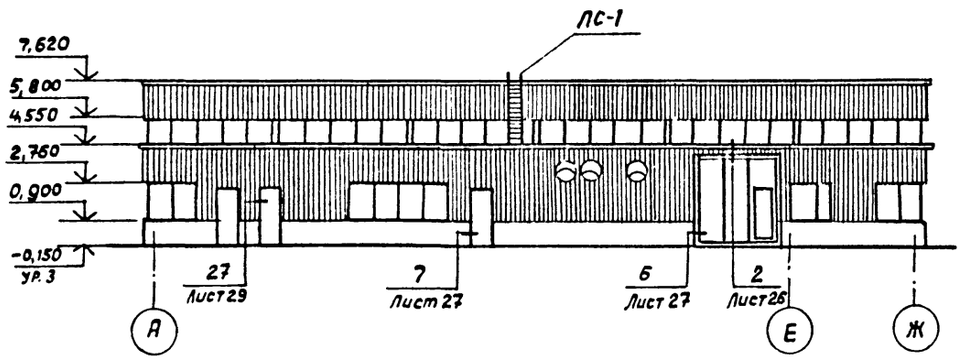

Фасад Ж-А

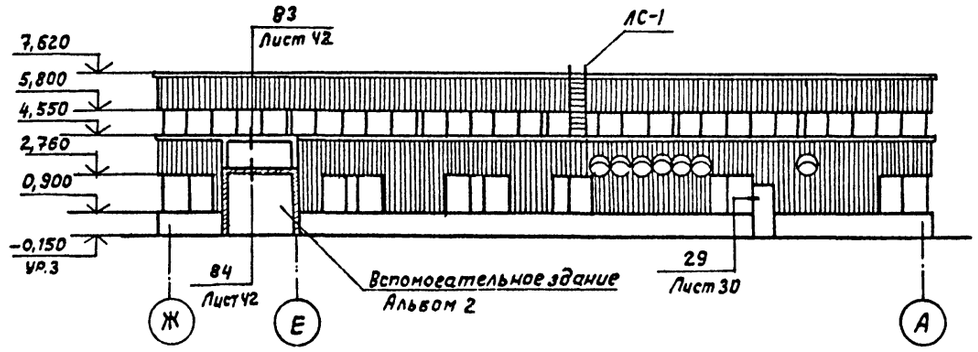

Фасад 1-11

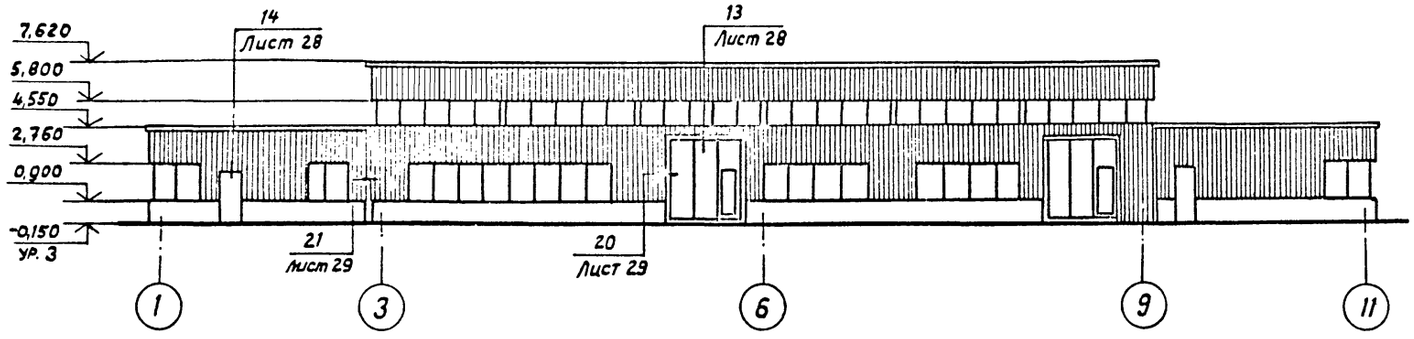

Фасад 11-1

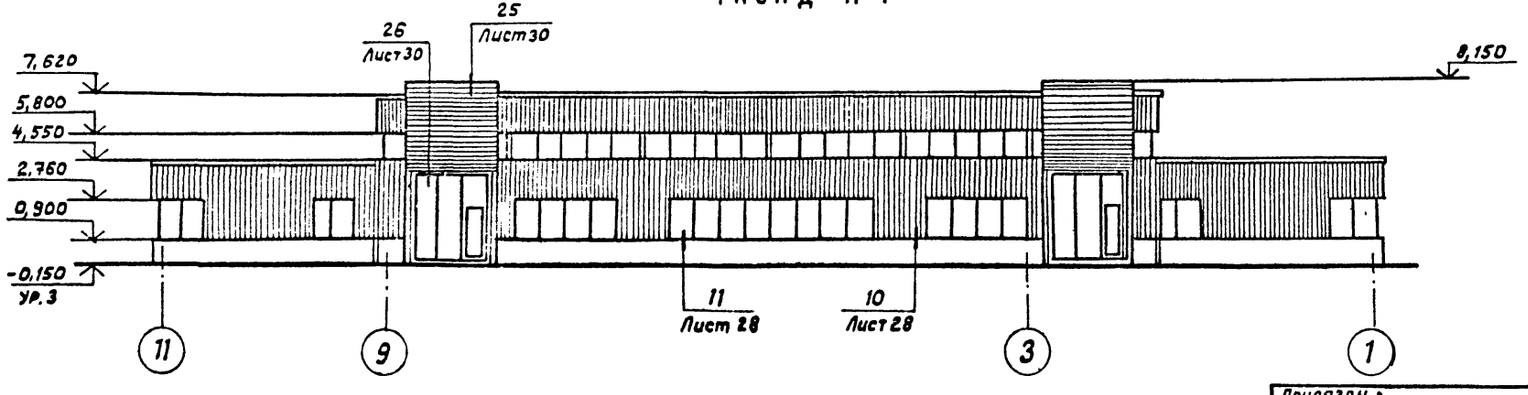

1 Схемы расположения стеновых панелей см. листы 16...17.
2. Схемы расположения оконных блоков см. листы 18...20.

Привязан :			ТП 503-4-61.88-АР
			Станция технического обслуживания легковых автомобилей, принадлежащих гражданам (в АМК комплектной поставки) на 10 постов.
Зам.дир.	Галустян		Производственное здание
Нач.от.:	Грибова		Стадия: Р; Лист: 10; Листов:
Н.контр.	Чиркова		Фасады А-Ж, 1-11, 11-1, Ж-А
ГАП	Стрченевский		ЦНИИпроектлегконструкция
Инв. №	Арх.	Рудак	

Инв. № подл. | Подпись и дата | Взам. инв. №

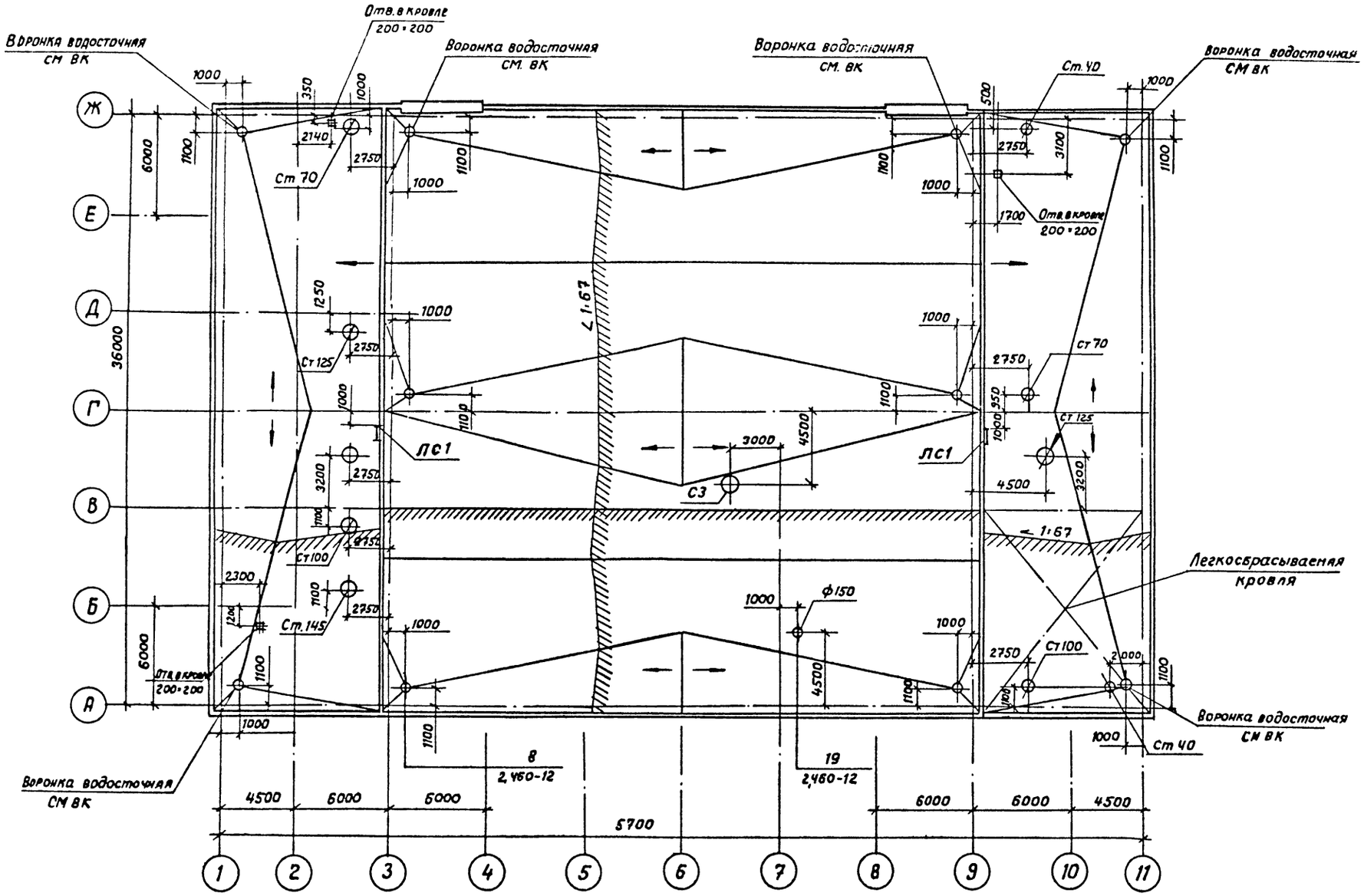

					ТП 503-4-61.88 - АР		
					Станция технического обслуживания легковых автомобилей, принадлежащих гражданам (в лмк комплектной поставки) на 10 постов		
Привязан:			Нач. отд.	Грибова	Производственное здание	Стадия	Лист	Листов
			Н. контр.	Чиркова		Р	11	
			ГАП	Струченевский				
			Арх.	Лескин А	План кровли	ЦНИИПРОЕКТЛЕГКОНСТРУКЦИЯ		
			Арх.	Елисеев				
Инв. №			Арх.	Никитина				

Инв. № подл. | Подпись и дата | Взам. инв. №

Альбом 2

Объект

План полов на отм. 0.000

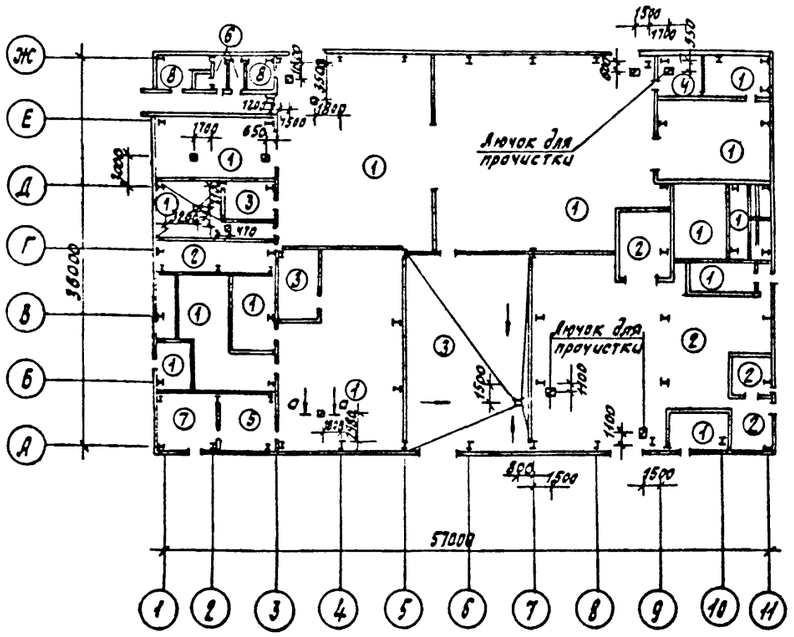
Лючок для прочистки
Лючок для прочистки
36000
57000
1500
1700
650
1200
1500
1800
1700
1500
1500
1500
1000
1500
1500
1500

Схема расположения закладных деталей деталей под перегородками на отм. 0,000 и в осях 1-3, ж-А.

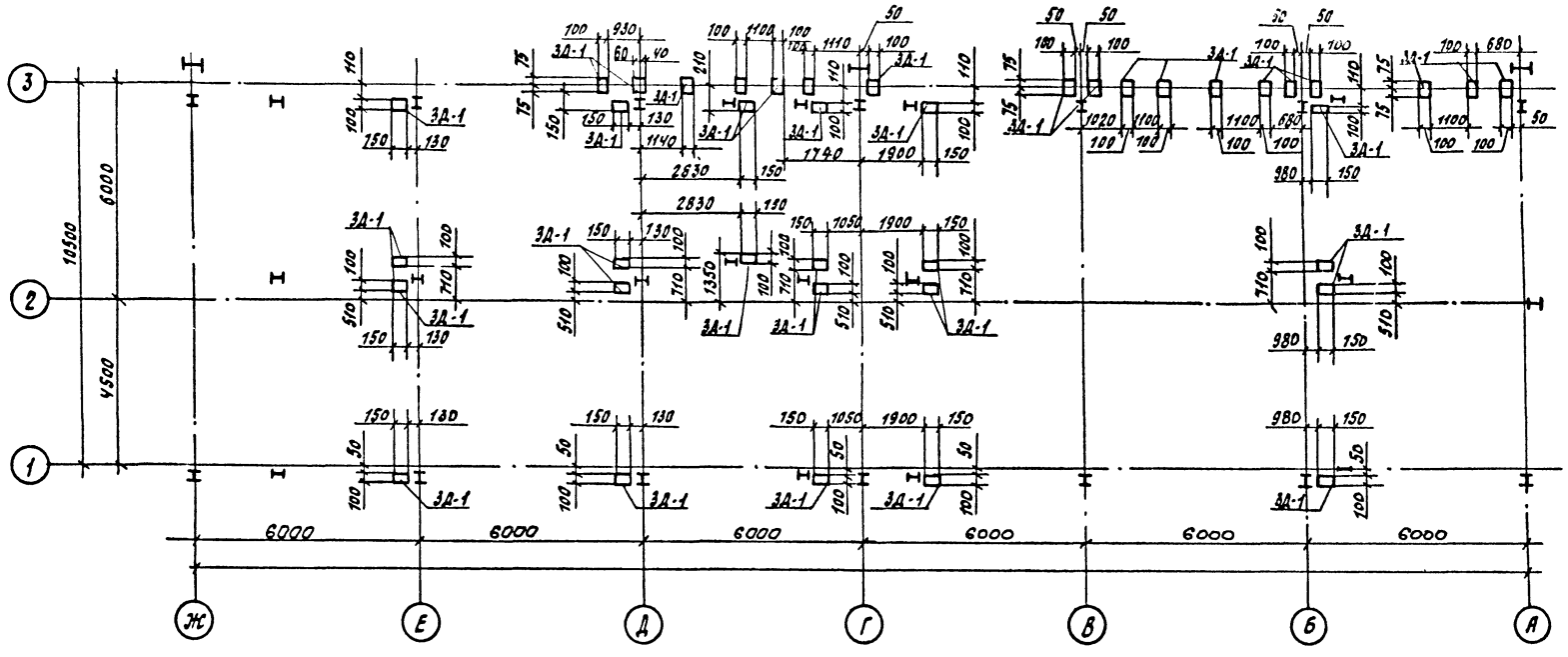

В осях 9-11, Ж-Е,

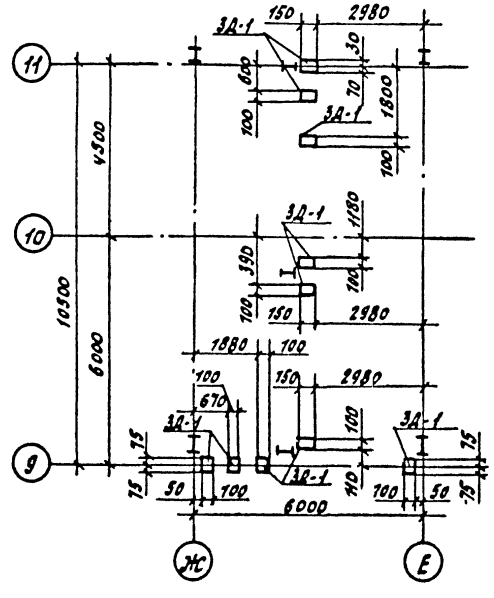

В осях 10-11, Д-Г.

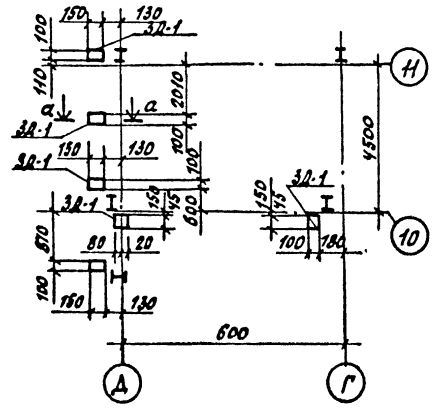

а - а

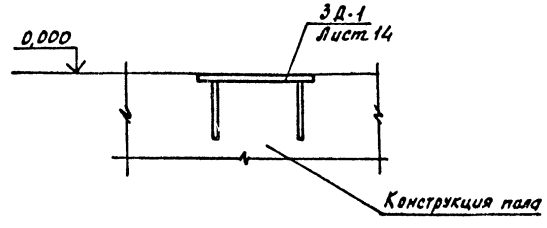

Привязан				ТП 503-4-61.88		АР
				Станция технического обслуживания легковых автомобилей, принадлежащих гражданам (в МВ комплектной поставки) на 10 постов		
				Производственное здание	Стадия: РП	Лист: 13	Листов:
				Схема расположения закладных деталей под перегородки на отметке 0,000 в осях 1-3 т-А, 9-11 т-Е, 10-11, Д-Г	ГИПРОАВТОТРАНС Ленинградский филиал	
Инв. №	ГИП	Мариничев				
	Н. контр.	Энтелис				
	Нач. отд.	Иванов				
	Гл. арх.	Энтелис				
	Рук. сект.	Самсонова				
	Ст. арх.	Ушакова				

Инв. № подл. | Подпись и дата | Взам. инв. №

Объект.

формат А2

Схема расположения закладных деталей под перегородки на отм. 0.000 в осях А-Г, 3-9

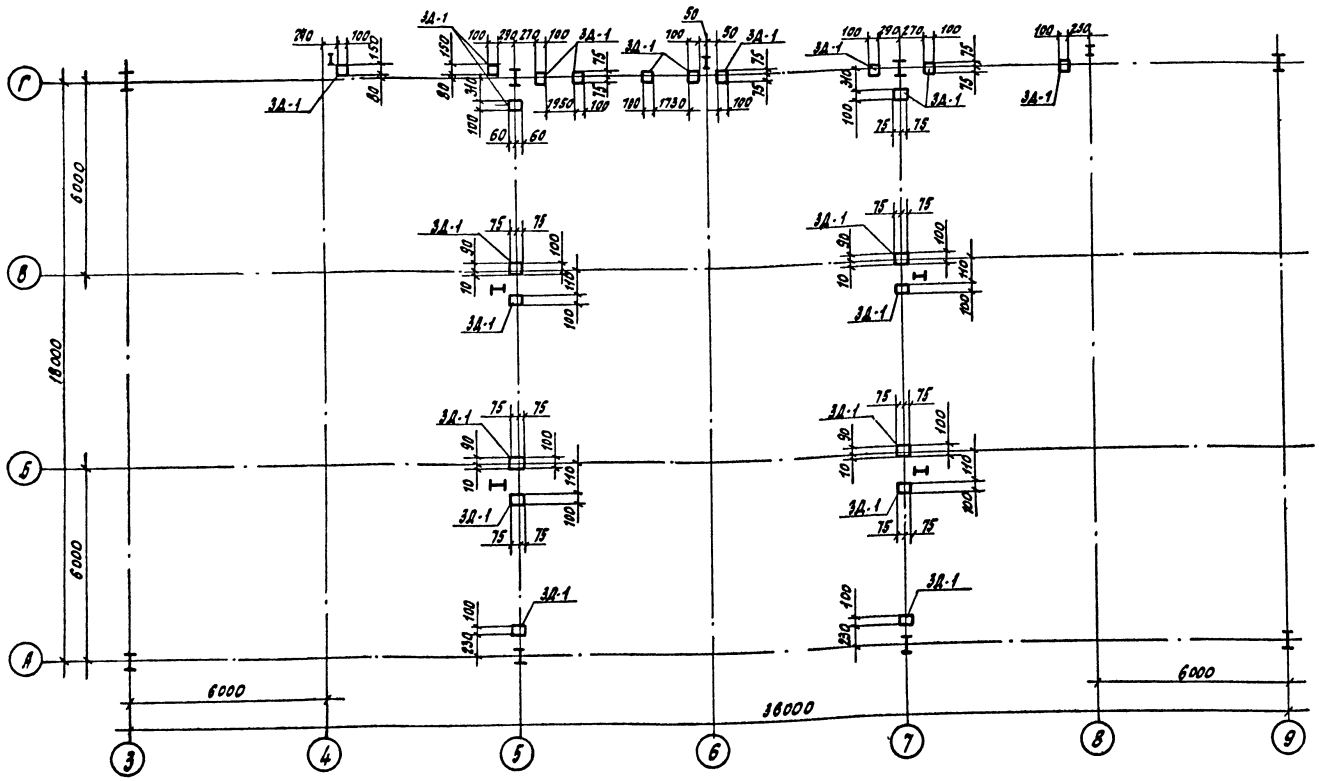

Спецификация закладных элементов в полу

Марка поз.	Обозначение	Наименование	Кол.	Масса ед. кг.	Примечание
ЗД-1	Серия 1.400-15 Вып.0	Изделие закладное МН 106-6	71	1.2	

			ТП 503-4-61.88	АР
			Станция технического обслуживания легковых автомобилей, принадлежащих гражданам (8 боксов, комплектная поставка) на 10 постов	
Привязан	ГИП	Маринчев		Стадия / Лист / Листов
	Н.контр.	Энтелис	Производственное здание	РП / 14 /
	Нач.отд.	Иванов		
	Гл.арх.	Энтелис	Схема расположения закладных деталей под перегородки на отм. 0.000 в осях А-Г 3-9	ГИПРОАВТОТРАНС Ленинградский филиал
Инв.№	Рук.сект.	Самсонова		
	Ст.арх.	Ушакова		

Формат А2

Инв.№ подл. | Подпись и дата | Взам.инв.№

Объект

АЛЬБОМ 2

Схема расположения закладных деталей цоколя

Спецификация закладных элементов в кирпичном цоколе.

Марка поз.	Обозначение	Наименование	Кол	Масса ед. кг	Примечание
1	Серия 1.400-15 Вып. 0	Закладной элемент МН174	330	2,8	

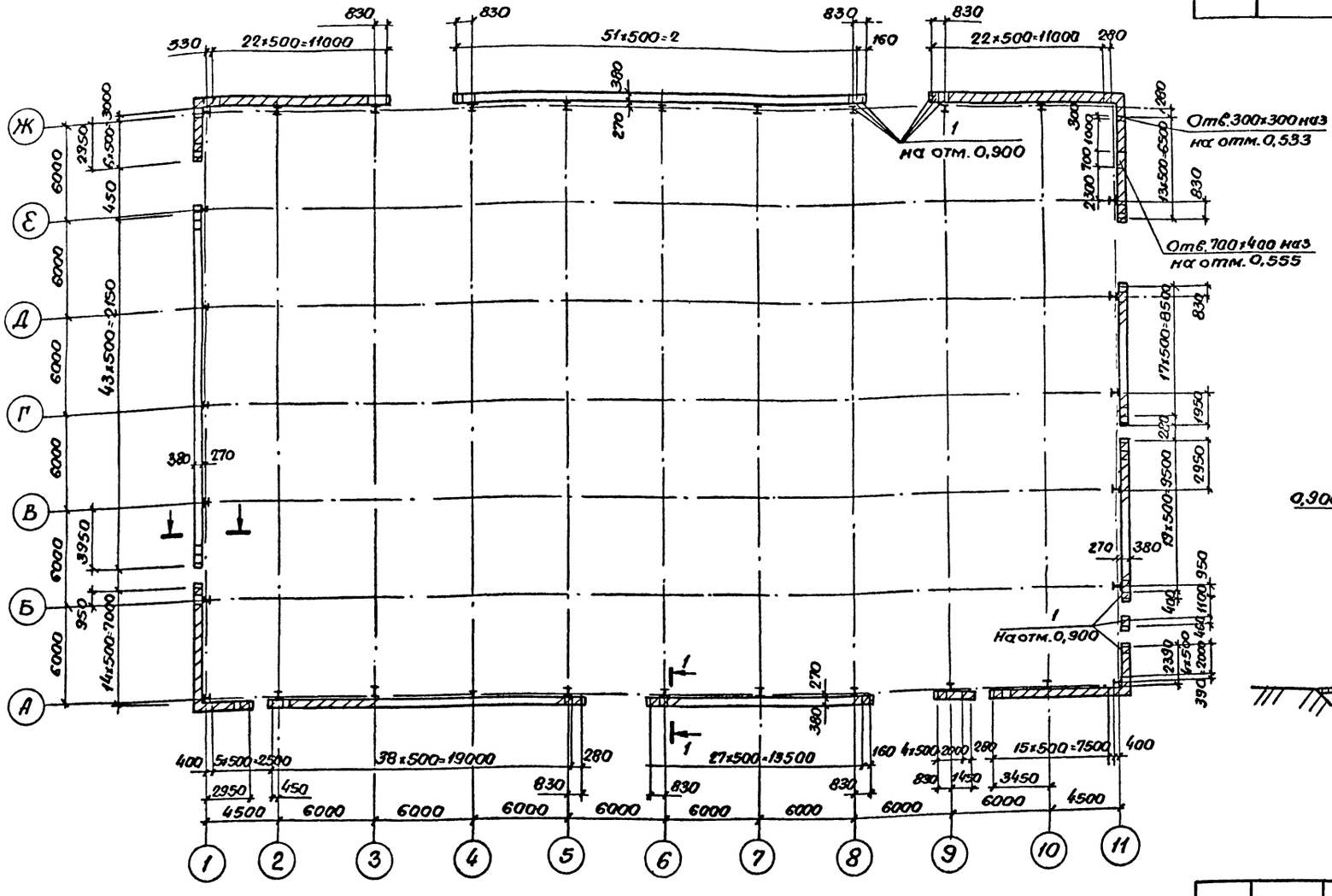

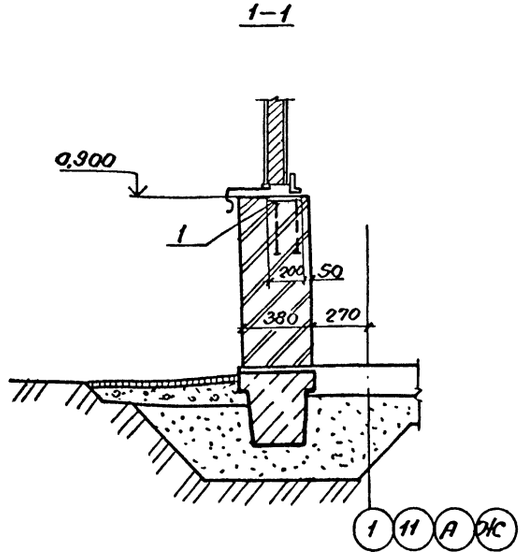

1. Цоколь выполнить из глиняного полнотелого кирпича М75 на растворе М50 МР315. Наружный ряд кладки выполнять из лицевого кирпича.

Привязан

Инв.№

ГИП	Маринчук	
Нач.отд	Иванов	
Гл.арх.	Энтелис	
Рук.сект	Самсонова	
Ведущ.	Никитина	
Ст.арх.	Ушакова	
Инж.	Горчеменко	

ТП 503-4-61.88-АР

Станция технического обслуживания легковых автомобилей, принадлежащих гражданам (с АМК комплектной поставки) на 10 постов

Производственное здание

Стадия	Лист	Листов
РП	15	

Схема расположения закладных деталей цоколя

ГИПРОАВТОТРАНС Ленинградский филиал

Инв.№ подл. | Подпись и дата | Взам.инв.№

Схема расположения стеновых панелей в осях А-Ж.

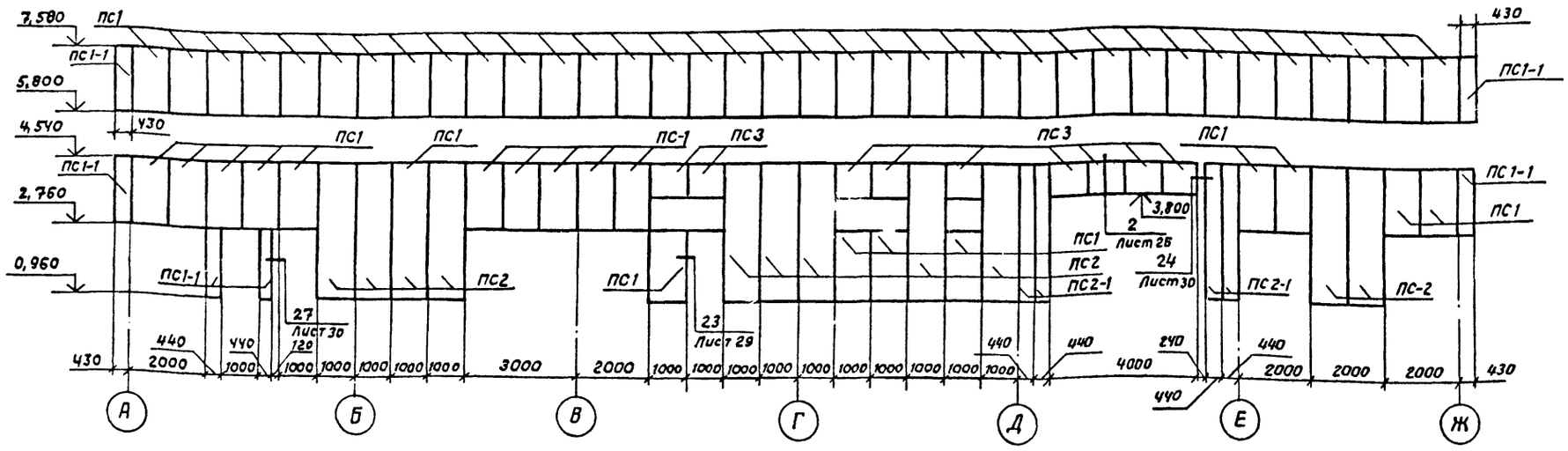

Схема расположения стеновых панелей в осях Ж-А

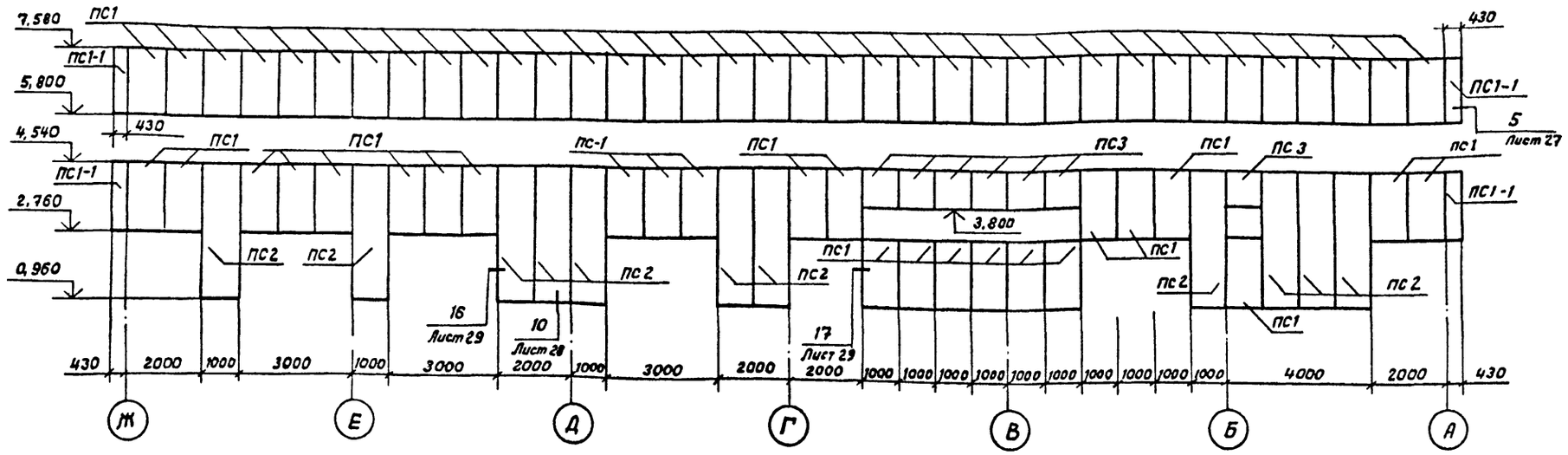

Спецификация к схемам расположения стеновых панелей в осях 1-9; 9-11; 11-3; 3-1; Ж-А; А-Ж.

Марка, поз.	Обозначение	Наименование	Кол.	Масса ед. кг.	Примечание
ПС1	Лист 25	ПТС 178.1000.110-СО,7	242	53,6	
ПС1-1	Лист 25	ПТСД 178.440.110-СО,7	18	24,8	
ПС2	172 км 5	1ПТС 358.1000.110-СО,7	54	105,11	
ПС2-1	172 км 5	ПТСД 358.440.110-СО,7	24	47,5	
ПС-3	Лист 25	ПТС 74.1000.110-СО,7	32	24,3	

Инв. № подл. | Подпись и дата | Взам. инв. №

Инв. № подл.

Привязан:			ТП 503-4-61.88 - АР
			Станция технического обслуживания легковых автомобилей, принадлежащих гражданам, (в лмк комплектной поставки) на 10 постов.
	Нач.отд.	Гривова	Производственное здание — Стадия: Р; Лист: 16; Листов:
	Н.контр.	Чиркова	Схемы расположения стеновых панелей в осях А-Ж, Ж-А. — ЦНИИпроектстальконструкция
	ГАП	Стручевский	
Инв. №	Ст.арх.	Рудак	

Схема расположения стеновых панелей в осях 11-3

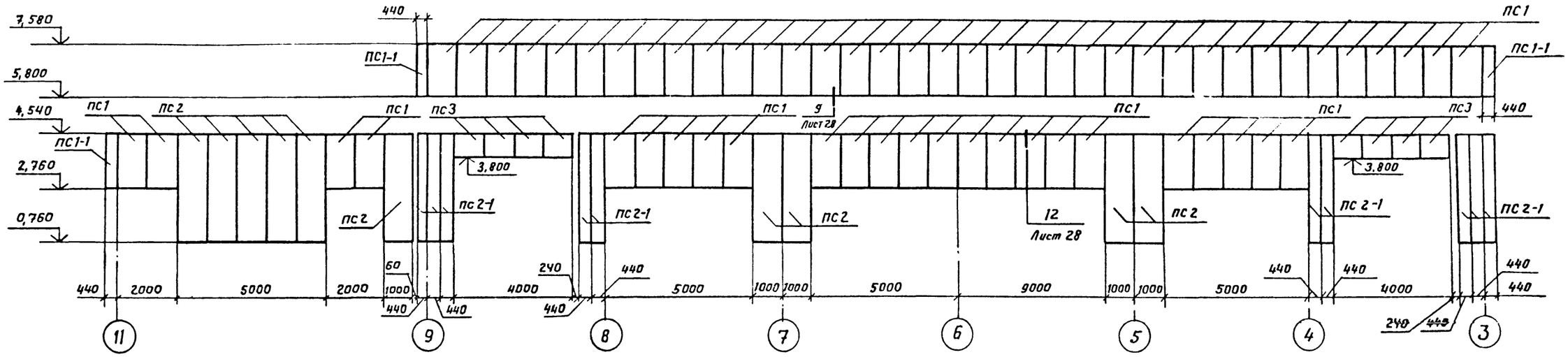

Схема расположения стеновых панелей в осях 1-9

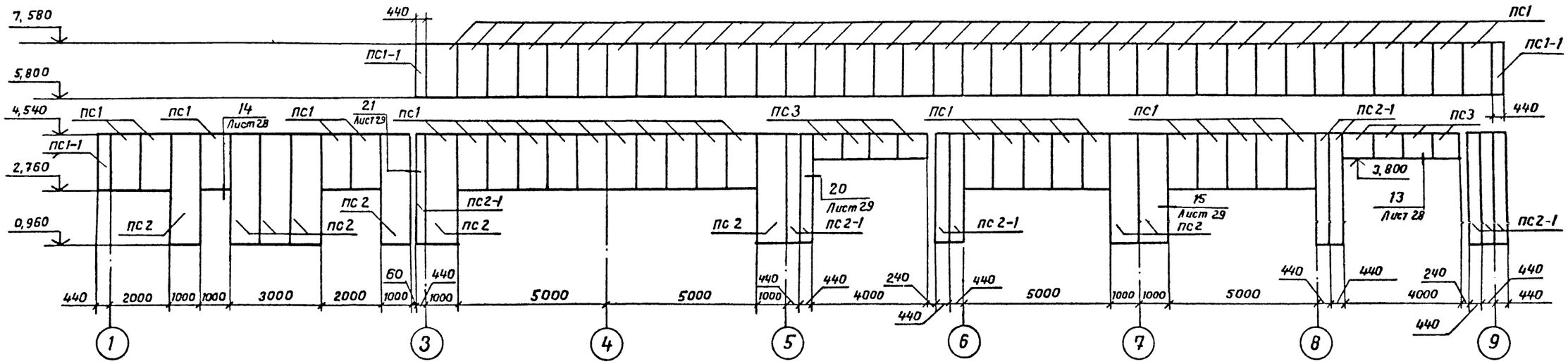

Схема расположения стеновых панелей в осях 3-1

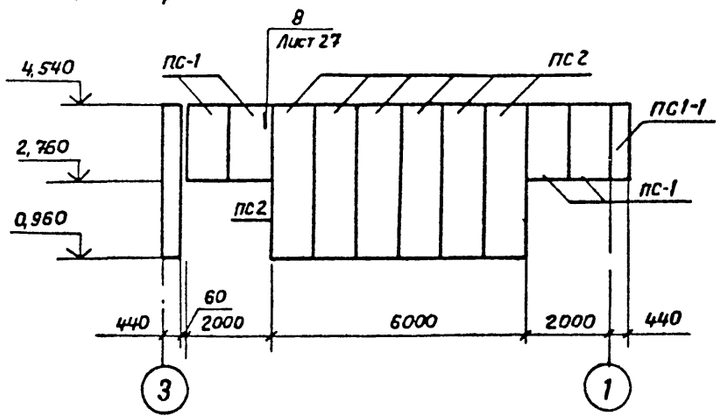

Схема расположения стеновых панелей в осях 9-11

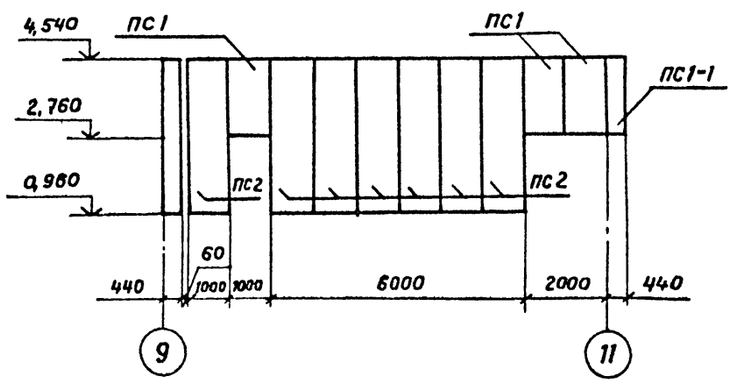

Привязан :

Инв. N°

				ТП 503-4-61.88 - АР		
				Станция технического обслуживания легковых автомобилей, принадлежащих гражданам, (в блок комплектной поставки) на 10 постов		
				Производственное здание	Стадия: Р	Лист: 17	Листов:
Нач.отд	Грибова			Схемы расположения стеновых панелей в осях 11-3; 1-9; 3-1; 9-11	ЦНИИпроектлегконструкция	
Н.контр	Чиркова					
ГАП	Струченевский					
Ст.арх.	Рудак					

Инв. N° подл. | Подпись и дата | Взам. инв. N°

Схема расположения оконных блоков в осях 9-3

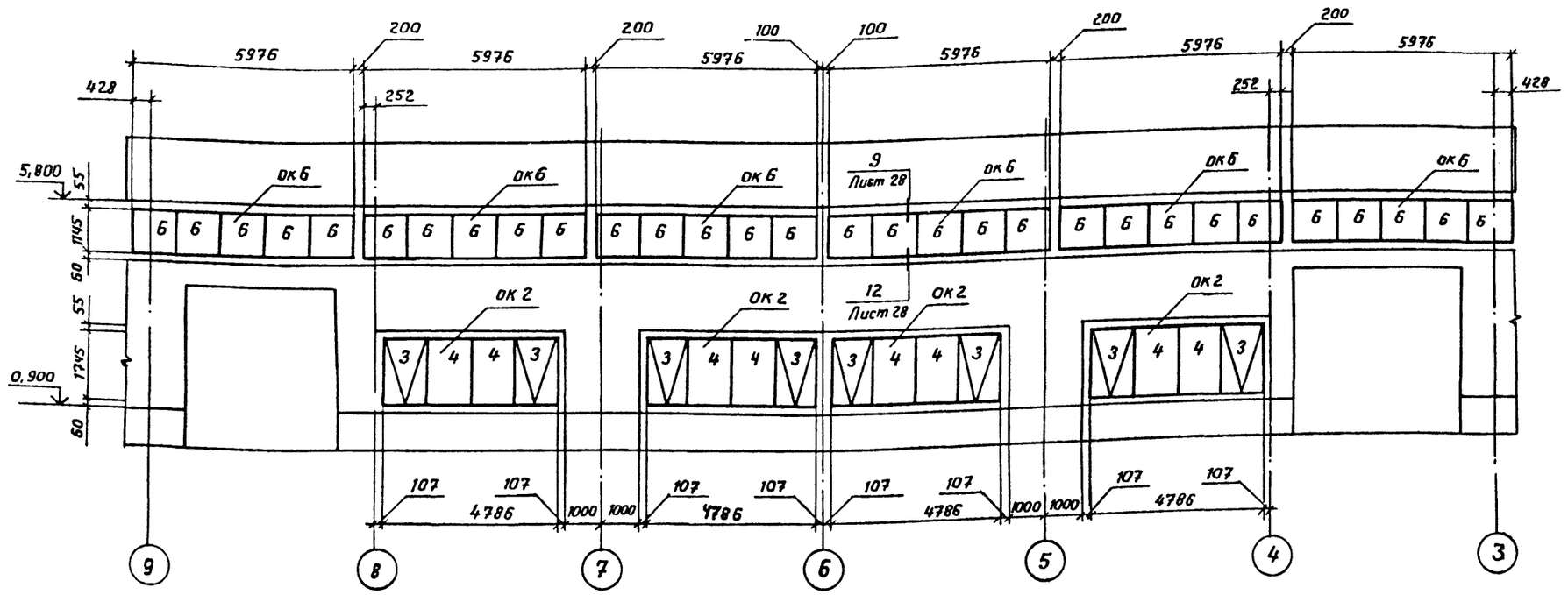

Схема расположения оконных блоков в осях 11-9

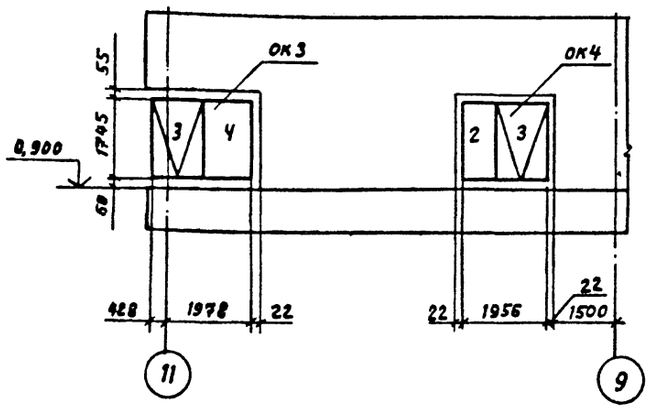

Схема расположения оконных блоков в осях 3-1

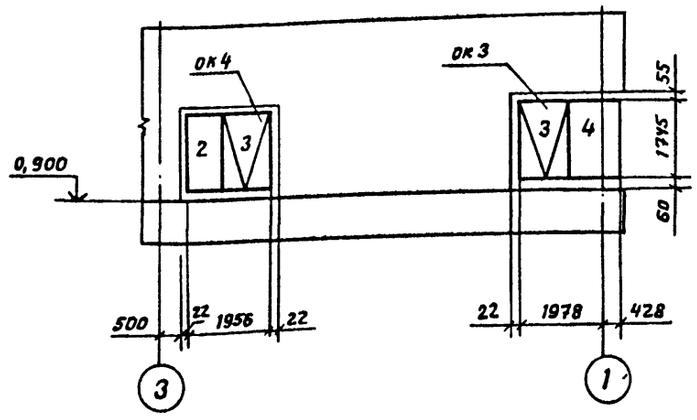

Спецификация к схемам расположения оконных блоков и рам для воздухозаборов в ося 9-3, 11-3, 3-1, 3-9, 1-3, 9-11.

Марка, поз.	Обозначение	Наименование	Кол.	Масса ед.кг	Примечание
ОК 1	1.436.3-21	отд. 60.12-2-ПС	7	84,5	
ОК 2	1,436.3-21	отд. 48.18.-2	9	91,0	
ОК 3	1.436.3-21	отд. 24.18.-2	8	48,0	
ОК 4	1.436.3-21	отд. 20.18-2	6	46,0	
ОК 5	1.436.3-21	отд. 30,18-2	2	56,0	
ОК 6	1.436.3-21	ОГД 60.12-2-ПС	17	62,5	
РВ1	Лист 31	Рама для воздухозабора	1	164,6	
РВ2	Лист 31	Рама для воздухозабора	2	65,9	
РВ3	Лист 31	Рама для воздухозабора	2	34,1	

1. Цифрами на схемах обозначены марки стеклопакетов.

2. Спецификацию стеклопакетов см. лист 19.

3. На оконные блоки марки ОК-1 установить механизмы открывания.

Нач.отд.	Грибова		
Н.контр.	Чиркова		
ГАП.	Струченевский		
ГАП	Искоскова		
Арх.	Рудак		
Арх.	Лескин		

Привязан:

Инв. №

ТП 503-4-61.88-АР

Станция технического обслуживания легковых автомобилей, принадлежащих гражданам, (в АМК комплектной поставки) на 10 постов

Производственное здание.

Стадия	Лист	Листов
Р	18	

Схемы расположения оконных блоков в осях 9-3, 11-9, 1-3, 3-1, 3-9, 9-11

ЦНИИпроектлегконструкция

Инв. № подл. | Подпись и дата | Взам. инв. №

Схема расположения оконных блоков в осях 3-9

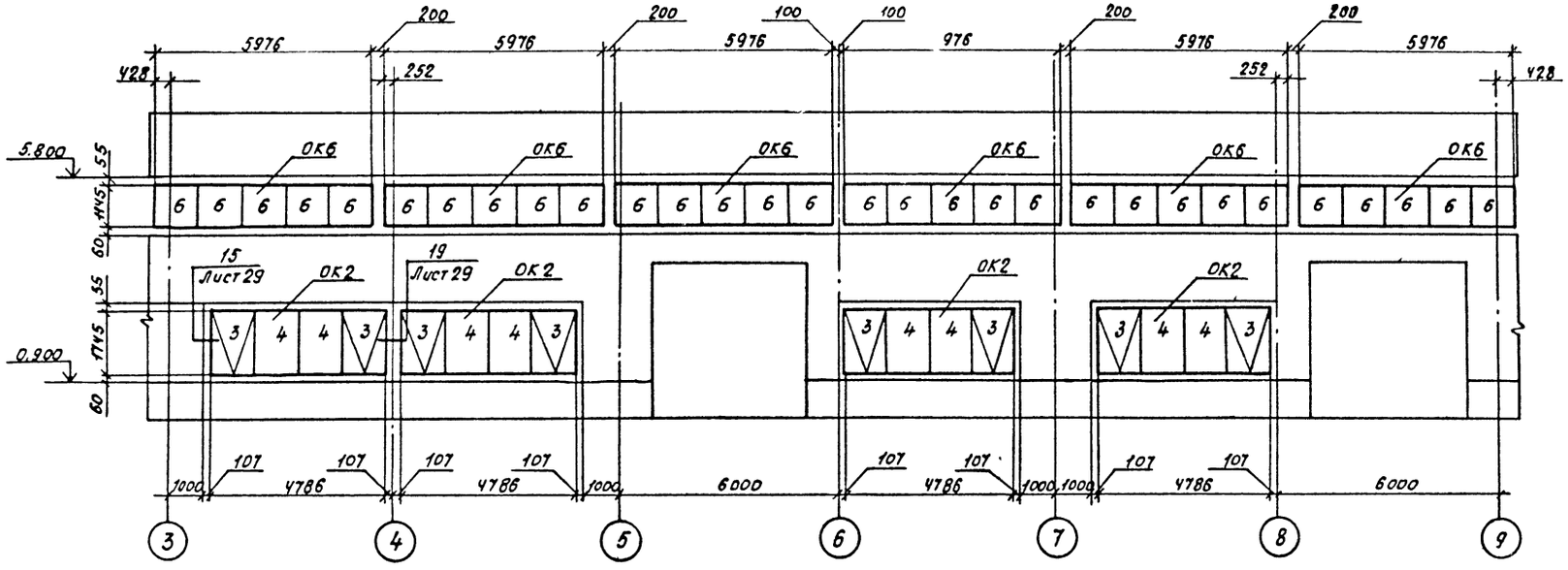

Схема расположения оконных блоков в осях 1-3

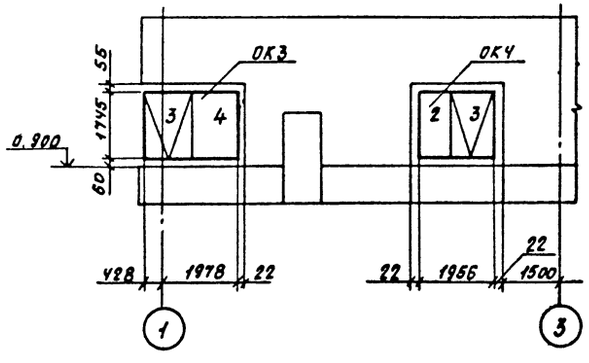

Схема расположения оконных блоков в осях 9-11

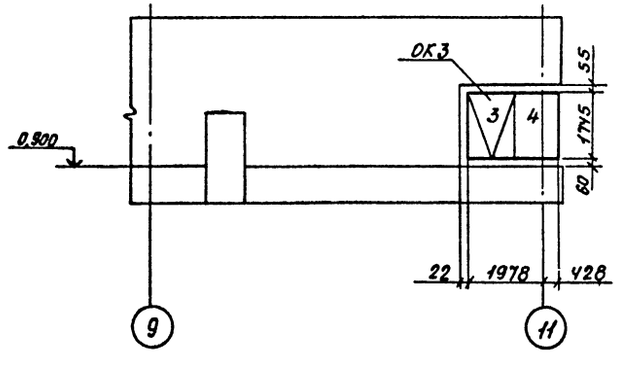

Спецификация стеклопакетов

Марка поз.	Обозначение	Наименование	Кол.	Масса ед. кг.	Примечание
		Стеклопакеты клееные			
1	ГОСТ 24866-81	СПК1 1680×530 $\frac{4-4}{15}$	2	18,8	
2	ГОСТ 24866-81	СПК1 1680×700 $\frac{4-4}{15}$	6	25,46	
3	ГОСТ 24866-81	СПК1 1590×1060 $\frac{4-4}{15}$	34	35,44	
4	ГОСТ 24866-81	СПК1 1680×1150 $\frac{4-4}{15}$	28	40,76	
5	ГОСТ 24866-81	СПК1 990×1060 $\frac{4-4}{15}$	14	22,18	
6	ГОСТ 24866-81	СПК1 1080×1150 $\frac{4-4}{15}$	106	26,18	

Спецификацию оконных блоков см лист 18

Привязан		Нач.отд	Грибова		
		Н.контр	Чиркова		
		ГАП	Струченевский		
		ГАП	Искоскова		
		Арх.	Рудак		
Инв.№		Арх.	Лескин		

ТП 503-4-61.88 АР

Станция технического обслуживания легковых автомобилей, принадлежащих гражданам, на 6 АМК комплектной поставки на 10 постов

Производственное здание

Стадия	Лист	Листов
Р	19	

Схемы расположений оконных блоков в осях 3-9, 1-3, 9-11

ЦНИИпроектлегконструкция

Инв.№ подл. | Подпись и дата | Взам.инв.№

Схема расположения оконных блоков и рам для воздухозаборов в осях А-Ж

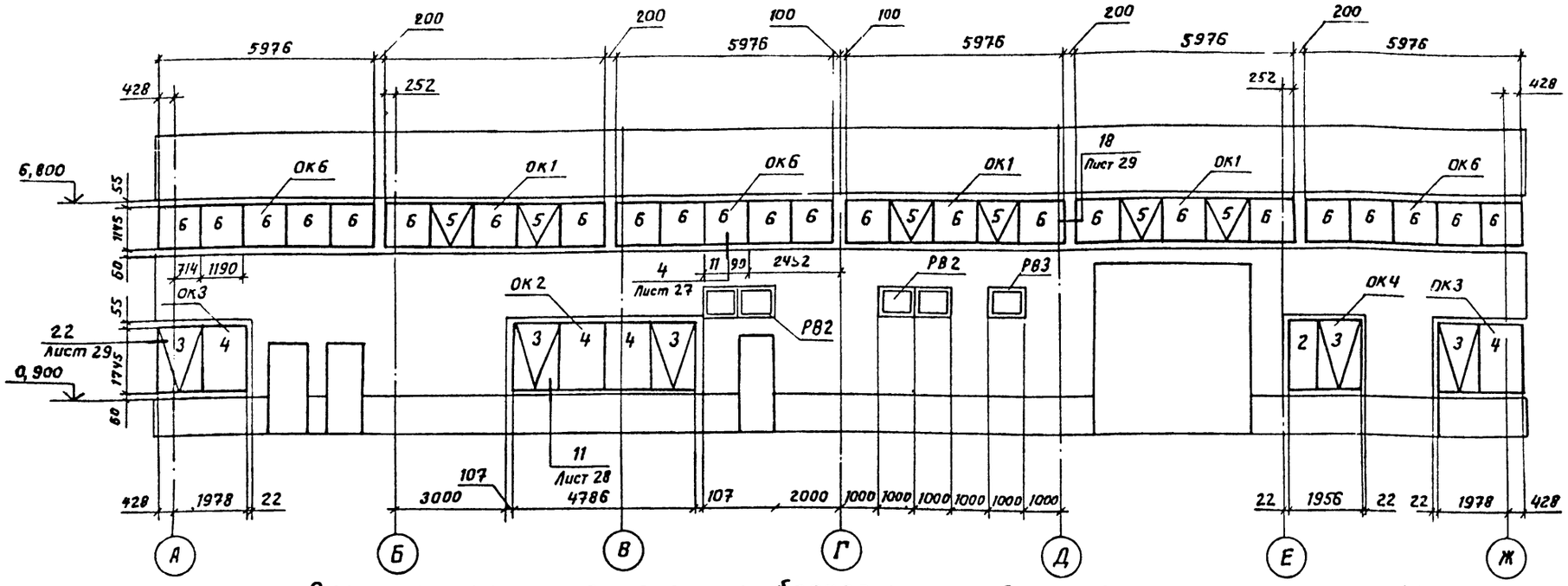

Схема расположения оконных блоков и рам для воздухозаборов в осях Ж-А.

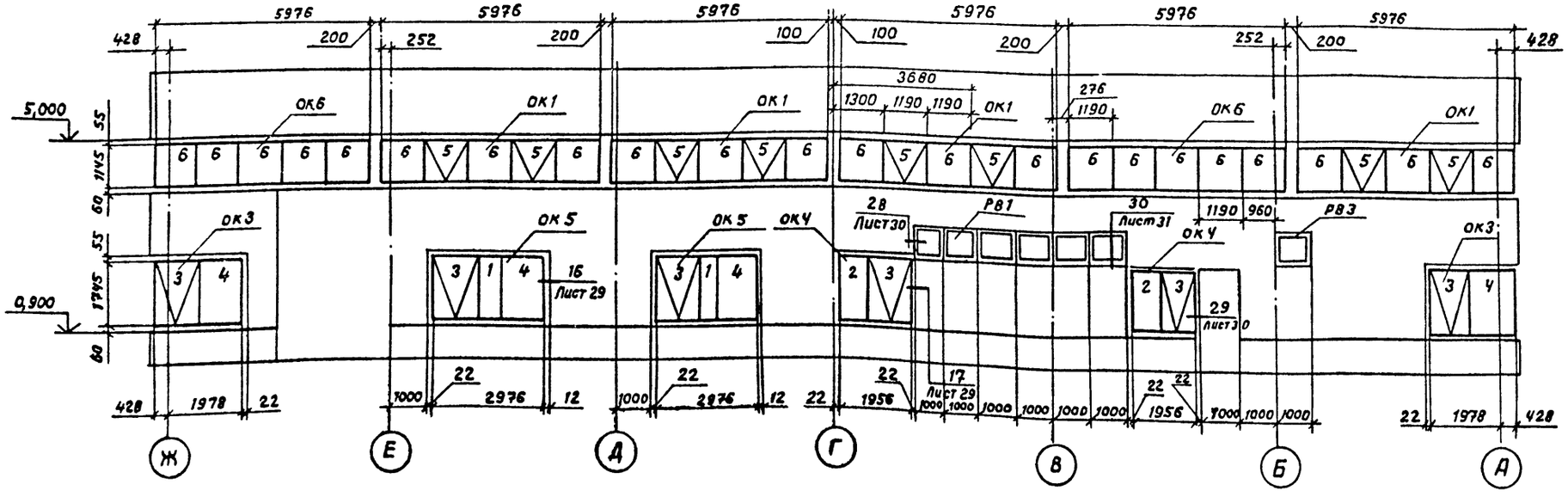

1 Цифрами на схемах обозначены марки стеклопакетов

2. Спецификацию оконных блоков и рам для воздухозаборов см. лист 18.
3. Спецификацию стеклопакетов см. лист 19

Инв. № подл. | Подпись и дата | Взам. инв. №

Привязан:

Инв. №

Нач. отд.	Грибова	
Н. контр.	Чиркова	
Г. А. П.	Струченевский	
Г. А. П.	Некоскова	
Арх.	Рудак	
Арх.	Лескин	

ТП 503-4-61.88 - АР

Станция технического обслуживания легковых автомобилей, принадлежащих гражданам (в АМК комплектной поставки на 10 постов).

Производственное здание	Стадия	Лист	Листов
	Р	20	

Схемы расположения оконных блоков и рам для воздухозаборов в осях А-Ж, Ж-А.

ЦНИИпроектлегконструкция

Схема расположения консольных перегородок в осях Ж-Е

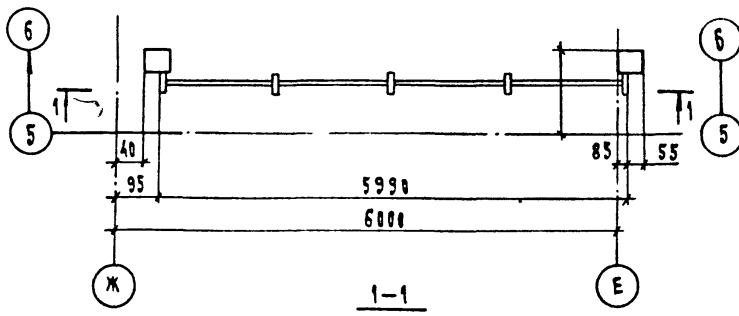

Схема расположения консольных перегородок в осях Д-Г

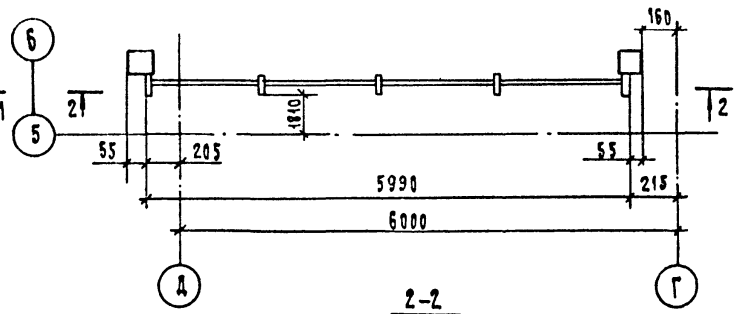

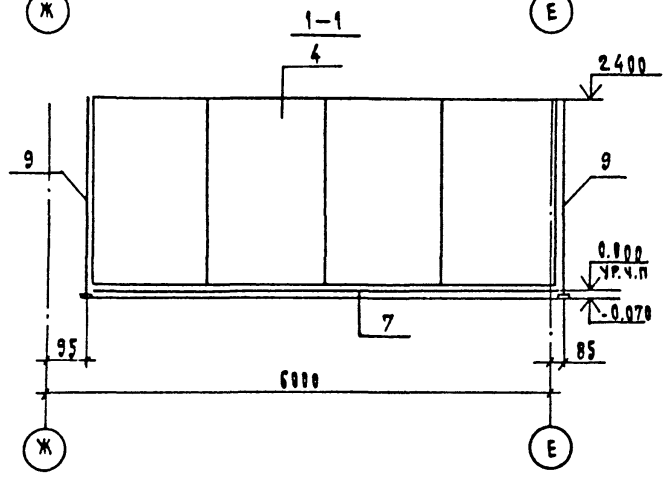

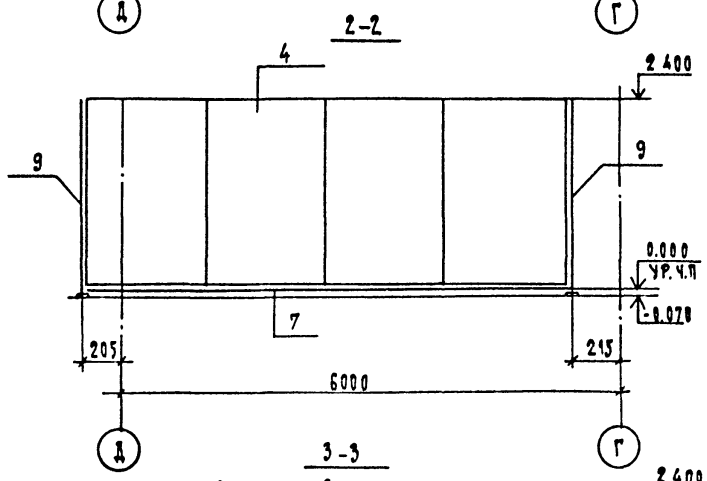

Схема расположения консольных перегородок в осях 3-4

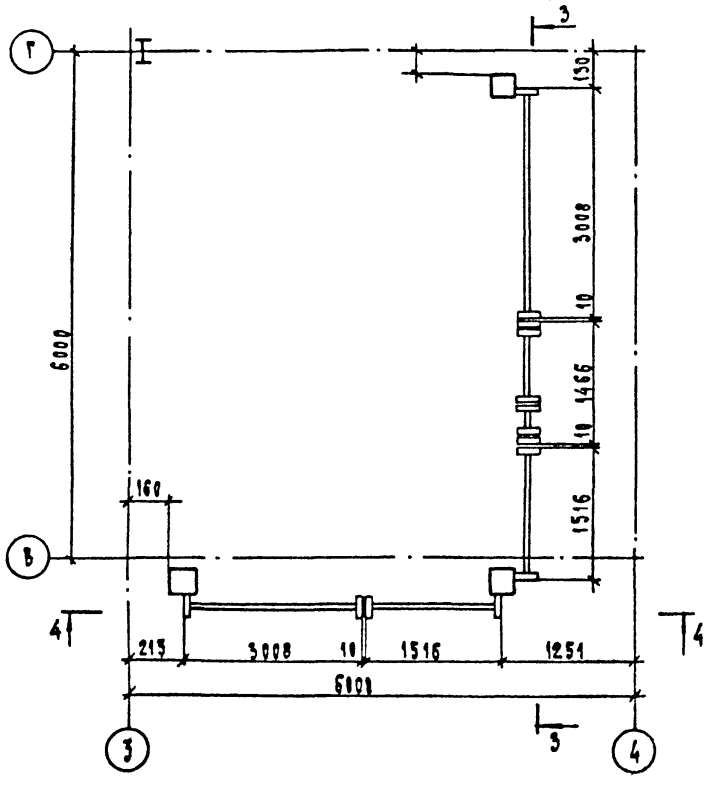

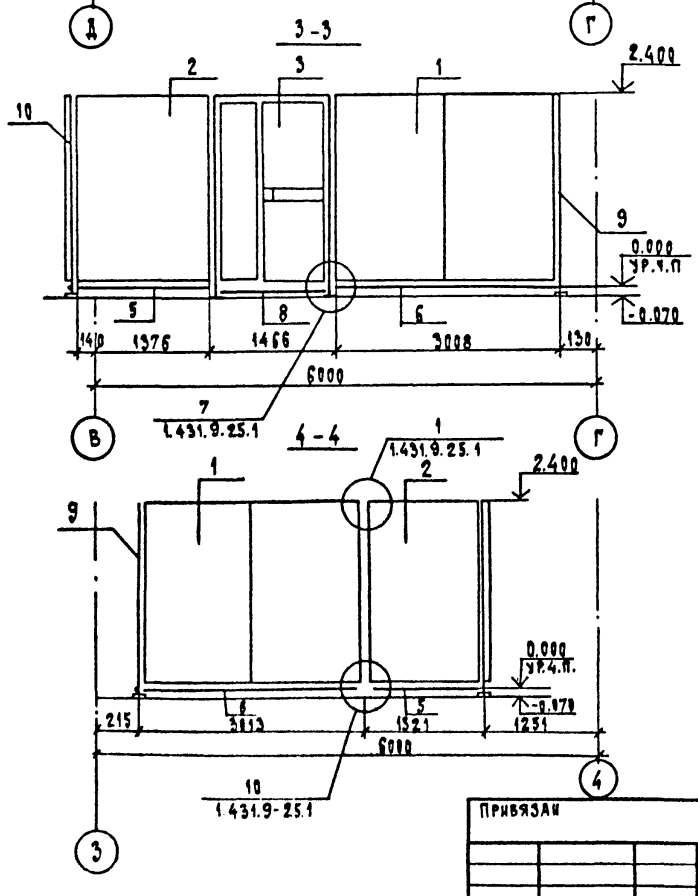

Спецификация к схемам расположения консольных перегородок

Марка, поз.	Обозначение	Наименование	Кол.	Масса ед.кг	Примечание
		Панели перегородки			
1	1.431.9-25.0	ПГ 3х2.4	2	196	
2	1.431.9-25.0	ПГ 1.5х2.4	2	100	
3	1.431.9-25.0	ПД 1.3х2.4	1	129	
4	1.431.9-25.0	ПГ 6х2.4	2	386	
		Ригели			
5	1.431.9-25.0	РН 1.5	2	5.4	
6	1.431.9 25.0	РН 3	2	10.7	
7	1.431.9 25.0	РН 6	2	21.2	
8	1.431.9 25.0	РНР 1.5	1	5.2	
		Стойки			
9	1.431.9-25.0	СК 2.4-1	5	30.2	
10	1.431.9-25.0	СК 2.4-4	1	30.2	

Взам. инв. №

Подп. и дата

Инв. № подл.

Привязан

Инв. №

Нач. отд.	Грибова	
Н. контр.	Чиркова	
ГАП	Стручневский	
Зав. сект.	Семеричнико	
Арх.	Елисеев	

ТП 503-4-61.88 - АР

Станция технического обслуживания легковых автомобилей, принадлежащих гражданам /в АМК комплектной поставки/ на 10 постов

Производственное здание	Стадия	Лист	Листов
	Р	21	

Схемы расположения консольных перегородок в осях Ж-Е, 3-4. АГ: Д-Г

ЦНИИпроектлегконструкция

Формат А-2

Схема расположения перегородок в осях А-Е, 1-3

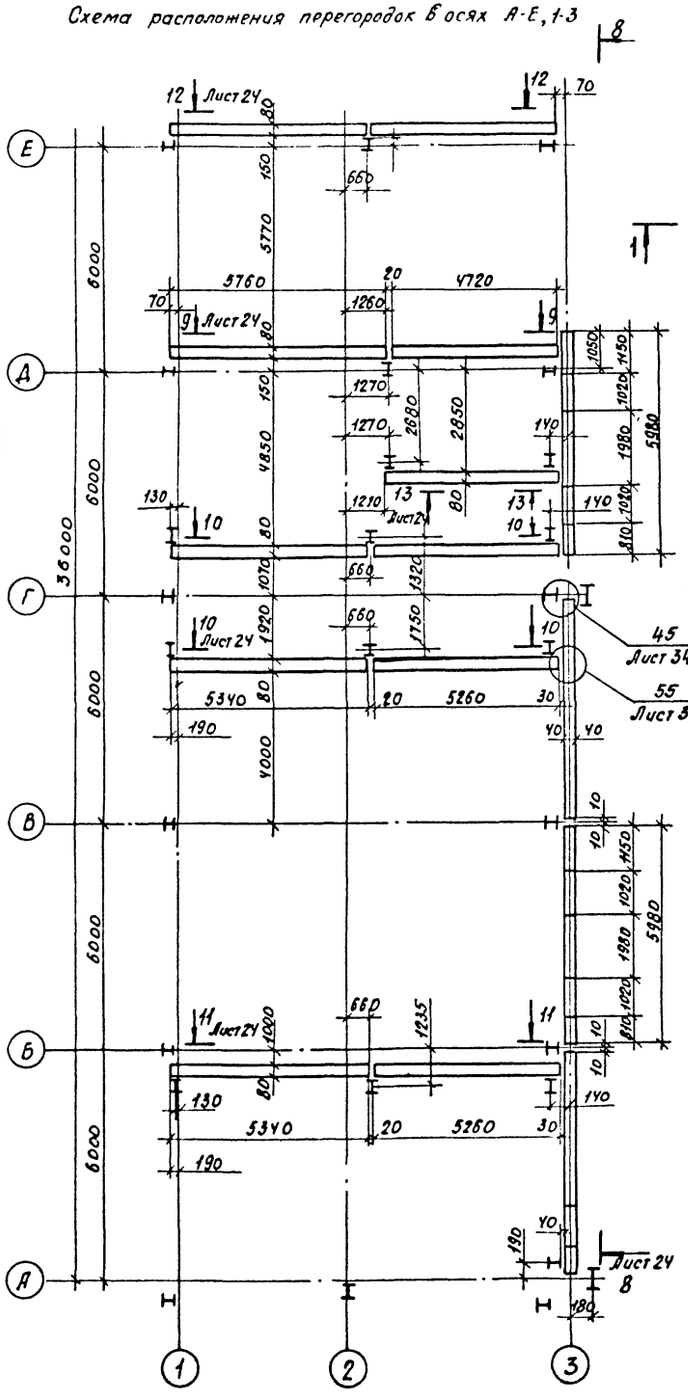

Схема расположения перегородок в осях А-Г, 4-8

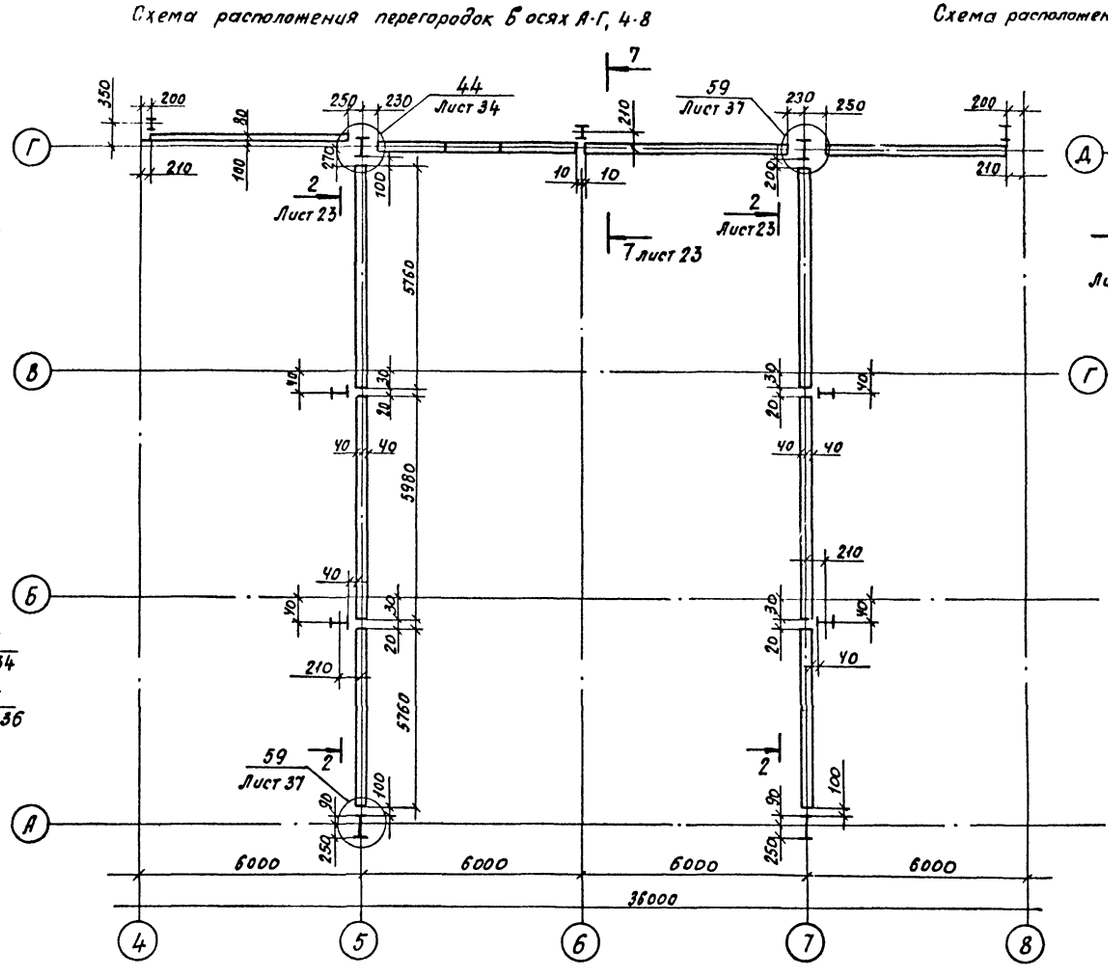

Схема расположения перегородок в осях Г-Д; 10-11

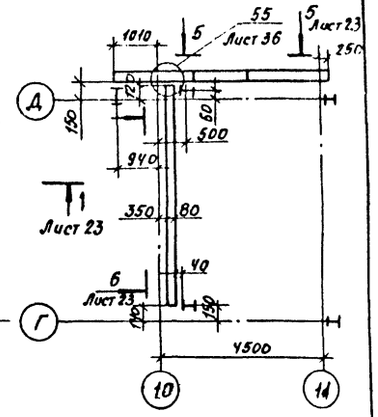

Схема расположения перегородок в осях Е-Ж, 9-11

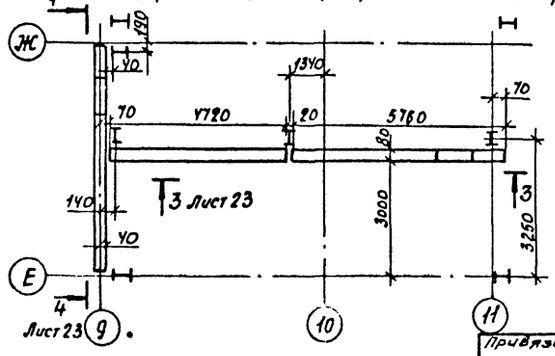

Привязан

Инв.№

Нач.отд.	Грибова		
Н.контр	Чиркова		
ГАП	Струченевский		
Ст.арх.	Рудак		
Арх.	Елисеев		
Арх.	Лескин		

Привязан:

Инв.№

ТП 503-4-61.88 ДР

Станция технического обслуживания автомобилей, принадлежащих гражданам, в АМК комплектной поставки I на 10 постов

Производственное здание

Стадия	Лист	Листов
Р	22	

Схема расположения перегородок в осях А-Е, 1-3; А-Г, 4-8; Г-Д, 10-11; Е-Ж, 9-11

ЦИНИПРОЕКТАЛЕГКОНСТРУКЦИЯ

Инв.№ подл. | Подпись и дата | Взам. инв.№

Формат А2

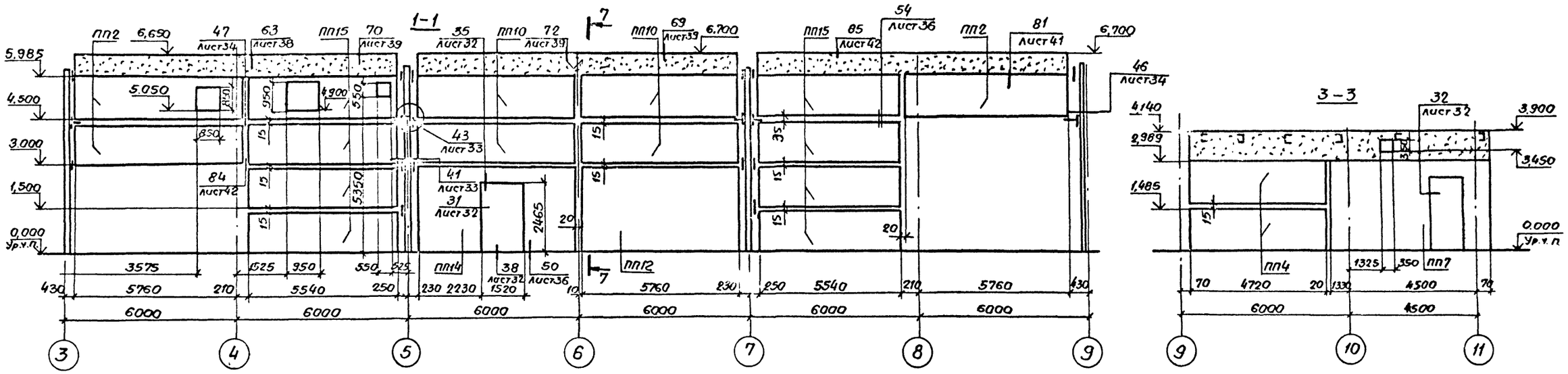

Привязан:			ТП503-4-61.88-АР
			Станция технического обслуживания легковых автомобилей, принадлежащих гражданам (в АМК комплектной поставки) на 10 постов
	Нач.отд	Грибова	Производственное здание. Стадия: РП; Лист: 23; Листов:
	Н.контр.	Чиркова	
	ГАП	Струченевский	
	Зав.сек	Семериченко	Схемы расположения перегородок в осях Г-А; 3-9; 9-11; Ж-Е; 1Г-10; Д-Г. Разрезы 1-1... 7-7
Инв.№	Арх	Елисеев	ЦНИИпроектлегконструкция

Инв.№ подл. | Подп. и дата | Взам. инв.№

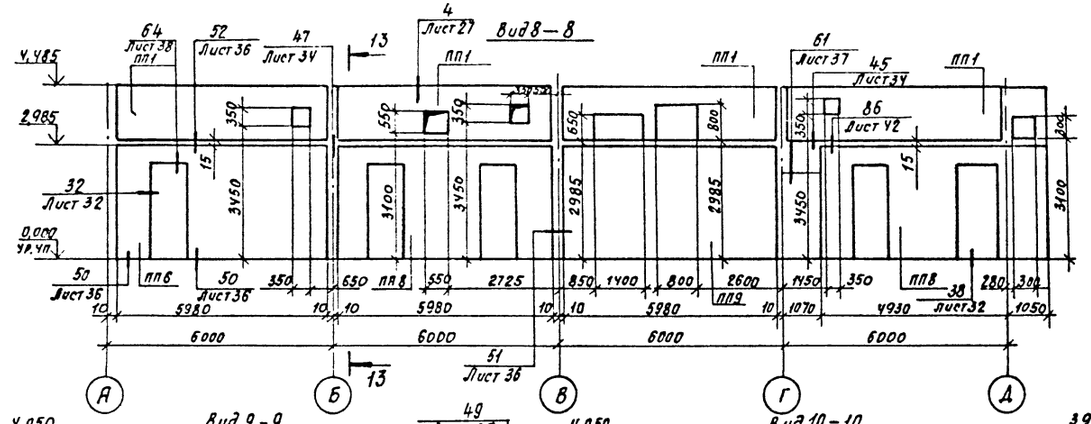

Спецификация к схемам расположения перегородок в осях Г-А; А-Г; 3-9; 1-3; Ж-А; 9-11; Ж-Е; 10-11; Д-Г; 11-10

Марка поз.	Обозначение	Наименование	Кол	Масса ед. кг.	Примечание
		Панели			
ПП1	1.030.9-2	ПГ60.15-Г	5	890	
ПП2	1.030.9-2	ПГ58.15-Г	6	850	
ПП3	1.431.9-27 С-2	ПГ62.6.15-Г	8	780	
ПП4	1.431.9-27 С-2	ПГ47.2.15-Г	6	700	
ПП5	1.431.9-27 С-2	ПГ53.4.15-Г	8	790	
ПП6	1.030.9-2	ПГ60.30-ГД1	2	1540	
ПП7	1.030.9-2	ПГ58.30-ГД1	1	1480	
ПП8	1.030.9-2	ПГ60.30-Г-2А	2	1290	
ПП9	1.030.9-2	ПГ60.30-Г	2	1790	
ПП10	1.030.9-2	ПГ58.15-2-А	12	1100	
ПП11	1.030.9-2	ПГ60.15-2-А	4	1100	
ПП12	1.030.9-2	ПГ58.30-2-Д	5	2200	
ПП13	1.030.9-2	ПГ60.30-2-Д	2	2300	
ПП14	1.030.9-2	ПГ58.30-2-А-Д	1	1700	
ПП15	1.030.9-2	ПГ55.15-Г	8	830	
ПП16	1.030.9-2	ПГ58.30-Г-Д	1	1350	

При установке дверной коробки перемычку под дверным проемом удалить после закрепления панелей в проектном положении.

Инв.№ подл. | Подпись и дата | Взам. инв.№

Привязан

Инв.№

Нач. отд.	Грибова	
Н. контр.	Чиркова	
ГАП	Стрченевский	
Зав. сект.	Стреченко	
Арх.	Елисеев	

ТП 503-4-61.88 АР

Станция технического обслуживания легковых автомобилей, принадлежащих гражданам, (в АМК комплектной поставки) на 10 постов

Производственное здание

Стадия	Лист	Листов
Р	24	

Схемы расположения перегородок в осях 1-3 Ж-А Разрезы 8-8 ... 12-12

ЦНИИпроектлегконструкция

АЛЬБОМ 2

Панель ПС-1

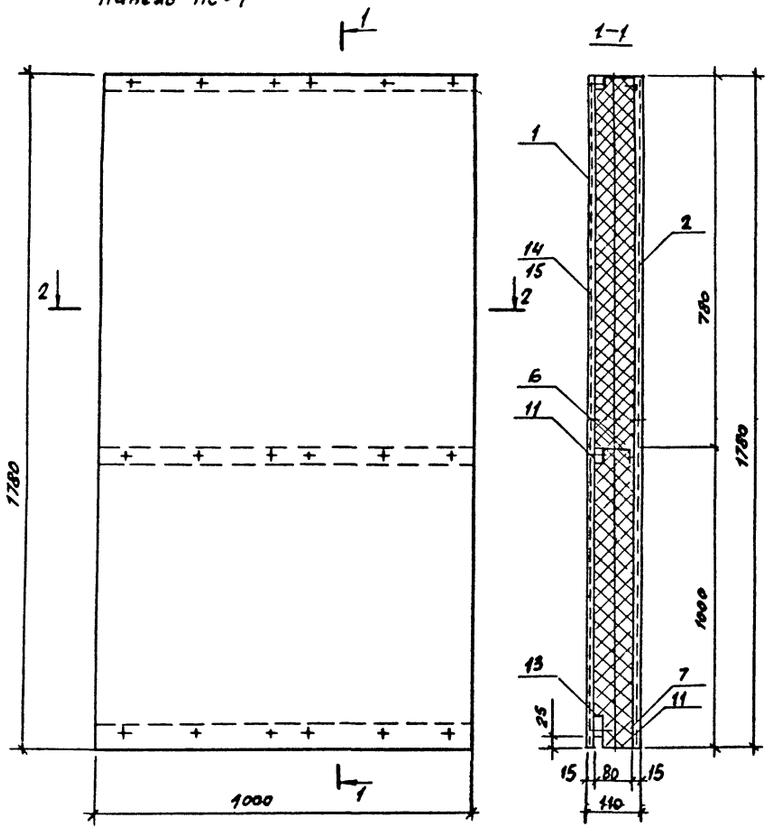

Панель ПС-1-1

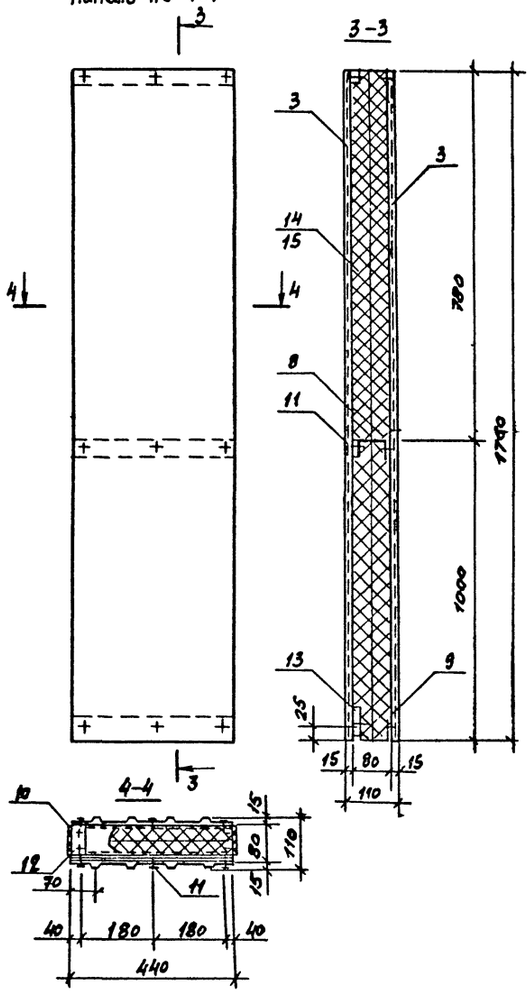

Панель ПС-3

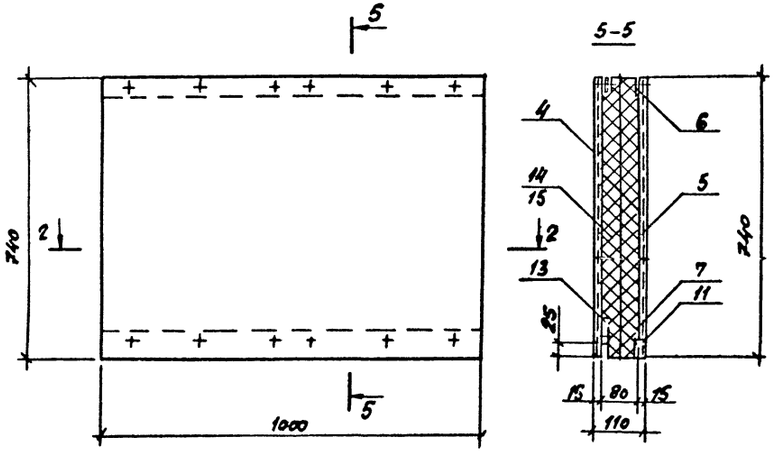

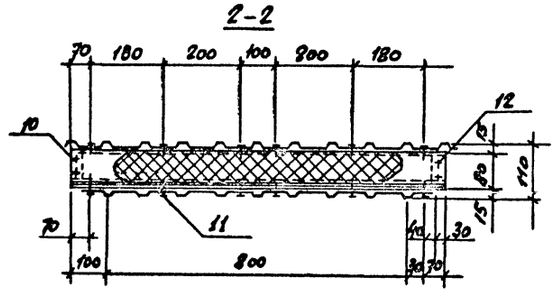

Спецификация элементов стеновых панелей ПС-1; ПС 1-1; ПС-3

Марка, поз.	Обозначение	Наименование	Кол	Масса ед., кг	Примечание
		Панель ПС-1			
1	ТУ36-1928-76	Наружная обшивка С15-800-0,7	1	11.64	1780 мм
2	ТУ36-1928-76	Внутренняя обшивка С15-1000-0.7	1	13,25	1780 мм
6	172.КМ5	Тетива рядовая ТР-1	2	2.04	950 мм
7	172.КМ5	Тетива рядовая ТР-2	1	2.62	950 мм
10	172 КМ5	Пластина соединительная ПЛ-1; 100×70×0.8	6	0,044	
11	ТУ36-2142-78	Винт самонарезающий В6×14	36	0.0062	
12	ТУ36-2688-89	Заклепка комбинированная ЗК-12-4,5	12	0.00275	
13	ГОСТ 3916-69	Фанера клеенная ФСФ 450×40×5 мм	3	0,06	
14	ГОСТ 9573-82	Плиты минералловатные П 175-1000.500.40	0.142 м³	150	
15	ГОСТ 10354-82	Пленка полиэтиленовая Тс полотно; 0,100×1400 Высший сорт	4,5 м²	–	
		Панель ПС 1-1			
3	ТУ36-1928-76	Обшивка С15-440-0,7	2	5,66	1780 мм
8	172.КМ5	Тетива рядовая ТД-1	2	0,94	440 мм
9	172.КМ5	Тетива рядовая ТД-2	1	1,21	440 мм
10	172.КМ5	Пластина соединительная ПЛ-1; 100×70×0,8	6	0,044	
11	ТУ36-2142-78	Винт самонарезающий В6×14	18	0,0062	
12	ТУ36-2068-85	Заклепка комбинированная ЗК-12-4,5	12	0,00275	
13	ГОСТ 3916-69	Фанера клеенная ФСФ 440×40×5 мм	3	0,06	
14	ГОСТ 9573-82	Плиты минералловатные П175-1000.500.40	0.063 м³	150	
15	ГОСТ 10354-82	Пленка полиэтиленовая Тс полотно 0,100×1400 Высший сорт	2.3 м²	–	
		Панель ПС-3			
4	ТУ36-1928-76	Наружная обшивка С15-800-0,7	1	4,73	740 мм
5	ТУ36-1928-76	Внутренняя обшивка С15-1000-0,7	1	5,44	740 мм
6	172.КМ5	Тетива рядовая ТР-1	1	2,04	950 мм
7	172.КМ5	Тетива рядовая ТР-2	1	2.62	950 мм
10	172 КМ5	Пластина соединительная ПЛ-1; 100×70×0.8	4	0,044	
11	ТУ36-2142-78	Винт самонарезающий В6×14	24	0,0062	
12	ТУ36-2088-35	Заклепка комбинированная ЗК-12-4.5	8	0,00275	
13	ГОСТ 3916-69	Фанера клеенная ФСФ 440×40×5 мм	2	0,06	
14	ГОСТ 9573-82	Плиты минералловатные П175-1000.500.40	0.06 м³	150	
15	ГОСТ 10354-82	Пленка полиэтиленовая Тс полотно 0,100×1400 Высш. сорт.	1,6 м²	–	

Материалы и конструктивные решения панелей ПС1, ПС1-1 и ПС-3 приняты по альбому шифр 172.КМ5.

Привязан:

Инв. №

Нач. отд.	Грибова	
Н. контр.	Чиркова	
ГАП	Струченевский	
Черт.	Розинова	

ТП 503-4-61.88 – АР

Станция технического обслуживания легковых автомобилей, принадлежащих гражданам, на 10 постов.

Производственное здание

Стадия	Лист	Листов
РП	25	

Панели ПС-1; ПС 1-1; ПС-3

ЦНИИПРОЕКТЛЕГКОНСТРУКЦИЯ

Формат А2

Инв. № подл. | Подпись и дата | Взам. инв. №

АЛЬБОМ 2

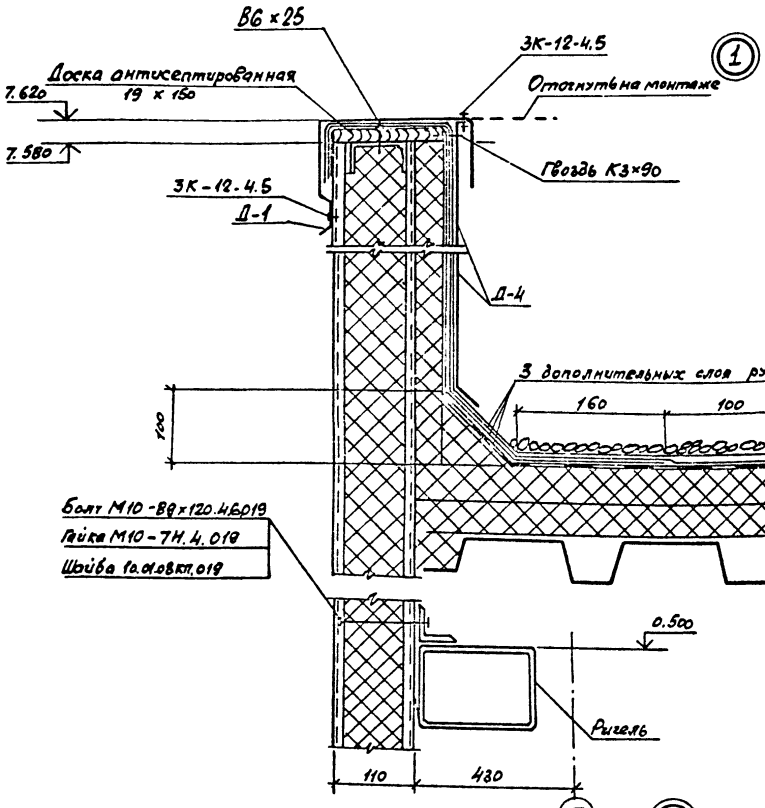

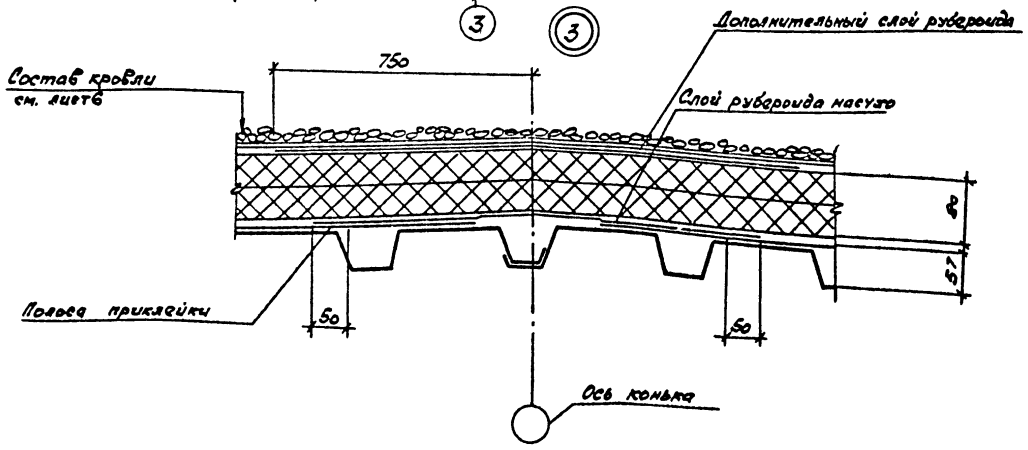

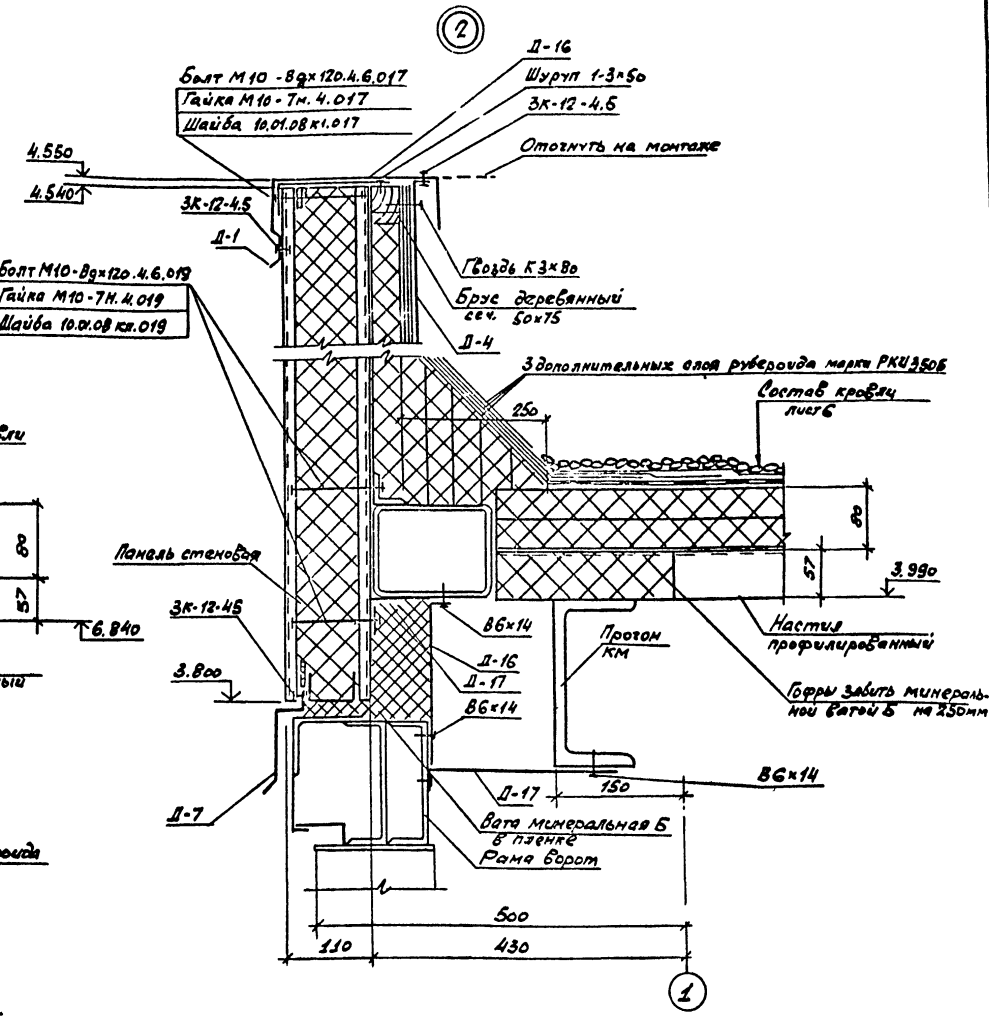

В узле 2 элемент Д-16 выполнить длиной 6000 мм.

Привязан				ТП 503-4-61.88 – АР	
				Станция технического обслуживания легковых автомобилей, принадлежащих гражданам (в ЯМК комплектной поставки) на 10 постов.	
	Нач. отд.	Грибова		Производственное здание	Стадия Р; Лист 26; Листов
	Н. контр.	Чиркова			
	ГАП	Стриженевский			
	ГАП	Искрекова		Узлы 1...3	ЦНИИпроектстальконструкция
Инв. №	Рук. бриг.	Видокле			
	Арх.	Рудак			

Инв. № подл. | Подпись и дата | Взам. инв. №

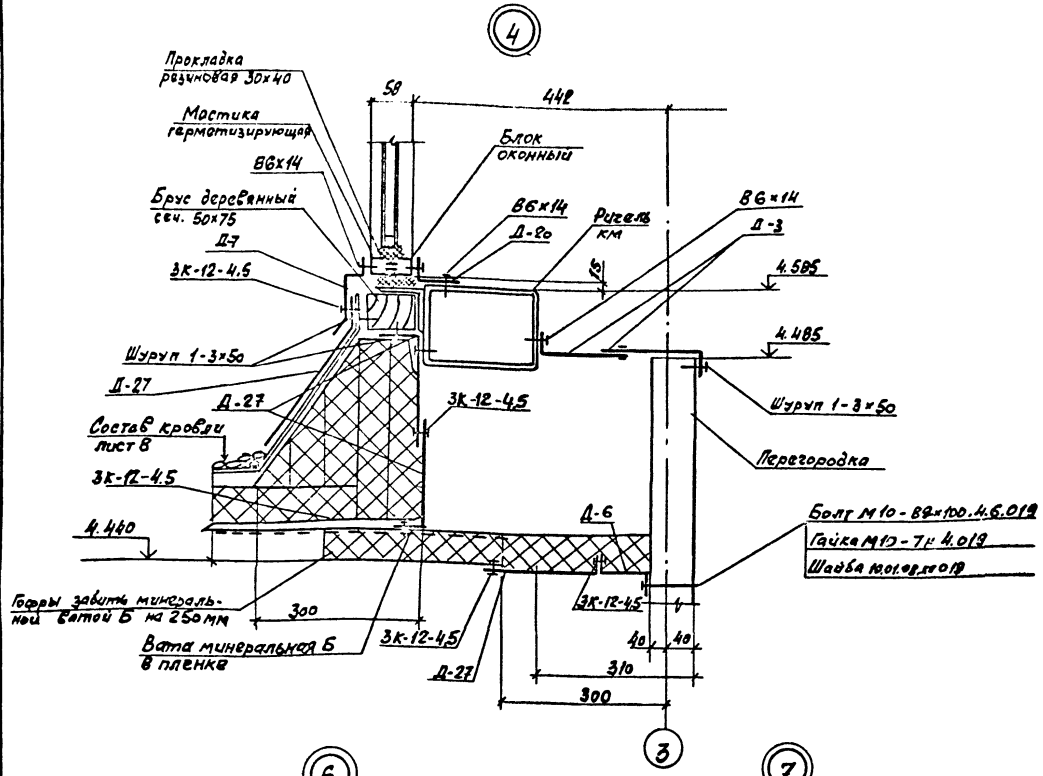

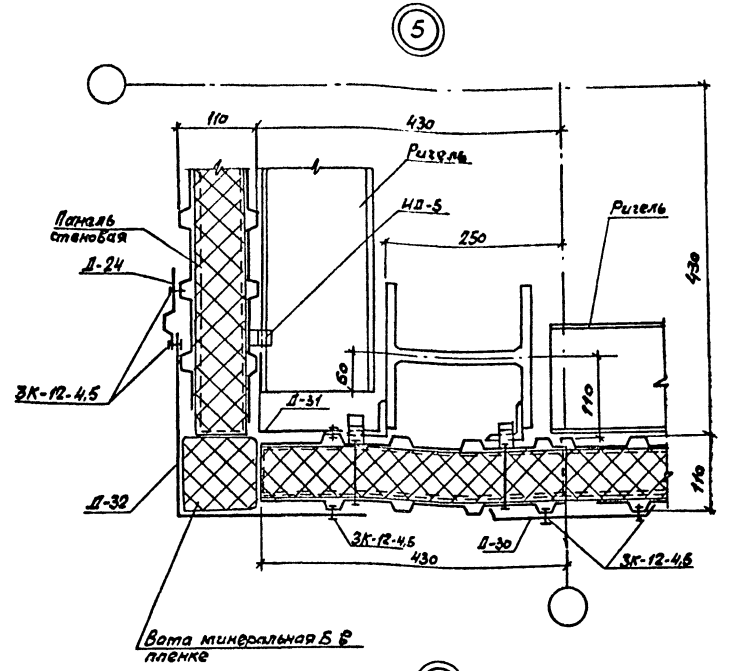

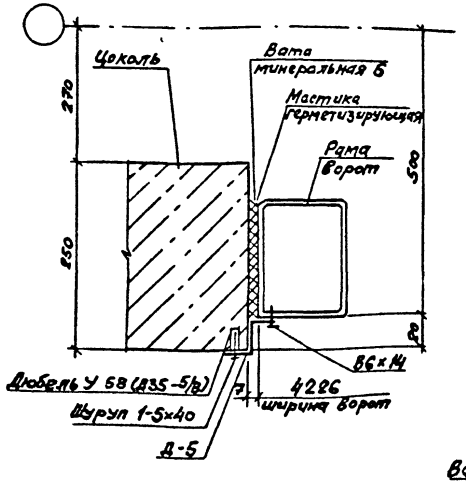

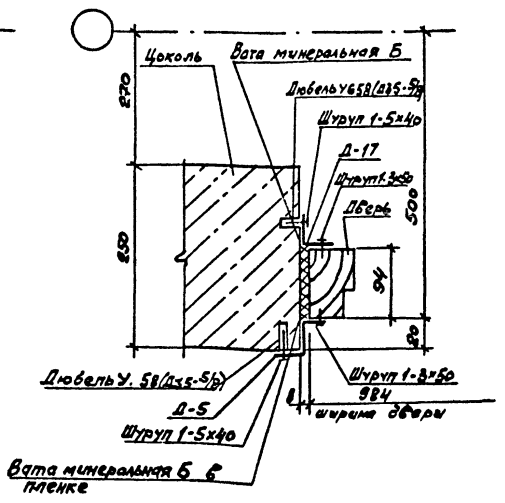

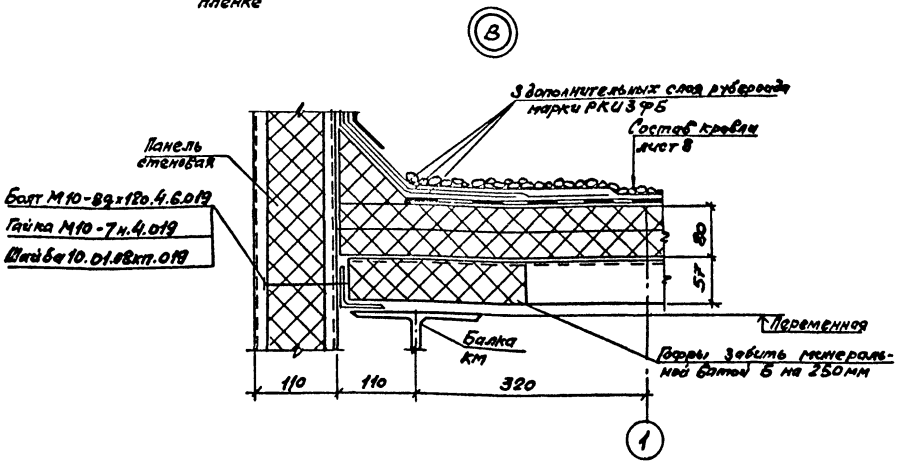

Привязан	Нач.отд.	Грибова		ТП 503-4-61.88-АР	
	Н.контр.	Чиркова		Станция технического обслуживания легковых автомобилей, принадлежащих гражданам, на 10 постов.	
	ГАП	Стручевская		Производственное здание	Стадия: Р; Лист: 27; Листов:
	ГАП	Искоскова			
	Рук.брат.	Видокле		Узлы 4...8	ЦНИИпроектлегконструкция
Инв.№	Арх.	Рудак			

(9)

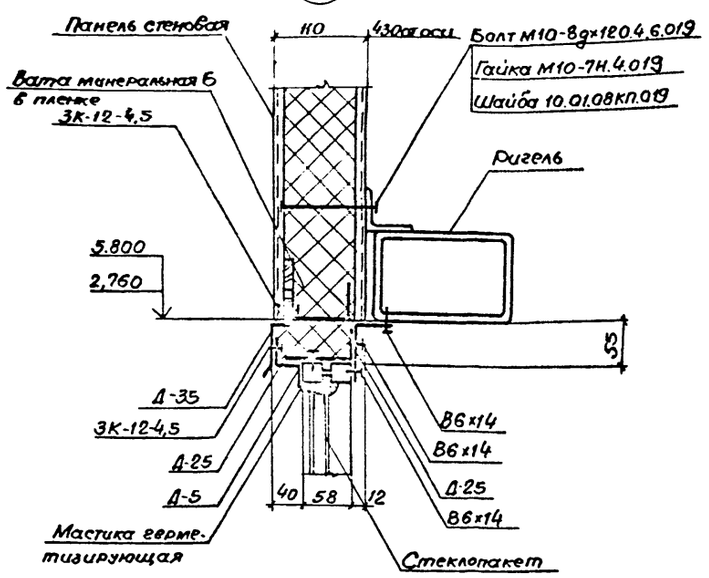

(10)

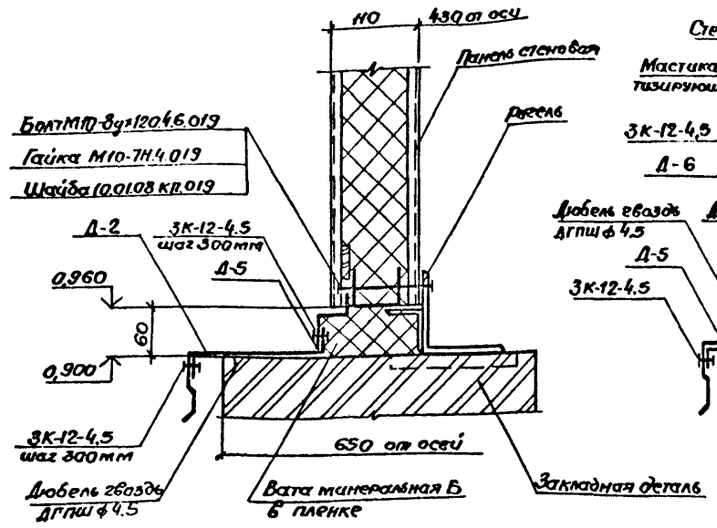

(11)

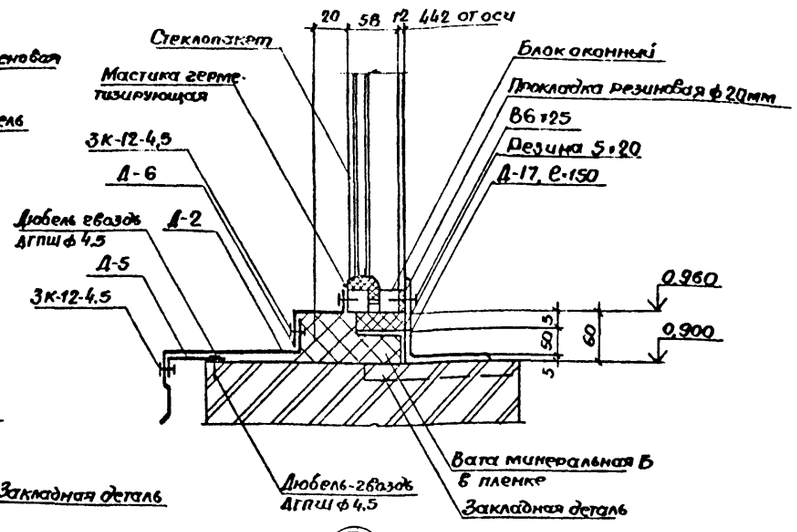

(12)

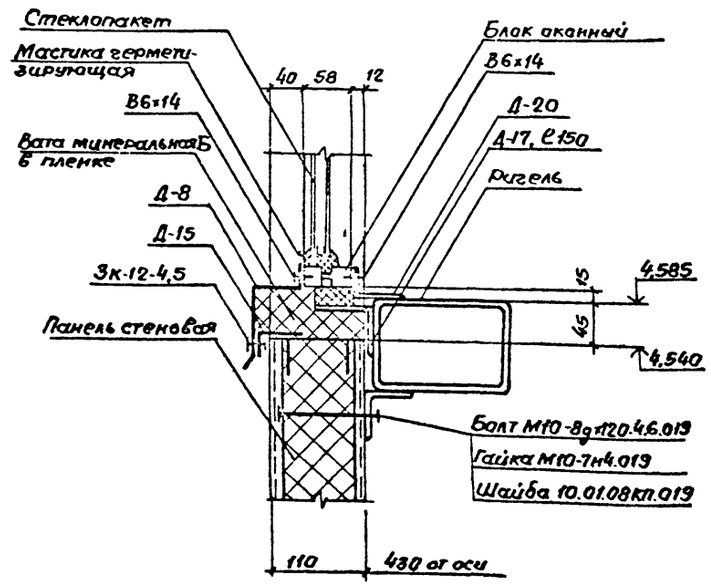

(13)

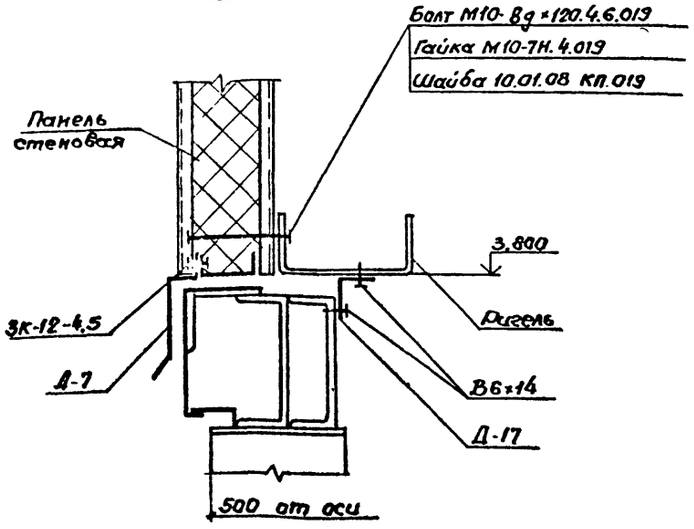

(14)

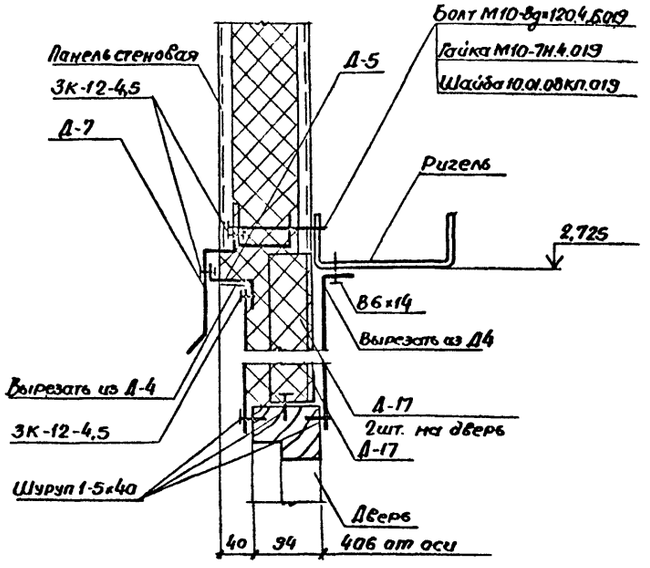

Инв.№подл. | Подпись и дата | Взам.инв.№

Привязан:

Инв.№

Нач.отд	Грибова	
Н.контр.	Чиркова	
ГАП	Струченевский	
Арх.	Лескин	
Арх.	Елисеев	
Арх.	Шикитина	

ТП 503-4-61.88-АР

Станция технического обслуживания легковых автомобилей, принадлежащих гражданам (с АМК комплектной поставки) на 10 постов

Производственное здание

Стадия	Лист	Листов
РП	28	

Узлы 9...14

ЦНИИпромзернопроект

15

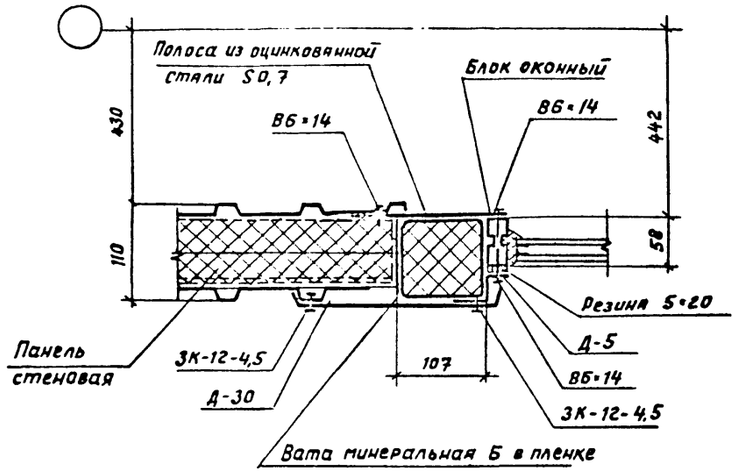

16 17

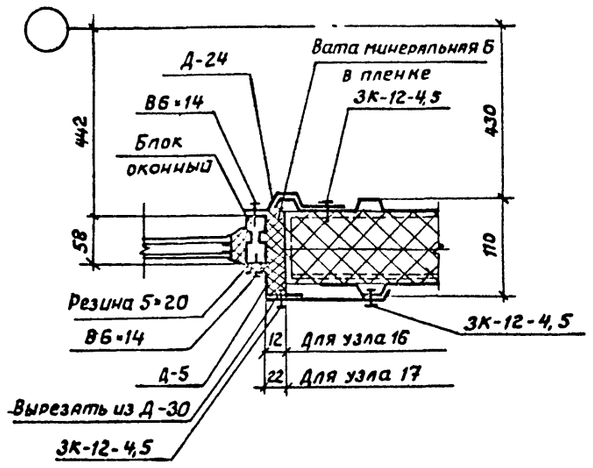

18 19

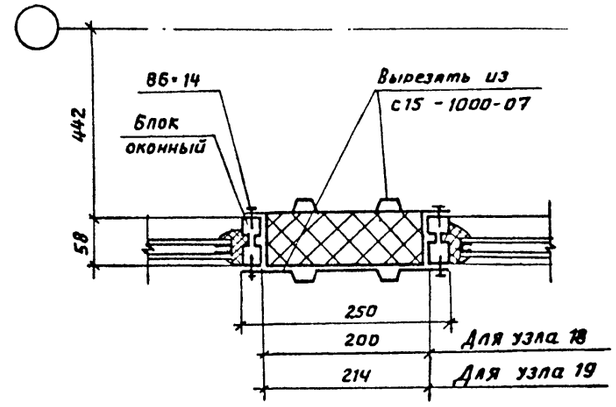

20

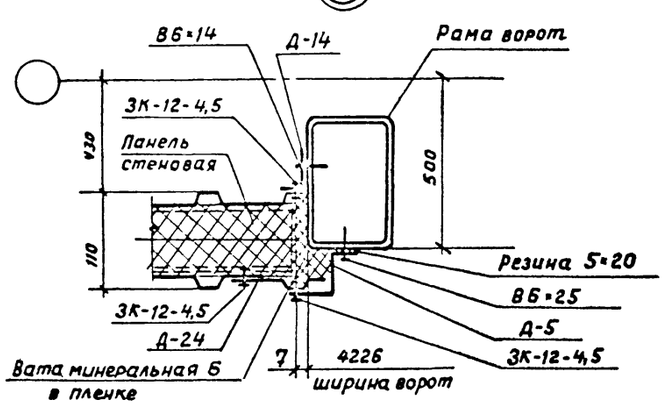

21

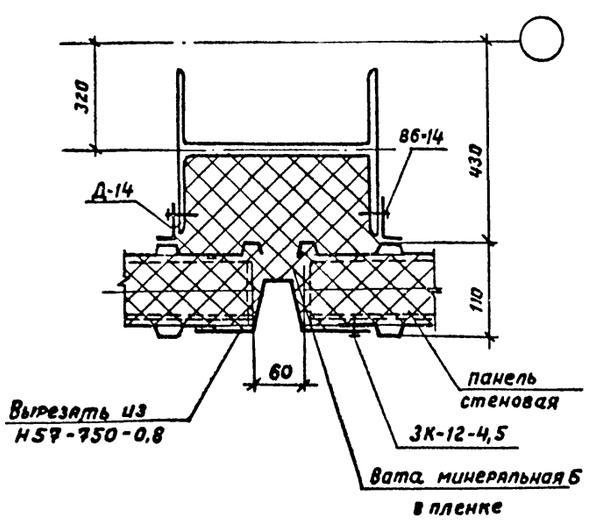

22

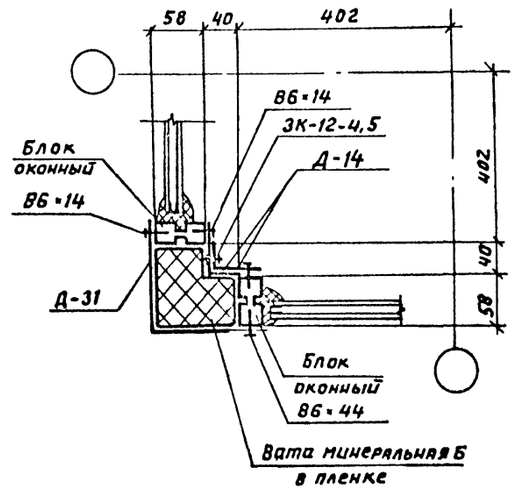

23

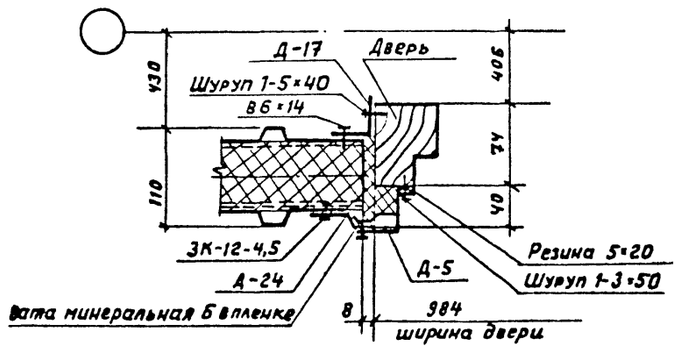

Инв. № подл. | Подпись и дата | Взам. инв. №

Привязан

Инв. №

Нач.отд.	Грибова	
Н.контр.	Чиркова	
ГАП	Струсевич	
ГАП	Искоскова	
Рук.бриг.	Видокле	
Арх.	Рудак	
Инж.	Никитина	

ТП 503-4-61.88 – АР

Станция технического обслуживания легковых автомобилей, принадлежащих гражданам, (8 АМК комплектной поставки) на 10 постов

Производственное здание

Стадия	Лист	Листов
Р	29	

Узлы 15... 23

ЦНИИпроектлегконструкция

(24)

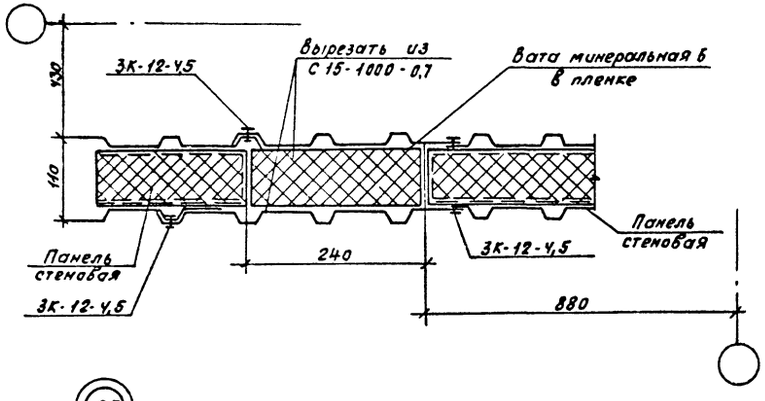

(25)

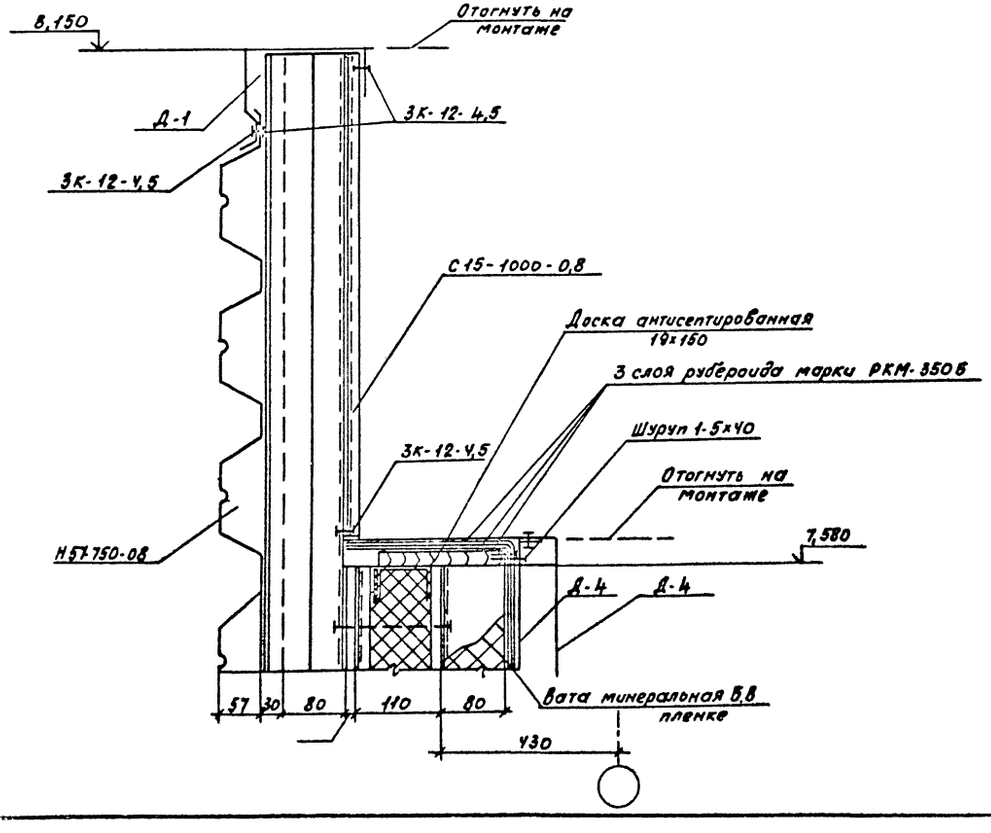

(26)

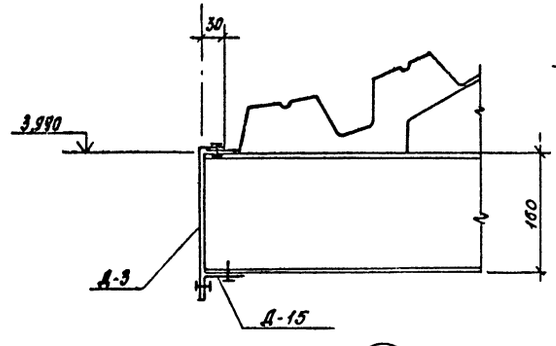

(27)

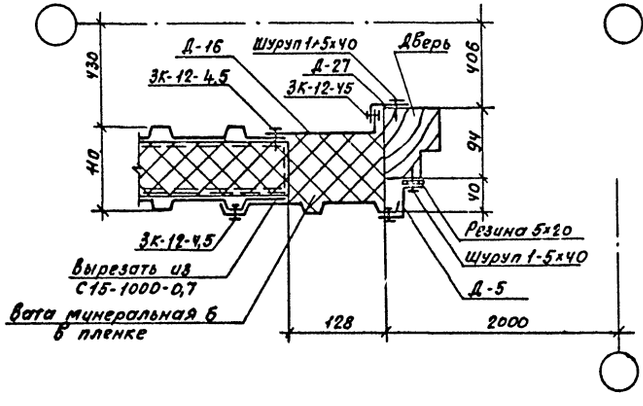

(28)

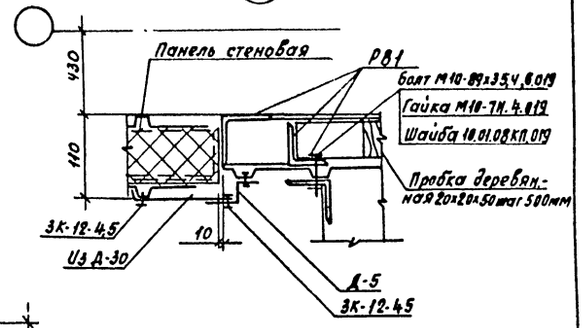

(29)

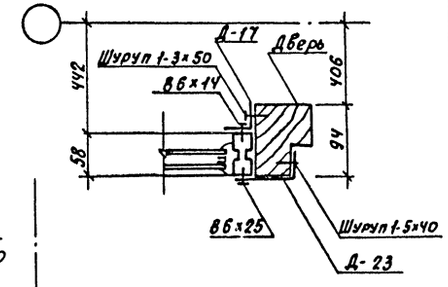

Привязан				ТП 503-4-61.88	АР
				Станция технического обслуживания легковых автомобилей, принадлежащих гражданам, (в АМК комплектной поставки) на 10 постов	
	Нач.отд.	Грибова		Производственное здание	Стадия: Р; Лист: 30; Листов:
	Н.контр.	Чиркова			
	ГАП	Оручеевский		Узлы 24...29	ЦНИИПромзернопроект
	ГАП	Искоскова			
Инв.№	Арх.	Рудак			
	Арх.	Лескин			

Инв.№ подл. | Подпись и дата | Взам.инв.№

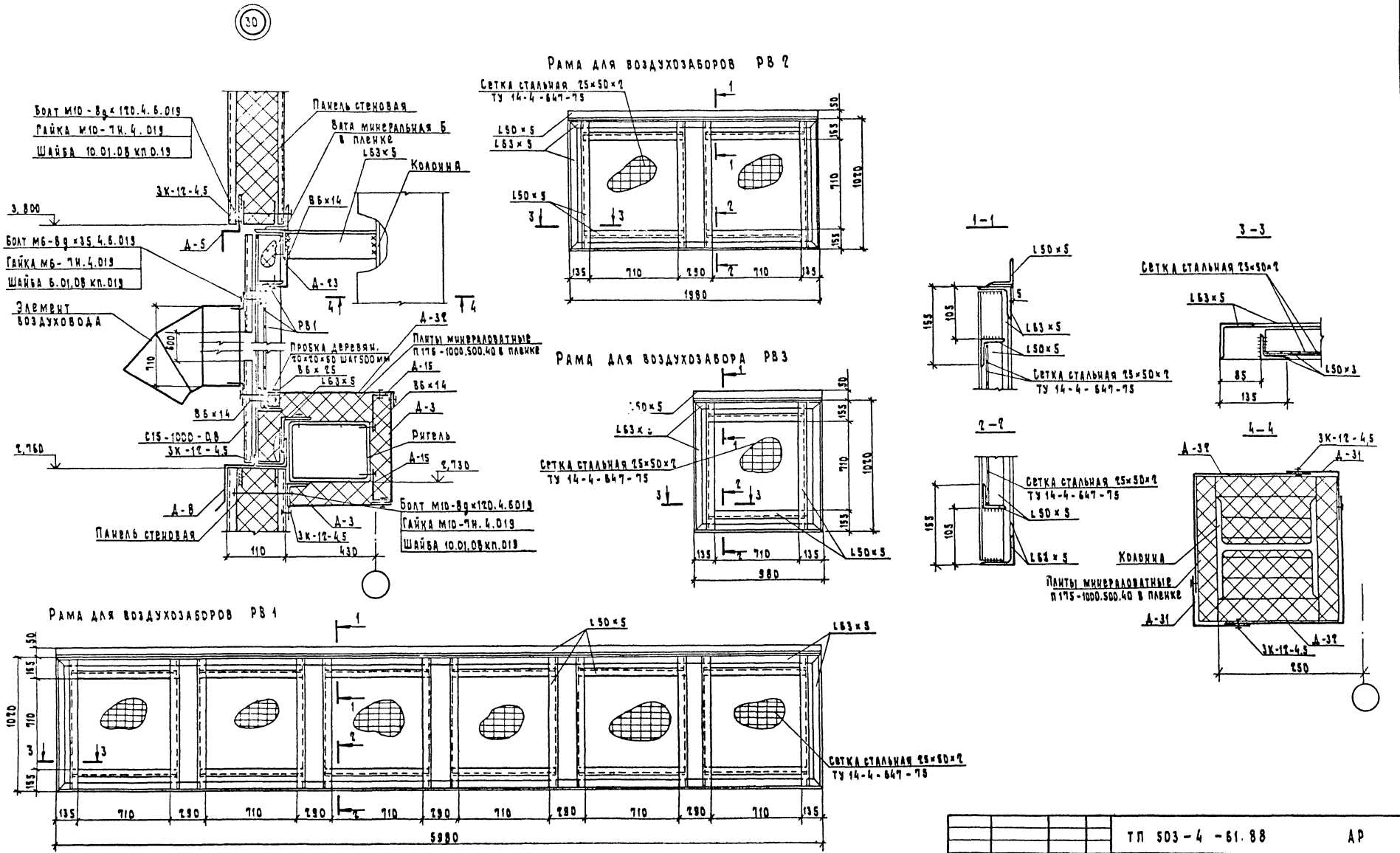

ТП 503-4-61.88				АР	
Станция технического обслуживания легковых автомобилей, принадлежащих гражданам /в ЛМК комплектной поставки/ на 10 постов					
Производственное здание			Стадия	Лист	Листов
			Р	31	
Узел 30. Рамы для воздухозаборов РВ1, РВ2, РВ3.			Цниипроектлегконструкция		
Нач.отд.	Грибова				
Н.контр.	Чиркова				
ГАП	Струченевский				
ГАП	Искоскова				
Арх.	Рудак				

Привязан

Инв. №

Инв. № подл. | Подп. и дата | Взам. инв. №

Формат А2

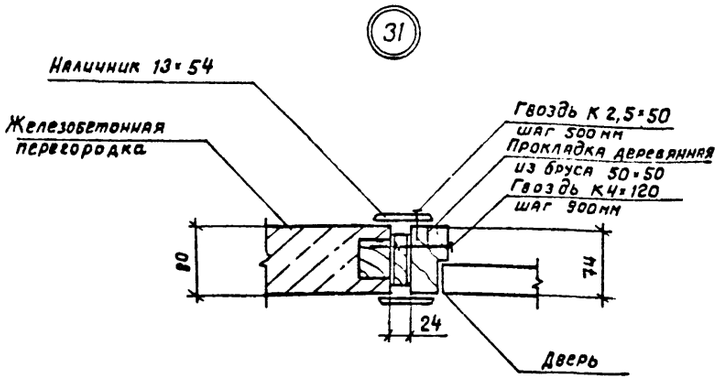

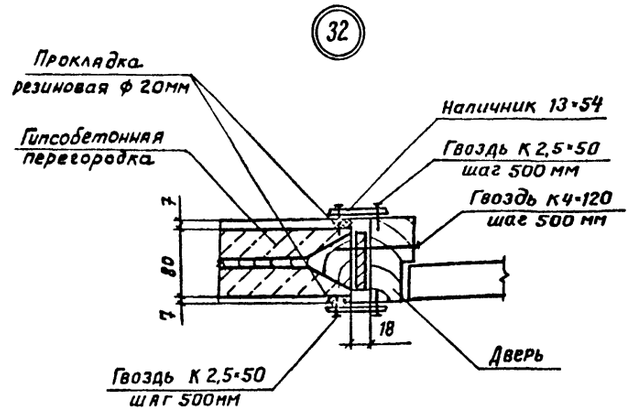

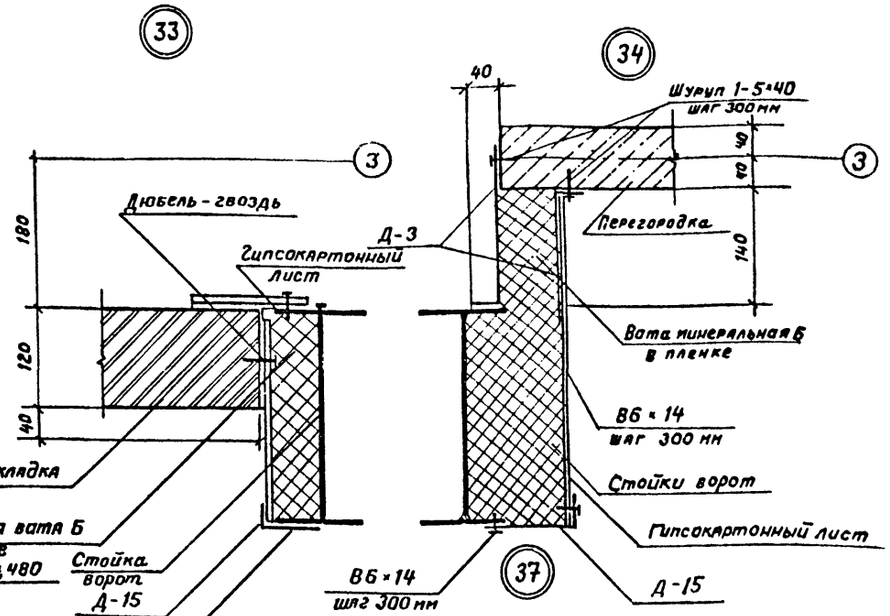

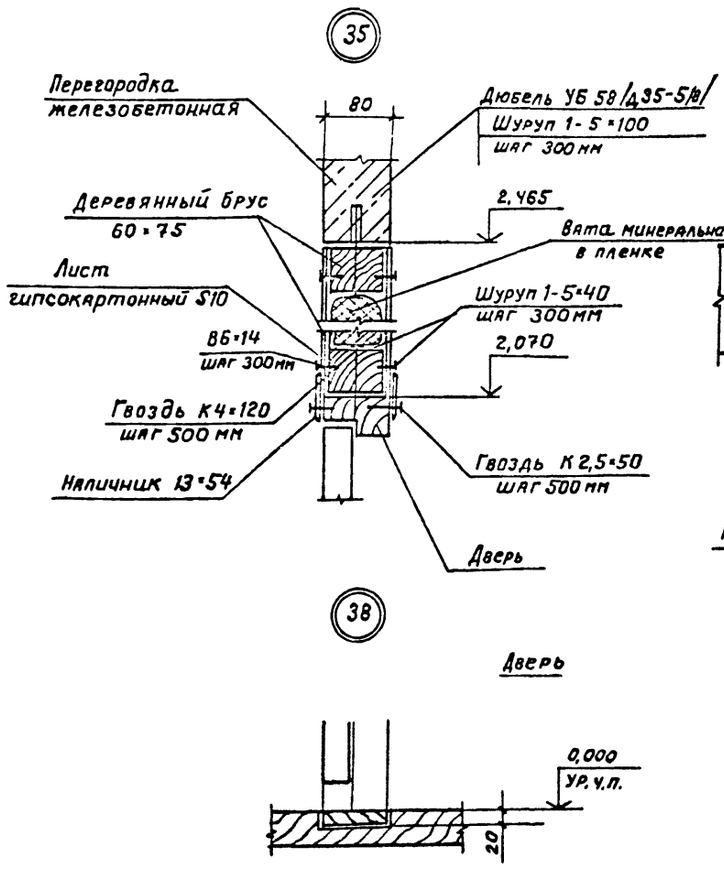

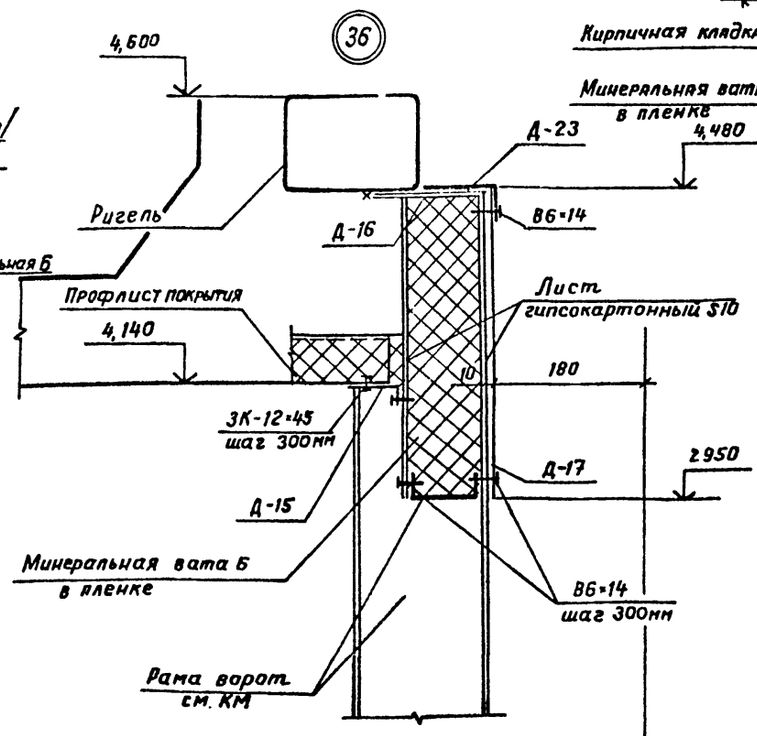

Узел 36 смотреть совместно с узлом 4

				ТП 503-4-61.88 - АР		
				Станция технического обслуживания легковых автомобилей, принадлежащих гражданам (в лмк комплектной поставки) на 10 постов		
Привязан 1				Производственное здание	Стадия: Р	Лист: 32	Листов:
				Узлы 31....38	ЦНИИпроектлегконструкция	
Инв. №						

Нач. отд.	Грибова	
Н. контр.	Чиркова	
ГАП	Стручневский	
Зав. сект.	Видокле	
Арх	Елисеев	

Инв. № подл. | Подпись и дата | Взам. инв. №

39

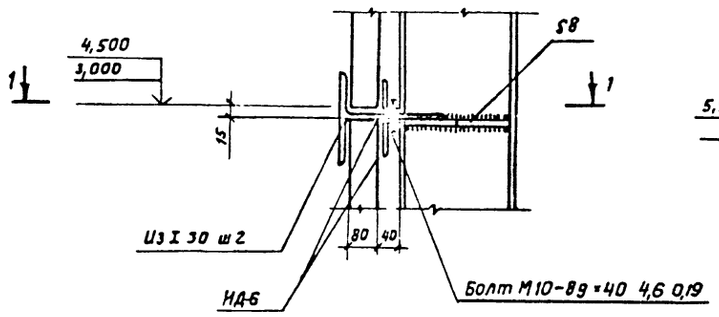

1-1

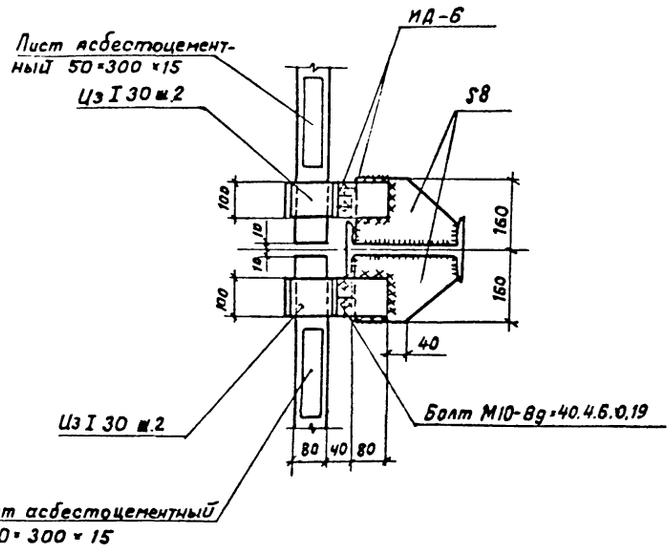

40

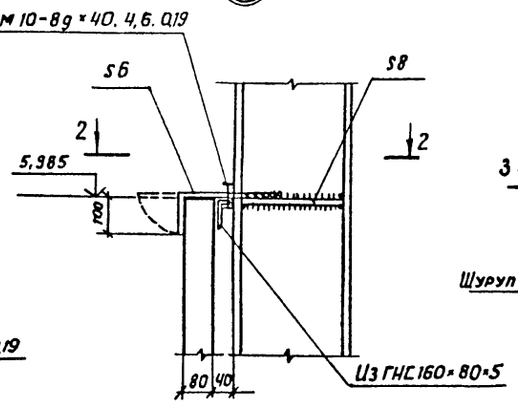

2-2

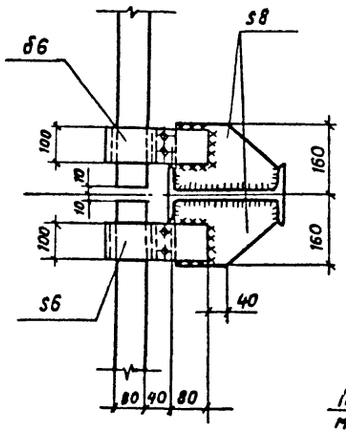

41

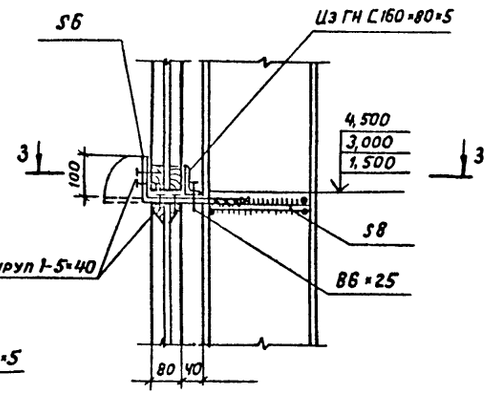

3-3

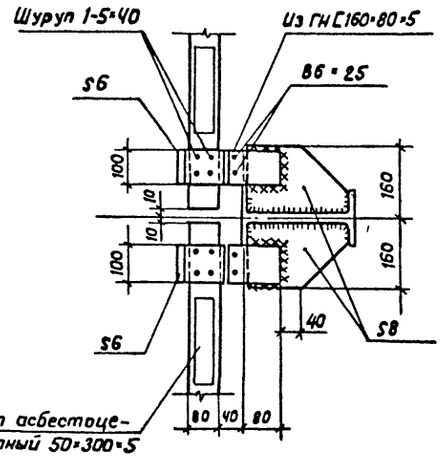

42

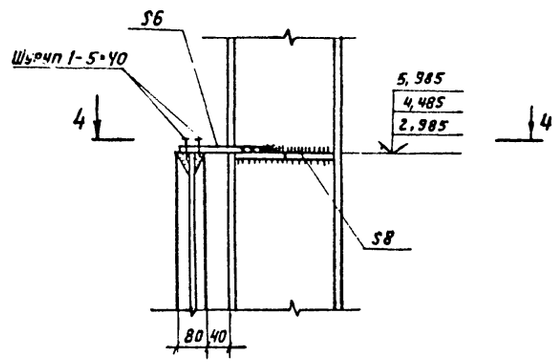

4-4

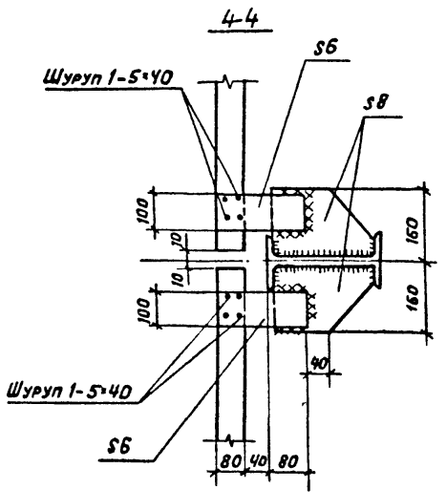

43

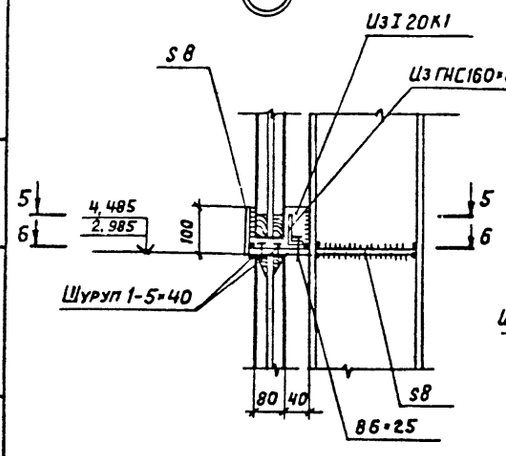

5-5

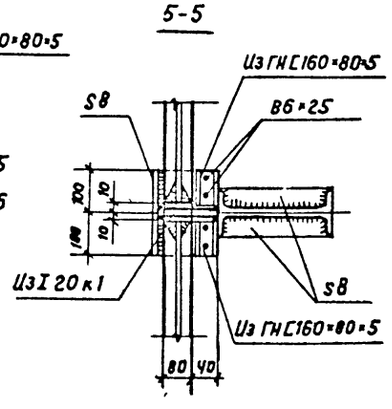

6-6

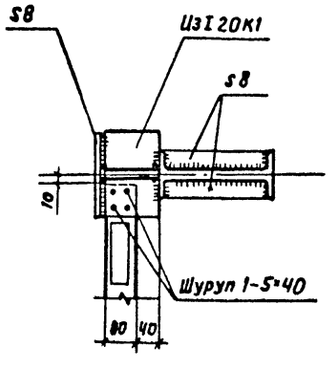

ИД-6

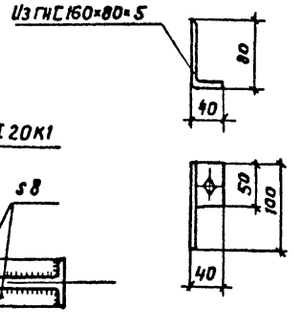

Отверстия под шурупы предварительно рассверлить до ф 6 мм

Т.т. см. лист 35.

Взам. инв. №

Подпись и дата

Инв. № подл.

Привязан:

Инв. №

Нач.отд.	Рыбова		
Н.контр.	Чиркова		
ГАП	Струченевский		
Гл.констр.	Воловик		
Арх.	Никитина		

ТП 503-4-61.88 - АР

Станция технического обслуживания легковых автомобилей, принадлежащих гражданам, (ФЛМК комплектной поставки) на 10 постов

Производственное здание

Стадия	Лист	Листов
Р	33	

Узлы 39...43.

ЦИНИпроектлегконструкция

(44)

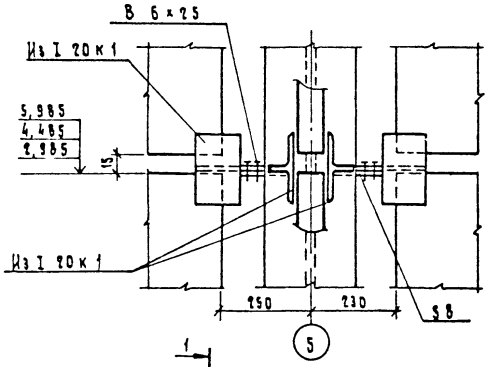

1—1

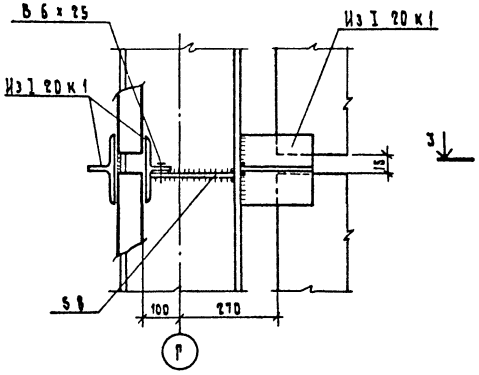

(45)

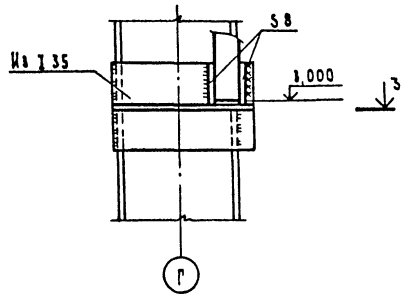

(46)

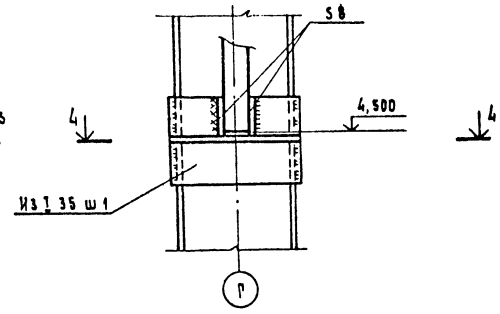

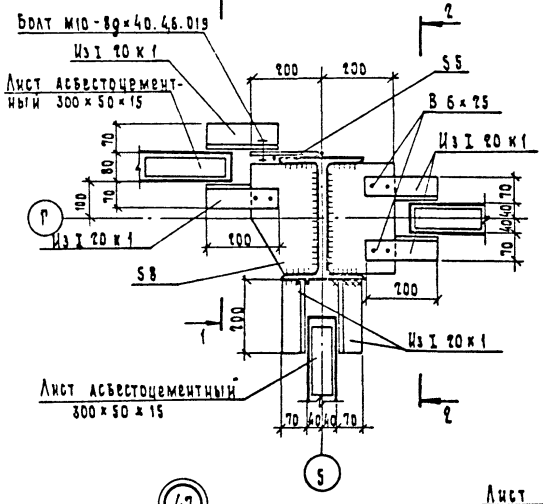

2—2

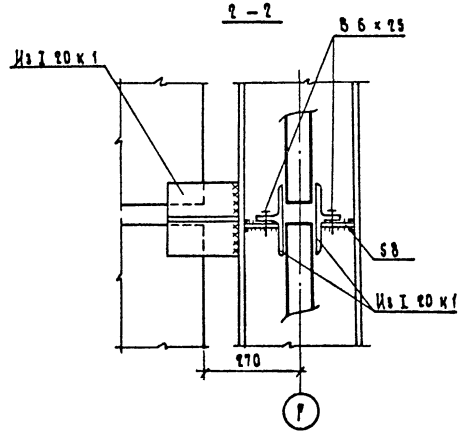

3—3

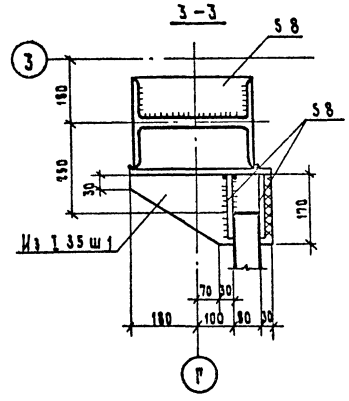

4—4

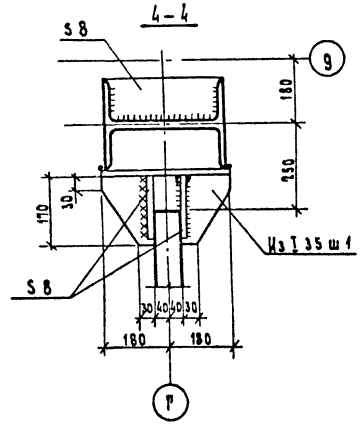

(47)

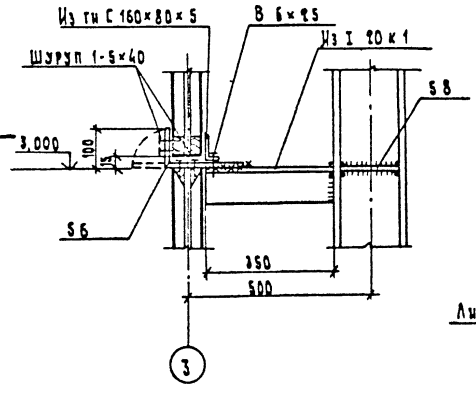

5—5

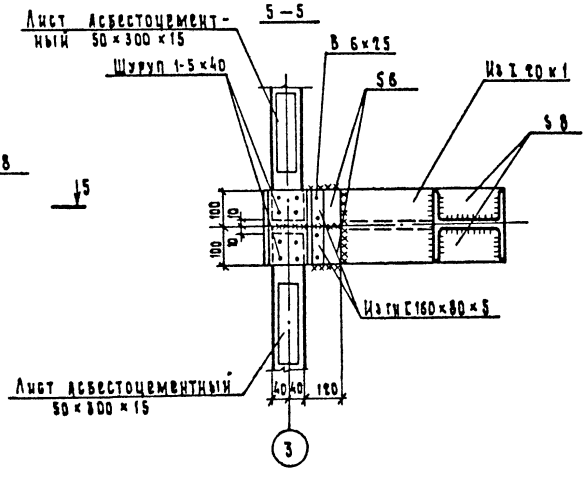

Отверстия под шурупы предварительно рассверлить ф 6 мм

Т. т. см. лист 35.

Привязан				ТП 503-4-61.88 АР		
				Станция технического обслуживания автомобилей, принадлежащих гражданам / в АМК комплектной поставки / на 10 постов		
	Нач. отд.	Грибова		Производственное здание	Стадия: Р	Лист: 34	Листов:
	Н. контр.	Чиркова					
	ГАП	Стручевский					
	Гл. конст.	Воловик		Узлы 44... 47	ЦНИИпроектавтоконструкция		
Инв. №	Арх.	Никитина					

Инв. № подл. | Подп. и дата | Взам. инв. №

Формат А2

АЛЬБОМ 2

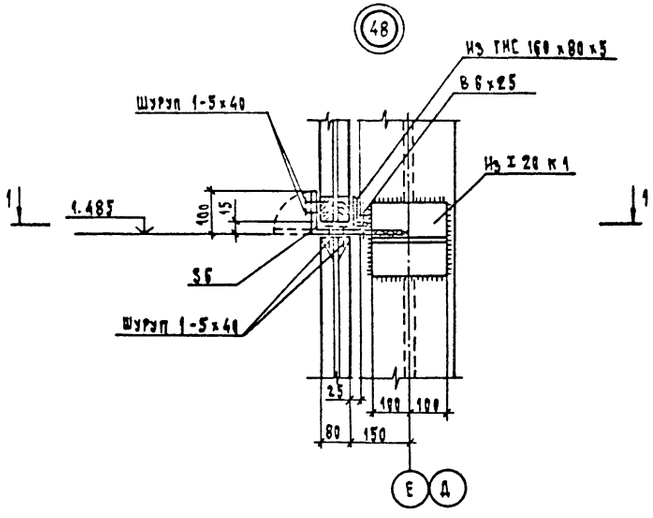

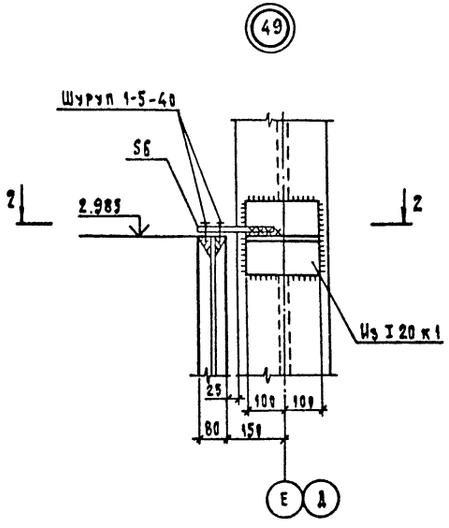

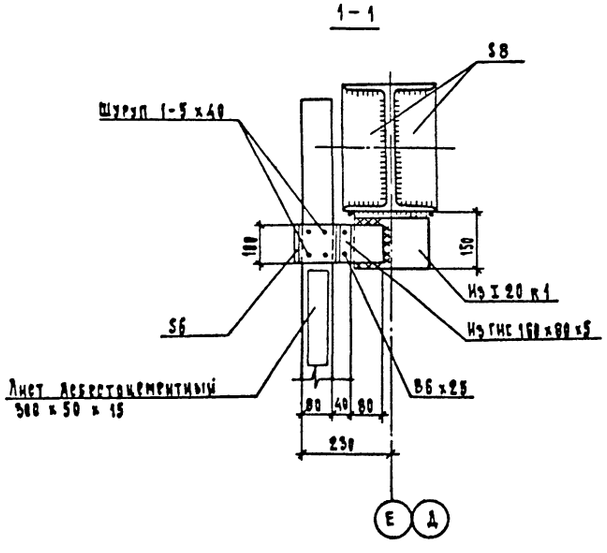

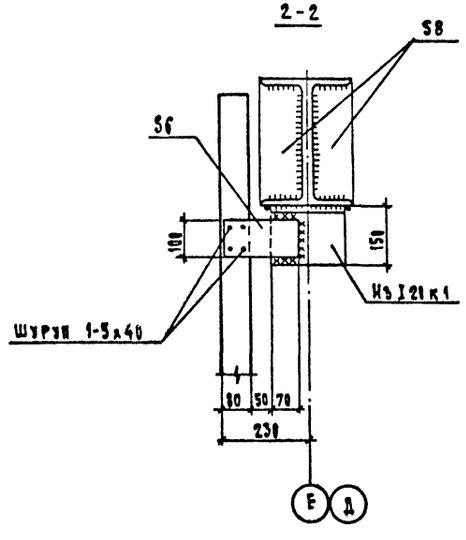

1. Схему расположения колонн см. КМ лист 10
2. Схему расположения стоек см. КМ лист 17
3. Ручную дуговую сварку выполнять по ГОСТ 5264-80 -электродами типа 942 по ГОСТ 9467-75
4. Катеты неоговоренных сварных швов принимать по наименьшей толщине свариваемых элементов в соответствии со СНиП II-23-81.
5. Отверстия под шурупы предварительно рассверлить до ⌀ 6 мм.

Привязан							
				Нач.отд.	Грибова		
				Н.контр.	Чиркова		
				ГАП	Струченевский		
				Гл.констр.	Воловик		
Инв. N				Арх.	Никитина		

ТП 503-4-61.88 АР

Станция технического обслуживания легковых автомобилей, принадлежащих гражданам /в ЛМК комплектной поставки/ на 10 постов.

Производственное здание	Стадия	Лист	Листов
	Р	35	

Узлы 48, 49

ЦНИИпроектлегконструкция

Инв. N подл.	Подпись и дата	Взам. инв. N

(50)

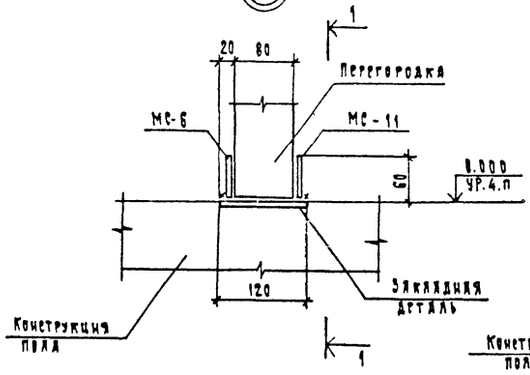

1 – 1

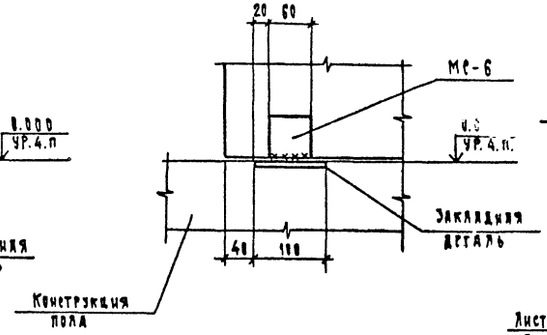

(51)

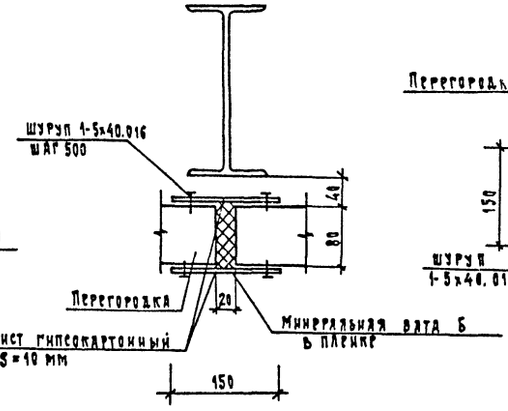

(52)

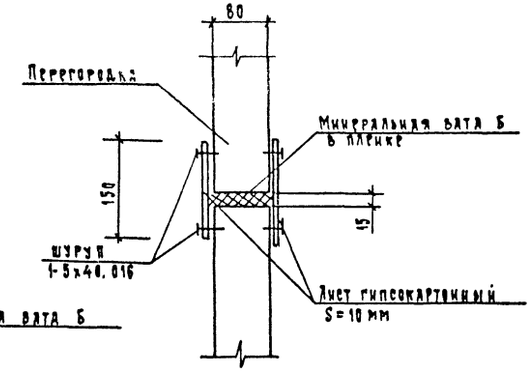

(53)

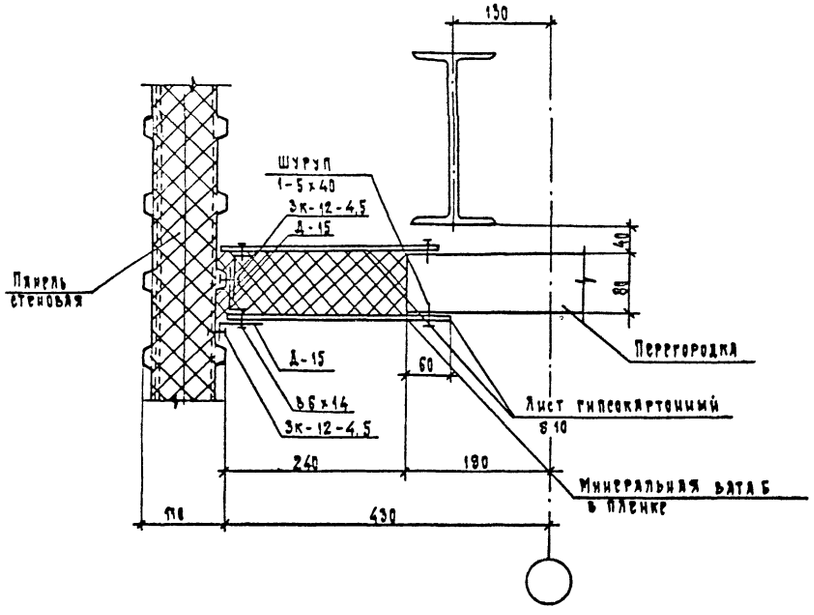

(54)

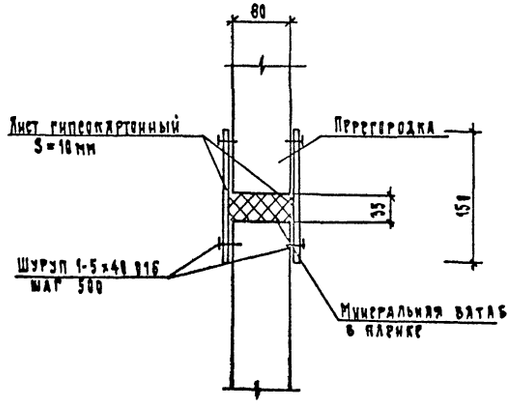

(55) Повернуто

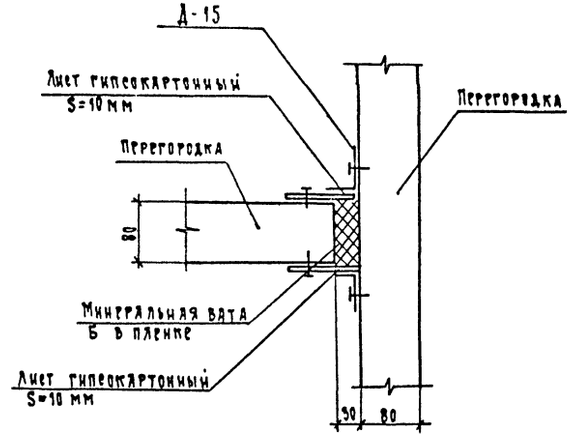

Привязан:

Инв. №

Нач. отд.	Грибова	
Н. контр.	Чиркова	
ГАП	Струнниевский	
Зав. сект.	Семеричнко	
Арх.	Никитина	

ТП 503-4-61.88 АР

Станция технического обслуживания легковых автомобилей, принадлежащих гражданам / в АМК комплектации поставки / на 10 постов.

Производственное здание.

Стадия	Лист	Листов
Р	36	

Узлы 50...55

ЦНИИпроектлегконструкция

Инв. № подл. | Подпись и дата | Взам. инв. №

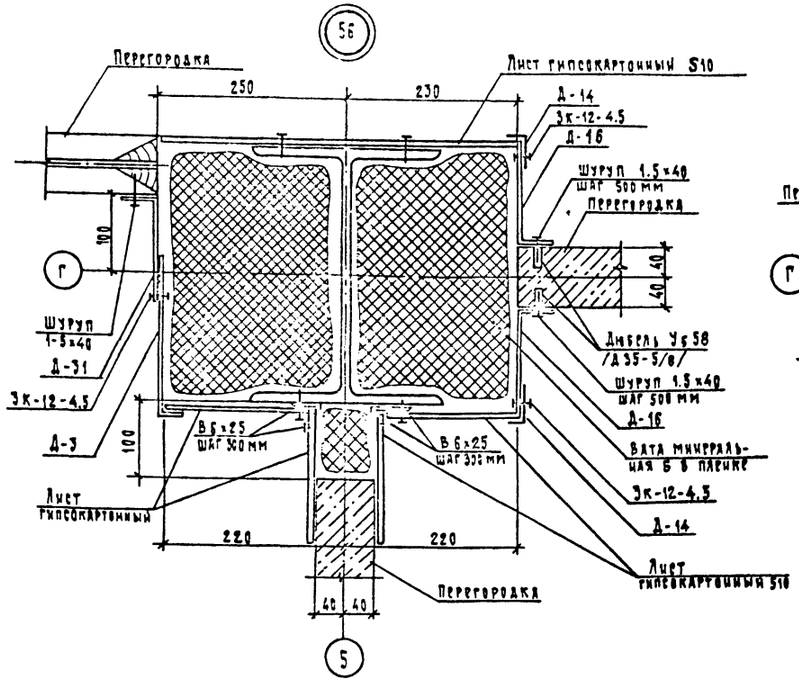

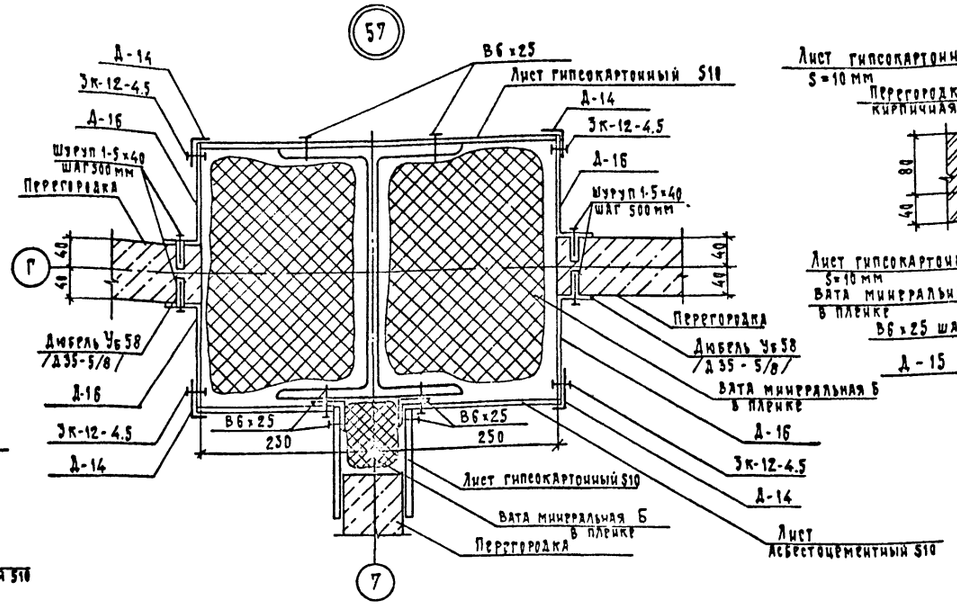

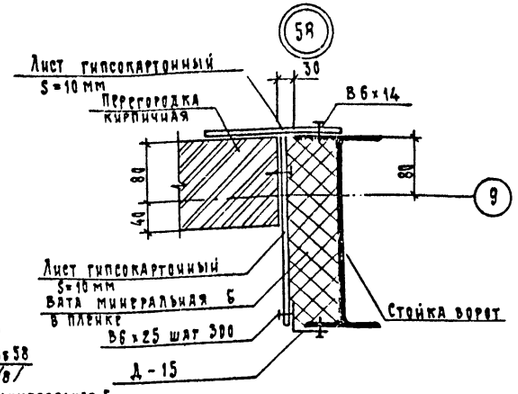

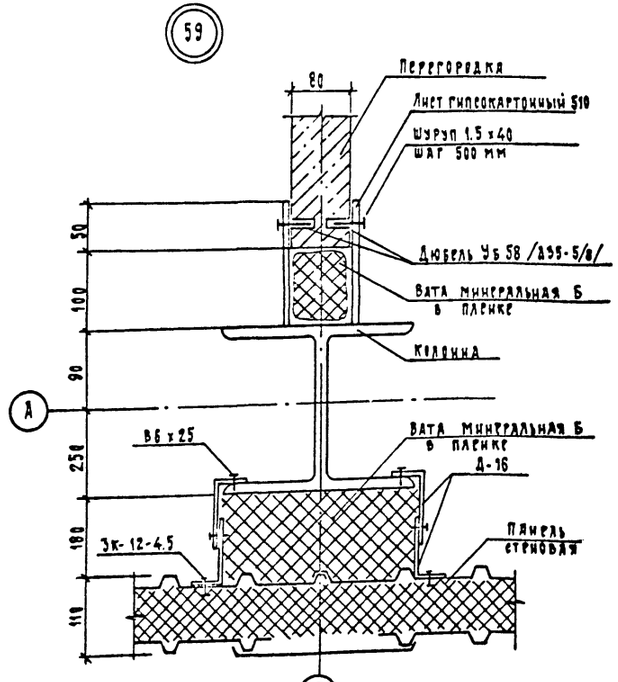

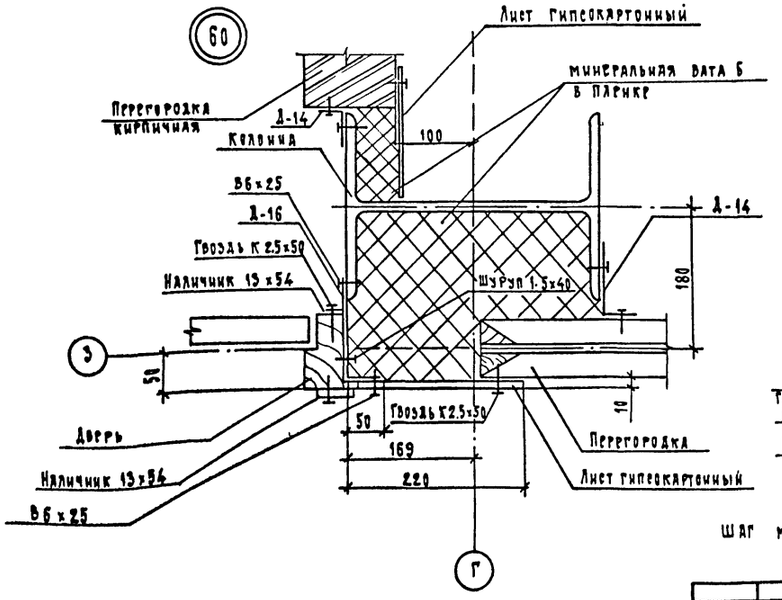

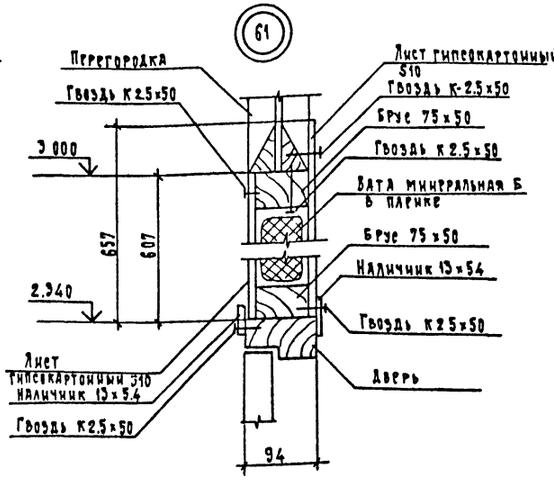

Шаг метизов 300 мм, кроме оговоренных.

Привязан				ТП 503-4-61.88 АР	
				Станция технического обслуживания легковых автомобилей, принадлежащих гражданам (в ЛМК комплектной поставки) на 10 постов.	
	Нач. отд.	Грибова		Производственное здание	Стадия: Р; Лист: 37; Листов:
	Н. контр.	Чиркова			
	ГАП	Струченевский		Узлы 56...61	ЦНИИ проектлегконструкция
	Зав. сект.	Семериченко			
Инв. N	Арх	Елисеев			

Формат А2

Инв. N подл. | Подпись и дата | Взам. инв. N

(62)

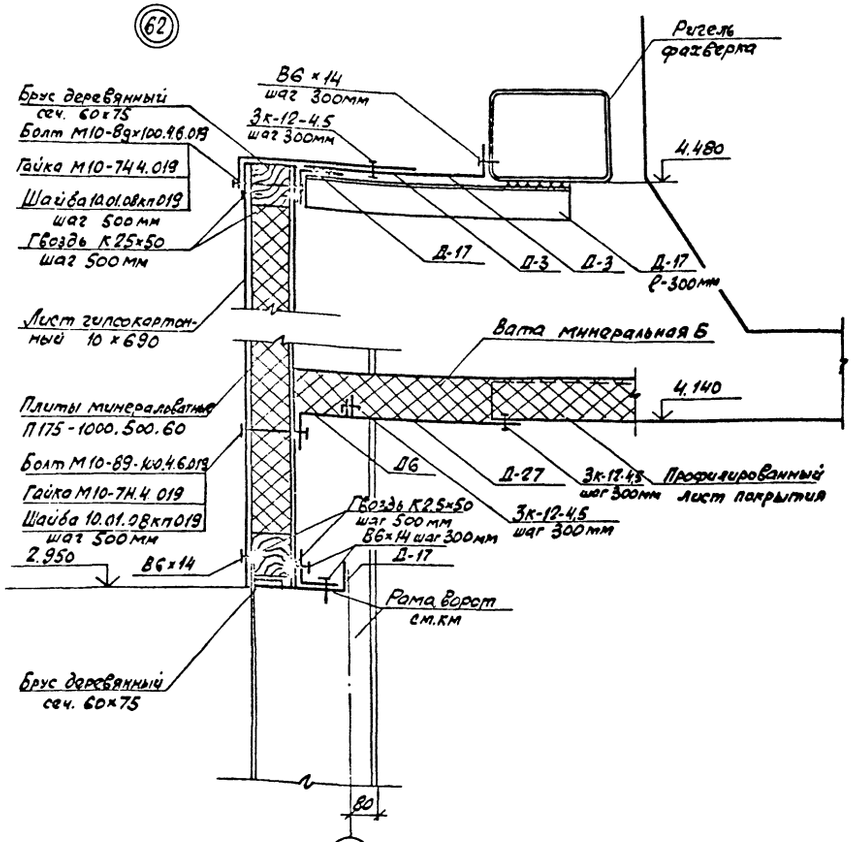

(63)

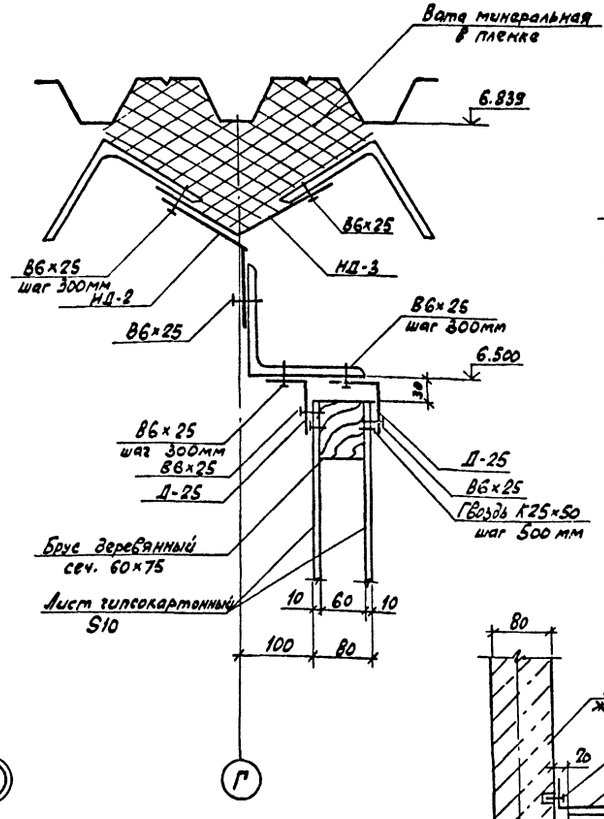

(64)

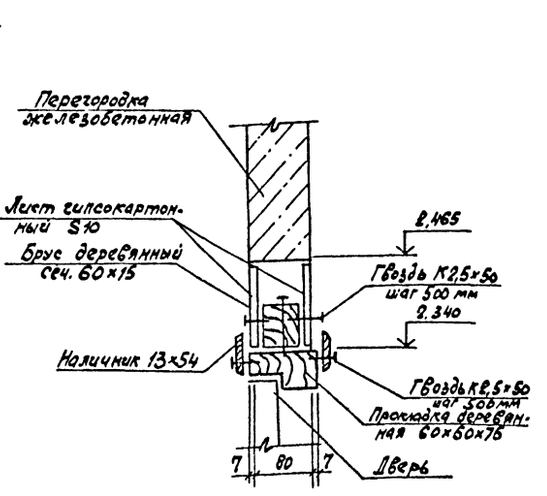

(65)

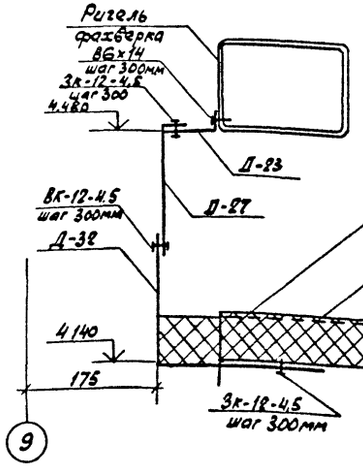

(66)

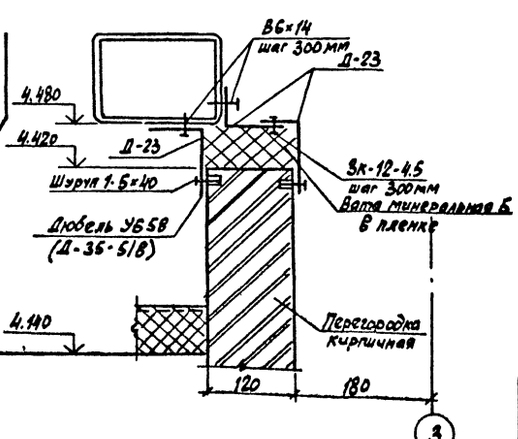

(67) Повернуто

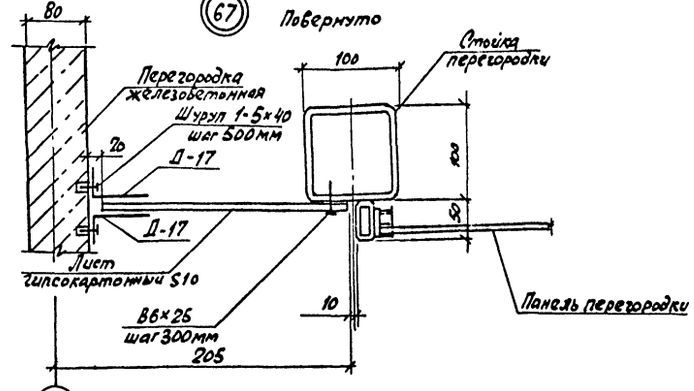

Привязан			
Инв.№ подл.	Подпись и дата	Взам. инв.№	
	Нач.отд.	Грибова	
	Н.контр.	Чиркова	
	ГАП	Стручевский	
	Зав.сект.	Семериченко	
	Рук.гр.	Видокле	
	Арх.	Никитина	

ТП 503-4-61.88-АР

Станция технического обслуживания легковых автомобилей, принадлежащих гражданам, (с АМК комплектной поставки) на 10 постов.

Стадия	Лист	Листов
Р	38	

Производственное здание

Узлы 62-67

ЦНИИпроектлегконструкция

(68)

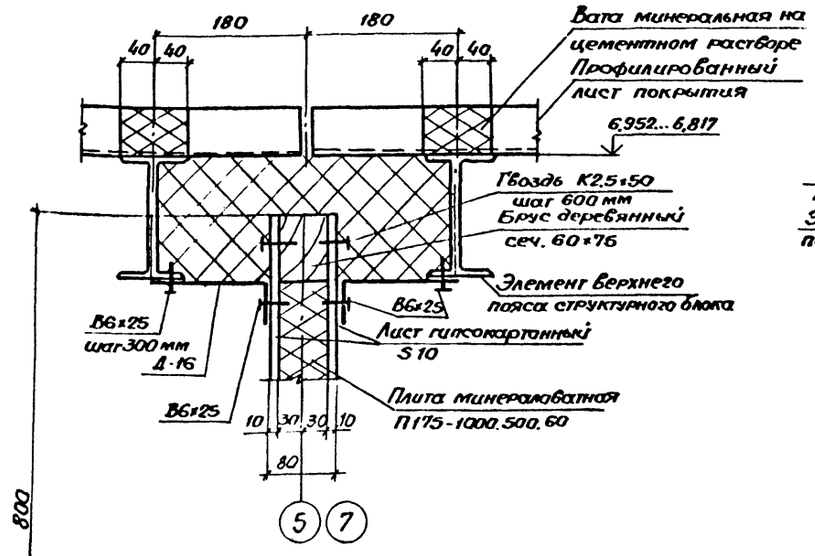

(69)

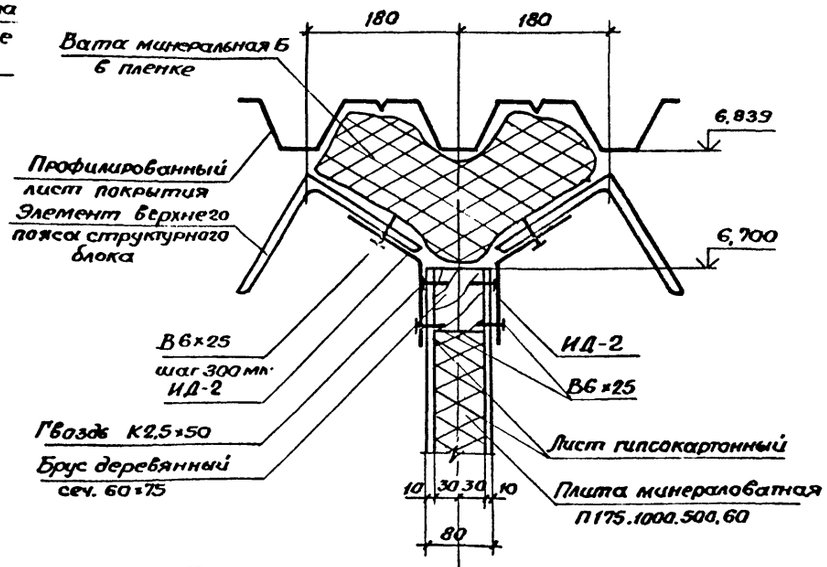

(70)

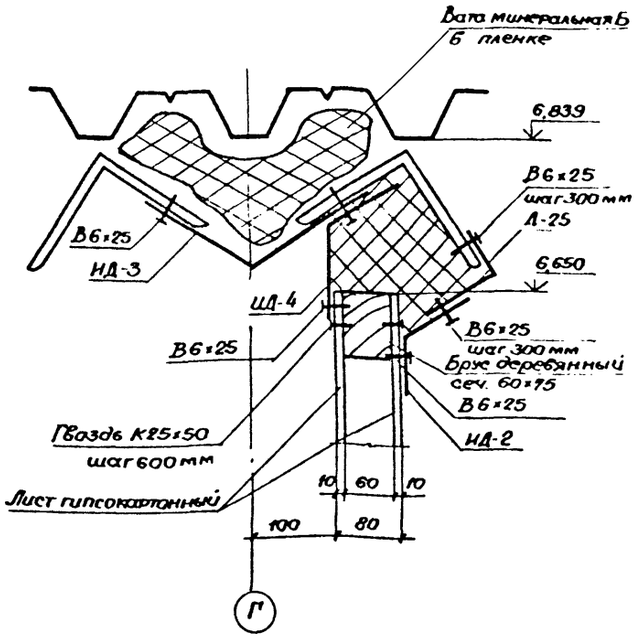

(71)

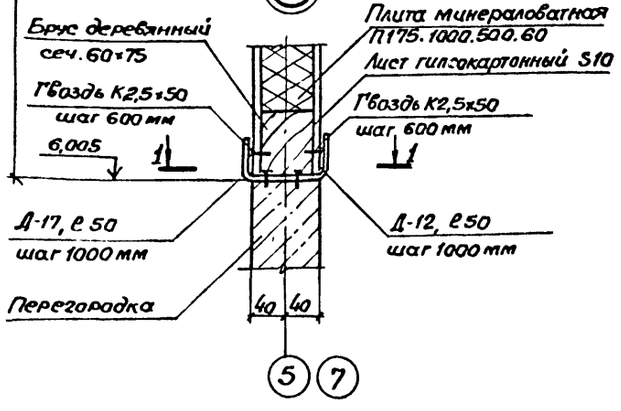

1-1

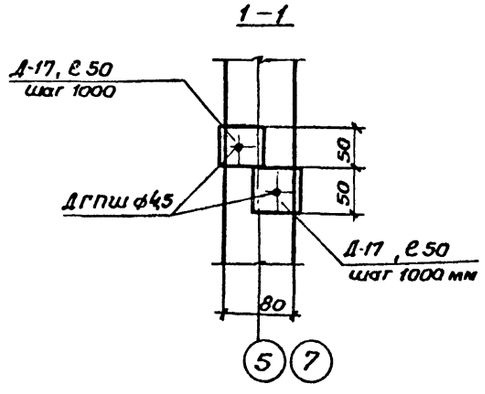

(72)

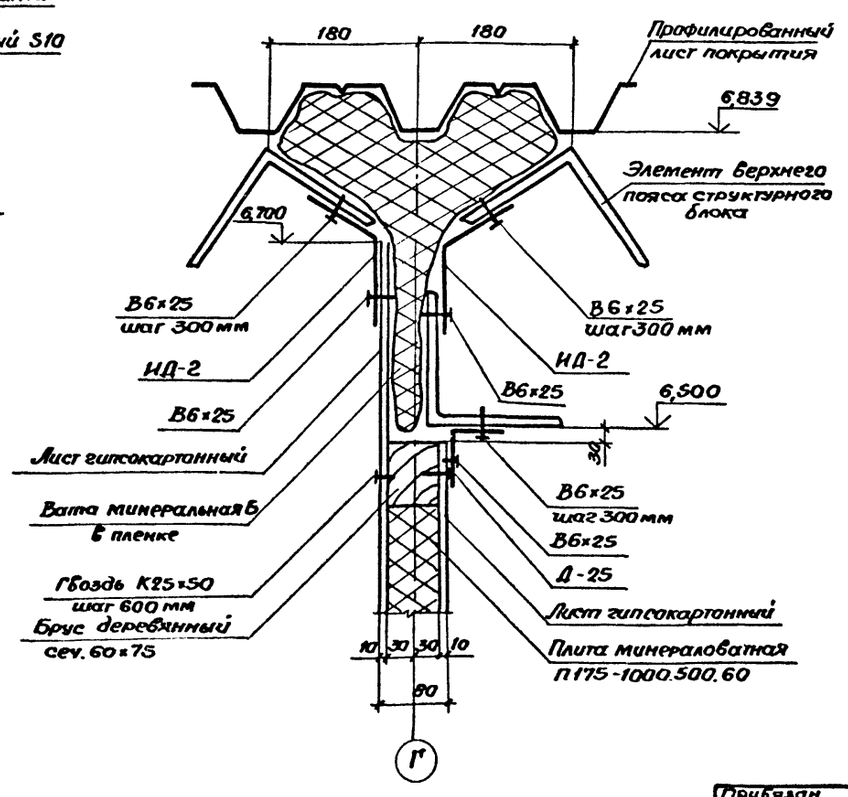

ИД-1

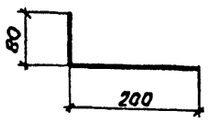

ИД-2

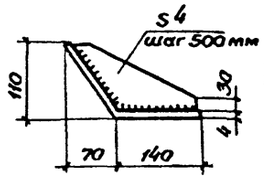

ИД-4

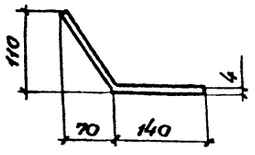

ИД-3

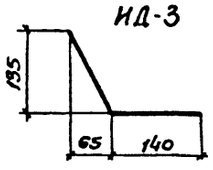

1. В узлах 68... 70, 72 состав кровли условно не показан.
2. Индивидуальные доборные элементы ИД-1, ИД-3 изготовить из оцинкованной стали группы ХП первого класса покрытия толщиной 0,7 мм по ГОСТ 14918-80 ; ИД-2, ИД-4 -из листовой холоднокатаной стали толщиной 4,0мм по ГОСТ 19904-74, марки стали ВСт3 кл 2 по ГОСТ 380-71.

Привязан			ТП 503-4-61.88-АР		
			Станция технического обслуживания легковых автомобилей принадлежащих гражданам /БЛИК комплектной поставки/ на 10 постов.		
	Нач.отд.	Грибова	Производственное здание.	Стадия	Лист	Листов
	Н.контр.	Чиркова		РП	39	
	ГАП	Стрыженевский				
	Зав.сек.	Семериченко	Узлы 68...72	ЦНИИпроектлегконструкция		
	Арх.	Никулина				
Инв.№:	Арх.	Лескин				

Инв.№ подл. | Подпись и дата | Взам.инв.№:

Объект

АЛЬБОМ 2

(73)

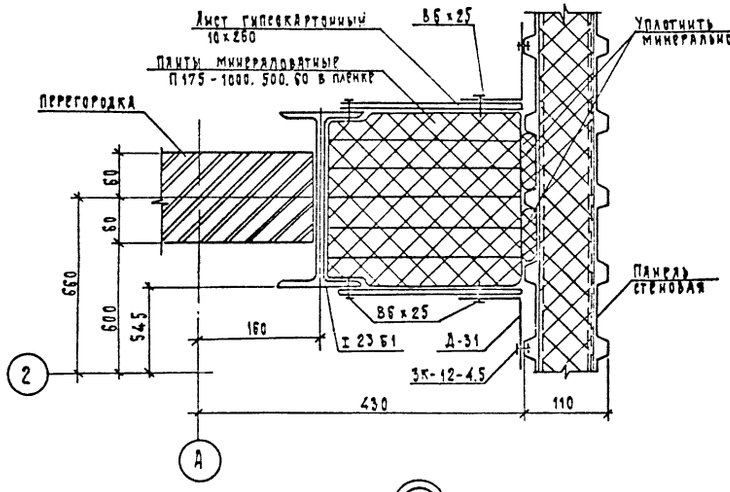

(74)

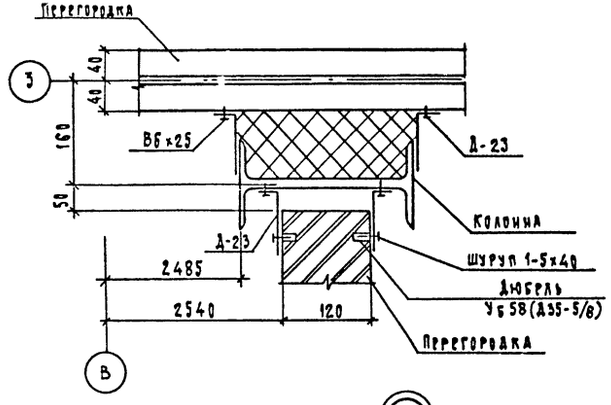

(75)

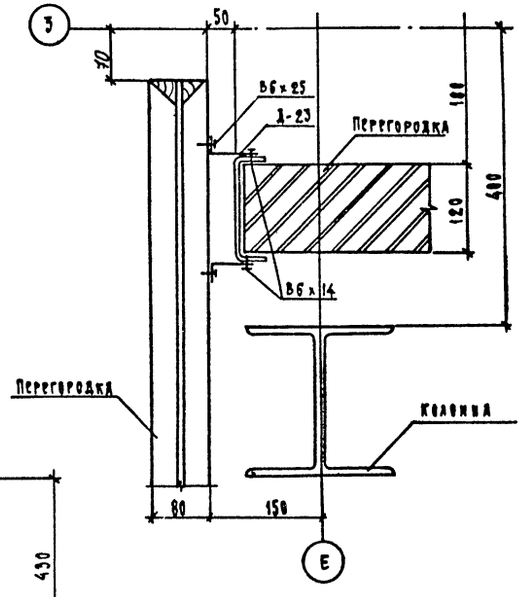

(76)

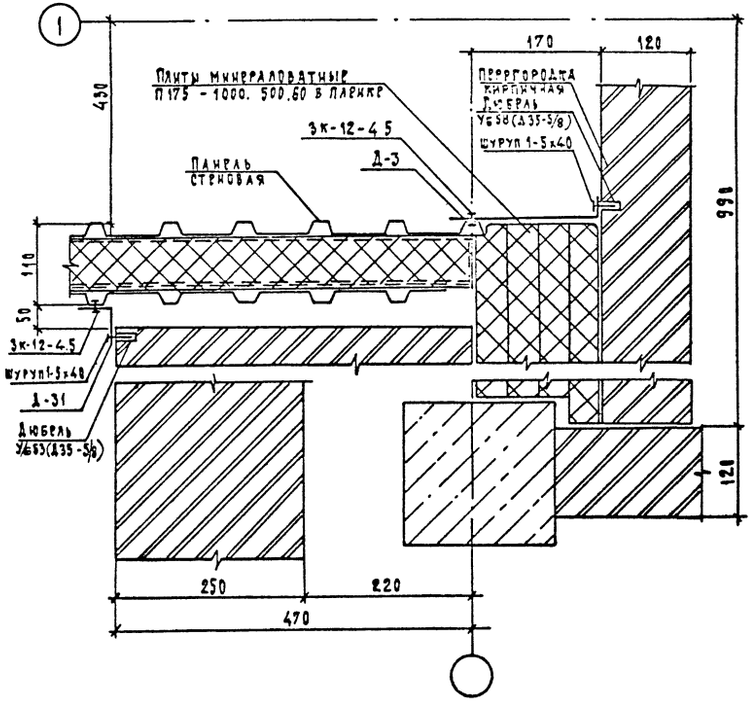

(77)

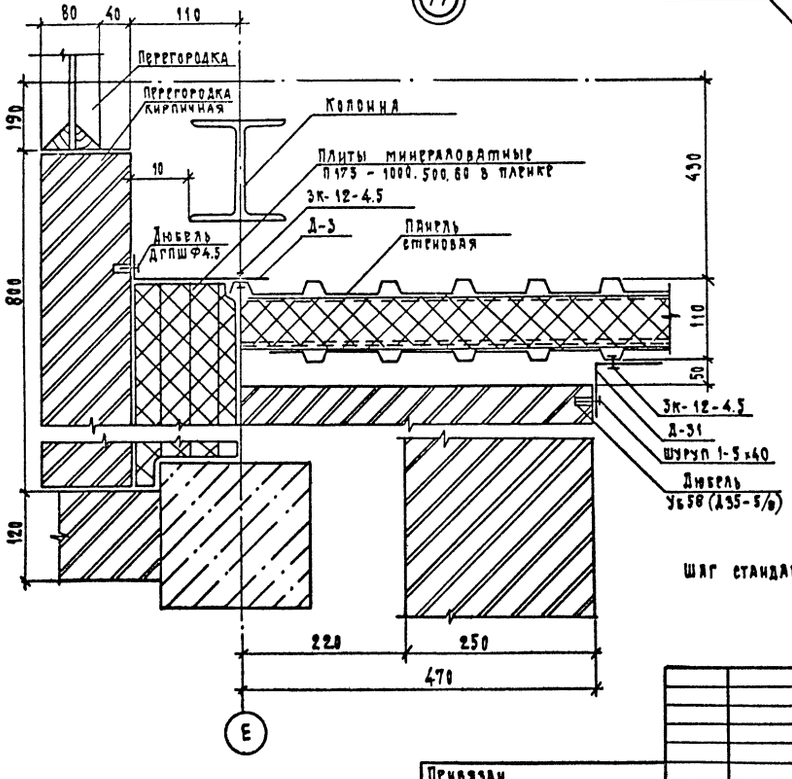

Шаг стандартных изделий 300 мм

Привязан			ТП 503-4-61.88 - АР	
	Нач. отд.	Грибова	Станция технического обслуживания легковых автомобилей, принадлежащих гражданам /5 АПК комплектной поставки (на 10 постов	
	Н.контр.	Чиркова	Производственное здание	Стадия: Р; Лист: 40; Листов:
	ГАП	Стручневский		
	Зав.сект.	Семеричнко	Узлы 73... 77	ЦНИИпроектлегконструкция
Инв.N	Арх.	Рудак		

Инв.N подл. | Подпись и дата | Взам. инв.N

Объект

Инв.№ подл. | Подпись и дата | Взам.инв.№

(78)

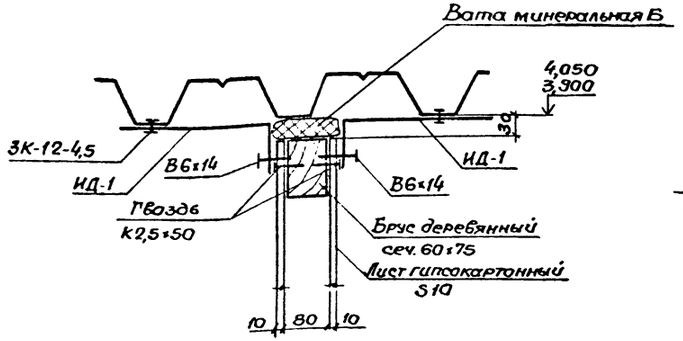

(79)

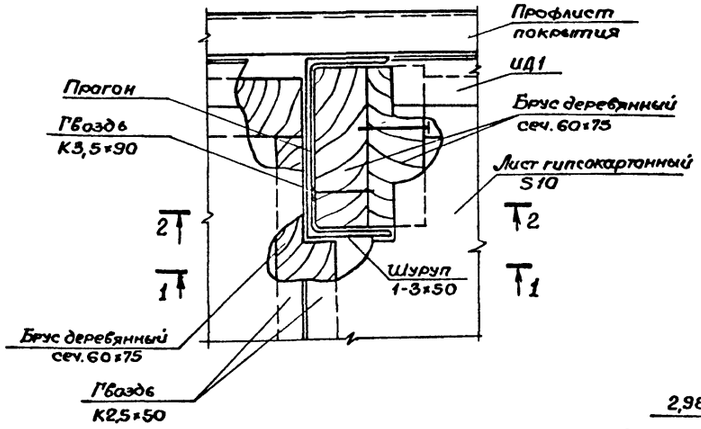

(80)

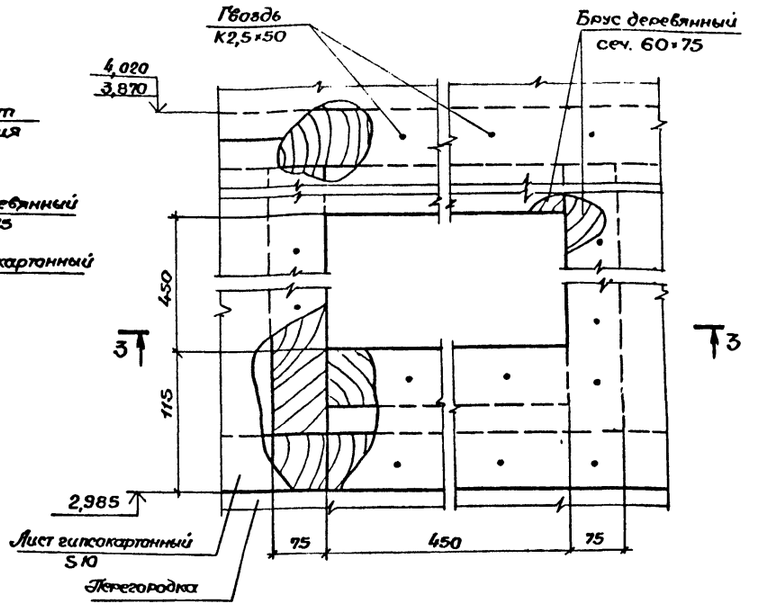

(81)

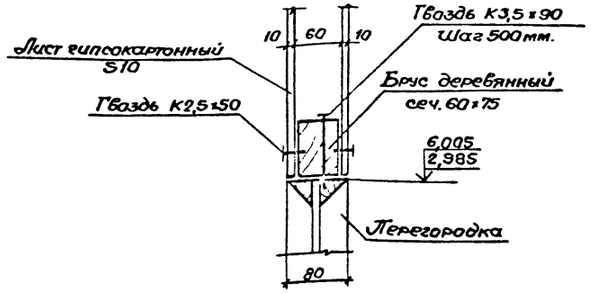

1–1

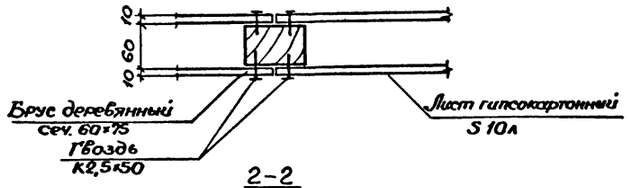

2–2

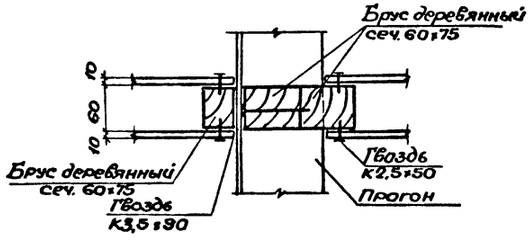

3–3

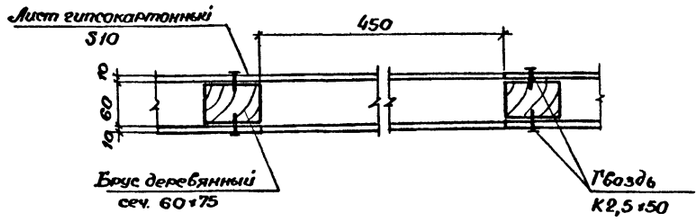

(82)

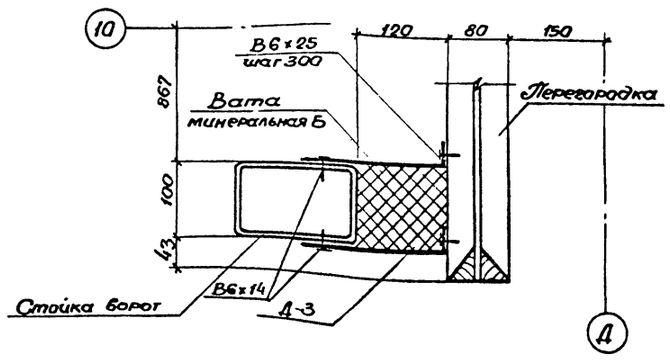

В узлах 78, 79 состав кровли условно не показан.

Привязан				ТП 503-4-61.88-АР	
				Станция технического обслуживания легковых автомобилей, принадлежащих гражданам (6 АМК комплектной поставки) на 10 постов.	
				Производственное здание	Стадия: РП; Лист: 41; Листов:
Инв.№				Узлы 78...82	ЦНИИпроектлегконструкция
		Нач.отд.	Грибова		
		Н.контр.	Чиркова		
		Г.А.П.	Брусневский		
		Зав.сек.	Семериченко		
		Арх.	Рудак		

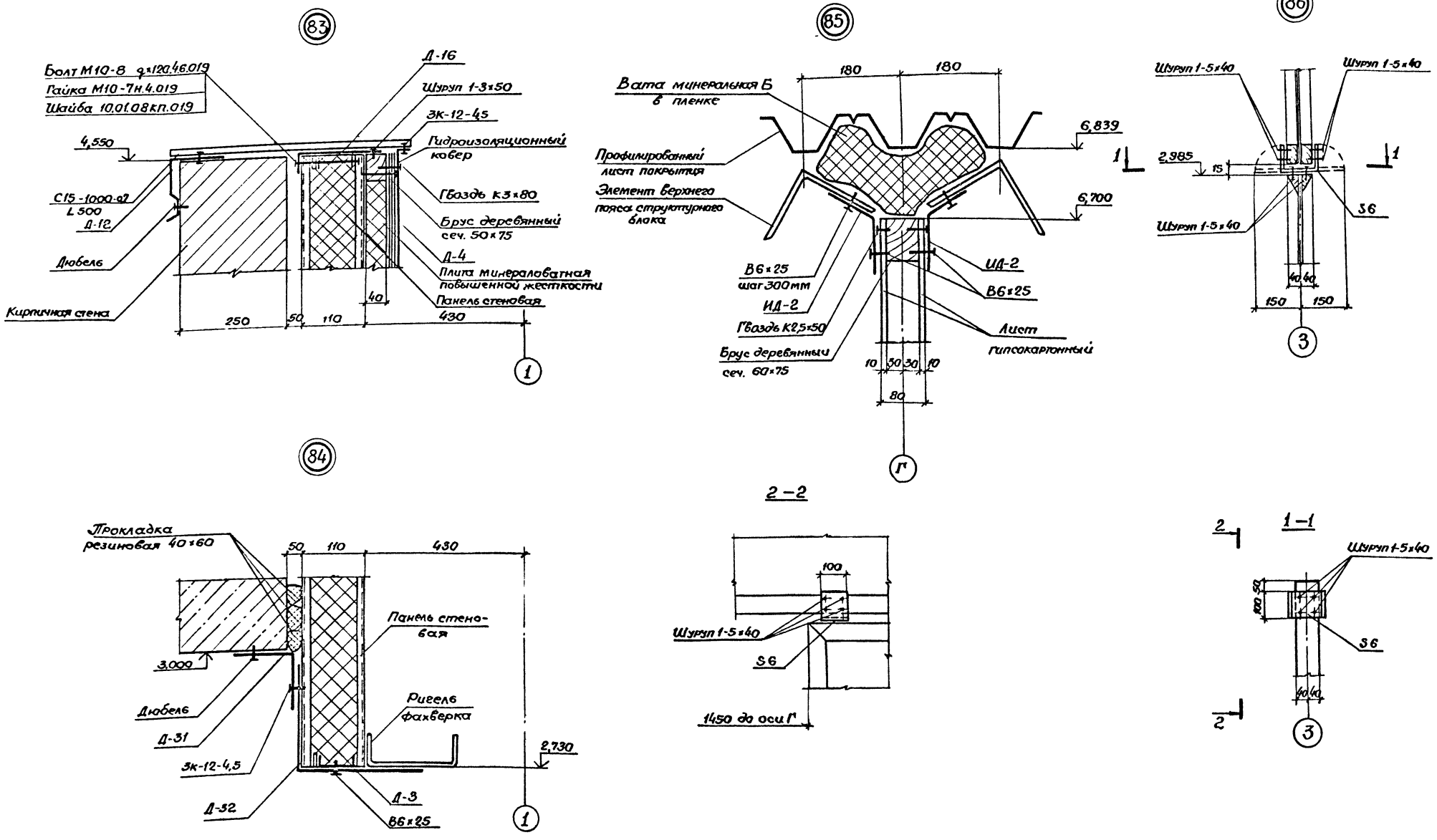

Т. т. см. лист 35.

Нач.отд.	Грибова		ТП 503-4-61.88-АР		
Н.контр.	Чиркова		Станция технического обслуживания легковых автомобилей принадлежащих гражданам (в ЛМК комплектной поставки) на 10 постов.		
Г.А.П.	Струченевский		Производственное здание.	Стадия	Лист	Листов
Зав.сек.	Семериченко			Р	42	
Арх.	Лескин		Узлы 83...86	ЦНИИпроектлегконструкция		

Привязан

Инв. №

Объект

Взам. инв. №

Подпись и дата

Инв. № подл.

gost.e-ecolog.ru