ТИПОВОЙ ПРОЕКТ
503-4-34.85

ПРОИЗВОДСТВЕННЫЙ КОРПУС ГАРАЖА НА 8 АВТОМАШИН И 8 ТРАКТОРОВ С НАВЕСОМ - СТОЯНКОЙ

АЛЬБОМ II

ЧЕРТЕЖИ СТРОИТЕЛЬНЫХ ИЗДЕЛИЙ.

20375/02
цена 0-65

gost.e-ecolog.ru

ТИПОВОЙ ПРОЕКТ

503-4-34.85

Производственный корпус гаража на 8 автомашин и 8 тракторов с навесом – стоянкой

Состав проекта

Альбом I	Общая пояснительная записка. Технология производства. Архитектурные решения. Конструкции железобетонные и металлические. Внутренний водопровод и канализация. Отопление и вентиляция. Силовое электрооборудование. Электрическое освещение. Связь и сигнализация. Автоматизация отопления и вентиляции. Организация строительства.
Альбом II	Чертежи строительных изделий.
Альбом III	Спецификация оборудования.
Альбом IV	Ведомости потребности в материалах.
Альбом V	Смета.

Разработан проектным институтом "Союзгипролесхоз"

Зам. Главного инженера института /Ю.И.Кондратьев/
И.О. Главного инженера проекта /А.М.Богаенко/

Утвержден Гослесхозом СССР
приказ № 43 от 15.04 1984 г.

Введен в действие институтом "Союзгипролесхоз"
приказ № 35 от 13.03.85 г. 1985 г.

Содержание альбома

Обозначение	Наименование	Стр.
КЖИ-ТТ	Технические требования к	
	изготовлению арматурных,	
	закладных, сборных железобе-	
	тонных изделий	3
КЖИ-0.100	Балка 1БДР12-4АIVа	4
КЖИ-0.200	Балка 1БДР12-4АIVв	5
КЖИ-0.300СБ	Опорная плита ОП1	6
КЖИ-0.400	Ограждение ОГ1	7
КЖИ-0.500	Ограждение ОГ2	7
КЖИ-0.600	Решетка РШ1	8
КЖИ-0.700	Изделие закладное Мн1	9
КЖИ-0.800	Изделие закладное Мн2	9
КЖИ-0.900	Изделие закладное Мн3	10
КЖИ-1.000	Изделие закладное Мн4 (Анкер А1)	10
КЖИ-1.100	Изделие закладное Мн5	11

Обозначение	Наименование	Стр.
КЖИ-1.1200СБ	Изделие закладное Мн6 ÷ Мн9	
	Сборочный чертеж	12
КЖИ-1.300	Изделие закладное Мн6 ÷ Мн9	13
КЖИ-0.101	Изделие закладное	14
КЖИ-0.102	Сетка С1	14
КЖИ-0.103	Петля П1	15
КЖИ-0.104	Уголок (обрамление)	15

Альбом II

Типовой проект

Арматурные, закладные и сборные железобетонные изделия надлежит выполнять в точном соответствии с рабочими чертежами.

Арматурные и закладные сварные изделия должны соответствовать требованиям ГОСТ 10922-75; сборные железобетонные изделия - требованиям ГОСТ 13015-81.

Приварку элементов изделий следует выполнять:

а) при соединении в тавр дуговой сваркой под слоем флюса на сварочных автоматах в соответствии с указаниями по сварке соединений в железобетонных конструкциях СН 393-78 и ГОСТ 19292-73.

При отсутствии оборудования для автоматической сварки допускается применение сварки под слоем флюса на оборудовании, с ручным приводом:

б) при соединении в нахлестку - ручной дуговой сваркой по ГОСТ 5264-80.

в) для арматуры каркасов - контактно-точечной сваркой по ГОСТ 14098-68 во всех пересечениях стержней.

Для изготовления изделий надлежит применять сталь марки ВСт-3

для проката КПГ по ТУ14-1-3023-80.

для арматуры СП и ПС по ГОСТу 380-71* и ТУ14-3028-80.

Для сварочных работ следует применять электроды Э-42 по ГОСТ 9467-75.

Гип.	Антонов			Т.П.503-4-34.85	КЖИ-ТТ		
Н.контр.	Воронков						
Нач.отд.	Елисеев						
Гл.спец.	Богаенко			Технические требования к изготовлению арматурных, закладных и сборных железобетонных изделий	Стадия	Лист	Листов
Рук.гр.	Маричева				Р	1	1
Инж.	Артамонова				СОЮЗГИПРОЛЕСХОЗ		

Копировал Пикулин

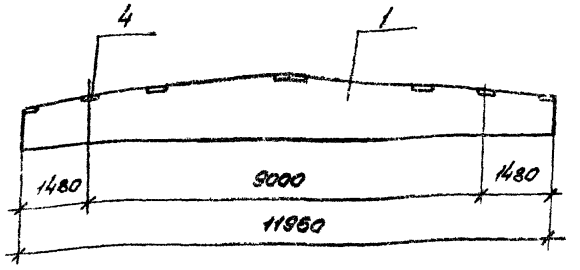

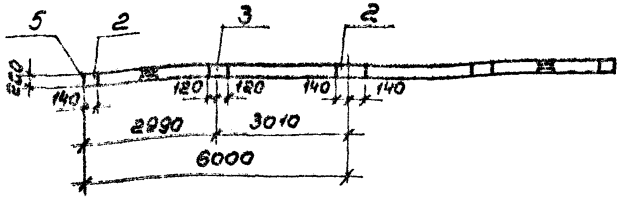

Формат	Зона	Поз.	Обозначение	Наименование	Кол.	Примечание
				Сборочные единицы		
А3		1	1.462.1-3/80.1. 1-15	Балка 16ДР12-4АIV	1	
А4		2	1.400 - 6/76	Изделие закладное М4-1-2	4	
А4		3	1.400 - 6/76	То же М4-3-3	2	
А4		4	1.400 - 6/76	М4-22	2	
А4		5	1.400 - 7	Изделие соединительное ММ50	2	

Ведомость расхода стали на дополнительные закладные изделия

Марка	Изделия закладные								Всего
	Арматура класса			Прокат марки					
	А III			ВСт 3 кп 2					
	ГОСТ 5781-82			ГОСТ 19903-74*			ГОСТ 8510-72		
	Ф8	Ф10	Итого	-8:8	-8:6	Итого	[illegible]	Итого	
16ДР12-4АIV а	1,4	0,4	1,8	3,6	9,6	13,2	10,4	10,4	25,4

ГИП	Антонов	[signature]	Т.П. 503-4-34.85	КЖИ-0.100	
Н.контр.	Воронков	[signature]			
Нач.отд.	Елисеев	[signature]	Балка 16ДР12-4АIV а	Стадия	Масса
Гл.спец.	Богаенко	[signature]		Р	— 1:
Рук.гр.	Маричева	[signature]		Лист	Листов
Инж.	Артамонова	[signature]		СОЮЗГИПРОЛЕС	

Инв.№ подл. | Подп. и дата | Взам. инв. №

Альбом II

Типовой проект

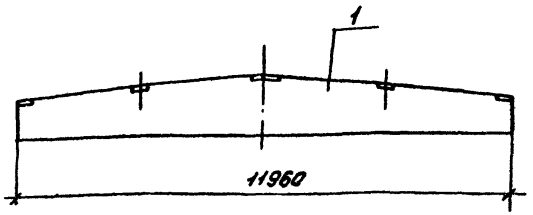

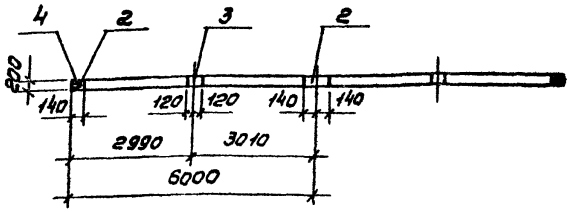

Формат	Зона	Поз.	Обозначение	Наименование	Кол.	Приме чание
				Сборочные единицы		
А3		1	1.462.1-3/80. 1-1-15	Балка 15ДР12-4АIV	1	
А4		2	1.400-6/76	Изделие закладное м4-1-2	4	
А4		3	1.400-6/76	То же м4-3-3	2	
А4		4	1.400-7	Изделие соедини- тельное мт50	2	

Ведомость расхода стали на дополнительные закладные изделия

Марка	Изделия закладные							Всего
	Арматура класса			Прокат марки				
	AIII			ВСт3кп2				
	ГОСТ 5781-82			ГОСТ 19903-74*				
	ф8		Итого	δ=8	δ=6		Итого	
15ДР12-4АIV δ	0,8		0,8	3,6	9,6		13,2	14,0

ГИП	Антонов		т.п. 503-4-34.85	КЖИ-0.200
Н.контр.	Воронков			
Нач.отд.	Елисеев		Балка 15ДР12-4АIV δ	Стадия: Р; Масса: —; Масштаб: 1:100
Гл.спец.	Богданка			Лист; Листов 1
Рук.гр.	Маричева			СОЮЗГИПРОЛЕСХОЗ
Инж.	Романова			

Инв.№ подл. | Подп. и дата | Взам.инв.№

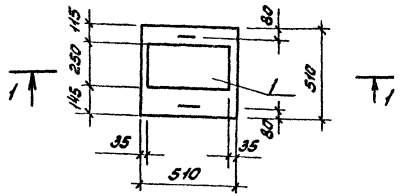

1-1

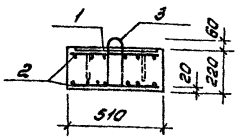

Формат	Зона	Поз	Обозначение	Наименование	Кол	Приме-чание
				Документация		
			КЖИ-ТТ	Технические требования		
				Сборочные единицы		
А4		1	КЖИ-О 101	Изделие закладное	1	
А4		2	КЖИ-О 102	Сетка С1	2	
А4		3	КЖИ-О 103	Петля	2	
				Материалы		
		4		Бетон марки 200	0,06	м³

Ведомость расхода стали на элемент

Марка элемента	Изделия арматурные						Изделия закладные						Общий расход
	Арматура класса					Всего	Арматура класса		Прокат марки			Всего	
	AI			AII			AI		Вст3кп2				
	ГОСТ 5781-82						ГОСТ 5781-82		ГОСТ 19903-74				
	ф6		Итого	ф10	Итого		ф16	Итого	250×16		Итого		
ОП1	0,3		0,3	8,5	8,5	8,8	1,0	1,0	13,8		13,8	14,8	23,6

ГИП	Антонов		ТП 503-4-34.85	КЖИ-0300
Н.контр.	Воронков			
Нач.отд.	Ельсеев		Опорная плита ОП1	Стадия: Р; Масса: 155,7; Масштаб: 1:20
Гл.спец.	Богаенко			Лист; Листов 1
Рук.гр.	Тарачева			СОЮЗГИПРОДЕССХОЗ
Инж.	Артамонова			

Копировал

Формат А4

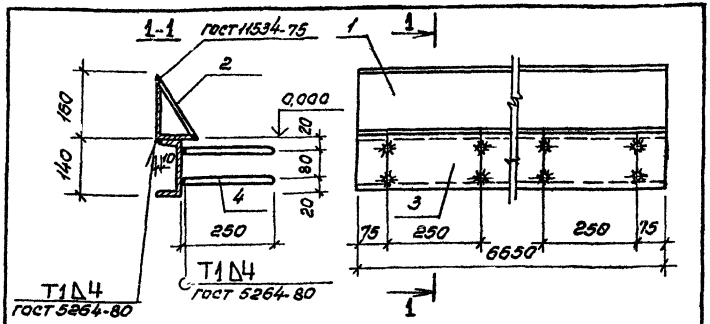

Формат	Зона	Поз.	Обозначение	Наименование	Кол.	Примечание
				Документация		
А3			КНИ-ТТ	Технические требования		
				Детали		
Б.Ч.		1	КНИ-О.401	Уголок 150×100×10 ГОСТ 8510-72* / Ст3 ГОСТ 535-79		
				ℓ=6550	1	130 кг
Б.Ч.		2	КНИ-О.402	Полоса 140×8 ГОСТ 103-76 / Ст3 ГОСТ 535-79		
				ℓ=6550	1	53 кг
Б.Ч.		3	КНИ-О.403	Швеллер 14 ГОСТ 8240-72 / Ст3 ГОСТ 535-79		
				ℓ=6550	1	81 кг
Б.Ч.		4	КНИ-О.404	Ф8 AIII ГОСТ 5781-82, ℓ=250	50	0,1 кг

ГИП	Антонов	Т.П. 503-4-34.85	КНИ-О.400
Н. контр.	Воронков		
Нач. отд.	Елисеев	Ограждение ОГ1	Стадия: Р; Масса: 269; Масштаб: 1:400
Гл. спец.	Богаенко		Лист; Листов 1
			СОЮЗГИПРОЛЕСХОЗ

Альбом 7

Инв. № подл. | Подп. и дата | Взам. инв. №

Копировал Грекул

Формат А4

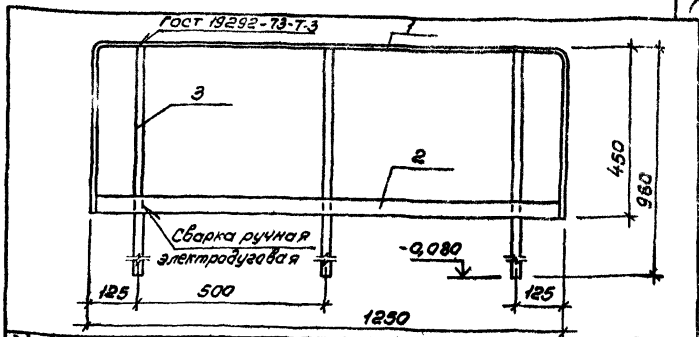

Формат	Зона	Поз.	Обозначение	Наименование	Кол.	Примечание
				Документация		
А3			КНИ-ТТ	Технические требования		
				Детали		
Б.Ч.		1	КНИ-ТТ 0.501	Полоса 40×6 ГОСТ 103-76 / Ст3 ГОСТ 535-79		
				ℓ=2150	1	4,1 кг
Б.Ч.		2	-01	ℓ=1250	1	2,4 кг
Б.Ч.		3	КНИ-О.302	⌀22 AI ГОСТ 5781-82, ℓ=980	3	3 кг

ГИП	Антонов	Т.П. 503-4-34.85	КНИ-О.500
Н. контр.	Воронков		
Нач. отд.	Елисеев	Ограждение ОГ2	Стадия: Р; Масса: 15,5; Масштаб: 1:10
Гл. спец.	Богаенко		Лист; Листов 1
Рук. гр.	Марчиева		
Инж.	Атанова		СОЮЗГИПРОЛЕСХОЗ

Инв. № подл. | Подп. и дата | Взам. инв. №

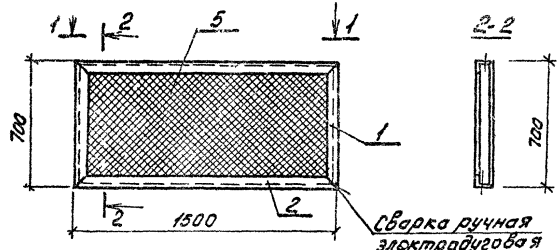

1-1

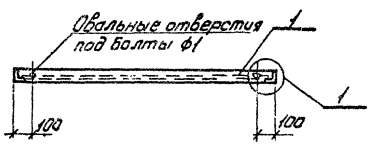

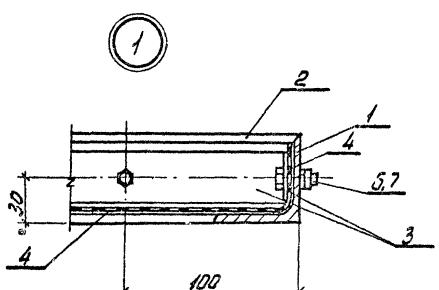

Формат	Зона	Поз.	Обозначение	Наименование	Кол.	Примечание
				Документация		
А3			КЖИ-ТТ	Технические требования		
				Сборочные единицы		
А4		1	КЖИ-0.104-07	Уголок 50×5 ГОСТ 8509-72 / Ст3 ГОСТ 535-79		
			-06	ℓ=595	2	2,63кг
А4		2	-07	ℓ=1495	2	5,65кг
Б.4		3	КЖИ-0.601	Полоса 40×5 ГОСТ 103-76 / Ст3 ГОСТ 535-79 ℓ=1480	1	2,32кг
Б.4		4	-01	ℓ=620	2	1,07кг
Б.4		5	КЖИ-0.602	Сетка 20-15-0 ГОСТ 5335-80	1	1,7кг
				Стандартные изделия		
		6		Болт М10×30 ГОСТ 7798-70	8	0,02кг
		7		Гайка М10 ГОСТ 5915-70	8	0,01кг

ГИП	Антонов		Т.П. 503-4-34.85 КЖИ-0.600
Н.контр.	Воронков		
Нач.отд.	Елисеев		Решетка РШ1
Гл.спец.	Богаенко		
Рук.гр.	Маричева		
Инж.	Артамонова		

Стадия	Масса	Масштаб
Р	23,0	1:20
Лист	Листов 1	

Союзгипролесхоз

Инв.№ подл. | Подпись и дата | Взам.инв.№

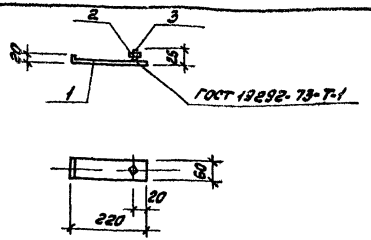

Формат	Зона	Поз.	Обозначение	Наименование	Кол.	Примечание
				Документация		
А3			КНИ-ТТ	Технические требования		
				Детали		
Б.Ч.		1	КНИ-0.701	Полоса 60×6 ГОСТ 103-76 Ст3 ГОСТ 535-79		
				ℓ=240	1	0,68 кг
				Стандартные изделия		
		2		Гайка М10 ГОСТ 5915-70	1	
		3		Болт М10 ГОСТ 7798-70	1	

Гип	Антонов	Т.П. 503-4-34.85	- КНИ-0.700
Инженер	Воронков		
Нач.отд	Елисеев		
Гл.спец.	Богданенко	Изделие закладное МН1	Стадия: Р; Масса: 0,7; Масштаб: 1:10
Рук.гр.	Марчиева		Лист; Листов 1
Испол.	Антонова		СОЮЗГИПРОЛЕСХОЗ

Инв.№ подл. | Подпись и дата | Взам.инв.№

Копировал Ильина

Формат А4

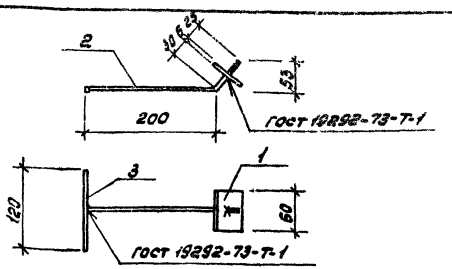

Формат	Зона	Поз.	Обозначение	Наименование	Кол.	Примечание
				Документация		
А3			КНИ-ТТ	Технические требования		
				Детали		
Б.Ч.		1	КНИ-0.801	Полоса 60×6 ГОСТ 103-76 Ст3 ГОСТ 535-79		
				ℓ=60	1	0,17 кг
Б.Ч.		2	КНИ-0.802	ф10 А1 ГОСТ 5781-82		
				ℓ=260	1	0,16 кг
Б.Ч.		3	-01	ℓ=120	1	0,08 кг

Гип	Антонов	Т.П. 503-4-34.85	- КНИ-0.800
Инженер	Воронков		
Нач.отд	Елисеев		
Гл.спец.	Богданенко	Изделие закладное МН2	Стадия: Р; Масса: 0,41; Масштаб: 1:5
Рук.гр.	Марчиева		Лист; Листов 1
Испол.	Ананова		СОЮЗГИПРОЛЕСХОЗ

Инв.№ подл. | Подпись и дата | Взам.инв.№

Копировал Ильина

Альбом II

Типовой проект

Развертка

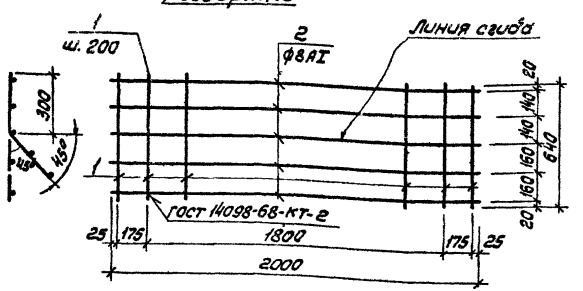

Формат	Зона	Поз.	Обозначение	Наименование	Кол.	Примечание
				Документация		
А3			КЖИ-ТТ	Технические требования		
				Детали		
Б.Ч.		1	КЖИ-0.901	ф6AI ГОСТ 5781-82, ℓ=640	11	0,14 кг
Б.Ч.		2	КЖИ-0.902	ф10AIII ГОСТ 5781-82, ℓ=2000	5	1,24 кг

ГИП	Антонов		Т.П.503-4-34.85	КЖИ-0.900	
Н.контр.	Воронков				
Нач.отд.	Елисеев		Изделие закладное МН3	Стадия	Масса	Масштаб
Гл.спец.	Богданенко			Р	7,8	1:20
Рук.гр.	Марчева			Лист	Листов 1
Инж.	Артамонова			СОЮЗГИПРОЛЕСХОЗ	

Инв.№ подл. | Подпись и дата | Взам.инв.№

Копировал Формат А4

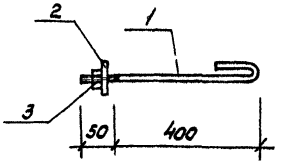

Формат	Зона	Поз.	Обозначение	Наименование	Кол.	Примечание
				Документация		
А3			КЖИ-ТТ	Технические требования		
				Детали		
Б.Ч.		1	КЖИ-1001	ф12AI ГОСТ 5781-82, ℓ=500	1	0,45 кг
				Стандартные изделия		
		2		Шайба 12.041 ГОСТ 11371-78	1	
		3		Гайка М12 ГОСТ 5915-70	1	

ГИП	Антонов		Т.П.503-4-34.85	КЖИ-1000	
Н.контр.	Воронков				
Нач.отд.	Елисеев		Изделие закладное МН4 (Анкер А1)	Стадия	Масса	Масштаб
Гл.спец.	Богданенко			Р	0,48	б/м
Рук.гр.	Марчева			Лист	Листов 1
Инж.	Артамонова			СОЮЗГИПРОЛЕСХОЗ	

Инв.№ подл. | Подпись и дата | Взам.инв.№

Копировал Формат А4

Альбом V

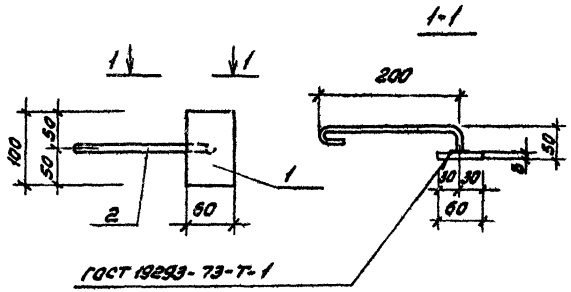

Формат	Зона	Поз.	Обозначение	Наименование	Кол	Примечание
				Документация		
А3			КЖИ-ТТ	Технические требования		
				Детали		
Б4		1	КЖИ-1131	Полоса 60×8 ГОСТ 103-76 Ст3 ГОСТ 535-79		
				ℓ=100	1	0,45 кг
Б4		2	КЖИ-1102	ф10 AII ГОСТ 5781-82 ℓ=320	1	0,2 кг

ГИП	Антанов		
Н.контр.	Воронков		
Нач.отд.	Елисеев		
Гл.спец.	Богданко		
Рук.гр.	Марчева		
Инж.	Артамонова		

Т.п 503-4-34.85 КЖИ-1100

Изделие закладное МН5

Стадия	Масса	Масштаб
Р	0,65	1:5
Лист	Листов 1	

СОЮЗГИПРОЛЕСХОЗ

Копировал Гайдук

Формат А4

Рис.1

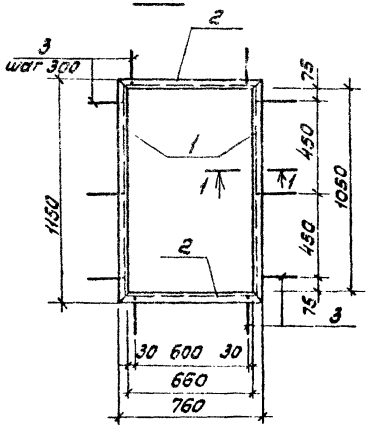

Рис.2

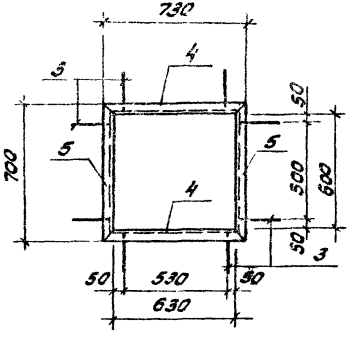

Рис.3

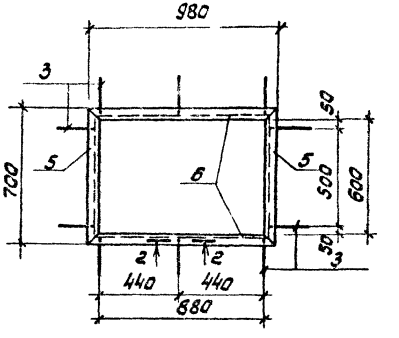

1-1

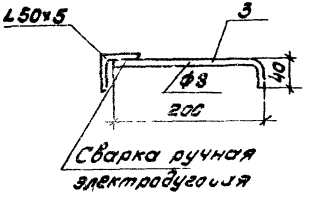

2-2

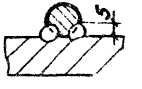

Рис.4

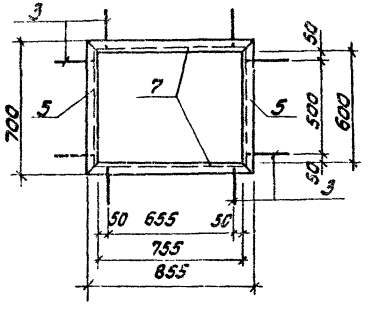

Обозначение	Марка	Рис.	Масса
КЖИ-1.1200	мн6	1	15,38г
-01	мн7	2	11,18кг
-02	мн8	3	13,66кг
-03	мн9	4	12,16кг

Гип	Антонов	
Н.контр.	Воронков	
Нач.отд.	Елисеев	
Гл.спец.	Богаенко	
Рук.г.р.	Маричева	
Инж.	Артамонова	

т.п. 503-4-34.85 КЖИ-1.1200 С5

Изделие закладное мн6 ÷ мн9.
Сборочный чертеж

Стадия	Масса	Масштаб
Р	см. таблицу	

Лист | Листов 1

СОЮЗГИПРОЛЕСХОЗ

Альбом II

Типовой проект

Инв.№ подл. | Подпись и дата | Взам. инв.№

Альбом II

Типовой проект

Формат	Зона	Поз.	Обозначение	Наименование	Кол.	Примечание
				Документация		
А3			КЖИ-ТТ	Технические требования		
А3			1.200 СБ - 1.300 СБ	Сборочный чертеж		
				Переменные данные для исполнения:		
				КЖИ-1.300 (Мн6)		
				Детали		
А4		1	-0.104	Уголок $\frac{50\times5\ ГОСТ\ 8509-72^*}{Ст3\ ГОСТ\ 535-79}$	2	4,33 кг
				L = 1145		
А4		2	-01	Уголок $\frac{50\times5\ ГОСТ\ 8509-72^*}{Ст3\ ГОСТ\ 535-79}$	2	2,86 кг
				L = 755		
Б.Ч.		3	-1301	ФВАI ГОСТ 5781-82	10	0,1 кг
				L = 250		
				КЖИ-1300-01 (Мн7)		
А4		4	0.104-02	Уголок $\frac{50\times5\ ГОСТ\ 8509-72^*}{Ст3\ ГОСТ\ 535-79}$	2	2,75 кг
				L = 725		
А4		5	-03	Уголок $\frac{50\times5\ ГОСТ\ 8509-72^*}{Ст3\ ГОСТ\ 535-79}$	2	2,64 кг
				L = 695		
Б.Ч.		3	-1301	ФВАI ГОСТ 5781-82	4	0,1 кг
				L = 250		

Формат	Зона	Поз.	Обозначение	Наименование	Кол.	Примечание
				КЖИ-1300-02 (Мн8)		
А4		5	-0.104-03	Уголок $\frac{50\times5\ ГОСТ\ 8509-72^*}{Ст3\ ГОСТ\ 535-79}$	2	2,64 кг
				L = 695		
А4		6	-0.104-04	Уголок $\frac{50\times5\ ГОСТ\ 8509-72^*}{Ст3\ ГОСТ\ 535-79}$	2	3,69 кг
				L = 975		
Б.Ч.		3	-1301	ФВАI ГОСТ 5781-82	10	0,1 кг
				L = 250		
				КЖИ-1300-03 (Мн9)		
А4		5	-0.104-03	Уголок $\frac{50\times5\ ГОСТ\ 8509-72^*}{Ст3\ ГОСТ\ 535-79}$	2	2,64 кг
				L = 695		
А4		7	-0.104-05	Уголок $\frac{50\times5\ ГОСТ\ 8509-72^*}{Ст3\ ГОСТ\ 535-79}$	2	3,24 кг
				L = 850		
Б.Ч.		3	1301	ФВАI ГОСТ 5781-82	4	0,1 кг
				L = 250		

Гип	Антонов		
Н.контр.	Воронков		
Нач.отд.	Елисеев		
Гл.спец.	Богаенко		
Рук.гр.	Маричева		
Инж.	Артамонова		

Т.п. 503-4-34.85 КЖИ-1.300

Изделие закладное мн6 ÷ мн9

Стадия	Лист	Листов
Р	1	1

СОЮЗГИПРОЛЕСХОЗ

Альбом V

Типовой проект

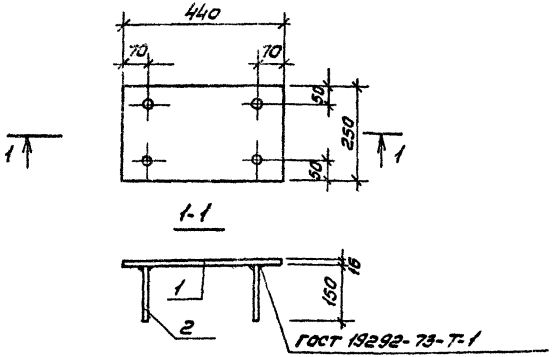

Формат	Зона	Поз.	Обозначение	Наименование	Кол.	Примечание
				Документация		
А3			КЖИ-ТТ	Технические требования		
				Детали		
А4		1	КЖИ-0.101	Лист 250×16 ГОСТ 19903-74* Ст3 ГОСТ 535-79		
				ℓ=440	1	13,8 кг
Б.Ч.		2	КЖИ-0.101-01	ф16АII ГОСТ 5781-82		
				ℓ=166	4	0,26 кг

ГИП	Антонов		Т.П. 503-4-34.85 КЖИ-0.101
Н.контр.	Воронков		
Нач.отд.	Елисеев		Изделие закладное
Гл.спец.	Богденко		Стадия: Р; Масса: 14,84; Масштаб: 1:10
Рук.гр.	Маричева		Лист; Листов 1
Инж.	Артамонова		СОЮЗГИПРОЛЕСХОЗ

Инв.№ подл. | Подпись и дата | Взам.инв.№

Копировал Формат А4

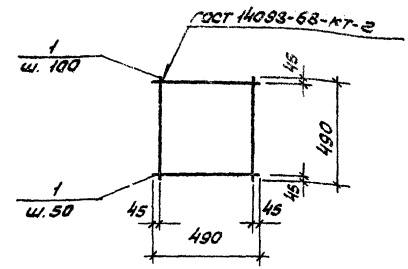

Формат	Зона	Поз.	Обозначение	Наименование	Кол.	Примечание
				Документация		
А3			КЖИ-ТТ	Технические требования		
				Детали		
Б.Ч.		1	КЖИ-0.102	ф10АII ГОСТ 5781-82		
				ℓ=490	14	0,3 кг

Кил	Антонов		Т.П. 503-4-34.85 КЖИ-0.102
Н.контр.	Воронков		
Нач.отд.	Елисеев		Сетка
Гл.спец.	Богденко		Стадия: ; Масса: 4,2; Масштаб: б/м
Рук.гр.	Маричева		Лист; Листов 1
Инж.	Артамонова		СОЮЗГИПРОЛЕСХОЗ

Инв.№ подл. | Подпись и дата | Взам.инв.№

Копировал Формат А3

Альбом II

Типовой проект

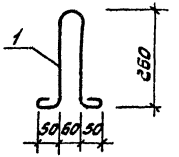

Длина развертки 770 мм

Гип	Антонов		
Н.контр.	Воронков		
Нач.отд.	Елисеев		
Гл.спец.	Богаенко		
Рук.гр.	Маричева		
Инж.	Артамонова		

т.п. 503-4-34.85 КЖИ-0.103

Петля П1

Стадия	Масса	Масштаб
Р	0,17	1:10

Лист Листов 1

Ф6АI ГОСТ 5781-82

СОЮЗГИПРОЛЕСХОЗ

Инв. № подл. | Подпись и дата | Взам. инв. №

gost.e-ecolog.ru

Копировал Фиксдал Формат А4

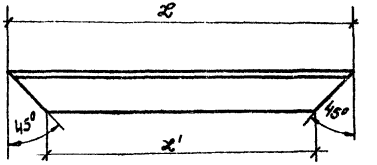

Размеры в мм

Обозначение	x	x'	Масса кг
КЖИ-0.104	1145	1045	4,33
-01	755	655	2,86
-02	725	625	2,75
-03	695	595	2,64
-04	975	875	3,69
-05	850	750	3,24
-06	695	595	2,63
-07	1495	1395	5,65

Гип	Антонов		
Н.контр.	Воронков		
Нач.отд.	Елисеев		
Гл.спец.	Богаенко		
Рук.гр.	Маричева		
Инж.	Артамонова		

т.п. 503-4-34.85 КЖИ-0.104

Уголок (обрамление)

Стадия	Масса	Масштаб
Р	ст. табл.	

Лист Листов 1

Уголок 50×5 ГОСТ 8509-72* / Ст3 ГОСТ 535-79

СОЮЗГИПРОЛЕСХОЗ

Копировал Фиксдал Формат А4