Копия верна

ТИПОВОЙ ПРОЕКТ

503-6-6.86

АВТОЗАПРАВОЧНАЯ СТАНЦИЯ ОБЩЕГО ПОЛЬЗОВАНИЯ ПРОПУСКНОЙ СПОСОБНОСТЬЮ 100 АВТОМОБИЛЕЙ В ЧАС

АЛЬБОМ V

СТРОИТЕЛЬНЫЕ ИЗДЕЛИЯ

Сф 768/05

Цена 0-70

				Привязан	
Инв. №					

gost.e-ecolog.ru

Отпечатано
в Новосибирском филиале ЦИТП
630064 г. Новосибирск пр. Карла Маркса 1
Выдано в печать 4 VII 1977 г.
Заказ 1-1926 Тираж 650

ТИПОВОЙ ПРОЕКТ

503-6-6.86

АВТОЗАПРАВОЧНАЯ СТАНЦИЯ ОБЩЕГО ПОЛЬЗОВАНИЯ ПРОПУСКНОЙ СПОСОБНОСТЬЮ 100 АВТОМОБИЛЕЙ В ЧАС

АЛЬБОМ V

Строительные изделия

Разработан институтом
«ГИПРОНЕФТЕТРАНС»

Утвержден
Госкомнефтепродуктом СССР
Решение №24-13-9 от 12 февраля 1985г.
Введен в действие институтом
«ГИПРОНЕФТЕТРАНС»
Приказ №303 от „14" августа 1985г.

Главный инженер института В.И. Лукьяновский
Главный инженер проекта В.В. Новиков

Привязан:

Инв. №

Копия верна

Альбом

Типовой проект 503-6-6.86

Содержание альбома

Марка листа	Наименование чертежа	Страница
	Технические требования	4
	Изделия, замаркированные в комплекте КЖ	
КЖИ-МН1	Изделие закладное МН1	5
КЖИ-МН2	Изделие закладное МН2	6
КЖИ-МН3	Изделие закладное МН3	7
КЖИ-МН4	Изделие закладное МН4	8
КЖИ-МН5	Изделие закладное МН5	9
КЖИ-МН6	Изделие закладное МН6	10
КЖИ-МН7	Изделие закладное МН7	11
КЖИ-МН8	Изделие закладное МН8	12, 13
КЖИ-МН9	Изделие закладное МН9	14
КЖИ-МЕ1	Крышка МЕ1	15, 16
КЖИ-МС1	Изделие соединительное МС1	17
КЖИ-СЕ1	Скоба СЕ1	18
КЖИ-Щ1	Щит деревянный Щ1	19
КЖИ-Т1	Труба Т1	20
КЖИ-Т2	Труба Т2	21

Инв. № подл. | Подпись и дата | Взам. инв. №

Привязан

Инв. №

продолжение

Марка листа	Наименование чертежа	Страница
	Изделия, замаркированные в комплектах КМ	
КМИ-М1	Секция М1	22,23
КМИ-М2	Секция М2	24,25
КМИ-М3	Секция М3	26,27
КМИ-М4	Секция М4	28
КМИ-М5	Секция М5	29
КМИ-МК1	Каркас металлический МК1	30,31
КМИ-МК2	Каркас металлический МК2	32,33
КМИ-МК3	Каркас металлический МК3	34,35

Альбом V. Типовой проект 503-6-6.86

Инв. № подл. | Подпись и дата | Взам. инв. №

Приложение

Инв. № 2

1. Сварку следует производить в соответствии с указаниями по сварке соединений арматуры и закладных деталей железобетонных конструкций СН393-78.

Закладные изделия должны отвечать требованиям ГОСТ 1 922-75 „Арматурные изделия и закладные детали сварные для железобетонных конструкций. Технические требования и методы испытаний."

Анкеры закладных изделий приварить к пластинам и прокату втавр дуговой сваркой под слоем флюса на автоматах и полуавтоматах.

Отогнутые анкеры рекомендуется приварить дуговой, ручной или рельефноточечной сваркой.

Сварку пластин и проката между собой выполнять дуговой ручной электросваркой электродами типа 342 по ГОСТ 1467-75.

Высоту неоговоренных сварных швов принимать по наименьшей толщине свариваемых элементов.

Марки стали приняты для районов с расчетной температурой эксплуатации конструкций -30°С согласно СНиП 2.03.01-84 „Бетонные и железобетонные конструкции" и СНиП II-23-81 „Стальные конструкции"

Для свариваемых элементов выполненных из арматурной стали класса А-I принята марка стали ВСт3 кп2.

Типовой проект 503-6-6.86 Альбом V

Инв. № подл.	Подпись и дата	Взам. инв. №

Привязан

Инв. №

Разраб.	Ярмоленко		05.86
Пров.	Маслова		06.86
Рук. гр.	Долгих		06.86
Нач. отд.	Сивалов		06.86
Н. контр.	Александрова		07.86
Гл. инж.	Новиков		07.86

ТП 503-6-6.86 ТТ

Технические требования

Стадия	Лист	Листов
РП		1

Госкомнефтепродукт СССР
ГИПРОНЕФТЕТРАНС
г. Волгоград

Альбом V
Копия верна
Типовой проект
Инв. № подл. | Подпись и дата | Взам. инв. №

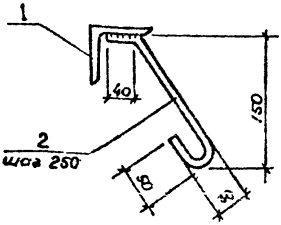

Формат	Зона	Поз.	Обозначение	Наименование	Кол.	Примечание
				Детали		
Б4		1		Уголок		
				Уголок Б-75×75×5 ГОСТ 8509-72* / Ст3кп2 ГОСТ 535-79*		
				l = 2930		164,3 кг
Б4		2		Анкер		
				ФВАI ГОСТ 5781-82*		
				l = 300	114	0,12 кг

Привязан

Инв. №

Разраб.	Манилова		06.86
Пров.	Маслова		06.86
Рук. гр.	Долгих		06.86
Нач. отд.	Сидалов		07.86
Н. контр.	Александрова		07.86
Гл. инж. пр.	Новиков		12.86

ТП КЖИ - МН1

Изделие закладное МН1

Стадия	Масса	Масштаб
РП	17а	1:5

Лист	Листов 1

Госкомнефтепродукт СССР
ГИПРОНЕФТЕТРАНС
г. Волгоград

Альбом V

Типовой проект 503-6-6.86

Калия берма

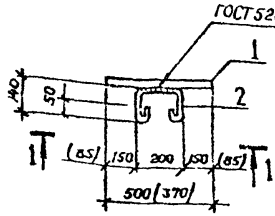

Вид 1-1

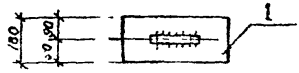

Формат	Зона	Поз.	Обозначение	Наименование	Кол.	Примечания
				Детали		
Б4		1		Пластина		
				Полоса Вст 5-2 10×180 ГОСТ 103-76* кп 2 ГОСТ 535-79*		
				L = 500 (370)	1	7,07 (5,23) кг
Б4		2		Анкер		
				ф 8 А I ГОСТ 5781-82*		
				L = 630	1	0,25 кг

Данные в скобках приведены для толщины стен 380 мм

Привязан

Инв №:

Инв № подл. | Подпись и дата | Взам. инв №

Разраб.	Манилова		08.86
Пров.	Маслова		08.86
Рук. гр.	Долгих		08.86
Нач. отд.	Сивалов		08.86
Н. контр.	Александров		08.86
Гл. инж. пр.	Новиков		08.86

ТП 503-6-6.86

Изделие закладное МН2

КЖИ-МН2

Стадия	Масса	Масштаб
РП	7,32 (5,48)	1:20
Лист	Листов 1	

Госкомнефтепродукт СССР
ГИПРОНЕФТЕТРАНС
г. Волгоград

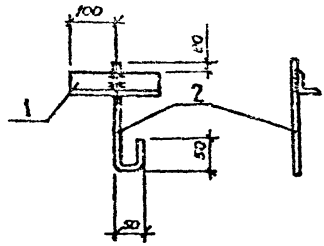

Формат	Зона	Поз	Обозначение	Наименование	Кол.	Примечание
				Детали		
б.ч.		1		Уголок		
				Уголок $\frac{Б\text{-}50\times50\times5\ ГОСТ\ 8509\text{-}72^{*}}{ВСТ3кп2\ ГОСТ\ 535\text{-}79^{*}}$		
				L = 200	1	0,75 кг
б.ч.		2		Анкер		
				ф 8А I ГОСТ 5781-82*		
				L = 370	1	0,15 кг

Привязан

Инв №

Разраб.	Манилова		06.86
Провер.	Маслова		06.86
Рук. гр.	Долгих		06.86
Нач. отд.	Сивалов		07.86
Н. контр.	Александрова		07.86
Б. инж. пр.	Новиков		07.86

ТП КЖИ-МН3

Изделие закладное МН3

Стадия	Масса	Масштаб
РП	0,9	1:10

Лист | Листов 1

Госкомнефтепродукт СССР
ГИПРОНЕФТЕТРАНС
г. Волгоград

Альбом V

Типовой тюбекъ

Инв. № подл. | Подпись и дата | Взам. инв. №

Копия верна

Альбом V

Типовой проект 503-6-6.86

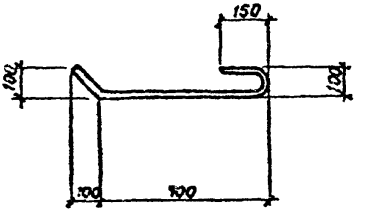

Привязан

Инв. №

Разраб.	Манилова		06.86
Провер.	Маслова		06.86
Рук. гр.	Долгих		06.86
Нач. отд.	Сивалов		07.86
Н. контр.	Александров		07.86
Гл. инж. пр.	Новиков		07.86

ТП 503-6-6.86 КЖИ-МН4

Изделие закладное МН4

Стадия	Масса	Масштаб
РП	0,43	1:20

Лист | Листов 1

ø 6 А I ГОСТ 5781-82*

Госкомнефтепродукт СССР
ГИПРОПЕФТЕТРАНС
г. Волгоград

Инв. № подл. | Подпись и дата | Взам. инв. №

Альбом № ТП 503-6-6.86

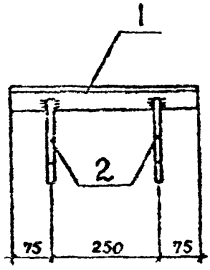

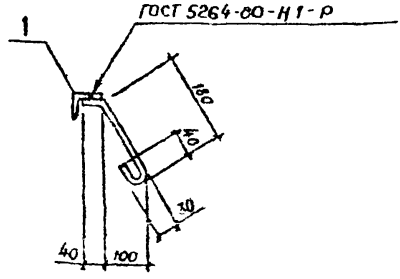

Формат	Зона	Поз.	Обозначение	Наименование	Кол.	Примечание
				Детали		
Б4		1		Уголок Б-50×50×5 ГОСТ 8509-72* ВСт3кп2 ГОСТ 535-79*		
				L = 400	1	1,51 кг
Б4		2		Анкер		
				Ø6 AI ГОСТ 5781-82*		
				L = 300	2	0,07 кг

Привязан

Инв. №

Разраб	Попова		06.86
Провер	Маслова		06.86
Рук. гр.	Долгих		06.86
Нач. отд	Сивцов		07.86
Н. контр	Александров		07.86
Гл. инж. пр	Новиков		07.86

ТП 503-6-6.86 КЖИ - МН5

Изделие закладное МН5

Стадия	Масса	Масштаб
РП	1,65	1:10
Лист	Листов 1	

Госкомнефтепродукт СССР ГИПРОНЕФТЕТРАНС г. Волгоград

Инв. № подл. | Подпись и дата | Взам. инв. №

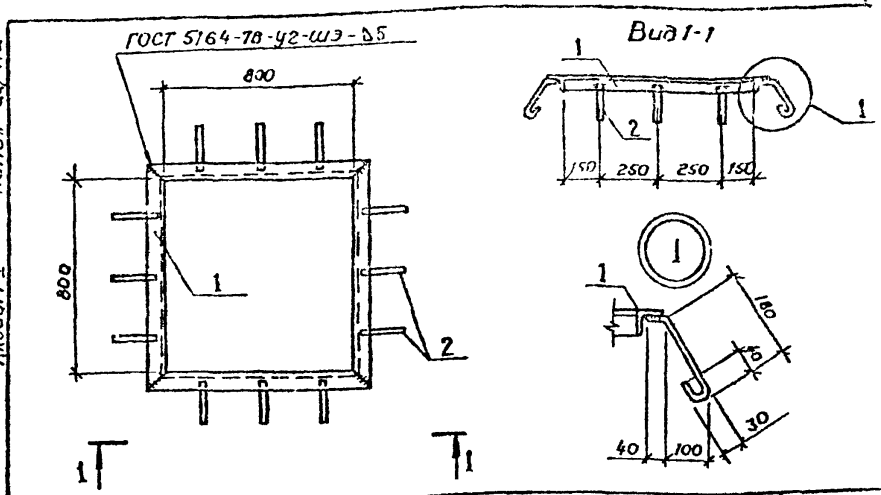

Альбом V

Копия верна

Типовой проект 503-6-6.86

Формат	Зона	Поз	Обозначение	Наименование	Кол.	Примечание
				Детали		
б.ч		1		Рамка		
				Уголок Б-50×50×5 ГОСТ 8509-72* / ВСТ3 кп 2 ГОСТ 535-79*		
				L= 900	4	3,4 кг
б.ч		2		Анкер		
				ф 6А I ГОСТ 5781-82 *		
				L= 300	12	0,07 кг

Привязан

Инв №

Взам. инв №

Подпись и дата

Инв № подл.

Разраб.	Ярмоленко		06.86
Провер.	Маслова		06.86
Рук. гр.	Долгих		06.86
Нач. отд.	Сивалов		07.86
Н. контр.	Александров		07.86
Гл. инж. пр.	Новиков		07.86

ТП 503-6-6.86

КЖИ-МН6

Изделие закладное МН6

Стадия	Масса	Масштаб
РП	14,5	1:20 1:10

Лист | Листов 1

Госкомнефтепродукт СССР
ГИПРОНЕФТЕТРАНС
г. Волгоград

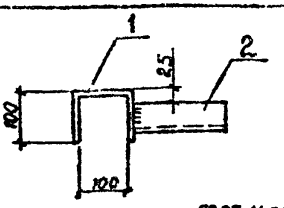

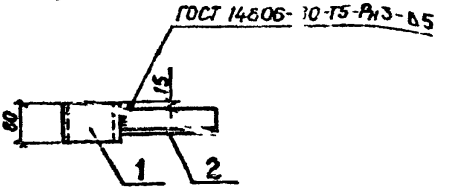

Фор.	Зона	Поз.	Обозначение	Наименование	Кол.	Примечание
				Детали		
БЧ		1		Скоба		
				Полоса Б-2 8×8 ГОСТ 103-76* / ВСт 3кп ГОСТ 535-79*		
				L = 300	1	1,5 кг
БЧ		2		Уголок		
				Уголок Б-50×50 5 ГОСТ 8509-72* / ВСт 3кп ГОСТ 535-79*		
				L = 200	1	0,8 кг

Привязан

Инв. № подл. | Подпись и дата | Взам. инв. №

Разраб.	Ярмоленко		26.86
Провер.	Маслова		26.86
Рук. гр.	Долгих		26.86
Нач. отд.	Сиволов		27.86
Н. контр.	Алексинова		27.86
Гл. инж. пр.	Новиков		

ТП 503-6-6 86

Изделие закладное МН7

КЖИ - МН7

Стадия	Масса	Масштаб
РП	2,3	1:10

Лист | Лист № 1

Госкомнефтепродукт СССР
ГИПРОНЕФТЕТРАНС
г. Волгоград

Типовой проект 503-6-6 86 Альбом V

Копия верна

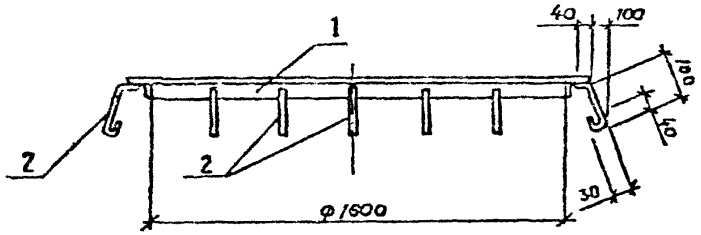

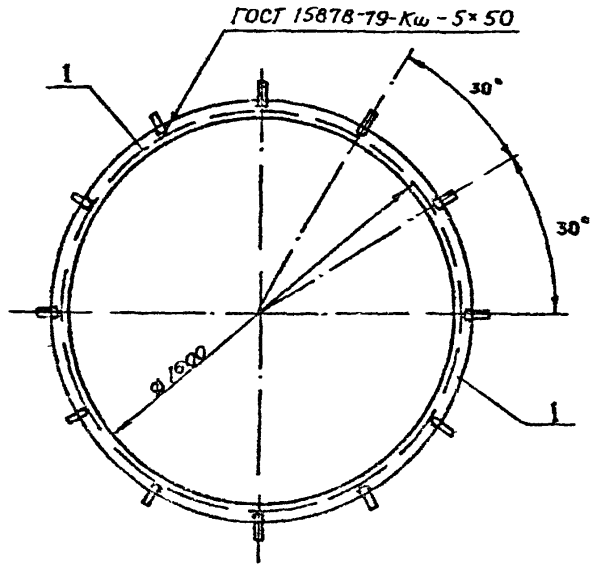

Копия верна

Альбом V

Типовой проект 503-6-6.86

Привязан

Инв. №

Разраб.	Ярмоленко		
Провер.	Маслова		
Рук. гр.	Колесс		
Чл. оп.	Сивцов		
Н. контр.	Александров		
Б. инж. пр.	Новиков		

ТП 503-6-6 86

КЖИ-МНВ

Изделие закладное МНВ

Стадия	Масса	Масштаб
РП	19,8	1:20

Лист 1 | Листов 2

Госкомнефтепродукт СССР

ГИПРОНЕФТЕТРАНС

г. Волгоград

Инв. № подл. | Подпись и дата | Взам. инв. №

Формат	Зона	Поз.	Обозначение	Наименование	Кол.	Примечание
				Детали		
б.ч.		1		Уголок $\frac{Б\text{-}50\times50\times5\ ГОСТ\ 8509\text{-}72^{*}}{В\ Ст3кп2\ ГОСТ\ 535\text{-}79^{*}}$		
				L=5030	1	19 кг.
б.ч.		2		Анкер		
				ф 6А I ГОСТ 5781-82*		
				L=300	12	0,07 кг

Альбом V

Типовой проект 503-6-6.86

Инв. № подл. | Подпись и дата | Взам. инв. №

Привязан

Инв. №

ТП 503-6-6.86 КЖИ-МН8

Лист 2

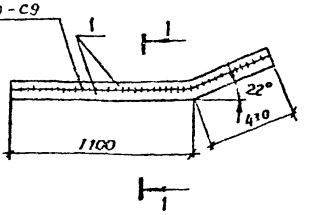

1-1
М 1:10

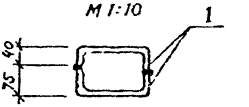

Формат	Зона	Поз.	Обозначение	Наименование	Кол.	Примечание
				Материалы		
		1		Швеллер 180×75×40×5 ГОСТ 8281-80 Ст3кп2 ГОСТ 11474-76	3,06	м

Привязан

Инв. №

Инв. № подл. | Подпись и дата | Взам. инв. №

Разраб.	Попова		06.86
Провер.	Маслова		06.86
Рук. гр.	Долгих		06.86
Нач. отд.	Сивалов		07.86
Н. контр.	Александров		07.86
Гл. инж. пр.	Новиков		07.86

ТП 503-6-6.86

КЖИ -МН9

Изделие закладное МН9

Стадия	Масса	Масштаб
РП	33,4	1:25

Лист | Листов 1

Госкомнефтепродукт СССР
ГИПРОНЕФТЕТРАНС
г. Волгоград

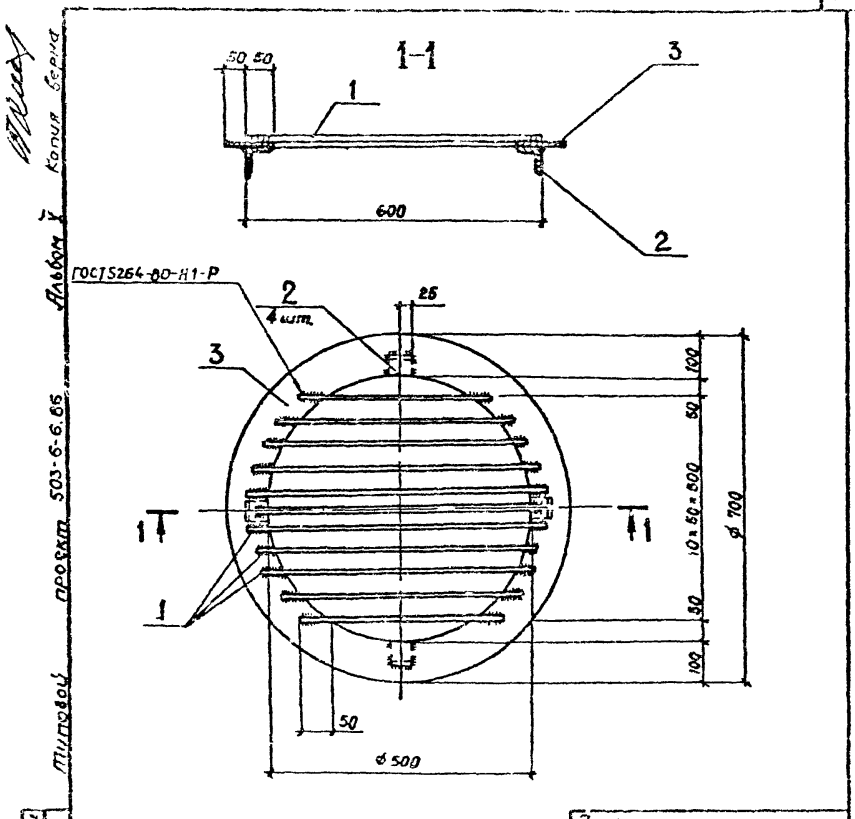

Привязан

Инв. №

Разраб.	Яковлевич		06.86	ТП 503-6-6.85	КЖИ-МК1
Провер.	Маслова		06.86		
Рук. гр.	Долгих		06.86		
Нач. отд.	Сиволов		07.86	Крышка МК1	Стадия: РП; Масса: 32,7; Масштаб: 1:10
Н. контр.	Александров		07.86		
Гл. инж. пр.	Новиков		07.86		Лист 1; Листов 2

Госкомнефтепродукт СССР
ГИПРОНЕФТЕТРАНС
г. Волгоград

Взам. инв. №

Подпись и дата

Инв. № подл.

Типовой проект 503-8-6.86 Альбом V

Инв. № подл. | Подпись и дата | Взам. инв. №

Формат	Зона	Поз.	Обозначение	Наименование	Кол.	Примечание
				Детали		
Бч		1		Стержень		
				Круг $\frac{\text{В6 ГОСТ 2590-71*}}{\text{ВСт3кп2 ГОСТ 535-79*}}$		
				L = 370.... 600	11	1,27 кг
						(всего)
Бч		2		Упор		
				Уголок $\frac{\text{Б-50×50×5 ГОСТ 8509-72*}}{\text{ВСт3кп2 ГОСТ 535-79*}}$		
				L = 50	4	0,2 кг
Бч		3		Кольцо		
				Лист $\frac{\text{Б-8×700 ГОСТ 19903-74*}}{\text{ВСт3кп2 ГОСТ 14637-79}}$		
				L = 700	1	31,2 кг

Привязан

Инв. №

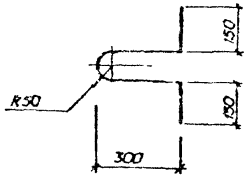

Типовой проект 503-6-6.86

Альбом V

Копия верна

Инв. № подл. | Подпись и дата | Взам. инв. №

Привязан

Инв. №

Разраб.	Ярмоленко		06.86
Провер.	Маслова		06.86
Рук. гр.	Далгих		06.86
Нач. отд.	Сивалов		07.86
Н. контр.	Александрова		07.86
Гл. инж. пр.	Новиков		07.86

ТП 503-6-6 86 КЖИ - МС1

Изделие соединительное МС1

Стадия	Масса	Масштаб
РП	3,5	1:15

Лист | Листов 1

Полоса Б-2 4×100 ГОСТ 103-76* / В Ст3кп2 ГОСТ 535-79*

Госкомнефтепродукт СССР
ГИПРОНЕФТЕТРАНС
г. Волгоград

Типовой проект 503-6-6.86 Альбом V

копия верна

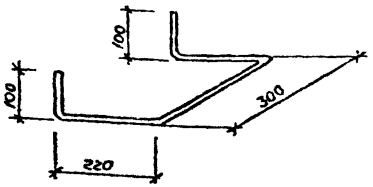

Привязан:

Инв №

Разраб.	Попова		06.86
Провер.	Маслова		06.86
Рук. гр.	Долгих		06.86
Нач. отд.	Сивалов		07.86
Н. контр.	Александрович		07.86
Гл. инж. пр.	Новиков		07.86

ТП 503-6-6.86 КЖИ-СК1

Скоба СК1

Стадия	Масса	Масштаб
РП	1,5	1:10

Лист | Листов 1

Круг В16 ГОСТ 2590-71* / Ст3кп2 ГОСТ 535-79*

Госкомнефтепродукта СС
ГИПРОНЕФТЕТРАН
г. Волгоград

Инв № подл. | Подпись и дата | Взам. инв. №

Типовой проект 503-6-6.86 Альбом V

Копия Серна

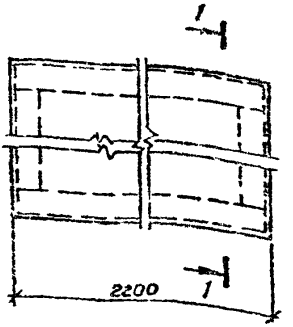

1-1
повернуто

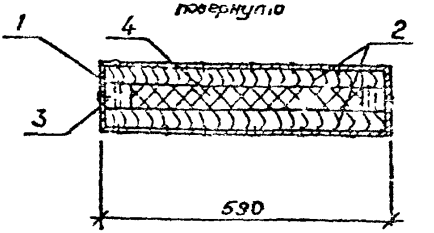

Формат	Зона	Поз.	Обозначение	Наименование	Кол.	Примечание
				Материалы		
		1		Сталь тонколистовая оцинкованная		
				ОЦ Б-ПН-О-0,4×1500 ГОСТ 19904-74* ОН-МТ-1 ГОСТ 14918-80	12	кг
		2		Доска δ=32 мм ГОСТ 8486-66*	0,04	м³
		3		Брус 50×50 мм ГОСТ 8486-66*	5,4	м
		4		Вата минеральная М100 ГОСТ 4640-84	5	кг

1. Древесину пропитать антисептиками

Привязан

Инв. № подл. | Подпись и дата | Взам. инв. №

Инв. № 2

Разраб.	Попова		06.86
Гл.спец.	Маслова		06.86
Рук. гр.	Долгих		06.86
Нач. отд.	Сивалов		07.86
Н. контр.	Александрова		07.86
Гл. инж. пр.	Новикова		07.86

ТП 503-6-6.86 КЖИ-Щ1

Щит деревянный Щ1

Стадия	Масса	Масштаб
РП	45	1:10
Лист	Листов 1	

Госкомнефтепродукт СССР
ГИПРОНЕФТЕТРАНС
г. Волгоград

Типовой проект 503-6-6.86 Альбом V Копия верна

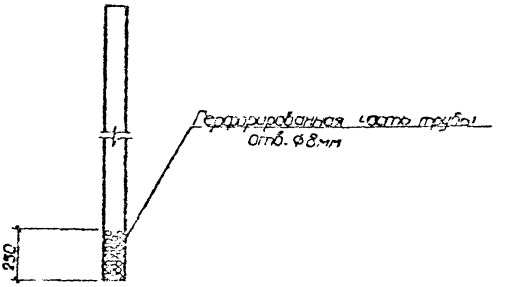

1. Отверстия сварить с швом 15мм в шахматном порядке

Трубки

Инв. №

Изм. Инв. №

Разраб.	Ярошенко		
Пробер.	Маслова		
Рук. гр.	Попов		
Утверд.	Сибалов		07.86
Н.контр.	Александров		07.86
Гл.инж.пр.	Новиков		07.86

Взам. инв. № | Подпись и дата | Инв. № подл.

ТП 503-6-6.86 КЖИ-Т1

Труба Т1

Стадия	Масса	Масштаб
РП	39.0	1:20

Лист | Листов 1

Труба 108х4-3600 ГОСТ 8732-78 / Б10 ГОСТ 8731-74*

Госкомнефтегазстрой СССР ГИПРОНЕФТЕТРАП г. Волгоград

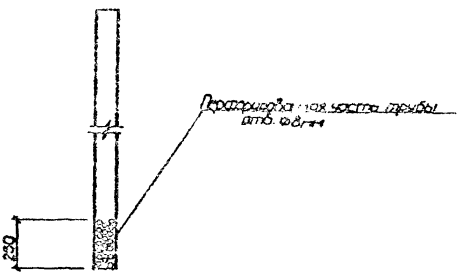

1. Отверстия сверлить с шагом 15мм в шахматном порядке.

Типовой проект 503-6-6.86

Альбом V

Копия бумаг

Привязан

Инв. №

Разраб.	Ярмоленко		05.86
Пров.	Маслова		05.86
Рук.гр.	Долгих		05.86
Нач.отд.	Сивалов		07.86
Н.контр.	Александрова		07.86
Гл.инж.пр.	Новиков		07.86

ТП 503-6-6.86 КЖИ-Т2

Труба 72

Стадия	Масса	Масштаб
РП	45.0	1:20

Лист | Листов 1

Труба 108-4-4500 ГОСТ 8732-78* / Б10 ГОСТ 8731-74*

Госкомнефтепродукт СССР
ГИПРОНЕФТЕТРАНС
г. Волгоград

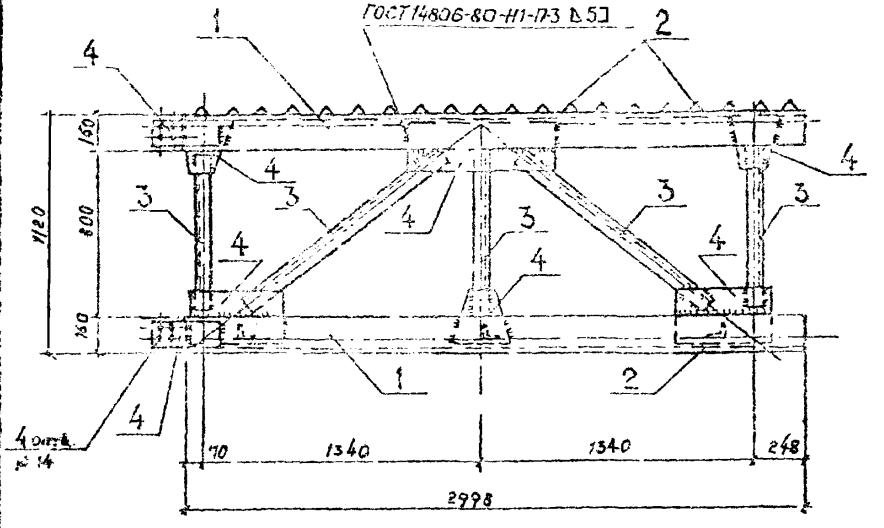

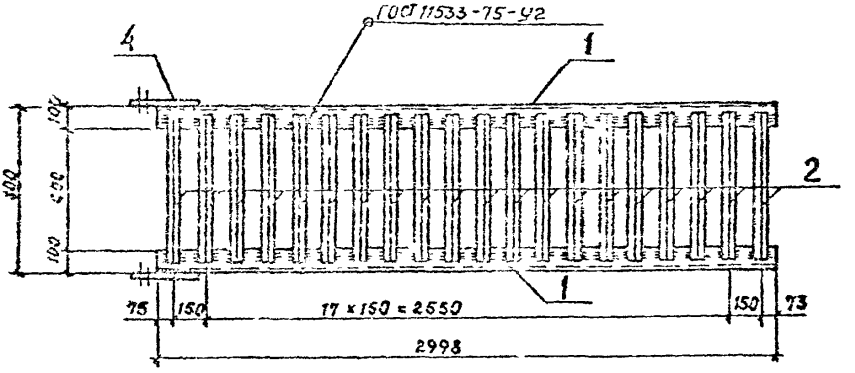

Типовой проект 503-6-6.86 Альбом V Кипая верна

Привязан

Инв. №

Разраб.	Тимоленко		06.86	ТП 503-6-6.86	КМИ - М1	
Провер.	Маслова		06.86			
Рук. гр.	Долгих		06.86			
Нач. отд.	Сивалов		06.86	Секция М1	Стадия	Масса	Масштаб
Н. контр.	Александрова		07.86		РП	498,0	1:25
Гл. инж. пр.	Новиков				Лист 1	Листов 2	

Госкомнефтепродукт СССР
ГИПРОНЕФТЕТРАНС
г. Волгоград.

Взам. инв. №

Подпись и дата

Инв. № подл.

Альбом 7

Типовой проект 503-6-6.86

Формат	Зона	Поз.	Обозначение	Наименование	Кол.	Примечание
				Материалы		
		1		Уголок Б-160×100×10 ГОСТ 8510-72* / ВСт3сп5 ГОСТ 535-79*	237,6	кг
		2		Уголок Б-50×50×5 ГОСТ 8509-72* / ВСт3сп5 ГОСТ 535-79*	66,4	кг
		3		Уголок Б-75×75×6 ГОСТ 8509-72* / ВСт3сп5 ГОСТ 535-79*	73,4	кг
		4		Полоса Б8×320 ГОСТ 82-70* / ВСт3сп5 ГОСТ 14637-79	120,6	кг

Привязан

Инв. №

ТП 503-6-6.86 КМИ-М1

Лист 2

Копия верна

Типовой проект 503-6-6.86 Альбом V

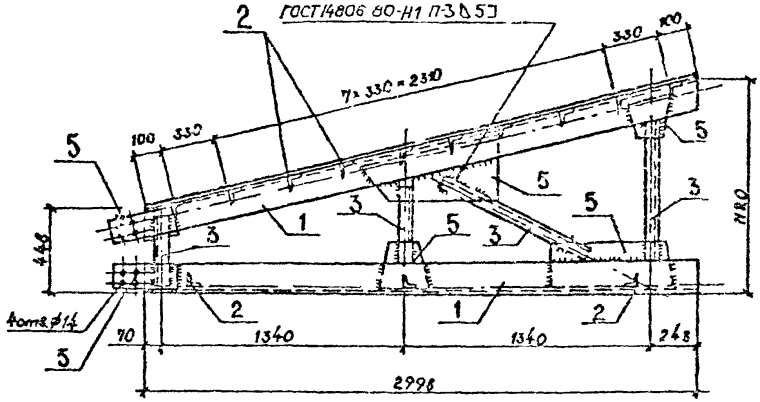

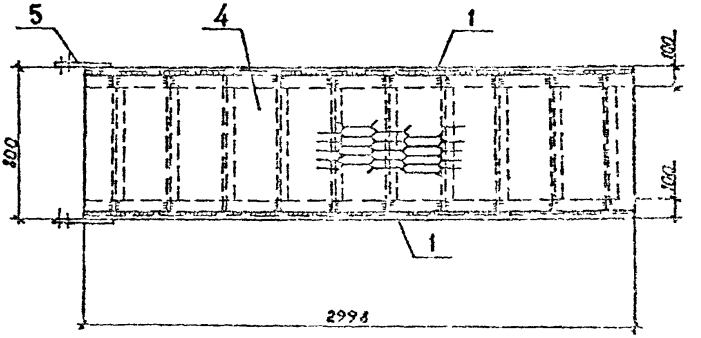

Привязан

Инв. №

Разраб	Ярмоленко		06.86
Провер.	Маслова		06.86
Рук. гр.	Долгих		06.86
Нач. отд.	Сивалов		07.86
Н. контр.	Алексеев		07.86
Гл. инж. пр.	Новиков		07.86

ТП 503-6-6 86 КМИ-М2

Секция М2

Стадия	Масса	Масштаб
РП	480,0	1:25

Лист 1 Листов 2

Госкомнефтепродукт СССР
ГИПРОНЕФТЕТРАНС
г. Волгоград

Взам. инв. №

Подпись и дата

Инв. № подл.

Поз.	Обозначение	Наименование	Кол.	Примечание
		Материалы		
1		Уголок Б160×100×10 ГОСТ 8510-72* / Вст3сп5 ГОСТ 535-79*	24,6 кг	
2		Уголок Б-50×50×5 ГОСТ 8509-72* / Вст3сп5 ГОСТ 535-79*	39,2 кг	
3		Уголок Б75×75×6 ГОСТ 8509-72* / Вст3сп5 ГОСТ 535-79*	32,4 кг	
4		Сталь просечно-вытяжная ПВ508, ГОСТ 8706-78	50,2 кг	
5		Полоса Б8×320 ГОСТ 82-70* / Вст3сп5 ГОСТ 14637-79	116,6 кг	

Типовой проект 503-6-6.86 Альбом V

Инв. № подл. | Подпись и дата | Взам. инв. №

Привязан

Инв. №

ТП 503-6-6.86 КМИ-М2

Лист 2

Типовой проект 503-6-6.86 Альбом V

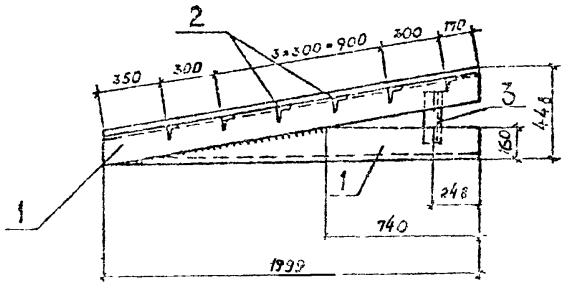

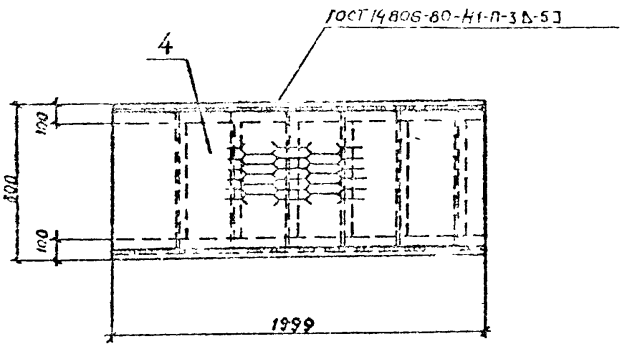

Привязан

Инв. №

Разраб.	Ярошенко		06.86
Провер.	Маслова		06.86
Рук. гр.	Долгих		06.86
Нач. отд.	Сивалов		07.86
Н. контр.	Алексеева		07.86
Гл. инж. пр.	Новиков		06.86

ТП 503-6-6.86 КМИ-М3

Секция М3

Стадия	Масса	Масштаб
РП	218,0	1:25

Лист 1 Листов 2

Госкомнефтепродукт СССР
ГИПРОНЕФТЕТРАНС
г. Волгоград

Инв. № подл. | Подпись и дата | Взам. инв. №

Формат	Зона	Поз.	Обозначение	Наименование	Кол.	Примечание
				Материалы		
		1		Уголок $\frac{Б160\times100\times10\ ГОСТ\ 8510\text{-}72^*}{Вст3сп5\ ГОСТ\ 535\text{-}79^*}$	162,4	кг
		2		Уголок $\frac{Б\text{-}50\times50\times5\ ГОСТ\ 8509\text{-}72^*}{Вст3сп5\ ГОСТ\ 535\text{-}79^*}$	18,1	кг
		3		Уголок $\frac{Б\text{-}75\times75\times6\ ГОСТ\ 8509\text{-}72^*}{Вст3сп5\ ГОСТ\ 535\text{-}79^*}$	4,1	кг
		4		Сталь просечно-вытяжная ПВ50в, ГОСТ 8706-78	33,1	кг

Альбом V

Типовой проект 503-8-6.86

Инв. № подл. | Подпись и дата | Взам. инв. №

Привязан

Инв. №

ТП 503-8-6.86 КМИ-М3 Лист 2

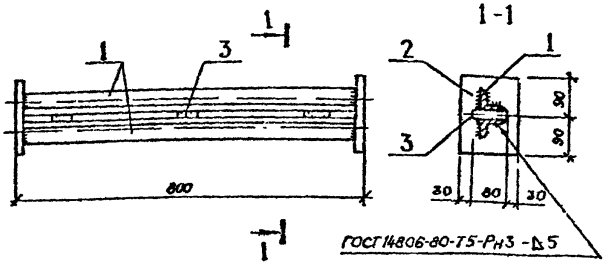

Формат	Зона	Поз.	Обозначение	Наименование	Кол.	Примечание
				Материалы		
		1		Уголок Б-50×50×5 ГОСТ 8509-72* / Вст3сп5 ГОСТ 535-79*	6,1	кг
		2		Полоса Б-28×180 ГОСТ 103-76* / Вст3сп5 ГОСТ 535-79*	3,4	кг
		3		Полоса Б-2 4×40 ГОСТ 103-76* / Вст3сп5 ГОСТ 535-79*	0,7	кг

Привязан:

Инв. №

Разраб.	Ярмоленко		06.86
Пров.	Морозова		06.86
Рук. гр.	Долгих		06.86
Нач. отд.	Сивалов		07.86
Н. контр.	Александрова		07.86
Гл. инж. пр.	Новиков		07.86

ТП 503-6-6.86

КМИ-М4

Секция М 4

Стадия	Масса	Масштаб
РП	10.2	1:10
Лист	Листов 1	

Госкомнефтепродукт СССР
ГИПРОНЕФТЕТРАНС
г. Волгоград

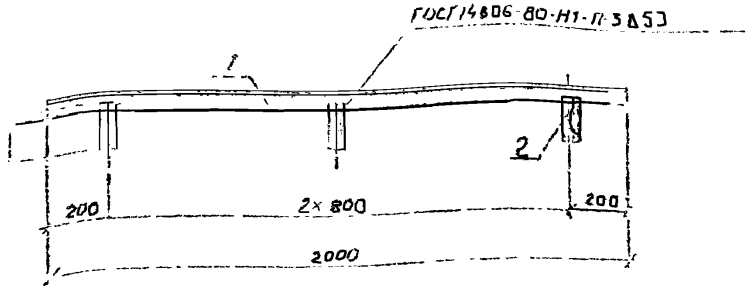

Формат	Зона	Поз.	Обозначение	Наименование	Кол.	Примечание
				Материалы		
		1		Уголок Б-75×75×6 ГОСТ 8509-72* / ВСТ3 сп5 ГОСТ 535-79*	13,8	кг
		2		Уголок Б-75×75×5 ГОСТ 8509-72* / ВСТ3 сп5 ГОСТ 535-79*	4,4	кг

Привязан:

Инв №

Разраб.	Ярмоленко		06.86
Пров.	Маслова		06.86
Рук. гр.	Долгих		
Нач. отд.	Сивалов		07.86
Н. контр.	Александрова		07.86
Г. инж. пр.	Новиков		07.86

ТП 503-6-6.86 КМИ-М5

Секция М5

Стадия	Масса	Масштаб
РП	18,2	1:25

Лист | Листов 1

Госкомнефтепродукт СССР
ГИПРОНЕФТЕТРАНС
г. Волгоград

Типовой проект 503-6-6.86

Инв. № подл. | Подпись и дата | Взам. инв. №

Типовой проект 503-6-6.86 Альбом V Конструкции КМ

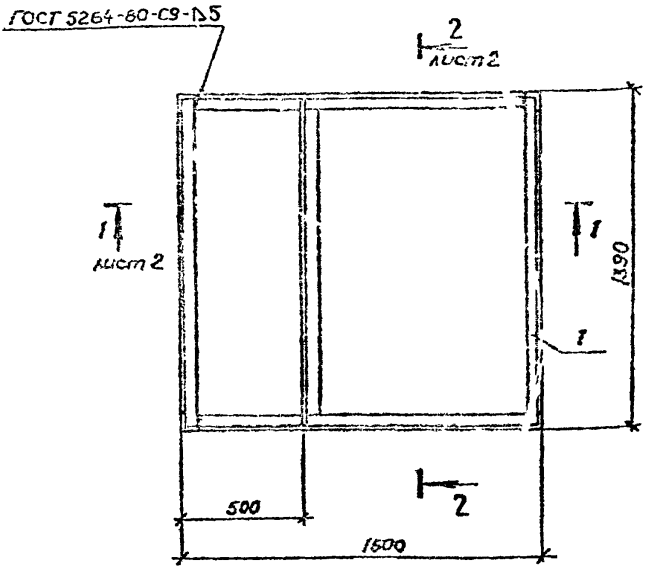

Формат	Зона	Поз.	Обозначение	Наименование	Кол.	Примечание
				Материалы		
		1		Уголок Б-50×50×5 ГОСТ 8509-72* ВСт3сп5 ГОСТ 535-79*	67,2	кг

Привязан

Инв. №

Гл.инж.гр.	Новиков		12.86
Н.контр.	Александрова		12.86
Нач.отд.	Сувалов		12.86
Рук.гр.	Долгих		12.86
Провер.	Маслова		12.86
Разраб.	Фатоленко		12.86

ТП 503-6-6.86 КМИ-МК1

Каркас металлический МК1

Стадия	Масса	Масштаб
РП	67,2	1:20

Лист 1 Листов 2

Госкомнефтепродукт СССР
ГИПРОНЕФТЕТРАНС
г. Волгоград

Инв. № подл. | Подпись и дата | Взам. инв. №

ГОСТ 5264-80 -С9- А5

1-1

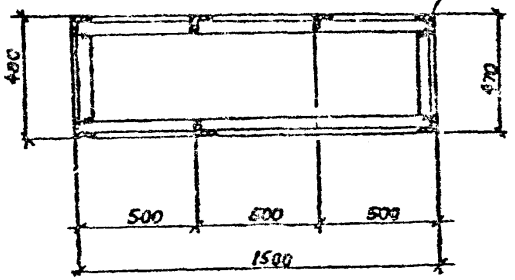

2-2

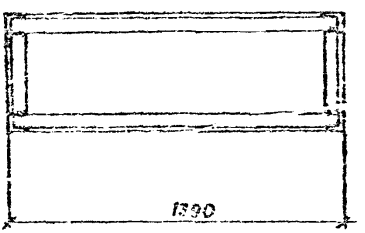

Копия верна

Инв. № подл. | Подпись и дата | Взам. инв. №

Привязан

Инв. №

ТП 503-6-6.86 КМИ-МК1 Лист 2

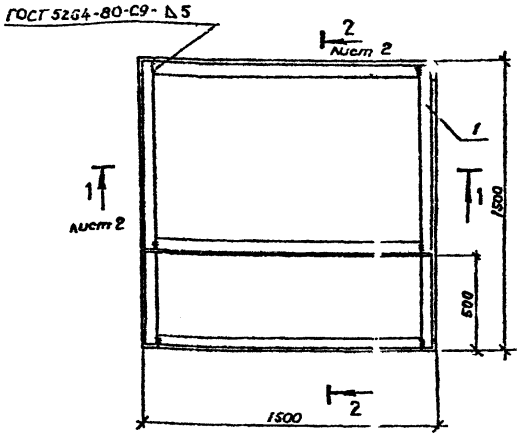

Формат	Зона	Поз.	Обозначение	Наименование	Кол.	Примечание
				Материалы		
		1		Уголок Б 50×50×5 ГОСТ 8509-72* / В Ст3сп5 ГОСТ 535-79*	70,9	кг

Типовой проект 503-6-6.86 Альбом V Копия верна

Привязан

Инв №

Разраб.	Ярмоленко		06.86
Пров.	Маслова		06.86
Рик. гр.	Долгих		06.86
Нач. отд.	Сизалов		07.86
Н. контр.	Александров		07.86
Гл. инж. пр.	Новиков		07.86

ТП 503-6-6.86

КМИ - МК2

Каркас металлический МК2

Стадия	Масса	Масштаб
РП	70.9	1:20

Лист 1 | Листов 2

Госкомнефтепродукт СССР
ГИПРОНЕФТЕТРАНС
г. Волгоград

Взам. инв. №

Подпись и дата

Инв. № подл.

Типовой проект 503-6-6.86 Альбом V Конструкции стальные

1 1

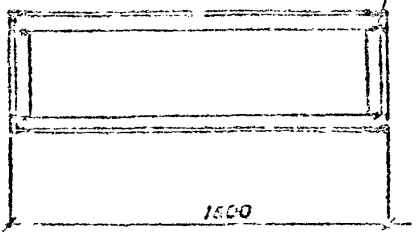

2 2

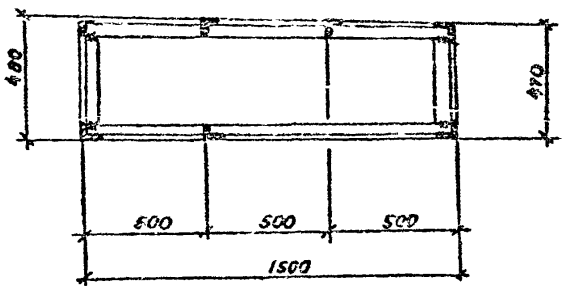

Инв № подл. | Подпись и дата | Взам. инв. №

Привязан

Инв №

ТП 503-6-6.86 КМИ-МК2 Лист 2

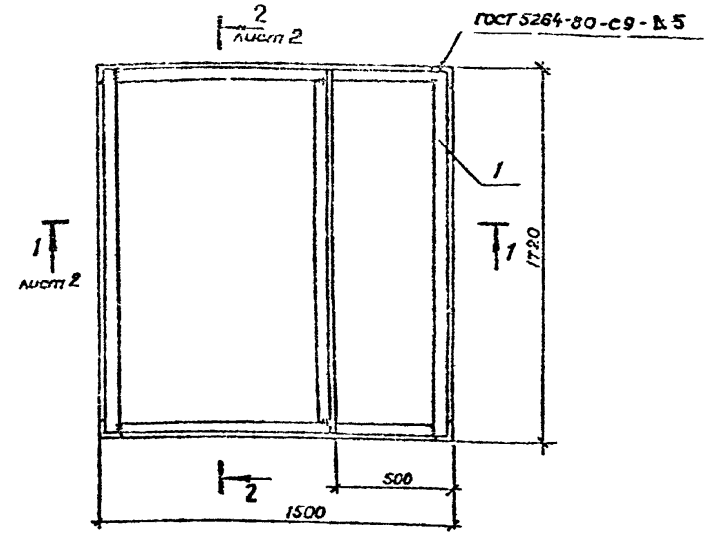

Формат	Зона	Поз.	Обозначение	Наименование	Кол	Примечание
				Материалы		
		1		Уголок $\frac{Б\text{-}50\times50\times5\ ГОСТ\ 8509\text{-}72^{*}}{ВСт3сп5\ ГОСТ\ 535\text{-}79^{*}}$	75,8	кг

Типовой проект 503-6-6 86

Альбом V

Копир. Бермин

Взам. инв. №

Подпись и дата

Инв. № подл.

Привязан

Инв. №

Разраб.	Ярмоленко		06.86
Провер.	Маслова		06.86
Рук. гр.	Долгих		06.86
Нач. отд.	Сивалов		07.86
Н. контр.	Александрова		07.86
Гл. инж. пр.	Новиков		07.86

ТП 503-6-6 86

КМИ-МК3

Каркас металлический МК3

Стадия	Масса	Масштаб
РП	75,8	1:20

Лист 1 Листов 2

Госкомнефтепродукт СССР

ГИПРОНЕФТЕТРАНС

г. Волгоград

Копия верна

Альбом V

Типовой проект 503-6-8.86

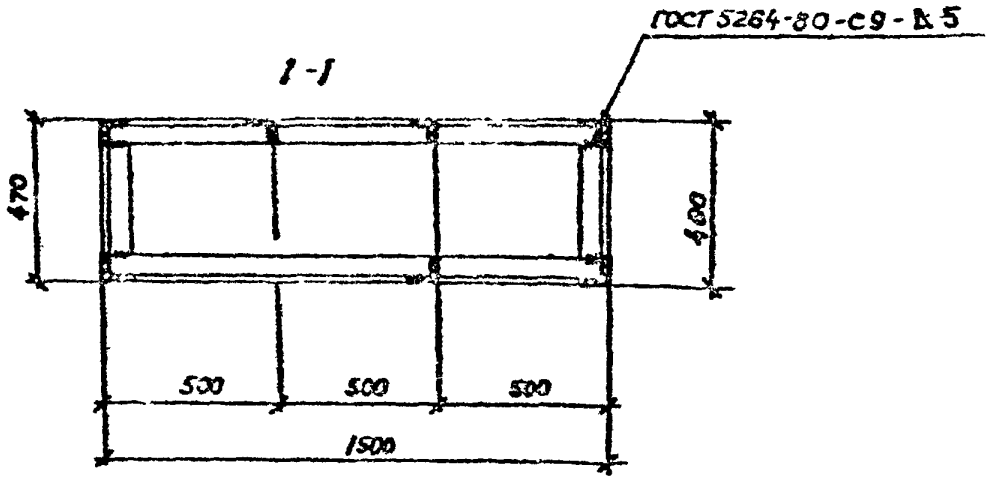

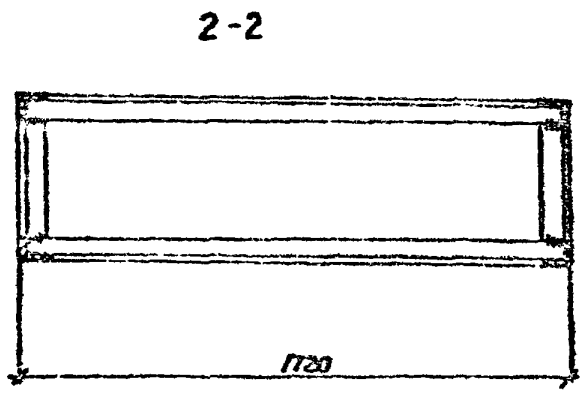

Приказом

Инв. №

ТП 503-6-8.86 КНИ МК3

Лист 2

gost.e-ecolog.ru