ТИПОВОЙ ПРОЕКТ

503-2-1084

ГАРАЖ НА 5 АВТОМАШИН

(VIII-018-82)

АЛЬБОМ III

САНТЕХНИЧЕСКАЯ, ЭЛЕКТРОТЕХНИЧЕСКАЯ ЧАСТИ, СИГНАЛИЗАЦИЯ И СВЯЗЬ.

19730/03

Цена 2-58

				Привязан	
				Инв.№	

gost.e-ecolog.ru

Отпечатано
в Новосибирском филиале ЦИТП
630004 г. Новосибирск ул. Карла Маркса 1

Выдано в печать 15 II 1986 г.
Заказ 526 Тираж 2000

ТИПОВОЙ ПРОЕКТ
503-2-10.84
ГАРАЖ НА 5 АВТОМАШИН

(VIII-018-82)

АЛЬБОМ III

СОСТАВ ПРОЕКТА

АЛЬБОМ I – ОБЩАЯ ПОЯСНИТЕЛЬНАЯ ЗАПИСКА. ТЕХНОЛОГИЧЕСКИЕ ЧЕРТЕЖИ.
АЛЬБОМ II – АРХИТЕКТУРНО-СТРОИТЕЛЬНАЯ ЧАСТЬ.
АЛЬБОМ III – САНТЕХНИЧЕСКАЯ, ЭЛЕКТРОТЕХНИЧЕСКАЯ ЧАСТИ, СИГНАЛИЗАЦИЯ И СВЯЗЬ.
АЛЬБОМ IV – АВТОМАТИЗАЦИЯ САНТЕХНИЧЕСКИХ СИСТЕМ.
АЛЬБОМ V – ЗАДАНИЕ ЗАВОДУ-ИЗГОТОВИТЕЛЮ.
АЛЬБОМ VI – ВЕДОМОСТЬ ПОТРЕБНОСТИ В МАТЕРИАЛАХ.
АЛЬБОМ VII – СМЕТЫ.

Применённые типовые проекты

1. Типовой проект 602-65„ Здание обслуживаемого усилительного пункта (ОУП-К-2) из индустриальных конструкций с помещениями вспомогательных служб для магистралей связи с кабелем КМБ 8/6 (распространяет Казахский филиал ЦИТП)
2. Типовой проект 902-2-224„ Очистные сооружения для сточных вод от мойки автомобилей с расходом до 1,5 л/сек (распространяет ЦИТП)

Разработан
проектным институтом
Гипросвязь
Главный инженер института С.И. Белов
Главный инженер проекта А.Т. Лобанов

Утвержден Министерством связи СССР 2.08.1983 г.
Введен в действие институтом Гипросвязь с 1.01.1984 г.
Приказ № 601 от 31.10.1983 г.

Привязан

Инв. №

Содержание альбома

Марка	Наименование	Стр.
ВК-1	Общие данные	3
ВК-2	План на отм. 0,00	4
ВК-3	Схемы В1; Т3; Т4	5
ВК-4	Схемы К1; К2	6
ВК.СО	Спецификация оборудования систем водо-	
	провода и канализации	7-10
ОВ-1	Общие данные (начало)	11
ОВ-2	Общие данные (продолжение)	12
ОВ-3	Общие данные (продолжение)	13
ОВ-4	Общие данные (окончание)	14
ОВ-5	План на отметке 0,000	15
ОВ-6	Схемы систем отопления	16
ОВ-7	Схемы систем вентиляции	17
ОВ-8	Вентустановки систем П1, П2. План	18
ОВ-9	Вентустановки систем П1, П2. Аксонометрические разрезы	19
ОВ-10	Спецификация вентустановки П1	20
ОВ-11	Спецификация вентустановки П2	21
ОВ-12	Вентустановка системы В3. Спецификация	22
ОВ.СО	Спецификация оборудования систем	
	отопления и вентиляции	23-33

Марка	Наименование	Стр
ЭМ-1	Общие данные	34
ЭМ-2	Расчетная схема силовой и осветительной сети (начало)	35
ЭМ-3	Расчетная схема силовой и осветительной сети (окончание)	36
ЭМ-4	План сети силового электрооборудования (начало)	37
ЭМ-5	План сети силового электрооборудования (окончание)	38
ЭМ-6	План электроосвещения	39
ЭМ-7	Кабельный журнал (начало)	40
ЭМ-8	Кабельный журнал (продолжение)	41
ЭМ-9	Кабельный журнал (окончание)	42
ЭМ-10	Схема отключения вентиляции при пожаре	43
ЭМ.СО1	Спецификация оборудования	44-51
ЭМ.СО2	Спецификация оборудования (электроосвещение)	52-58
СС-1	Общие данные	59
СС-2	Схема сети электрослаботочных устройств	60
СС-3	Концентратор типа СПКОП-01ОЦ-10-1 (Топаз) и устройство	
	типа ППКУ-1М. Схема соединений	61
СС-4	Блокировка однопольной деревянной двери датчиком ДМК	62
СС-5	Блокировка открывания ворот датчиком ДМК и	
	выключателями конечными ВК-200А	63
СС.СО	Спецификация оборудования	64-65

Инв.№ подл. | Подпись и дата | Взам.инв.№

Типовой проект 503-2-10.84 Альбом III

Ведомость рабочих чертежей основного комплекта

Лист	Наименование	Примечание
ВК-1	Общие данные	
ВК-2	План на отм. 0.000	
ВК-3	Схемы систем В1; Т3; Т4	
ВК-4	Схемы систем К1; К3	

Основные показатели по чертежам водопровода и канализации

Наименование системы	Потребный напор на вводе, м	Расчетные расходы				Установочная мощность эл. двигателей, кВт	Примечание
		$м^3$/сут.	$м^3$/час	л/с	при пожаре л/с		
Водопровод							
Хоз-питьевой и противопожарный	15,0	1,12	0,53	—	5,0		Внутр. пож
Горячее водо-							
снабжение		—	0,286	—			
Канализация бытовая		1,12	0,53	—			
Канализация производственная		0,1	0,05	—			

1. Монтаж, крепление санитарных приборов и трубопроводов, гидравлическое испытание и проверка действия внутренних систем водопровода и канализации должны производиться в соответствии со СНиП III-28-75.
2. Трубопровод холодной воды изолируется полуцилиндрами минераловатными на синтетическом связующем слоем 40мм с последующей оберткой стеклопластиком рулонным по праймеру или пергамину. Перед изоляцией трубопровод очищается от ржавчины и покрывается кузбасслаком за 2 раза.
3. Отметки лотков труб канализации на выпусках и отметка оси трубы на вводе водопровода уточняются при привязке проекта.
4. Прочистки заделываются заподлицо с полом

Ведомость ссылочных и прилагаемых документов

Обозначение	Наименование	Примечание
	Ссылочные документы	
2400-4, выпуск I	Типовые детали тепловой	
	изоляции трубопроводов и	
	оборудования	
	Средства крепления санитар-	
	но-технических приборов и	
4.904-69	трубопроводов	
	Прилагаемые документы	
ВК.СО	Спецификация оборудования	
	систем водопровода и канализации	

Типовой проект разработан в соответствии с действующими нормами и правилами и предусматривает мероприятия, обеспечивающие взрывную, взрывопожарную и пожарную безопасность при эксплуатации здания.

Главный инженер проекта [подпись] Лобанов А.Т.

Инв. N				
Гл. инж. ин.	Белов	[подпись]		
Гл. инж. пр.	Лобанов	[подпись]		
Нач. отд.	Шифманович	[подпись]	21.02.84	
Нач. отд.	Шейнберг	[подпись]		
Рук. гр.	Герасимова	[подпись]		
Ст. инж.	Станцер	[подпись]		
Нормок.	Герасимова	[подпись]		

Привязан

503-2-10.84 ВК

Гараж на 5 автомашин

Стадия	Лист	Листов
Р	1	4

Общие данные.

Гипросвязь Москва

Инв. N подл. | Подпись и дата | Взам. инв. N

Типовой проект 503-2-10.84 Альбом III

Согласовано

Инв. № подл. | Подпись и дата | Взам. инв. №

План на отм 0.000

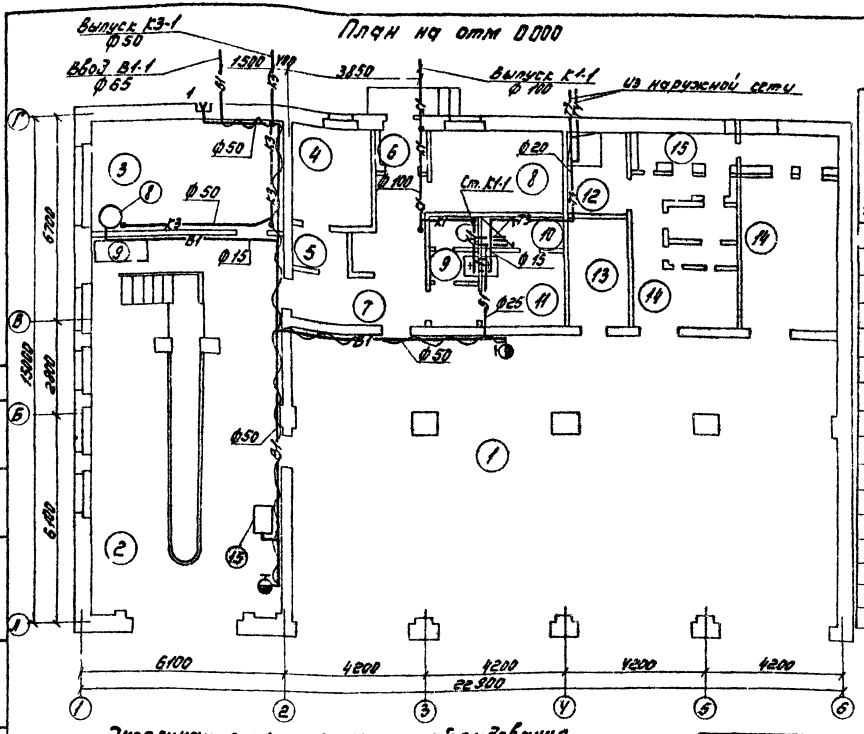

Экспликация помещений

Номер на плане	Наименование	Площадь м²	Категория производства по взрыво- пожарной опасности
1	Помещение для хранения автомобилей	143,5	В
2	Пост технического обслуживания и ремонта автомобилей	65,7	В
3	Слесарная мастерская	19,0	Г
4	Помещение зарядки аккумуляторов	6,7	Б
5	Тамбур аккумуляторной	1,9	Б
6	Тамбур	1,9	—
7	Коридор	11,8	—
8	Административное помещение	9,3	—
9	Уборная	2,5	—
10	Душевая	2,3	—
11	Гардероб	5,1	—
12	Тепловой узел	4,6	Д
13	Кладовая	6,7	Г
14	Венткамера	26,7	В
15	Забарный отсек венткамеры	7,7	—
16	Смотровая яма		—

Привязан

Инв. №

Экспликация технологического оборудования.

№№ по плану	Наименование	Количество
1	Электродистиллятор Д-4	1
9	Смазочно-заправочная установка УКБ-3141	1
16	Стенд для демонтажа и монтажа шин	1

Гл. инж. ин.	Белов	
Гл. инж. пр.	Лобанов	
Нач. отд.	Шевырев	
Рук. группы	Арсентьева	
Ст. инж.	Сизанцев	
Нормок.	Арсентьева	

503-2-10.84 ВК

Гараж на 5 автомашин

Стадия	Лист	Листов
Р	2	

План на отм. 0.000.

Гипросвязь Москва

В1

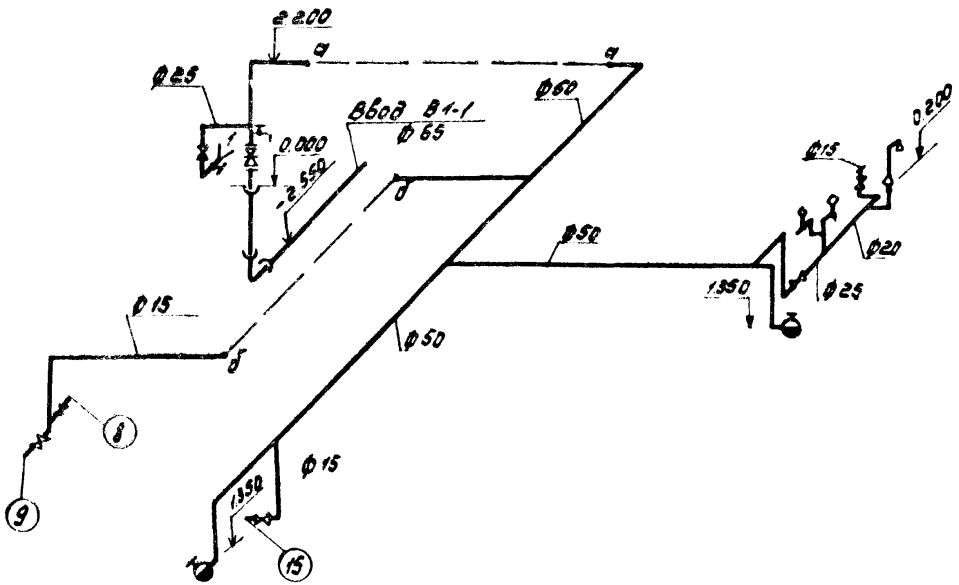

Т3; Т4

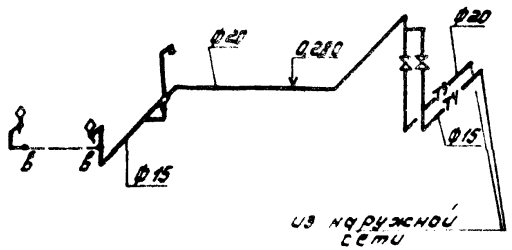

Привязан

Инв. N

			503-2-10.84 ВК		
			Гараж на 5 автомашин		
				Стадия	Лист	Листов
				Р	3	
Нач. отд.	Шрейдерг		Схемы систем В1; Т3; Т4.	Гипросвязь Москва		
Рук. грун.	Герасимова					
Ст. инж.	Станцер					
Нормок.	Герасимова					

К3

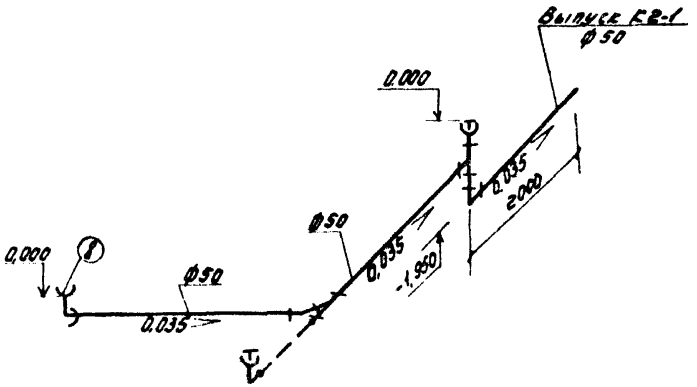

К1

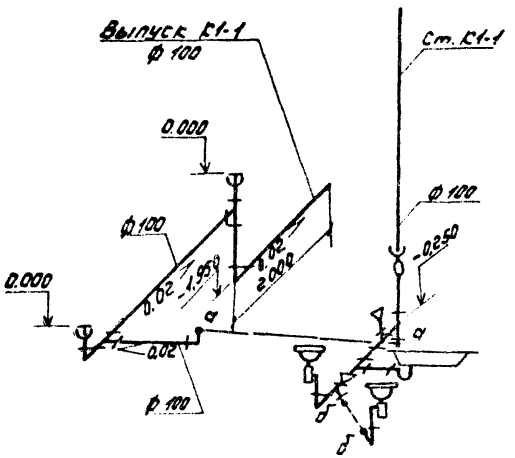

Привязан

Инв. №

			503-2-10.84 ВК		
			Гараж на 5 автомашин		
				Стадия	Лист	Листов
				Р	4	
Нач. отд.	Шейнберг		Схемы систем К1; К3.	Гипросельэлектро Москва		
Рук. гр.	Герасимова					
Ст. инж.	Станцер					
Нормок.	Герасимова					

Позиция	Наименование и техническая характеристика оборудования и материалов. Завод-изготовитель (для импортного оборудования - страна, фирма)	Тип, марка оборудования. Обозначение документа и номер опросного листа	Единица измерения: Наименование	Единица измерения: Код	Код завода-изготовителя	Код оборудования, материала	Цена единицы оборудования, тыс. руб.	Количество	Масса единицы оборудования, кг
1	2	3	4			7	8	9	10
	Оборудование и материалы, поставляемые заказчиком								
	Водопровод хоз-питьевой и противопожарный								
1	Задвижка параллельная с выдвижным шпинделем ф50	30ч6БР Каталог ЦКБА	шт	796		372115100509		1	18,4
2	Кран пожарный, компл:								
	а) Вентиль пожарный, запорный с муфтой и цапкой ф50	15кч11Р Каталог ЦКБА	шт	796				2	2,6
	б) Ствол пожарный ручной ГОСТ 9923-80Е	РС-50	шт	796		485482 2013		2	1,0
	в) Головка соединительная, рукавная ГОСТ 2217-76	ГР-50	шт	796		48 5484 4206		4	0,4
	г) Головка соединительная, муфтовая ГОСТ 2217-76	ГМ-50	шт	796		48 5484 4221		2	0,3
	д) Рукав пожарный напорный льняной ф50 С=20м ГОСТ 472-75		шт	796		81 9323 0102		2	6,0
3	Вентиль запорный муфтовый ф15	15кч18р2	шт	796		37 3211 1062		3	0,7
	ф25	Каталог ЦКБА	шт	796		37 3211 1063		1	0,9

Типовой проект 503-2-10.84 Альбом III

Инв. № подл. | Подпись и дата | Взам. инв. №

Привязан

Инв. №

503-2-10.84 ВК.СО

Гараж на 5 автомашин

Гл. инж. пр.	Лобанов	
Нач. отд.	Шейнберг	
Рук. груп.	Герасимова	
Ст. инж.	Сманцер	

Спецификация оборудования систем водопровода и канализации.

Стадия	Лист	Листов
Р	1	4

Гипросвязь Москва

Позиция	Наименование и техническая характеристика оборудования и материалов. Завод-изготовитель (для импортного оборудования - страна, фирма)	Тип, марка оборудования. Обозначение документа и номер опросного листа	Единица измерения: Наименование	Единица измерения: Код	Код завода-изготовителя	Код оборудования, материала	Цена единицы оборудования, тыс. руб.	Количество	Масса единицы оборудования, кГ
1	2	3	4	5	6	7	8	9	10
4	Кран пробно-спускной ф 15		шт	796		37 1222 5007		1	0,6
	ГОСТ 22595-77								
5	Кран поливочный, компл:								
	а) Вентиль запорный муфтовый ф 25	15кч 18р2	шт	796		37 3211 1064		2	1,4
		Каталог ЦКБА							
	б) Рукав резиновый напорный с текстильным каркасом l=30 м.								
	ГОСТ 18698-79		шт	796		25 5324 0403		1	14,6
	Горячее водоснабжение								
1	Вентиль запорный, муфтовый ф 15	15кч 18п	шт	796		37 211 102708		1	0,7
	ф 20	Каталог ЦКБА	шт	796		37 3211 102807		1	0,8

Типовой проект 503-2-10.84 Альбом III

Инв. № подлинника и дата | Взам. инв. №

Привязан

Инв. №

503-2-10.84 ВК.СО

Лист 2

Позиция	Наименование и техническая характеристика оборудования и материалов. Завод-изготовитель (для импортного оборудования-страна, фирма).	Тип, марка оборудования. Обозначение документа и номер опросного листа	Единица измерения: Наименование	Единица измерения: Код	Код завода-изготовителя	Код оборудования, материала	Цена единицы оборудования, тыс. руб.	Количество	Масса единицы оборудования, кг
1	2	3	4	5	6	7	8	9	10
	Оборудование, поставляемое подрядчиком.								
	Водопровод хоз-питьевой и противопожарный.								
1	Трубопровод из стальных водогазопроводных оцинкованных труб по ГОСТ 3262-75 Ф15		м	006				12,0	1,3
	Ф20		м	006				2,0	1,7
	Ф25		м	006				7,0	2,4
	Ф50		м	006				30,0	4,9
2	Трубопровод из чугунных напорных труб по ГОСТ 9583-61 Ф65		м	006				2,0	12,0
	Горячее водоснабжение								
1	Трубопровод из стальных водогазопроводных оцинкованных труб по ГОСТ 3262-75 Ф15		м	006				5,0	1,3
	Ф20		м	006				10,0	1,7
	Канализация бытовая								
1	Унитаз, компл. ГОСТ 22847-77		шт	796				1	13,5
	а) Бачок ГОСТ 21485.5-76		шт	796				1	11,0

Привязан

Инв. N

Позиция	Наименование и техническая характеристика оборудования и материалов. Завод-изготовитель (для импортного оборудования - страна, фирма).	Тип, марка оборудования. Обозначение документа и номер опросного листа	Единица измерения: наименование	Единица измерения: код	Код завода-изготовителя	Код оборудования, материала	Цена единицы оборудования, тыс. руб.	Количество	Масса единицы оборудования, кг
1	2	3	4	5	6	7	8	9	10
2	Умывальник, компл:		шт	796				2	12,0
	ГОСТ 23759-79								
	а) Сифон ГОСТ 23412-79		шт	796				2	0,5
	б) Смеситель ГОСТ 19802-74	См-Ум-НКСР-28	шт	796				2	1,3
3	Поддон, компл:		шт	796				1	60,0
	ГОСТ 10161-76								
	а) Сифон ГОСТ 23412-79		шт	796				1	2,0
4	Трубопровод из чугунных канализационных труб по ГОСТ 6942-80 ф 50		м	006				2,0	5,9
	ф 100		м	006				12,0	13,4
	Канализация производственная								
1	Трубопровод из чугунных канализационных труб по ГОСТ 6942-80 ф 50		м	006				12,0	13,4

Привязан

Инв. N

Ведомость чертежей основного комплекта.

Лист	Наименование	Примечание
ОВ-1	Общие данные (начало)	
ОВ-2	Общие данные (продолжение)	
ОВ-3	Общие данные (продолжение)	
ОВ-4	Общие данные (окончание)	
ОВ-5	План на отметке 0,000	
ОВ-6	Схемы отопления	
ОВ-7	Схемы вентиляции	
ОВ-8	Вентустановки систем П1, П2. План	
ОВ-9	Вентустановки систем П1, П2. Разрезы	
ОВ-10	Спецификация вентустановки П1	
ОВ-11	Спецификация вентустановки П2	
ОВ-12	Вентустановка системы В3. Спецификация	
ОВ.СО	Спецификация оборудования систем отопления и вентиляции	

Ведомость ссылочных и прилагаемых документов.

Обозначение	Наименование	Примечание
	Ссылочные документы	
1.494-28	Клапан обратный общего назначения	
3.904-18 вып. 1	Клапан обратный ескрабезопасный	
5.904-5	Вставки гибкие	
5.904-4	Дверь герметическая	
5.904-12 вып. 1-35	Утепление электропривода воздушной заслонки	
4.903-10 вып. 8	Грязевики	
4.904-25	Подставка под калорифер	
1.494-27 вып. 7	Воздухозаборные устройства	
5.904-13 вып. 1-2	Заслонка регулирующая	
1.494-10	Решетки щелевые регулирующие	
5.904-1	Крепление стальных неизолированных воздуховодов	
4.904-69 вып. 1,2	Средства крепления санитарно-технических приборов и трубопроводов	
2.400-4 вып. 1,2	Детали тепловой изоляции промышленных об'ектов с положительными температурами	
5.904-12 вып. 1-1, 1-15, 1-28, 1-35	Камера типовая приточная 2ПК-10	
5.903-2	Воздухосборники	

Типовой проект разработан в соответствии с действующими нормами и правилами и предусматривает мероприятия, обеспечивающие взрывную, взрывопожарную и пожарную безопасность при эксплуатации здания.

Главный инженер проекта [подпись] А.Т. Лобанов.

Инв. N				Привязан
Гл. инж. пр.	Белов	[подпись]		503-2-10.84 ОВ
Гл. инж. пр.	Лобанов	[подпись]		Гараж на 5 автомашин
Нач. тех. отд.	Шифманович	[подпись]		Стадия: Р; Лист: 1; Листов: 12
Нач. отд.	Шейнберг	[подпись]		
Рук. гр.	Меделян	[подпись]		Общие данные (начало)
Вед. инж.	Киселев	[подпись]		Гипросвязь Москва
Н. контр.	Меделян	[подпись]		

Общие указания.

1. Теплоснабжение здания осуществляется от внешних источников.

2. Параметры теплоносителя для систем отопления и вентиляции 95-70°С.

3. Климатические данные, принятые проектом:

а) расчетная температура наружного воздуха для отопления -20°С; -30°С; -40°С;

б) расчетные температуры наружного воздуха для вентиляции в теплый период +25°С; +22°С; +21°С. Теплосодержание соответственно +12,1; +10,9; +10,7 ккал/кг;

в) расчетные температуры наружного воздуха для вентиляции в холодный период года -20°С; -30°С; -40°С.

4. Внутренние параметры в помещениях приняты в соответствии с СНиП II-93-74 СНиП II-92-76.

5. Трубопроводы системы отопления, обслуживающие помещение зарядки аккумуляторов, воздуховоды, обслуживающие помещение зарядки аккумуляторов, а также вентустановки систем П2 В-3 должны заземляться: а) путем соединения на всем протяжении данной системы в непрерывную электрическую сеть; б) путем присоединения каждой системы не менее чем в двух местах к контурам заземления электрооборудования и молниезащиты с учетом требований правил устройства электроустановок.

6. Воздуховоды системы В-3, обслуживающие помещение зарядки аккумуляторов, выполняются герметическими из стали листовой кровельной δ=1,4мм на сварке и покрываются перхлорвиниловым покрытием изнутри на всем протяжении воздуховодов, а в пределах помещения зарядки аккумуляторов - снаружи. Состав покрытия: грунт ХС-010 в два слоя, покрытие эмаль ХСД в два слоя, лак ХСЛ в один слой, вне пределов помещения воздуховоды окрашивают масляной краской по грунту ГФ-020.

7. Воздуховоды в пределах венткамер, а также воздуховоды системы П-1; В-1 изготавливаются из листовой кровельной стали и окрашиваются за два раза масляной краской. Для систем ВЕ1 и ВЕ2 предусматривается использование оцинкованных венткоробов. Окраску наружной поверхности воздуховодов и венткоробов произвести после их монтажа под цвет помещения.

8. Крепление воздуховодов осуществить в соответствии с альбомом типовых деталей и конструкций зданий и сооружений серии 5.904-1.

9. Магистральные трубопроводы отопления, проложенные в подпольных каналах, а также подводки к калориферам теплоизолируются. Теплоизоляция принимается в соответствии с альбомом типовых деталей и конструкций зданий и сооружений серия 2.420-4 вып. 1.:

а) для трубопроводов ф<50мм - полуцилиндры теплоизоляционные из минеральной ваты на синтетическом связующем δ=40мм с покровным слоем из стеклоткани;

б) для трубопроводов ф>50мм - цилиндры полые теплоизоляционные из минеральной ваты на синтетическом связующем δ=40мм с покровным слоем из стеклоткани. Перед изоляцией трубопроводы

Привязан

Инв. №

			503-2-10.84	ОВ	
			Гараж на 5 автомашин		
Гл.инж.им.	Белов			Стадия	Лист	Листов
Гл.инж.пр.	Лобанов			Р	2	
Нач.отд.	Шейнберг		Общие данные (продолжение)	Гипросвязь Москва		
Рук.гр.	Медельян					
Вед.инж.	Суселев					
Н.контр.	Медельян					

очистить от ржавчины и покрыть кузбасслаком за два раза.

10. Неизолированные трубопроводы и нагревательные приборы окрасить масляной краской 2 раза под цвет помещения. Нагревательные приборы и трубопроводы в пределах помещения зарядки аккумуляторов покрыть перхлорвиниловым покрытием того же состава, что и воздуховоды (см. п.6 настоящих указаний).

11. Крепление нагревательных приборов и трубопроводов осуществить в соответствии с главой СНиП III-28-75 и альбомом типовых деталей и конструкций зданий и сооружений, серия 4.904-69.

12. Отверстия в воздуховодах затянуть металлической сеткой.

План-схема

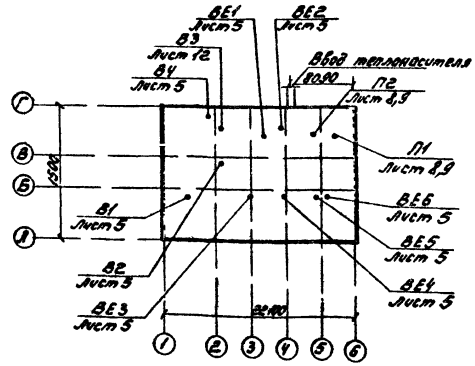

Основные показатели по чертежам отопления и вентиляции

Наименование здания (сооружения), помещения	Об'ем м³	Периоды года при tн, °С	Расход тепла Вт (ккал/ч) на отопление	на вентиляцию	на горячее водоснабжение	Общий	Расход холода, кВт (ккал/ч)	Установленная мощность электродвигателей кВт
Гараж на 5 автомашин	1480,0	-20	41400	88400	20120	149920	—	6,37
			(35500)	(76000)	(17300)	(128800)		
	1480,0	-30	51700	110200	21120	182020	—	6,37
			(44500)	(95000)	(17300)	(156800)		
	1480,0	-40	60400	136000	20120	216520	—	6,37
			(51850)	(117000)	(17300)	(186150)		

Привязан						503-2-10.84	ОВ
						Гараж на 5 автомашин	
				Гл. инж. пр.	Белов		
				Гл. инж. пр.	Лобанов		
				Нач. отд.	Шейнберг		
				Рук. гр.	Меделян		
				Вед. инж.	Киселев		
Инв. N				Н. контр.	Меделян		

Стадия	Лист	Листов
Р	3	

Общие данные (продолжение)

Гипросвязь Москва

Характеристика отопительно-вентиляционных систем.

Обозначение системы	Кол. систем	Наименование обслуживаемого помещения (технологического оборудования)	Тип установки	Вентилятор: Тип исполнение по взрывозащите	Вентилятор: N	Вентилятор: Схема исполнения	Вентилятор: Положение	Вентилятор: L, м³/ч	Вентилятор: P, в Па (кгс/м²)	Вентилятор: n об/мин.	Электродвигатель: Тип, исполнение по взрывозащите	Электродвигатель: N кВт	Электродвигатель: n об/мин.	Воздухонагреватель: Тип	Воздухонагреватель: N	Воздухонагреватель: Кол.	Воздухонагреватель: т-ра нагрева, °С от	Воздухонагреватель: т-ра нагрева, °С до	Воздухонагреватель: Расход тепла в Вт (ккал/ч)	Воздухонагреватель: ΔP в Па (кгс/м²)
П1	1	Помещение для хранения автомобилей	А5105-2а	В-Ц4-70	5	1	ЛО°	5600	850 (85)	1430	4А100S А4	3	1430	КВСА-П	10	1	-20	+16	69800 (60000)	40 (4)
		Пост технического обслуживания и ремонта автомобилей												КВСА-П	10	1	-30	+16	87000 (75000)	40 (4)
		Слесарная мастерская												КВСА-П	10	1	-40	+16	106900 (92000)	40 (4)
П2	1	Помещение зарядки аккумуляторов. Тамбур аккумуляторной	А3Д105-1	В-Ц4-70	3,2	1	ПРО°	1530	350 (35)	1400	4АА63 В4	0,4	1400	КВСА-П	6	1	-20	+16	18600 (16000)	30 (3)
														КВСА-П	7	1	-30	+16	23200 (20000)	25 (2,5)
														КВСА-П	8	1	-40	+16	29100 (25000)	20 (2)
			А3Д105-1	В-Ц4-70	3,2	1	ПРО°	1530	350 (35)	1400	4АА63В4	0,4	1400	—	—	—	—	—	—	—
В1	1	Пост технического обслуживания и ремонта автомобилей		КЦЗ-90	4	—	—	2310	150 (15)	920	4А71А6У2	0,37	920	—	—	—	—	—	—	—
В2	1	Помещение для хранения автомобилей слесарная мастерская		КЦЗ-90	5	—	—	3850	200 (20)	920	4А80А6У2	0,75	920	—	—	—	—	—	—	—
В3	1	Помещение зарядки аккумуляторов		В-Ц4-70	5	1	ПРО°	1600	350 (35)	920	В80А6	0,75	920	—	—	—	—	—	—	—
				В-Ц4-70	5	1	ПРО°	1600	350 (35)	920	В80А6	0,75	920	—	—	—	—	—	—	—
В4	1	Слесарная мастерская	Вентиляционно-обеспыливающий агрегат											ЗИЛ-900			1шт. N=1,7кВт			

Обозначение системы	Фильтр: Тип	Фильтр: N	Фильтр: Кол.	Фильтр: ΔP, Па (кгс/м²)	Фильтр: Концентрация, м²/м³ начальная	Фильтр: Концентрация, м²/м³ конечная	Примечание
П1	А1А224.000	—	1	300 / 30	—	—	—
	—	—	—	—	—	—	—
	—	—	—	—	—	—	—
П2	ФЯУ	—	2	150 / 15	—	—	—
	—	—	—	—	—	—	—
	—	—	—	—	—	—	—
	—	—	—	—	—	—	Резервный
В1	—	—	—	—	—	—	—
В2	—	—	—	—	—	—	—
В3	—	—	—	—	—	—	исполнение И1-01
	—	—	—	—	—	—	Резервный
В4							Работает периодически

Привязан

Инв. N

Гл. инж. ин.	Белов	[signature]	
Гл. инж. пр.	Лобанов	[signature]	
Нач. отд.	Шейнберг	[signature]	
Рук. гр.	Меделян	[signature]	
Вед. инж.	Киселев	[signature]	
Н. контр.	Меделян	[signature]	

503.-2-10.84 ОВ

Гараж на 5 автомашин

Стадия	Лист	Листов
Р	4	

Общие данные (окончание)

Гипросвязь Москва

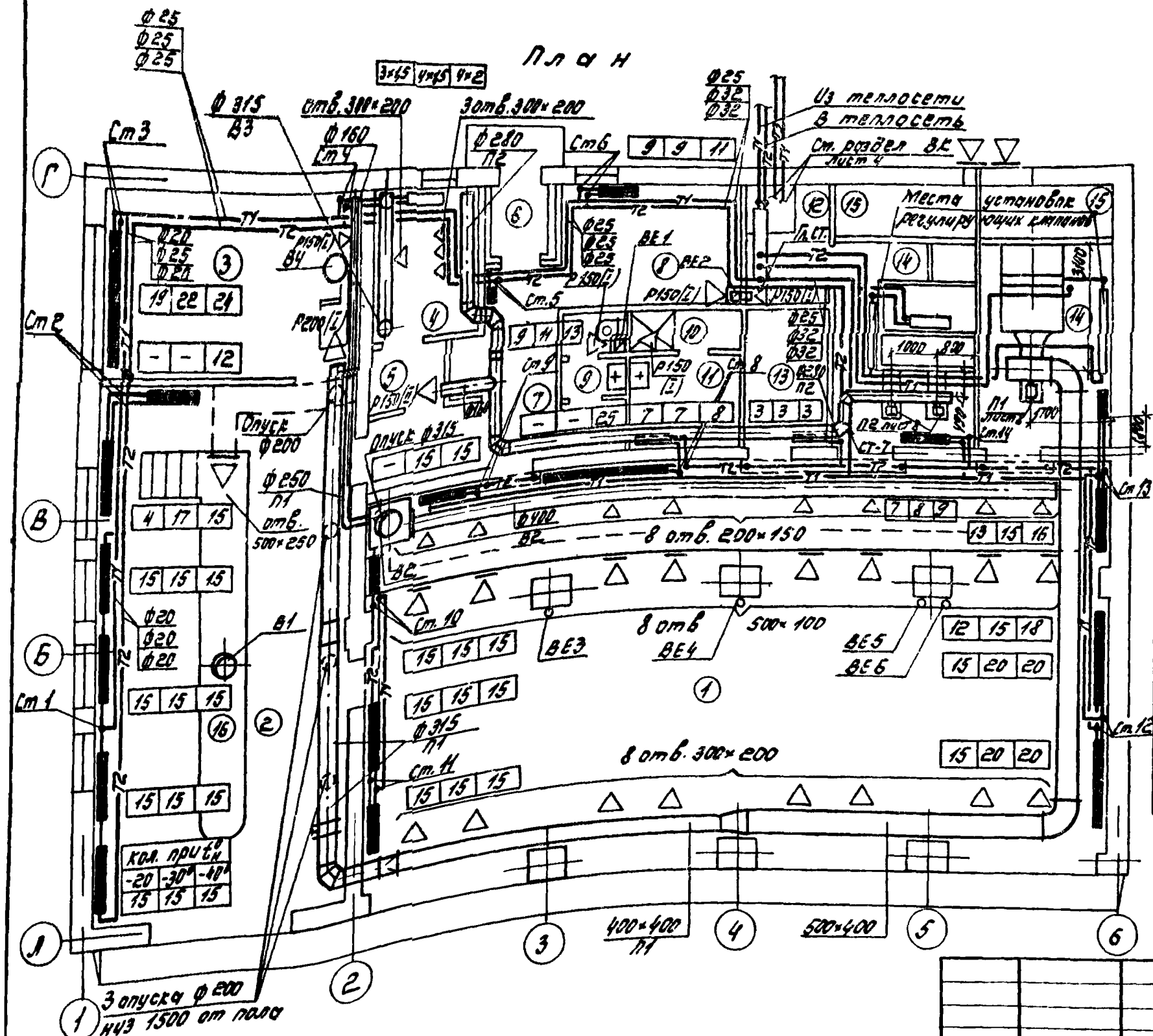

Экспликация помещений

Номер по плану	Наименование	Площадь м²	Категория производства по взрывной взрыво-пожарной и пожарной опасности
1	Помещение для хранения автомобилей	143,5	В
2	Пост технического обслуживания и ремонта автомобилей	65,7	В
3	Слесарная мастерская	19,0	Г
4	Помещение зарядки аккумуляторов	6,7	Е
5	Тамбур аккумуляторной	1,9	Е
6	Тамбур	1,9	–
7	Коридор	11,8	–
8	Административное помещение	9,3	–
9	Уборная	2,5	–
10	Душевая	2,3	–
11	Гардероб	5,8	–
12	Узел ввода теплосети	4,6	Д
13	Кладовая	6,7	Г
14	Венткамера	26,7	В
15	Заборный отсек венткамеры	7,7	–
16	Смотровая яма		–

Привязан		
Инв. N		

Гл. инж. пр.	Белов	
Гл. инж. пр.	Лобанов	
Нач. отд.	Шейнберг	
Рук. гр.	Меделян	
Ст. инж.	Фомина	
Вед. инж.	Киселев	
Н. контр.	Меделян	

503-2-10.84 ОВ

Гараж на 5 автомашин

Стадия	Лист	Листов
Р	5	

План на отметке 0,000

Гипросвязь Москва

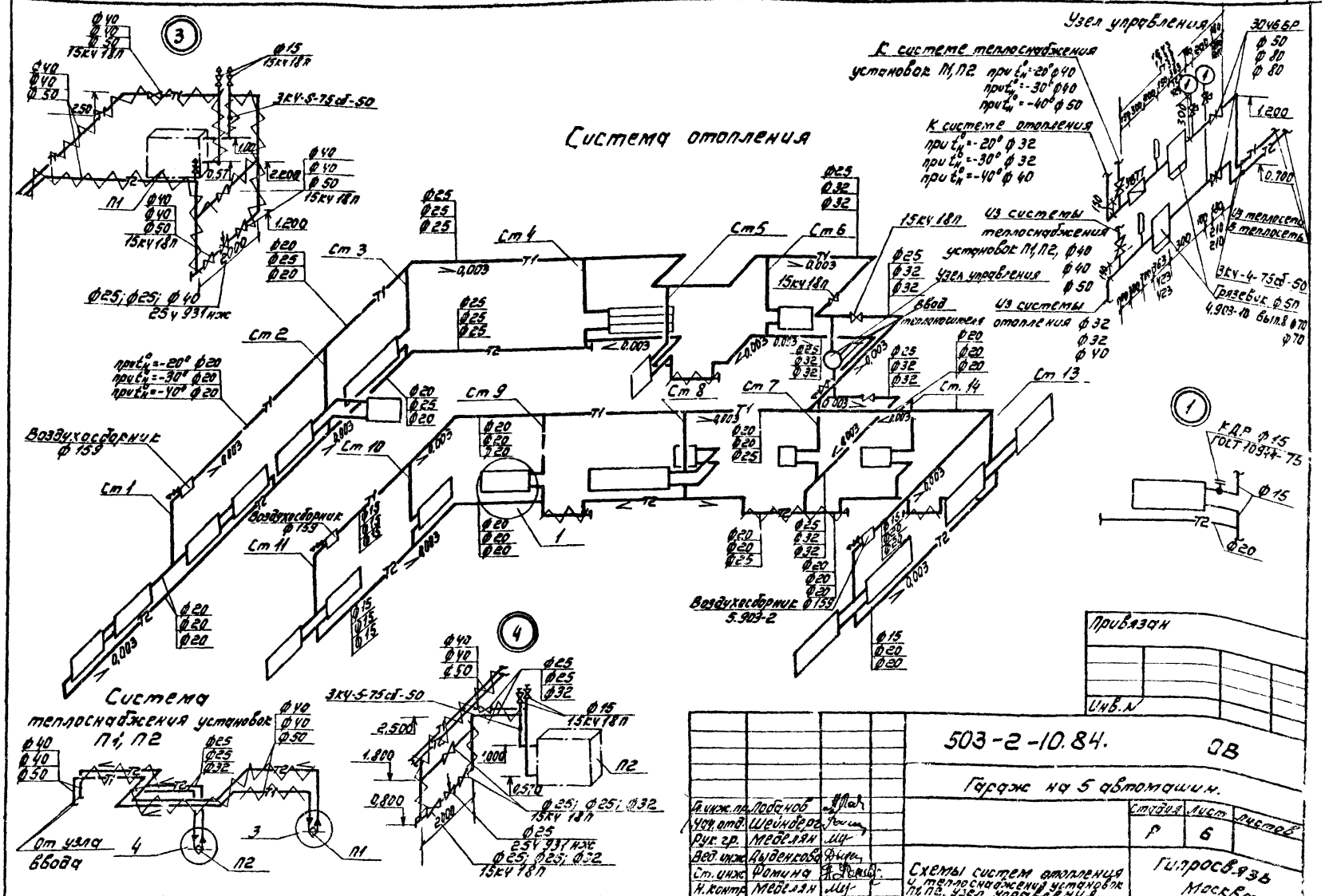
Система отопления
Узел управления
К системе теплоснабжения установок П1, П2 при $t_н^0$=-20° ф40 при $t_н^0$=-30° ф40 при $t_н^0$=-40° ф50
К системе отопления при $t_н^0$=-20° ф32 при $t_н^0$=-30° ф32 при $t_н^0$=-40° ф40
Из системы теплоснабжения установок П1, П2, ф40 ф40 ф50
Из системы отопления ф32 ф32 ф40
Из теплосеть в теплосеть
3КУ-4-75сб-50
Грязевик ф50 4.903-10 вып.8 ф70 ф70
3КУ-5-75сб-50
Ст 1
Ст 2
Ст 3
Ст 4
Ст 5
Ст 6
Ст 7
Ст 8
Ст 9
Ст 10
Ст 11
Ст 13
Ст 14
Воздухосборник ф159
Воздухосборник ф159
Воздухосборник ф159 5.903-2
Ввод теплоносителя
Узел управления
КДР ф15 ГОСТ 10944-75
Система теплоснабжения установок П1, П2
От узла ввода
Привязан
Инв. №
503-2-10.84. ОВ
Гараж на 5 автомашин.
Гл. инж. пр. Лобанов
Нач. отд. Шейнберг
Рук. гр. Меделян
Вед. инж. Дыденкова
Ст. инж. Фомина
Н. контр. Меделян
Схемы систем отопления и теплоснабжения установок П1, П2, узел управления.
Стадия Р
Лист 6
Листов
Гипросвязь Москва

Типовой проект 503-2-10.84 Альбом III

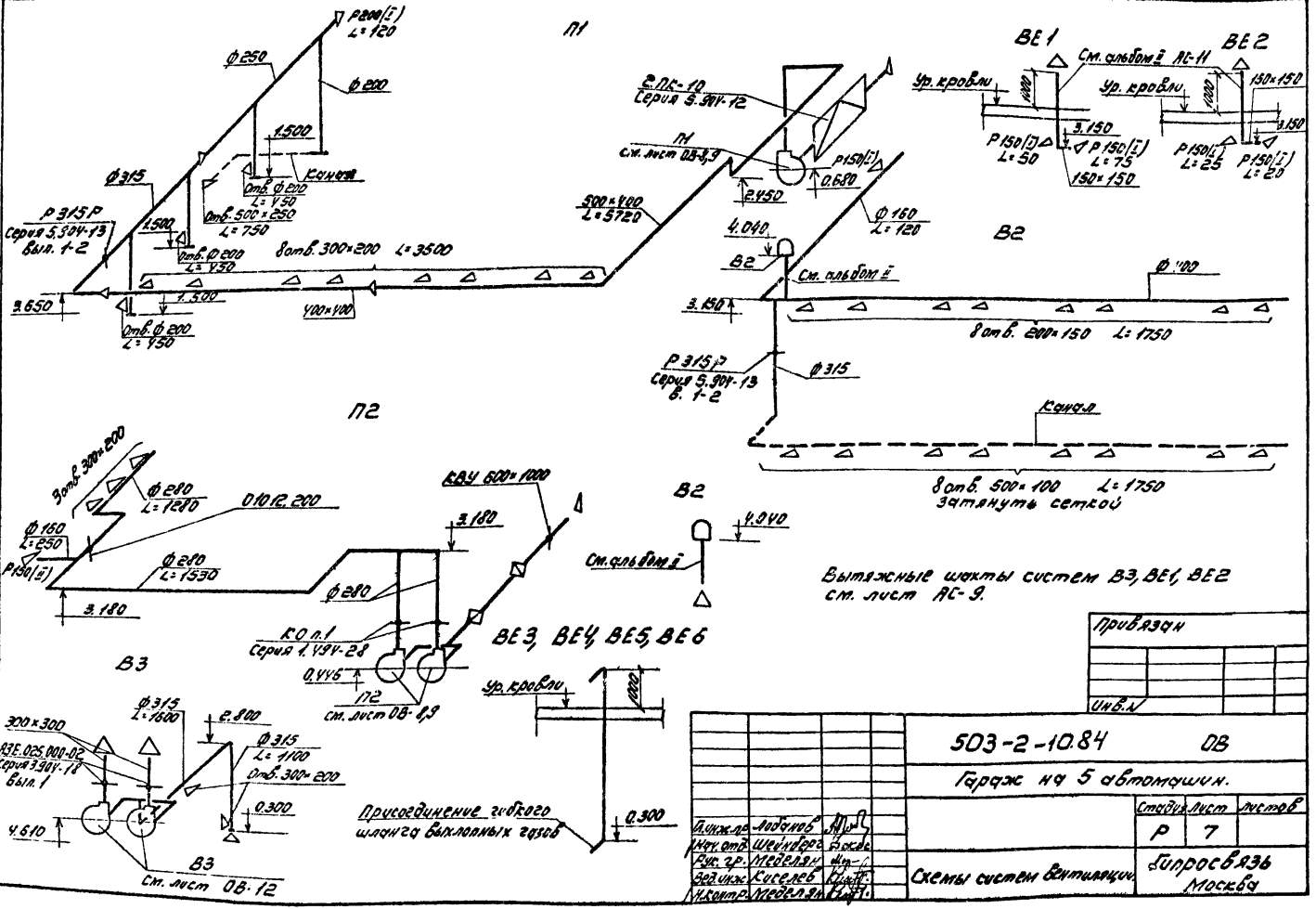

Привязан

Инв. №

503-2-10.84			ОВ
Гараж на 5 автомашин.			
		Стадия	Лист	Листов
		Р	7	
Схемы систем вентиляции.		Гипросвязь Москва	
Гл.инж.пр.	Лобанов		
Нач.отд.	Шейкберг		
Рук.гр.	Медведев		
Вед.инж.	Киселев		
Н.контр.	Медведев		

Инв. № подл. | Подпись и дата | Взам. инв. №

Типовой проект 503-2-10.84 Альбом III

Согласовано

М-45	Евграфов
М-55	Заделинский

Инв.№ подл. | Подпись и дата | Взам. инв.№

План

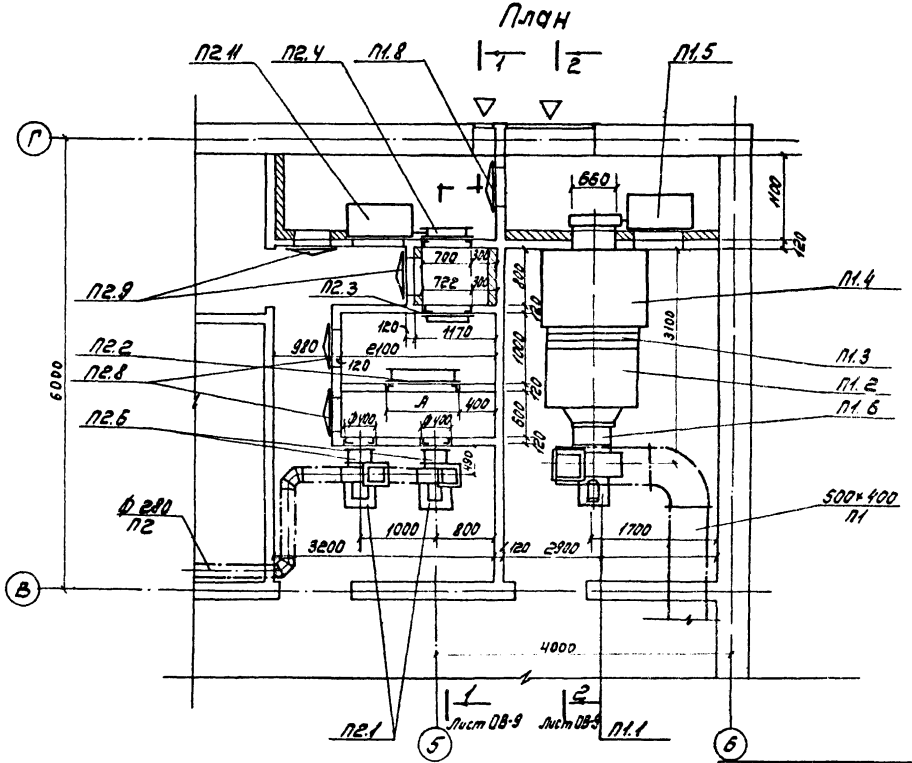

Таблица размеров.

Калорифер	t нар.	А
КВС 6А-П	-20°С	530
КВС 7А-П	-30°С	555
КВС 8А-П	-40°С	780

Привязан

Инв.№

Гл.инж.пр.	Лобанов	
Нач.отд.	Шейнберг	
Рук.гр.	Меделян	
Вед.инж.	Киселев	
Н.контр.	Меделян	

503-2-10.84 ОВ

Гараж на 5 автомашин

Стадия	Лист	Лист
Р	8	

Вентустановки систем П1, П2. План.

Гипросвязь Москва

Разрез 1-1

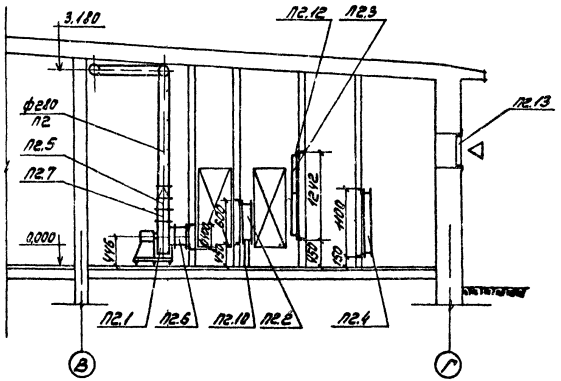

Разрез 2-2

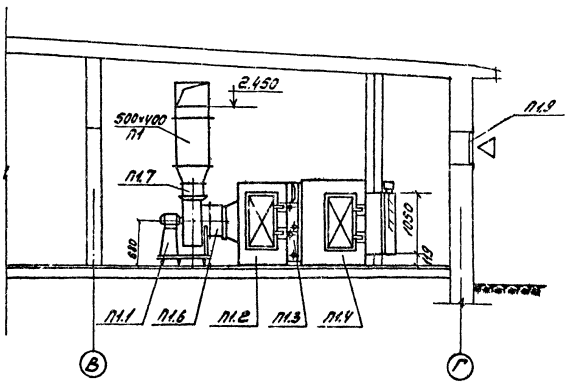

Рама для фильтров на 2 ячейки

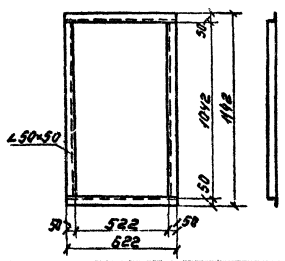

Привязан				503-2-10.84	ОВ
				Гараж на 5 автомашин	
		Гл.инж.пр.	Лобанов		Стадия: Р / Лист: 9 / Листов:
		Нач.отд.	Шейнберг		
		Рук.гр.	Меделян	Вентустановки систем П1, П2. Разрезы.	Гипросвязь Москва
		Вед.инж.	Киселев		
Инв.№		Н.контр.	Меделян		

Спецификация отопительно-вентиляционных установок.

Марка поз.	Обозначение	Наименование	Кол.	Масса ед. кг.	Примечание
	П1 (2ПК-10	левое исполнение)			
П1.1.	Вентиляторный	Агрегат вентилятор-			
	Вентиляторный завод	ный Л5-105-2 с комплект	1	134	
	им. 9-го Февраля Чехословакия	ом: 1. Вентилятор центро-			
	г. Вентспилс	бежный В-Ц4-70 №5			
		исполнение 1			
		положение „0°"			
		2. Электродвигатель			
		4А100S2У4 1430 об/мин.			
		3 кВт.			
		3. Виброоснование			
П1.2.	5.904-12 Вып. 1-1	Секция соединитель-			
		ная	1	118	
П1.3.	5.904-12 Вып. 1-15	Секция калориферная с			
		однорядной секцией			
		подогрева			Ан-20
		Калорифер типа			-30
		КВС 10А-П	2	265	-40°С
П1.4.	5.904-12 Вып. 1-28	Секция приемная с			
		фильтром, воздушной			
		заслонкой КВУ 600×1000			
		с электроприводом			
		МЭО-16/25-0,25 У			
		с реостатным			
		датчиком обратной			
		связи типа БДР и			
		эл. подогревом	1	240	
П1.5.	5.904-12 Вып. 1-35	Утепление эл. при-			
		вода воздушной			

Марка поз.	Обозначение	Наименование	Кол.	Масса ед. кг.	Примечание
		заслонки при			
		t нар. -40°С	1		
П1.6	5.904-5	Вставка гибкая ВВ-20	1	6,76	
П1.7	5.904-5	Вставка гибкая ВН-13	1	5,02	
П1.8	5.904-4	Дверь герметическая			
		нетеплеющая Rс-1,25 м²°С/Вт	1	21,0	
П1.9	1.494-27 Вып. 1-9	Воздухозаборная ре-			
		шетка №1	8	0,9	

Привязан

Инв.№

Гл.инж.пр.	Лобанов		
Нач.отд.	Шендерей		
Рук.гр.	Медведя		
Вед.инж.	Киселев		
Н.контр.	Медведя		

503-2-10.84 ОВ

Гараж на 5 автомашин

Стадия	Лист	Листов
Р	10	

Спецификация вентустановки П1

Гипросвязь Москва

Спецификация отопительно-вентиляционных установок.

Марка поз.	Обозначение	Наименование	Кол.	Масса ед. кг	Примечание
		П2			
П2.1	г. Лодвск Тульской обл.	Агрегат вентиляторный А3.2 105-1			
		комплектно:	2	460	
		а. Вентилятор центробежный В-Ц4-76 №3.2			
		Исполнение 1			
		Положение ПРО°			
		б. Электродвигатель 4АР 63В4 0,4 кВт			
		1400 об/мин.			
		в. Виброоснование			
П2.2	Поселок Серебса	кондифер КВСВЛ-П	1	56,2	tн - 20°
	Псковской обл.	КВС7Л-П	1	65,6	tн - 30°
		КВС8Л-П	1	74,8	tн - 40°
П2.3	Село Перекрестовка	Фильтр ячейковый			
	Сумской обл.	ФЯУ	2		
П2.4	Вентспилсский	Клапан утепленный КВУ 600×1000			
	вентиляторный	с эл. приводом			
	завод им. 9 на	МЭО-1/25-0,25У			
	Фабрициуса	с реостатным			
	г. Вентспилс	датчиком обратной			
		связи типа БВР и			
		эл. подогревом	1	240	
П2.5	1.494-21	Клапан обратный			
		двусто наименование			
		КОл. 1 250×250	2	6,65	
П2.6	5.904-5	Вставка гибкая ВХ-15	2	3,15	
П2.7	5.904-5	Вставка гибкая ВХ-11	2	3,2	
П2.8	5.904-4	Дверь герметическая			

Марка поз.	Обозначение	Наименование	Кол.	Масса ед. кг	Примечание
		Неутепленная Д.с. 125×85	2	24,0	
П2.9	5.904-4	Дверь герметическая			
		утепленная Д.ут 125×85	2	36,0	
П2.10	4.904-25	Подставка под конденсатор	4	2,0	
П2.11	5.904-12 Вып. 1-35	Утепление эл. привода			
		воздушной заслонки			
		при t нар -40°С	1		
П2.12	ГОСТ 8509-72	Рама для установки фильтров на			алюминий
		2 ячейки	1		ОВ-9
П2.13	1.494-27 Вып. 1-8	Воздухозаборная решетка №1	2	0,97	

Привязан

Инв. №

				503-2-10.84	ОВ
				Гараж на 5 автомашин.	
					Стадия: Р; Лист: 11; Листов:
Гип	Лодков			Спецификация вент установки П2.	Гипросельэлектро Москва
Нач. отд.	Шульгин				
Нач. гр.	Морозов				
Конструктор	Соколов				
Н. контр.	Медведь				

Разрез 1-1

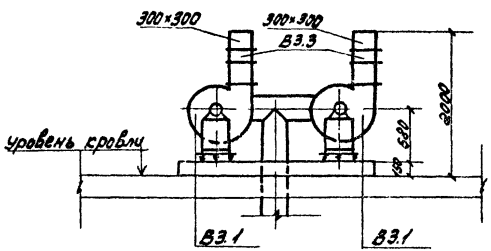

План

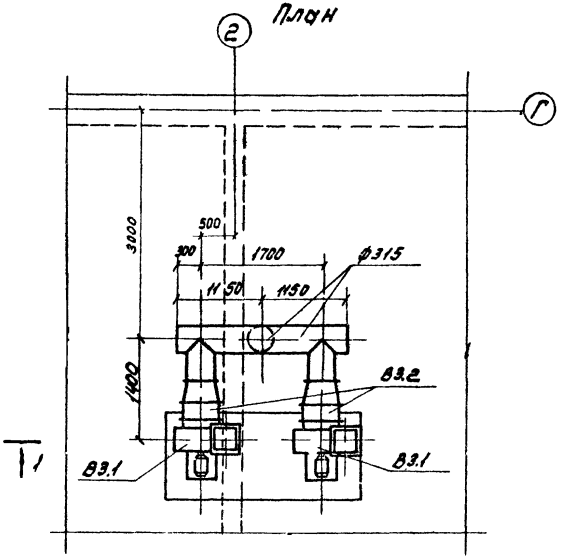

Спецификация отопительно-вентиляционных установок

Марка поз.	Обозначение	Наименование	Кол.	Масса ед. кг.	Примечание
	В3				
В3.1.	г. Плавск Тульской обл.	Вентилятор центробежный ВЦУ-70 №5 исполнение 1, положение пр0° с электродвигателем В80 А6 0,75 кВт 920 об/мин.	2	140	
В3.2.	5.904-5	Вставка гибкая ВВ-20	2	6,76	
В3.3.	3.904-18 вып. 1	Клапан обратный искробезопасный 300×300	2	11,5	

Привязан

Инв. №

			503-2-10.84 ОВ		
			Гараж на 5 автомашин.		
				Стадия	Лист	Листов
				Р	12	
Гл. инж. пр.	Лобанов		Вентустановка системы В3. Спецификация.	Гипросвязь Москва	
Нач. отд.	Шейндерс				
Рук. гр.	Медлян				
Вед. инж.	Киселев				
Н. контр.	Медлян				

Типовой проект 503-2-10.84 Альбом III

Позиция	Наименование и техническая характеристика оборудования и материалов. Завод-изготовитель (для импортного оборудования - страна, фирма)	Тип, марка оборудования. Обозначение документа и номер опросного листа	Единица измерения: Наименование	Единица измерения: Код	Код завода-изготовителя	Код оборудования, материала	Цена единицы оборудования, тыс. руб.	Количество	Масса единицы оборудования, кг
1	2	3	4			7	8	9	10
	Оборудование и материалы, поставляемые заказчиком.								
	Отопление								
	1. Кран двойной регулировки муфтовый, латунный	КДР							
	ϕ 20 $t_н$ = -20°С		шт.	796		371222		2	0,3
	ϕ 20 $t_н$ = -30°С		шт	796		371222		2	0,3
	ϕ 20 $t_н$ = -40°С		шт	796		371222		2	0,3
	ϕ 15 $t_н$ = -20°С		шт	796		371222		14	0,2
	ϕ 15 $t_н$ = -30°С		шт	796		371222		15	0,2
	ϕ 15 $t_н$ = -40°С		шт	796		371222		17	0,2
	2. Вентиль запорный муфтовый ϕ 15 $t_н$ = -20°С	15кч18п	шт	796		3732111027081		1	0,7
	ϕ 15 $t_н$ = -30°С		шт	796		3732111027081		1	0,7
	ϕ 15 $t_н$ = -40°С		шт	796		3732111027081		1	0,7
	ϕ 25 $t_н$ = -20°С		шт	796		3732111029061		4	1,4
	ϕ 32 $t_н$ = -20°С		шт	796		3732121031071		2	2,1
	ϕ 32 $t_н$ = -30°С		шт	796		3732121031071		6	2,1

Инв. № подл. | Подпись и дата | Взам. инв. №

Привязан

503-2-10.84 ОВ.СО

Инв. №

Гараж на 5 автомашин

Гл. инж. пр.	Лобанов		
Нач. отд.	Фокина		
Рук. гр.	Медельян		
Вед. инж.	Киселев		

Спецификация оборудования систем отопления и вентиляции

Стадия	Лист	Листов
Р	1	11

Гипросвязь Москва

Позиция	Наименование и техническая характеристика оборудования и материалов. Завод-изготовитель (для импортного оборудования-страна, фирма).	Тип, марка оборудования. Обозначение документа и номер опросного листа	Единица измерения: Наименование	Единица измерения: Код	Код завода-изготовителя	Код оборудования, материала	Цена единицы оборудования, тыс. руб.	Количество	Масса единицы оборудования, кГ
1	2	3	4	5	6	7	8	9	10
	ф 32 $t_н$ = -40°C		шт	796		373212103107		4	2,1
	ф 40 $t_н$ = -20°C		шт	796		37321203206		2	3,7
	ф 40 $t_н$ = -40°C		шт	796		37321203206		2	3,7
	3. Задвижка параллельная с выдвижным шпинделем фланцевая ф 50 $t_н$ = -20°C	30ч 6бр	шт	796		37211500509		2	17,8
	ф 50 $t_н$ = -30°C		шт	796		37211500509		2	17,8
	ф 50 $t_н$ = -40°C		шт	796		37211500509		2	17,8
	ф 80 $t_н$ = -30°C		шт	796		37211500608		2	27,6
	ф 80 $t_н$ = -40°C		шт	796		37211500608		2	27,6
	4. Счетчик крыльчатый горячей воды с накидными гайками и штуцерами $t_н$ = -20°C	УВГГ-50	шт	796				1	
	$t_н$ = -30°C	УВГГ-80	шт	796				1	
	$t_н$ = -40°C	УВГГ-80	шт	796				1	
	5. Термометр технический прямой в стеклянной оправе	ГОСТ 2823-73 П5.2.160.66	шт	796		421210		2	
	6. Манометр показывающий общего назначения предел измерения 0-16 кГс/см²	ГОСТ 8625-77 ОБМ-I-160×16	шт	796		421210		2	
	7. Кран трехходовой для манометра ф 15	11Б 18 БК	шт	796		371221600504		2	

Привязан

Инв. N

503-2-10.84

ОВ.СО

Лист 2

Позиция	Наименование и техническая характеристика оборудования и материалов. Завод-изготовитель (для импортного оборудования - страна, фирма).	Тип, марка оборудования. Обозначение документа и номер опросного листа	Единица измерения: наименование	Единица измерения: код	Код завода-изготовителя	Код оборудования, материала	Цена единицы оборудования, тыс. руб.	Количество	Масса единицы оборудования, кг
1	Теплоснабжение установок систем	3	4	5	6	7	8	9	10
	1. Вентиль запорный муфтовый ϕ15 $t_н$ = -20°С	15кч18п	шт	796		3732111102708		4	0,7
	ϕ15 $t_н$ = -30°С		шт	796		3732111102708		4	0,7
	ϕ15 $t_н$ = -40°С		шт	796		3732111102708		4	0,7
	ϕ25 $t_н$ = -20°С		шт	796		3732111102906		4	1,4
	ϕ25 $t_н$ = -30°С		шт	796		3732111102906		4	1,4
	ϕ32 $t_н$ = -40°С		шт	796		3732121031107		4	2,1
	ϕ40 $t_н$ = -20°С		шт	796		3732120326206		4	3,7
	ϕ40 $t_н$ = -30°С		шт	796		3732120326206		4	3,7
	2. Задвижка параллельная с выдвижным шпинделем фланцевая ϕ50 $t_н$ = -40°С	30ч6бр	шт	796		3721145005091		4	17,8
	3. Клапан регулирующий с исполнительным механизмом	25ч931нж У30-063'83-0,25	шт						
	ϕ25 $t_н$ = -20°С		шт	796				2	26,5
	ϕ25 $t_н$ = -30°С		шт	796				2	26,5
	ϕ25 $t_н$ = -40°С		шт	796				2	26,5
	ϕ40 $t_н$ = -40°С		шт	796				1	
	Вентиляция								
	1. Камера приточная вентиляционная левое исполнение (л.1) в составе	2П1-10 5.904-12	шт	796				1	1000,0
	Агрегат вентиля торный комплектно	АС 105-2а	шт	796				1	1 34
	2. Вентилятор центробежный, исполнение, положение №	В-Ц470 №5	шт	796				1	

Привязан

Инв. №

503-2-10.84 ОВ.СО. Лист 3

Инв. № подл. | Подпись и дата | Взам. инв. №

Типовой проект 503-2-10.84 Альбом III

Позиция	Наименование и техническая характеристика оборудования и материалов. Завод-изготовитель (для импортного оборудования - страна, фирма).	Тип, марка оборудования. Обозначение документа и номер опросного листа	Единица измерения: Наименование	Единица измерения: Код	Код завода-изготовителя	Код оборудования, материала	Цена единицы оборудования, тыс. руб.	Количество	Масса единицы оборудования, кг
1	2	3	4	5	6	7	8	9	10
	б. Электродвигатель 1430 об/мин. 3 кВт.	4А100S4У	шт	796				1	
	в. Виброоснование								
	Секция соединительная		шт	796				1	118
	Секция калориферная с однорядной секцией подогрева								
	Калорифер	КВСР-10-П	шт	796				2	265
	Секция приемная с фильтром, воздушной заслонкой	КАУ 600×1000Э						1	
	с электроприводом, с реостатным датчиком	МЭО-16/25-0,25У							
	обратной связи и электроподогревом.	БДР	шт					1	240
	е. Вентилятор центробежный, исполнение 1, положение ПРО° в исп. У1-01	В-Ц4-70 №5	шт	796		4861214517		2	1200
	а) электродвигатель 920 об/мин 0,75 кВт	4А80А6	шт	796				2	
	б) Виброоснование		шт	796				2	
	з. Агрегат вентиляторный комплектно:	АЭ2105-1	шт	796					
	а) Вентилятор центробежный, исполнение 1, положение ПРО°	В-Ц4-70 №3,2	шт	796				2	
	б) электродвигатель 1400 об/мин 2,4 кВт.	4АА63В4	шт	796				2	
	в) Виброоснование		шт	796				2	
	4. Крышный вентилятор с электродвигателем 0,25 кВт	КЦ3-90 №5							
		4А80А6У2	шт	796		4861711424		1	
	5. Крышный вентилятор с электродвигателем 0,37 кВт	КЦ3-90 №4							
		4А71А6У2	шт	796		4861711414		1	

Привязан

Инв. №

Позиция	Наименование и техническая характеристика оборудования и материалов. Завод-изготовитель (для импортного оборудования-страна, фирма).	Тип, марка оборудования. Обозначение документа и номер опросного листа	Единица измерения: Наименование	Единица измерения: Код	Код завода-изготовителя	Код оборудования, материала	Цена единицы оборудования, тыс. руб.	Количество	Масса единицы оборудования, кГ
1	2	3	4	5	6	7	8	9	10
	6. ЗИЛ-900 (индивидуальный вент обеспыливающий агрегат)		шт	796				1	
	7. Калорифер стальной пластинчатый многоходовой								
	$t_н = -20°C$	КВС6А-П	шт	796		4863512252		1	56,2
	$t_н = -30°C$	КВС7А-П	шт	796		4863512255		1	65,6
	$t_н = -40°C$	КВС8А-П	шт	796		4863512258		1	74,8
	8. Фильтр ячейковый	ФЯУ	шт	796				2	
	9. Клапан утепленный воздушный	КВУ600×1000Э	шт	796		4863314301		1	
	10. Электрический исполнительный механизм с блоком реостатных датчиков	МЭО-1,6/25-0,25 У	шт	796		37423630060Ч		1	
	11. Гермоклапан с электроприводом	01012.200 тип 1							
	исполнение 1	6099.063 ТЭ	шт	796				1	
	электродвигатель 0,27 кВт 2800 об/мин.	АОЛ12-2 ФЗ	шт	796				1	

Привязан

Инв. N

503-2-10.84 ОВ.СО. Лист 5

Позиция	Наименование и техническая характеристика оборудования и материалов. Завод-изготовитель (для импортного оборудования - страна, фирма).	Тип, марка оборудования. Обозначение документа и номер опросного листа	Единица измерения		Код завода-изготовителя	Код оборудования, материала	Цена единицы оборудования, тыс. руб.	Количество	Масса единицы оборудования, кг
			Наименование	Код					
1	2	3	4	5	6	7	8	9	10
	Оборудование поставляемое подрядчиком								
	Отопление								
	1. Радиатор отопительный чугунный	М-140-АО							
		ГОСТ 8690-75							
	$t_н = -20°C$		Экм	084				76,3	22,0
			шт.	796				218	7,6
	$t_н = -30°C$		Экм	084				93,5	22,0
			шт.	796				267	7,6
	$t_н = -40°C$		Экм	084				110,0	22,0
			шт.	796				314	7,6
	2. Регистры из гладких труб	ГОСТ 10704-76							
	ϕ 89×3 $t_н = -20°C$ 3×1,5м		Экм	084				2,09	13,7
			шт.	796				1	37,7
	ϕ 89×3 $t_н = -30°C$ 3×2,0м		Экм	084				2,8	13,7
			шт.	796				1	48,8
	ϕ 89×3 $t_н = -40°C$ 4×2,0м		Экм	084				3,7	13,7
			шт.	796				1	65,2
	3. Воздухосборник горизонтальный с плоским днищем								
	ϕ 159 $t_н = -20°C$ $\ell = 396$	5.903-2	шт.	796				3	
	ϕ 159 $t_н = -30°C$ $\ell = 396$		шт.	796				3	
	ϕ 159 $t_н = -40°C$ $\ell = 396$		шт.	796				3	
	4. Трубопроводы из водопроводных обыкновенных труб (легких)	ГОСТ 3262-75							

Привязан

Инв. №

Позиция	Наименование и техническая характеристика оборудования и материалов. Завод-изготовитель (для импортного оборудования-страна, фирма)	Тип, марка оборудования. Обозначение документа и номер опросного листа	Единица измерения: наименование	Единица измерения: код	Код завода-изготовителя	Код оборудования, материала	Цена единицы оборудования, тыс. руб.	Количество	Масса единицы оборудования, кг
1	2	3	4	5	6	7	8	9	10
	ф15 $t_н$ = -20°С		м	006				95	1,3
	ф15 $t_н$ = -30°С		м	006				80	1,3
	ф15 $t_н$ = -40°С		м	006				80	1,3
	ф20 $t_н$ = -20°С		м	006				75	
	ф20 $t_н$ = -30°С		м	006				80	
	ф20 $t_н$ = -40°С		м	006				80	
	ф25 $t_н$ = -20°С		м	006				55	2,4
	ф25 $t_н$ = -30°С		м	006				40	2,4
	ф25 $t_н$ = -40°С		м	006				40	2,4
	ф32 $t_н$ = -20°С		м	006				10	3,1
	ф32 $t_н$ = -30°С		м	006				35	3,1
	ф32 $t_н$ = -40°С		м	006				25	3,1
	ф50 $t_н$ = -20°С		м	006				8	
	ф76х3 $t_н$ = -30°С		м	006				8	
	ф76х3 $t_н$ = -40°С		м	006				8	
	5. Грязевик для труб ф50 $t_н$ = -20°С	4.903-10 в.8	шт	796				2	
	ф70 $t_н$ = -30°С	4.903-10 в.8	шт	796				2	
	ф70 $t_н$ = -40°С	4.903-10 в.8	шт	796				2	
	6. Изоляция трубопроводов	2.400-4 вып.1							
	а) Минераловатными полуцилиндрами на синтетическом связующем		$м^3$	113				0,15	
	б) Рулонный стеклопластик для теплоизоляции РСТ		$м^2$	055				7	

Привязан

Инв.№

Позиция	Наименование и техническая характеристика оборудования и материалов. Завод-изготовитель для импортного оборудования-страна, фирма)	Тип, марка оборудования. Обозначение документа и номер опросного листа	Единица измерения: наименование	Единица измерения: код	Код завода-изготовителя	Код оборудования, материала	Цена единицы оборудования, тыс. руб.	Количество	Масса единицы оборудования, кг
1	2	3	4	5	6	7	8	9	10
	7. Краска масляная	ГОСТ 695-77	кг	116				135,8	
	Теплоснабжение установок систем								
	1. Трубопровод из водогазопроводных обыкновенных труб (легких)	ГОСТ 3262-75							
	$\phi 25$ $t_н = -20°C$		м	006				30	2,4
	$\phi 25$ $t_н = -30°C$		м	006				30	2,4
	$\phi 32$ $t_н = -40°C$		м	006				30	3,1
	$\phi 40$ $t_н = -20°C$		м	006				20	3,8
	$\phi 40$ $t_н = -30°C$		м	006				10	3,8
	$\phi 50$ $t_н = -30°C$		м	006				10	
	$\phi 50$ $t_н = -40°C$		м	006				20	
	2. Изоляция трубопроводов	2.400-4 Вып.1							
	а) Минераловатными полуцилиндрами на синтетическом связующем		$м^3$	113				0,52	
	б) Лакостеклопластик		$м^2$	055				22,5	

Привязан

Инв.№

503-2-10.84 ОВ.СО

Лист 8

Позиция	Наименование и техническая характеристика оборудования и материалов. Завод-изготовитель (для импортного оборудования - страна, фирма).	Тип, марка оборудования. Обозначение документа и номер опросного листа	Единица измерения: Наименование	Единица измерения: Код	Код завода-изготовителя	Код оборудования, материала	Цена единицы оборудования, тыс. руб.	Количество	Масса единицы оборудования, кг
1	2	3	4	5	6	7	8	9	10
	Вентиляция								
	1. Клапан обратный общего назначения.	КО п 1							
		1.494-28	шт	796				2	6,65
	2. Клапан обратный искробезопасный	3.904-18 вып. 1							
		АЗЕ 025.000-02	шт	796				2	11,5
	3. Вставка гибкая	5.904-5							
		ВВ-16	шт	796				2	3,45
		ВВ-20	шт	796				3	6,76
		ВН-11	шт	796				2	3,2
		ВН-13	шт	796				1	5,02
	4. Дверь герметическая утепленная	5.904-4							
		Дус 1,25×0,5	шт	796				2	36,0
	5. Дверь герметическая неутепленная	5.904-4							
		Дс 1,25×0,5	шт	796				3	24,0
	6. Утепление эл. привода воздушной заслонки	5.904-12	шт	796				2	
	$t_н = -40°C$	вып. 1-35							
	7. Рама для установки фильтров на 2 ячейки.	ГОСТ 8509-72	шт	796				1	43,0
		Альбом № ОВ-9							

Типовой проект 503-2-10.84 Альбом III

Инв. № подл. | Подпись и дата | Взам. инв. №

Привязан

Инв. №

503-2-10.84. ОВ.СО

Позиция	Наименование и техническая характеристика оборудования и материалов. Завод-изготовитель (для импортного оборудования - страна, фирма).	Тип, марка оборудования. Обозначение документа и номер опросного листа	Единица измерения: наименование	Единица измерения: код	Код завода-изготовителя	Код оборудования материала	Цена единицы оборудования, тыс. руб.	Количество	Масса единицы оборудования, кг
1	2	3	4	5	6	7	8	9	10
	8. Подставка под калорифер	4.904-25	шт	796				4	2,0
	9. Воздухозаборная решетка № 1	1.494-27 Вып.8	шт	796				18	0,97
	10. Воздуховоды из тонколистовой стали	ГОСТ 19903-74							
	δ=0,5 ϕ160		м	006				8	
	δ=0,5 ϕ200		м	006				9	
	δ=0,6 ϕ250		м	006				5	
	δ=0,6 ϕ280		м	006				22	
	δ=0,6 ϕ315		м	006				8	
	δ=0,6 ϕ400		м	006				1,5	
	δ=0,7 400×400		м	006				1,2	
	δ=0,7 500×400		м	006				2,6	
	11. Воздуховоды из тонколистовой стали	ГОСТ 19903-74							
	δ=1,4 ϕ315		м	006				8	
	δ=1,4 300×300		м	006				1	
	12. Асбестоцементная труба ϕ150	ГОСТ 539-80	м	006				3	
	13. Сетка металлическая для отверстий на воздуховодах	1.00-0,25	м^2	055				2	
		ГОСТ 6613-73							
	14. Заслонка регулирующая Р315 Р АЗП.133.000-02	5.904-13 Вып.1-2	шт	796				2	8,5

Привязан

Инв.№

503-2-10.84 ОВ.СО.

Лист 10

Альбом III

Типовой проект 503-2-10.84

Позиция	Наименование и техническая характеристика оборудования и материалов. Завод-изготовитель (для импортного оборудования - страна, фирма).	Тип, марка оборудования. Обозначение документа и номер опросного листа	Единица измерения: наименование	Единица измерения: код	Код завода-изготовителя	Код оборудования, материала	Цена единицы оборудования, тыс. руб	Количество	Масса единицы оборудования, кг
1	2	3	4	5	6	7	8	9	10
	15. Решетка целевая регулирующая	1.494-10							
		Р 150 (I)	шт	796				5	
		Р 150 (II)	шт	796				1	
		Р 200 (I)	шт	796				1	
	16. Перхлорвиниловое покрытие воздуховодов: грунт ХС-010-2 слоя, эмаль ХСЛ-2 слоя, лак ХСЛ-1 слой		кг	116				13,4	
	17. Краска масляная	ГОСТ 695-77	кг	116				135,4	
	18. Грунт	ГФ-020	м²	0,55				25	
	19. Трубопровод из стальных труб ф 108×2,8	ГОСТ 10704-76	м	006				20	

Инв. № подл. | Подпись и дата | Взам. инв. №

Привязан

Инв. №

503-2-10.84 ОВ.СО

Лист 1

Типовой проект 503-2-10.84 Альбом III

Ведомость чертежей основного комплекта ЭМ

Лист	Наименование	Примечание
ЭМ-1	Общие данные	
ЭМ-2	Расчетная схема силовой и осветительной сети (начало)	
ЭМ-3	Расчетная схема силовой и осветительной сети (окончание)	
ЭМ-4	План сети силового электрооборудования (начало)	
ЭМ-5	План сети силового электрооборудования (окончание)	
ЭМ-6	План электроосвещения	
ЭМ-7	Кабельный журнал (начало)	
ЭМ-8	Кабельный журнал (продолжение)	
ЭМ-9	Кабельный журнал (окончание)	
ЭМ-10	Схема отключения вентиляции при пожаре	

Ведомость ссылочных и прилагаемых документов.

Обозначение	Наименование	Примечание
	Прилагаемые документы	
ЭМ. СО-1	Спецификация оборудования (электрооборудование)	
ЭМ. СО-2	Спецификация оборудования (электроосвещение)	

Общие указания:

Настоящим разделом проекта предусматривается устройство сетей электроосвещения и силового электрооборудования.

Типовой проект разработан в соответствии с действующими нормами и правилами и предусматривает мероприятия обеспечивающие взрывную, взрывопожарную и пожарную безопасность при эксплуатации здания.

Главный инженер проекта А.Т. Лобанов

Инв. N			
Гл. инж.	Белов		
Нач. тех. отд.	Шифманович		
ГИП	Лобанов		
Нач. отд.	Забелинский		
Гл. техн.	Рождественский		
Рук. груп.	Щеглов		
Инж.	Иоффе		
Н. контр.	Скорлупкина		

Привязан

503-2-10.84 ЭМ-

Гараж на 5 автомашин.

Стадия	Лист	Листов
Р	1	10

Общие данные.

Гипросвязь Москва

Инв. N подл. | Подпись и дата | Взам. инв. N

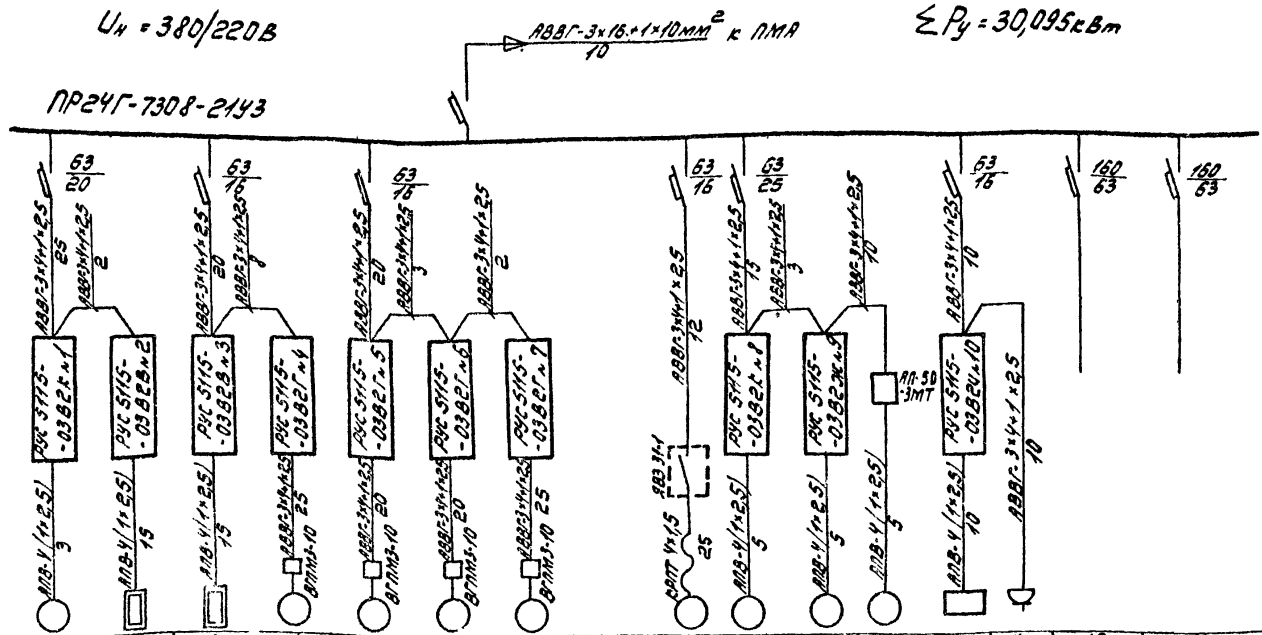

Данные питающей сети		
Распределит. пункт	Аппарат. ввода	Тип, $I_н$; А
	Аппарат. отход. линии	Тип, $I_н$, А; Расцепитель или плавкая вставка, А
Марка и сечение проводника (мм²)		Маркировка или длина участка сети (м)
Пусковой аппарат		Тип, $I_н$, А; Расцепитель автомата, уставка, А. Нагреват. элемент тепл. реле, уставка, А
Марка и сечение проводника (мм²)		Маркировка или длина участка сети (м)

Электроприемник																
Условное обозначение на плане																
Номер по плану	1	2	3	4	5	6	7	8	9	10	11	12	13	14	15	16
Тип	4А100SА4			В80А6	В80А6	4А80А6У2	4А71А6У2									
$P_н$, кВт	3,0	0,6	0,6	0,75	0,75	0,75	0,37		0,85	3,9	1,7	0,6	3,32	1,2		
Ток, А $I_н$	6,6	1,2	1,2	2,1	2,1	2,0	1,4			6,0	3,8		6,3			
Ток, А $I_п$	46,2															
Наименование механизма по плану	Вент установка	Эл. нагреватель	Эл. нагреватель	Вент. установки на кровле					Таль электрическая	Станок	Вентилятор	Станок	Выпрямит. устр-во	Эл. дистилятор	резерв	резерв

$P_{у_с}$ = 18,79 кВт.

$P_{у_0}$ = 11,305 кВт.

Привязан			
Инв.№			

Гип	Лобанов	
Нач.отд.	Забелинский	
Гл.техн.	Рождественский	
Рук. гр.	Щеглов	
Ст.инж.	Шарина	
Н.контр.	Скорлупкина	

503-2-10.84 ЭМ-

Гараж на 5 автомашин.

Стадия	Лист	Листов
Р	2	

Расчетная схема силовой и осветительной сети (начало)

Гипросвязь Москва

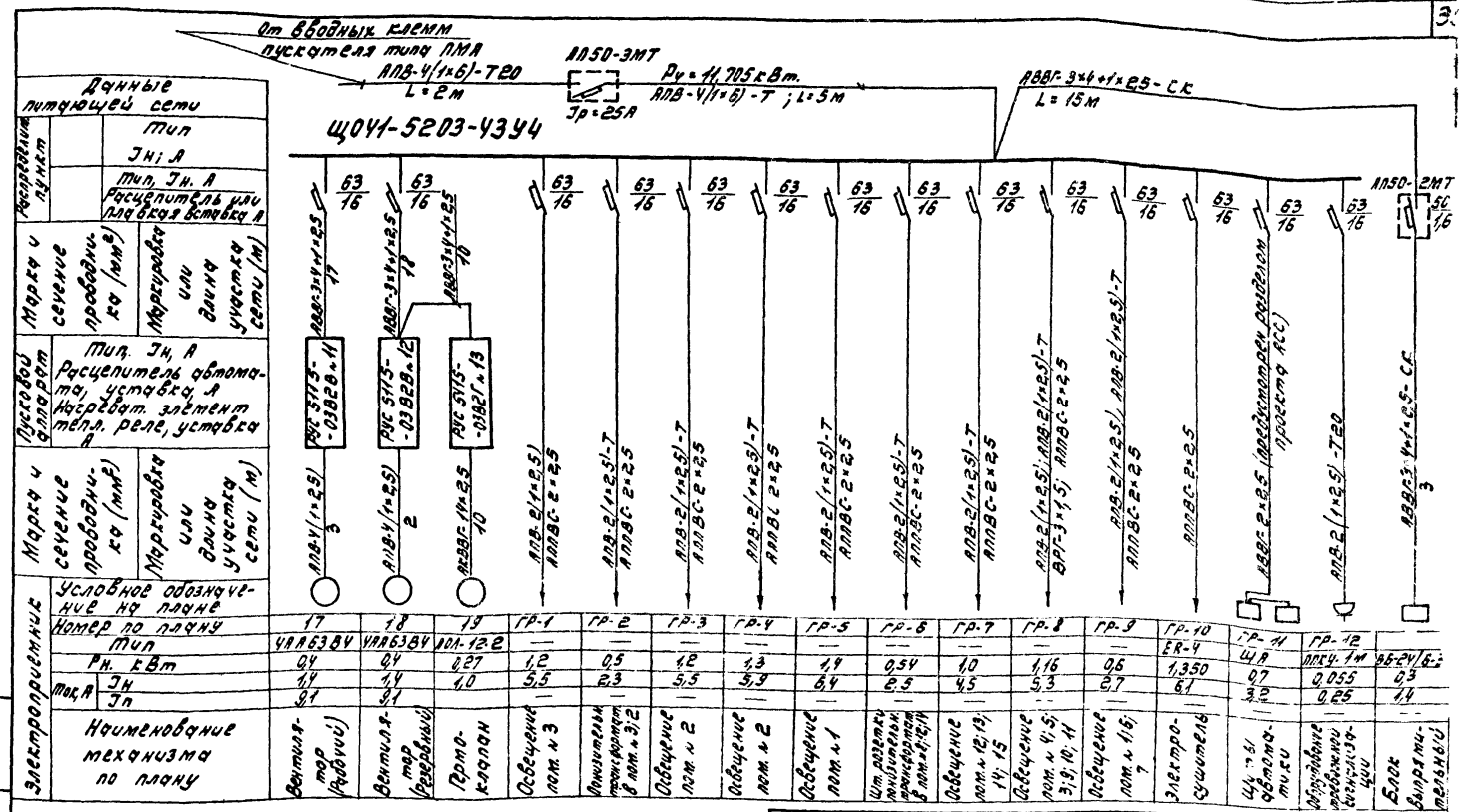
От вводных клемм пускателя типа ПМА
АПВ-4(1×6)-Т20
L=2м
АП50-3МТ
Ру=11,705кВт.
АПВ-4(1×6)-Т ; L=5м
Iр=25А
ЩО41-5203-43У4
АВВГ-3×4+1×25-СК
L=15м
АП50-2МТ
Данные питающей сети
Распределительный пункт
Тип
Iн; А
Тип, Iн, А
Расцепитель или плав.вкл. вставка А
Марка и сечение проводника (мм²)
Маркировка или длина участка сети (м)
Пусковой аппарат
Тип, Iн, А
Расцепитель автомата, уставка, А
Нагреват. элемент тепл. реле, уставка А
Марка и сечение проводника (мм²)
Маркировка или длина участка сети (м)
Условное обозначение на плане
Номер по плану
Тип
Рн, кВт
Iр, А
Iн
Iп
Электроприемники
Наименование механизма по плану
63/16
АВВГ-3×4+1×25 15
РКС 3173-0382Б-11
АПВ-4(1×2,5) 3
Вентилятор (рабочий)
17
УЛА63В4
0,4
1,4
9,1
63/16
АВВГ-3×4+1×25 18
АВВГ-3×4+1×25 10
РКС 3173-0382Б-12
АПВ-4(1×2,5) 2
Вентилятор (резервный)
18
УЛА63В4
0,4
1,4
9,1
63/16
РКС 3173-0382Г-13
АПВС-4(1×2,5) 10
Ротационный
19
ДОЛ-12.2Е
0,27
1,0
63/16
АПВ-2(1×2,5) АПВС-2×2,5
Гр-1
Освещение пом. №3
1,2
5,5
63/16
АПВ-2(1×2,5)-Т АПВС-2×2,5
Гр-2
Освещение территории в пом. №3,2
0,5
2,3
63/16
АПВ-2(1×2,5)-Т АПВС-2×2,5
Гр-3
Освещение пом. №2
1,2
5,5
63/16
АПВ-2(1×2,5)-Т АПВС-2×2,5
Гр-4
Освещение пом. №2
1,3
5,9
63/16
АПВ-2(1×2,5)-Т АПВС-2×2,5
Гр-5
Освещение пом. №1
1,9
6,4
63/16
АПВ-2(1×2,5)-Т АПВС-2×2,5
Гр-6
Шк. доктеля диспетчера в пом. №1,12,13
0,54
2,5
63/16
АПВ-2(1×2,5)-Т АПВС-2×2,5
Гр-7
Освещение пом. №12,13, 14, 15
1,0
4,5
63/16
АПВ-2(1×2,5) АПВ-2(1×2,5) ВРГ-3×1,5 АПВС-2×2,5
Гр-8
Освещение пом. №4,5, 3,9, 10, 11
1,16
5,3
63/16
АПВ-2(1×2,5) АПВ-2(1×2,5)-Т АПВС-2×2,5
Гр-9
Освещение пом. №1,6, 7
0,6
2,7
63/16
АПВС-2×2,5
Гр-10
Электросушитель
1,350
6,1
63/16
АВВГ-2×2,5 (до щитов проектом АСС)
Гр-11
Ц4 Э6 автоматики
ЕК-4
0,7
3,2
63/16
АПВ-2(1×2,5)-Т20
Гр-12
Оборудование связи по ТЗ-400
ПРГ4-1м
0,055
0,25
63/16
АВВГ-3×4+1×2,5-СК 3
Блок вентиляционный
Э5-24
0,3
1,4
Привязан
Инв.№
Инв.№подл.
Подпись и дата
Взам.инв.№
ГИП Лобанов
Нач.отд. Забелинский
Гл.техн. Рождественский
Рук.гр. Щеглов
Инж. Иоффе
Н.контр. Скорлупкина
503-2-10.84 ЭМ
Гараж на 5 автомашин.
Стадия Р
Лист 3
Листов
Расчетная схема силовой и осветительной сети. (окончание)
Гипросвязь Москва

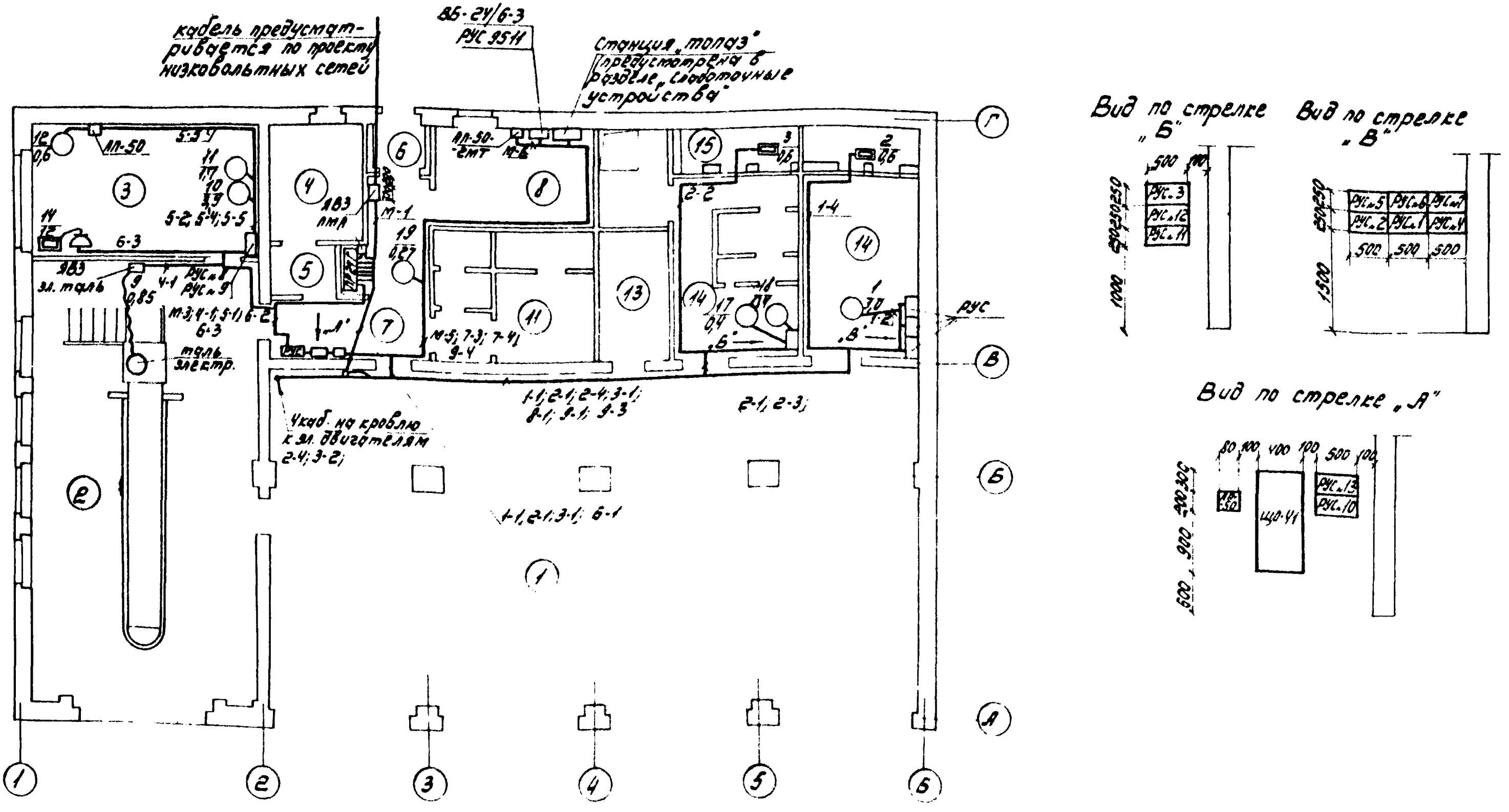

1. Подводку питания к эл двигателям на виброосновании выполнить в гибком вводе медным проводом.
2. Нарезание кабелей перед прокладкой производить только после измерения длины трассы.

Привязан			
Инв. N			

ГИП	Лобанов	
Нач. отд	Зубелинский	
Гл. техн.	Рождественский	
Рук. гр.	Щеглов	
Ст. инж.	Шарина	
Нормо. кон.	Скорлупкина	

503-2-10.84 ЭМ-			
Гараж на 5 автомашин.			
	Стадия	Лист	Листов
	Р	4	
План сети силового электрооборудования (начало)	Гипросвязь Москва		

План кровли

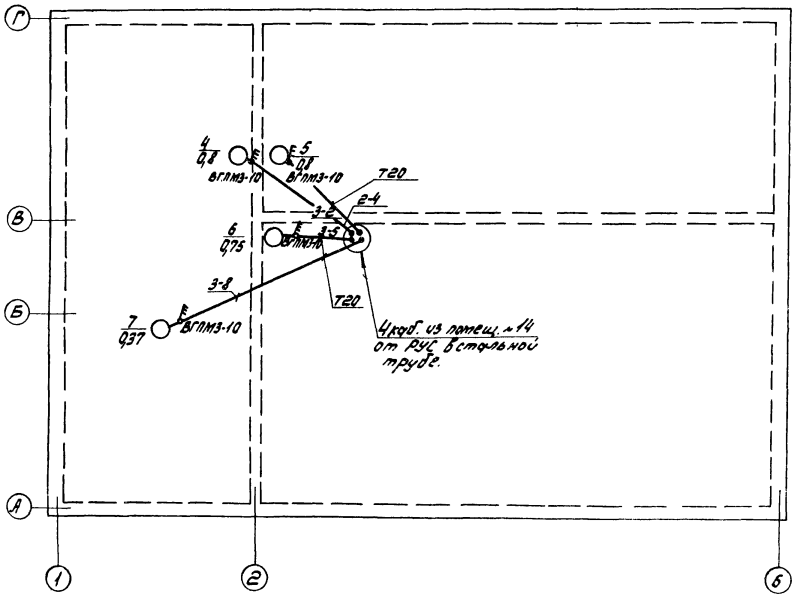

План прокладки труб в венткамере.

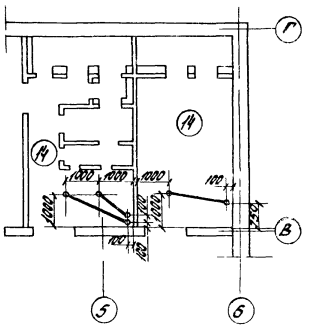

1. Монтажные трубы к электродвигателям укладываются в конструкции пола во время устройства бетонной подготовки под полы.
2. В местах выхода труб у фундаментов электродвигателей, трубы подняты на высоту 300 мм. Монтаж в стальных трубах выполняется согласно ВСН 370-76.

				503-2-10.84 ЭМ-	
				Гараж на 5 автомашин.	
Привязан		ГИП	Лобанов		Стадия / Лист / Листов
		Нач. отд.	Заделинский		Р / 5 /
		Гл. техн.	Рождественская		
		Рук. гр.	Щеглов	План сети силового электрооборудования. (окончание)	Гипросвязь Москва
		Ст. инж.	Шорина		
Инв. №		Н. контр.	Скорупкина		

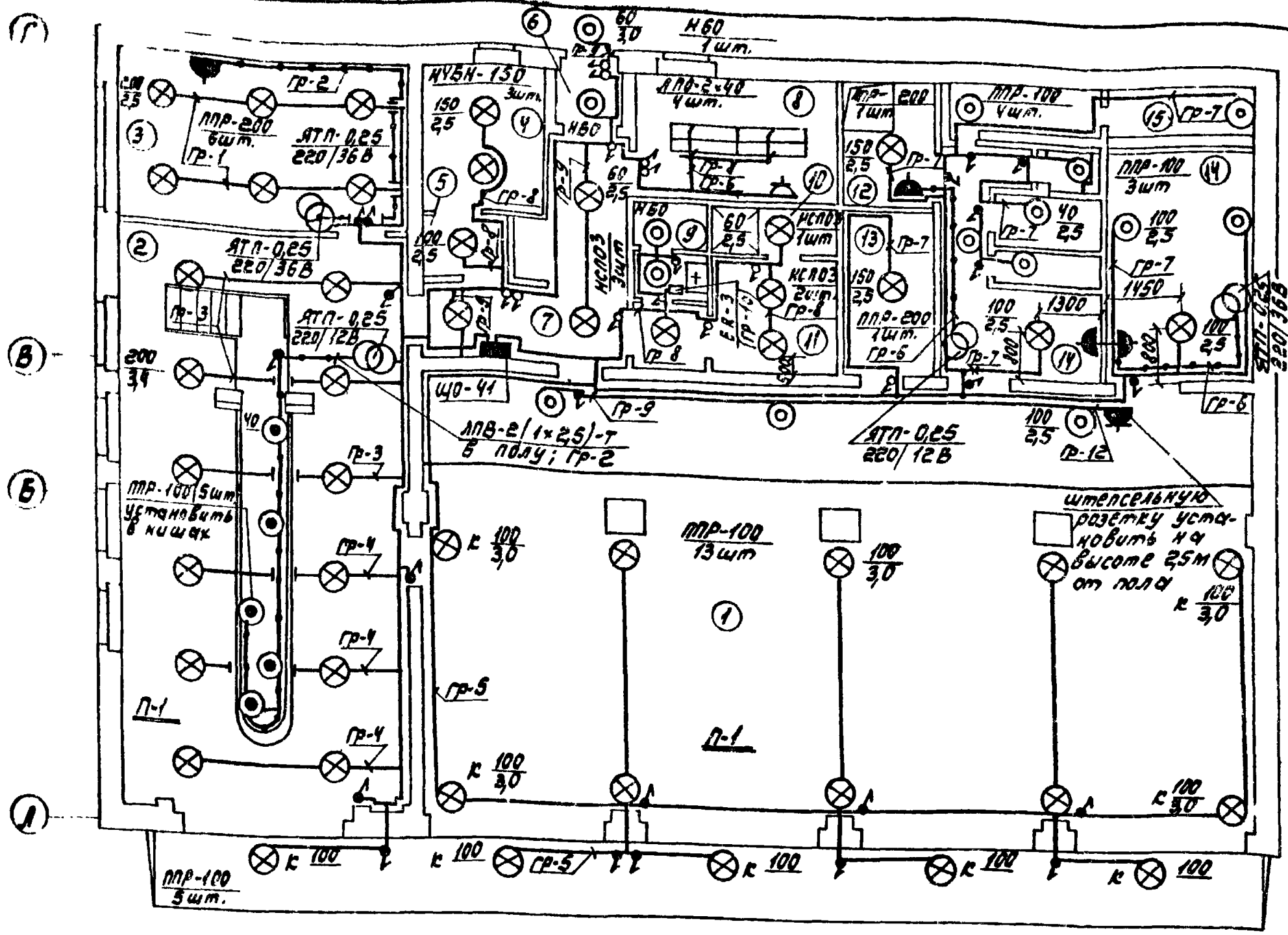

Экспликация помещений

Номер по плану	Наименование	Освещенность в лк
1	Помещение для хранения автомобилей	20
2	Пост технического обслуживания и ремонта автомобилей	100
3	Слесарная мастерская	150
4	Помещение зарядки аккумуляторов	100
5	Тамбур аккумуляторной	30
6	Тамбур	30
7	Коридор	30
8	Административное помещение	300
9	Уборная	30
10	Душевая	30
11	Гардероб	30
12	Узел ввода теплосети	50
13	Кладовая	30
14	Венткамера	30
15	Заборный отсек венткамеры	5

$U_{осв.} = 220В$

1. Ящики типа ЯТП-0,25 установить на стене на высоте 2,0м. от пола, штепсельные розетки -0,8м., а выключатели на высоте 3,7м. от пола.
2. Проводка сети электроосвещения выполняется: в помещениях N 1;2 проводом марки АПВ-660 в стальных трубах открыто; в помещениях N 4;5 кабелем с медными жилами марки ВРГ-660 на скобах, без отпаек и сращиваний; а в остальных помещениях потолочная проводка выполняется проводом марки АПВ-660 в пустотах перекрытий и в винипластовых трубах скрыто, а проводка по стенам выполняется проводом марки АППВС-380 скрыто.
3. Светильники типа ППР; НУБН; НСП03 устанавливаются на потолке на свесах, высота установки светильников от уровня пола указана на плане. Светильники типа НБ0 установить на стене на высоте 2,5м. от пола, светильники типа ЛП0-2×40 установить вплотную к потолку.
4. Металлические корпуса щитков, ящиков, светильников и стальных труб электропроводки заземлить путем присоединения к нулевому проводу сети.
5. Весь монтаж сетей электроосвещения выполнить в соответствии с „ПУЭ", ПТБ и СН 102-76, „Инструкция по устройству сетей заземления и зануления в электроустановках, ВСН 370-76.

Место установки щитка ЩО41 см. чертеж ЭМ-2.

Привязан		503-2-10.84	ЭМ-
Инв.N.		Гараж на 5 автомашин.	
ГИП	Лобанов		Стадия: Р; Лист: 6; Листов:
Нач.отд.	Зубелинский		
Гл.техн.	Рождественский		
Рук.гр.	Щеглов	План электроосвещения.	Гипросвязь Москва
Инж.	Иоффе		
Н.контр.	Скорлупкина		

Маркировка кабеля	Трасса		Кабель					
			по проекту			проложен		
	Начало	Конец	Марка, напряжение	Кол., число жил и сечение	Длина +8% м	Марка, напряжение	Кол., число жил и сечение	Длина м
М-1	ЯВЗ	ПМА	АВВГ	3×16+1×10	7			
М-2	ПМА	ПР 24Г	АВВГ	3×16+1×10	3			
М-3	ПМА	АП-50-3МТ	АПВ	4(1×6)	8			
М-4	АП-50-3МТ	ЩО-41	АПВ	4(1×6)	20			
М-5	АП-50-3МТ	АП-50-2МТ	АВВГ	3×4+1×2,5	15			
М-6	АП-50-2МТ	ВБ-24/6-3	АВВГ	3×4+1×2,5	2			
1-1	ПР 24Г	РУС №1	АВВГ	3×4+1×2,5	25			
1-2	РУС №1	эл. двигат. №1	АПВ	4(1×2,5)	12			
1-3	РУС №1	РУС №2	АВВГ	3×4+1×2,5	2			
1-4	РУС №2	эл. нагреват. №2	АПВ	4(1×2,5)	60			
2-1	ПР 24Г	РУС №3	АВВГ	3×4+1×2,5	20			
2-2	РУС №3	эл. нагреват. №3	АПВ	4(1×2,5)	60			
2-3	РУС №3	РУС №4	АВВГ	3×4+1×2,5	8			
2-4	РУС №4	ВГПМЗ-10	АВВГ	3×4+1×2,5	25			
2-5	ВГПМЗ-10	эл. двигат. №4	ПГВ	4(1×1,5)	4			
3-1	ПР 24Г	РУС №5	АВВГ	3×4+1×2,5	20			
3-2	РУС №5	ВГПМЗ-10	АВВГ	3×4+1×2,5	20			
3-3	ВГПМЗ-10	эл. двигат. №5	ПГВ	4(1×1,5)	4			
3-4	РУС №5	РУС №6	АВВГ	3×4+1×2,5	3			
3-5	РУС №6	ВГПМЗ-10	АВВГ	3×4+1×2,5	20			

Привязан	ГИП	Лоданов	
	Нач. отд.	Заделинский	
	Гл. техн.	Рождественский	
	Рук. гр.	Щеглов	
Инв. №	Ст. инж.	Шарина	
	Н. контр.	Скорлупкина	

503-2-10.84 ЭМ-

Гараж на 5 автомашин

Стадия	Лист	Листов
Р	7	

Кабельный журнал (начало)

Гипросвязь Москва

Маркировка кабеля	Трасса: Начало	Трасса: Конец	Кабель по проекту: Марка, напряжение	Кабель по проекту: Кол., число жил и сечение	Кабель по проекту: Длина +8% м	Кабель проложен: Марка, напряжение	Кабель проложен: Кол., число жил и сечение	Кабель проложен: Длина м
3-6	ВГПМЗ-10	эл. двигат. № 6	ПГВ	4/1×1,5/	4			
3-7	РУС № 6	РУС № 7	АВВГ	3×4+1×2,5	2			
3-8	РУС № 7	ВГПМЗ-10	АВВГ	3×4+1×2,5	25			
3-9	ВГПМЗ-10	эл. двигат. № 7	ПГВ	4/1×1,5/	4			
4-1	ПР24Г	ящик силовой ЯВЗ	АВВГ	3×4+1×2,5	15			
4-2	ящик силовой столь электрическая	столь электрическая	КРПТ	4×1,5	25			
5-1	ПР24Г	РУС № 8	АВВГ	3×4+1×2,5	15			
5-2	РУС № 8	эл. двигат. № 10	АПВ	4/1×2,5/	20			
5-3	РУС № 8	РУС № 9	АВВГ	3×4+1×2,5	3			
5-4	РУС № 9	эл. двигат. № 11	АПВ	4/1×2,5/	20			
5-5	РУС № 9	АП-50-3МТ	АВВГ	3×4+1×2,5	10			
5-6	АП-50-3МТ	эл. двигат. № 12	АПВ	4/1×2,5/	20			
6-1	ПР24Г	РУС № 10	АВВГ	3×4+1×2,5	10			
6-2	РУС № 10	Выпрям. уст-во	АПВ	4/1×2,5/	40			
6-3	РУС № 10	Розетка	АВВГ	3×4+1×2,5	10			
7-1	ВБ-24/6-3	„Талаз"	АКВВГ	4×2,5	5			
7-2	„Талаз"	РУС 9511	АКВВГ	4×2,5	5			
7-3	РУС 9511	ПМА	АКВВГ	4×2,5	25			
7-4	РУС 9511	Ц041	АВВГ	3×4+1×2,5	20			

Привязан

Инв. №

ГИП	Лобунов	
Нач. отд.	Зобелинский	
Гл. техн.	Рождественский	
Рук. гр.	Щеглов	
Ст. инж.	Шарина	
Н. контр.	Скорлупкина	

503-2-10.84 ЭМ-

Гараж на 5 автомашин.

Стадия	Лист	Листов
Р	8	

Кабельный журнал (продолжение)

Гипросвязь Москва

Маркировка кабеля	Трасса		Кабель					
			по проекту			проложен		
	начало	конец	Марка, напряжение	Кол., число жил и сечение	Длина + 8% м	Марка, напряжение	Кол., число жил и сечение	Длина м
8-1	ЩО 41	РУС № 11	АВВГ	3×4+1×2,5	17			
8-2	РУС № 11	эл. двигат. № 17	АПВ	4(1×2,5)	20			
9-1	ЩО 41	РУС № 12	АВВГ	3×4+1×2,5	18			
9-2	РУС № 12	эл. двигат. № 18	АПВ	4(1×2,5)	12			
9-3	РУС № 12	РУС № 13	АВВГ	3×4+1×2,5	10			
9-4	РУС № 13	эл. двигат. № 19	АКВВГ	14×2,5	10			

Привязан	ГИП	Лобанов	
	Нач.отд	Забелинский	
	Гл.техн.	Рождественский	
	Рук.гр.	Щеглов	
	Ст.инж.	Шарина	
Инв.№	Н.контр.	Скорлупкина	

503-2-10.84 ЭМ-

Гараж на 5 автомашин

Стадия	Лист	Листов
Р	9	

Кабельный журнал (окончание)

Гипросвязь Москва

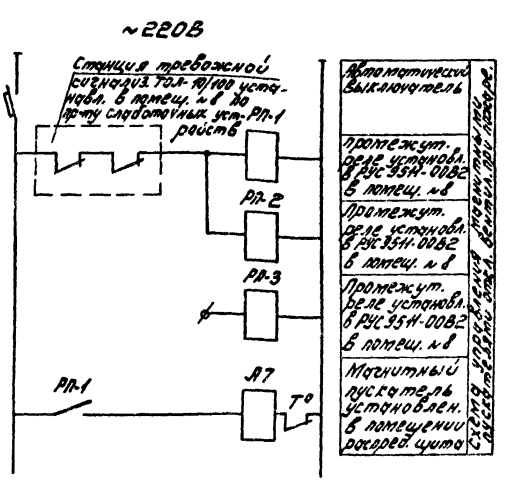

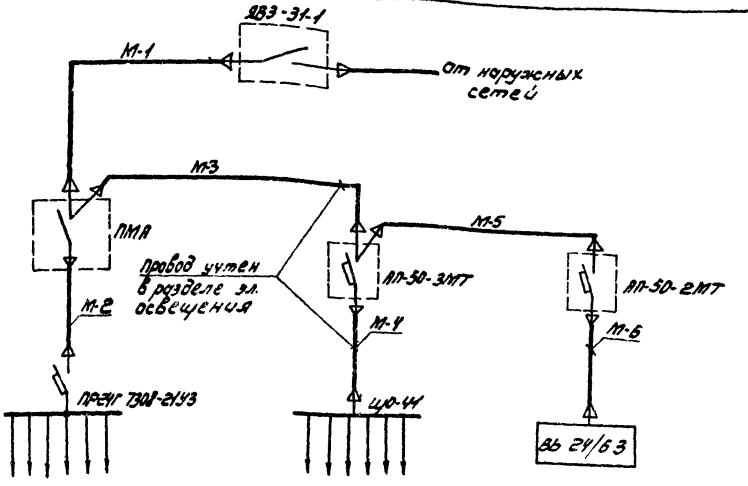

1. Прокладка сетей противопожарной автоматики и отключения вентиляции при пожаре совместно с другими сетями запрещается.

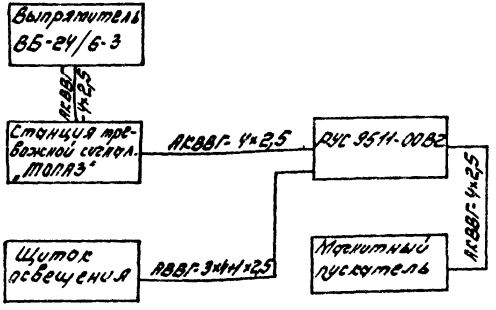

							503-2-10.84	ЭМ-
							Гараж на 5 автомашин.	
Привязан				ГИП	Лобанов			Стадия / Лист / Листов
				Нач. отд.	Забелинский			Р / 10
				Гл. техн.	Рождественский			
				Рук. гр.	Щеглов		Схема отключения вентиляции при пожаре.	Гипросвязь Москва
				Ст. инж.	Шарина			
Инв. N				Н. контр.	Скорлупкина			

Позиция	Наименование и техническая характеристика оборудования и материалов. Завод-изготовитель (для импортного оборудования - страна, фирма).	Тип, марка оборудования. Обозначение документа и номер опросного листа	Единица измерения: Наименование	Единица измерения: Код	Код завода-изготовителя	Код оборудования, материала	Цена единицы оборудования, тыс. руб.	Количество	Масса единицы оборудования, кг
1	2	3	4			7	8	9	10
	Оборудование и материалы поставляемые заказчиком.								
	1. Оборудование.								
	1.1. Пункт распределительный, вводной выключатель вверху. Вводной выключатель на номинальный ток 600 А Линейные выключатели с номинальными токами расцепителей А3712ФУ3 на 63А - 2шт. АЕ2046У3 на 16А - 4шт.; АЕ2046У3 на 20А - 1шт. АЕ2046У3 на 25А - 1шт.	ПР 24Г-7308-21У3 ТУ16-536 586-78	шт	796		343441 0000		1	
	1.2. Пускатель магнитный 5-й величины напряжение втягивающей катушки 220В	ПМА 5120У2 ТУ16-526 391-79	шт	796				1	6,8

Привязан

Инв.N

503-2-10.84 ЭМ.СО-1

Нач.отд.	За[illegible]инский	[illegible]
Гл.техн.	Рождественский	[illegible]
Рук.гр.	Щеглов	[illegible]
Ст.инж.	Шарина	[illegible]
Н.контр.	Скорлупкина	[illegible]

Спецификация оборудования. (электрооборудование)

Стадия	Лист	Листов
	1	8

Гипросвязь Москва

Типовой проект 503-2-10.84 Альбом III

Позиция	Наименование и техническая характеристика оборудования и материалов. Завод-изготовитель (для импортного оборудования - страна, фирма).	Тип, марка оборудования. Обозначение документа и номер опросного листа	Единица измерения: Наименование	Единица измерения: Код	Код завода-изготовителя	Код оборудования, материала	Цена единицы оборудования, тыс. руб.	Количество	Масса единицы оборудования, кг
1	2	3	4	5	6	7	8	9	10
	1.3. Комплектное распределительное устройство однофидерное, напряжение главной цепи 380 В, напряжение цепи управления 220 В.	РУС 5115-038 2В ТУ 16-536 444-74	шт	796		343180 0000		4	11,38
	1.4. Комплектное распределительное устройство однофидерное, напряжение главной цепи 380 В напряжение цепи управления 660 В.	РУС 5115-038 2Г ТУ 16-536 444-74	шт	796		343180 0000		4	11,38
	1.5. Комплектное распределительное устройство однофидерное, напряжение главной цепи 380 В напряжение цепи управления 220 В.	РУС 5115-038 2Ж ТУ 16-536 444-74	шт	796		343180 0000		1	11,38
	1.6. Комплектное распределительное устройство однофидерное, напряжением главной цепи 380 В напряжение цепи управления 220 В	РУС 5115-038 2К ТУ 16-536 444-74	шт	796		343180 0000		2	11,38
	1.7. Комплектное распределительное устройство однофидерное, напряжение главной цепи 380 В напряжение цепи управления 220 В	РУС 5115-038 2И ТУ 16-536 444-74	шт	796		343180 0000		1	11,38

Инв. № подл. | Подпись и дата | Взам. инв. №

Привязан

Инв. №

503-2-10.84 ЭМ.СО-1

Лист 2

Позиция	Наименование и техническая характеристика оборудования и материалов. Завод-изготовитель (для импортного оборудования - страна, фирма)	Тип, марка оборудования. Обозначение документа и номер опросного листа	Единица измерения: Наименование	Единица измерения: Код	Код завода-изготовителя	Код оборудования, материала	Цена единицы оборудования, тыс. руб.	Количество	Масса единицы оборудования, кг
1	2	3	4	5	6	7	8	9	10
	1.8. Комплектное распределительное устройство	РУ5415-03В2Г				343180 0000			
	однофидерное, напряжение главной цепи 380 В	ТУ16-536							
	напряжение цепи управления 220В.	ЧЧЧ-76	шт	796				1	16,36
	1.9. Вспомогательное комплектное устройство	РУС9511-00В2							
	напряжение цепи управления 220В.	ТУ16-536				343180 0000			
		ЧЧЧ-74	шт	796				1	9,15
	1.10. Автоматический выключатель с комбинированным								
	расцепителем на ток 25А.	АП50-3МТ							
		ТУ16-522.139-78	шт	796		34214 00000		1	2,0
	1.11. Автоматический выключатель с комбинированным								
	расцепителем на ток 2,5А.	АП50-3МТ							
		ТУ16-522.139-78	шт	796		34214 00000		1	2,0
	1.12. Автоматический выключатель с комбинированным								
	расцепителем на ток 1,6А.	АП50-3МТ							
		ТУ16-522.139-78	шт	796		34214 00000		1	2,0
	1.13. Блок выпрямительный	ВБ-24/6-3							
		ТУ45-76.2ДО.							
		321.035.ТУ	шт	796		52961105030		1	49,0

Привязан

Инв. N

503-2-10.84 ЭМ.СО-1

Лист 3

Позиция	Наименование и техническая характеристика оборудования и материалов. Завод-изготовитель (для импортного оборудования - страна, фирма).	Тип, марка оборудования. Обозначение документа и номер опросного листа	Единица измерения: Наименование	Единица измерения: Код	Код завода-изготовителя	Код оборудования, материала	Цена единицы оборудования, тыс. руб.	Количество	Масса единицы оборудования, кг
1	2	3	4	5	6	7	8	9	10
	2. Кабельные изделия								
	2.1. Кабель силовой с алюминиевыми жилами изоляция и оболочка из поливинилхлоридного пластиката без защитного покрова сечением 3×16+1×10 мм²	АВВГ-660 ГОСТ 16442-80	км	008		353770		0,04	448
	2.2. Кабель силовой с алюминиевыми жилами изоляция и оболочка из поливинилхлоридного пластиката без защитного покрова сечением 3×4+1×2,5 мм²	АВВГ-660 ГОСТ 16442-80	км	008		353770		0,3	168
	2.3. Кабель гибкий с медными жилами с резиновой изоляцией с жилами нормальной гибкости сечением 4×1,5	КРПТ ГОСТ 13497-80	км	008		35YYW102569		0,025	244
	2.4. Кабель контрольный с поливинилхлоридной изоляцией сечением 14×2,5 мм²	АКВВГ-660 ГОСТ 1508-80	км	008		3563440100		0,010	317
	2.5. Кабель контрольный с поливинилхлоридной изоляцией сечением 4×2,5	АКВВГ-660 ГОСТ 1508-80	км	008		3563440100		0,04	126

Инв.№ подл. | Подп. и дата | Взам. инв.№

Привязан

Инв.№

Позиция	Наименование и техническая характеристика оборудования и материалов. Завод-изготовитель (для импортного оборудования-страна, фирма)	Тип, марка оборудования. Обозначение документа и номер опросного листа	Единица измерения: Наименование	Единица измерения: Код	Код завода-изготовителя	Код оборудования, материала	Цена единицы оборудования, тыс. руб.	Количество	Масса единицы оборудования, кг
1	2	3	4	5	6	7	8	9	10
	2.6. Провод с алюминиевой жилой с поливинилхлоридной изоляцией одножильный сечением 2,5 мм.²	АПВ-380 ГОСТ 6323-79	км	008		3551330112		0,36	16
	2.7. Провод с медной жилой с поливинилхлоридной изоляцией одножильный сечением 1,5 мм.²	ПГВ-380 ГОСТ 6323-79	км	008		3551303011		0,05	21

Привязан

Инв.№

503-2-10.84

ЭМ СО-1

Лист 5

Типовой проект 503-2-10.84 Альбом III

Позиция	Наименование и техническая характеристика оборудования и материалов. Завод-изготовитель (для импортного оборудования-страна, фирма).	Тип, марка оборудования. Обозначение документа и номер опросного листа	Единица измерения: Наименование	Единица измерения: Код	Код завода-изготовителя	Код оборудования, материала	Цена единицы оборудования, тыс. руб.	Количество	Масса единицы оборудования, кг
1	2	3	4	5	6	7	8	9	10
	3 Материалы								
	3.1. Ящик вводной силовой	ЯВЗ-31-1	шт	796		3491000330 4		2	

Привязан

Инв.№

503-2-10.84 ЭМ. СО-1

Лист 6

Инв.№ подл. | Подпись и дата | Взам.инв.№

Типовой проект 503-2-10.84 Альбом III

Позиция	Наименование и техническая характеристика оборудования и материалов. Завод-изготовитель (для импортного оборудования-страна, фирма).	Тип, марка оборудования. Обозначение документа и номер опросного листа	Единица измерения: Наименование	Единица измерения: Код	Код завода-изготовителя	Код оборудования, материала	Цена единицы оборудования, тыс. руб.	Количество	Масса единицы оборудования, кг
1	2	3	4	5	6	7	8	9	10
	4. Эксплуатационный материал								
	4.1. Изолирующая подставка на 4 изоляторах		шт	796				1	
	4.2. Предупредительные плакаты		компл.	671				2	
	4.3. Коврик диэлектрический резиновый размером 0,75×0,75 м толщиной 6 мм	ГОСТ 4997-75 изменения 1,2	Т	168		2539130100		0,009	
	4.4. Очки защитные		пара	712				2	
	4.5. Огнетушитель углекислотный	ОУ-5(1)	шт	796		4854311018		2	

Привязан

Инв. №

503-2-10.84 Эл. СО-1 Лист 7

Инв. № подл. | Подпись и дата | Взам. инв. №

Позиция	Наименование и техническая характеристика оборудования и материалов. Завод-изготовитель (для импортного оборудования-страна, фирма)	Тип, марка оборудования. Обозначение документа и номер опросного листа	Единица измерения: Наименование	Единица измерения: Код	Код завода-изготовителя	Код оборудования, материала	Цена единицы оборудования, тыс. руб.	Количество	Масса единицы оборудования, кг
1	2	3	4	5	6	7	8	9	10
	Оборудование, поставляемое подрядчиком								
	1. Розетка штепсельная 380В, 25А трехполюсная с 4-м заземляющим контактом	А-700 ком. ТУ7396-76	шт	796				2	0,26
	2. Вилка штепсельная 380В, 25А трехполюсная с 4-м заземляющим контактом	А-701 кмв ТУ 7396-76	шт	796				2	0,19
	3. Выключатель пакетный герметический 3-х полюсный	ВГПМ 3х10	шт	796				5	
	4. Ввод гибкий для труб с наружным диаметром 25-27мм	К-1080	шт	796		344965-0101			0,42
	5. Труба винипластовая среднего типа с условным проходом 20мм.	МН 1427-61	м	006		224821		70	2,1

Привязан

Инв.№

Позиция	Наименование и техническая характеристика оборудования и материалов. Завод-изготовитель (для импортного оборудования - страна, фирма).	Тип, марка оборудования. Обозначение документа и номер опросного листа	Единица измерения: Наименование	Единица измерения: Код	Код завода-изготовителя	Код оборудования, материала	Цена единицы оборудования, тыс. руб.	Количество	Масса единицы оборудования, кг
1	2	3	4			7	8	9	10
	Оборудование и материалы, поставляемые заказчиком								
	1. Оборудование								
	1.1. Электросушитель	ЕА-3 ТУ16-539 831-74	шт	796		5146454201		1	4,2

Привязан

Инв. N

503-2-10.84 ЭМ.СО-2

Нач.отд.	Забелинский	
Гл.техн.	Рождественский	
Рук.гр.	Щеглов	
Инж.	Иоффе	
Н.контр.	Скорлупкина	

Спецификация оборудования. (электроосвещение)

Стадия	Лист	Листов
	1	7

Гипросвязь Москва

Позиция	Наименование и техническая характеристика оборудования и материалов. Завод-изготовитель (для импортного оборудования - страна, фирма).	Тип, марка оборудования. Обозначение документа и номер опросного листа	Единица измерения: Наименование	Единица измерения: Код	Код завода-изготовителя	Код оборудования, материала	Цена единицы оборудования, тыс. руб.	Количество	Масса единицы оборудования, кг
1	2	3	4	5	6	7	8	9	10
	2 Кабельные изделия								
	2.1. Кабель силовой с медными жилами с резиновой изоляцией в поливинилхлоридной оболочке сечением 3×1,5 мм²	ВРГ-660 ГОСТ-433-73	км	008		3521321100		0,017	231
	2.2. Провод силовой с алюминиевыми жилами с поливинилхлоридной изоляцией сечением 1×6 мм²	АПВ-660 ГОСТ-6323-79	км	008		3551330100		0,030	43,5
	2.3. Провод силовой с алюминиевыми жилами с поливинилхлоридной изоляцией сечением 1×2,5 мм²	АПВ-660 ГОСТ-6323-79	км	008		3551330100		0,790	29,7
	2.4. Провод силовой с алюминиевыми жилами с поливинилхлоридной изоляцией для скрытой проводки сечением 2×2,5 мм²	АППВС-380 ГОСТ-6323-79	км	008		3553330200		0,110	43,4
	2.5. Провод силовой с алюминиевыми жилами с поливинилхлоридной изоляцией для скрытой проводки сечением 3×2,5 мм²	АППВС-380 ГОСТ-6323-79	км	008		3553330200		0,036	71,1

Привязан

Инв. №

Инв. № подл. | Подпись и дата | Взам. инв. №

Позиция	Наименование и техническая характеристика оборудования и материалов. Завод-изготовитель/для импортного оборудования-страна, фирма.	Тип, марка оборудования. Обозначение документа и номер опросного листа	Единица измерения: Наименование	Единица измерения: Код	Код завода-изготовителя	Код оборудования, материала	Цена единицы оборудования, тыс. руб.	Количество	Масса единицы оборудования, кг
1	2	3	4	5	6	7	8	9	10
	3 Материалы								
	3.1. Щиток освещения на 14 автоматических выключателей с расцепителями на ток 16А из них: 12 автоматов - типа АЕ-2044-10Н; 2 автомата-типа АЕ-2046-10Н ввод снизу	ЩОУ4-5203-4394 ТУ 16-536. 347-73	шт	796		343433		1	60
	3.2. Светильник люминесцентный потолочный на 2 лампы по 40 Вт.	ЛП031-2×40-003. ТУ 16. 535.392-79	шт	796		345142		4	7,0
	3.3. Светильник с лампой накаливания полностью пыленепроницаемый, подвесной	ППР-200. ОСТ 16-0,535. 046-79	шт	796		346111		20	2,8
	3.4. Светильник с лампой накаливания полностью пыленепроницаемый, подвесной	ППР-100 ОСТ 16-0,535. 046-79	шт	796		346111		33	1,8
	3.5. Светильник с лампой накаливания полугерметический	НСП03×60/Р53-01 ОСТ 16-0,535. 046-79	шт	796		346111		7	1,1
	3.6. Светильник с лампой накаливания, полугерметический	НБ005×60/Р20-01У4. ТУ16. 535.825-74	шт	796		345142		4	1

Привязан

Инв. №

Позиция	Наименование и техническая характеристика оборудования и материалов. Завод-изготовитель (для импортного оборудования-страна, фирма).	Тип, марка оборудования. Обозначение документа и номер опросного листа	Единица измерения: наименование	Единица измерения: код	Код завода-изготовителя	Код оборудования, материала	Цена единицы оборудования, тыс. руб.	Количество	Масса единицы оборудования, кг
1	2	3	4	5	6	7	8	9	10
	3.7. Светильник повышенной надежности против взрыва с лампой накаливания	НУБН-150 ТУ 16-535 878-79	шт	796		345111		3	6,5
	3.8. Ящик с понижающим трансформатором типа ОСО-0,25 на напряжение 220/36 В	ЯТП-0,25-23 ТУ 36-631-76	шт	796		3434295061		2	9
	3.9. Ящик с понижающим трансформатором типа ОСО-0,25 на напряжение 220/12 В	ЯТП-0,25-21 ТУ 36-631-76	шт	796		3434295041		2	9
	3.10. Лампа люминесцентная на 220 В, 40 Вт.	ЛБ-40 ГОСТ 6825-74	шт	796		3467131101		8	0,2
	3.11. Стартер для люминесцентных ламп на 220 В	СК-220	шт	796				8	0,03
	3.12. Лампа накаливания на 220 В, 200 Вт.	Г215-225-200 ГОСТ 2239-79	шт	796		3466121109		19	0,117
	3.13. Лампа накаливания на 220 В, 150 Вт.	Г215-225-150 ГОСТ 2239-79	шт	796		3466116114		3	0,117
	3.14. Лампа накаливания на 220 В, 100 Вт	Б215-225-100	шт	796		3466115108		24	0,080

Привязан

Инв.№

Позиция	Наименование и техническая характеристика оборудования и материалов. Завод-изготовитель (для импортного оборудования - страна, фирма).	Тип, марка оборудования. Обозначение документа и номер опросного листа	Единица измерения: Наименование	Единица измерения: Код	Код завода-изготовителя	Код оборудования материала	Цена единицы оборудования, тыс. руб.	Количество	Масса единицы оборудования, кг
1	2	3	4	5	6	7	8	9	10
	3.15. Лампа накаливания на 220В, 60 Вт.	Б215-225-60 ГОСТ 2239-79	шт	796		3466113108		12	0,080
	3.16. Лампа накаливания на 220В, 40 Вт.	Б215-225-40 ГОСТ 2239-79	шт	796		3466112108		6	0,080
	3.17. Лампа накаливания для местного освещения на 12В, 40 Вт.	МО 12-40 ГОСТ 1182-77	шт	796		3466152103		6	0,065

Привязан

Инв. №

Позиция	Наименование и техническая характеристика оборудования и материалов. Завод-изготовитель/для импортного оборудования-страна, фирма).	Тип, марка оборудования. Обозначение документа и номер опросного листа	Единица измерения: наименование	Единица измерения: код	Код завода-изготовителя	Код оборудования, материала	Цена единицы оборудования, тыс. руб.	Количество	Масса единицы оборудования, кг
1	2	3	4	5	6	7	8	9	10
	Оборудование, поставляемое подрядчиком								
	Материалы								
	1. Розетка штепсельная двухполюсная на 220 В, 6 А, для скрытой проводки.	РШ-Ц-2-С-07-6/220 ГОСТ 7396-76	шт	796		346800		1	0,08
	2. Розетка штепсельная двухполюсная с 3-им заземляющим контактом на 250 В, 10 А, брызгозащищенная	РШ-П-20-0-УРЗ-01-10/220 ГОСТ 7396-76	шт	796		346800		1	0,13
	3. Розетка штепсельная с плоскими контактами на 36 В, 10 А, брызгозащищенная	У-86-РБ ГОСТ 7396-76	шт	796		346800		4	0,12
	4. Выключатель клавишный на 250 В, 6 А однополюсный для скрытой установки	С-1-15-6/220 ГОСТ 7396-76	шт	796		346800		8	0,08
	5. Выключатель пакетный двухполюсный герметический на ток 10 А	ВГПМ 2×10	шт	796		342460		23	0,7
	6. Кронштейн для установки светильников с лампой накаливания	У-116 ТУ36-2240-80	шт	796		3464731012		9	5,6

Привязан

Инв. №

503-2-10.84

ЭМ. СО-2

Лист

Позиция	Наименование и техническая характеристика оборудования и материалов. Завод-изготовитель (для импортного оборудования - страна, фирма).	Тип, марка оборудования. Обозначение документа и номер опросного листа	Единица измерения: Наименование	Единица измерения: Код	Код завода-изготовителя	Код оборудования, материала	Цена единицы оборудования, тыс. руб.	Количество	Масса единицы оборудования, кг
1	2	3	4	5	6	7	8	9	10
	7. Коробки для протяжки и ответвления проводов, прокладываемых в трубах	У-994 ТУ36-1689-78	шт	796		3464741211		44	0,5
	8. Труба винипластовая среднего типа с условным проходом $Д_у = 20$ мм	МН 1427-61	м	006		224821		110	2,1

Привязан

Инв. N

503-2-10.84

ЭМ.СО-2

Лист 7

Копировал: Волосатова

Ф

Ведомость
рабочих чертежей основного комплекса СС.

Лист	Наименование	Примечание (стр).
1	Общие данные	
2	Схемы сетей электроснабжения устройств.	
3	Концентратор КПКОП 01ВЧ-10-1 „ТОПАЗ" и устр-во ППКУ-1М. Схема соединений.	
4	Блокировка однопольной деревянной двери датчиком ДМК.	
5	Блокировка открывания ворот датчиком ДМК и выключателями конечными ВК-200А.	

Ведомость
ссылочных и прилагаемых документов.

Обозначение	Наименование	Примечание (стр).
	Прилагаемые документы	
СС.СО	Спецификация оборудования	

Условные обозначения:

- Датчик магнитоконтактный
- Датчик тепловой легкоплавкий
- Извещатель дымовой фотоэлектрический

Рабочие чертежи разработаны в соответствии с действующими нормами и правилами, обеспечивающими безопасную эксплуатацию сооружений при соблюдении предусмотренных проектом мероприятий.

Главный инженер проекта А.Т. Лобанов

В здании гаража предусматриваются:
- установка одного абонентского громкоговорителя;
- установка одного телефонного аппарата;
- установка одного механизма вторичных электрочасов;
- сеть пожарно-охранной сигнализации.

Схемы сетей электроснабжения устройств даны на чертеже СС-2.

Прокладка кабелей и проводов в помещениях выполняется открытым способом. Для ввода внешних кабелей и проводов в здание гаража архитектурно-строительным разделом предусмотрены отверстия. Электропитание концентратора „ТОПАЗ" на 10 лучей и промежуточного устройства ПКУ-1М предусматривается в разделе „ЭПУ".

Пожарные извещатели необходимо устанавливать на расстоянии не менее 0,5м от светильников.

Абонентская проводка автоматической дымовой пожарной сигнализации от коробки КРТП-10 до устройства ППКУ-1М выполняется проводом марки ТРП-4х2х0,4, а от ППКУ-1М до извещателей УДП кабелем марки ВРГ-ФО 3х1.

Абонентская проводка тепловой пожарной сигнализации от коробки КРТП-10 до датчиков ДТА выполняется проводом марки ТРП-4х2х0,4.

Параллельно каждому извещателю пожарной сигнализации подключается резистор МЛТ-0,25 6,8 кОм, а в конце луча-двов Д105А.

Для охранной сигнализации, в начале луча, последовательно включается двов Д105А, а в конце луча-резистор МЛТ-0,25 6,8 кОм.

Техника безопасности

Для защиты обслуживающего персонала от поражения электрическим током корпуса концентратора КПКОП 01ВЧ-10-1 „ТОПАЗ" и устройства ППКУ-1М подлежат заземлению (заземлению).

Все монтажные работы должны производиться на основании действующих правил, норм и инструкций.

Привязан

Инв.№

503-2-10.84 СС

Гараж на 5 автомашин.

Гл.техн.	Чижиков		18.11.1985
Гл.инж.пр.	Лобанов		
Нач.отд.	Мартынов		
Рук.гр.	Жилов		
Инж.	Боброва		
Н.контр.	Чернядев		

Стадия	Лист	Листов
Р	1	5

Общие данные.

Гипросвязь 936 Москва

Типовой проект 503-2-10.84 Альбом III

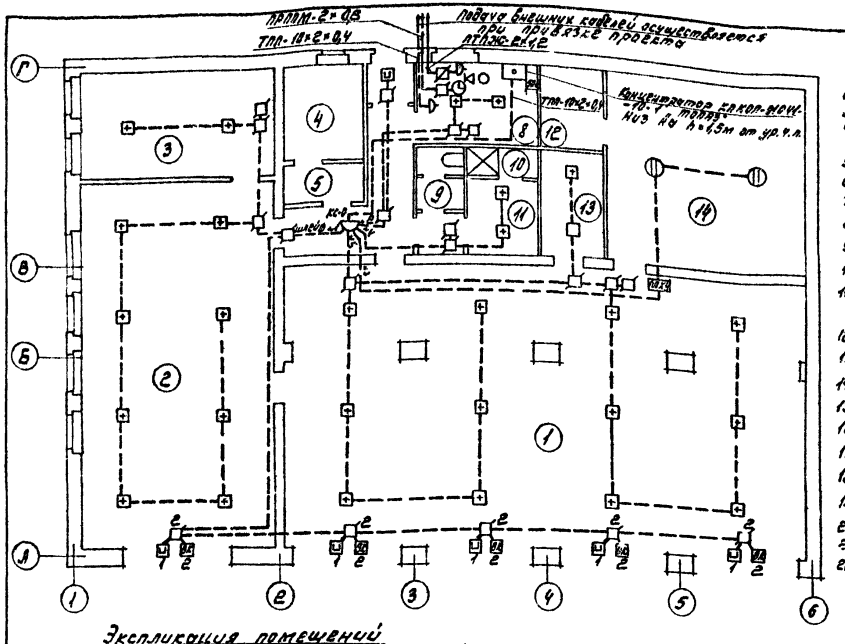

Объем основных работ:

1. Установка абонентских громкоговорителей т. 0,15ГД-III - 1шт.
2. Установка р/розетки т. РПВ-1 - 1шт.
3. Установка телефонных аппаратов т. ТАН-70-I - 1шт.
4. Установка концентратора КПКОП-01041-10-1 т. „ТОПАЗ" - 1компл.
5. Установка датчиков т. ДТЛ - 28шт.
6. Установка датчиков т. ДМК - 6шт.
7. Установка извещателей т. ИДФ-1М - 2шт.
8. Установка конечного выключателя т. ВК-200А - 10шт.
9. Установка уст-ва т. ППКУ-1М - 1шт.
10. Установка ответвительных коробок т. УК-2П и УК-2Р - 26шт.
11. Установка вторичных электрочасов т. ВЧС-1-М2 ПВ24Р-300-323К - 1шт.
12. Установка распределит. коробок т. КРТП-10 - 2шт.
13. Установка резистора МЛТ-0,25, 6,8кОм - 31шт.
14. Прокладка кабеля марки ТПП 10×2×0,4 - 20,0м
15. То же, ПРПМ 2×0,8 - 10,0м
16. То же, ВРГ-660 3×1 - 10,0м
17. Прокладка провода марки АТПЖ 2×1,2 - 10,0м
18. То же, ТРП 1×2×0,4 - 125,0м
19. То же, НВ-0,35 - 25,0м
20. Установка диода Д-105А - 7шт.
21. Прокладка кабеля АВРГ-660 2×2,5 - 2,0м
22. Прокладка провода М-5 - 5,0м.

Экспликация помещений

1. Помещение для хранения автомобилей
2. Пост технического обслуживания и ремонта автомобилей
3. Слесарные мастерские
4. Помещение зарядки аккумуляторов
5. Тамбур аккумуляторной
6. Тамбур
7. Коридор
8. Административное помещение
9. С/У
10. Душевая
11. Гардероб
12. Узел ввода теплосети
13. Кладовая
14. Венткамера

Привязан				18.10 1983г.	503-2-10.84 СС
					Гараж на 5 автомашин.
			Нач. отд.	Мартынова	Стадия: Р; Лист: 2; Листов:
			Рук. гр.	Жуков	
			Инж.	Лаврова	Схемы сетей электроснабжения точных устройств.
Инв. №			Н. контр.	Черняков	Гипросвязь Москва

Инв. № подл. | Подпись и дата | Взам. инв. №

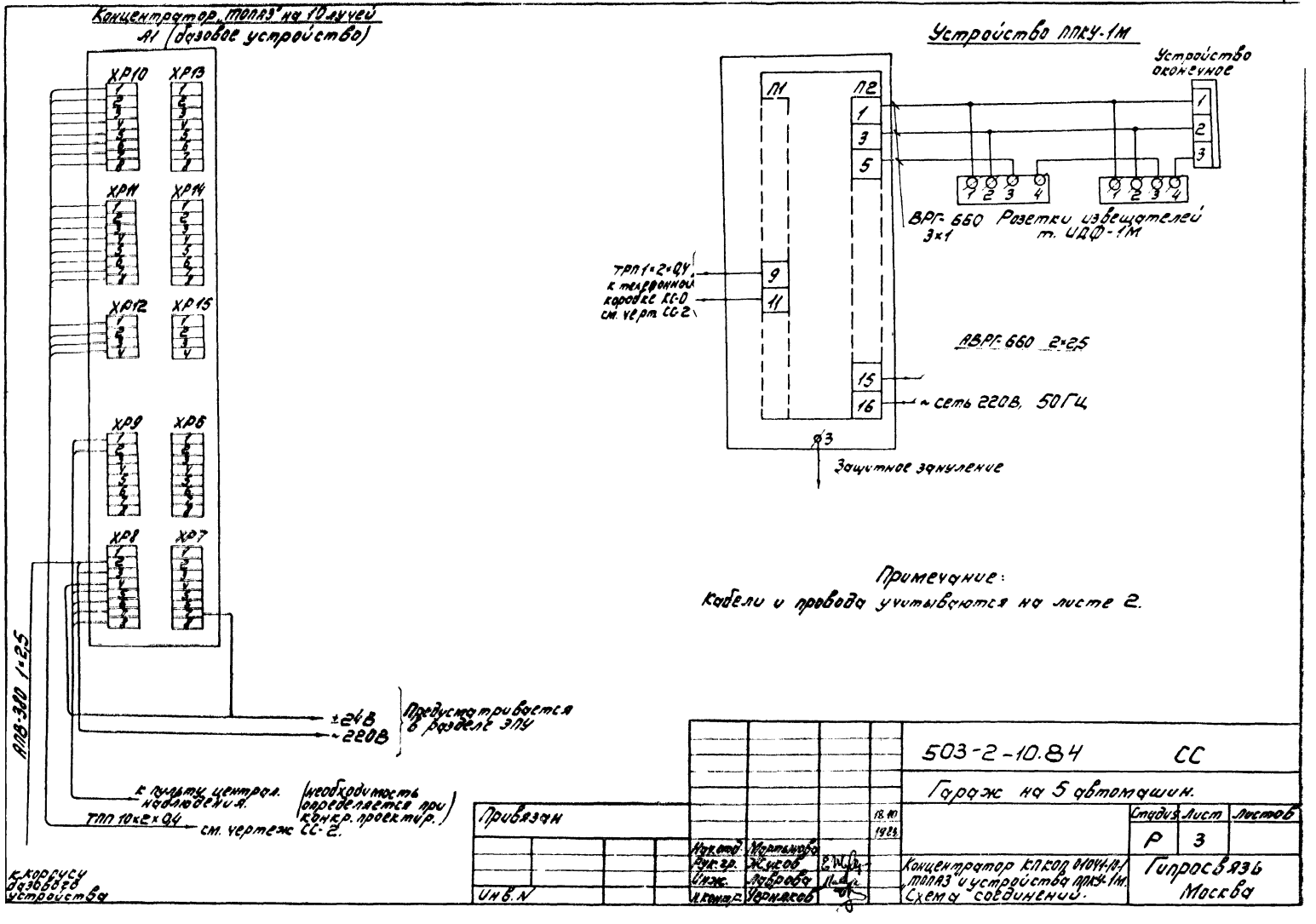
Концентратор „ТОПАЗ" на 10 лучей
А1 (базовое устройство)
ХР10
ХР13
ХР11
ХР14
ХР12
ХР15
ХР9
ХР6
ХР8
ХР7
АПВ-380 1×2,5
±24В
~220В
Предусматривается в разделе ЭПУ
к пульту централ. наблюдения.
(необходимость определяется при конкр. проектир.)
ТПП 10×2×0,4
см. чертеж СС-2.
к корпусу базового устройства
Устройство ППКУ-1М
Устройство оконечное
П1
П2
ВРГ-660 3×1
Розетки извещателей т. ИДФ-1М
ТРП 1×2×0,4 к телефонной коробке КС-0 см. черт. СС-2
АВРГ-660 2×2,5
~ сеть 220В, 50Гц
Защитное зануление
Примечание:
Кабели и провода учитываются на листе 2.
503-2-10.84 СС
Гараж на 5 автомашин.
Стадия Лист Листов
Р 3
Привязан
Инв. N
Нач.отд. Мартынова
Рук.гр. Жуков
Инж. Лаврова
Н.контр. Черняков
18.10.
1984
Концентратор КП КОП 01041-10-1 „ТОПАЗ" и устройства ППКУ-1М. Схема соединений.
Гипросвязь Москва

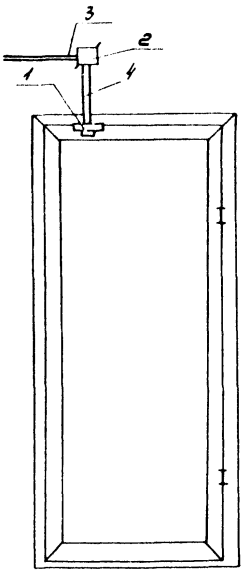

Схема электрическая

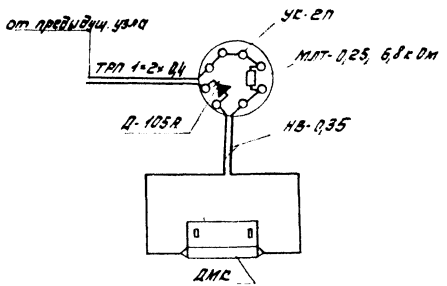

Поз.	Обозначение	Наименование	Кол.	Примечание
—	Д-105А	Диод	1	
—	МЛТ-0,25, 6,8 к Ом	Резистор	1	
1	ДМК Т-У25-09-006-74	Датчик магнитоконтакт	1	
2	УК-2П ГОСТ 10040-75	Коробка	1	
3	ТРП 1×2×0,4 ГОСТ 20575	Провод	по проекту	
4	НВ-0,35	Провод	0,5м	

Непараллельность узлов датчика ДМК не более 0,2мм, несоосность узлов не более 0,2мм обеспечивается толщиной прокладки, определяемой при монтаже.

				503-2-10.84	СС
				Гараж на 5 автомашин	
Привязан			18.10 1988		Стадия: Р; Лист: 4; Листов:
	Нач. отд.	Мартынова		Блокировка двупольной деревянной двери датчиком ДМК.	Гипросвязь Москва
	Рук. гр.	Жусов			
	Инж.	Лаврова			
Инв. №	Н. контр.	Чернягов			

Типовой проект 503-2-10.84 Альбом III

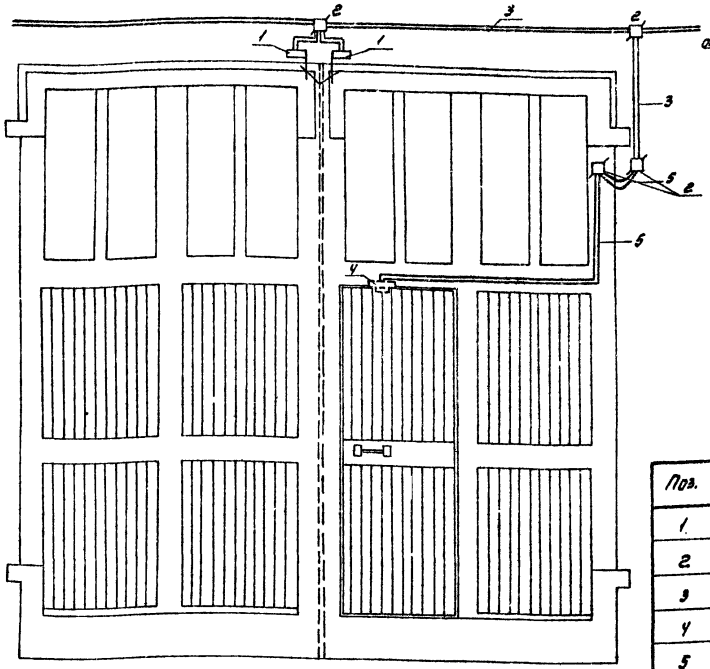

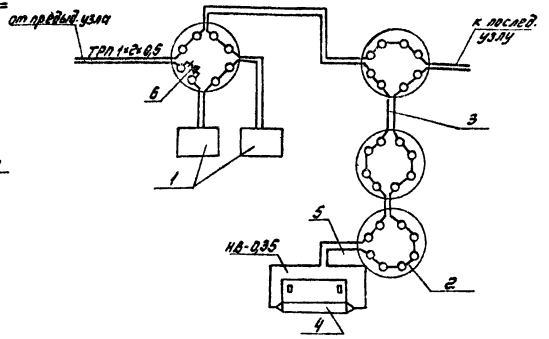

Поз.	Обозначение	Наименование	Кол.	Прим.
1	ВК-200А	Выключатель конечный	2	
2	УК-2П	Коробка ответвительная	4	
3	ТРП-1×2×0,5	Провод	5м	
4	ДМК	Датчик магнитоконтактный	1	
5	ПГВ-0,75	Провод	5м	
6	Д-105А	Диод	1	

1. На провод ПГВ-0,75 при переходе с неподвижной конструкции на полотно ворот надеть трубку типа Ш средней твердости 6×2 ГОСТ 5496-78.
2. Провод ПГВ-0,75 на участке от УК-2П до верхнего датчика ДМК проложить в канавке глубиной 4-5мм с последующей зашпаклевкой и окраской под цвет ворот.
3. В конце луча включается резистор МЛТ-0,25 6,8 кОм ± 5%.

Привязан				18.10 1983г
Нач.отд.	Мартынова			
Рук.гр.	Жуков			
Инж.	Лаврова			
Н.контр.	Черняков			

Инв.N

503-2-10.84 СС

Гараж на 5 автомашин.

Стадия	Лист	Листов
Р	5	

Блокировка открывания ворот датчиком ДМК и выключателями конечными ВК-200А.

Гипросвязь Москва

Инв.N подл. | Подпись и дата | Взам.инв.N

Позиция	Наименование и техническая характеристика оборудования и материалов; завод-изготовитель (для импортного оборудования - страна, фирма)	Тип, марка оборудования; обозначение документа и номер опросного листа	Единица измерения: наименование	Единица измерения: код	Код завода-изготовителя	Код оборудования, материала	Цена единицы оборудования, тыс. руб.	Количество	Масса единицы оборудования, кг.
1	2	3	4			7	8	9	10
	Оборудование, поставляемое заказчиком								
	1. Оборудование								
1.1.	Концентратор приемно-контрольный охранно-пожарный	КПКОП 0104Ч-10-1 „Топаз"	компл.	671				1	15
1.2.	Громкоговоритель абонентский	0,15ГД-Т	шт	796				1	
1.3.	Аппарат телефонный	ТАН-70-1	шт	796		6654410100		1	
1.4.	Промежуточное приемно-контрольное устройство	ППКУ-1М	шт	796		6653141800		1	8
1.5.	Извещатель дымовой фотоэлектрический	ИДФ-1М	шт	796		6653137200		2	0,6
1.6.	Выключатель конечный	ВК-200Я	шт	796				10	
1.7.	Резистор МЛТ-0,25 6,8 кОм	МЛТ-0,25	шт	796		5872106 0027		31	
1.8.	Диод Д-105Я	Д-105Я	шт	796		5271010 0434		7	

Привязан

Инв. N

503-2-10.84 СС.СО

18.10 1983

Гл. техн. Жуков

Инженер Лаврова

Н. контр. Чернякова

Спецификация оборудования.

Стадия	Лист	Листов
Р	1	3

Гипросвязь Москва

Альбом III

Типовой проект 503-2-10.84

Позиция	Наименование и техническая характеристика оборудования и материалов. Завод-изготовитель (для импортного оборудования - страна, фирма).	Тип, марка оборудования. Обозначение документа и номер опросного листа	Единица измерения: Наименование	Единица измерения: Код	Код завода-изготовителя	Код оборудования, материала	Цена единицы оборудования, тыс. руб.	Количество	Масса единицы оборудования, кг
1	2	3	4	5	6	7	8	9	10
	2. Кабельные изделия								
	2.1. Кабель телефонный с медными жилами в пэ оболочке	ТПП-10×2×0,4	км	008		3572110100		0,02	
	2.2. Кабель с медными жилами с пэ изоляцией с параллельными жилами для сельской связи и радиофикации.	ППППМ-2×0,8	км	008		3575510100		0,01	
	2.3. Кабель силовой с резиновой изоляцией небронированный	ВНГ-660 3×1	км	008		3521321100		0,01	
	2.4. Кабель силовой с резиновой изоляцией в оболочке из поливинилхлоридного пластиката небронированный	АВВГ-660 2×2,5	м	006		3522221100		2	
	2.5. Провод с оцинкованными жилами с пэ изоляцией двухжильный трансляционный	ПТПЖ 2×1,2	км	008		3575510100		0,01	
	2.6. Провод с медными жилами с пэ изоляцией телефонный распределительный	ТРП 1×2×0,4	км	008		3575110100		0,13	
	2.7. Провод монтажный низковольтный с изоляцией из поливинилхлоридного пластиката	НВ-035	км	008		3582120100		0,03	
	2.8. Провод медный	М-5	т	168		3511110100		0,001	

Инв. № подл. | Подпись и дата | Взам. инв. №

Привязан

Инв. №

503-2-10.84 СС.СО

Альбом

Позиция	Наименование и техническая характеристика оборудования и материалов. Завод-изготовитель (для импортного оборудования - страна, фирма).	Тип, марка оборудования. Обозначение документа и номер опросного листа	Единица измерения: Наименование	Единица измерения: Код	Код завода-изготовителя	Код оборудования, материала	Цена единицы оборудования, тыс. руб.	Количество	Масса единицы оборудования, кг
1	2	3	4	5	6	7	8	9	10
	3. Материалы								
	3.1. Радиорозетка	РПВ-1	шт	796		3464010101		1	
	3.2. Коробка универсальная ответвительная	УК-2П	шт	796		5295333235		25	
	3.3. Коробка универсальная ограничительная	УК-2Р	шт	796		5295333234		1	
	3.4. Коробка распределительная телефонная	КРТП-10	шт	796		5296223203		2	
	3.5. Электрочасы вторичные	ВЧС-1-МГПВ	шт	796				1	
	3.6. Датчик тепловой легкоплавкий	ЗИР-300-323К ДТЛ	шт	796		4218711141		28	
	3.7. Датчик магнитоконтактный	ДМК	шт	796				6	

Типовой проект 503-2-10.84 Альбом III

Привязан

Инв. N

503-2-10.84

СС.СО

Лист 3

gost.e-ecolog.ru