ТИПОВОЙ ПРОЕКТ

503-2-10.84

ГАРАЖ НА 5 АВТОМАШИН

(VIII-018-82)

АЛЬБОМ I

АРХИТЕКТУРНО-СТРОИТЕЛЬНАЯ ЧАСТЬ

Подпись и дата | Взам. инв.№

19730/02

Цена 1-20

gost.e-ecolog.ru

Привязан

Отпечатано
в Новосибирском филиале ЦИТП
630064 г Новосибирск пр. Карла Маркса 1

Выдано в печать 22 XII 1986 г.
Заказ Т-3429 Тираж 1900

Альбом II

Типовой проект

ТИПОВОЙ ПРОЕКТ

503-2-10.84

ГАРАЖ НА 5 АВТОМАШИН

[VIII-018-82]

АЛЬБОМ II

СОСТАВ ПРОЕКТА:

АЛЬБОМ I – ОБЩАЯ ПОЯСНИТЕЛЬНАЯ ЗАПИСКА. ТЕХНОЛОГИЧЕСКИЕ ЧЕРТЕЖИ.
АЛЬБОМ II – АРХИТЕКТУРНО-СТРОИТЕЛЬНАЯ ЧАСТЬ.
АЛЬБОМ III – САНТЕХНИЧЕСКАЯ, ЭЛЕКТРИЧЕСКАЯ ЧАСТИ, СИГНАЛИЗАЦИЯ И СВЯЗЬ.
АЛЬБОМ IV – АВТОМАТИЗАЦИЯ САНТЕХНИЧЕСКИХ СИСТЕМ.
АЛЬБОМ V – ЗАДАНИЕ ЗАВОДУ ИЗГОТОВИТЕЛЮ
АЛЬБОМ VI – ВЕДОМОСТИ ПОТРЕБНОСТИ В МАТЕРИАЛАХ.
АЛЬБОМ VII – СМЕТЫ.

Примененные типовые проекты

1. Типовой проект 602-65 „Здание обслуживаемого усилительного пункта (ОУП-К-2) из индустриальных конструкций с помещениями вспомогательных служб для магистралей связи с кабелем КМБ 8/6" (распространяет Казахский филиал ЦИТП)
2. Типовой проект 902-2-221 „Очистные сооружения для сточных вод от мойки автомобилей с расходом до 1,5л/сек (распространяет ЦИТП)

РАЗРАБОТАН
ПРОЕКТНЫМ ИНСТИТУТОМ
Гипросвязь
Главный инженер института С.И. Белов
Главный инженер проекта А.Т. Лобанов

УТВЕРЖДЕН Министерством связи СССР 2.08.1983 г.
ВВЕДЕН В ДЕЙСТВИЕ ИНСТИТУТОМ Гипросвязь с 1.01.1984 г.
ПРИКАЗ № 601 от 31.01.1983 г.

Подп.	Подпись и дата	Взам. инв. №

Инв. №

Привязан

Содержание альбома II

Марка	Наименование	Стр.
	Содержание альбома II	2
АС-1	Общие данные	3
АС-2	План подпольных каналов и маркировочная	4
	схема перекрытия подпольных каналов	
АС-3	План	5
АС-4	Ведомости и спецификация перемычек,	6
	спецификации элементов заполнения прое-	
	мов и гардеробного оборудования	
АС-5	Разрезы 1-1; 2-2, план и конструкция полов	7
АС-6	Фасады	8
АС-7	Маркировочная схема и сечения фундаментов	9
АС-8	Маркировочные схемы раскладки бетонных блоков	10
АС-9	Маркировочная схема плит покрытия	11
АС-10	Сечения покрытия 1-1 ÷ 7-7, балки Б2, Б3	12
	и закладные изделия МС1-МС5	
АС-11	План кровли и детали	13
АС-12	Смотровая канава План, разрезы и детали	14
АС-13	Смотровая канава Конструкция ниш Н1-Н3,	15
	щита ЩП1, закладной детали МН1 и	
	сеток С1 и С2	

Инв.№ подл. | Подпись и дата | Взам. инв.№

Типовой проект 503-2-10.84 Альбом II

Ведомость рабочих чертежей основного комплекта АС

Лист	Наименование	Примечание
1	Общие данные	
2	План подпольных каналов и маркировочная	
	схема перекрытия подпольных каналов	
3	План	
4	Ведомости и спецификация перемычек,	
	спецификации элементов заполнения проемов	
	и гардеробного оборудования.	
5	Разрезы 1-1, 2-2, план и конструкция	
	полов.	
6	Фасады	
7	Маркировочная схема и сечения	
	фундаментов	
8	Маркировочные схемы раскладки бетонных	
	блоков.	
9	Маркировочная схема плит покрытия	
10	Сечении покрытия 1-1 ÷ 7-7,	
	балки Б2÷Б4 и закладные изделия МС1 ÷ МС5	
11	План кровли и детали	
12	Смотровая канава. План, разрезы и детали	
13	Смотровая канава. Конструкция ниш Н1÷Н3,	
	щита ЩП1, закладной детали МН1 и	
	сеток С1, С2.	

Ведомость ссылочных и прилагаемых документов

Обозначение	Наименование	Примечание
ГОСТ 13579-78	Блок бетонные для	
	стен подвала	
1.112-5, вып.2	Плиты железобетонные для	
	ленточных фундаментов.	
1.136-2	Подоконные деревянные доски	
1.136-10	Двери деревянные внутренние	
	для жилых и общественных	
	зданий	
1.136-11	Двери деревянные входные	
	наружные, тамбурные и служеб-	
	ные для жилых и общественных	
	зданий	
1.137-3, вып. 1	Железобетонные балконные	
	плиты для жилых зданий	
1.138-2, вып. 1	Железобетонные парапетные	
	плиты для жилых зданий	
1.138-3, вып. 1	Железобетонные карнизные	
	плиты для жилых и общественных	
	зданий	
1.138-10, вып. 1	Перемычки железобетонные	
	для зданий с кирпичными	
	стенами	
1.141-1. вып. 59, 60	Панели перекрытий железобетонные	
	многопустотные	
1.155-1. вып. 1	Ступени бетонные и железо-	
	бетонные.	
1.256-1	Металлические изделия	
	ограждения	
1.472-3	Шкафы типа М3-33	
1.494-24, вып. 1	Железобетонный стакан СБ 7А-2	
2.140-1. вып. 6	Покрытие - керамические плитки	
3.006-2, вып. II-1; II-2	Сборные железобетонные	
III-1; III-2	конструкции подпольных каналов	
ИИ-03-03, альбом 71-64	Металлические изделия	
Типовой проект	Типовой проект здания	
602-65. Альбом II	обслуживаемого усилительного	
	пункта (ОУП-К-2). Ворота В-3	
2.230-1. вып. 5	Детали стен и перегородок	
	общественных зданий	

Ведомость спецификаций

Лист	Наименование	Примечания
АС-2	Спецификация сборных изделий подпольных	
	каналов.	
АС-3	Спецификация металла	
АС-4	Спецификация перемычек	
АС-4	Спецификация элементов заполнения проемов	
АС-4	Спецификация гардеробного оборудования и	
	решеток	
АС-7	Спецификация элементов к маркировочной	
	схеме фундаментов	
АС-9	Спецификация элементов к маркировочной	
	схеме плит перекрытия	
АС-10	Спецификация металла	
АС-11	Спецификация элементов кровли	
АС-12	Спецификация сборных изделий смотровой	
	канавы	

За условную отметку 0.000 принята отметка чистого пола 1 этажа, что соответствует абсолютной отметки

Индексы:

Э - энергетика
В - вентиляция
О - отопление
ВП - водопровод
К - канализация
СС - слабые токи

Условные обозначения:

Для отверстий В (350h) / низ. на отм. 3.000

В (d 400) / центр на отм. 0.450

В числителе ставится индекс отверстий и их размеры, не указанные на листах.
В знаменателе указываются отметки.

Типовой проект разработан в соответствии с действующими нормами и правилами и предусматривает мероприятия обеспечивающие взрывную, взрывопожарную и пожарную безопасность при эксплуатации здания.
Главный инженер проекта Лобанов А.Т.

Инв. № подл. | Подпись и дата | Взам. инв. №

Инв. №			
Гл.инж.пн	Белов		
ГИП	Лобанов		
Нач.отд.	Евграфов		
Гл.техн	Коростелев		
Рук.груп.	Никитин		
Инженер	Дробина		
Н.контр.	Ильяшев		

Привязан

503-2-10.84 АС

Гараж на автомашин

Стадия	Лист	Листов
Р	1	13

Общие данные

Гипросвязь Москва

Типовой проект 503-2-10.84 Альбом II

План подпольных каналов

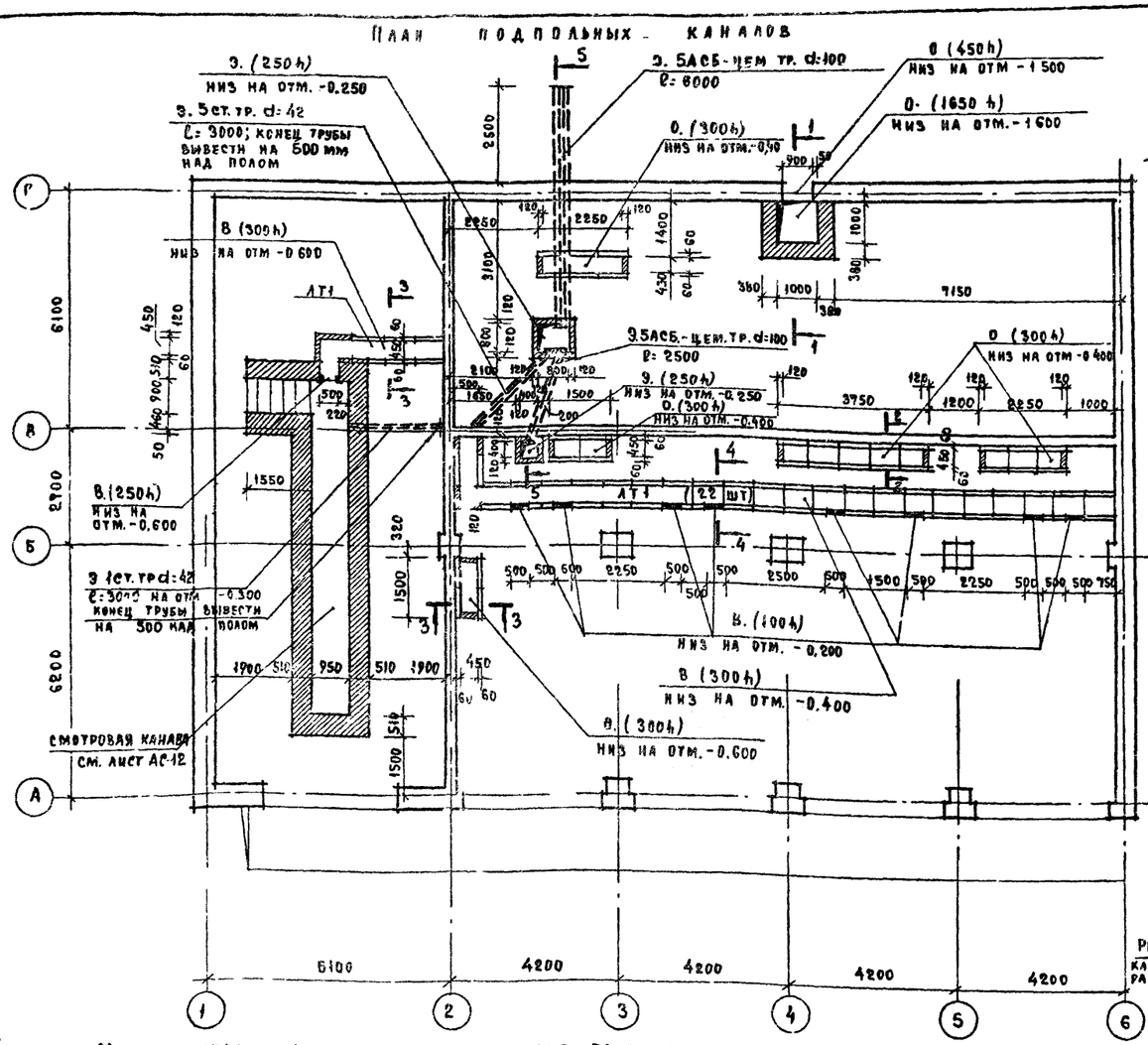

Маркировочная схема плит перекрытия подпольных каналов

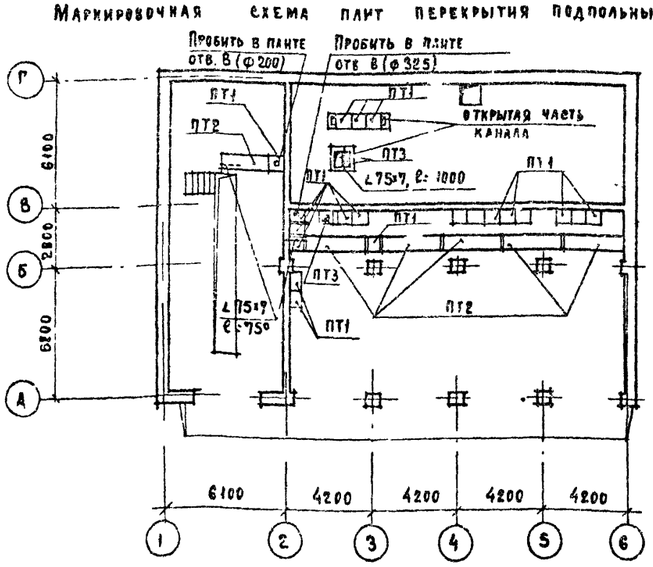

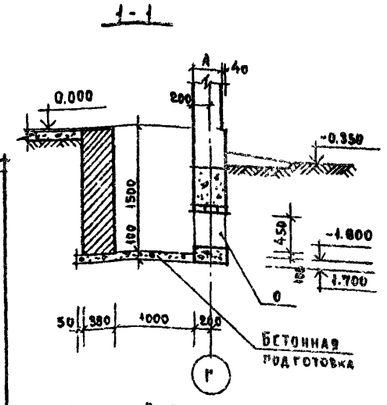

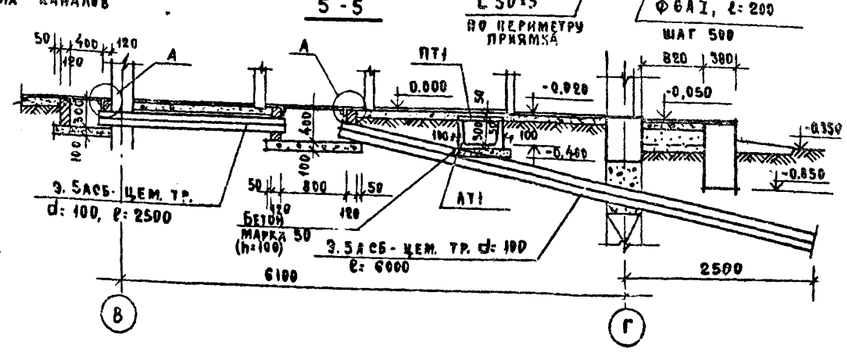

Спецификация сборных изделий подпольных каналов

Марка, поз	Обозначение	Наименование	Кол.	Масса ед., кг	Примечание
		Сборные ж-б конструкции			
АТ1	3.006-2, вып. II-1	Лоток А2д-8	40	110	
ПТ1	3.006-2, вып. II-2	Плита ПЗ-8	16	50	
ПТ2	3.006-2, вып. II-2	Плита ПЗ-8	10	410	
		Изделия металлические			
ПТ3	АС-2	Плита ПТ3	3	6.8	
Трубы асбестоцементные d= 100 - (ГОСТ 1839-72) - 42,5 п.м					

Спецификация металла

Марка	Поз	Сечение мм	Марка стали и ГОСТ	Кол.	Длина позиции, мм	Длина на деталь, м	Масса позиции	Масса на деталь	Примечание
–	–	∠ 50×5	Ст3кп2 ГОСТ 8509-72	–	–	5.6	–	21.1	
–	–	∠ 75×7	то же	–	–	1.5	–	11.9	
–	–	□ 10×10	Ст3кп2 ГОСТ 2591-71	–	–	4.8	–	3.8	
–	–	Ф 6А-1	Ст3кп2 ГОСТ 5781-82	16	200	3.2	–	0.7	
–	–	ст труба 42×3	Ст3кп2 ГОСТ 10704-76	–	–	18.0	–	70.0	
ПТ3	–	рифленая лист 397×5	Ст3кп2 ГОСТ 8568-77	1	397	1.2	6.8	20.4	

1. Подпольные каналы запроектированы из сборных железобетонных лотков, которые укладываются на песчаную подготовку толщ. 100мм. Швы между сборными элементами заполняются цементным раствором марки 50
2. Узлы поворотов трасс подпольных каналов, торцы лотков, стенки приямков энергоснабжения и ввода теплосети, показанные штриховкой выполняются из красного полнотелого кирпича марки 100 на растворе марки 50. Бетонная подготовка - из бетона марки 100
3. Кирпичные стенки подпольных каналов и приямков, соприкасающиеся с грунтом, обмазать горячим битумом за 2 раза. Внутреннюю поверхность каналов и приямков с кирпичными стенками затереть цементным раствором Стальные элементы должны быть защищены антикоррозионным покрытием.
4. Торцы стальных и асбестоцементных труб, заделываемых в пазу, во избежание попадания строительного мусора, загрушить пробками из несгораемых материалов.
5. Отверстия в стенках и плитах перекрытия подпольных каналов для выпуска труб отопления и вентиляционных коробов выполнять по месту.

Согласовано

Отдел 47	Шенберг	
Отдел 55	Заберинский	

Инв. № подл. | Подпись и дата | Взам. инв. №

Привязан

Инв. №

ГИП	Лобанов	
Нач. отд	Евграфов	
Гл. техн	Коростелев	
Рук. гр.	Никитин	
Рук. гр	Грязнова	
Ст. инж	Судяков	
Н. контр	Ильяшев	

503-2-10.84 АС

Гараж на 5 автомашин

Стадия	Лист	Листов
Р	2	

План подпольных каналов и маркировочная схема перекрытия подпольных каналов

Гипросвязь Москва

Типовой проект 503-2-10.84 Альбом II

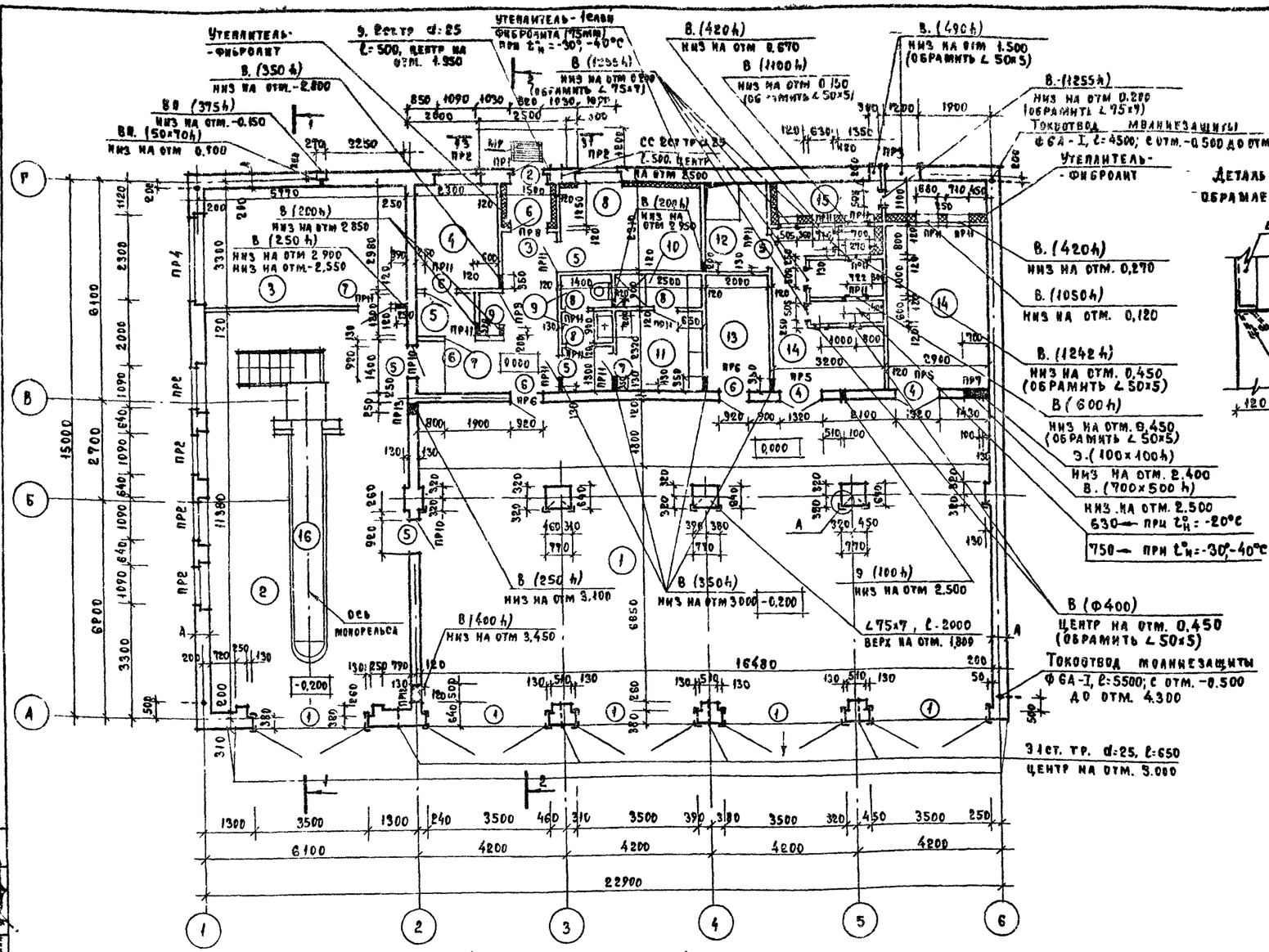

Экспликация помещений

Номер по плану	Наименование	Площадь м²	Категория производства по взрывной, взрыво-пожарной и пожарной опасности
1	Помещение для хранения автомобилей	143.5	В
2	Пост технического обслуживания и ремонта автомобилей	65.7	В
3	Слесарная мастерская	19.0	Г
4	Помещение зарядки аккумуляторов	6.7	Е
5	Тамбур аккумуляторной	1.9	Е
6	Тамбур	1.9	–
7	Коридор	11.8	–
8	Административное помещение	9.3	–
9	Уборная	2.5	–
10	Душевая	2.3	–
11	Гардероб	5.8	–
12	Узел ввода теплосети	4.6	А
13	Кладовая	6.7	Г
14	Венткамера	26.7	В
15	Заборный отсек венткамеры	7.7	–
16	Смотровая канава		–

Спецификация металла

Марка	Поз	Сечение мм	Марка стали и ГОСТ	Кол	Длина позиции мм	Длина на деталь м	Масса, кг позиции	Масса, кг на деталь	Примечание
–	–	∠ 75×7	Вст.3кп2 ГОСТ 8509-72	–	–	36.0	–	286.6	
–	–	∠ 50×5	Вст.3кп2 ГОСТ 8509-72	–	–	18.8	–	70.9	
–	–	ФбАI	Вст 3 кп2 ГОСТ 5781-82	80	250	20.0	0,056	4.4	
–	–	-30×5	Вст 3 кп2 ГОСТ 103-76	32	250	8.0	0.3	9.4	
–	–	Ст труба 25×2	Вст 3 кп2 ГОСТ 10704-76	–	–	4.6	–	5.2	

Ведомость отделки помещений (площадь в м²)

Наименование или номер помещения	Потолок: Площадь	Потолок: Вид отделки	Стены или перегородки: Площадь	Стены или перегородки: Вид отделки	Низ стены или перегородок (панель): Площадь	Низ стены или перегородок (панель): Вид отделки	Низ стены или перегородок (панель): Высота мм	Примечание
1, 13, 12	154 8	Затирка, известковая побелка	199.8	известковая побелка	–	–	–	
2,3,6,7,8 9,11	176 0	Затирка, окраска клеевой краской	193.5	Штукатурка окраска клеевой краской	121.5	Штукатурка, окраска масляной краской	1500	
4,5	8 6	Затирка окраска кисло-, тоупорной краской	43 1	Штукатурка, окраска кислотоупорной краской	–	–	–	
10	2,3	Затирка, окраска водо-эмульсионной краской	8.7	Штукатурка, окраска водо-эмульсионной краской	11 0	Глазурованная плитка	1800	
14	26,7	Затирка, окраска водо-эмульсионной краской	126,5	Штукатурка окраска водо-эмульсионной краской	–	–	–	
15	7 7	Затирка, окраска сили-	55 7	Штукатурка окраска сили-,	–	–	–	

Ведомость проемов ворот и дверей

Марка поз.	Размер проема в кладке мм
1	3500 × 3600
2	920 × 2040
3	950 × 2110
4	1320 × 2110
5	920 × 2110
6	920 × 2110
7	920 × 2110
8	720 × 2110
9	1200 × 2110

Таблица толщин стен (мм)

t°н С	А
-20°, -30°	380
-40°	510

Согласовано: Отдел 34 Мартынова; Отдел 47 Шеинберг; Отдел 55 Заблинский

Инв. № подл. | Подпись и дата | Взам. инв. №

Привязан

Инв. №

ГИП	Белов		503-2-10.84 АС
ГИП	Лобанов		Гараж на 5 автомашин
Нач. отд.	Евграфов		Стадия: Р; Лист; Листов
Гл. техн.	Коростелев		
ГАП	Шалаиман		

Типовой проект 503-2-10.84 Альбом II

Инв.№ подл. | Подпись и дата | Взам. инв.№

Ведомость перемычек для $t^{\circ}_{н}$ = -20°, -30°С

Тип	Схема сечения
ПР1	1ПР38-15.12.22У; 1ПР1-12.12.6; 875; 2.010; 180; 200; Г; В
ПР2	1ПР38-18.12.22У; 1ПР2-15.12.14; 875; 2.010; 180; 200; 1; 2; Г; В
ПР3	1ПР3-19.12.14; 1ПР28-20.25.22У; 2.010; 180; 200; Г; В
ПР4	1ПР3-24.12.14; 1ПР38-29.25.22У; 875; 2.010; 180; 200; 1; 2

Ведомость перемычек для $t^{\circ}_{н}$ = -40°С

Тип	Схема сечения
ПР1	1ПР38-15.12.22У; 1ПР1-12.12.6; 875; 2.010; 310; 200; Г; В
ПР2	1ПР38-18.12.22У; 1ПР2-15.12.14; 875; 2.010; 310; 200; 1; 2; Г; В
ПР3	1ПР3-19.12.14; 1ПР28-20.25.22У; 2.010; 310; 200; Г; В
ПР4	1ПР3-24.12.14; 1ПР38-29.25.22У; 875; 2.010; 310; 200; 1; 2

Ведомость перемычек для $t^{\circ}_{н}$ = -20°; -30°; -40°С

Тип	Схема сечения
ПР5	1ПР38-18.12.22У; 2.440; 120; 430; В
ПР6	1ПР38-15.12.22У; 2.110
ПР7	1ПР38-18.12.22У; 3.000
ПР8	1ПР1-12.12.6; 2.110
ПР9	1ПР2-15.12.14; 2.110
ПР10	1ПР38-15.12.22У; 1ПР1-12.12.6; 1.910; 130; 120; 2; 3
ПР11	1ПР1-10.12.6; 0.690; 1.050; 1.090; 1.170; 1.250; 1.690; 1.910; 2.110
ПР12	∠100×10; ℓ=1000; 2; 3
ПР13	∠100×10; ℓ=750; 2; 3

Спецификация перемычек

Масса, поз.	Обозначение	Наименование	Кол.	Масса ед. к.	Примечание
	Для $t^{\circ}_{н}$ = - 20°, - 30°С				
ПР1	1.138-10, вып.1	1ПР1-12.12.6	1	25	
	1.138-10, вып.1	1ПР38-15.12.22У	2	100	
ПР2	1.138-10, вып.1	1ПР2-15.12.14	12	75	
	1.138-10, вып.1	1ПР38-18.12.22У	6	125	
ПР3	1.138-10, вып.1	1ПР3-19.12.14	1	75	
	1.138-10, вып.1	1ПР28-20.25.22У	1	275	
ПР4	1.138-10, вып.1	1ПР3-24.12.14	1	100	
	1.138-10, вып.1	1ПР38-29.25.22У	1	400	
	Для $t^{\circ}_{н}$ = -40°С				
ПР1	1.138-10, вып.1	1ПР1-12.12.6	2	25	
	1.138-10, вып.1	1ПР38-15.12.22У	2	100	
ПР2	1.138-10, вып.1	1ПР2-15.12.14	18	75	
	1.138-10, вып.1	1ПР38-18.12.22У	6	125	
ПР3	1.138-10, вып.1	1ПР3-19.12.14	2	75	
	1.138-10, вып.1	1ПР28-20.25.22У	1	275	
ПР4	1.138-10, вып.1	1ПР3-24.12.14	2	100	
	1.138-10, вып.1	1ПР38-29.25.22У	1	400	
	Для $t^{\circ}_{н}$ = -20°; -30°; -40°С				
ПР5	1.138-10, вып.1	1ПР38-18-12.22У	4	125	
ПР6	1.138-10, вып.1	1ПР38-15.12.22У	4	100	
ПР7	1.138-10, вып.1	1ПР38-12.12.22У	2	75	
ПР8	1.138-10, вып.1	1ПР1-12.12.6	1	25	
ПР9	1.138-10, вып.1	1ПР2-15.12.14	1	75	
ПР10	1.138-10, вып.1	1ПР1-12.12.6	2	25	
	1.138-10, вып.1	1ПР38-15.12.22У	2	100	
ПР11	1.138-10, вып.1	1ПР1-10.12.6	16	25	
ПР12	ГОСТ 8509-72	∠100×10, ℓ=1000	1	154	
ПР13	ГОСТ 8509-72	∠100×10, ℓ=750	1	90	

Спецификация элементов заполнения проемов

Марка, поз	Обозначение	Наименование	Кол.	Масса ед кг	Примечание
1	662-25, Альбом II	Ворота 2-3	5		
2	1.136-11	Дверь наружная ДН 20-8-4	1		
3	1.136-11	Дверь наружная ДН 20-8-4	1		
4	1.136-11	Дверь служебная трудносгораемая ДС 20-4.8Т	2		
5	1.136-11	Дверь служебная трудносгораемая ДС 20-8Т	3		
6	1.136-11	Дверь служебная трудносгораемая ДС 20-8ТН	3		
7	1.136-10	Дверь глухая ДГ 21-9	2		
8	1.136-10	Дверь глухая ДГ 21-7А	3		
9	1.136-10	Дверь глухая ДГ 21-12	1		
ОК-1	1.236-6, вып.1	Окно ОС 12-12В	1		
	1.136-2	Подоконная доска ДО 13-20	1		для t° -20°÷30°С
	1.136-2	Подоконная доска ДО 13-25	1		для t° -40°С
ОК-2	1.236-6.вып.1	Окно ОС 12-12В	2		
	1.136-2	Подоконная доска ДО25-20	1		для $t_{н}^{\circ}$ -20°; -30°С
	1.136-2	Подоконная доска ДО25-25	1		для $t^{\circ}_{н}$ -40°С
ОК-3		Сб. жалюзин. решетка	1		См. санитехнич. часть проекта
ОК-4		Сб. жалюзин. решетка	1		

Спецификация гардеробного оборудования и решеток

Марка, поз	Обозначение	Наименование	Кол.	Масса ед. кг	Примечание
М3-33	1.472-3	Шкаф М3-33	2	80.0	Со скамьей
МР	ИИ-03-03; Альбом 71-64	Решетка для вытирания ног МР	1	13.0	

Привязан

Инв.№

ГИП	Лобанов	
Нач.отд.	Евграфов	
Рук. гр.	Никитин	
Ст.инж.	Судяков	
Н.контр.	Ильяшев	

503-2-10.84 АС

Гараж на 5 автомашин

Стадия	Лист	Листов
Р	4	

Ведомости и спецификации перемычек, спецификации элементов заполнения проемов и гардеробного оборудования

Гипросвязь Москва

Типовой проект 503-2-10.84 Альбом II

Разрез 1-1

1 слой гравия на битумной мастике
4 слоя толя гидроизоляционного с покрывной наклейкой марки ТГ-350 или ТГ-300 (ГОСТ-10999-76) на битумной мастике
Цементная стяжка - 30мм
Утеплитель пенобетон $\gamma \frac{500 кг/м^3}{4905 н/м^3}$ (см. табл.)
1 слой рубероида на битумной мастике (2 слоя при $t°_н$ -40°С)
Цементная стяжка - 20мм
Сборная ж-б плита - 220мм

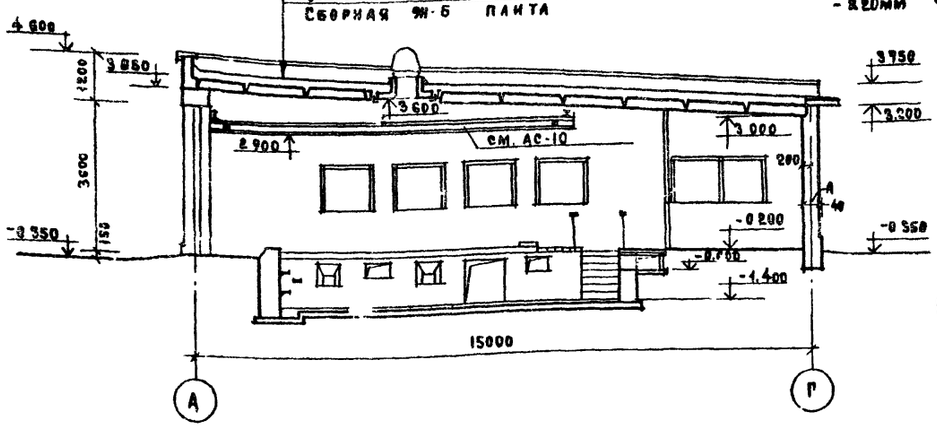

План полов

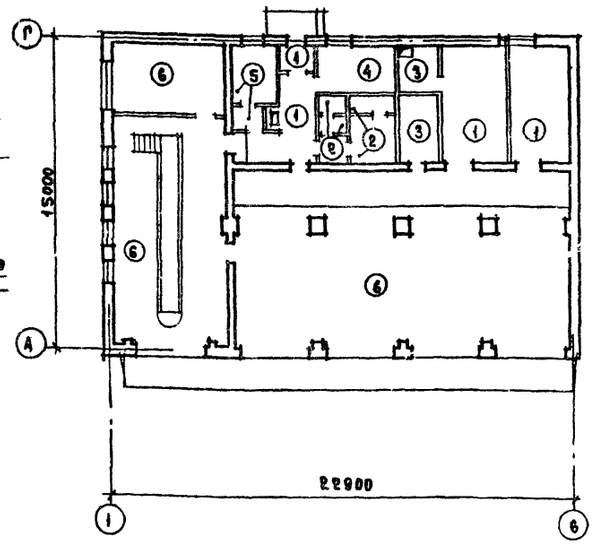

Разрез 2-2

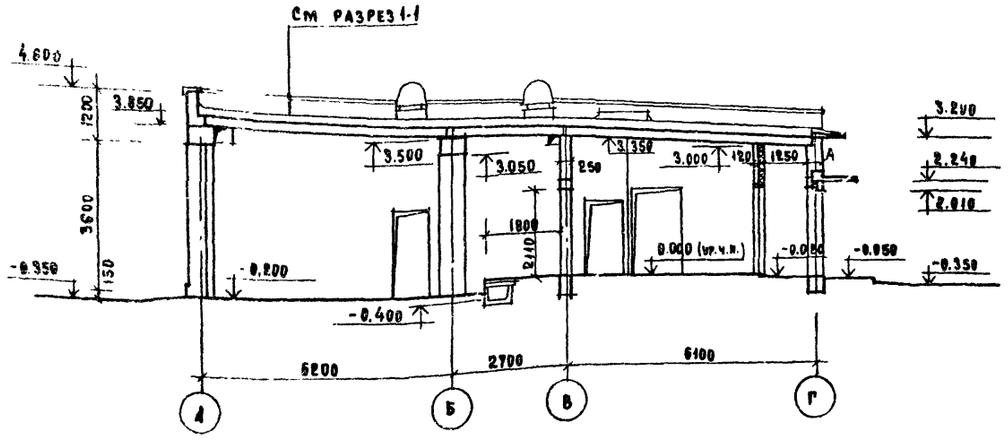

Разрез 3-3

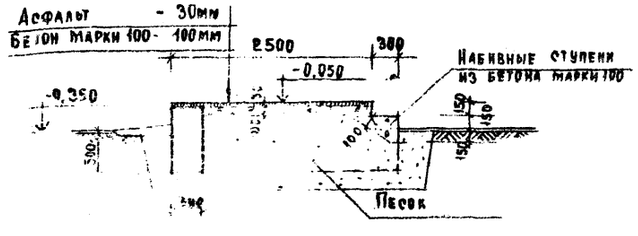

Таблица толщины утеплителя (мм)

Вид утеплителя	γ кгс/м³ / н/м³	$t°_н$ С -20°	-30°	-40°
Пенобетон	500 / 4905	100	140	160

Экспликация полов

Наименование или номер помещения по проекту	Тип пола по проекту	Схема пола или номер узла по серии	Элементы пола и их толщина	Площадь пола м²
6,7,14,15	1	62 2.140-1, вып.6	Покрытие - керамические плитки по ГОСТ 6787-80 -20мм	48.1
9,10,11	2	65 2.140-1, вып.6	Покрытие - керамические плитки по ГОСТ 6787-80 -20мм	10.6
12,13	3	66 2.140-1, вып.6	Покрытие - цементно-песчаный раствор марки 200 -40мм	11.3
8	4	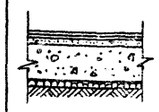	Покрытие - линолеум ПХВ на тканевой основе -4мм по холодной мастике на водостойких вяжущих -1мм Подстилающий слой - цементно-песчаный раствор марки 150 -20мм Подстилающий слой из бетона марки 100 -80мм Грунт основания с втрамбованным щебнем крупностью 40÷60мм	9.3
4,5	5	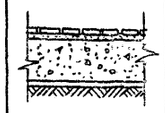	Покрытие - плитки керамические кислотоупорные -13мм Прослойка из раствора на жидком стекле с уплотняющей добавкой -25мм 1 слой гидроизола на битумной мастике Подстилающий слой из бетона марки 100 -80мм Грунт основания с втрамбованным щебнем крупностью 40-60мм	8.6
1,2,3	6	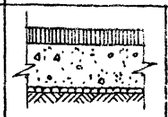	Покрытие - асфальтобетон -40мм Подстилающий слой из бетона марки 100 -100мм Грунт основания с втрамбованным щебнем крупностью 40-60мм	228.2

1. Стены ниже отметки 0.000 выполнять из полнотелого красного кирпича пластического прессования марки 100 на растворе марки 50.
2. Наружные стены выше отметки 0.000 выполнять из эффективного кирпича марки 75 на растворе марки 25 с облицовкой керамическим лицевым кирпичом.
3. Внутренние стены выше отметки 0.000 выполнять из полнотелого кирпича марки 75 на растворе марки 25.
4. Простенки по оси „А" шириной 77 см выполнять из полнотелого кирпича марки 100 на растворе марки 50, облицованные с наружной стороны керамическим лицевым кирпичом.
5. Столбы по оси „Б" выполнять из полнотелого кирпича марки 100 на растворе марки 50
6. Перегородки выполнять из кирпича марки 75 на растворе марки-25, армированные 2Ф4ВрI через 3 ряда кладки. Крепление перегородок выполнять по серии 2.230-1. вып.5 (дет. 1.14, 19.21)
7. В процессе возведения стен и перегородок установить металлические рамы ворот и металлические обрамления вентотверстий
8. Перегородки входного тамбура и воздухозаборных отсеков вентокамер утеплить при $t°_н$ = -30°С одним слоем фибролита, а при $t°_н$ = -40°С - двумя слоями фибролита.

Привязан

Инв.№

Гл.инженер	Белов	
Рук.	Лобанов	
Нач.отд.	Евграфов	
ГАП	Шалакман	
Гл.техн.	Коростелев	
Рук.гр.	Никитин	
Ст.инж.	Судяков	
Н.контр.	Ильяшев	

503-2-10.84 АС

Гаражи на 5 автомашин

Стадия	Лист	Листов
Р	5	

Разрезы 1-1, 2-2 и 3-3; План и конструкция полов.

Гипросвязь Москва

Инв.№ подл. | Подпись и дата | Взам.инв.№

Типовой проект 503-2-1084 Альбом II

Фасад 7-6

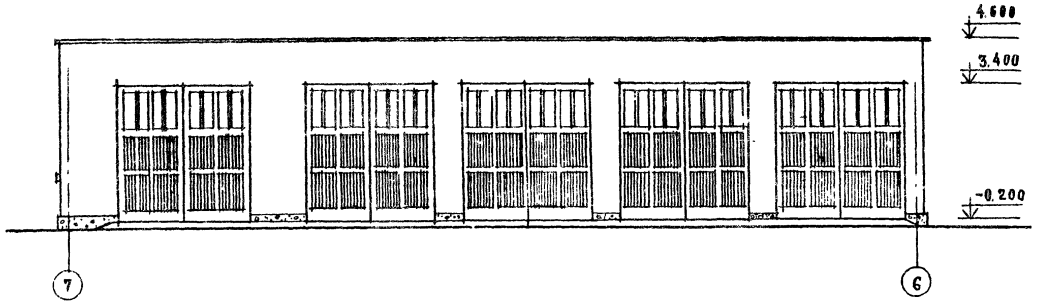

Фасад А-Г

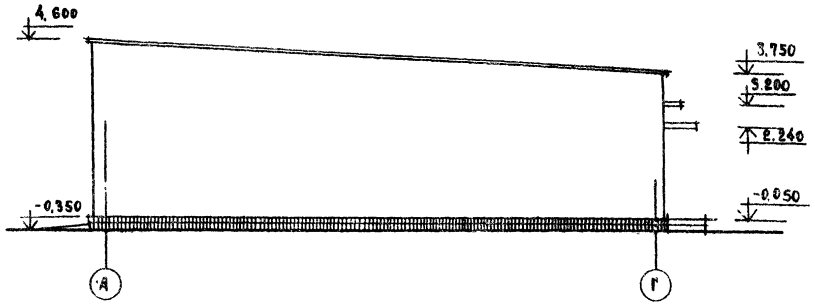

Фасад 6-1

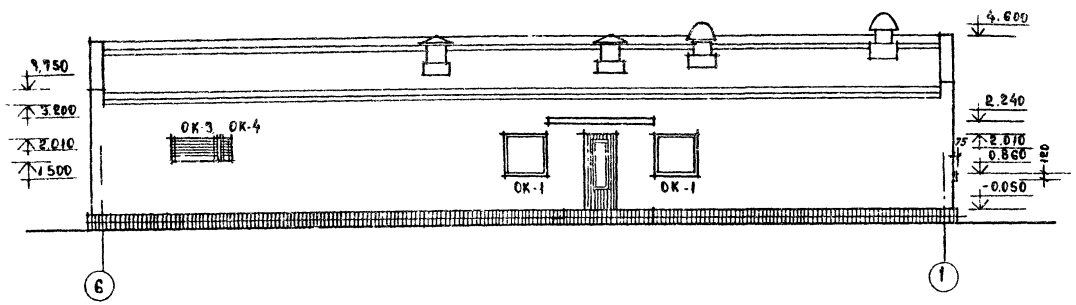

Фасад Г-А

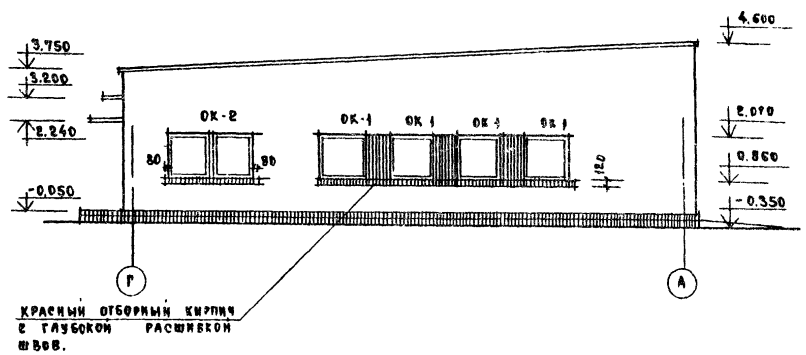

Фасады облицовываются керамическим светлым однорядным лицевым кирпичом. Цоколь облицовывается глазурованной керамической плиткой типа „Кабанчик" по РОСТ 5 1841-73" темного цвета

Гл.инж.ин.	Белов			503-2-1084 АС		
Гип	Лобанов			Гараж на 5 автомашин		
Нач.отд.	Евграфов				Стадия	Лист	Листов
Гап	Шалахман				Р	6	
Рук.гр.	Никитин			Фасады	Гипросвязь Москва	
Ст инж.	Судяков					
Н.контр.	Ильяшев					

Привязан

Инв №

Н.подл.	Подпись и дата	Взам инв.№

Типовой проект 503-2-10.84 Альбом III

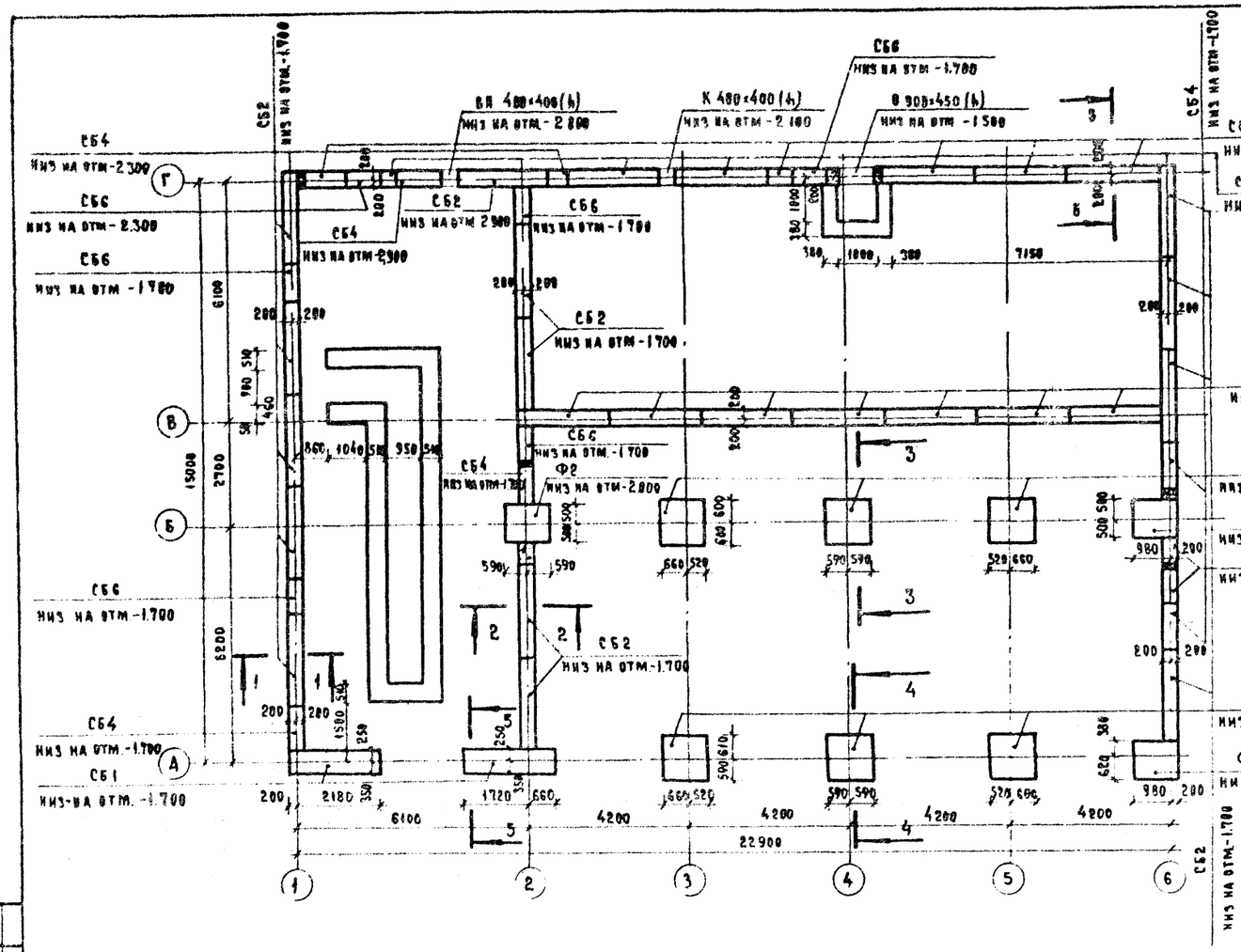

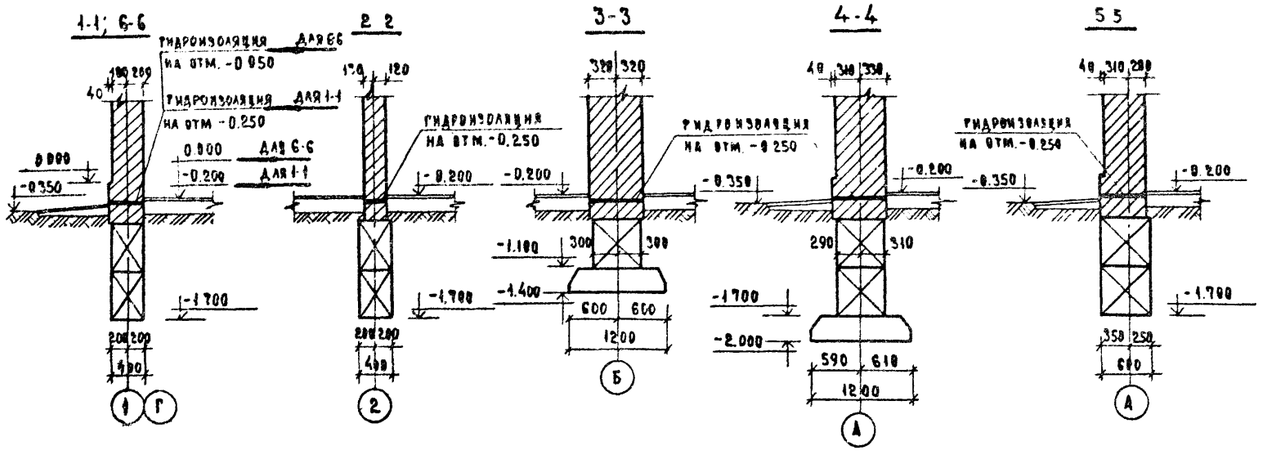

Спецификация элементов к маркировочной схеме фундаментов

Марка, поз	Обозначение	Наименование	Кол	Масса ед., кг	Примечание
		БЛОКИ СТЕНОВЫЕ			
СБ1	ГОСТ 13579-78	ФБС 24,6,6-Т	2	1960	
СБ2	ГОСТ 13579-78	ФБС 24,4,6-Т	59	1300	
СБ3	ГОСТ 13579-78	ФБС 12,6,6-Т	1	980	
СБ4	ГОСТ 13579-78	ФБС 12,4,6-Т	12	640	
СБ5	ГОСТ 13579-78	ФБС 9,6,6-Т	17	700	
СБ6	ГОСТ 13579-78	ФБС 9,4,6-Т	17	470	
		ПЛИТЫ ФУНДАМЕНТОВ			
Ф1	1.112-5 вып.2	ФА 12,12,2	6	870	
Ф2	1.112-5 вып.2	ФА 10,12-2	3	750	
		ПЕРЕМЫЧКИ ЖЕЛЕЗОБЕТОННЫЕ			
1ПР1-12 12 6	1.138-10 вып.1	1ПР1-12 12 6	3	25	

1. При привязке проекта к участку фундаменты должны быть переработаны исходя из конкретных грунтовых условий и расчетной температуры наружного воздуха
2. Под фундаменты, для выравнивания основания, устраивается песчаная подсыпка толщиной 5 см
3. За отметку 0.000 принята отметка чистого пола, которая соответствует абсолютной отметке [ ]
4. Данный лист рассматривать совместно с листом АС-8.

Таблица расчетных нагрузок (на отм. 0.000)

Расчетная нагрузка	Сечение			
	1-1	3-3	4-4	6-6
N, т/м	5.6	—	—	5.0
N, т	—	15.1	15.8	—

Согласовано
Отдел 47 Шенберг
Инв. N подл. | Подпись и дата | Взам. инв. N

Привязан
Инв. №

ГИП	Лобанов		
Нач. отд.	Евграфов		
Гл. техн.	Коростелев		
Рук. груп.	Никитин		
Рук. груп.	Грязнова		
Инженер	Серебрянников		
Н. контр.	[illegible]		

503-2-10.84 АС

Гараж на 5 автомашин

Стадия	Лист	Листов
Р	7	

Маркировочная схема и сечения фундаментов

Гипросвязь Москва

Типовой проект 503-2-10.84 Альбом II

по оси Г между осями 1-6

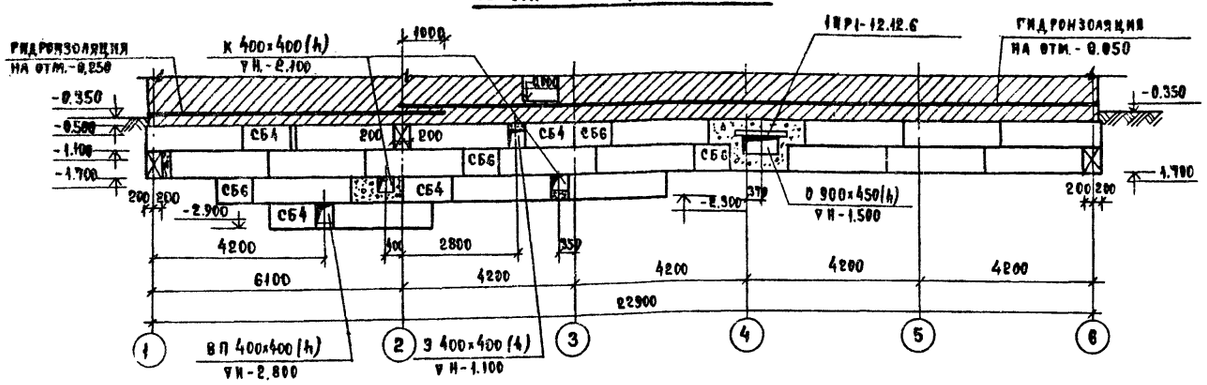

по оси Б между осями 1-6

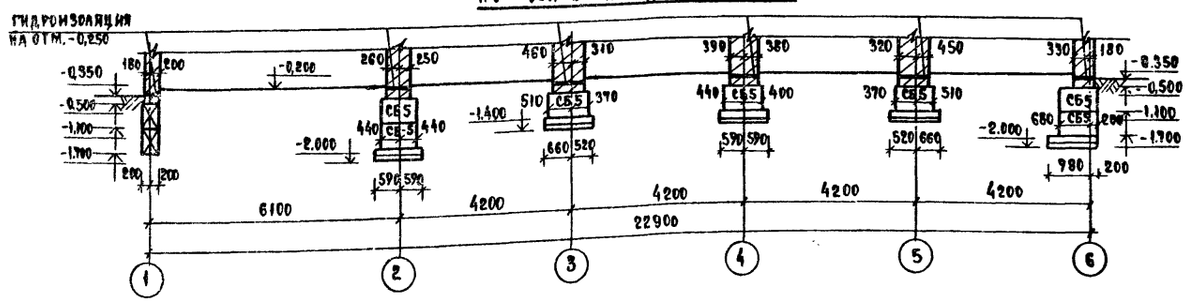

по оси А между осями 1-6

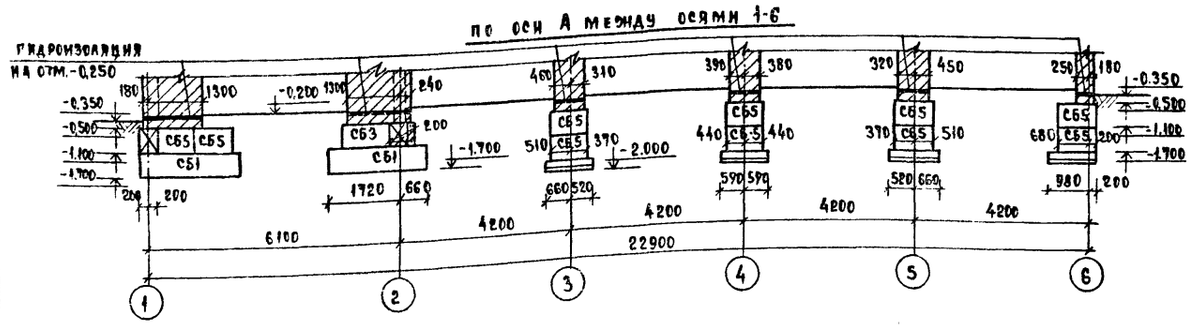

по оси 1 между оси А-Г

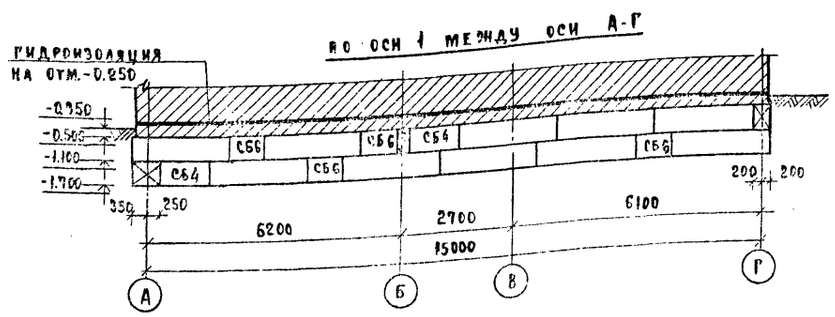

по оси 2 между осями А-Г

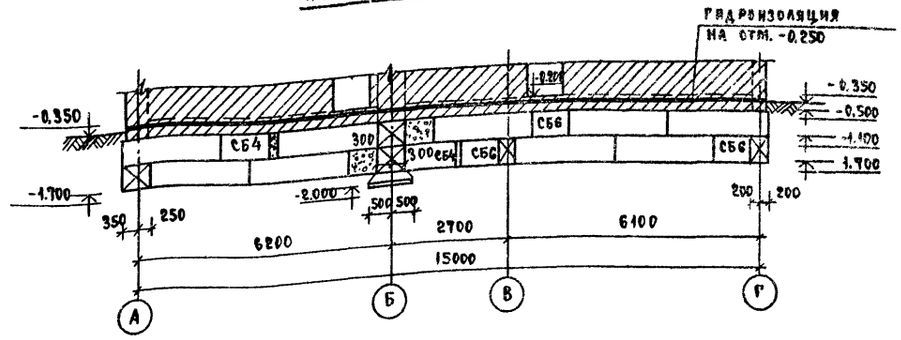

по оси 6 между осями А-Г

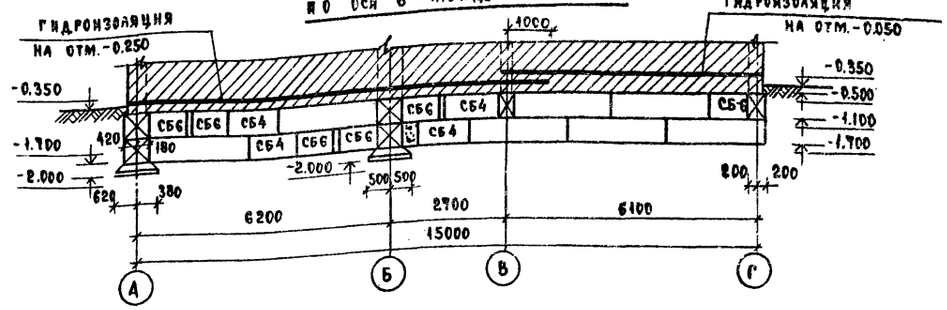

по оси В между осями 2-6

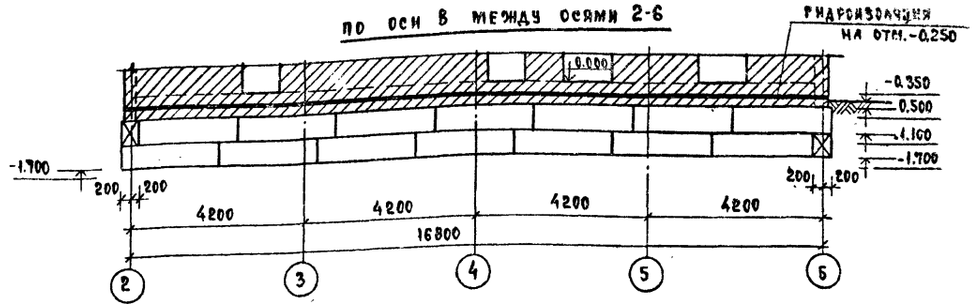

1. Кладку блоков производить на цементном растворе марки 100.
2. Местные заделки производить бетоном марки 100
3. Гидроизоляцию выполнять из 2х слоев гидроизола на битумной мастике.
4. Кирпичную кладку, соприкасающуюся с грунтом обмазать горячим битумом за 2 раза.
5. Все незамаркированные стеновые блоки СБ2.

Привязан

Инв.№

			503-2-10.84	АС
			Гараж на 5 автомашин	
ГИП	Лобанов			
Нач.отд.	Евграфов			
Гл.техно	Коростелев		Стадия	Лист	Листов
Рук.груп.	Никитин		Р	8	

Типовой проект 503-2-10.84 Альбом II

Гл.инженер

Отд.ел. 47

Гл.архитектор

Инв.№ подл. | Подпись и дата | Взам. инв.№

Типовой проект 503-2-10.84 Альбом II

Маркировочная схема плит покрытия

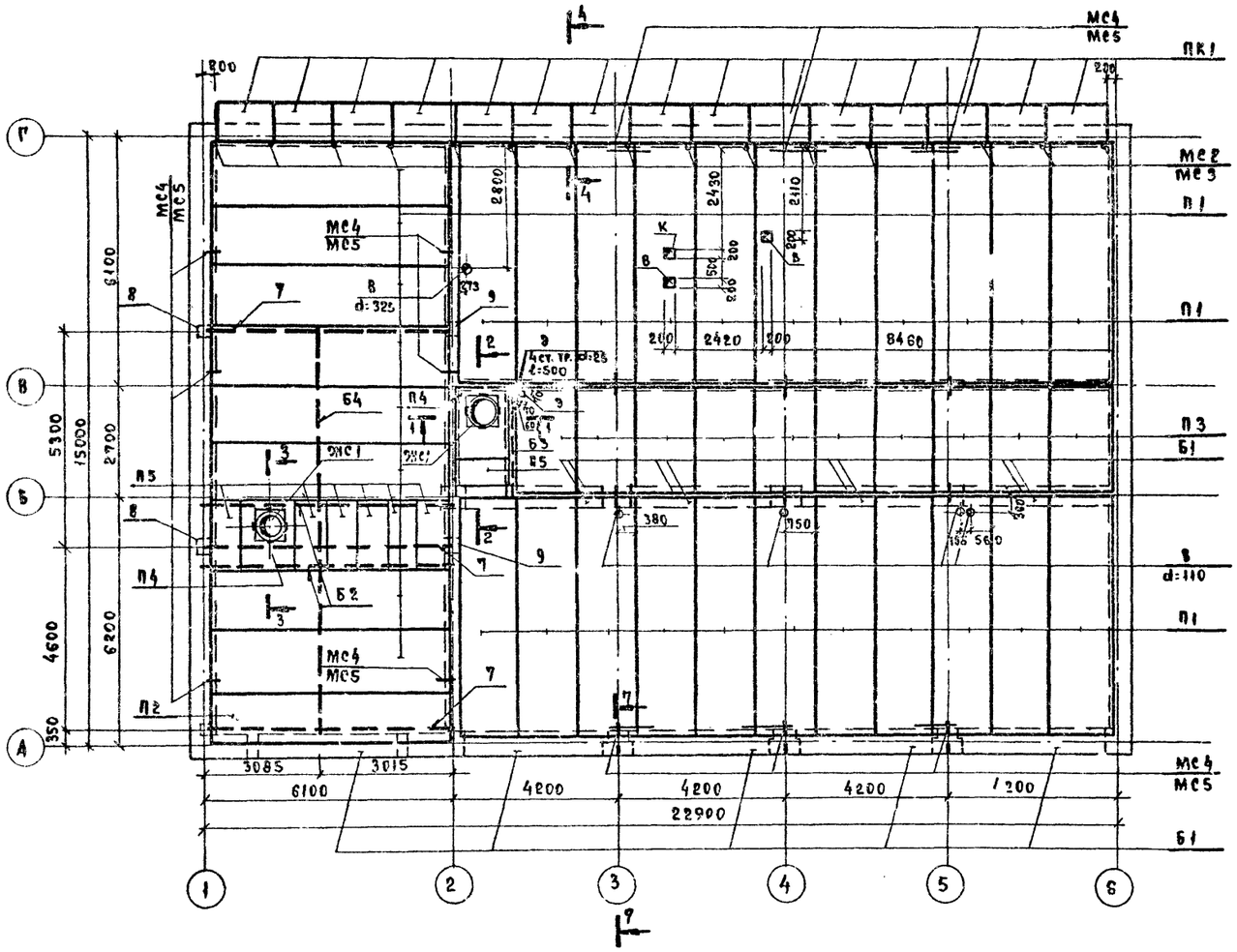

Фрагмент плана на отм. 2.240

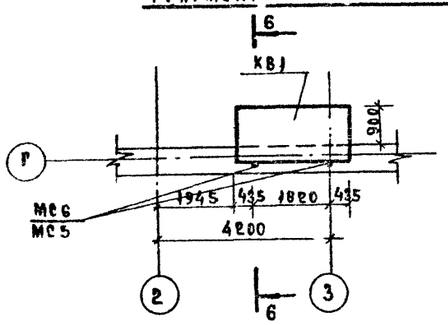

1. Укладку панелей на стены производить по выравненному слою цементного раствора той же марки, что и для кладки стен.
2. Швы между панелями, а так же швы в местах примыкания панелей к стенам, тщательно залить цементным раствором марки 100.
3. При устройстве отверстий в панелях перекрытий разрешается перебивать только одно ребро.
   Отверстия до 100 мм выполнять сверлением, не нарушая ребер плит.
4. Сварку элементов производить электродами Э42 с высотой шва, $h_{шв}$= 6мм.
5. Все металлические изделия окрасить масляной краской за 2 раза.

Спецификация элементов к маркировочной схеме плит покрытия

Марка, поз.	Обозначение	Наименование	Кол.	Масса ед. кг	Примечание
		Сборные железобетонные			
		конструкции			
		Панели перекрытий			
П1	1.141-1 вып.59	ПК 60-15-6А IVТ	30	2800	
П2	1.141-1 вып.59	ПК 60-12-8А IVТ	1	2100	
П3	1.141-1 вып.60	ПК 27.15-6Тα	10	1290	
П4	3.006-2 вып. III-2	П02	2	550	
П5	3.006-2 вып. II-2	П109-3	7	190	
		Панты балконные			
КВ1	1.137-3, вып. 1	ПБ-27-4 при t°н: -20°С; -30°С	1	873	
	1.137-3, вып. 1	ПБ-27-5 при t°н: -40°С	1	973	
		Плиты карнизные			
ПК1	1.138-3 вып. 1	АК-15.8 при t°н: -20°С; -30°С	15	225	
	1.138-3 вып. 1	АК-15.9 при t°н: -40°С	15	275	
		Прогоны			
Б1	3.006-2 вып. III-2	Б8	9	2380	
2МС1	1.494-24 вып. 1	Стакан СБ7А-2	2	290	
		Стальные элементы			
		Балки			
Б2		Б2	2	248.8	
Б3		Б3	1	70.7	
Б4		Б4	1	211.14	
поз.7		Отдельные эл-ты поз.7	3	134.0	
поз.8		поз.8	3	4.46	
поз.9		поз.9	3	2.93	
		Изделия соединительные			
МС1		МС1	8	1.5	
МС2		МС2	16	2.9	
МС3		МС3	16	0.5	
МС4		МС4	12	0.6	
МС5		МС5	18	0.3	
МС6		МС6	2	1.1	

Согласовано: Отдел 47 Шеинберг

Инв.№ подл. | Подпись и дата | Взам. инв.№

Привязан

ГИП	Лобанов	
Нач. отд.	Евграфов	
Гл. спец.	Коростелев	
Рук. гр.	Никитин	
Рис.	Грязнова	

503-2-10.84 АС

Гараж на 5 автомашин

Стадия	Лист	Листов
Р	9	

Маркировочная

Типовой проект 503-2-10.84 Альбом 3

Инв.№ подл. | Подпись и дата | Взам.инв.№

1-1

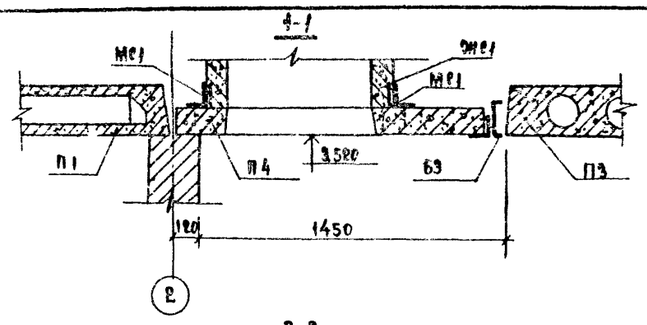

2-2

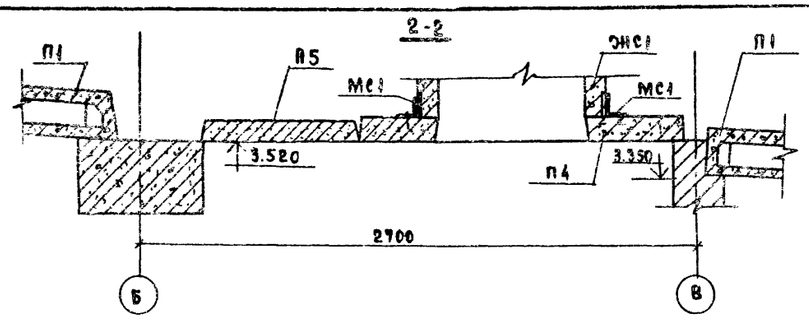

3-3

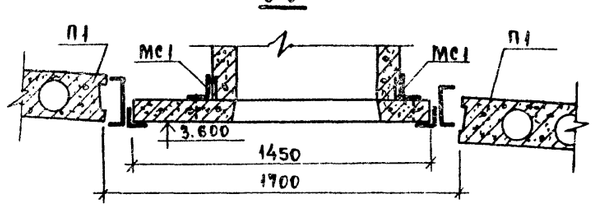

4-4

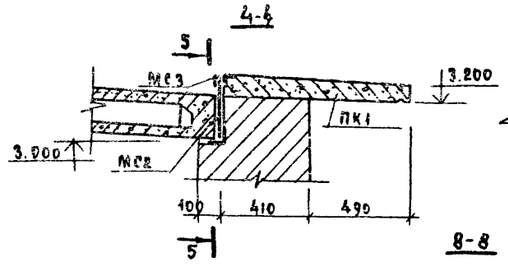

5-5

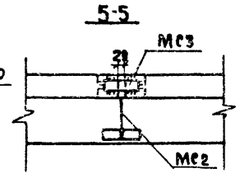

6-6

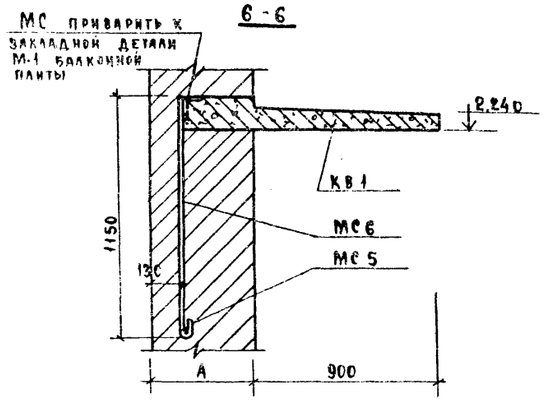

7-7

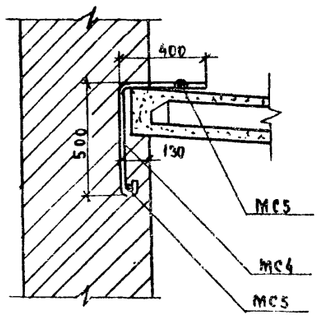

8-8

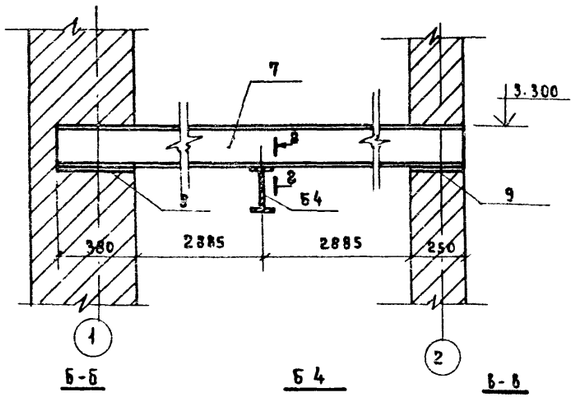

Б2

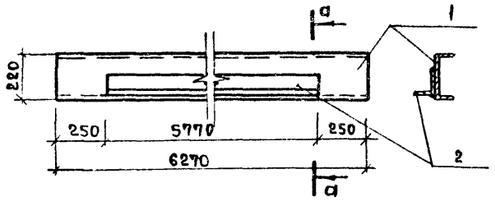

а-а

Б3

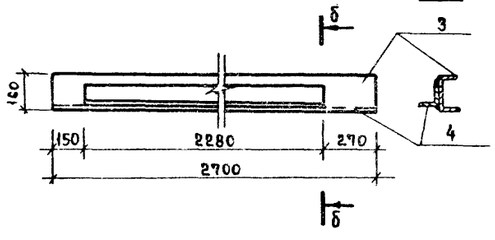

б-б

Б4

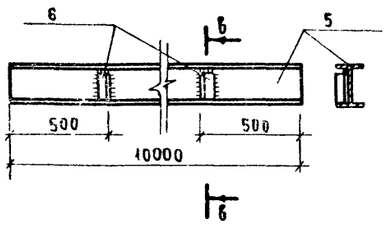

в-в

МС1

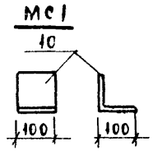

МС3

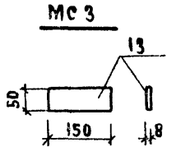

МС4

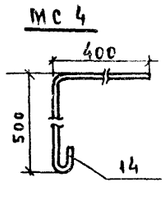

МС5

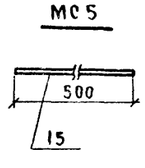

г-г

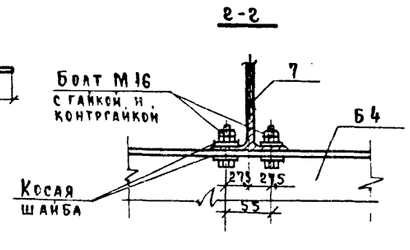

МС2

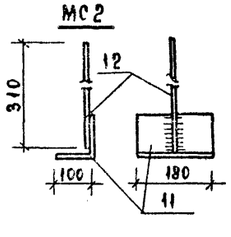

МС6

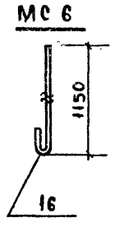

Спецификация металла

Марка	Поз.	Сечение мм	Марка стали и ГОСТ	Кол.	Длина позиции мм	Длина на деталь м	Масса, кг позиции	Масса, кг на деталь	Примечание
Б-2	1	[22	Ст3кп2 ГОСТ 8240-72	1	6270	6.27	134.7	134.7	218.8
	2	L 180×10	Ст3кп2 ГОСТ 8509-72	1	5770	5.77	87.1	87.1	
Б-3	3	[16	Ст3кп2 ГОСТ 8240-72	1	2700	2.70	38.3	38.3	70.7
	4	L 100×10	Ст3кп2 ГОСТ 8509-72	1	2280	2.28	32.4	32.4	
Б4	5	I 20	Ст3кп2 ГОСТ 8240-72	1	10000	10.0	210.0	210.0	211.14
	6	L 50×5	Ст3кп2 ГОСТ 8509-72	2	150	0.30	0.57	1.14	
Отдельные эл-ты	7	I 20	Ст3кп2 ГОСТ 8240-72	1	6400	6.4	134.0	134.0	134.0
	8	-150×10	Ст3кп2 ГОСТ 103-76	1	380	0.38	4.46	4.46	4.46
	9	-150×10	Ст3кп2 ГОСТ 103-76	1	250	0.25	2.93	2.93	2.93
МС1	10	L 100×10	Ст3кп2 ГОСТ 8509-72	1	100	0.10	1.5	1.5	1.5
МС2	11	L 100×10	Ст3кп2 ГОСТ 8509-72	1	180	0.18	2.7	2.7	2.9
	12	Ф10АI	Ст3кп2 ГОСТ 5781-82	1	340	0.31	0.2	0.2	
МС3	13	-50×8	Ст3кп2 ГОСТ 103-76	1	150	0.15	0.5	0.5	0.5
МС4	14	Ф10АI	Ст3кп2 ГОСТ 5781-82	1	990	0.99	0.6	0.6	0.6
МС5	15	Ф10АI	Ст3кп2 ГОСТ 5781-82	1	500	0.5	0.3	0.3	0.3
МС6	16	12АI	Ст3кп2 ГОСТ 5781-82	1	1230	1.23	1.1	1.1	1.1

1. Общие примечания и спецификация элементов к маркировочной схеме плит покрытия даны на листе АС-9
2. Соединительные элементы МС1 крепятся к плитам П4 пристрелкой дюбелями

Привязан

Инв.№

		503-2-10.84	АС
		Гараж на 5 автомашин	
ГИП	Лобанов		Стадия: Р; Лист: 10; Листов:
Нач.отд.	Евграфов		
Гл.техн.	Коростелев		
Рук.груп.	Никитин		
Рук.груп.	Грязнова	Сечения покрытия 1-1÷7-7; балки Б2÷Б4 и закладные	Гипросвязь
Инженер	Дробина		

Типовой проект 503-2-10.84 Альбом II

План кровли

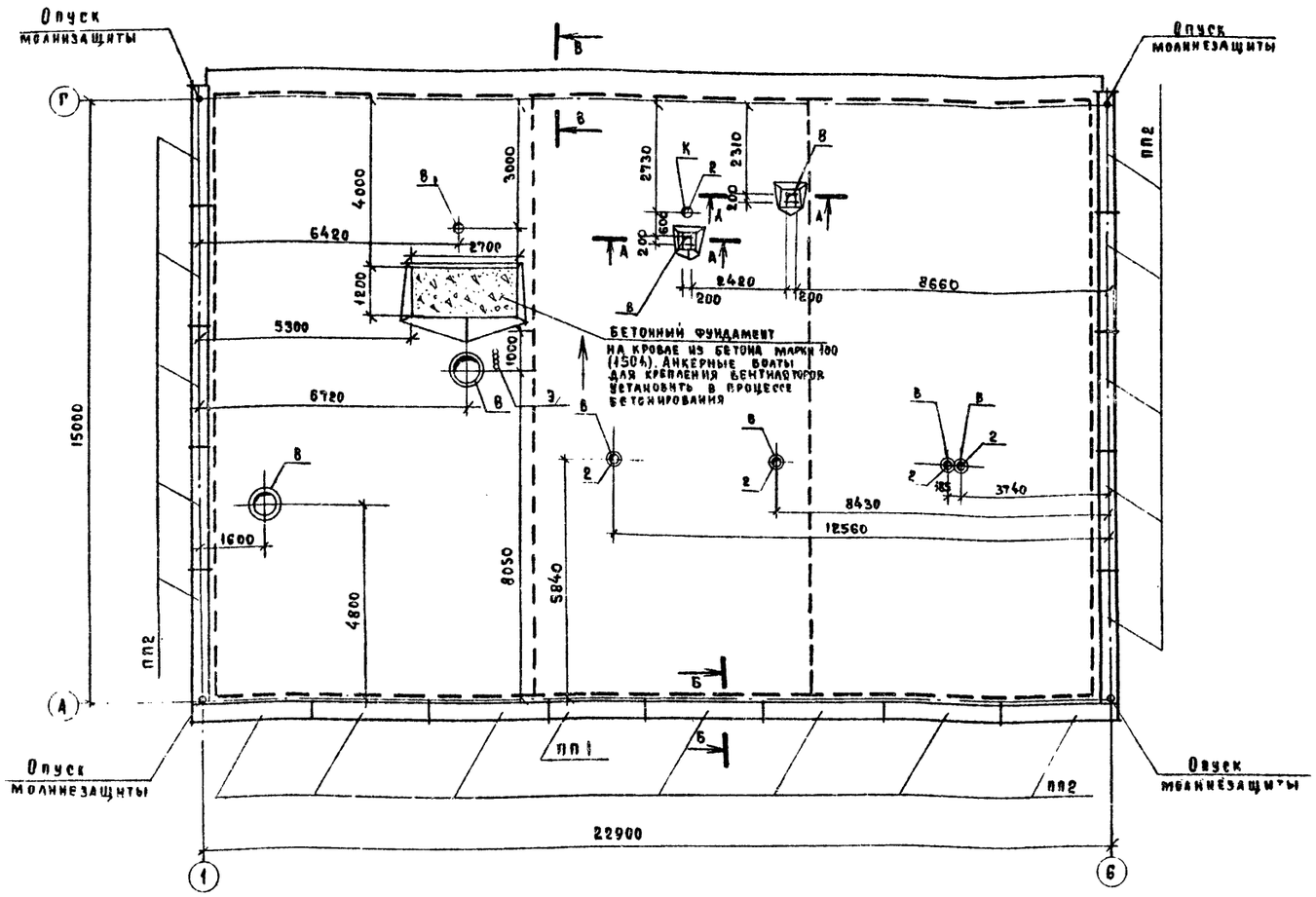

Спецификация элементов кровли

Марка поз.	Обозначение	Наименование	Кол.	Масса ед., кг.	Примечание
		Сборные ж.б. конструкции			
ПП1	1.138-2, вып. 1	Плита парапетная АП-24,4	1	245	
ПП2	1.138-2, вып. 1	Плита парапетная АП-30,4	17	308	
ПТ1	3.006-2, вып. II-2	Плита ПЗ-8	2	50	

1. Молниезащита выполняется из проволоки ф6 АI, расход 130 п.м., 29 кг.
2. Бетонный фундамент на кровле армируется по низу сеткой из ф6АI с ячейками 150×150 мм. Расход стали - 10.5 кг.

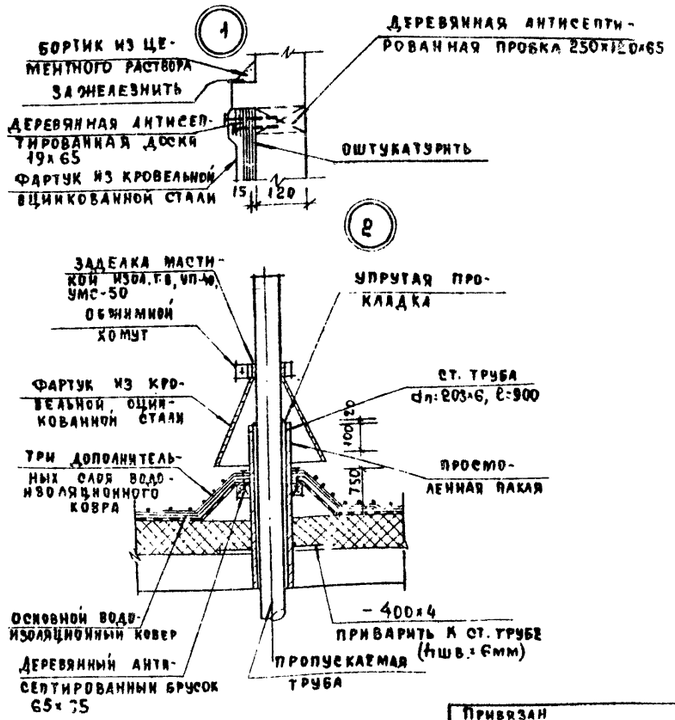

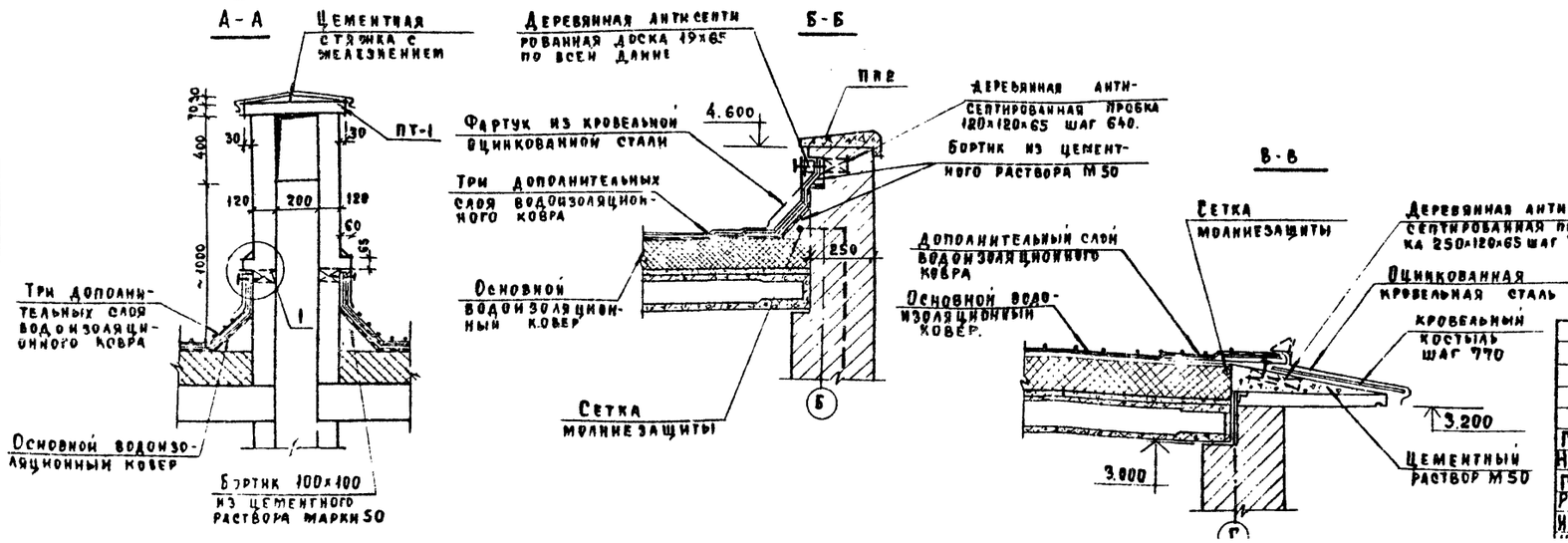

Согласовано	Стадел 49	Шемберг	
Взам. инв. №			
Подпись и дата			
Инв. № подл.			

Привязан

Инв. №

ГИП	Лобанов		
Нач. отд.	Евграфов		
ГАП.	Шалахман		
Рук. гр.	Никитин		
Инжен.	Плешкин		

503-2-10.84 АС

Гараж на 5 автомашин

Стадия	Лист	Листов
Р	11	

План кровли и детали

Гипросвязь Москва

Типовой проект 503-2-10.84 Альбом II

План на отм. -0.200

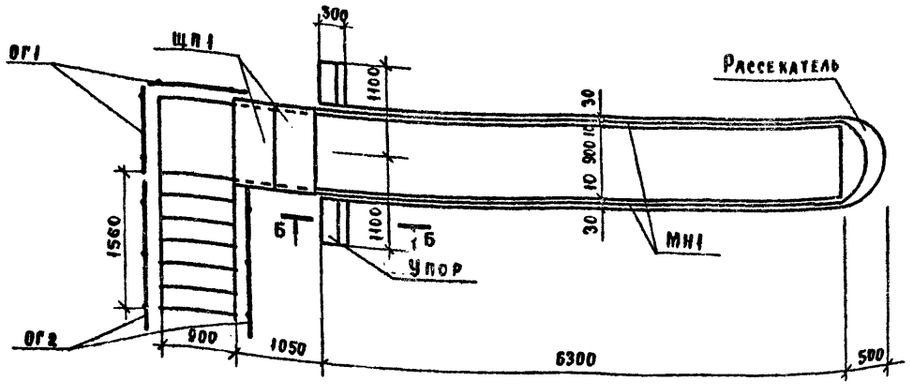

2-2

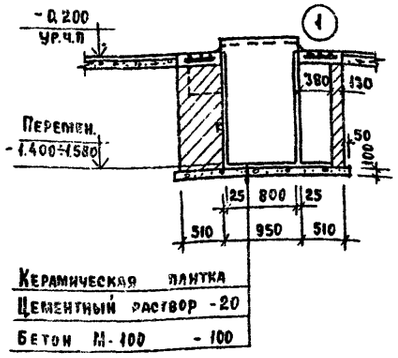

3-3

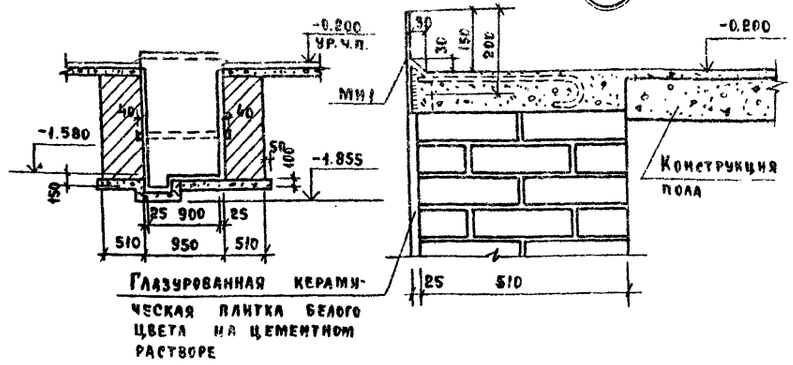

План на отм. -0.400

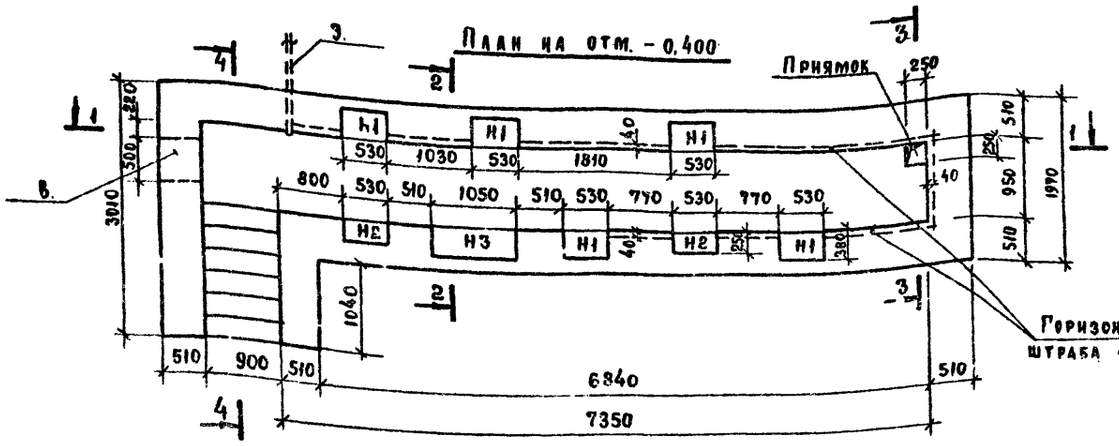

5-5

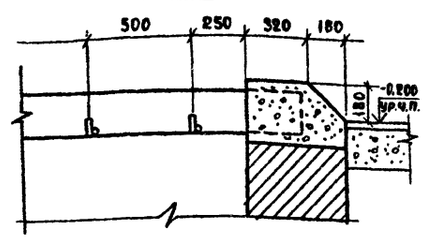

1-1

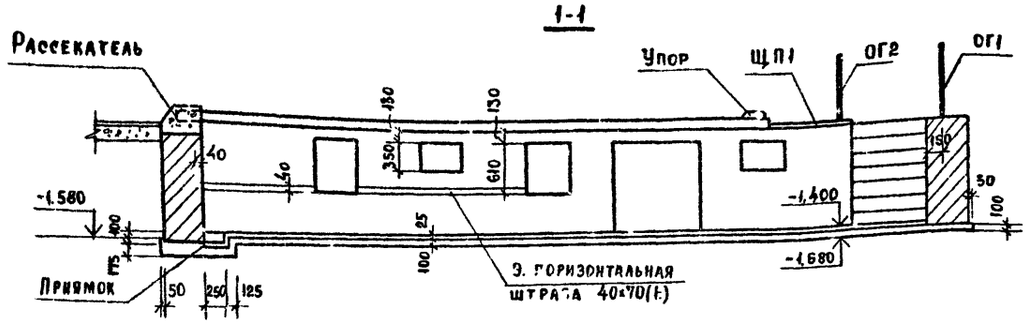

Б-Б

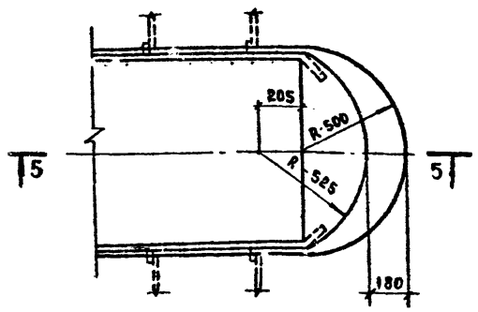

4-4

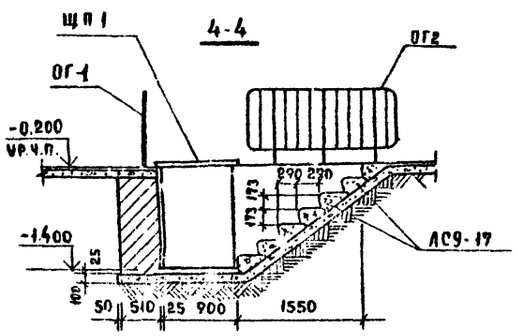

Деталь заделки стоек

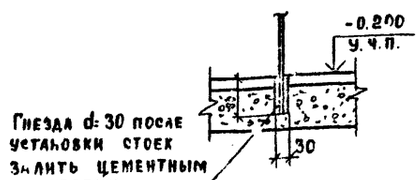

Устройство упора

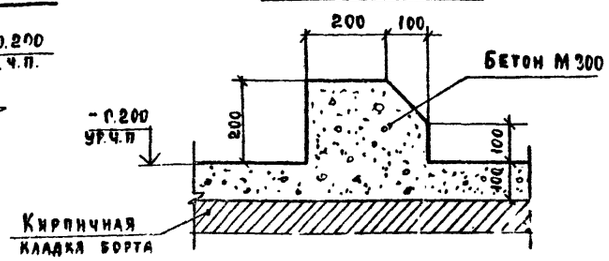

Спецификация сборных изделий смотровой канавы

Марка поз.	Обозначение	Наименование	Кол.	Масса ед., кг	Примечание
		Изделия деревянные			
ЩП1	АР-13	Деревянный щит	2		
		Изделия железобетонные			
АС9-17	1.455-1, вып.1	Ступень АС9-17	7	100	
		Изделия металлические			
МН1	АР-13	Закладное изделие	2	107.74	
ОГ1	1.256-1	Ограждение ОПВ-12-2	2	18.56	
ОГ2	1.256-1	Ограждение ОПВ-18-1	2	26.37	
	АР-13	Сетка арматурная С1	7	1.05	
	АР-13	Сетка арматурная С2	1	1.95	

1. Данный лист смотреть совместно с листом АС-13

Привязан

Инв. №

Типовой проект 503-2-10.84 Альбом II

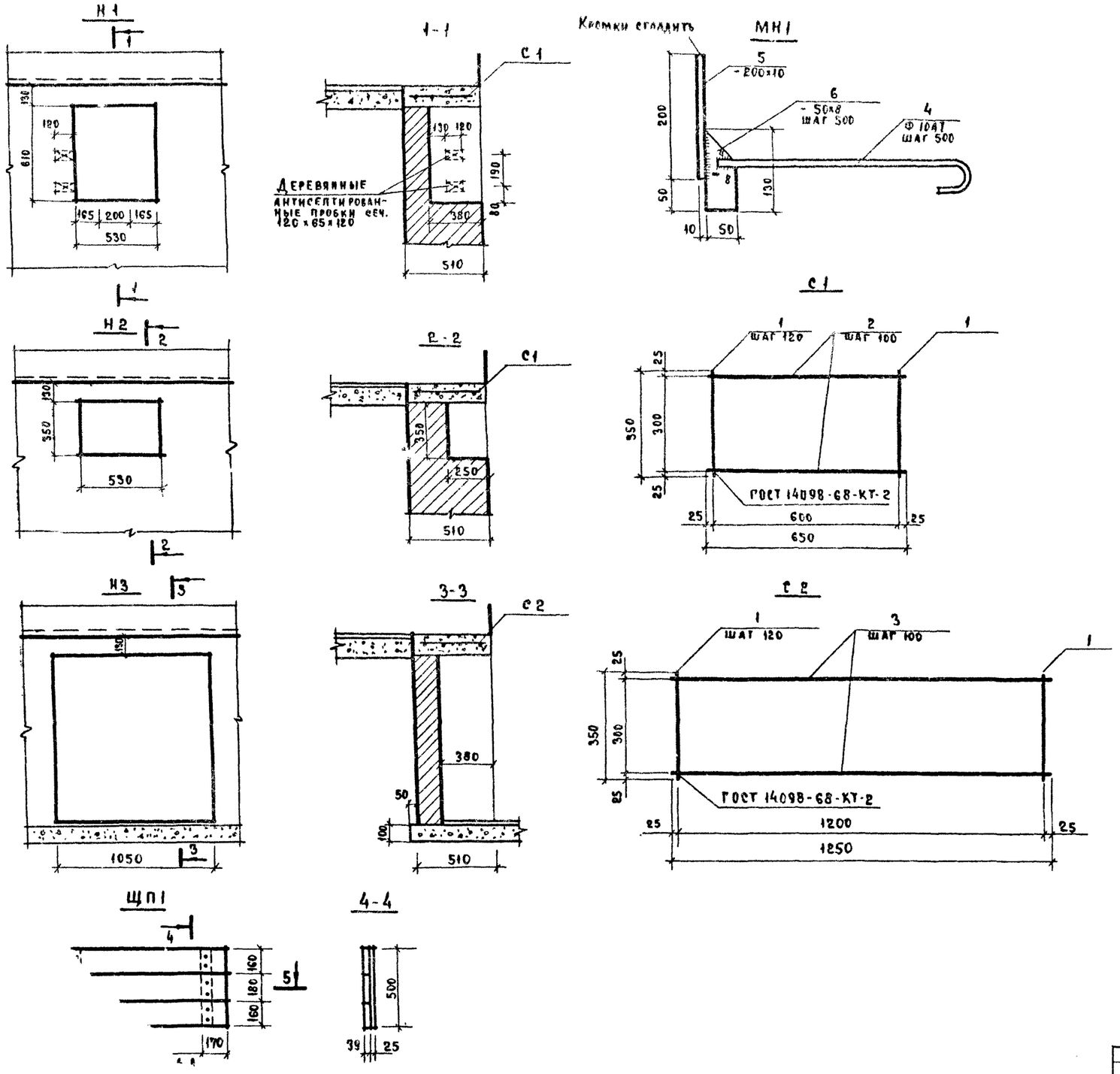

Ведомость стержней на один элемент

Марка эл-та	Поз.	Эскиз или сечение	Ф мм	Длина мм	Кол.
С1	1	350	6АI	350	6
	2	650	6АI	650	4
С2	1	350	6АI	350	11
	3	1250	6АI	1250	4
МН1	4	520	10АI	520	13
	5		-200×10	6300	1
	6		-50×8	130	13

Выборка стали на один элемент, кг

Марка элемента	Арматурные изд.			Закладные изделия					Всего
	Арм. сталь ГОСТ 5781-82			Профильн. сталь		Арм. сталь ГОСТ 5781-82		Итого	
	Класс АI					Класс АI			
	Ф мм		Итого	δ=10	δ=8	Ф мм			
	6АI					10АI			
С1	1.05		1.05	—	—	—		—	1.05
С2	1.95		1.95	—	—	—		—	1.95
МН1	—		—	98.3	5.27	4.17		107.74	107.74

1. Щиты ЩП1 изготавливаются из чистостроганных со всех сторон досок с проолифкой их поверхностей
2. Сварные швы выполнять электродами Э42 по ГОСТ 9467-75 (h шва = 8 мм)
3. Стены смотровой канавы выполнять из полнотелого кирпича пластического прессования марки 100 на растворе марки 50

Привязан

Инв. №

		503-2-10.84	АС
		Гараж на 5 автомашин	
ГИП	Лобанов	Стадия	Лист	Листов
Нач. отд.	Евграфов	Р	13	
Гл. техн.	Коростелев			
Рук. гр.	Никитин	Смотровая канава. Конструкция ниш. Н-Н3, щита ЩП1,	Гипросвязь	
Инженер	Плешкина			

gost.e-ecolog.ru