ТИПОВОЙ ПРОЕКТ

501-3-10

ТЕПЛОВОЗО-ВАГОННОЕ ДЕПО НА ОДНО СТОЙЛО ДЛЯ ТЕПЛОВОЗОВ ТГМ и ТГК КОЛЕИ 1520мм

АЛЬБОМ VI

Нестандартизированное оборудование

gost.e-ecolog.ru

Отпечатано
в Новосибирском филиале ЦИТП
630064 г.Новосибирск, пр Карла Маркса 1
Выдано в печать: 1.X 1987г.
Заказ Т-2448 Тираж 480

ТИПОВОЙ ПРОЕКТ
501-3-10
ТЕПЛОВОЗО-ВАГОННОЕ ДЕПО НА ОДНО СТОЙЛО ДЛЯ ТЕПЛОВОЗОВ ТГМ и ТГК КОЛЕИ 1520мм

АЛЬБОМ VI

СОСТАВ ПРОЕКТА

Альбом I – Общая пояснительная записка. Технологические чертежи
Альбом II – Архитектурно-строительные решения
Выпуск 1 Каркасно-панельный вариант
Выпуск 2 Кирпичный вариант
Альбом III – Санитарно-технические решения
Альбом IV – Электротехнические чертежи и автоматизация. Устройства связи
Альбом V – Смотровая канава для тепловозов ТГМ и ТГК колеи 1520 мм
Альбом VI – Нестандартизированное оборудование
Альбом VII – Заказные спецификации
Альбом VIII – Сметы

Типовой проект:

Разработан Харьковским Отделением Всесоюзного проектного и научно-исследовательского института промышленного транспорта ПРОМТРАНСНИИПРОЕКТ

Техно-рабочий проект утвержден Госстроем СССР протокол № 14 от 17.03.1981г и введен в действие институтом ПРОМТРАНСНИИПРОЕКТ приказ № 123 от 28.04.1981 г.

Главный инженер отделения А.Г. Мирошников

Главный инженер проекта Н.Т. Фартушный

СОДЕРЖАНИЕ АЛЬБОМА VI

Обозначение	Наименование	Стр
	Обложка	
	Титульный лист	1
	Содержание альбома VI	2
Е41-00-000 ВО	Ванна для промывки баков	
	и блоков аккумуляторных	
	батарей. Общий вид.	3
И150-00-000 ВО	Верстак слесарный на	
	одни тиски. Общий вид.	3
Е63-00-000 ВО	Ванна для промывки и про-	
	поласкивания воздушных	
	фильтров. Общий вид.	4
Е64-00-000 ВО	Ванна для промасливания	
	кассет воздушных фильт-	
	ров. Общий вид.	5
И65-00-000 ВО	Стеллаж полочный	
	Общий вид	6
И66-00-000	Верстак для правки блоков	
	и баков аккумуляторных	
	батарей. Общий вид	7
И89-00-000 ВО	Шкаф для инструмента	
	Общий вид.	8
И109-00-000 ВО	Верстак для разборки и	
	сборки форсунок. Общий	
	вид.	10
И117-00-000 ВО	Стеллаж-рольганг для	
	аккумуляторных батарей	
	Общий вид.	11
И149-00-000 ВО	Подставка под станок.	
	Общий вид.	12
К4-00-000 ВО	Камера для просушки кас-	
	сет фильтров. Общий вид	13
К5-00-000 ВО	Ванна для мойки дета-	
	лей. Общий вид.	15
Р32-00-000 ВО	Шкаф настенный.	
	Общий вид.	16
Р44-00-000 ВО	Водоотделитель. Общий	
	вид	16

ОВ 000-00-И150

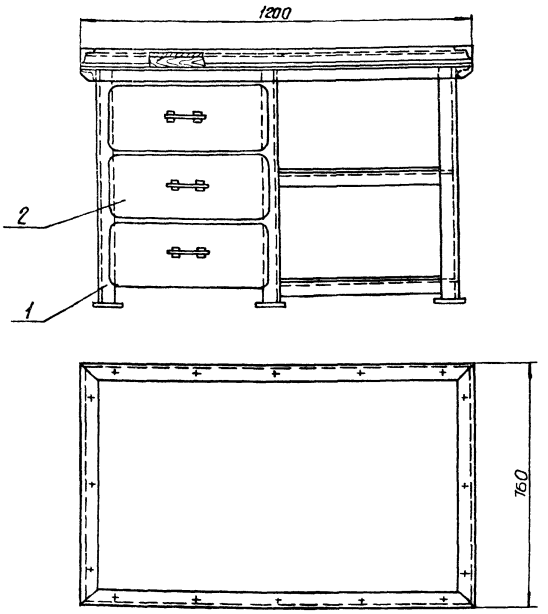

Поз.	Наименование	Кол	Примечание
1	Каркас	1	
2	Ящик	3	

Техническая характеристика

1. Габаритные размеры:
   - длина, мм — 1200
   - ширина, мм — 760
   - высота, мм — 800
2. Масса, кг — 167

Изм.	Лист	№ докум.	Подп.	Дата	И150-00-000 ВО			
Разраб.		Ермоленко			Верстак слесарный на одни тиски. Общий вид.	Лит.	Масса	Масштаб
Пров.		Беров					167	1:10
						Лист	Листов 1	
Н. контр.		Марин				ПРОМТРАНСНИИПРОЕКТ г. Харьков		
Утв.		Халин						

Формат 12

ОВ 000-00-Е41

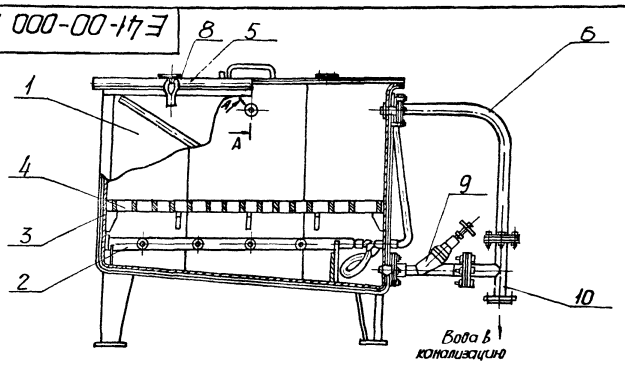

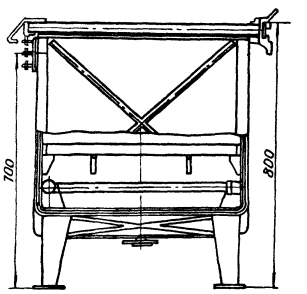

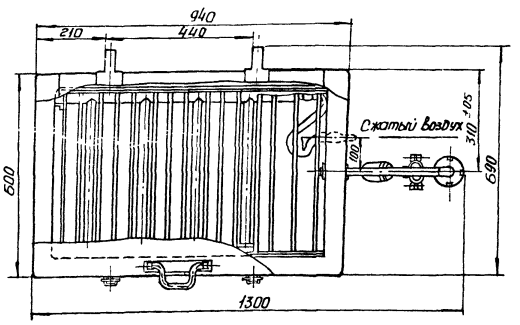

Поз.	Наименование	Кол.	Примечание
1	Каркас	1	
2	Коллектор	1	
3	Футеровка	1	
4	Решетка	1	
5	Крышка	1	
6	Колено	1	
7	Патрубок	3	
8	Замок кольцевой	2	
9	Вентиль 158п 2п Ду=25	1	Винипласт
10	Тройник сотбортными фланцами	1	Винипласт

А-А
м 1:2

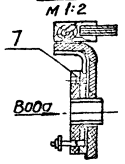

Техническая характеристика

1. Рабочий объем ванны, м³ — 0.27
2. Температура жидкости в ванне, С° — 50

Изм.	Лист	№ докум.	Подп.	Дата	Е41-00-000 ВО			
Разраб.		Ермоленко			Ванна для промывки баков и блоков аккумуляторных батарей. Общий вид.	Лит.	Масса	Масштаб
Пров.		Беров					89	1:10
						Лист	Листов 1	
Н. контр.		Марин				ПРОМТРАНСНИИПРОЕКТ г. Харьков		
Утв.		Халин						

Формат 12

Типовой проект 501-3-10 Альбом VI

Е63-00-000 ВО

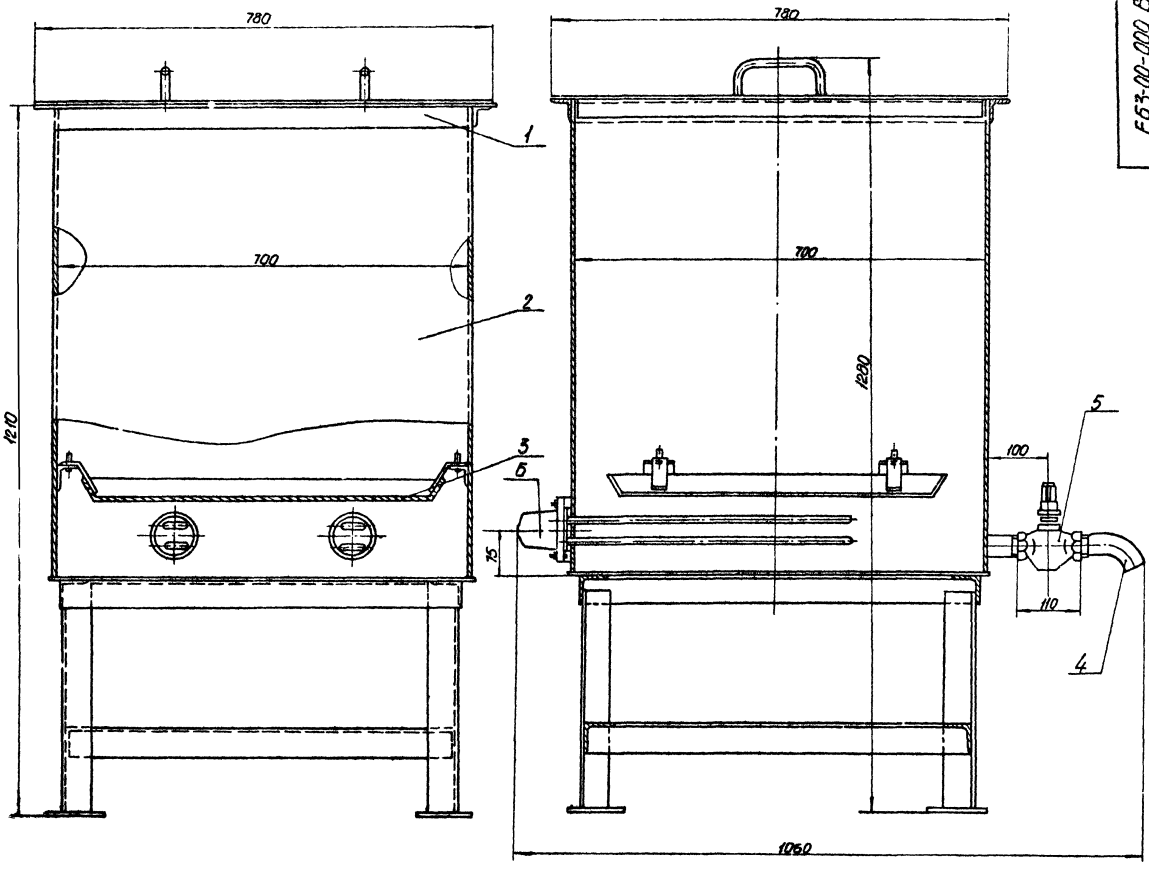

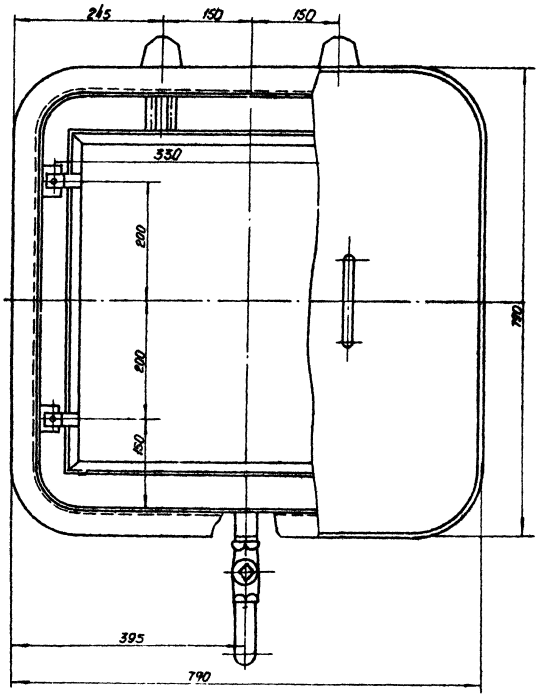

Техническая характеристика.

1. Емкость, л — 400
2. Температура раствора, °С — 80-90
3. Источник тепла — электроэнергия
4. Электронагреватель:
   - тип — НВ-1.5/2,0
   - мощность, кВт — 2
   - напряжение, В — 220
5. Установленная мощность электронагревателей, кВт — 4

Поз.	Наименование	Кол.	Примечание
1	Крышка	1	Сб.
2	Корпус	1	Сб.
3	Поддон	1	Сб.
4	Труба	1	Сталь 20 ГОСТ 1050-74
5	Кран сальниковый муфтовый 11268К Ду=25	1	ГОСТ 19193-73
6	Электронагреватель НВ-1.5/20-220В-56	2	

Изм.	Лист	№ докум.	Подп.	Дата
Разраб.		Зеленово		
Пров.		Бесов		
Н. контр.		Марин		
Утв.		Талин		

Е63-00-000 ВО

Ванна для промывки и прополаскивания воздушных фильтров. Общий вид

Лит.	Масса	Масштаб
	170	1:5

Лист | Листов 1

ПРОМТРАНСНИЙ ПРОЕКТ г. Харьков

Формат 22

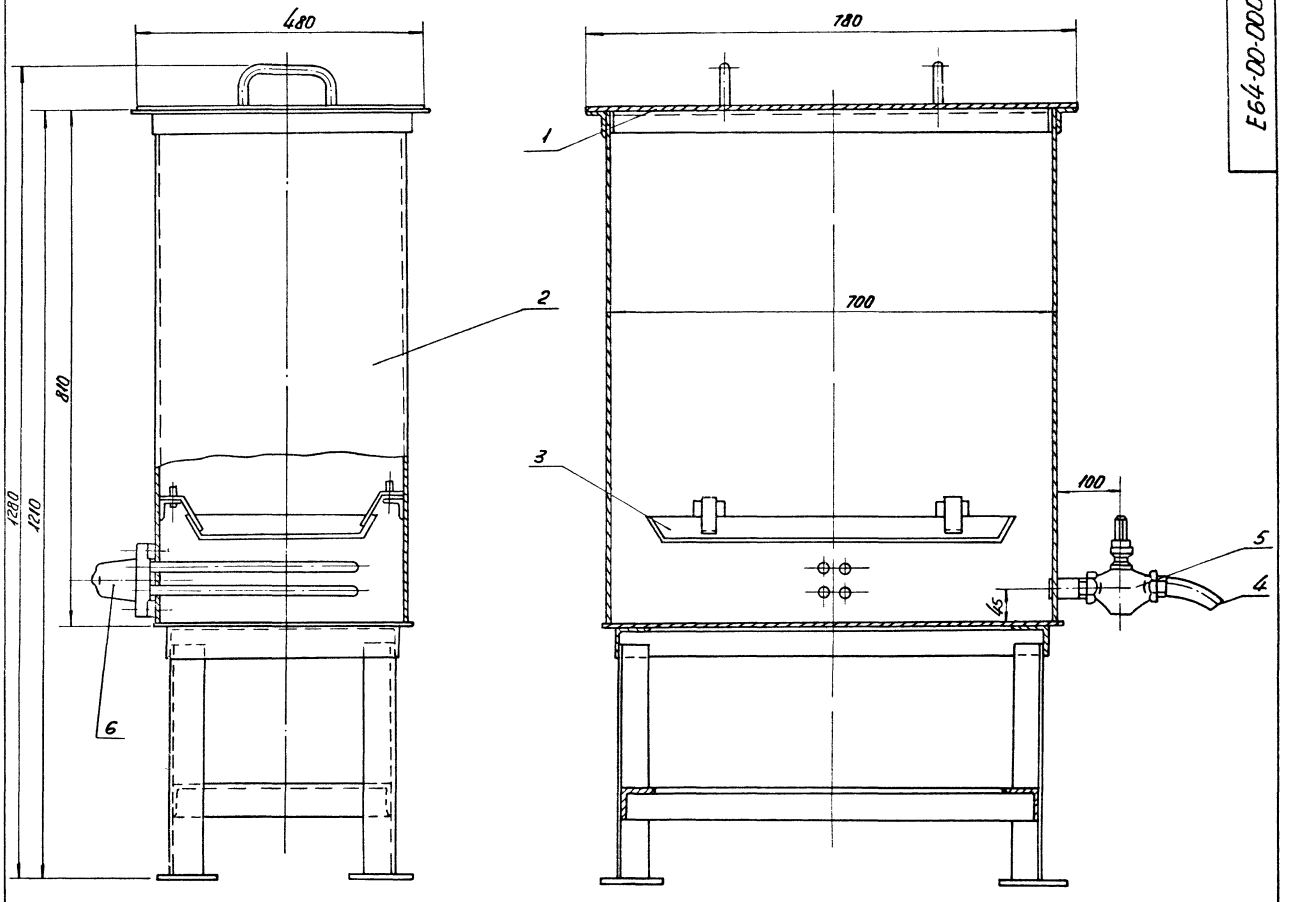

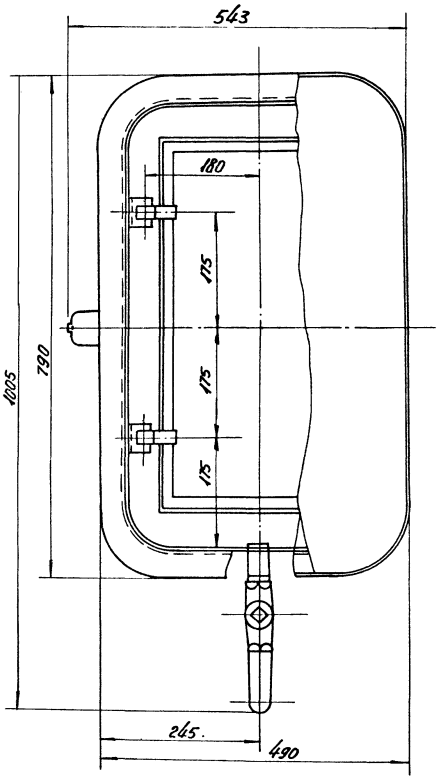

Техническая характеристика

1. Емкость, л 220.
2. Температура раствора, °С 80-90.
3. Источник тепла, электроэнергия.
4. Электронагреватель:
   - тип НВ-1,5/2,0.
   - мощность, кВт 2.
   - напряжение, В 220.
5. Габаритные размеры:
   - длина, мм 543.
   - ширина, мм 1005.
   - высота, мм 1280.

Поз.	Наименование	Кол.	Примечание
1	Крышка	1	СБ.
2	Корпус	1	СБ.
3	Поддон	1	СБ.
4	Труба	1	Сталь 20 ГОСТ 1050-74
5	Кран сальниковый муфтовый 11с68К Ду=25	1	ГОСТ 19193-73
6	Электронагреватель НВ-1,5/2,0-220В-56	1	

Изм.	Лист	№ докум.	Подп.	Дата
Разраб.		Зеленова		
Пров.		Беседа		
Н.контр.		Морин		
Утв.		Зеленин		

Е64-00-000 ВО

Ванна для промасливания кассет воздушных фильтров. Общий вид

Лит.	Масса	Масштаб
	117	1:5
Лист	Листов 1	

ПРОМГАЗСПЕЦПРОЕКТ г. Харьков

Формат А2

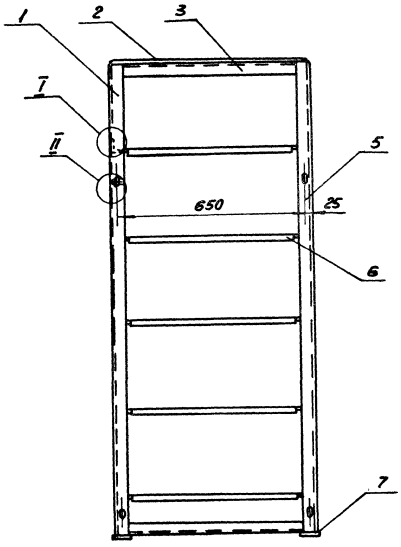

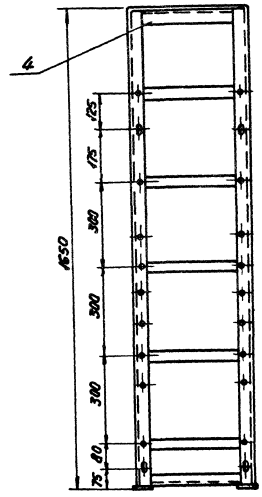

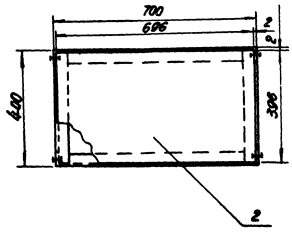

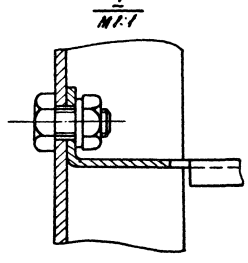

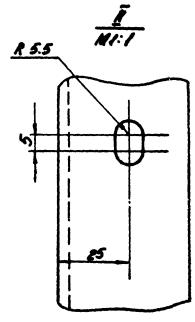

Техническая характеристика:

1. Габаритные размеры:
   - длина, мм — 700
   - ширина, мм — 400
   - высота, мм — 1650
2. Масса, кг — 61

Поз.	Наименование	Кол.	Примечание
1	Стойка левая	2	
2	Лист	1	
3	Уголок	4	
4	Уголок	4	
5	Стойка правая	2	
6	Полка	5	
7	Полоса	4	

Изм.	Лист	№ докум.	Подп.	Дата	И65-00-000 ВО
Разраб.		Ермолаева			Стеллаж полочный. Общий вид
Пров.		Бесов			Лит. / Масса: 61 / Масштаб: 1:10
					Лист / Листов 1
Н. контр.		Морин			ПРОМТРАНСНИИПРОЕКТ г. Харьков
Утв.		Халин			

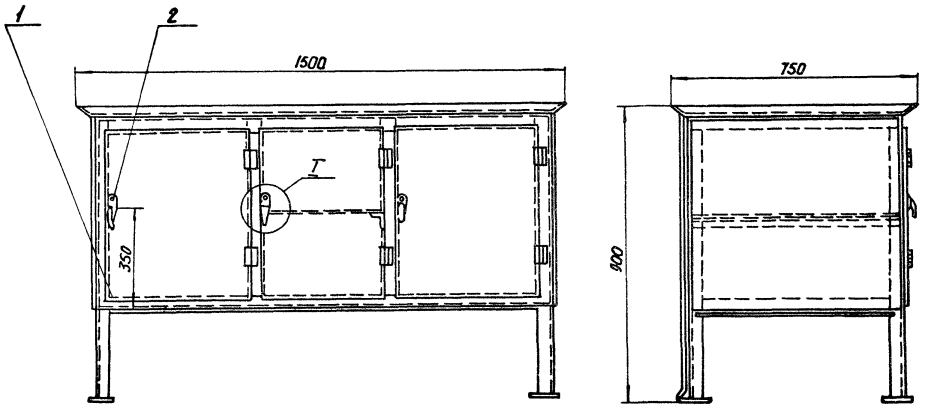

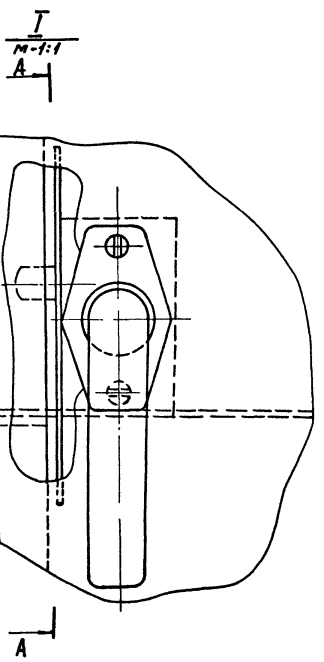

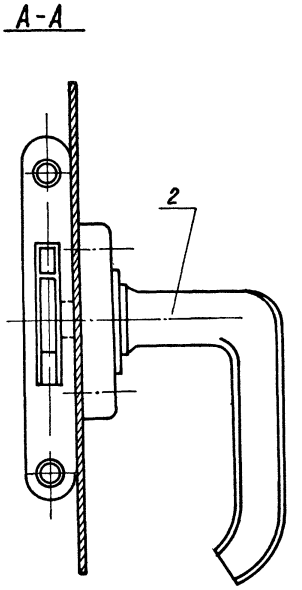

Техническая характеристика:

1. Габаритные размеры:

длина, мм	1500
ширина, мм	750
высота, мм	900

2. Масса, кг 95.6

Поз	Наименование	Кол.	Примечание
1	Каркас	1	
2	Завертка 38	3	

Изм.	Лист	№ докум.	Подп.	Дата
Разраб.		Зеленова		
Пров.		Бесов		
Н. контр.		Марин		
Утв.		Чалин		

ИББ-00-000 ВО

Верстак для правки блоков и баков аккумуляторных батарей. Общий вид.

Лит.	Масса	Масштаб
	95.6	1:10
Лист	Листов 1	

ПРОМТРАНСНИИПРОЕКТ г. Харьков

Формат 22

И69-00-000ВО

Типовой проект 501-3-10 Альбом VI

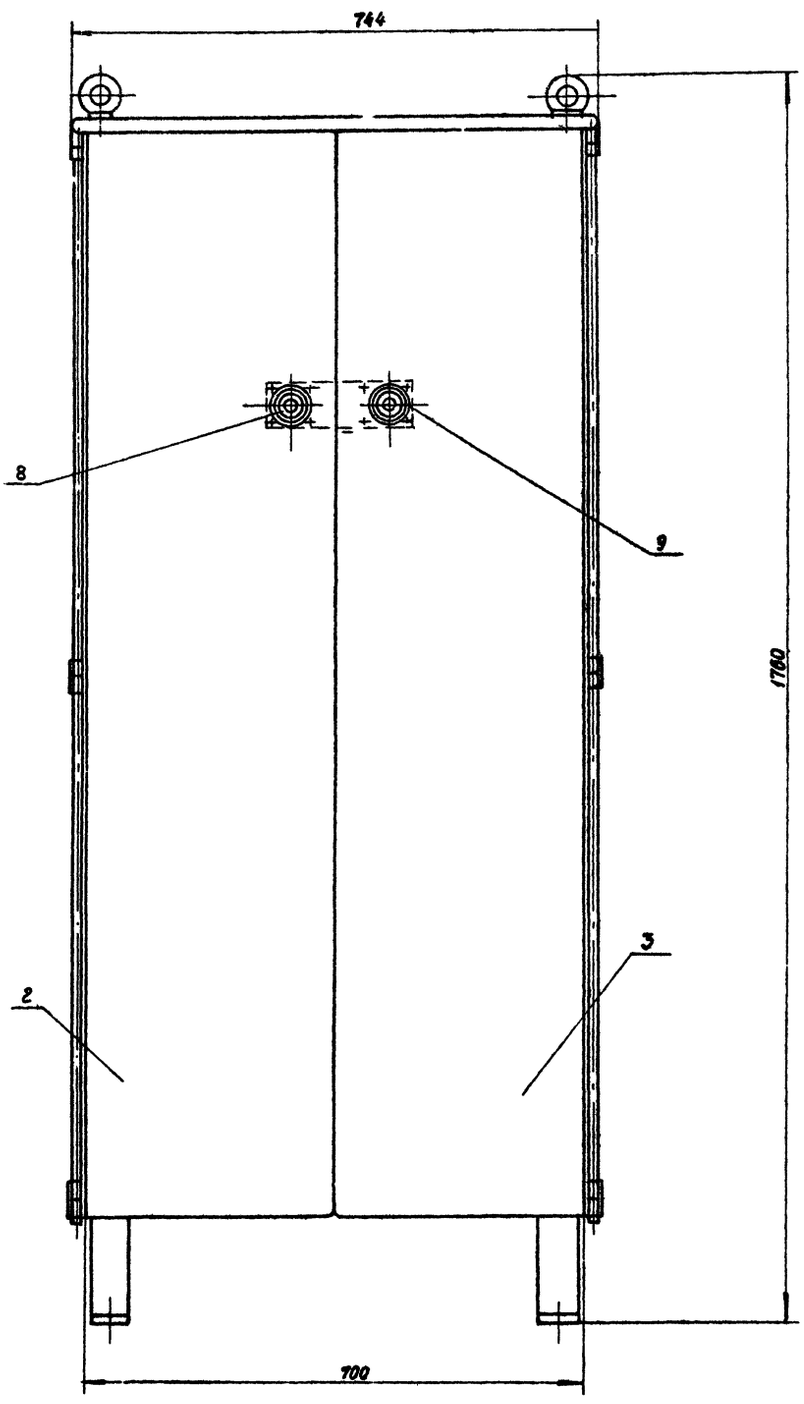

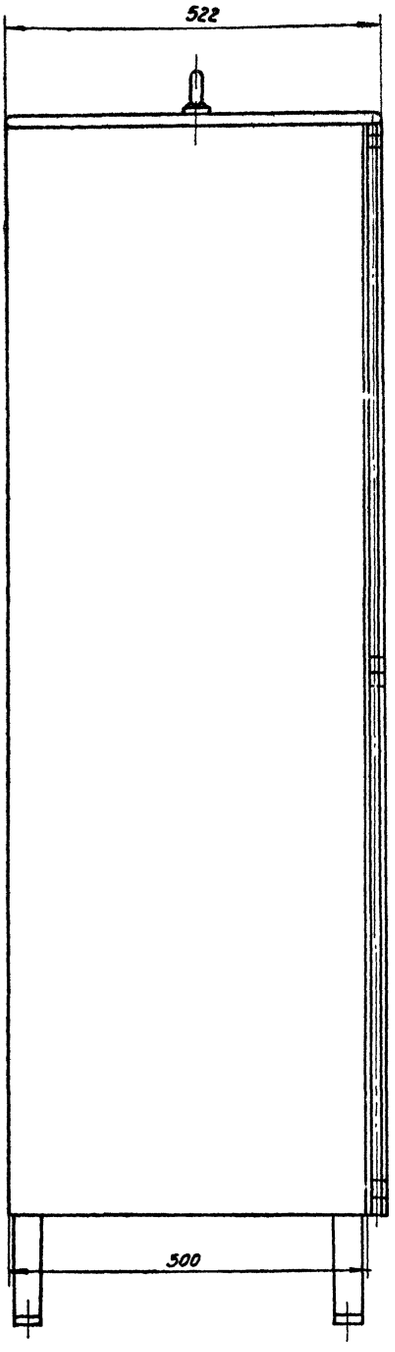

Перечень основных составных частей- см. лист 2

						И69-00-000ВО	
Изм.	Лист	№ докум.	Подп.	Дата	Шкаф для инструмента. Общий вид	Лит.	Масса	Масштаб
Разраб.		Зеленово					150	1:5
Пров.		Бесоб				Лист 1	Листов 2	
Н. контр.		Морин				ПРОМТРАНСНИИПРОЕКТ г. Харьков		
Утв.		Халин						

Инв. № подл. | Подп. и дата | Взам. инв. № | Инв. № дубл. | Подп. и дата

Вид Г

Двери не показаны

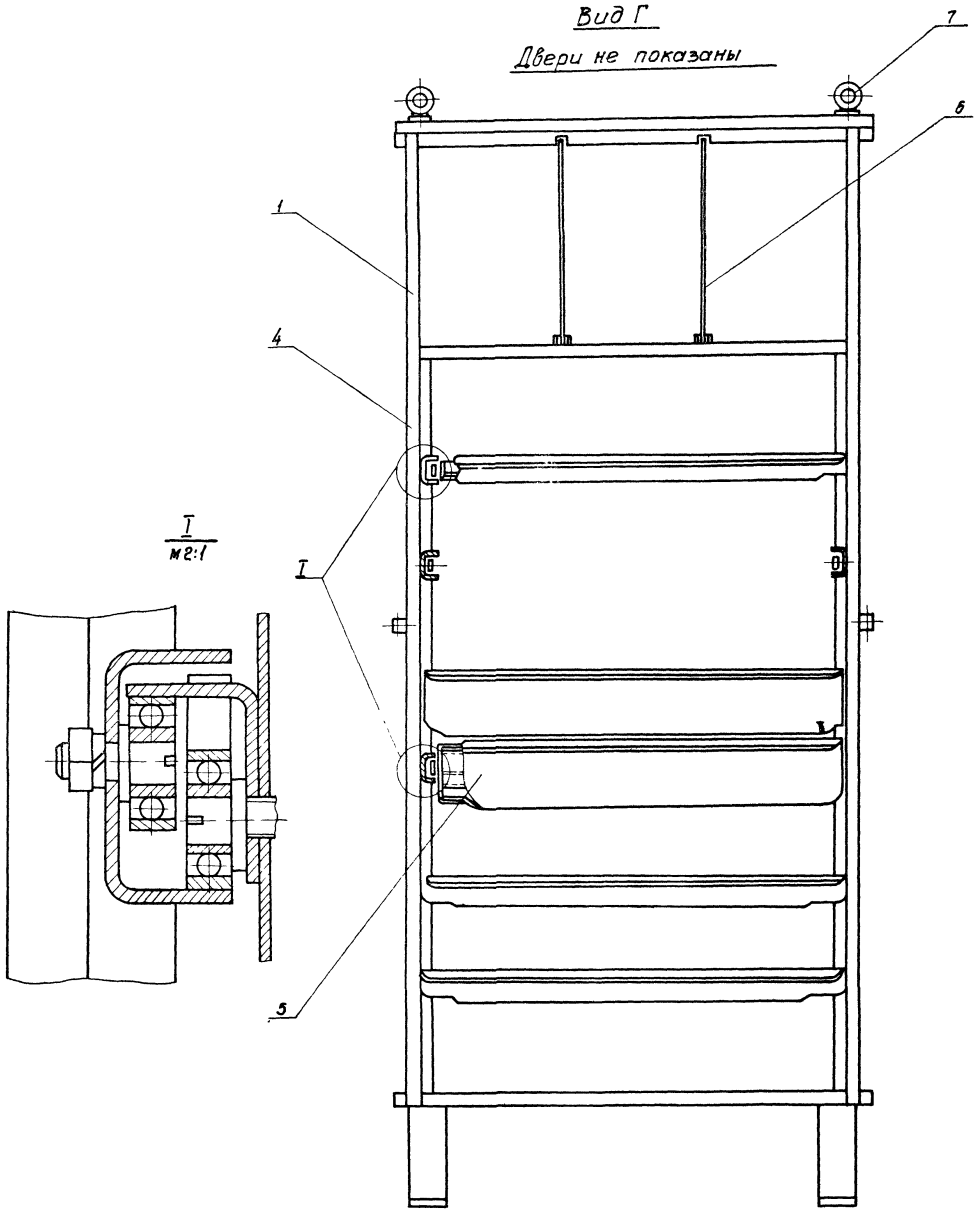

I
М2:1

Поз.	Наименование	Кол.	Примечание
1	Каркас	1	Сб.
2	Дверь	1	Сб.
3	Дверь	1	Сб.
4	Полка	4	Сб.
5	Ящик	2	Сб.
6	Перегородка	2	Ст.3. ГОСТ 380-71
7	Рым-болт М12		
	ГОСТ 4751-73	2	Ст.3 ГОСТ 380-71
8	Замок ШПР-234		
	ТУ 2724-64	1	Сб.
9	Замок ШПР-232		
	ТУ 2724-64	1	Сб.

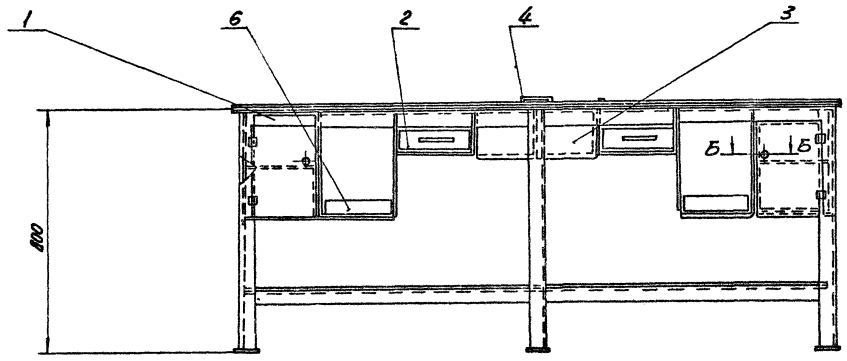

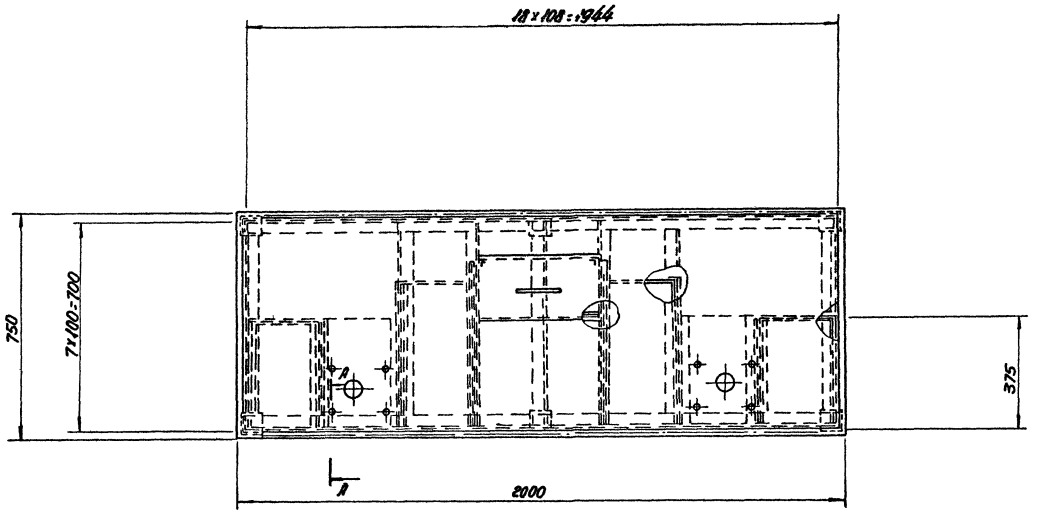

А-А повернуто
М1:1

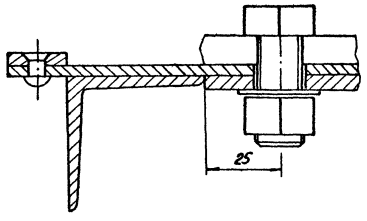

Б-Б
М1:1

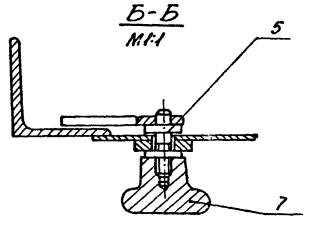

Поз.	Наименование	Кол.	Примечание
1	Каркас	1	СБ.
2	Ящик	2	СБ.
3	Ванна	1	СБ.
4	Крышка	1	СБ.
5	Затвор	2	СБ.
6	Поддон	2	Ст.3 ГОСТ 380-71
7	Ручка	2	Ст.3 ГОСТ 380-71

Изм.	Лист	№ докум.	Подп.	Дата	И 109-00-000 ВО
Разраб.		Зеленов			Верстак для разборки и сборки форсунок. Общий вид
Пров.		Бесов			
Н. контр.		Морин			
Утв.		Гришай			

Лит.	Масса	Масштаб
	199.2	1:10
Лист	Листов 1	

ПРОМТРАНСПРОЕКТ г. Харьков

Формат А2

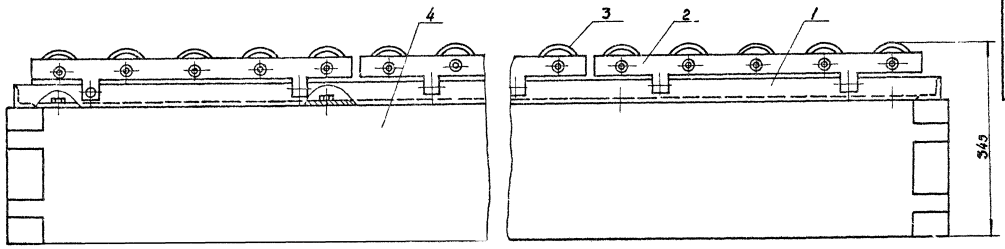

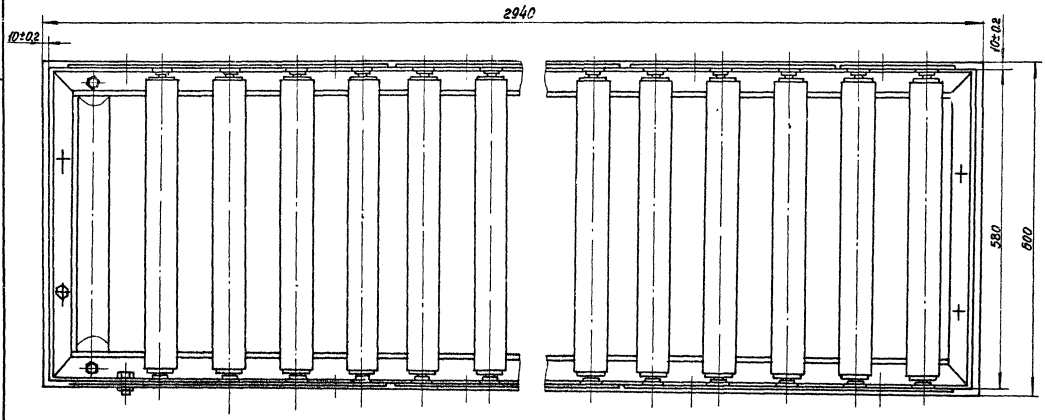

Техническая характеристика

1. Габаритные размеры:

длина, мм	2940
ширина, мм	600
высота, мм	345

2. Масса, кг 188

Поз.	Наименование	Кол.	Примечание
1	Рама	1	
2	Стойка	4	
3	Ролик	16	
4	Подставка	1	

Изм.	Лист	№ докум.	Подп.	Дата
Разраб.		Ермоленко		
Пров.		Бесов		
Н. контр.		Морин		
Утв.		Хулин		

И117-00-000 ВО

Стеллаж-рольганг для аккумуляторных батарей
Общий вид

Лит.	Масса	Масштаб
	188	1:5

Лист | Листов 1

ПРОМТРАНСНИЙПРОЕКТ
г. Харьков

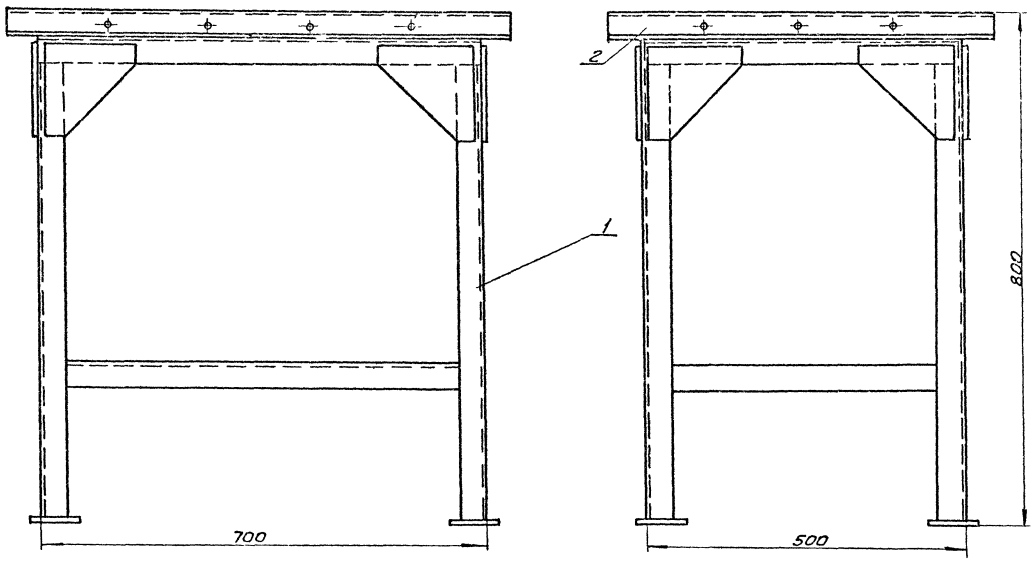

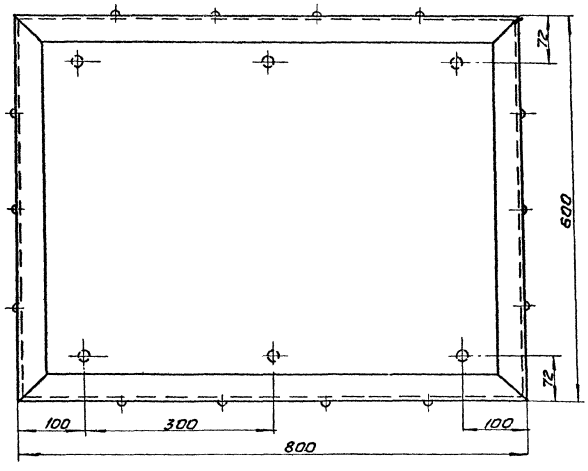

Техническая характеристика.

1. Габаритные размеры:

длина, мм	800
ширина, мм	600
высота, мм	800

2. Масса, кг 45

Поз.	Наименование	Кол.	Примечание
1	Рама	1	
2	Настил	1	

Изм.	Лист	№ докум.	Подп.	Дата	И149-00-000-ВО
Разр.		Зеленова			Подставка под станок
Пров.		Бесов			Общий вид
Н.контр.		Марин			
Утв.		Халин			

Лит.	Масса	Масштаб
	45	1:5

Лист Листов 1

ПРОМТЯЖМАШПРОЕКТ г.Харьков

Формат А2

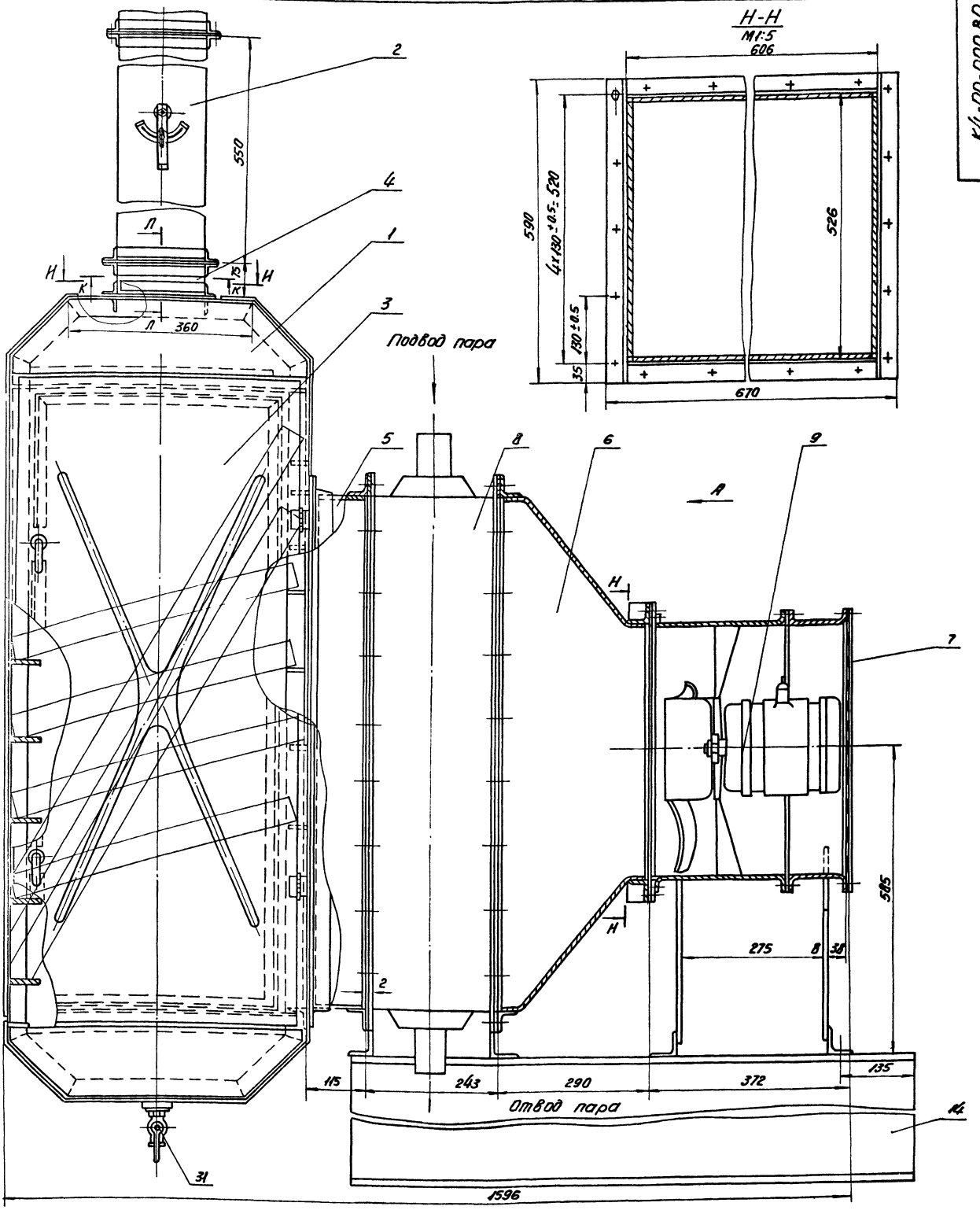

Поз.	Наименование	Кол.	Примечание
1	Каркас	1	Сб.
2	Шибер	1	Сб.
3	Дверь	1	Сб.
4	Горловина	1	Сб.
5	Переход	1	Сб.
6	Воронка	1	Ст.3 ГОСТ 380-71
7	Фильтр	1	
8	Калорифер К4ПП №8	1	ГОСТ 7201-70
9	Вентилятор осевой		
	ОБ-300 №5	1	15 кг

Техническая характеристика

1. Габаритные размеры:
   - длина, мм 1596
   - ширина, мм 800
   - высота, мм 2415
2. Масса, кг 302

Изм.	Лист	№ докум.	Подп.
Разраб.		Зеленова	
Пров.		Бесов	
Н. контр.		Морин	
Утв.		Халин	

К4-00-000 ВО

Камера для просушки кассет фильтров. Общий вид

Лит.	Масса	Масштаб
	302	1:5

Лист 1 | Листов 2

ПРОМТРАНСНИИПРОЕКТ г. Харьков

Формат А2

Вид А

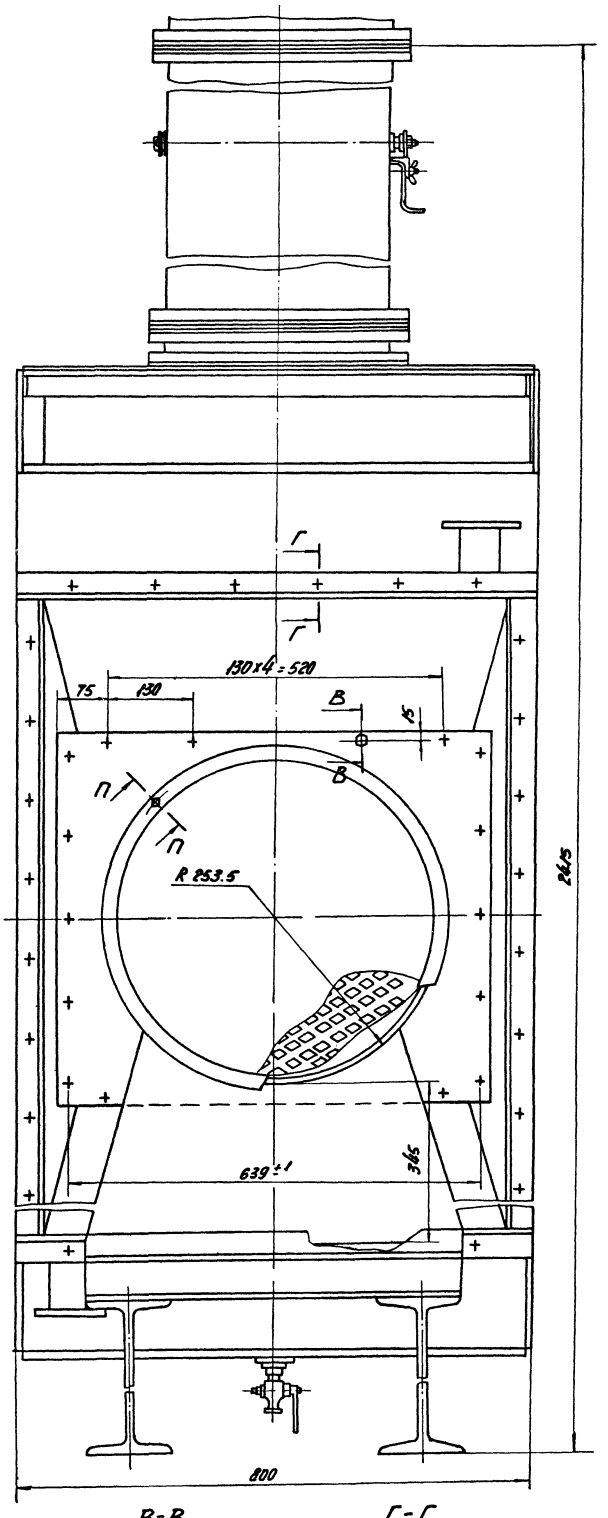

И-И
М1:2.5

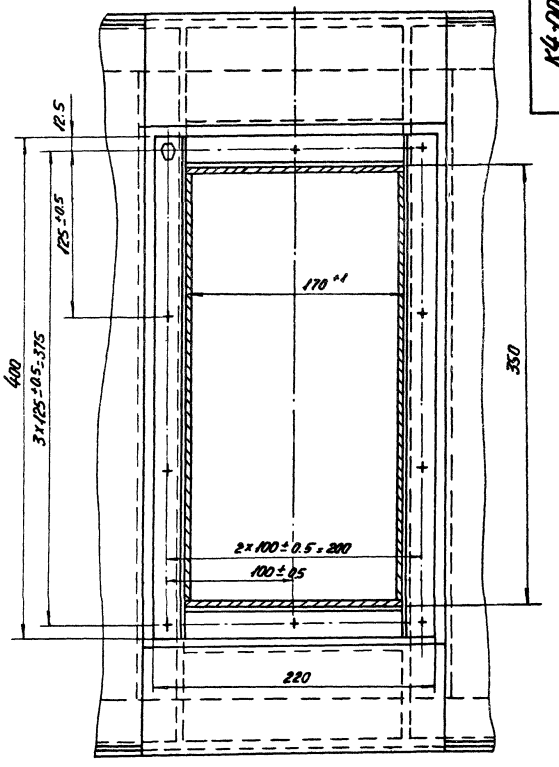

К-К
М1:2.5

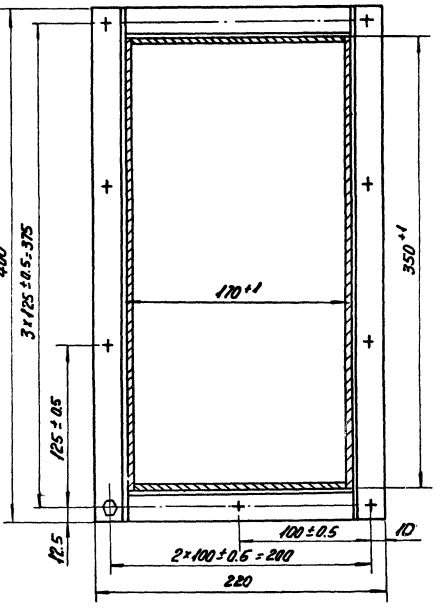

В-В
М1:1

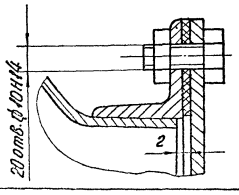

Г-Г
М1:1

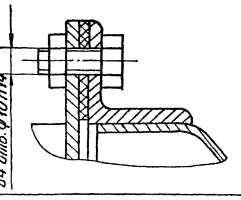

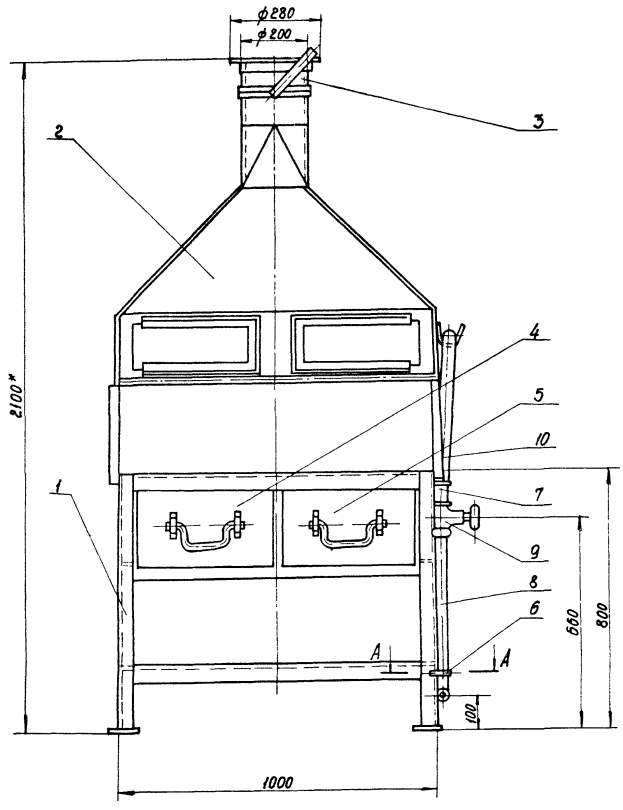

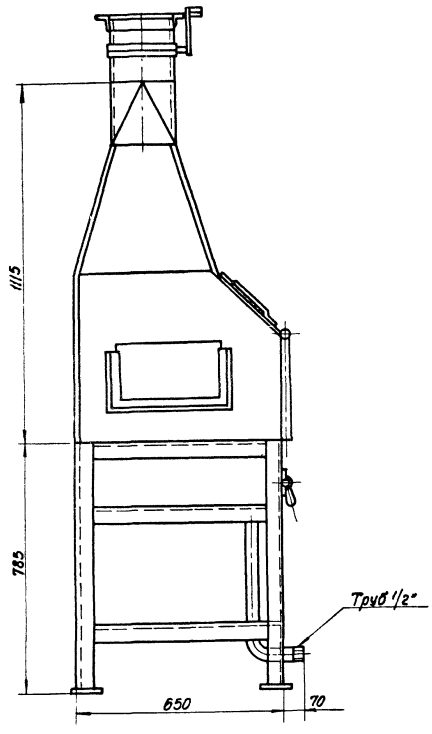

Назначение

1. Ванна для мойки деталей предназначено для промывки мелких деталей автотормози керосином и для сбора стекаемого керосина при обдувке сжатым воздухом или при естественной сушке деталей после промывки в автотормозных отделениях.

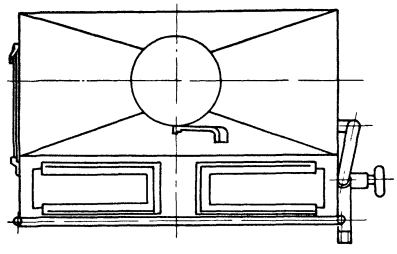

Техническая характеристика

1. Расход сжатого воздуха – 045 м³/мин.
2. Давление сжатого воздуха в сети кгс/см² ..... 3-4.

Поз.	Наименование	Кол.	Примечание
1	Каркас	1	Сб
2	Зонт	1	Сб.
3	Дроссель-клапан	1	Ст.3 ГОСТ 380-71
4	Ящик	1	Ст.3 ГОСТ 380-71
5	Ящик	1	Ст.3 ГОСТ 380-71
6	Скоба	2	Ст.3 ГОСТ 380-71
7	Труба 15×2.35	1	ГОСТ 3262-75
8	Труба 15×2.35	1	ГОСТ 3262-75
9	Вентиль 15 4 8бр	1	ГОСТ 18722-73
10	Рукав Б-2-32-10	1.0м	ГОСТ 5398-76

А-А
м 1:1

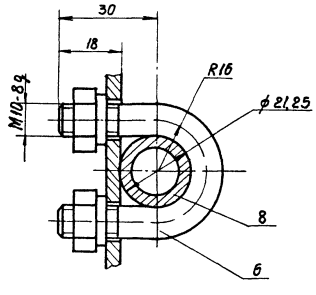

Изм.	Лист	№ докум.	Подп.	Дата	К 5-00-000 ВО
Разраб		Зеленова			Ванна для мойки деталей Общий вид
Пров		Бесов			Лит. Масса Масштаб: 125 1:10
Н.контр.		Морин			Лист Листов 1
Утв.		Хдлин			ПРОМТРАНСНИИПРОЕКТ г. Харьков

Копировал Карась Формат А2

Типовой проект 501-3-10 Альбом VI

Инв.№ подл. | Подп. и дата | Взам. инв.№ | Инв.№ дубл. | Подп. и дата

Р44-00-000 ВО

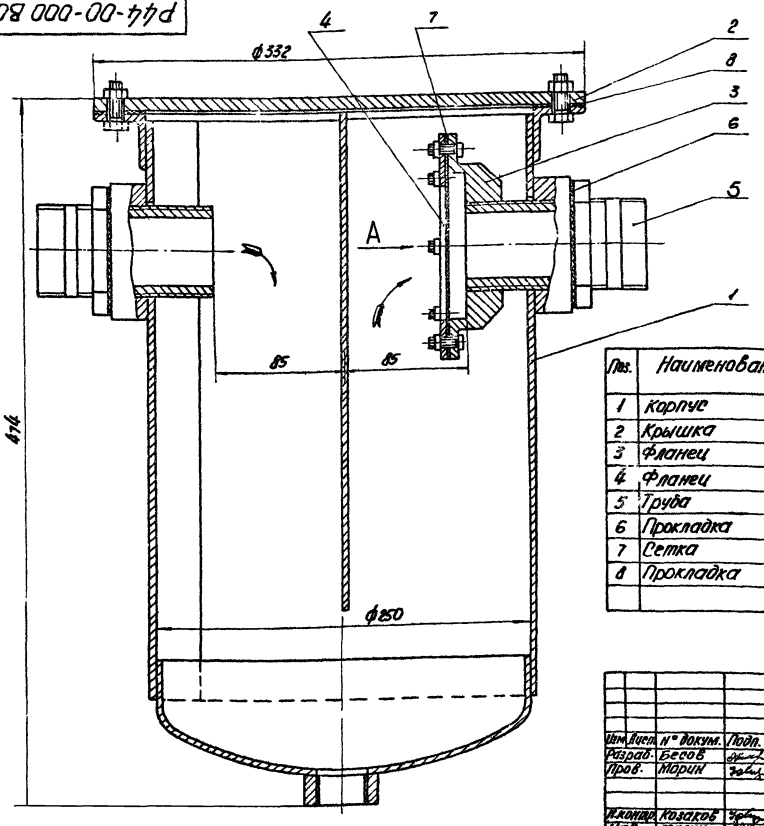

Вид А
М1:2

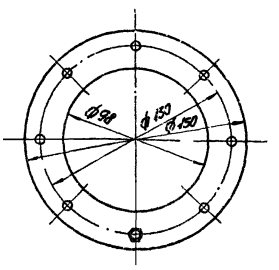

Поз.	Наименование	Кол.	Примечание
1	Корпус	1	
2	Крышка	1	
3	Фланец	1	
4	Фланец	1	
5	Труба	2	
6	Прокладка	2	
7	Сетка	1	
8	Прокладка	1	

Изм.	Лист	№ докум.	Подп.	Дата	Р44-00-000 ВО			
Разраб.		Беспв			Водоотделитель. Общий вид	Лит.	Масса	Масштаб
Пров.		Марин					33	1:2
Н.контр.		Козаков				Лист	Листов 1	
Утв.		Жалин				ПРОМТРАНСНИИПРОЕКТ г. Харьков		

Формат А2

Р32-00-000 ВО

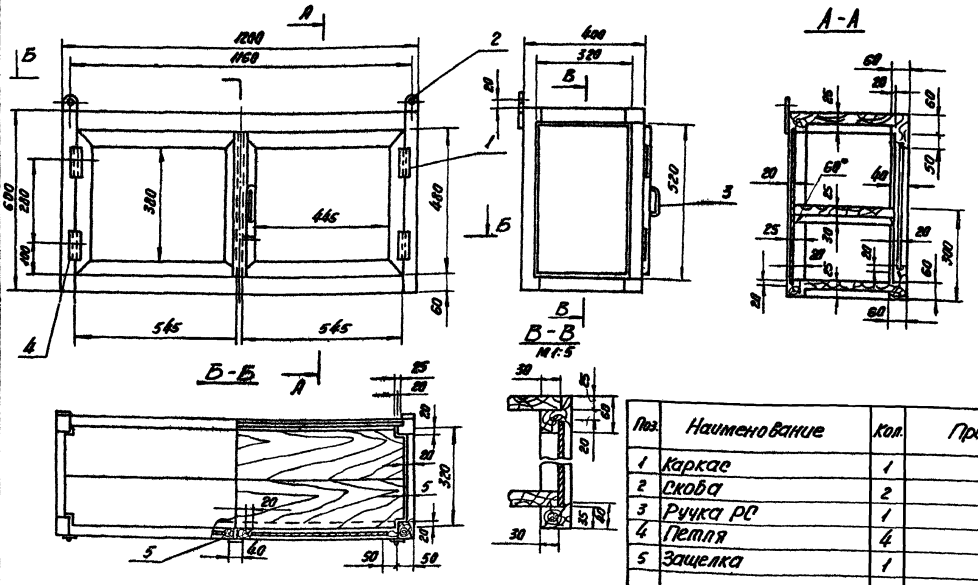

Поз.	Наименование	Кол.	Примечание
1	Каркас	1	
2	Скоба	2	
3	Ручка РС	1	
4	Петля	4	
5	Защелка	1	

Техническая характеристика

1. Габаритные размеры:

длина,	мм	1200
ширина,	мм	400
высота,	мм	600

2. Масса, кг 38

Изм.	Лист	№ докум.	Подп.	Дата	Р32-00-000 ВО			
Разраб.		Ермоленко			Шкаф настенный. Общий вид	Лит.	Масса	Масштаб
Пров.		Беспв					38	1:10
Н.контр.		Марин				Лист	Листов 1	
Утв.		Жалин				ПРОМТРАНСНИИПРОЕКТ г. Харьков		

Формат А2

gost.e-ecolog.ru