ТИПОВОЙ ПРОЕКТ

501-3-10

ТЕПЛОВОЗО-ВАГОННОЕ ДЕПО НА ОДНО СТОЙЛО ДЛЯ ТЕПЛОВОЗОВ ТГМ и ТГК КОЛЕИ 1520 мм.

АЛЬБОМ V

Смотровая канава для тепловозов ТГМ и ТГК колеи 1520 мм.

gost.e-ecolog.ru

ТИПОВОЙ ПРОЕКТ 501-3-10

ТЕПЛОВОЗО-ВАГОННОЕ ДЕПО НА ОДНО СТОЙЛО ДЛЯ ТЕПЛОВОЗОВ ТГМ и ТГК КОЛЕИ 1520мм.

АЛЬБОМ V

СОСТАВ ПРОЕКТА:

Альбом I - Общая пояснительная записка. Технологические чертежи.
Альбом II - Архитектурно-строительные решения.
Выпуск 1 Каркасно - панельный вариант.
Выпуск 2 Кирпичный вариант.
Альбом III - Санитарно - технические решения.
Альбом IV - Электротехнические чертежи и автоматизация. Устройства связи.
Альбом V - Смотровая канава для тепловозов ТГМ и ТГК колеи 1520 мм.
Альбом VI - Нестандартизированное оборудование.
Альбом VII - Заказные спецификации.
Альбом VIII - Сметы.

Разработан Харьковским Отделением Всесоюзного проектного и научно-исследовательского института промышленного транспорта ПРОМТРАНСНИИПРОЕКТ

Техно-рабочий проект утвержден Госстроем СССР протокол N- 14 от 17.03.1981г. и введен в действие институтом ПРОМТРАНСНИИПРОЕКТ приказ №123 от 28.09.1981г.

Главный инженер А.С.Мирошников
Главный инженер Отделения проекта Н.Т. Фартушный

Привязан

Инв.№

Типовой проект 501-3-10 Альбом I

Ведомость чертежей основного комплекта

Форм. №	Лист	Наименование	Примечание
22	С-1	Содержание и пояснительная записка	
22	КЖ-1	Заглавный лист. Общие данные	
22	КЖ-2	Спецификация элементов по конструктивным схемам "а" и "б" и ведомость их на монтаж КЖ	
		Смотровая канава из монолитного железобетона	
22	КЖ-3	Смотровая канава L=15м. План. Разрезы 1-1÷3-3	
22	КЖ-4	Узлы 1÷3	
22	КЖ-5	Армирование канавы	
22	КЖ-6	Сетки С-1÷С-14	
22	КЖ-7	Эпюры усилий элементов монолитных конструкций	
		Смотровая канава из сборных железобетонных конструкций	
22	КЖ-8	Смотровая канава L=15м. План. Разрезы 1-1÷3-3	
22	КЖ-9	Узлы 4÷8	
22	КЖ-10	Узел 9 "Деталь замоноличивания стеновых панелей"	
22	КЖ-11	Сборные железобетонные элементы ФЛ-ВК, ФЛ-ВС, ФЛ-С. Опалубка	
22	КЖ-12	Сборные железобетонные элементы ФЛ-ВК, ФЛ-ВС, ФЛ-С, ФЛ-К. Армирование	
22	КЖ-13	Отдельные изделия С-1÷С-11	
22	КЖ-14	Спецификация сборных железобетонных элементов и ведомость отверстий на эти элементы	
		Чертежи общие для монолитных и сборных конструкций	
22	КЖ-15	Ниша электроосвещения или штепсельной розетки	
22	КЖ-16	Закладные детали М-1÷М-18	
22	КЖ-17	Крышка приямка. Соединительные детали	
22	КЖ-18	Спецификация закладных и соединительных деталей	
22	ЭМ-1	Заглавный лист	
22	ЭМ-2	Электроосвещение. План. Схема	
22	ЭМ-3	Электрооборудование. Установочное светильники и штепсельной розетки. Заземление	
22		Заказные спецификации	

Типовой проект разработан в соответствии с действующими нормами и правилами и предусматривает мероприятия, обеспечивающие взрывную, взрывопожарную и пожарную безопасность при эксплуатации здания.

Главный инженер проекта (Фортунный)

Инв. № подл. | Подп. и дата | Взам. инв. №

Пояснительная записка

Общая часть.

Смотровая канава, разработанная в настоящем проекте, предназначена для выполнения ремонтных работ и осмотра тепловозов и вагонов в отапливаемых зданиях депо.

Рабочие чертежи смотровой канавы разработаны для применения в условиях сухих непучинистых грунтов, при отсутствии грунтовых вод, в районах с сейсмичностью не выше 6 баллов. Расчетные характеристики грунтов, служащих основанием смотровых канав:

Сцепление - $C^н = 0{,}02$ кгс/см^2

Угол внутреннего трения - $\varphi^н = 28°$

Объемный вес - $\gamma^н = 1{,}8$ тс/м^3

Модуль деформации - $E = 150$ кгс/см^2

В проекте длина канавы принята равной 15 м

Канава разработана в двух вариантах:

- из монолитного железобетона
- из сборных железобетонных элементов длиной 3 и 6 м

Класс сооружения - I.

Расчет конструкций произведен в соответствии со СНиП II-А.9-62* - "Мосты и трубы. Нормы проектирования" и "СН-200-62 - "Технические условия проектирования железнодорожных, автодорожных и городских мостов и труб" на нагрузки от подвижного состава железных дорог по классу К-14 и временной нагрузки на призме обрушения за стенами канавы 1 тс/м^2 канав должно быть соблюдено следующее:

В случае применения канавы для строительства на открытом воздухе или в неотапливаемых зданиях, а также для других геологических условий проект должен быть скорректирован при привязке.

Конструктивные решения

А. Смотровая канава из монолитного железобетона.

Канава запроектирована из монолитного железобетона марки „200".

Марка бетона по морозостойкости Мрз 50.

Для стока воды по днищу канавы устраивается набетонка с уклоном в сторону приямка.

Под днищем устраивается подготовка бетона марки 50 толщиной 100 мм

Б. Смотровая канава из сборных железобетонных элементов.

Конструкции и основные технические решения приняты в соответствии с типовым проектом №501-4 „Смотровая канава из сборных железобетонных элементов", в котором длины канав приняты 24, 30, 36 и 42 м с панелями 6,0 м.

В данном проекте дополнительно разработана стеновая панель длиной 3 м, изготовляемая в опалубке панели длиной 6 м.

Канава состоит из фундаментных плит и панелей продольных стен. Фундаментные плиты устанавливаются на песчаную подготовку толщиной 100 мм.

Стеновые панели устанавливаются в пазы фундаментных плит и после тщательной инструментальной проверки проектного положения, замоноличиваются путем сварки закладных деталей и зачеканкой зазоров бетоном марки 300 с мелким гравием (фракциями 3-4 мм).

Стыки между плитами заполняются цементным раствором марки 100.

Изготовление сборных железобетонных фундаментных плит и стеновых панелей предусматривается в заводских условиях.

Для стока воды по днищу приямка устраивается набетонка с уклоном в сторону приямка.

В. Решения общие для всех канав.

Смотровая канава армируется сварными сетками, которые объединяются в пространственные каркасы перед установкой в опалубку. При этом должно быть обращено особое внимание на тщательную установку закладных деталей.

Арматурные сетки изготавливать с применением контактной сварки в соответствии с ГОСТ 10922-75. Арматура и закладные детали сборные для железобетонных конструкций и „Указаниями по сварке соединений арматуры и закладных деталей железобетонных конструкций" (СН 393-78)

Для входа в канаву по торцам запроектированы лестницы с бетонными набивными ступенями.

Светильники, штепсельные розетки переносных ламп и электропроводка размещаются в специально предусмотренных в стенах нишах, штрабах и трубах.

На смотровой канаве укладываются рельсы типа Р-43 и привариваются к закладным элементам стен.

Внутренние поверхности стен канавы облицовываются керамической плиткой. Все канавы затираются цементным раствором с железнением.

Выпуск стоков из приемного колодца осуществляется в грязеотстойник с последующим сбросом стоков в канализационную сеть.

Обратную засыпку пазух котлованов производить местным грунтом с послойным уплотнением до $\gamma_{ск} = 1{,}65$ тс/м^3

При хранении и транспортировке сборных железобетонных элементов смотровых

- Укладка плит в штабели допускается не более 8 рядов по высоте на деревянных подкладках и прокладках толщиной не менее 40 мм. Прокладки располагаются на расстоянии 0,3-0,4 м от края плит. В вертикальном положении прокладки должны быть расположены друг под другом.
- Перевозка фундаментных и стеновых плит производится в рабочем положении.

Электроосвещение и заземление

Освещение канавы выполнено напряжением 12 вольт для стационарных светильников рабочего освещения с лампами мощностью 60 Вт, для ручных переносных ламп мощностью 40 Вт.

При принятом в проекте размещении светильников достигается освещенность на ходовых частях локомотива 10-140 лк, а на полу канавы 40-80 лк.

Пониженные напряжения 12 В в канаве подаются от распределительных устройств типа РУС.

Питание электроприемников распределительных устройств типа РУС напряжением 220 В осуществляется отдельным фидером от щита освещения депо.

Все металлические металловедущие части корпуса светильников, понижающие трансформаторы, трубы электропроводки, которые могут оказаться под напряжением вследствие повреждения изоляции, должны быть заземлены путем присоединения к металлическим трубам осветительной сети.

Инв. №			
Н. контр.	Иоаторов		
Проверил	Онуфренко		
Ст. техн.	Попова		
Ст. инж.			
Рук. гр.	Онуфренко		
Гл. спец.	Иоаторов		
Нач. отд.	Зайцев		
Гл. инж. пр.	Фортунный		
Гл. инж.	Мирошников		

ТП 501-3-10 СI

Тепловозо-вагонное депо на одно стойло для промышленных электрических дорог колеи 1520 мм

Смотровые канавы	Стадия	Лист	Листов
	ТР	1	1
Перечень чертежей и пояснительная записка	ПРОМТРАНСНИИПРОЕКТ		

Типовой проект 501-3-10 Альбом 7

Ведомость чертежей марки „КЖ"

Лист	Наименование	Примечание
2	Заглавный лист. Общие данные	
3	Спецификация элементов к маркировочным сельям, расположенным на листах КЖ	
	Смотровая канава из монолитного железобетона	
4	Смотровая канава l=15м. План. Разрезы 1-1÷3-3.	
5	Узлы „1÷3"	
6	Армирование канавы	
7	Сетки С-1÷С-14	
8	Спецификация элементов монолитных конструкций	
	Смотровая канава из сборных железобетонных элементов	
9	Смотровая канава l=25м. План. Разрезы 1-1÷3-3	
10	Узлы „5÷8"	
11	Узел „9" Деталь закончивания стеновых панелей	
12	Сборные железобетонные элементы СП-СК, НСП-СК, ФП-СК, ФПд-СК. Опалубка	
13	Сборные железобетонные элементы СП-СК, НСП-СК, ФП-СК, ФПд-СК. Армирование	
14	Стальные изделия С-1÷С-11	
15	Спецификация сборных железобетонных элементов. Ведомость стержней на один элемент	
	Смотровые канавы. Чертежи общие для монолитных и сборных канав	
16	Наша электроосвещения или штепсельной розетки	
17	Закладные детали М-1÷М-18	
18	Крышка приямка. Соединительные детали	
19	Спецификация закладных и соединительных деталей	

Сводная спецификация железобетонных конструкций и стальных изделий

Марка	Обозначение	Наименование	Кол	Примечание
Смотровая канава из сборных железобетонных элементов				
		Сборные железобетонные элементы		
СП-СК	КЖ-11	Стеновая панель	4	3,33т
НСП-СК	—"—	—"—	2	1,68т
ФП-СК	КЖ-11	Фундаментная плита	4	4,58т
ФПд-СК	—"—	—"—	1	4,23т
КСТ-1-1	3.900-2 вып. 5	Кольцо стеновое	2	0,13т
		Стальные изделия		
	КЖ-17	Крышка приямка	1	
	ГОСТ 7173-54*	Рельс Р-43	42кг	
НС-1	КЖ-17	Крепежный элемент	120	
НС-2	—"—	—"—	4	
НС-3	—"—	—"—	4	
НС-4	—"—	—"—	4	
НС-5	—"—	—"—	4	
Смотровая канава из монолитного железобетона				
		Сборные железобетонные конструкции		
КЦ-Т-3	3.900-3. выпуск 7 часть 1	Кольцо стеновое	2	0,13т
		Монолитные железобетонные элементы		
		Смотровая канава	1	
		Стальные изделия		
	КЖ-17	Крышка приямка	1	
	ГОСТ 7173-54*	Рельс-43	42кг	

Ведомость примененных и ссылочных документов

Обозначение	Наименование	Примечание
3.900-3. вып. 7.4.1	Сборные железобетонные конструкции емкостных сооружений для водоснабжения и канализации.	
ГОСТ 7173-54*	Рельсы железнодорожные типа Р-43 для путей промышленного транспорта. Размеры	

Производство работ в зимних условиях:

Земляные работы.

Грунт оснований котлованов и траншей, разработанных в зимних условиях, должен предохраняться от промерзания путем недобора или укрытия утеплителями. Зачистку оснований следует производить непосредственно перед возведением фундаментов.

Обратную засыпку пазух производить только талым грунтом. Все работы должны выполняться в соответствии с указаниями СНиП III-8-76.

Бетонные работы.

Устройство оснований на замерзший грунт не допускается. Сроки распалубливания и загружения конструкций должны выполняться согласно указаний п.п. 4.64 и 5.4 СНиП III-15-76. Состояние основания, на которое укладывается бетонная смесь, а также температура основания и способ укладки должны исключать возможность замерзания смеси в стыке с основаниями. Температура бетонной смеси уложенной в опалубку к началу распалубливания не должна быть ниже: 0°С в наиболее охлажденных зонах перед началом предварительного электроразогрева бетонной смеси и 2°С при применении других методов тепловой обработки бетона. При применении поташа температура бетона в начальный период твердения должна иметь отрицательные значения.

Неопалубленные поверхности монолитных, бетонных и железобетонных конструкций следует укрывать гидро- и теплоизоляционными материалами немедленно после окончания бетонирования. Укладка бетонной смеси производится непрерывно. В случае возникновения перерывов в бетонировании поверхность бетона необходимо укрыть, утеплить, а при необходимости обогреть. Указания по монтажу в зимних условиях сборных бетонных и железобетонных конструкций приведены в сериях типовых проектов конструкций.

Н. конт.	Нестеров		ТП 501-3-10 КЖ
Пров.	Олиференко		
Ст. техн.	Попова		Тепловозо-Вагонное депо на одно стойло для промышленных железных дорог колеи 1520м
Ст. инж.			
Рук. гр.	Олиференко		
Гл. спец.	Нестеров		Стадия / Лист / Листов
Нач. отд.	Зайцев		Смотровые канавы / ТР / 1 / 18
Гл. инж.	Фартушный		Общие данные. (окончание)
			ПРОМТРАНСНИИПРОЕКТ г. Харьков

Привязан

Инв. №

Инв. № подл. | Подп. и дата

Альбом V

Типовой проект 501-3-10

Спецификация элементов к маркировочным схемам, расположенным на листах КЖ

Формат	Зона	Позиция	Обозначение	Наименование	Кол.	Примечание
			Смотровая канава из сборных железобетонных элементов			
				СП-СК		
				Сборочные единицы и детали		
		1-3	КЖ-13	Сетка арматурная С-1	1	
			—"—	С-2	1	
			—"—	С-3	1	
		14	КЖ-14	Стержни одиночные		
			КЖ-16	Изделие закладное М-1	2	
			—"—	—"— М-2	4	
			—"—	—"— М-11	12	
			—"—	—"— М-12	2	
			—"—	—"— М-13	4	
			—"—	—"— М-14	1	
			—"—	—"— М-15	4	
			—"—	—"— М-10	6	
			—"—	—"— М-19	1	
				Материалы		
				Бетон марки 300	1,4	$м^3$
				НСП-СК		
				Сборочные единицы и детали		
			КЖ-13	Сетка арматурная С-4	1	
				С-5	1	
				С-6	1	
		14	КЖ-14	Стержни одиночные		
			КЖ-16	Изделие закладное М-1	1	
			—"—	—"— М-2	2	
			—"—	—"— М-11	6	
			—"—	—"— М-12	2	
			—"—	—"— М-13	2	
			—"—	—"— М-15	4	
			—"—	—"— М-16	1	
				Материалы		
				Бетон М-300	0,7	$м^3$
				ФП-СК		
				Сборочные единицы и детали		
			КЖ-13	Сетка арматурная С-7	1	
			—"—	С-8	1	
			—"—	С-9	1	
		19,20	КЖ-14	Отдельные стержни		
			КЖ-16	Изделие закладное М-17	24	
			—"—	—"— М-18	4	

Формат	Зона	Позиция	Обозначение	Наименование	Кол.	Примечание
				Материалы		
				Бетон М-300	1,8	$м^3$
				ФПд-СК		
				Сборочные единицы и детали		
			КЖ-13	Сетка арматурная С-10	1	
			—"—	—"— С-11	1	
			КЖ-16	Изделие закладное М-17	24	
			—"—	—"— М-18	4	
				Материалы		
				Бетон М-300	1,89	$м^3$
			Смотровая канава из монолитного железобетона			
				Сборочные единицы и детали		
			КЖ-6	Сетка арматурная С-1	6	
			—"—	—"— С-2	1	
			—"—	—"— С-3	2	
			—"—	—"— С-4	1	
			—"—	—"— С-5	1	
			—"—	—"— С-5а	1	
			—"—	—"— С-6	3	
			—"—	—"— С-7	2	
			—"—	—"— С-8	1	
			—"—	—"— С-9	3	
			—"—	—"— С-10	1	
			—"—	—"— С-11	2	
			—"—	—"— С-12	2	
			—"—	—"— С-13	2	
			—"—	—"— С-14	1	
			КЖ-16	Изделие закладное М-3	4	
			—"—	—"— М-4	2	
			—"—	—"— М-5	4	
			—"—	—"— М-6	4	
			—"—	—"— М-7	4	
			—"—	—"— М-9	4	
			—"—	—"— М-10	4	
			—"—	—"— М-19	2	
			—"—	—"— М-1	5	
			—"—	—"— М-2	10	

Формат	Зона	Позиция	Обозначение	Наименование	Кол.	Примечание
				Материалы		
				Бетон М-200	12,9	$м^3$

Выборка стали на один элемент кг.
(смотровая канава из монолитного железобетона)

Марка элемента	Арматурная сталь ГОСТ 5781-75 ГОСТ 51459-72* Класс АI ф 6	Итого	Класс АIII ф 10	14	Итого	Итого	Закладные изделия: Профильная сталь L	—	Трубы	Арматурная сталь ГОСТ 5781-75 Класс АI ф 6	8	10	Итого	Всего
С-1	3,3	3,3	12,6		12,6	15,9								15,9
С-2	4,5	4,5	16,8		16,8	21,3								21,3
С-3	2,8	2,8	10,5		10,5	13,3								13,3
С-4	4,5	4,5	14,1		14,1	18,6								18,6
С-5	8,2	8,2	23,1		23,1	31,3								31,3
С-5а	8,2	8,2	36,1		36,1	44,3								44,3
С-6	4,8	4,8	15,4		15,4	20,2								20,2
С-7	3,9	3,9	12,9		12,9	16,8								16,8
С-8	6,4	6,4	20,7		20,7	27,1								27,1
С-9	4,8	4,8		30,2	30,2	35,0								35,0
С-10	5,2	5,2				5,2								5,2
С-11	3,3	3,3	10,4		10,4	13,7								13,7
С-12	3,3	3,3	10,4		10,4	13,7								13,7
С-13	3,9	3,9		25,4	25,4	29,3								29,3
С-14	6,4	6,4		15,1	15,1	21,5								21,3
М-1							3,2				2,5			5,7
М-2								0,7		0,2				0,9
М-5									3,5					3,5
М-6									3,2					3,2
М-7									1,6					1,6
М-9									6,6					6,6
М-10							3,8				0,5			4,3
Крышка приямка							6,8	31,2				0,6		38,6

Привязан:

Инв. №

Н.контр.	Нестеров	
Провер.	Олиференко	
Ст.техн.	Попова	
Ст.инж.		
Рук.груп.	Олиференко	
Гл.спец.	Нестеров	
Нач.отд.	Зайцев	
Гл.инж.пр.	Фартушный	

П 501-3-10 КЖ

Тепловозо-вагонное депо на одно стойло для промышленных железных дорог колеи 1520 мм

Смотровые канавы

Стадия	Лист	Листов
ТР	2.	

Спецификация элементов к маркировочным схемам расположенным на листах КЖ

ПРОМТРАНСНИИПРОЕКТ г. Харьков

Инв. № подл. | Подп. и дата

Альбом V

501-3-10

Типовой проект

План

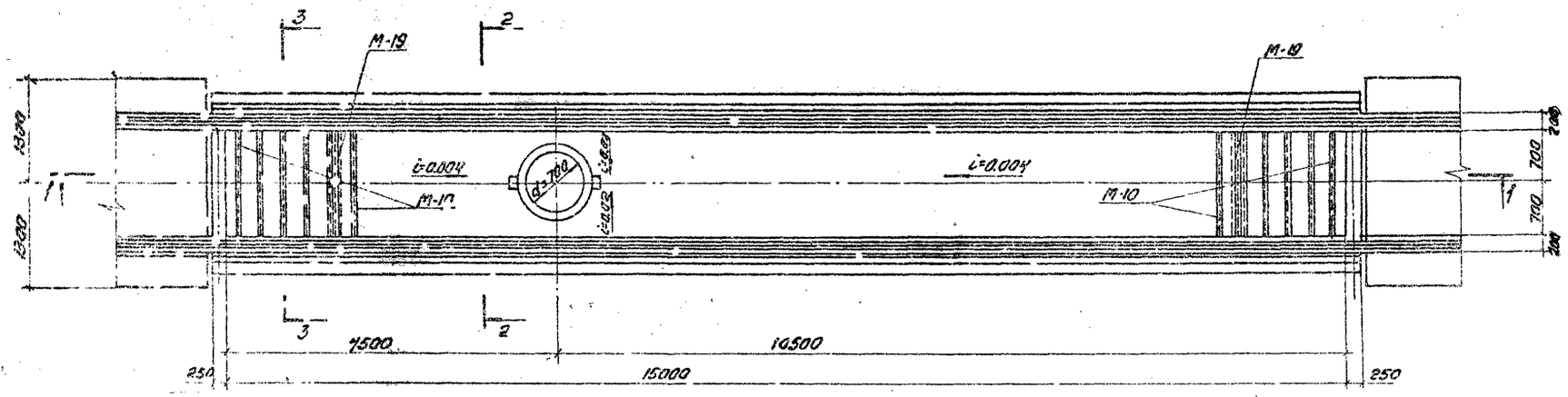

1-1

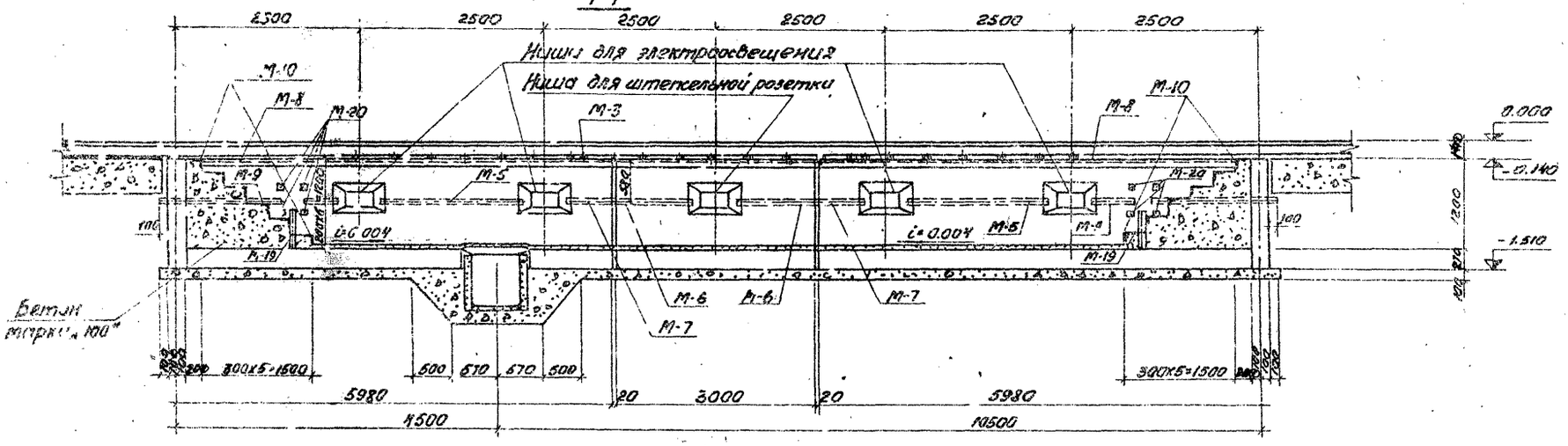

2-2

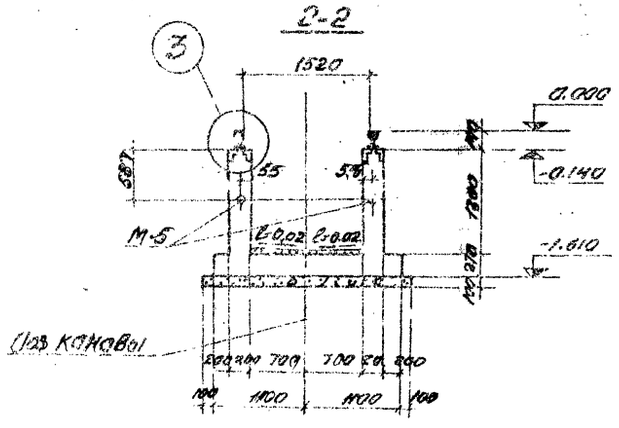

3-3

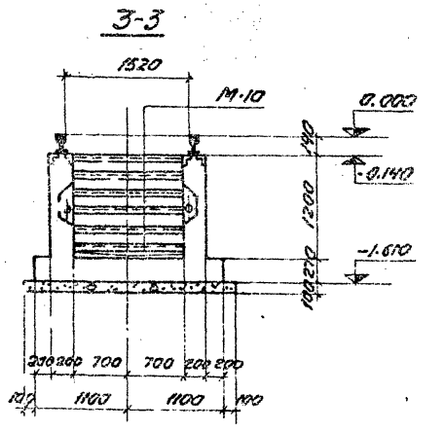

Н.контр.	Нестеров		
Провер.	Олиференко		
Ст.техн.	Попова		
Ст.инж.			
Рук.гр.	Олиференко		
Т.спец.	Нестеров		
Нач.отд.	Зайцев		
Отв.инж.пр.	Фартманьян		

Привязан:

Инв.№

ТП 501-3-10 КЖ

Тепловоза-вагонное депо на одно стойло для промышленных железных дорог колеи 1520 мм

Смотровая канава из монолитного железобетона

Стадия	Лист	Листов
ТР	3	

Смотровая канава l=15м. План. Разрезы 1-1÷3-3.

ПРОМТРАНСНИИПРОЕКТ

Типовой проект 501-3-10 Альбом V

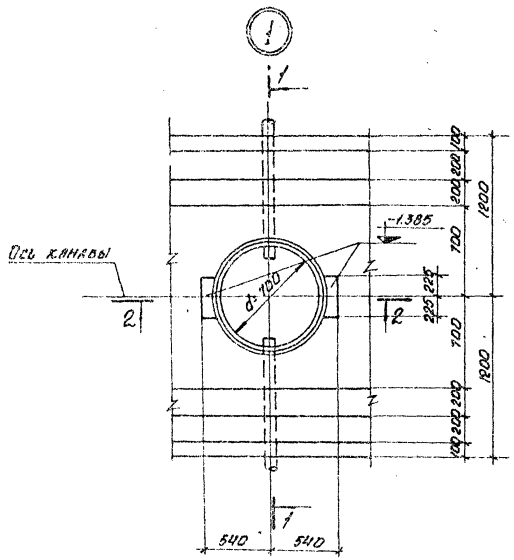

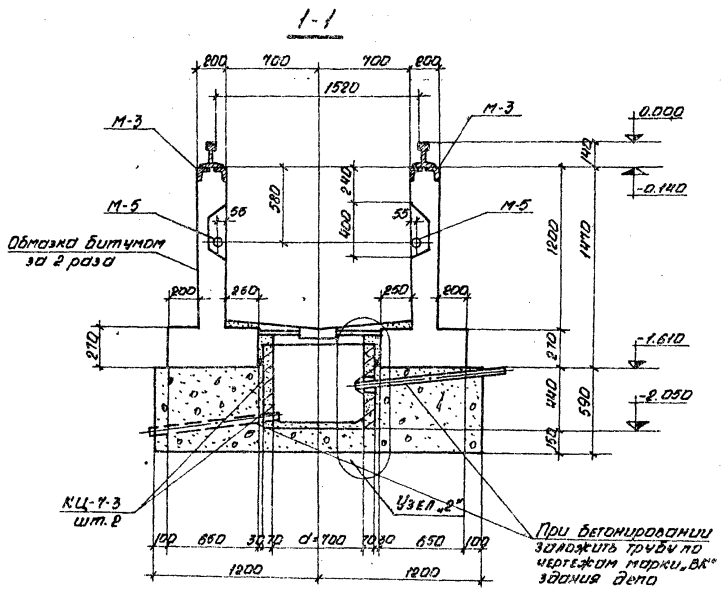

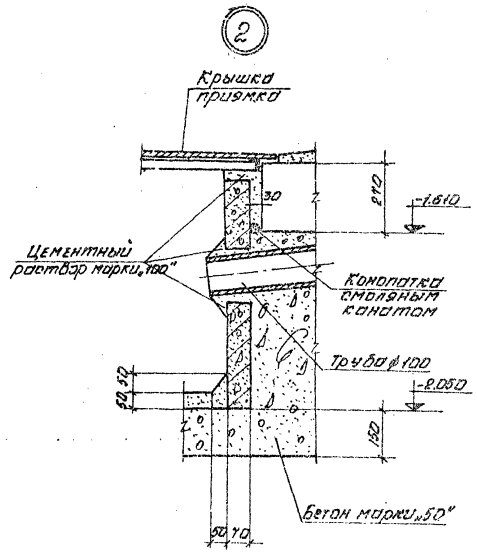

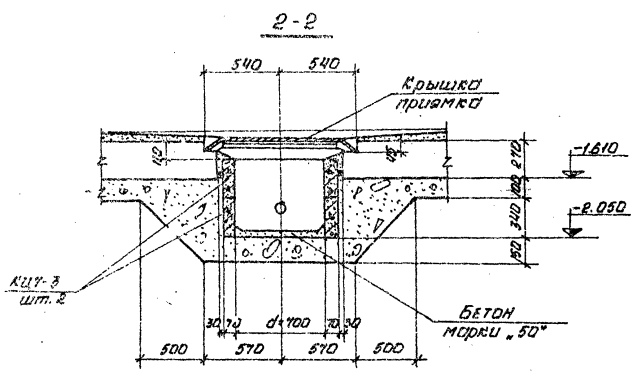

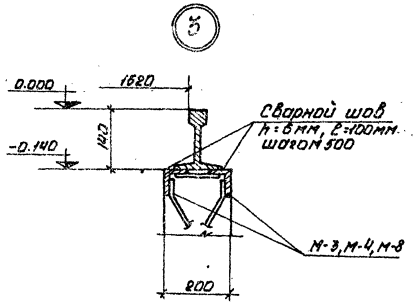

При наличии грунтовых вод устраивается оклеечная гидроизоляция; конструкция ее принимается при привязке проекта в зависимости от уровня грунтовых вод и химического состава.

Н. контр.	Нестеров		
Провер.	Олиференко		
Ст. техн.	Попова		
Ст. инж.			
Рук. гр.	Олиференко		
Гл. спец.	Нестеров		
Нач. отд.	Зайцев		
Гл. инж. пр.	Фартушный		

Привязан

Инв. №

ТП 501-3-10 КЖ

Тепловозо-вагонное депо на одно стойло для промышленных железных дорог колеи 1520мм

Смотровая канава из монолитного железобетона

Стадия	Лист	Листов
ТР	4	

Узлы 1÷3

ПРОМТРАНСНИИПРОЕКТ г. Харьков

Согласовано

Инв. № подл. | Подп. и дата | Взам. инв. №

Типовой проект 501-3-10 Альбом V

Раскладка сеток в плите

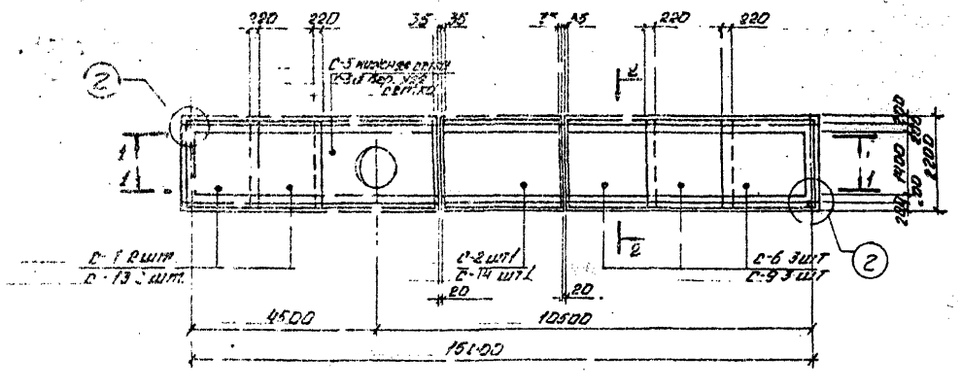

1-1

Раскладка несущих сеток в стене

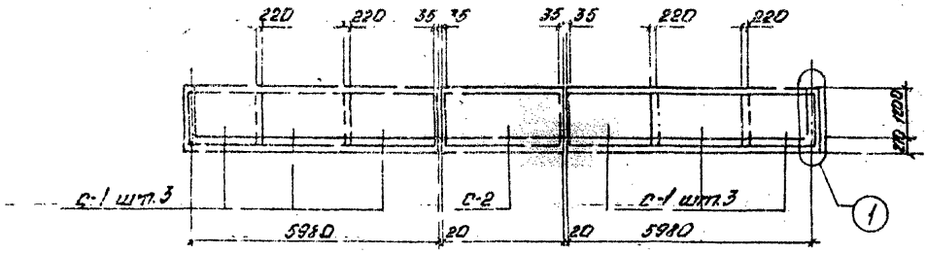

1-1

Раскладка внутренних сеток в стене

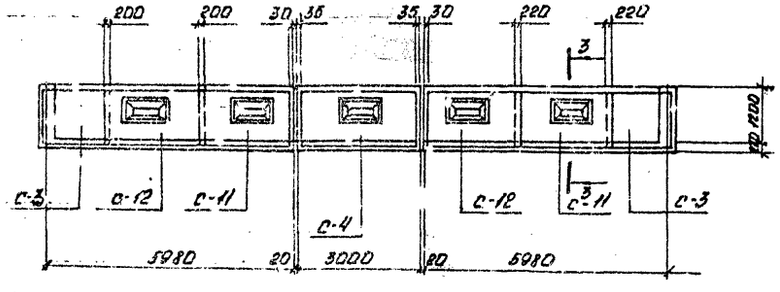

2-2

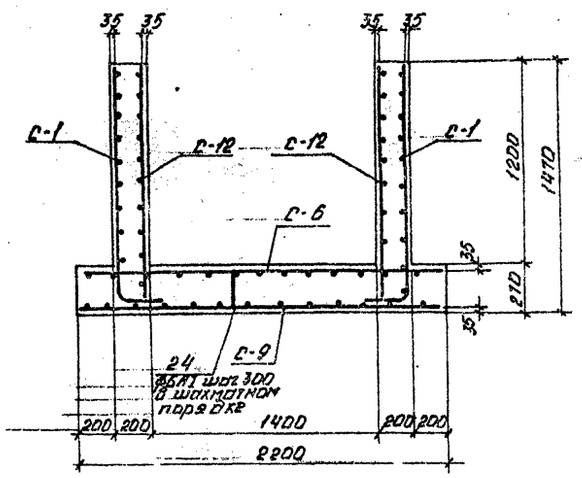

3-3

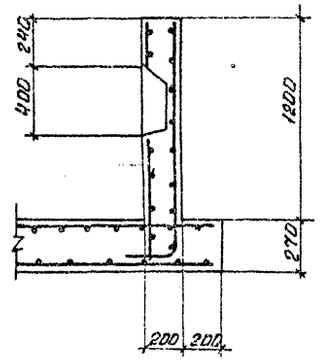

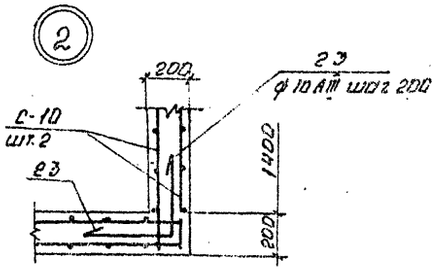

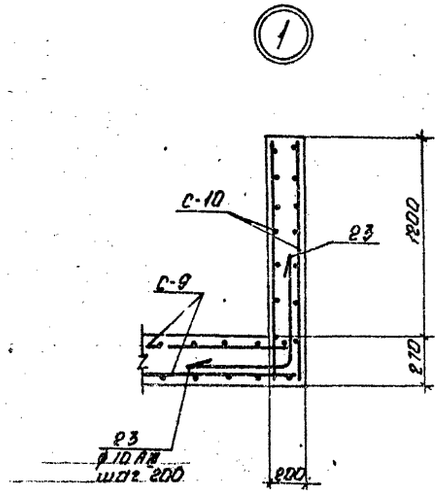

Н.контр.	Нестеров			ТП 501-3-10 КЖ	
Продер.	Олиференко			Тепловозо-вагонное депо на одно стойло для промышленных железных дорог колеи 1520 мм	
Ст. техн.	Попова			Смотровая канава из монолитного железобетона	Стадия: ТР; Лист: 5; Листов:
Ст. инж.					
Рук. гр.	Олиференко				
Гл. спец.	Нестеров				
Нач. отд.	Зайцев				
Гл. инж. пр.	Ратушный			Армирование канавы	ПРОМТРАНСЖИПРОЕКТ г. Харьков

Привязан:

Инв. №

Альбом V

501-3-10

Типовой проект

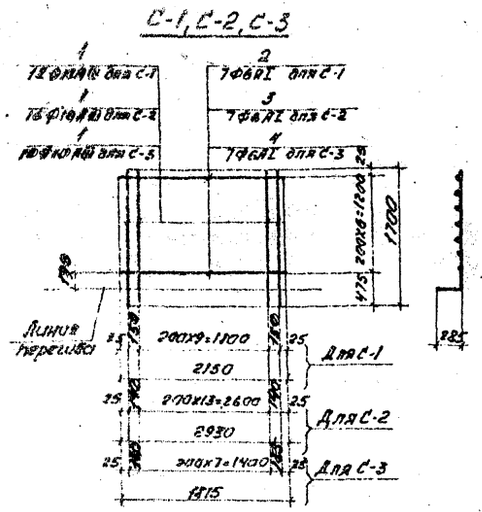

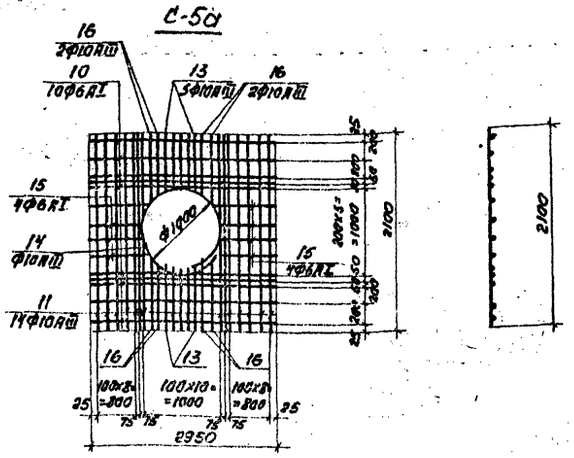

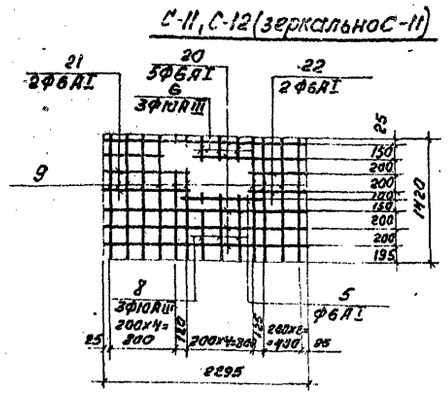

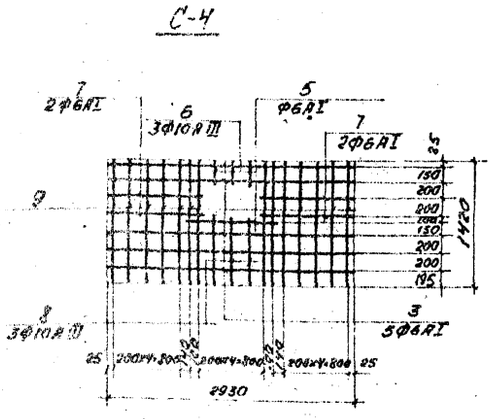

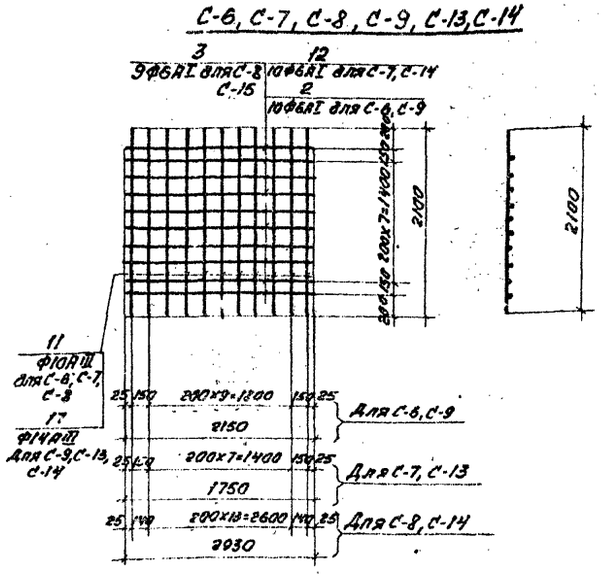

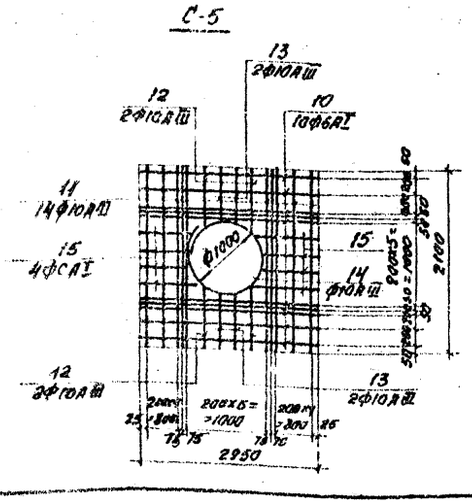

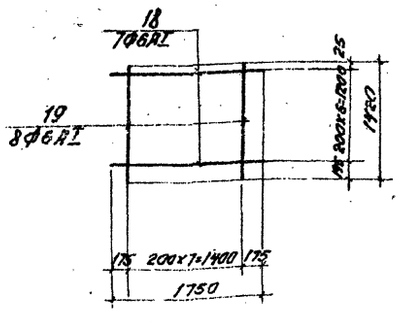

Ведомость стержней на один элемент

Марка элемента	Поз.	Эскиз	Ф мм	Длина мм	Кол.
	23	650	10АIII	1300	1
	24	200 200	6АI	1200	1

Н.контр.	Нестеров		
Провер.	Олиференко		
Ст.техн.	Попова		
Ст.инж.			
Рук.гр.	Олиференко		
Гл.спец.	Нестеров		
Нач.отд.	Зайцев		
Гл.инж.пр.	Фартушный		

Привязан:

Инв.№

ТП 501-3-10 КЖ

Тепловозо-вагонное депо на одно стойло для промышленных железных дорог колеи 1520 мм

Смотровая канава из монолитного железобетона

Стадия	Лист	Листов
ТР	6	

Сетки С1 ÷ С-14

ПРОМТРАНСНИИПРОЕКТ
Г. Харьков

Спецификация элементов монолитных конструкций

Формат	Зона	Позиция	Обозначение	Наименование	Кол. шт.	Примечание
				С-1		
				Детали		
		1		ф10А III, ℓ=1700 ГОСТ 5.1459-72*	12	12,6кг
		2		ф6АI, ℓ=2150 ГОСТ 5781-75	7	3,3кг
				С-2		
				Детали		
		1		ф10А III, ℓ=1700 ГОСТ 5.1459-72*	16	16,8кг
		3		ф6АI, ℓ=2930 ГОСТ 5781-75	7	4,5кг
				С-3		
				Детали		
		1		ф10А III, ℓ=1700 ГОСТ 5.1459-72*	10	10,5
		4		ф6АI, ℓ=1615 ГОСТ 5781-75	7	2,8кг
				С-4		
				Детали		
		5		ф6АI, ℓ=1050 ГОСТ 5781-75	1	0,2кг
		6		ф10А III, ℓ=200 ГОСТ 5.1459-72*	3	0,4кг
		7		ф6АI, ℓ=1100 ГОСТ 5781-75	4	1кг
		8		ф10А III, ℓ=770 ГОСТ 5.1459-72*	3	1,4кг
		9		ф10А III, ℓ=1420 ГОСТ 5.1459-72*	14	12,3кг
		3		ф6АI, ℓ=2930 ГОСТ 5781-75	5	3,3кг
				С-5		
				Детали		
		10		ф6АI, ℓ=2950 ГОСТ 5781-75	10	6,5кг
		11		ф10А III, ℓ=2100 ГОСТ 5.1459-72*	14	18,1кг
		12		ф10А III, ℓ=650 ГОСТ 5.1459-72*	4	1,6кг
		13		ф10А III, ℓ=570 ГОСТ 5.1459-72*	4	1,4кг
		14		ф10А III, ℓ=3250 ГОСТ 5.1459-72*	1	2,0кг
		15		ф6АI, ℓ=950 ГОСТ 5781-75	8	1,7кг
				С-5а		
				Детали		
		10		ф6АI, ℓ=2950 ГОСТ 5781-75	10	6,5кг
		11		ф10А III, ℓ=2100 ГОСТ 5.1459-72*	14	28,5кг
		15		ф10А III, ℓ=570 ГОСТ 5.1459-72*	10	3,5кг
		14		ф10А III, ℓ=3250 ГОСТ 5.1459-72*	1	2,0кг
		15		ф6АI, ℓ=950 ГОСТ 5781-75	8	1,7кг
		16		ф10А III, ℓ=700 ГОСТ 5.1459-72*	8	3,4кг

Формат	Зона	Позиция	Обозначение	Наименование	Кол. шт.	Примечание
				С-6		
				Детали		
		2		ф6АI, ℓ=2150 ГОСТ 5781-75	10	4,8кг
		11		ф10А III, ℓ=2100 ГОСТ 5.1459-72*	12	15,4кг
				С-7		
				Детали		
		12		ф6АI, ℓ=1750 ГОСТ 5781-75	10	3,9кг
		11		ф10А III, ℓ=2100 ГОСТ 5.1459-72*	10	12,9кг
				С-8		
				Детали		
		3		ф6АI, ℓ=2930 ГОСТ 5781-75	10	6,4кг
		11		ф10А III, ℓ=2100 ГОСТ 5.1459-72*	16	20,7кг
				С-9		
				Детали		
		2		ф6АI, ℓ=2150 ГОСТ 5781-75	10	4,8кг
		17		ф14А III, ℓ=2100 ГОСТ 5781-75	12	30,2кг
				С-10		
				Детали		
		18		ф6АI, ℓ=1750 ГОСТ 5781-75	7	2,7кг
		19		ф6АI, ℓ=1420 ГОСТ 5781-75	8	2,5кг
				С-11		
				Детали		
		5		ф6АI, ℓ=1050 ГОСТ 5781-75	1	0,2кг
		6		ф10А III, ℓ=200 ГОСТ 5.1459-72*	3	0,4кг
		8		ф10А III, ℓ=770 ГОСТ 5.1459-72*	3	1,4кг
		9		ф10А III, ℓ=1420 ГОСТ 5.1459-72*	10	8,6кг
		20		ф6АI, ℓ=2295 ГОСТ 5781-75	5	2,5кг
		21		ф6АI, ℓ=975 ГОСТ 5781-75	2	0,4кг
		22		ф6АI, ℓ=575 ГОСТ 5781-75	2	0,2кг
				С-12 (зеркально С-11)		
				Детали		
				поз. 5,6,8,9,20,21,22 см. выше		

Формат	Зона	Позиция	Обозначение	Наименование	Кол. шт.	Примечание
				С-13		
				Детали		
		12		ф6АI, ℓ=1750 ГОСТ 5781-75	10	3,9кг
		17		ф14А III, ℓ=2100 ГОСТ 5781-75	10	25,4
				С-14		
				Детали		
		3		ф6АI, ℓ=2930 ГОСТ 5781-75	10	6,4
		17		ф14А III, ℓ=2100 ГОСТ 5781-75	6	15,1

Альбом V

Типовой проект 501-3-10

Подп. и дата

Инв. № подл.

Привязан:

Инв. №

Н. контр.	Нестеров	
Проверил	Олиференко	
Ст. технол.	Попова	
Ст. инжен.		
Рук. груп.	Олиференко	
Гл. спец.	Нестеров	
Нач. отд.	Зайцев	
Гл. инж. пр.	Фортунчий	

ТП 501-3-10 КЖ

Тепловозо-вагонное депо на одно стойло для промышленных железных дорог колеи 1520 мм

Смотровая канава из монолитного железобетона

Стадия	Лист	Листов
ТР	7	

Спецификация элементов монолитных конструкций

ПРОМТРАНСНИИПРОЕКТ г. Харьков

Типовой проект 501-3-10 Альбом V

План

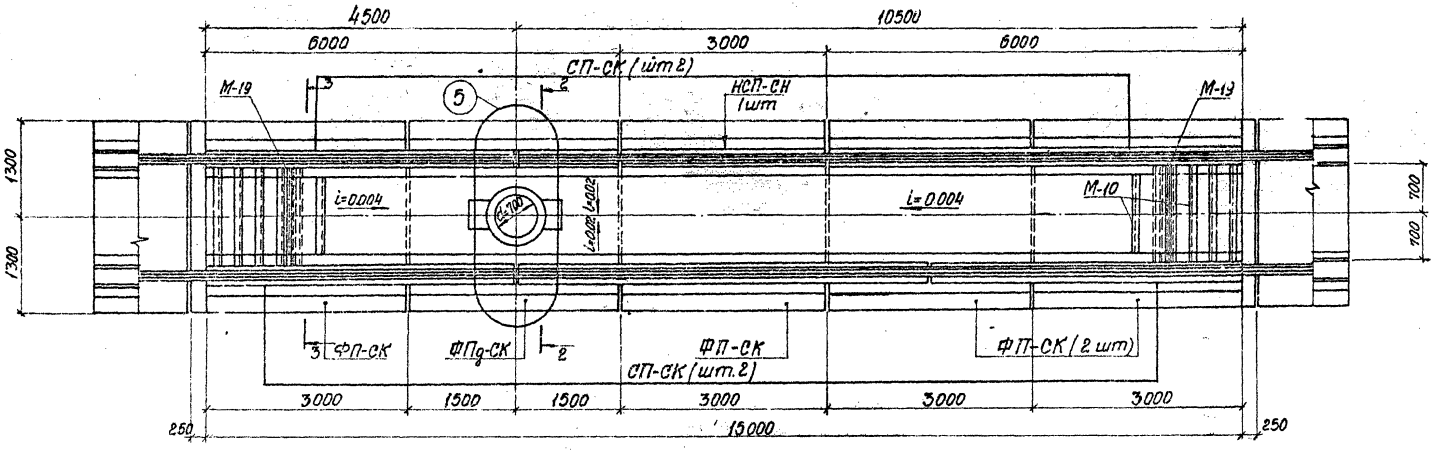

1-1

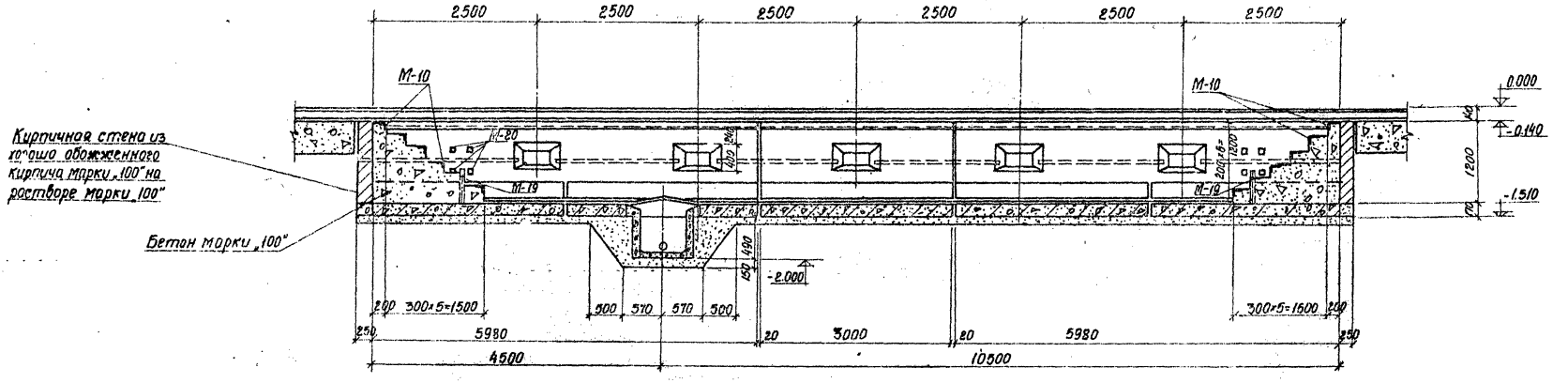

2-2

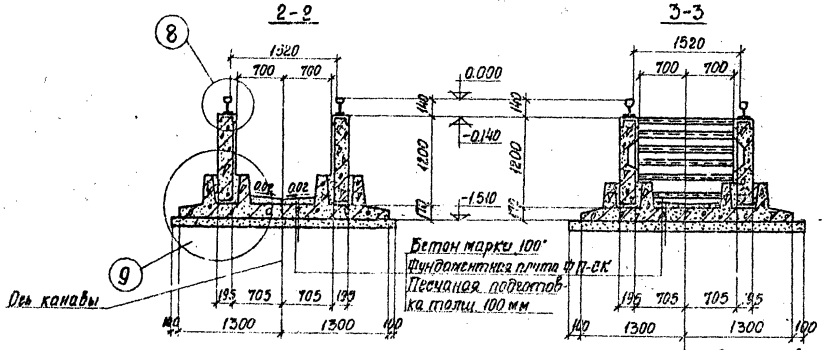

3-3

Привязан:

Инв. №

Н. контр.	Нестеров		
Проверил	Олиференко		
Ст. техн.	Попова		
Ст. инж.			
Рук. груп.	Олиференко		
Гл. спец.	Нестеров		
Нач. отд.	Зайцев		
Гл. инж. пр.	Фартушный		

ТП 501-3-10 КЖ

Теплово-вагонное депо на одно стойло для промышленных железных дорог колеи 1520 мм

Смотровая канава из сборных железобетонных элементов

Стадия	Лист	Листов
ТР	8	

Смотровая канава ℓ=15 м
План. Разрезы 1-1÷3-3

ПРОМТРАНСНИИПРОЕКТ г. Харьков

Согласовано

Гл. инж. пр.		Фартушный
Гл. инж. пр.		
Нач. отд.		
Рук. груп.		
Ст. инж.		

Подпись и дата | Взам. инв. №

Альбом V

Типовой проект 501-3-10

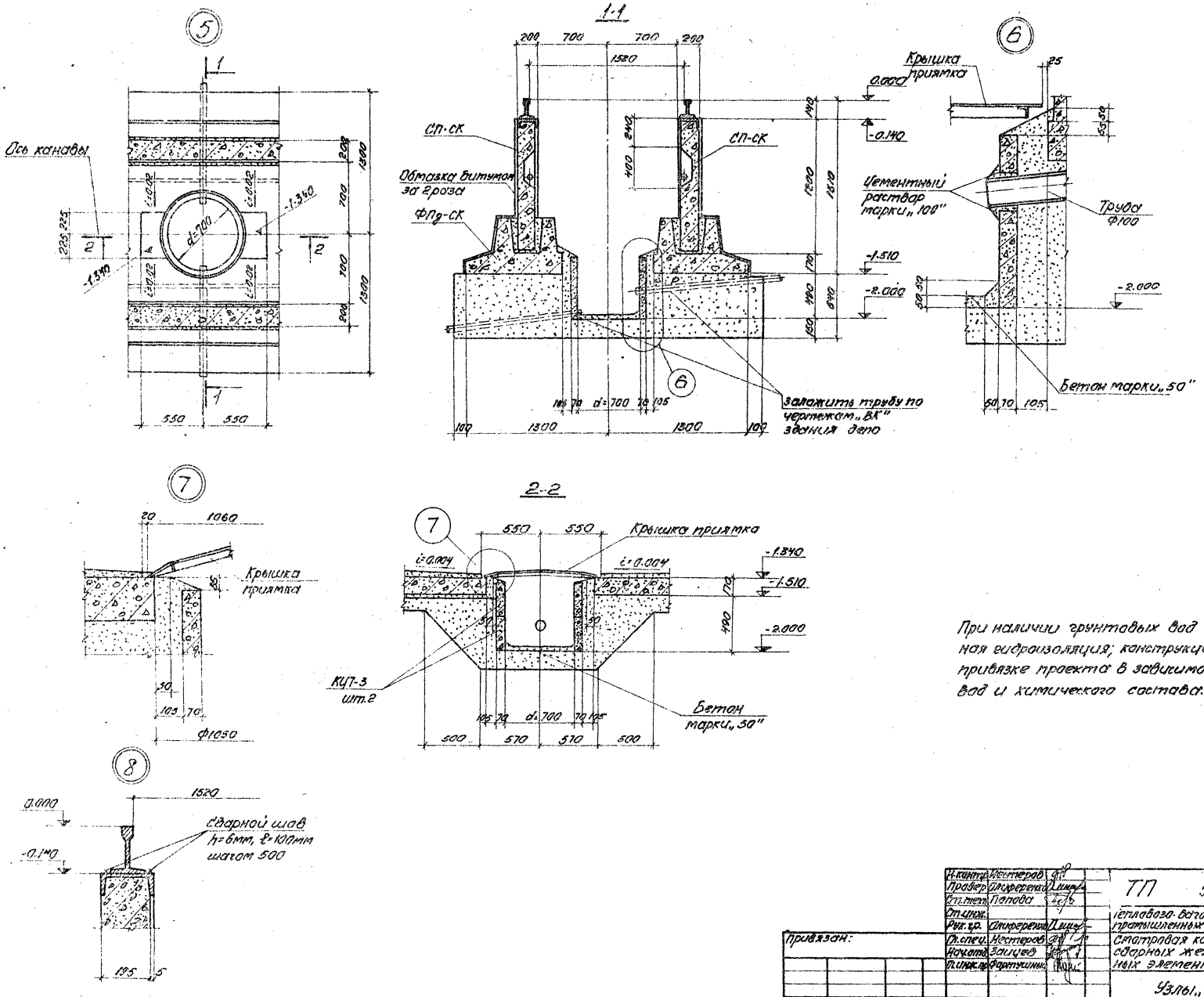

При наличии грунтовых вод устраивается оклеечная гидроизоляция; конструкция ее принимается при привязке проекта в зависимости от уровня грунтовых вод и химического состава.

Н.контр.	Нестеров		
Провер.	Олиференко		
Ст.инж.	Попова		
Рук.гр.	Олиференко		
Гл.спец.	Нестеров		
Нач.отд.	Зайцев		
Гл.инж.пр.	Фартушина		

Привязан:

Инв.№

ТП 501-3-10 КЖ

Тепловозо-вагонное депо на одно стойло для промышленных железных дорог колеи 1520мм

Смотровая канава из сборных железобетонных элементов.

Стадия	Лист	Листов
ТР	9	

Узлы „5" ÷ „8"

ПРОМТРАНСНИИПРОЕКТ г. Харьков

Согласовано: „ПТИСП" Рук. группы

Альбом V

Типовой проект 501-3-10

Деталь
Замоноличивания стеновых плит СП-СК и НСП-СК

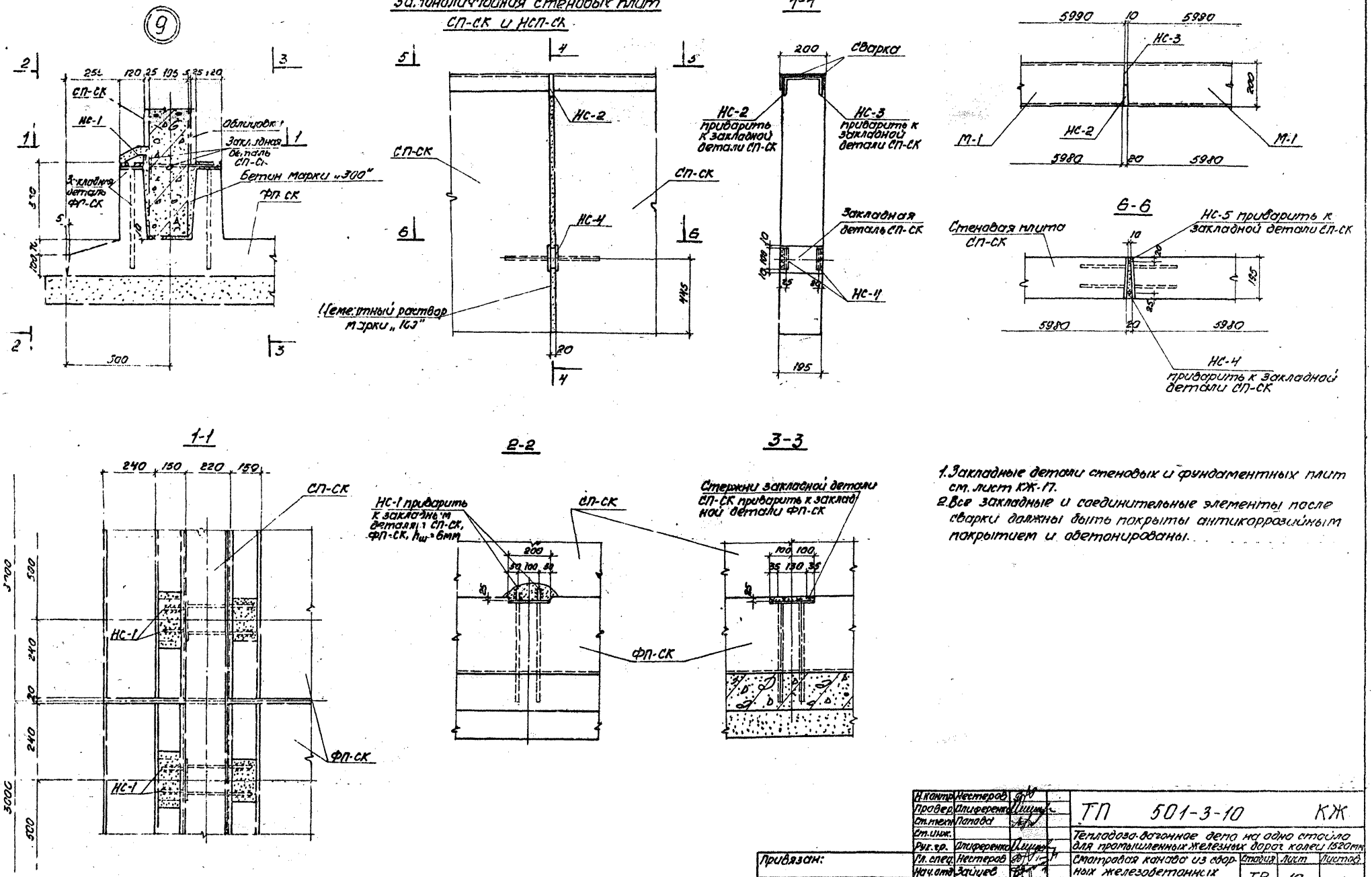

1. Закладные детали стеновых и фундаментных плит см. лист КЖ-17.
2. Все закладные и соединительные элементы после сварки должны быть покрыты антикоррозийным покрытием и обетонированы.

Н.контр.	Нестеров		ТП 501-3-10 КЖ
Провер.	Плиференко		Тепловозо-вагонное депо на одно стойло для промышленных железных дорог колеи 1520мм
Ст.техн.	Попова		Смотровая канава из сборных железобетонных элементов.
Ст.инж.			Стадия: ТР; Лист: 10; Листов:
Рук.гр.	Плиференко		Узел „9." Деталь замоноличивания стеновых панелей.
Гл.спец.	Нестеров		ПРОМТРАНСНИИПРОЕКТ г. Харьков
Нач.отд.	Зайцев		
Гл.инж.пр.	Фартушный		

Привязан:

Инв.№

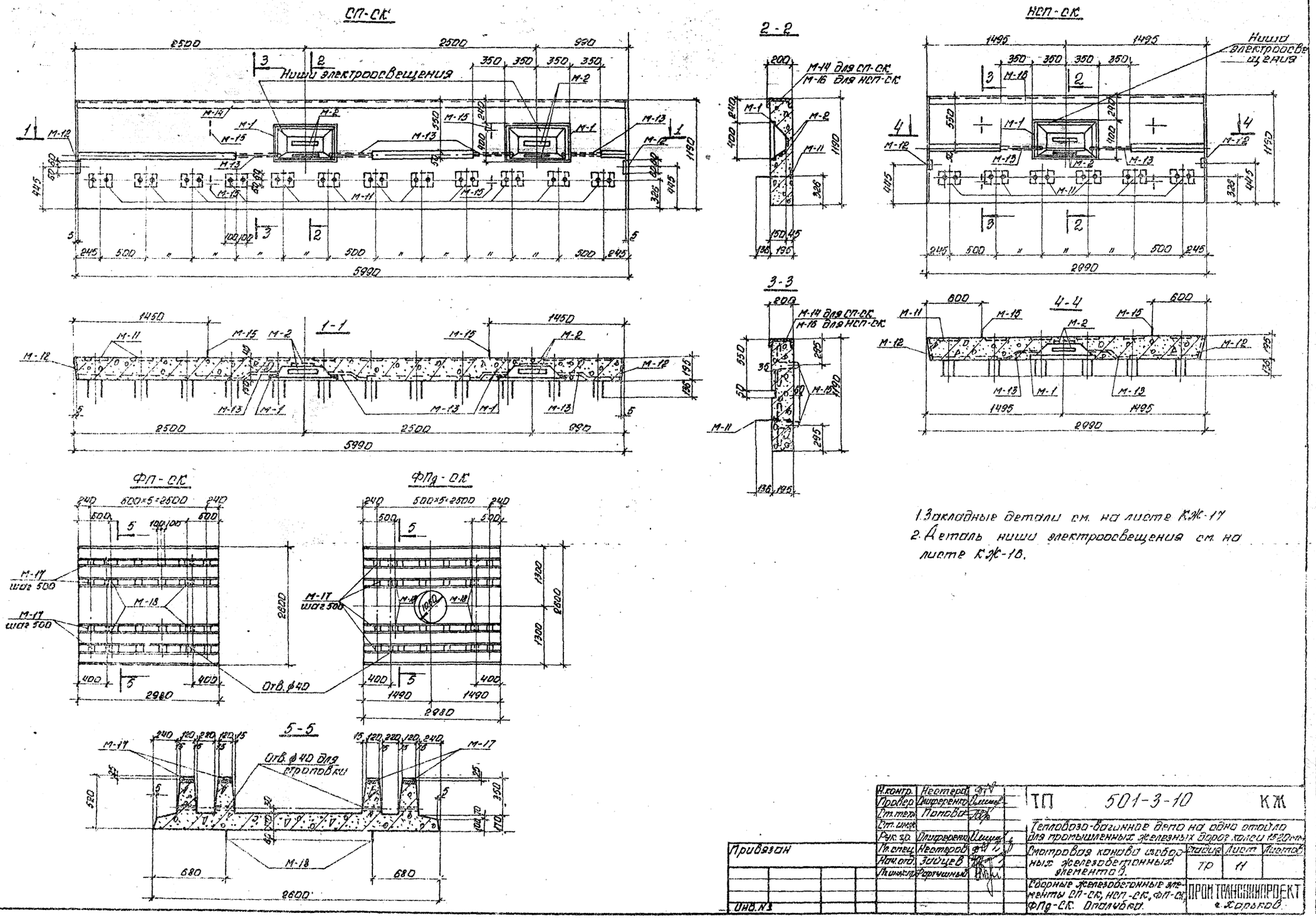

1. Закладные детали см. на листе КЖ-17
2. Деталь ниши электроосвещения см. на листе КЖ-18.

Н.контр.	Нестеров		ТП 501-3-10 КЖ
Провер.	Шиференко		Тепловоза-вагонное депо на одно стойло для промышленных железных дорог колеи 1520 мм
Ст.техн.	Попова		Смотровая канава изборных железобетонных элементов.
Ст.инж.			Стадия: ТР; Лист: 11; Листов:
Рук.з.о.	Шиференко		Сборные железобетонные элементы СП-СК, НСП-СК, ФП-СК, ФПд-СК. Опалубка.
Гл.спец.	Нестеров		ПРОМТРАНСПРОЕКТ г. Харьков
Нач.отд.	Зайцев		
Гл.инж.пр.	Фартушный		

Привязан

Инв. №

Альбом V

Типовой проект 501-3-10

Инв. № подл. | Подп. и дата

Типовой проект 501-3-10 Альбом V

СП-СК

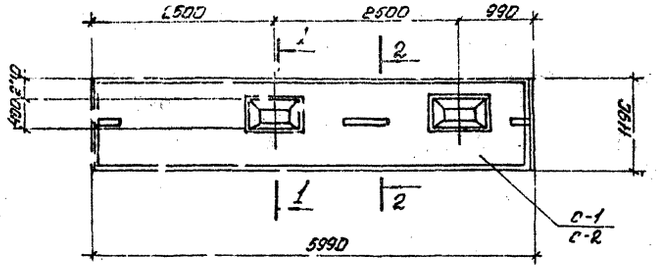

НСП-СК

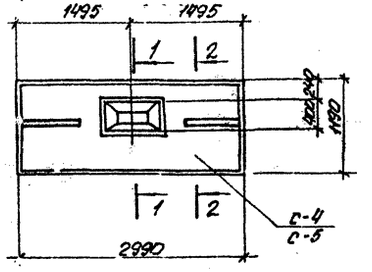

1-1

2-2

Узел "А"

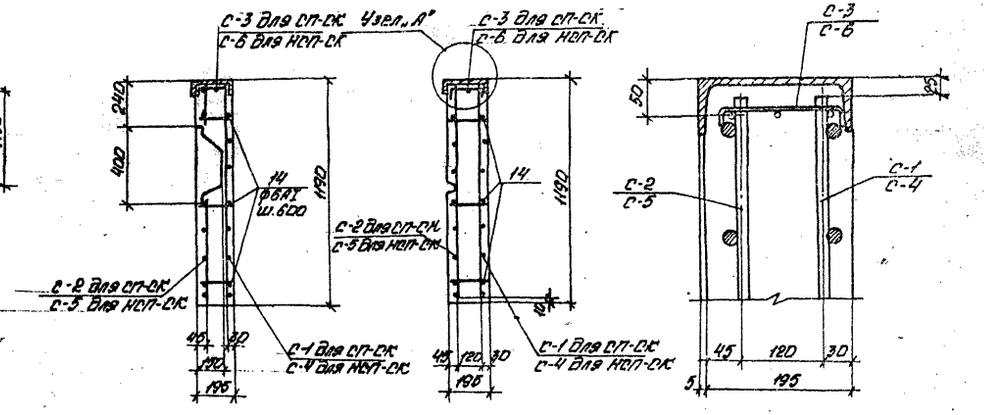

ФП-СК

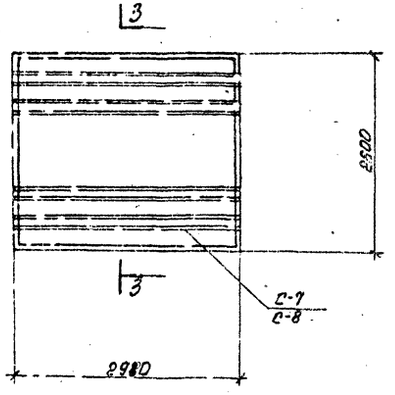

ФПд-СК

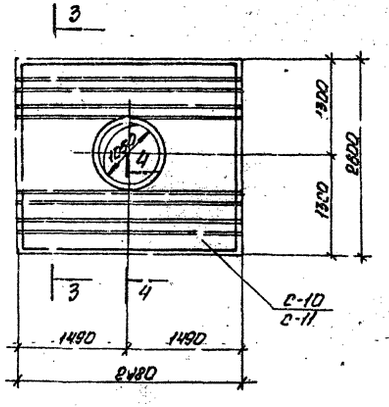

4-4

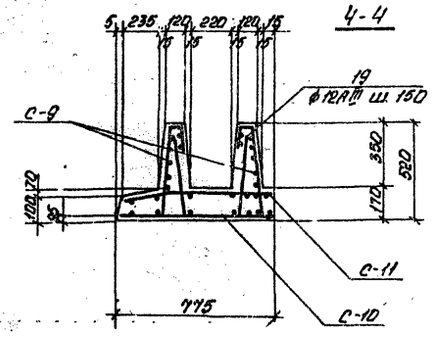

3-3

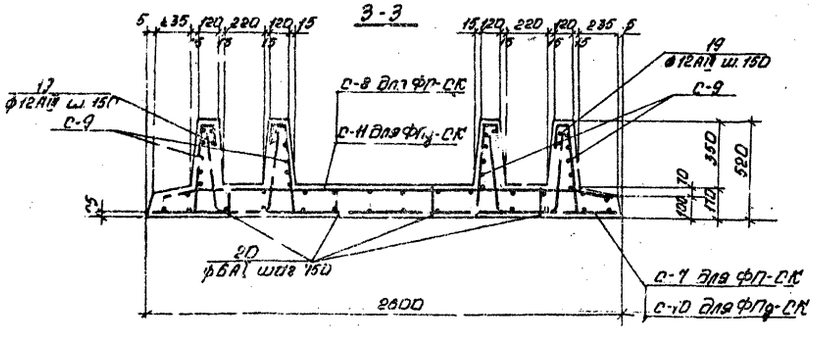

Н. контр.	Нестеров		
Пров.	Опидченко		
Ст. техн.	Попова		
Ст. инж.			
Рук. гр.	Опидченко		
Гл. спец.	Нестеров		
Нач. отд.	Зайцев		
Гл. инж. пр.	Фортушный		

Привязан:

Инв. №

ТП 501-3-10 КЖ

Тепловозо-вагонное депо одно стойло для промышленных железных дорог колеи 1520 мм

Смотровая канава из сборных железобетонных элементов.

Стадия	Лист	Листов
РР	12	

Сборные железобетонные элементы СП-СК, НСП-СК, ФП-СК, ФПд-СК. Армирование

ПРОМТРАНСНИИПРОЕКТ г. Харьков

Инв. № подл. | Подп. и дата | Взам. инв. №

Типовой проект 501-3-10 Альбом V

С-1

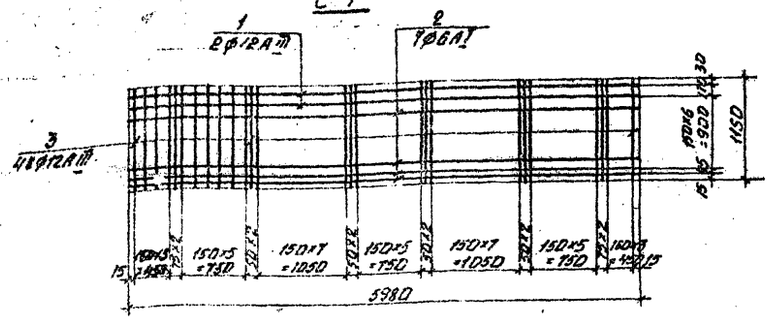

С-2

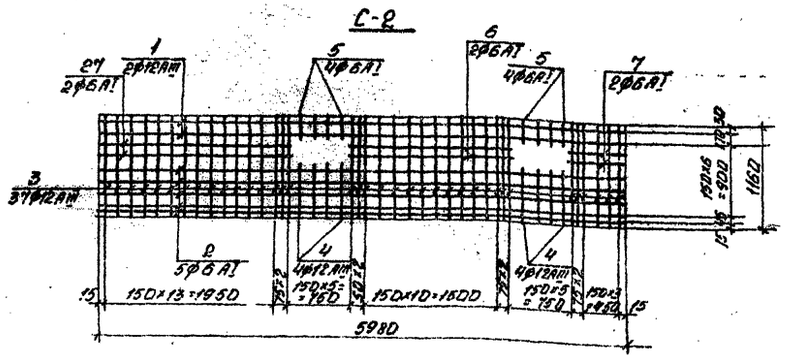

К для С-3
13 для С-1

С-3, С-6

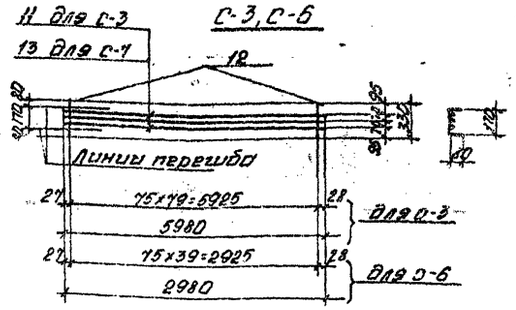

С-4

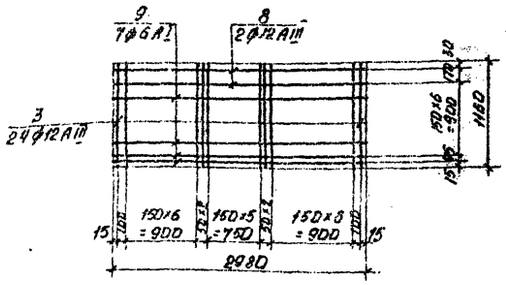

С-5

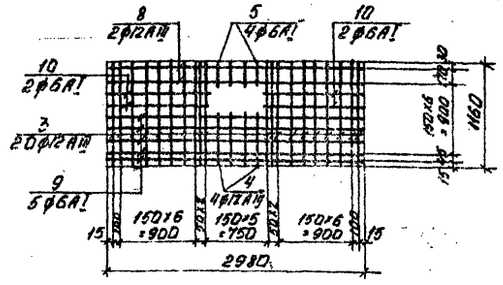

С-7, С-8

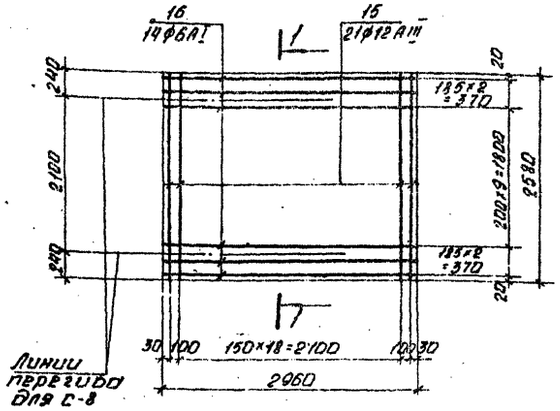

1-1
для С-7

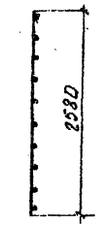

1-1
для С-8

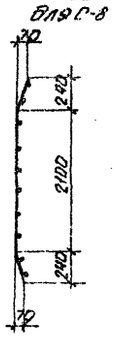

С-10, С-11

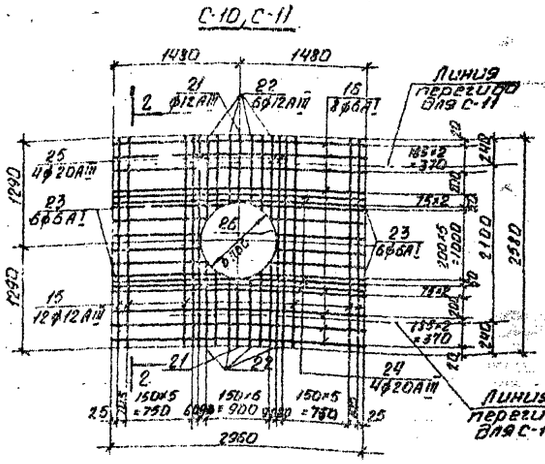

2-2
для С-10

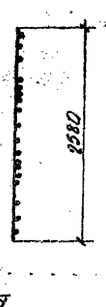

2-2
для С-11

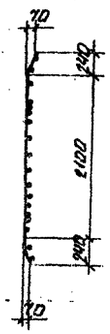

С-9

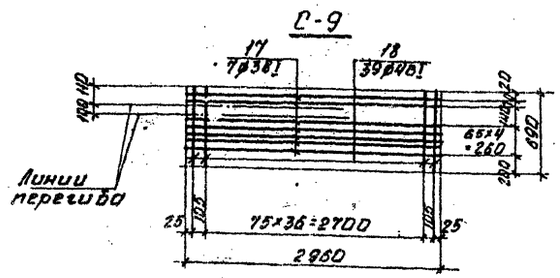

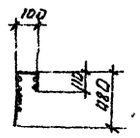

привязан

Инв. №

Н. контр.	Нестеров		
Провер.	Олиференко		
Ст. техн.	Попова		
Ст. инж.			
Рук. гр.	Олиференко		
Гл. спец.	Нестеров		
Нач. отд.	Зайцев		
Гл. инж. пр.	Фортунатова		

ТП 501-3-10 КЖ

Тепловозо-вагонное депо на одно стойло для промышленных железных дорог колеи 1520 мм

Смотровая канава из сборных железобетонных элементов.

Стадия	Лист	Листов
ТР	13	

Стальные изделия С-1÷С-11

ПРОМТРАНСНИИПРОЕКТ
г. Харьков

Инв. № подл. | Подп. и дата | Взам. инв. №

Альбом V

501-3-10

Типовой проект

Спецификация элементов сборных конструкций

Формат	Зона	Позиция	Обозначение	Наименование	Кол. шт.	Примечания
				СП-СК		
				С-1		
				Детали		
		1		ф 12 AIII, ℓ=5980 ГОСТ 5781-75	2	10,6кг
		2		ф 6 AI, ℓ=5980 ГОСТ 5781-75	7	9,3кг
		3		ф 12 AIII ℓ=1160 ГОСТ 5781-75	48	49,4кг
				С-2		
				Детали		
		1		ф 12 AIII, ℓ=5980 ГОСТ 5781-75	2	10,6кг
		2		ф 6 AI, ℓ=5960 ГОСТ 5781-75	5	6,6кг
		3		ф 12 AIII ℓ=1160, ГОСТ 5781-75	37	38,1кг
		4		ф 12 AIII, ℓ=520 ГОСТ 5781-75	8	3,7кг
		5		ф 6 AI, ℓ=210 ГОСТ 5781-75	8	0,4кг
		6		ф 6 AI, ℓ=1000 ГОСТ 5781-75	2	0,8кг
		-		ф 6 AI, ℓ=630 ГОСТ 5781-75	2	0,3кг
		27		ф 6 AI, ℓ=2110 ГОСТ 5781-75	2	0,9кг
				С-3		
				Детали		
		11		ф 3 BI, ℓ=5980 ГОСТ 6727-53*	3	1кг
		12		ф 4 BI, ℓ=5980 ГОСТ 6727-53*	80	36кг
				НСП-СК		
				С-4		
				Детали		
		3		ф 12 AIII, ℓ=1160 ГОСТ 5781-75	24	24,7кг
		8		ф 12 AIII, ℓ=2980 ГОСТ 5781-75	7	18,6кг
		9		ф 6 AI, ℓ=2980 ГОСТ 5781-75	7	4,7кг
				С-5		
				Детали		
		3		ф 12 AIII, ℓ=1160 ГОСТ 5781-75	20	20,5кг
		4		ф 12 AIII, ℓ=520 ГОСТ 5781-75	4	1,8кг
		5		ф 6 AI, ℓ=210 ГОСТ 5781-75	4	0,2кг
		8		ф 12 AIII, ℓ=2980 ГОСТ 5781-75	2	5,3кг
		9		ф 6 AI, ℓ=2980 ГОСТ 5781-75	5	3,3кг
		13		ф 5 AI, ℓ=1150 ГОСТ 5781-75	4	2,3кг
				С-6		
				Детали		
		12		ф 4 AI, ℓ=300 ГОСТ 6727-53*	40	1,1кг
		13		ф 5 BI ℓ=2980 ГОСТ 6727-53*	3	0,5кг
				ФП-СК		
				С-7		
				Детали		
		15		ф 12 AIII, ℓ=2580 ГОСТ 5781-75	21	48,1кг
		16		ф 6 AI, ℓ=2960 ГОСТ 5781-75	14	9,3кг
				С-8		
				Детали		
				поз. 15, 16 см. выше С-7		
				С-9		
				Детали		
		17		ф 3 BI, ℓ=2960 ГОСТ 6727-53*	7	1,1кг
		18		ф 4 BI, ℓ=690 ГОСТ 6727-53*	39	2,5кг
				ФПа-СК		
				С-9		
				Детали		
				поз. 17, 18 по ФП-СК см. выше		
				С-10, С-11		
				Детали		
		15		ф 12 AIII, ℓ=2580 ГОСТ 5781-75	12	33,9кг
		16		ф 6 AI, ℓ=2960 ГОСТ 5781-75	8	4кг
		21		ф 12 AIII, ℓ=750 ГОСТ 5781-75	2	1,3кг
		22		ф 12 AIII, ℓ=от 770 до 950 ГОСТ 5781-75	3×4	9,1кг
		23		ф 6 AI, ℓ=от 950 до 1200 ГОСТ 5781-75	3×4	2,8кг
		24		ф 20 AIII, ℓ=2960 ГОСТ 5781-75	4	29,6кг
		25		ф 20 AIII ℓ=2580 ГОСТ 5781-75	4	25,5кг
		26		ф 6 AI, ℓ=3700 ГОСТ 5781-75	1	0,8кг

Ведомость стержней на один элемент

Марка элемент.	Поз.	Эскиз или сечение	Ф мм	Длина мм	Кол.
СП-СК	14	190	6 AI	190	30
НСП-СК	14	см. выше	6 AI	190	15
ФП-СК	19	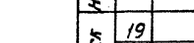	12 AIII	1150	42
	20	140	6 AI	140	28
ФПа-СК		поз. 19 20 по ФП-СК			

Привязан:

Инв. №

Н. контр.	Нестеров	
Провер.	Олитеренко	
Ст. техн.	Попова	
Ст. инж.		
Рук. груп.	Олитеренко	
Гл. спец.	Нестеров	
Нач. отд.	Зайцев	
Гл. инж. пр.	Фортинский	

ТП 501-3-10 КЖ

Тепловозо-вагонное депо на одно стойло для промышленных железных дорог колеи 1520 мм

Смотровая канава из сборных железобетонных элементов

Стадия	Лист	Листов
ТР	14	

Спецификация сборных элементов. Ведомость стержней на один элемент

ПРОМТРАНСНИИПРОЕКТ

Инв. № подл. | Подп. и дата | Взам. инв. №

Ниша электроосвещения или штепсельной розетки

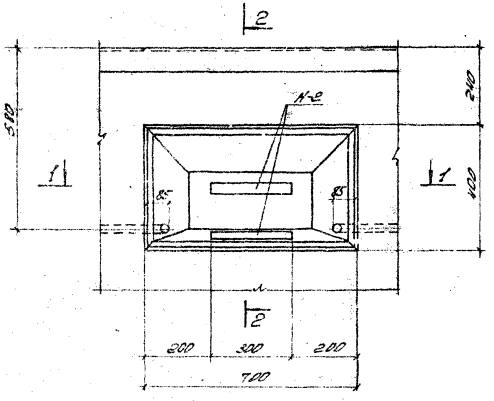

2-2
при монолитном варианте

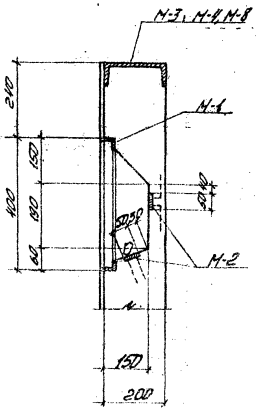

2-2
при сборном варианте

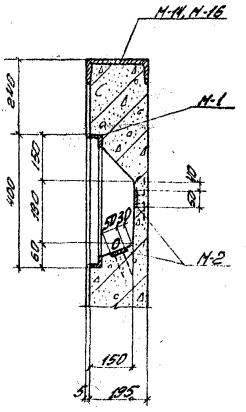

Спецификация

Наименование элемента	№ поз	Профиль	ГОСТ	Сечение мм	Длина мм	Масса кг	Кол-во шт	Общая масса кг
Ниша электроосвещения или штепсельной розетки	1	Деревянная рамка	–	Б=17	2168	0.50	1	0.50
	2	Защитная рамка	–	Б=3	2108	0.80	1	0.80
	3	Стекло небьющееся 670×370	–	Б=5	–	1.71	1	1.71
	4	Винт	17475-72*	М3	25	0.001	4	0.004
	5	Шурупы М2	1145-71*	М2	16	0.0003	6	0.002
						Итого		3.02

1-1
при монолитном варианте

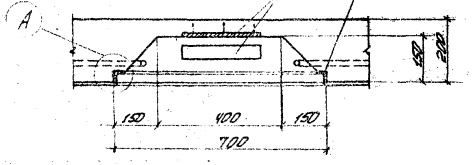



Деревянная рамка

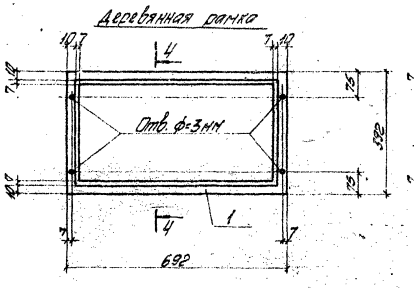

4-4

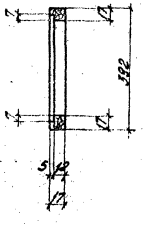

1-1
при сборном варианте

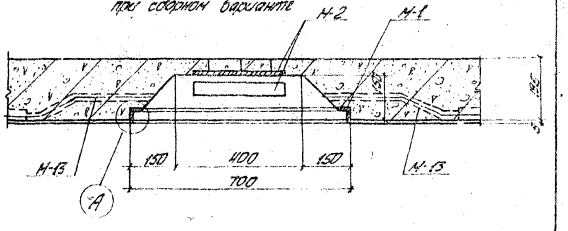

1. Деревянная рамка выполняется из сосны или лиственницы 1го сорта.
2. Деревянная рамка, стекло и защитная рамка собираются в блок до установки в нишу.

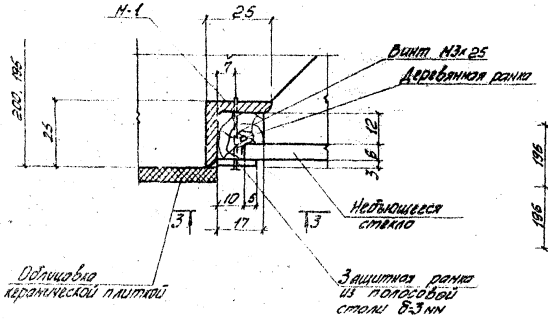

Защитная рамка

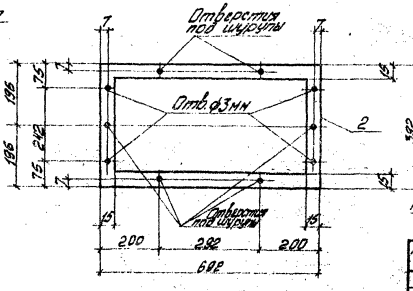

3-3

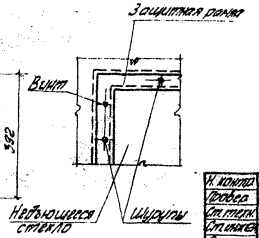

Привязан

Инв. N

Н. контр.	Нестеров		
Гл.спец.	Пономарев		Цешко
Ст.техн.	Попова		
Ст.инж.КЖ			
Рук.сект.	Пономарев		Цешко
Гл.спец.	Нестеров		
Нач.отд.	Зайцев		
Гл.инж.пр.	Фомичева		

ТП 501-3-10 КЖ			
Тепловозо-вагонное депо на одно стойло без промывочных желобов: ворота ширина 15,20 м			
Смотровые канавы	Стадия	Лист	Листов
	ТР	15	
Ниша электроосвещения или штепсельной розетки	ПРОМТРАНСНИИПРОЕКТ г. Москва		

Типовой проект 501-3-10 Альбом I

Инв.№ подл. | Подпись и дата | Взам.инв.№

М-1

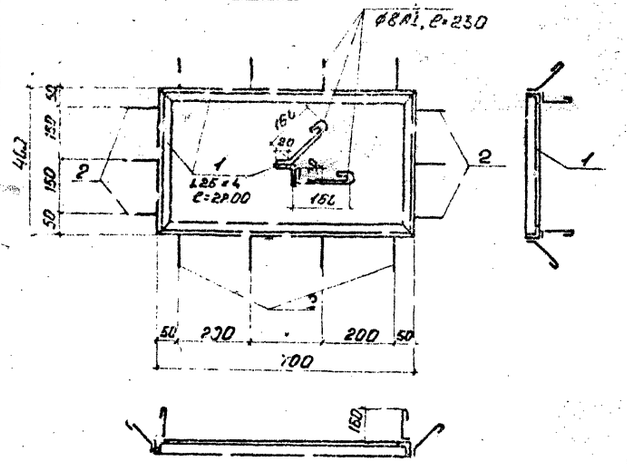

М-2

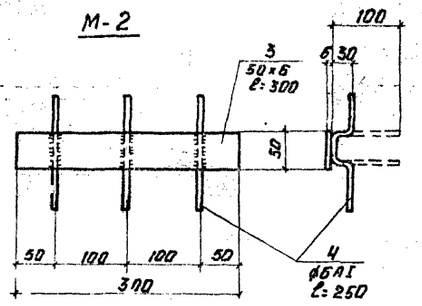

М-3, М-4, М-8

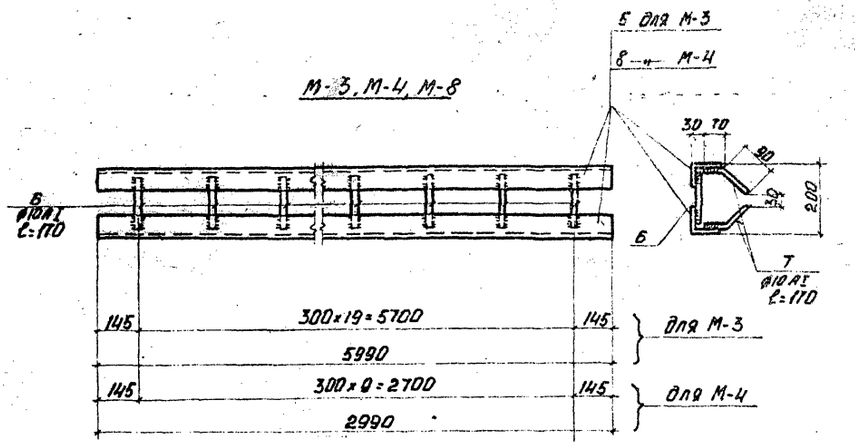

М-10

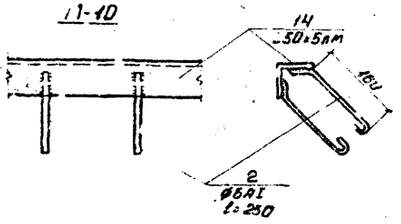

М-5, М-6, М-7, М-9

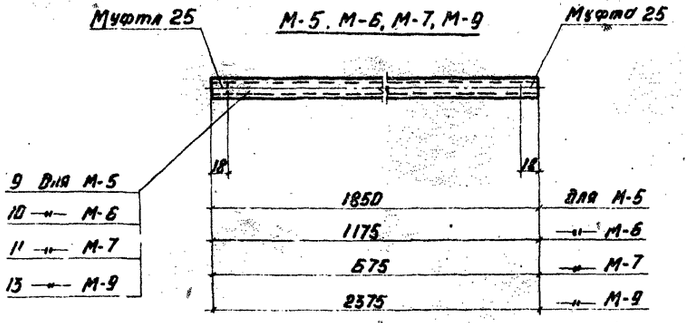

М-14, М-16

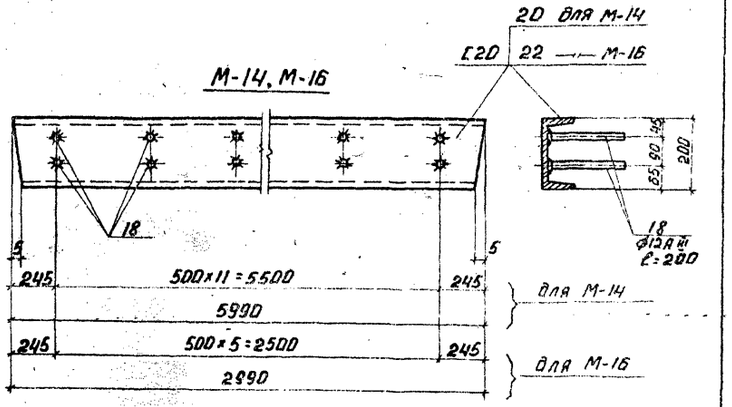

М-11

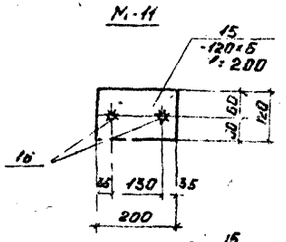

М-12

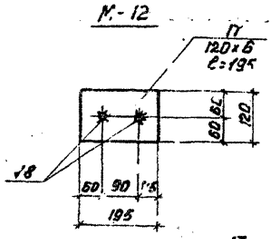

М-13

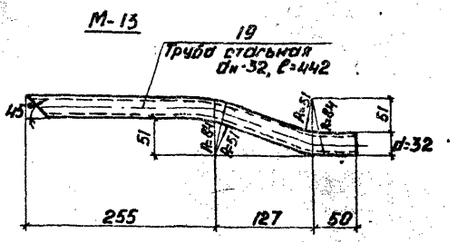

М-17

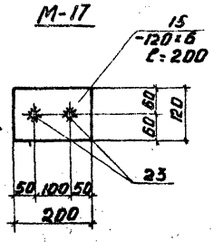

Приварку торцов круглых стержней к закладным листам и швеллерам выполнять впритык под слоем флюса.

М-15, М-18

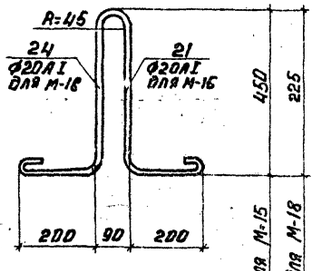

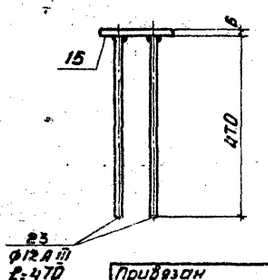

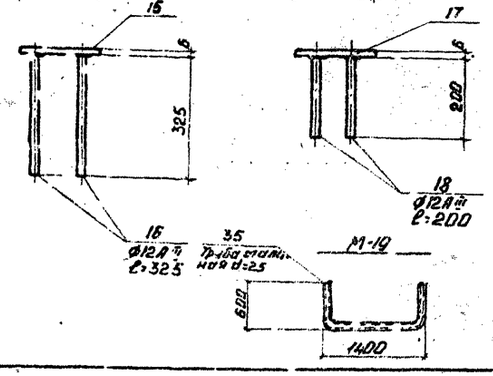

Привязан				ТП 501-3-10 КЖ	
Инв.№				Тепловозо-вагонное депо на одно стойло для промышленных железных дорог колеи 1520 мм.	
				Смотровые канавы	Стадия: ТР; Лист: 16; Листов:
				Закладные детали М-1÷М-18.	ПРОМТРАНСНИИПРОЕКТ г. Харьков

Н.контр.	Нестеров	
Проверил	Олиференко	
Гл.техник	Попова	
Гл.инж.		
Рук. гр.	Олиференко	
Гл.спец.	Нестеров	
Начотд.	Зайцев	
Гл.инж.пр.	Фортушенко	

Типовой проект 501-3-10 Альбом V

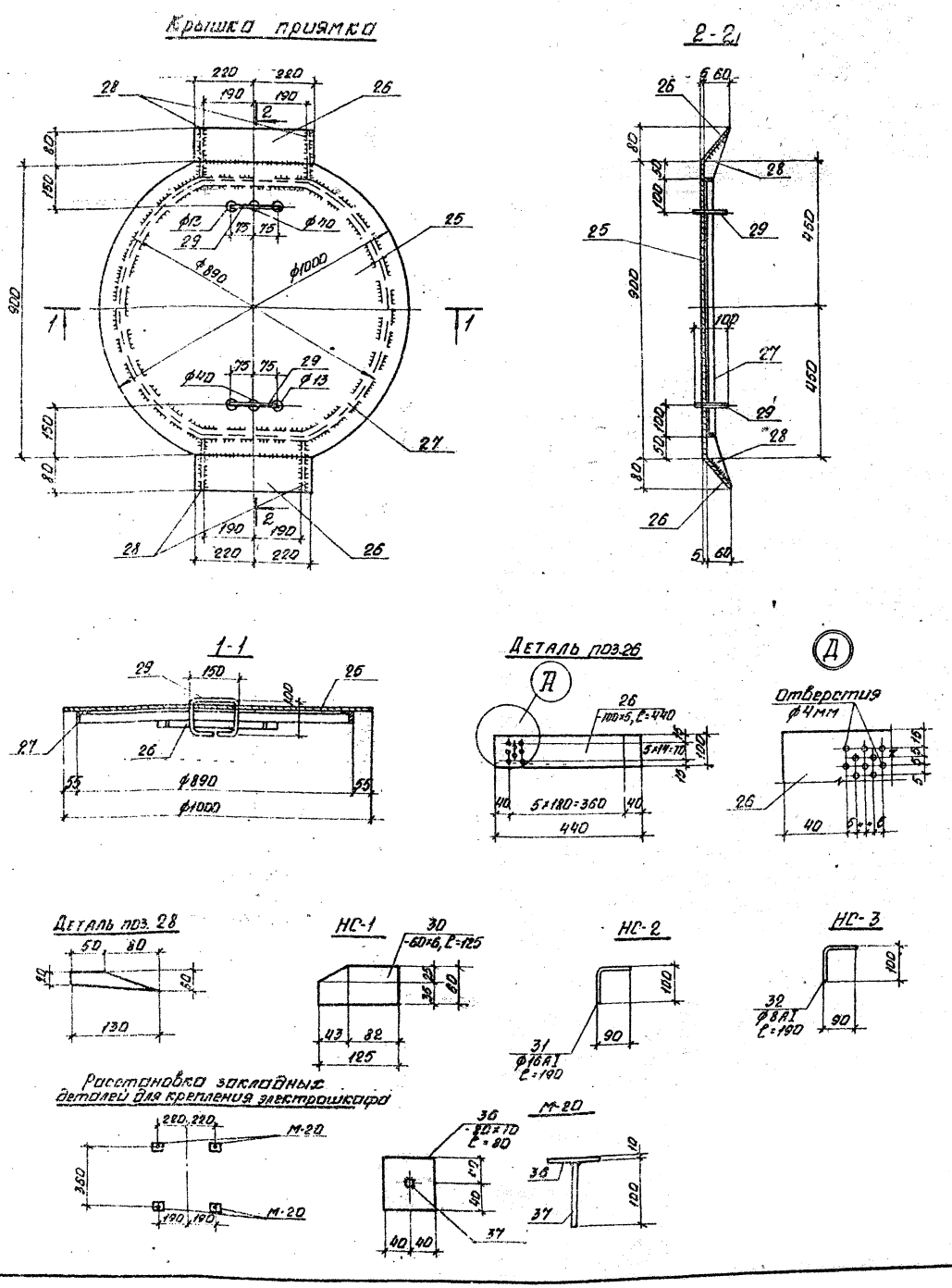

Выборка стали на один элемент (смотровая канава из сборного железобетона)

Марка изделия		Арматурные изделия: Арматурная сталь ГОСТ-5781-75 ГОСТ-5.1459-72*: Класс В I ⌀ 3	4	Итого	Класс А I ⌀ 6	Итого	Класс А III ⌀ 10	20	Итого	Итого	Закладные изделия: Профильная сталь L	-	труба	C	Арматурная сталь ГОСТ 5781-75, ГОСТ-5.1459-72: Класс А I ⌀ 6	18	10	16	20	А III ⌀ 12	Итого	Всего
СП-СК	С-1				9,3	9,3	60		60	69,3												69,3
	С-2				9,0	9,0	44,4		44,4	53,4												53,4
	С-3	1,0	36	37						37												37,0
	отдельн. стержн				9,0	9,0																9,0
	М-1(2шт)										6,2					5,0						11,2
	М-2(4шт)											2,8			0,8							3,6
	М-11(12шт)											13,2								7,2		20,4
	М-12(2шт)											2,2								0,8		3,0
	М-13(4шт)												2,8									2,8
	М-14(1шт)													110,4						4,3		114,7
	М-15(4шт)																		3,9			3,9
	М-10(6шт)										22,8					3,0						25,8
НСП-СК	С-4				4,7	4,7	43,3		43,7	48												48
	С-5				5,8	5,8	27,6		27,6	33,4												33,4
	С-6	0,5	1,1	1,6						1,6												1,6
	отдельн. стержн.				4,5	4,5																4,5
	М-1(1шт)										3,2					2,5						5,7
	М-2(2шт)											1,4			0,4							1,8
	М-11(6шт)											6,6								3,6		10,2
	М-12(2шт)											2,2								0,8		3,0
	М-13(2шт)												1,4									1,4
	М-15(4шт)																		3,9			3,9
	М-16(1шт)													220,8						8,8		229,6
ФП-СК	С-7				9,3	9,3	48,1		48,1	57,4												57,4
	С-8				9,3	9,3	48,1		48,1	57,4												57,4
	С-9	1,1	2,5	3,6						3,6												3,6
	отдельн. стержн.				4,3	4,3	37,3		37,3	41,6												41,6
	М-17(24шт)											26,4								8,8		35,2
	М-18(4шт)																		11,6			11,6
ФПд-СК	С-10				7,6	7,6	42,3	55,1	97,4	105												105
	С-11				7,6	7,6	42,3	55,1	97,4	105												105
	С-9	1,1	2,5	3,6						3,6												3,6
	отдельн. стержн.				4,3	4,3	37,3		37,3	41,6												41,6
	М-17(24шт)											26,4								8,8		35,2
	М-18(4шт)																		11,6			11,6
Крышка приямка											4,2	31,2					0,6					36,0
НС-1												0,4										0,4
НС-2																		0,3				0,3
НС-3																0,1						0,1
НС-4																		0,16				0,16
НС-5																0,04						0,04

Н.контр.	Нестеров	
Провер.	Олиференко	
Ст.техн.	Попова	
Ст.инж.		
Рук.гр.	Олиференко	
Гл.спец.	Нестеров	
Нач.отд.	Зайцев	
Гл.инж.пр.	Фартушный	

Привязан

Инв. N

П 501-3-10 КЖ

Тепловозо-вагонное депо на одно стойло для промышленных железных дорог колеи 1520 м

Смотровые канавы

Стадия	Лист	Листов
ТР	17	

Крышка приямка. Соединительные детали. Выборка стали на 1 элемент сб. железобетонной канавы

ПРОМТРАНСПРОЕКТ г. Харьков

Инв. N подл. | Подп. и дата | Взам. инв. N

Спецификация закладных и соединительных деталей

Формат	Зона	Позиция	Обозначение	Наименование	Кол. шт.	Примечание
				М-1		
				Детали		
		1		L 25×4 ℓ=2200	1	3,2кг
		2		Ф8АI, ℓ=230	28	2,5кг
				М-2		
				Детали		
		3		-50×6 ℓ=300	1	0,7кг
		4		Ф6АI, ℓ=250	4	0,2кг
				М-3		
				Детали		
		5		L 100×63×8 ℓ=5990	2	118,2кг
		6		Ф10АI, ℓ=170	20	2,2кг
		7		Ф10АI, ℓ=170	40	4,4кг
				М-4		
				Детали		
		6		Ф10АI, ℓ=170	25	2,8кг
		7		Ф10АI ℓ=170	50	5,5кг
		8		L 100×63×8 ℓ=7570	2	149,4кг
				М-5		
				Детали		
		9		Труба d=25 ℓ=1850	1	3,5кг
				М-6		
				Детали		
		10		Труба d=25 ℓ=1175	1	3,2кг
				М-7		
				Детали		
		11		Труба d=25 ℓ=625	1	1,6кг
				М-8		
				Детали		
		6		Ф10АI, ℓ=170	20	2,2кг
		7		Ф10АI, ℓ=170	40	4,4кг
		12		L 100×63×8, ℓ=6070	2	119,8кг
				М-9		
				Детали		
		13		Труба d=25, ℓ 2375	1	6,6кг

Формат	Зона	Позиция	Обозначение	Наименование	Кол. шт.	Примечание
				М-10		
				Детали		
		2		Ф8АI, ℓ=230	6	0,5кг
		14		L 50×5 ℓ=1000	1	3,8кг
				М-11		
				Детали		
		15		-120×6, ℓ=200	1	1,1кг
		16		Ф12АIII, ℓ=325	2	0,6кг
				М-12		
				Детали		
		17		-120×6, ℓ=195	1	1,1кг
		18		Ф12АIII, ℓ=200	2	0,4кг
				М-13		
				Детали		
		19		Труба стальная dн=32×2 по ГОСТ 4753-53 ℓ=442	1	0,7кг
				М-14		
				Детали		
		18		Ф12АIII, ℓ=200	24	4,3кг
		20		[20, ℓ=5990	1	110,4кг
				М-15		
				Детали		
		21		Ф20АI, ℓ=1600	1	3,9кг
				М-16		
				Детали		
		18		Ф12АIII, ℓ=200	12	2,2кг
		22		[20, ℓ=2990	1	55,2
				М-17		
				Детали		
		15		-120×6, ℓ=200	1	1,1кг
		23		Ф12АIII, ℓ=470	2	0,8кг

Формат	Зона	Позиция	Обозначение	Наименование	Кол. шт.	Примечание
				М-18		
				Детали		
		24		Ф20АI, ℓ=1150	1	2,9кг
				Крышка приямка		
				Детали		
		25		рифленая сталь -900×5 ℓ=1000	1	26кг
		26		-100×5, ℓ=440	2	4кг
		27		L 25×4, ℓ=2880	1	4,2кг
		28		-60×5, ℓ=130	4	1,2кг
		29		Ф10АI, ℓ=500	2	0,6кг
				НС-1		
				Детали		
		30		-60×6, ℓ=125	1	0,4кг
				НС-2		
				Детали		
		31		Ф16АI, ℓ=190	1	0,3кг
				НС-3		
				Детали		
		32		Ф8АI, ℓ=190	1	0,1кг
				НС-4		
				Детали		
		33		Ф16АI, ℓ=100	1	0,16кг
				НС-5		
				Детали		
		34		Ф8АI, ℓ=100	1	0,04кг
				М-19		
				Детали		
		35		Труба d=25, ℓ=2550	2	6,3кг
				М-20		
				Детали		
		36		-80×10, ℓ=80	1	0,2
		37		Ф14АIII, ℓ=200	1	0,24

Типовой проект 501-3-10 Альбом V

Инв. № подл. | Подп. и дата | Взам. инв. №

Н.контр.	Нестеров	
Проверил	Олиференко	
Ст.техн.	Попова	
Ст.инж.		
Рук.групп	Олиференко	
Гл.спец.	Нестеров	
Нач.отд.	Зайцев	
Гл.инж.пр.	Фартушина	

привязан

Инв. №

ТП 501-3-10 КЖ

Тепловозо-вагонное депо на одно стойло для промышленных железных дорог колеи 1520 мм

Смотровые канавы

Стадия	Лист	Листов
ТР	18	

Спецификация закладных и соединительных деталей

ПРОМТРАНСНИИПРОЕКТ г. Харьков

Типовой проект 501-3-10 Альбом II

Перечень чертежей марки ЭЛ

№№ п.п.	Наименование чертежей	Марка листа	№№ страниц альбома
1	2	3	4
1	Общие данные	ЭЛ-1	21
2	Электрическое освещение. Плач. схема	ЭЛ-2	22
3	Электрическое освещение. Установка светильника и штепсельной розетки в нише	ЭЛ-3	23
4	Заказные спецификации		24

Уточненная ведомость изделий и материалов, поставляемых Генподрядчиком и электромонтажной организацией

№№ п.п.	Наименование и техническая характеристика изделия, материала	Тип, марка	Ед. изм.	Потребность по проекту
1	Розетка штепсельная двухполюсная брызгозащищенная 6А, 250В	У220	шт	1
2	Труба полиэтиленовая высокой плотности среднего типа, диаметром 20мм	МРТУ-6 №5-917-63	м	5
3	Коробка ответвительная	индекс У75	шт	10
4	Гайка установочная, заземляющая	индекс К481	-"-	40
5	Патрубок диаметром 20мм	индекс У476	-"-	30
6	Сальник ввертной	У50/I	-"-	10
7	Сталь полосовая 30×5	Ст.0	м/кг	7/8,2

Ведомость объемов электромонтажных работ

№ п.п.	Наименование работ	Ед. изм.	Кол.	Примечание
1	Монтаж распределительного устройства РУС в канаве	шт.	4	
2	Монтаж светильника ПСХ-60 в нише канавы	-"-	9	
3	Установка штепсельной розетки в нише канавы	-"-	1	
4	Затягивание проводов в стальные трубы	м	65	

Ведомость электрооборудования, кабельных изделий и материалов, поставляемых Заказчиком

№№ п.п.	Наименование и техническая характеристика изделия, материала	Тип, марка	Ед. изм.	Потребность по проекту
1	Распределительное устройство, состоящее из трех автоматов типа 922034 и понижающего трансформатора ОСО-0,25 напряжением 220/12В, мощностью 250В.А	РУС 8153-02ВОГ-54У5 ТУ16-536, 444-74	шт	4
2	Светильник пыленепроницаемый для ламп 60 Вт	ПСХ-60	-"-	9
3	Лампа накаливания, 60Вт, 12В	МО12-60	-"-	9
4	Провод изолированный алюминиевый, сечением 4мм²	НПВ-660	м	65
5	Кабель с алюминиевыми жилами, сечением 2×4мм²	АВВГ-650	-"-	5

Перечень примененных стандартов

№№ п.п.	№№ ГОСТов	Наименование стандартов
1	6323-71*	Провода с пластмассовой изоляцией
2	3262-75	Трубы стальные водогазопроводные
3	МРТУ-6 №5-917-63	Труба полиэтиленовая

1. Электротехнической частью проекта предусматривается электроосвещение: стационарное и ремонтное.
2. Электрооборудование, осветительная арматура и род проводки выбраны для условий среды категории П-IIа по ПУЭ.
3. Для применения смотровой канавы вне комплекса депо, заказные спецификации на электрооборудование и кабельные изделия помещены на листе 24.
4. При применении настоящего альбома с проектом депо-заказные спецификации на электрооборудование и кабельные изделия для смотровой канавы помещены в альбоме VI соответствующего проекта. Заказные спецификации на листе 24 – аннулируются.

Типовой проект разработан в соответствии с действующими нормами и правилами и предусматривает мероприятия обеспечивающие взрывную, взрывопожарную и пожарную безопасность при эксплуатации

Главный инженер проекта [подпись] Фортушный

Инв. № подл. | Подп. и дата

Инв. №				Привязан
Инж.	Зателан	[подпись]		ТП 501-3-10 ЭЛ
Рук. гр.	Черняк	[подпись]		Тепловозо-вагонное депо для промышленных железных дорог колеи 1520 мм
Гл. спец.	Домбровский	[подпись]		Смотровая канава. Электрическое освещение — Стадия: ТР; Лист: 1; Листов: 3
Нач. отд.	Воронько	[подпись]		
Н. контр.	Домбровский	[подпись]		Общие данные — ПРОМТРАНСНИИПРОЕКТ г. Харьков

Альбом V

Типовой проект 501-3-10

План

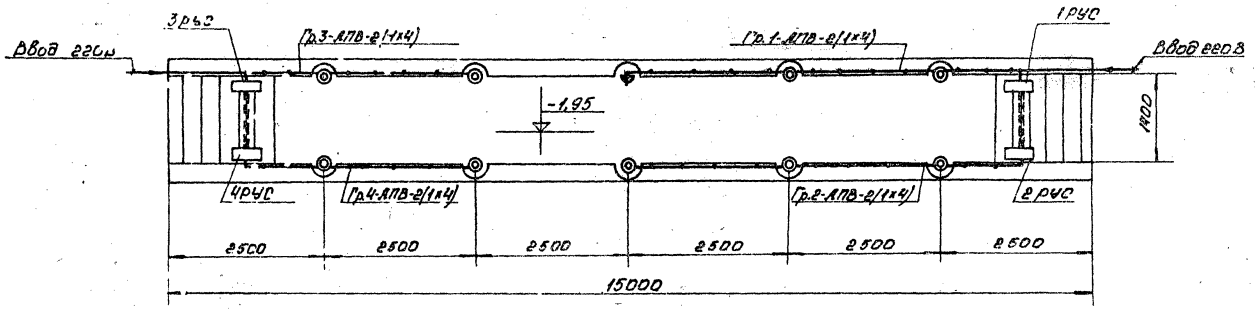

Схема принципиальная распределительной сети 12В

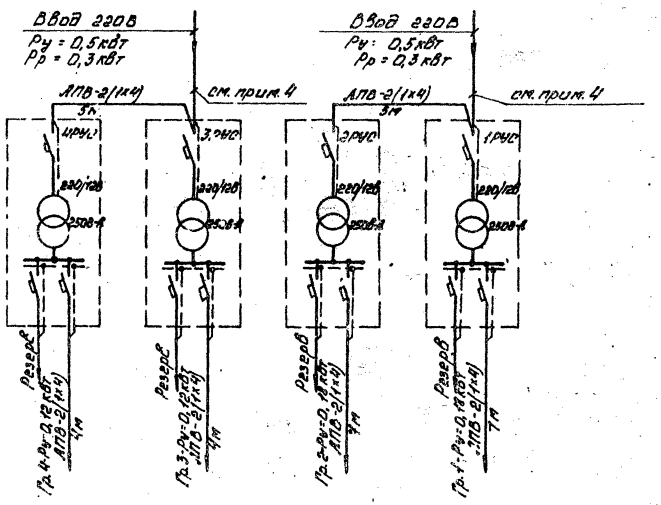

1. Питание электроэнергией осуществляется напряжением 220В отдельным фидером от щитка освещения депо.
2. Напряжение сети стационарного и ремонтного освещения принято - 12В.
3. Установку светильников и штепсельной розетки в нишах канав см. лист эл-3.
4. Распределительная сеть 12В от щитка освещения до РУС учтена в проекте электрического освещения депо.

Инж.	Замелин		ТП 501-3-10			эл
Рук.гр.	Чернак		Тепловозо-вагонное депо для промышленных железных дорог колеи 1520мм			
Ст.спец.	Контровский		Смотровая канава. Электрическое освещение	Стадия	Лист	Листов
Нач.отд.	Воронько			Р	2	
Н.контр.	Контровский		План, схема	ПРОМТРАНСНИИПРОЕКТ г. Харьков		

Привязан

Инв.№

Альбом V

Типовой проект 501-3-10

1. Установка штепсельной розетки в нише

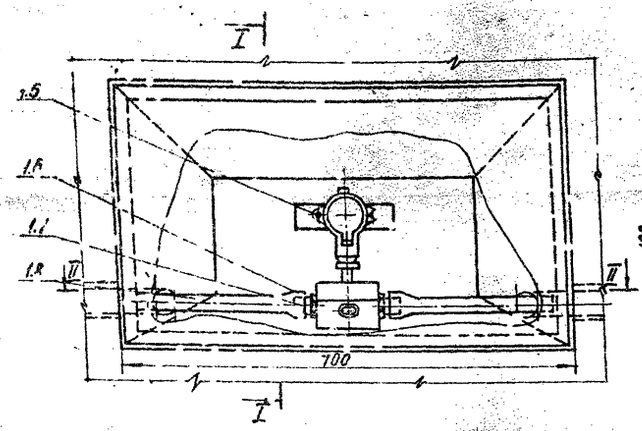

По I-I

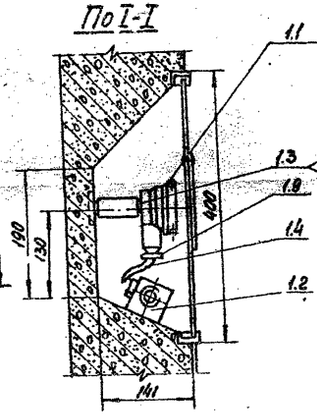

Кронштейн

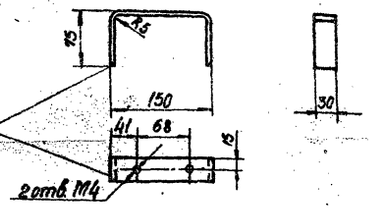

По II-II

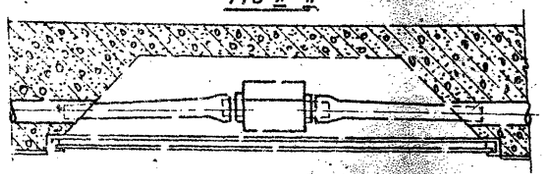

Скоба

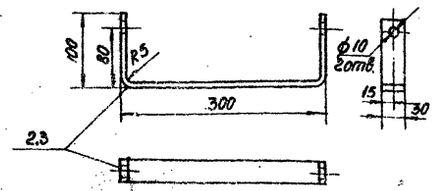

2. Установка светильника в нише

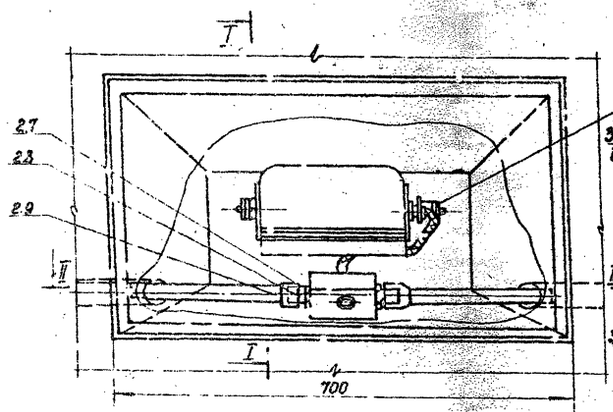

По I-I

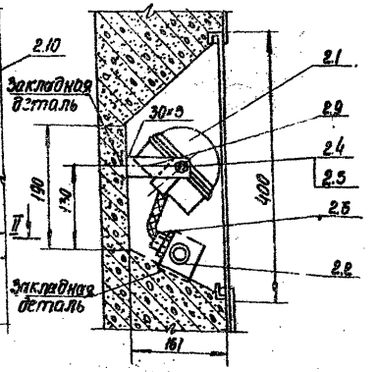

По II-II

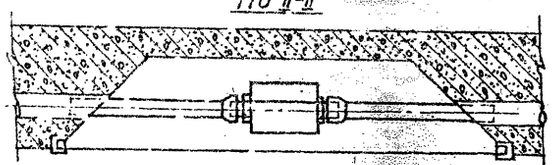

Спецификация

Поз.	Обозначение или тип изделия	Наименование	Кол.	Примечание
		1. Установка штепсельной розетки в нише		
1.1	У220	Розетка штепсельная двухполюсная брызгонепроницаемая 6А, 250В	1	
1.2	Индекс У75	Коробка ответвительная	1	
1.3	Ст. полосовая 30×5	Кронштейн, ℓ=310	1	
1.4	АВВГ-660	Кабель с алюминиевыми жилами, сечением 2×4 мм², ℓ=200	1	
1.5	ГОСТ 7805-70	Болт М4×16.58	2	
1.6	Индекс К481	Гайка установочная заземляющая	4	
1.7	Индекс У476	Патрубок диаметром 20 мм	3	
1.8	МРТУ-6 N5-917-63	Труба полиэтиленовая высокой плотности среднего типа диаметром 20 мм длиной 270 мм	2	
1.9	У50/I	Сальник ввертной	1	
		2. Установка светильника в нише		
2.1	ПСХ-60	Светильник пыленепроницаемый с лампой 40 Вт, 12В	1	
2.2	Индекс У75	Коробка ответвительная	1	
2.3	Ст. полосовая 30×5	Скоба, ℓ=493	1	
2.4	ГОСТ 7798-70*	Болт М8×14	2	
2.5	ГОСТ 5915-70*	Гайка М8	2	
2.6	АВВГ-660	Кабель с алюминиевыми жилами, сечением 2×4 мм², ℓ=250 мм	1	
2.7	Индекс К481	Гайка установочная заземляющая	4	
2.8	Индекс У476	Патрубок диаметром 20 мм	3	
2.9	МРТУ-6 N5-917-63	Труба полиэтиленовая высокой плотности среднего типа диаметром 20 мм длиной 270 мм	2	
2.10	У50/I	Сальник ввертной	1	

1. Трубы электроосвещения закладываются в стенах канавы и учитываются строительной частью проекта.
2. В невыющихся стеклах ниш для штепсельных розеток предусмотреть окно для возможности подключения переносных ламп. Окно закрыть вращающейся на заклепке пластиной из невыющегося стекла.
3. План электроосвещения смотровых канав приведен на листе ЭЛ-2.
4. Место ввода полиэтиленовых труб в стальные трубы уплотнить липкой полихлорвиниловой или полиэтиленовой лентой.
5. Соединения полиэтиленовых труб с патрубками ответвительной коробки выполнить путем горячей обсадки конца трубы до получения раструба; раструб надвигается на патрубок с последующим креплением трубы проволочным бандажом. Для выполнения раструбов используются специальные оправки.
6. Ответвительную коробку крепить к закладной детали с помощью сварки.
7. Ввод кабеля в светильник или штепсельную розетку выполнить с помощью ввертного сальника.
8. Вывод кабеля из ответвительной коробки уплотнить изолирующим водостойким компаундом.

Инв. № подл. | Подпись и дата | Взам. инв. №

Привязан:

Инв. №:

Инж.	Замелан		ТП 501-3-10 ЭЛ
Рук. гр.	Чернак		Тепловозо-вагонное депо для промышленных железных дорог колеи 1520 мм
Гл. спец.	Смотровская		
Нач. отд.	Воронько		Смотровая канава. Электрическое освещение
Н. контр.	Смотровская		Стадия: ТР; Лист: 3; Листов:
			Установка светильника и штепсельной розетки в нише
			ПРОМТРАНСНИИПРОЕКТ г. Харьков

Инв. № подл.	Подпись и дата	

Типовой проект 501-3-10 Альбом V

УТВЕРЖДАЮ

Начальник _____

" " _____ 19 г.

		Коды
Генеральная проектная организация		
Проектная организация-разработчик		
Комплектующая организация		
Отрасль народного хозяйства		
Министерство (ведомство)-заказчик		
Главное управление министерства (объединение)		
Предприятие		
Объект (производственная мощность)		
ГУМТС (УМТС)		
Часть (раздел) проекта	Электротехническая	
Срок ввода объекта в эксплуатацию		

ЗАКАЗНАЯ СПЕЦИФИКАЦИЯ № от " " 19 г.

на электротехническое оборудование

(вид оборудования, изделия и материалов, поставляемых заказчиком)

Всего листов 1

Лист № 1

№№ п/п	№ поз. по технолог. схеме места устан.	Наименование и техническая характеристика основного и комплектующего оборудования, приборов, арматуры, материалов, кабельных и других изделий. Предельные значения параметра	Тип, марка, каталог № чертежа, материал, № опросного листа	Завод-изготовитель (для импортного оборудования страна, фирма)	Единица измерения: Наименование	Единица измерения: Код	Код оборудования	Потребность по проекту	Стоимость единицы в тыс. руб.	Потребность на пусковой комплекс	Ожидаемое наличие на начало планируемого года: в т.ч. на складе	Заявленная потребность на планируем. год	Принятая потребность на 198 год: Всего	в т.ч. по кварталам: I	II	III	IV	Стоимость всего в тыс. руб.
1	2	3	4	5	6	7	8	9	10	11	12	13	14	15	16	17	18	19
1		Распределительное устройство, состоящее из: трех автоматов типа АЕ 2034 и понижающего трансформатора типа ОСО-0,25 напряжением 220/12 В мощностью 250 В·А	РУС8153-02ВОГ-54У5 ТУ16-536.444-74		шт			4	0.099	4								
2		Светильник пыленепроницаемый для ламп до 60 Вт	ПСХ-60		шт			9	0.002	9								
3		Лампа накаливания, 60 Вт, 12 В	МО12-60		шт			9	0.0001	9								

Главный инженер проекта [подпись] Фортушный

Начальник отдела [подпись] Воронько

Руководитель группы [подпись] Черняк

УТВЕРЖДАЮ

Начальник _____

" " _____ 19 г.

		Коды
Генеральная проектная организация		
Проектная организация-разработчик		
Комплектующая организация		
Отрасль народного хозяйства		
Министерство (ведомство)-заказчик		
Главное управление министерства (объединение)		
Предприятие		
Объект (производственная мощность)		
ГУМТС (УМТС)		
Часть (раздел) проекта	Электротехническая	
Срок ввода объекта в эксплуатацию		

ЗАКАЗНАЯ СПЕЦИФИКАЦИЯ № от " " 19 г.

на кабельные изделия

(вид оборудования, изделия и материалов поставляемых заказчиком)

Всего листов 1

Лист № 1

№№ п/п	№ поз. по технолог. схеме место устан.	Наименование и техническая характеристика основного и комплектующего оборудования, приборов, арматуры, материалов, кабельных и других изделий. Предельные значения параметра	Тип, марка, каталог № чертежа, материал, № опросного листа	Завод-изготовитель (для импортного оборудования страна, фирма)	Единица измерения: Наименование	Единица измерения: Код	Код оборудования	Потребность по проекту	Стоимость единицы в тыс. руб.	Потребность на пусковой комплекс	Ожидаемое наличие на начало планируемого года: в т.ч. на складе	Заявленная потребность на планируем. год	Принятая потребность на 198 год: Всего	в т.ч. по кварталам: I	II	III	IV	Стоимость всего в тыс. руб.
1	2	3	4	5	6	7	8	9	10	11	12	13	14	15	16	17	18	19
1		Провод изолированный алюминиевый, сечением 4 мм²	АПВ-660		км			0.065	0.042	0.065								
2		Кабель с алюминиевыми жилами, сечением 2×4 мм²	АВВГ-660		км			0.005	0.444	0.005								

Главный инженер проекта [подпись] Фортушный

Начальник отдела [подпись] Воронько

Руководитель группы [подпись] Черняк

gost.e-ecolog.ru