ТИПОВОЙ ПРОЕКТ

501-3-10

ТЕПЛОВОЗО-ВАГОННОЕ ДЕПО НА ОДНО СТОЙЛО ДЛЯ ТЕПЛОВОЗОВ ТГК и ТГМ КОЛЕИ 1520мм

АЛЬБОМ III

САНИТАРНО-ТЕХНИЧЕКИЕ РЕШЕНИЯ

gost.e-ecolog.ru

Отпечатано
в Новосибирском филиале ЦИТП
630064 г.Новосибирск, пр. Карла Маркса 1.
Выдано в печать: 1 X 1987 г.
Заказ Р-2445 Тираж 470

ТИПОВОЙ ПРОЕКТ 501-3-10

ТЕПЛОВОЗО-ВАГОННОЕ ДЕПО НА ОДНО СТОЙЛО ДЛЯ ТЕПЛОВОЗОВ ТГМ и ТГК КОЛЕИ 1520 мм

АЛЬБОМ III

СОСТАВ ПРОЕКТА:

Альбом I – Общая пояснительная записка Технологические чертежи
Альбом II – Архитектурно-строительные решения
Выпуск 1 Каркасно-панельный вариант
Выпуск 2 Кирпичный вариант
Альбом III – Санитарно-технические решения
Альбом IV – Электротехнические чертежи и автоматизация Устройства связи
Альбом V Смотровая канава
Альбом VI – Нестандартизированное оборудование
Альбом VII – Заказные спецификации
Альбом VIII – Сметы

Разработан Харьковским Отделением Всесоюзного проектного и научно-исследовательского института промышленного транспорта ПРОМТРАНСНИИПРОЕКТ

Техно-рабочий проект утвержден Госстроем СССР протокол №14 от 20.03.1981г. и введен в действие институтом ПРОМТРАНСНИИПРОЕКТ приказ № 123 от 28.04.1981г.

Главный инженер Отделения А.Г. Мирошников
Главный инженер проекта Н.Т. Фартушный

Привязан

Инв. №

Типовой проект 501-3-10 Альбом III

Ведомость чертежей основного комплекта ОВ

Лист	Формат	Наименование	Стр.
		Обложка	
		Титульный лист	1
	22	Содержание	2
1	"	Общие данные (начало)	3
2	"	Общие данные (продолжение)	4
3	"	Общие данные (продолжение)	5
4	"	Общие данные (продолжение)	6
5	"	Общие данные (продолжение)	7
6	"	Общие данные (продолжение)	8
7	"	Общие данные (продолжение)	9
8	"	Общие данные (продолжение)	10
9	"	Общие данные (продолжение)	11
10	"	Общие данные (продолжение)	12
11	"	Общие данные (окончание)	13
12	"	Вентиляция. План на отм. 0.000 Разрезы 1-1, 2-2. (Каркасно-панельный вариант)	14
13	"	Вентиляция. План на отм. 0.000, Разрезы 1-1; 2-2. (Кирпичный вариант)	15
14	"	Вентиляция. Схемы систем Р1, Р2, ВЕ1÷ВЕ10 П1, П2, В1, В2, В3, ТВ1.	16
15	"	Установки П1, П2 разрезы 1-1; 2-2; 3-3. План на отм. 5.800. Выкопировка из плана на отм. 5.800. План кровли.	17
16	"	Спецификация отопительно-вентиляционных установок П1, П2.	18
17	"	Отопление и теплоснабжение. План на отм. 0.000 и на отм. 5.800 (Каркасно-панельный вариант)	19
18	"	Отопление и теплоснабжение. План на отм. 0.000 и на отм. 5.800 (Кирпичный вариант)	20
19	"	Отопление и теплоснабжение. Схема системы отопления и системы теплоснабжения установок П1, П2, ОА1÷ОА4; ВТ31 (Каркасно-панельный вариант)	21
20	"	Отопление и теплоснабжение. Схема системы отопления и системы теплоснабжения установок П1, П2, ОА1÷ОА4; ВТ31 (Кирпичный вариант)	22
21	"	Теплоснабжение. Обвязка калориферов установок П1, П2 отопительных агрегатов ОА1÷ОА4 и тепловоздушной завесы ВТ31.	23
22	"	Тепловой ввод. План. Разрез 1-1. Разрез 2-2.	24
23	"	Тепловой ввод. Спецификация.	25
24	"	План и схема пароснабжения. (Каркасно-панельный вариант)	26
25	"	План и схема пароснабжения (Кирпичный вариант)	27
26	"	Пароводяная подогревательная установка. План. Разрез 1-1; 2-2. Схема. Спецификация (Каркасно-панельный вариант)	28
27	"	Пароводяная подогревательная установка. План. Разрез 1-1; 2-2. Схема. Спецификация (Кирпичный вариант)	29

Ведомость чертежей основного комплекта ВК

Лист	Формат	Наименование	Стр.
1	22	Общие данные (начало)	30
2	"	Общие данные (продолжение)	31
3	"	Общие данные (продолжение)	32
4	"	Общие данные (окончание)	33
5	"	Планы на отм. 0.000	34
6	"	Схема систем В1, В9, Т3.	35
7	"	Продольный профиль системы К3. Схемы систем К1, К3, К13. Воронка спускная 150×50	36
8	"	План кровли. Разрез 1-1. Схема системы К2.	37

Ведомость основных комплектов

Обозначение	Наименование	Примечание
ТХ	Технологические чертежи	
АР	Архитектурно-строительные решения	
КЖ	Конструкции железобетонные	
КМ	Конструкции металлические	
ВК	Внутренние водопровод и канализация	
ОВ	Отопление и вентиляция	
ЭЛ	Электротехнические чертежи	
СУ	Устройства связи	

Н. контр.	Шкловская	
Провер.	Бездетко	
Инжен.	Лаврикова	
Рук. гр.	Бездетко	
Гл. спец.	Шкловская	
Нач. отд.	Зайцев	
Гл. инж. пр.	Фарпушко	

Привязан:

Инв. №

ТП 501-3-10 С III

Тепловоза-вагонное депо на одно стойло для тепловозов ТГМ и ТГК колеи 1560 мм

Каркасно-панельный вариант. Кирпичный вариант.

Стадия	Лист	Листов
ТР	1	36

Содержание

ПРОМТРАНСНИИПРОЕКТ г. Харьков

Инв. № подл. | Подп. и дата | Взам. инв.

Типовой проект 501-3-10 Альбом III

Ведомость чертежей основного комплекта ОВ

Лист.	Формат.	Наименование	Стр.
		Обложка	
		Титульный лист	1
Ст-1	А2	Содержание	2
1	"	Общие данные (начало)	3
2	"	Общие данные (продолжение)	4
3	"	Общие данные (продолжение)	5
4	"	Общие данные (продолжение)	6
5	"	Общие данные (продолжение)	7
6	"	Общие данные (продолжение)	8
7	"	Общие данные (продолжение)	9
8	"	Общие данные (продолжение)	10
9	"	Общие данные (продолжение)	11
10	"	Общие данные (продолжение)	12
11	"	Общие данные (окончание)	13
12	"	Вентиляция. План на отм. 0.000. Разрезы 1-1; 2-2 (Каркасно-панельный вариант)	14
13	"	Вентиляция. План на отм. 0.000. Разрезы 1-1; 2-2. (Кирпичный вариант.)	15
14	"	Вентиляция. Схемы систем Р1, Р2, ВЕ1÷ВЕ-10, П1, П2, В1, В2, В3, ТВ1.	16
15	"	Установки П1, П2. Разрезы 1-1; 2-2; 3-3. План на отм. 5.800 выполнены из плана на отм. 5.800 План кровли.	17
16	"	Спецификация отопительно-вентиляционных установок П1, П2.	18
17	"	Отопление и теплоснабжение. План на отм. 0.000, и на отм. 5.800 (Каркасно-панельный вариант)	19
18	"	Отопление и теплоснабжение. План на отм. 0.000 и на отм. 5.800 (Кирпичный вариант)	20
19	"	Отопление и теплоснабжение. Схема системы отопления, системы теплоснабжения установок П1, П2 (Каркасно-панельный вариант)	21
20	"	Отопление и теплоснабжение. Схема системы отопления и системы теплоснабжения установок П1, П2 ОА1÷ОА4; ВТ3 (Кирпичный вариант)	22
21	"	Теплоснабжение. Обвязка калориферов установок П1, П2, отопительных агрегатов ОА1÷ОА4 и тепловоздушной завесы ВТ3.	23
22	"	Тепловой ввод. План. Разрез I-I. Разрез II-II	24
23	"	Тепловой ввод. Спецификация.	25
24	"	План и схема пароснабжения (Каркасно-панельный вариант)	26
25	"	План и схема пароснабжения (Кирпичный вариант)	27
26	"	Паровоздушная подогревательная установка. План. Разрез 1-1; 2-2. Схема. Спецификация (Каркасно-панельный вариант)	28
27	"	Паровоздушная подогревательная установка. План. Разрез 1-1; 2-2. Схема. Спецификация (Кирпичный вариант)	29

Ведомость примененных и ссылочных документов

Обозначение	Наименование	Примеч.
3.904-10	Крепление стальных неизолированных воздуховодов.	
2.400-4 Вып. 1,2,3	Детали тепловой изоляции промышленных объектов с положительными температурами.	
2.494-1 Вып. 1	Узлы прохода вентиляционных шахт через покрытия зданий.	
1.494-10	Решетки щелевые регулирующие. Тип Р.	
2.494-8 Вып. 1	Гибкие вставки к центробежным вентиляторам.	
1.494-14 Вып. 2	Заслонки воздушные унифицированные для систем вентиляции.	
3.501-6	Воздушные и воздушно-тепловые завесы.	
4.903-10 Вып. 4,8	Изделия и детали трубопроводов для тепловых сетей.	
4.904-69	Детали крепления санитарно-технических приборов и трубопроводов.	
3.904-18. Вып. 0,1	Клапаны и заслонки для вентиляционных систем взрывозащитных производств.	
1.494-32	Зонты и дефлекторы вентиляционных систем.	
1.494-25	Подставки под калориферы	
ТС-01-15 Вып. 2-4	Тепловые пункты для жилых, общественных и промышленных зданий, и сооружений.	
1.494-35 Вып. 0.1	Эжекторы низкого давления производительностью 1-12 тыс. м³/час.	
1.469-7 Вып. 2,3	Покрытия зданий с крышными вентиляторами для бесфонарных зданий с зенитными фонарями.	
1.494-28	Клапаны обратные общего назначения	
4.904-88 Вып. 0.2	Воздухораспределитель ВГК для подачи воздуха компактной струей.	
3.904-15 Вып. 11	Приточные вентиляционные камеры типа 1ПК10-1ПК150 производительностью от 3,5 до 15 тыс. м³/ч с секциями орошения для теплоновителя воды.	

Привязан

Инв. №

Н. контр.	Шкловская	
Провер.	Безветко	
Инж.	Лаврикова	
Рук. гр.	Безветко	
Гл. спец.	Шкловская	
Нач. отд.	Зайцев	
Гл. инж. пр.	Фортушный	

ТП 501-3-10 ОВ

Тепловозо-вагонное депо на одно стойло для тепловозов ТГМ и ТГК колеи 1520 мм.

Кирпичный вариант
Каркасно-панельный вариант

Стадия	Лист	Листов
ТР	1	27

Общие данные (начало)

ПРОМТРАНСНИИПРОЕКТ г. Харьков

Типовой проект 501-3-10 Альбом III

Инв. № подл. | Подп. и дата | Взам. инв. №

Альбом III

Типовой проект 501-3-10

План-схема

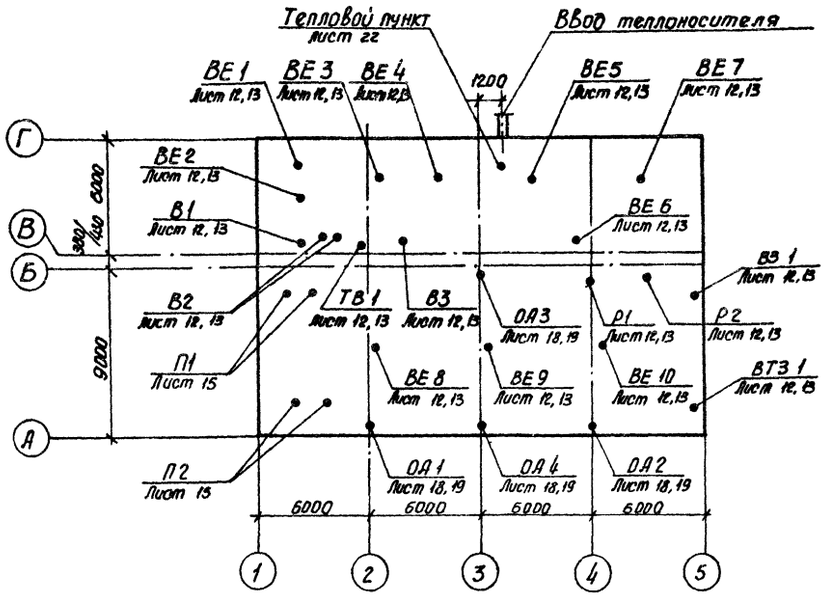

Основные показатели по чертежам отопления и вентиляции

Наименование здания помещения	Объем м3	Периоды года при $t_н$, °С	Расход тепла, ккал/час: На отопление	На вентиляцию	На горячее водоснабжение	На производственные нужды	Общий	Установленная мощность электродвиг. кВт
Тепловозо-вагонное депо	Теплоноситель - вода							
	2846.2	-20	292630 / 304792	109776	—	—	402406 / 414568	29.30
		-30	327645 / 332477	138812	—	—	466457 / 471289	29.30
		-40	353293 / 360376	167848	—	—	521141 / 528224	30.53
	Теплоноситель - пар							
	2846.2	-20 -30 -40	—	—	30000	12000	42000	—

Местные отсосы от технологического оборудования

Технологическое оборудование: Поз	Наименование	Кол.	Характеристика выделяющихся вредностей	Объем вытяжки, м³/ч: На ед оборуд	Всего	Характеристика местного отсоса: Обозначение	Применяемые документы	Обозначение системы	Примечание
Отделение ремонта фильтров									
16	Камера для просушки фильтров	1	Пары каустической соды	2000	2000		Встроенный отсос	ТВ1	
17	Ванна для промасливания кассет воздушных фильтров	1	Пары масел	1000	1000	1П6	Панель равномерного всасывания	В3	
19	Ванна для промывки воздушных фильтров	1	Пары каустической соды	1750	1750	1П9	То же	В3	
18	Ванна для прополаскивания кассет воздушных фильтров	1	То же	1750	1750	1П9	То же	В3	
Отделение ремонта топливной аппаратуры									
13	Стенд для испытания форсунок	1	Пары дизельного топлива	850	850		Встроенный отсос	В2	
14	Ванна для мойки деталей	1	То же	1000	1000	1П6	Панель равномерного всасывания	В2	
Цех ремонта тепловозов и вагонов									
24	Точильно-шлифовальный станок 3Б634	1	Наждачная металлическая пыль	1000	1000		Встроенный отсос	Р1, Р2	

1. В таблице основных показателей по чертежам отопления и вентиляции дан расход тепла в числителе - кирпичный вариант, в знаменателе - каркасно-панельный вариант.
2. На план-схеме дана привязка в осях: числителе - кирпичный вариант; знаменателе - каркасно-панельный вариант.

Типовой проект разработан в соответствии с действующими нормами и правилами предусматривает мероприятия, обеспечивающие взрывную, взрывопожарную и пожарную безопасность при эксплуатации здания.

Главный инженер проекта /Фартушный/.

Условные обозначения

МС № 10 200×200	Металлическая сетка №10 с отверстием в воздуховоде 200×200
л.п.	Лючок замерной (с заглушкой)
i = 0.002	Направление и величина уклона трубопровода
отв. ф 165 / отв. ф 6	Диафрагма с отверстием ф 165 мм / Дроссельная шайба ф 6 мм
	Воздуховод из листовой стали δ=2мм на сварке с изоляцией асбоцементной штукатуркой δ=25мм по металлической сетке.

Привязан

Инв. №

Н.контр.	Шкловская	
Провер.	Бездетко	
Ст. инж.	Даниленко	
Рус. гр.	Бездетко	
Гл. спец.	Шкловская	
Нач. отд.	Зайцев	
Гл. инж. пр.	Фартушный	

ТП 501-3-10 ОВ

Теплавозо-вагонное депо на одно стойло для тепловозов ТГМ и ТГК колеи 1520 мм

Каркасно-панельный вариант Кирпичный

Стадия	Лист	Листов
ТР	2	

Общие данные (продолжение)

ПРОМТРАНСНИИПРОЕКТ г. Харьков

Инв. № подл. | Подпись и дата | Взам. инв. №

Альбом III

Типовой проект 501-3-10

Характеристика отопительно-вентиляционных систем

Обозначение системы	Кол. систем	Наименование обслуживаемого помещения	Тип установки, агрегата	Вентилятор: Тип, исполнение по взрывозащите	N	Схема исполнения	Положение	L м³/час	P кгс/м²	П об/мин	Электродвигатель: Тип исполнение по взрывозащите	N кВт	П об/мин.	Калорифер: Модель	Кол.	Температ. нагрева t вх.	t вых.	Расход тепла ккал/час	ΔP кгс/м²	Прочее оборудование: Наименование оборудования с электропотребит.	Тип потребителя	N кВт	К-во	Примечание
П1	1	Зарядная, тамбур	А32105-1	Ц4-70	3.15	1	Пр45° л45°	1000	39	1400	4АА63В4	0.37	1400	КВС6-П	1	-20	16	10080	1	КВУ 600×1000	ТЭН / МЭО	1.60 / 0.18	1 / 1	Система с резервным вентилятором
														КВС6-О	1	-30	16	12880	1	Р200Э	Пр.1м	0.05	1	
														КВС6-П	1	-40	16	15680	1					
П2	1	Отделение ремонта фильтров, отделение ремонта топливной аппаратуры, тамбур	А63095-2б	Ц4-70	6.3	1	Пр45° л45°	9370	105	1425	4А100LВ4	4.0	1425	КВС9-П	2	-20	18	99696	14	КВУ 600×1000	ТЭН / МЭО	1.60 / 0.18	1 / 1	Система с резервным вентилятором
														КВС10-П	2	-30	18	125932	4	Р450Э	Пр.1м	0.05	1	
														КВБ9-П	2	-40	18	152168	7	Р250Э	Пр.1м	0.05	1	
В1	1	Зарядная	—	Ц4-70 / И1-01 2Т1	2.5	1	л0°	312	70	2775	В63В2 / В2Т1	0.55	2775	—	—	—	—	—	—	—	—	—	—	В искрозащищенном исполнении ТУ-22-3410-75
В2	1	Отделение ремонта топливной аппаратуры	—	Ц4-70 / И1-01 2Т3	4	1	л0° Пр0°	2255	41	1370	В71В4 / В2Т3	0.75	1370	—	—	—	—	—	—	—	—	—	—	Система с резервным вентилятором в искрозащищен. исполн. ТУ-22-3410-75
В3	1	Отделение ремонта фильтров	—	Ц4-70 / И1-01 2Т3	5	1	Пр0°	5170	65	1400	В90L4 / В2Т3	2.2	1400	—	—	—	—	—	—	—	—	—	—	В искрозащищенном исполнении ТУ-22-3410-75
АТ31	1	Цех ремонта тепловозов и вагонов	—	осевой ОВЖ-8-35°	8	1	—	20000	25	950	А02-41-6	3.0	950	—	—	—	—	—	—	—	—	—	—	
В31	1	—"—	—	осевой ОВЖ-8-38°	8	1	—	30000	25	950	А02-41-6	3.0	950	—	—	—	—	—	—	—	—	—	—	
ОА3	1	—"—	—	Воздушно-отопительный агрегат АПВС50-30							А02-12-2	1.1	2815	—	—	—	—	—	—	—	—	—	—	Для $t_н$=-20°С
ОА1, ОА2 ОА4	3	—"—	—	Воздушно-отопительный агрегат АПВС 70-40							А02-21-4	1.1	1400	—	—	—	—	—	—	—	—	—	—	
ОА3	1	—"—	—	Воздушно-отопительный агрегат АПВС-50-30							А02-12-2	1.1	2815	—	—	—	—	—	—	—	—	—	—	Для $t_н$=-30°С
ОА1, ОА2 ОА4	3	—"—	—	Воздушно-отопительный агрегат АПВС 70-40							А02-21-4	1.1	1400	—	—	—	—	—	—	—	—	—	—	
ОА3	1	—"—	—	Воздушно-отопительный агрегат АПВС 50-30							А02-12-2	1.1	2815	—	—	—	—	—	—	—	—	—	—	Для $t_н$=-40°С
ОА1 ОА2	2	—"—	—	Воздушно-отопительный агрегат АПВС 70-40							А02-21-4	1.1	1400	—	—	—	—	—	—	—	—	—	—	
ОА4	1	—"—	—	Воздушно-отопительный агрегат 110-80							А02-31-4	2.2	1430	—	—	—	—	—	—	—	—	—	—	
Р1, Р2	2	—"—	—	Агрегат вентиляционный пылеулавливающий ЗИЛ-900М							4АХ80В2У3	1.5	2880	—	—	—	—	—	—	—	—	—	—	

Для дежурного отопления на t=+5°С предусматриваются:

1. Для кирпичного варианта при $t_н$=-20°С АПВС 70-40.
2. Для кирпичного варианта при $t_н$=-30°С, $t_н$=-40°С АПВС 110-80.
3. Для каркасно-панельного варианта при $t_н$=-20°С, $t_н$=-30°С, $t_н$=-40°С АПВС 110-80.

Н. контр.	Шкловская	
Провер.	Бездетко	
Ст. инж.	Даниленко	
Рук. гр.	Бездетко	
Гл. спец.	Шкловская	
Нач. отд.	Зайцев	
Гл. инж. пр.	Фартушный	

Привязан

Инв. N

ТП 501-3-10 ОВ

Тепловозо-вагонное депо на одно стойло для тепловозов ТГМ и ТГК колеи 1520 мм

Каркасно-панельный вариант. Кирпичный вариант

Стадия	Лист	Листов
ТР	3	

Общие данные (продолжение)

ПРОМТРАНСНИИПРОЕКТ г. Харьков

Инв. N подл. | Подп. и дата | Взам. инв. N

Отопление и вентиляция.

Проект отопления и вентиляции разработан для расчетных температур наружного воздуха: -20°С, -30°С, -40°С.

Расчетная наружная температура в летний период принята +22°С, относительная влажность в зимний период - 75% относительная влажность в летний период -55%, продолжительность отопительного периода -232 суток, скорость ветра (зимняя) - 5м/сек.

Теплоносителем для отопления и вентиляции принята перегретая вода 150-70°С для целей горячего водоснабжения и технологических нужд является насыщенный пар $P=6\ кгс/см^2$.

Система отопления запроектирована тупиковая с нижней разводкой подающего трубопровода. В качестве нагревательных приборов приняты:

а) радиаторы М-140 в помещениях с производством категории „В" и „Б."
б) радиаторы М-140-АО в помещениях с производством категории „А."
в) регистры из гладких труб в помещениях с производством категории „Е"

В помещениях с производством категории „Б", „В", „Е" и душевой для нагревательных приборов предусмотреть ограждения из несгораемых материалов

Радиаторы собираются из секций с применением прокладок, обеспечивающих применение теплоносителя с температурой до 150°С.

В помещении зарядной все соединения труб выполнить на сварке с выносом отключающей арматуры в помещение электролитной.

Отопление цеха ремонта тепловозов и вагонов запроектировано отопительными агрегатами АО2С 70-40 и АО2С 140-80.

Ворота оборудованы воздушно-тепловой завесой.

В смотровой канаве устанавливается датчик температуры и при понижении температуры ниже +17°С предусматривается автоматическое включение тепловой завесы.

Горячее водоснабжение осуществляется от индивидуального пароводяного водоподогревателя, расположенного в помещении теплового пункта.

Конденсат от водоподогревателей и технологического оборудования отводится в наружную тепловую сеть.

Вентиляция запроектирована приточно-вытяжная с механическим и естественным побуждением в соответствии со СНиП II-33-75 и СНиП II-92-76.

Вытяжная вентиляция зарядной запроектирована с эжекторной установки, состоящей из вентилятора и эжектора, расположенных на кровле. Удаление воздуха, содержащего пары водорода, выделяющиеся при зарядке аккумуляторов предусматривается из нижней зоны 1/3 и верхней зоны 2/3.

В дополнение к механической вентиляции запроектирована естественная вентиляция из верхней зоны. Приток осуществляется от приточной установки П1 в рабочую зону.

В отделении ремонта фильтров и отделении ремонта топливной аппаратуры выполнена местная и общеобменная вытяжная вентиляция с механическим и естественным побуждением.

В тамбуры шлюзы предусмотрен гарантированный подпор воздуха от приточных систем П1 и П2 с резервными вентиляторами.

В цехе ремонта тепловозов и вагонов на зимний период предусмотрена естественная вентиляция ВЕ 9, а на летний период ЕВ9 ÷ ЕВ10 и за счет открывания верхних фрамуг окон.

Воздуховоды вентиляционных систем приняты из унифицированных деталей, согласно инструкции ВСН 353-75.

Для вытяжных систем с естественным побуждением приняты воздуховоды из асбестоцементных коробов.

Воздуховоды вытяжных систем расположенные выше кровли и рециркуляционно-обеспыливающего агрегата, выполняются из листовой стали $\delta=2$мм.

Воздуховоды приточных систем П1, П2 и вытяжных систем В1, В2 и В3, расположенные вне помещений венткамер и вне обслуживаемых помещений выполняются из листовой стали $\delta=2$мм на сварке с изолирующей стенок воздуховодов асбестцементной штукатуркой толщиной 25мм по металлической сетке (согласно п. 4.187 СНиП II-33-75)

Для наладки вентиляционных систем в воздуховодах установлены лючки с заглушками места которых указаны на чертежах.

Вентиляционное оборудование, нагревательные приборы и трубопроводы отопления окрасить масляной краской за 2 раза.

Гл.инж.	Шкловский		ТП 501-3-10 ОВ		
Гл.инж.проекта	Шкловский				
Нач.отд.	Зайцев		Тепловоз-вагонное депо на одновременно для тепловозов ТГКи ТГМ колеи 1520мм		
Гл.спец.	Шкловский		Каркасно-панельный вариант. Кирпичный вариант.	Стадия: Р	Лист: 4	Листов:
Рук.гр.	Бездетко		Общие данные (продолжение)	ПРОМГРАЖДАНСКИЙПРОЕКТ г. Харьков		
Ст.инж.	Анциферов					
Ст.техн.	Лобанок					
Провер.	Бездетко					
Н.контр.	Шкловский					

Привязан

Инв. №

Инв. № подл. | Подп. и дата | Взам. инв. №

Все установки, обслуживающие отделения с производством категорий „Б" и „Е" имеют централизованное отключение. Вентиляторы этих систем заземляются.

Эжекторная установка сблокирована с зарядным агрегатом.

Вентиляторы вытяжных установок P_1 и P_2 сблокированы с технологическим оборудованием поз. 24.

На всех вентиляторах надлежит четко надписать номера систем ими обслуживаемых.

Воздуховоды и вентооборудование систем В1 окрашивается эмалью ХВ-785 по ГОСТУ 7313-75, а систем В2 и В3 - эмалью ХС-710 по ГОСТУ 9355-60 и лаком ХС-75 по ГОСТУ 9355-60.

Вентиляционное оборудование и воздуховоды всех остальных систем (кроме выше указанных), а также нагревательные приборы и трубопроводы отопления окрасить масляной краской за 2 раза.

Проектом предусматривается защита калориферов приточных систем от замерзания. Система защиты калориферов приточных систем от замерзания состоит из датчиков, установленных на воздухозаборе и на обратном трубопроводе у калориферов.

При понижении температуры наружного воздуха до $t=+3°C$ и понижении температуры обратной воды до $t=30°C$ и ниже срабатывает система защиты, вентиляторы отключаются и дается сигнал об аварии.

После восстановления параметров теплоносителя установки автоматически включаются (выполнено в проекте автоматизации).

Системы отопления и вентиляции после монтажа отрегулировать на заданную проектом производительность.

В связи с возможным образованием конденсата в вытяжных системах в холодный период года предусматривается его отвод.

В целях понижения уровня шума все вентиляторы устанавливаются на виброоснованиях и присоединяются к воздуховодам гибкими вставками.

Замена предусмотренных проектом стальных виброизоляторов на резиновые категорически запрещается.

Помещения по пожароопасности производств относятся к категориям:

Зарядная - „Е"

Отделение ремонта топливной аппаратуры „Б"

Отделение ремонта фильтров - „Б"

Цех ремонта тепловозов и вагонов - „В"

Ремонтная и электролитная „А"

После монтажа сантехнических установок все отверстия в строительных конструкциях должны быть тщательно заделаны.

Все строительные работы, связанные с системами отопления и вентиляции, как-то проемов, отверстий в строительных конструкциях, перегородок венткамер, рамы под оборудование и т.п. показаны на строительных чертежах марки АР, КЖ и КМ.

Обслуживание вентсистем предусмотрено штатами предприятия на котором расположено депо.

Условные обозначения в типовом проекте приняты по ГОСТ 21.106-78, 2.784-70, 2.785-70, 2.786-70.

Потери напора в системах приведены в таблице

N п/п	Наименование системы	Потери напора в кгс/см² при наружных температурах		
		-20°C	-30°C	-40°C
1	Теплоснабжение калориферов	371 / 417	422 / 440	549 / 579
2	Отопление	203 / 271	267 / 282	356 / 293

В числителе указан кирпичный вариант, в знаменателе указан каркасно-панельный вариант.

Альбом III

501-3-10

Типовой проект

Инв. № подл. | Подп. и дата | Взам. инв. №

Н. контр.	Шкловская	
Провер.	Бездетко	
Ст. инж.	Даниленко	
Рук. груп.	Бездетко	
Гл. спец.	Шкловская	
Нач. отд.	Зайцев	
Гл. инж. пр.	Фартушный	

Привязан

Инв. №

ТП 501-3-10 ОВ

Тепловозо-вагонное депо на одно стойло для тепловозов ТГК и ТГМ колеи 1520 мм.

Каркасно-панельный вариант. Кирпичный вариант.

Стадия	Лист	Листов
ТР	5	

Общие данные (продолжение)

ПРОМТРАНСНИИПРОЕКТ г. Харьков

Альбом III

Типовой проект 501-3-10

Марка поз.	Обозначение	Наименование	Кол.	Масса ед. кг	Примечание
		Вентиляция			
1	г. Плавск Тульской обл.	П1. Агрегат вентиляторный А32 105-1, компл: а) вентилятор центробежный Ц4-70 №3.15 с колесом 1.05 Дном положение Пр 45° исполнение 1 б) электродвигатель 4АА63В4 N=0.37 кВт n=1400 об/мин в) виброизоляторы Д038	1	42	
			5		
2	г. Плавск Тульской обл.	П1. Агрегат вентиляторный А32 105-1, компл: а) вентиляторный центробежный Ц4-70 №3.15 с колесом 1.05 Дном Л45° исполнение 1 б) электродвигатель 4АА63В4 N=0.37 кВт n=1400 об/мин в) виброизоляторы Д038	1	42	
			5		
3	г. Плавск Тульской обл.	П2. Агрегат вентиляторный А63095-2б, компл: а) вентилятор центробежный Ц4-70 №6.3 с колесом 0.95 Дном Пр.45° исполнение 1 б) электродвигатель 4А100L4В4 N=4 кВт; n=1425 об/мин в) виброизоляторы	1	197	
			5		
4	г. Плавск Тульской обл.	П2. Агрегат вентиляторный А63095-2б, компл: а) вентилятор центробежный Ц4-70 №6.3 с колесом 0.95 Дном Л.45° исполнение 1 б) электродвигатель 4А100L4В4 N=4 кВт n=1425 об/мин в) виброизоляторы Д041	1	197	
			5		
5	г. Плавск Тульской обл.	В1. Вентилятор центробежный из алюминиевых сплавов Ц4-70 №2.5 положение Л0° исполнение 1 электродвигатель 63В2 N=0.55 кВт n=2775 об/мин виброизоляторы Д038	1	26	Искрозащищенный И1-01ЕТ1 ТУ22-3410-75 Искрозащищенный В2Т1
6	г. Плавск Тульской обл.	В2. Вентилятор центробежный из алюминиевых сплавов Ц4-70 №4 положение Л0 исполнение 1 электродвигатель В71В4 N=0.75 кВт n=1370 об/мин виброизоляторы Д041	1	83	Искрозащищенный И1-01ЕТ3 ТУ22-3410-75 Искрозащищенный В2Т3
			5		
7	г. Плавск Тульской обл.	В2. Вентилятор центробежный из алюминиевых сплавов Ц4-70 №4 положение Пр 0° исполнение 1 электродвигатель В71В4 N=0.75 кВт n=1370 об/мин виброизоляторы	1	83	Искрозащищенный И1-01ЕТ3 ТУ22-3410-75 Искрозащищенный В2Т3
			5		
8	г. Плавск Тульской обл.	В3. Вентилятор центробежный из алюминиевых сплавов Ц4-70 №5 положение Пр 0° исполнение 1 электродвигатель В90L4 N=2.2 кВт n=1400 об/мин виброизоляторы Д040	1	140	Искрозащищенный И1-01-2Т3 ТУ22-3410-75 Искрозащищенный В2Т3
			5		
9	г. Архангельск Учреждение УГ-42/7	Р1.Р2. Агрегат пылеулавливающий ЗИЛ-900 м с электродвигателем 4Ах80В2У3 N=15 кВт; n=2880 об/мин	2	160	
10	г. Авдеевка Донецкой обл. Транспортные ремонтные мастерские 3501-6 чертежи ТЛ-3; ТЛ-4; ТЛ-11; ТЛ-15	ВТ31. Воздушно-тепловая завеса тип IV комплект а) вентилятор осевой ОВЖ-8-35° б) электродвигатель А02-41-6, N=3 кВт n=950 об/мин в) стояк воздушно-тепловой завесы производительностью 20000 м³/час с двумя калориферами г) площадка правая с лестницей	1	487	

Марка поз.	Обозначение	Наименование	Кол.	Масса ед. кг	Примечание
11	ТЛ-12; ТЛ-15 ТЛ-8	В31. Воздушная завеса тип IV комплект: а) осевой вентилятор ОВЖ-8-38° б) электродвигатель А02-41-6; N=3 кВт n=950 об/мин в) стояк воздушной завесы производительностью 3000 м³/час без калорифера г) площадка левая с лестницей д) укрытие ворот	1	487	
12	Учреждение ЯЛ-61/4 пос. Середка Псковской обл.	Воздушно-отопительный агрегат: АПВС 50-30 (Для t=-20°С)	1	91	
		АПВС 70-40 (Для t=-30°С)	3	167	
		АПВС 50-30 (Для t=-40)	1	91	
		АПВС 70-40 (Для t=-40)	2	167	
		АПВС 110-80 (Для t=-40)	1	217	
13	Учреждение ЯЛ-61/4 пос. Середка Псковской обл.	Калориферы КВС 6-п (Для t=-20)	1	562	
		КВС 9-п (Для t=-20)	2	838	
		КВС 6-п (Для t=-30)	1	562	
		КВС 10-п (Для t=-30)	2	1022	
		КВС 6-п (Для t=-40)	1	562	
		КВБ 9-п (Для t=-40)	2	1091	
14	2.494-1 в.1	Узел прохода УП1 для шахты ф180 неутепленный без клапана, без кольца для сбора конденсата	1		
15	2.494-1 в.1	То же УП3 ф280	1		
16	2.494-1 в.1	То же УП4 ф355	1		
17	2.494-1 в.1	То же УП4 ф500	1		
18	2.494-1 в.1	Узел прохода УП1 для шахты ф200 утепленный без клапана, с кольцом для сбора конденсата с дефлектором Д.00 000	1		
	1.494-32		1		
19	2.494-1 в.1	То же УП3 ф280 с дефлектором Д.00 000-01	2		
	1.494-32		2		
20	2.494-1 в.1	Узел прохода УП6 для шахты ф500 утепленный с клапаном, с кольцом для сбора конденсата с дефлектором Д.00 000-03	3		
	1.494-32		3		
21	2.494-1 в.1	Узел прохода УП3 для шахты ф280 утепленный без клапана, без кольца для сбора конденсата с дефлектором Д.00 000-01	3		
	1.494-32		3		
22	2.494-1 в.1	То же УП1 ф200 с дефлектором Д.00 000	1		
	1.494-32		1		
23	Инструкция ВСН353-75 Минмонтажспецстрой СССР	Воздуховод круглый из листовой стали б=0.5 мм ф100	4		м
		ф125	4		м
		ф160	0.5		м

Марка поз.	Обозначение	Наименование	Кол.	Масса ед. кг	Примечание
		ф180	41		м
		ф200	24		м
		б=0.6 мм ф250	20.5		м
		ф280	6.5		м
		ф315	11.5		м
		ф400	2.3		м
		ф450	4.5		м
		б=0.7 ф560	2.0		м
		ф710	2.0		м
24	Инструкция ВСН353-75	Воздуховод круглый из листовой стали прокладываемый в не помещения б=2 мм ф160	2.5		м
		ф180	3.5		м
		ф280	36		м
		ф355	29		м
		ф315	7		м
		ф500	12		м
25	Инструкция ВСН353-75	Воздуховод круглый из листовой стали на сварке б=2 мм с тепловой изоляцией стенок асбестоцементной штукатуркой толщиной 25 мм ф125	16		м
		ф250	27		м
		ф450	26		м
26		Листовая сталь для устройства местных отсосов б=2 мм	11		м²
27	4.904-37	Панель равномерного всасывания 1П6	2		
28	4.904-37	То же 1П9	2		
29	Гост 18124-75*	Короба асбоцементные бесшовные 150×200			
30		То же 200×200	3.5		м
31		То же 300×300	6		м

Инв. № подл. | Подпись и дата | Взам. инв. №

Привязан:

Инв. №

Н. контр.	Шкловская	
Провер.	Бездетко	
Инженер	Лаврикова	
Ст. инж.	Даниленко	
Рук. групп	Бездетко	
Гл. спец.	Шкловская	
Нач. отд.	Зайцев	
Гл. инж. пр.	Фартушный	

ТП 501-3-10 ОВ

Тепловозо-вагонное депо на одно стойло для тепловозов ТГМ и ТГК колеи 1520 мм

Каркасно-панельный вариант

Стадия	Лист	Листов
ТР	6	

Общие данные (продолжение)

ПРОМТРАНСНИЙПРОЕКТ г. Харьков

Альбом III

Типовой проект 501-3-10

Марка, поз.	Обозначение	Наименование	Кол.	Масса ед. кг	Примечание
32	ГОСТ 3826-66*	Сетка проволочная тканая К5 проволока ф1,2мм F оп 0,2 м²	1,5		м²
33		Диафрагма в воздуховоде	8		
34	Минневский завод вентиляционных установок	Лючки для замера Нормаль 8281-00 00 00	26		
35	3.904-18 вып. 0,1	Клапан обратный искробезопасный круглого сечения ф250 АЗЕ 028 000	2		
36		То же ф 450 АЗЕ 028000-05	1		
37	3.904-18 вып 0,1	Клапан перекидной искробезопасный ф 500 АЗЕ 024 000-04	1		
38	3.904-18 вып. 0,1	Клапан перекидной искробезопасный ф 300 АЗЕ 024 000-02	1		
39	По строительным чертежам	Жалюзийная решетка	1		
40	Вентспилсский вентиляторный завод	Клапан воздушный утепленный КВУ600×1000 с электроподогревом и электроприводом типа Р	2		
41	1.494-10	Решетки щелевые регулирующие тип Р150	17		
42	2.494-8 вып.1	Гибкая вставка ВВ25	1		
		ВВ32	2		
		ВВ4	2		
		ВВ5	1		
		ВВ63	2		
		ВНА25	1		
		ВНА32	2		
		ВНА4	2		
		ВНА5	1		
		ВНА63	2		
43	4.904-25	Подставка под калорифер	4		
44	4.904-68 вып.1	Воздухораспределитель пристенный тип ВГКн-1 АЗА049 000	1		
45	1.494-14 вып 1	Заслонка воздушная унифицированная Р2003 с электроприводом тип пр-1м	1		
46	1.494-14 вып.1	Заслонка воздушная унифицированная Р2503 с электроприводом тип пр-1м	1		
47	1.494-14 вып 1	Заслонка воздушная унифицированная Р4503 с электроприводом тип пр-1м	1		
48		сортовая сталь для крепления оборудования		250	кг
		Отопление			
	$t_н$=-20°С				
1		трубы водогазопроводные черные легкие по ГОСТ 3262-75* ф15	60,0		м
2		ф20	60,0		м
3	ГОСТ 8690-75	Радиаторы М140-АО	72 252		секц. ЭКМ
4	ГОСТ 8690-75	Радиаторы М140	20 6,2		секц. ЭКМ
5		Вентиль запорный муфтовый 15кч18п ф15	30		
6		Окраска трубопроводов масляной краской за 2 раза	31		м²
		а) краска масляная тертая	0,8		кг
		б) олифа	3,44		кг
		в) белила	4,22		кг
7	2.400-4 вып. 1	Изоляция асбопухшнуром	0,03		м³
8		покровный слой из фольгоизола	1,8		м²
9		Окраска нагревательных приборов масляной краской	32,3		м²
		а) краска масляная тертая	0,84		кг
		б) олифа	3,4		кг
		в) белила	4,4		кг
10		Регистры из труб по ГОСТ 10704-76 ф108×3,5; ℓ=1,0м	3		
11		Воздухосборник горизонтальный ф150	2		
	$t_н$=-30°С				
1		Трубы водогазопроводные черные легкие по ГОСТ 3262-75* ф15	40		м
2		ф20	60		м
3		ф25	20		м
4	ГОСТ 8690-75	Радиаторы М140-АО	66 30,1		секц. ЭКМ
5	ГОСТ 8690-75	Радиаторы М140	24 7,44		секц. ЭКМ
6		Вентиль запорный муфтовый 15кч18п ф15	30		
7		Воздухосборник горизонтальный ф150	2		
8		Окраска трубопроводов масляной краской за 2 раза	31		м²
		а) краска масляная тертая	0,8		кг
		б) олифа	3,44		кг
		в) белила	4,22		кг
9	2.400-4 вып.1	Изоляция асбопухшнуром	0,03		м³
10		Покровный слой из фольгоизола	1,6		м²
11		Окраска нагревательных приборов масляной краской	32,2		м²
		а) краска масляная тертая	0,84		кг
		б) олифа	3,4		кг
		в) белила	4,4		кг
12		Регистры из труб по ГОСТ 10704-76 ф108×3,5; ℓ=1м	3		
	$t_н$=-40°С				
1		Трубы водогазопроводные черные легкие			
		по ГОСТ 3262-75 ф15	30,0		м
2		ф20	70,0		м
3		ф25	20,0		м
4	ГОСТ 8690-75	Радиаторы М-140-АО	99 34,25		секц. ЭКМ
5	ГОСТ 8690-75	Радиаторы М-140	26 8,06		секц. ЭКМ
6		Вентиль запорный муфтовый 15кч18п ф15	30		
7		Воздухосборник вертикальный ф150	2		
8		Окраска трубопроводов масляной краской за 2 раза	31		м²
		а) краска масляная тертая	0,8		кг
		б) олифа	3,44		кг
		в) белила	4,22		кг
9	2.400-4 вып. 1	Изоляция асбопухшнуром	0,03		м³
10		Покровный слой из фольгоизола	1,8		м²

Привязан

Инв. №

Взам. инв. №

Подпись и дата

Инв. № подл.

Н. контр.	Шкловская		ТП 501-3-10 ОВ
Провер.	Бездетко		Тепловозо-вагонное депо на одно стойло для тепловозов ТГМ и ТГК колеи 1520 мм
Инженер	Лодрикова		Каркасно-панельный вариант
Ст. инж.	Даниленко		Стадия: ТР; Лист: 7; Листов:
Рук. гр.	Бездетко		Общие данные (продолжение)
Гл. спец.	Шкловская		ПРОМТРАНСНИИПРОЕКТ г. Харьков
Нач. отд.	Зайцев		
Гл. инж. пр.	Фортушный		

Типовой проект 501-3-10 Альбом III

Марка, поз.	Обозначение	Наименование	Кол.	Масса ед. кг	Примечание
11		Окраска нагревательных приборов масляной краской	32.3		м²
		а) краска масляная тертая	0.84		кг
		б) олифа	3.4		кг
		в) белила	4.4		кг
12		Регистр из труб по ГОСТ 10704-76 ф108х3.5; ℓ=1м	4		
		Теплоснабжение			
		$t_н$=-20°С			
1		Трубы стальные электросварные по ГОСТ 10704-76 ф57х3.0	40.0		м
2		ф76х3.0	50.0		м
3		Трубы водогазопроводные черные легкие по ГОСТ 3262-75* ф20	15.0		м
4		ф25	10.0		м
5		ф32	20.0		м
6		ф40	50.0		м
7		Задвижка параллельная фланцевая 30ч6бр ф50	4		
8		ф80	2		
9		Вентиль запорный с электромагнитным приводом и защелкой типа СВВ 15кч877бр ф25	2		
10		ф50	5		
11		Вентиль запорный муфтовый 15кч18п ф15	5		
12		ф20	4		
13		Вентиль запорный фланцевый 15кч19п1 ф25	4		
14		ф32	12		
15		ф40	8		
16	ГОСТ 8625-77	Манометр общего назначения ОБМ1-160-6	7		
17	ГОСТ 8625-77	ОБМ1-100-6	7		
18		Воздухосборник вертикальный ф150	4		
19		Окраска трубопроводов масляной краской за 2 раза	53		м²
		а) краска масляная тертая	1.4		кг
		б) олифа	6.0		кг
		в) белила	7.2		кг
20	2.400-4 Вып.1	Изоляция асбопухшнуром	0.04		м³
21		Покровный слой из фольгоизола	1.76		м²
22		Кран натяжной 3-ходовой муфтовый для манометра 14м1-16 ф15	14		
		$t_н$=-30°С			
1		Трубы стальные электросварные по ГОСТ 10704-76 ф57х3.0	50.0		м
2		ф76х3.0	50.0		м
3		Трубы водогазопроводные черные легкие по ГОСТ 3262-75* ф25	20.0		м
4		ф32	25.0		м
5		ф40	40.0		м
6		Задвижка параллельная фланцевая 30ч6бр ф50	4		
7		ф80	2		
8		Вентиль запорный с электромагнитным приводом и защелкой типа СВВ 15кч877бр ф25	1		
9		ф50	6		
10		Вентиль запорный муфтовый 15кч18п ф15	5		
11		Вентиль запорный фланцевый 15кч19п1 ф25	4		
12		ф32	16		
13		ф40	8		
14		Воздухосборник вертикальный ф150	4		
15	ГОСТ 8625-77	Манометр общего назначения ОБМ1-160-6	7		
16	ГОСТ 8625-77	ОБМ1-100-6	7		
17		Окраска трубопроводов масляной краской за 2 раза	53		м²
		а) краска масляная тертая	1.4		кг
		б) олифа	6.0		кг
		в) белила	7.2		кг
18	2.400-4 Вып.1	Изоляция асбопухшнуром	0.04		м³
19		Покровный слой из фольгоизола	1.76		м²
20		Кран натяжной 3-ходовой муфтовый для манометра 14м1-16 ф15	14		
		$t_н$=-40°С			
1		Трубы стальные электросварные по ГОСТ 10704-76 ф57х3.0	50.0		м
2		ф76х3.0	50.0		м
3		Трубы водогазопроводные черные легкие по ГОСТ 3262-75* ф25	30.0		м
4		ф32	25.0		м
5		ф40	30.0		м
6		Задвижка параллельная фланцевая 30ч6бр ф50	4		
7		ф80	2		
8		Вентиль запорный с электромагнитным приводом и защелкой типа СВВ 15кч877бр ф25	1		
9		ф50	6		
10		Вентиль запорный муфтовый 15кч18п ф15	5		
11		Вентиль запорный фланцевый 15кч19п1 ф25	4		
12		ф32	12		
13		ф40	8		
14		ф50	4		
15		Воздухосборник вертикальный ф150	4		
16	ГОСТ 8625-77	Манометр общего назначения ОБМ1-160-6	7		
17	ГОСТ 8625-77	ОБМ1-100-6	7		
		Окраска трубопроводов масляной краской за 2 раза	53		м²
		а) краска масляная тертая	1.4		кг
		б) олифа	6.0		кг
		в) белила	7.2		кг
18		Изоляция асбопухшнуром	0.04		м³
19		Покровный слой из фольгоизола	1.76		м²
20		Кран натяжной 3-ходовой муфтовый для манометра 14м1-16 ф15	14		
		Технологическое пароснабжение			
		$t_н$=-20°С; -30°С; -40°С			
1		Трубы водогазопроводные обыкновенные по ГОСТ 3262-75* ф25	40.0		м
2		Вентиль запорный фланцевый 15кч19п1 ф25	5		
3		Вентиль запорный муфтовый 15кч18п ф15	3		
4		ф20	6		
5		Конденсатоотводчик 45ч12нж ф15	2		
6		Окраска трубопроводов масляной краской за 2 раза	9		м²
7	2.400-4 Вып.1	Изоляция асбопухшнуром	0.54		м³
8		Покровный слой из фольгоизола	2.7		м²

Спецификация на тепловой ввод дана на листе 23, а спецификация на пароводяную подогревательную установку дана на листе 26.

Привязан

Инв. №

Взам. инв. №

Инв. № подл. | Подп. и дата

Н. контр.	Шкловская		ТП 501-3-10 ОВ
Провер.	Бездетко		
Инжен.	Гаврикова		Тепловозо-Вагонное депо на одно стойло для тепловозов ТГМ и ТГК колеи 1520 мм
Рук. гр.	Бездетко		Каркасно-панельный вариант
Гл. спец.	Шкловская		Стадия: ТР; Лист: 8; Листов:
Нач. отд.	Зайцев		Общие данные (продолжение)
Гл. инж. пр.	Фортушный		ПРОМТРАНСНИИПРОЕКТ г. Харьков

Альбом III

Марка, поз.	Обозначение	Наименование	Кол.	Масса ед, кг.	Примечание
		Вентиляция			
1	г. Плавск	П1. Агрегат вентиляторный АЗ.2 105-1, компл.	1	42	
	Тульской обл.	а) Вентилятор центробежный Ц4-70 №3,15 с колесом 1.05 Дном положение Пр. 45° исполнение 1			
		б) Электродвигатель 4А90L4 N= 0.37 кВт n= 1400 об/мин			
		в) Виброизоляторы ДО38	5		
2	г. Плавск	П1. Агрегат вентиляторный АЗ.2 105-1, компл.	1	42	
	Тульской обл.	а) Вентилятор центробежн Ц4-70 №3,15 с колесом 1.05 Дном №45° исполнение 1.			
		б) Электродвигатель 4АЛ 63 В4 N= 0.37 кВт n= 1400 об/мин			
		в) Виброизоляторы ДО38	5		
3	г Плавск	П2 Агрегат вентиляторный АВ.3 095-26, компл.	1	197	
	Тульской обл.	а) Вентилятор центробежный Ц4-70 №6.3 с колесом 0.95 Дном Пр. 45° исполнение 1.			
		б) Электродвигатель 4А 100 L В4 N= 4кВт, n=1425 об/мин			
		в) Виброизоляторы Д041	5		
4	г Плавск	П2 Агрегат вентиляторный АВ.3 095-26, компл.:	1	197	
	Тульской обл.	а) Вентилятор центробежный Ц4-70 №6.3 с колесом 0.95 Дном Л. 45° исполнение 1.			
		б) Электродвигатель 4А 100L В4 N= 4 кВт. n=1425 об/мин			
		в) Виброизоляторы Д041	5		
5	г. Плавск	В1 Вентилятор центро-			Искрозащищенный
	Тульской обл	бежный из алюминиевых			У1-012 Т1
		сплавов Ц4-70 №2.5 положение Л0° исполнение 1			ТУ22-3410-75
		Электродвигатель			Искрозащи-
		В 63 В2 N= 0.55 кВт n= 2775 об. мин	1	26	щенный В2 Т1
		Виброизоляторы ДО38	5		
6	г Плавск	В2 Вентилятор центро-			Искрозащищенный
	Тульской обл	бежный из алюминиевых			У1-01 2Т3
		сплавов Ц4-70 №4 положение Л0 исполнение 1,			ТУ22-3410-75
		электродвигатель			Искрозащи-
		В71В4 N= 0.75 кВт n= 1370 об/мин	1	83	щенный В2Т3
		Виброизоляторы Д041	5		
7	г. Плавск	В2. Вентилятор центробеж			Искрозащищенный
	Тульской обл.	ный из алюминиевых спл Вов Ц4-70 №4 положение			У1-01-2Т3
		Пр 0° исполнение 1			ТУ22-3410-75
		Электродвигатель В71В4 N= 0.75 кВт	1	83	Искрозащищенный
		n= 1370 об/мин			В2Т3
		Виброизоляторы Д041	5		
8	г. Плавск	В3. Вентилятор центробеж			Искрозащищенный
	Тульской обл	ный из алюминиевых Сплавов Ц4-70 №5			У1-01-2Т3
		положение Пр 0° исполнение 1			ТУ22-3410-75
		Электродвигатель			Искрозащи-
		В90L4 N= 2.2 кВт n= 1400 об/мин			щенный В2Т3
		Виброизоляторы Д040	5		
9	г. Архангельск	Р1, Р2. Агрегат пылеочулавливающий ЗИЛ-900 М с электро	2	160	
	Учреждение УГ-42/7	двигателем 4АХ80. В2 У3- N=1.5 кВт; n= 2880 об/мин			

Марка, поз.	Обозначение	Наименование	Кол.	Масса ед, кг.	Примечание
10	г. Авдеевка Донецкой	ВТ31. Воздушно-тепловая завеса тип IV комплект	1	487	
	обл. Транспортные	а) Вентилятор осевой ОВЖ-8-3,5°			
	ремонтные мастер-	б) Электродвигатель А02-41-6 N= 3кВт			
	ские	n=950 об/мин			
	3.501-6 чертежи ТЛ-3, ТЛ-4,	в) Стояк воздушно-тепловой завесы производительностью 2000 м3/час с			
	ТЛ-Н; ТЛ-15	двумя калориферами			
		г) площадка правая с лестницей:			
11		ВЗ1. Воздушная завеса	1	487	
		Тип IV, комплект:			
		а) осевой вентилятор			
		ОВЖ-8-3,8°			
		б) электродвигатель			
		А02-41-6, N= 3кВт			
		n= 950 об/мин			
		в) Стояк воздушной завесы производительностью			
		3000 м3/час без калорифера			
	ТЛ-12, ТЛ-15,	г) площадка левая с лестницей			
	ТЛ-8	в) Укрытие Ворот			
12	Учреждение ЯЛ-61/4	Воздушно-отопительный Агрегат:			
	пос. Середка	АПВС 50-30 } Для	1	91	
	Псковской обл.	АПВС 70-40 } t=-20°C t=-30°C	3	167	
		АПВС 50-30 } Для	1	91	
		АПВС 70-40 } t=-40°C	2	167	
		АПВС 110-80	1	217	
13	Учреждение ЯЛ-61/4	Калориферы КВС6-П } Для	1	56.2	
	пос. Середка	КВС9-П } t=-20°	2	83.8	
	Псковской обл.	КВС6-П } Для	1	56.2	
		КВС10-П } t=-30	2	102.2	
		КВС6-П } Для	1	56.2	
		КВБ9-П } t=-40°	2	109.1	
14	2.494-18.1	Узел прохода УП1 для ф180 Неутепленный			
		без клапана, без кольца для сбора конденсата	1		
15	2.494-1 В.1	То же, УП3 ф280	1		
16	2.494-1 В.1	То же, УП4 ф355	1		
17	2.494-1 В.1	То же, УП5 ф500	1		
18	2.494-1 В.1	Узел прохода УП1 для шахты ф180 утепленный без клапана с кольцом для сбора конден-	1		
	1.494-32	сата с дефлектором Д. 00. 000	1		
19	2.494-1 В.1	Тоже, УП3 ф280 с	2		
	1.494-32	дефлектором Д. 00. 000 - 01	2		
20	2.494-1 В.1	Узел прохода УП5 для шахты ф500 утепленный с клапаном с кольцом для сбора конденса-	3		
	1.494-32	та с дефлектором Д. 00. 000 - 03	3		
21	2.494-1 В.1	Узел прохода УП3 для шахты ф280 утепленный без клапана, без кольца для сбора конден	3		
	1.494-32	сата с дефлектором Д. 00. 000 - 01	3		
22	2.494-1 В.1	То же УП1 ф200 с			

Марка, поз	Обозначение	Наименование	Кол.	Масса ед, кг.	Примечание
	1.494-32	дефлектором 1. 00. 000	1		
23	Инструкция ВСН 353-75	Воздуховод круглый из листовой стали			
	Минмонтажспецстрой СССР	б=0.5мм ф100	4		м
		ф125	4		м
		ф160	0.5		м
		ф180	41		м
		ф200	24		м
		б=0.6мм ф250	20.5		м
		ф280	6.5		м
		ф315	11.5		м
		ф400	2.3		м
		ф450	4.5		м
		б=0.7мм ф560	2.0		м
		ф710	2.0		м
24	Инструкция ВСН 353-75	Воздуховод круглый из листовой стали прокладываемый вне помещения б=2 мм ф160	2.5		м
		ф180	35		м
		ф280	36		м
		ф355	29		м
		ф315	7		м
		ф500	12		м
25	Инструкция ВСН 353-75	Воздуховод круглый из листовой стали на сварке б=2мм с теплоизоляцией стенок асбестоцементной, штукатуркой толщиной 25мм			
		ф125	16		м
		ф250	27		м
		ф450	26		м
26		Листовая сталь для устройства местных отсосов б=2мм	11		м2
27	4.904-37	Панель равномерного всасывания 1П6	2		
28		То же 1П9	2		
29	ГОСТ 18124-75*	Короба асбоцеметные бесшовные 150×200	15		м
30		То же 200×200	3.5		м
31		То же 300×300	6		м

Типовой проект

501-3-10

Инв.№ подл. | Подпись и дата | Взам инв.№

Привязан

Инв. №

Н. контр.	Шкловская		ТП 501-3-10 ОВ
Провер.	Бездетко		Тепловозо-Вагонное депо на одно стойло для тепловозов ТГМ и ТГК колеи 1520 мм
Инж.	Лаврикова		
Ст. инж.	Даниленко		Кирпичный вариант — Стадия: ТР; Лист: 9; Листов:
Рук. гр.	Бездетко		Общие данные (продолжение)
Гл. спец.	Шкловская		ПРОМТРАНСНИИПРОЕКТ г. Харьков
Нач. отд.	Зайцев		
Гл. инж. пр.	Фортунатов		

Альбом III

Типовой проект 501-3-10

Марка поз.	Обозначение	Наименование	Кол.	Масса ед.кг	Примечание
32	4.904-68 вып 1	Воздухораспределитель пристенный тип ВГКН-1 АЗЯ 049 000	1		
33		Сетка проволочная тканная №5 проволока ф1,2мм F до 0,2м²	1,5		м²
34		Диафрагма в воздуховоде	8		
35	Михневский завод вентиляционных установок	Лючки для замера нормаль 8221-00-00.00	26		
36	3.904-18 вып 0.1	Клапан обратный искробезопасный круглого сечения ф250 АЗЕ 028.000	2		
37		То же ф450 АЗЕ 028 000-05	1		
38	3.904-18 вып 0.1	Клапан перекидной искробезопасный ф300 АЗЕ 024.000-02	1		
39	3.904-18 вып.0.1	Клапан перекидной искробезопасный ф500 АЗЕ 024.000-04	1		
40	По строительным чертежам	Жалюзийная решетка	1		
41	Вентспилсский вентиляторный завод	Клапан воздушный утепленный КВУ 600×1000 с электроподогревом и электроприводом тип Пр-1м	2		
42		Решетки щелевые регулирующие тип Р150	17		
43	2.494-8 вып 1	Гибкая вставка ВВ2,5	1		
		ВВ3,2	2		
		ВВ4	2		
		ВВ5	1		
		ВВ6,3	2		
		ВНА2,5	1		
		ВНА3,2	2		
		ВНА4	2		
		ВНА5	1		
		ВНА6,3	2		
44	4.904-25	Подставка под калорифер	4		
45	1.494-14 вып.1	Заслонка воздушная унифицированная р200 э с электроприводом тип Пр-1м	1		
46	1.494-14 вып.1	Заслонка воздушная унифицированная р250э с электроприводом тип Пр-1м	1		
47	1.494-14 вып.1	Заслонка воздушная унифицированная р450э с электроприводом тип Пр-1м	1		
48		Сортовая сталь для крепления оборудования		250	кг

Марка поз.	Обозначение	Наименование	Кол.	Масса ед.кг	Примечание
		Отопление			
		tн=-20°С			
1		Трубы водогазопроводные черные легкие по ГОСТ 3262-75* ф15	70,0		м
2		ф20	50,0		м
3	ГОСТ 8690-75	Радиаторы М140-АО	6,7 / 23,45		секц. / экм.
4	ГОСТ 8690-75	Радиаторы М140	18 / 5,58		секц. / экм.
5		Вентиль запорный муфтовый 15кч18п ф15	30		
6		Регистры из труб по ГОСТ 10704-75 ф108×3,5 l=1м	3		
7		Воздухосборник горизонтальный ф150	2		
8		Окраска трубопроводов масляной краской за 2 раза	56		м²
		а) краска масляная тертая	0,8		кг
		б) олифа	3,44		кг
		в) белила	4,22		кг
9		Изоляция асбопухшнуром	0,03		м³
10	2.400-4 вып.1	Покровный слой из фольгоизола	1,8		м²
11		Окраска нагревательных приборов масляной краской	28,0		м²
		а) краска масляная тертая	0,73		кг
		б) олифа	3,1		кг
		в) белила	3,8		кг
		tн=-30°С			
1		Трубы водогазопроводные черные легкие по ГОСТ 3262-75* ф15	60,0		м
2		ф20	60,0		м
3	ГОСТ 8690-75	Радиаторы М140-АО	82 / 28,7		секц. / экм.
4	ГОСТ 8690-75	Радиаторы М140	22 / 6,82		секц. / экм.
5		Вентиль запорный муфтовый 15кч18п ф15	30		
6		Регистры из труб по ГОСТ 10704-76 ф108×3,5; l=1м	3		
7		Воздухосборник горизонтальный ф150	2		
8		Окраска трубопроводов масляной краской за 2 раза	56		м²
		а) краска масляная тертая	0,8		кг
		б) олифа	3,44		кг
		в) белила	4,22		кг

Марка поз.	Обозначение	Наименование	Кол.	Масса ед.кг	Примечание
9	2.400-4 вып.1	Изоляция асбопухшнуром	0,03		м³
10		Покровный слой из фольгоизола	1,8		м²
11		Окраска нагревательных приборов масляной краской	28,0		м²
		а) краска масляная тертая	0,73		кг
		б) олифа	3,1		кг
		в) белила	3,8		кг
		tн=-40°С			
1		Трубы водогазопроводные черные легкие по ГОСТ 3262-75* ф15	60,0		м
2		ф20	50,0		м
3		ф25	10,0		м
4	ГОСТ 8690-75	Радиаторы М140-АО	98 / 34,3		секц. / экм.
5	ГОСТ 8690-75	Радиаторы М140	26 / 8,06		секц. / экм.
6		Регистры из труб по ГОСТ 10704-76 ф108×3,5; l=1м	4		шт.
7		Воздухосборник горизонтальный ф150	2		шт.
8		Окраска трубопроводов масляной краской за 2 раза	56		м²
		а) краска масляная тертая	0,8		кг
		б) олифа	3,44		кг
		в) белила	4,22		кг
9	2.400-4 вып.1	Изоляция асбопухшнуром	0,03		м³
10		Покровный слой из фольгоизола	1,8		м²
11		Окраска нагревательных приборов масляной краской	28,0		м²
		а) краска масляная тертая	0,73		кг
		б) олифа	3,1		кг
		в) белила	3,8		кг
12		Вентиль запорный муфтовый 15кч18п ф15	30		шт

Инв.№ подл. | Подпись и дата | Взам.инв.№

Привязан:

Инв.№

Н.контр.	Шкловская	
Провер.	Бездетко	
Инжен.	Лаврикова	
Ст.инж.	Даниленко	
Рук.гр.	Бездетко	
Гл.спец.	Шкловская	
Нач.отд.	Зайцев	
Гл.инж.пр.	Фартышный	

ТП 501-3-10 ОВ

Тепловозо-вагонное депо на одно стойло для тепловозов ТГМ и ТГК колеи 1520мм

Кирпичный вариант

Стадия	Лист	Листов
ТР	10	

Общие данные (продолжение)

ПРОМТРАНСНИИПРОЕКТ г. Харьков

Альбом III

Типовой проект 501-3-10

Марка, поз.	Обозначение	Наименование	Кол.	Масса ед. кг	Примечание
		Теплоснабжение			
		$t_н = -20°C$			
1		Трубы стальные			
		электросварные			
		по ГОСТ 10704-76 ф57х3.0	40.0		м
2		ф 76 х 3.0	50.0		м
3		Трубы водогазопровод-			
		ные черные легкие по ГОСТ 3262-75* ф 20	15.0		м
4		ф 25	10.0		м
5		ф 32	20.0		м
6		ф 40	50.0		м
7		Задвижка параллельная			
		фланцевая 30ч6бр ф 50	4		
8		ф 80	2		
		Вентиль запорный с электромагнитным			
		приводом и защелкой			
		тила			
		СВВ 15кч877бр ф 25	2		
9		ф 50	5		
10		Вентиль запорный			
		муфтовый 15кч 18п ф 15	5		
11		ф 20	4		
12		Вентиль запорный фланцевый 15кч 19п			
13		ф 25	4		
		ф 32	12		
14		ф 40	8		
15	ГОСТ 8625-77	Манометр общего назначения			
		ОБМ1- 160- 6	7		
16		ОБМ1- 100- 6	7		
17		Воздухосборник вертикальный ф 150	4		
18		Окраска трубопроводов масляной краской за 2 раза	51.2		м2
		а) краска масляная тертая	1.33		кг
		б) олифа	6.0		кг
		в) белила	7.0		кг
19	2.400-4 Вып. 1	Изоляция асболухшнуром	0.04		м3
20		Покровный слой из фальгоизола	1.76		м2
21		Кран натяжной 3х ходовой муфтовый для манометра 14М1-16 ф 15	14		
		$t_н = 30°C$			
1		Трубы стальные электро			
		сварные по ГОСТ 10704-76 ф 57 х 3.0	50.0		м
2		ф 76 х 3.0	50.0		м
3		Трубы водогазопровод-			
		ные черные легкие по ГОСТ 3262-75* ф 25	20.0		м
4		ф 32	25.0		м
5		ф 40	40.0		м
6		Задвижка параллельная фланцевая			
		30ч6бр ф 50	4		

Марка, поз.	Обозначение	Наименование	Кол.	Масса ед. кг	Примечание
7		Задвижка параллельная фланцевая 30ч6бр ф80	2		
8		Вентиль запорный с электромагнитным приводом и защелкой			
		тила СВВ 15кч877бр ф 25	1		
9		ф 50	6		
10		Вентиль запорный			
		муфтовый 15кч 18п ф 15	5		
11		Вентиль запорный фланцевый 15кч 19п			
12		ф 25	4		
		ф 32	16		
13		ф 40	8		
14		Воздухосборник Вертикальный ф 150	4		
15		Окраска трубопроводов масляной краской	51.2		м2
		за 2 раза			
		а) краска масляная тертая	1.33		кг
		б) олифа	6.0		кг
		в) белила	7.0		кг
16	2.400-4 Вып. 1	Изоляция асболух- шнуром	0.04		м3
17		Покровный слой из фальгоизола	1.76		м2
18	ГОСТ 8625-77	Манометр общего назначения ОБМ1-160-6	7		
19		ОБМ1-100-6	7		
20		Кран 3х ходовой для манометра 14М1-16 ф 15	14		
		$t_н = -40°C$			
1		Трубы стальные			
		электросварные по ГОСТ 10704-76 ф 57 х 3.0	50.0		м
2		ф 76 х 3.0	50.0		м
3		Трубы Водогазопровод-			
		ные черные легкие по ГОСТ 3262-75* ф 25	30.0		м
4		ф 32	25.0		м
5		ф 40	30.0		м
6		Задвижка параллельная фланцевая 30ч6бр ф 50	4		
7		ф 80	2		
8		Вентиль запорный с электромагнитным приводом и защелкой тила СВВ			
		15кч877бр. ф 25	1		
		ф 50	6		
9		Вентиль запорный муфтовый 15кч 18п ф 15	5		
10		Вентиль запорный фланцевый 15кч 19п ф 25	4		
11		ф 32	12		
12		ф 40	8		
13		ф 50	4		
14					

Марка, поз.	Обозначение	Наименование	Кол.	Масса ед. кг	Примечание
15		Воздухосборник			
		Вертикальный ф 150	4		
16	ГОСТ 8625-77	Манометр общего			
		назначения ОБМ1-160-6	7		
17		ОБМ1-100-6	7		
18		Окраска трубопроводов			
		масляной краской за 2 раза	51.2		м2
		а) краска масляная тертая	1.33		кг
		б) олифа	6.0		кг
		в) белила	7.0		кг
19	2.400-4 Вып. 1	Изоляция асболухшнуром	0.04		м3
20		Покровный слой из фальгоизола	1.76		м2
21		Кран натяжной 3х ходовой муфтовый для ма			
		нометра 14М1-16 ф 15	14		
		Технологическое паронаснабжение			
		$t_н = -20°C; -30°C; -40°C$			
1		Трубы водогазопровод-			
		ные обыкнавенные			
		по ГОСТ 3262-75* ф 25	40.0		м
2		Вентиль запорный фланцевый 15кч 19п			
		ф 25	5		
3		Вентиль запорный муфтовый 15кч 18п			
		ф 15	3		
4		ф 20	6		
5		Конденсатоотводчик термодинамический			
		45ч 12нж ф 15	2		
6		Окраска трубопро-			
		водов масляной	9.0		м2
		краской за 2 раза			
7	2.400-4 Вып. 1	Изоляция асболухшнуром	0.54		м3
8		Покровный слой из	2.7		м2
		фальгоизола			

1. Спецификация на тепловой ввод дана на листе 23, а спецификация на паровобяную подогревательную установку дана на листе 27

Привязан

Инв. №

Инв. № подл. | Подп. и дата | Взам. инв. №

Н.контр.	Шиловская	
Провер.	Бездетко	
Инж.	Ловрикова	
Ст. инж.	Даниленко	
Рук. гр.	Бездетко	
Гл. спец.	Шиловская	
Нач. отд.	Зайцев	
Гл. инж. пр.	Фортунный	

ТП 501-3-10 ОВ

Тепловоз-Вагонное депо на одно стойло для тепловозов ТГМ и ТГК колеи 1520 мм

Кирпичный вариант

Стадия: ТР | Лист: 11 | Листов:

Общие данные (окончание)

ПРОМТРАНСНИИПРОЕКТ г. Харьков

Типовой проект 501-3-10 Альбом III

План на отм. 0.000

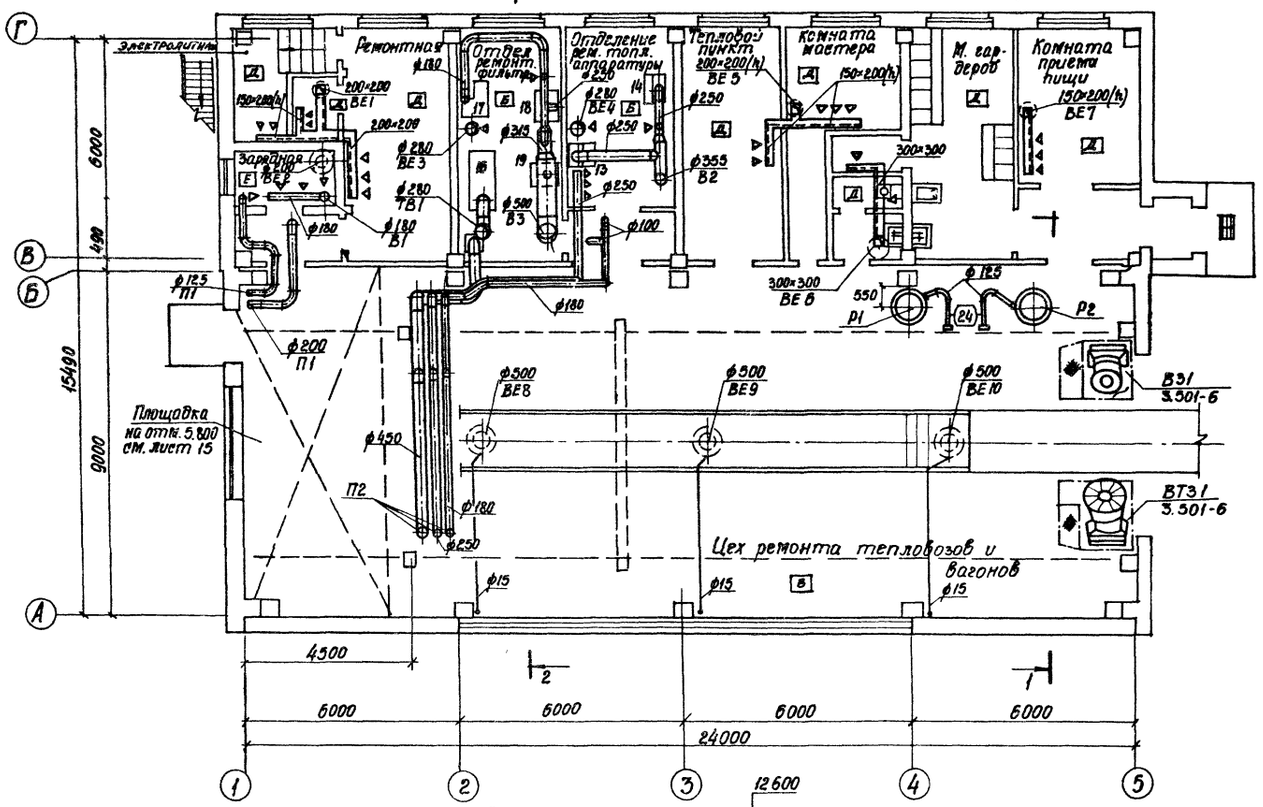

Разрез 1-1

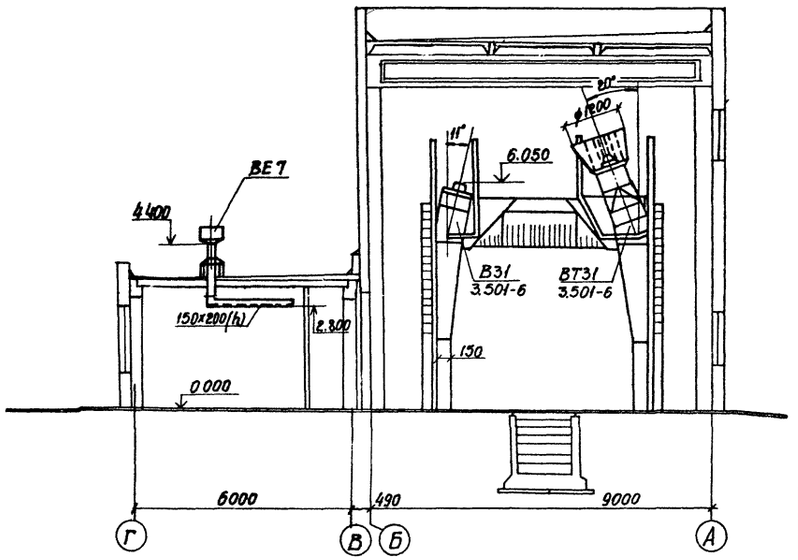

Разрез 2-2

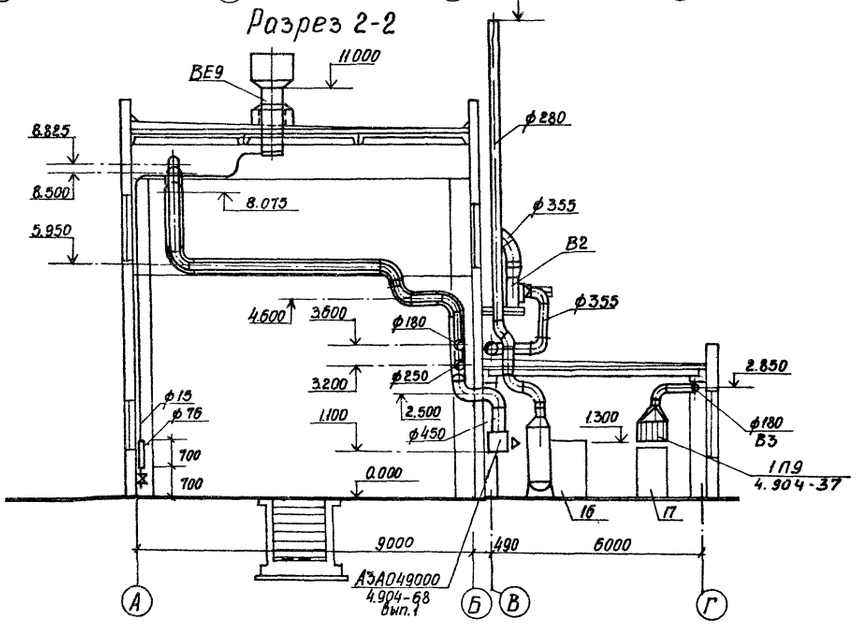

Воздуховоды условно отнесены от стен здания.

Н. контр.	Шкловская		
Провери.	Бездетко		
Ст. инж.	Даниленко		
Рук. гр.	Бездетко		
Гл. спец.	Шкловская		
Нач. отд.	Зайцев		
Гл. инж. пр.	Фартушный		

Привязан

Инв. №

ТП 501-3-10 ОВ

Тепловозо-вагонное депо на одно стойло для тепловозов ТГМ и ТГК колеи 1520 мм

Каркасно-панельный вариант

Стадия	Лист	Листов
ТР	12	

Вентиляция. План на отм. 0.000 Разрез 1-1; 2-2.

ПРОМТРАНСНИИПРОЕКТ г. Харьков

Согласовано:

Ст. инж. ОМ	Веревкина	
Рук. гр. ВК	Печатнова	
Рук. гр. АР	Белецкий	
Рук. гр. ОАС	Волкова	
Рук. гр. ОТС	Андреев	

Инв. № подл. | Подпись и дата | Взам. инв. №

Типовой проект 501-3-10 Альбом III

План на отм. 0000

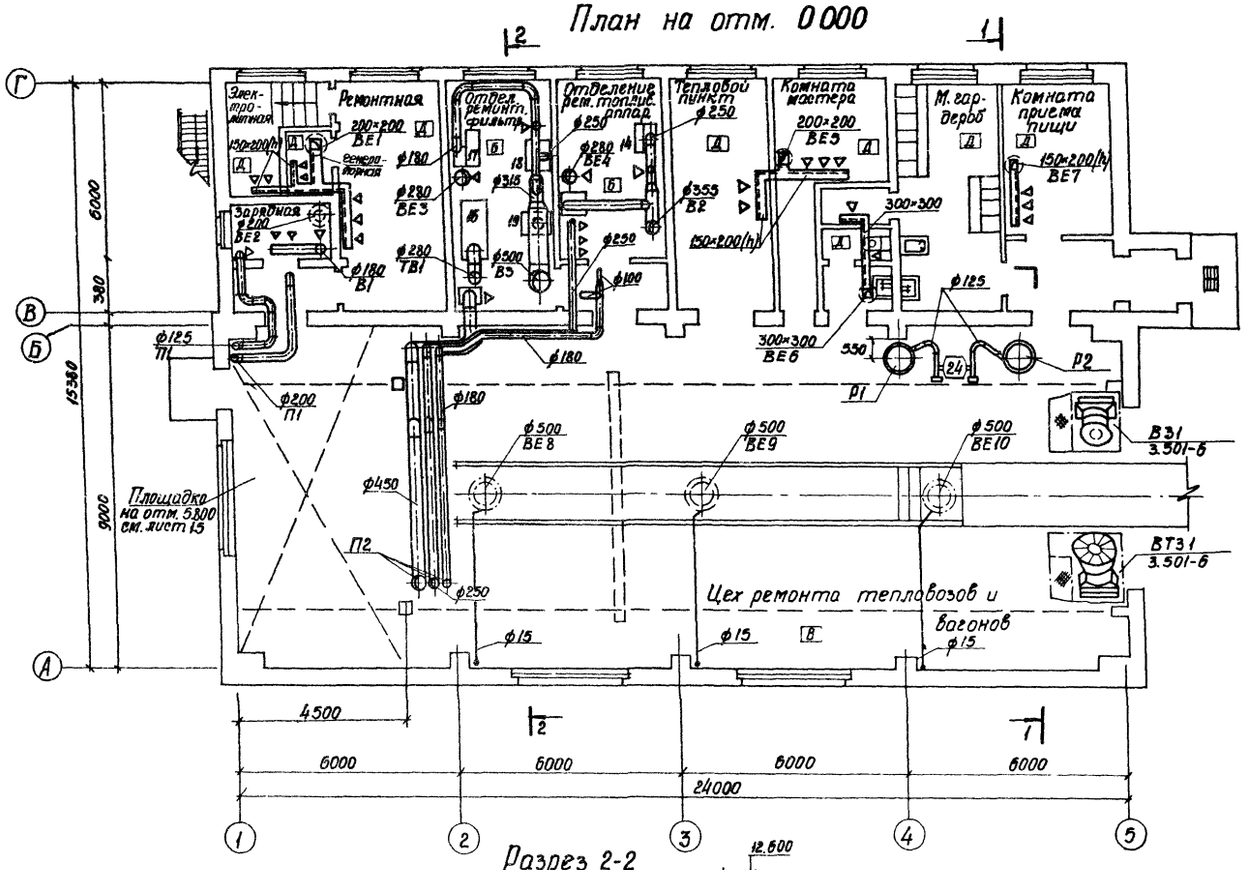

Разрез 1-1

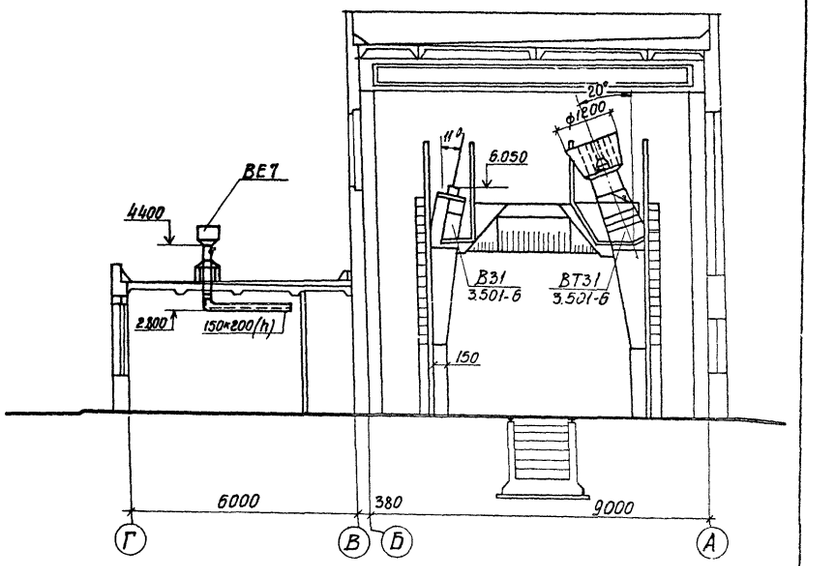

Разрез 2-2

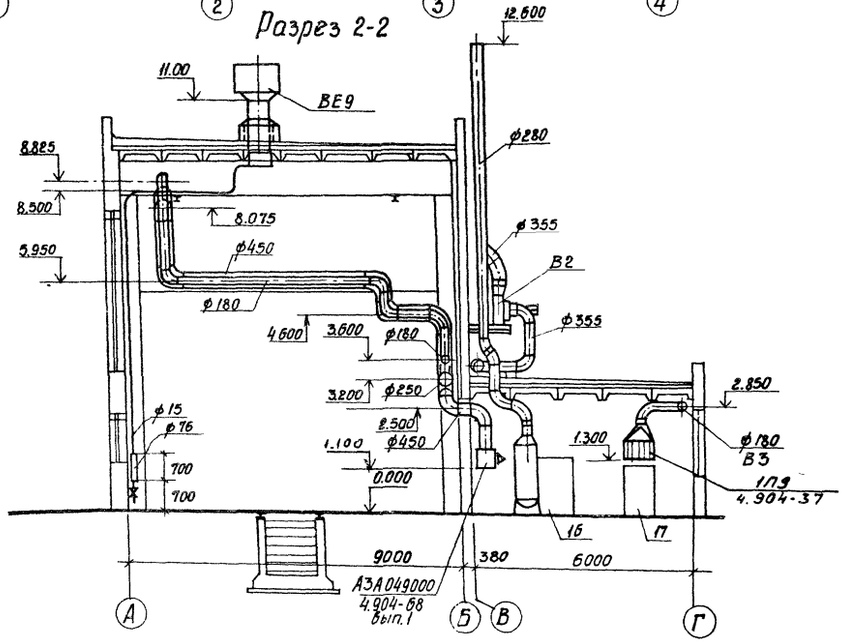

Воздуховоды условно отнесены от стен здания

Н. контр.	Шкловская		
Проверил	Бездетко		
Ст. инж.	Даниленко		
Рук. гр.	Бездетко		
Гл. спец.	Шкловская		
Нач. отд.	Зайцев		
Гл. инж. пр.	Фартушный		

Привязан

Инв. №:

ТП 501-3-10 ОВ

Тепловозо-вагонное депо на одно стойло для тепловозов ТГМ и ТГК колеи 1520 мм

Кирпичный вариант

Стадия	Лист	Листов
ТР	13	

Вентиляция. План на отм. 0.000 Разрез I-I II-II

ПРОМТРАНСНИИПРОЕКТ г. Харьков

Согласовано

Рук. гр. КЖ и КМ	Олифиренко	
Рук. гр. ОАС	Волкова	
Ст. инж. ОМ	Веревкина	
Рук. гр. ВК	Печатнова	
Рук. гр.	Белецкий	

Инв. № подл. | Подпись и дата | Взам. инв. №

Типовой проект 501-3-10 Альбом III

П1

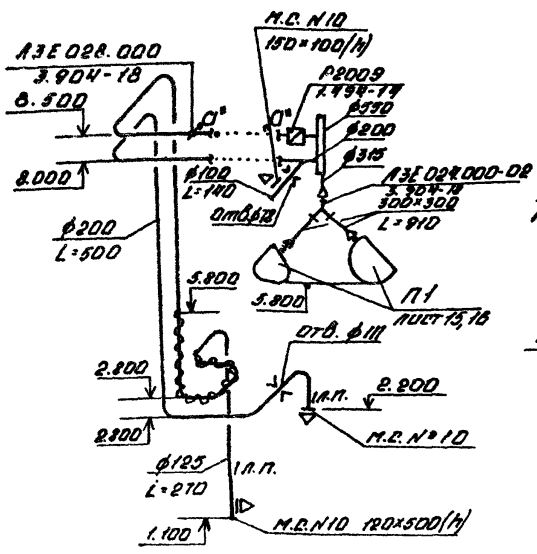

ВЕ3

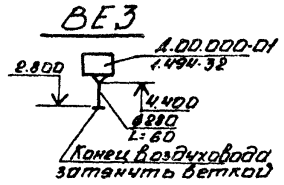

В2

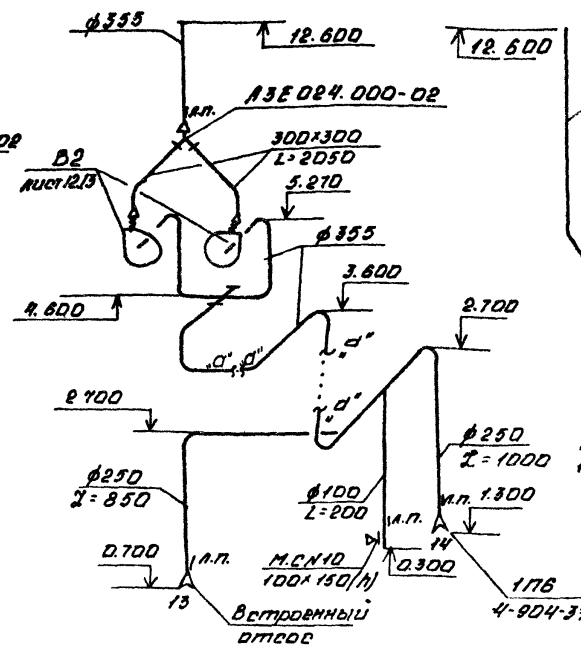

ТВ1

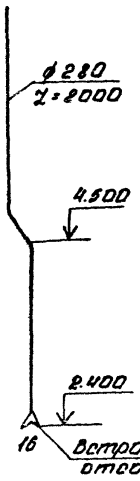

В3

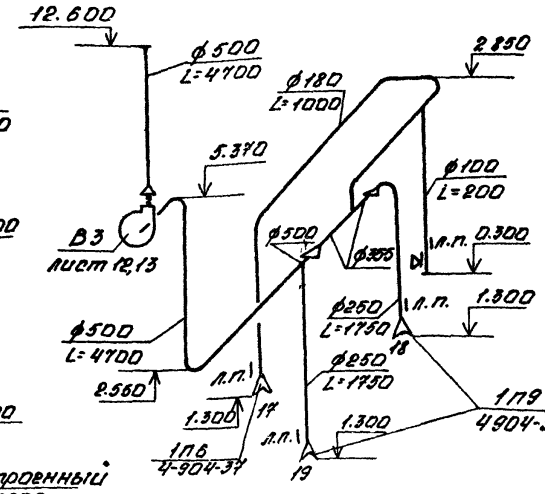

ВЕ1

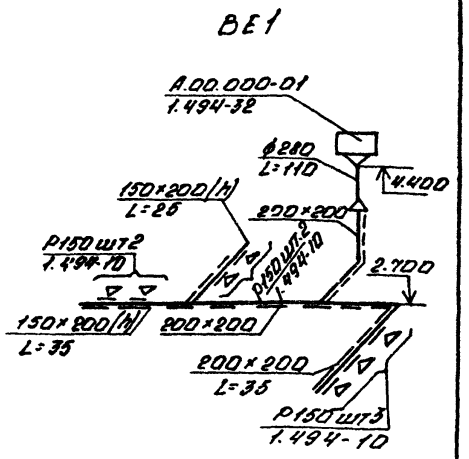

ВЕ5

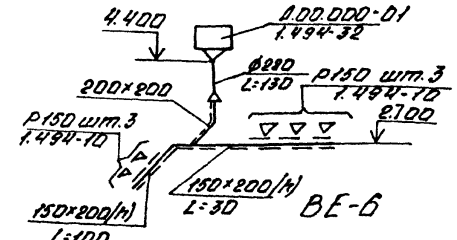

ВЕ-6

ВЕ2

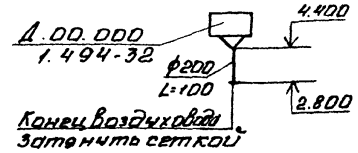

П2

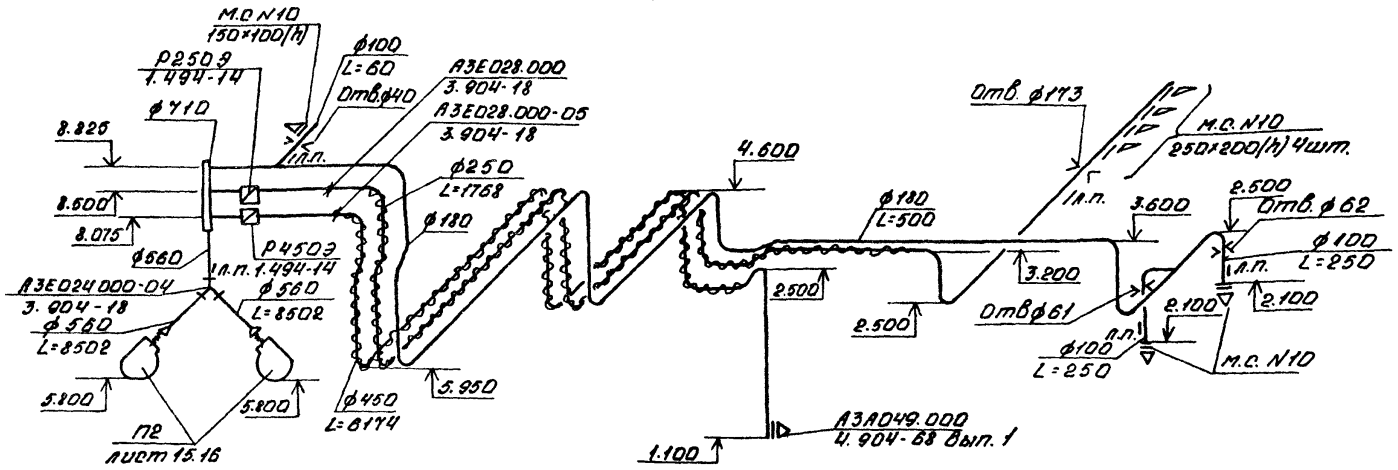

В1

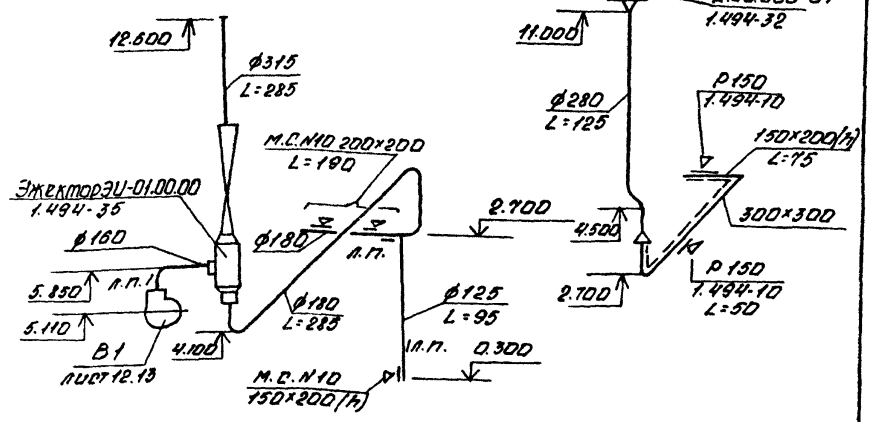

ВЕ4

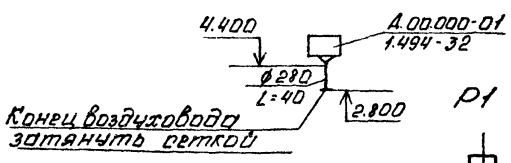

Р1

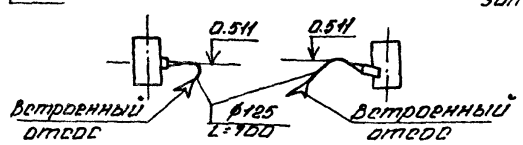

ВЕ 8; ВЕ 9; ВЕ10

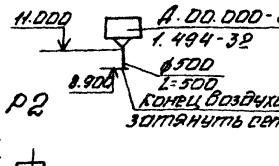

ВЕ 7

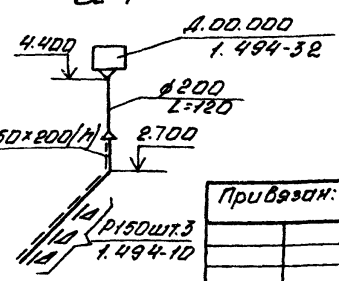

Н.контр.	Шкловская		ТП 501-3-10 ОВ		
Провер.	Безветко		Тепловозо-вагонные депо на одно стойло для тепловозов ТГМ и ТГК колеи 1520 мм		
Гл.инж.	Ананьенко		Кирпичный вариант. Каркасно-панельный вариант.	Стадия: РР	Лист: 14
Рук. гр.	Безветко				Листов:
Гл.спец.	Шкловская		Вентиляция. Схемы систем Р1; Р2; ВЕ1÷ВЕ-10,П1; П2; В1; В2; В3; ТВ1	ПРОМТРАНСНИИПРОЕКТ г. Харьков	
Нач.отд.	Зайцев				
Гл.инж.пр.	Фортушный				

Привязан:

Инв.N:

Инв.N подл. | Подпись и дата | Взам.инв.N

Типовой проект 501-3-10 Альбом III

Разрез 1-1

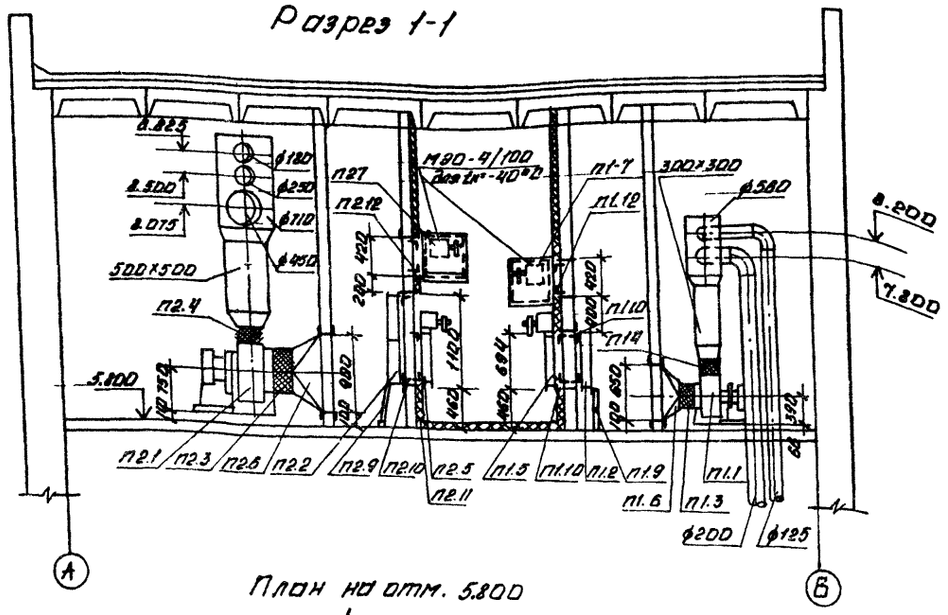

Разрез 3-3

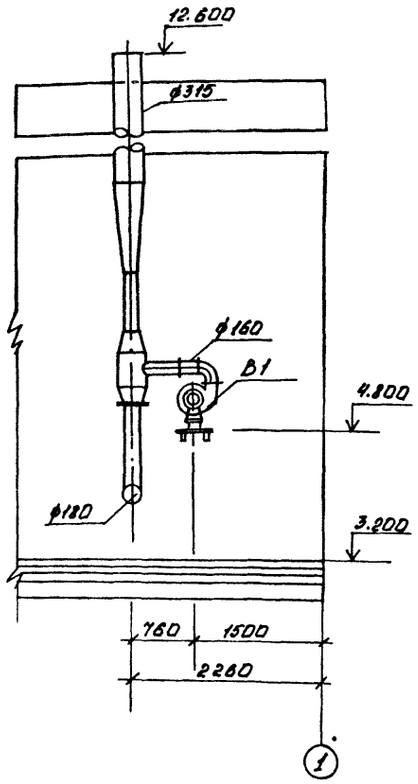

План кровли

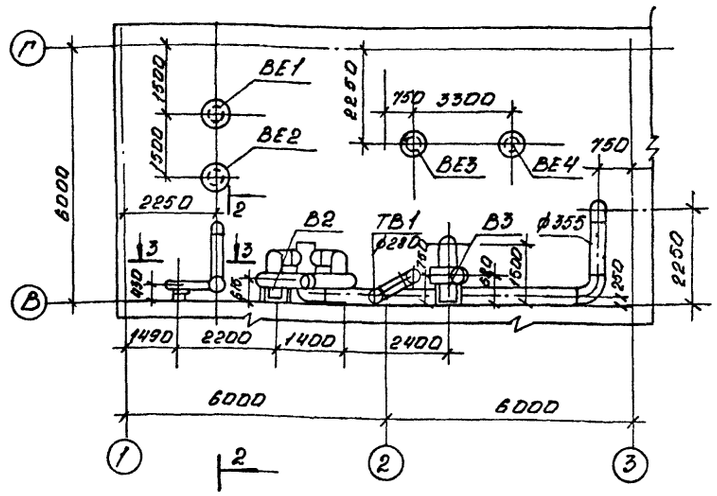

План на отм. 5.800

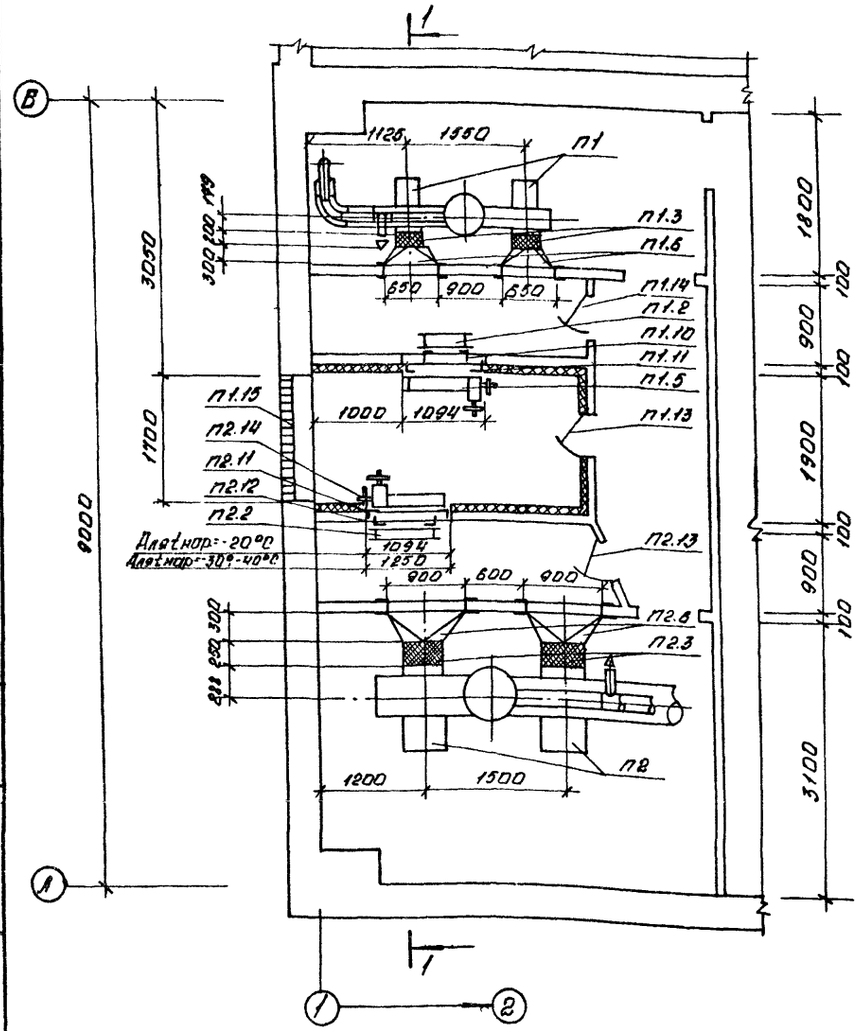

Выкопировка из плана на отм 5.800

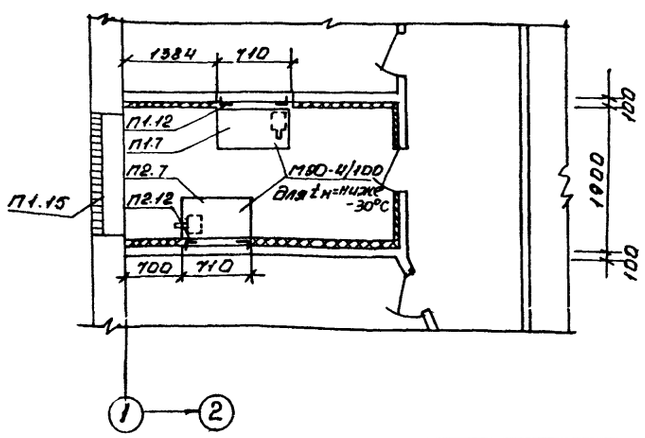

Разрез 2-2

Н.контр.	Шиловская		ТП 501-3-10		ОВ
Провер.	Бездетко		Тепловозо-вагонное депо на одно стойло для тепловозов ТГМ и ТГК колеи 1520 мм		
Гл. инж.	Даниленко		Каркасно-панельный вариант	Стадия	Лист	Листов
Рук. гр.	Бездетко		Кирпичный вариант	ТР	15	
Гл. спец.	Шиловская		Установки П-1 и П2. Разрезы 1-1, 2-2, 3-3. План на отм. 5.800 Выкопировка из плана на отм. 5.800. План кровли.	ПРОМТРАНСКИИПРОЕКТ г. Харьков		
Нач. отд.	Зайце В					
Гл. инж. пр.	Фортунный					

Привязан:

Инв. N

Инв. № подл. | Подп. и дата | Взам. инв. №

Типовой проект 501-3-10 Альбом III

Марка поз.	Обозначение	Наименование	Кол.	Масса ед. кг	Примечание
		П1			
П1.1	Учреждение УНО-400/4 г. Плавск, Тульской обл.	Агрегат вентиляторный А3.2 105-1 компл:	1	42	
		а. Вентилятор центробежный Ц4-70 №3.15 с колесом 1.05 Аном. исполнение 1 положение Пр. 45°			
		б. Электродвигатель 4АА63В4УЗ 1400 об/мин N=0,37 кВт.			
		в. Виброизоляторы Д 038	5		
П1.1	Учреждение УНО-400/4 г. Плавск, Тульской обл.	Агрегат вентиляторный А3.2 105-1 компл:	1	42	
		а. Вентилятор центробежный Ц4-70 №3.15 с колесом 1.05 Аном исполнение 1 положение Л. 45°			
		б. Электродвигатель 4АА63В4УЗ 1400 об/мин, N=0,37 кВт			
		в. Виброизоляторы Д 038	5		
П1.2	Учреждение ЯЛ-61/4 пос. Середка, Псковской обл.	Калориферы стальные КВС8-П (для $t_н$ = -20°, -30°, -40°С)	1	56.2	
П1.3	2.494-8 Вып. 1	Гибкая вставка ВВ3.2	2		
П1.4	2.494-8 Вып. 1	Гибкая вставка ВНА3.2	2		
П1.5	Вентиляторный завод	Клапан унифицированный воздушный КВУ 600×1000 с электроподогревом ТЭН с исполнительным механизмом МЭО4/100	1		
П1.6		Всасывающий патрубок для вентилятора	2		
П1.7		Утепленная коробка	1		для $t_н$ = более -30°С
П1.8		Тяга с рычагом	1		—"—

Марка поз.	Обозначение	Наименование	Кол.	Масса ед. кг	Примечание
П1.9		Подставки под калорифер	2		
П1.10		Рама для крепления калорифера из L63×40×5, L=2450	1		
П1.11		Рама для крепления КВУ 600×1000 из L63×40×5 L=3576	1		
П1.12		Рама для крепления утепленной коробки из L63×40×5 L=2260	1		
П1.13	По строительным чертежам	Дверь герметическая утепленная	1		
П1.14	По строительным чертежам	Дверь герметическая неутепленная	1		
П1.15	По строительным чертежам	Жалюзийная решетка	1		
		П2			
П2.1	Учреждение УНО-400/4 г. Плавск, Тульской обл.	Агрегат вентиляторный А6,3095-2Б компл:	1	197	
		а. Вентилятор центробежный Ц4-70 №6.3 с колесом 0,95 Аном. исполнение 1 положение Пр. 45°			
		б. Электродвигатель 4А160С4У3 1425 об/мин, N=4 кВт,			
		в. Виброизоляторы Д 041	5		
П2.1	Учреждение УНО-400/4 г. Плавск Тульской обл.	Агрегат вентиляторный А6,3095-2Б. комп:	1	197	
		а. Вентилятор центробежный Ц4-70 №6,3 с колесом 0,95 Аном. исполнение 1 положение Л. 45°			
		б. Электродвигатель 4А 100 L4 У3 1425 об/мин 4 кВт.			

Марка поз.	Обозначение	Наименование	Кол.	Масса ед. кг	Примечание
		в. Виброизоляторы Д 041	5		
П2.2	Учреждение ЯЛ 61/4 пос. Середка Псковской обл.	Калориферы стальные КВС9-П (для $t_н$ = -20°С)	2	83.8	
		КВС10-П (для $t_н$ = -30°С)	2	102.2	
		КВБ9-П (для $t_н$ = -40°С)	2	109.1	
П2.3	2.494-8 Вып. 1	Гибкая вставка ВВ63	2		
П2.4	2.494-8 Вып. 1	Гибкая вставка ВНА63	2		
П2.5	Вентиляторный завод	Клапан унифицированный воздушный КВУ 600×1000 с электроподогревом ТЭН с исполнительным механизмом МЭО 4/100	1		
П2.6		Всасывающий патрубок для вентилятора	2		
П2.7		Утепленная коробка	1		для $t_н$ = более -30°С
П2.8		Тяга с рычагом	1		
П2.9		Подставки под калориферы	2		
П2.10		Рама для крепления калориферов КВС9-П и КВБ 9-П из L63×40×5 L=4200 (для $t_н$ = -20, -40°)	2		
П2.10		Рама для крепления калориферов КВС10-П из L63×40×5 L=4700 (для $t_н$ = -30°С)	1	18.3	
П2.11		Рама для крепления КВУ 600×1000 из L63×40×5 L=3576	1		
П2.12		Рама для крепления утепленной коробки из L63×40×5 L=2260 (для $t_н$ = более -30°)	1		
П2.13	По строительным чертежам	Дверь герметическая неутепленная	1	19	

Привязан:

Инв. N

Инв. N подл. | Подп. и дата | Взам. инв. N

Н. контр.	Шкловской		ТП 501-3-10 ОВ
Провер.	Бездетко		
Инжен.	Поврикова		Тепловозо-вагонное депо на одно стойло для тепловозов ТГМ1, ТГК колеи 1520 мм
Ст. инж.	Даниленко		
Рук. гр.	Бездетко		
Гл. спец.	Шкловской		Каркасно-панельный вариант. Кирпичный вариант
Нач. отд.	Зайцев		Стадия: Р; Лист: 16; Листов:
Гл. инж.	Фартушный		Спецификация отопительно-вентиляционных установок П1, П2.

ПРОМТРАНСНИИПРОЕКТ г. Харьков

Типовой проект 501-3-10 Альбом III

Согласовано:

Ст. инж.	Дегтярина		
Гл. инж.	Пост и Дата		
Инв. № подл.			

План на отм 0.000.

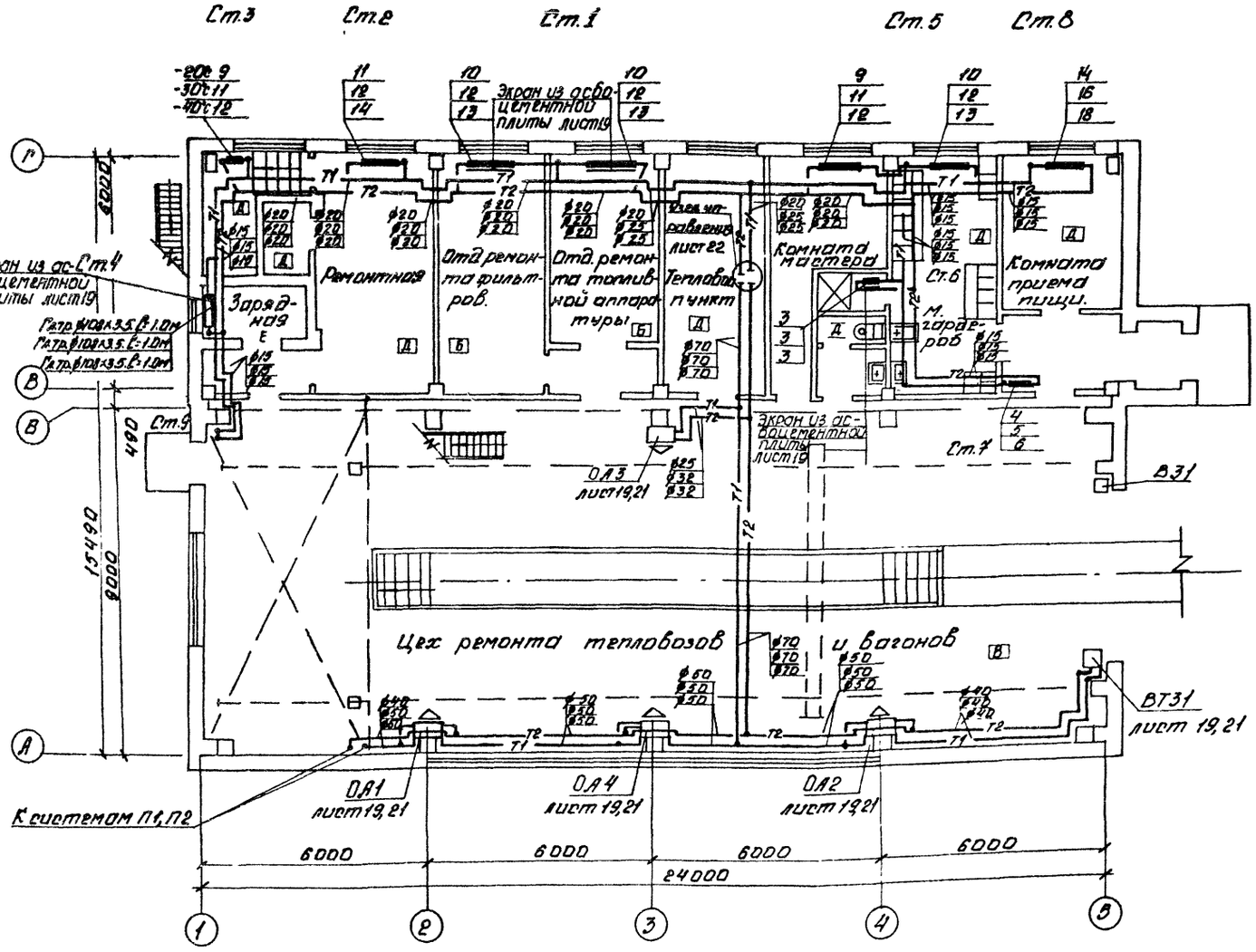

План на отм. 5.800

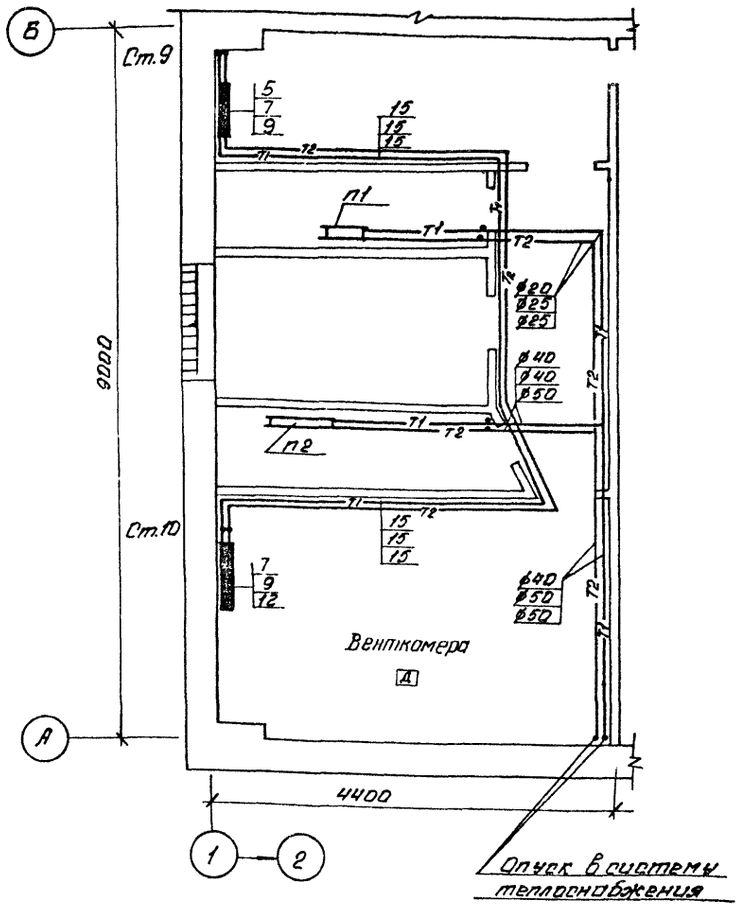

1. Трубопроводы от стен отнесены условно.
2. Схемы отопления и теплоснабжения калориферов см. лист 19.

Привязан

Инв. №

Н. контр.	Шляховской		
Провер.	Бездетко		
Ст. техн.	Семенова		
Ст. инж.	Даниленко		
Рук. гр.	Бездетко		
Гл. спец.	Шляховской		
Нач. отд.	Зайцев		
Гл. инж. пр.	Радчушкин		

ТП 501-3-10 ОВ

Тепловозо-вагонное депо на одно стойло для тепловозов ТГМ и ТГК колеи 1520 мм

Каркасно-панельный вариант

Стадия	Лист	Листов
ТР	19	

Отопление и теплоснабжение. План на отм. 0.000 и на отм. 5.800

ПРОМТРАНСНИИПРОЕКТ г. Харьков

Альбом III

Типовой проект 501-3-10

Согласовано:

Инв. № подл. | Подп. и дата | Взам. инв. №

План на отм. 0.000.

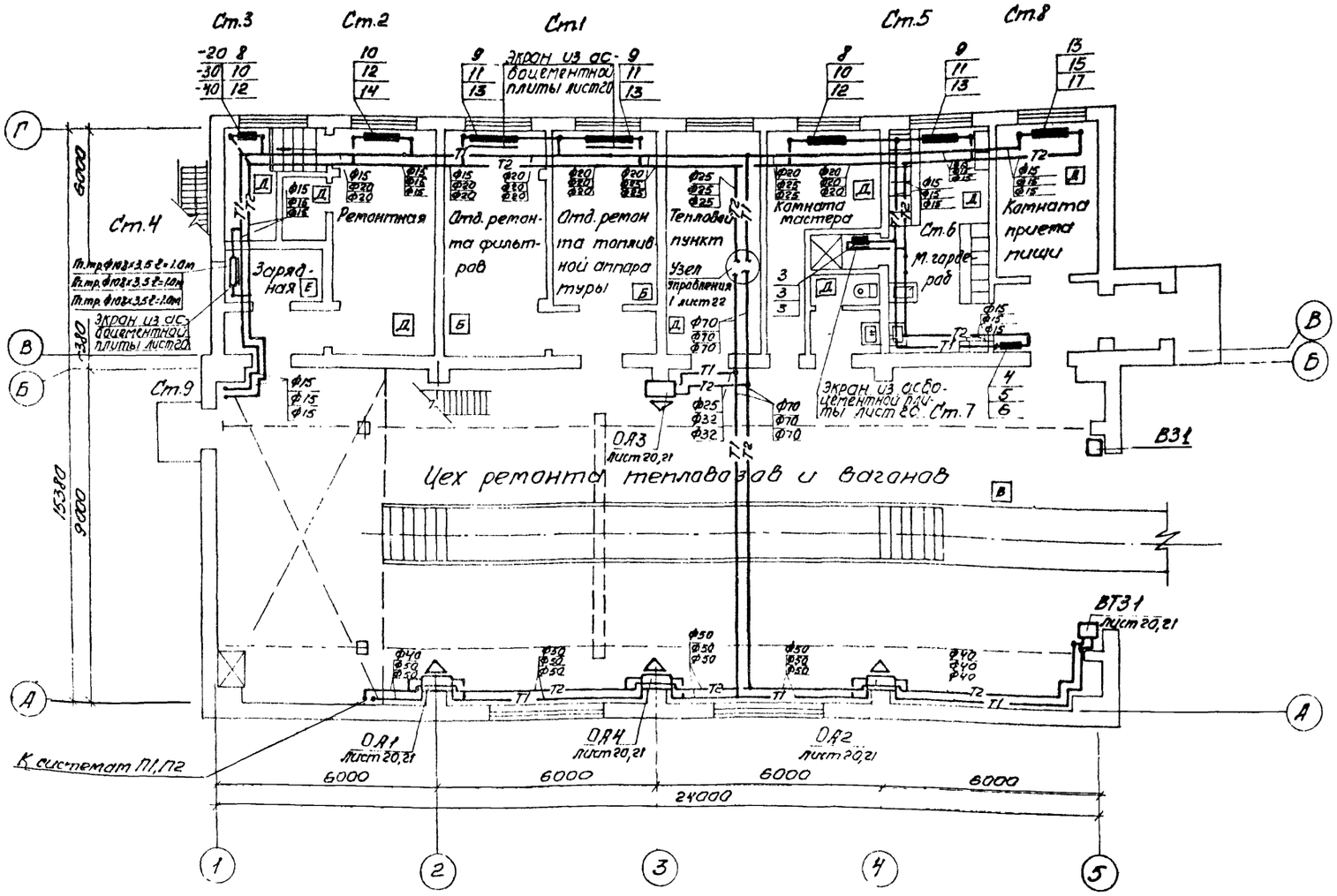

План на отм. 5.800

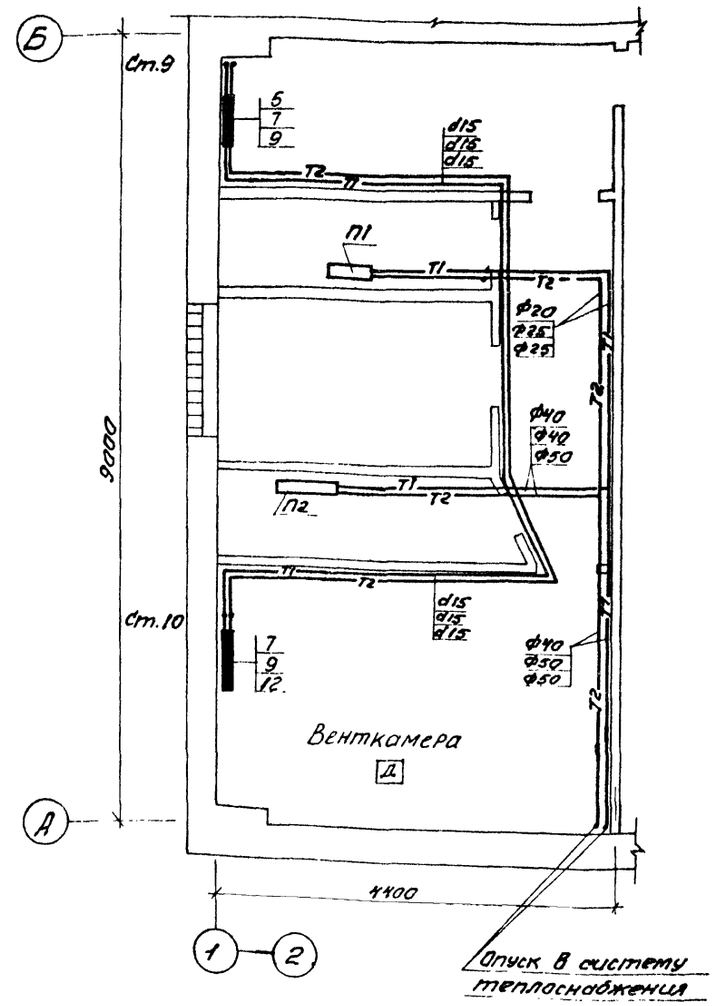

1. Трубопроводы от стен отнесены условно.
2. Схемы отопления и теплоснабжения калориферов см. лист 20.

Привязан:

Инв. №2

Н.контр.	Шкловская	
Провер.	Бездетко	
Ст.техн.	Семенова	
Ст.инж.	Даниленко	
Рук. гр.	Бездетко	
Н.спец.	Шкловская	
Нач. отд.	Зайцев	
Гл.инж. пр.	Артушкин	

ТП 501-3-10 ОВ

Тепловоза-вагонное депо на одно стойло для тепловозов ТГМ и ТЭК колеи 1520 мм

Кирпичный вариант

Стадия	Лист	Листов
ТР	18	

Отопление и теплоснабжение. План на отм. 0.000 и на отм. 5.800.

ПРОМТРАНСНИИПРОЕКТ г. Харьков

Альбом III

501-3-10

Типовой проект

Схема системы отопления

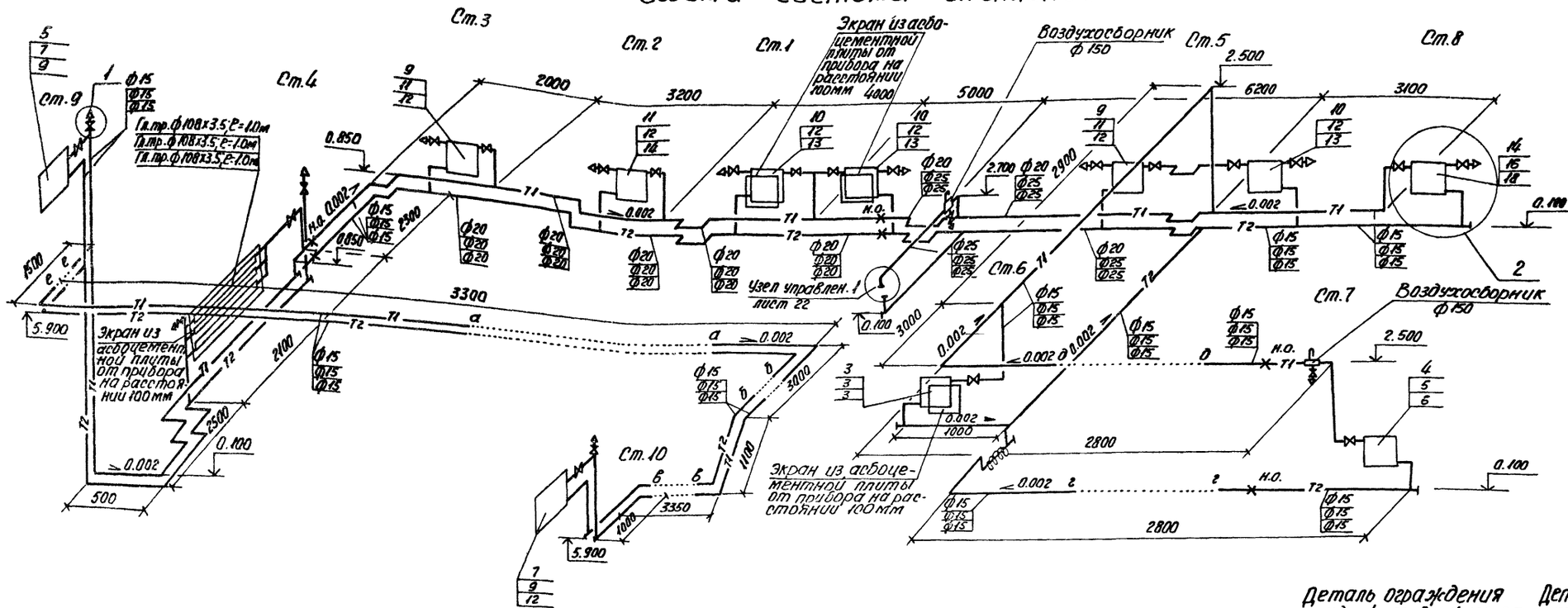

Схема системы теплоснабжения установок П1, П2, ОА1÷ОА4, ВТ31

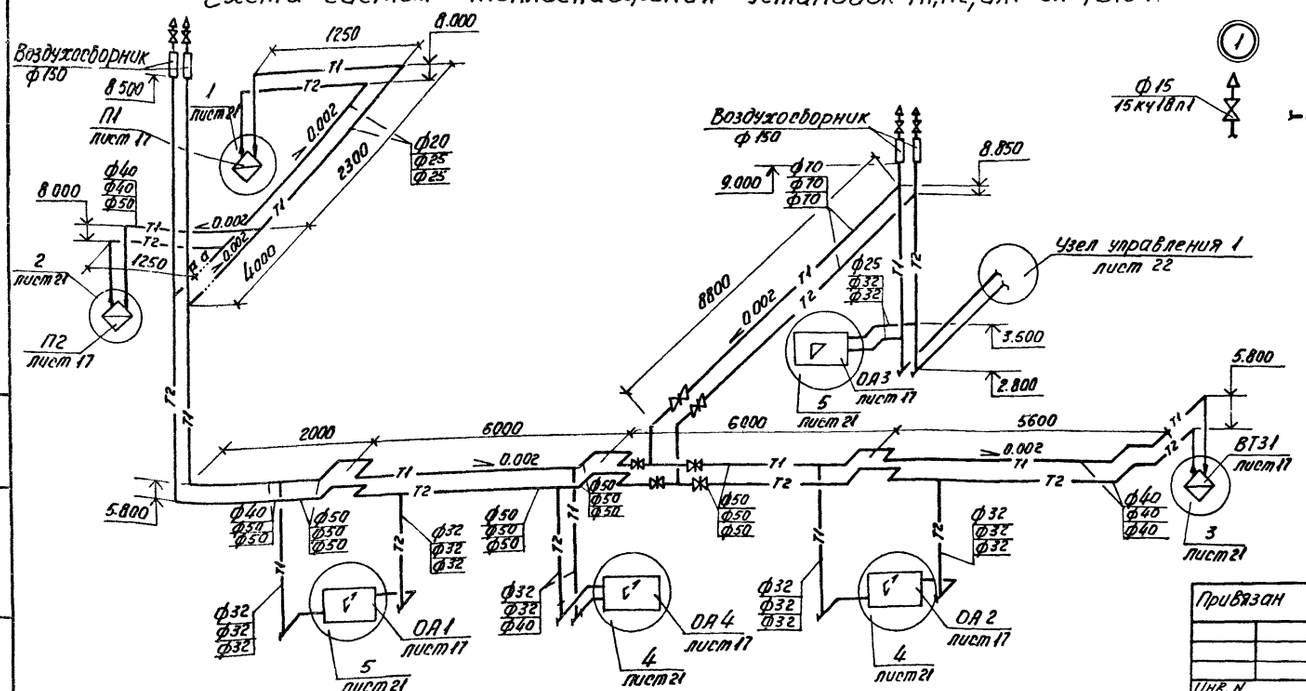

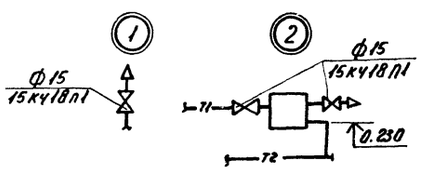

Деталь ограждения гладкой трубы ф 108х3.5 Ст.4 экраном

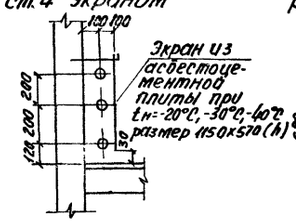

Деталь ограждения нагревательных приборов Ст.1,6 экранами

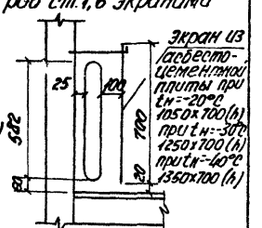

1. План отопления и теплоснабжения калориферов см. лист 17.
2. Диаметры стояков и подводок к нагревательным приборам приняты ф 15 мм.

Н.контр.	Шкловская		
Провер.	Бездетко		
Ст.техн.	Семенова		
Ст.инж.	Даниленко		
Рук.гр.	Бездетко		
Гл.спец.	Шкловская		
Нач.отд.	Зайцев		
Гл.инж.пр.	Фартушный		

Привязан

Инв. N

ТП 501-3-10 ОВ

Тепловозо-вагонное депо на одно стойло для тепловозов ТГМ и ТГК колеи 1520 мм

Каркасно-панельный вариант

Стадия	Лист	Листов
ТР	19	

Отопление и теплоснабжение. Схема системы отопления и системы теплоснабжения установок П1, П2, ОА1÷ОА4, ВТ31

ПРОМТРАНСНИИПРОЕКТ г. Харьков

Инв. N подл. | Подп. и дата | Взам. инв. N

Типовой проект 501-3-10 Альбом III

Схема системы отопления

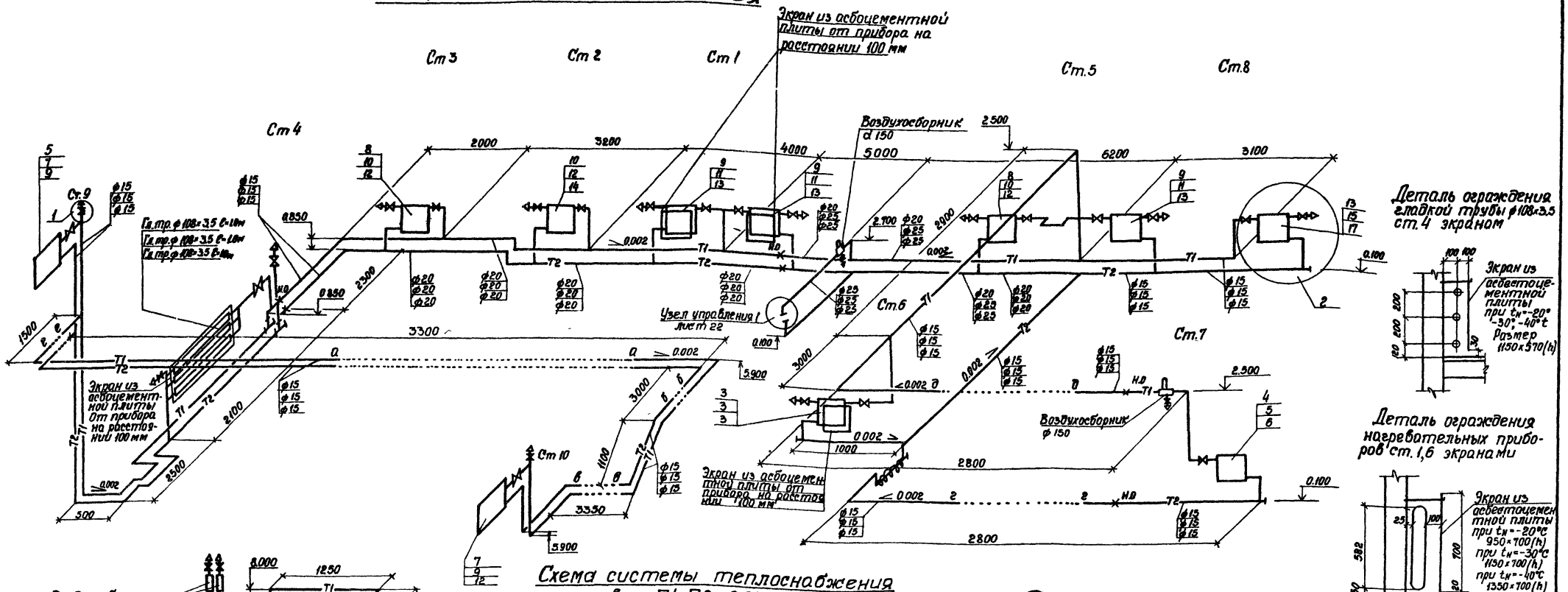

Схема системы теплоснабжения установок П1, П2, ОА1÷ОА4, ВТ31

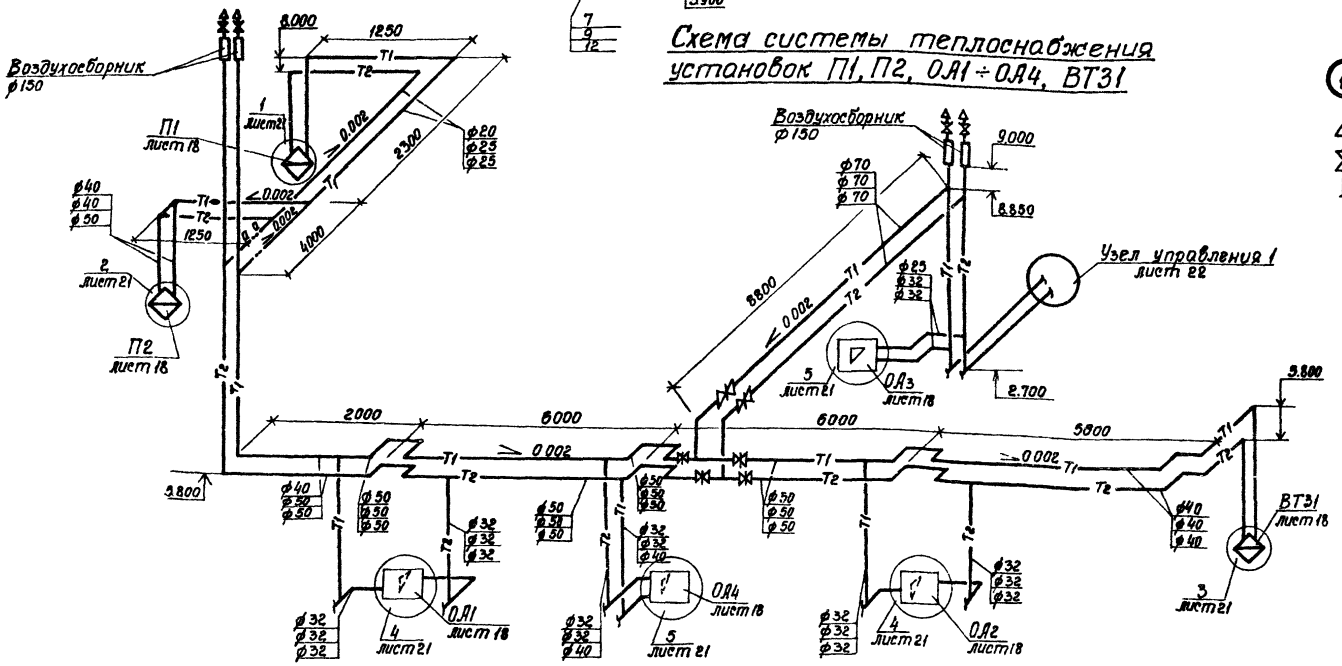

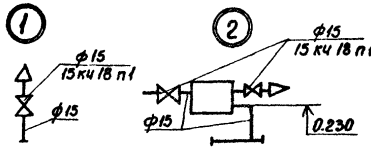

1. План отопления и теплоснабжения калориферов см. лист 18.
2. Диаметры стояков и подводок к нагревательным приборам приняты ф 15 мм.

Н.контр.	Шкловская		
Провер.	Бездетко		
Ст.техн.	Семенова		
Ст.инж.	Даниленко		
Рук.груп.	Бездетко		
Гл.спец.	Шкловская		
Нач.отд.	Зайцев		
Гл.инж.пр.	Фартушный		

ТП 501-3-10 ОВ

Тепловозо-вагонное депо на одно стойло для тепловозов ТГМ и ТГК колеи 1520 мм

Кирпичный вариант

Стадия	Лист	Листов
ТР	20	

Отопление и теплоснабжение. Схема системы отопления и системы теплоснабжения установок П1, П2, ОА1÷ОА4, ВТ3-1

ПРОМТРАНСНИИПРОЕКТ г. Харьков

Инв. № подл. | Подпись и дата | Взам. изм. №

Альбом III

Типовой проект 501-3-10

Инв. № подл. | Подп. и дата | Взам. инв. №

1 П1

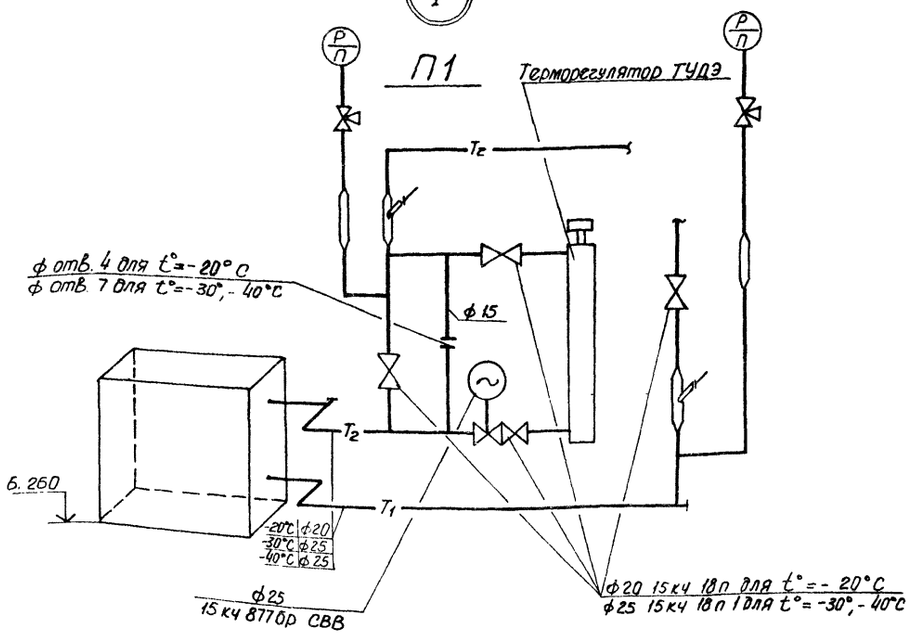

2 П2

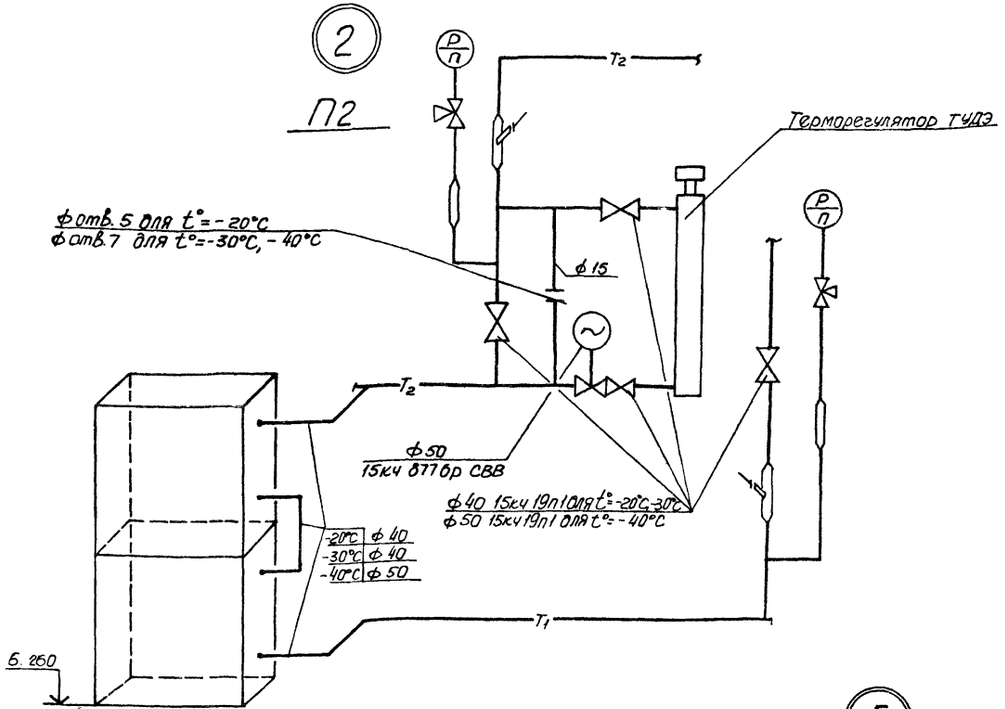

3 ВТ31

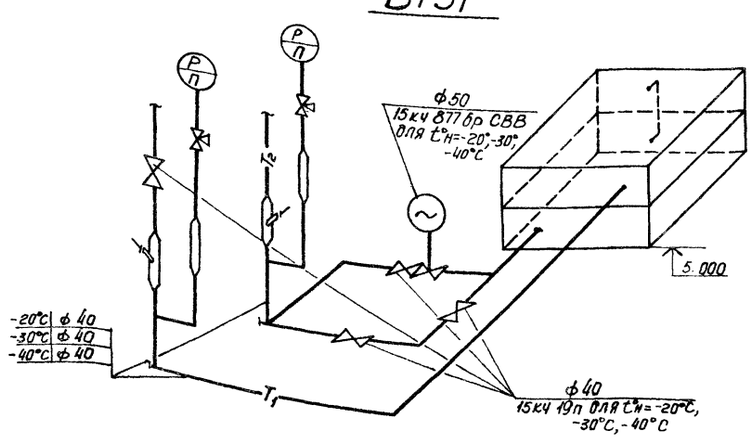

4 ОА4 (для ОА3 зеркально)

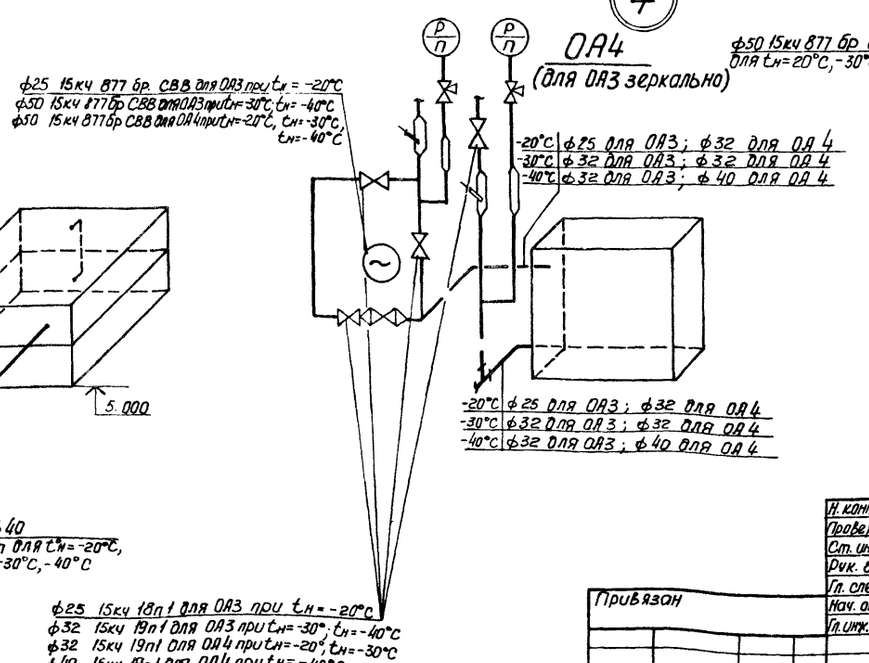

5 ОА1, ОА2

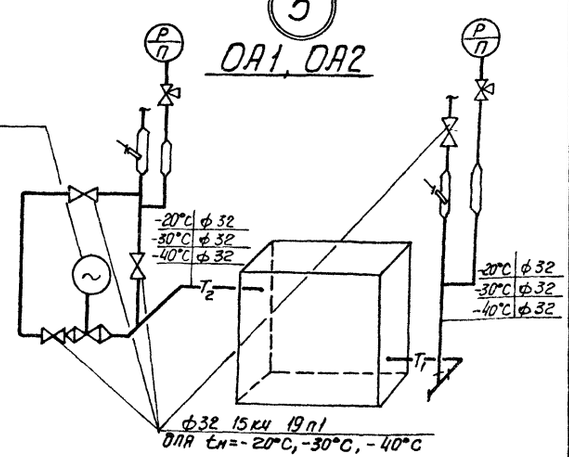

Данный лист рассматривать совместно с листами ОВ-17 ÷ ОВ-20

Привязан

Инв. №

Н. контр.	Шкловская	
Провер.	Безветко	
Ст. инж.	Даниленко	
Рук. гр.	Безветко	
Гл. спец.	Шкловская	
Нач. отд.	Зайцев	
Гл. инж. пр.	Фартушный	

ТП 501-3-10 ОВ

Тепловозо-Вагонное депо на одно стойло для тепловозов ТГМ и ТГК колеи 1520 мм

Каркасно-панельный вариант
Кирпичный вариант

Стадия	Лист	Листов
ТР	21	

Теплоснабжение. Обвязка калориферов установок П1, П2, отопительных агрегатов ОА1÷ОА4 и тепловой воздушной завесы ВТ31

ПРОМТРАНСНИИПРОЕКТ г. Харьков

Альбом III

Типовой проект 501-3-10

План ввода ВЭ-1

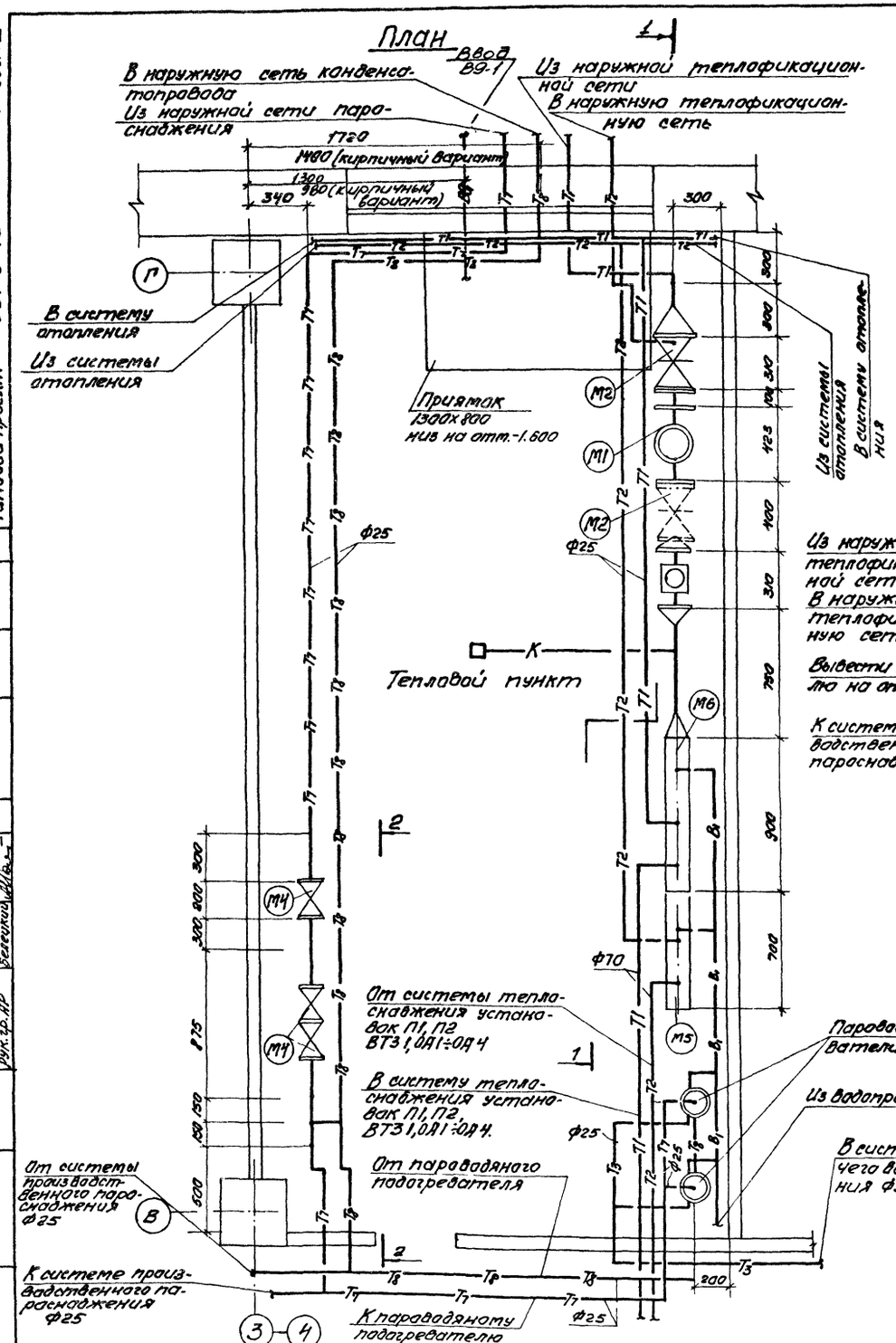

Разрез 1-1
Узел управления 1

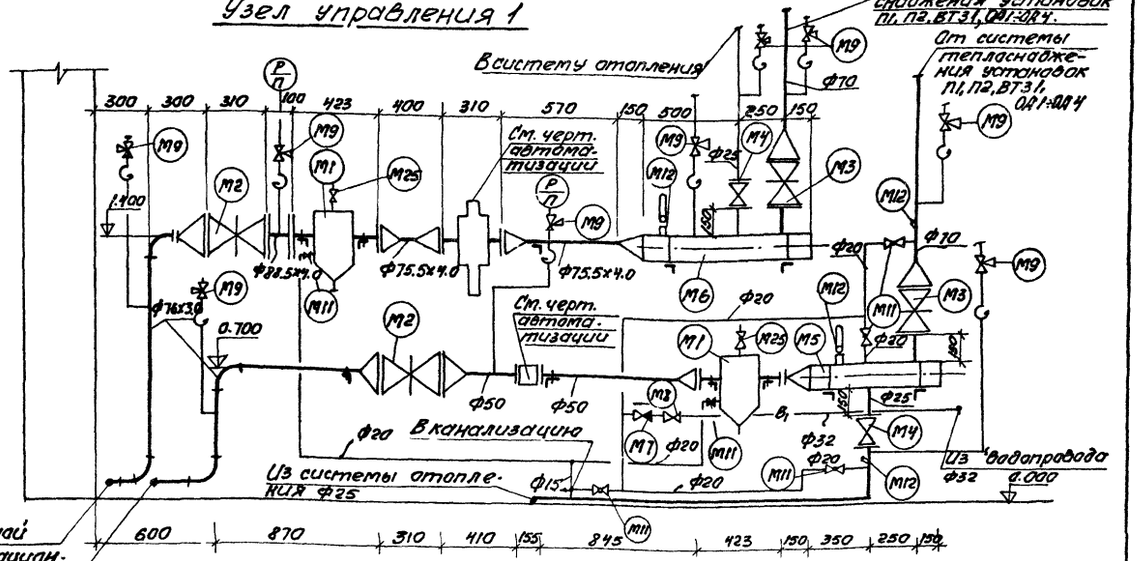

Разрез 2-2.
Узел управления 2.

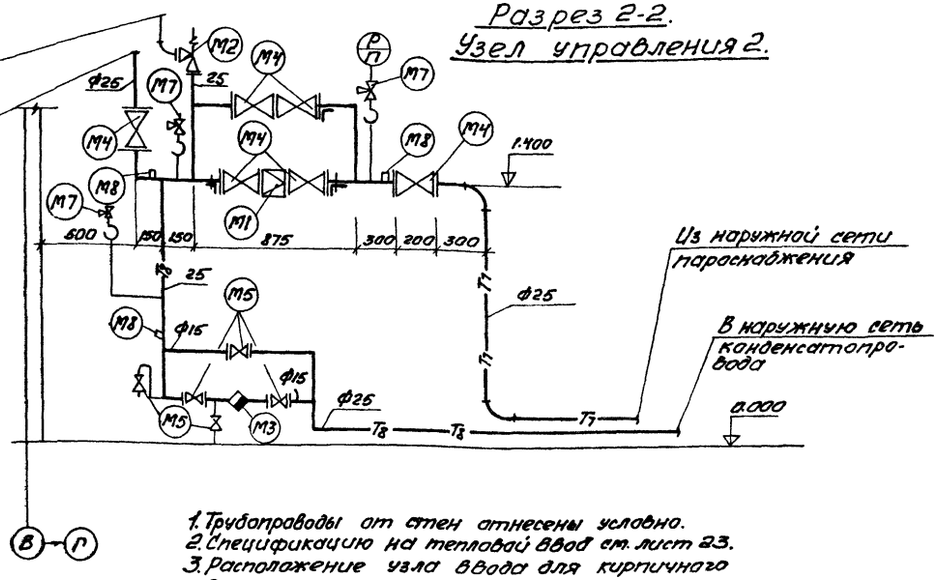

1. Трубопроводы от стен отнесены условно.
2. Спецификацию на тепловой ввод см. лист 23.
3. Расположение узла ввода для кирпичного варианта принять по каркасно-панельному.

Н.контр.	Шкловская		ТП 501-3-10 ОВ
Провер.	Бездетко		Тепловозо-вагонное депо на одно стойло для тепловозов ТГМ и ТГК колеи 1520 мм.
Инжен.	Лавриковa		Каркасно-панельный. Вариант. Стадия: ТР; Лист: 22; Листов:
Ст.инж.	Аниленко		Тепловой ввод. План. Разрез 1-1. Разрез 2-2.
Рук.гр.	Бездетко		ПРОМТРАНСНИИПРОЕКТ г. Харьков
Гл.спец.	Шкловская		
Нач.отд.	Зайцев		
Гл.инж.пр.	Фартушный		

Привязан:

Инв.№

Инв.№ подл. | Подп. и дата | Взам. инв.№ | Ст.инж. от | Рук.гр. ВК | Рук.гр. ОВС | Рук.гр. ЭМ | Гл.инж.проекта

Согласовано: Черепкина; Печеткина; Белецкий

Альбом III

Типовой проект 501-3-10

Марка, поз	Обозначение	Наименование	К-во	Масса ед, кг	Примечание
		Теплоноситель - вода (для $t_н$=-20°,-30,-40°С)			
М1	4.903-10 в.8	Грязевик 15-80 Т34.04	2		
М2	Каталог ЦКБА	Задвижка запорная клиновая 30с76нж ф80	2		
М3	Каталог ЦКБА	Задвижка параллельная фланцевая 30ч6бр ф80	2		
М4	Каталог ЦКБА	Вентиль запорный фланцевый 15кч19п ф25	2		
М5		Коллектор на 2 штуцера по ГОСТ 8732-78 ф133×4 ℓ=750 мм	1		
М6		Коллектор на 2 штуцера по ГОСТ 8732-78 ф133×4 ℓ=900 мм	1		
М7	Каталог ЦКБА	Клапан обратный подъемный муфтовый 16кч11р ф20	1		
М8	Каталог ЦКБА	Вентиль запорный муфтовый 15кч18п ф20	1		
М9	Каталог ЦКБА	Кран трехходовой муфтовый для манометра 14М-16 ф15	9		
М10	3кч-46-70	Штучер для манометра 1/2"-50	9		
М11	Каталог ЦКБА	Кран проходной сальниковый муфтовый 11ч6бк ф20	6		
М12	3кч-1-75	Бобышка для термометра М27×2	4		
М13		Переход по ГОСТ-10704-76 ф133×4-75×3.0	2		
М14		Переход по ГОСТ-10704-76 ф88.5×4-76×3.0	7		
М15		Переход по ГОСТ 10704-76 ф88.5×4-60×3.5	2		
М16		Скоба с гайкой ф133×4.0	4		
М17		Скоба с гайкой ф108×4.0	2		
М18		Скоба с гайкой ф88.5×4.0	2		
М19		Скоба с гайкой ф76×3.0	2		
М20		Скоба с гайкой ф60×3.5	1		
М21	ГОСТ 12830-67*	Фланец стальной плоский приварной ф65	11		
М22	ГОСТ 12830-67*	Фланец стальной плоский приварной - ф50	4		
М23	ГОСТ 12830-67*	Фланец стальной плоский приварной ф25	4		
М24		Прокладка из паронита δ=2.0мм	20		
М25	Каталог ЦКБА	Вентиль запорный муфтовый 15кч18п ф15	2		
М26		Трубы стальные электросварные по ГОСТ-10704-76 ф76×3.0	5		м
М27		Трубы стальные водогазопроводные по ГОСТ 3262-75* ф50	2		м
М28		Трубы стальные водогазопроводные по ГОСТ 3262-75* ф20	10		м
М29		Трубы стальные водогазопроводные по ГОСТ 3262-75* ф15	6		м
М30		Трубы стальные водогазопроводные по ГОСТ 3262-75* ф65	0.6		м
М31		Трубы стальные водогазопроводные по ГОСТ 3262-75* ф80	0.2		м
М32	2.400-4-61	Окраска трубопроводов масляной краской за 2 раза	3.8		м²
М33		Изоляция асболучшнуром	0.07		м³
М34		Покровный слой из фольгоизола	3.08		м²
М35		Антикоррозийное покрытие труб	1.68		м²
		Теплоноситель - пар (для $t_н$=-20°,-30°,-40°С)			
М1	Каталог ЦКБА	Клапан редукционный - пружинный 18ч25рм ф25	1		
М2	Каталог ЦКБА	Клапан предохранительный 17ч3бр ф25	1		
М3	Каталог ЦКБА	Конденсатоотводчик термодинамический муфтовый 45ч12нж ф15	1		
М4	Каталог ЦКБА	Вентиль запорный фланцевый 15с27нж1 ф25	6		
М5	Каталог ЦКБА	Вентиль запорный муфтовый 15кч18м ф15	5		
М6	3кч-46-70	Штучер для манометра М-20×1.5-100	3		
М7	Каталог ЦКБА	Кран 3х ходовой муфтовый для манометра 14М1-16 ф15	3		
М8	3кч-1-75	Бобышка для термометра М27×2	3		
М9		Скоба с гайкой ф33.5×3.2	3		
М10	ГОСТ 12830-67*	Фланец стальной плоский приварной ф25	8		
М11		Прокладки из паронита δ=2мм	11		
М12		Трубы стальные водогазопроводные по ГОСТ 3262-75* ф25	20		м
М13		Трубы стальные водогазопроводные по ГОСТ 3262-75* ф15	5		м
М14	2.400-4 в.1	Окраска трубопроводов масляной краской за 2 раза	3.8		м²
М15		Изоляция асболучшнуром	0.035		м³
М16		Покровный слой из фольгоизола	2.1		м²
М17		Антикоррозийное покрытие труб	0.7		м³

Инв. № подл. | Подп. и дата | Взам. инв. №

Привязан

Инв. №

Н.контр.	Шкловская	
Провер.	Безветко	
Инж.	Лаврикова	
Ст. инж.	Даниленко	
Рук. гр.	Безветко	
Гл. спец.	Шкловская	
Нач. отд.	Зайцев	
Гл. инж. пр	Фартушный	

ТП 501-3-10 ОВ

Тепловозо-Вагонное депо на одна стойло для тепловозов ТГМ и ТГК колеи 1520 мм

Каркасно-панельный вариант. Кирпичный вариант

Тепловой ввод Спецификация

Стадия	Лист	Листов
ТР	23	

ПРОМТРАНСНИИПРОЕКТ г. Харьков

Типовой проект 501-3-10 Альбом III

План пароснабжения на отм. 0.000

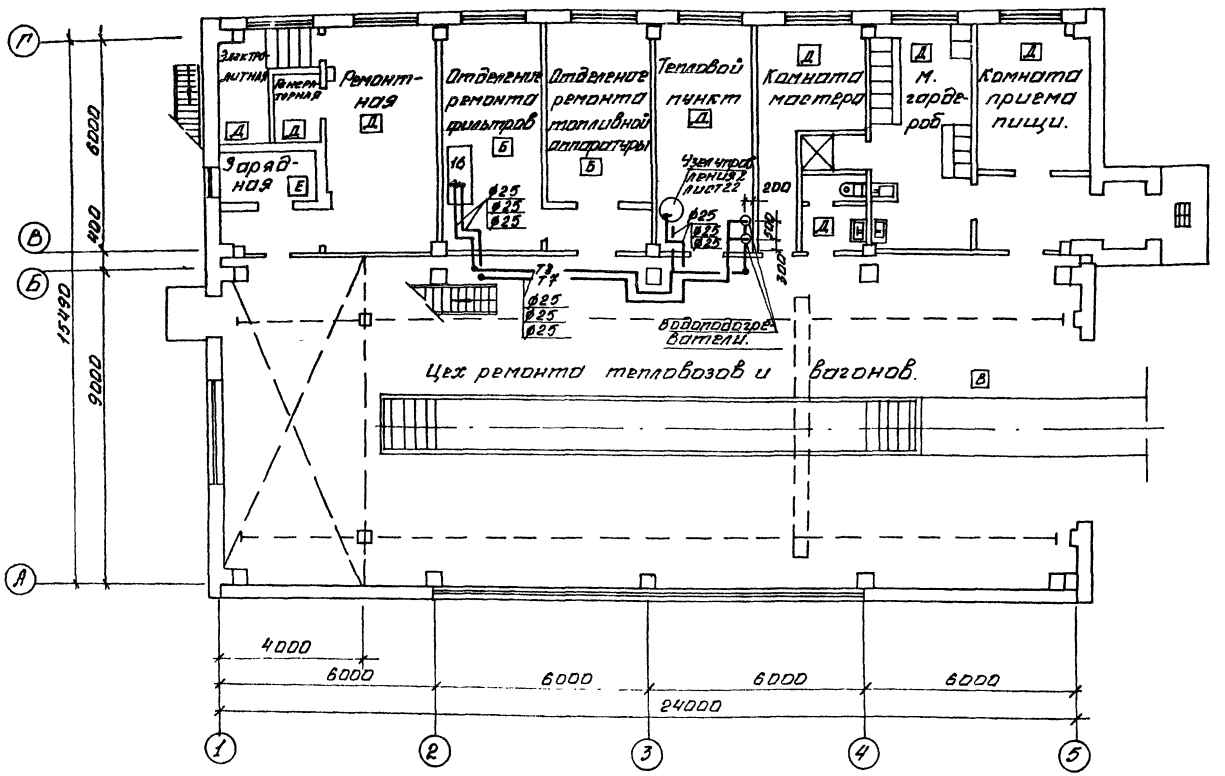

Марка поз.	Обозначение	Наименование	Кол.	Масса ед. кг	Примечание
1		Трубопроводы из водогазопроводных труб по ГОСТ 3262-75* ф25	40		м
2	Каталог ЦКБА	Вентиль запорный фланцевый 15кч19п ф25	5		
3	Каталог ЦКБА	Вентиль запорный муфтовый 15кч18п ф15	3		
4	Каталог ЦКБА	То же ф20	6		
5	Каталог ЦКБА	Конденсатоотводчик термодинамический муфтовый 45ч12нж ф15	2		

1. Трубопроводы от стен отнесены условно.
2. Схема пароводяной подогревательной установки дана на листе 26.
3. Спецификация на пароснабжение дана для температуры наружного воздуха: -20°С, -30°С, -40°С

Схема трубопроводов пароснабжения

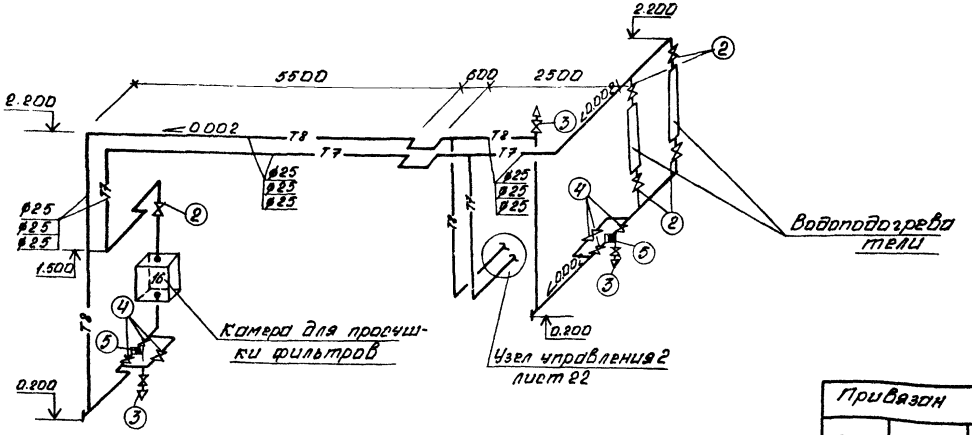

Привязан

Инв. №

Н. контр.	Шкловская		ТП 501-3-10 ОВ
Пров.	Бездетко		Тепловозо-вагонное депо на одно стойло для тепловозов ТГМ и ТГК колеи 1520 мм
Ст. тех.	Семенова		Каркасно-панельный вариант
Ст. инж.	Антипенко		Стадия: ТР. Лист: 24 Листов:
Рук. гр.	Бездетко		План и схема пароснабжения
Гл. спец.	Шкловская		ПРОМТРАНСНИИПРОЕКТ г. Горький
Нач. отд.	Зайцев В		
Гл. инж. пр.	Фортунный		

Согласовано: Гл. инж. ОМ Яковлева
Инв. № подл. | Подп. и дата | Взам. инв. №

Типовой проект 501-3-10 Альбом III

План пароснабжения на отм. 0.000

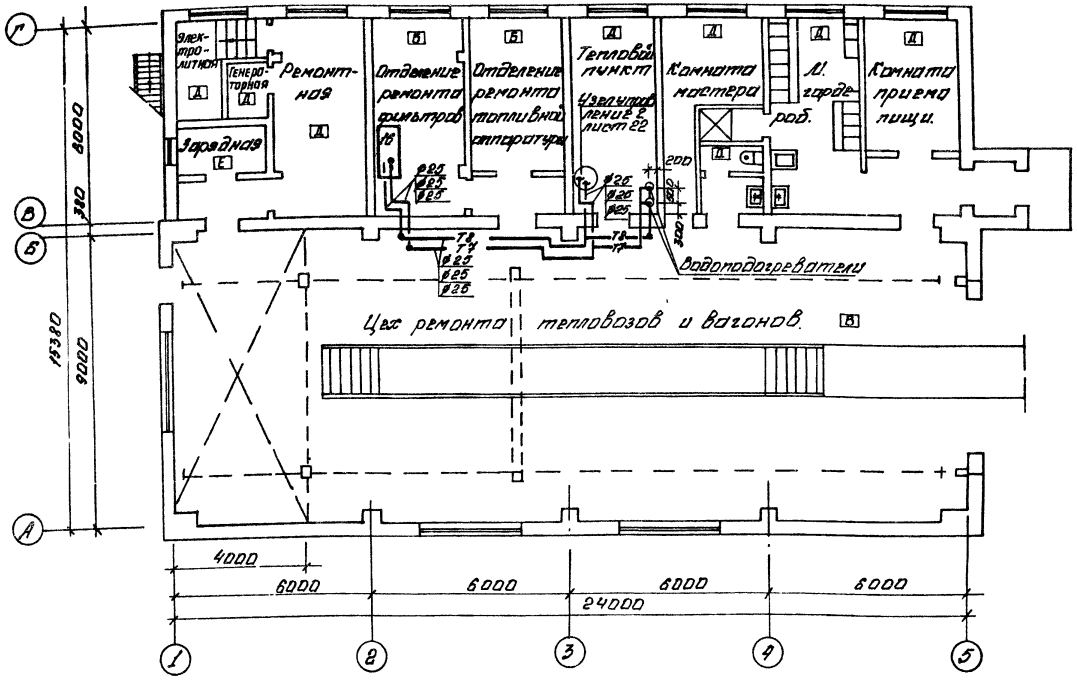

Марка, поз.	Обозначение	Наименование	Кол.	Масса ед. кг.	Примечание
1		Трубопровод из водогазопроводных труб по ГОСТ 3262-75* ø25	40		м
2	Каталог ЦКБА	Вентиль запорный фланцевый 15кч 19п. ø25	5		
3	Каталог ЦКБА	Вентиль запорный муфтовый 15кч 18п ø15	3		
4	Каталог ЦКБА	Вентиль запорный муфтовый 15кч. 18п. ø20	6		
5	Каталог ЦКБА	Конденсатоотводчик термодинамический муфтовый 45ч 12нж. ø15	2		

1. Трубопроводы от стен отнесены условно.
2. Схема пароводяной подогревательной установки дана на листе 27.
3. Спецификация на пароснабжение дана для температуры наружного воздуха: -20°С, -30°, -40°С.

Схема трубопроводов пароснабжения.

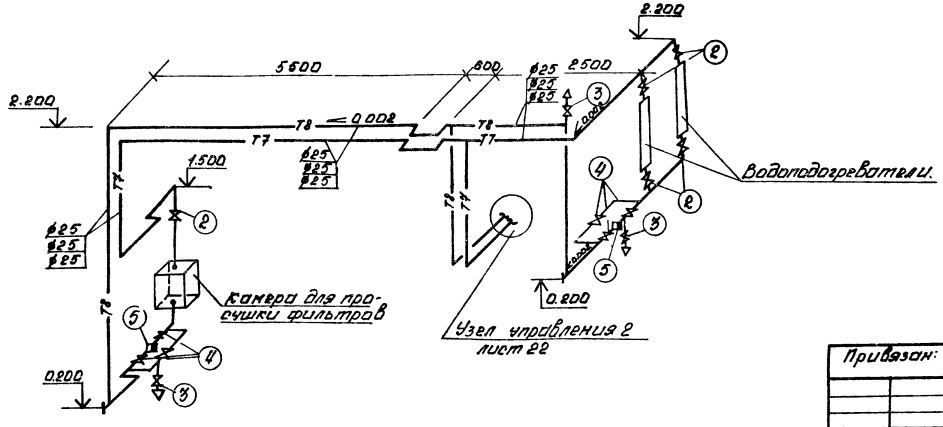

Н. контр.	Шкловская	
Провер.	Бездетко	
Ст. техн.	Семенова	
Ст. инж.	Даниленко	
Рук. гр.	Бездетко	
Гл. спец.	Шкловская	
Нач. отд.	Зайцев	
Гл. инж. пр.	Фартушный	

Привязан:

Инв. №

ТП 501-3-10 ОВ

Тепловозо-вагонное депо на одностойла для тепловозов ТГМ и ТГК колей 1520 мм

Кирпичный вариант

Стадия	Лист	Листов
ТР	25	

План и схема пароснабжения.

ГРОМТРАНСНАЙПРОЕКТ г. Харьков

Согласовано:
Ст. инж. ОМ. Веревкина
Взам. инв.
Подп. и дата
Инв. № подл.

Альбом III

Типовой проект 501-3-10

Разрез 1-1

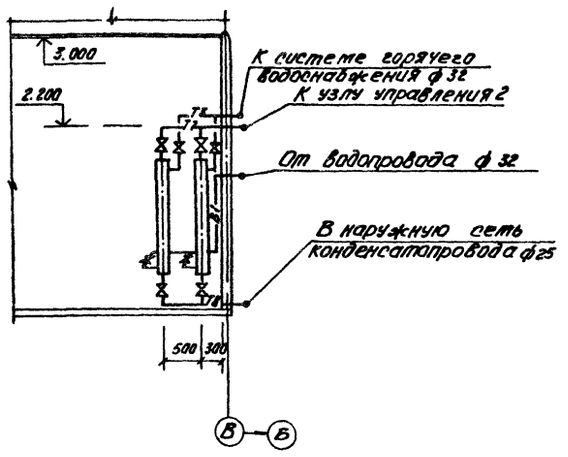

Разрез 2-2

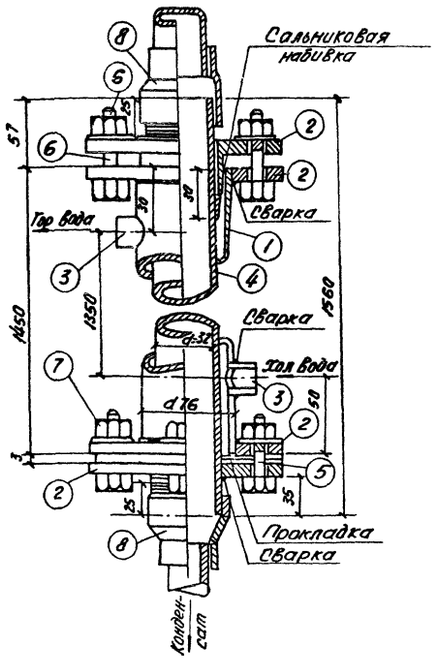

План

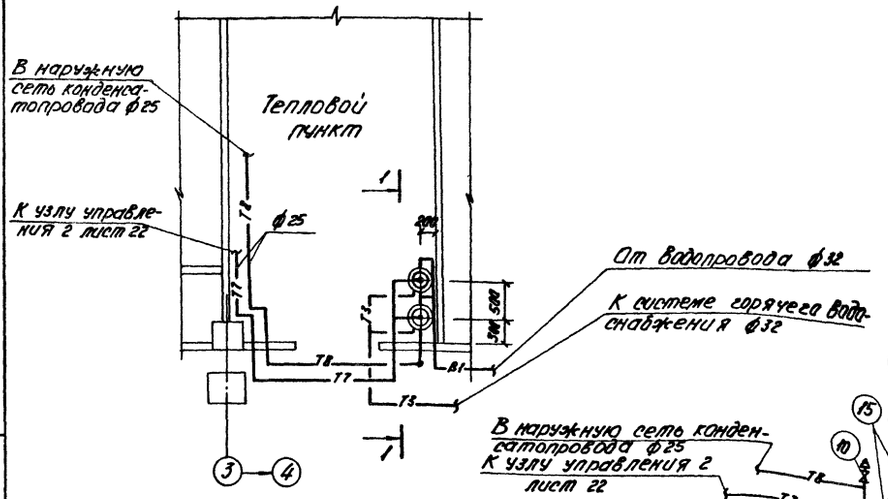

План

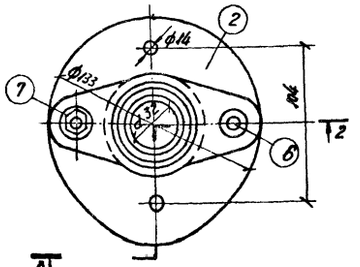

Схема пароводяной подогревательной установки

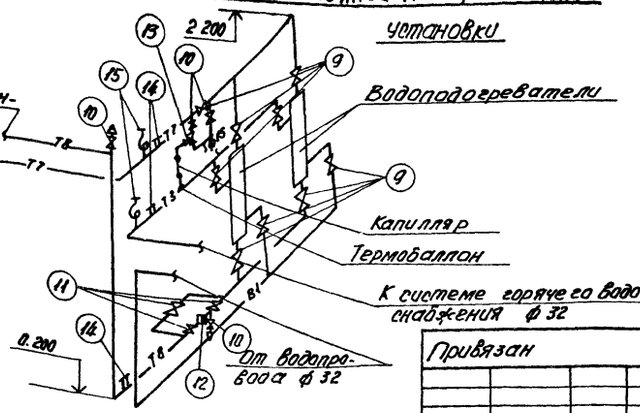

Спецификация

Марка, поз.	Обозначение	Наименование	Кол.	Масса ед., кг	Примечание
		Для $t_н$ = -20°С, -30°С, -40°С			
1		Корпус нагревателя из стальной трубы L=1560мм по ГОСТ 10704-76 ф76х3.0	2		
2	ГОСТ 1255-67*	Фланец корпуса ф133х4.0	8		
3	ГОСТ 8966-75	Муфта ф20	4		
4		Внутренняя водогазопроводная труба L=1560мм по ГОСТ 3262-75* ф38х2.0	2		
5	ГОСТ 7798-70*	Болт М12х50	4		
6	ГОСТ 7798-70*	Болт М12х70	4		
7	ГОСТ 5915-70*	Гайка М12	8		
8		Переход ф76х3-38х2 L=200 мм	4		
9		Вентиль запорный фланцевый 15кч19п ф25	9		
10		Вентиль запорный муфтовый 15кч18п ф15	4		
11		Вентиль запорный муфтовый 15кч18п ф20	3		
12		Конденсатоотводчик термодинамический муфтовый 45ч12нж ф20	1		
13		Регулятор температуры с капиллярной трубкой 4м РТ-15	1		
14	3кч-1-75	Бобышка для термометра М27х2	3		
15	3кч-46-70	Штуцер для манометра М20х1.5-100	2		
16		Кран 3х-ходовой к манометру 14мт-16 ф15	2		

Характеристика водонагревателя

(данные испытания проведенные лабораторией „Сантехпроекта")

Произв. водонагр. W л/час	Температура воды: Начальн. $t_1°$	Температура воды: конечн. $t_2°$	$t_2°-t_1°$	Давление пара ати	Расход пара кг
600	5°	40°	35°	200	41

1. Трубопроводы от стен отнесены условно.

Привязан

Инв. №

Н.контр.	Шкловской		
Провер.	Даниленко		
Ст.техн.	Семенова		
Ст.инж.	Даниленко		
Рук.гр.	Бездетко		
Гл.спец.	Шкловской		
Нач.отд.	Зайцев		
Гл.инж.пр.	Гармушный		

ТП 501-3-10 ОВ

Тепловоз-вагонное депо на одно стойло для тепловозов ТГМ и ТГК колеи 1520 мм

Каркасно-панельный вариант.

Стадия	Лист	Листов
ТР	26	

Пароводяная подогревательная установка. План. Разрез 1-1, 2-2. Схема. Спецификация.

ПРОМТРАНСНИИПРОЕКТ г. Харьков

Инв. № подл. | Подп. и дата | Взам. инв. №

Разрез 1-1

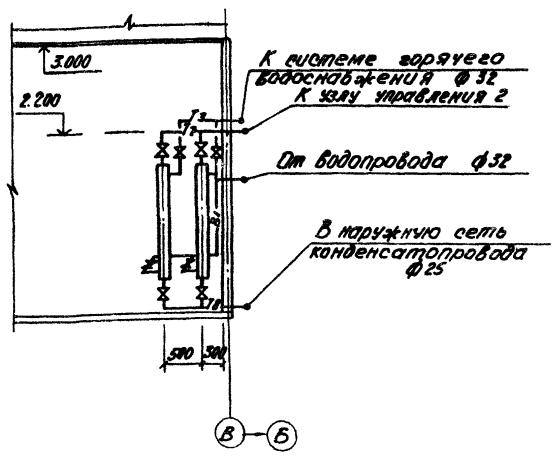

Разрез 2-2

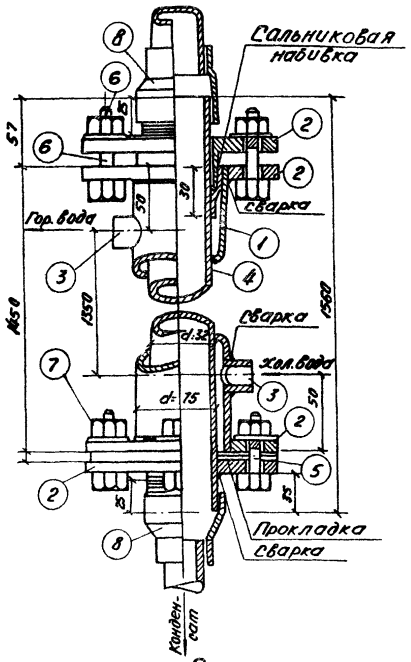

План

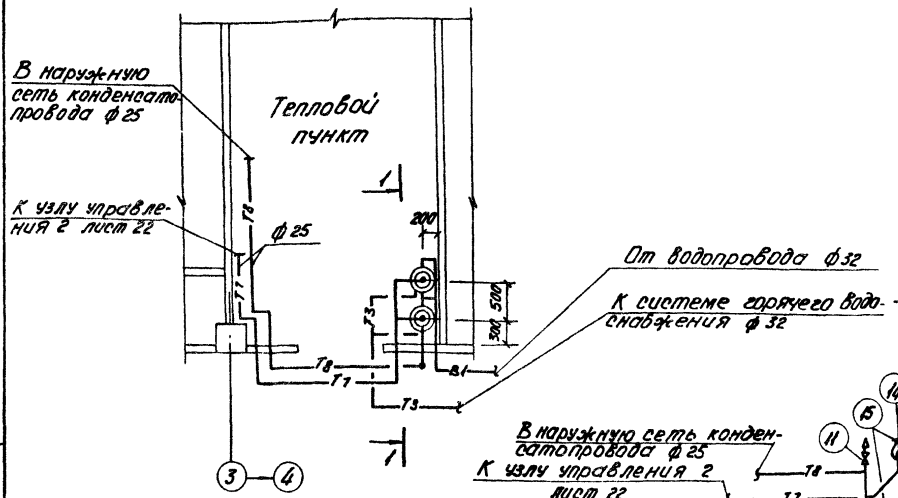

План

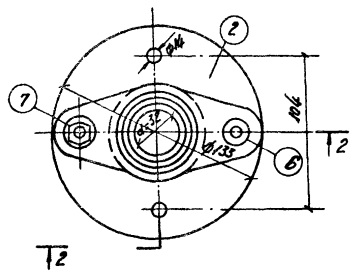

Спецификация

Марка, поз.	Обозначение	Наименование	Кол.	Масса ед. кг	Примечание
		Для $t_н$ = -20°С, -30°С, -40°С			
1		Корпус нагревателя из стальной трубы ℓ=1560 мм по ГОСТ 10704-76 ф 76х3.0	2		
2	ГОСТ 1255-67*	Фланец корпуса ф 133х4.0	8		
3	ГОСТ 8966-75	Муфта ф20	4		
4		Внутренняя водогазопроводная труба ℓ=1560мм по ГОСТ 3262-75* ф 38х2.0	2		
5	ГОСТ 7798-70*	Болт М 12х50	4		
6	ГОСТ 7798-70*	Болт М 12х70	4		
7	ГОСТ 5915-70*	Гайка М12	8		
8		Переход ф76х3-ф 38х2 ℓ=200 мм	4		
9		Вентиль запорный фланцевый 15кч 19п ф 25	9		
10		Вентиль запорный муфтовый 15кч 18п ф 20	3		
11		Вентиль запорный муфтовый 15кч 18п ф15	4		
12		Конденсатоотводчик термодинамический муфтовый 45 ч12нж ф25	1		
13		Регулятор температуры с капиллярной трубкой 4м РТ-15	1		
14	3кч-1-75	Бобышка для термометра М 27х2	3		
15	3кч-46-70	Штучер для манометра	2		
16		Кран 3-х ходовой к манометру 14м1-16 ф15	2		

Схема пароводяной подогревательной установки

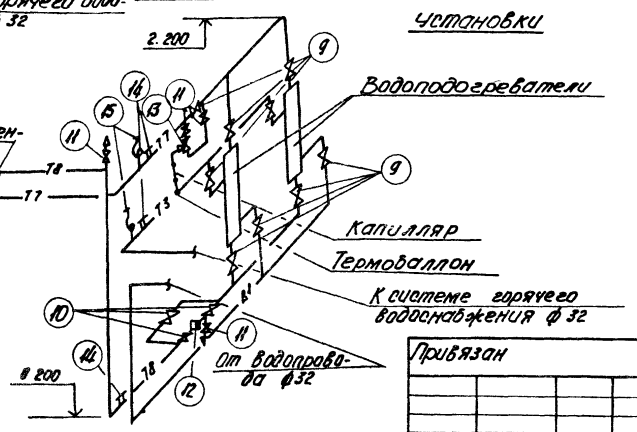

1. Трубопроводы от стен отнесены условно.

Характеристика водонагревателя (данные испытания проведенные лабораторией «Сантехпроект»)

Производ. водонагр. W л/час.	Температура воды			Давление пара ати	Расход пара кг
	Начальн. $t_1°$	Конечн. $t_2°$	$t_2°-t_1°$		
600	5°	40°	35°	2.00	41

Привязан

Инв. №

Н. контр.	Шкловская	
Провер.	Бездетко	
Ст. техн.	Семенова	
Ст. инж.	Даниленко	
Рук. гр.	Бездетко	
Гл. спец.	Шкловская	
Нач. отд.	Зайцев	
Гл. инж. пр.	Фартушный	

ТП 501-3-10 ОВ

Тепловозо-вагонное депо на одно стойло для тепловозов ТГМ и ТГК колеи 1520 мм

Кирпичный вариант.

Стадия	Лист	Листов
ТР	27	

Пароводяная подогревательная установка. План. Разрез 1-1, 2-2. Схема. Спецификация.

ПРОМТРАНСНИИПРОЕКТ г. Харьков

Инв. № подл. | Подп. и дата | Взам. инв. №

Типовой проект 501-3-10 Альбом III

План здания с вводами и выпусками М 1 : 400

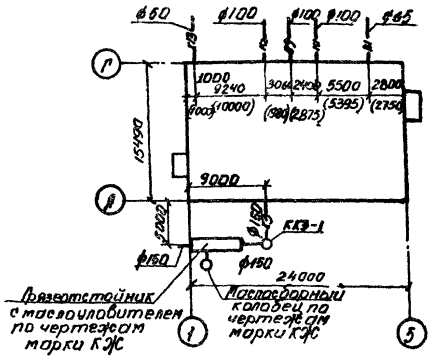

Ведомость примененных и ссылочных документов

Обозначение	Наименование	Примеч.
Строительный каталог. Часть 10. Раздел 5 Подраздел 10	Оборудование для систем водопровода и канализации	
А 178001 Вып. II	Опорные конструкции и средства крепления изолированных трубопроводов на железобетонных колоннах.	
А 178001 Вып. IV	Опорные конструкции и средства крепления трубопроводов к стенам и перекрытиям.	
Серия 4.901-8	Вводы водопровода и установка счетчиков холодной воды	
Серия 2.400-4. Выпуск I.	Детали тепловой изоляции промышленных объектов с положительными температурами. Тепловая изоляция трубопроводов.	

Ведомость чертежей основного комлекта ВК

Формат	Лист	Наименование	Примеч.
22	ВК-1	Общие данные (начало)	
—	ВК-2	Общие данные (продолжение)	
—	ВК-3	Общие данные (продолжение)	
—	ВК-4	Общие данные (окончание)	
—	ВК-5	Планы на отм. 0.000	
—	ВК-6	Схема систем В1. В9. Т3.	
—	ВК-7	Продольный профиль системы К3. Схемы систем К1, К3, К13. Воронка спускная 150×50	
—	ВК-8	План кровли. Разрез 1-1. Схема системы К2.	

Данные по производственному водопотреблению и водоотведению

№ потребителя по плану	Наименование потребителя	Кол. часов работы в сутки	Кол. потребителей	Требования к качеству воды	Потребный напор у потребителя м	Режим водопотребления	Расход воды на одного потребителя м³/час	Водопотребление: Из хозяйственно-питьевого водопровода м³/сут	м³/час	л/сек	Из производственно-противопожарного водопровода м³/сут	м³/час	л/сек	Характеристика загрязнения сточных вод	Водоотведение: В производственную канализацию м³/сут	м³/час	л/сек	В канализацию незагрязненных сточных вод м³/сут	м³/час	л/сек	Степень очистки сточных вод на локальных установках	Примеч
7	Ванна для промывки блоков и баков аккумуляторных батарей	8	1	без особых требований	2.0	период	0,70	—	—	—	0,70	0,40	0,50	0,015 мг/л следы H_2SO_4	0,70	0,70	0,50	—	—	—	Условно-чистые	
2	Дистиллятор электрический	8	1	питьевая	2.0	непр.	0,90	7,20	0,90	0,25	—	—	—	условно-чистые	—	—	—	7,20	0,90	0,25	—"—	
19	Ванна для промывки кассет воздушных фильтров		1	без особых требований	2.0	период	1.80	—	—	—	2.50	1.80	0.50	0,01 мг/л Na_2CO_3	2.50	1.80	0,50	—	—	—	—"—	
18	Ванна для прополаскивания кассет воздушных фильтров.	8	1	"	2.0	период	1.80	—	—	—	2.50	1.80	0.50	—"—	2.50	1.80	0,50	—	—	—	—"—	
	Итого							7,20	0,90	0,25	5,70	4,30	1.50		5.70	4.30	1.50	7.20	0.90	0.25		
	Итого с К неравн. 0,8 на часовой и секундный расход:							7.20	0.72	0.2	5.70	3.20	1.20		5,70	3,44	1.20	7,20	0,72	0,20		

Основные показатели по чертежам водопровода и канализации

Наименование систем	Потребный напор. м	Расчетные расходы м³/сут	м³/ч	л/с	при пожаре	Установочная мощность электродвигателей. кВт	Примеч.
Хозяйственно-питьевой водопровод	10.0	8,15	1,52	0,91	—	—	Расчет производственного рекомендац.
Производственно-противопожарный водопровод	24.0	5,70	3,44	1,20	7,80	—	Б3-60.
Бытовая канализация	—	0.95	0,8	2,31	—	—	секундный расход определен по прибор
Производственная канализация	—	5,70	3,44	1,20	—	—	
Канализация незагрязненных сточных вод	—	7,20	0,72	0,20	—	—	

Характеристика установленных санитарных приборов

Наименование прибора	Количество	Расход воды л с: Общий q_0 общ	Холодн q холод	Горячей q	стоков q_0 ст	Характерный расход л/час: Холодный q общ	Горячей q_0 гор	Коэф. использования К и: Холодной	Горячей
Душевая сетка	1	0,2	0,14	0,14	0,2	500	270	0,7	0,5
Умывальник	3	0,1	0,07	0,07	0,15	180	80	0,5	0,32
Ножная ванна	1	0,1	0,07	0,08	0,5	270	175	0,75	0,8
Унитаз	1	0,1	0,1	—	1,8	83	—	0,23	—

Примечание

Размеры, приведенные в скобках, даны для кирпичного варианта.

Типовой проект разработан в соответствии с действующими нормами и правилами и предусматривает мероприятия, обеспечивающие взрывную взрывопожарную и пожарную безопасность при эксплуатации здания.

Гл. инженер проекта [подпись] Фартушный

Условные обозначения

—К13— Канализация условно чистых сточных вод

Инв. №			
Н. конт.	Шкловская	[подпись]	
Провер.	Бояринцев	[подпись]	
Ст. инж.	Береговая	[подпись]	
Рук. гр.	Арсенова	[подпись]	
Гл. спец.	Шкловская	[подпись]	
Нач. отд.	Магомедов	[подпись]	
Гл. инж. пр.	Фартушный	[подпись]	

Привязан.

ТП 501-3-10 ВК

Тепловозо-вагонное депо на одно стойло для тепловозов ТГМ и ТГК колеи 1520 мм.

Стадия	Лист	Листов
ТР	1	8

Общие данные (начало)

Госстрой СССР Харьковский ПРОИТРАНСПРОЕКТ

Согласовано: Ст. инж. ОМ; Воровкина; Взам. инв. №; Подп. и дата; Инв. № подл.

Альбом III

Типовой проект 501-3-10

Общие данные.

Источником водоснабжения депо служат одноименные сети промпредприятия, на котором намечено строительство. Наружные сети обеспечивают всех потребителей депо напорами и расходами.

Схема канализации полная раздельная.

Здание депо одноэтажное с пристройкой. Степень огнестойкости здания-II, категория пожарной опасности отделения ремонта топливной аппаратуры-А, отделения ремонта тепловозов и вагонов-В, зарядной-Е, всех остальных производств-Д.

В здании запроектированы следующие сети:
- хозяйственно-питьевой водопровод;
- производственно-противопожарный водопровод;
- горячее водоснабжение;
- бытовая канализация;
- ливневая канализация;
- производственная канализация;
- канализация незагрязненных сточных вод.

Сеть хозяйственно-питьевого водопровода обеспечивает питьевые нужды и душ.

Общий расход воды из сети хозяйственно-питьевого водопровода определен согласно СНиП II-30-76 п.2.4

$$q_{0\,ср.взв.} = \frac{1\times0,7\times0,2+3\times0,5\times0,1+1\times0,75\times0,1+1\times0,23\times0,1}{1\times0,7+3\times0,5+1\times0,75+1\times0,23} = \frac{0,14+0,15+0,08+0,02}{0,7+1,5+0,75+0,23} = \frac{0,39}{3,18} = 0,122$$

$$P_{ср.взв.} = \frac{\Sigma N_i \times P_i}{\Sigma N_i} = \frac{0,7+1,5+0,75+0,23}{6} = \frac{3,18}{6} = 0,53$$

$\alpha = 1,17$

$q_0 = 5\times q_0\times\alpha = 5\times0,122\times1,17 = 0,71$ л/сек.

Суточный расход воды составляет:

$7\times1\times25+500\times1\times1+270\times1\times1 = 0,95$ м³/сутки.

Часовой расход определен по п. 2,6 б по количеству работающих в максимальную смену (7 человек)

$Q_{час} = 7\times9,4+1\times500+1\times270 = 0,8$ м³/час

Суточное и часовое количество бытовых стоков равно водопотреблению и составляет:

0,95 м³/сутки или 0,8 м³/час

Расчет расхода холодной воды ведется аналогично определению общего расхода.

$$q_{0\,ср.взв.} = \frac{1\times0,7\times0,14+3\times0,5\times0,07+1\times0,75\times0,07+1\times0,23\times0,1}{1\times0,7+3\times0,5+1\times0,75+1\times0,23} = \frac{0,1+0,11+0,05+0,02}{3,23} = 0,09 \text{ л/сек}$$

$$P_{ср.взв.} = \frac{1\times0,7+3\times0,5+1\times0,75+1\times0,23}{1+3+1+1} = \frac{3,23}{6} = 0,54$$

$\alpha = 1,17$ (см. приложение 2)

$q_{хол.в.} = 5\times q_{0\,ср.взв.}\times P_{ср.взв.} = 5\times0,09\times1,17 = 0,53$ л/сек.

Часовой расход определен по п. 2,6 СНиП II-30-76.

$7\times5+500+270 = 0,8$ м³/час

Горячее водоснабжение проектируется для обеспечения горячей водой умывальников, душа, ножной ванны, а также мойки смотровой канавы

Получение горячей воды предусматривается от индивидуальных водоподогревателей, установленных в помещении теплового пункта.

Общее количество санитарных приборов, требующих подводки горячей воды N=5 шт.

$$q_{0\,ср.взв.} = \frac{1\times0,7\times0,14+3\times0,4\times0,07+1\times0,4\times0,08}{0,7+1,2+0,4} = \frac{0,1+0,1+0,03}{2,3} = \frac{0,23}{2,3} = 0,1$$

$$P_{ср.взв.} = \frac{0,7+1,2+0,4}{5} = \frac{2,3}{5} = 0,46$$

$\alpha = 0,96$

$q_0 = 5\times0,1\times0,96 = 0,48$ л/сек

Часовой расход составляет:

$Q_{час} = 7\times4,4+1\times270+1\times175 = 0,5$ м³/час

Сеть производственно-противопожарного водопровода обеспечивает производственные нужды и тушение пожара.

Напор на вводе определен суммой следующих величин:

h_1 - свободный напор перед пожарным краном.

h_2 - потери в трубопроводах.

h_3 - потери в водомере.

h_4 - местные сопротивления.

$\Sigma h = h_1+h_2+h_3+h_4 = 14,4+5,5+2,5+1,5 = 24,0$

Расход воды на пожаротушение принят из расчета орошения каждой точки защищаемого помещения двумя пожарными струями, производительности 3,3 л/сек. каждая. Длина рукава - 20.0 м. На наружное пожаротушение - 10.0 л/сек.

Количество дождевых вод условно определено для интенсивности дождя $q_{20} = 90$ л/сек; $n = 0,75$ и подлежит корректировке при привязке проекта

Расход дождевых вод с производственной части определяется по формуле: $Q_{расч} = \frac{F\cdot q_{20}}{10000}$;

$Q_{расч} = \frac{216\cdot90}{10000} = 1,94$ л/сек; с двухэтажной пристройки с учетом вертикальных стенок по формуле

$Q_{расч.} = \frac{F\cdot q_{20}}{10000}$; $Q_{расч} = \frac{0,3\cdot16800\cdot90}{10000} = 4,6$ л/сек.

Производственные сточные воды, содержащие механические примеси и масло, перед сбросом в наружную сеть очищаются в грязеотстойнике с маслоуловителем и фильтром. Кислота и щелочь взаимно нейтрализуются, образуя среду, РН которой лежит в пределах значений, допустимых для сброса. Осадок из грязеотстойника удаляется передвижными общезаводскими средствами, масло собирается в маслосборном колодце и вывозится. Фильтр, устанавливаемый в грязеотстойнике по чертежам марки КЖ и КМ, заполнить стекловолокном.

Трубопроводы систем хозяйственно-питьевого водопровода и горячего водоснабжения выполняются из стальных электросварных труб по ГОСТ 10704-76, стальных водогазопроводных оцинкованных труб по ГОСТ 3262-75* и чугунных напорных труб по ГОСТ 9583-75.

Стальные трубы окрашиваются масляной краской за 2 раза.

Монтаж трубопроводов и приемку их в эксплуатацию производить в соответствии со СНиП III-28-75.

Н.конт.	Шкловская		
Пров.	Бояринцева		
Ст.инж.	Береговая		
Рук.гр.	Арсенова		
Гл.спец.	Шкловская		
Нач.отд.	Магомедов		
Гл.инж.пр.	Фартушный		

Привязан:

Инв.№

ТП 501-3-10 ВК

Тепловозо-вагонное депо на одно стойло для тепловозов ТГМ и ТГК

Стадия	Лист	Листов
ТР	2	

Общие данные (продолжение).

Госстрой СССР Харьковский ПРОМТРАНСПРОЕКТ

Инв. № подл. | Подп. и дата | Взам. инв.

Марка	Обозначение	Наименование	Кол.	Примечание
1	2	3	4	5
		Канализация		
		Бытовая канализация		
	ГОСТ 6942.3-69*	1. Труба ТЧК-100-1000-Б	5.0	п.м.
	"	2. Труба ТЧК-50-1000-Б	7.0	"
	"	3. То же ТЧК-50-1000-Б		
		в траншее	8.0	"
	"	4. То же ТЧК-100-1000-Б		
		в траншее	15.0	"
	ГОСТ 23759-79	5. Умывальник тип Т третьей величины без спинки, комплектно	3	компл.
	ГОСТ 23412-79	5.1 Сифон пластмассовый бутылочный	3	шт.
	ГОСТ 19802-74*	5.2. Смеситель настольный с нижней керамической смешения	3	шт.
	ГОСТ 22847-77	6. Унитаз "Компакт" тарельчатый с цельноотлитой полочкой и косым выпуском	1	компл.
	ГОСТ 21485.1-76*	6.1. Бачок керамический сливной	1	шт.
	"	6.2. Клапан поплавковый пластмассовый для сливного бачка	1	шт.
	ТУ21-01-88-67	7. Ножная ванна	1	компл.
	ГОСТ 6924-73	7.1. Сифон-ревизия двухоборотный чугунный тип СФ150	1	шт.
	ГОСТ 19802-74*	7.2. Смеситель центральный СМ-М-ВКОЦ	1	шт.
	ГОСТ 1811-73	8. Трап чугунный эмалированный ф50	1	шт.
		9. Воронка стальная 150×50 по чертежу ВК-8	1	шт.
	ГОСТ 6942.17-69	10. Тройник прямой ТП-50×50-Б	2	шт.
	"	11. То же ТП-100×100-Б	3	шт.
	"	12. То же ТП-100×50-Б	3	шт.
	ГОСТ 6942.12-69	13. Отвод О-135° 100-Б	6	шт.
	"	14. То же О-135° 50-Б	7	шт.
		15. Заглушка ф100	2	шт.
	ГОСТ 6942.20-69	16. Тройник ТПР-50/100×100-Б	1	шт.
	ГОСТ 6942.30-69	17. Ревизия Р-100-Б	1	шт.
		Производственная канализация		
	ГОСТ 6942.3-69*	1. Труба ТЧК-50-1000-Б в траншее	10.0	п.м.
	"	2. То же ТЧК-100-1000-Б	10.0	"
	ГОСТ 9583-75	3. Труба ЧНР 150×1000 ЛА	18.0	"
		4. Воронка стальная 150×50 по чертежу ВК-8	3	шт.
	ГОСТ 6942.17-69	5. Тройник ТП-50×50-Б	3	шт.
	"	6. То же ТП-100×50-Б	2	шт.
	ГОСТ 6942.12-69	7. Отвод О-135° 100-Б	2	шт.
	"	8. То же О-135° 50-Б	4	шт.
		9. Заглушка ф50	2	шт.
		10. То же ф100	1	шт.
		Канализация незагрязненных сточных вод		
	ГОСТ 6942.3-69*	1. Труба ТЧК-50-1000-Б в траншее	10.0	п.м.
		2. Воронка стальная 150×50 по чертежу ВК-8	1	шт.
	ГОСТ 6942.17-69	3. Тройник ТП-50×50-Б	1	шт.
	ГОСТ 6942.12-69	4. Отвод О-135° 50-Б	4	шт.
		5. Заглушка ф50	1	шт.
		Дивневая канализация		
	Вр 96	1. Воронка водосточная	2	шт.
	ГОСТ 6942.3-69*	2. Труба ТЧК-100-1000-Б в траншее	13.0	п.м.
	ГОСТ 6942.3-69*	3. Труба ТЧК-100-1000-Б	14.0	"
	ГОСТ 6942.17-69	4. Тройник ТП-100×100-Б	2	шт.
	ГОСТ 6942.12-69	5. Отвод О-135°/100-Б	12	"
		6. Заглушка ф100	1	"
	ГОСТ 6942-30-69	7. Ревизия ф100	2	"
	ГОСТ 6942.5-69	8. Патрубки компенсационные	2	"

Типовой проект 501-3-10 Альбом III

Инв.№ подл. | Подп. и дата | Взам.инв.№

Привязан:

Инв.№

Н. контр.	Шиловская		
Пров.	Бояринцев		
Ст.инж.	Береговая		
Рук.гр.	Арсенова		
Гл.спец.	Шиловская		
Нач.отд.	Магопедов		
Гл.инж.пр.	Фартушный		

ТП 501-3-10 ВК

Тепловозо-вагонное депо на одно стойло для тепловозов ТГМ и ТГК.

Стадия	Лист	Листов
ТР	3	

Общие данные (продолжение)

Госстрой СССР Харьковский ПРОМТРАНСПРОЕКТ

Альбом III

501-3-10

Типовой проект

Марка	Обозначение	Наименование	Кол.	Примечание
1	2	3	4	5
		Водопровод		
		Хозяйственно-питьевой водопровод		
	ГОСТ 9583-75	1. Труба ЧНР 65А×1000	10.0	п.м.
	ГОСТ 3262-75*	2. Труба О-Ц50	10.0	"
	"	3. То же О-Ц32	7.0	"
	"	4. То же О-Ц25	23.0	"
	"	5. То же О-Ц20	27.0	"
	"	6. То же О-Ц15	16.0	"
	тип 15кч 18р2	7. Вентиль А-25-10	3	шт.
	"	8. То же А-15-10	4	"
		9. Кран поливочный Ф25	3	компл.
	ГОСТ 2217-76	9.1. Головка соединительная Ф25 тип I	3	
	"	9.2. Головка соединительная Ф25 тип II	3	
	ГОСТ 18698-79	9.3. Рукав резинотканевый l=20 Ф15	3	
	тип 15кч 18р2	9.4. Вентиль А-25-10	3	
		10. Водомерный узел с обводной линией, комплектно	1	компл.
	УВК-32	10.1. Счетчик холодной воды крыльчатый УВК-32	1	учтен в смете-фикации каждого
	тип 304 6бр	10.2. Задвижка А-50-10	3	шт.
	тип 10Б 9бк I	10.3. Кран пробно-спускной Ф15	1	"
	ГОСТ 8625-77 абм 100-0-16 кгс/см²	10.4. Манометр технический, показывающий	1	учтен в спецификации
	ГОСТ 1255-67*	10.5. Фланец стальной приварной 50×10	6	"
	ГОСТ 7798-70*	10.6. Болт М16×60	24	"
	ГОСТ 5915-70*	10.7. Гайка М16	24	"
	АВ-1	11. Автомат газированной воды	1	шт
		12. Окраска трубопроводов масляной краской за 2 раза	14.66 / 7.53	м² / кг
		13. Металл для креплений трубопроводов	9.37	кг
	ГОСТ 1779-72 δ=10мм	14. Изоляция трубопроводов 14.1. Асботехшнур марка 200	0.11	м³
	ГОСТ 3282-74*	14.2. Проволока Ф0.8мм	0.02	кг
	ГОСТ 10923-76	14.3. Рубероид	0.7 / 5.58	м² / кг
	ГОСТ 8481-75	14.4. Стеклоткань δ=0.2мм	0.71 / 1.33	м² / кг
	ГОСТ 2162-78	14.5. Лента изоляционная прорезиненная шириной 10мм	11,13	п.м.
		Площадь окраски 14.6 по покровному		

1	2	3	4	5
		слою лаком ХСЛ	4.50	м²
		Расход лака ХСЛ 14.7. для окраски и		
		проклейки ткани	1.4	кг
		Производственно-противопожарный водопровод		
	ГОСТ 9583-75	1. Труба ЧНР 100А×1000	10.0	п.м.
	ГОСТ 10704-76	2. Трубопровод из стальных электросварных труб Ф114×4	7.0	"
	"	3. То же Ф89×3	20.0	"
	"	4. То же Ф76×3	4.0	"
	ГОСТ 3262-75*	5. Труба О-Ц-50	25.0	"
	"	6. То же О-Ц-25	7.0	"
	"	7. То же О-Ц 20	8.0	"
	тип 15кч 18р2	8. Вентиль А-25-10	1	шт.
	"	9. То же А-20-10	4	"
		10. Кран пожарный Ф50 комплектно:	3	компл.
	тип 16 1р	10.1. Вентиль запорный с муфтой и цапкой Ф50	3	шт.
	ГОСТ 472-75	10.2. Рукав пожарный вылежный льняной l=20.0 Ф51	3	"
	ГОСТ 2217-76	10.3. Головка соединительная цапковая ГЦ-50	6	"
	"	10.4. Головка соединительная напорная муфтовая ГМ-50	3	"
	ГОСТ 9923-67*	10.5. Ствол пожарный ручной РС-6 Ф50	3	"
		11. Водомерный узел с обводной линией комплектно:		
	ГОСТ 14187-76	11.1. Счетчик холодной воды турбинный ВТ-80	1	учтен в спецификации
	тип 304 6бр	11.2. Задвижка А-100-10	3	шт.
	тип 10Б 9бк 1	11.3. Кран пробно-спускной Ф15	1	"
	ГОСТ 8625-77 абм-100-16 кгс/см²	11.4. Манометр технический, показывающий	1	учтен в спецификации
	ГОСТ 5525-61**	11.5. Переход ХФ 100×80	2	"
	ГОСТ 1255-67*	12. Фланец стальной приварной 100×10	6	"
	ГОСТ 7798-70*	13. Болт М16×70	48	"
	ГОСТ 5915-70*	14. Гайка М16	48	"
		15. Окраска трубопроводов масляной краской за 2 раза	20.0 / 6.2	м² / кг
		16. Металл для крепле-	76.0	кг

1	2	3	4	5
		ния трубопроводов	76.0	кг
		Горячее водоснабжение		
	ГОСТ 3262-75*	1. Труба О-Ц32	5.0	п.м.
	"	2. То же О-Ц25	10.0	"
	"	3. То же О-Ц20	40.0	"
	"	4. То же О-Ц15	15.0	"
	тип 15кч 18п2	5. Вентиль А-32-10	2	шт.
	"	6. То же А-25-10	1	"
	"	7. То же А-20-10	3	"
	"	8. То же А-15-10	4	"
	ГОСТ 19814-74*	9. Смеситель для душевой установки со стационаркой душевой сеткой	1	"
		10. Окраска трубопроводов масляной краской за 2 раза	7.5 / 0.93	м² / кг
		11. Металл для креплений трубопроводов	91.0	кг
		12. Изоляция трубопроводов		
	ГОСТ 1779-72 δ=40мм	12.1. Асботехшнур марка 200	0.46	м³
	ГОСТ 3282-74*	12.2. Проволока Ф 0.8мм	0.07	кг
	ГОСТ 10923-76	12.3. Рубероид РП-250 1 слой	1.41 / 24.84	м² / кг
	ГОСТ 8481-75	12.4. Стеклоткань δ=0.2мм	1.41 / 6.35	м² / кг
	ГОСТ 2162-78	12.5. Лента изоляционная прорезиненная шириной 10мм	61.41	п.м.
		12.6. Площадь окраски по покровному слою лаком ХСЛ	1.40	м²
		12.7. Расход лака ХСЛ для окраски и проклейки ткани	6.70	кг
	тип 19 ч 16бр	13. Клапан обратный поворотный Ф50	1	шт.

Привязан

Инв. №

Н. контр.	Шкловская		
Провер.	Бояринцева		
Ст. инж. п.	Береговая		
Рук. гр.	Арсенова		
Гл. специ.	Шкловская		
Нач. отд.	Магомедов		

ТП 501-3-10 ВК

Тепловозо-вагонное депо на одно стойло для тепловозов ТГМ1 ТГК колеи 1520 мм

Стадия	Лист	Листов
ТР	4	

Общие данные (окончание)

Госстрой СССР Харьковский ПРОМТРАНСПРОЕКТ

Инв. № подл. | Подп. и дата | Взам. инв. №

План на отм. 0.000

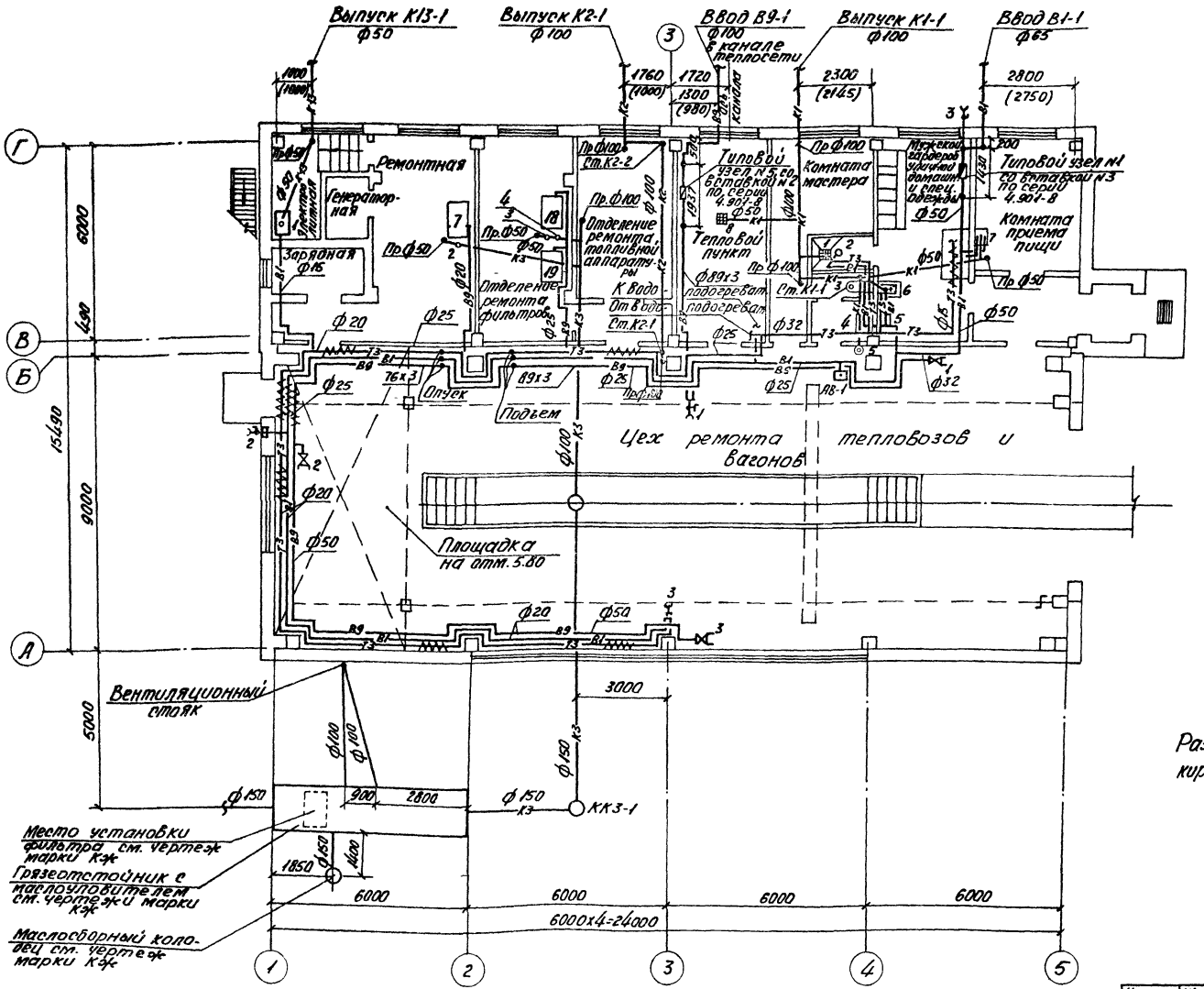

Размеры, приведенные в скобках, даны для кирпичного варианта.

Н.контр.	Шкловская	
Провер.	Бояринцева	
Ст.инж.	Береговая	
Рук.гр.	Арсёнова	
Гл.спец.	Шкловская	
Нач.отд.	Магомедов	
Гл.инж.пр.	Фартушина	
Гл.инж.	Мирошников	

Привязан:

Инв. N

ТП 501-3-10 ВК

Тепловозо-вагонное депо на одно стойло для тепловозов ТГМ и ТГК колеи 1520 мм

Стадия	Лист	Листов
ТР	5	

План на отм. 0.000

Госстрой СССР Харьковский ПРОМТРАНСПЕПЕКТ

Типовой проект 501-3-10 Альбом III

Согласовано: Ст.инж. ИМ Березкина; Рук.гр. ОВ Бездетко; Рук.гр. Белецкий

Инв. N подл. | Подп. и дата | Взам. инв. N

Рук.гр. | Рук.гр. | Утверждено Волкова

Типовой проект 501-3-10 Альбом III

В1, В9, Т3

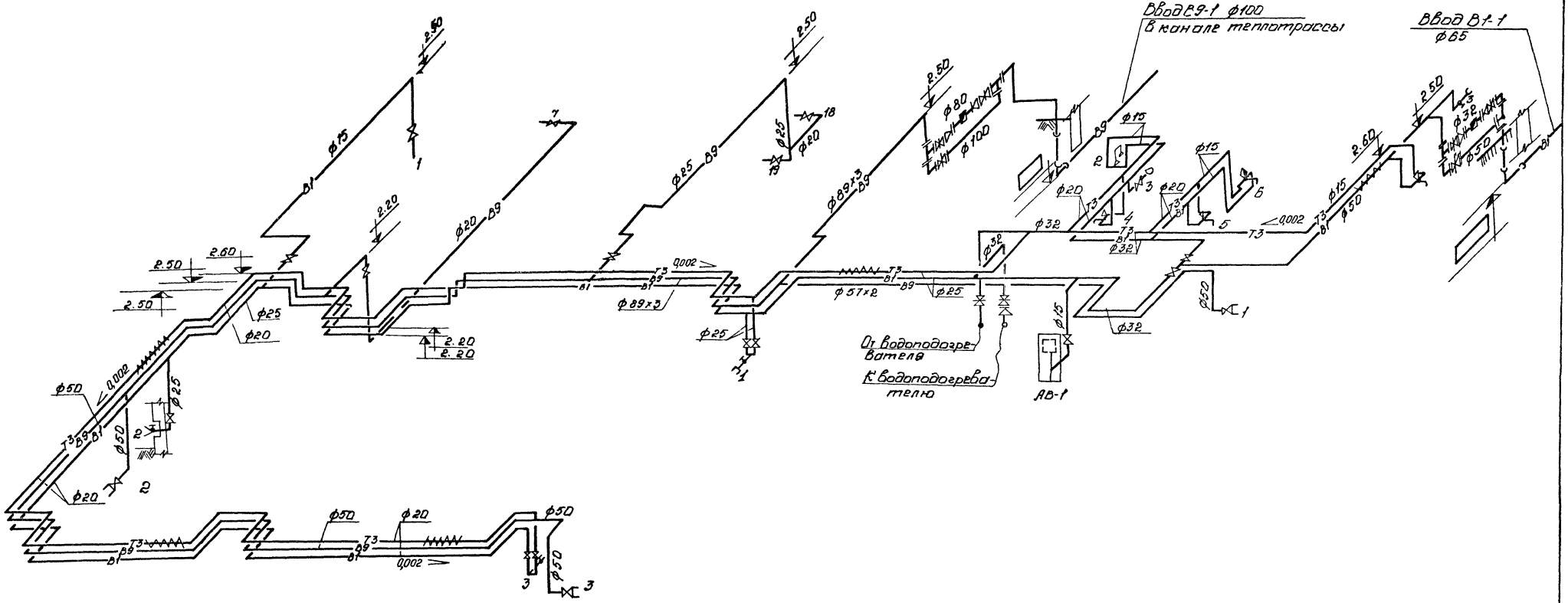

Н. контр.	Шкловская		
Провер.	Бояринцева		
Гл. инж.	Берговая		
Рук. гр.	Арсенова		
Гл. спец.	Шкловская		
Нач. отд.	Магомедов		
Гл. инж. пр.	Фортушный		

Привязан:

Инв. №

ТП 501-3-10 ВК

Тепловоз-вагонное депо на одно стойло для тепловозов ТГМ и ТГК

Стадия	Лист	Листов
ТР	6	

Схемы систем В1; В9-Т3

Госстрой СССР Харьковский ПРОМТРАНСПРОЕКТ

Инв. № подл. | Подп. и дата | Взам. инв. №

Типовой проект 501-3-10 Альбом III

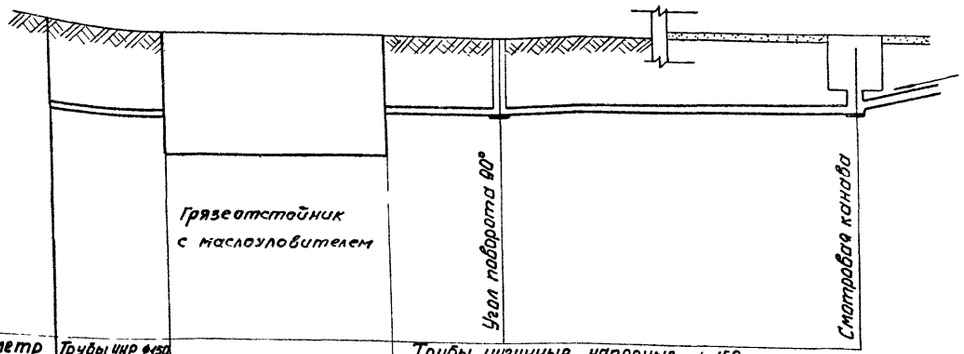

Материал и диаметр труб	Трубы чугунные напорные ф150 ГОСТ 9583-75		Трубы чугунные напорные ф 150 ГОСТ 9583-75		
Отметки пола или планировочные отметки земли	-0.150		-0.150	-0.150	0.000
Отметки лотка трубы	-2.250	-2.350	-2.075	-2.045	-1.950 -1.900
Глубина заложения трубы	2.240		1.925	1.895	1.950 -1.900
Длина / Уклон		6000		0.01	12500
Расстояния между колодцами	3000	6000	3000	9500	
NN колодцев	КК3-1				

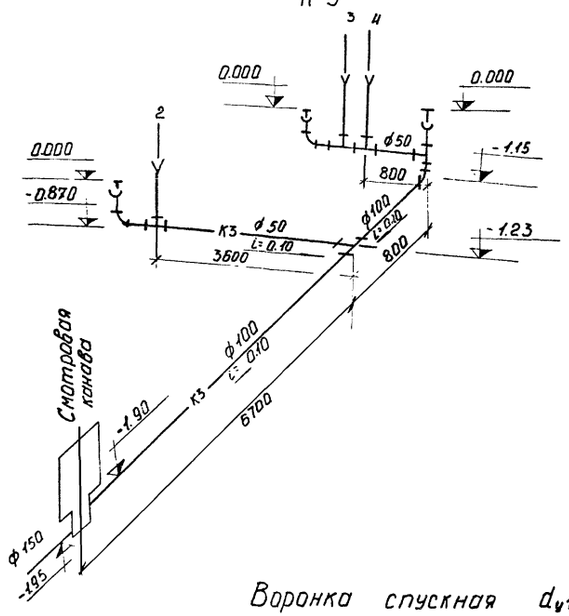

Воронка спускная $d_у$150-50

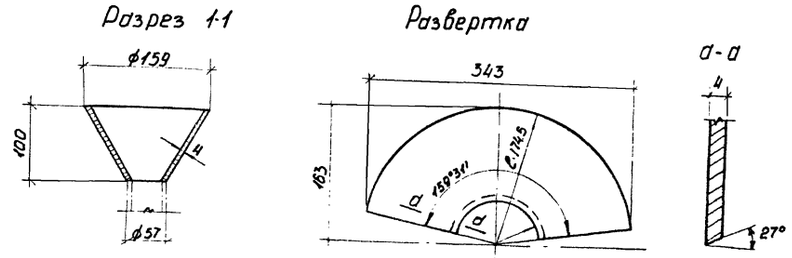

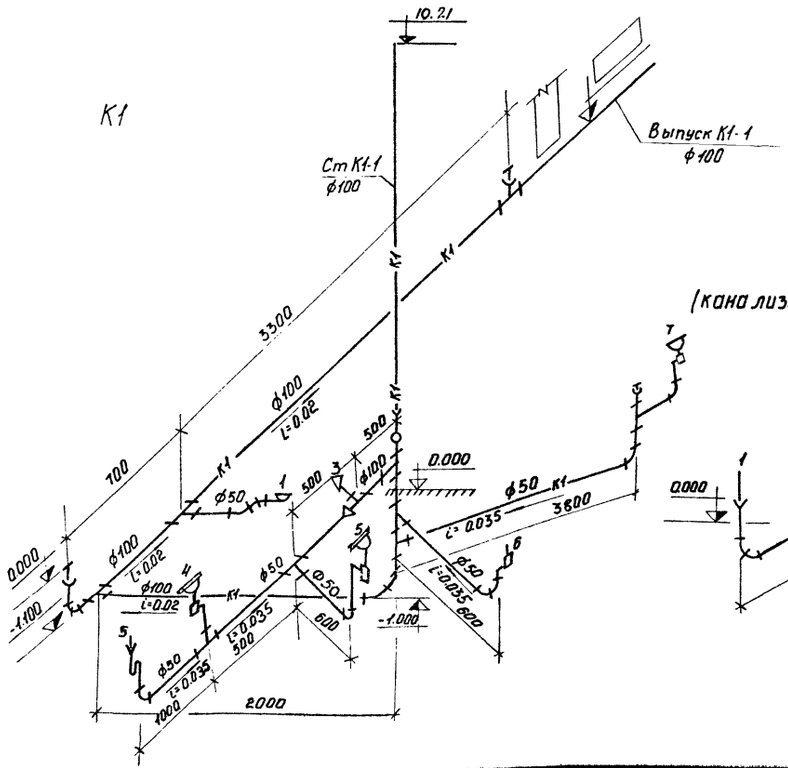

К13
(канализация незагрязненных сточных вод)

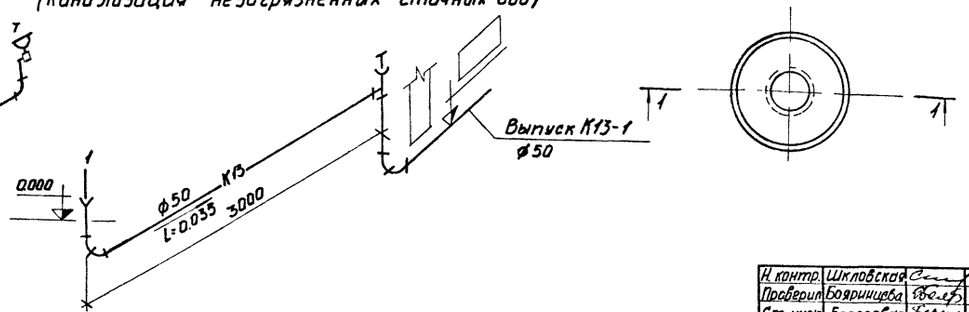

Н. контр.	Шкловская		ТП 501-3-10 ВК
Проверил	Боярищева		Тепловозо-вагонное депо на одно стойла для тепловозов ТГМ и ТГК колеи 1520 мм.
Ст. инж.	Берегавая		
Рук. гр.	Арсенова		
Гл. спец.	Шкловская		Стадия: ТР; Лист: 7; Листов:
Нач. отд.	Магомедов		
Гл. инжт.	Фартушный		Продольный профиль системы К1, К3, К13 Схемы систем К1, К3, К13 Воронка спускная 150×50
Привязан:			Госстрой СССР Харьковский ПРОМТРАНСПРОЕКТ
Инв. №			

Инв. № подл. | Подп. и дата | Взам. инв. №

Типовой проект 501-3-10 Альбом III

План кровли

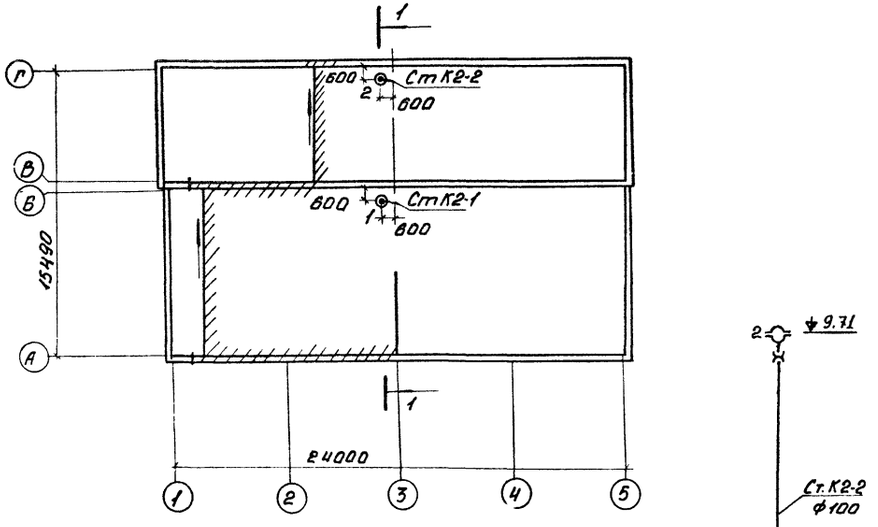

Разрез 1-1

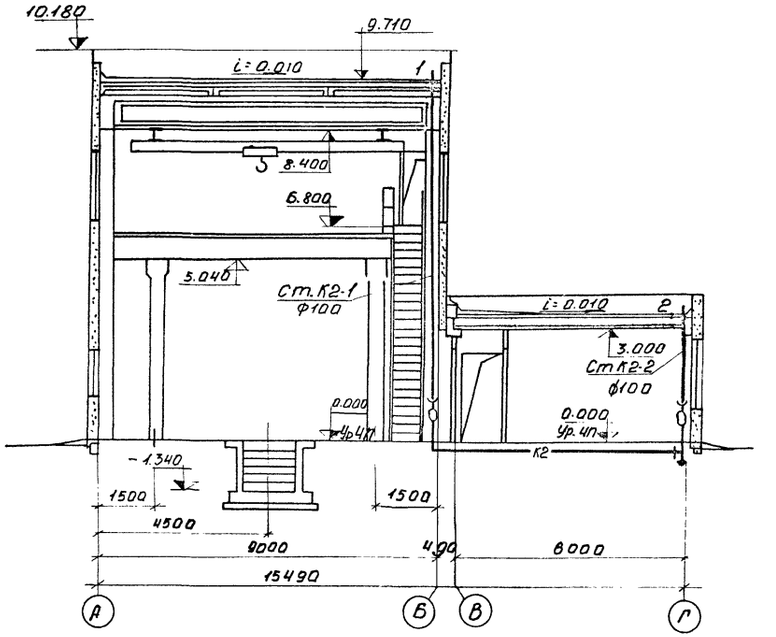

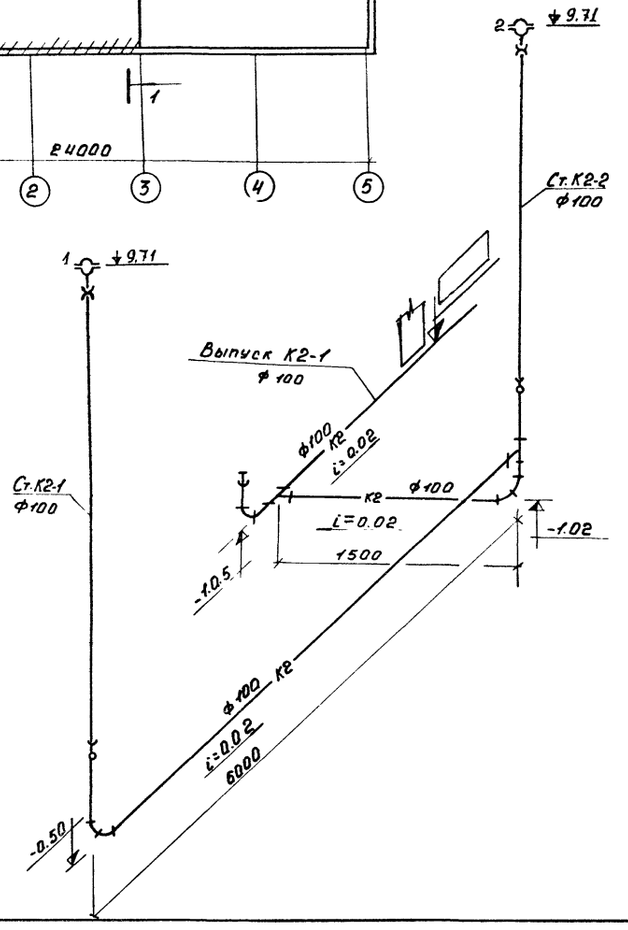

Согласовано:

Рук. гр.	Белецкий	
Взам. инв. №		
Подпись и дата		
Инв. № подл.		

Н. контр.	Шкловский	
Провер.	Бояринцева	
Инж.	Кондерал	
Рук. гр.	Арсенова	
Гл. спец.	Шкловская	
Нач. отд.	Магомедов	
Гл. инж. пр.	Фортушный	

Привязан.

Инв. №

ТП 501-3-10 ВК

Тепловозо-вагонное депо на одностойло для тепловозов тгм и тгк колеи 1520 мм

Стадия	Лист	Листов
ТР	8	

План кровли. Разрез 1-1
Схема системы К2.

Госстрой СССР Харьковский ПРОМТРАНСПРОЕКТ

gost.e-ecolog.ru