ТИПОВОЙ ПРОЕКТ

501-3-10

ТЕПЛОВОЗО-ВАГОННОЕ ДЕПО НА ОДНО СТОЙЛО ДЛЯ ТЕПЛОВОЗОВ ТГМ и ТГК КОЛЕИ 1520мм

АЛЬБОМ II

АРХИТЕКТУРНО-СТРОИТЕЛЬНЫЕ РЕШЕНИЯ

ВЫПУСК 2 КИРПИЧНЫЙ ВАРИАНТ

1025/03

gost.e-ecolog.ru

ТИПОВОЙ ПРОЕКТ 501-3-10

ТЕПЛОВОЗО-ВАГОННОЕ ДЕПО НА ОДНО СТОЙЛО ДЛЯ ТЕПЛОВОЗОВ ТГМ и ТГК КОЛЕИ 1520мм

АЛЬБОМ II

СОСТАВ ПРОЕКТА:

Альбом I – Общая пояснительная записка Технологические чертежи
Альбом II – Архитектурно-строительные решения
Выпуск 1 Каркасно – панельный вариант
Выпуск 2 Кирпичный вариант
Альбом III – Санитарно – технические решения
Альбом IV – Электротехнические чертежи и автоматизация Устройства связи
Альбом V – Смотровая канава
Альбом VI – Нестандартизированное оборудование
Альбом VII – Заказные спецификации
Альбом VIII – Сметы

Разработан Харьковским Отделением Всесоюзного проектного и научно-исследовательского института промышленного транспорта ПРОМТРАНСНИИПРОЕКТ

Техно-рабочий проект утвержден Госстроем СССР протокол N- 14 от 17.03.1981г. и введен в действие институтом ПРОМТРАНСНИИПРОЕКТ приказ N 123 от 28.04.1981г.

Главный инженер А.Г.Мирошников
Отделения
Главный инженер проекта Н.Т. Фартушный

Привязан:

Инв. №

Альбом II 22

501-3-10

Типовой проект

Формат	Лист	Наименование	Страница
22		Обложка	—
"		Титульный лист	1
"	СII.1	Содержание альбома	2
"	АР-1	Общие данные (начало)	3
"	АР-2	Общие данные (продолжение)	4
"	АР-3	Общие данные (продолжение)	5
"	АР-4	Общие данные (продолжение)	6
"	АР-5	Общие данные (окончание)	7
"	АР-6	План на отм. 0.000, план оконных проемов на отм. 6.000. Фрагмент плана 1.	8
"	АР 7	Разрезы 1-1÷5-5.	9
"	АР-8	Фасады 1-5, 5-1, А-Г, Г-А. Фрагмент фасада 1.	10
"	АР-9	Спецификация оконных проемов, спецификация стекла, схема заполнения оконных проемов. Узлы 1,2.	11
"	АР-10	Планы полов на отм. 0.000, план полов на отм. 5.200. План кровли. Экспликация полов. Узел 3.	12
"	АР-11	Фрагмент плана 2. Узлы 4÷9. Спецификация оборудования.	13
"	АР-12	План венткамеры на отм. 5.200. Разрезы 6-6, 7-7. Виды А, Б, В. Узлы 10, 11, 12.	14
"	АР-13	Планы отверстий в перегородках на отм. 0.000, 5.200. Таблица отверстий.	15
"	КЖ-1	Общие данные (начало)	16
"	КЖ-2	Общие данные (окончание)	17
"	КЖ-3	Маркировочная схема фундаментов. Сечения 1-1÷4-4 и 21-21. Спецификация.	18
"	КЖ 4	Фундаменты. Сечения 5-5÷12-12.	19
"	КЖ-5	Фундаменты. Сечения 13-13÷17-17.	20
"	КЖ-6	Фундаменты ФМ-1, ФМ-2. Сечения 18-18÷÷20-20.	21
"	КЖ-7	Маркировочная схема балок покрытия, колонн и рамы ворот. Балка Б-1. Сетка С-1, С-2. Анкера М-1, М-2	22
"	КЖ-8	Маркировочная схема плит покрытия	23
"	КЖ-9	Плиты покрытия П-8, П-10, П-12.	24
"	КЖ-10	Окаймляющее армирование отверстий в плитах П-8 и П-12.	25
"	КЖ-11	Окаймляющее армирование отверстий в плите П-10. Спецификация.	26
"	КЖ-12	Маркировочная схема плит перекрытия на отм. 5.200. Сечения.	27

Формат	Лист	Наименование	Страница
22	КЖ-13	План венткамеры на отм. 5.200. Сечения 1-1÷6-6. Узлы 1,2.	28
"	КЖ-14	Маркировочная схема подземного хозяйства	29
"	КЖ-15	Грязеотстойник. План. Разрезы 1-1÷2-2.	30
"	КЖ-16	Грязеотстойник. Армирование.	31
"	КЖ-17	Грязеотстойник. Закладные детали ЗД-1÷ЗД-3. Узлы 1-2. Щиты Щ-1÷Щ-3. Сетки С-1, С-2.	32
"	КЖ-18	Грязеотстойник. Сетки С-3÷С-8.	33
"	КЖ-19	Канализационный колодец КК3-1. Маслосборный колодец.	34
"	КМ-1	Общие данные	35
"	КМ-2	Техническая спецификация стали (начало)	36
"	КМ 3	Техническая спецификация стали (окончание)	37
"	КМ-4	Пути под подвесной кран на отм. 7.900 и монорельс на отм. 2.600.	38
"	КМ-5	План балок площадки на отм. 5.700.	39
"	КМ-6	Наружная металлическая лестница. Внутренняя металлическая лестница. Узлы. Спецификация.	40
"	КМ-7	План расположения кронштейнов и креплений трубопроводов. Вид по А. Сечение 1-1÷10-10. Спецификация.	41
"	КМ-8	План съемного щита на отм. ±0.000. Площадка на отм. 2.450.	42
"	КМ-9	Рамы Р-1÷Р-7.	43
"	КМ-10	Фильтр ВФ-1.	44

Инв. № подл. | Подп. и дата

Инв. №			
Н. контр.	Нестеров		
Провер.	Белецкий		
Архитект.	Пахомова		
Ст. инж.			
Рук. гр.	Белецкий		
Гл. спец.	Нестеров		
Нач. отд.	Зайцев		
Гл. инж.	Фартушный		

Привязан:

ТП 501-3-10 СII.1

Тепловозо-вагонное депо на одно стойло для тепловозов ТГМ и ТГК колец 1520 мм.

Кирпичный вариант

Стадия	Лист	Листов
ТР	1	43

Содержание альбома

ПРОМТРАНСНИЙПРОЕКТ г. Харьков

Альб. № 2

501-3-10

Типовой проект

Ведомость основных комплектов строительных рабочих чертежей.

Обозначение	Наименование	Примечание
АР	Архитектурно-строительные решения	
КЖ	Конструкции железобетонные	
КМ	Конструкции металлические	
ВК	Внутренние водопровод и канализация	
ОВ	Отопление и вентиляция	

Ведомость чертежей основного комплекта

Формат	Лист	Наименование	Примечание
22	1	Общие данные (начало)	
"	2	Общие данные (продолжение)	
"	3	Общие данные (продолжение)	
"	4	Общие данные (продолжение)	
"	5	Общие данные (окончание)	
"	6	План на отм. 0.000. План оконных проемов. На отм. 6.000. Фрагмент плана 1.	
"	7	Разрезы 1-1 ÷ 5-5.	
"	8	Фасады 1-5, 5-1, А-Г, Г-А. Фрагмент фасада 1.	
"	9	Спецификация оконных проемов, спецификация стекла, схемо заполнения оконных проемов. Узлы 1, 2.	
"	10	План полов на отм. 0.000. План полов на отм. 5.800. План кровли. Экспликация полов. Узел 3.	
"	11	Фрагмент плана 2. Узлы 4 ÷ 9. Спецификация оборудования.	
"	12	План венткамеры на отм. 5800. Разрезы 6-6, 7-7. Виды А, Б, В. Узлы 10, 11, 12.	
"	13	Планы отверстий в перегородках на отм. 0.000, 5.800. Таблица отверстий	

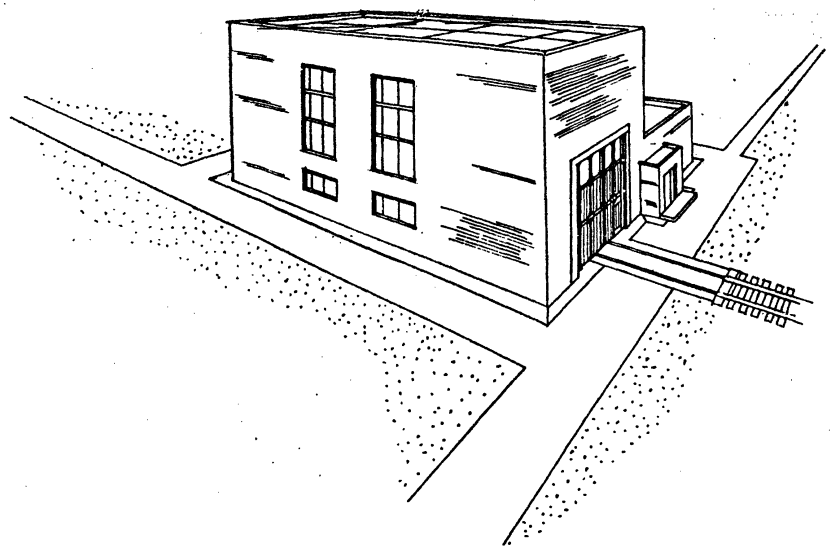

Условные обозначения:

Марка детали здания с ссылкой на номер листа на котором деталь применена.
- Номер детали
- Номер листа на котором деталь применена

Ссылка на деталь в чертежах той же марки
- Номер детали
- Номер листа, где деталь изображена

Ссылка на деталь принятую по применённым материалам
- Номер детали выпуск серии
- Номер листа, где деталь изображена

Марка проемов дверей или полов
- Номер типа по проекту

Основные строительные показатели

Наименование	Един. изм.	Расчетная температура наружного воздуха -20°С	-30°С	-40°С
Площадь застройки	м²	401.932	401.933	402.704
Общая площадь	м²	360.540	360.540	358.977
Строительный объем	м³	2796.237	2796.237	2811.957

Типовой проект разработан в соответствии с действующими нормами и правилами и предусматривает мероприятия, обеспечивающие взрывную, взрывопожарную и пожарную безопасность при эксплуатации здания.

Гл. инженер проекта (Фортушный)

Привязан:

Инв. №

Н. контр.	Нестеров	
Провер.	Белецкий	
Архит.	Пахомова	
Ст. инж.		
Рук. гр.	Белецкий	
Гл. спец.	Нестеров	
Нач. отд.	Зойчев	
Гл. инж. пр.	Фортушный	
Гл. инж.	Пироженков	

ТП 501-3-10 АР

Тепловозо-вагонное депо на одно стойло для тепловозов ТГМ и ТГК колеи 1520 мм.

Кирпичный вариант

Стадия	Лист	Листов
ТР	1	13

Общие данные (начало)

ПРОМТРАНСПРОЕКТ г. Харьков

Типовой проект 501-3-10 Альбом II выпуск 2

Ведомость перемычек наружных стен (начало)

Перемычки: Марка по проекту	Схема сечения	Кол. мест	Элементы перемычки: Марка	Обозначение	Кол.
				для $t_н = -20°C$	
ПР1	380	2	1ПР3-22.12.14	Серия 1.138-10 вып.1	3
ПР2	380	1	1ПР38-18.12.22у	—"—	1
			1ПР3-19.12.14	—"—	2
ПР3	380	1	1ПР38-18.12.22у	—"—	3
				для $t_н = -20°, -30°C$	
ПР4	380	6	1ПР3-22.12.14	Серия 1.138-10 вып.1	3
ПР6	140 220 ПР4 ПР6	5	1ПР38-15.12.22у	—"—	3
ПР5	380	1	1ПР1-12.12.14		2
			1ПР38 15.12.22у	—"—	1
ПР26	140 220	1	1ПР3-19.12.14	—"—	2
			1ПР38-18.12.22у		1
ПР9	380	1	1ПР28-20.25.22у	—"—	1
			1ПР8 20.12.22у	—"—	1
ПР7	380	3	БП 3-2	КЭ-01-58 вып.2	1
ПР8	150 220	4	БП3-1	КЭ-01-58 вып.2	1
ПР10	380	1	1ПР38-27.25.22у	Серия 1.138-10 вып.1	1
			1ПР8-27.12.22у	—"—	1
				для $t_н = -30°, 40°C$	
ПР12	510	1	1ПР38-18.12.22у	Серия 1.138-10 вып.1	1
			1ПР3-19.12.14	—"—	3
ПР13	510	1	1ПР38-18.12.22у	—"—	4
ПР11	510	2	1ПР3-22.12.14	—"—	4
				для $t_н = -40°C$	
ПР14	510	6	1ПР3 22.12.14	Серия 1.138-10 вып.1	4
ПР16	140 220 ПР14 ПР16	5	1ПР38-15.12.22у	—"—	4

Ведомость перемычек наружных стен (окончание)

Перемычки: Марка по проекту	Схема сечения	Кол. мест	Элементы перемычки: Марка	Обозначение	Кол.
ПР15	510	1	1ПР38-15.12.22у	Серия 1.138-10 вып.1	1
			1ПР1-12.12.14	—"—	3
ПР19	510	1	1ПР28-20.25.22у	—"—	2
ПР17	510	3	БП 4-2	КЭ-01-58 вып.2	1
ПР18	150 290	4	БП 4-1	КЭ-01-58 вып.2	1
ПР20	510	1	1ПР38-27.25.22у	Серия 1.138-10 вып.1	1
			1ПР8-27.12.22у		2

Ведомость перемычек внутренних стен

ПР21	250	1	1ПР2-15.12.14	Серия 1.138-10 вып.1	2
ПР22	140	1	1ПР1-10.12.14	Серия 1.138-10 вып.1	2
ПР23	120	3	1ПР1-12.12.6	Серия 1.138-10 вып.1	1
ПР24	120	5	1ПР2-15.12.14	Серия 1.138-10 вып.1	1
ПР25	140	1	1ПР2-16.12.14	То же	Для $t_н = -40°$

Ведомость проемов ворот и дверей.

Тип по проекту	Проемы: Размер в кладке Вхh (мм)	Кол. мест	Элементы заполнения проема: Марка	Обозначение	Кол.
1	1310 × 2070	1	ДО21-13СВ	Серия 1.136-10	1
2	1310 × 2070	1	ДО21-13	Серия 1.136-10	1
3	1010 × 2070	4	ДГ21-10	Серия 1.136-10	1
4	1020 × 2070	9	ПД5	Серия 2.435-6 вып.5	1
5	820 × 2080	1	Д38-ЛП	ГОСТ 14624-69	1
6	820 × 2080	1	Д38-Л	ГОСТ 14624-69	1
7	1060 × 2100	1	Д56-П	ГОСТ 14624-69	1
8	820 × 2080	2	Д38-П	ГОСТ 14624-69	1
9	710 × 2070	1	ДГ21-7СВП	Серия 1.136-10	1
10	4700 × 5600	1	В4.7×5.6	Серия 3.501-В	1
11	505 × 1255	3	Д1.25×0.5	Серия 5.904-4	1
12	1020 × 2070	1	ПД5Л	Серия 2.435-6 вып.5	1
13	1310 × 2070	1	ДО21-13	Серия 1.136-10 для $t_н = -40°$	1

Ведомость примененных и ссылочных документов

Обозначение	Наименование	Примечание
ГОСТ 78-65*	Шпалы деревянные для железных дорог широкой колеи.	
ГОСТ 111-78	Стекло оконное листовое	
Серия 1.138-10 вып.1	Перемычки железобетонные для зданий с кирпичными стенами.	
Серия 1.136-10	Двери деревянные внутренние для жилых и общественных зданий.	
Серия 1.136-3 вып.1	Окна и балконные двери деревянные для жилых и общественных зданий.	
ГОСТ 12506-67	Окна деревянные для зданий промышленных предприятий.	
ГОСТ 14624-69	Двери деревянные для зданий промышленных предприятий.	
Серия 2.435-6 вып.5	Противопожарные двери и ворота промышленных зданий.	
Серия 3.501-8	Ворота распашные для локомотивных депо с механическим приводом.	
Серия 5.904-4	Двери и люки для вентиляционных камер.	
Серия 2.430-3 вып. 1,2,3	Типовые архитектурно строительные детали промышленных зданий с кирпичными окнами.	
Серия 2.130-1 вып.11	Наружные входы детали стен и перегородок жилых зданий.	
Серия 1.136-2	Подоконные деревянные доски для жилых и общественных зданий.	
Серия 2.436-9	Архитектурно-строительные детали окон с применением деревянных оконных блоков по ГОСТ 12506-67.	
Серия ИИ-03-03 Альб. 71-64	Металлические изделия.	
ГОСТ 22414-77	Шкафы металлические для хранения одежды в санитарно-бытовых помещениях промышленных предприятий.	
ТУ 36-1517-71	Решетки жалюзийные воздухозаборные.	
Серия 2.419-1 вып. 0.1	Вводы железнодорожных путей колеи 1520 мм в производственные здания	

Привязан:

Норм. контр.	Нестеров	
Провер.	Белецкий	
Архит.	Пахомова	
Ст. инж.		
Рук. гр.	Белецкий	
Гл. спец.	Нестеров	
Нач. отд.	Зайцев	
Гл. инж. пр.	Фартушный	

ТП 501-3-10 АР

Тепловозо-вагонное депо на одно стойло для тепловозов ТГМ и ТГК колеи 1520 мм.

Кирпичный вариант

Стадия	Лист	Листов
ТР	2	

Общие данные (продолжение)

ПРОМТРАНСНИИПРОЕКТ г. Харьков.

Инв. № подл. | Подп. и дата | Взам. инв. №

Альбом III в.

Типовой проект 501-3-10

Сводная спецификация к чертежам архитектурно-строительных решений

Марка	Обозначение	Наименование	Кол.	Прим.
		Изделия деревянные		
		Ворота и дверные блоки		См. ведомость на АР-2
ОР18-18	Серия 1.136-3 в.1	Оконный блок	8	Для tн = -20°, -30°, -40°
ДО19-25	Серия 1.136-2	Подоконная доска	14	Для tн = -20°, -30°
ДО19-35	То же	То же	10	Для tн = -30°, -40°
НС3-34	ГОСТ 12506-67	Оконный блок	3	Для tн = -20°, -30°, -40°
Н4-94	То же	То же	2	Для tн = -20°, -30°
НС4-94	То же	То же	2	Для tн = -40°
Н7-124	— " —	— " —	4	Для tн = -20°, -30°С
Н8-124	— " —	— " —	2	Для tн = -20°, -30°С
НС7-124	— " —	— " —	4	tн = -40°
НС8-124	— " —	— " —	2	tн = -40°
ОР12-09	Серия 1.136-3 в.1	Оконный блок		Для tн = -20°, -30°, -40°
ДО10-25	Серия 1.136-2	Подоконная доска	1	Для tн = -20°С
ДО10-35	То же	То же	1	Для tн = -30°, -40°
III а	ГОСТ 78-65*	Шпалы деревянные	8	
		Изделия железобетонные		
		Замаркированы на листах марки КЖ		
		Перемычки		См. ведом. на АР-2
		Изделия металлические		
		Ворота (изделия металлические)		См. ведом. на АР-2
Д1.25×0.5-0.6	Серия 5.904-4	Полотна неутепленных герметических дверей	3	
Д1.25×0.5-0.7	То же	Рама герметических дверей	3	
МР	ИИ-03-03 Альбом 71-64	Решетка для вытирания ног		
Н2	ТУ 36-1517-71	Решетки жалюзийные воздухозаборные	9	
МД-40.2	ГОСТ 22414-77	Шкафы для хранения одежды	13	
МД-33.2	То же	То же	1	
Р43	ГОСТ 7173-54*	Рельсы железнодорожные	9 п.м.	
Ф10АI	ГОСТ 5781-75	Кровельное ограждение	108 п.м.	
Ф6АI	То же	Молнеприемная сетка	195 п.м.	
А1	см. АР-12	Закладная деталь	64	
А-2	То же	То же	15	
К-1	— " —	Элемент крепления	96	

Ведомость отделки помещений.

Наименование или экспликация, номер помещения	Потолок		Стены и перегородки		Отделка низа стен и перегородок (панель)	
	Штукатурка или затирка	Окраска	Штукатурка или затирка	Окраска или облицовка	Окраска или облицовка	Высота мм
Цех ремонта тепловозов и вагонов. Ремонтная	Затирка цементным раствором	Силикатные краски	Затирка цементным раствором	Силикатные краски	Водоэмульсионные краски	1.800
Отделение ремонта топливной аппаратуры. Отделение ремонта фильтров	Затирка цементным раствором	Силикатные краски	Штукатурка цементным раствором	Силикатные краски	Водоэмульсионные краски	1800
Зарядная, генераторная, электролитная	То же	Известковая побелка	То же	Известковая побелка	Глазурованная плитка	1800
Венткамера на отм. 5.800	То же	То же	Затирка жел. бет. перегородок. Штукатурка цементным раствором*	То же	—	—
Мужской гардероб	Затирка цементным раствором	Силикатные краски	Штукатурка известковая	Силикатные краски	Глазурованная плитка	2100
Душевая	То же	Масляные краски	Затирка цементным раствором	Глазурованная плитка	То же	3000
Уборная	То же	Силикатные краски	Штукатурка по кирпичной кладке	Силикатные краски	То же	2100
Комната приема пищи. Тамбуры	То же	Клеевые краски	Штукатурка известковая	Клеевые краски	Водоэмульсионные краски	2100

*Для воздухозаборной шахты

Ведомость гардеробного оборудования.

Группа произв. процессов	Кол-во обслуживаемых: Списочный состав	Кол-во обслуживаемых: Наиболее многочисл. смена	Крючки на вешалках	Шкафы гардеробные**: Одинарные 500×330 мм	Шкафы гардеробные**: Двойные 500×400 мм	Душевые сетки	Умывальники	Унитазы	Писсуары	Ножные ванны
					Для мужчин					
I В	11	6	0.5		11	0.80	0.60	0.40	—	0.14
II В	1	1	0.5	1		0.20	0.05	0.06	—	
					2*					
Итого	12	7	1.0	1	13	1.00	0.65	0.46	—	0.14

* Учтены шкафы для хранения чистой и грязной одежды.

** Шкафы гардеробные приняты для климатических подрайонов I В, I Г, II А, III А.

Согласовано. Ст. инж. ОМ Воробьева

Инв. № подл. | Подп. и дата | Взам. инв. №

Привязан:

Инв. №

Н. контр.	Нестеров	
Провер.	Белецкий	
Архитек.	Пахомова	
Ст. инж.		
Рук. гр.	Белецкий	
Гл. спец.	Нестеров	
Нач. отд.	Зайцев	
Гл. инж. пр.	Фартушный	

ТП 501-3-10 АР

Тепловозо-вагонное депо на одно стойло для тепловозов ТГМ и ТГК колеи 1520 мм.

Кирпичный вариант

Стадия	Лист	Листов
ТР	3	

Общие данные (продолжение)

ПРОМТРАНСНИИПРОЕКТ г. Харьков

Общие указания (начало)

1. По эксплуатационным требованиям Золотовечности и огнестойкости здание относится ко II классу, по степени огнестойкости здание в целом относится ко II степени.
2. По пожароопасности производств отдельные помещения относятся к категориям:
   - Отделение ремонта топливной аппаратуры, отделение ремонта фильтров - „Б".
   - Зарядная - „Г".
   - Цех ремонта тепловозов и вагонов - „В".
   - Остальные помещения - „Д".
3. За условную отм. 0.000 принят уровень чистого пола первого этажа, что соответствует уровню головки рельса железнодорожного пути и абсолютной отм. [ ]
4. Здание отапливаемое.
5. Данные о грунте и указания по устройству фундаментов и монтажу конструкций смотрите чертежи КЖ и КМ.
6. Наружные стены здания запроектированы:
   а). Цех ремонта тепловозов и вагонов из эффективного кирпича γ=1300 кг/м³ ГОСТ 6316-74 марки 75 на растворе марки 50. Толщины принимать по табл. 1.
   б) Одноэтажная пристройка производственных и бытовых помещений из эффективного кирпича γ=1300 кг/м³ (ГОСТ 6316-74) марки 75 на растворе марки 50. Толщины наружных стен приведены в таблице 1.

Таблица 1.

Таблица толщин ограждающих конструкций

Наименование помещения	Материал стен	Буквенное обозначение	Расчетная зимняя t°C	Толщина стены или привязка в мм	Требуемое сопротивление воздухопроницанию м²ч мм вод.ст./кг
Производственная часть между осями 1-3 и между осями 3-5 торцевая часть, а также наружных стен.	Полнотелый кирпич		-20	380	-24
	Эффективный кирпич γ=1300 кг/м³ ГОСТ 6316-74		-30	380	-34
			-40	510	-42
Бытовая часть между осями 3-5 по ряду „и" и 3 осях 5	Полнотелый кирпич		-30	380	-24
	Эффективный кирпич γ=1300 кг/м³ ГОСТ 6316-74		-30	510	-42
			-40	510	-42

7. Кладку цокольной части кирпичных стен выполнить из хорошо обожженного красного отборного глиняного кирпича пластического прессования марки 100 на растворе марки 50 и оштукатурить цементным раствором, до отм. 0,525 мм.
8. Внутренние стены и перегородки:
   Производственных и бытовых помещений выполнить из офонного глиняного кирпича марки 50 на растворе марки 50 толщиной 120 и 250 мм.
9. Внутренние перегородки толщиной 120 мм выполнить после возведения кирпичных стен толщиной 250 мм.
10. Под плиты покрытия в местах их опирания на несущие стены выполнить бетонный пояс толщиной 200 мм из бетона М-150 по ширине стен.
11. В процессе ведения кирпичной кладки в откосах дверных и оконных проемов, а также в проем жалюзийной решетки заложить антисептированные деревянные пробки размером 250×120×65 мм не менее 2 шт. с каждой стороны проема. Для крепления дверей в стенах венткамеры заложить металлические рамы по чертежам марки КМ.
12. Стены, перегородки и покрытия, отделяющие помещения категории „Б" по пожароопасности от других помещений выполнить пылегазонепроницаемыми. Смотрите ведомость отделки помещений. При устройстве этих перегородок необходимо тщательно заполнить швы.
13. Утеплитель перегородок и потолков воздухозаборной шахты венткамеры - плиты теплоизоляционные из минеральной ваты на синтетическом связующем (ГОСТ 9573-72*) γ=150 кг/м² толщиной 40 мм.
14. Гидроизоляцию стен выполнить на отм. -0.030 из цементно-песчаного раствора состава 1:2, толщиной 30 мм.
15. Вокруг здания устроить асфальтовую отмостку шириной 750 мм по щебеночному основанию.
16. Отверстия в стенах и перегородках после монтажа воздуховодов, трубопроводов, электропроводки и других коммуникаций должны быть тщательно зачеканены цементным раствором марки „100", а в покрытиях - забетонированы бетоном марки „100."
17. Состав кровли:
   а) Защитный слой:
   1 слой гравия (ГОСТ 8268-74*) с крупностью зерен 5-10 мм на битумной мастике МБК-Г-60 (ГОСТ 3580-67*).
   в том числе один слой рубероида.
   б) Дополнительный слой водоизоляционного ковра:
   у водосточных воронок, в местах примыканий к парапетам, стенам и деформационным швам усилить 3 слоями рубероида марки РКМ-350Б (ГОСТ 10923-76) на антисептированной мастике МБК-К-85. Марка битумной мастики принята условно для районов севернее географической широты 50° для Европейской и 53° для Азиатской части СССР, при привязке типового проекта марку битумной мастики подбирать по табл. 3 СНиП II-26-76 „Кровли".
   в) Выравнивающая стяжка из цементно-песчаного раствора марки 50 толщиной 15 мм. В стяжке предусмотреть температурно-усадочные швы шириной 5 мм, разделяющие стяжку на участки между рядами: А Б размером 6×4,5 м и между рядами В, Г размером 6×6 м. По этим швам уложить полосы шириной 150 мм из рубероида, наклеивая РП-350, которые наклеить точно с одной стороны шва. Поверхность стяжки огрунтовать раствором битума пятой марки в керосине или соляровом масле в соответствии (по массе) от 1:2 до 1:3.
   г) Молниезащитную сетку-ф6 AI (см. планировочный) заложить по утеплителю в швах плит в местах пересечения сборить к вентиляционным дефлекторам от сетки предусмотреть выпуски ф6 AI.
   е) Утеплитель - плитный пенобетон (ГОСТ 5742-76) γ=500 кг/м³ толщина подбирается по таблице 3 А-5.
   ж) Пароизоляция под рулонной на битумной мастике МБК-Г-50 (ГОСТ 3580-67*)
   и) Сборные железобетонные плиты покрытия

Согласовано:

Привязан:

Инв. №

Гл. конст.	Неотерах		
Пров.	Белецкий		
Архит.	Пономарев		
Гл. инж.			
Рук. гр.	Белецкий		
Гл. спец.	Нестеров		
Нач. отд.	Зайцев		
Гл. инж.	Харчин		

ТП 501-9-10

Тепловозное депо для тепловозов

Кирпичный

Общие данные (начало)

Общие указания
(окончание)

18 Отделка фасадов:

а). Кирпичную кладку наружных стен вести с подбором кирпича на лицевую сторону с расшивкой швов валиком.

б). Откосы проемов оштукатурить цементно-известковым раствором.

в) Стальные элементы ворот, жалюзийные решетки, стальную лестницу и парапетную решетку окрасить масляной краской за 2 раза по грунтовке из сурика на олифе.

19 Внутреннюю отделку смотрите таблицу на листе АР-3.

20. Цветовую отделку поверхностей помещений и технологического оборудования предусматривать при привязке проекта к местным условиям в соответствии указаниям по проектированию цветовой отделки интерьеров производственных зданий промышленных предприятий СН181-70.

21. Естественная освещенность помещений запроектирована для III пояса светового климата по СНИП II-4-79 „Естественное освещение. Нормы проектирования."

По зрительной работе отдельные помещения относятся к разрядам:

Отделение ремонта топливной аппаратуры - IV.

Ремонтное отделение - V.

Цех ремонта тепловозов и вагонов, отделение ремонта фильтров VI.

22. Бытовые помещения запроектированы по СНиП II-92-76, Вспомогательные здания и помещения промышленных предприятий."

23. Специальные отделочные работы.

Поверхности стен и потолков делаются гладкими, подготовленными под окраску; сопряжения поверхностей стен и потолков выполняется плавным переходом с радиусом 100 мм. Все виды отделочных работ выполняются улучшенного качества.

Ведомость отделки помещений см. АР-3.

24. Указания по производству работ в зимнее время:

При производстве работ в зимних условиях следует соблюдать требования глав СНиП III-17-78 „Каменные конструкции" СНиП III-15-76 „Бетонные и железобетонные конструкции монолитные".

Зимняя кладка должна возводится при температуре наружного воздуха не ниже -15°С из кирпича марки по прочности на сжатие не ниже 100 и морозостойкости не ниже МРЗ-25 на цементном растворе марки не ниже 50 с добавкой поташа. Содержание поташа должно быть 10% к весу цементного раствора. При этом возведение кладки предусматривается после того, как раствор приобретает не менее 60% прочности.

Узлы примыкания стен к перегородкам, помимо перевязки швов, должны усиливаться армированием горизонтальных швов сетками из проволоки ф 6 мм с ячейками 150×150÷200×200 мм. через 3 ряда кладки. Наружные стены и перегородки должны возводиться с тщательной перевязкой кладки.

Толщина швов кирпичной кладки должна быть не более 10-12 мм. Поливка кирпича и заливка швов жидким раствором не допускается.

Температура раствора в период его применения должна быть не ниже 10°С при температуре воздуха выше -10°С, не ниже 15°С при температуре воздуха от -10°С, до -15°С.

Температура воды, применяемой при приготовлении раствора, должна быть не выше 80°С, песка не выше 60°С.

Таблица 2

Принятые толщины утеплителя.

Материал утеплителя	Расчетная зимняя t м С	Производственная часть. мм	Одноэтажная пристройка мм	Примечание
Плитный пенобетон γ=500 кгс/м³	-20	80	100	для кровли
	-30	110	130	
	-40	140	180	
Гравий керамзитовый γ= 400 кгс/м³	-20	250		для полов.
	-30	350		
	-40	400		

Типовой проект 501-3-10 Альбом II 62

Согласовано

Н. контр.	Нестеров	
Провер.	Белецкий	
Архитек.	Пахомова	
Ст. инж.		
Рук. гр.	Белецкий	
Гл. спец.	Нестеров	
Нач. отд.	Зайцев	
Гл. инж. пр.	Фартушный	

Привязан:

Инв. №

ТП 501-3-10 АР

Тепловозо-вагонное депо на одно стойло для тепловозов ТГМ и ТГК колеи 1520 мм

Кирпичный вариант

Стадия	Лист	Листов
тр	5	

Общие данные (окончание)

ПРОМТРАНСНИИПРОЕКТ г. Харьков

Типовой проект 501-3-4.Альбом V. Вып. 3

План на отм. 0.000

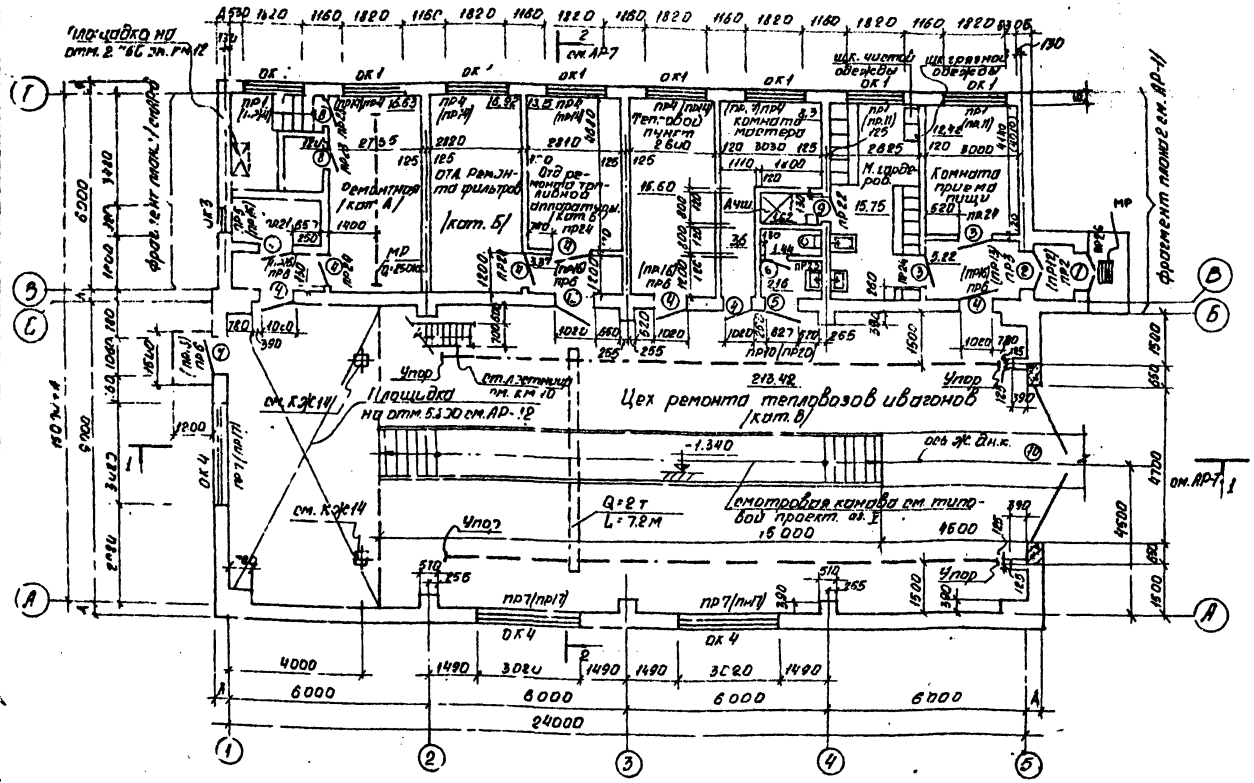

Фрагмент плана 1

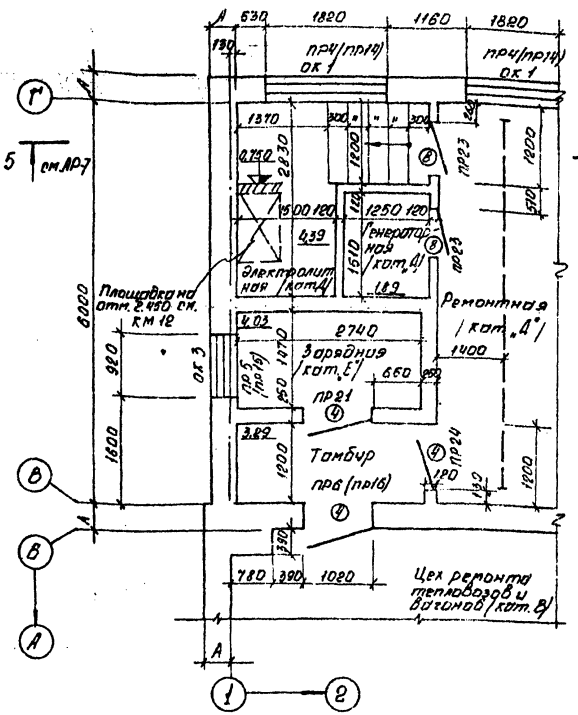

План оконных проемов на отм. 6.000

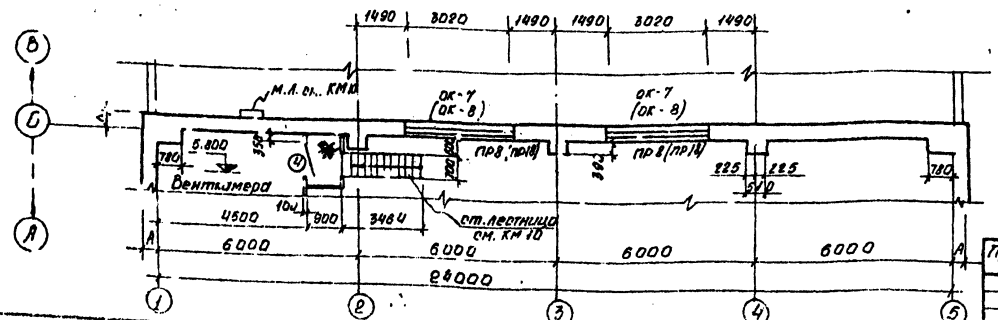

1. Кирпичную кладку пилястр по оси 5 выполнить до отм. верха ригеля рам ворот с армированием ϕ 6 А I и перепуском арматуры в швы торцевых стен через 5-6 рядов кладки по высоте.
2. В скобках приведен размер, марки перемычек и оконных проемов для $t_н$ = -30°С и -40°С.
3. Кирпичные простенки дверных проемов по ряду „В" армировать ϕ 6 А I через 5-6 рядов кладки по высоте.
4. При возведении стен выше отм. 5.100 заложить анкера А1 в осях 1 между рядами А и Б см. АР-12.
5. Устройство бетонного пояса под плиты покрытия см. лист АР-4 п. 10.

Привязан:

Инв. № подл.

Н. контр.	Неогородов		ТП 501-3-10 АР		
Проверил	Брельский		Тепловозо-вагонное депо на одно стойло для тепловозов ТГМ1, ТГК колеи 1520 мм.		
Архитект.	Пилюгина				
Ст. инж.			Кирпичный вариант.	Стадия: Р	Лист: 6	Листов:
Рук. гр.	Вдовицкий				
Гл. спец.	Нестеров		План на отм. 0.000 План оконных проемов на отм. 6.000 Фрагмент плана 1	ГПИ Промтрансинипроект г. Харьков	
Нач. отд.	Забудцев				
Гл. инж. проекта	Портнягин				

Согласовано:

Рук. гр.	Ук. серии	Инв. № подл.	
Рук. гр.	Ук. серии	Взам. инв. №	
Рук. гр.	Конова	Подп. и дата	
Ст. инж.	Ук. серии		
Ст. инж.	Конова		
Рук. гр.	Ук. серии		
Рук. гр.	Конова		

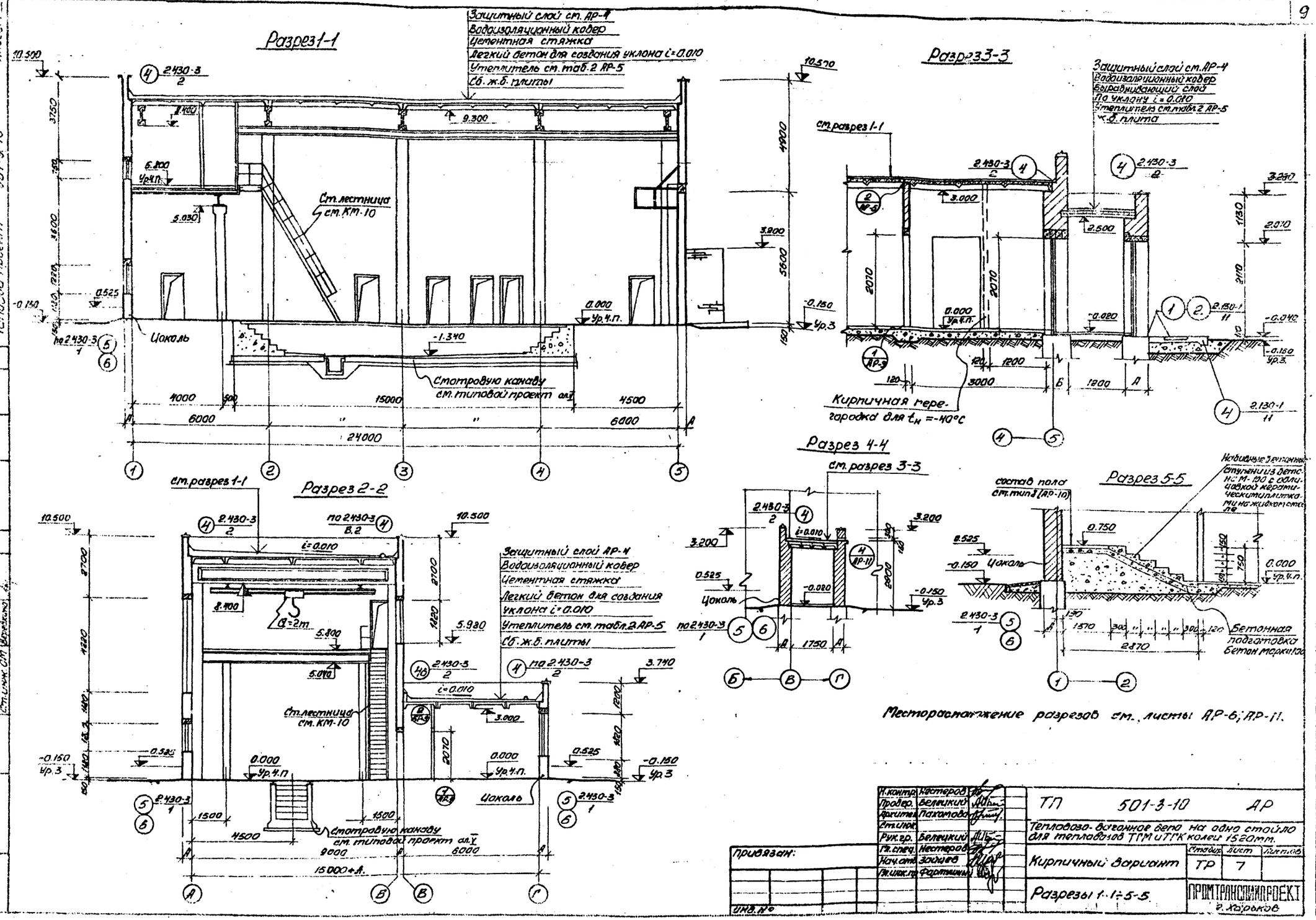
Разрез 1-1
Защитный слой ст. АР-4
Водоизоляционный ковер
Цементная стяжка
Легкий бетон для создания уклона i=0.010
Утеплитель ст. табл. 2 АР-5
Сб. ж.б. плиты
Ст. лестница ст. КМ-10
Цоколь
Смотровую канаву ст. типовой проект
Разрез 3-3
Защитный слой ст. АР-4
Водоизоляционный ковер
Выравнивающий слой
По уклону i=0.010
Утеплитель ст. табл. 2 АР-5
ж.б. плита
ст. разрез 1-1
Кирпичная перегородка для $t_н$ = -40°С
Разрез 2-2
ст. разрез 1-1
Защитный слой АР-4
Водоизоляционный ковер
Цементная стяжка
Легкий бетон для создания уклона i=0.010
Утеплитель ст. табл. 2 АР-5
Сб. ж.б. плиты
Ст. лестница ст. КМ-10
Цоколь
Смотровую канаву ст. типовой проект
Разрез 4-4
ст. разрез 3-3
Цоколь
Разрез 5-5
состав пола ст. тип 8 (АР-10)
Цоколь
Бетонная подготовка бетон марки 100
Месторасположение разрезов см. листы АР-6; АР-11.
Н. контр. Нестеров
Продер. Белецкий
Архитект. Пахомова
Ст. инж.
Рук. гр. Белецкий
Гл. спец. Нестеров
Нач. отд. Зайцев
Гл. инж. пр. Фартушный
Привязан:
Инв. №
ТП 501-3-10 АР
Тепловозо-вагонное депо на одно стойло для тепловозов ТГМ и ТГК колеи 1520 мм.
Кирпичный вариант
Стадия ТР
Лист 7
Листов
Разрезы 1-1÷5-5
ПРОМТРАНСПРОЕКТ г. Харьков

Альбом III-12

Типовой проект 501-3-10

Фасад 1-5

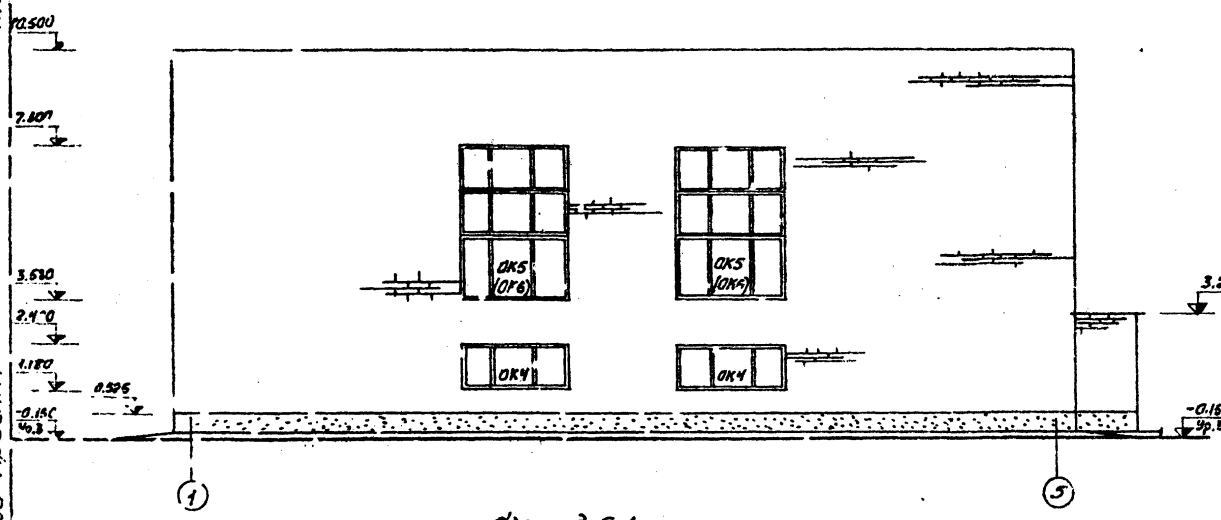

Фасад А-Г

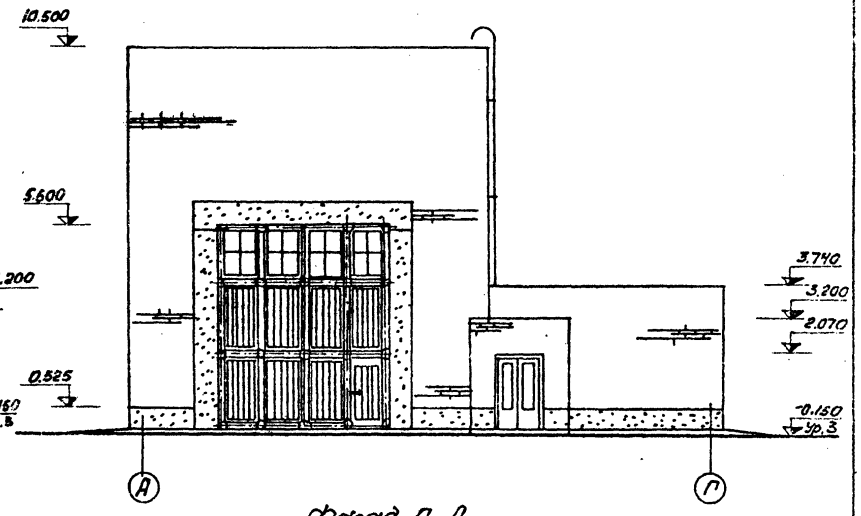

Фасад 5-1

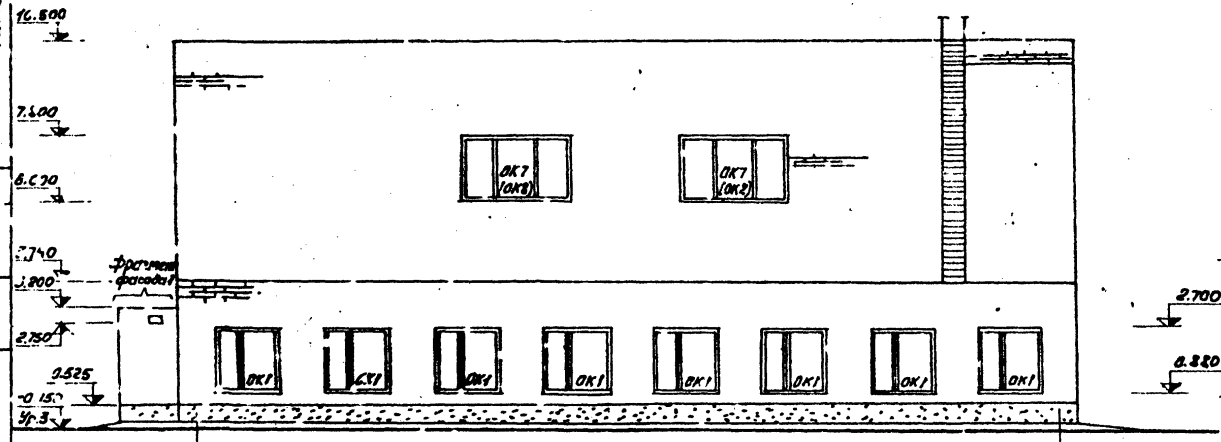

Фасад Г-А

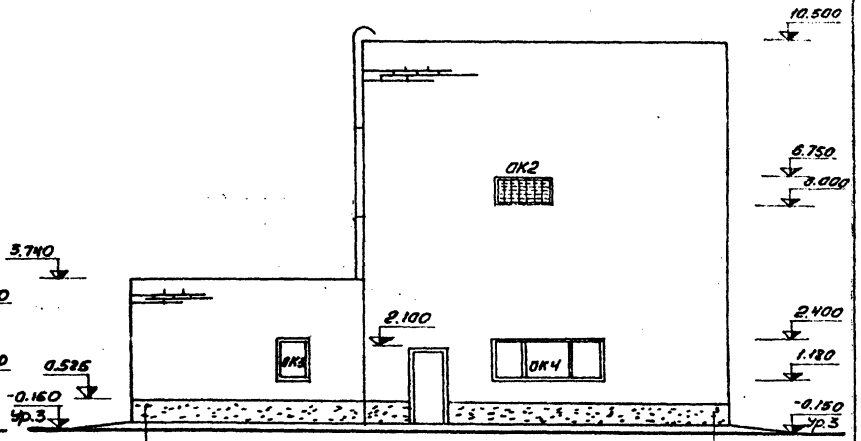

Фрагмент фасада 1

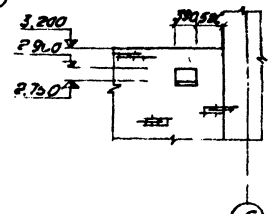

Согласовано:

Инв. № подл. | Подпись и дата | Взам. инв. №

Н.контр.	Нестеров		
Провер.	Белецкий		
Фрагмент.	Лаханова		
Ст.инж.			
Рук.гр.	Белецкий		
Гл.спец.	Нестеров		
Нач.отд.	Зайцев		
Гл.инж.пр.	Фартушная		

Привязан:

Инв. № подл.

ТП 501-3-10 АР

Тепловозо-вагонное депо на одно стойло для тепловозов ТГМ и ТГК колеи 1520 мм.

Кирпичный вариант | Стадия: ТР | Лист: 8 | Листов:

Фасады 1-5; 5-1; А-Г; Г-А. Фрагмент фасада 1

ПРОМТРАНСНИИПРОЕКТ г. Харьков

Типовой проект 501-3-10 Альбом II в.2

Спецификация заполнения оконных проемов

Марка	Обозначение	Наименование	Кол.	Примечание
		проем ОК-1 для $t_н$=-20°,-30°,-40°		
~~ДО18-15~~	~~Серия 1.136 з.81~~	~~Оконный блок~~	~~1~~	
ДО19-25	Серия 1.136-2	Подоконная доска	1	для $t_н$=-20°,-30°
ДО19-35	Серия 1.136-2	Подоконная доска	1	для $t_н$=-40°
		проем ОК-2 для $t_н$=-20°,-30°,-40°		
N2	ТУ36-1517-71	Жалюзийная решетка	1	
		проем ОК-3 для $t_н$=-20°,-30°,-40°		
ОР12-09	Серия 1.136 з.81	Оконный блок	1	
ДО10-25	Серия 1.136-2	Подоконная доска	1	для $t_н$=-28-30°
ДО10-35	То же	То же	1	для $t_н$=-40°
		проем ОК-4 для $t_н$=-20°,-30°,-40°		
НС3-94	ГОСТ 12506-67	Оконный блок	1	
		проем ОК-5 для $t_н$=-20°,-30°		
Н7-124	ГОСТ 12506-67	Оконный блок	2	
Н8-124	ГОСТ 12506-67	Оконный блок	1	
		проем ОК-6 для $t_н$=-40°		
НС7-124		Оконный блок	2	
НС8-124		Оконный блок	1	
		проем ОК7 для $t_н$=-20°,-30°		
Н4-94	ГОСТ 12506-67	Оконный блок	1	
		проем ОК-8 для $t_н$=-40°		
НС4-94	ГОСТ 12506-67	Оконный блок	1	

Спецификация стекла

Марка	Обозначение	Наименование	Кол.	Примечание
		Оконный блок ОР18-18		
	ГОСТ 111-78	~~стекло 1575×1000×4~~	~~26~~	
	То же	" 1575×450×4	16	
		Оконный блок ОР12-09		
	ГОСТ 111-78	стекло 1000×725×4	2	
		Оконный блок НС3-94		
	ГОСТ 111-78	стекло 975×650×4	12	
	То же	" 975×1175×4	6	
		Оконный блок Н7-124		
	ГОСТ 111-78	стекло 975×650×2	8	
	То же	" 975×1175×1	4	
		Оконный блок Н4-94		
	ГОСТ 111-78	стекло 1575×650×4	4	
	То же	" 1575×1175×4	2	
		Оконный блок НС4-94		
	ГОСТ 111-78	стекло 1575×650×4	4	
	То же	" 1575×1175×4	2	
		Оконный блок Н8-124		
	ГОСТ 111-78	стекло 1575×650×2	4	
	То же	стекло 1575×1175×1	2	
		Оконный блок НС8-124		
	ГОСТ 111-78	стекло 1575×650×4	4	
	То же	стекло 1575×1175×2	2	
		Аверной блок АО21-13		
	ГОСТ 111-78	стекло 1300×375	4	
	То же	стекло 1300×375	2	для $t_н$=-40°С

Схема заполнения оконных проемов

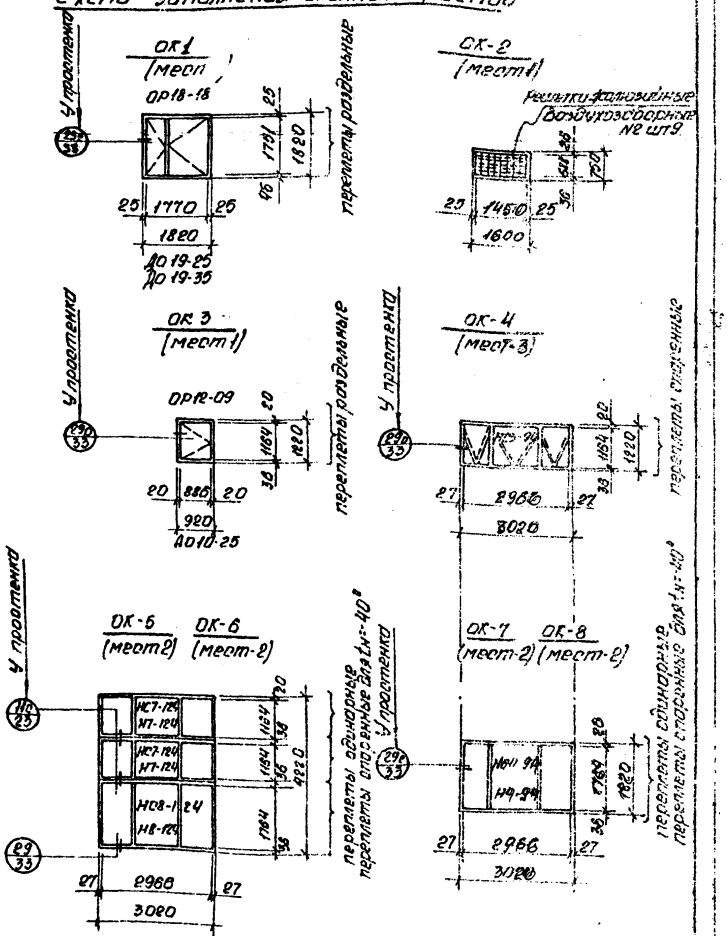

Детали замаркированные на схемах ...ны по серии 2.236-2.
Анкер А-2 см. лист АР-12.

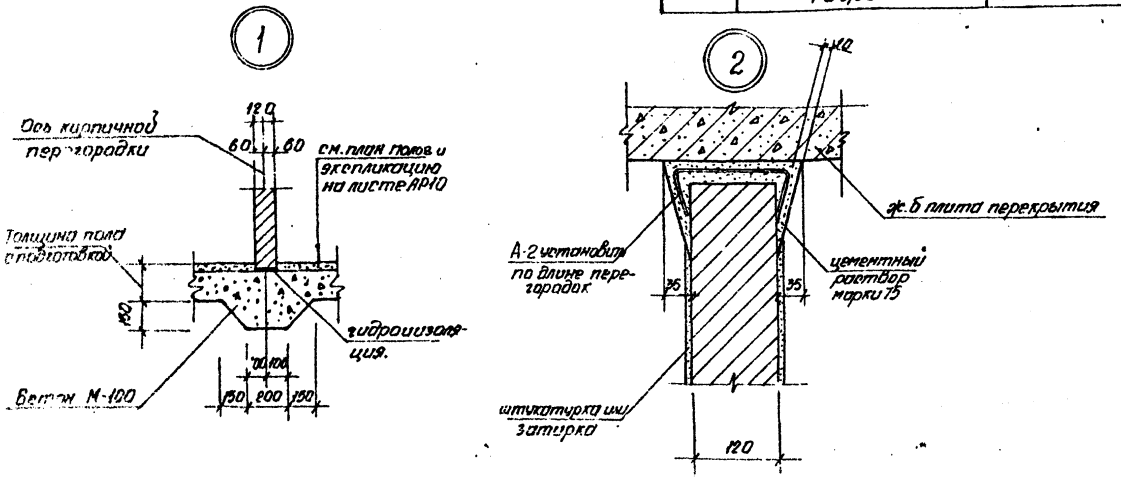

Н. конт.	Нестеров	
Провер.	Белецкий	
Архитек	Пахомова	
Ст. инж.		
Рук. гр.	Белецкий	
Гл. спец.	Нестеров	
Нач. отд.	Зайцев	
Гл. инж.	Фартушный	

Привязан:

Инв. №

ТП 501-3-10 АР

Тепловозо-вагонное депо на одно стойло для тепловозов ТГМ и ТГК колеи 1520 мм

Кирпичный вариант

Стадия	Лист	Листов
ТР	9	

Спецификация оконных проемов
спецификация стекла
схема заполнения оконных проемов. Узлы 1,2

ПРОМТРАНСПРОЕКТ г. Харьков

Типовой проект 501-3-10 Альбом II 6.2

Экспликация полов

Тип по плану	Конструкция пола	Материал слоя	Тип слоя по СНиП 2.03.13-71	Толщ. слоя мм	Дополнительн. указания
1		Бетон марки 300 с заполнителем из камня твердых пород Бетон марки 100 Щебень, втрамбованный в грунт.	П-9	30 100 50	Шлифованный
2		Бетон марки 300 с заполнителем из камня твердых пород Бетон марки 100 Ж.б. плита.	П-9	30 110	Шлифованный
3		Бетон марки 200 Легкий бетон γ=1000 кг/м³ марки 75 Ж.б. плита перекрытия	П-9	20 60	
4		Плитки керамические (ГОСТ 6787-80) с шероховатой поверхностью. Прослойка и заполнение швов из цем.-песчаного раствора марки 150 Бетон марки 100. Щебень, втрамбованный в грунт.	П-43	10 10 80 50	
5		Плитки керамические (ГОСТ 6787-80) с шероховатой поверхностью. Прослойка и заполнение швов из битумной мастики и стеклоткани размягчения 120°С. Слой гидроизоляции марки ГИ-1 из битумной мастики с температурой размягчения 120°С. Легкий бетон γ=1000 кг/м³ марки 75. Щебень, втрамбованный в грунт.	П-50	10 2 8 60 50	
6		Бетон марки 200. Плитный пенобетон γ=500 кг/м³ марки 75. Ж.б. плита перекрытия.	по типу П-9	40 80	
7		Мозаичный состав марки 200. Цем.-песчаный раствор К 200. Бетон марки 100. Щебень, втрамбованный в грунт.	П-11	20 40 80 50	
8 9		Плитки керамические (ГОСТ 6787-80) с шероховатой поверхностью. Прослойка и заполнение швов из кислотостойкого раствора на жидком стекле с уплотняющей добавкой. Бетон марки 100. Щебень, втрамбованный в грунт. Засыпка мелким грунтом. Грунт основания.	П-55	10 5 100 50 665	только для типа 8 только для типа 8
10		Бетон марки 200. Цементно-песчаный р-р марки 50. Слой гидроизола марки ГИ-1 на битумной мастике с посыпкой верхнего слоя песком. Уклоны по мостикам 1-2 мм. Бетон марки 100 по уклону 2% Ж.б. плита перекрытия	П-9	20 20 отсутствует	с железнением.
11		Линолеум по ГОСТ 14632-79 Прослойка из холодной мастики на водостойких вяжущих Легкий бетон. Бетон М 150. Щебень втрамбованный в грунт	П-71	5 20 80	
12		Бетон марки 200 Бетон марки 100 Щебень втрамбованный в грунт по уклону 2%	П-9	20 80 50	с железнением.

План полов на отм. 0.000

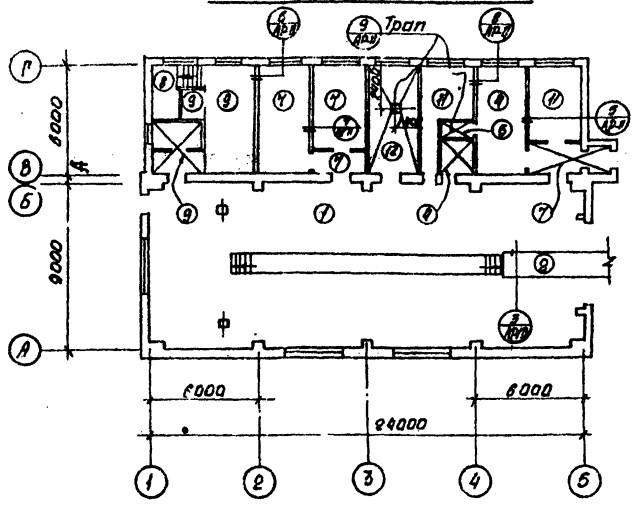

План кровли

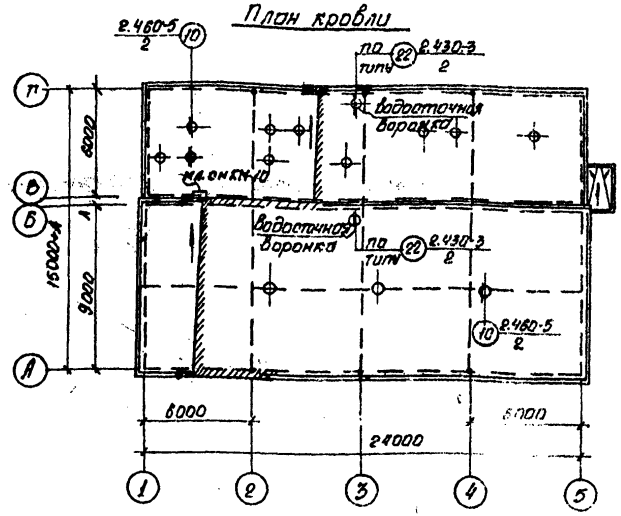

План полов на отм. 5.800

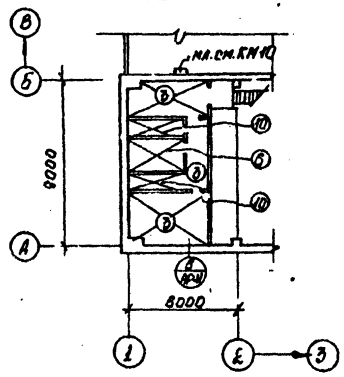

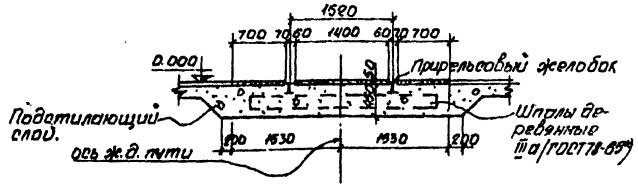

В зоне примыкания пола к наружным стенам их следует утеплить путем укладки по грунту шириной 0.8 м, толщина утеплителя см. в таблице 2 АР-5.

Н. контр.	Нестеров		ТП 501-3-10 АР
Провер.	Белецкий		Тепловоз-вагонное депо на одно стойло для тепловозов ТГМ и ТГК колеи 1520 мм.
Архитект.	Пахомова		
Ст. инж.			
Рук. гр.	Белецкий		Кирпичный вариант — Стадия: ТР; Лист: 10; Листов:
Гл. спец.	Нестеров		
Нач. отд.	Зайцев		План полов на отм. 0.000 План полов на отм. 5.800. План кровли. Экспликация полов.
Гл. инж.	Фортушный		ПРОМТРАНСНИИПРОЕКТ г. Харьков

Привязан:

Инв. №

Типовой проект 501-3-10 Альбом II 82

Фрагмент плана 2

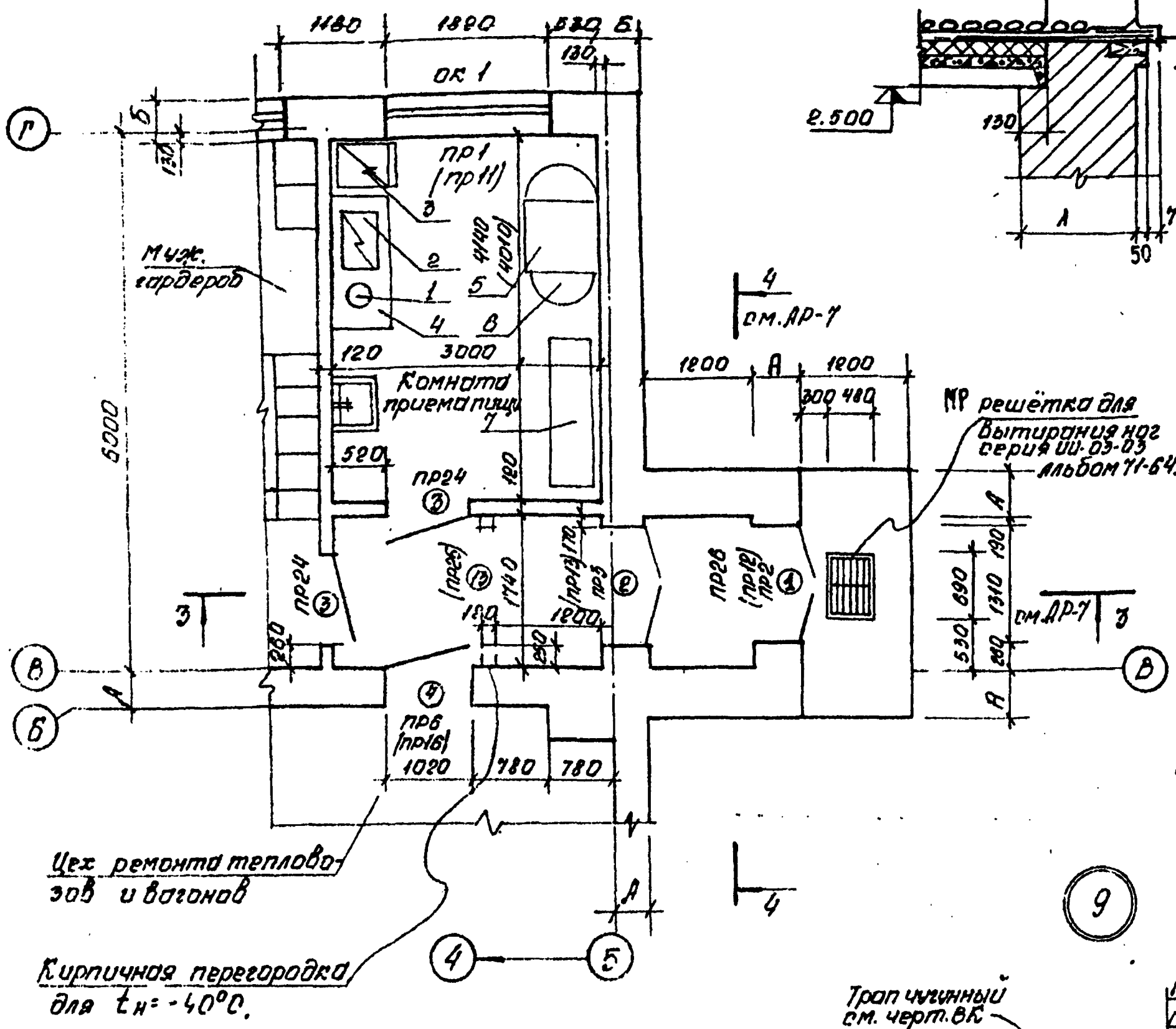

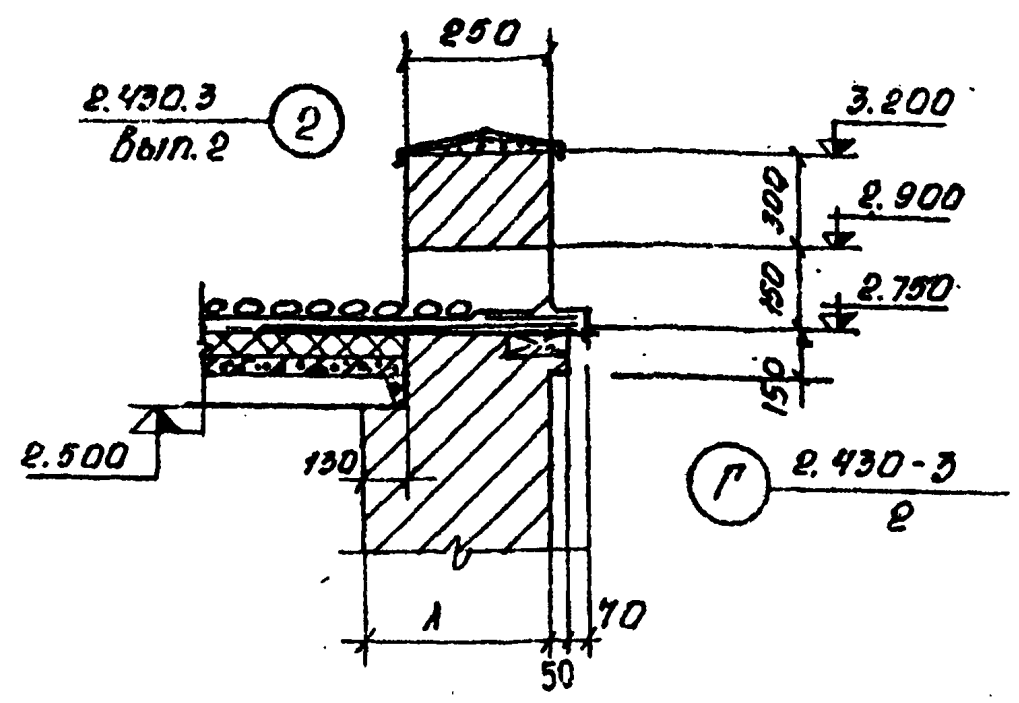

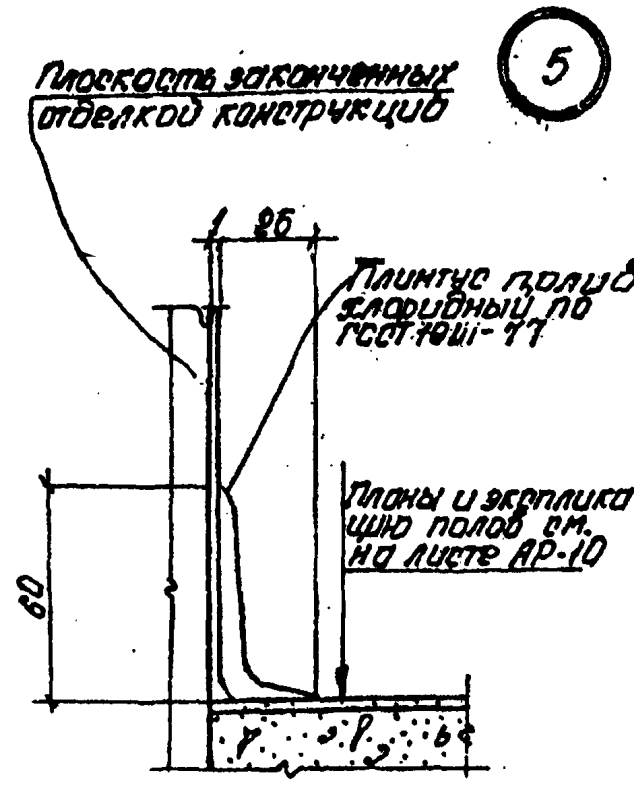

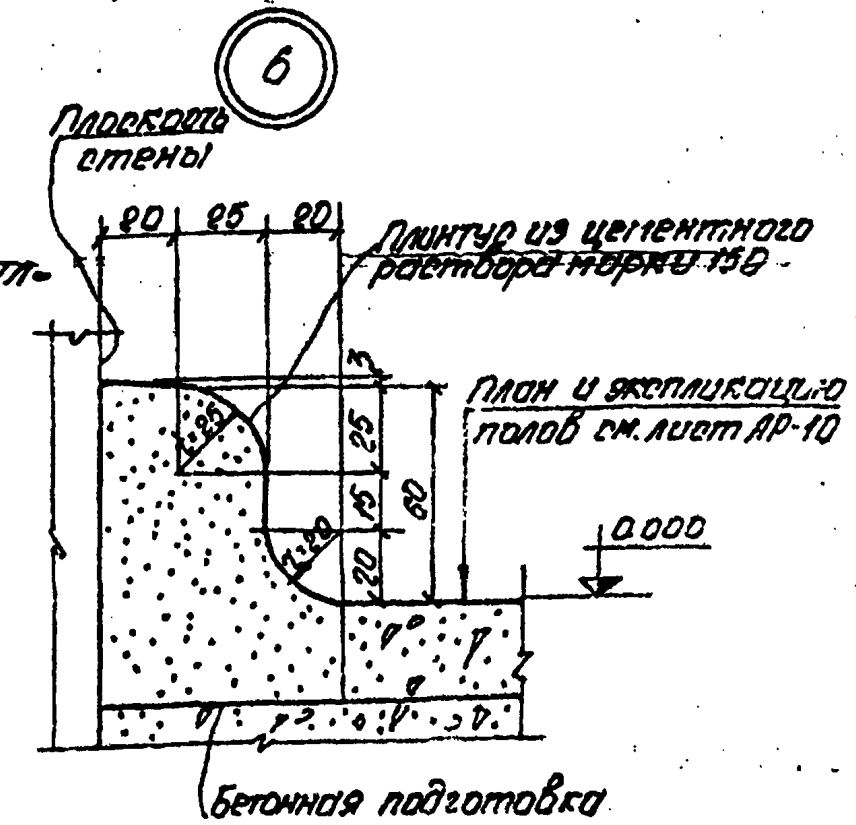

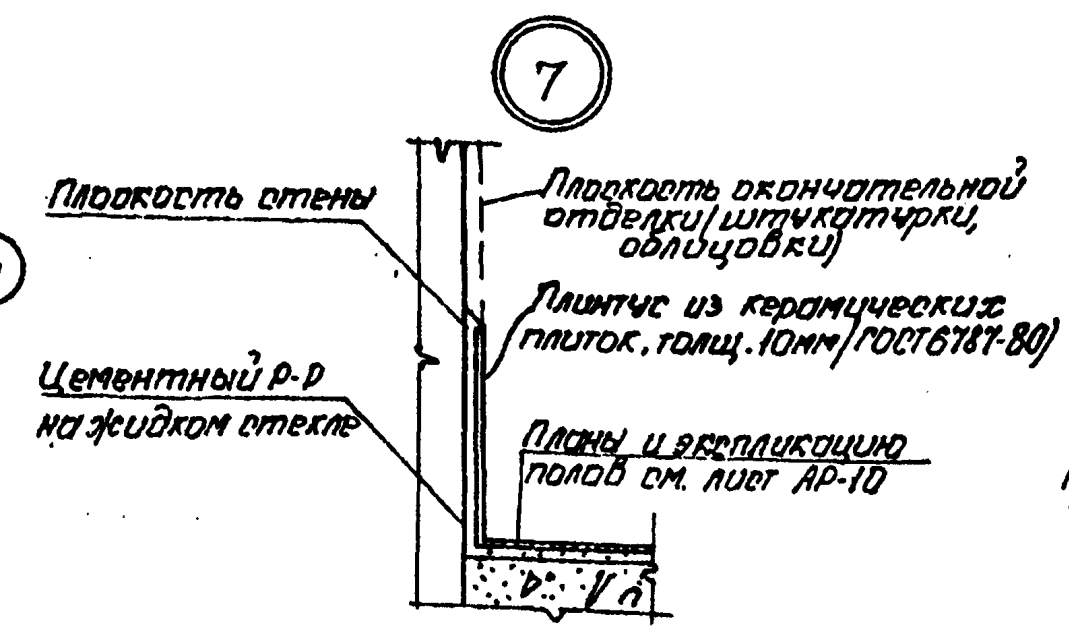

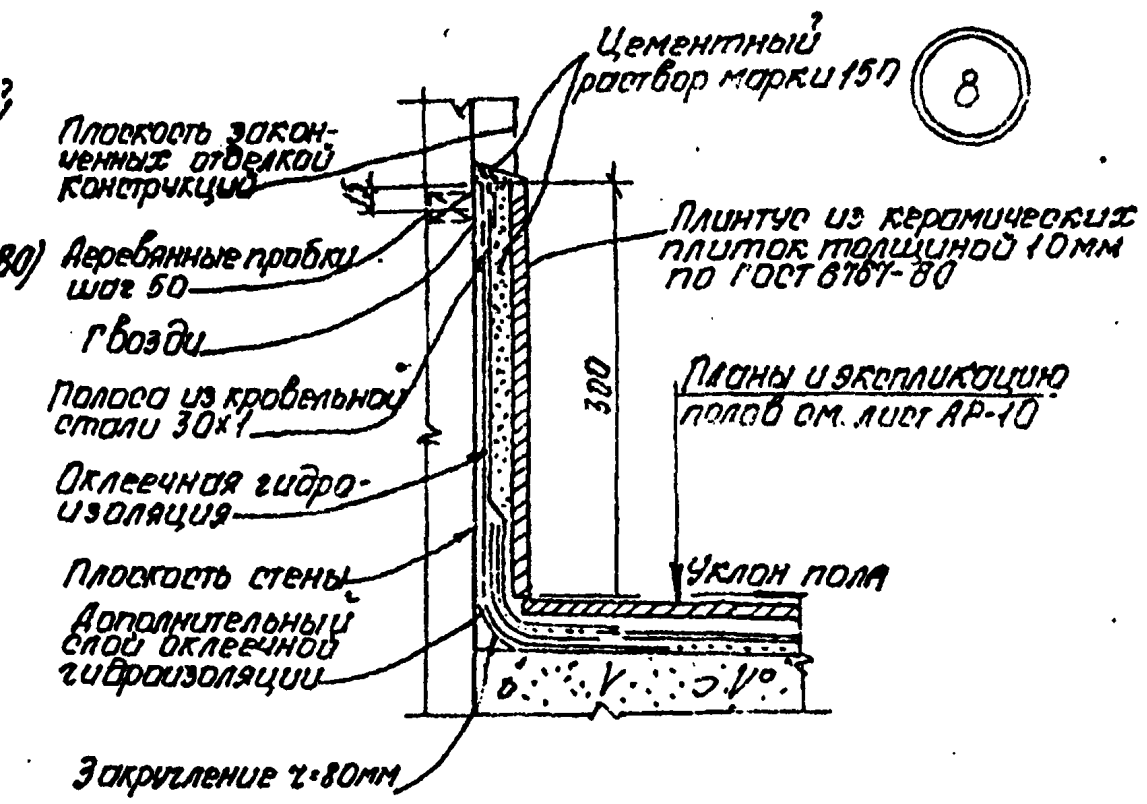

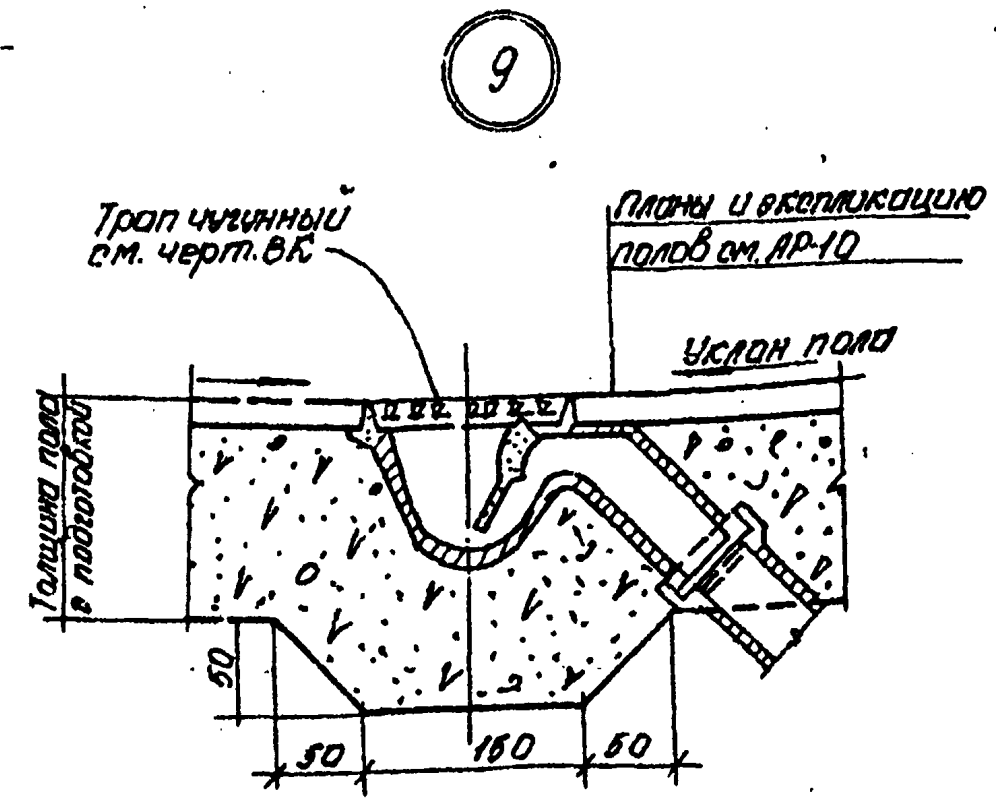

Спецификация оборудования

N п/п	Наименование	тип.	габарит. размеры (мм)	мощн. квт.	каталог	кол. во
1	Электрочайник	бытовой	—	—	торговая сеть	1
2	Электроплита	бытовая	—	—	то же	1
3	холодильник (саратов)	бытовой	—	—	торговая сеть	1
4	стол производственный	С-3	1200×600×900	—	типоторг пр.65-0,2-4	1
5	стол обеденный	—	850×850×830	—	торговая сеть	1
6	стул	—	—	—	то же	2
7	Вводное устройство	см. ЭЛ.	1600×450×1100	—	—	1

1. В скобках даны марки перемычек и привязка дверных проемов для $t_н = -30°C, -40°C$.
2. Данный лист см. совместно с листами АР-6, АР-7.

Н. контр.	Нестеров		ТП 501-3-10 АР
Пров.	Велецкий		
Архитек.	Пахомова		Тепловозо-вагонное депо на одно стойло для тепловозов ТГМ и ТГК колеи 1520 мм.
Ст. инж.			
Рук. гр.	Велецкий		Кирпичный вариант. Стадия ТР, Лист 11, Листов
Гл. спец.	Нестеров		
Нач. отд.	Зайцев		Фрагмент плана 2, узлы 4÷9. Спецификация оборудования
Гл. инж.	Фортушный		ПРОМТРАНСНИИПРОЕКТ г. Харьков

Привязан

Инв. №

Согласовано: Рук. группы ЭЛ Байкова; Рук. группы; Рук. группы; Рук. группы

Инв. № подл. | Подп. и дата | Взам. инв. №

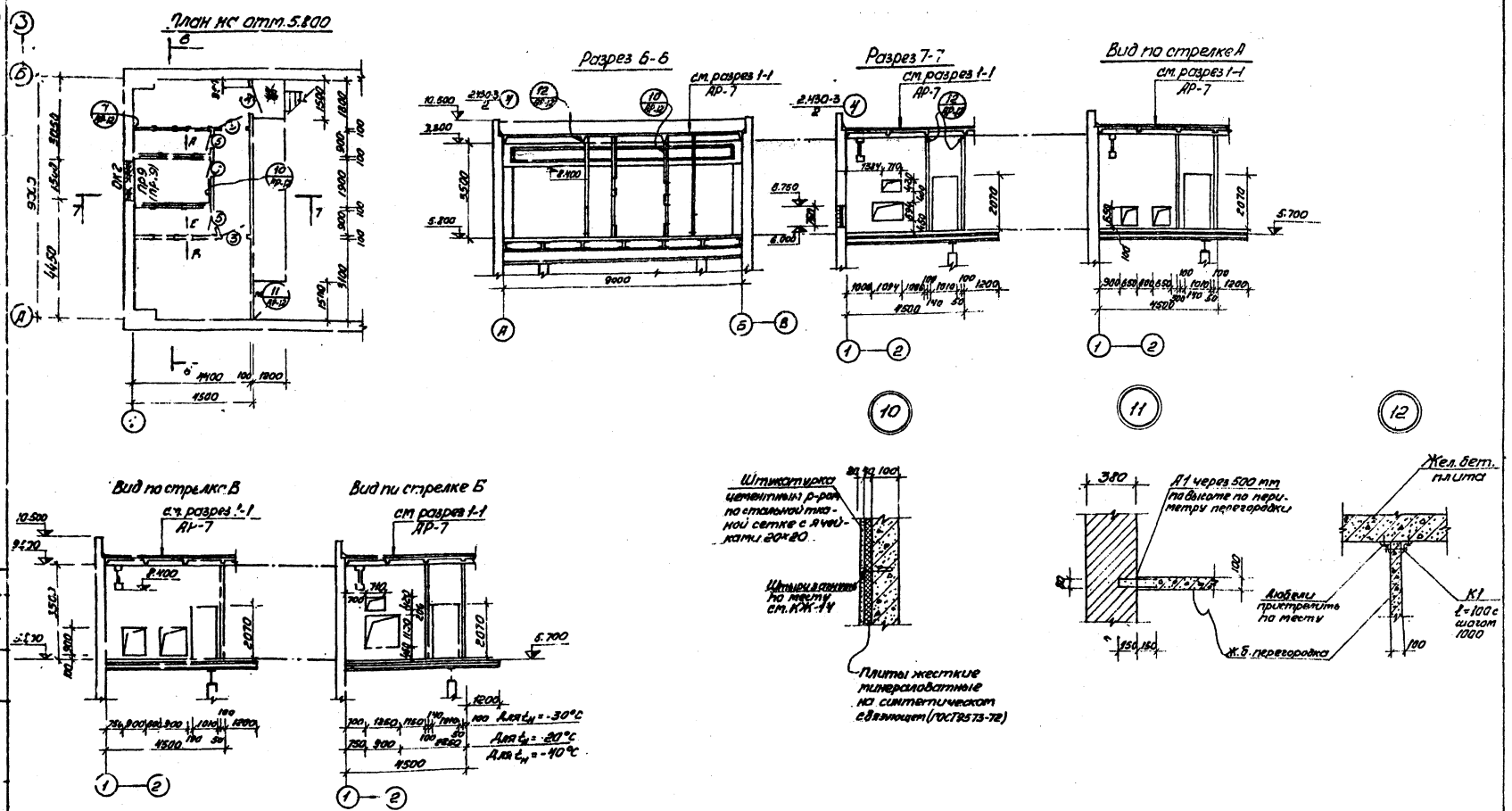

Типовой проект 501-3-10 Альбом II 22

Спецификация стальных крепежных элементов.

Марка	Обозначение	Наименование	Кол.	Прим.
А-1	80 370 ⌀ 3А I	Закладная деталь	64	
К1	L 75×6	Элемент крепления	96	
А-2	⌀ 6А I	То же	13	

Н. контр.	Нестеров	
Провер.	Белецкий	
Архитект.	Лахомов	
Стинж.		
Рук. гр.	Белецкий	
Гл. спец.	Нестеров	
Начальн.	Зайцев	
Гл. инж. пр.	Фартушин	

Привязан:

Инв. №

ТП 501-3-10 АР

Тепловоза-вагонное депо на одно стойло для тепловозов ТГМ и ТГК колеи 1520 мм.

Кирпичный вариант.

Стадия	Лист	Листов
ТР	12	

План вентканеры на отм. 5.800. Разрезы 6-6, 7-7. Виды А, Б, В. Узлы 10, 11, 12.

ПРОМТРАНСНИИПРОЕКТ
Р. Харьков

Типовой проект 501-3-10 Альбом VIII

План отверстий в перегородках на отм. 0.000

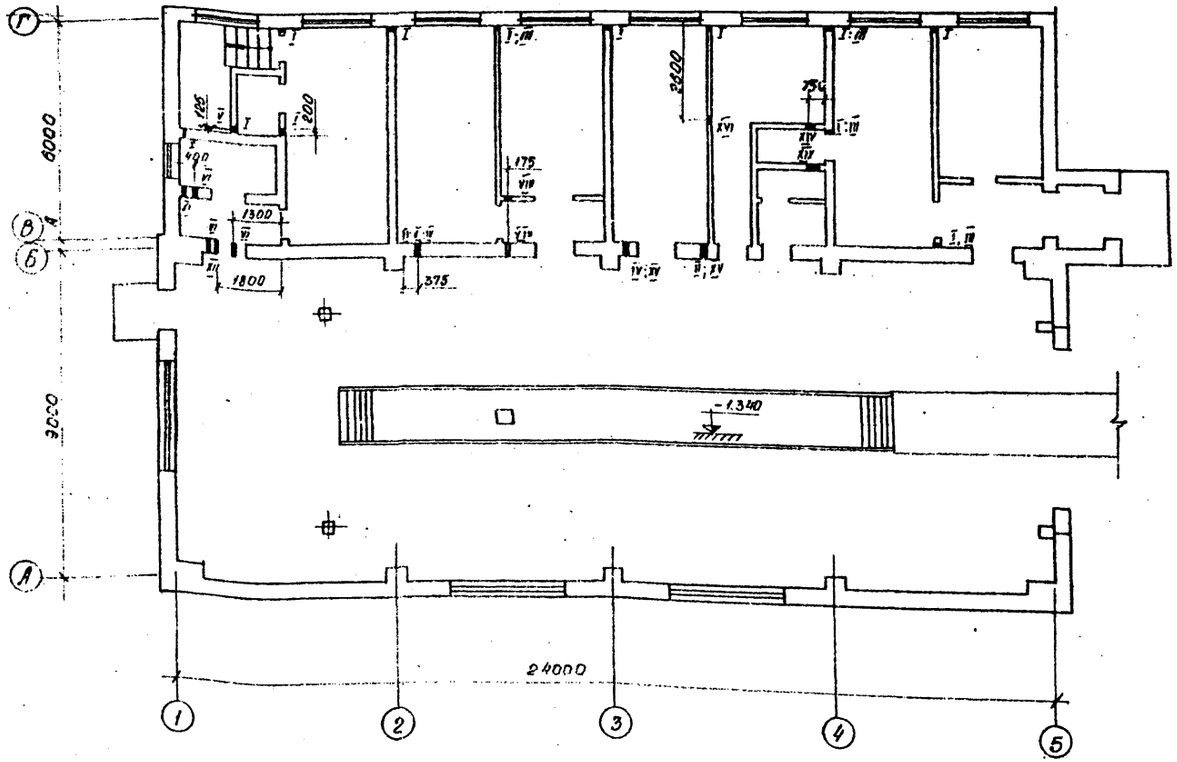

План отверстий в перегородках на отм. 5.800

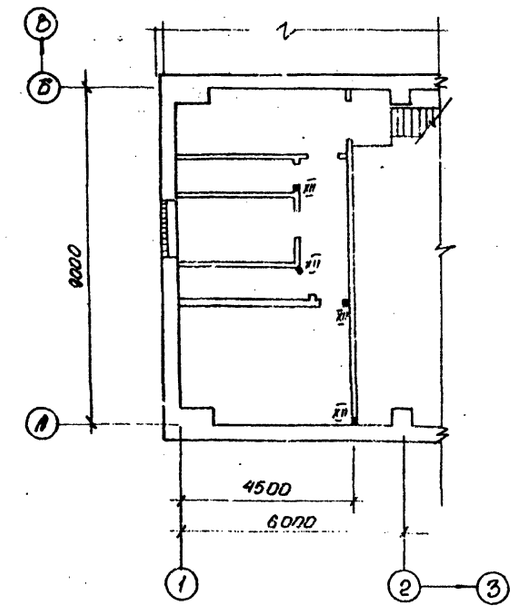

Таблица отверстий в стенах и перегородках (начало)

Марка отверстий	Размеры отверстия: Ширина (мм)	Высота (мм)	отметка низа от	Примечания
I	50	100	0.100	ОВ
II	50	50	0.200	ОВ
III	50	50	0.500	ОВ
IV	80	80	2.700	ОВ
V	250	300	2.700	ОВ
VI	300	300	2.850	ОВ
VII	300	300	2.700	ОВ
VIII	350	350	2.650	ОВ
IX	550	550	2.450	ОВ

(окончание)

X	50	50	1.500	ОВ
XI	100	100	2.500	ВК
XII	50	50	7.800	ВК
XIII	70	70	3.800	ВК
XIV	400	400	3.200	ВК
XV	50	50	2.800	ОВ
XVI	400	400	3.200	ОВ

Н. контр.	Нестеров		
Провер.	Белецкий		
Архитект.	Пахомова		
Ст. инж. пр.			
Рук. гр.	Белецкий		
Гл. спец.	Нестеров		
Нач. отд.	Зайцев		
Гл. инж. пр.	Фартушный		

Привязан:

Инв. №

ТП 501-3-10 АР

Тепловозо-вагонное депо на одно стойло для тепловозов ТГМ и ТГК колей 1520 мм.

Кирпичный Вариант.

Стадия	Лист	Листов
ТР	13	

Планы отверстий в перегородках на отм. 0.000; 5.800 Таблица отверстий.

ПРОМТРАНСНИИПРОЕКТ г. Харьков

Альбом II 3.9

501-3-10

Типовой проект

Ведомость чертежей основного комплекта КЖ

Лист	Наименование	Примечан.
1	Общие данные (начало)	
2	Общие данные (окончание)	
3	Маркировка низа фундаментных балок сечения 1-1÷4-4 и 21-21. Спецификация.	
4	Фундаменты. Сечения 5-5÷12-12.	
5	Фундаменты. Сечения 13-13÷17-17.	
6	Фундаменты ФМ-1, ФМ-2. Сечения 18-18÷20-20.	
7	Маркировка низа балок покрытия, колонн и рамы ворот. Узлы 6-1. Сетки С-1, С-2. Анкера М-1, М-2.	
8	Пожировочная схема плит покрытия	
9	Плиты покрытия П-8, П-10, П-12.	
10	Защищающее и гидроизоляционное отверстия в плитах П-8 и П-12.	
11	Закладные детали и отверстия в плите П-10. Спецификации.	
12	Маркировочная схема плит перекрытия на отм. 3.300. Сечения.	
13	План фундаментов на отм. 5.300. Сечения 1-1÷8-8. Узлы 1, 2.	
14	Маркировочная схема подземного хозяйства	
15	Грузозахватник. План. Разрезы 1-1, 2-2.	
16	Грузозахватник. Армирование.	
17	Грузозахватник. Закладные детали ЗД-1÷ЗД-3. Узлы 1, 2. Щиты Ш-1÷Ш-3. Сетки С-1, 2-2.	
18	Грузозахватник. Сетки С-2÷С-8.	
19	Конституционный колодец КВЗ-1. Маслобензоловый колодец	

Общие указания.

1. Проект разработан применительно к следующим условиям:
   а) площадка строительства со спокойным рельефом;
   б) грунты непучинистые, непросадочные, грунтовые воды отсутствуют. Расчетные характеристики грунтов, служащих основанием для фундаментов здания:
   Сцепление – $C_н$ = 0,02 кгс/см²;
   Угол внутреннего трения $\varphi_н$ = 28°
   Объемный вес $\gamma_н$ = 1,8 тс/м³
   Модуль деформации E = 150 кгс/см²

Типовой проект разработан в соответствии с действующими нормами и правилами и предусматривает мероприятия, обеспечивающие взрывную, взрывопожарную и пожарную безопасность при эксплуатации здания.

Гл. инженер проекта (Г. Фортушный)

Инв. № подл. | Подп. и дата | Взам. инв. №

1. При определении расчетного давления на основание „R" по формуле 17 СНиП II-15-74 принималось m_1 = 1,2, m_2 = 1, $K_н$ = 1,1.

Глубина заложения фундаментов принята 1,53 м, а уровень грунтовых вод не менее чем на 2 м ниже глубины заложения фундаментов.

При привязке проекта глубина заложения фундаментов должна быть принята в зависимости от конкретных грунтовых и климатических условий, а фундаменты пересчитаны:

в) расчетная зимняя температура принята: -20°; -30°; -40°С;
г) скоростной напор ветра - для I и III географических районов;
д) вес снегового покрова - для III района;
е) сейсмичность не выше 6 баллов;
ж) нормативная нагрузка на полы в осях А-Б - 1,5 тс/м²;
и) нагрузки от подвесного электрического однобалочного крана грузоподъемностью 2 тс;
к) нагрузки от передвижной тали грузоподъемностью 0,25 тс в ремонтном отделении;
л) нагрузки от технологического оборудования на площадке на отм. 5.300 - 300 кг/м².

2. Марки бетона и характеристики стали для железобетонных и бетонных конструкций приведены на листах проекта или указаны на соответствующих листах типовых серий.

3. Учитывая, что монтаж конструкций может производиться при отрицательных температурах, а также возможность нахождения конструкций под нагрузкой в неотапливаемом помещении (до ввода в эксплуатацию), для армирования железобетонных конструкций и закладных частей, в зависимости от расчетной температуры наружного воздуха приняты следующие марки стали:

Вид арматуры и детали	Класс стали	Марки сталей при монтаже конструкций под нагрузкой при t° наружного воздуха: до -30°С включительно	ниже -30°С до -40°С включительно
Стержневая горячекатанная гладкая ГОСТ 5781-75.	A-I	Вст.3 кп2	Вст.3 пс2
Стержневая горячекатанная периодического профиля по ГОСТ 5781-75 и ГОСТ 5.1459-72* для арматуры классов A-III Ø10÷Ø40мм	A-III	Вст.5 пс2	Вст.5 сп2
	A-III	25Г2С	25Г2С
	A-IV	20ХГ2Ц	20ХГ2Ц
Стержневая термически упрочненная периодического профиля ГОСТ 10884-71	Ат-V	применяется при расчетных температурах наружного воздуха до -40°С	
Проволочная арматурная прядевая гладкая ГОСТ 6727-53*	B-I	Тоже	
Закладные детали конструкционные	с38/23	Вст.3 кп2	Вст.3 кп2
Закладные и соединительные детали расчетные	с38/23	Вст.3 кп2	Вст.3 пс6
Монтажные петли	A-I	Вст.3 пс2	Вст.3 сп2
Анкерные болты	—	Вст.3 кп2	Вст.3 кп2

4. Работы по строительству должны выполняться в соответствии с действующими правилами производства и приемки работ.
5. При выполнении работ в зимнее время должны соблюдаться специальные требования по каждому виду работ.
6. Все закладные и соединительные детали не подлежащие металлизации защищаются от коррозии цинковым покрытием согласно указаниям серии 1.439-2 и СНиП II-21-73.
7. Обратную засыпку пазух котлованов и подсыпки под полы производить грунтом без включения строительного мусора с уплотнением слоями не более 200 мм до $\gamma_{об}$ = 1,65 т/м³
8. Указания по монтажу в зимних условиях сборных бетонных и железобетонных конструкций приведены в сериях типовых проектов конструкций.

Инв. №			
Н. контр.	Нестеров		
Провер.	Малюжевец		
Инжен.	Кравцова		
Ст. инж.	Малюжевец		
Рук. гр.	Дмуховский		
Гл. спец.	Нестеров		
Нач. отд.	Зайцев		
Гл. инж.	Фортушный		
Гл. инж.	Пирожников		

Привязан:

ТП 501-3-10 КЖ

Тепловозо-вагонное депо на одно стойло для тепловозов ТГМ1, ТГК колеи 1520 мм.

Кирпичный вариант | Стадия: ТР | Лист: 1 | Листов: 13

Общие данные (начало)

Госстроя СССР Харьковский Промтрансниипроект г. Харьков

Типовой проект 501-3-10 Альбом V.82

Ведомость примененных и ссылочных документов

Обозначение	Наименование	Примечания
Серия 1.112-5 вып 2-у	Плиты железобетонные для ленточных фундаментов	
ГОСТ 13579-78	Блоки бетонные для стен подвалов	
Серия 1.165-7 вып 3	Сборные железобетонные перекрытия из ненапрягаемые плиты для покрытий производственных зданий, сетками 3х6 и 6х6 м, с теплоизоляционным гравийным и рулонной кровлей	
ГОСТ 22701.1-77 22701.0-77 22701.2-77	Плиты железобетонные ребристые предварительно напряженные размерами 6х3 м для покрытий производственных зданий	
Серия ПК-01-88	Сборные железобетонные плиты для покрытий производственных зданий	
Серия 1.494-24 вып 1	Стаканы для крепления колонн одноэтажных производственных зданий	
Серия 1.423-3 вып 0-1,12	Железобетонные колонны прямоугольного сечения для одноэтажных производственных зданий без мостовых кранов высотой до 9,6 м	
Серия 3.600-2 вып 5-1, ч-2	Сборные железобетонные колодцы и приямки для тепловых сетей	
Серия 3.501-8	Детали для крепления трубопроводов с подвесных и щитовых опор	
Серия 3.900-3 вып 7	Сборные железобетонные конструкции емкостных сооружений для водоснабжения и канализации	
Серия 1.462-10 вып 1	Железобетонные балки покрытий бывш для покрытий зданий с плоской кровлей	

Сводная спецификация железобетонных конструкций

Марка	Обозначение	Наименование	Кол.	Примечание
		Сборные железобетонные конструкции		
ФП-1	Серия 1.112-5 вып 2	Фундаментные плиты ФП 12.24-2	16	1.4тс
ФП-2	То же	" ФП 8.12-2	6	0.68тс
ФП-3	То же	" ФП 16.12-2	10	12тс
ФП-4	То же вып 4	" ФП 6.24-4	11	1.0тс
ФП-5	То же	" ФП 6.12-4	5	0.51тс
ФБ-1	ГОСТ 13579-78	Фундаментные блоки ФБС 24.6-Т	49	1.3тс
ФБ-2	То же	" ФБС 12.6.6-Т	18	0.64тс
ФБ-3	То же	" ФБС 9.6.6-Т	26	0.47тс
ФБ-4	То же	" ФБС 24.5.6-Т	7	1.63тс
ФБ-5	То же	" ФБС 12.5.6-Т	10	0.79тс
ФБ-6	То же	" ФБС 9.5.6-Т	4	0.59тс
ФБ-7	То же	" ФБС 12.4.3-Т	10	0.31тс
ФБ-8	То же	" ФБС 12.5.3-Т	5	0.38тс
ФБ-9	То же	" ФБС 24.3.6-Т	17	0.97тс
ФБ-10	То же	" ФБС 9.3.6-Т	9	0.35тс
ФБ-11	То же	" ФБС 9.6.6-Т	8	0.7тс

Марка	Обозначение	Наименование	Кол.	Примечание
1ПР1-12.8	Серия 1.138-10 вып 1	Перемычка 1ПР1-10.12.6	12	0.03тс
1ПР2-15.12.14	То же	" 1ПР2-15.12.14	3	0.07тс
К1	Серия 1.423-3 вып 0-1	Колонна КВ4-1	2	1.4тс
Б1	Серия 1.462-10 вып 1	Балка Б9-5АV-а	5	2.8тс
П1	ГОСТ 22701.1-77 ГОСТ 22701.0-77 прим 3	Плита покрытия ПГ-4АТVт-1	4	27тс
П2	ГОСТ 22701.1-77 ГОСТ 22701.0-77 прим 3	" ПГ-4АТVт-2	4	2.7тс
П3	ГОСТ 22701.2-77 ГОСТ 22701.0-77, прим 3	" ПВ-7-4АТVт1	1	3.2тс
П4	ГОСТ 22701.2-77	" ПВ7-4АТVт	2	3.2тс
П5	ГОСТ 22701.1-77 ГОСТ 22701.0-77, прим 3	" ПГ-4АТVт-3	1	2.7тс
П6	Серия ПК-01-88	" ПЖ-2	4	0.09тс
П7	Серия 1.465-7. вып 3	" ПАТV 1.5х6-4	10	1.5тс
П8	То же и КЖ-9	" ПАТV-4 1.5х6-4-1	2	1.9тс
П9	То же и КЖ-9	" ПАТV-4 1.5х6-4-2	1	1.9тс
П10	То же и КЖ-9	" ПАТV-4 1.5х6-4-3	2	1.9тс
П11	То же и КЖ-9	" ПАТV-7 1.5х6-4-1	1	1.9тс
П12	То же	" ПАТV-7 1.5х6-4-2	1	1.9тс
СБ11А-1	Серия 1.494-24, вып 1	Стакан СБ11А-1	9	0.15тс
СБ7А-1	То же	" СБ7А-1	2	0.29тс
СБ7А-3	То же	" СБ7А-3	3	0.31тс
Л1	Серия 3.006-2, вып 0-1	Лоток Л1д-1	1	0.1тс
П10-5	Серия 3.006-2, вып 0-1	Плита П10-5	6	0.77тс
П1	Серия 3.006-2, вып 6-2	Плита П1-8	1	0.04тс
П10д-5	То же	—"— П10д-5	10	0.19тс

Марка	Обозначение	Наименование	Кол.	Примечание
Р1	Серия 3.501-8	Ригель Р-1	1	2.4т
С1	То же	Стойка С-1	1	3.7т
С2	То же	" С-2	1	3.7т
КЦ7-3	Серия 3.900-3 вып 7	Кольцо стеновое КЦ-7-3	1	0.13т
КЦО-1	То же	Кольцо опорное КЦО-1	1	0.05т
КЦ10-9	То же	Кольцо стеновое КЦ10-9	1	0.60т
КЦП1-10.1	То же	Плита перекрытия КЦП1-10.1	1	0.25т
КЦД-10	То же	Плита днища КЦД-10	1	0.4т
ФО-1	черт КЖ-14	Фундамент под оборудование ФО-1	1	0.3м³
ОП-1	черт. КЖ-6	Опорная плита ОП-1	10	0.1м³
		Монолитные железобетонные конструкции		
ФН-1	черт КЖ-6	Фундамент ФН-1	2	1.5м³
ФН-2	черт КЖ-6	—"— ФН-2	2	0.23м³
	черт КЖ-15	Грязеотстойник	1	
	черт КЖ-18	Маслосборный колодец	1	
ПР-1	черт КЖ-14	Приямок	1	
	черт КЖ-19	Колодец ККЗ-1	1	

Привязан

Инв. № подл.

Н. контр.	Некрасова		
Гл. инж.	Логачева		
Гл. инж.	Хрипкова		
Гл. инж.	Логачева		
Рук. группы	Лещенко		
Гл. спец.	Настрова		
Нач. отд.	Зайцев		
Гл. инж. пр.	Сосунцева		

ТП 501-3-10 КЖ

Тепловая-водозное депо на одно стойло для тепловозов ТГМ и ТГК колеи 1520 мм

Кирпичный вариант

Стадия: ТР | Лист: 2 | Листов:

Общие данные (начало)

ПРОМТРАНСНИИПРОЕКТ г. Харьков

Типовой проект 501-3-10 Альбом V, ч.2

Маркировочная схема фундаментов

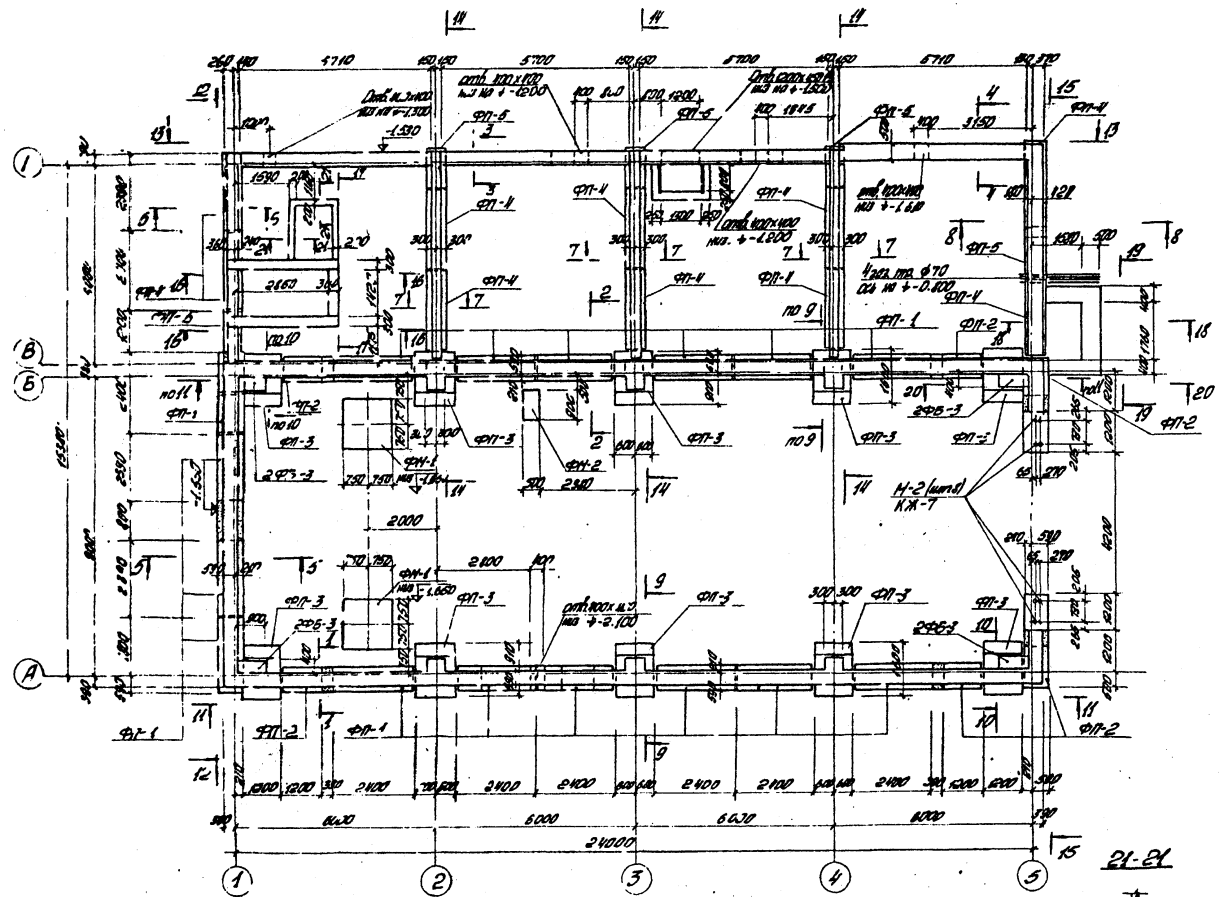

Спецификация элементов к маркировочной схеме, расположенной на листе

Марка	Обозначение	Наименование	Кол. шт.	Примечание
		Маркировочная схема фундаментов		
ФП-1	1.112-5 вып.2	Фундаментные плиты ФП 8.24.2	16	1.395 т
ФП-2	—"— —"—	—"— ФП 8.12-2	6	0.665 т
ФП-3	—"— —"—	—"— ФП 16.12-2	10	1.215 т
ФП-4	—"— вып.4	—"— ФП 6.24-4	11	1.040 т
ФП-5	—"— —"—	—"— ФП 6.12.4	5	0.515 т
ФБ 1	ГОСТ 13579-78	Фундаментные блоки ФБС 24.4.6-Т	19	1.3 т
ФБ-2	—"—	—"— ФБС 12.4.6-Т	18	0.8 т
ФБ-3	—"—	—"— ФБС 9.4.6-Т	26	0.6 т
ФБ-4	—"—	—"— ФБС 24.5.6-Т	7	1.65 т
ФБ-5	—"—	—"— ФБС 12.5.6-Т	10	0.79 т
ФБ-6	—"—	—"— ФБС 9.5.6-Т	4	0.59 т
ФБ-7	—"—	—"— ФБС 12.4.3-Т	10	0.36 т
ФБ-8	—"—	—"— ФБС 12.5.3-Т	5	0.38 т
ФБ-9	—"—	—"— ФБС 24.3.6-Т	17	0.97 т
ФБ-10	—"—	—"— ФБС 9.3.6-Т	9	0.35 т
ФБ-11	—"—	—"— ФБС 9.6.6-Т	6	0.7 т
1ПР1-10.12.6	1.138-10 вып.1	перемычка 1ПР1-10.12.6	62	0.025 т
1ПР2-15.12.14	то же	—"— 1ПР2-15.12.14	3	0.065 т
ФН-1	КЖ-6	монолитный фундамент ФМ-1	2	1.6 м³
ФН-2	то же	—"— ФМ-2	1	0.23 м³

1. Сечения 5-5÷12-12 см. лист КЖ-4, сечения 13-13÷17-17 см. лист КЖ-5, сечения 18-18÷20-20 см. лист КЖ-6, сечение 22-22 см. лист КЖ-15
2. Монолитные участки ленточных фундаментов выполнить из бетона М-100, расход бетона М-100 - 7.5 м³.
3. Фундаменты под ворота выполнить из бетона М-150, расход бетона М-150 - 2.6 м³.
4. Под фундаментами ФН-1 выполнить бетонную подготовку из бетона М-50 толщиной 100 мм, выступающую за габарит подошвы фундамента на 100 мм в каждую сторону.
5. Маркировочная схема фундаментов разработана для основного варианта при t = -30°С.

Гл.инж.	Нестеров		ТП 501-3-10		КЖ
Руковод.	Назначалов		Тепловозо-вагонное депо на одно стойло для тепловозов ТГМ и ТГК колеи 1520 мм		
Сконстр.	Гаврилова		Кирпичный вариант.	Стадия	Лист	Листов
Ст.инженер	Назначалов			ТП	3	
Рук.гр.	Гаврилова		Маркировочная схема фундаментов. Сечения 1-1÷4-4 и 21-21. Спецификация.	ПРОМТРАНСНИИПРОЕКТ г. Харьков	
Гл.спец.	Нестеров				
Нач.отд.	Зайцев				
Гл.инж.пр.	Ратушный				

Привязан

Инв.№

Альбом II в.

Типовой проект 501-3-10

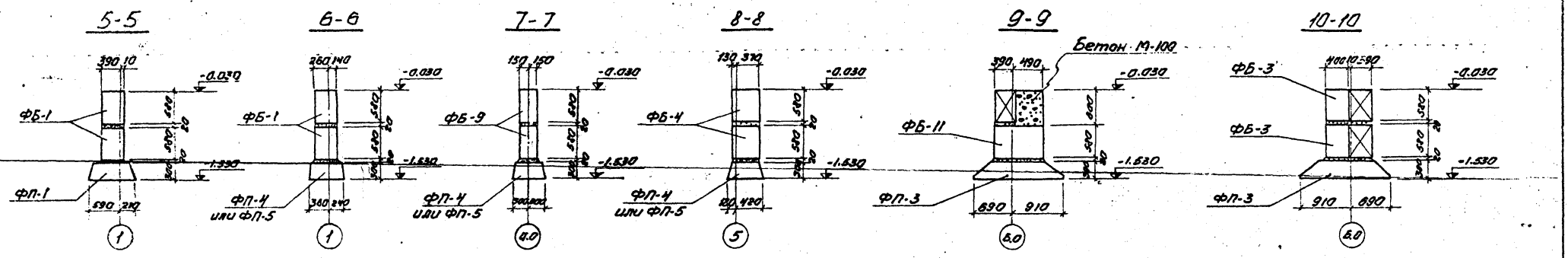

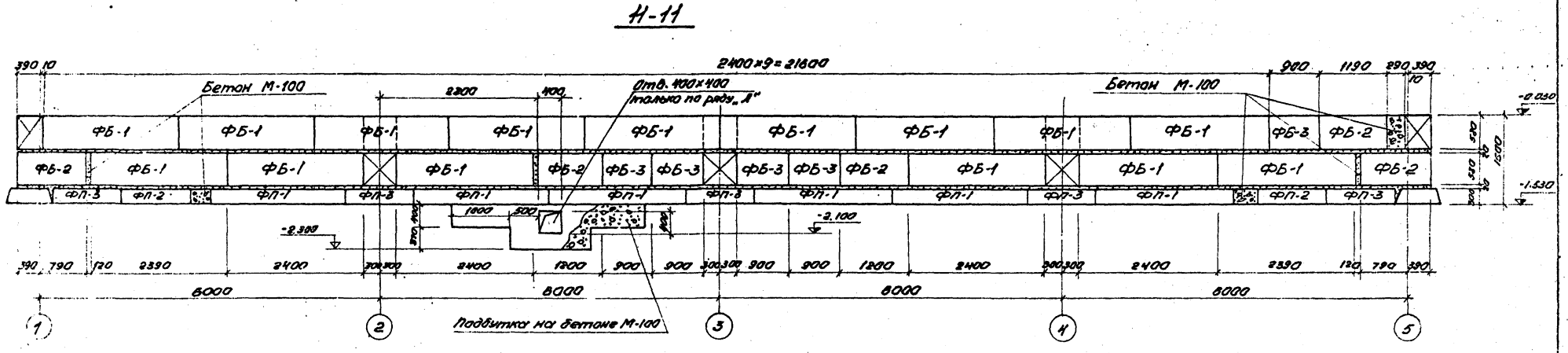

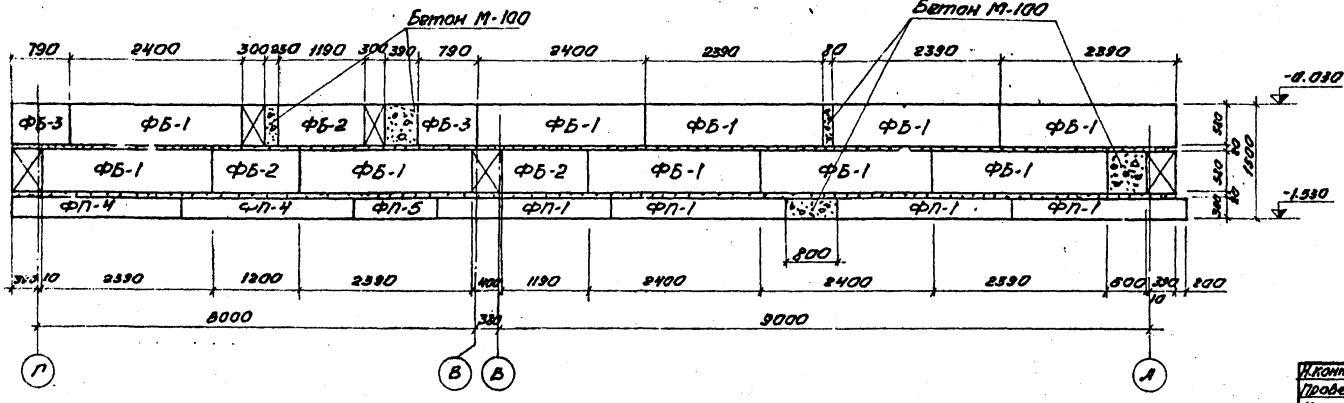

1. Маркировочную схему фундаментов см. лист КЖ-3.
2. Фундаментные блоки укладываются на растворе марки 50 с перевязкой вертикальных швов.

Н.контр.	Нестеров	
Провер.	Магомедов	
Инж.	Елисеев	
Ст.инж.	Магомедов	
Рук.гр.	Олиференко	
Гл.спец.	Нестеров	
Нач.отс.	Зайцев	
Гл.инж.пр.	Фартушный	

Привязан:

Инв. №

ТП 501-3-10 КЖ

Тепловозо-вагонное депо на одно стойло для тепловозов ТГМ и ТГК колеи 1520 мм.

Кирпичный вариант

Стадия	Лист	Листов
ТР	4	

Фундаменты. Сечения 5-5÷12-12

ПРОМТРАНСНИИПРОЕКТ г. Харьков

Инв. № подл. | Подп. и дата

Типовой проект 501-3-10 Альбом II 6.2

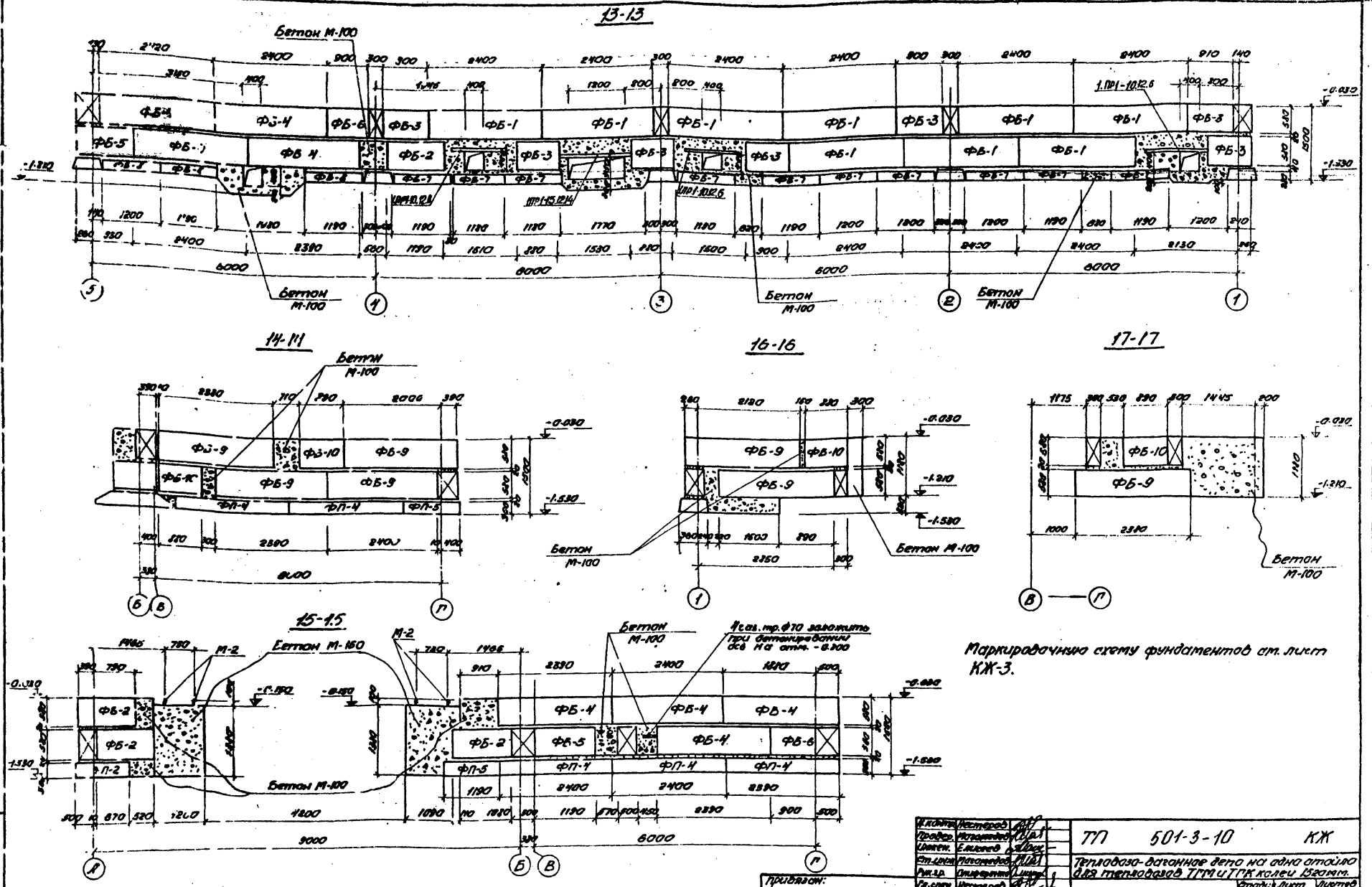

Н.контр.	Нестеров		
Провер.	Магомедов		
Инжен.	Елисеев		
Ст.инж.	Магомедов		
Рук.гр.	Спиридонов		
Гл.спец.	Нестеров		
Нач.отд.	Зайцев		
Гл.инж.пр.	Фармаков		

Привязан:

Инв. №

ТП 501-3-10 КЖ			
Тепловозо-вагонное депо на одно стойло для тепловозов ТГМ и ТГК колеи 1520 мм.			
Кирпичный вариант	Стадия	Лист	Листов
	ТР	5	
Фундаменты. Сечения 13-13 ÷ 17-17.	ПРОМТРАНСКИЙПРОЕКТ г. Харьков		

Типовой проект 501-3-10 Альбом № 22

ФМ-1

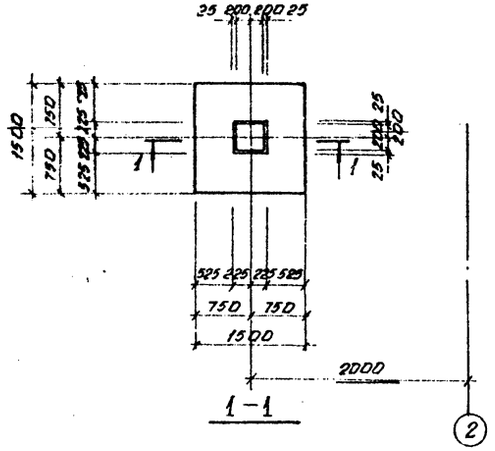

1-1

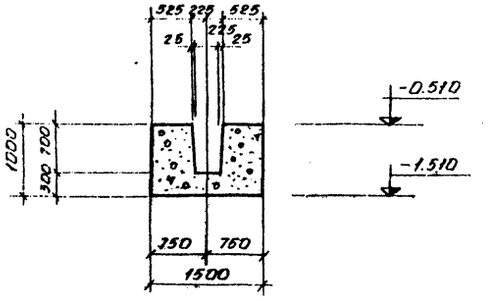

18-18

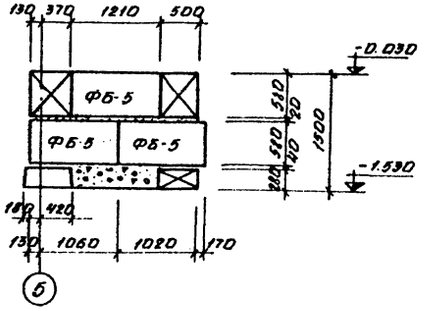

19-19

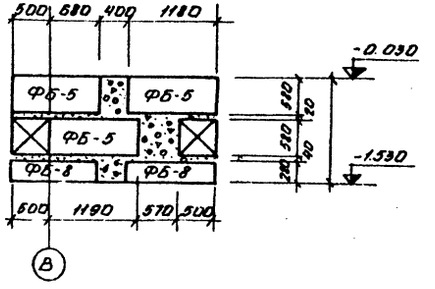

20-20

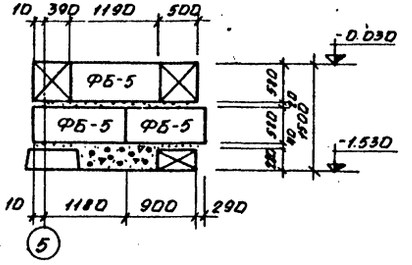

Расчетная схема ФМ-1

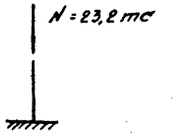

ФМ-2

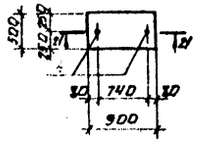

21-21

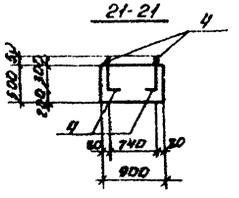

Формат	Зона	Поз.	Обозначение	Наименование	Кол.	Примечания
				ФМ-1		
				Материалы		
				Бетон марки 150	2,1	м³
				ФМ-2		
				Сборочные единицы изделия		
		4	КЖ-7	Закладное изделие М-1	2	
				Материалы		
				Бетон марки 150	0,23	м³

Марка элемента	Арматурные изделия										Всего
	Арматурная сталь ГОСТ 5781-75										
	Класса А-I					Класса А-II					
	⌀ мм				Итого	⌀ мм				Итого	
	8 А-I	10 А-I	12 А-I			10 А-II	12 А-II				
ФМ-2	—	—	0,8		0,8	—	—			—	0,8

Маркировочную схему фундаментов см. лист КЖ-3.

Н. контр.	Нестеров		ТП 501-3-10		КЖ
Гл. инж.	Мотовилов				
Проект	Манзюк		Тепловозо-вагонное депо на одно стойло для тепловозов ТГМ и ТГК колеи 1520 мм		
Рук. гр.	Пидгерный				
Гл. спец.	Нестеров				
Нач. отд.	Зайцев		Кирпичный вариант.	Стадия: Р	Лист: 6
Гл. инж.	Фартушный				Листов:
Привязан			Фундаменты ФМ-1, ФМ-2. Сечения 18-18, 19-19, 20-20.	ПРОМТРАНСНИИПРОЕКТ г. Харьков	
Инв. №					

Ж. КЛЕВА Удов. в выполнении инв.

Типовой проект 501-3-10 Ал.Ком.№ 6.2

Маркировочная схема балок покрытия, колонн и рамы ворот.

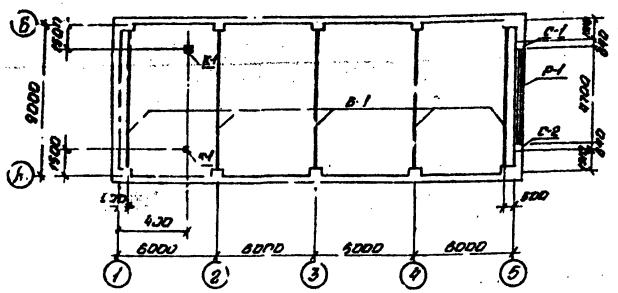

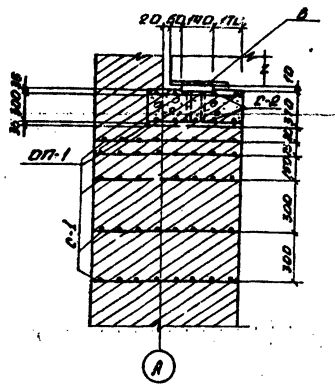

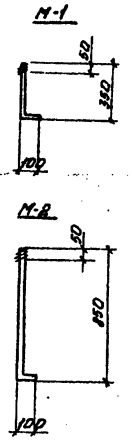

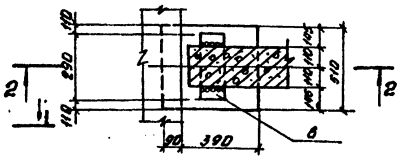

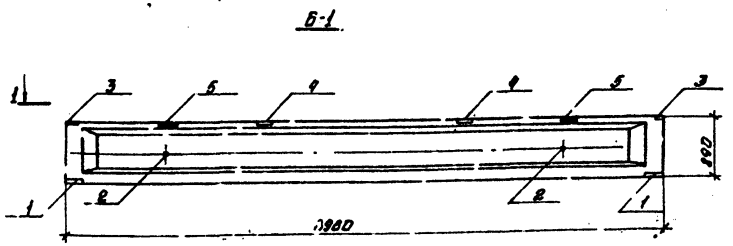

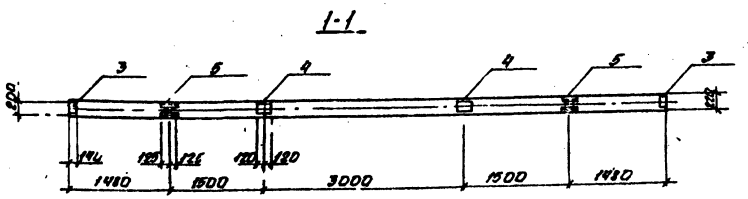

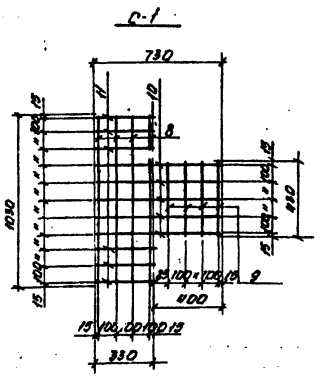

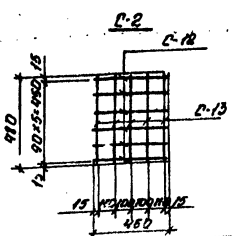

Спецификация элементов к маркировочной схеме, расположенной на листе.

Марка	Обозначение	Наименование	Кол.	Примечание
		Маркировочная схема балок покрытия колонн и рамы ворот.		
Б-1	Серия 1.462-10. Вып.1	Балка Б9-5АУ-а	5	2.75тс
ОП-1	КЖ-7	Опорная плита ОП-1	10	
С-1	Серия 3.501-8	Стойка С-1	1	3,7тс
С-2	То же	" С-2	1	3,7тс
Р-1	То же	Ригель Р-1	1	2,4тс
К-1	Серия 1.423-3. Вып.1	Колонна К54-1	2	1,4тс

Формат	Зона	Поз.	Обозначение	Наименование	Кол.	Примечание
				Документация		
			Серия 1.462-10 Вып.1	Сборочный чертеж		
				Б-1		
				Сборочные единицы и детали		
		1	Серия 1.462-10 Вып.2	Изделие закладное М-4	2	
		2	—"—	—"— М-6	2	
		3	—"—	—"— М-7	2	
		4	—"—	—"— М-8	2	
		5	—"—	—"— М-10	2	
				Материалы		
				Бетон марки 400	1,1	м³
				ОП-1		
				Сборочные единицы и детали		
		6	1.400-6/76 Вып.1.	Изделие закладн. М2-1	1	9,4кг
			КЖ-7	Сетка С-2	2	
				Материалы		
				Бетон марки 200	0.1	м³

Спецификацию сеток С-1 и С-2 см. на листе КЖ-11.
Закладное изделие М-1 применяется для фундамента ФМ-2 см. лист КЖ-6, закладное изделие М-2 - для фундамента под ворота.

Формат	Зона	Поз.	Обозначение	Наименование	Кол.	Примечание
				М-1		
				Сборочные единицы и детали		
				ф 12АТ, ℓ=450, ГОСТ 5781-75	1	0,4кг
				М-2		
				Сборочные единицы и детали		
				ф 27АТ ℓ=950, ГОСТ 5781-75	1	4,4кг

Инв. № подл. | Подп. и дата | Инв. № дубл.

Привязан

Инв. №

Н. контр.	Нестеров	
Провер.	Магомедов	
Ст. техн.	Попова	
Ст. инж.	Магомедов	
Рук. гр.	Олиференко	
Гл. спец.	Нестеров	
Нач. отд.	Зайцев	
Гл. инж. пр.	Фартушный	

ТП 501-3-10 КЖ

Тепловозо-вагонное депо на одно стойло для тепловозов ТГМ и ТГК колеи 1520 мм.

Кирпичный вариант

Стадия	Лист	Листов
ТР	7	

Маркировочная схема балок покрытия, колонн и рамы ворот. Балка Б-1. Сетки С-1, С-2. Анкера М-1, М-2

ПРОМТРАНСНИЙПРОЕКТ г. Харьков

Типовой проект 501-3-10 Альбом II 22

Маркировочная схема плит покрытия.

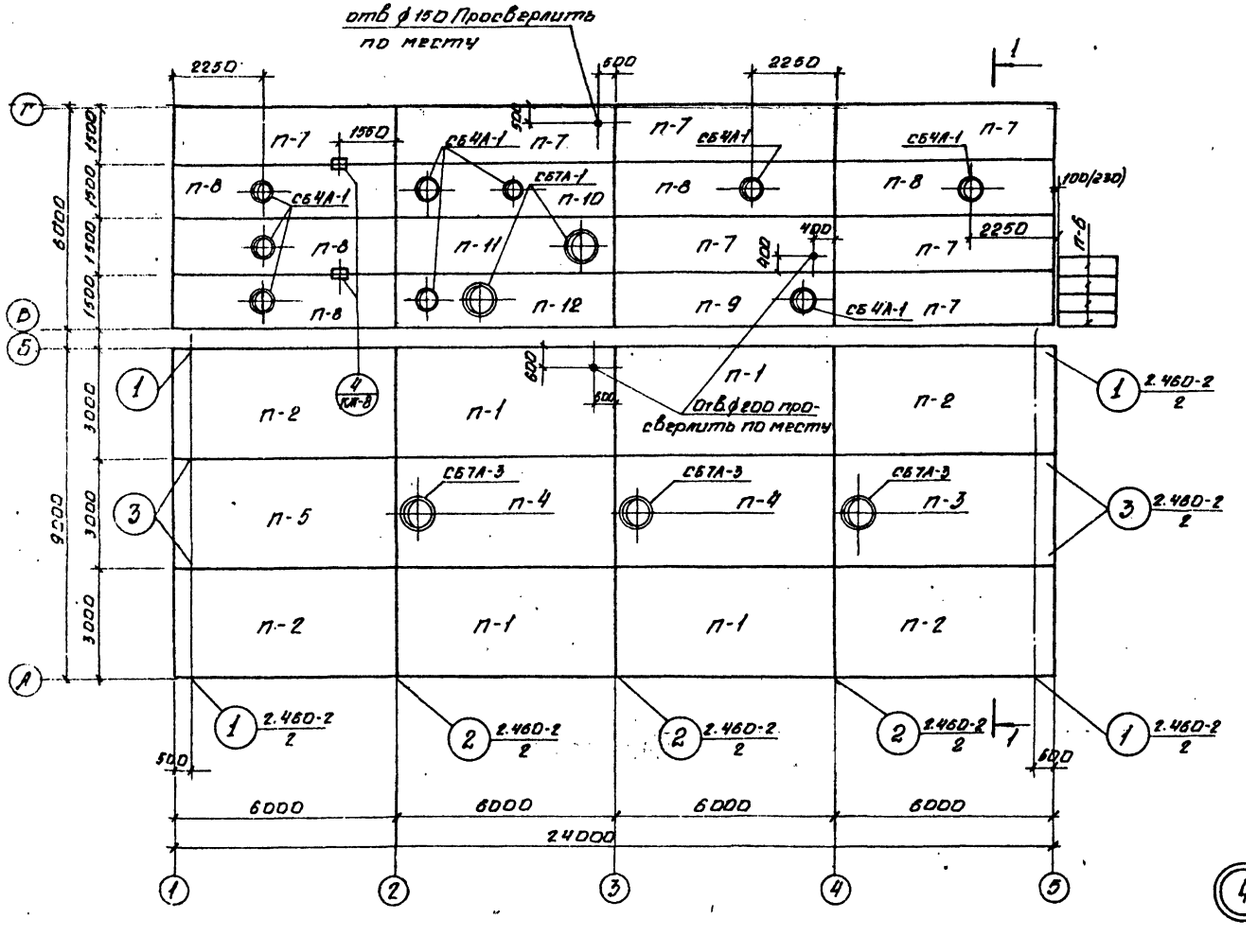

1 - 1

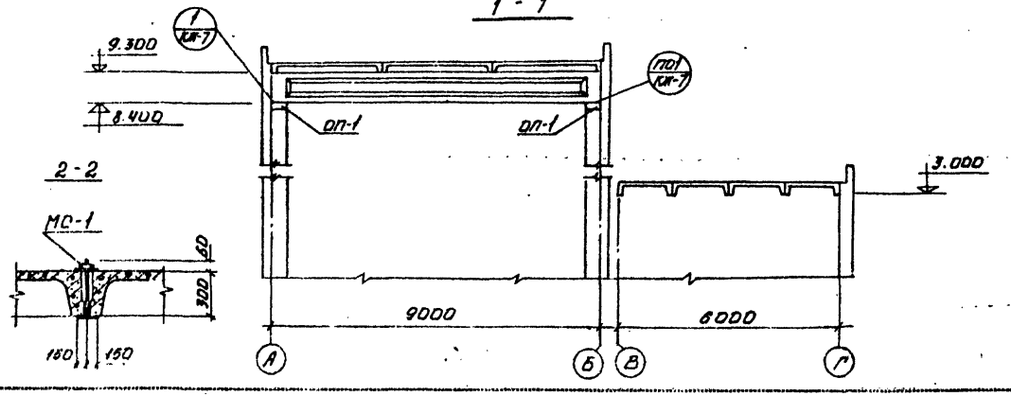

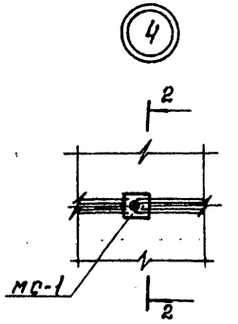

Спецификация элементов к маркировочной схеме расположенной на листе.

Марка	Обозначение	Наименование	Кол.	Примечание
		Маркировочная схема плит покрытия		
П-1*	22701.1-77 22701.0-77 прил.3	Плита ПГ-4АТVТ-1	4	2,65тс
П-2***	——"——	——"—— ПГ-4АТVТ-2	4	2,65тс
П-3**	22701.2-77 22701.0-77 прил.3	——"—— ПВ7-4АТVТ-1	1	3,27тс
П-4	22701.2-77	——"—— ПВ7-4АТVТ	2	3,27тс
П-5**	22701.1-77 22701.0-77 прил.3	——"—— ПГ-4АТVТ-3	1	2,65тс
П-6	ПК-01-88	——"—— ПЖ-2	4	0,09тс
П-7	1.465-7. Вып.3	——"—— ПАТV 1,5х6 -4	7	1,5тс
П-8	1.465-7 Вып.3 и КЖ-9	——"—— ПАТV-4 1,5х6 -4-1	5	1,95тс
П-9	——"——	——"—— ПАТV-4 1,5х6 -4	1	1,95тс
П-10	——"——	——"—— ПАТV-4 1,5х6 -4-2	1	1,95тс
П-11	——"——	——"—— ПАТV-7 1,5х6 -4	1	1,9тс
П-12	——"——	ПАТV-7 1,5х6 4-1	1	1,9тс
СБ4А-1	1.494-24 Вып.1	Стакан СБ4А-1	9	0,15тс
СБ7А-1	"	" СБ7А-1	2	0,29тс
СБ7А-3	"	" СБ7А-3	3	0,37тс
МС-1	КЖ-10	Соединительные изделия МС-1	2	

1. *) При изготовлении плит заложить закладные детали М8 по ГОСТ 22701.0-77, приложение 3.
   **) При изготовлении плит заложить закладные детали М9 по ГОСТ 22701.0-77, приложение 3.
   ***) При изготовлении плит заложить закладные детали М6 и М9 по ГОСТ 22701.0-77, приложение 3.
   Нагрузка на плиту покрытия от одной вентиляционной шахты с дефлектором не превышает 100 кгс.
2. Устройство бетонного пояса под плиты покрытия см. лист АР-4 п. 10.

Согласовано: АТЦИЦ, Рук. группы, Рук. группы, Разделова, Жучкова

Инв. № подл. | Подп. и дата | Взам. инв. №

Привязан

Инв. №

Н. контр.	Нестеров		
Провер.	Назимова		
Инженер.	Елисеев		
Гл. инж.	Назимова		
Рук. гр.	Онуфренко		
Гл. спец.	Нестеров		
Нач. отд.	Зайцев		
Гл. инж. пр.	Форгиллер		

ТП 501-3-10 КЖ

Тепловозо-вагонное депо на одно стойло для тепловозов ВТГМ и ТГК колеи 1520 мм

Кирпичный вариант

Стадия	Лист	Листов
ТР	8	

Маркировочная схема плит покрытия.

ПРОМТРАНСНИИПРОЕКТ г. Харьков

П-8

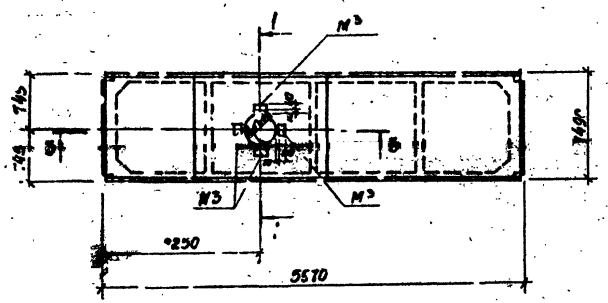

1-1

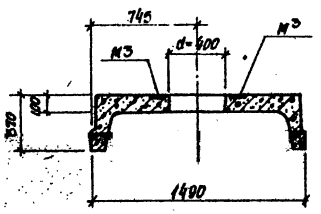

3-3

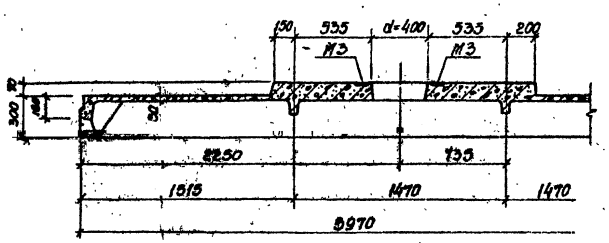

П-10

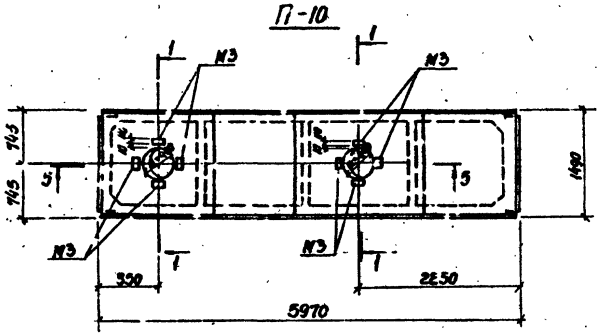

2-2

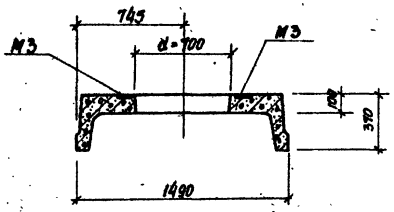

4-4

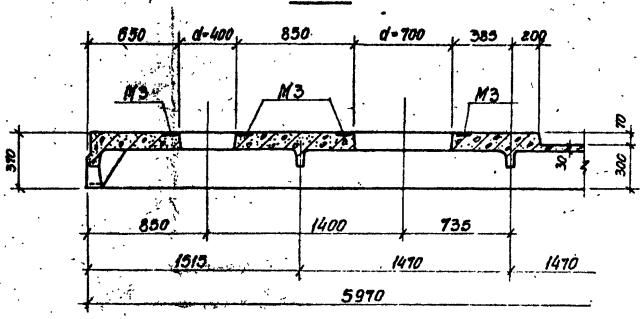

5-5

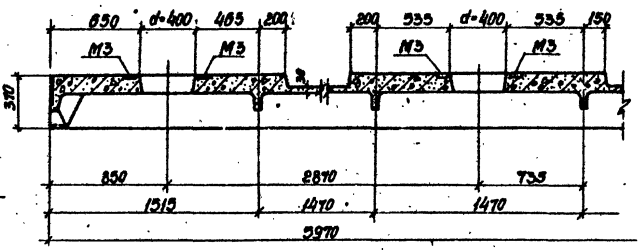

П-12

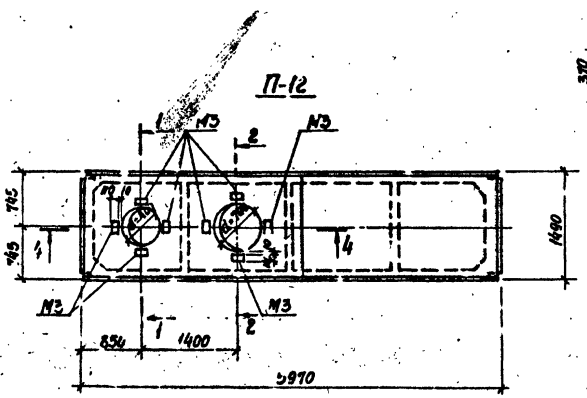

1. Окаймляющую арматуру в плитах П-8, П-12 см. лист КЖ-10, арматуру в плите П-10-см. лист КЖ-11.
2. Спецификацию элементов плит П-8, П-10, П-12 см. лист КЖ-11.
3. Маркировочную схему плит покрытия см. лист КЖ-8.
4. Плиты, показанные на данном листе, отличаются от соответствующих конструкций плит без цифрового индекса "1" и "2" наличием дополнительных отверстий.

Н. контр.	Нестеров		ТП 501-3-10 КЖ		
Проверил	Магомедов		Тепловозо-вагонное депо на одно стойло для тепловозов ТГМ и ТГК колеи 1520 мм		
Инженер	Манзюк		Кирпичный вариант	Стадия	Лист	Листов
Ст. инж.	Магомедов			ТР	9	
Рук. гр.	Отверенко		Плиты покрытия П-8, П-10, П-12	ПРОМТРАНСНИИПРОЕКТ г. Харьков	
Гл. отд.	Нестеров				
Нач. отд.	Зайцев				
Гл. инж. пр.	Фартушный				

Привязан

Инв. №

Инв. № подл. | Подпись и дата | Взам. инв. №

Окаймляющее армирование отверстия в плите П-8.

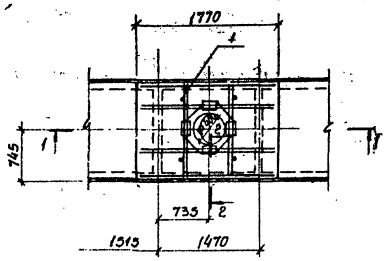

Окаймляющее армирование отверстий в плите П-12.

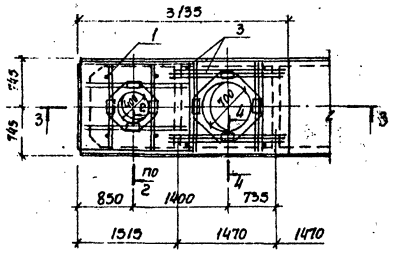

1-1

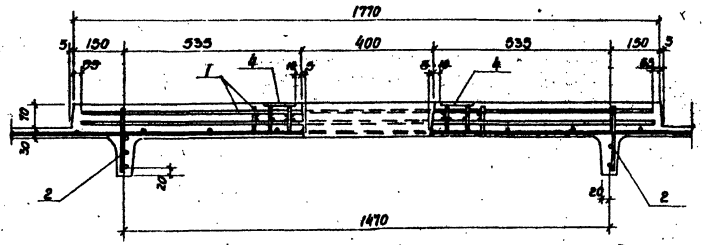

2-2

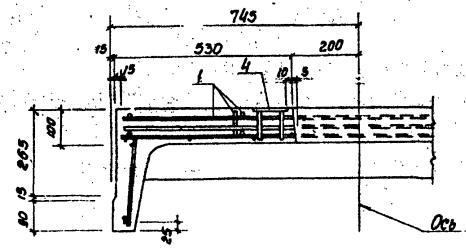

3-3

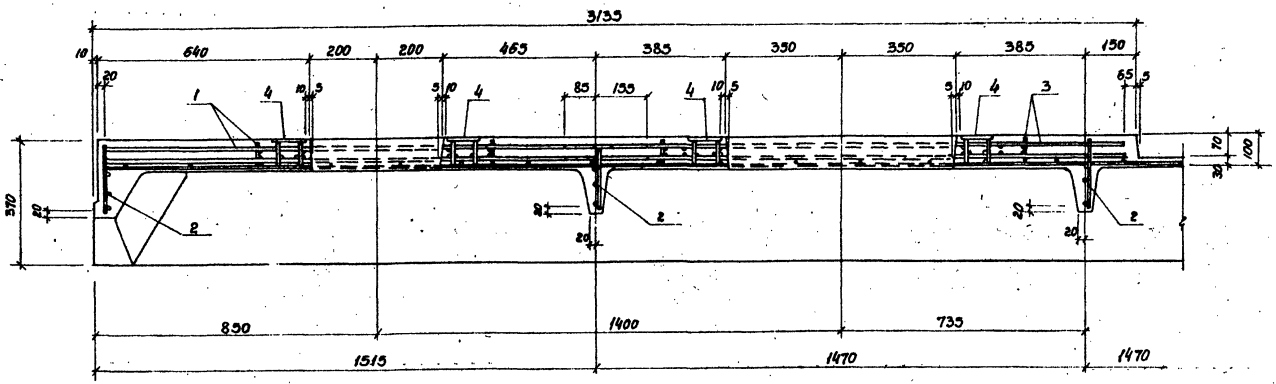

4-4

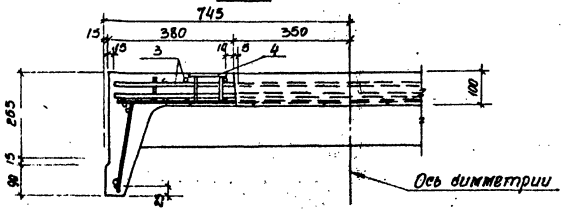

МС-1

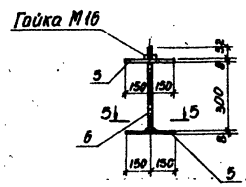

5-5

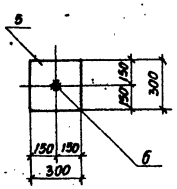

1. Маркировочную схему плит покрытия см. лист КЖ-8.
2. Опалубку плит П-8 и П-12 см. лист КЖ-9.

Н. контр.	Нестеров		
Проверил	Магомедов		
Инженер	Манзюк		
Ст. инж.	Магомедов		
Рук. гр.	Олиференко		
Гл. спец.	Нестеров		
Нач. отд.	Зайцев		
Гл. инж. пр.	Фартушина		

Привязан

Инв. №

ТП 501-3-10 КЖ

Теплобозо-вагонное депо на одно стойло для теплобозов ТГМ и ТГК колеи 1520 мм

Кирпичный вариант

Стадия	Лист	Листов
Р	10	

Окаймляющее армирование отверстий в плитах П-8 и П-12

ПРОМТРАНСНИИПРОЕКТ г. Харьков

Инв. № подл. | Подпись и дата | Взам. инв. №

Альбом № 8

Типовой проект 501-3-10

Ограничивающее армирование отверстий в плите П-10

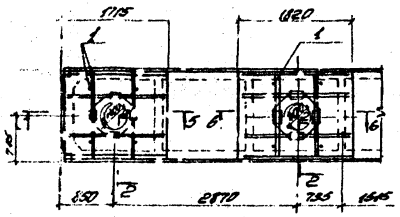

Формат	Зона	Поз.	Обозначение	Наименование	Кол.	Примечание
				С-1		
				Сборочные единицы и детали		
		8		ФбАI, ℓ=1030, ГОСТ 5781-75	4	0,9 кг
		9		ФбАI, ℓ=830, ГОСТ 5781-75	4	0,4 кг
		10		ФбАI, ℓ=780, ГОСТ 5781-75	5	0,7 кг
		11		ФбАI, ℓ=330, ГОСТ 5781-75	6	0,4 кг
				С-2		
				Сборочные единицы и детали		
		12		ФюАв, ℓ=890, ГОСТ 5.1459-72	6	1,6 кг
		13		ФюАв, ℓ=910, ГОСТ 5.1459-72	5	1,6 кг

5-5

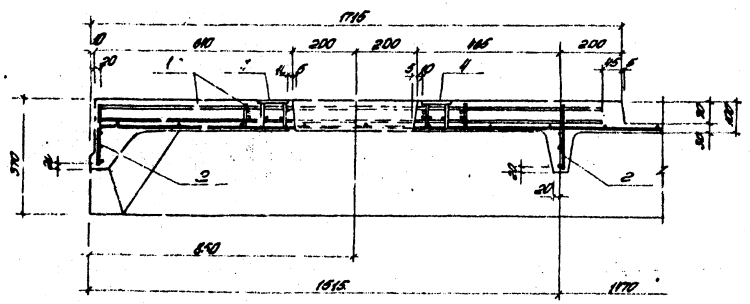

6-6

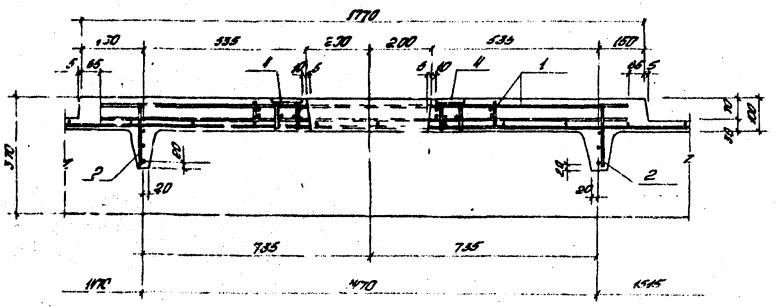

Формат	Зона	Поз.	Обозначение	Наименование	Кол.	Примечание
				Документация		
22			КЖ-8	Сборочный чертеж		
				П-8		
				Сборочные единицы и детали		
12		1	Серия 1.465-7 в.3, ч.2	Каркас пространств. КП1	1	
"		2	то же	Каркас плоский КРИ	2	
"		1	то же	Изделие закладное МЗ	4	
				П-10		
				Сборочные единицы и детали		
12		1	Серия 1.465-7 в.3, ч.2	Каркас пространств. КП1	2	
"		2	то же	Каркас плоский КРИ	4	
"		4	то же	Изделие закладное МЗ	8	
				П-12		
				Сборочные единицы и детали		
12		1	Серия 1.465-7 в.3, ч.2	Каркас пространств. КП1	1	
"		2	то же	Каркас плоский КРИ	3	
"		3	то же	Каркас пространств. КП2	1	
"		4	то же	Изделие закладное МЗ	8	
				МС-1		
				Сборочные единицы и детали		
22		5	КЖ-10	-300х8, ℓ=300	2	11,30 кг
"		6	то же	Болт ФюАI стойкий 2М16х1,5-6g-36О	1	0,05 кг
				Всего		11,86 кг

1. Сетки С-1 и С-2 приведены на листе КЖ-7.
2. Маркировочную схему плит покрытия см. лист КЖ-6.
3. Отделочные плиты П-10 см. лист КЖ-9.
4. Изделие закладное МС-1 см. лист КЖ-10.

Привязан						ТТП 501-3-10	КЖ
						Тепловой блочный пункт на одного потребителя для тепловодов с температурой воды до 150°С	
						Кирпичный вариант	Стадия: Р; Лист: 8; Листов:
						Опалубочные, армировочные отверстия в плите П-10 Спецификация	ГПИ Промстройпроект г. Химки

Инв. № подл. | Подпись и дата | Взам. инв. №

Типовой проект 501-3-10 Альбом II в.2

Маркировочная схема плит перекрытия на отм. 5.800

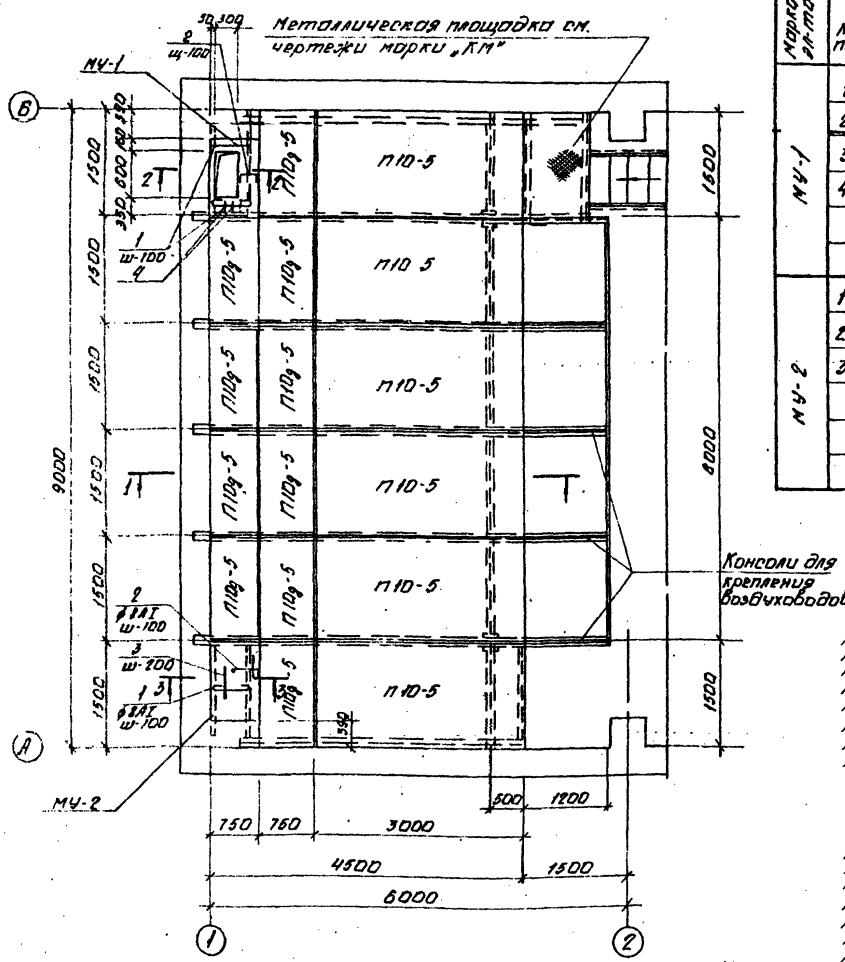

Ведомость стержней на один элемент

Марка эл-та	N поз	Эскиз	ф мм	Длина мм	Кол. шт.
МУ-1	1	630	8АI	730	6
	2	50 380 50	8АI	480	12
	3	1090	8АI	1090	6
	4	320	6АI	320	2
МУ-2	1	см. выше	8АI	730	12
	2	"	8АI	480	12
	3	"	6АI	1090	7

Спецификация элементов к маркировочной схеме, расположенной на листе.

Марка	Обозначение	Наименование	Кол.	Примечание
	Маркировочная схема плит покрытия			
П10-5	3.006-2 вып. II-2	Плита П10-5	6	0,77 т
П10д-5	3.006-2 вып. II-2	" П10д-5	10	0,19 т

Формат	Зона	Поз.	Обозначение	Наименование	Кол.	Примечание
				Монолитный участок МУ1		
				Сборочные единицы и детали		
22		1-4	КЖ-12	Стержни одиночные		
				Материалы		
				Бетон марки 150	0,044	м³
				Монолитный участок МУ2		
				Сборочные единицы и детали		
22		1-3	КЖ-12	Стержни одиночные		
				Материалы		
				Бетон марки 150	0,060	м³

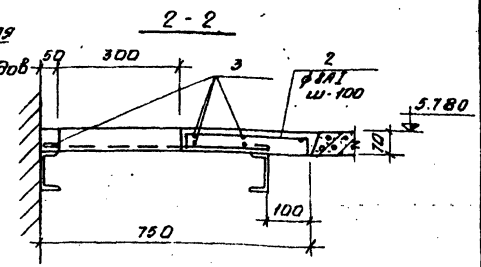

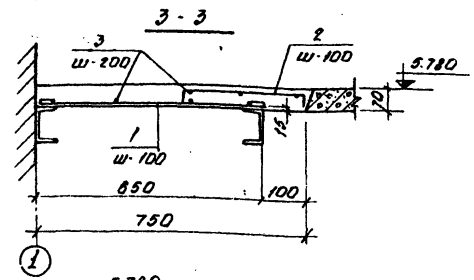

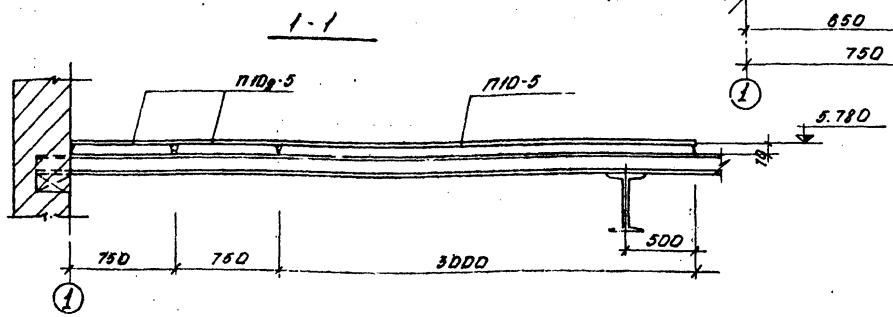

Н. контр.	Нестеров		
Провер.	Магомедов		
Инж.	Елисеев		
Ст. инж.	Магомедов		
Рук. гр.	Олиференко		
Гл. спец.	Нестеров		
Нач. отд.	Зайцев		
Гл. инж. пр.	Фартушный		

Привязан

Инв. N

ТП 501-3-10 КЖ

Тепловозо-вагонное депо на одно стойло для тепловозов ТГМ и ТГК колеи 1520 мм

Кирпичный вариант

Стадия	Лист	Листов
ТР	12	

Маркировочная схема плит перекрытия на отм. 5.800. Сечения

ПРОМТРАНСНИИПРОЕКТ г. Харьков

Согласовано: Инв. № подл. | Подп. и дата | Взам. инв. № | Подп. и дата

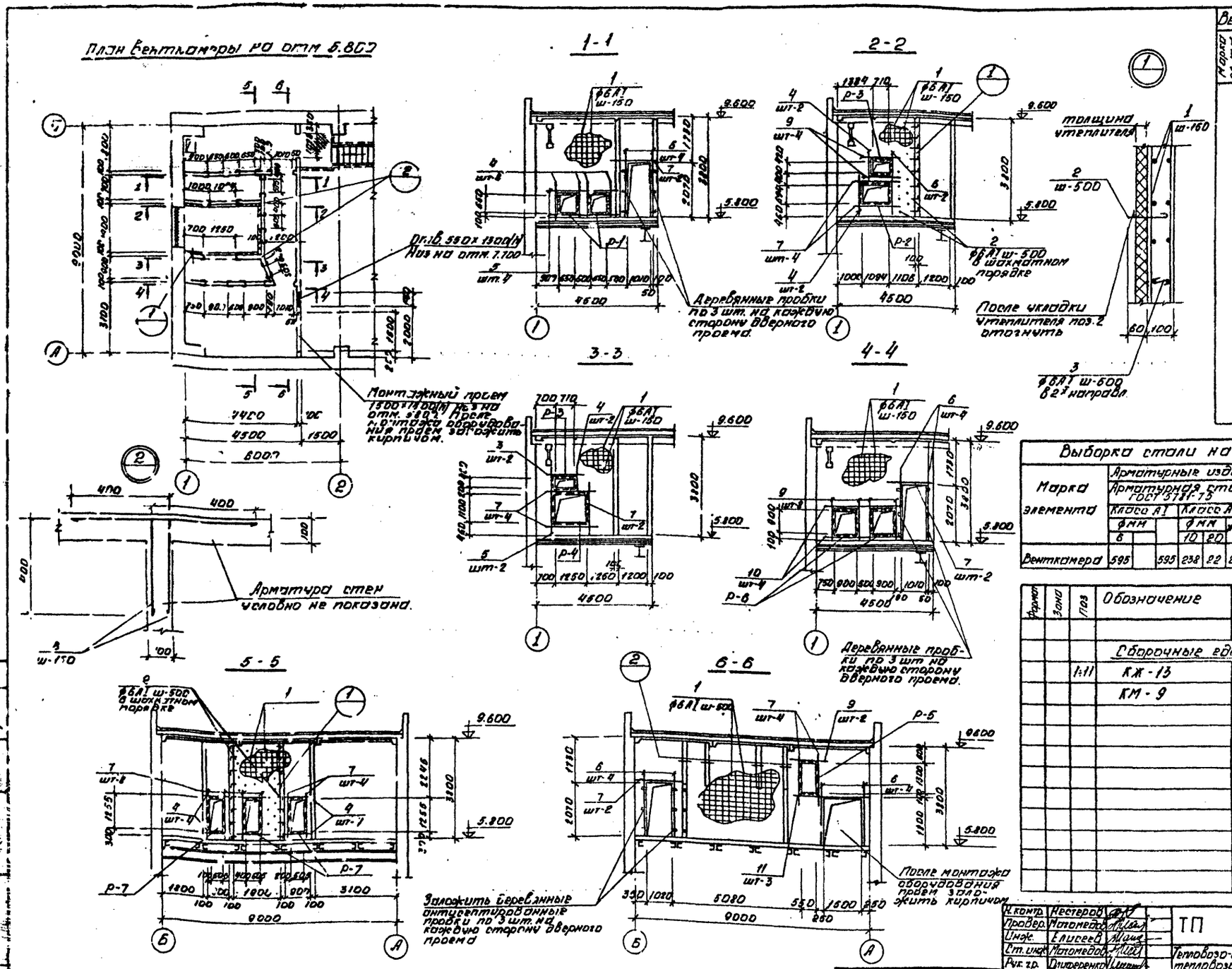

Ведомость стержней на 1 элемент

Марка эл-та	Поз.	Эскиз или сечение	ф мм	Длина мм	Кол.
	1	общая длина	6AI	п.м. 2560	
	2	140	6AII	190	180
	3	80	6AI	160	280
	4	1000	10AII	1000	28
	5	2500	10AII	2500	6
	6	2300	10AII	2300	16
	7	1600	10AII	1600	32
	8	400 400	10AII	800	258
	9	1300	10AII	1300	16
	10	2800	10AII	2800	11
	11	3000	20AII	3000	3

Выборка стали на один элемент, кг

Марка элемента	Арматурные изделия: Арматурная сталь ГОСТ 5781-75, Класс AI, ф мм 6			Класс AII, ф мм 10	20	Итого	Итого	Закладные изделия: Профильная сталь I 10		Арматурная сталь ГОСТ 5781-75, Класс AI, 6				Всего
Венткамера	595		595	238	22	260	855	343	5	132			475,0	1330,5

Формат	Зона	Поз	Обозначение	Наименование	Кол.	Примечания
				Венткамера		
				Сборочные единицы и детали		
		1:11	КЖ-13	Стержни одиночные		
			КМ-9	Изделие закладное Р-1	2	
				— " — Р-2	1	
				— " — Р-3	2	
				— " — Р-4	1	
				— " — Р-5	1	
				— " — Р-6	2	
				— " — Р-7	3	
				Материалы		
				Бетон М-150	9,7	м³

Н. контр.	Нестеров	
Провер.	Магомедов	
Инж.	Елисеев	
Ст. инж.	Магомедов	
Рук. гр.	Олиференко	
Гл. спец.	Нестеров	
Нач. отд.	Зайцев	
Гл. инж. пр.	Фартушный	

Привязан.

Инв. №

ТП 501-3-10 КЖ

Тепловозо-вагонное депо на одно стойло для тепловозов ТГМ и ТГК колеи 1520 мм

Кирпичный вариант

Стадия	Лист	Листов
Р	15	

План венткамеры на отм 5.800. Сечения 1-1÷6-6. Узлы 1,2.

ПРОИТРАНСИНПРОЕКТ г. Харьков

Типовой проект 501-3-10 Альбом II 82

Альбом VII-2

501-3-10

Типовой проект

Маркировочная схема подземного хозяйства

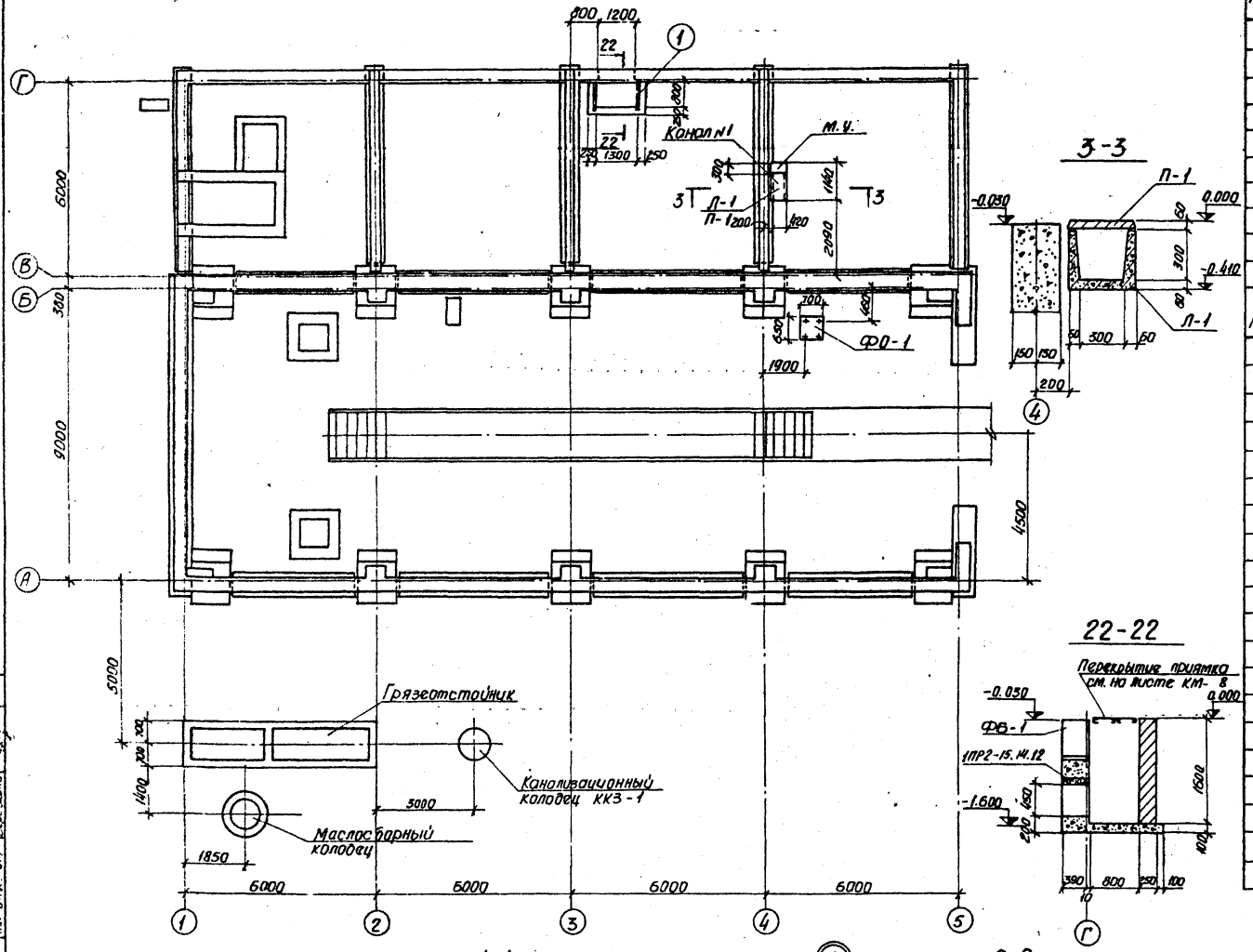

Спецификация элементов к маркировочной схеме, расположенной на листе.

Марка	Обозначение	Наименование	Кол. шт	Примечание
		Маркировочная схема подземного хозяйства		
	КЖ-16	Канал №1	1	
	КЖ-2.	Канализационный колодец ККЗ-1	1	
	КЖ-16	Фундамент под оборудование ФО-1	1	
	—"—	Приямок ПР-1	1	
	КЖ-17 ÷ КЖ-20	Грязеотстойник	1	
	КЖ-21	Маслосборный колодец	1	

Марка	Обозначение	Наименование	Кол. шт.	Примечания
		Канал №1		
		Сборочные единицы и детали		
Л-1	3.600-2 Вып. I-1	Лоток Л 1д-8	1	0.Нт
П-1	—"— Вып. I-2	Плита П1-8	1	0.04т
		Материалы		
		Кирпич марки 75		0.03 м³
		Бетон марки 100		0.04 м³
		Фундамент ФО-1		
		Материалы		
		Бетон марки 150		0.3 м³
		Приямок ПР-1		
		Сборочные единицы и детали		
ЗД-1	3.400-6/76	Изделие закладное МНЧ-17	2	6.9
		Материалы		
		Кирпич марки 75		1.3 м³
		Бетон марки 100		0.2 м³

Согласовано

Гип. группы АК	Ласенко	
Рук. группы ОВ	Бородин	
Гл. инж. отд.	Кравченко	

Инв. № подл. | Подпись и дата | Взам. инв. №

Н. контр.	Нестеров	
Провер.	Магомедов	
Инж.	Давыденко	
Ст. инж.	Магомедов	
Рук. гр.	Олиференко	
Гл. спец.	Нестеров	
Нач. отс	Зайцев	
Гл. инж. пр.	Фартушный	

Привязан

Инв. №

ТП 501-3-10 КЖ

Тепловозо-Вагонное депо на одно стойло для тепловозов ТГМ и ТГК колеи 1520 мм

Кирпичный вариант

Стадия	Лист	Листов
ТР	14	

Маркировочная схема подземного хозяйства.

ПРОМТРАНСНИИПРОЕКТ г. Харьков

Типовой проект 501-3-10 Альбом II Выпуск 2

1-1

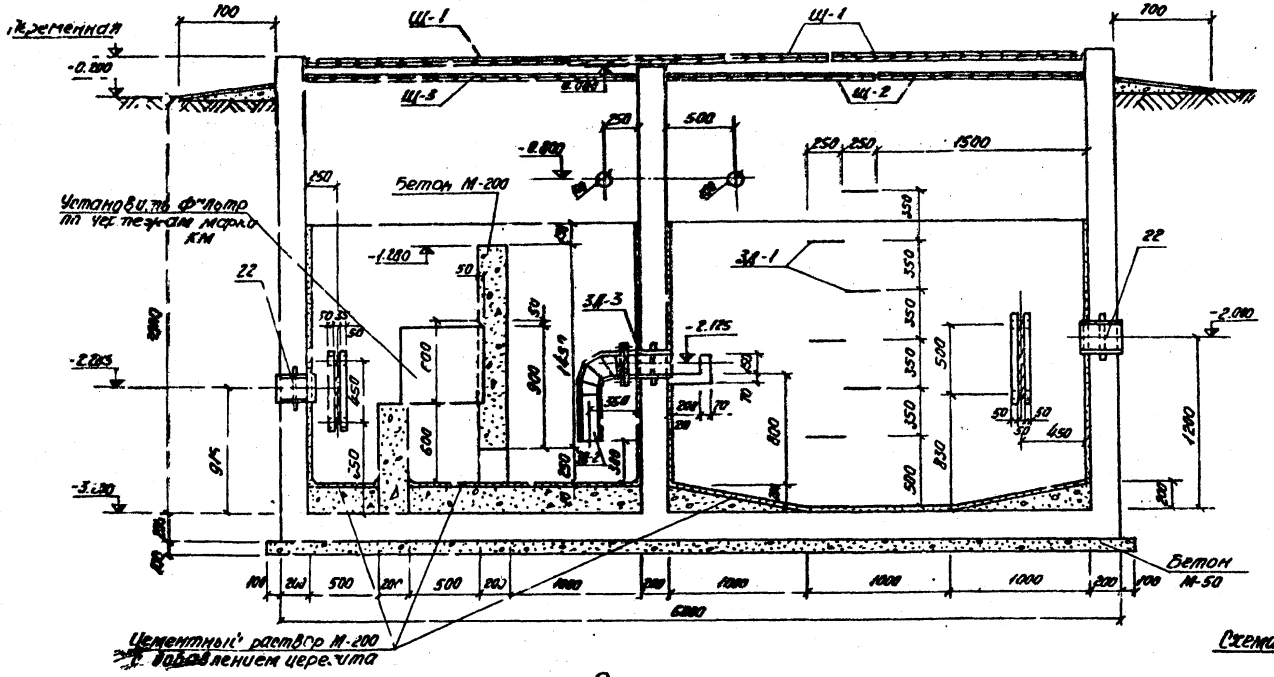

2-2

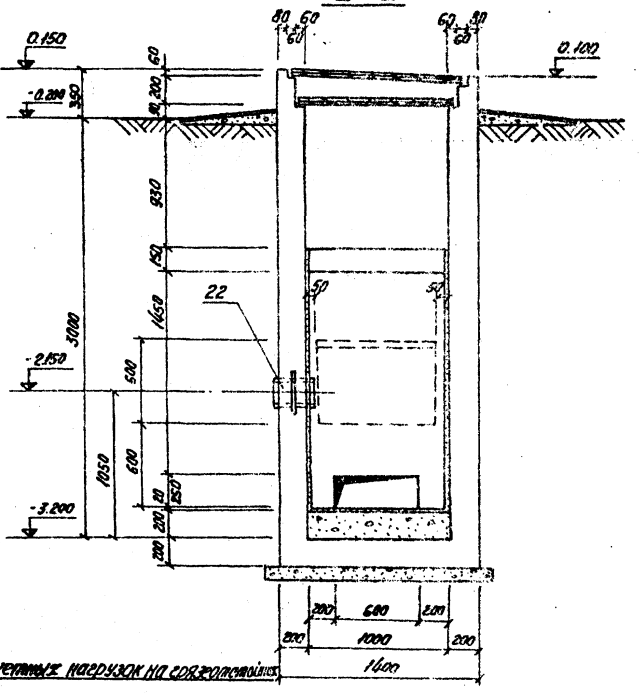

Схема расчетных нагрузок на грязеотстойник

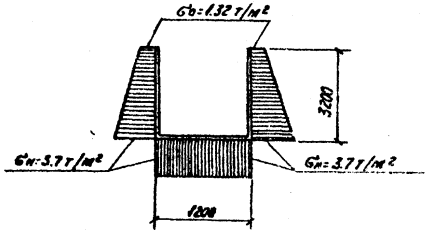

План

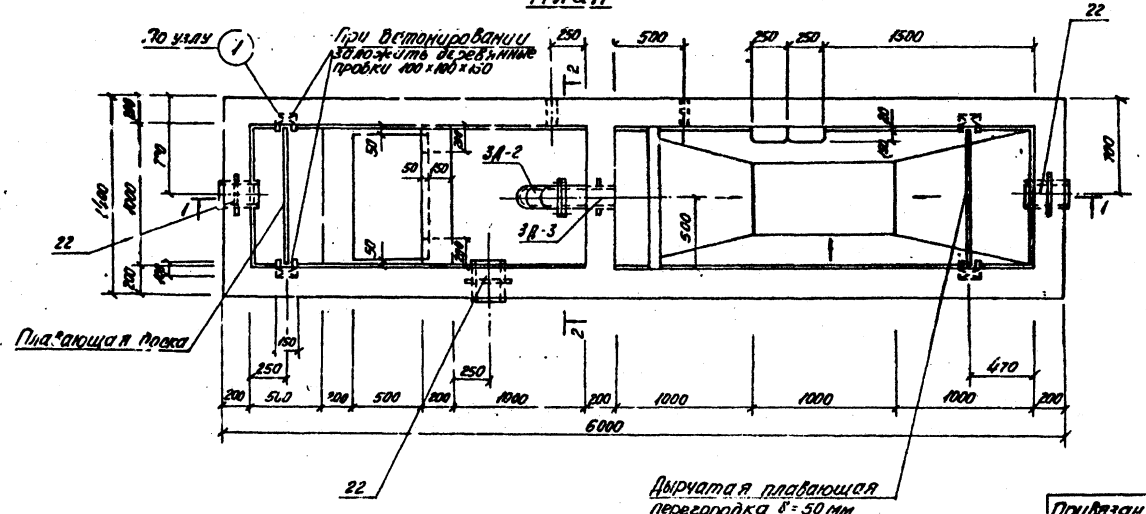

Настоящие чертежи грязеотстойника позаимствованы из типового проекта N503-3-6 „Тепловозо-вагонное депо на 4 стойла для промышленных железных дорог колеи 1520 мм" выпущенного Промстройниипроектом.

Н. контр.	Нестеров		ТП 501-3-10 КЖ
Провер.	Олиференко		Тепловозо-вагонное депо на одно стойло для тепловозов ТГМ и ТГК колеи 1520 мм
Инжен.	Хребтова		
Ст. инж.			
Рук. гр.	Олиференко		Кирпичный вариант
Гл. спец.	Нестеров		Стадия: ТР; Лист: 15; Листов:
Нач. отд.	Зайцев		
Гл. инж. пр.	Фартушный		Грязеотстойник. План. Разрезы 1-1; 2-2.

Привязан

ПРОМТРАНСПРОЕКТ г. Харьков

Согласовано

Альбом V 6.2

501-3-10

Типовой проект

Инв. № подл. | Подп. и дата | Взам. инв. №

1-1

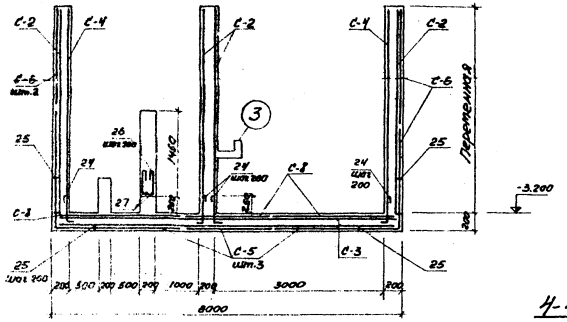

2-2

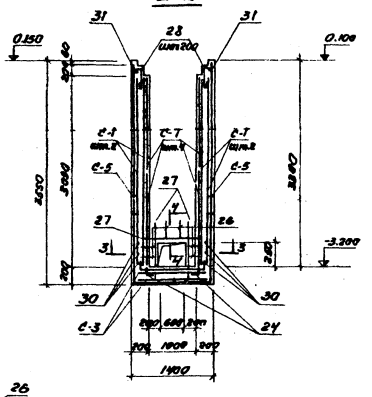

4-4

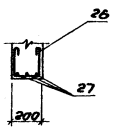

План

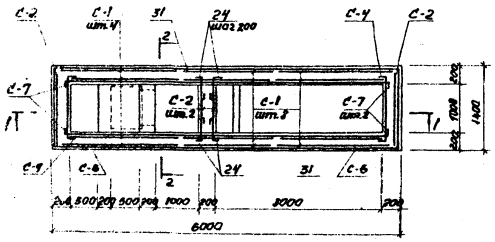

3-3

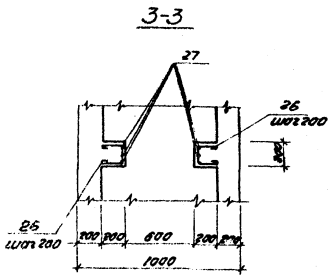

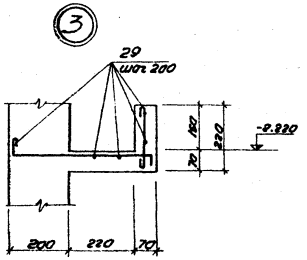

Ведомость стержней на грязеотстойник

Марка эл-та	Поз.	Эскиз или сечение	ф мм	Длина мм	Кол.
Отстойник	24	400 / 100	8 AI	550	166
	25	300 / 300	10 AIII	1800	16
	25	350 / 150 / 350	6 AI	1000	10
	27	1000	10 AIII	1000	9
	28	150 / 350	8 AI	550	64
	29	п.м.	6 AI	—	15.0 п.м.
	30	5900	8 AI	5900	6

Формат	Зона	Поз.	Обозначение	Наименование	Кол.	Примечание
				Грязеотстойник		
				Сборочные единицы и детали		
				Сетка С-1	12	
				" С-2	4	
				" С-3	2	
				" С-4	2	
				" С-5	3	
				" С-6	4	
				" С-7	4	
				" С-8	3	
		24-30		Стержни одиночные	—	
		31	Серия 1.410-2 Вып.1	Сетка С10АIII-30х57	2	
				Изделие закладное ЗД-1	6	
				" ЗД-2	1	
				" ЗД-3	1	
		22	Серия 3.901-5	Сальник Ду=150 ℓ=300	3	
				Материал		
				Бетон марки „200"	13.8	м³

Выборка стали на грязеотстойник

Марка элемента	Арматурные изделия: Арматурная сталь по ГОСТ 5781-75, Класса AI			Арматурные изделия: Класса AIII			Закладные изделия: Профильная сталь				Арматурная сталь по ГОСТ 5781-75, Класса AI			Всего
	ф мм		Итого	ф мм		Итого		Трубы 152х4.5	Трубы 245х7	Итого	ф мм		Итого	
	6	8	кг	10		кг	б=10			кг	20		кг	
Грязеотстойник	61.4	298.6	253.6	499.8		1199.8	31.1	20.4	36.9	32.4	20.4	20.4	40.8	896.80

Н. контр.	Нестеров		ТП 501-3-10 КЖ			
Провер.	Дмитриева					
Инженер.	Хребтова		Тепловозо-вагонное депо на одно стойла для тепловозов ТГМ1, ТГК колеи 1520 мм.			
Ст. инж.						
Рук. гр.	Дмитриева		Кирпичный вариант	Стадия	Лист	Листов
Гл. спец.	Нестеров			ТР	16	
Нач. отд.	Зайцев		Грязеотстойник. Армирование.	ПРОМТРАНСНИИПРОЕКТ г. Харьков		
Гл. инж. пр.	Дмитриева					

Привязан:

Инв. №

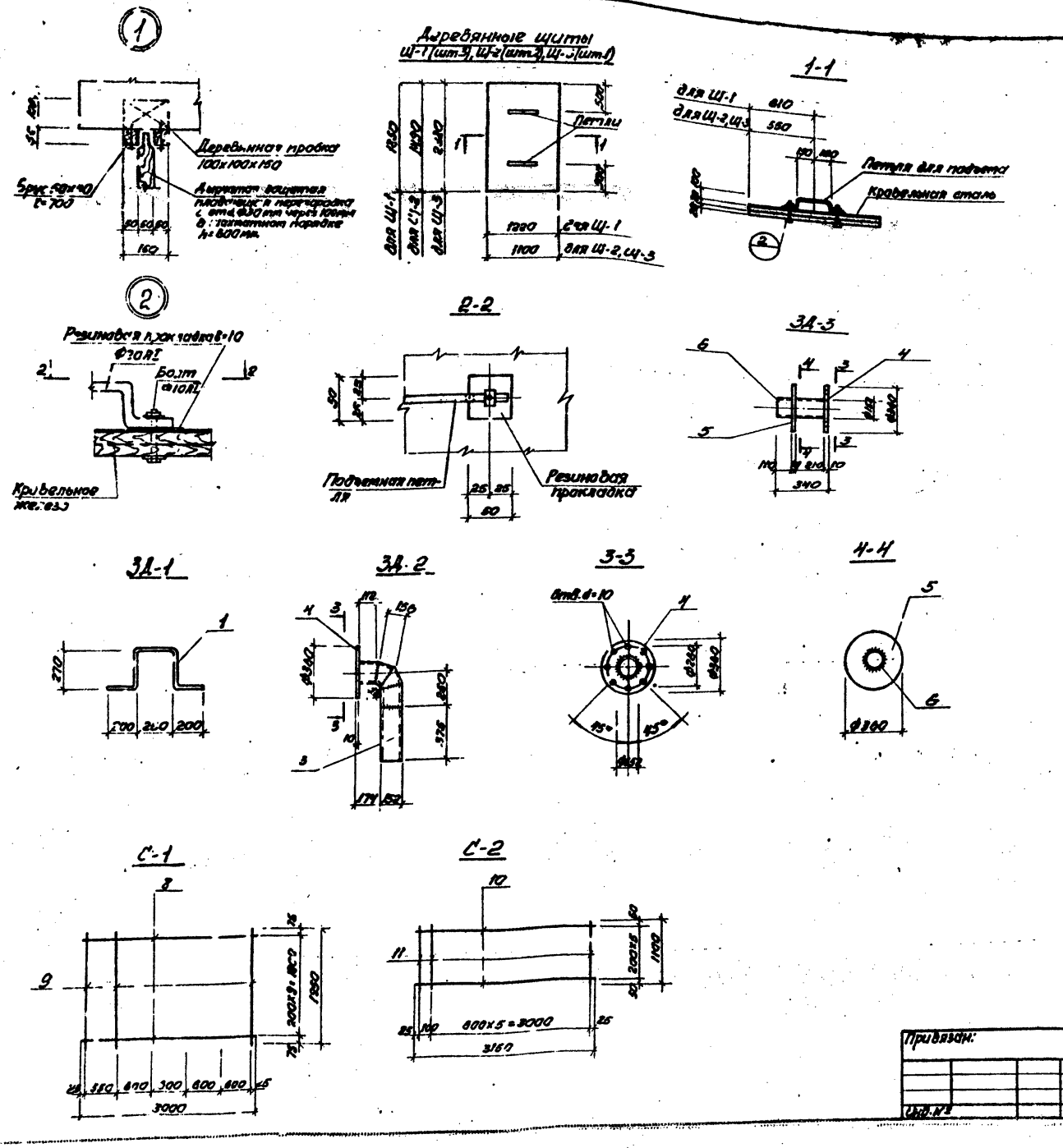

Формат	Зона	Позиция	Обозначение	Наименование	Кол. шт.	Примечание
			КЖ-17	3Д-1		
				Детали		
		1	ГОСТ 5781-75	Ф20АI, l=1390	1	3.4кг
			КЖ-17	3Д-2		
				Детали		
		3	ГОСТ 8732-70	Труба 152х4.5, l=900	1	14.8кг
		4	ГОСТ 103-76	-360х10, l=360	1	10.2кг
			КЖ-17	3Д-3		
				Детали		
		5	ГОСТ 8732-70	Труба 152х4.5, l=340	1	5.6кг
		6	ГОСТ 103-76	-360х10; l=360	1	10.2кг
		4	То же	"	1	10.2кг
			КЖ-17	С-1		
				Детали		
		8	ГОСТ 5781-75	Ф8АI, l=3000	10	11.85кг
		9	ГОСТ 5781-75	Ф8АI, l=1950	6	4.6кг
			КЖ-17	С-2		
				Детали		
		10	ГОСТ 5781-75	Ф8АI, l=3150	6	7.46кг
		11	ГОСТ 5781-75	Ф8АI, l=1100	7	3.0кг
			КЖ-18	С-3		
				Детали		
		7	ГОСТ 5781-75	Ф8АI, l=5900	6	14.0кг
		11	ГОСТ 5781-75	Ф8АI, l=1100	10	3.9кг

Привязан:

Инв. №

Н. контр.	Нестеров	
Провер.	Олиференко	
Инжен.	Хредтова	
Ст. инж.		
Рук. гр.	Олиференко	
Гл. спец.	Нестеров	
Нач. отд.	Зайцев	
Гл. инж. пр.	Фартушный	

ТП 501-3-10 КЖ

Тепловозо-вагонное депо на одно стойло для тепловозов ТГМ и ТГК колеи 1520 мм.

Кирпичный вариант

Стадия	Лист	Листов
ТР	17	

Грязеотстойник. Закладные детали 3Д-1÷3Д-3. Узлы 1, 2. Щиты Ш-1÷Ш-3. Сетки С-1÷С-2.

ПРОМТРАНСНИИПРОЕКТ г. Харьков

Альбом II с.2

Типовой проект 501-3-10

Инв. № подл. | Подп. и дата

С-4

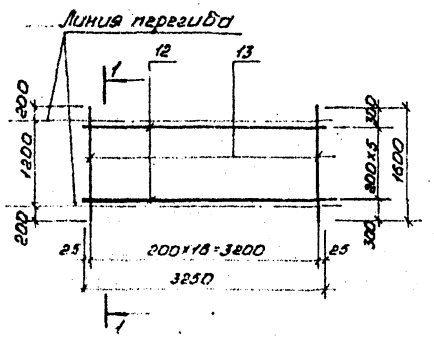

1-1

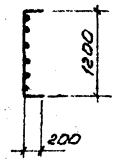

С-3

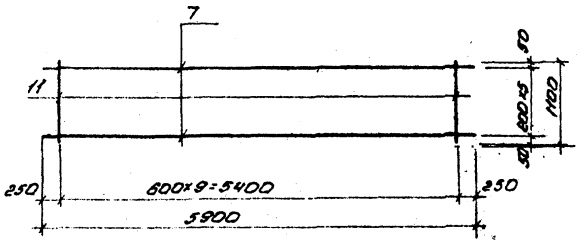

С-5

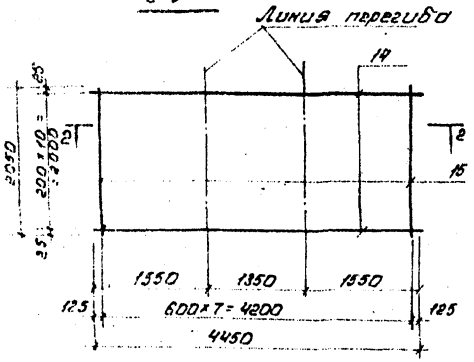

2-2

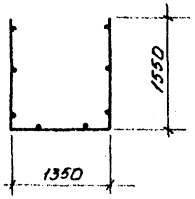

С-6

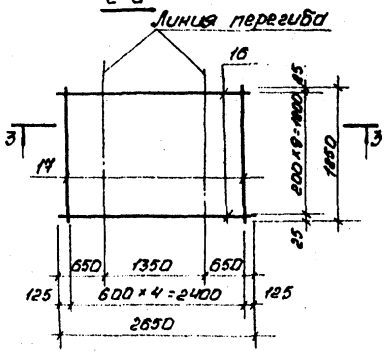

3-3

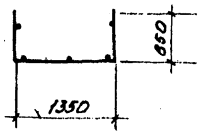

С-7

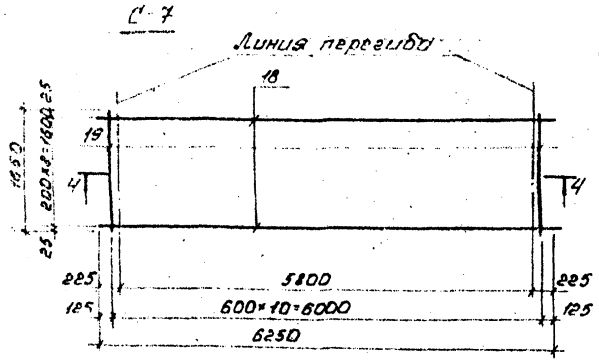

С-8

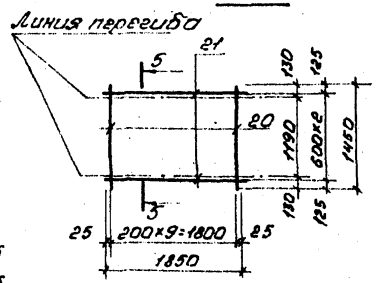

4-4

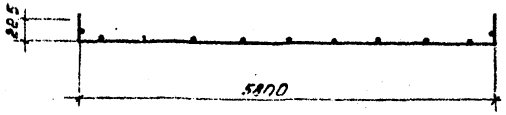

5-5

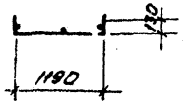

Форм.	Зона	Поз.	Обозначение	Наименование	Кол. шт	Примечание
			КЖС-18	С-4		
				Детали		
		12	ГОСТ 81-75	ф6 AI, ℓ=3250	6	4.33кг
		13	ГОСТ 5.1459-72*	ф10 AIII, ℓ=1600	17	16.78кг
			КЖС-18	С-5		
				Детали		
		14	ГОСТ 5.1459-72*	ф10 AIII, ℓ=4450	11	30.6кг
		15	ГОСТ 5781-75	ф6 AI, ℓ=2050	8	3.6кг
			КЖС-18	С-6		
				Детали		
		16	ГОСТ 5.1459-72*	ф10 AIII, ℓ=2650	10	16.3кг
		17	ГОСТ 5781-75	ф6 AI, ℓ=1850	5	2.1кг
			КЖС-18	С-7		
				Детали		
		18	ГОСТ 5.1459-72*	ф10 AIII ℓ=6250	6	34.6кг
		19	ГОСТ 5781-75	ф6 AI, ℓ=1650	11	4.0кг
			КЖС-18	С-8		
				Детали		
		20	ГОСТ 5.1459-72*	ф10 AIII, ℓ=1450	10	9.0кг
		21	ГОСТ 5781-75	ф6 AI, ℓ=1850	3	1.2кг

Н.контр.	Нестеров		ТП 501-3-10 КЖС
Провер.	Дмитриенко		
Рук.гр.	Дмитриенко		Цельновагонные вертикальные для тепловозов ТГМ1, ТГК колеи 1520мм.
Гл.спец.	Нестеров		Кирпичный вариант
Нач.отд.	Зайцев		Стадия: Р; Лист: 18; Листов:
Гл.инж.пр.	Дмитриенко		Грузоотстойник. Ветки С3÷С8.
Привязан.			ОРГТРАНСПРОЕКТ г. Харьков
Инв.№			

Альбом II в.2

Типовой проект 501-3-10

Ведомость канализационных колодцев

Марка по проекту	Полная глубина колодца Hмм	Глубина лотка Rп мм	Отметка низ лотка	Толщина днища Rд мм	Высота рабочей части Hр мм	Высота горловины Hг мм	Диаметр колодца мм	Монол. лоток по схеме	Сборные железобетонные элементы: Горловина КЦ-7-3	КЦО-1	КЦ-7-9	Кирпичн. кладка	Плита днища КЦД-10	Плита перекр. КЦП1-10-1	Рабочая часть КЦ-10-9	Монол. конструкц. м³ лотки
ККЗ-1	1895	200	-2.745	150	900	795	1000	II	1	1	—	2	1	1	1	0.39

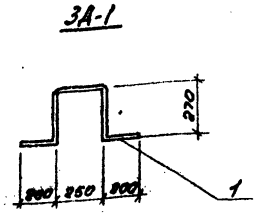

Марка	Обозначение	Наименование	Кол.	Примечание
		Канализационные колодцы		
		Сборные элементы		
КЦ-7-3	3.900-3, вып.7, часть 1	Кольцо стеновое КЦ7-3	1	0.15т
КЦО-1	"	Кольцо опорное КЦО-1	1	0.05т
КЦ-10-9	"	Кольцо стеновое КЦ10-9	1	0.60т
КЦП1-10-1	"	Плита перекрытия КЦП1-10-1	1	0.25т
КЦД-10	"	Плита днища КЦД-10	1	0.44т
М-1	3.900-3; вып.7, часть 2	Закладное изделие МН-1	10	0.001т
		Маслосборный колодец		
		Сборные элементы		
КЦД-10	3.900-3, вып.7, часть 1	Плита перекрытия КЦД-10	1	0.44т
ЗД-1	КЖ-19	Закладное изделие ЗД-1	11	0.003т
	3.901-5	Сальник Ду=150; ℓ=300	1	
		Бетон марки „150"		

Формат	Зона	Поз.	Обозначение	Наименование	Кол.	Примечание
				ЗД-1		
				Детали		
22		1	КЖ-19	Ф20АI; ℓ=1190; ГОСТ 5781-75	1	0.003т

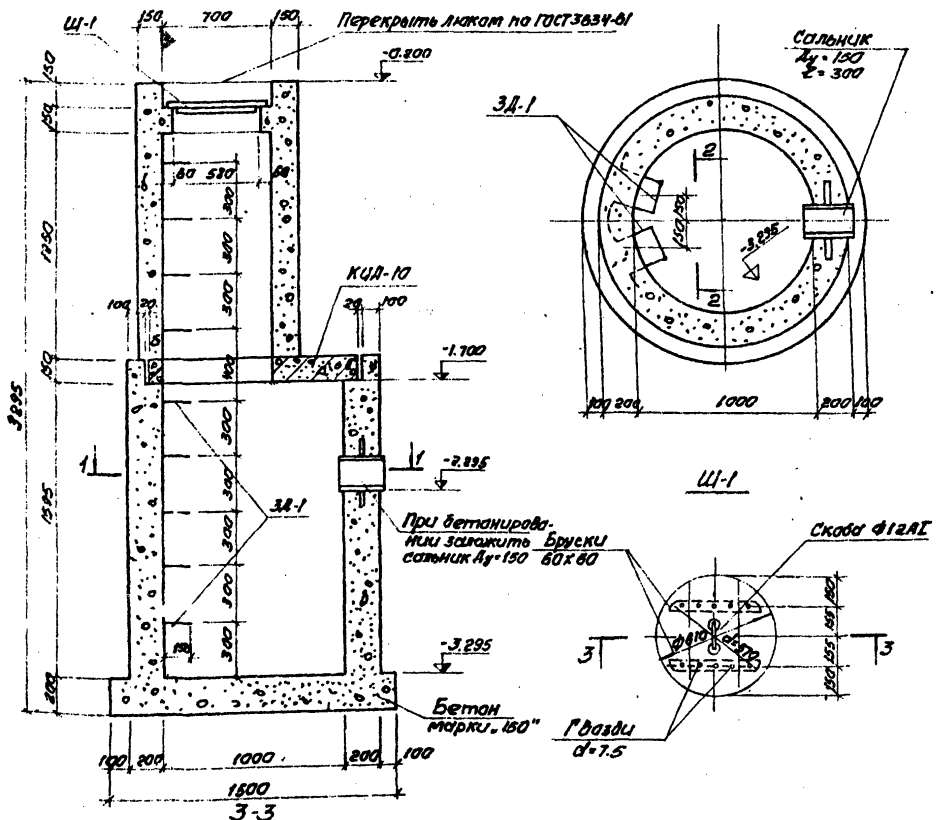

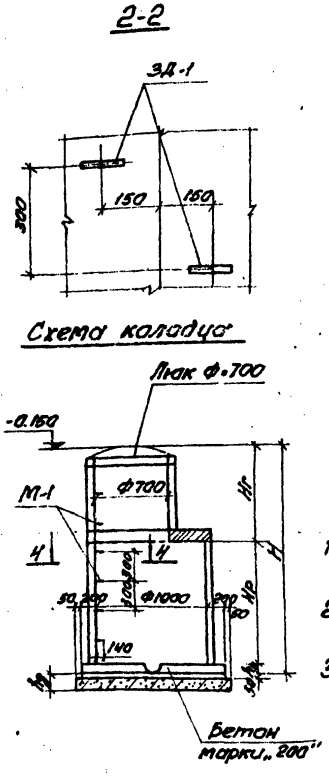

1. При возведении колодцев все указания по изготовлению и монтажу принять по серии 3.900-3, вып.7.
2. Канализационные колодцы замаркированы и привязаны на листах марки ВК.
3. Внутренние поверхности стен и днища маслосборного колодца покрасить горячим битумом за 2 раза.

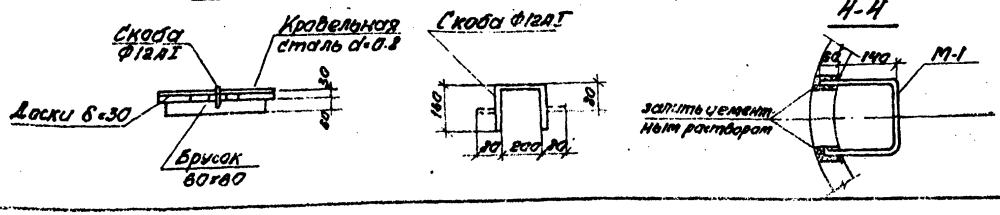

Н.контр.	Нестеров		
Провер.	Олиференко		
Инжен.	Хребтова		
Ст.инж.			
Рук.гр.	Олиференко		
Гл.спец.	Нестеров		
Нач.отд.	Зайцев		
Гл.инж.	Фармановский		

Привязан

Инв. №

ТП 501-3-10 КЖ

Тепловоза-вагонное депо на одно стойло для тепловозов ТГМ и ТГК колеи 1520 мм.

Кирпичный вариант

Стадия	Лист	Листов
ТР	19	

Канализационный колодец ККЗ-1. Маслосборный колодец.

ПРОМТРАНСНИИПРОЕКТ г. Харьков

Типовой проект 501-3-10 Альбом II 8.2

Общие данные

1. Чертежи стальных конструкций марки „КМ" выполнены в соответствии со строительными нормами и правилами проектирования стальных конструкций СНиП II-В. 3-72.

2. Материал конструкций принимать: сталь углеродистую обыкновенного качества для сварных конструкций по ГОСТ 380-71* класса С38/23 марки ВСт3сп5, ВСт3пс6, ВСт3кп2 (см. чертежи „КМ").

3. Конструкции сварные. Сварку конструкций I и II групп производить электродами типа Э42А, остальных конструкций - электродами типа Э-42 по ГОСТ 9467-75.

4. Монтаж конструкций производить на болтах нормальной точности и монтажной сварке. Гайки болтов в постоянных соединениях должны быть плотно затянуты и поставлены контргайки.

5. Все элементы, для которых в таблицах сечений не даны расчетные усилия, крепить не менее, чем на двух болтах или на усилие 5.0 т.

6. Изготовление и монтаж стальных конструкций производить в соответствии с указаниями СНиП III-18-75 „Металлические конструкции, правила производства и приемки работ" с соблюдением действующих правил по технике безопасности.

7. Диаметр неоговоренных болтов d=20 мм, толщина неоговоренных сварных швов $h_{шв}$=6 мм

8. В узлах и деталях приведены принципиальные решения соединения элементов конструкций. Количество и диаметр болтов, длина и толщина сварных швов определяются при разработке детализировочных чертежей марки „КМА" на основании расчетных усилий, указанных в таблицах сечений и на схемах конструкций.

9. Все конструкции окрасить двумя слоями масляной краски по одному слою масляного грунта железным суриком на олифе „Оксоль". Стальные конструкции перед окраской должны быть очищены от грязи, ржавчины, масла, влаги, льда, снега. Все щели должны быть тщательно заштаклеваны.

10. Настил из рифленой стали необходимо приварить к балкам сплошным швом.

11. Пристрелку металлических элементов к железобетонным конструкциям производить в строгом соответствии с инструкцией по применению строительно-монтажных пистолетов ВСН 410-80

При монтаже необходимо делать пробные забивки дюбелей. Расстояние между дюбелями принимать ≥120 м. При креплении к потолку усилие не должно прывышать 25 кг.

12. Подвесные пути подобраны с учетом работы одного крана.

13. Все металлические конструкции в узлах сопряжения обварить по контуру примыкания.

14. Техническая спецификация стали см. на листе 2.

Типовой проект разработан в соответствии с действующими нормами и правилами и предусматривает мероприятия, обеспечивающие взрывную, взрывопожарную и пожарную безопасность при эксплуатации здания.

Главный инженер проекта [подпись] Фартчиный

Ведомость чертежей марки „КМ"

Формат	Лист	Наименование	Примеч.
	1	Общие данные.	
	2	Техническая спецификация стали (начало).	
	3	Техническая спецификация стали (окончание).	
	4	Пути под подвесной кран на отм. 1.900 и монорельс на отм. 2.600.	
	5	План балок площадки на отм. 5.700.	
	6	Наружная металлическая лестница. Внутренняя металлическая лестница. Узлы. Спецификация.	
	7	План расположения кронштейнов и креплений трубопроводов. Вид по А. Сечения 1÷1-10÷10. Спецификация	
	8	План съемного щита на отм. 0.000. Площадка на отм. 2.450.	
	9	Рамы Р-1÷Р-4.	
	10	Фильтр ВФ-1.	

Условные обозначения

Шов сварной заводской

Шов сварной монтажный

Номер узла

Номер узла

Номер листа, где узел изображен

Отверстия для болта

Нагрузки

на балки площадки на отм. 5.800

1. Железобетонная перегородка h=3.5 м, в=100 мм
   2400×1,1×3,5×0,1=92,4 (кг/м)
2. Цементная стяжка h=30 мм
   2000×1,3×0,03=78 (кг/м²)
3. Железобетонная плита h=70 мм
   2500×1,1×0.07=193 (кг/м²)
4. Полезная нагрузка
   300×1,3=390 (кг/м²)
5. Собственный вес металлоконструкций
   66.5×1.1=74 (кг/пм)

Крановые нагрузки:

Кран подвесной электрический однобалочный грузоподъемностью Q=2.0 т

Схема нагрузок от крана на один подкрановый путь

$L_п$ = 6.0 м ГОСТ 7890-73

P = 1.55×1.1×1.2 = 2.04 т

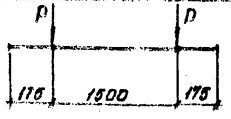

Н. контр.	Нестеров		
Провер.	Магомедов		
Инж.	Манзюк		
Ст. инж.	Магомедов		
Рук. гр.	Олиференко		
Гл. спец.	Нестеров		
Нач. отд.	Зайцев		
Гл. инж.	Фартчиный		
Гл. инж.	Мирошников		

ТП 501-3-10 КМ

Тепловозо-вагонное депо на одно стойло для тепловозов ТГМ и ТГК колеи 1520 мм

Кирпичный вариант

Стадия	Лист	Листов
ТР	1	10

Общие данные (для листов 1÷5)

ПРОМТРАНСНИИПРОЕКТ г. Харьков

Альбом II л.2

Типовой проект 501-3-10

Вид профиля и ГОСТ, ТУ	Марка металла и ГОСТ	Обозначение и размер профиля	NN по пор.	Код: Марки металла	Код: Вида профиля	Код: Размера профиля	Кол. шт.	Длина мм	Масса металла по элементам конструкций, т: Монорельс. пути под кран 526235	Балки под ветер. площадку 526233	Съемные щиты 526211	Площадки лестницы и ограждения 526240	Кронштейны 526396	Рамы	Общая масса, т	Масса потребности в металле по кварталам (заполняется изготовителем): I	II	III	IV	ВЦ
1	2	3	4	5	6	7	8	9	10	11	12	13	14	15	16	17	18	19	20	21
Балки двутавровые для подъесных путей ГОСТ 19425-74	ВСт3 сп5 ГОСТ 380-71*	I 24М	1	1236					1.9						1.9					
		I 18М	2						0.3						0.3					
Всего профиля			3		175				2.2						2.2					
Балки двутавровые ГОСТ 8239-72*	ВСт3 сп5 ГОСТ 380-71*	I 20	4						0.3						0.3					
		Итого	5	1235					0.3						0.3					
	ВСт3 пс6 ГОСТ 380-71*	I 50	6							0.7					0.7					
		Итого	7	1192						0.7					0.7					
Всего профиля			8		057				0.3	0.7					1.0					
Швеллеры ГОСТ 8240-72	ВСт3 кп2 ГОСТ 380-71*	I 5	9								0.05	0.05			0.1					
		I 6.5	10										0.1		0.1					
		I 8	11						0.2						0.2					
		I 10	12							0.05		0.05		0.7	0.8					
		I 12	13									0.05			0.05					
		I 14	14									0.1			0.1					
		I 16	15							1.0		0.5			1.5					
	Итого		15	1023					0.2	1.05	0.05	0.75	0.1	0.7	2.85					
Всего профиля			16		063				0.2	1.05	0.05	0.75	0.1	0.7	2.85					
Сталь угловая неравнополочная ГОСТ 8510-72	ВСт3 кп2 ГОСТ 380-71*	∠ 63x40x8	17									0.05			0.05					
	Итого		18	1023								0.05			0.05					
Всего профиля			19		024							0.05			0.05					
Сталь угловая равнополочная ГОСТ 8509-72	ВСт3 кп2 ГОСТ 380-71*	∠ 25x3	20									0.05			0.05					
		∠ 50x5	21						0.05			0.2	0.4		0.65					
		∠ 56x4	22									0.1			0.1					
		∠ 63x5	23									0.05			0.05					
			24																	
		∠ 75x6	25									0.1			0.1					
		∠ 75x7	26						0.05	0.05					0.1					
		∠ 80x6	27								0.05				0.05					
		∠ 90x6	28									0.05			0.05					
		∠ 90x8	29						0.05						0.05					
		∠ 100x7	30						0.05						0.05					
	Итого		31	1023					0.2	0.05	0.05	0.55	0.4		1.25					
Всего профиля			32		0.23				0.2	0.05	0.05	0.55	0.4		1.25					

Инв. № подл. | Подп. и дата | Взам. инв. №

Привязан:

Инв. №

Н. контр.	Нестеров	
Провер.	Олиференко	
Инжен.	Хребтова	
Ст. инж.	Могомедов	
Рук. гр.	Олиференко	
Гл. спец.	Нестеров	
Нач. отд.	Зайцев	
Гл. инж. пр.	Фартушный	

ТП 501-3-10 КМ

Тепловозо-вагонное депо на одно стойло для тепловозов ТГМ и ТГК колеи 1520 мм

Кирпичный вариант

Стадия	Лист	Листов
ТР	2	

Техническая спецификация стали (начало)

ПРОМТРАНСНИИПРОЕКТ г. Харьков

Вид профиля и ГОСТ ТУ	Марка металла и ГОСТ	Обозначение и размер профиля	№№ по пор.	Код: Марки металла	Код: Вида профиля	Код: Размера профиля	Кол. шт.	Длина мм	Масса металла по элементам конструкций, т: Монореты пяти под кран 526235	Балки под вентплощадку 526233	Съемные щиты 526211	Площадки лестницы и ограждения 526240	Кронштейны 526396	Рамы	Общая масса, т	Масса потребности в металле по кварталам (заполняется изготовителем): I	II	III	IV	ВЦ
1	2	3	4	5	6	7	8	9	10	11	12	13	14	15	16	17	18	19	20	21
Сталь полосовая ГОСТ 103-76	ВСт3 кп2 ГОСТ 380-71*	-40х4	33									0.05			0.05					
		-70х6	34									0.05			0.05					
		-80х6	35									0.05			0.05					
		-110х4	36									0.05			0.05					
		-140х4	37									0.05			0.05					
	Итого		38	1023								0.25			0.25					
Всего профиля			39		026							0.25			0.25					
Сталь прокатная широкополосная универсальная ГОСТ 82-70*	ВСт3 кп2 ГОСТ 380-71*	-250х5	40									0.05			0.05					
		-250х6	41									0.05			0.05					
	Итого		42	1023								0.1			0.1					
Всего профиля			43		738							0.1			0.1					
Сталь листовая ГОСТ 19903-71	ВСт3 кп2 ГОСТ 380-71*	-δ=8	44						0.05						0.05					
		-δ=10	45						0.05	0.05					0.1					
		-δ=12	46						0.05						0.05					
	Итого		47	1023					0.15	0.05					0.2					
Всего профиля			48						0.15	0.05					0.2					
Сталь листовая рифленая ГОСТ 8568-77*	ВСт3 кп2	-δ=4	49								0.05	0.05			0.1					
	Итого		50	1023							0.05	0.05			0.1					
Всего профиля			51		734						0.05	0.05			0.1					
Сталь круглая ГОСТ 2590-71*	ВСт3 кп2 ГОСТ 380-71*	Ф6	52											0.05	0.05					
		Ф12	53						0.05			0.05			0.1					
		Ф16	54						0.05						0.05					
	Итого		55	1023					0.1			0.05		0.05	0.2					
Всего профиля					001				0.1			0.05		0.05	0.2					
Всего масса металла									2.5						2.5					
В том числе по маркам стали	ВСт3 сп.5 ГОСТ 380-71*									0.7					0.7					
	ВСт3 пс6								0.65	1.15	0.15	1.8	0.5	0.75	5.0					
	ВСт3 кп2																			
Масса поставки элементов по кварталам, т (заполняется изготовителем)	I																			
	II																			
	III																			
	IV																			

Альбом II 22

501-3-10

Типовой проект

Инв. № подл. | Подп. и дата | Взам. инв. №

Привязан:

Инв. №

Н.контр.	Нестеров	
Провер.	Олиференко	
Инжен.	Хребтова	
Ст.инж.	Нагомедов	
Рук.гр.	Олиференко	
Гл.спец.	Нестеров	
Нач.отд.	Зайцев	
Гл.инж.пр.	Фортинский	

ТП 501-3-10 КМ

Тепловозо-вагонное депо на одно стойло для тепловозов ТГМ и ТГК колеи 1520 мм.

Кирпичный вариант

Стадия	Лист	Листов
ТР	3	

Техническая спецификация стали (окончание)

ПРОМТРАНСНИИПРОЕКТ г. Харьков

Альбом II 82

Типовой проект 501-3-10

Ведомость элементов

Марка	Сечение: Эскиз	Поз	Состав	Опорные усилия: M тс м	N тс	Q тс	Группа конструк.	Марка металла	Примечание
а	I		I 24 М	см. лист КЖ-1			I	ВСт3сп5	ГОСТ 19903-74
б	I		I 18 М	1,4	0,8	—	I	ВСт3сп5	"

План путей под подвесной кран на отм. 7.900

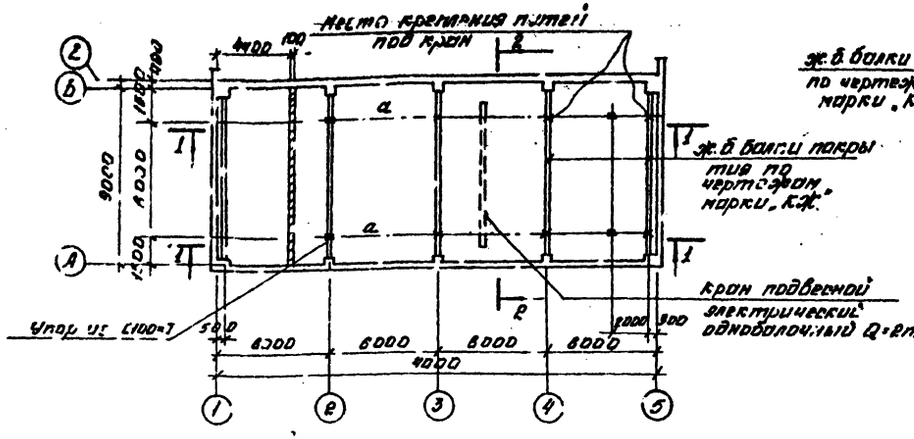

2-2

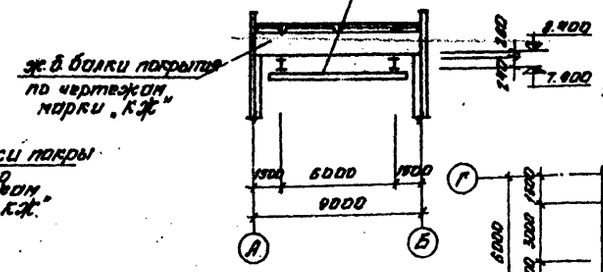

Схема монорельса на отм. 2.600 под электрическую таль 0.25т

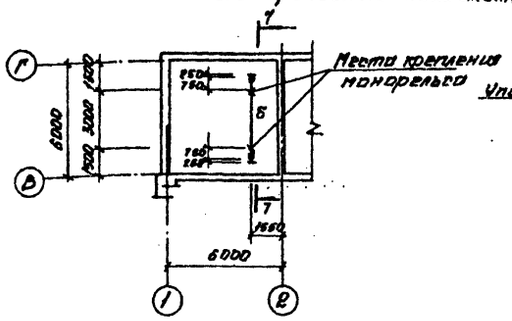

7-7

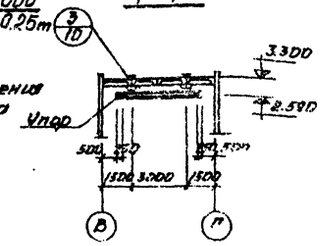

3-3

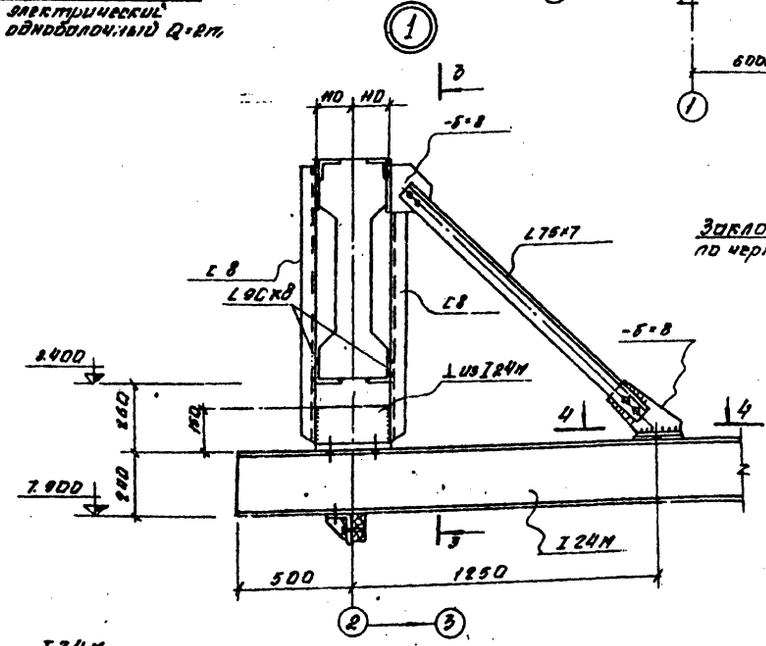

1-1

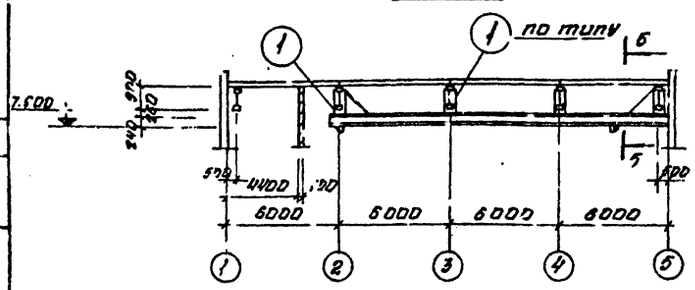

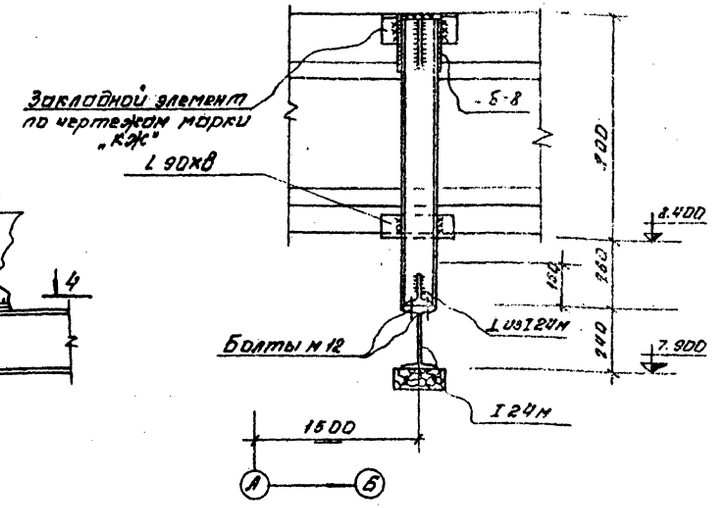

4-4

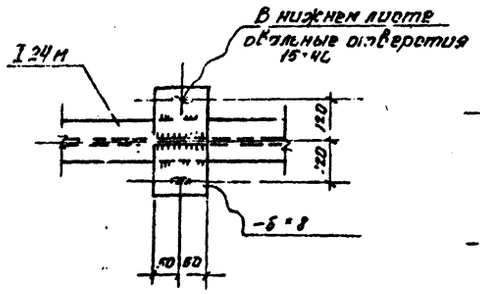

5-5

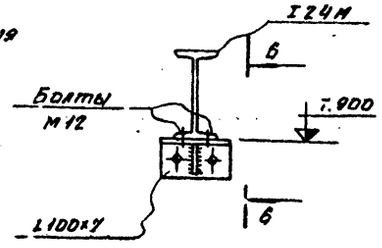

6-6

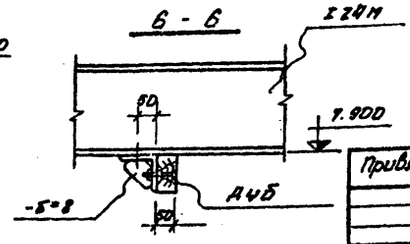

Согласовано:

Гл. инж. проекта			
Ст. инженер			
Инв. № подл.	Подпись и дата	Взам. инв. №	

Привязан.

Инв. №

Гл. контр.	Нестеров	
Провер.	Магомедов	
Инж.	Манзюк	
Ст. инж.	Магомедов	
Рук. гр.	Оливеренко	
Гл. спец.	Нестеров	
Нач. отд.	Зайцев	
Гл. инж. пр.	Фартушный	

ТП 501-3-10 КМ

Тепловозо-вагонное депо на одно стойло для тепловозов ТГМ и ТГК колеи 1520 мм

Кирпичный вариант

Стадия	Лист	Листов
ТП	4	

Пути под подвесной кран на отм. 7.900 и монорельс на отм. 2.600

ПРОМТРАНСНИИПРОЕКТ г. Харьков

Альбом II в.2

Типовой проект 501-3-10

Ведомость элементов

Марка	Сечение: Эскиз	Поз.	Состав	Расчетные усилия: M, тм	N, т	Q, т	Группа констр.	Марка металла	Примечание
а	I		I 50	26	22	—	III	ВСт3пс5	ГОСТ 8239-72
б	200 II		2 [16 -100×10 ш-750	3	8,5	—	IV	ВСт3кп2	ГОСТ 8240-72
в	[		~~[16~~	~~конструктивно~~			~~—"—~~	~~—"—~~	~~—"—~~
г	L		L 76×7	—"—			—"—	—"—	ГОСТ 8509-72
д	[		[10	—"—			—"—	—"—	ГОСТ 8240-72

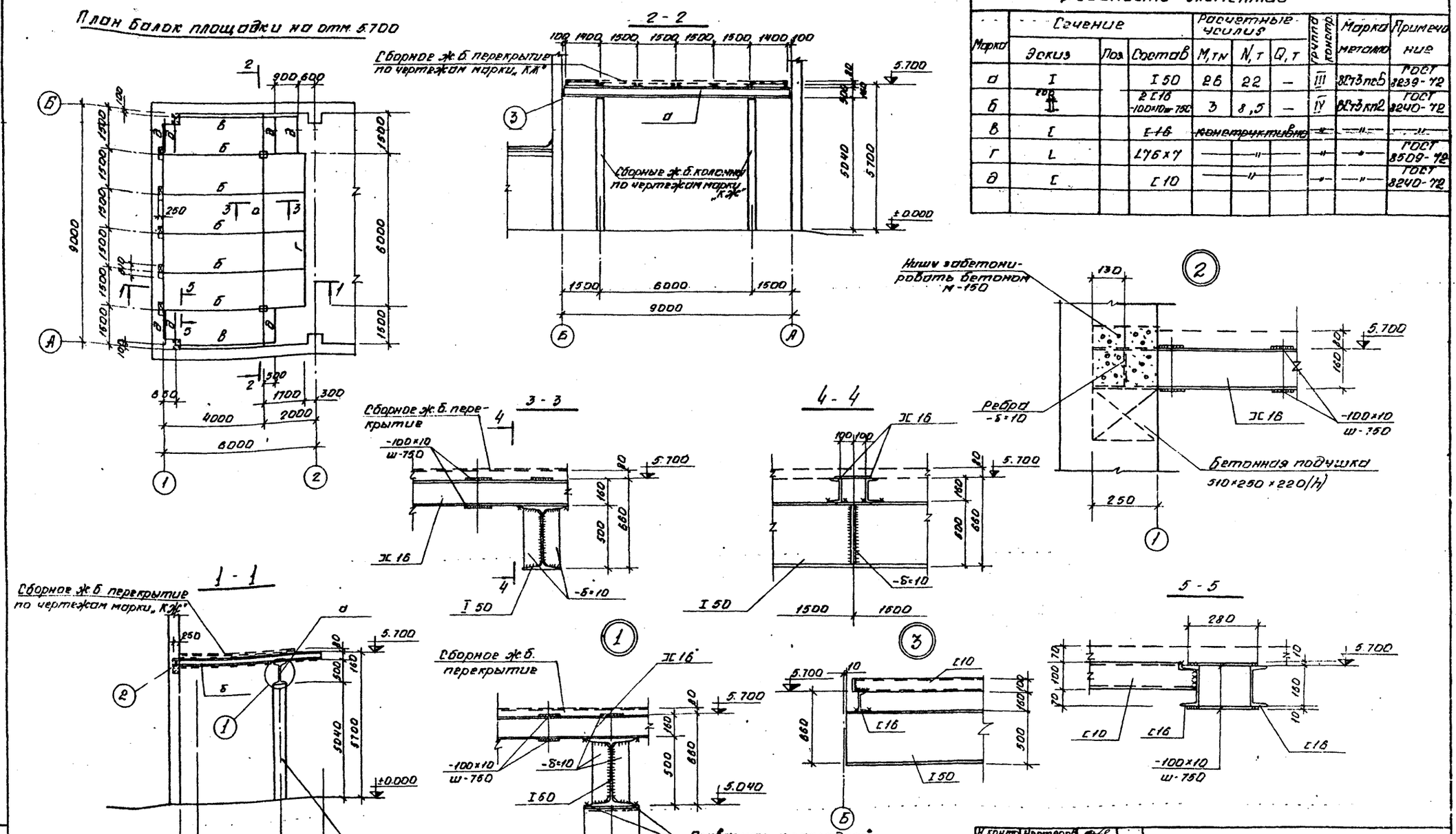

Н. контр.	Нестеров		
Провер.	Магомедов		
Инж.	Манзюк		
Ст. инж.	Магомедов		
Рук. гр.	Олиференко		
Гл. спец.	Нестеров		
Нач. отд.	Зайцев		
Гл. инж. пр.	Фартушный		

Привязан

Инв. N

ТП 501-3-10 КМ

Тепловозо-вагонное депо на одно стойло для тепловозов ТГМ и ТГК колеи 1520 мм

Кирпичный вариант

Стадия	Лист	Листов
ТР	5	

План балок площадки на отм. 5.700.

ПРОМТРАНСНИИПРОЕКТ г. Харьков.

Инв. N подл. | Подп. и дата

Типовой проект 501-3-10 Альбом II д.2

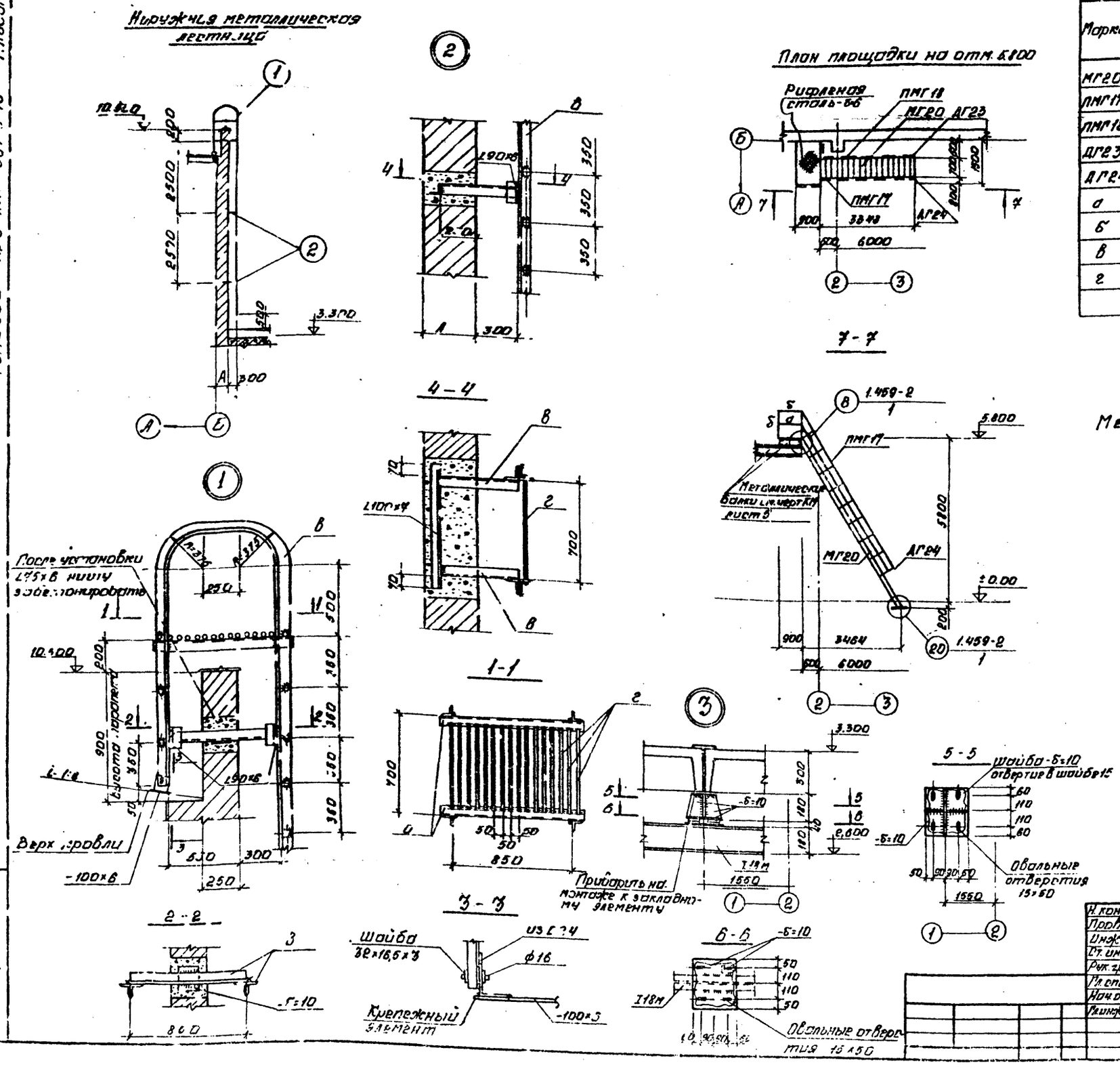

Ведомость элементов

Марка	Сечение: Эскиз	Сечение: Поз	Сечение: Состав	Опорные усилия: M, тм	N, т	Q, т		Марка металла	Примечание
МГ20	См. серию 1.459-2 в.4			конструктивно			IV	ВСт3кп2	
ПМГ17	—"—			—"—					
ПМГ18	—"—			—"—					
ДГ23	См. серию 1.459-2 в.3			—"—					
ДГ24	—"—			—"—					
а	L		L25×3						ГОСТ 8509-72
б	L		L56×4						—"—
в	L		L75×6						—"—
г			⌀20АI						ГОСТ 2590-71*

Н. контр.	Нестеров	
Провер.	Олиференко	
Инж.	Давидченко	
Ст. инж.	Матомедов	
Рук. гр.	Олиференко	
Гл. спец.	Нестеров	
Нач. отд.	Зайцев	
Гл. инж. пр.	Фартушный	

ТП 501-3-10 КМ

Тепловозо-вагонное депо на одно стойло для тепловозов ТГМ и ТГК колеи 1520 мм

Кирпичный вариант

Стадия	Лист	Листов
ТР	6	

Наружная металлическая лестница. Внутренняя металлическая лестница. Узлы. Спецификация.

ПРОМТРАНСНИИПРОЕКТ г. Харьков

Типовой проектный альбом ТП 501-3-10

Схема расположения кронштейнов под АПВС на отм. 3.600

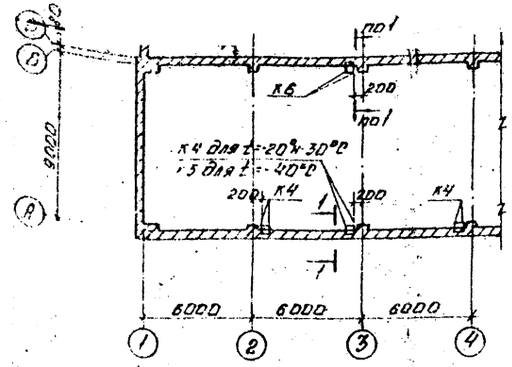

План расположения кронштейнов под вентиляторы на отм. 4.500

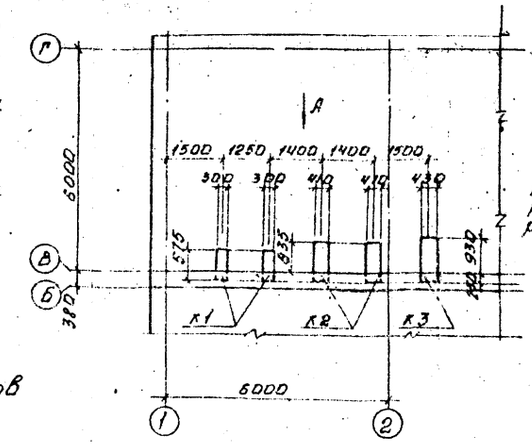

1 - 1

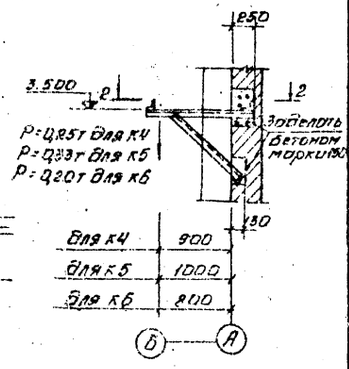

2 - 2

Элемент плана крепления трубопроводов

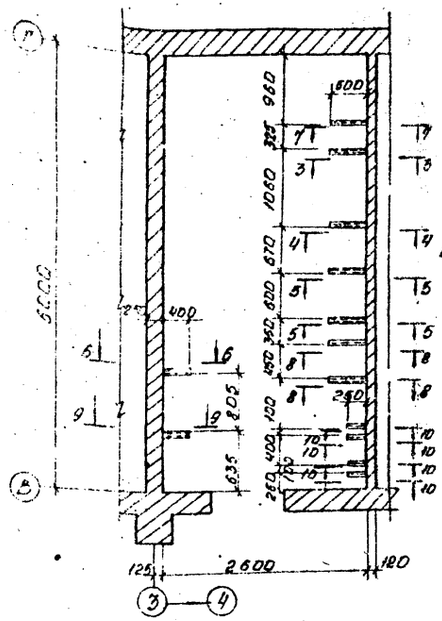

Вид по А

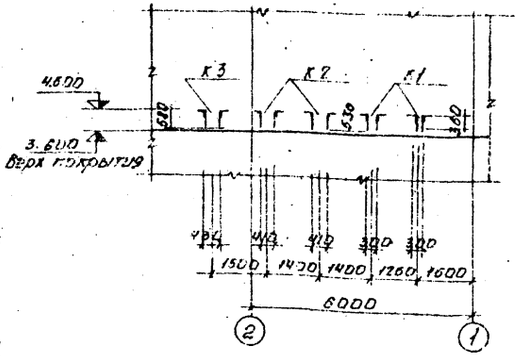

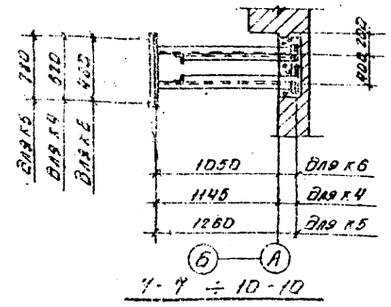

1-1 ÷ 10-10

1. Металлоконструкции кронштейнов выполнить из стали марки Вст 3 кп 2 по ГОСТ 380-71*.

3-3 ÷ 6-6

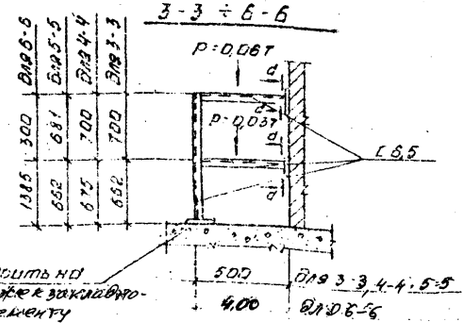

Привязать на монтаже к закладному элементу

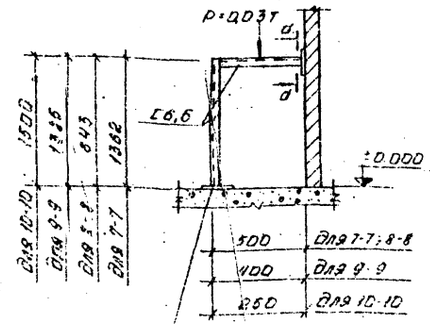

Привязать на монтаже к закладному элементу

d - d

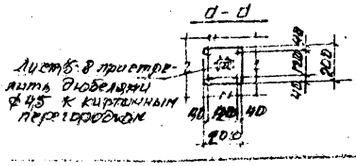

Ведомость элементов

Марка	Сечения: Эскиз	Поз.	Сортов	Опорные усилия: M тс м.	N тс	Q тс	Принятое количество	Марка металла	Примечание (марка по серии)
К1	см. серию			конструктивно			IV	В ст3кп2	67АДО.[illegible]
К2	1.494-30								[illegible]
К3	Вып. 2 стр. 9								67АДО.3000-08
К4	См. серию 8-133 стр. 25-26, 41÷50; 86÷89;			конструктивно			IV	Вст3кп2	АПВС-70/40
К5									АПВС-100/20
К6									АПВС-50/30
Кронштейн для крепления трубопроводов	С		С 6,5		4				ГОСТ 8240-72

Н. контр.	Нестеров		
Пробер	Матюгерова		
Инж.	Дивиринч		
Ст. инж.	Мокомеев		
Рук. гр.	Омирченко		
Гл. спец.	Нестеров		
Начальник	Зуйцев		
Гл. инж. пр.	Фартушный		

ТП 501-3-10 КМ

Теплоподготовительная [illegible] тепловозов ТЭМ 7 К [illegible]

Кирпичный вариант

Стадия Р | Лист 7 | Листов [illegible]

Планы расположения кронштейнов и крепления трубопроводов на отм. [illegible]

ПРОМТРАНСНИИПРОЕКТ г. Харьков

План съемного щита на отм ± 0.000

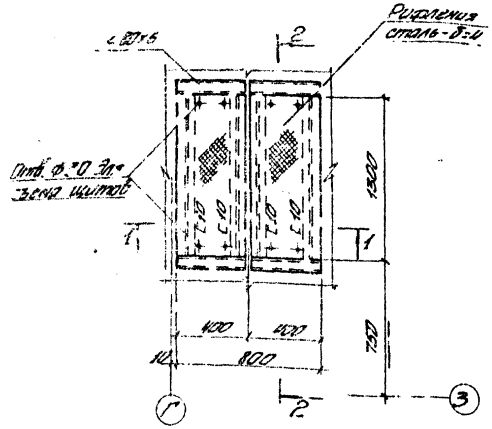

Площадка на отм 2.450

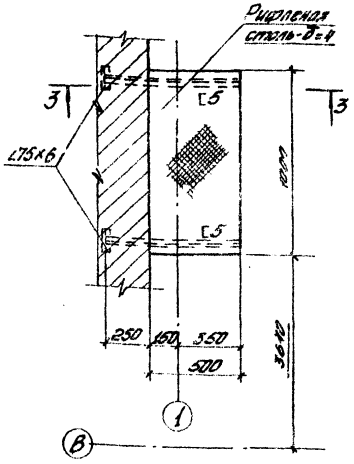

1-1

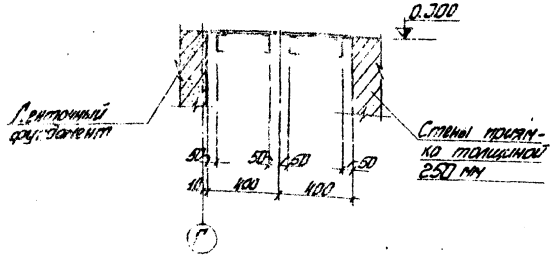

3-3

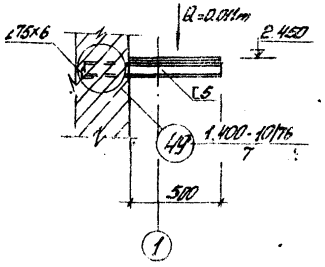

4-4

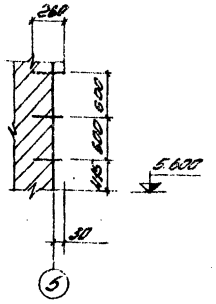

2-2

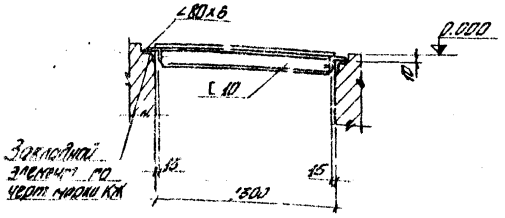

Раздивка болтов для крепления площадки под воздушно-тепловые завесы.

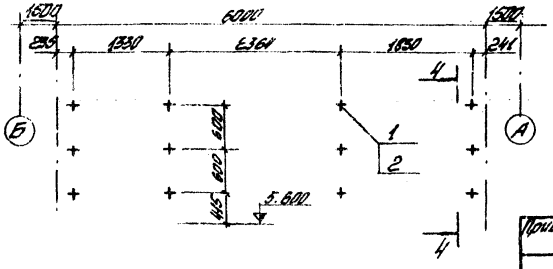

Ведомость элементов

Марка	Сечение: Эскиз	Поз.	Состав	Опорные усилия: M mm	N m	Q m	Группа конструкций	Марка металла	Примечание
Съемный щит	L		∠80×6	конс	труж	тивно	IV	ВСт3кп2	ГОСТ 8509-72
	[		[6	—	—	—	—	—	ГОСТ 8240-72
	—		сталь рифл. -δ=4	—	—	—	—	—	ГОСТ 8568-77
Площадка на отм. 2.450	[		[10	—	—	—	IV	ВСт3кп2	ГОСТ 8240-72
	L		∠75×6	—	—	—	—	—	ГОСТ 8509-72
	—		Рифленая сталь δ=4	—	—	—	—	—	ГОСТ 8568-77
Крепление площадки		1	Болт М16	—	—	—	IV	ВСт3кп2	ГОСТ 7798-70
		2	Гайка М16	—	—	—	—	—	ГОСТ 5915-70

1. Месторасположение приямка в плане см. листы марки „КЖ".
2. Месторасположение площадки на отм. 2.450 см. листы марки „АР".

Н. контр.	Нестеров		
Проверил	Магамедов		
Инженер	Манзюк		
Ст. инж.	Магамедов		
Рук. гр.	Олиференко		
Гл. спец.	Нестеров		
Нач. отд.	Зайцев		
Гл. инж. пр.	Фактурный		

Привязан

Инв. №

ТП 501-3-10 КМ

Тепловоза-вагонное депо на одно стойло для тепловозов ТГК и ТГК колеи 1520 мм

Кирпичный вариант

Стадия	Лист	Листов
ГР	8	

План съемного щита на отм. ±0.000
Площадка на отм. 2.450

ПРОМТРАНСПРОЕКТ г. Харьков

Типовой проект 501-3-10

Альбом II кн.2

501-3-10

Типовой проект

Р-1

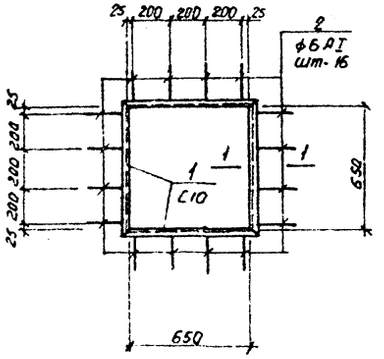

Р-2

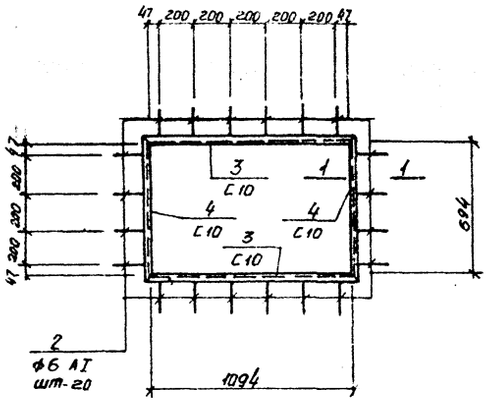

Р-3

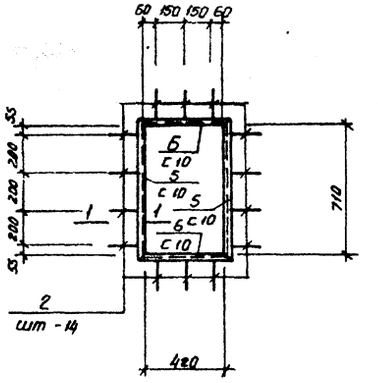

Р-4

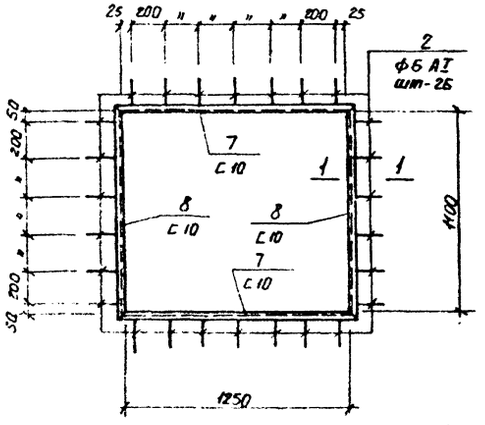

Р-5

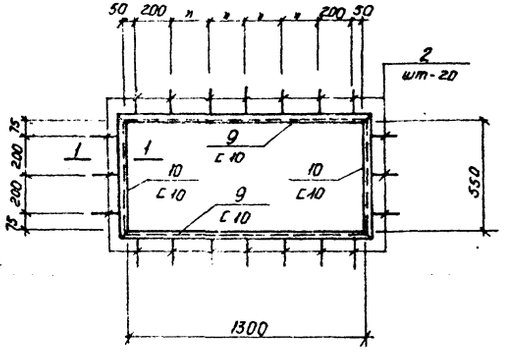

Поз. 2

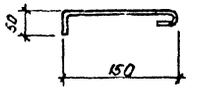

Р-6

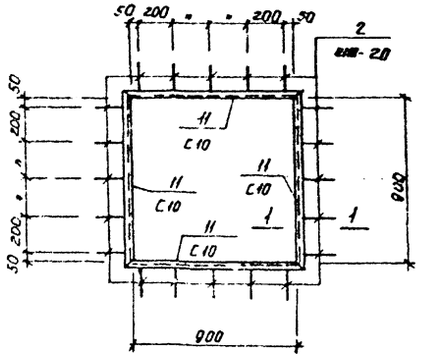

Р-7

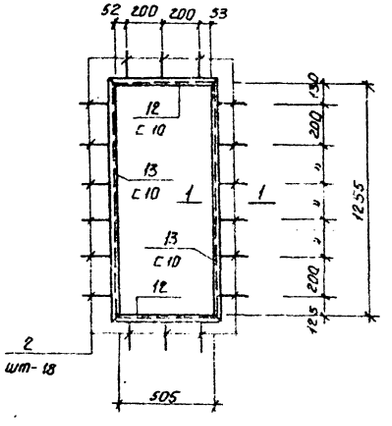

1-1

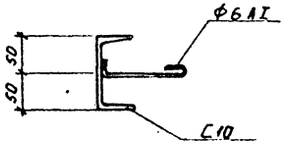

Поз.	Обозначение	Наименование	Кол.	Примечания
		Р-1		
1	ГОСТ 8240-72	Швеллер С10 ℓ=742	4	25.6 кгс
2	ГОСТ 5781-75	Арматур. сталь ф6 AI ℓ=250	16	9.6 кгс
		Всего		35.2 кгс
		Р-2		
2	5781-75	Арматур. сталь ф6 AI ℓ=250	20	12 кгс
3	8240-72	Швеллер С10 ℓ=1186	2	20.4 кгс
4	"	—"— С10 ℓ=786	2	13.5 кгс
		Всего		45.9 кгс
		Р-3		
2	5781-75	Арматур. сталь ф6 AI ℓ=250	14	8.4 кгс
5	8240-72	Швеллер С10 ℓ=802	2	13.8 кгс
6	8240-72	—"— С10 ℓ=512	2	8.8 кгс
		Всего		31.0 кгс
		Р-4		
2	5781-75	Арматур. сталь ф6 AI ℓ=250	26	15.6 кгс
7	8240-72	Швеллер С10 ℓ=1342	2	23.2 кгс
8	8240-72	—"— С10 ℓ=1192	2	20.6 кгс
		Всего		59.4 кгс
		Р-5		
2	5781-75	Арматур. сталь ф6 AI ℓ=250	20	12.0 кгс
9	8240-72	Швеллер С10 ℓ=1392	2	24.0 кгс
10	8240-72	—"— С10 ℓ=642	2	11.0 кгс
		Всего:		47.0 кгс
		Р-6		
2	5781-75	Арматур. сталь ф6 AI ℓ=250	20	12.0 кгс
11	8240-72	Швеллер С10 ℓ=992	4	17.1 кгс
		Всего		29.1 кгс
		Р-7		
2	5781-75	Арматур. сталь ф6 AI ℓ=250	18	10.8 кгс
12	8240-72	Швеллер С10 ℓ=591	2	10.2 кгс
13	8240-72	—"— С10 ℓ=1347	2	23.2 кгс
		Всего		44.2 кгс

Привязан

Инв. №

Н. контр.	Нестеров	
Проверил	Магалетов	
Инженер	Елисеев	
Ст. инж.	Магалетов	
Рук. гр.	Олиференко	
Гл. спец.	Нестеров	
Нач. отд.	Зойчев	
Гл. инж. пр.	Фортушный	

ТП 501-3-10 КМ

Тепловозо-вагонное депо на одно стойло для тепловозов ТГМ и ТГК колеи 1520 мм

Кирпичный вариант

Стадия	Лист	Листов
ТР	9	

Рамы Р-1 ÷ Р-7

ПРОМТРАНСНИИПРОЕКТ г. Харьков

Инв. № подл. | Подпись и дата | Взам. инв. №

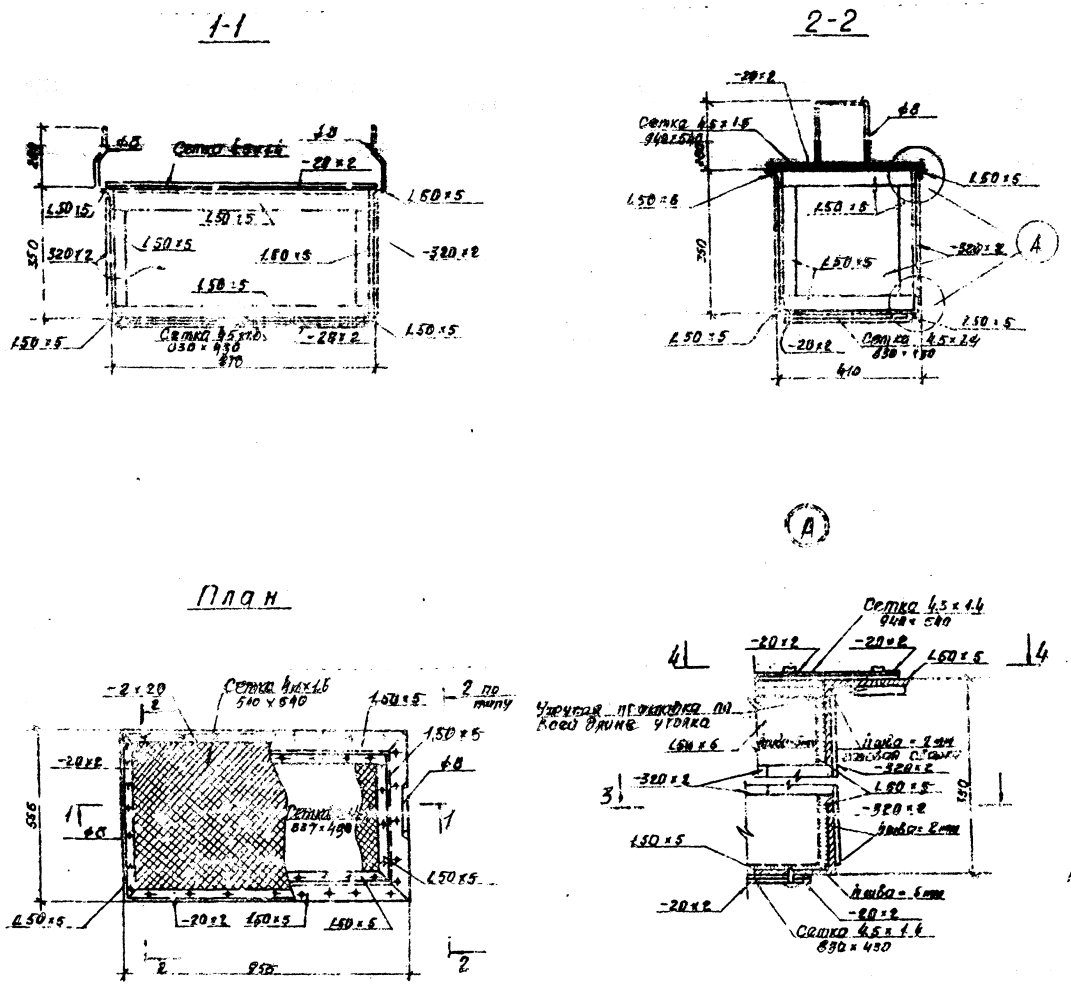

1. Месторасположение фильтра ВФ-1 см. на листах марки КЖ.
2. Настоящий чертеж позаимствован из типового проекта закрытого пункта экипировки (№ 501-9-2), разработанного Харьковским „Промстройниипроект" в 1979 г.

Н. контр.	Нестеров		ТП 501-3-10		КМ
Провер.	Олифиренко		Тепловозо-вагонное депо на одно стойло для тепловозов ТГМ и ТГК колеи 1520 мм		
Инженер	Мянзюк				
Ст. инж.					
Рук. гр.	Олифиренко				
Гл. спец.	Нестеров		Кирпичный вариант	Стадия	Лист	Листов
Нач. отд.	Зайцев			ТР	10	
Гл. инж. пр.	Фадеевский		Фильтр ВФ-1	ПРОМТРАНСНИИПРОЕКТ г. Харьков	

Привязан

Инв. №

Согласовано

Альбом I

Типовой проект 501-3-10

gost.e-ecolog.ru