ТИПОВОЙ ПРОЕКТ

501-3-10

ТЕПЛОВОЗО-ВАГОННОЕ ДЕПО НА ОДНО СТОЙЛО ДЛЯ ТЕПЛОВОЗОВ ТГК и ТГМ КОЛЕИ 1520мм

АЛЬБОМ II

АРХИТЕКТУРНО-СТРОИТЕЛЬНЫЕ РЕШЕНИЯ

ВЫПУСК 1 КАРКАСНО-ПАНЕЛЬНЫЙ ВАРИАНТ

1025/02

gost.e-ecolog.ru

ТИПОВОЙ ПРОЕКТ 501-3-10

ТЕПЛОВОЗО-ВАГОННОЕ ДЕПО НА ОДНО СТОЙЛО ДЛЯ ТЕПЛОВОЗОВ ТГМ и ТГК КОЛЕИ 1520 мм

АЛЬБОМ II

СОСТАВ ПРОЕКТА:

Альбом I – Общая пояснительная записка Технологические чертежи
Альбом II – Архитектурно-строительные решения
Выпуск 1 Каркасно-панельный вариант
Выпуск 2 Кирпичный вариант
Альбом III – Санитарно-технические решения
Альбом IV – Электротехнические чертежи и автоматизация Устройства связи
Альбом V – Смотровая канава
Альбом VI – Нестандартизированное оборудование
Альбом VII – Заказные спецификации
Альбом VIII – Сметы

Разработан Харьковским Отделением
Всесоюзного проектного и научно-
исследовательского института
промышленного транспорта
ПРОМТРАНСНИИПРОЕКТ

Техно-рабочий проект утвержден
Госстроем СССР протокол № 14 от 17.03.1981г.
и введен в действие институтом
ПРОМТРАНСНИИПРОЕКТ
приказ № 123 от 28.04.1981г.

Главный инженер Отделения А.Г. Мирошников
Главный инженер проекта Н.Т. Фартушный

Привязан

Инв. №

Типовой проект 4-18-4/84 Альбом V

Формат	Лист	Наименование	Стр.
22		Обложка	
"		Титульный лист	1
"	СП.1	Содержание альбома	2
"	АР-1	Общие данные (начало)	3
"	АР-2	Общие данные (продолжение)	4
"	АР-3	Общие данные (продолжение)	5
"	АР-4	Общие данные (продолжение)	6
"	АР-5	Общие данные (окончание)	7
"	АР-6	План на отм. 0.000. План оконных проемов на отм. 5.000. Фрагмент плана 1	8
"	АР-7	Разрезы 1-1 ÷ 4-4	9
"	АР-8	Фасады 1-5, 5-1, А-Г', Г'-А. Фрагмент фасада 1	10
"	АР-9	Фрагмент плана 2. Разрез 5-5. Узлы 1÷4. Спецификация оборудования.	11
"	АР-10	Спецификация заполнения оконных проемов. Спецификация стекла. Схемы заполнения оконных проемов. Узлы	12
"	АР-11	Узлы 7 ÷ 14	13
"	АР-12	План венткамеры на отм. 5.800. Разрезы 6-6, 7-7. Виды А, Б, В. Узлы 15 ÷ 17.	14
"	АР-13	Экспликация полов. План полов на отм. 0.000 и 5.800. План кровли. Узел 15.	16
"	АР-14	Планы отверстий в перегородках на отм. 0.000 и 5.800. Таблица отверстий.	16
"	КЖ-1	Общие данные (начало)	17
"	КЖ 2	Общие данные (продолжение)	18
"	КЖ-3	Общие данные (окончание)	19
"	КЖ-4	Маркировочная схема фундаментов и фундаментных балок.	20
"	КЖ-5	Фундаменты. Элементы плана №1 №2 Сечения 1-1 ÷ 5-5.	21
"	КЖ-6	Фундаменты. Узлы 1÷7. Сечения.	22
"	КЖ-7	Фундаменты ФМ-1, ФМ-2. Узлы сечения.	23
"	КЖ-8	Фундаменты ФМ-3, ФМ-4. Узлы сечения.	24
"	КЖ-9	Фундаменты ФМ-5, ФМ-6. Узлы сечения.	25
"	КЖ-10	Фундаменты ФМ-7, ФМ-8 Сечения.	26
"	КЖ-11	Фундаменты ФМ-9 ÷ ФМ 14, ФМ-16. Узлы 8, 9.	27
22	КЖ-12	Фундаменты. Сетки С-1 ÷ С-8. Спецификация	28
"	КЖ-13	Маркировочная схема колонн, ригелей и балок покрытия. Разрезы 1-1 ÷ 3-3.	29
"	КЖ-14	Колонны К-1, К-2, К-4 Балка Б-1.	30
"	КЖ-15	Колонны К-5 ÷ К-10, К-12.	31
"	КЖ-16	Маркировочная схема плит покрытия.	32
"	КЖ-17	Плиты покрытия П-9 ÷ П-14, П-17. Узлы 1÷2. Ригель Р-40-37а	33
"	КЖ-18	Маркировочные схемы стеновых панелей по ряду А. Фрагмент маркировочной схемы.	34
"	КЖ-19	Маркировочные схемы стеновых панелей по ряду Б. Фрагменты маркировочной схемы стеновых панелей	35
"	КЖ-20	Маркировочные схемы стеновых панелей по ряду Г. Спецификация элементов к маркировочным схемам.	36
"	КЖ-21	Спецификация элементов к маркировочным схемам расположенным на листах КЖ-8, КЖ-19.	37
"	КЖ-22	Маркировочная схема перегородок. Разрезы 1-1 ÷ 5-5.	38
"	КЖ-23	Перегородки. Узлы "1а" и "2а". Спецификация. Сечения 5-5 ÷ 13-13.	39
"	КЖ-24	План. Венткамеры на отм. 5.800. Сечения 1-1 ÷ 6-6. Узлы 1, 2.	40
"	КЖ-25	Маркировочная схема подземного хозяйства.	41
"	КЖ-26	Маркировочная схема плит перекрытия на отм. 5.800. Сечения.	42
"	КЖ-27	Грязеотстойник. План. Разрезы 1-1 ÷ 2-2.	43
"	КЖ-28	Грязеотстойник. Армирование.	44
"	КЖ-29	Грязеотстойник. Закладные детали ЗД-1 ÷ ЗД-3. Узлы 1-2. Щиты Щ-1 ÷ Щ-3. Сетки С-1 ÷ С-2.	45
"	КЖ-30	Грязеотстойник. Сетки С-3 ÷ С-8.	46
"	КЖ-31	Канализационный колодец ККЗ-1. Маслоотборный колодец.	47
"	КМ-1	Общие данные.	48
"	КМ-2	Техническая спецификация стали (начало)	49
"	КМ-3	Техническая спецификация стали (окончание)	50
"	КМ-4	Пути под подвесной кран на отм. 7.900 и монорельс на отм. 2.550.	51
"	КМ-5	План балок площадки на отм. 5.700.	52
"	КМ-6	Наружная металлическая лестница. Внутренняя металлическая лестница. Узлы. Спецификация.	53
"	КМ-7	План расположения кронштейнов и креплений трубопроводов. Вид по А. Сечения 1-1 ÷ 10-10. Спецификация	54
22	КМ-8	План съемного щита на отм. 0.000. Площадка на отм. 2.550	55
"	КМ-9	Рамы Р-1 ÷ Р-7	56
"	КМ-10	Фильтр ВФ-1	57

Гл. конструктор	Нестеров		
Проверил	Белецкий		
Копировал	Пайкарова		
Ст. инж.			
Рук. гр.	Белецкий		
Гл. специалист	Нестеров		
Нач. отд.	Зайцев		
Гл. инж. проф.			

ТП 501-3-10 СП.1

Тепловоз-вагонное депо на одно стойло для тепловозов ТГК и ТГМ колеи 1520 мм.

Каркасно-панельный вариант

Стадия	Лист	Листов
ТР	1	1

Содержание альбома

ПРОМТРАНСНИИПРОЕКТ г. Харьков

Типовой проект 501-3-10 Альбом II 81

Ведомость основных комплектов строительных рабочих чертежей

Обозначение	Наименование	Примечание
АР	Архитектурно-строительные решения.	
КЖ	Конструкции железобетонные.	
КМ	Конструкции металлические.	
ВК	Внутренние водопровод и канализация.	
ОВ	Отопление и вентиляция.	

Ведомость чертежей основного комплекта

Формат	Лист	Наименование	Примечание
22	АР-1	Общие данные (начало).	
--	АР-2	Общие данные (продолжение).	
--	АР-3	Общие данные (продолжение).	
--	АР-4	Общие данные (продолжение).	
--	АР-5	Общие данные (окончание).	
--	АР-6	План на отм. 0.000. План оконных проемов на отм. 6.000 фрагмент плана 1.	
--	АР-7	Разрезы 1-1÷4-4.	
--	АР-8	Фасады 1-5; 5-1; А-Г; Г-А фрагмент фасада 1.	
--	АР-9	Фрагмент плана 2; Разрез 5-5; Узлы 1÷4; Спецификация оборудования.	
--	АР-10	Спецификация заполнения оконных проемов, спецификация стекла; схемы заполнения оконных проемов; узлы 5,6.	
--	АР-11	Узлы 7÷14.	
--	АР-12	План венткамеры на отм. 5.800. Разрезы 6-6; 7-7; Виды А,Б,В; Узлы 15÷17.	
--	АР-13	Экспликация полов, планы полов на отм. 0.000 и 5800; План кровли; узел 15.	
--	АР-14	План отверстий в перегородках на отм. 0.000 и 5.800 Таблица отверстий.	

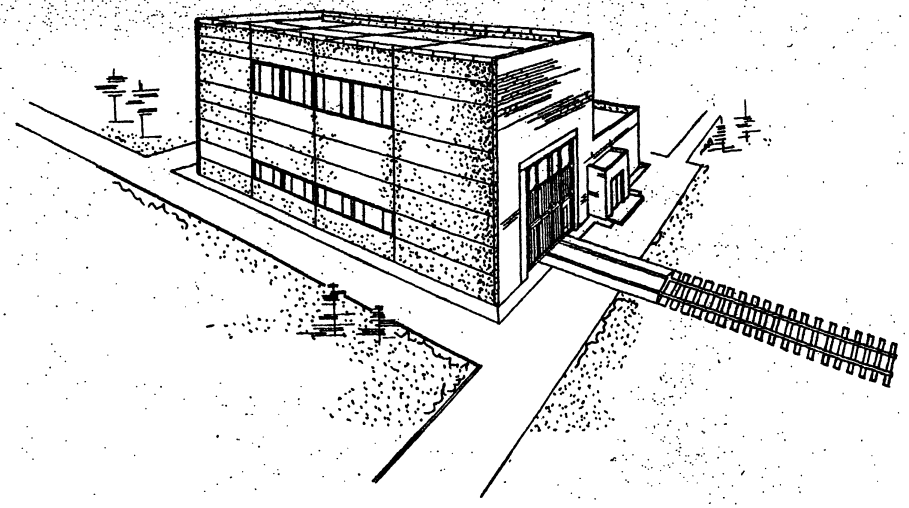

Условные обозначения:

Марка детали здания с сылкой на номер листа, на котором деталь применена. — Номер детали здания; Номер листа на котором деталь применена.

Ссылка на деталь в чертежах той же марки. — Номер детали. Номер листа, где деталь изображена.

Ссылка на деталь принятую по примененным материалам. — Номер детали выпуск серии; Номер листа, где деталь изображена.

Марка проемов дверей или полов. — Номер типа по проекту.

Основные строительные показатели

Наименование	Един. изм.	Расчетная температура наружного воздуха		
		-20°С	-30°С	-40°С
Площадь застройки.	м²	405.59	406,817	410,926
Общая площадь.	м²	375,789	375,789	375,789
Строительный объем.	м³	2811,525	2831,160	2859,816

Типовой проект разработан в соответствии с действующими нормами и правилами и предусматривает мероприятия, обеспечивающие взрывную, взрывопожарную и пожарную безопасность при эксплуатации здания

Гл. инженер проекта [подпись] /Фартушный/

Инв. № подл. | Подп. и дата

Привязан:

Инв. №

Норм. конт.	Нестеров	[подпись]
Проверил	Белецкий	[подпись]
Архитект.	Пахомова	[подпись]
Ст. инж.		
Рук. гр.	Белецкий	[подпись]
Гл. спец.	Нестеров	[подпись]
Нач. отд.	Зойцев	[подпись]
Гл. инж.	Фартушный	[подпись]
Гл. инж.	Пирожников	[подпись]

ТП 501-3-10 АР

Теплобозо-вагонное депо на одно стойло для тепловозов ТГМ и ТГК колеи 1520 мм.

Каркасно-панельный вариант	Стадия	Лист	Листов
	ТР	1	44
Общие данные (начало)	ПРОИТРАНСНИИПРОЕКТ г. Харьков		

Типовой проект 501-3-10 Альбом II Кн. 1

Ведомость перемычек наружных стен

Поз. по проекту	Схема сечения	Кол. мест	Марка	Обозначение	Кол.
				Для $t_н$ = -20°С	
ПР1	3*0	1	1ПР8-18.12.22у	Серия 1.138-10. Вып.1	1
			1ПР3-13.12.14	То же	2
ПР2	38П	1	1ПР38-18.12.22у	"	3
				Для $t_н$ = -20°, -30°С	
ПР5	38П	1	1ПР38-18.12.22у	Серия 1.138-10 Вып.1	3
ПР6		1	1ПР38-15.12.22у	То же	3
		1	1ПР38-11.12.22у	То же	3
ПР5	38С	1	5П5-2	К9-01-58 Вып.2	1
				Для $t_н$ = -30°, -40°	
ПР7	5П	1	1ПР8-18.12.22у	Серия 1.138-10	1
			1ПР3-13.12.14	То же	3
ПР8	5П	1	1ПР38-18.12.22у	То же	4
				Для $t_н$ = -40°С	
ПР9	5П	1	1ПР38-15.12.22у	Серия 1.138-10 Вып.1	4
ПР10		1	1ПР3-15.12.22у	То же	4
ПР11		1	1ПР38-18.12.22у	То же	4
ПР12	5П	1	6П4-2	К9-01-58 Вып.2	1
				Для $t_н$ = -30°С	
ПР13	3П	1	1ПР8-18.12.22у	Серия 1.138-10 Вып.1	1
			1ПР3-13.12.14	То же	2

Ведомость перемычек внутренних стен

Поз. по проекту	Схема сечения	Кол. мест	Марки	Обозначение	Кол.
				Для $t_н$ = -20°; 30°С	
ПР17	26П	1	1ПР2-15.12.14	Серия 1.138-10 Вып.1	2
ПР14	12П	4	1ПР2-15.12.14	То же	1
ПР15		1	1ПР3-22.12.14	"	1
ПР15		8	1ПР2-15.12.14	"	1
				Для $t_н$ = -40°С	
ПР16	12П	1	1ПР3-13.12.14	Серия 1.138-10 Вып.1	1

Ведомость проемов ворот и дверей

Тип по проекту	Проемы: Размер в свету В×Н мм	Кол. мест	Элементы заполнения проемов: Марка	Обозначение	Кол.
1	1310×2070	1	ДО 21-13В	Серия 1.136-10	1
2	1310×2070	1	ДО 21-13	Серия 1.136-10	1
3	1010×2070	3	ДГ21-10	То же	1
4	1020×2070	8	ПА5	Серия 2.435-8 Вып.5	1
5	820×2080	1	1.38-1П	ГОСТ 14624-69	1
6	820×2080	1	Д38-1	ГОСТ 14624-69	1
7	1060×2100	1	А56-П	ГОСТ 14624-69	1
8	820×2080	2	А38-П	То же	1
9	710×2070	1	ДГ21-7сВП	Серия 1.136-10	1
10	1010×2370	1	ДГ24-10	Серия 1.136-10	1
11	1020×2390	1	ПА1	Серия 2.435-8 Вып.6	1
12	4700×5600	1	В4.7×5,6	Серия 3.301-8	1
13	505×1255	3	А 1.25×0,5	Серия 5-904-4	1
14	1020×2010	1	ПА5Л	Серия 2.435-8 Вып.5	1
15	1310×2070	1	АО 21-13	Серия 1.136-10 для $t_н$=-40°С	1

Ведомость примененных и ссылочных документов

Обозначение	Наименование	Примечание
ГОСТ 78-65*	Шпалы деревянные для железных дорог широкой колеи.	
ГОСТ 111-78	Стекло оконное листовое.	
Серия 1.136-10	Двери деревянные внутренние для жилых и общественных зданий.	
Серия 1.136-3. Вып.1	Окна и балконные двери деревянные для жилых и общест. зданий.	
ГОСТ 14624-69	Двери деревянные для зданий промышленных предприятий.	
Серия 2.435-6 Вып.5	Противопожарные двери и ворота промышленных зданий.	
Серия 3.501-8	Ворота распашные для локомотивных депо с механическим приводом.	
Серия 5.904-4	Двери и люки для вентиляционных камер.	
Серия 2.430-3 Вып.1÷3	Типовые архитектурно-строительные детали промышленных зданий с кирпичными стенами.	
Серия 1.136.2	Подоконные деревянные доски для жилых и общественных зданий.	
Серия 2.436-9	Архитектурно-строительные детали окон с применением деревянных оконных блоков по ГОСТ 12506-67.	
Серия III-03-03 Альбом 11-64	Металлические изделия.	
Серия 2.130-1 Вып.11	Наружные входы детали стены перегородок жилых зданий.	
ГОСТ 22414-77	Шкафы металлические для хранения одежды в санитарно-бытовых помещениях промышленных предприятий.	
ТУ 36-1517-71	Решетки жалюзийные воздухозаборные.	
Серия 2.460-5 Вып.12	Архитектурные детали утепленных покрытий одноэтажных промышленных зданий.	
Серия 1.431-1.5 Вып.1-4	Панели перегородок из легких бетонов.	
Серия 1.138-10 Вып.1	Перемычки железобетонные для зданий с кирпичными стенами.	
ТА А24-1/70	Детали парапетов.	
Серия III-04-10 Вып.6	Монтажные узлы и детали панельных стен.	
Серия 2.419-1 Вып.0.1	Вводы железнодорожных путей колеи 1524 мм в производственные здания.	

Привязан:

Инв. № подл. | Подп. и дата | Взам. инв. №

Н. контр.	Нестеров		
Прав.	Бенецкий		
Архитект.	Лахотова		
Гл. инж.			
Рук. гр.	Бенецкий		
Гл. спец.	Нестеров		
Исполн.	Зонцев		
Гл. инж. проекта	Сафончик		

ТП 501-3-10 АР

Тепловозо-3 секционное депо на одно стойло для тепловозов ТГМ1 и ТГК1 колеи 1520 мм

Каркасно-панельный вариант

Стадия	Лист	Листов
ТР	2	

Общие данные (продолжение)

ЦНИИПромзданий Госстроя СССР

Общие указания
(начало)

1. По эксплуатационным требованиям, долговечности и огнестойкости здание относится ко II классу, по степени огнестойкости здание в целом относится ко II классу.
2. По пожароопасности производств отдельные помещения относятся к категориям:
   - Отдел. ремонта топливной аппаратуры, отдел. ремонта фильтров – „Б".
   - Зарядная – „Е".
   - Цех ремонта тепловозов и вагонов – „В".
   - Остальные помещения – „Д".
3. За условную отм. 0.000 принят уровень чистого пола первого этажа, что соответствует уровню головки рельса железнодорожного пути и абсолютной отметке ▭.
4. Здание отапливаемое.
5. Данные о грунте и указания по устройству фундаментов и монтажу конструкций смотрите чертежи КЖ и КМ.
6. Наружные стены здания запроектированы:
   а) Цех ремонта тепловозов и вагонов по ряду „А" и „Б" из керамзитобетонных панелей $\gamma = 1000$ кгс/м³ по серии 1.432-14, а по осям 1 и 5 между рядами „А-Б" стены из эффективного кирпича $\gamma = 1300$ кгс/м³ (ГОСТ 6316-74) марки 75 на растворе марки 50.
   б) Одноэтажная пристройка производственных и бытовых помещений по ряду „Г" из керамзитобетонных панелей $\gamma = 900$ кгс/м³ по серии ИИ-04-5, вып. 5-6, а по осям 1 и 5 между рядами В-Г стены из эффективного кирпича $\gamma = 1300$ кгс/м³ (ГОСТ 6316-74) марки 75 на растворе марки 50. Толщины наружных стен приведены в таблице 1.

Таблица 1

Таблица толщин ограждающих конструкций

Наименование помещений	Материал стен	Буквенное обозначение на чертежах	Расчетная зимняя $t_н$ °С	Толщина стен или привязка в мм	Предельная $t_н$ наружного воздуха
Производственная часть по ряду А, Б	Керамзитобетонные панели $\gamma = 1000$ кгс/м³ по серии 1.432-14	А	-20	200	-22°С
			-30	250	-31°С
			-40	300	-40°С
Пристройка по ряду Г	Керамзитобетонные панели $\gamma = 900$ кгс/м³ по серии ИИ-04-5	Б	-20	250	-32°С
			-30	250	-32°С
			-40	300	-40°С

/см. продолжение/

Продолжение

Между рядами А-В и Г-А в осях 1 и 5	Полнотелый кирпич	В	-20	380	-24°С
	Эффективный кирпич $\gamma = 1300$ кгс/м³ ГОСТ 6316-74		-30	380	-34°С
			-40	510	-42°С
Между рядами Б-Г по оси 5	Эффективный кирпич $\gamma = 1300$ кгс/м³ ГОСТ 6316-74	Г	-20	380	-24°С
			-30	510	-42°С
			-40	510	-42°С

7. Кладку цокольной части кирпичных стен выполнить из хорошо обожженного красного отборного глинянного кирпича пластического прессования марки „100" на растворе марки „50". (до отм. 0.525 м).
8. Внутренние стены и перегородки:
   а) Производственные и бытовые помещения между рядами В-Г в осях 2-3 и 4 между осями 4-5, и по ряду В между осями 1-2 и 4-5 на отм. 0.000 панели из легких бетонов $\gamma = 1200$ кг/м³ по серии 1.431-15 вып 1÷4 толщиной 80 мм, и отдельные участки перегородок из красного кирпича марки 75 на растворе М-50 толщиной 120 и 250 мм.
9. Для крепления кирпичной кладки к каркасу здания предусматривается закладка анкеров по деталям приведенным в проекте.
10. В процессе ведения кирпичной кладки в откосах дверных и оконных проемов, а также проем жалюзийной решетки заложить антисептированные деревянные пробки размером 250×120×65 мм не менее 2х штук с каждой стороны проема. Для крепления дверей в стенах венткамеры заложить металлические рамы по чертежам марки КЖ.
11. В помещениях категории Б и В по пожароопасности стальные элементы узлов крепления сборных железобетонных перегородок покрыть огнезащитными красками или оштукатурить цементным раствором толщиной 20 мм по стальной тканой сетке с ячейками 20×20 мм.
12. Стены, перегородки и покрытия, отделяющие помещения категории „Б" по пожароопасности от других помещений выполнить пылегазонепроницаемыми. См. ведомость отделки помещений. При устройстве этих перегородок необходимо тщательно заполнять швы.
13. Утеплитель перегородок и потолков воздухозаборной шахты венткамеры – плиты теплоизоляционные из минеральной ваты на синтетическом связующем (ГОСТ 9573-72*) $\gamma = 150$ кгс/м³ толщиной 40 мм.
14. Гидроизоляцию стен выполнить на отм. -0.030 из цементно-песчаного раствора состава 1:2 толщиной 30 мм.
15. Вокруг здания устроить асфальтовую отмостку шириной 750 мм по щебеночному основанию.
16. Отверстия в стенах и перегородках после монтажа воздухопроводов, трубопроводов, электропроводки и других коммуникаций должны быть тщательно зачеканены цементным раствором марки „100", а в покрытиях забетонированы бетоном марки „100".
17. Закладные и соединительные детали перегородок следует защищать слоем бетона, раствора или огнезащитной вспучивающейся краской для обеспечения огнестойкости здания.
18. Состав кровли:
   а) Защитный слой:
   1 слой гравия (ГОСТ 8268-74*) с крупностью зерен 5-10 мм на дегтевой мастике МДК-Г-60 (ГОСТ 3580-67) - 10 мм.
   б) Основной водоизоляционный ковер:
   4 слоя рубероида марки РКМ-350Б (ГОСТ 10923-76) на антисептированной дегтевой мастике МДК-Г-50 (ГОСТ 3580-67) в том числе один слой рубероида.
   в) Дополнительный слой водоизоляционного ковра:
   У водосточных воронок, в местах примыканий к парапетам, стенам и деформационным швам усилить.

Согласовано:
Рук. гр. ОВ
Ст. инж. ОИ
Рук. гр.
Инв. № подл. | Подпись и дата

Привязан:
Инв. №

Норм. конт.	Нестеров	
Проверил	Белецкий	
Архитек.	Пахомова	
Ст. инж.		
Рук. гр.	Белецкий	
Гл. спец.	Нестеров	
Нач. отд.	Зайцев	
Гл. инж. пр.	Фартушный	

ТП 501-3-10 АР

Тепловозо-вагонное депо на одно стойло для тепловозов ТГМ и ТГК колеи 1520 мм.

Каркасно-панельный вариант	Стадия	Лист	Листов
	ТР	3	

Общие данные (продолжение)

ПРОМТРАНСНИИПРОЕКТ г. Харьков

Типовой проект 501-3-10 Альбом II в.1

Общие указания
(продолжение)

3 слоями рубероида марки РКМ-350Б (ГОСТ 10923-76) на интисептированной мастике МБК-К-85. Марка дегтевой мастики принята условно для районов севернее, географической широты 50° для Европейской и 53° для Азиатской части СССР, при привязке типового проекта марку дегтевой мастики подбирать по табл. 3 СН и П II-26-76 нормы проектирования кровли.

г) Выравнивающая стяжка из цементно-песчаного раствора марки 50, толщиной 15 мм. В стяжке предусмотреть температурно-усадочные швы шириной 5 мм, разделяющие стяжку на участки между рядами А,Б размером 6×4.5 м и между рядами Б,Г размером 6×6 м. Поэтим швам уложить полосы шириной 150 мм из рубероида марки РМ-350, которые наклеить точно с одной стороны шва. Поверхность стяжки огрунтовать раствором битума пятой марки в керосине или соляровом масле в соответствии (по массе) от 1:2 до 1:3.

д) Мелкозащитную сетку-ф 6АI (см. план кровли) заложить по утеплителю в швах плит, в местах пересечений свирить. К вентиляционным дефлекторам от сетки приварить выпуски ф6АI.

е) Утеплитель-плитный пенобетон (ГОСТ 5742-76) γ-500 кгс/м³ толщиной подбирается по таблице см. АР-5.

ж) Пароизоляция над душевой на дегтевой мастике МДК-Г-50 (ГОСТ 3520-67).

и) Сборные железобетонные плиты покрытий.

19. Отделка фасадов:

а) Все швы между панелями расшить цементным раствором вогнутым швом;

б) Кирпичную кладку наружных стен вести с подбором кирпича на лицевую сторону с расшивкой швов валиком;

в) В кирпичных проемах откосы оштукатурить цементно-известковым раствором.

г) Стальные элементы ворот, жалюзийную решетку, стальную лестницу и парапетную решетку окрасить масляной краской за 2 раза по грунтовке из сурика на натуральной олифе.

д) Столярные изделия окрасить масляной краской за 2 раза.

20. Внутреннюю отделку см. таблицу на листе АР-5.

21. Цветовую отделку поверхностей помещений и технологического оборудования предусматривать при привязке проекта к местным условиям в соответствии с „Указаниями по проектированию цветовой отделки интерьеров производственных зданий промышленных предприятий СН 181-70.

22. Наружную отделку стеновых панелей принимать в каждом конкретном случае при привязке с учетом рекомендаций, изложенных в сериях 1.432-14 и ИИ-04-5.

23. Необходимость и способ гидрофобизации наружных поверхностей панельных стен устанавливается при привязке проекта в зависимости от местных условий.

24. Естественная освещенность помещений запроектирована для III пояса светового климата по СН и П II-4-79 „Естественное освещение. Нормы проектирования". По зрительной работе отдельные помещения относятся к разрядам:

Отделение ремонта топливной аппаратуры - IV.

Ремонтное отделение - V.

Цех ремонта тепловозов и вагонов, отделение ремонта фильтров, кладовая - VI.

25. Бытовые помещения запроектированы по СН и П II-92-76 „Вспомогательные здания и помещения промышленных предприятий".

26. Специальные отделочные работы:

Поверхности стен и потолков делаются гладкими, подготовленными под окраску; содержания поверхностей стен и потолков выполняются плавным переходом с радиусом 100 мм все виды отделочных работ выполняются улучшенного качества. Ведомость отделки помещений см. АР-5.

27. Указания по производству работ в зимнее время:

При производстве работ в зимних условиях следует соблюдать требования глав СН и П III-17-78. „Каменные конструкции" СН и П III-15-76 „Бетонные и железобетонные конструкции монолитные".

Зимняя кладка должна возводиться при температуре наружного воздуха не ниже -15°С из кирпича марки по прочности на сжатие не ниже 100 и морозостойкости не ниже МРЗ-25 на цементном растворе марки не ниже 50 с добавкой поташа. Содержание поташа должно быть 10% к весу цементного раствора. При этом возведение кладки предусматривается после того, как раствор приобретает не менее 60% прочности.

Узлы примыкания стен к перегородкам помимо перевязки швов, должны усиливаться армированием горизонтальных швов сетками из проволоки ф 6 мм с ячейками 150×150÷200×200 мм через 3 ряда кладки. Наружные стены и перегородки должны возводиться с тщательной перевязкой кладки.

Толщина швов кирпичной кладки должна быть не более 10-12 мм. Поливка кирпича и заливка швов жидким раствором не допускается.

Температура раствора в период его применения должна быть не ниже 10°С при температуре воздуха выше -10°С, не ниже 15°С при температуре воздуха от -10°С до -15°С. Температура воды, применяемой при приготовлении раствора, должна быть не выше 80°С, песка не выше 60°С.

Типовой проект 501-3-10 Альбом II.21

Согласовано

Норм. конт.	Нестеров	
Проверил	Белецкий	
Архитек.	Пахомова	
Ст. инж.		
Рук. гр.	Белецкий	
Гл. спец.	Нестеров	
Нач. отд.	Зайцев	
Гл. инж. пр.	Фартушный	

Привязан:

Инв. №

ТП 501-3-10 АР

Тепловозо-вагонное депо на одно стойло для тепловозов ТГМ и ТГК колеи 1520 мм.

Каркасно-панельный вариант.	Стадия	Лист	Листов
	ТР	4	

Общие данные (продолжение)

ПРОМТРАНСНИИПРОЕКТ г. Харьков

Типовой проект 501-3-10 Альбом II в.1

Сводная спецификация к чертежам архитектурно-строительных решений

Марка	Обозначение	Наименование	Кол.	Примечание
		Изделия деревянные		
		Ворота и дверные блоки		см. Ведомость на АР-2
НС3-94	ГОСТ 12506-67	Оконный блок	5	для $t_н$=-20°-30°-40°
НС4-94	То же	То же	8	для $t_н$=-40°
Н4-94	—"—	—"—	8	для $t_н$=-20°-30°
ОР18-18	Серия 1.136-3 в.1	—"—	8	для $t_н$=-20°-30°-40°
Д019-25	Серия 1.136-2	Подоконная доска	8	для $t_н$=-20°-30°
Д019-35	То же	То же	8	для $t_н$=-40°
ОР12-09	Серия 1.136-3 в.1	Оконный блок	1	для $t_н$=-20°-30°-40°
Д010-25	Серия 1.136-2	Подоконная доска	1	для $t_н$=-20°-30°-40°
III Д	ГОСТ 78-65*	Шпалы деревянные	8	
		Изделия железобетонные		
		Замаркированные на листах марки КЖ		
		Перемычки		см. Ведомость АР-2
		Изделия металлические		
		Ворота (изделия металлические)		см. Ведомость АР-2
Д1.25х0.5-01	Серия 5.904-4	Рама герметических дверей	3	
Д1.25х0.5-02	То же	Полотно неутепленных герметических дверей	3	
МД-402	ГОСТ 22414-77	Шкафы для хранения одежды	12	
МД-33-2	То же	То же	2	
МР	Серия ИИ-03-03 альб. 71-64	Решетка для вытирания ног	1	
N2	ТУ36-1517-71	Решетки жалюзийные воздухозаборные	9	
ф6АI	ГОСТ 5781-75	Малниеприемная сетка	195 пм	
А-8	см. АР-3	Закладная деталь	12	
МК-9	см. АР-11	То же	32	
МК-10	То же	—"—	6	
МК-22	—"—	—"—	10	
Р 43	ГОСТ 7173-54*	Рельсы железнодорожные	9 п.м.	
ф10АI	ГОСТ 5781-75	Кровельное ограждение	108 п.м.	
А-1	см. АР-11	Закладная деталь	64	
А-2	То же	То же	15	
А-3	—"—	—"—	96	
К-1	—"—	Элемент крепления	124	

Ведомость отделки помещений

Наименование или экспликн. номер помещения	Потолок: Штукатурка или затирка	Потолок: Окраска	Стены и перегородки: Штукатурка или затирка	Стены и перегородки: Окраска или облицовка	Отделка низа стен и перегородок (панель): Окраска или облицовка	Отделка низа стен и перегородок (панель): Высота мм
Цех ремонта тепловозов и вагонов, ремонтное отделение ремонта топливной аппаратуры, отделение ремонта фильтров.	Затирка цементным раствором	Силикатные краски	Затирка панельных и кирпичных участков стен	Силикатные краски	Водоэмульсионные краски	1800
Зарядная, генераторная, электролитная	То же	Известковая побелка	Затирка цементным раствором, в зарядной штукатурка цементным раствором.	Известковая побелка	Глазурованная плитка	1800
Венткамера на отм. 5.800	То же	То же	Затирка стен ж.б. перегородок. Штукатурка цементным раствором*	То же	—	—
Мужской гардероб	Затирка цементным раствором.	Силикатные краски	Затирка цементным р-ром	Силикатные краски	Глазурованная плитка	2100
Душевая	То же	Масляные краски	То же	Глазурованная плитка	То же	3000
Уборная	То же	Силикатные краски	То же	Силикатные краски	То же	2100
Комната приема пищи, тамбуры	То же	Клеевые краски	Штукатурка цем. по кирпичной кладке, затирка ж.б. перегородок	Клеевые краски	Водоэмульсионные краски	2100

* для воздухозаборной шахты.

Ведомость гардеробного оборудования

Группа производств. процессов	Кол-во обслуживаемых: Списочный состав	Кол-во обслуживаемых: Наибольшая многочисл. смена	Крючки на вешалках	Шкафы гардеробные**: Одинарные 500х330 мм	Шкафы гардеробные**: Двойные 500х400 мм	Душевые сетки	Умывальники	Унитазы	Писсуары	Ножные ванны
					Для мужчин					
I в	11	6	0.5		11	0.8	0.6	0.40	—	0.14
II в	1	1	0.5	1		0.2	0.05	0.06	—	
					2*					
Итого	12	7	1	1	13	1.0	0.65	0.46	—	0.14

* Учтены шкафы для хранения чистой и грязной одежды

** Шкафы гардеробные приняты для климатических подрайонов I в, I г, II а, III а.

Таблица 2

Принятые толщины утеплителя

Материал утеплителя	Расчетная зимняя $t'_н$ °C	Производственная часть в мм	Одноэтажная пристройка в мм	Примечание
Плитный пенобетон γ=500 кГс/м³	-20	80	100	для кровли
	-30	110	130	
	-40	140	180	
Гравий керамзитовый γ=400 кГс/м³	-20	250		для полов
	-30	350		
	-40	400		

Согласовано: Ст. инж. ОМ, Рук. гр. ОВ, Безвестная, Безвестная, Инв. № подл., Подпись и дата

Привязан:

Инв. №

Норм. конт.	Нестеров	
Проверил	Белецкий	
Архитект.	Пахомова	
Ст. инж.		
Рук. гр.	Белецкий	
Гл. спец.	Нестеров	
Нач. отд.	Зайцев	
Гл. инж. пр.	Фартушин	

ТП 501-3-10 АР

Тепловозо-вагонное депо на одно стойло для тепловозов ТГМ и ТГК колеи 1520 мм.

Каркасно-панельный вариант

Стадия	Лист	Листов
ТР	5	

Общие данные (окончание)

ПРОМТРАНСНИИПРОЕКТ г. Харьков

План на отм. 0.000

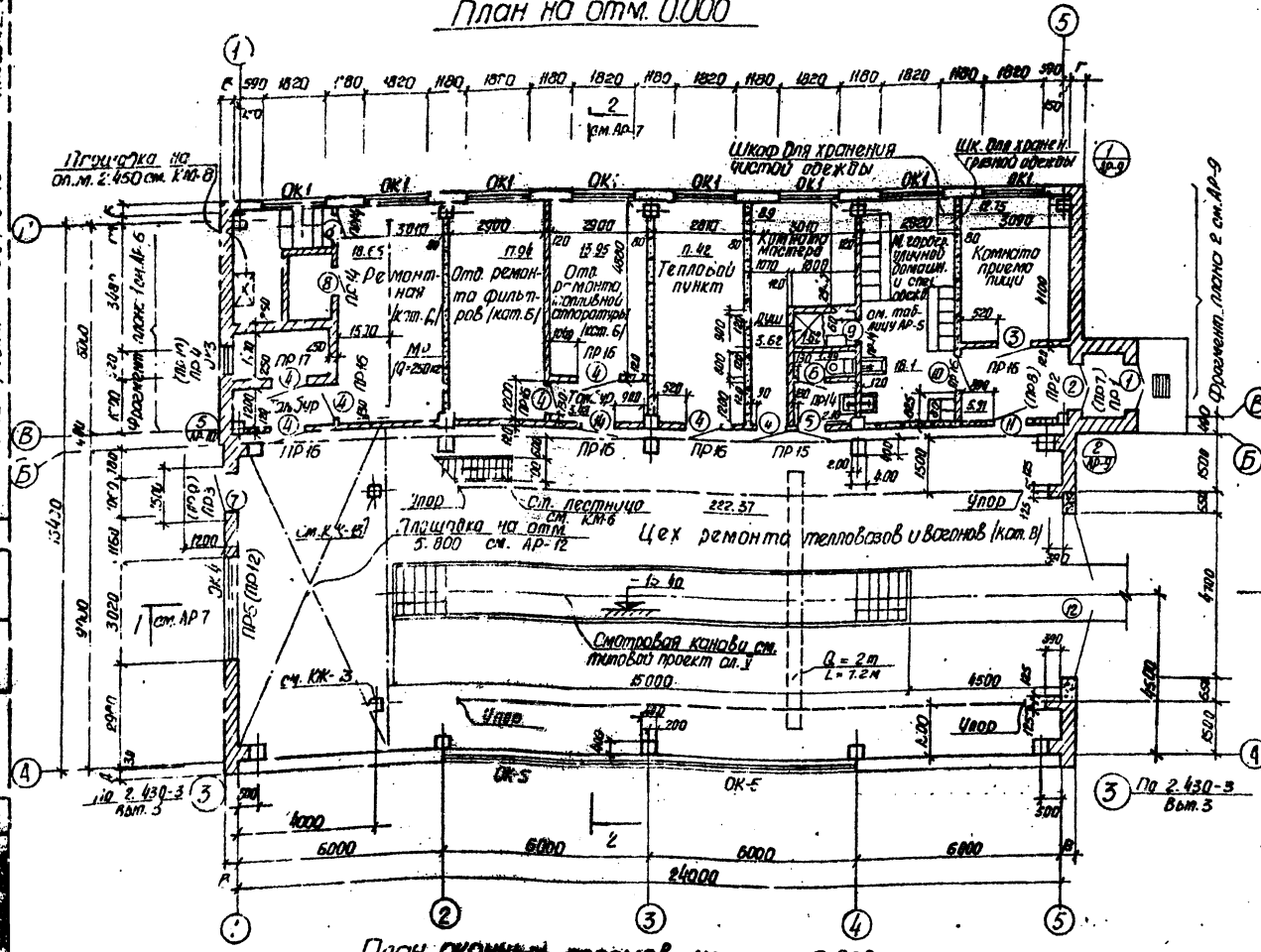

План оконных проемов на отм 6.000

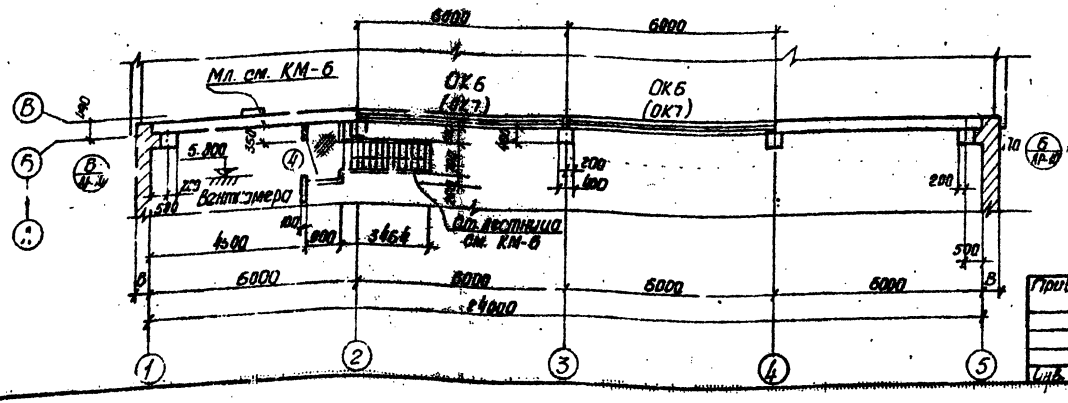

Фрагмент плана 1

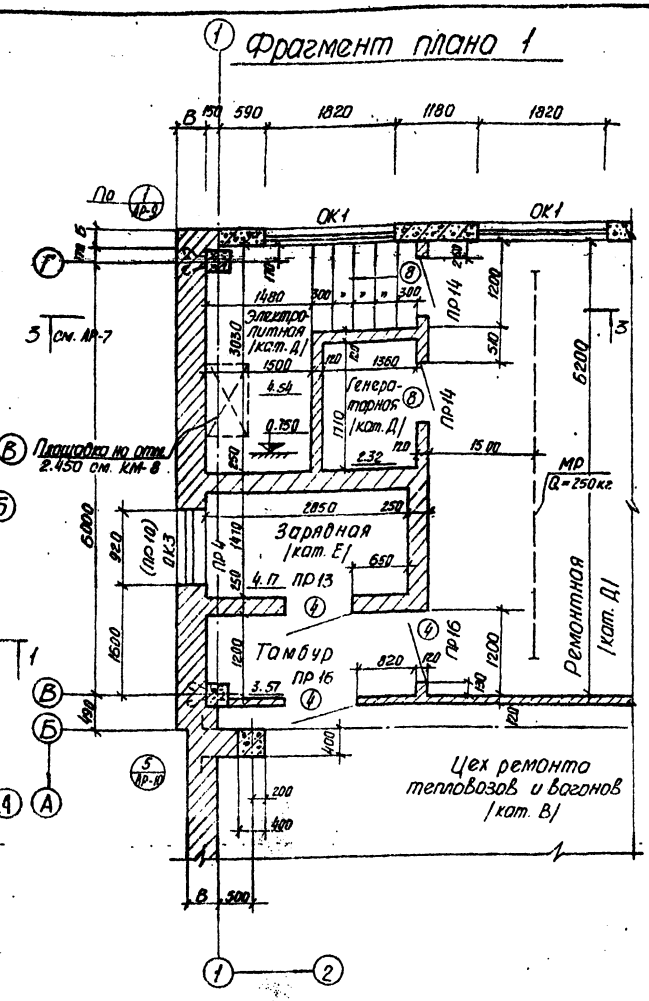

1. Кирпичную кладку пилястр по оси 5 выполнить до отм. верха ригеля рам ворот с армированием ф6 AI и перегрузкой арматуры в швы торцевых стен через 5-6 рядов кладки по высоте.
2. В скобках даны марки перемычек и оконных проемов для $t_н$ = -30°С и -40°С.
3. Маркировочную схему гипсобетонных перегородок см. листы КЖ-22, КЖ-23.

Н.контр.	Нестеров		ТП 501-3-10 АР	
Провер.	Белецкий		Тепловозо-вагонное депо на одно стойло для тепловозов ТГМ и ТГК колеи 1520 мм.	
Архитект.	Пахомова			
Гл. инж.				
Рук. гр.	Белецкий		Каркасно-панельный вариант	Стадия: ТР; Лист: 6; Листов:
Гл. спец.	Нестеров			
Нач. отд.	Зайцев		План на отм. 0.000. План оконных проемов на отм. 6.000 Фрагмент плана 1.	ПРОМТРАНСНИИПРОЕКТ г. Харьков
Гл. инж. пр.	Радчишкий			

Привязан

Инв. №

Типовой проект 501-3-10 Альбом II в.1

Разрез 1-1

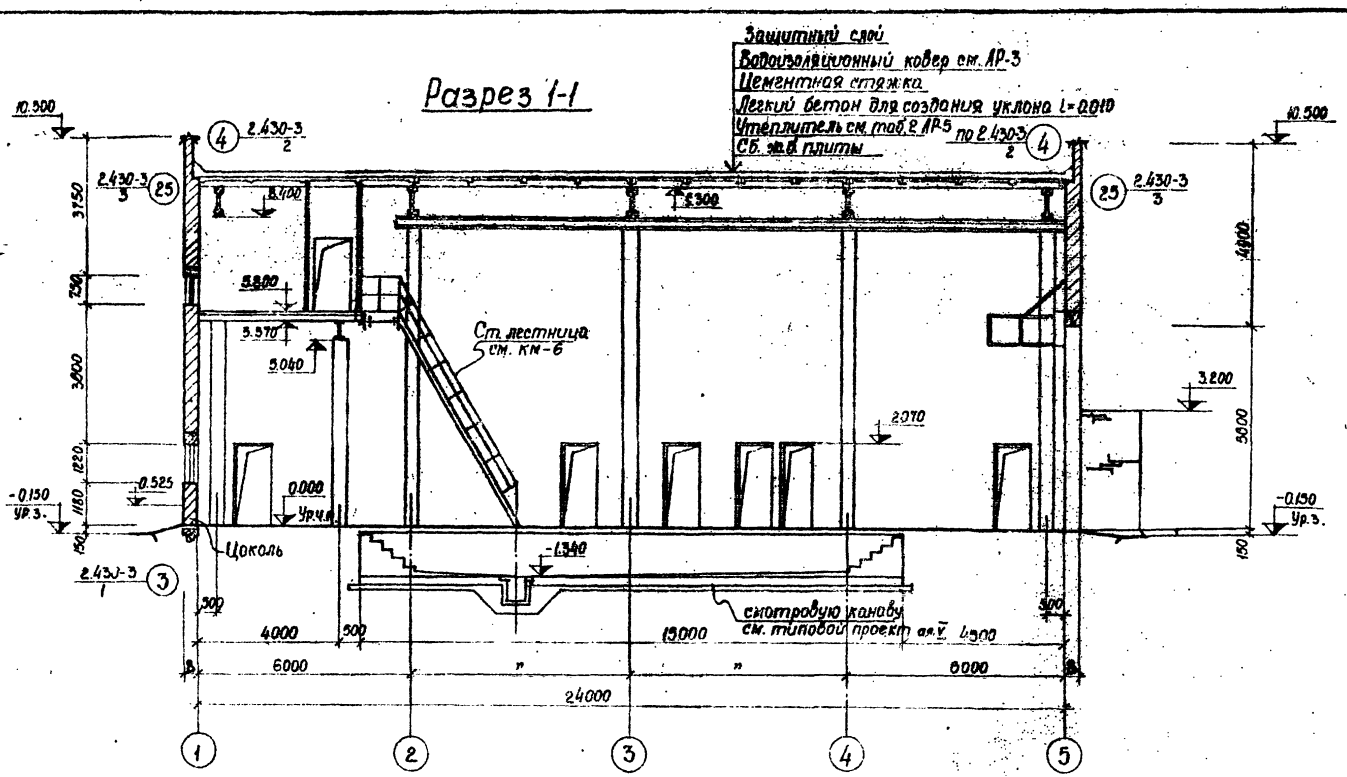

Разрез 4-4

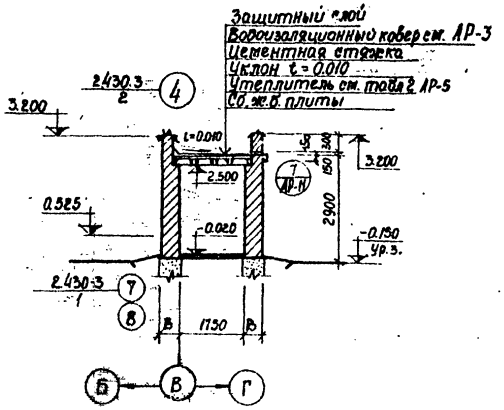

Разрез 3-3

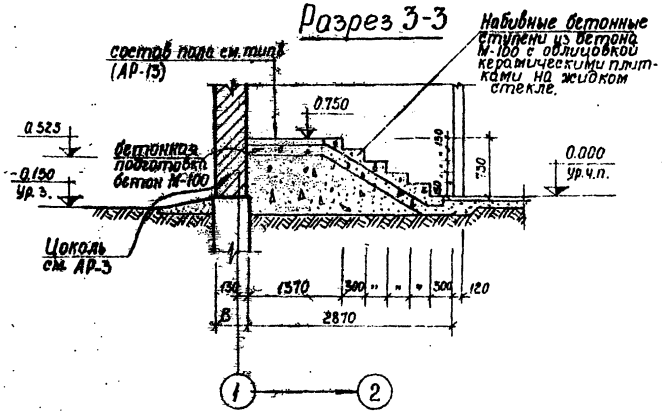

Разрез 2-2

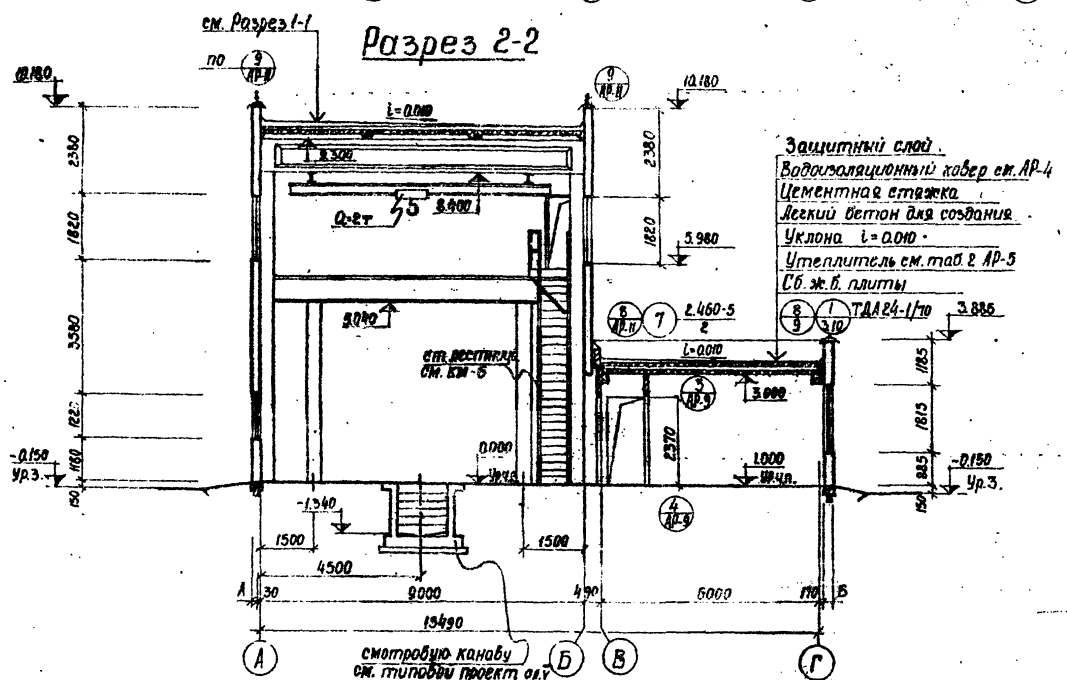

Данный лист см. совместно с листами АР-6, АР-9.

Согласовано:

Нач. сект.	Васильева	
Рук. гр.	Безветкина	
Рук. гр.	Ковешкина	
Ст. инж.	Ом	

Инв. № подл. | Подп. и дата | Взам. инв. №

Гип. канд.	Нестеров		ТП 501-3-10 АР
Гл. спец.	Нестеров		Тепловозо-вагонное депо на одно стойло для тепловозов ТГМ и ТГК колеи 1520 мм.
Гл. спец.	Нестеров		Каркасно-панельный вариант
Рук. гр.	Зелецкий		Стадия: ТР; Лист: 7; Листов:
Гл. спец.	Нестеров		Разрезы 1-1÷4-4
Нач. отд.			ПРОМТРАНСНИИПРОЕКТ г. Ленинград
Гл. инж. проекта	Фарапонов		

Привязан

Инв. №

Альбом II с 1

501-3-10

Типовой проект

Фасад 1-5

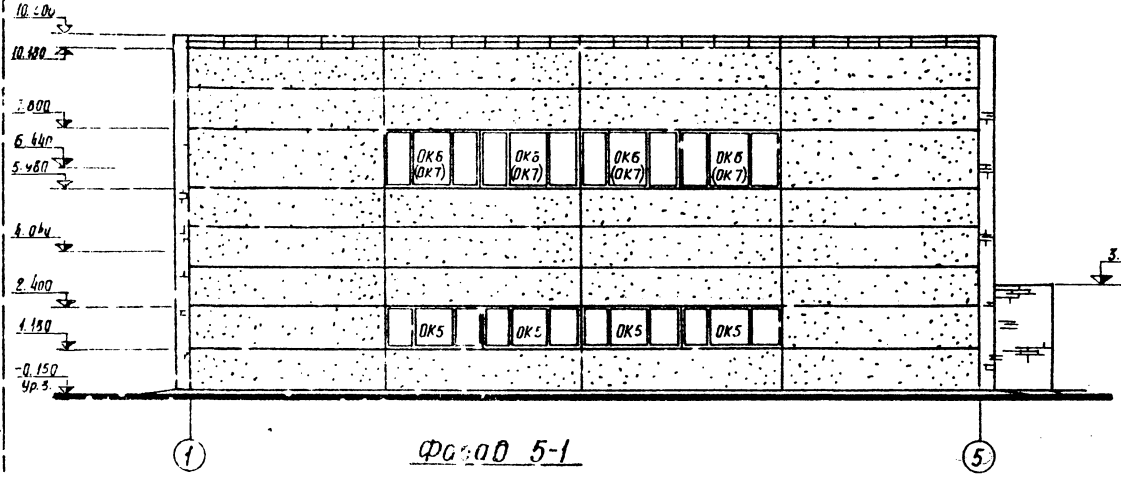

Фасад А-Г

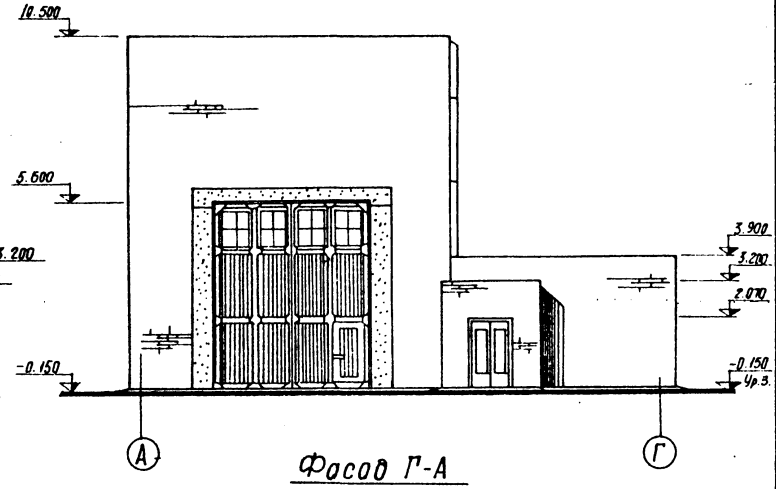

Фасад 5-1

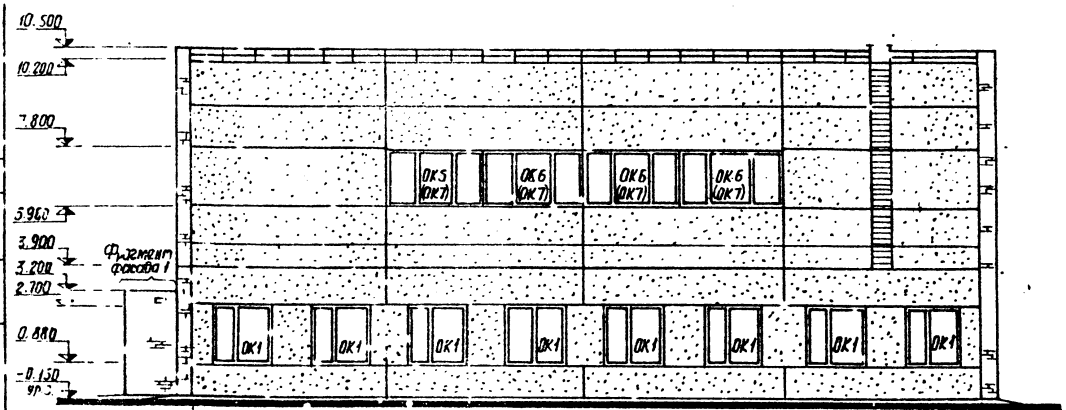

Фасад Г-А

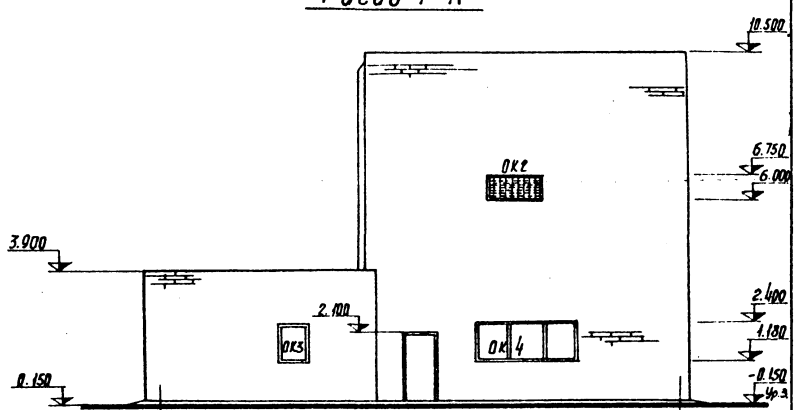

Фрагмент фасада 1

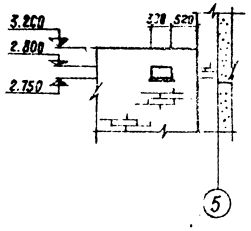

Нармконт.	Нестеров		
Провер.	Белецкий		
Архитект.	Пахомова		
Ст. инж.			
Рук. гр.	Белецкий		
Гл. спец.	Нестеров		
Нач. отд.	Зайцев		
Гл. инж. пр.	Фартушный		

Привязан

Инв. №

ТП 501-3-10 АР

Тепловозо-вагонное депо на одно стойло для тепловозов ТГМ и ТГК колеи 1520 мм.

Каркасно-панельный вариант

Стадия	Лист	Листов
ТР	8	

Фасады 1-5; 5-1; А-Г; Г-А; Фрагмент фасада 1.

ПРОМТРАНСНИЙПРОЕКТ г. Харьков

Согласовано:

Альбом III.1

Типовой проект 501-3-10

Согласовано: Рук. сект. В. Масленко; Рук. сект. Ю. Ивасенко; Рук. сект. Ю. Ивасенко; Нач. отд. Шишкин

Инв. № подл. | Подп. и дата | Взам. инв. №

Фрагмент плана 2

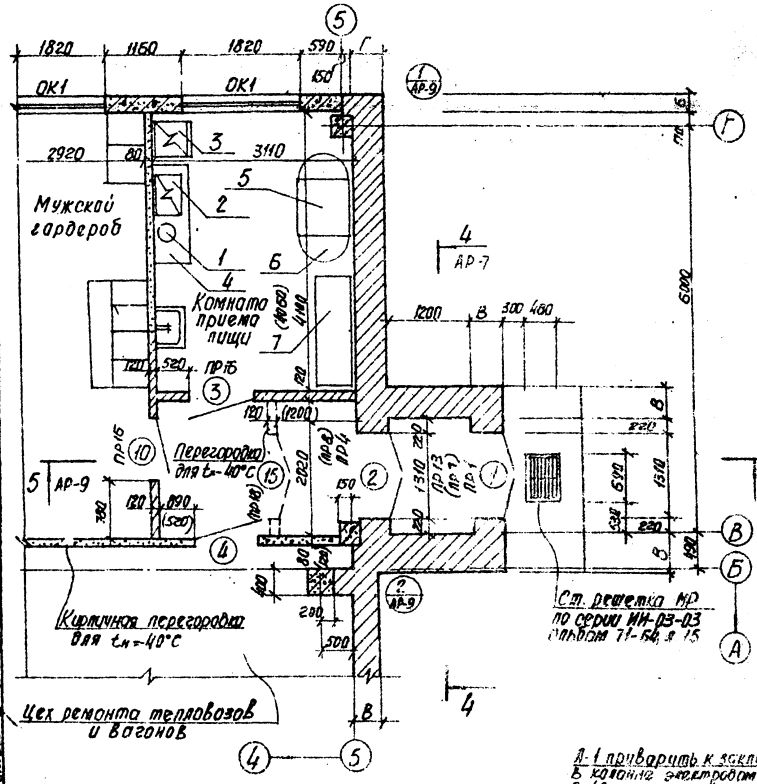

Спецификация заполнения оконных проемов

Марка	Обозначение	Наименование	Кол.	Примечание
		Проем ОК-1 для $t_н$=-20°,-30°,-40°		
ОР18-18	Серия 1.136-3 в.1	Оконный блок	1	
ДП19-25	Серия 1.136-2	Подоконная доска	1	Для $t_н$=-20°,-30°
ДО19-35	Серия 1.136-2	Подоконная доска	1	Для $t_н$=-40°
		Проем ОК2 для $t_н$=-20°,-30°,-40°		
№2	ТУ36-1517-71	Жалюзийная решетка	1	
		Проем ОК3 для $t_н$=-20°,-30°,-40°		
ОР12-09	Серия 1.136-3 в.1	Оконный блок	1	
ДО10-25	Серия 1.136-2	Подоконная доска	1	Для $t_н$=-20°,-30°
ДО10-35	Серия 1.136-2	Подоконная доска	1	Для $t_н$=-40°
		Проем ОК4 для $t_н$=-20°,-30°,-40°		
НС3-94	ГОСТ 12506-67	Оконный блок	1	
		Проем ОК5 для $t_н$=-20°,-30°,-40°		
НС3-94	ГОСТ 12506-67	Оконный блок	2	
		Проем ОК6 для $t_н$=-20°,-30°		
Н4-94	ГОСТ 12506-67	Оконный блок	2	
		Проем ОК7 для $t_н$=-40°		
НС4-94	ГОСТ 12506-67	Оконный блок	2	

Спецификация стекла

Марка	Обозначение	Наименование	Кол.	Примечание
		Оконный блок ОР18-18		
	ГОСТ 111-78	Стекло 1575×1000×4	16	
	"	" 1575×450×4	16	
		Оконный блок ОС12-09		
	ГОСТ 111-78	Стекло 1000×725×4	6	
		Оконный блок НС3-94		
	ГОСТ 111-78	Стекло 975×650×4	20	
	"	" 975×1175×4	10	
		Оконный блок Н4-94		
	ГОСТ 111-78	Стекло 1575×650×4	8	
	"	" 1575×1175×4	4	
		Оконный блок НС4-94		
	ГОСТ 111-78	Стекло 1575×650×4	16	
	"	" 1575×1175×4	8	
		Дверной блок ДО21-13		
	ГОСТ 111-78	Стекло 1300×375	2	

Схемы заполнения оконных проемов

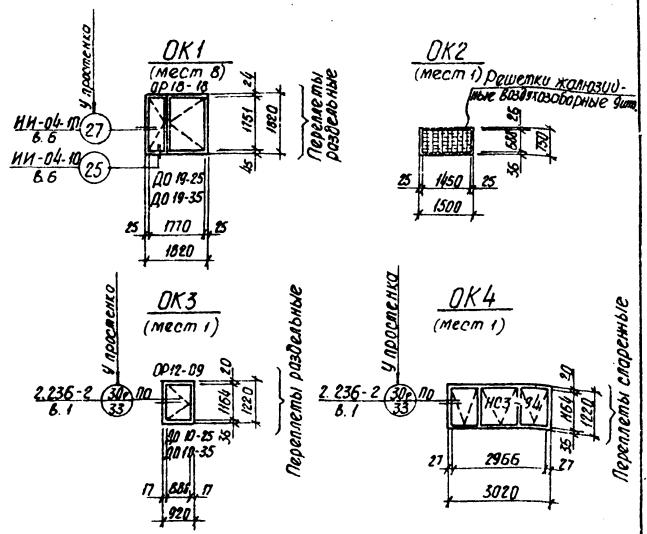

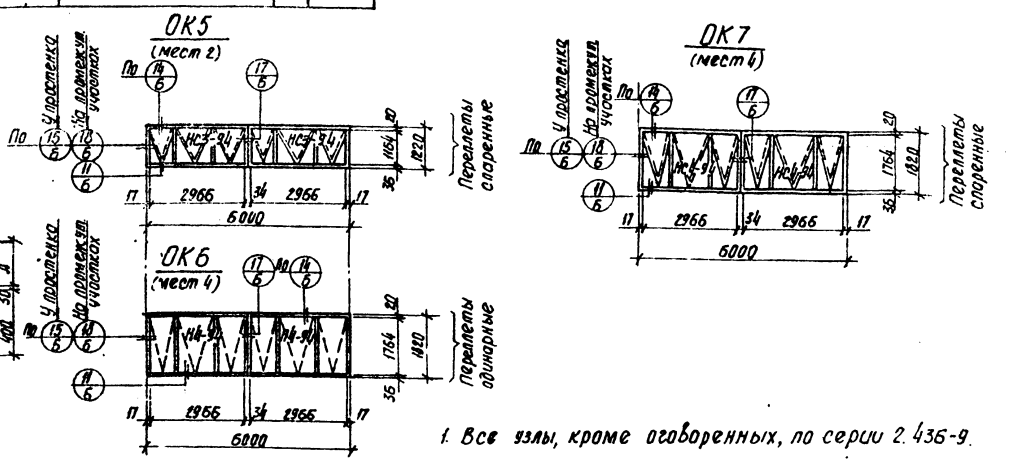

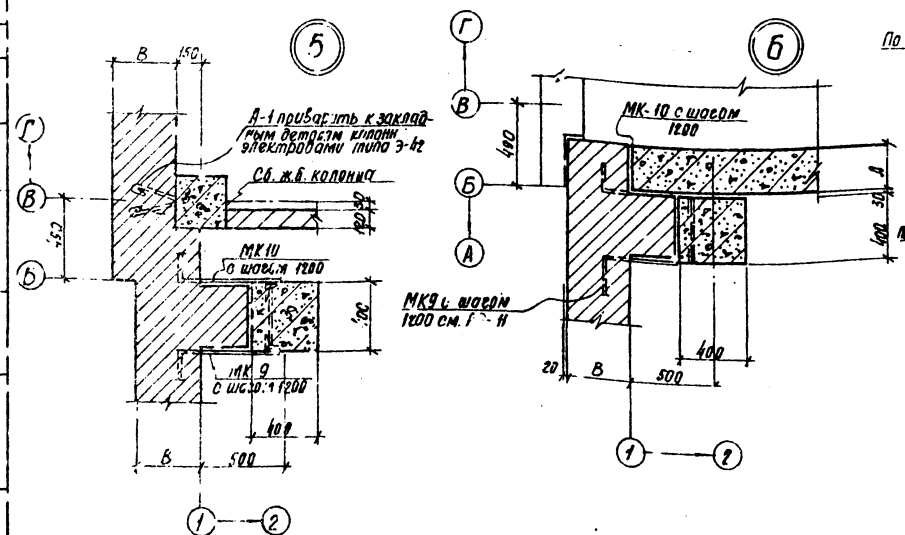

1. Все узлы, кроме оговоренных, по серии 2.436-9.

Норм. конт.	Нестеров		
Проверил	Белецкий		
Архитект.	Пахомова		
Ст. инж.			
Рук. гр.	Белецкий		
Гл. спец.	Нестеров		
Нач. отд.	Зайцев		
Гл. инж. пр.	Фарпушный		

Привязан

Инв. №

ТП 501-3-10 АР

Тепловозо-вагонное депо на одно стойло для тепловозов ТГМ и ТГК колеи 1520 мм.

Каркасно-панельный вариант

Стадия	Лист	Листов
ТР	10	

Спецификация заполнения оконных проемов, спецификация стекла, схемы заполнения оконных проемов, узлы 5, 6.

ПРОМТРАНСНИИПРОЕКТ г. Харьков

Согласовано

Рук. группы

Инв. №

Инв. № подл. | Подп. и дата | Взам. инв. №

Альбом II в.1

501-3-10

Типовой проект

Альбом II в.1

Типовой проект 501-3-10

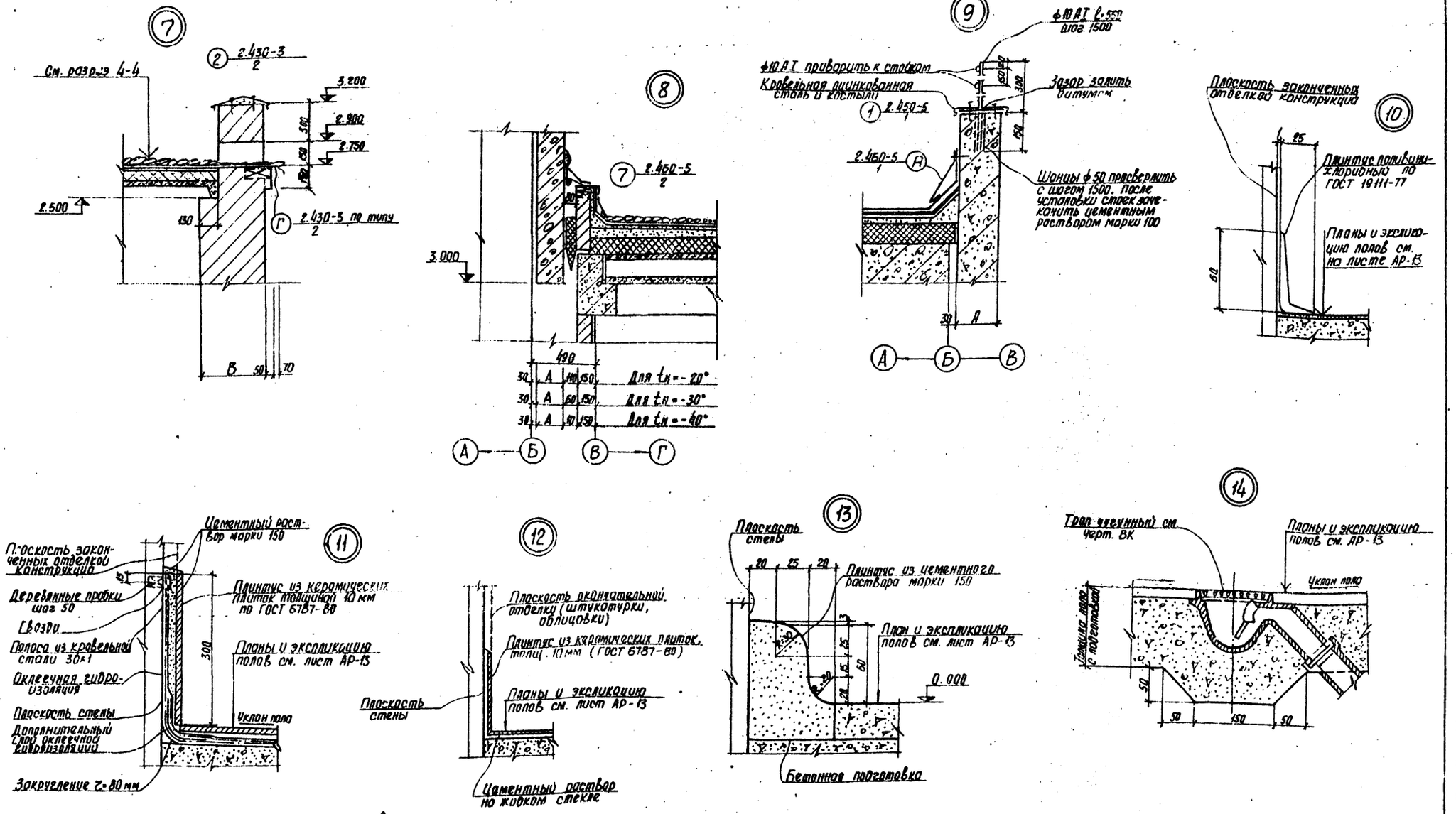

Спецификация стальных крепежных элементов

Марка	Обозначение	Наименование	Кол-во	Примечание
МК-10	2.430-3 вып.3	Элемент крепления	6	см. АР-10
МК-9	То же	—"—	32	—"—
МК-22	—"—	—"—	10	см. АР-7
А-1 ф6АI		—"—	12	см. АР-9
А-2 ф6АI		Закладная деталь	62	см. АР-12
К1	L 75×6	Элемент крепления	124	см. АР-12
А-3 ф6АI		Закладная деталь	15	см. АР-9

Согласовано: Руч. группы Олифаренко

Взам. инв. N | Подп. и дата | Инв. N подл.

Норм. конт.	Нестеров	
Провер.	Белецкий	
Архитек.	Пахомова	
Ст. инж.		
Рук. гр.	Белецкий	
Гл. спец.	Нестеров	
Нач. ОТС	Зайцев	
Гл. инж. пр.	Фартушный	

Привязан

Инв. N

ТП 501-3-10 АР

Тепловоза - вагонное депо на одно стойло для тепловозов ТГМ и ТГК колеи 1520 мм.

Каркасно-панельный вариант

Стадия	Лист	Листов
ТР	11	

Цены 7÷14

ПРОИТРАНСНИЙ ПРОЕКТ г. Харьков

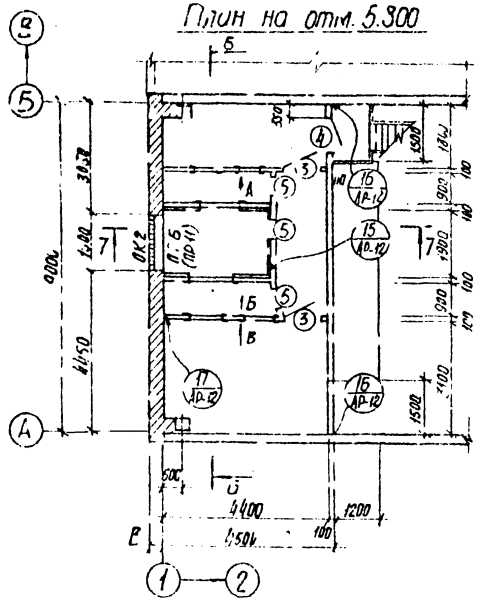
Плин на отм. 5.300

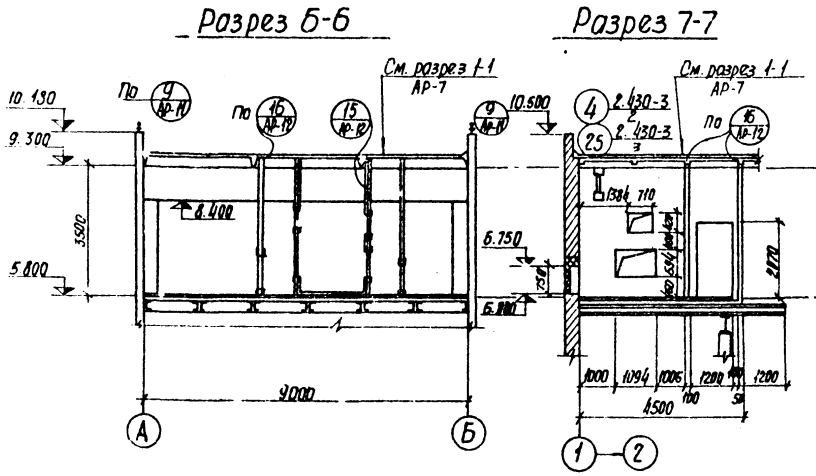
Разрез Б-Б

Разрез 7-7

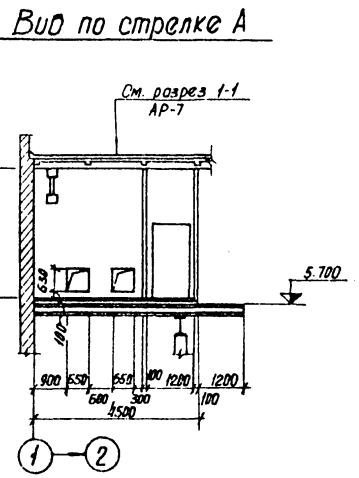
Вид по стрелке А

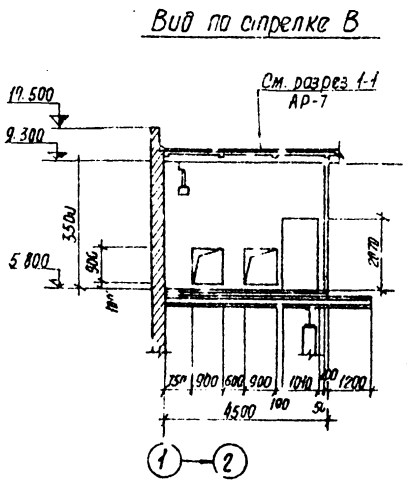
Вид по стрелке В

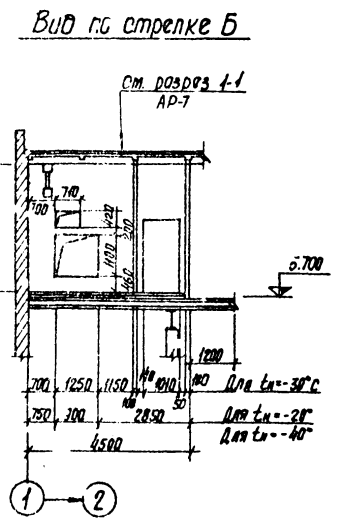
Вид по стрелке Б

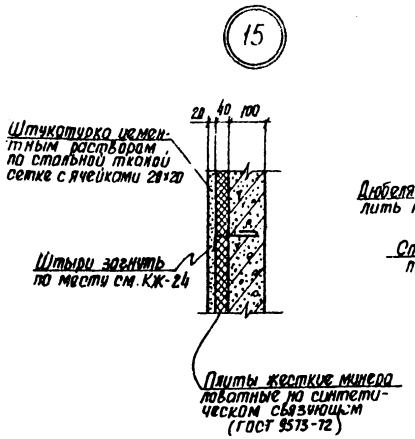

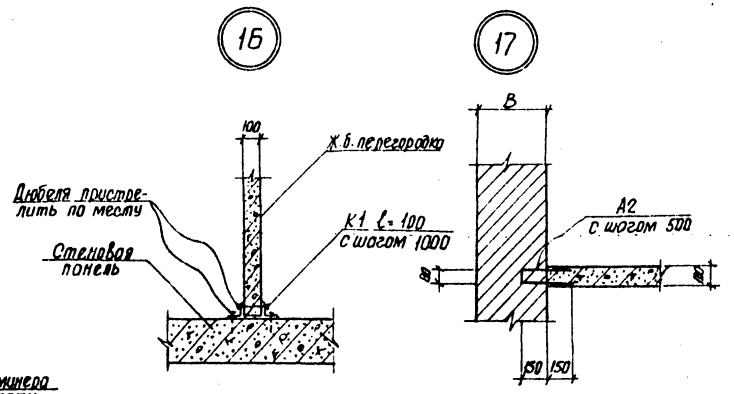

1. Спецификацию закладных деталей и крепления к узлам 16, 17 см. АР-11.

Норм. конт.	Нестеров		
Проверил	Белецкий		
Архитек.	Пахомова		
Ст. инж.			
Рук. гр.	Белецкий		
Гл. спец.	Нестеров		
Нач. отд.	Зайцев		
Гл. инж. пр.	Фартушный		

Привязан

Инв. №

ТП 501-3-10 АР

Тепловозо-вагонное депо на одно стойло для тепловозов ТГМ и ТГК колеи 1520 мм.

Коркосно-панельный вариант

Стадия	Лист	Листов
ТР	12	

План венткамеры на отм. 5.800; Разрезы 6-6; 7-7; виды А, Б, В; узлы 15÷17

ПРОМТРАНСНИИПРОЕКТ г. Харьков

Тиливой проект. 501-3-10

Согласовано:

Типовой проект 501-3-10 Альбом II с.1

Экспликация полов

Тип по П-ТУ	Конструкция пола	Материал слоя	Тип слоя по СНиП II-3-79	Толщ слоя мм	Дополнительные указания
1		Бетон марки 300 с заполнителем из камня твердых пород. Бетон марки 100. Щебень, втрамбованный в грунт.	П-9	30 100 50	Шлифованный
2		Бетон марки 300 с заполнителем из камня твердых пород. Бетон марки 100. Ж.б. плита.	П-9	30 110	Шлифованный
3		Бетон марки 200 легкий бетон γ=1000 кгс/м³ марки 75 Ж.б. плита перекрытия.	П9	20 60	
4		Плитки керамические (ГОСТ 6787-80) с шероховатой поверхностью Прокладка и заполнение швов из Цем.-песчаного р-ра марки 150 Бетон марки 100 Щебень, втрамбованный в грунт	П-43	16 10 80 50	
5		Плитки керамические (ГОСТ 6787-80) с шероховатой поверхностью Прослойка и заполнение швов из битумной мастики с температурой разтачения 120°С 2 слоя гидроизола марки ГИ-1 на битумной мастике с температурой разтачения 120°С Легкий бетон γ=1000 кг/м³ марки 75 Щебень, втрамбованный в грунт	П-50	10 2 3 60 50	
6		Бетон марки 200 Плитный пенобетон γ=500 кгс/м³ марки 75 Ж.б. плита перекрытия	по типу П-9	40 80	
7		Мозаичный состав М-200 Цем.-песчанный р-р М 200 Бетон марки 150 Щебень, втрамбованный в грунт	П-11	20 40 80 50	
8		Плитки керамические (ГОСТ 6787-80) с шероховатой поверхностью прокладка и заполнение швов из кислотоупорного р-ра на жидком стекле с уплотняющей добавкой.	П-55	10 25	
9		Бетон М-100. Щебень, втрамбованный в грунт. Засыпка песок средней крупности с уплотнением. Грунт основания.		100 50 685	только для типа 9 только для типа 8
10		Бетон марки 200. Цементно-песчанный р-р марки 150 2 слоя гидроизола марки ГИ-1 на битумной мастике с присыпкой верхнего слоя песком крупностью 1,5-2 мм по мастике Бетон марки 100 по уклону 2%. Ж.б. плита перекрытия.	П-9	20 20 от 20 до 32	с железнением.
11		Линолеум по ГОСТ 14632-79 прокладка из битумных мастики на водостойких вяжущих. Легкий бетон. Бетон М 150 Щебень втрамбованный в грунт.	П-11	3 20 80	
12		Бетон марки 200. Бетон марки 100. Щебень втрамбованный в грунт по уклону 2%.	П-9	20 80 50	с железнением.

План полов на отм. 0.000

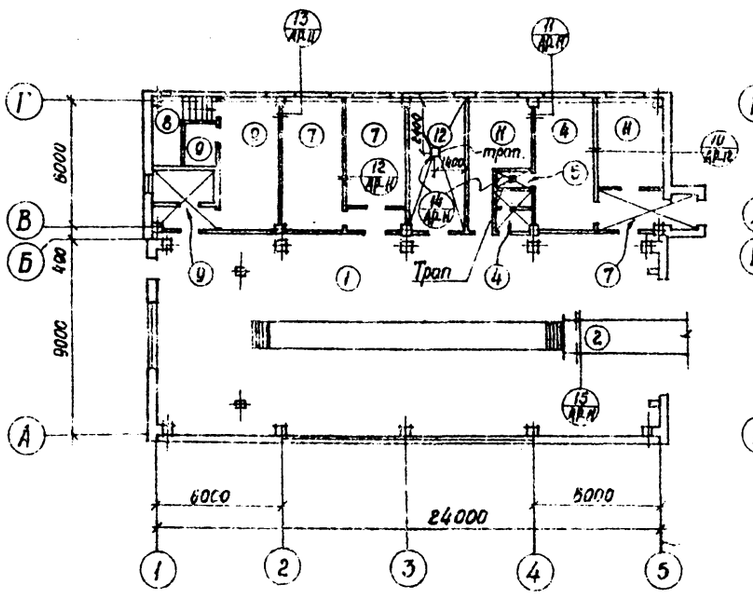

План кровли

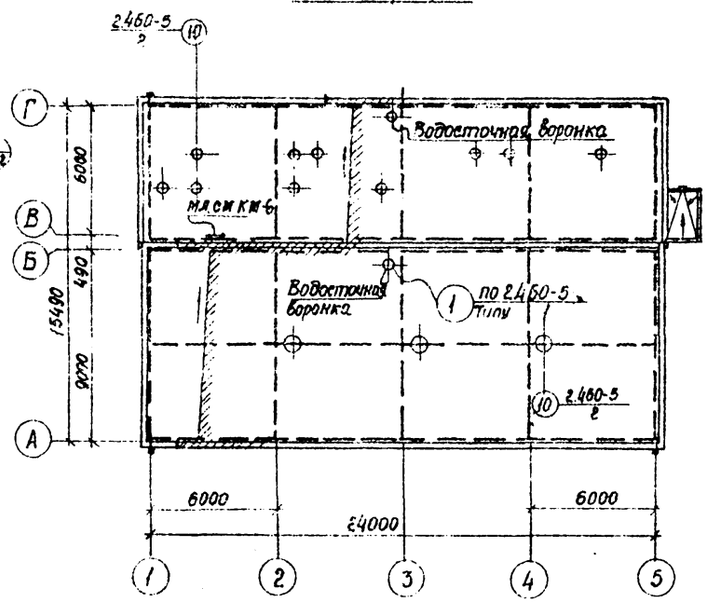

План полов на отм. 5.800

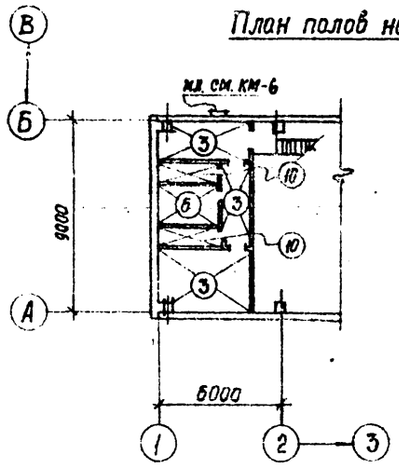

15

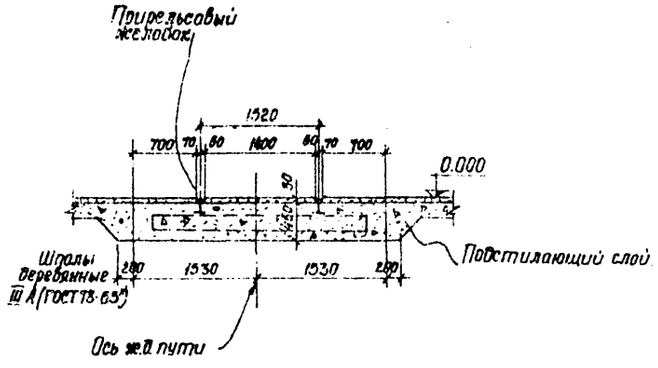

В зоне примыкания пола к наружным стенам их следует утеплить путем укладки по грунту шириной 0,8 м толщина утеплителя см. в таблице 2 АР-5.

Согласовано:
Рук. гр. ОВ Газетта
Рук. гр. ВК Гусева
Рук. гр. ЭМ Волкова

Инв. № подл. | Подпись и дата | Взам. инв. № | Рук. гр. Шишкин | Рук. гр. Зарецкий

Привязан

Инв. №

Нач. кол.	Нестеров		
Проверил	Белецкий		
Архитект	Пахомова		
Ст. инж.			
Рук. гр.	Белецкий		
Гл. спец.	Нестеров		
Нач. отд.	Зайцев		
Гл. инж. пр.	Фартушный		

ТП 501-3-10 АР

Тепловозо-вагонное депо на одно стойло для тепловозов ТГМ и ТГК колеи 1520 мм.

Каркасно-панельный вариант

Стадия	Лист	Листов
РП	15	

Экспликация полов, планы полов на отм. 0.000 и 5.800, план кровли, узел 15

ПРОМТРАНСНИИПРОЕКТ г. Харьков

Типовой проект 501-3-10 Альбом II К.Р.

План отверстий в перегородках на отм. 0.000

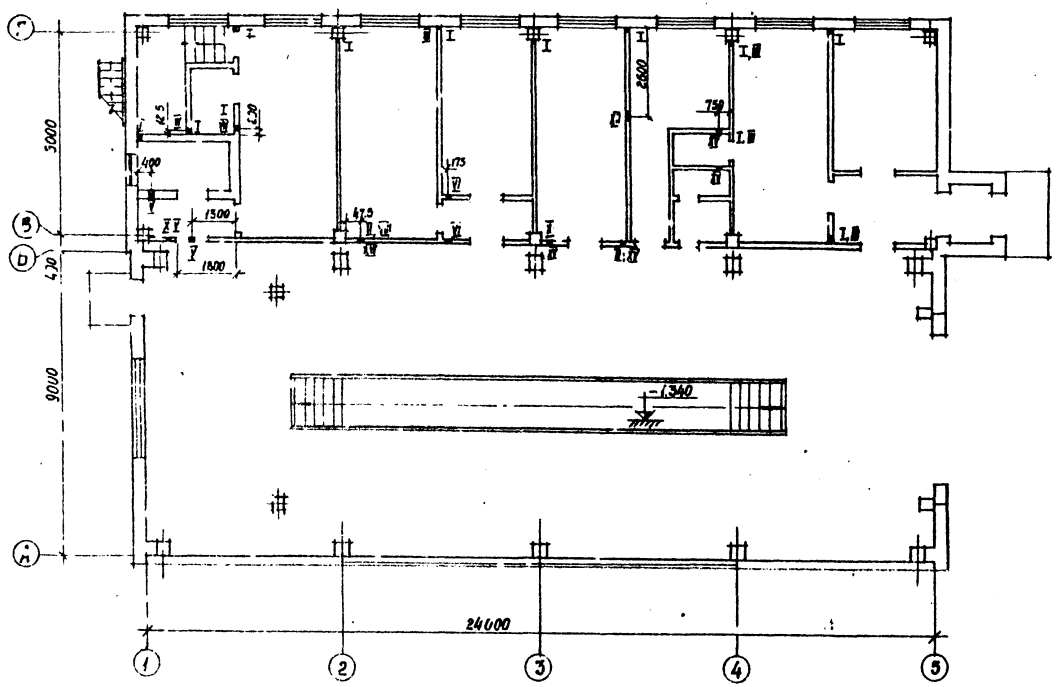

План отверстий в перегородках на отм. 5.800

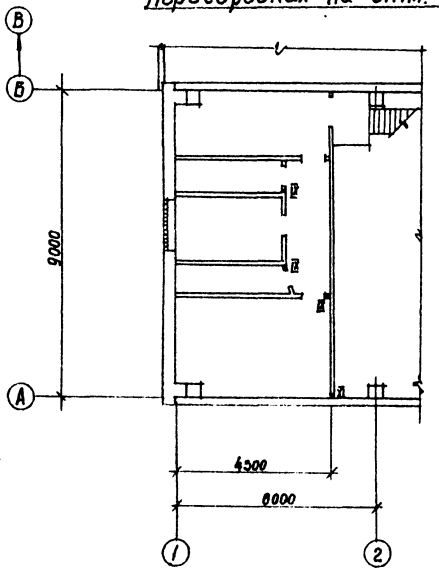

Таблица отверстий в стенах и перегородках (начало) (окончание)

Марка отверстий	Отверстия: Ширина (мм)	Высота (мм)	отметка низа отверстия	Пояснения
I	50	50	0.100	ОВ
II	50	50	0.200	ОВ
III	50	50	0.300	ОВ
IV	250	300	2.700	ОВ
V	300	300	2.650	ОВ
VI	350	350	2.650	ОВ
VII	300	300	2.700	ОВ
VIII	550	550	2.450	ОВ
IX	50	50	1.800	ОВ
X	100	100	2.500	ВК
XI	70	70	5.800	ВК
XII	200	300	2.750	ОВ
XIV	50	50	1.900	ОВ
XV	50	50	2.200	ОВ
XVI	400	400	2.750	ОВ

Привязан

Инв. № подл. | Подп. и дата | Взам. инв. №

Нач. конт.	Неетеров		
Проверил	Белецкий		
Архитек.	Пахомова		
Ст. инж.			
Рук. гр.	Белецкий		
Гл. спец.	Неетеров		
Нач. отд.	Зайцев		

ТП 501-3-10 АР

Тепловозо-вагонное депо на одно стойло для тепловозов ТГМ и ТГК колеи 1520 мм.

Каркасно-панельный вариант

Стадия	Лист	Листов
ТР	14	

Планы отверстий в перегородках на отм. 0.000; 5.800; Таблица отверстий.

ПРОМТРАНСНИИПРОЕКТ г. Харьков

Альбом II в 1

Типовой проект 501-3-10

Ведомость чертежей основного комплекта КЖ

Формат	Лист	Наименование	Примечание
22	1	Общие данные (начало)	
"	2	Общие данные (продолжение)	
"	3	Общие данные (окончание)	
"	4	Маркировочная схема фундаментов и фундаментных балок	
"	5	Фундаменты. Элементы плана N1 и N2. Сечения 1-1÷5-5.	
"	6	Фундаменты. Узлы 1÷7. Сечения.	
"	7	Фундаменты ФМ-1, ФМ-2. Узлы. Сечения	
"	8	Фундаменты ФМ-3, ФМ-4. Узлы. Сечения.	
"	9	Фундаменты ФМ-5, ФМ-6. Узлы. Сечения	
"	10	Фундаменты ФМ-7, ФМ-8. Сечения	
"	11	Фундаменты ФМ-9÷ФМ-14, ФМ-16. Узлы 8, 9.	
"	12	Фундаменты. Сетки С-1÷С-8. Спецификация.	
"	13	Маркировочная схема колонн, ригелей и балок покрытия. Разрезы 1-1÷3-3.	
"	14	Колонны К-1; К-2; К-4. Балка Б-1	
"	15	Колонны К-5÷К-10, К-12	
"	16	Маркировочная схема плит покрытия.	
"	17	Плиты покрытия П-9÷П-14, П-17. Узлы 1-3. Ригель Р-40-57а	
"	18	Маркировочные схемы стеновых панелей по ряду „А". Фрагмент маркировочной схемы.	
"	19	Маркировочные схемы стеновых панелей по ряду „Б". Фрагменты маркировочной схемы стеновых панелей.	
"	20	Маркировочные схемы стеновых панелей по ряду „Г". Спецификация элементов к маркировочным схемам.	
"	21	Спецификация элементов к маркировочным схемам, расположенным на листах КЖ-18, КЖ-19.	
"	22	Маркировочная схема перегородок. Разрезы 1-1÷5-5.	
"	23	Перегородки. Узлы 1„А" и „2А". Спецификация. Сечения 5-5÷13-13	
"	24	План вентканеры на отм. 5.800. Сечения 1:1÷6-6. Узлы 1,2.	
"	25	Маркировочная схема подземного хозяйства.	
"	26	Маркировочная схема плит перекрытия на отм. 5.800. Сечения.	
"	27	Грязеотстойник. План. Разрезы 1-1, 2-2.	
"	28	Грязеотстойник. Армирование.	
"	29	Грязеотстойник. Закладные детали ЗД-1÷ЗД-3. Узлы 1,2. Щиты Щ-1÷Щ-3. Сетки С-1; С-2.	
"	30	Грязеотстойник. Сетки С-3÷С-8.	
"	31	Канализационный колодец ККЗ-1. Маслосборный колодец	

Ведомость примененных и ссылочных документов

Обозначение	Наименование	Примечание
Серия 1.415-1 вып. 1	Железобетонные фундаментные балки для стен производственных зданий	
Серия 1.138-10 вып. 1	Перемычки железобетонные сборные для жилых и общественных зданий	
Серия 1.412-1/77 вып. 3	Монолитные железобетонные фундаменты под типовые колонны прямоугольного сечения одноэтажных промышленных зданий.	
Серия 4.410-2 вып. 1	Унифицированные арматурные изделия для монолитных железобетонных конструкций.	
Серия ИИ-04-2 вып. 7. 12	Колонны связевого каркаса сечением 30×30см для зданий с высотой этажа 3.3м. Опалубка и армирование	
Серия ИИ-04-3 вып. 4	Ригели связевого каркаса сечением колонн 30×30см	
ГОСТ 22701.0-77 22701.1-77 22701.2-77	Плиты железобетонные ребристые предварительно напряженные размерами 6×3м для покрытий производственных зданий.	
Серия ИИ-04-4 вып. 19	Панели перекрытий железобетонные предварительно напряженные многопустотные и ребристые панели длиной 526 и 576см, армированные стержнями из стали класса Ат.V методы натяжения электротермический и механический.	
Серия ПК-01-88	Сборные железобетонные плиты для покрытий производственных зданий	
Серия 1.494-24 вып. 1	Стаканы для крепления крышных вентиляторов, дефлекторов и зонтов.	
Серия ИИ-04-5 вып. 5	Стеновые панели из легких бетонов толщиной 250мм. Опалубочные и арматурные чертежи.	
Серия 2.432-1 вып. 1	Монтажные узлы и детали панельных стен из легких и ячеистых бетонов	
Серия 1.439-2	Стальные изделия крепления панельных стен одноэтажных производственных зданий с железобетонным каркасом.	
Серия 1.462-10 вып. 1	Железобетонные балки пролетами 6 и 9м для покрытий зданий с плоской кровлей	
Серия 1.423-3 вып. 0-1.1.2	Железобетонные колонны прямоугольного сечения для одноэтажных производственных зданий без мостовых кранов высотой до 9.6м.	
Серия 1.432-14 вып. 1	Стеновые панели отапливаемых производственных зданий с шагом колонн 6м	
Серия 1.431-15 вып. 1,2,4	Перегородки многоэтажных зданий с каркасом по серии ИИ-04 (для зданий с высотой этажей 3,3; 3,6; 4,2; 4,8; 6,0)	
Серия 3.600-2, вып. II-1, II-2	Сборные железобетонные каналы и тоннели из лотковых элементов.	
Серия 3.501-8	Ворота распашные для локомотивных депо с механическим приводом	
Серия 3.900-3 вып. 7	Сборные железобетонные конструкции емкостных сооружений для водоснабжения и канализации	
Серия 3.901-5	Сальники набивные Ду=50-1400мм для пропуска труб через стены	
Серия ИИ-04-5 вып. 6	Стеновые панели из легких бетонов толщиной 300мм Опалубочные и арматурные чертежи.	

Сводная спецификация железобетонных конструкций

Марка	Обозначение	Наименование	Кол-во	Примечание
		Сборные железобетонные конструкции		
		При t=-20°, -30°, -40°С		
БФ-1	1.415-1 вып.	Фундаментная балка ФБ6-1	3	1.6тс
БФ-2	1.415-1 вып. 1	— " — ФБ6-2	1	1.3тс
БФ-3	то же	— " — ФБ6-4	1	1.2тс
БФ-4	то же	— " — ФБ6-12	1	1.5тс
БФ-5	то же	— " — ФБ6-18	1	1.8тс
БФ-8	то же	— " — ФБ6-46	4	0.9тс
		При t=-20°С		
БФ-6	1.415-1, вып. 1	Фундаментная балка ФБ6-41	2	0.7тс
БФ-7	то же	— " — ФБ6-43	2	0.6тс
		При t=-30°, -40°С		
БФ-6	1.415-1, вып. 1	Фундаментная балка ФБ6-46	2	0.9тс
БФ-7	то же	— " — ФБ6-48	2	0.8тс
		При t=-20°, -30°С, -40°С		
К1	ИИ-04-2 вып. 7 и КЖ-14	Колонна КК-333-14а	1	0.94тс
К2	то же	— " — КК-333-14б	1	0.94тс
К3	ИИ-04-2, вып. 12	— " — КК-333-14-1	3	0.94тс
К4	ИИ-04-2, вып. 7 и КЖ-14	— " — КК-333-14б	2	0.94тс
К5	ИИ-04-2, вып. 7	— " — КК-333-14	3	0.94тс
К6	1.423-3, вып. 1	— " — К 54-1	2	1.4тс
Р2	ИИ-04-3, вып. 4	Ригель Р-40-57а	8	1.6тс
Б1	1.462-10, вып. 1	Балки покрытия Б9-5АУ-а	5	2.8тс

Типовой проект разработан в соответствии с действующими нормами и правилами и предусматривает мероприятия, обеспечивающие взрывную, взрывопожарную и пожарную безопасность при эксплуатации здания.

Гл. инженер проекта /Фартушный/

Н.контр.	Нестеров	
Провер.	Магомедов	
Инженер	Хребтова	
Ст.инжен.	Магомедов	
Рук.гр.	Дмитренко	
Гл.спец.	Нестеров	
Нач.отд.	Зайцев	
Гл.инж.пр.	Фартушный	
Гл.инж.	Пирожников	

ТП 501-3-10 КЖ

Тепловозо-вагонное депо на одно стойло для тепловозов ТГК и ТГМ колеи 1520мм

Каркасно-панельный вариант	Стадия	Лист	Листов
	ТР	1	31

Общие данные (начало)

ПРОМТРАНСНИИПРОЕКТ г. Харьков

Инв. N подл. | Подпись и дата

Альбом II в.1

Типовой проект 501-3-10

Сводная спецификация железобетонных конструкций

Марка	Обозначение	Наименование	Кол.	Примечание
		Для I ветрового района		
К7	1.423-3 вып.1 и КЖ-15	Колонна К84-6а	3	3.7тс
К8	то же	— " — К84-6б	2	3.7тс
К9	то же	— " — К84-6в	1	3.7тс
К10	то же	— " — К84-6г	1	3.7тс
К11	то же	— " — К84-6д	1	3.7тс
К12	то же	— " — К84-6е	1	3.7тс
К13	1.423-3. вып.1 и КЖ-15	— " — К84-6ж	1	3.7тс
		Для III ветрового района		
К7	1.423-3 вып.1 и КЖ-15	Колонна К84-8а	3	3.7тс
К8	то же	— " — К84-8б	2	3.7тс
К9	то же	— " — К84-8в	1	3.7тс
К10	то же	— " — К84-8г	1	3.7тс
К11	то же	— " — К84-8д	1	3.7тс
К12	то же	— " — К84-8е	1	3.7тс
К13	1.423-3. вып.1 и КЖ-15	— " — К84-8ж	1	3.7тс
		Для I и III ветровых районов		
П1	22701.1-77 22701.0-77 прил.3	Плита покрытия ПГ-4АтVт-1	4	2.7тс
П2	то же	— " — ПГ-4АтVт-5	4	— " —
П3	22701.1-77 22701.0-77 прил.3	— " — ПГ-4АтVт-2	1	— " —
П4	22701.2-77 22701.0-77 прил.3	— " — ПВ7-4АтVт-1	1	3.2тс
П5	22701.2-77	— " — ПВ7-4АтVт	2	3.2тс
П6	ПК-01-88	— " — ПЖ-2	4	2.09тс
П7	ИИ-04-4. вып.19	— " — ПК8-58-15П	2	2.7тс
П8	то же	— " — ПК8-58-15	2	2.6тс
П9	то же и КЖ-17	— " — ПР8-58-15С-1	1	2.6тс
П10	то же и КЖ-17	— " — ПР8-58-15С-2	1	2.6тс
П11	то же и КЖ-17	— " — ПР8-58-15С-3	1	2.6тс
П12	то же и КЖ-17	— " — ПР8-58-15С-4	1	2.6тс
П13	ИИ-04-4. вып.19	— " — ПР8-58-15С-5	2	2.6тс
П14	то же	— " — ПР8-58-15С-6	1	2.6тс
П15	то же	— " — ПК8-58-15С	1	2.625тс
П16	то же	— " — ПК8-58-12	4	2.04тс
П17	ИИ-04-4. вып.19 и КЖ-17	— " — ПР8-58-15С-7	1	2.625тс
СБ4А-1	1.194-24. вып.1	Стакан СБ4А-1	8	0.15тс
СБ7А-1	то же	— " — СБ7А-1	2	0.29тс
СБ7А-3	то же	— " — СБ7А-3	3	0.31тс
		При t=-20°С		
ПС-1	1.432.14. вып.1	Стеновые панели ПС600.12.20-П-1	8	1.8тс
ПС2	то же	— " — ПС600.12.20-П-2	22	1.8тс
ПС3	то же	— " — ПС600.18.20-П-1	4	2.7тс
ПС4	то же	— " — ПС600.12.20-П-7	8	1.8тс
ПС5	то же	" ПС600.18.20-П-2	4	2.7тс

Марка	Обозначение	Наименование	Кол-во	Примечание
Н-60-9	ИИ-04-5 вып.5	Стеновые панели Н-60-9	4	1.5тс
НП-60-12	то же	— " — НП-60-12	4	2.0тс
Н-6-18	то же	— " — Н-6-18	2	0.30тс
Н-12-18	то же	— " — Н-12-18	7	0.59тс
		при t=-30°С		
ПС1	1.432-14 вып.1	Стеновые панели ПС600.12.25-П-1	8	2.2тс
ПС2	то же	— " — ПС600.12.25-П-2	22	2.2тс
ПС3	то же	— " — ПС600.18.25-П-1	4	3.3тс
ПС4	то же	— " — ПС600.12.25-П-7	8	2.2тс
ПС5	то же	— " — ПС600.18.25-П-2	4	3.3тс
Н-60-9	ИИ-04-5 вып.5	— " — Н-60-9	4	1.5тс
НП-60-12	то же	— " — НП-60-12	4	2.0тс
Н-6-18	то же	— " — Н-6-18	2	0.30тс
Н-12-18	то же	— " — Н-12-18	7	0.59тс
		при t=-40°С		
ПС1	1.432-14 вып.1	Стеновые панели ПС600.12.30-П-1	8	2.6тс
ПС2	то же	— " — ПС600.12.30-П-2	22	2.6тс
ПС3	то же	— " — ПС600.18.30-П-1	4	3.9тс
ПС4	то же	— " — ПС600.12.30-П-7	8	2.6тс
ПС5	то же	— " — ПС600.18.30-П-2	4	3.9тс
Н-60-9	ИИ-04-5. вып.5	— " — Н-60-9	4	1.8тс
НП-60-12	то же	— " — НП-60-12	4	2.4тс
Н-6-18	то же	— " — Н-6-18	2	0.35тс
Н-12-18	то же	— " — Н-12-18	7	0.71тс
		при t=-20°, -30°, -40°С		
1	1.431-15 вып.2	Перегородка ППА-1 5.64×3.04	2	1.37тс
2	то же	— " — ППА-2 5.34×2.78	1	1.07тс
3	то же	— " — ППА-20-8 2.38×3.04	3	0.72тс
Л1	3.006-2, вып.II-1	Лоток Л1д-8	1	0.11тс
П10-5	3.006-2, вып.II-2	Плита П10-5	6	0.77тс
П1	3.006-2 вып.II-2	Плита П1-8	1	0.04тс
П10д-5	То же	То же П10д-5	10	0.19тс
Б13	1.138-10 вып.1	Перемычка 1.ПР1-12.12.6	2	0.025тс

Марка	Обозначение	Наименование	Кол-во	Примечание
Р-1	Серия 3.501-8	Ригель Р-1	1	2.4тс
С-1	То же	Стойка С-1	1	3.7тс
С-2	— " —	Стойка С-2	1	3.7тс
КЦ-7-3	3.900-3. вып.7	Кольцо стеновое КЦ 7-3	1	0.13тс
КЦО-1	— " —	Кольцо опорное КЦО-1	1	0.05тс
КЦ-10-9	— " —	Кольцо стеновое КЦ 10-9	1	0.60тс
КЦП1-10-1	— " —	Плита перекрытия КЦП1-10-1	1	0.25тс
КЦД-10	— " —	Плита днища КЦД-10	1	0.44тс
		Монолитные железобетонные конструкции		
		для I ветрового района		
ФМ-2	КЖ-7	Фундамент ФМ-2	1	6.1м³
ФМ-3	КЖ-8	— " — ФМ-3	1	5.3м³
ФМ-4	КЖ-8	— " — ФМ-4	3	2.4м³
ФМ-5	КЖ-9	— " — ФМ-5	1	6.8м³
ФМ-6	КЖ-9	— " — ФМ-6	1	5.8м³
ФМ-8	КЖ-10	— " — ФМ-8	3	4.0м³
ФМ-9	КЖ-11	— " — ФМ-9	5	1.6м³
ФМ-10	КЖ-11	— " — ФМ-10	2	1.6м³
ФМ-11	КЖ-11	— " — ФМ-11	3	0.22м³
ФМ-12	КЖ-11	— " — ФМ-12	3	0.17м³
ФМ-13	КЖ-11	— " — ФМ-13	2	0.23м³

Инв. № подл. | Подпись и дата

Привязан

Инв. №

Н.контр.	Нестеров	
Провер.	Нагонедов	
Инжен.	Хребтова	
Ст.инж.	Магомедов	
Рук.гр.	Олиференко	
Гл.спец.	Нестеров	
Нач.отд.	Зайцев	
Гл.инж.пр.	Фартушный	

ТП 501-3-10 КЖ

Тепловозо-вагонное депо на одно стойло для тепловозов ТГК и ТГМ колеи 1520 мм

	Стадия	Лист	Листов
Каркасно-панельный вариант	ТР	2	

Общие данные (продолжение)

ПРОМТРАНСНИЙПРОЕКТ г.Харьков

Типовой проект 501-3-10 Альбом II 8.1

Сводная спецификация железобетонных конструкций

Марка	Обозначение	Наименование	Кол.	Примечание
		Для III ветрового района		
ФМ-1	КЖ-7	Фундамент ФМ-1	3	3.8м³
ФМ-2	КЖ-7	— " — ФМ-2	1	6.1м³
ФМ-3	КЖ-8	— " — ФМ-3	3	5.3м³
ФМ-5	КЖ-9	— " — ФМ-5	5	6.8м³
ФМ-6	КЖ-9	— " — ФМ-6	2	5.8м³
ФМ-7	КЖ-10	— " — ФМ-7	3	4.7м³
ФМ-9	КЖ-11	— " — ФМ-9	5	1.6м³
ФМ-10	КЖ-11	— " — ФМ-10	2	0.37м³
ФМ-1	КЖ-11	— " — ФМ-11	3	0.22м³
ФМ-12	КЖ-11	— " — ФМ-12	3	0.17м³
ФМ-13	КЖ-11	— " — ФМ-13	2	0.25м³
ФО-1	КЖ-25	— " — ФО-1	1	0.3м³
	КЖ-27	Грязеотстойник	1	
	КЖ-30	Наслосборный колодец	1	
ПР-1	КЖ-25	Приямок ПР-1	1	
	КЖ-30	Колодец ККЗ-1	1	
		Стальные элементы		
		при t = -20°С		
ТК2	1.439-2	Опорные консоли ТК2	12	
РК2	то же	— " — РК2	18	
		При t = -30°, -40°С		
ТК1	1.439-2	Опорные консоли ТК1	12	
РК1	то же	— " — РК1	18	
		При t = -20°, -30°, -40°С		
ММД-17	ИИ-04-10, вып.5	Соединит. изделия ММД-17	6	
ММД-30пв	то же	ММД-30пв	2	
ММД-30пр	то же	ММД-30пр	2	
Т-1	1.439-2	Элемент крепления Т-1	46	
Т-5	то же	— " — Т-5	76	
Т-6	то же	— " — Т-6	16	
МС-1	1.431-15 вып.1	Соединительное изделие МС-1	4	
МС-2	то же	— " — МС-2	12	
МС-6	то же	— " — МС-6	7	
МС-10	то же	— " — МС-10	6	
МС-12	то же	— " — МС-12	24	
МС-14	то же	— " — МС-14	24	
МС-19	то же	— " — МС-19	13	
ДГ 5.5×60	то же	Дюбель ДГ 5.5×60	26	
ММН-3	ИИ-04-10 вып.6	Соединительное изделие ММН-3	16	

Марка	Обозначение	Наименование	Кол.	Примечание
ММН-4	ИИ-04-10 вып.6	Соединит. изделие ММН-4	8	
ММН-6	то же	— " — ММН-6	8	
ММН-7	то же	— " — ММН-7	8	
ММН-14	то же	— " — ММН-14	32	

Общие указания

1. Проект разработан применительно к следующим условиям:
   а) площадка строительства со спокойным рельефом;
   б) грунты непучинистые, непросадочные, грунтовые воды отсутствуют.
   Расчетные характеристики грунтов, служащих основанием для фундаментов здания:
   Сцепление - $C^{н}$ = 0.02 кгс/см²
   Угол внутреннего трения $У^{н}$ = 28°
   Объемный вес $б^{н}$ = 1.8 тс/м³
   Модуль деформации E = 150 кгс/см²

При определении расчетного давления на основание „R" по формуле 17 СНиП II-15-74 принималось: m_1 = 1.2, m_2 = 1; $K_н$ = 1.1.

Глубина заложения фундаментов принята 1.65м, а уровень грунтовых вод не менее чем на 2м ниже глубины заложения фундаментов.

При привязке проекта глубина заложения фундаментов должна быть принята в зависимости от конкретных грунтовых и климатических условий, а фундаменты пересчитаны;

в) расчетная зимняя температура принята: -20°, -30°, -40°С;
г) скоростной напор ветра - для I и III географического района;
д) вес снегового покрова - для III района;
е) сейсмичность не свыше 6 баллов;
ж) нормативная нагрузка на полы в осях В-Г - 1.5 тс/м²;
и) нагрузки от подвесного электрического однобалочного крана грузоподъемностью 2 тс;
к) нагрузки от передвижной тали грузоподъемностью 0.25 тс в ремонтном отделении;
л) нагрузки от вентиляционного оборудования на площадке на отм. 5,800 - 300 кгс/м²

2. Марки бетона и характеристики стали для железобетонных и бетонных конструкций приведены на листах проекта или указаны на соответствующих листах типовых серий.

3. Устойчивость здания обеспечивается жесткой заделкой колонн в стаканах фундаментов.

4. Учитывая, что монтаж конструкции может производиться при отрицательных температурах, а также возможность нахождения конструкций под нагрузкой в неотапливаемом помещении (до ввода в эксплуатацию) для армирования железобетонных конструкций и закладных частей, в зависимости от расчетной температуры наружного воздуха приняты следующие марки стали:

Вид арматуры и детали	Класс стали	Марки стали при монтаже и нахождении конструкций под нагрузкой при температуре до -30° включительно	Марки стали при монтаже и нахождении конструкций под нагрузкой при температуре ниже -30° до -40°С включительно
Стержневая горячекатанная гладкая ГОСТ 6781-79	AI	В Ст3кп2	В Ст3пс2
Стержневая горячекатанная периодического профиля по ГОСТ 5781-75н ГОСТ 5.1459-72* для арматуры класса AIII Ф10÷Ф40мм	AII	В ст.5пс2	В ст.5ст2
	AIII	25Г2с	25Г2с
	AIV	20хг2ц	20хг2ц
Стержневая термически уплотненная периодического профиля ГОСТ 10884-71	AT-V	применяется при расчетных температурах наружного воздуха до -40°С	
Обыкновенная арматурная проволока гладкая ГОСТ 6727-53*	BI	то же	
Закладные детали конструктивные	С38/23	В ст.3кп2	В ст.3кп2
Закладные и соединительные детали расчетные	С38/23	В ст.3кп2	В ст.3пс6
Монтажные петли	AI	В ст.3пс2	В ст.3сп2
Анкерные болты	—	В ст.3кп2	В ст.3кп2

5. Работы по строительству должны выполняться в соответствии с действующими правилами производства и приемки работ.

6. При выполнении работ в зимнее время должны соблюдаться специальные требования по каждому виду работ.

7. Все закладные и соединительные детали не подлежащие металлизации защищаются от коррозии цинковым покрытием согласно указаниям серии 1.439-2 и СНиП II 28-73.

8. Под фундаментами выполнить бетонную подготовку из бетона марки „50", толщиной 100мм, выступающую за габарит подошвы фундамента на 100мм в каждую сторону.

9. Указания по монтажу в зимних условиях сборных бетонных и железобетонных конструкций приведены в сериях типовых проектов конструкций.

Н. контр.	Нестеров	
Пров.	Магомедов	
Инжен.	Хребтова	
Ст. инж.	Нагомедов	
Рук. гр.	Олиференко	
Гл. спец.	Нестеров	
Нач. отд.	Зайцев	
Гл. инж. пр.	Фартушный	

Привязан

Инв. N

ТП 501-3-10 КЖ

Тепловозо-вагонное депо на одно стойло для тепловозов ТГМ и ТГК колеи 1520мм

	Стадия	Лист	Листов
Каркасно-панельный вариант	ТР	3	

Общие данные (окончание)

ПРОМТРАНСНИИПРОЕКТ г. Харьков

Инв. N подл. | Подпись и дата

Альбом II в.1

Типовой проект 501-3-10

Маркировочная схема фундаментов и фундаментных балок

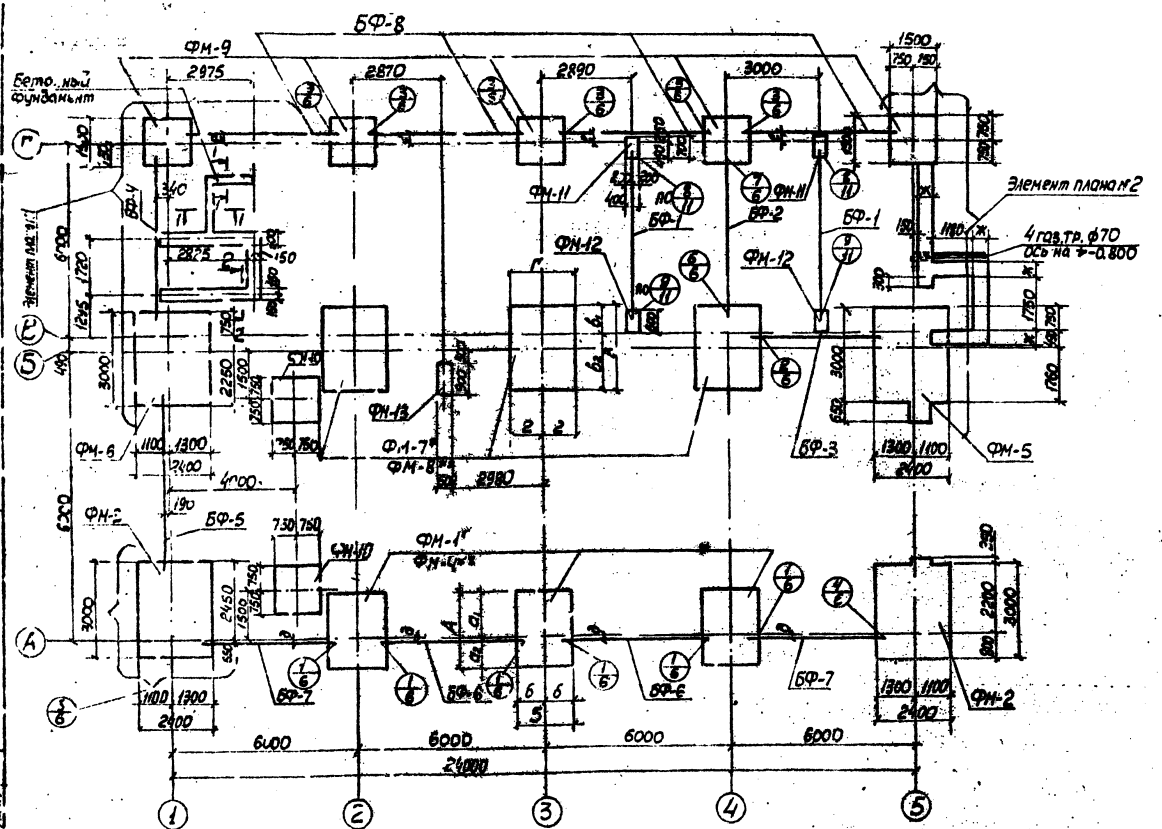

Спецификация элементов к маркировочной схеме, расположенной на листе

Марка	Обозначение	Наименование	Кол.	Примечание
		Маркировочная схема фундаментов и фундаментных балок		
ФМ-1*	КЖ-7	Фундамент ФМ-1	3	3.8м³
ФМ-2	то же	— " — ФМ-2	1	6.1м³
ФМ-3	КЖ-8	— " — ФМ-3	1	5.3м³
ФМ-4**	то же	— " — ФМ-4	3	2.4м³
ФМ-5	КЖ-9	— " — ФМ-5	1	6.8м³
ФМ-6	то же	— " — ФМ-6	1	5.8м³
ФМ-7*	КЖ-10	— " — ФМ-7	3	4.7м³
ФМ-8**	то же	— " — ФМ-8	3	4.0м³
ФМ-9	КЖ-11	— " — ФМ-9	5	1.6м³
ФМ-10	то же	— " — ФМ-10	2	1.6м³
ФМ-11	то же	— " — ФМ-11	2	0.22м³
ФМ-12	то же	— " — ФМ-12	2	0.17м³
ФМ-13	то же	— " — ФМ-13	1	0.23м³
		при t₂-20°C при t₂-30°C при t₂-40°C		
		Фундаментные балки		
БФ-1	1.415-1 Вып.1	ФБ6-1	3	1.6 т
БФ-2	— " —	ФБ6-2	1	1.3т
БФ-3	— " —	ФБ6-4	1	1.2т
БФ-4	— " —	ФБ6-12	1	1.5т
БФ-5	— " —	ФБ6-18	1	1.8т
БФ-6	— " —	ФБ6-41 ФБ6-46	2	0.7т 0.9т
БФ-7	— " —	ФБ6-43 ФБ6-48	2	0.6т 0.8т
БФ-8	— " —	ФБ6-46	4	0.9т

1. * Фундаменты только для III-го ветрового района.
   ** Фундаменты только для I-го ветрового района.
2. Элементы плана №1 и №2 см. на листе КЖ-5.
3. Ленточные фундаменты выполнить из бетона М-100, расход бетона: 7.2м³ - для t=-20°C и t=-30°C; 8.8м³ - для t=-40°C.
4. Отметка подошвы фундаментов -1.65.

Таблица буквенных значений для размеров фундаментов в зависимости от ветрового района

Буквенное обозначение	Ветровой район I	Ветровой район III
А	2400	3000
Б	1800	2400
В	2700	3000
г	2100	2400
a_1	1400	1700
a_2	1000	1300
б	900	1200
$в_1$	900	1050
$в_2$	1200	1950
г	1050	1200

Таблица привязок осей фундаментных балок в зависимости от наружной температуры

Буквенное обозначение	Размер В для районов с расчетной температурой -20°	-30°	-40°
д	130	155	180
е	295	295	320
ж	400	400	500

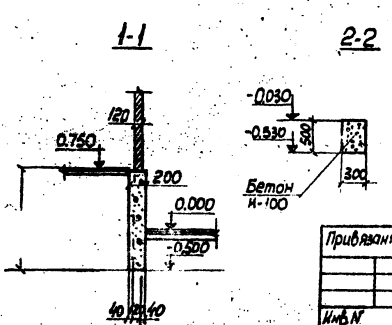

Н.контр.	Нестеров		ТП 501-3-10 КЖ	
Провер.	Нагоняев		Теплозога-вагонное депо на одно стойло для теплозогов ТГМ и ТГК колеи 1520мм.	
Гл.инж.	Нагоняев		Каркасно-панельный вариант	Стадия Р / Лист 4 / Листов
Рук.гр.	Сыференко		Маркировочная схема фундаментов и фундаментных балок	ПРОМТРАНСПРОЕКТ г.Харьков
Гл.спец.	Нестеров			
Нач.отд.	Зайцев			
Н.техн.	Фартушная			

Привязан

Инв.№

Согласовано:
Рук.группы КЖ Волкова
Рук.группы КМ Кравцова
Рук.группы ВК Бондаренко

Инв.№ подл. | Подпись и дата | Взам.инв.№

Альбом II в.1

Типовой проект 501-3-10

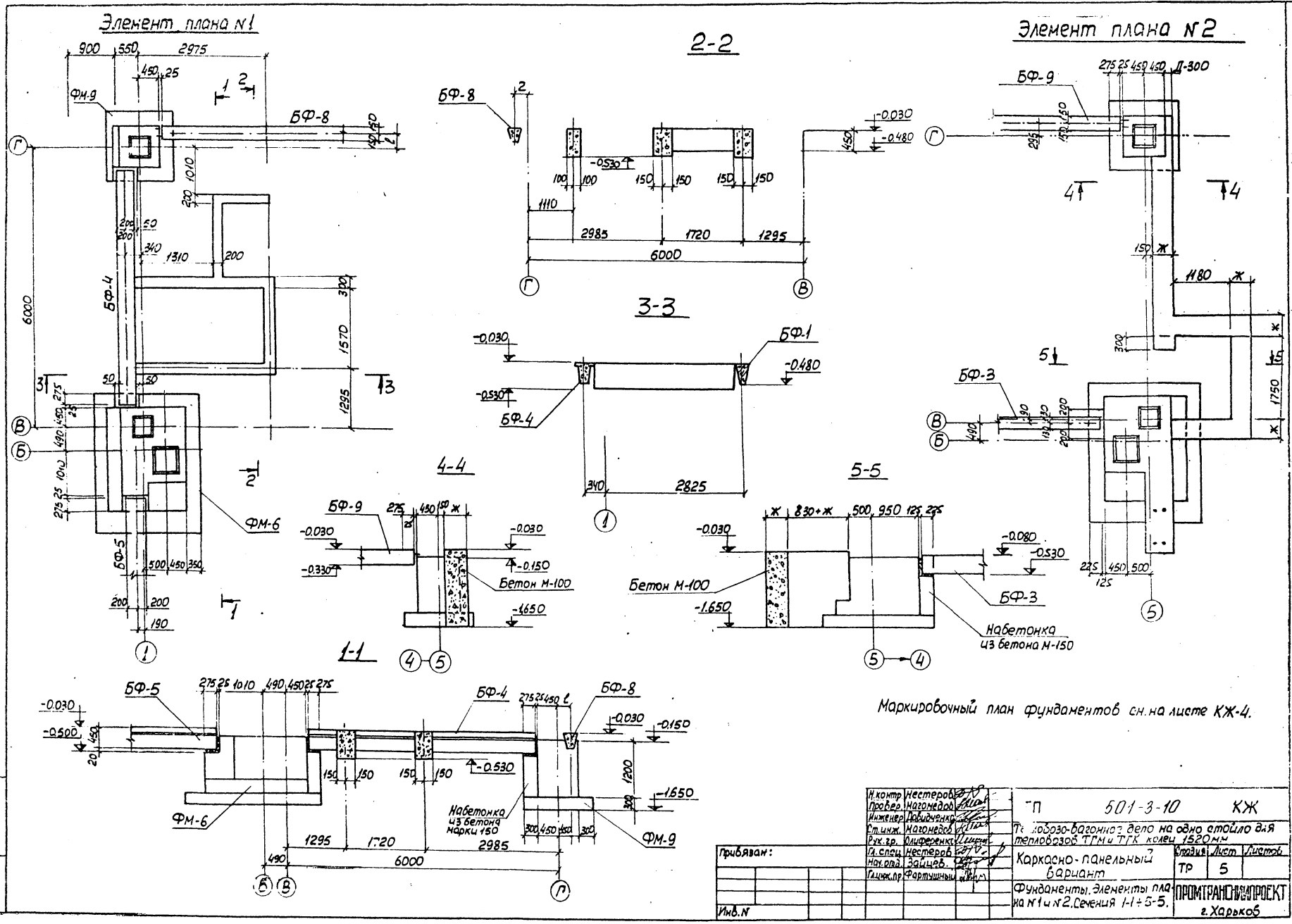

Маркировочный план фундаментов см. на листе КЖ-4.

Н.контр.	Нестеров		
Провер.	Нагомедов		
Инженер	Давидченко		
Ст.инж.	Нагомедов		
Рук.гр.	Олиференко		
Гл.спец.	Нестеров		
Нач.отд.	Зайцев		
Гл.инж.пр.	Фартушный		

Привязан:

Инв.N

ТП 501-3-10 КЖ

Тепловозо-вагонное депо на одно стойло для тепловозов ТГМ и ТГК колеи 1520 мм

Каркасно-панельный вариант

Стадия	Лист	Листов
ТР	5	

Фундаменты. Элементы плана №1 и №2. Сечения 1-1 ÷ 5-5.

ПРОМТРАНСНИИПРОЕКТ г. Харьков

Инв.N подл. | Подпись и дата

Типовой проект 501-3-10 Альбом 1 Ш.4.1

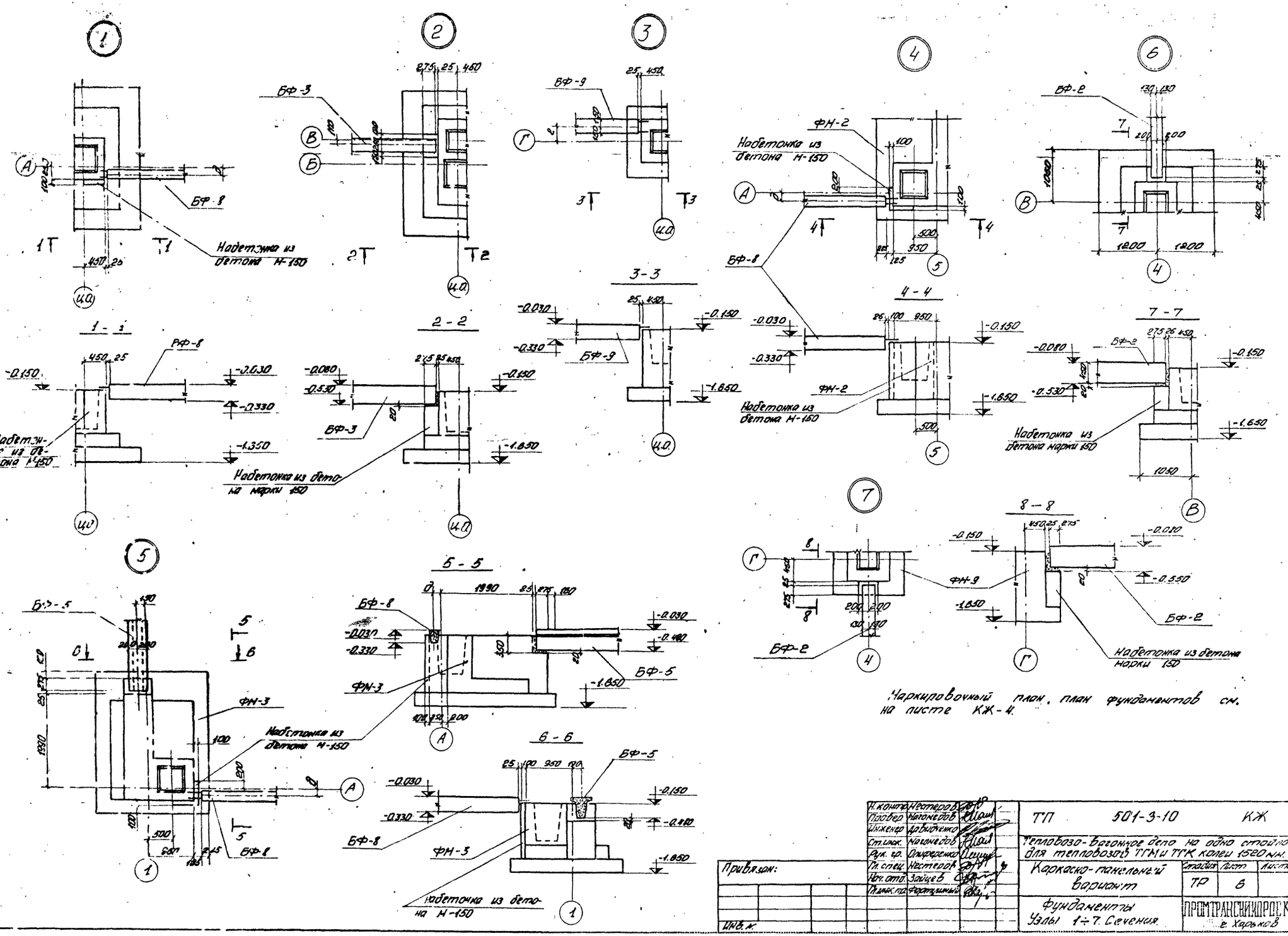

Маркировочный план, план фундаментов см. на листе КЖ-4.

Типовой проект 501-3-10 Альбом II

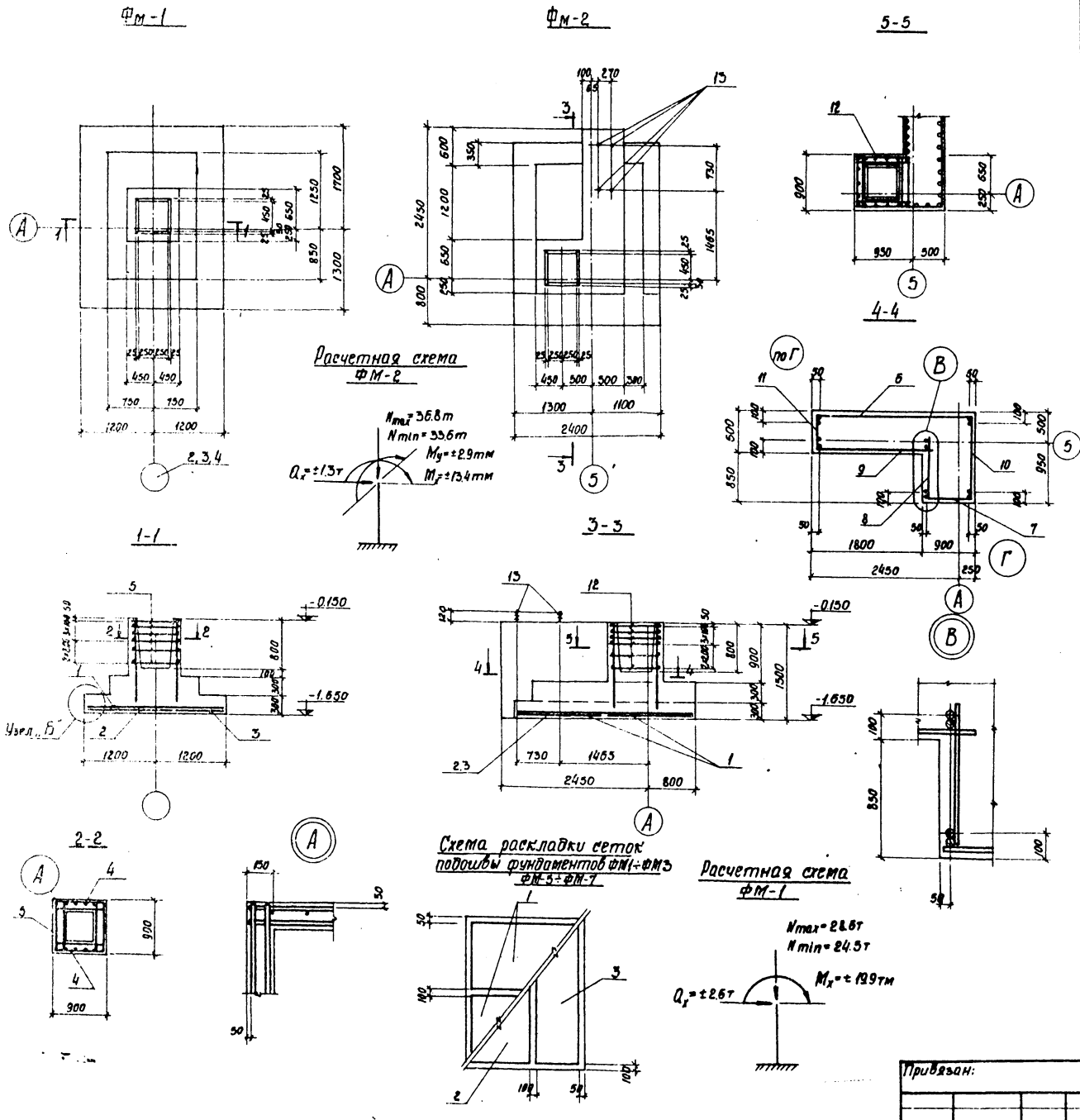

Формат	Зона	Поз.	Обозначение	Наименование	Кол. шт.	Примечание
			ФМ-1	Сборочные единицы и детали		
22		1	1.410-2, вып. 1	Сетка С(1) 10 АII - 14×24	2	
•		2	—"—	—"— С(1) 12 АII - 14×30	1	
•		3	—"—	—"— С(1) 12 АII - 8×30	1	
•		4	1.412-1/77, вып. 3	—"— СН 14 АIII - 6×15	2	
•		5	1.412-1/77, вып. 3	—"— СА - 10 АII	6	
•				Материалы		
•				Бетон марки 150	3.8м³	
•			ФМ-2	Сборочные единицы и детали		
•		1	1.410-2, вып. 1	Сетка С(1) 10 АII - 14×24	2	
•		2	—"—	—"— С(1) 12 АII - 14×30	1	
•		3	—"—	—"— С(1) 12 АII - 8×30	1	
•		6	—"—	—"— С 14 АIII - 26×15	1	
•		7	—"—	—"— 1С 14 АIII - 8×15	1	
•		8	КЖ-12	С 1	1	
		9	—"—	—"— С 2	1	
		10	—"—	—"— С 3	1	
		11	—"—	—"— С 4	1	
		12	—"—	—"— С 5	6	
		13	—"—	Закладное изделие М-1	4	
				Материалы		
				Бетон марки 150	5.6м³	

Выборка стали на один элемент, кг

Марка элемента	Арматурные изделия. Арматурная сталь ГОСТ 5781-75. Класс АI, ф мм 6АI	8АI	Итого	Класс АII, ф мм 10АII	12АII	Итого	Класс АIII, ф мм 14АIII	Итого	Итого	Закладные изделия. Арм. сталь ГОСТ 5781-75. Класс АI, ф мм 27АI		Итого	Всего
ФМ-1	3.9	8.0	11.9	48.4	34.1	82.5	14.0	14.0	108.4	—	—	—	108.4
ФМ-2	3.9	15.2	19.1	49.3	38.0	87.3	73.7	73.7	180.1	17.6	—	17.6	197,7

В расчетных схемах указаны нормативные нагрузки на уровне верха фундамента, приложенные в условной точке, совмещенной с центром подошвы фундамента.

Индекс „Х" соответствует направлению усилий вдоль цифровых осей, индекс „У" - вдоль буквенных осей.

Н.контр.	Нестеров	
Проверил	Магомедов	
Инженер	Давидченко	
Ст.инж.	Магомедов	
Рук.груп.	Олиференко	
Гл.спец.	Нестеров	
Нач.отд.	Зайцев	
Гл.инж.пр.	Фартушный	

Привязан:

Инв. №

ТП 501-3-10 КЖ

Тепловозо-вагонное депо на одно стойло для тепловозов ТГМ и ТГК колеи 1520 мм

Каркасно-панельный вариант

Стадия	Лист	Листов
ТР	7	

Фундаменты ФМ-1, ФМ-2. Узлы. Сечения.

ПРОМТРАНСНИИПРОЕКТ г. Харьков

Типовой проект 501-3-10 Альбом VII 5.1

Спецификация элементов монолитных конструкций

Формат	Зона	Поз.	Обозначение	Наименование	Кол. шт.	Примечание
			ФМ-3	Сборочные единицы и детали		
22		1	1.410-2, вып. 1	Сетка С(1) 10АII-14×24	2	
"		2	—"—	—"— С(1) 12АII-14×30	1	
"		3	—"—	—"— С(1) 12АII-8×30	1	
"		6	—"—	—"— С14АIII-26×15	1	
"		7	—"—	—"— 1С14АIII-8×15	2	
		10	КЖС-12	—"— С3	2	
		12	—"—	—"— С5	6	
				Материалы		
				Бетон марки 150	5,3м³	
				ФМ-4		
				Сборочные единицы и детали		
		14	1.410-2. Вып. 1	Сетка С(1) 10АII-8×24	2	
		15	—"—	—"— С(1) 10АII-14×18	1	
		16	—"—	—"— С(1) 10АII-8×18	1	
		17	1.412-1/77, Вып. 3	—"— СА-8АI	6	
		18	—"—	—"— СН 12АII-6×15	2	
				Материалы		
				Бетон марки 150	2,4м³	

Выборка стали на один элемент, кг

Марка элемента	Арматурные изделия. Арматурная сталь по ГОСТ 5781-75									Всего
	Класса АI, ф мм			Класс АII, ф мм			Класс АIII, ф мм			
	8АI	8АI	Итого	10АII	12АII	Итого	12АIII	14АIII	Итого	
ФМ3	3,9	12,9	16,8	39,3	34,1	73,4	—	70,1	70,1	160,3
ФМ4	3,0	17,6	20,6	28,5	10,4	38,9	—	—	—	59,7

В расчетных схемах указаны нормативные нагрузки на уровне верха фундамента, приложенные в условной точке, совмещенной с центром подошвы фундамента. Индекс „X" соответствует направлению усилий вдоль цифровых осей, индекс „Y" - вдоль буквенных осей.

Дуговая сварка шпоночными швами $h_{шв}$=6мм $l_{шв}$=40мм, шагом равным шагу поперечных стержней

Схема раскладки сеток подошвы фундамента ФМ-4

Расчетная схема ФМ-3

N_{max}=44,3т
N_{min}=41,6т
M_y=±6,0тм
M_x=±17,4тм
Q_x=±13т

Расчетная схема ФМ-4

N_{min}=24,9т
N_{max}=28,8т
M_x=±10,8тм
Q_x=±12т

Привязан

Инв. №

Н. контр.	Нестеров		
Проверил	Магомедов		
Инженер	Давиденко		
Ст. инж.	Магомедов		
Рук. арх. гр.	Олиференко		
Гл. спец.	Нестеров		
Нач. отд.	Зайцев		
Гл. инж. пр.	Фартушный		

ТП 501-3-10 КЖС

Тепловозо-вагонное депо на одно стойло для тепловозов ТГМ и ТГК колеи 1520 мм

Каркасно-панельный вариант

Стадия	Лист	Листов
ТР	8	

Фундаменты ФМ-3, 4; ФМ-4 Узлы. Сечения.

ПРОМТРАНСНИИПРОЕКТ г. Харьков

Инв. № подл. | Подпись и дата | Взам. инв. №

Альбом II в.1.

Типовой проект 501-3-10

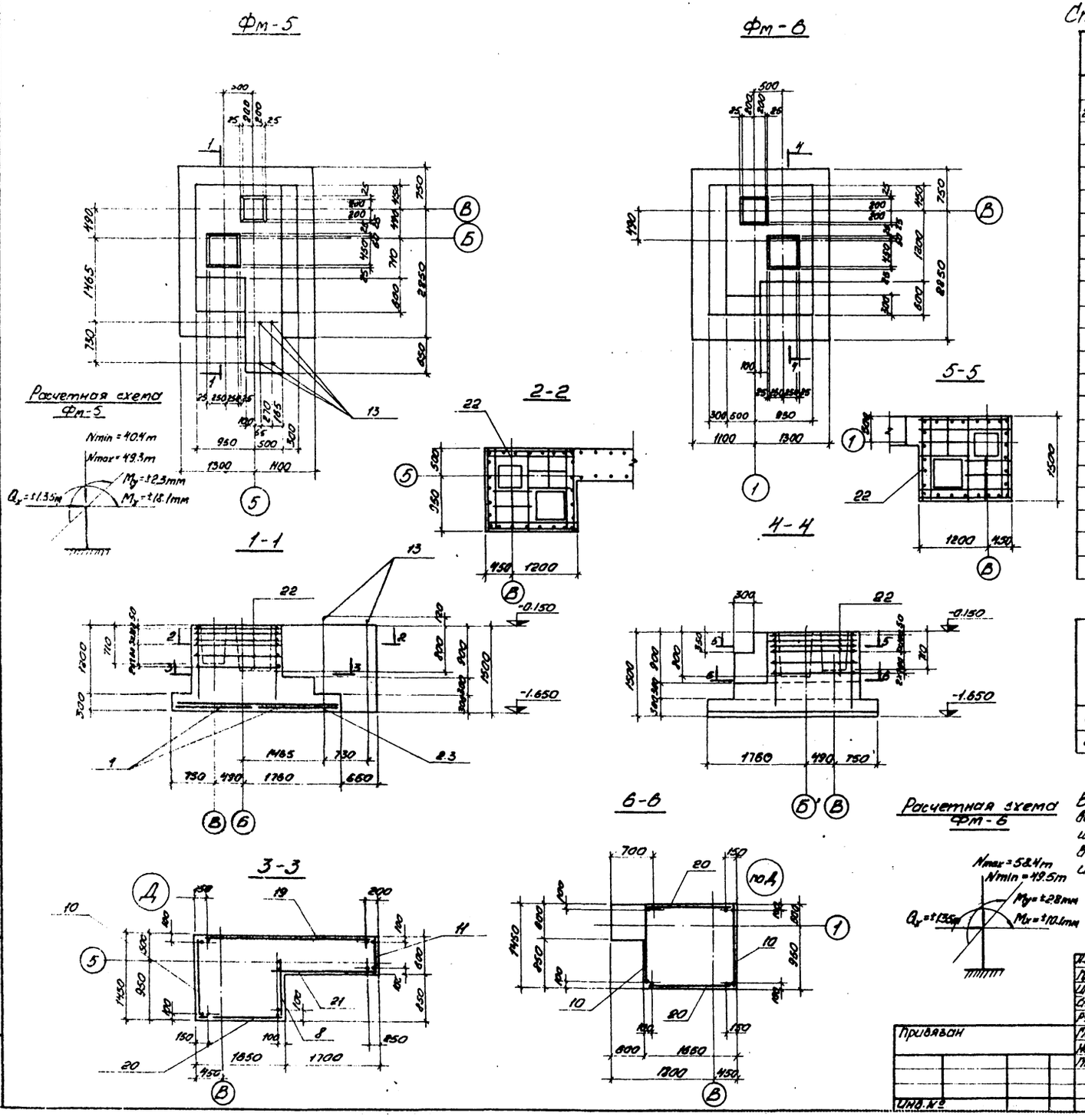

Спецификация элементов монолитных конструкций

Формат	Зона	Поз.	Обозначение	Наименование	Кол. шт.	Примечание
			Фм-5	Сборочные единицы и детали		
22		1	1.410-2 Вып.1	Сетка С(1)10АII-14х24	2	
		2	То же	" С(1)12АII-14х30	1	
		3	"	" С(1)12АII-8х30	1	
		8	КЖ-12	" С1	1	
		10	То же	" С3	1	
		11	"	" С4	1	
		13	"	Закладное изделие М-1	4	
		19	1.410-2. Вып.1	Сетка 1С 14АIII-30х15	1	
		20	1.410-2. Вып.1	" 1С 14АIII-14х15	1	
		21	КЖ-12	" С6	1	
		22	"	" С7	6	
				Материалы		
				Бетон марки 150	6,8м³	
			Фм-6	Сборочные единицы и детали		
		1	1.410-2, Вып.1	Сетка С(1)10АII-14х24	2	
		2	То же	" С(1)12АII-14х30	1	
		3	"	" С(1)12АII-8х30	1	
		10	КЖ-12	" С3	2	
		20	1.410-2, Вып.1	" 1С14АIII-14х15	2	
		22	КЖ-12	" С7	6	
				Материалы		
				Бетон марки 150	5,8м³	

Выборка стали на один элемент, кг

	Арматурные изделия									Закл. изделия			Всего
	Арматурная сталь ГОСТ 5781-75									Арм. сталь ГОСТ 5781-75			
	Класс АI			Класс АII			Класс АIII			Класс АI			
	Фмм		Итого	Фмм		Итого	Фмм	Итого	Итого	Фмм		Итого	
	6АI	8АI		10АII	12АII		14АIII			27АI			
Фм-5	3,9	54,6	58,5	23,1	38,0	61,1	80,5	80,5	200,1	17,6		17,6	217,7
Фм-6	3,9	50,7	54,6	23,2	34,1	57,3	56,0	56,0	167,9	—	—	—	167,9

В расчетных схемах указаны нормативные нагрузки на уровне верха фундамента, приложенные в условной точке, совмещенной с центром подошвы фундамента. Индекс „X" соответствует направлению усилий вдоль цифровых осей, индекс „Y" – вдоль буквенных осей.

Н.контр.	Нестеров		
Провер.	Магомедов		
Инжен.	Давидченко		
Ст.инж.	Магомедов		
Рук.гр.	Дмитреенко		
Гл.спец.	Нестеров		
Нач.отд.	Зайцев		
Гл.инж.пр.	Фартушный		

Привязан

Инв.№

ТП 501-3-10 КЖ

Тепловоза-вагонное депо на одно стойло для тепловозов ТГМ и ТГК колеи 1520мм.

Каркасно-панельный вариант

Стадия	Лист	Листов
ТР	9	

Фундаменты Фм-5, Фм-6. Узлы. Сечения.

ПРОМТРАНСНИИПРОЕКТ г. Харьков

Типовой проект 501-3-10 Альбом II в.1

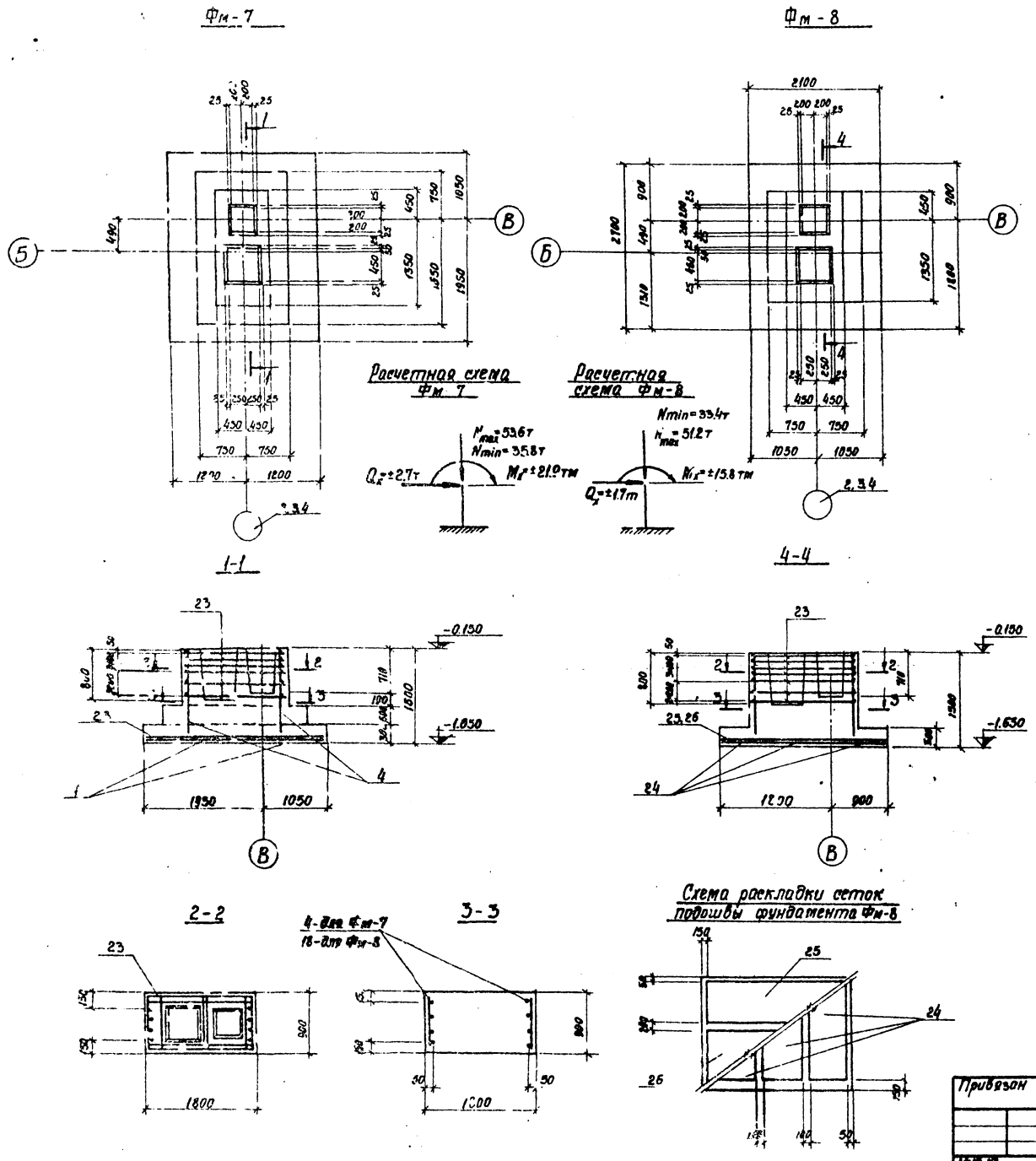

Формат	Зона	Поз.	Обозначение	Наименование	Кол. шт.	Примечание
			ФМ-7	Сборочные единицы и детали		
22		1	1.410-2, вып. 1	Сетка С(1)10АII-14×24	2	
		2	—"—	—"— С(1)12АII-14×30	1	
		3	—"—	—"— С(1)12АII-8×30	1	
		4	1.412-1/77, вып. 3	—"— СН14АIII-6×15	2	
		23	КЖС-12	—"— С8	6	
				Материалы		
				Бетон марки 150	4,7м³	
			ФМ-8	Сборочные единицы и детали		
		24	1.410-2, вып. 1	Сетка С10АII-8×21	3	
		25	—"—	—"— С12АII-8×27	1	
		26	—"—	—"— С12АII-10×27	1	
		18	1.412-1/77, вып. 3	—"— СН12АII-6×15	2	
		23	КЖС-12	—"— С8	6	
				Материалы		
				Бетон марки 150	4,0м³	

Выборка стали на один элемент, кг

Марка элемента	Арматурные изделия. Арматурная сталь ГОСТ 5781-75. Класс АI, ф мм 6АI	8АI	Итого	Класс АII, ф мм 10АII	12АII	Итого	Класс АIII, ф мм 14АII		Итого	Всего
Фм 7	3.9	8.0	11.9	65.8	34.1	99.9	14.0	—	14.0	125.8
Фм 8	2.3	5.4	7.7	61.5	36.3	97.9	—	—	—	105.6

В расчетных схемах указаны нормативные нагрузки на уровне верха фундамента, приложенные в условной точке, совмещенной с центром подошвы фундамента. Индекс „X" соответствует направлению усилий вдоль цифровых осей.

Н. контр.	Нестеров	
Проверил	Магомедов	
Инженер	Давидченко	
Ст. инж.	Магомедов	
Рук. гр.	Олиференко	
Гл. спец.	Нестеров	
Нач. отд.	Зайцев	
Гл. инж. пр.	Фартушный	

Привязан

Инв. №

ТП 501-3-10 КЖС

Тепловозо-вагонное депо на одно стойло для тепловозов ТГМ и ТГК колеи 1520 мм

Каркасно-панельный вариант.

Стадия	Лист	Листов
ТР	10	

Фундаменты ФМ-7, ФМ-8 Сечения.

ПРОМТРАНСНИИПРОЕКТ г. Харьков

Типовой проект 501-3-10 Альбом II в 1

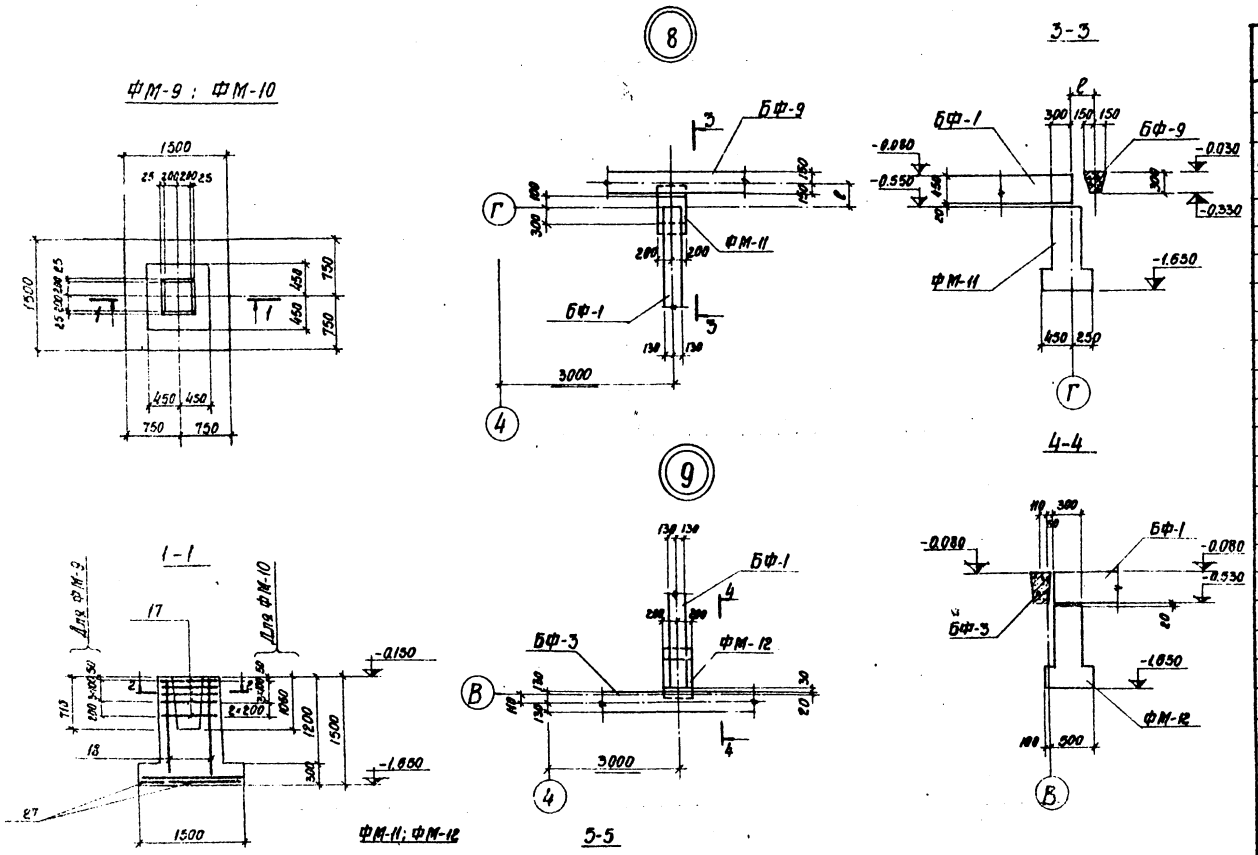

Выборка стали на один элемент, кг.

Марка элемента	Арматурные изделия. Арматурная сталь ГОСТ 5781-75. Класс АI. ФММ 6АI	8АI		Итого	Класс АII. ФММ 10АII	12АII		Итого	Всего
ФМ-9	2.0	15.1	—	17.1	14.3	10.4	—	24.7	41.8
ФМ-10	2.0	17.8	—	19.8	14.3	10.4	—	24.7	44.5

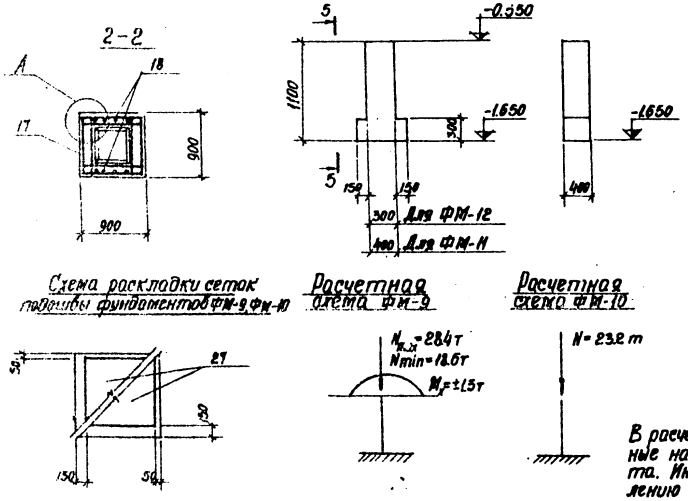

В расчетных схемах указаны нормативные нагрузки на уровне верха фундамента. Индекс „Х" соответствует направлению усилий вдоль цифровых осей.

Форма	Зона	Поз.	Обозначение	Наименование	Кол. шт.	Примечание
				ФМ-9		
				Сборочные единицы и детали		
22		27	1.410-2, вып. 1	Сетка С10АII-14×15	2	
"		18	1.412-1/77 вып. 3	—"— СН12АII-6×15	2	
"		17	То же	—"— СА-8АI	5	
				Материалы		
				Бетон марки 150	1,6 м³	
				ФМ-10		
				Материалы		
				Бетон марки 150		0,37 м³
				ФМ-11		
				Материалы		
				Бетон марки 150		0,22 м³
				ФМ-12		
				Материалы		
				Бетон марки 150		0,17 м³
				ФМ-13		
				Сборочные единицы и детали		
22		28	КЖ-12	Закладное изделие М2		
				Материалы		0,23 м³
				Бетон марки 150		
				ФМ-10		
				Сборочные единицы и детали		
22		27	1.410-2 вып. 1	Сетка С10АII-14×15	2	
"		18	1.412-1/77 вып. 3	—"— СН12АII-6×15	2	
"		17	То же	—"— СА-8АI	6	
				Материалы		
				Бетон марки 150	1,5 м³	

Н. контр.	Нестеров	
Проверил	Магомедов	
Инженер	Давидченко	
Ст. инж.	Магомедов	
Рук. груп.	Олиференко	
Гл. спец.	Нестеров	
Нач. отд.	Зайцев	
Гл. инж. пр.	Фартушный	

Привязан

Инв. №

ТП 501-3-10 КЖ

Тепловозо-вагонное депо на одно стойло для тепловозов ТГМ и ТГК колеи 1520 мм

Каркасно-панельный вариант

Стадия	Лист	Листов
ТР	11	

Фундаменты ФМ-9÷ФМ-14, ФМ-16. Узлы 8, 9

ПРОМТРАНСНИИПРОЕКТ г. Харьков

Инв. № подл. | Подпись и дата

Типовой проект 501-3-10 Альбом № 1

С1

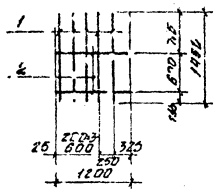

С2

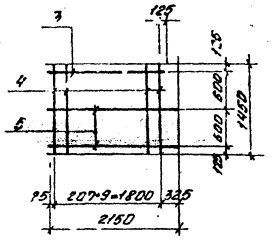

С3

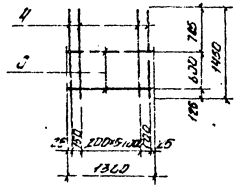

С4

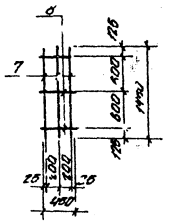

С5

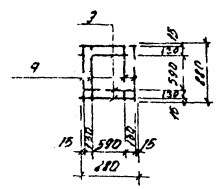

С6

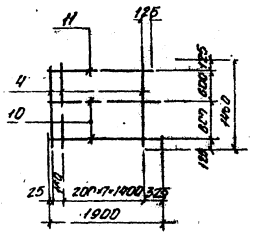

С7

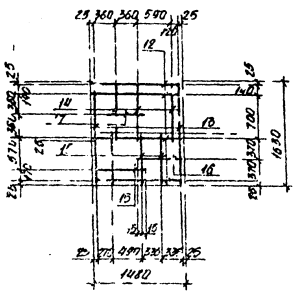

С8

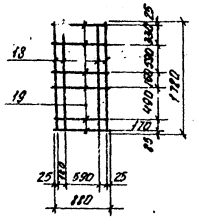

М-1

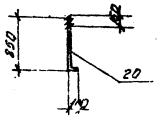

М-2

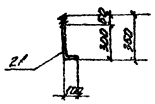

Формат	Зона	Поз.	Обозначение	Наименование	Кол. шт.	Примечание
				С1		
				Сборочные единицы и детали		
22		1		Ф14 АIII L=1450 ГОСТ 5781-75	3	8,8 кг.
"		2		Ф8 АI L=1200 то же	2	1,0 кг.
				С2		
				Сборочные единицы и детали		
22		3		Ф8 АI L=1950 ГОСТ 5781-75	1	0,8 кг
"		4		Ф14 АIII L=1450 то же	10	17,8 кг
"		5		Ф8 АI L=2150 то же	2	1,7 кг
				С3		
				Сборочные единицы и детали		
22		4		Ф14 АIII L=1450 ГОСТ 5781-75	8	14,0 кг
"		6		Ф8 АI L=1300 то же	2	1,0 кг
				С4		
				Сборочные единицы и детали		
22		7		Ф12 АII L=1450 ГОСТ 5781-75	3	3,9 кг
"		8		Ф8 АI L=450 ГОСТ 5781-75	3	0,5 кг
				С5		
				Сборочные единицы и детали		
22		9		Ф10 АII L=880 ГОСТ 5781-75	8	4,35 кг
				С6		
				Сборочные единицы и детали		
22		4		Ф14 АIII L=1450 ГОСТ 5781-75	9	15,7 кг
"		10		Ф 3 АI L=1900 то же	2	1,5 кг

Формат	Зона	Поз.	Обозначение	Наименование	Кол. шт.	Примечание
22		11		Ф8 АI L=1100 ГОСТ 5781-75	1	0,7 кг
				С7		
				Сборочные единицы и детали		
22		12		Ф8 АI L=1480 ГОСТ 5781-75	4	2,3 кг
"		13		Ф8 АI L=1630 то же	2	1,3 кг
"		14		Ф8 АI L=890 "	3	1,1 кг
"		15		Ф8 АI L=790 "	4	1,3 кг
"		16		Ф8 АI L=710 "	1	0,3 кг
"		17		Ф8 АI L=770 "	1	0,3 кг
				С8		
				Сборочные единицы и детали		
22		18		Ф10 АII L=1780 ГОСТ 5781-75	4	4,4 кг
"		19		Ф10 АII L=880 то же	6	2,7 кг
				М-1		
				Сборочные единицы и детали		
22		20		Ф 27 АI L=950 ГОСТ 5781-75	1	4,4 кг
				М-2		
				Сборочные единицы и детали		
22		21		Ф 12 АI L=450 ГОСТ 5781-75	1	0,4 кг

Привязан

Инв. №

Н. контр.	Нестеров		
Провер.	Мордатенко		
Инженер.	Подшивалов		
Гл. инж.	Мордатенко		
Рук. гр.	Опаренко		
Гл. спец.	Нестеров		
Нач. отд.	Зайцев		
Инженер	Федорчишин		

ТП 501-3-10 АЖ

Тепловая сеть надземная от ТК 1 до ТК 5 для тепловодов ГТН и ТК 1 до ТК 5 ГВС

Каркасно-панельный вариант

Стадия	Лист	Листов
ТР	12	

Фундаменты. Детали Ф-1 ÷ Ф-8. Спецификация

ГПИ Харьковпромстальконструкция г. Харьков

Маркировочная схема колонн, ригелей и балок покрытия

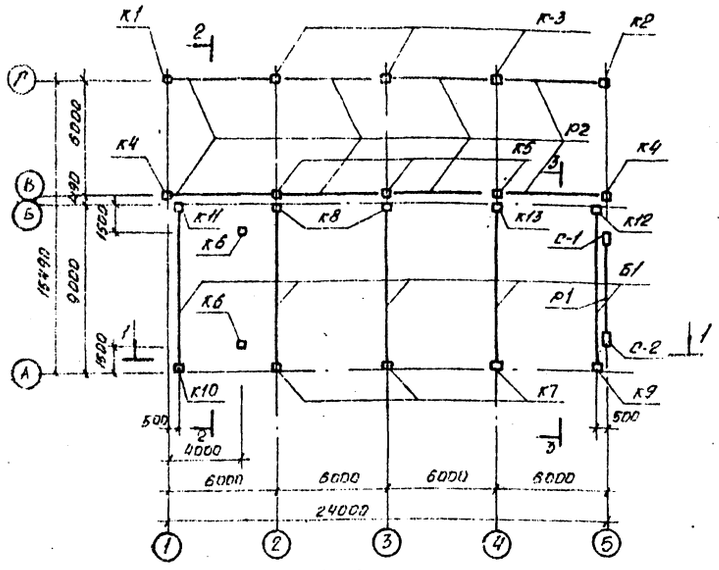

1 - 1

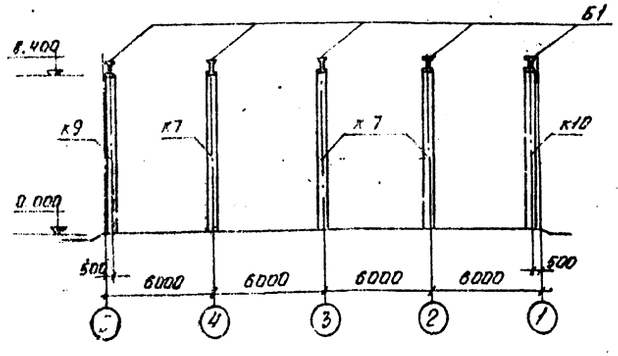

2 - 2

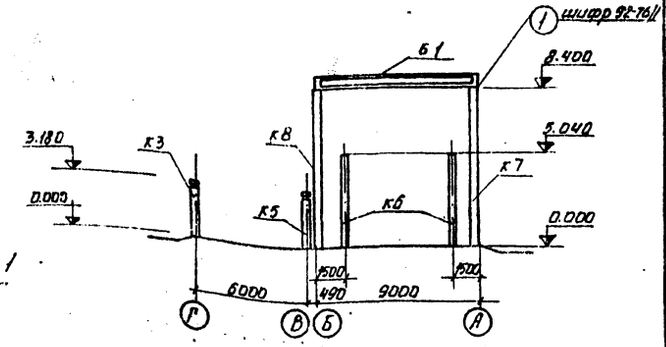

3 - 3

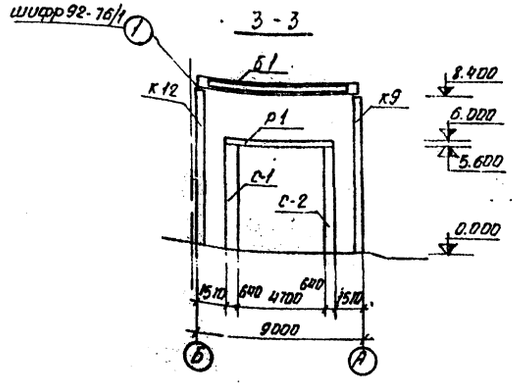

Спецификация элементов к маркировочной схеме, приложенной на листе

Марка	Обозначение	Наименование	Кол.	Примечание
		Маркировочная схема колонн		
К1	ИИ-04-2, Вып.7 и КЖ-14	Колонна КК-333-14-а	1	0,93т
К2	То же	" КК-333-14-б	1	0,93т
К3	ИИ-04-2 Вып 12	" КР-333-14-1	3	0,95т
К4	ИИ-04-2, Вып.7 и КЖ-14	" КК-333-14-в	2	0,93т
К5	ИИ-04-2, Вып. 7	" КР-333-14	3	0,95т
К6	1.423-3, Вып.1	" К 54-1	2	1,4т
С-1	3.501-8	Стойки С-1	1	3,70т
С-2	То же	" С-2	1	3,70т
Р1	То же	Ригель Р-1	1	2,4т
Р2	ИИ-04-3, Вып.4 и КЖ-17	" Р-40-57а	8	1,61т
Б1	1.462-10, Вып.1	Балка покрытия 6Б-6АУ-а	5	2,75т
		Для I Ветрового района		
К7	1.423-3, Вып.1 и КЖ-15	Колонна К84-6а	3	3,7т
К8	То же	" К84-6б	2	3,7т
К9	То же	" К84-6в	1	3,7т
К10	1.423-3, Вып.1 и КЖ-15	Колонна К84-6г	1	3,7т
К11	То же	" К84-6д	1	3,7т
К12	То же	" К84-6е	1	3,7т
К13	То же	" К84-6ж	1	3,7т
		Для III Ветрового района		
К7	1.423-3, Вып.1 и КЖ-15	Колонна К84-8а	3	3,7т
К8	То же	" К84-8б	2	3,7т
К9	То же	" К84-8в	1	3,7т
К10	1.423-3, Вып.1 и КЖ-15	Колонна К84-8г	1	3,7т
К11	То же	" К84-8д	1	3,7т
К12	То же	" К84-8е	1	3,7т
К13	1.423-3, Вып.1	" К84-8ж	1	3,7т

1. Для колонн К-7÷К-13 грань со знаком монтажа (▲) должна быть совмещена с разбивочной осью.
2. Стаканы после установки колонн замоноличиваются бетоном М-200 на мелком щебне.

Н. контр.	Шестерн		ТП 501-3-10 КЖ		
Провер.	Мозговой		Тепловозо-ремонтное депо на один стойловой тепловозов ТГМ и ТГК колеи 1520 мм		
Инженер	Чредтова		Харьково-панельный вариант.	Стадия	Лист	Листов
Ст. инж.	Молочков			Р	13	
Рук. гр.	Дмитренко		Маркировочная схема колонн, ригелей и балок покрытия. Разрезы 1-1÷3-3.	ПРОМТРАНСПРОЕКТ г. Харьков		
Гл. спец.	Нестерн					
Нач. отд.	Зайцев					
Гл. инж.	Фартушный					

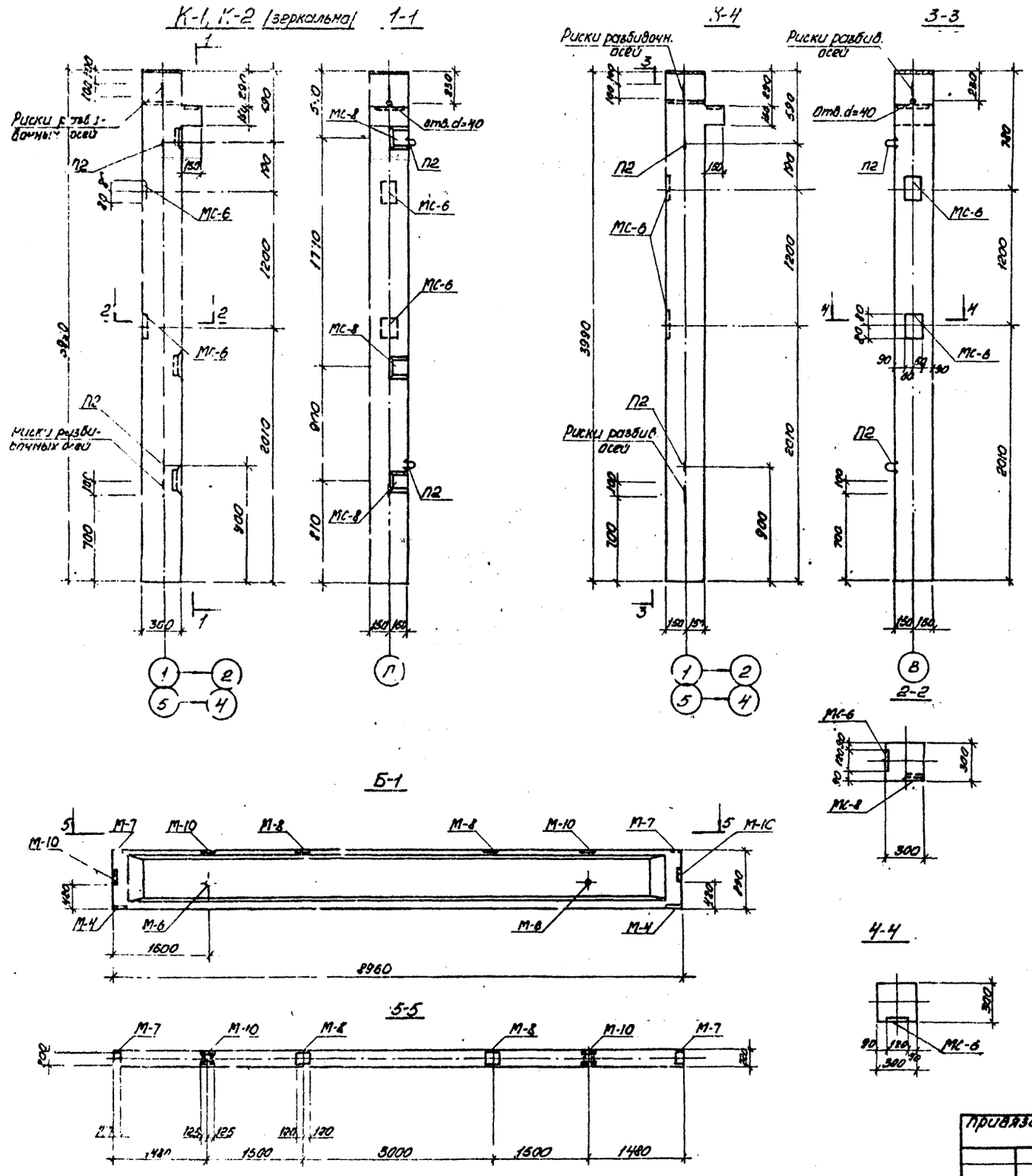

Марка	Обозначение	Наименование	Кол.	Примеч.
		Документация		
		Сборочный чертеж К1; К2		
МС-8	ИИ-04-2; вып. 12 ч. 1	Закладное изделие МС-8	3	2.65кг
МС-6	То же	" " МС-6	2	2.07кг
		Сборочный чертеж К4		
МС-6	ИИ-04-2, вып. 12 ч. 1	Закладное изделие МС-6	2	2.07кг
		Сборочный чертеж Б-1		
М-4	Серия 1.462-10 вып. 2	Закладное изделие М-4	2	8.3кг
М-6	"	" М-6	2	0.8кг
М-7	"	" М-7	2	2.0кг
М-8	"	" М-8	2	3.4кг
М-10	"	" М-10	4	3.1кг

1. Маркировочную схему балок покрытия, колонн и ригелей см. на листе КЖ-13.
2. Колонны К-1, К-2, К-4 изготовить опалубочной форме колонн КК-333-14 серии ИИ-04-2 вып. 7 с закладными изделиями, показанными на данном листе.
3. Указания по изготовлению колонн см. серию ИИ-04-2 вып. 7.
4. Узел установки закладной детали МС-8 см. серию ИИ-04-2 вып. 12 ч. 1 лист 96.
5. Балку покрытия Б-1 изготовить в опалубочной форме балки Б9-5АV серии 1.462-10 вып. 1 с закладными изделиями, показанными на данном листе.

Альбом II к.1

Типовой проект 501-3-10

Н.контр.	Нестеров	
Провер.	Магомедов	
Инжен.	Хребтова	
Ст.инж.	Магомедов	
Рук.гр.	Олиференко	
Гл.спец.	Нестеров	
Нач.отд.	Зайцев	
Гл.инж.пр.	Фартушный	

Привязан

Инв. №

ТП 501-3-10 КЖ

Тепловозо-вагонное депо на одно стойло для тепловозов ТГМ и ТГК колеи 1520 мм.

Каркасно-панельный вариант

Стадия	Лист	Листов
ТР	14	

Колонны К1, К2, К-4 Балка Б-1.

ПРОМТРАНСНИИПРОЕКТ г. Харьков

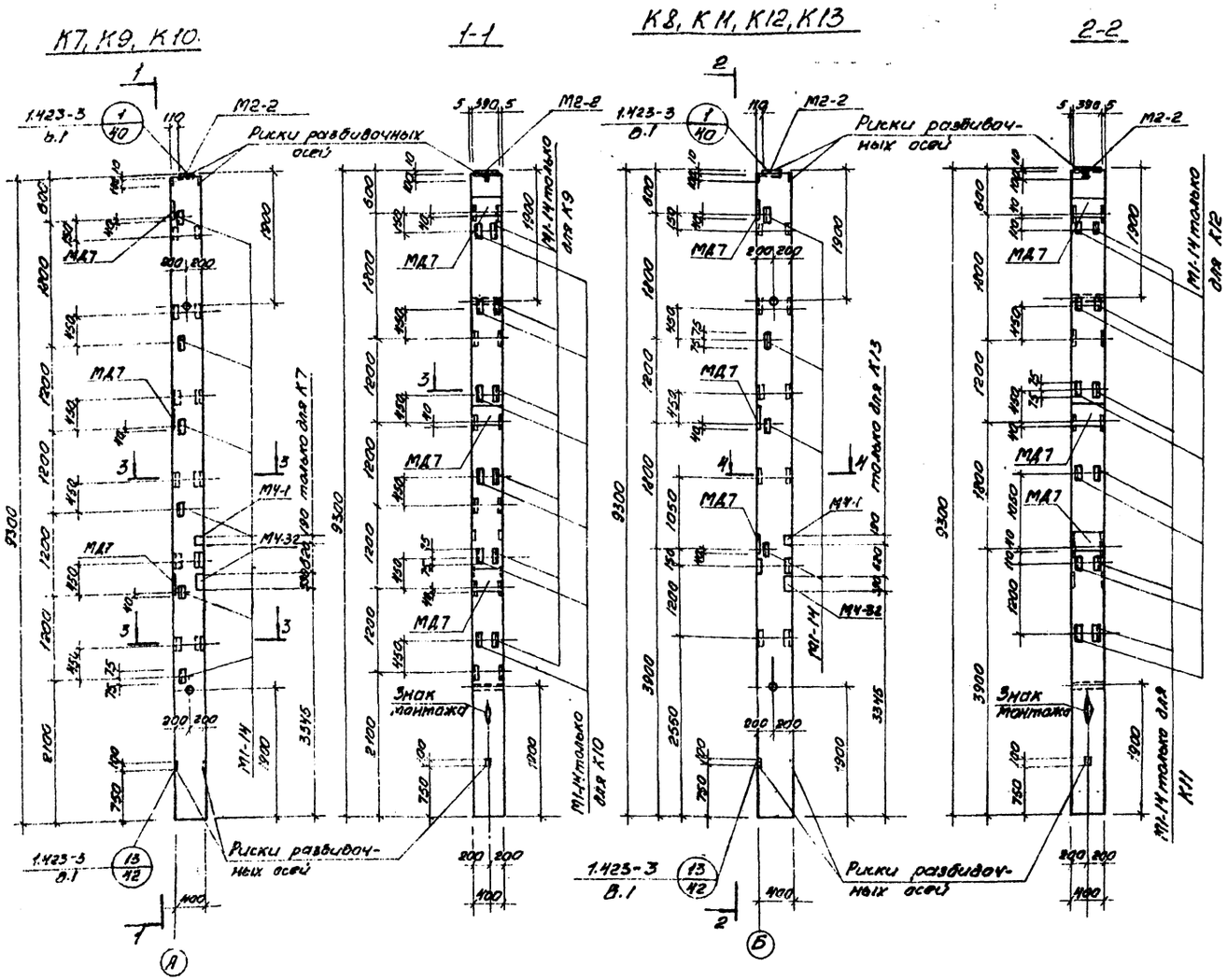

1. Колонны К84-6^{а}, К84-6^{б}, К84-6^{в}, К84-6^{г}, К84-6^{д}, К84-6^{е}, К84-6^{ж}, К84-8^{а}, К84-8^{б}, К84-8^{в}, К84-8^{г}, К84-8^{д}, К84-8^{е} и К84-8^{ж} изготовить в опалубочной форме колонн К84-6 и К84-8 серии 1.423-3 вып.1 с закладными изделиями, показанными на данном листе.
2. Указания по изготовлению колонн см. серию 1.423-3 Вып.0; 1.
3. Закладные детали в колоннах для крепления стеновых панелей (М1-14) должны покрываться на заводе антикоррозийным цинковым покрытием согласно указаний серии 1.439-2 и СНиП II.28-78.
4. На грани колонны, указанной на чертеже, несмываемой краской нанести знак О, обозначающий сторону монтажа.
5. Узлы установки закладных деталей М1-14 см. серию 1.423-3 в.1 л. 78, МД7 см. серию 2.432-1 в.0.

Марка	Обозначение	Наименование	Кол.	Примечание
		Документация		
		Сборочный чертеж		
		К7		
М2-2	1.423-3, Вып.2	Закладное изделие М2-2	1	10.6кг
М1-14	"	" М1-14	6	1.8кг
МД7	2.432-1, Вып.0	" МД7	3	10.6кг
М4-1	1.400-6/76, Вып.1	" М4-1	2	1.4кг
М4-32	То же	" М4-32	2	3.0кг
		К8		
М2-2	1.423-3, Вып.2	Закладное изделие М2-2	1	10.6кг
М1-14	"	" М1-14	4	1.8кг
МД7	2.432-1, Вып.0	" МД7	3	10.6кг
		К9, К10.		
М2-2	1.423-3, Вып.2	Закладное изделие М2-2	1	10.6кг
М1-14	"	" М1-14	12	1.8кг
МД7	2.432-1, Вып.0	" МД7	3	10.6кг
		К11, К12.		
М2-2	1.423-3, Вып.2	Закладное изделие М2-2	1	10.6кг
М1-14	"	" М1-14	10	1.8кг
МД7	2.432-1, Вып.0	" МД7	3	10.6кг
		К13		
М2-2	1.423-3, Вып.2	Закладное изделие М2-2	1	10.6кг
М1-14	"	" М1-14	4	1.8кг
МД7	2.432-1, Вып.0	" МД7	3	10.6кг
М4-1	1.400-6/76, Вып.1	" М4-1	2	1.4кг
М4-32	То же	" М4-32	2	3.0кг

Н.контр.	Нестеров		
Провер.	Магомедов		
Инжен.	Гребцов		
Гл.инж.	Магомедов		
Рук.гр.	Синференко		
Гл.спец.	Нестеров		
Начотд.	Зайцев		
Гл.инж.пр.	Партициан		

Привязан:

Инв.№

ТП 501-3-10 КЖ

Тепловозо-вагонное депо на одно стойло для тепловозов ТГМ и ТГК колеи 1520 мм.

Каркасно-панельный вариант

Стадия	Лист	Листов
ТР	15	

Колонны К5÷К10; К12

ПРОМТРАНСПРОЕКТ г.Харьков

Альбом II 21

Типовой проект 501-3-10

Маркировочная схема плит покрытия

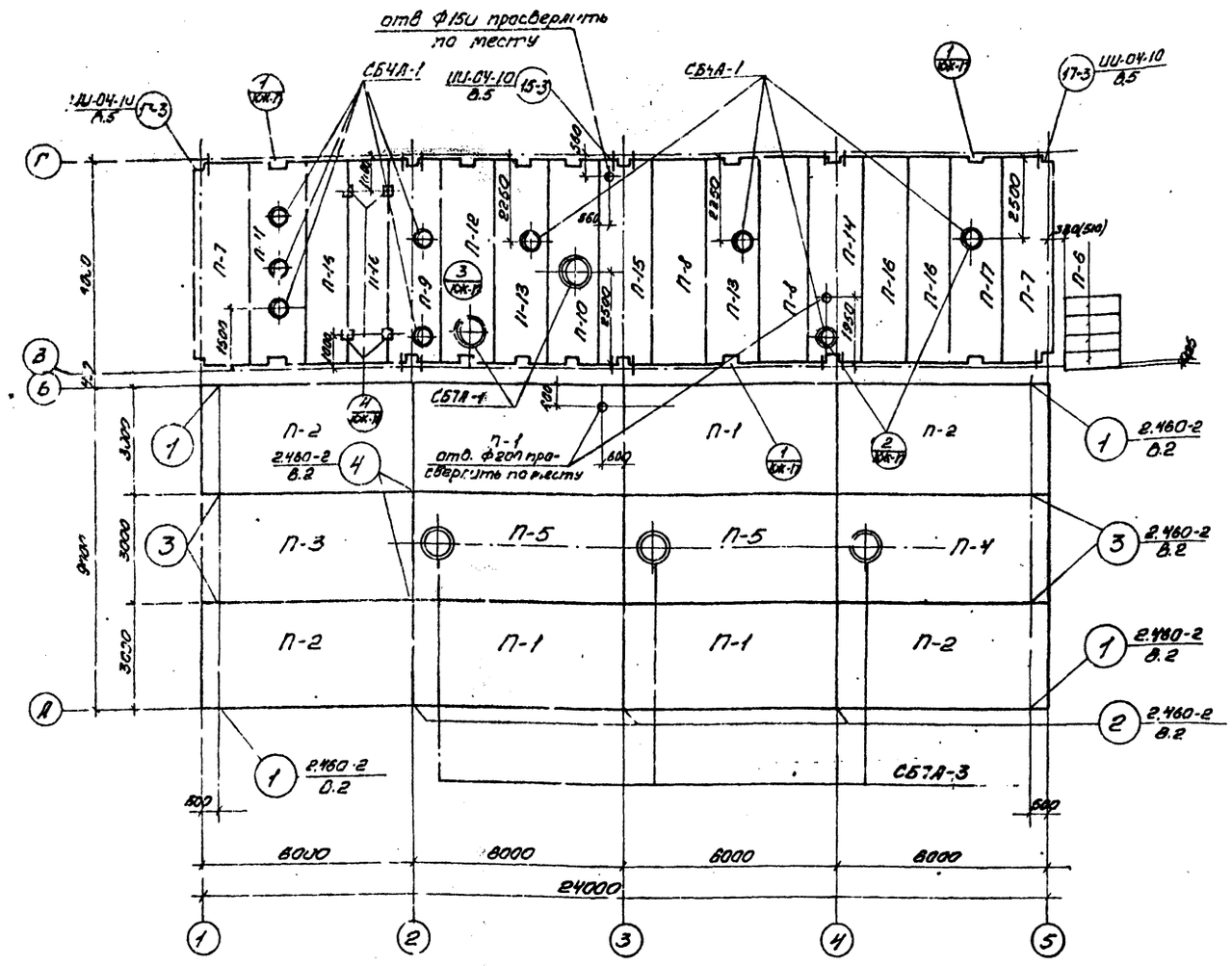

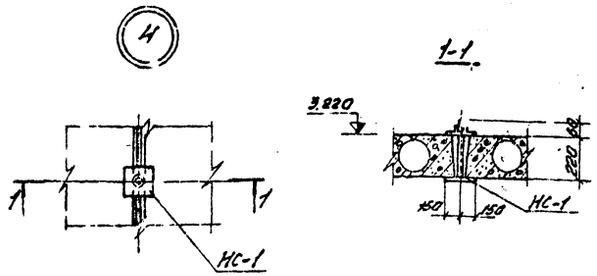

*) При изготовлении плит заложить закладные детали М8 по ГОСТ 22701.0-77 приложение 3.

**) При изготовлении плит заложить закладные детали М9 по ГОСТ 22701.0-77 приложение 3.

***) При изготовлении плит заложить закладные детали М8 и М9 по ГОСТ 22701.0-77 приложение 3.

Спецификация элементов к маркировочной схеме, расположенной на листе

Марка	Обозначение	Наименование	Кол.	Примечание
		Маркировочная схема плит покрытия		
П-1*	22701.1-77 22701.0-77 прил. 3	Плита ПГ-4АmVm-1	4	2.65mc
П-2***	"	" ПГ-4АmVm-3	4	"
П-3**	22701.1-77 22701.0-77 прил. 3	" ПГ-4АmVm-2	1	"
П-4**	22701.2-77 22701.0-77 прил. 3	" ПВ7-4АmVm-1	1	3.2mc
П-5	22701.2-77	" ПВ7-4АmVm	2	3.2mc
П-6	ПК-01-88	" ПЖ-2	4	0.09mc
П-7	ИИ-04-4 в.19	" ПК8-58-15П	2	2.665mc
П-8	То же	" ПК-8-58-15	2	2.645mc
П-9	ИИ-04-4, вып. 19 и КЖ-17	" ПР8-58-15с-1	1	2.625mc
П-10	То же	" ПР8-58-15с-2	1	"
П-11	"	" ПР8-58-15с-3	1	"
П-12	"	" ПР8-58-15с-4	1	"
П-13	"	" ПР8-58-15с-5	2	"
П-14	"	" ПР8-58-15с-6	1	"
П-15	ИИ-04-4, вып. 19	" ПК8-58-15с	1	2.625mc
П-16	ИИ-04-4, в.19	" ПК8-58-12	4	2.04mc
П-17	ИИ-04-4, в.19 и КЖ-17	" ПР8-58-15с-7	1	2.625mc
СБ4А-1	1.494-24. в.1	Стакан СБ4А-1	8	0.15mc
СБ7А-1	"	" СБ7А-1	2	0.29mc
СБ7А-3	"	" СБ7А-3	3	0.31mc
ММД-17	ИИ-04-10, вып. 5	Соединит. изделия ММД-17	6	
ММД-30лев	То же	" " ММД-30лев	2	
ММД-30пр	"	" " ММД-30пр	2	
НС-1	КЖ-17	" НС-1	4	0.012mc

Н. контр.	Нестеров	
Провер.	Могомедов	
Инжен.	Хребтова	
Ст. инж.	Могомедов	
Рук. гр.	Олиференко	
Гл. спец.	Нестеров	
Нач. отд.	Зайцев	
Гл. инж. пр.	Фартушный	

Привязан

Инв. №

ТП 501-3-10 КЖ

Тепловозо-вагонное депо на одно стойло для тепловозов ТГМ и ТГК колеи 1520 мм.

Каркасно-панельный вариант.

Стадия	Лист	Листов
ТР	16	

Маркировочная схема плит покрытия.

ПРОМТРАНСПРОЕКТ г. Харьков

Согласовано: ПТНСиП

Альбом II в.1

Типовой проект 501-3-10

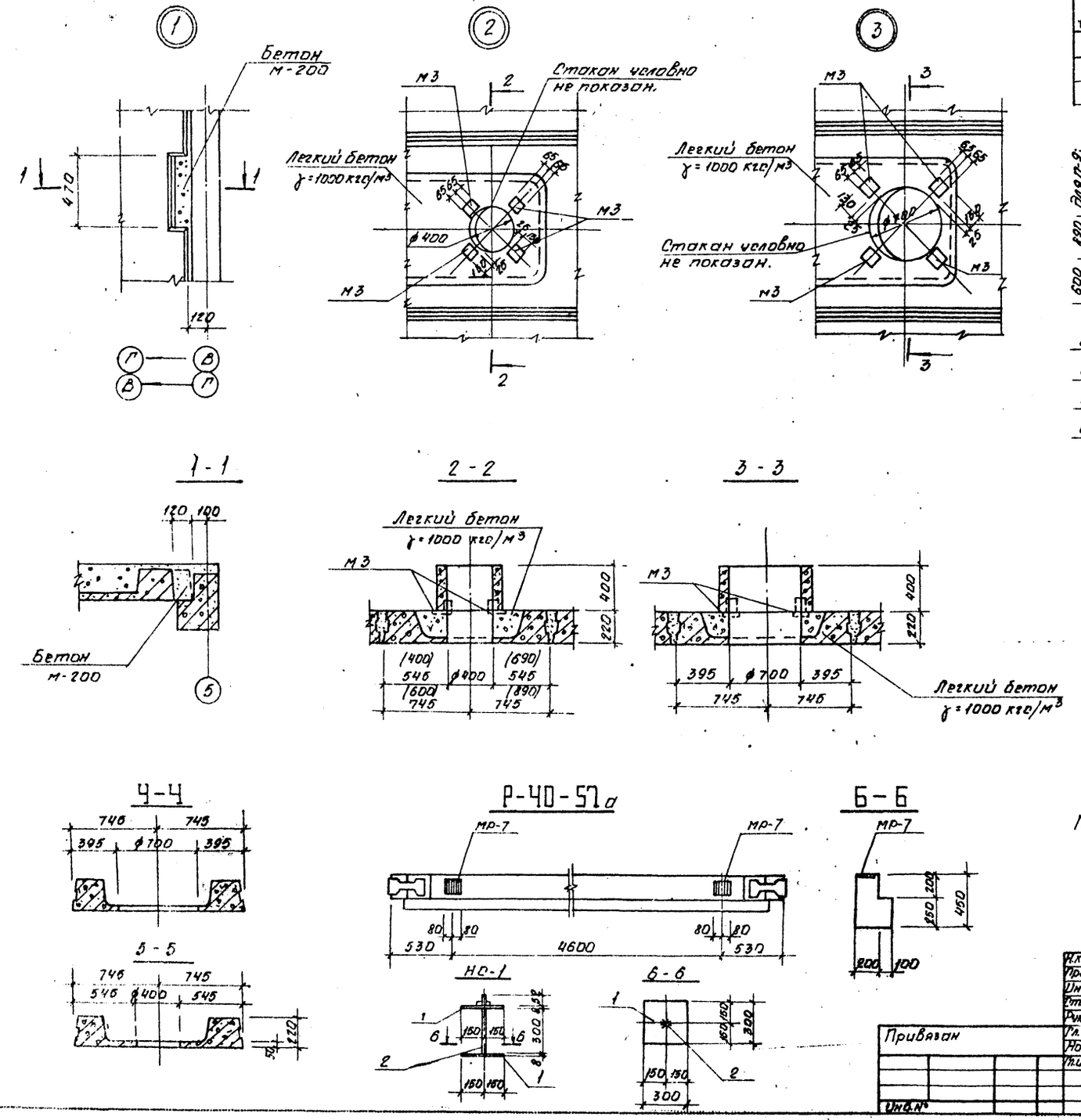

Формат	Зона	Позиция	Обозначение	Наименование	Кол	Примечание
				НС-1		
		1		-300×8; l=300	2	5,65 кг
		2		Болт ф16 А1 с гайкой М16; l=360	1	0,55 кг

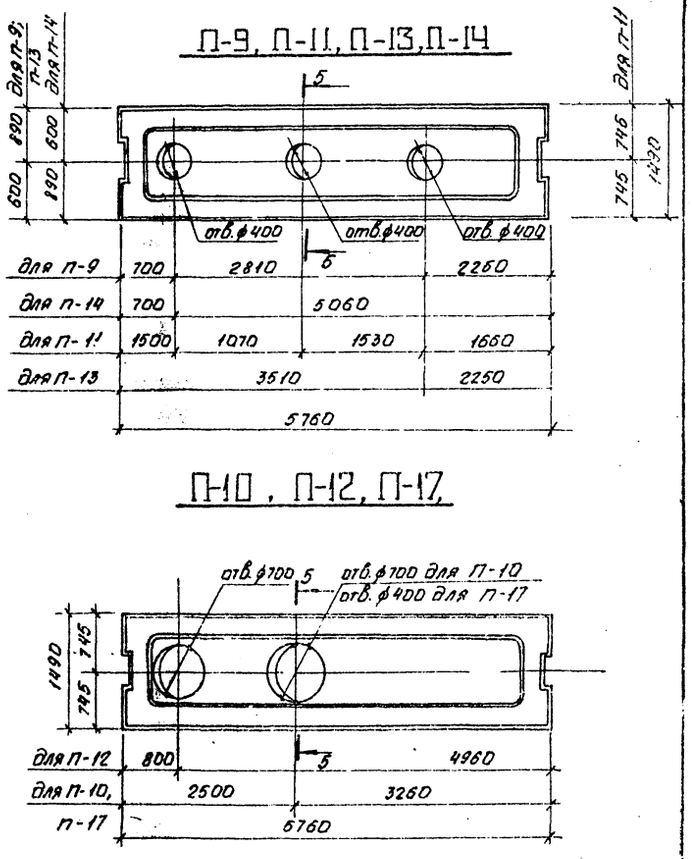

Маркировочную схему плит покрытия см. лист КЖ-16.

Н.контр.	Нестеров	
Провер.	Магомедов	
Инж.	Хребтова	
Ст. инж.	Магомедов	
Рук. гр.	Дмиференко	
Гл. спец.	Нестеров	
Нач. отд.	Зайцев	
Гл. инж. пр.	Фартушный	

Привязан

Инв. №

ТП 501-3-10 КЖ

Тепловозо-вагонное депо на одно стойло для тепловозов ТГМ и ТГК колеи 1520 мм

Каркасно-панельный вариант

Стадия	Лист	Листов
ТР	17	

Плиты покрытия П-9÷П-14, П-17. Узлы 1÷3. Ригель Р-40-57а

ПРОМТРАНСНИИПРОЕКТ г. Харьков

Инв. № подл. | Подп. и дата | Взам. инв.

Типовой про-кт 501-3-10 Альбом II в1

Маркировочные схемы стеновых панелей по ряду „А"

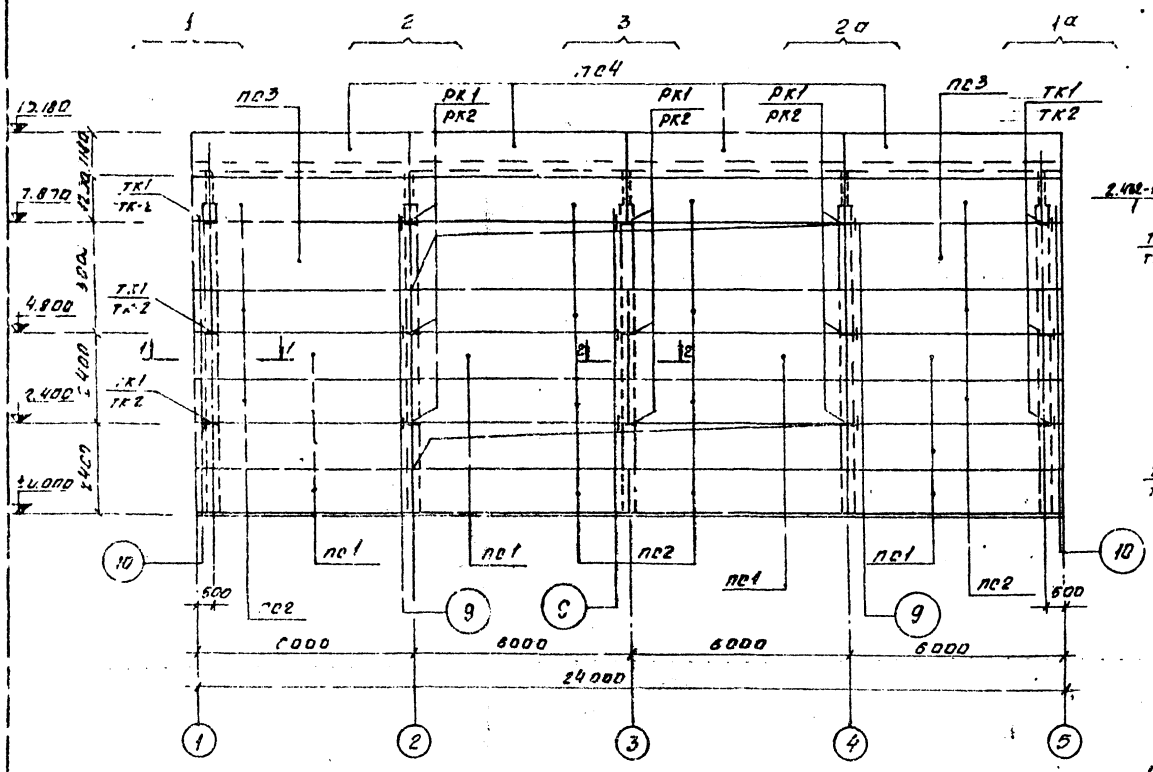

Фрагменты маркировочной схемы стеновых панелей

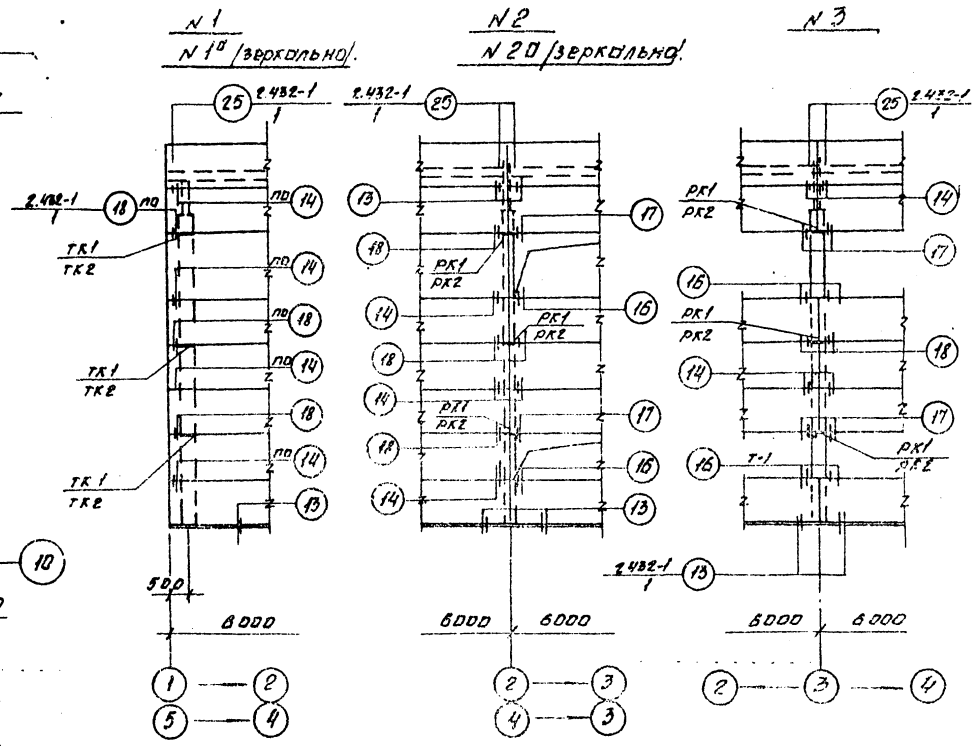

1. Стеновые панели приняты из плотного керамзитобетона марки „50" с объемным весом γ = 1000 кг/м^3 в сухом состоянии.
2. Заполнение швов между панелями производить упругими прокладками в соответствии с деталью, приведенной на стр. 53 серии 2.432-1 вып. 1
3. Приварку опорных консолей марки „ТК" и „РК" и соединительных элементов марки „Т" производить электродами типа Э-42 по ГОСТ 9467-75

1-1

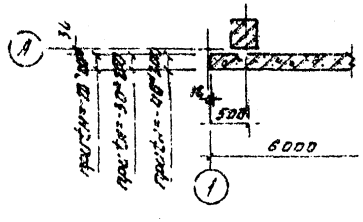

2-2

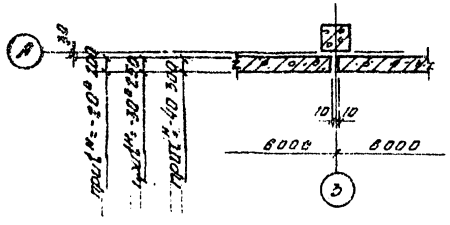

Привязан			
Инв. №			

Н. контр.	Нестеров		
Провер.	Магомедов		
Инженер	Елисеев		
Ст. инж.	Магомедов		
Рук. гр.	Дегтерова		
Гл. спец.	Нестеров		
Нач. отд.	Зайцев		
Гл. инж. пр.	Фартушный		

ТП 501-3-10 КЖ

Тепловозо-вагонное депо на одно стойло для тепловозов ТГМ и ТГК колеи 1520 мм

Каркасно-панельный вариант

Стадия	Лист	Листов
ТР	18	

Маркировочные схемы стеновых панелей по ряду А. Фрагменты маркировочной схемы.

ПРОМТРАНСНИИПРОЕКТ г. Харьков

Типовой проект 501-3-10 Альбом II в.1

Маркировочные схемы стеновых панелей по ряду „Б"

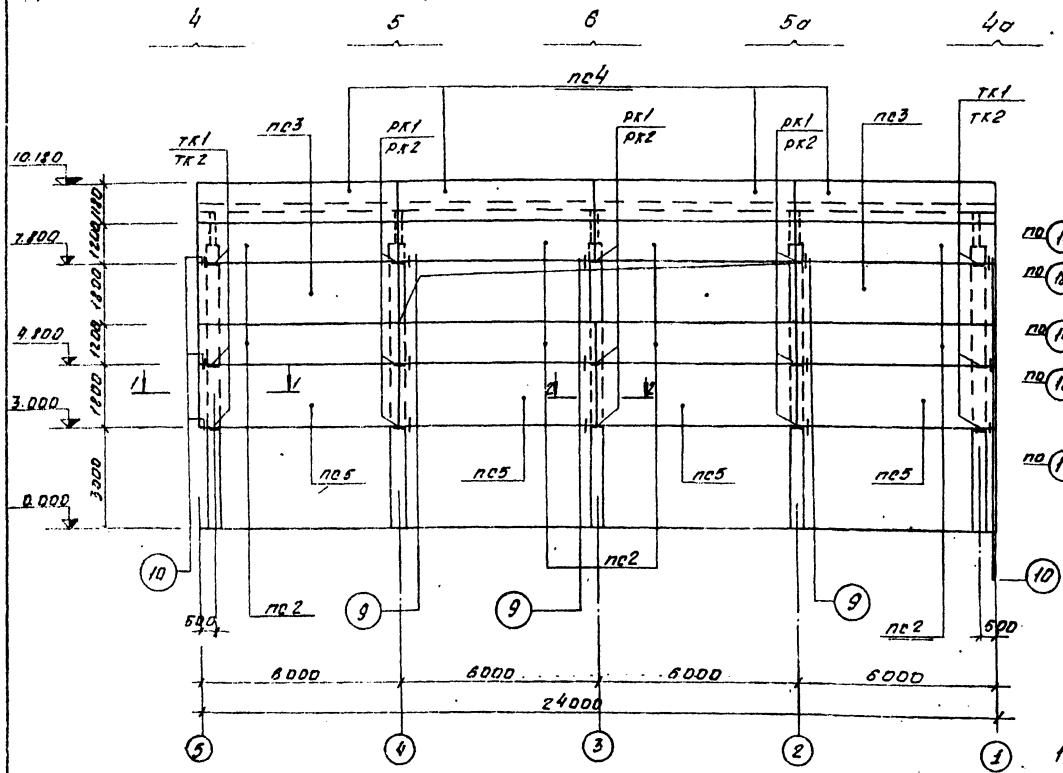

Фрагменты маркировочной схемы стеновых панелей

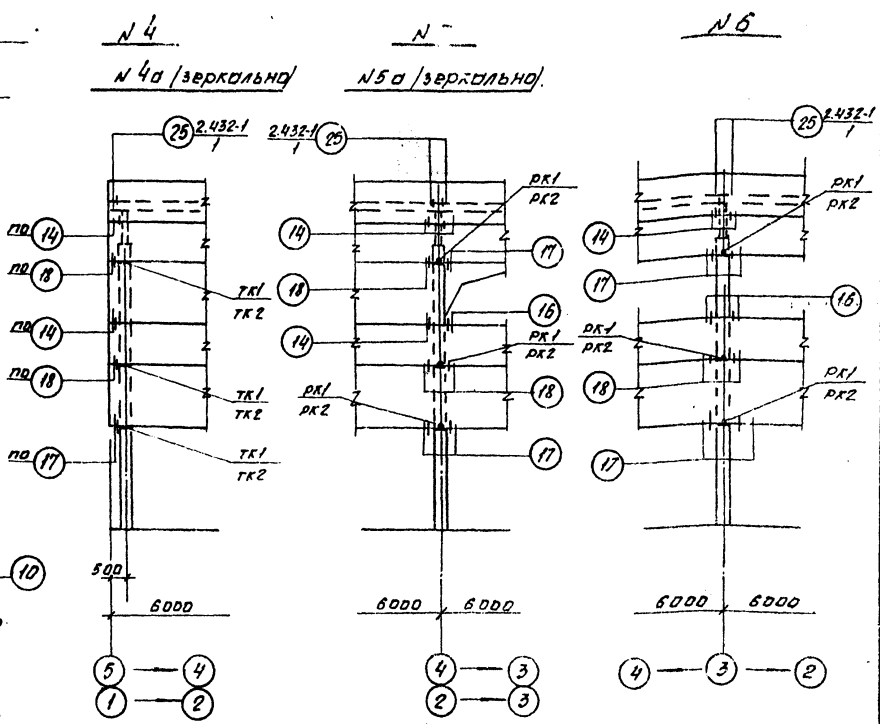

1. Стеновые панели приняты из плотного керамзитобетона марки „50" с объемным весом γ = 1000 кгс/м³ в сухом состоянии.
2. Заполнение швов между панелями производить упругими прокладками в соответствии с деталью, приведенной на стр 53 серии 2.432-1, вып. 1
3. Закладные детали стеновых панелей, опорные консоли марки „ТК" и „РК" и соединительные элементы марки „Т" должны покрываться антикоррозийным покрытием методом металлизации в соответствии с указаниями СНиП II-28-73 (п.3.20).

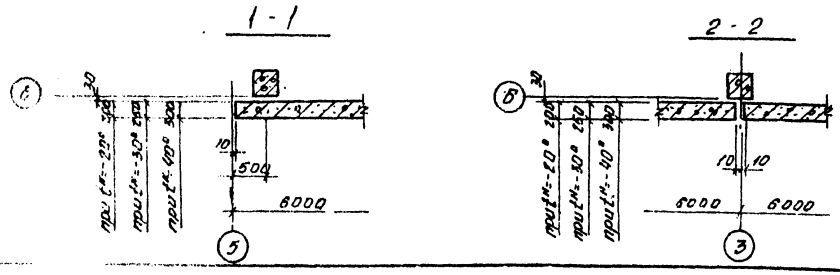

Н.контр.	Нестеров		ТП 501-3-10 КЖ
Провер.	Магомедов		Тепловозо-вагонное депо на одно стойло для тепловозов ТГМ и ТГК колеи 1520 мм
Инж.	Елисеев		
Ст.инж.	Магомедов		Каркасно-панельный вариант
Рук.гр.	Олиференко		Стадия: ТР; Лист: 19; Листов:
Гл.спец.	Нестеров		
Начотд.	Зайцев		Маркировочные схемы стеновых панелей по ряду „Б" Фрагменты маркировочной схемы стеновых панелей
Гл.инж.пр.	Фаргушный		ПРОМТРАНСНИЙПРОЕКТ г. Харьков

Привязан

Инв. №

Инв. № подл. | Подп. и дата | Взам. инв.

Типовой проект 501-3-10 Альбом II в.1

Маркировочные схемы стеновых панелей. по ряду Г

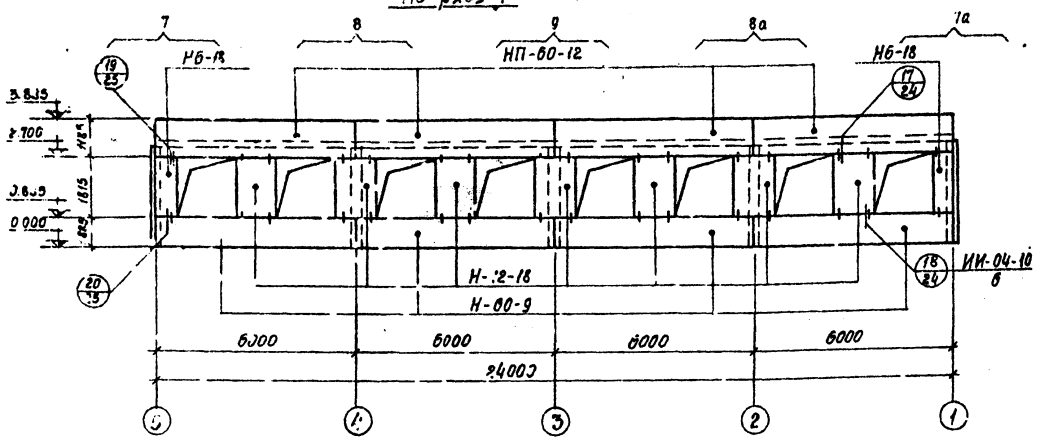

Фрагменты маркировочной схемы стеновых панелей.

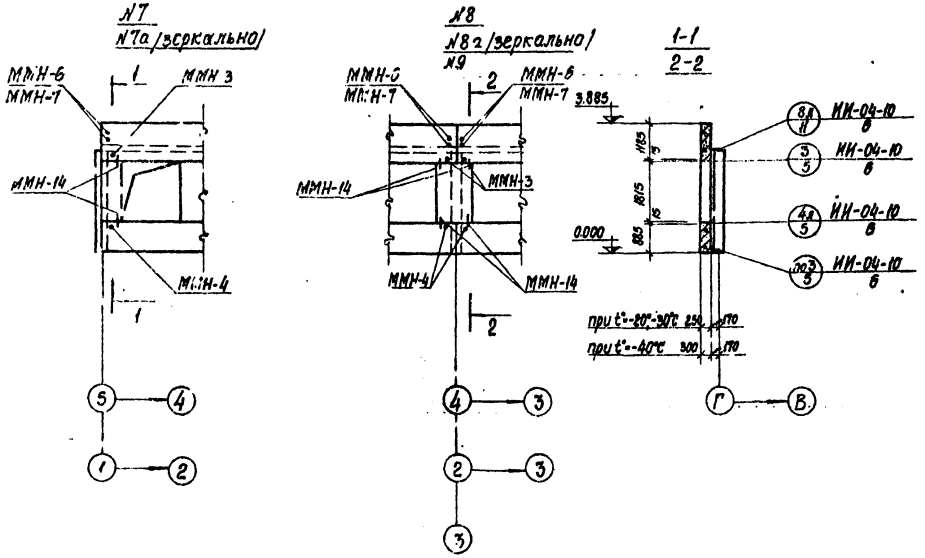

Спецификация элементов к маркировочным схемам, расположенным на листах КЖ-18÷20.

Марка	Обозначение	Наименование	Кол.	Примечан.
при $t^{\circ}_{н}$=-20°С, $t^{\circ}_{н}$=-30°С				
		Стеновые панели		
Н-60-9	Серия ИИ-04-5 вып.5	Н-60-9	4	1.53 тс
НП-60-12	—— " ——	НП-60-12	4	2.03 тс
Н-8-18	—— " ——	Н-6-18	2	0.30 тс
Н-12-18	—— " ——	Н-12-18	7	0.59 тс
		Соединительные детали		
ММН-3	Серия ИИ-04-10 в.6	ММН-3	16	0.46 кгс
ММН-4	—— " ——	ММН-4	8	0.47 кгс
ММН-6	—— " ——	ММН-6	8	0.63 кгс
ММН-7	—— " ——	ММН-7	8	2.06 кгс
ММН-14	—— " ——	ММН-14	32	0.24 кгс
при $t^{\circ}_{н}$=-40°С				
		Стеновые панели		
Н-60-9	Серия ИИ-04-5 вып.6	Н-60-9	4	1.79 тс
НП-60-12	—— " ——	НП-60-12	4	2.39 тс
Н-6-18	—— " ——	Н-6-18	2	0.35 тс
Н-12-18	—— " ——	Н-12-18	7	0.71 тс
		Соединительные детали		
ММН-3	Серия ИИ-04-10 в.6	ММН-3	16	0.46 кгс
ММН-4	—— " ——	ММН-4	8	0.47 кгс
ММН-6	—— " ——	ММН-6	8	0.63 кгс
ММН-7	—— " ——	ММН-7	8	2.06 кгс
ММН-14	—— " ——	ММН-14	32	0.24 кгс

1. Общие указания по монтажу стеновых панелей приведены в серии ИИ-04-5, вып.4.
2. Стеновые панели приняты из керамзитобетона γ=900 кгс/м³.
3. Соединительные детали для крепления стеновых панелей должны покрываться антикоррозийным покрытием методом металлизации в соответствии с указаниями СН и П II-28-73.
4. Швы между панелями заполнять упругими прокладками в соответствии с узлами приведенными в серии ИИ-04-10 выпуск 6.

Н. контр.	Нестеров	
Проверил	Магомедов	
Инженер	Пахомова	
Ст. инж.	Магомедов	
Рук. гр.	Олиференко	
Гл. спец.	Нестеров	
Нач. отд.	Зайцев	
Гл. инж. пр.	Фартушный	

Привязан

ТП 501-3-10 КЖ

Тепловозо-вагонное депо на одно стойло для тепловозов ТГИ и ТГК колеи 1520 мм.

Каркасно-панельный вариант

Стадия	Лист	Листов
ТР	20	

Маркировочные схемы стеновых панелей по ряду Г. Спецификация элементов к маркировочным схемам.

ПРОМТРАНСНИЙПРОЕКТ г. Харьков

Альбом II в.1

Типовой проект 501-3-10

Спецификация элементов к маркировочным схемам, расположенных на листах КЖ-18; КЖ-19.

Марка	Обозначение	Наименование	Кол.	Примечание
при $t_н^\circ = -20°C$				
		Стеновые панели		
ПС1	серия 1.432-14 в.1	ПС 600.12.20.-П-1	8	1.8m
ПС2	"	ПС 600.12.20-П-2	22	1.8m
ПС3	"	ПС 600.18.20.-П-1	4	2.7m
ПС4	"	ПС 600.12.20-П-7	8	1.8m
ПС5	"	ПС 600.18.20-П-2	4	2.7m
		Опорные консоли		
ТК1	1.439-2	—	—	—
ТК2	"	ТК2	12	0.017m
РК1	"	—	—	—
РК2	"	РК2	18	0.014m
		Элементы крепления		
Т-1	1.439-2	Т-1	46	
Т-5	"	Т-5	76	
Т-6	"	Т-6	16	

Марка	Обозначение	Наименование	Кол.	Примечание
при $t_н^\circ = -30°C$				
		Стеновые панели		
ПС1	серия 1.432-14 в.1	ПС 600.12.25-П-1	8	2.2m
ПС2	"	ПС 600.12.25-П-2	22	2.2m
ПС3	"	ПС 600.18.25-П-1	4	3.3m
ПС4	"	ПС 600.12.25-П-7	8	2.2m
ПС5	"	ПС 600.18.25-П-2	4	3.3m
		Опорные консоли		
ТК1	1.439-2	ТК1	12	0.022
ТК2	"	—	—	—
РК1	"	РК1	18	0.019
РК2	"	—	—	—
		Элементы крепления		
Т-1	1.439-2	Т-1	46	
Т-5	"	Т-5	76	
Т-6	"	Т-6	16	

Марка	Обозначение	Наименование	Кол.	Примечание
при $t_н^\circ = -40°C$				
		Стеновые панели		
ПС1	серия 1.432-14 в.1	ПС 600.12.30-П-1	8	2.6m
ПС2	"	ПС 600.12.30-П-2	22	2.6m
ПС3	"	ПС 600.18.30-П-1	4	3.9m
ПС4	"	ПС 600.12.30-П-7	8	2.6m
ПС5	"	ПС 600.18.30-П-2	4	3.9m
		Опорные консоли		
ТК1	1.439-2	ТК1	12	0.022m
ТК2	"	—	—	—
РК1	"	РК1	18	0.019m
РК2	"	—	—	—
		Элементы крепления		
Т-1	1.439-2	Т-1	46	
Т-5	"	Т-5	76	
Т-6	"	Т-6	16	

Инв. № подл. | Подп. и дата | Взам. инв.

Привязан

Инв. №

Н.контр.	Нестеров	
Провер.	Магомедов	
Инжен.	Елисеев	
Ст.инж.	Магомедов	
Рук.гр.	Олиференко	
Гл.спец.	Нестеров	
Нач.отд.	Зайцев	
Гл.инж.пр.	Фартушин	

ТП 501-3-10 КЖ

Тепловозо-вагонное депо на одно стойло для тепловозов ТГМ и ТГК колеи 1520мм

Каркасно-панельный вариант

Стадия	Лист	Листов
ТР	21	

Спецификация элементов к маркировочным схемам, расположенным на листах КЖ-18, КЖ-19

ПРОМТРАНСНИПРОЕКТ г. Харьков

Типовой проект 501-3-10 Альбом [illegible]

Маркировочная схема перегородок на отм. 0.000

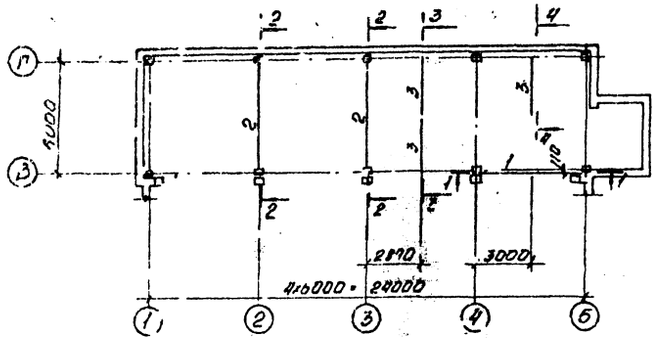

1 - 1

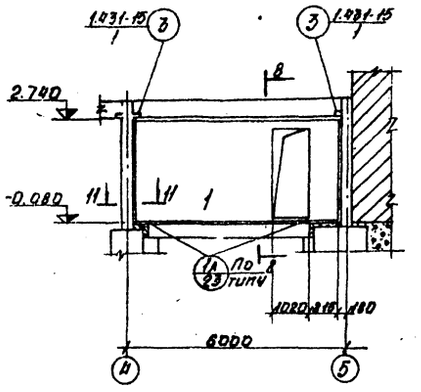

2 - 2

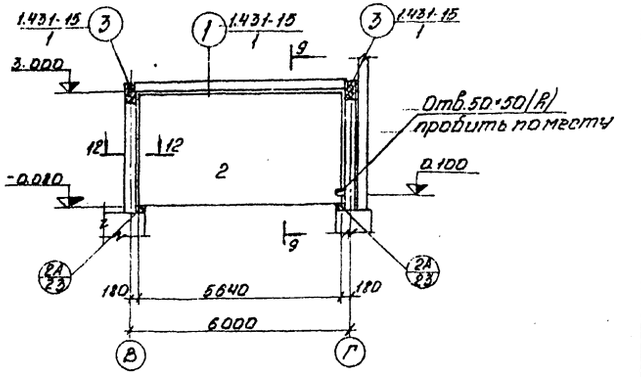

3 - 3

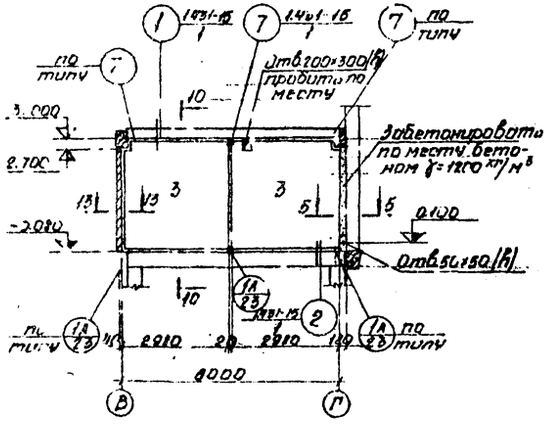

4 - 4

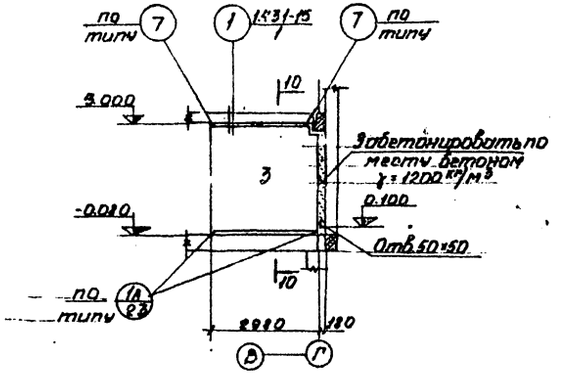

1. Спецификацию сборных железобетонных элементов и сечения 5-5 ÷ 13-13 см. лист КЖ-23.
2. Монтаж перегородок выполнять в соответствии с указаниями пояснительной записки серии 1.431-15 выпуск 1.
3. До монтажа перегородок рекомендуется пристрелить накладные детали.
4. Перегородки выполнить из легкого бетона $\gamma = 1000$ кг/м³

Н. контр.	Нестеров		Т.П. 501-3-10 КЖ.
Провер.	Магомедов		Тепловозо-вагонное депо на одно стойло для тепловозов ТГМ и ТГК колеи 1520 мм.
Инж.	Давидченко		Каркасно-панельный вариант
Ст. инж.	Магомедов		Стадия: ТР; Лист: 22; Листов:
Рук. гр.	Олиференко		Маркировочная схема перегородок. Разрезы 1-1 ÷ 4-4
Гл. спец.	Нестеров		ПРОМТРАНСНИЙПРОЕКТ г. Харьков
Нач. отд.	Зайцев		
Гл. инж. пр.	Фартушный		

Привязан:

Инв. №

Согласовано:

1А

6-6

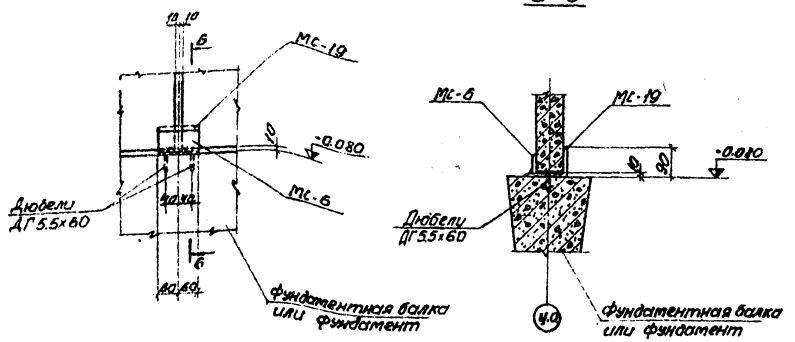

8-8

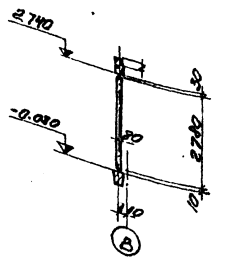

2А

7-7

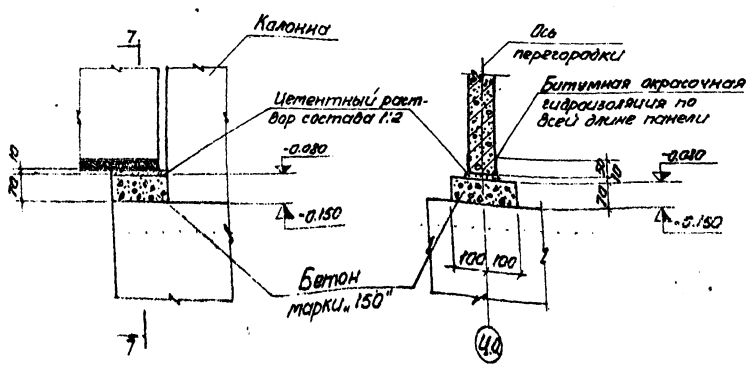

9-9 ; 10-10

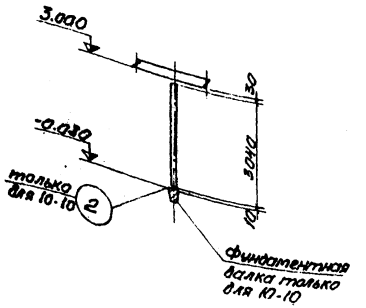

11-11

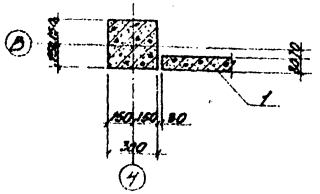

12-12

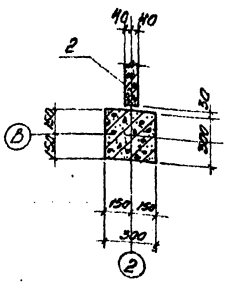

13-13

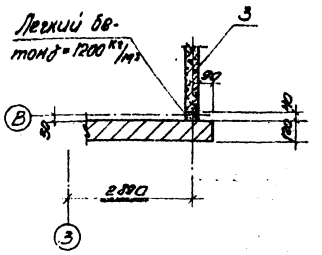

5-5

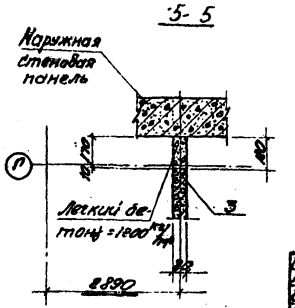

Спецификация элементов к маркировочной схеме, расположенной на листе КЖ-22

Марка	Обозначение	Наименование	Кол.	Примеч.
		Маркировочная схема перегородок		
1	Серия 1.143.5 Вып.2	Перегородка ППЛ-3-2.1 / 3.64х2.78	1	1.07 м³
2	то же	" ППЛ-1 / 3.64х3.04	2	1.37 м³
3	то же	" ППЛ-во-2 / 2.98х3.04	3	0.72 м³
		Стальные элементы		
МС-1	Серия 1.431-15 В.4	Соединительное изделие МС-1	7	
МС-2	то же	" МС-2	7	
МС-6	то же	" МС-6	12	
МС-10	то же	" МС-10	6	
МС-12	то же	" МС-12	24	
МС-14	то же	" МС-14	24	
МС-19	то же	" МС-19	6	
АГ 5.5х60	то же	" дюбель АГ 5.5х60	26	

1. Маркировочную схему перегородок см. на листе КЖ-22.
2. Соединительное изделие МС-19 изготавливать с разбежкой над дюбели.

Привязан:

Инв. №

Гип	Наседкина		
Пров.	Малахова		
Инжен.	Ардышенко		
Стр. инж.	Магомедов		
Рук. гр.	Ляпидевский		
Гл. спец.	Нестеров		
Нач. отд.	Зайцев		
Гл. инж. пр.	Фрагинский		

ТП 501-3-10 КЖ

Тепловозо-рогонное депо на одно стойло для теплобозов ТГМ и ТГК колеи 1520 мм.

Каркасно-панельный вариант.

Стадия	Лист	Листов
ТР	23	

Перегородки. Узлы „1А" и „2А". Сечения 5-5 ÷ 13-13. Спецификации.

ПРОМТРАНСПРОЕКТ г. Харьков

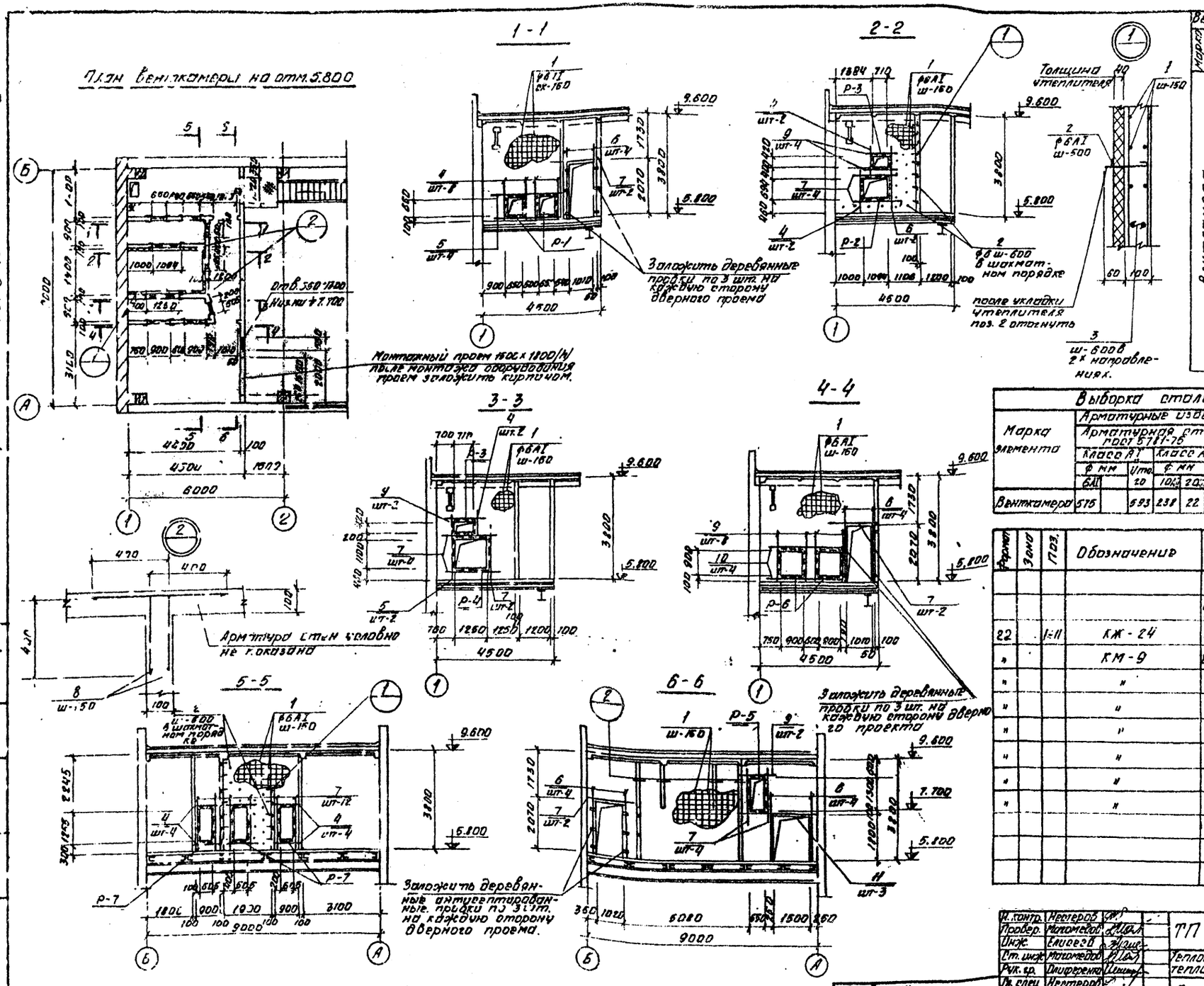

Ведомость стержней на 1 элемент

Марка элемента	Поз.	Эскиз или сечение	ф мм	Длина мм	К-во шт
Венткамера	1	общая длина	6AI	2600	
	2	140	6AI	190	130
	3	80	6AI	170	280
	4	1000	10AII	1000	26
	5	2500	10AII	2500	6
	6	2300	10AII	2300	16
	7	1600	10AII	1600	32
	8	400 / 400	10AII	800	252
	9	1300	10AII	1300	16
	10	2800	10AII	2800	4
	11	3000	20AII	3000	3

Выборка стали на один элемент

Марка элемента	Арматурные изделия: Арматурная сталь ГОСТ 5781-75, класс AI, ф мм 6AI	Итого	Класс AII, ф мм 10AII	20AII	Итого	Итого	Закладные изделия: Профильная сталь С10	Арматурная сталь ГОСТ 5781-75, класс AI, ф мм 6AI	Итого	Всего
Венткамера	575	593	238	22	260	855	343,5	132	475,5	1330,5

Формат	Зона	Поз.	Обозначение	Наименование	Кол.	Примечания
				Венткамера		
				Сборочные единицы и детали		
22		1÷11	КЖ-24	Стержни одиночные		
"			КМ-9	Изделие закладное Р-1	2	
"			"	" Р-2	1	
"			"	" Р-3	2	
"			"	" Р-4	1	
"			"	" Р-5	1	
"			"	" Р-6	2	
"			"	" Р-7	3	
				Материалы		
				Бетон М-150	9,7	$м^3$

Н. контр.	Нестеров	
Провер.	Магомедов	
Инж.	Елисеев	
Ст. инж.	Магомедов	
Рук. гр.	Олиференко	
Гл. спец.	Нестеров	
Нач. отд.	Зайцев	
Гл. инж. пр.	Фартушный	

ТП 501-3-10 КЖ

Тепловозо-вагонное депо на одно стойло для тепловозов ТГМ и ТГК колеи 1520 мм

Каркасно-панельный вариант

Стадия	Лист	Листов
ТР	24	

План венткамеры на отм. 5.800. Сечения 1-1÷6-6. Узлы 1,2.

ПРОМГРАНСНИКПРОЕКТ г. Харьков

Привязан:

Инв. N

Типовой проект 501-3-10 Альбом II в.1

Согласовано: Рук. гр. ОВ, Б. Зайцев, Инв. N

Маркировочная схема подземного хозяйства

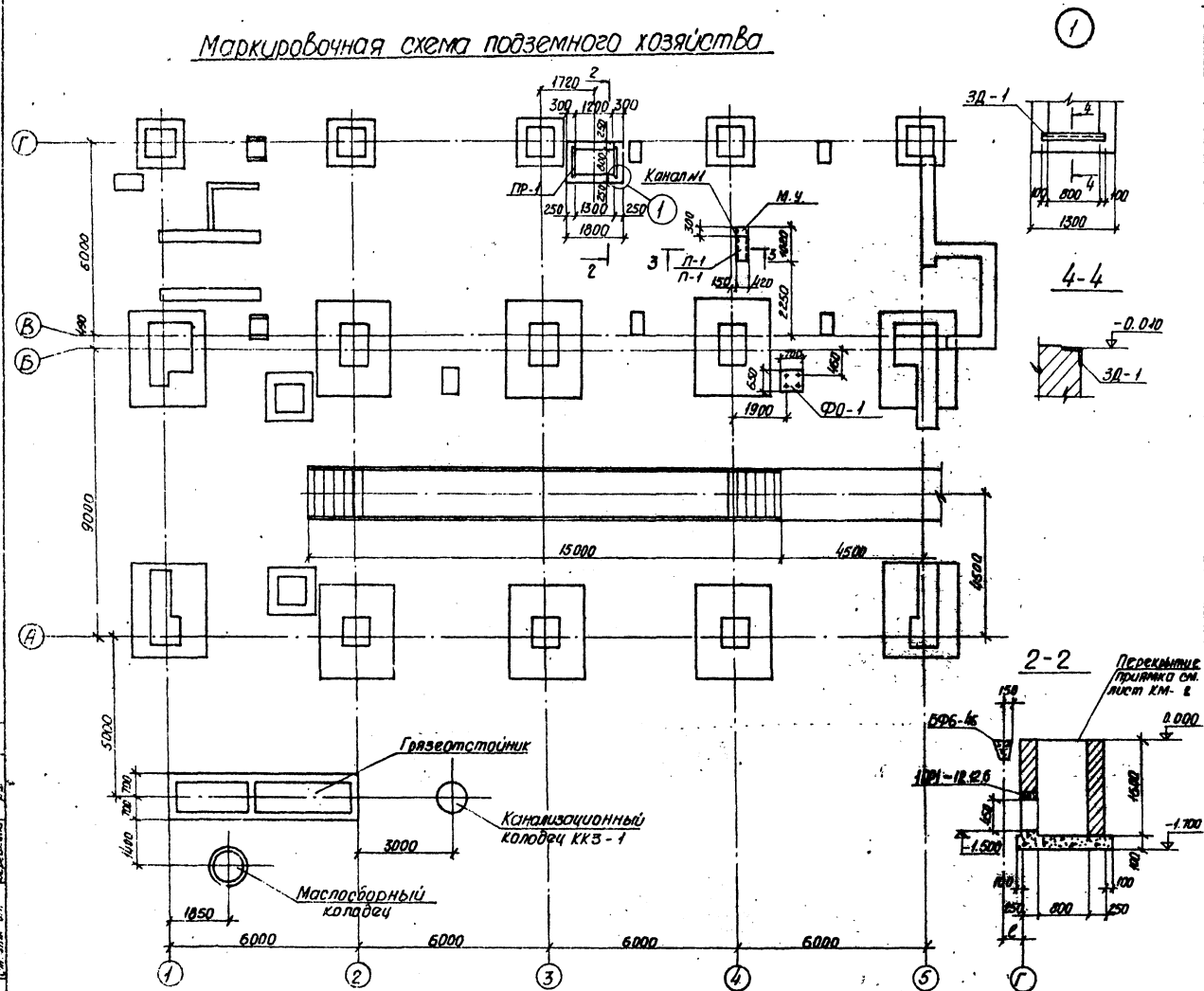

Спецификация элементов к маркировочной схеме, расположенной на листе

Марка	Обозначение	Наименование	Кол. шт.	Примечание
		Маркировочная схема подземного хозяйства		
	КЖ-25	Канал №1	1	
	КЖ-3	Канализационный колодец ККЗ-1	1	
	КЖ-25	Фундамент под оборудование ФО-1	1	
	—"—	Приямок ПР-1	1	
	КЖ-27÷КЖ-30	Грязеотстойник	1	
	КЖ-31	Маслосборный колодец	1	

Марка	Обозначение	Наименование	Кол. шт.	Примечания
		Канал №1		
		Сборочные единицы и детали		
Л-1	3.600-2 Вып. I-1	Лоток Л19-8	1	0.1тс
П-1	—"— Вып. II-2	Плита П1-8	1	0.04тс
		Материалы		
		Кирпич марки 75		0.03 м³
		Бетон марки 100		0.06 м³
		Фундамент ФО-1		
		Материалы		
		Бетон марки 150		0.3 м³
		Приямок ПР-1		
		Сборочные единицы и детали		
1ПП1-12.8	1.138-10 Вып.1	Перемычка Б.13	2	0.025тс
ЗД-1	3.400-6/76	Изделие закладное МИЧ-17	2	6.9 кгс
		Материалы		
		Кирпич марки 75		1.6 м³
		Бетон марки 100		0.26 м³

Н. контр.	Нестеров		
Провер.	Погребов		
Инж.	Асбиатов		
Гл. инж.	Иванов		
Рук. гр.	Пятаков		
Гл. спец.	Нестеров		
Нач. ПТС	Зайчев		
Гл. инж. пр.	Федянин		

ТП 501-3-10 КЖ

Тепловозо-вагонное депо на одно стойло для тепловозов ТГМ и ТГК колеи 1520 мм

Каркасно-панельный вариант

Стадия	Лист	Листов
ТР	25	

Маркировочная схема подземного хозяйства

ПРОМТРАНСПРОЕКТ г. Харьков

Типовой проект 501-3-10 Альбом III

Согласовано

Инв. № подл. | Подпись и дата | Взам. инв. №

Тиговой проект 501-3-10 Альбом II 31

Маркировочная схема плит перекрытия на отм. 5.800

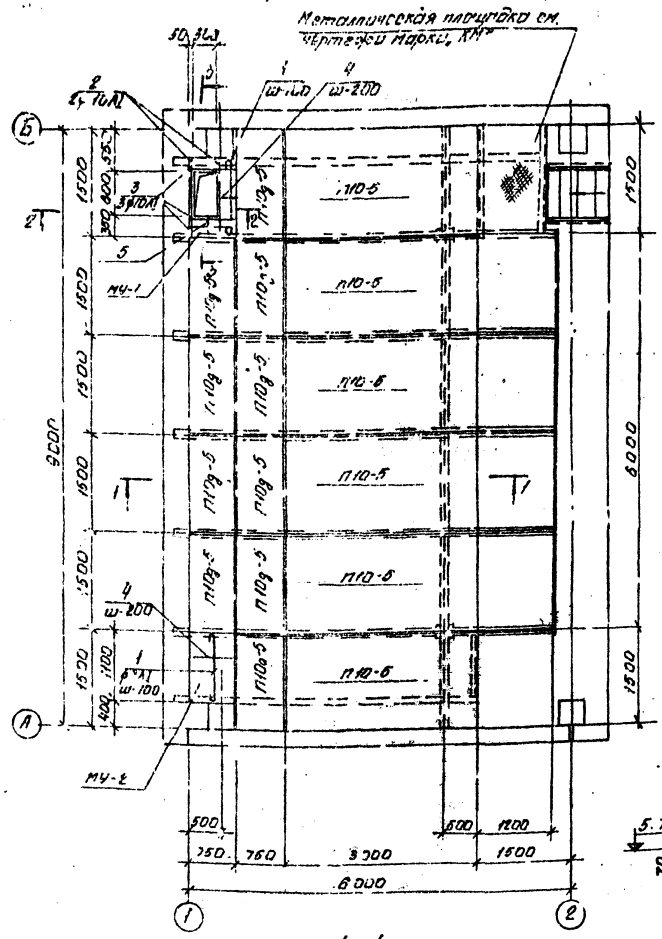

Ведомость стержней на один элемент.

Марка эл-та	№ поз	Эскиз	ф мм	Длина мм	Кол. шт.
МУ-1	1	1180	8AI	1180	3
	2	1080	10AI	1080	2
	3	730	10AI	730	3
	4	370	6AI	370	4
	5	320	6AI	320	2
МУ-2	1	1180	8AI	1180	8
	4	730	6AI	730	6

Спецификация элементов к маркировочной схеме, расположенной на листе

Марка	Обозначение	Наименование	Кол.	Примечание
	Маркировочная схема плит перекрытия			
П10-5	3.006-2 вып. II-2	Плита П10-5	6	0,77т
П10д-5	3.006-2 вып. II-2	" П10д-5	10	0,19т

Форма	Зона	Поз.	Обозначение	Наименование	Кол.	Примечание
				Монолитный участок МУ-1		
				Сборочные единицы и детали		
22		1,5	КЖ-26	Стержни одиночные		
				Материалы		
				Бетон марки 150	0,044	м³
				Монолитный участок МУ-2		
				Сборочные единицы и детали		
22		1,4	КЖ-26	Стержни одиночные		
				Материалы		
				Бетон марки 150	0,060	м³

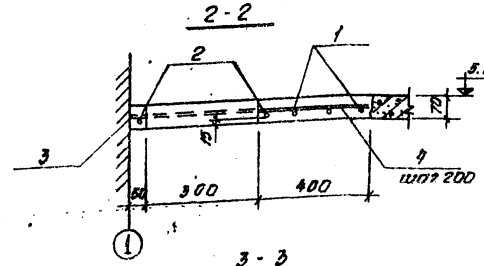

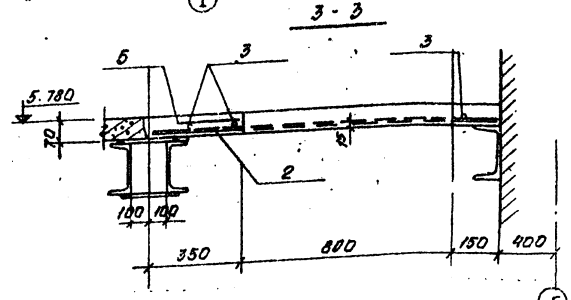

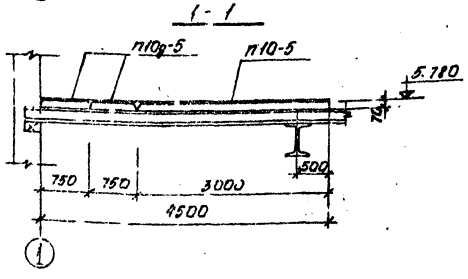

Согласовано:

Н. контр.	Нестеров	
Пров.	Магомедов	
Инж.	Елисеев	
Ст. инж.	Магомедов	
Рук. гр.	Олиференко	
Гл. спец.	Нестеров	
Нач. отд.	Зайцев	
Гл. инж. пр.	Фартушный	

Привязан:

Инв. №

ТП 501-3-10 КЖ

Тепловозо-вагонное депо на одно стойло для тепловозов ТГМ и ТГК колеи 1520 мм

Каркасно-панельный вариант.

Стадия	Лист	Листов
ТР	26	

Маркировочная схема плит перекрытия на отм. 5.800 Сечения

ПРОМТРАНСНИИПРОЕКТ г. Харьков

Типовой проект 501-3-10 Альбом II

1-1

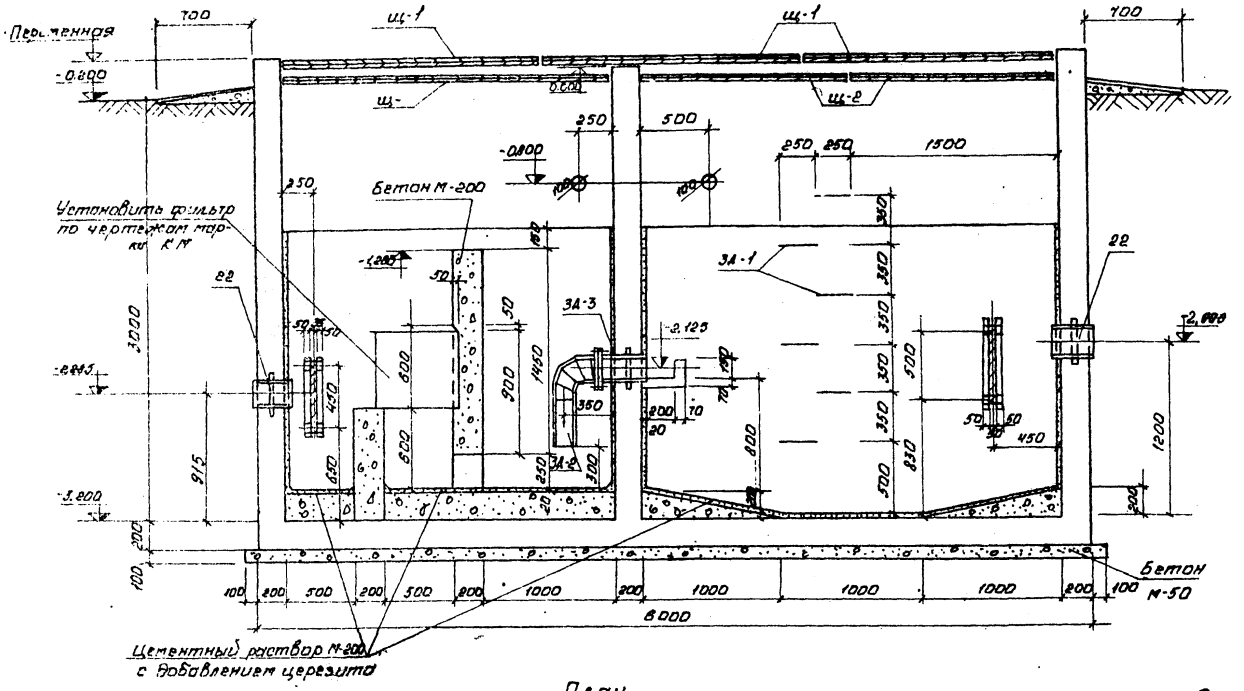

2-2

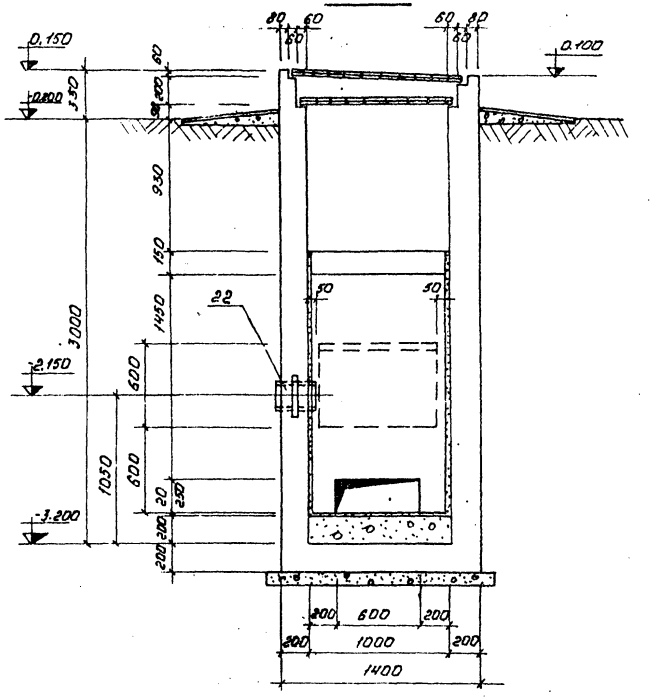

План

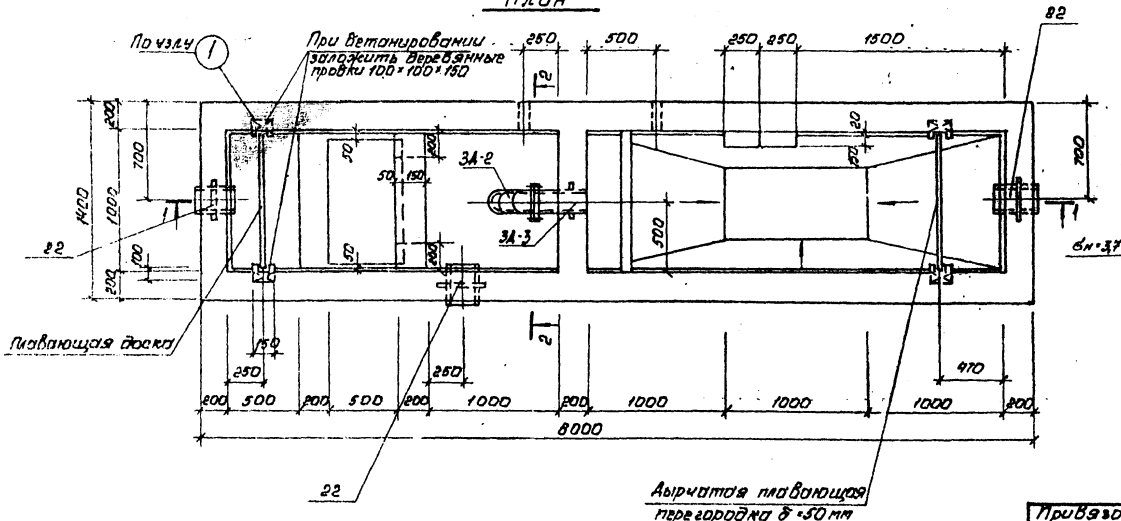

Схема расчетных нагрузок на грязеотстойник

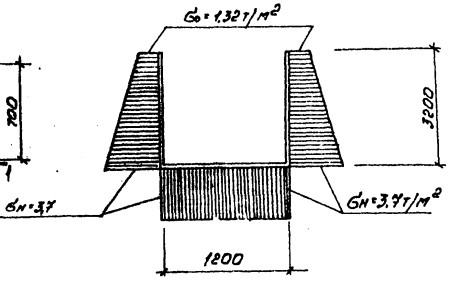

Настоящие чертежи грязеотстойника позаимствованы из типового проекта N503-3-6. Тепловозо-вагонное депо на 4 стойла для промышленных железных дорог колеи 1520 мм, выпущенные Промстройниипроектом.

Н. контр.	Нестеров		
Провер.	Онтеренко		
Инж.	Хребтова		
Ст. инж.			
Рук. гр.	Онтеренко		
Гл. спец.	Нестеров		
Нач. отд.	Зайцев		
Гл. инж. пр.	Портнягин		

Привязан

Инв. №

ТП 501-3-10 КЖ

Тепловозо-вагонное депо на одно стойло для тепловозов ТГМ и ТГК колеи 1520 мм.

Каркасно-панельный вариант

Стадия	Лист	Листов
ТР	27	

Грязеотстойник. План. Разрезы 1-1; 2-2.

ПРОМТРАНСТИПРОЕКТ г. Харьков

Инв. № подл. | Подп. и дата | Взам. инв. № | Инв. № дубл. | Подп. и дата

Альбом II 6.1

501-3-10

Типовой проект

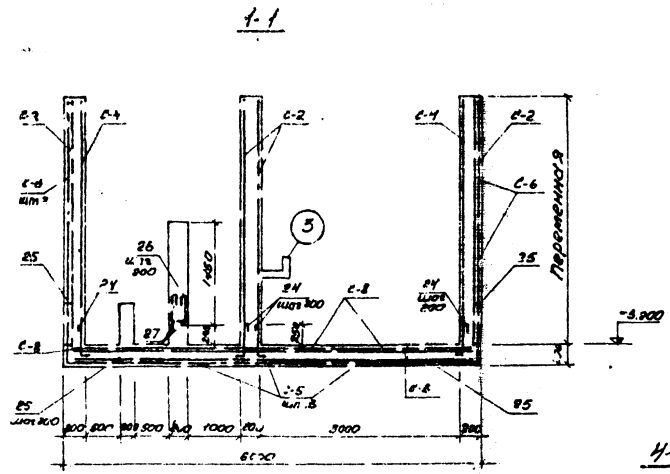

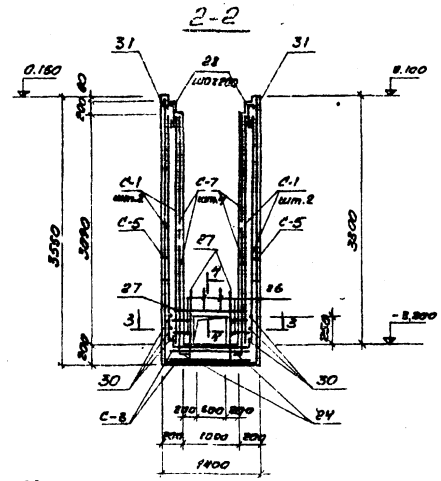

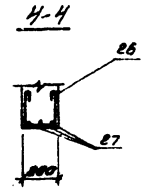

План

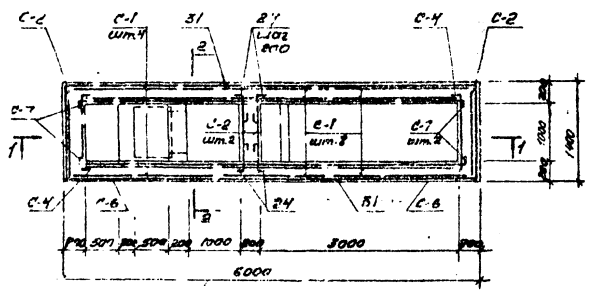

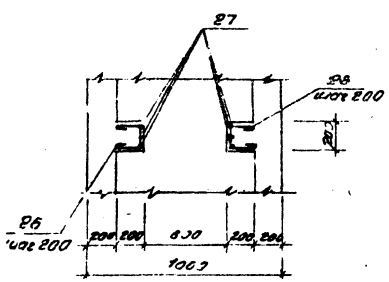

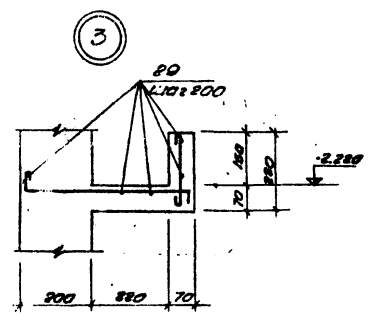

Ведомость стержней на грязеотстойник

Марка конструкции	Поз.	Эскиз или сечение	∅ мм	Длина мм	Кол.
Отстойник	24	400 / 100	ВАI	550	166
	25	800 / 800	10 АIII	1600	15
	26	350 / 150 / 350	6АI	1000	10
	27	1000	10 АIII	1000	9
	28	200 / 200	8АI	550	38
	29	п.м.	6АI	—	15.0 п.м
	30	5900	8АI	5900	6

Формат	Зона	Поз.	Обозначение	Наименование	Кол.	Приме-чание
				Грязеотстойник.		
				Сборочные единицы и детали.		
				Сетка С-1	12	
				" С-2	4	
				" С-3	2	
				" С-4	2	
				" С-5	3	
				" С-6	11	
				" С-7	4	
				" С-8	3	
		24-30		Стержни одиночные	—	
		31	Серия 1.410-2 вып. 1	Сетка С-10 АIII-30х57	2	
				Изделие закладное ЗД-1	6	
				" ЗД-2	1	
				" ЗД-3	1	
		22	Серия 3.901-5	Сальник Ду=150 δ=360	3	
				Материал		
				Бетон марки „200"	13.8	м³

Выборка стали на грязеотстойник.

Марка элемента	Арматурные изделия: Арматурная сталь по ГОСТ 5781-75, Класса АI			Арматурная сталь по ГОСТ 5781-75, Класса АIII			Закладные изделия: Профильная сталь				Арматурная сталь по ГОСТ 5781-75, Класса АI			Всего
	∅мм 6	∅мм 8	Итого 20	∅мм 10		Итого 20	Швеллер 6,5-10	Швеллер 12 и 14	Уголок 75х5	Итого 20	∅мм 20		Итого 20	
Грязеотстойник	67.4	200.1	267.5	1194.5		1194.5	31.1	204.4	38.9	274.4	20.4		20.4	864.20

Н. контр.	Нестеров		
Провер.	Оникиенко		
Инженер	Кретова		
Гл. инж.			
Рук. гр.	Оникиенко		
Гл. спец.	Нестеров		
Нач. отд.	Зайцев		
Гл. инж. пр.	Фартышев		

Привязан:

Инв. №

ТП 501-3-10 КЖ

Тепловозо-вагонное депо на одно стойло для тепловозов ТГМ и ТГК колеи 1520 мм.

Каркасно-панельный вариант

Стадия	Лист	Листов
ТР	28	

Грязеотстойник. Армирование.

ПРОМТРАНСНИИПРОЕКТ г. Харьков

Типовой проект 501-3-10 Альбом II в.1

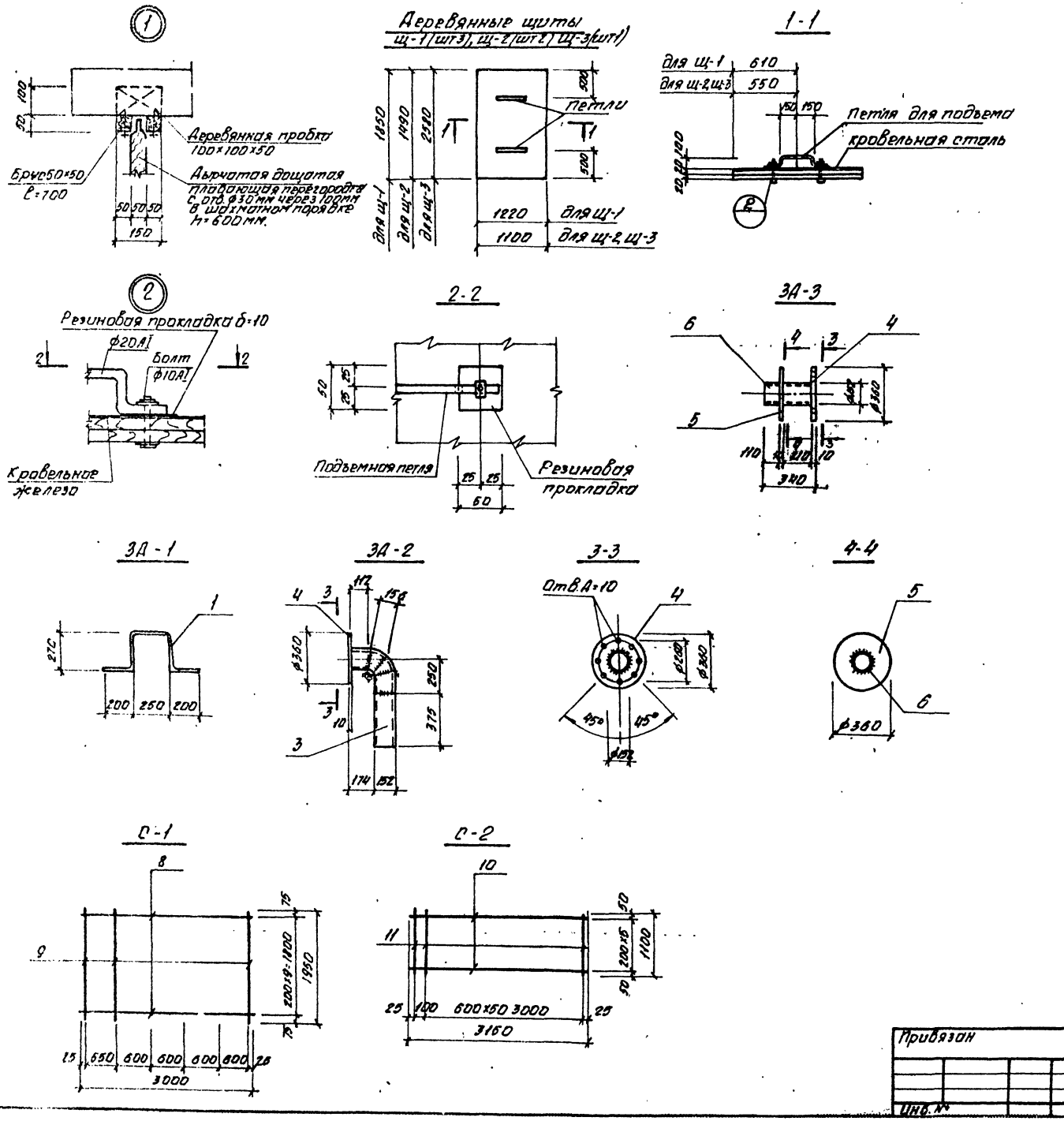

Формат	Зона	Позиция	Обозначение	Наименование	Кол. шт	Примечание
22			КЖ-29	3А-1		
				Детали		
		1	ГОСТ 5781-75	ф20АI, ℓ=1390	1	3,4 кг
22			КЖ-29	3А-2		
				Детали		
		3	ГОСТ 8732-78	Труба ф152×4,5 ℓ=900	1	14,8 кг
		4	ГОСТ 103-76	-360×10, ℓ=360	1	10,2 кг
22			КЖ-29	3А-3		
				Детали		
		6	ГОСТ 8732-78	Труба ф152×4,5 ℓ=340	1	5,6 кг
		8	ГОСТ 103-76	-360×10; ℓ=360	1	10,2 кг
		4	То же	—— " ——	1	10,2 кг
22			КЖ-29	С-1		
				Детали		
		8	ГОСТ 5781-75	ф8АI, ℓ=3000	10	11,85 кг
		9	То же	ф8АI, ℓ=1950	6	4,60 кг
22			КЖ-29	С-2		
				Детали		
		10	ГОСТ 5781-75	ф8АI, ℓ=3150	6	7,46 кг
		11	То же	ф8АI, ℓ=1100	7	3,0 кг
22			КЖ-30	С-3		
				Детали		
		7	ГОСТ 5781-75	ф8АI, ℓ=5900	6	14,0 кг
		11	ГОСТ 5781-75	ф8АI, ℓ=1100	10	3,9 кг

Н. контр.	Нестеров	
Провер.	Олиференко	
Инж.	Хребтова	
Ст. инж.		
Рук. гр.	Олиференко	
Гл. спец.	Нестеров	
Нач. отд.	Зайцев	
Гл. инж. пр.	Фартушный	

Привязан

Инв. №

ТП 501-3-10 КЖ

Тепловоза-вагонное депо на одно стойло для тепловозов ТГМ и ТГК коле и 1520 мм

Каркасно-панельный вариант

Стадия	Лист	Листов
ТР	29	

Грязеотстойник. Узлы 1, 2. Закладные детали 3А-1÷3А-3 щиты щ-1÷щ-3. Сетки С-1÷С-2

ПРОМТРАНСНИЙПРОЕКТ г. Харьков

Инв. № подл. | Подп. и дата

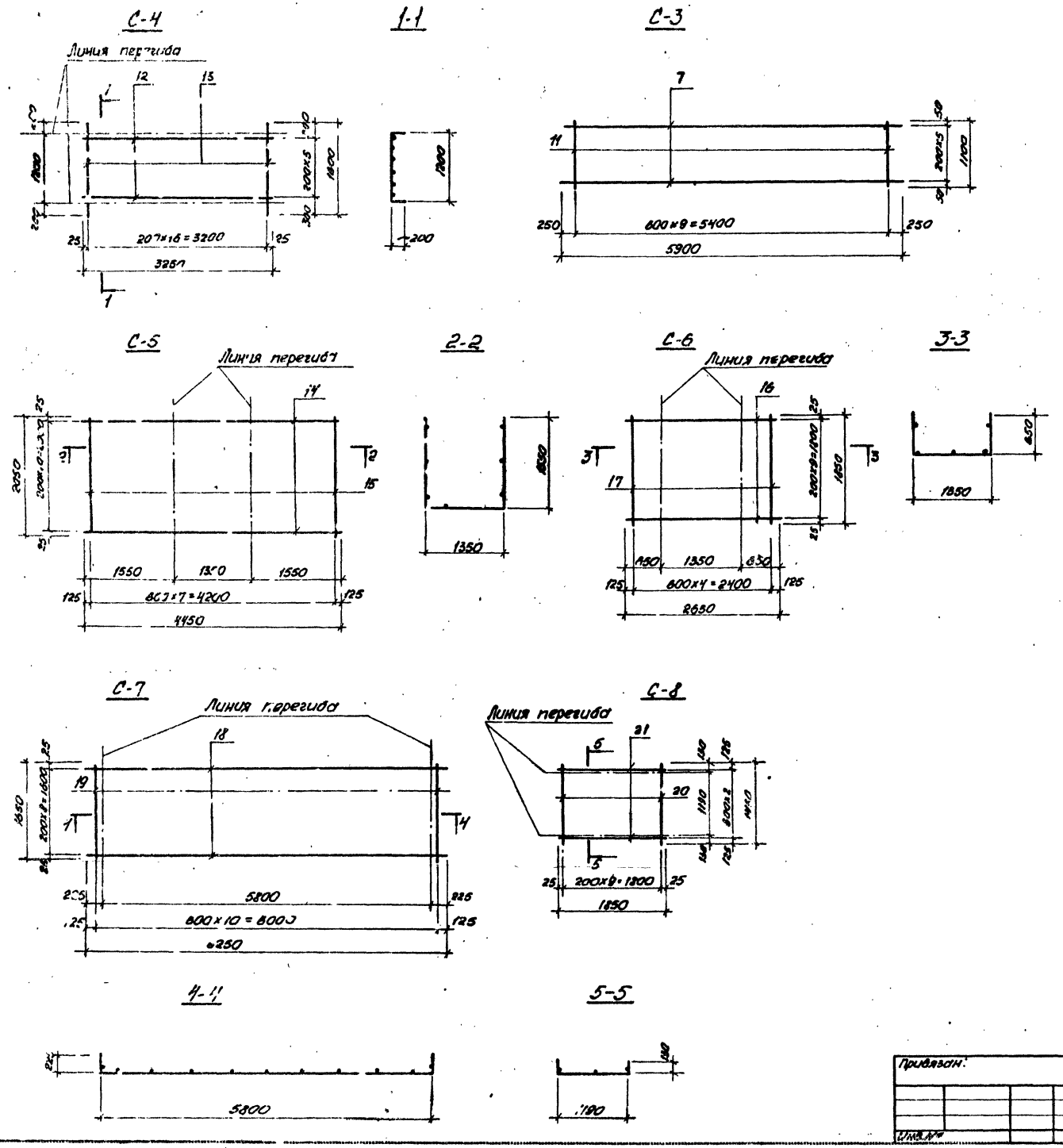

Формат	Зона	Позиция	Обозначение	Наименование	Кол. шт.	Примечание
			КЖ-30	С-4		
				Детали		
		12	ГОСТ 5781-75	Ф6АI, ℓ=3250	6	4.33кг
		13	ГОСТ 5.1459-72*	Ф10АIII, ℓ=1600	17	16.78кг
			КЖ-30	С-5		
				Детали		
		14	ГОСТ 5.1459-72*	Ф10АIII, ℓ=4450	11	30.2кг
		15	ГОСТ 5781-75	Ф6АI, ℓ=2050	8	3.6кг
			КЖ-30	С-6		
				Детали		
		16	ГОСТ 5.1459-72*	Ф10АIII, ℓ=2650	10	16.3кг
		17	ГОСТ 5781-75	Ф6АI, ℓ=1850	5	2.1кг
			КЖ-30	С-7		
				Детали		
		18	ГОСТ 5.1459-72*	Ф10АIII, ℓ=6250	9	34.6кг
		19	ГОСТ 5781-75	Ф6АI, ℓ=1650	11	4.0кг
			КЖ-30	С-8		
				Детали		
		20	ГОСТ 5.1459-72*	Ф10АIII, ℓ=1450	10	9.0кг
		21	ГОСТ 5781-75	Ф6АI, ℓ=1850	3	1.2кг

Альбом II Выпуск 1

Типовой проект 501-3-10

Н.контр.	Нестеров	
Провер.	Олиференко	
Инжен.	Хребтова	
Ст.инж.		
Рук.гр.	Олиференко	
Гл.спец.	Нестеров	
Нач.отд.	Зайцев	
Гл.инж.пр.	Фартушный	

Привязан:

Инв.№

ТП 501-3-10 КЖ

Тепловоза-вагонное депо на одно стойло для тепловозов ТГМ и ТГК колеи 1520мм

Каркасно-панельный вариант

Стадия	Лист	Листов
ТР	30	

Грязеотстойник. Сетки С-3÷С-8.

ПРОМТРАНСНИЙПРОЕКТ г.Харьков

Типовой проект 501-3-10 Альбом II 81

Ведомость канализационных колодцев

Марка по проекту	Полная глубина колодца H мм	Глубина лотка $h_л$ мм	Уклон лотка	Толщина днища $h_д$ мм	Высота рабочей части Hр мм	Высота горловины Hг мм	Диаметр колодца мм	Монолитный лоток по месту	Сборные железобетонные элементы: Горловина КЦ-7-3	Горловина КЦО-1	Горловина КЦ-7-9	Горловина КЦП-10-1	Плита днища КЦД-10	Плита перекрытия КЦП-10-1	Рабочая часть КЦ-10-9	Монолитный бетон КЦИИ м³ лотки
КК3-1	1895	200	0.045	150	900	795	1000	Б	1	1	—	2	1	1	1	0.39

Маслосборный колодец

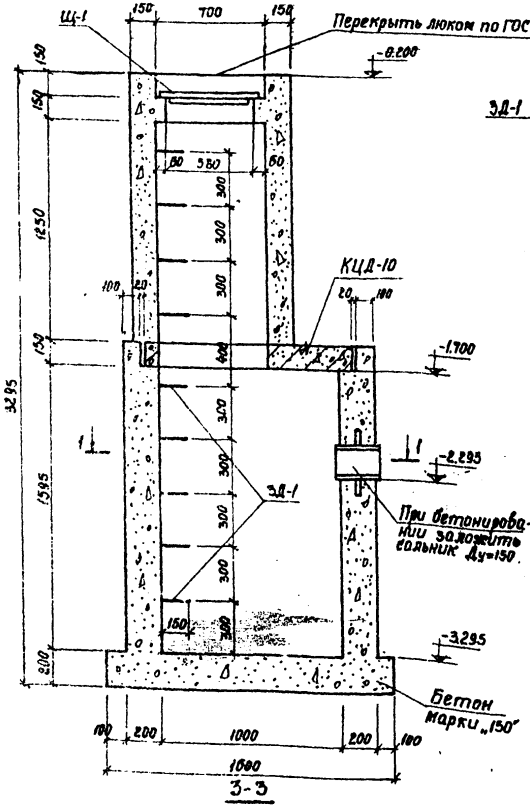

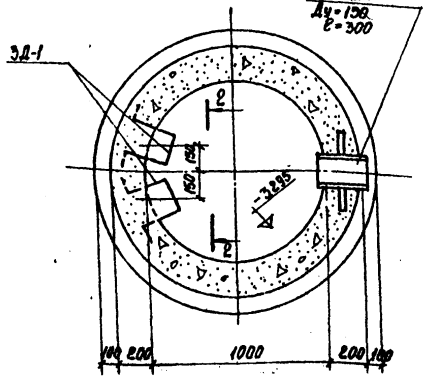

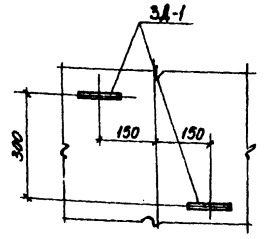

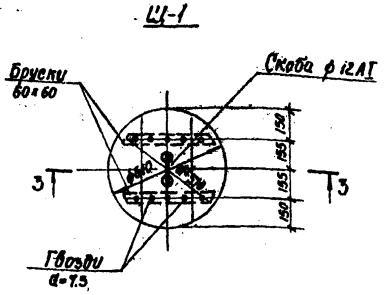

Схема колодцев

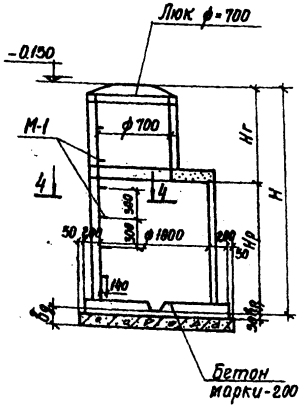

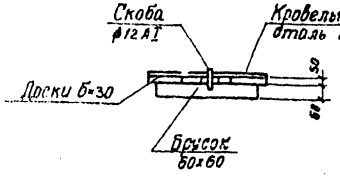

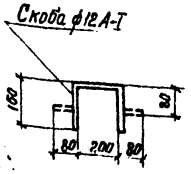

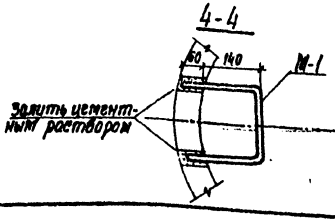

3Д-1

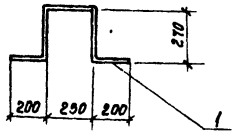

Марка	Обозначение	Наименование	Кол.	Примечание
		Канализационные колодцы		
		Сборные элементы		
КЦ-7-3	3.900-3, Вып.7, часть I	Кольцо стеновое КЦ 7-3	1	0.13т
КЦО-1	"	Кольцо опорное КЦО-1	1	0.05т
КЦ-10-9	"	Кольцо стеновое КЦ 10-9	1	0.60т
КЦП-10-1	"	Плита перекрытия КЦП-1-10-1	1	0.25т
КЦД-10	"	Плита днища КЦД-10	1	0.44т
М-1	3.900-3, Вып.7, часть2	Закладное изделие МН-1	10	0.001т
		Маслосборный колодец		
		Сборные элементы		
КЦД-10	3.900-3, Вып.7, часть I	Плита перекрытия КЦД-10	1	0.44т
3Д-1		Закладное изделие 3Д-1	11	
	3.901-5	Сальник ДУ=150; ℓ=300	1	
		Бетон марки „150"	1	0.89м³

Формат	Зона	Поз.	Обозначение	Наименование	Кол.	Примечание
				3Д-1		
				Детали		
		1		ф20АI; ℓ=1190; ГОСТ5781-75	1	

1. При возведении колодцев все указания по изготовлению и монтажу принять по серии 3.900-3, вып.7
2. Канализационные колодцы замаркированы и привязаны на листах марки ВК
3. Внутренние поверхности стен и днища маслосборного колодца покрасить горячим битумом за 2 раза.

Инв. № подл. | Подпись и дата | Взам. инв. №

Привязан

Инв. №

Н. контр.	Нестеров	
Проверил	Олиференко	
Инженер	Гребтова	
Ст. инж.		
Рук. гр.	Олиференко	
Гл. спец.	Нестеров	
Нач. отд.	Зайчев	
Гл. инж. пр.	Фартушный	

ТП 501-3-10 КЖС

Тепловозо-вагонное депо на одно стойло для тепловозов ТГМ и ТГК колеи 1520 мм

Каркасно-панельный вариант

Стадия	Лист	Листов
ТР	31	

Канализационный колодец КК3-1 Маслосборный колодец.

ПРОМТРАНСПРОЕКТ г. Харьков

Типовой проект 501-3-10 Альбом IV. 81

Общие данные

1. Чертежи стальных конструкций марки „КМ" выполнены в соответствии со строительными нормами и правилами проектирования стальных конструкций СНиП II В.3-72.

2. Материал конструкций принимать: сталь углеродистую обыкновенного качества для сварных конструкций по ГОСТ 380-71* класса С38/23 марки ВСт3 сп5, ВСт3 пс6, ВСт3 кп2 (см. чертежи „КМ")

3. Конструкции сварные. Сварку конструкций I и II групп производить электродами типа Э42А, остальных конструкций - электродами типа Э-42 по ГОСТ 9467-75.

4. Монтаж конструкций производить на болтах нормальной точности и монтажной сварке. Гайки болтов в постоянных соединениях должны быть плотно затянуты и поставлены контргайки.

5. Все элементы, для которых в таблицах сечений не даны расчетные усилия, крепить не менее, чем на двух болтах или на усилие 5,0 т.

6. Изготовление и монтаж стальных конструкций производить в соответствии с указаниями СН и П III-18-75 „Металлические конструкции, правила производства и приемки работ" с соблюдением действующих правил по технике безопасности.

7. Диаметр неоговоренных болтов d=20 мм, толщина неоговоренных сварных швов $h_{шв}$ = 6 мм

8. В узлах и деталях приведены принципиальные решения соединения элементов конструкций. Количество и диаметр болтов, длина и толщина сварных швов определяются при разработке деталировочных чертежей марки „КМД" на основании расчетных усилий, указанных в таблицах сечений и на схемах конструкций.

9. Все конструкции окрасить двумя слоями масляной краски по одному слою масляного грунта железным суриком на олифе „Оксоль". Стальные конструкции перед окраской должны быть очищены от грязи, ржавчины, масла, влаги, льда, снега. Все щели должны быть тщательно зашпаклеваны.

10. Настил из рифленой стали необходимо приваривать к балкам сплошным швом.

11. Пристрелку металлических элементов к железобетонным конструкциям производить в строгом соответствии с инструкцией по применению строительно-монтажных пистолетов ВСН 410-80.

При монтаже необходимо делать пробные забивки дюбелей. Расстояние между дюбелями принимать ≥ 120 мм. При креплении к потолку усилие не должно превышать 25 кг.

12. Подвесные пути подобраны с учетом работы одного крана.

13. Все металлические конструкции в узлах сопряжения обварить по контуру примыкания.

14. Техническую спецификацию стали см. на листах

Типовой проект разработан в соответствии с действующими нормами и правилами и предусматривает мероприятия, обеспечивающие взрывную, взрывопожарную и пожарную безопасность при эксплуатации здания.

Главный инженер проекта Фартушный

Ведомость чертежей марки „КМ"

Формат	Лист	Наименование	Примечание
	1	Общие данные	
	2	Техническая спецификация стали (начало)	
	3	Техническая спецификация стали (окончание)	
	4	Пути под подвесной кран на отм. 7.900 и монорелье на отм. 2.550	
	5	План балок площадки на отм. 5.100.	
	6	Наружная металлическая лестница. Внутренняя металлическая лестница. Узлы. Спецификация.	
	7	План расположения кронштейнов и креплений трубопроводов. Вид по А. Сечения 1-1÷10-10. Спецификация	
	8	План съемного щита на отм. 0.000. Площадка на отм. 2.450	
	9	Рамы Р-1÷Р-7	
	10	Фильтр ВФ-1	

Условные обозначения

Шов сварной заводской.

Шов сварной монтажный.

Номер узла

Номер узла

Номер листа, где узел изображен

Отверстия для болта.

Крановые нагрузки:

Кран подвесной электрический однобалочный грузоподъемностью Q = 2,0 т.

Схема нагрузок от крана на один подкрановый путь.



$2_п$ = 6,0 м ГОСТ 7890-73

P = 1,35×1,1×1,2 = 2,04 т.

Нагрузки на балки площадки на отм. 5.800

1. Железобетонная перегородка h = 3,5 м, в = 100 мм
   2400×1,1×3,5×0,1 = 924 (кг/м)
2. Цементная стяжка h = 30 мм
   2000×1,3×0,03 = 78 (кг/м²)
3. Железобетонная плита h = 70 мм
   2500×1,1×0,07 = 193 (кг/м²)
4. Полезная нагрузка.
   300×1,3 = 390 (кг/м²)
5. Собственный вес металлоконструкций
   66,5×1,1 = 74 (кг/пм)

Н. контр.	Нестеров		ТП 501-3-10 КМ			
Проверил	Махмедов					
Инженер	Манзюк					
Ст. инж.	Магомедов		Тепловозо-вагонное депо на одно стойло для тепловозов ТГМ и ТГК колеи 152,0 мм			
Рук. гр.	Олиференко		Каркасно-панельный вариант	Стадия	Лист	Листов
Гл. спец.	Нестеров			ТР	1	10
Нач. отд.	Зайцев		Общие данные	ПРОМТРАНСНИИПРОЕКТ г. Харьков		
Гл. инж. пр.	Фартушный					
Гл. инж.	Журавлев					

Инв. № подл. | Подпись и дата | Взам. инв. №

Вид профиля и ГОСТ, ТУ	Марка металла и ГОСТ	Обозначение и размер профиля	№№ по пор.	Код: Марки металла	Код: Вида профиля	Код: Размера профиля	Кол. шт.	Длина мм	Масса металла по элементам конструкций, т: Монорельс пути под кран 526235	Балки под вент. площадку 526233	Съемные щиты 526211	Площадки лестницы ограждения 526240	Кронштейны 526396	Рамы	Общая масса т	Масса потребности в металле по кварталам (заполняется изготовителем): I	II	III	IV	ВЦ
1	2	3	4	5	6	7	8	9	10	11	12	13	14	15	16	17	18	19	20	21
Балки двутавровые для подвесных путей ГОСТ 19425-74	ВСт3 сп5 ГОСТ 380-71*	I 24 М	1	1235					1.9						1.9					
		I 18 М	2						0.15						0.15					
Всего профиля			3		175				2.05						2.05					
Балки двутавровые ГОСТ 8239-72	ВСт3 сп5 ГОСТ 380-71*	I 14	4						0.1						0.1					
	Итого		5	1235					0.1						0.1					
	ВСт3 пс6 ГОСТ 380-71*	I 50	6							0.7					0.7					
	Итого		7	1192						0.7					0.7					
Всего профиля			8		057				0.1	0.7					0.8					
Швеллеры ГОСТ 8240-72	ВСт3 кп2 ГОСТ 380-71*	[5	9									0.05			0.05					
		[8	10						0.2						0.2					
		[10	11							0.05	0.05	0.05		0.2	0.35					
		[12	12									0.05			0.05					
		[14	13									0.05			0.05					
		[16	14							1.0	1.0	0.4			2.4					
	Итого		15	1023					0.2	1.05	1.05	0.6		0.2	3.1					
Всего профиля			16		063				0.2	1.05	1.05	0.6		0.2	3.1					
Сталь угловая неравнополочная ГОСТ 8510-72*	ВСт3 кп2 ГОСТ 380-71*	∠63×40×8	17									0.05			0.05					
	Итого		18	1023								0.05			0.05					
Всего профиля			19		024							0.05			0.05					
Сталь угловая равнополочная ГОСТ 8509-72*	ВСт3 кп2 ГОСТ 380-71*	∠25×3	20									0.05			0.05					
		∠50×5	21						0.05			0.2	0.4		0.65					
		∠56×4	22									0.1			0.1					
		∠63×5	23									0.05			0.05					
		∠70×5	24										0.1		0.1					
		∠75×6	25									0.1			0.1					
		∠75×7	26						0.05	0.05					0.1					
		∠80×6	27								0.05				0.05					
		∠90×6	28									0.05			0.05					
		∠90×8	29						0.05						0.05					
		∠100×7	30						0.05						0.05					
	Итого		31	1023					0.2	0.05	0.05	0.55	0.5		1.35					
Всего профиля			32		023				0.2	0.05	0.05	0.55	0.5		1.35					

Типовой проект 501-3-10 Альбом II в.1

Инв. № подл. | Подпись и дата

Привязан

Инв. №

Н. контр.	Нестеров	
Проверил	Магомедов	
Инженер	Манзюк	
Ст. инж.	Магомедов	
Рук. гр.	Олиференко	
Гл. спец.	Нестеров	
Нач. отд.	Зайцев	
Гл. инж. пр.	Фартушный	

ТП 501-3-10 КМ

Тепловозо-вагонное депо на одно стойло для тепловозов ТГМ и ТГК колеи 1520 мм

Каркасно-панельный вариант

Стадия	Лист	Листов
ТР	2	

Техническая спецификация стали (начало)

ПРОМТРАНСНИИПРОЕКТ г. Харьков

Типовой проект 501-3-10 Альбом II 3.1

Вид профиля и ГОСТ, ТУ	Марка металла и ГОСТ	Обозначение и размер профиля	NN по пор.	Код: Марки металла	Код: Вида профиля	Код: Размера профиля	Кол. шт.	Длина мм	Масса металла по элементам конструкций т: Монорельс, пути под кран.	Балки под вент. площадки	Съемные щиты	Площадки, лестницы и ограждения	Кронштейны	Рамы	Общая масса, т	Масса потребности в металле по кварталам (заполняется изготовителем): I	II	III	IV	ВЦ
1	2	3	4	5	6	7	8	9	10	11	12	13	14	15	16	17	18	19	20	21
Сталь полосовая ГОСТ 103-76	ВСТ3 кп2 ГОСТ 380-71*	– 40×4	33									0.05			0.05					
		– 70×6	34									0.05			0.05					
		– 80×6	35									0.05			0.05					
		– 110×4	36									0.05			0.05					
		– 140×4	37									0.05			0.05					
	Итого		38	1023																
Всего профиля			39		026							0.25			0.25					
Сталь прокатная широкополосная универсальная ГОСТ 82-70*	ВСТ3 кп2 ГОСТ 380-71*	– 250×5	40									0.25			0.25					
		– 250×6	41									0.05			0.05					
	Итого		42	1023								0.05			0.05					
Всего профиля			43		738							0.1			0.1					
Сталь листовая ГОСТ 19903-74	ВСТ3 кп2 ГОСТ 380-71*	– б=8	44									0.1			0.1					
		– б=10	45						0.05						0.05					
		– б=12	46						0.05	0.05					0.10					
	Итого		47	1023					0.05						0.05					
Всего профиля			48						0.15	0.05					0.20					
Сталь листовая рифленная ГОСТ 8568-77*	ВСТ3 кп2	– б=4	49						0.15	0.05					0.20					
	Итого		50	1023							0.05	0.05			0.1					
Всего профиля			51		734						0.05	0.05			0.1					
Сталь круглая ГОСТ 2590-71*	ВСТ3 кп2 ГОСТ 380-71*	ф6	52								0.05	0.05			0.1					
		ф12	53											0.1	0.1					
		ф16	54						0.05			0.05			0.1					
		ф20	55						0.05						0.05					
	Итого		56	1023								0.05			0.05					
Всего профиля			57		001				0.1			0.1		0.1	0.3					
Всего масса металла			58						0.1			0.1		0.1	0.3					
В том числе по маркам стали	ВСТ3сп5 ГОСТ 380-71*		59						2.8	1.85	1,15	1,7	0,5	0,3	8.3					
	ВСТ3пс6		60												2.15					
	ВСТ3кп2		61												0.7					
Масса поставки элементов по кварталам, т (заполняется изготовителем)	I		62												4.45					
	II		63																	
	III		64																	
	IV		65																	

Инв. № подл. | Подпись и дата

Н. контр.	Нестеров	
Проверил	Магомедов	
Инженер	Манзюк	
Ст. инж.	Магомедов	
Рук. гр.	Олиференко	
Гл. спец.	Нестеров	
Нач. отд.	Зайцев	
Гл. инж. пр.	Фартушный	

Привязан

Инв. №

ТП 501-3-10 КМ

Тепловозо-вагонное депо на одно стойло для тепловозов ТГМ и ТГК колеи 1520 мм

Каркасно-панельный вариант.

Стадия	Лист	Листов
ТР	3	

Техническая спецификация стали (окончание)

ПРОМТРАНСНИИПРОЕКТ г. Харьков

Типовой проект 501-3-10 Альбом II с.1

Ведомость элементов

Марка	Сечение: Эскиз	Поз.	Сечение: Состав	Опорные усилия: M тс.м	N тс	Q тс	Группа капитальности	Марка металла	Примечание
а	I		I 24м	см. лист К	М-1		I	ВСт3сп5	ГОСТ 19425-74
б	I		I 18м	1.4	0.8	–	I	ВСт3сп5	ГОСТ 19425-74
в	I		I 14						

План путей под подвесной кран на отм. 7.900

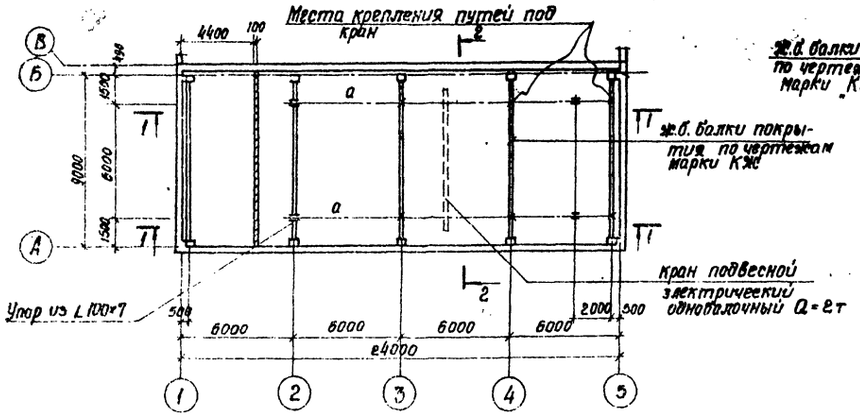

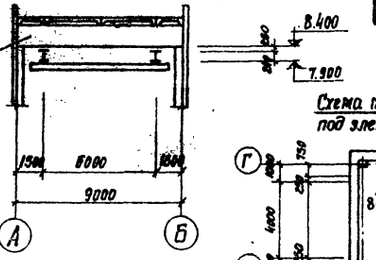

Схема монорельса на отм. 2.550 под электрическую таль 0.25т

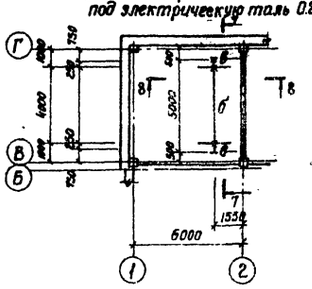

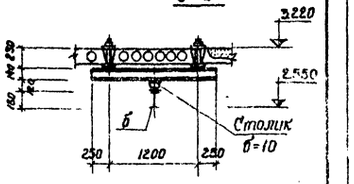

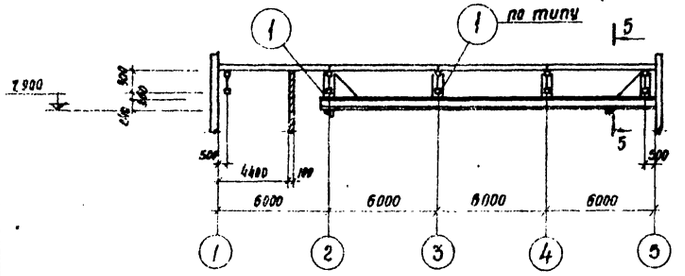

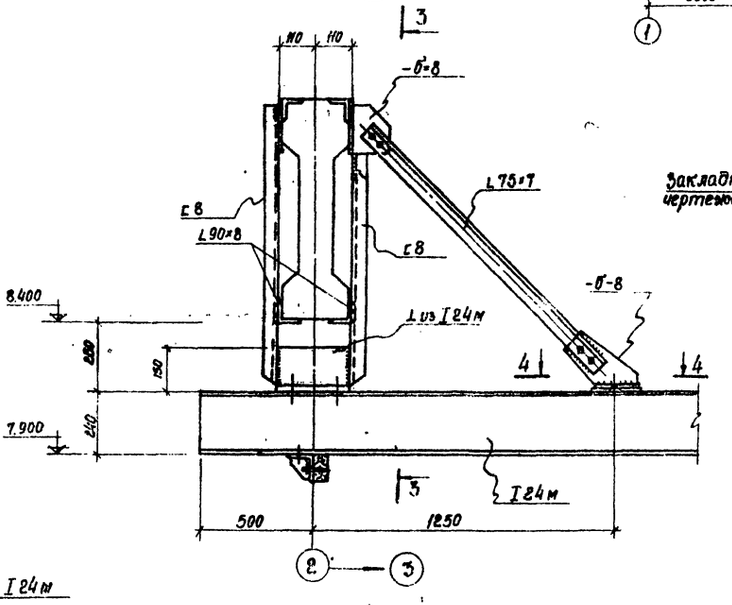

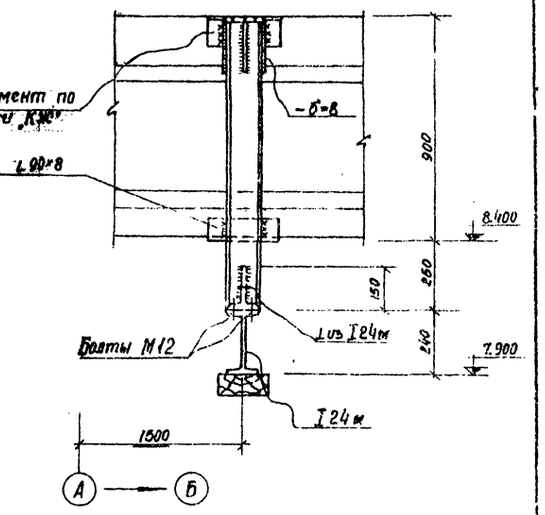

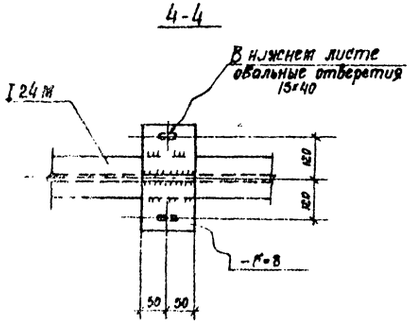

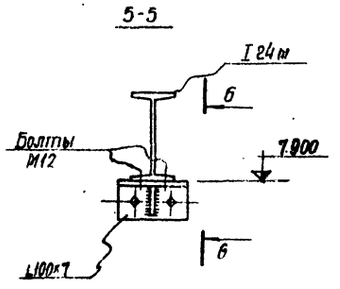

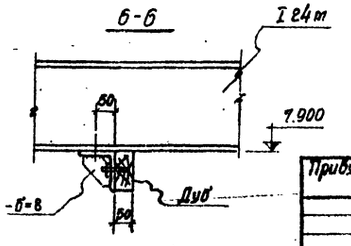

Согласовано: ГПИИТ Стр. инженер Харьковец 1962 г.

Инв. № подл. | Подпись и дата | Взам. инв. №

Привязан

Инв. №

Н. контр.	Нестеров	
Проверил	Мухометов	
Инженер	Матвеюк	
Ст. инж.	Мухометов	
Рук. гр.	Дашкеренко	
Гл. спец.	Нестеров	
Нач. отд.	Зайцев	
Гл. инж. пр.	Фартушный	

ТП 501-3-10 КМ

Пассажирско-багажное депо на одно стойло для тепловозов ТГМ и ГГК колеи 1520 мм

Каркасно-панельный вариант

Стадия	Лист	Листов
ТР	4	

Пути под подвесной кран на отм. 7.900 и монорельс на отм. 2.550

ПРОМТРАНСНИИПРОЕКТ г. Харьков

Альбом I в.

План блок площадки на отм. 5.700

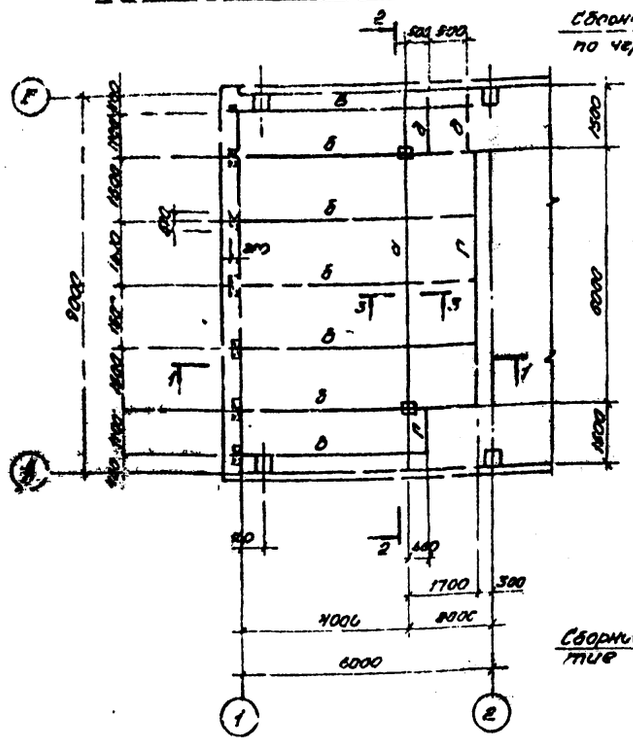
2
500 800
Б
2000
2000
2000

Альбом II в.1

Типовой проект 501-3-10

Наружная металлическая лестница

План площадки на отм. 5.800.

7-7

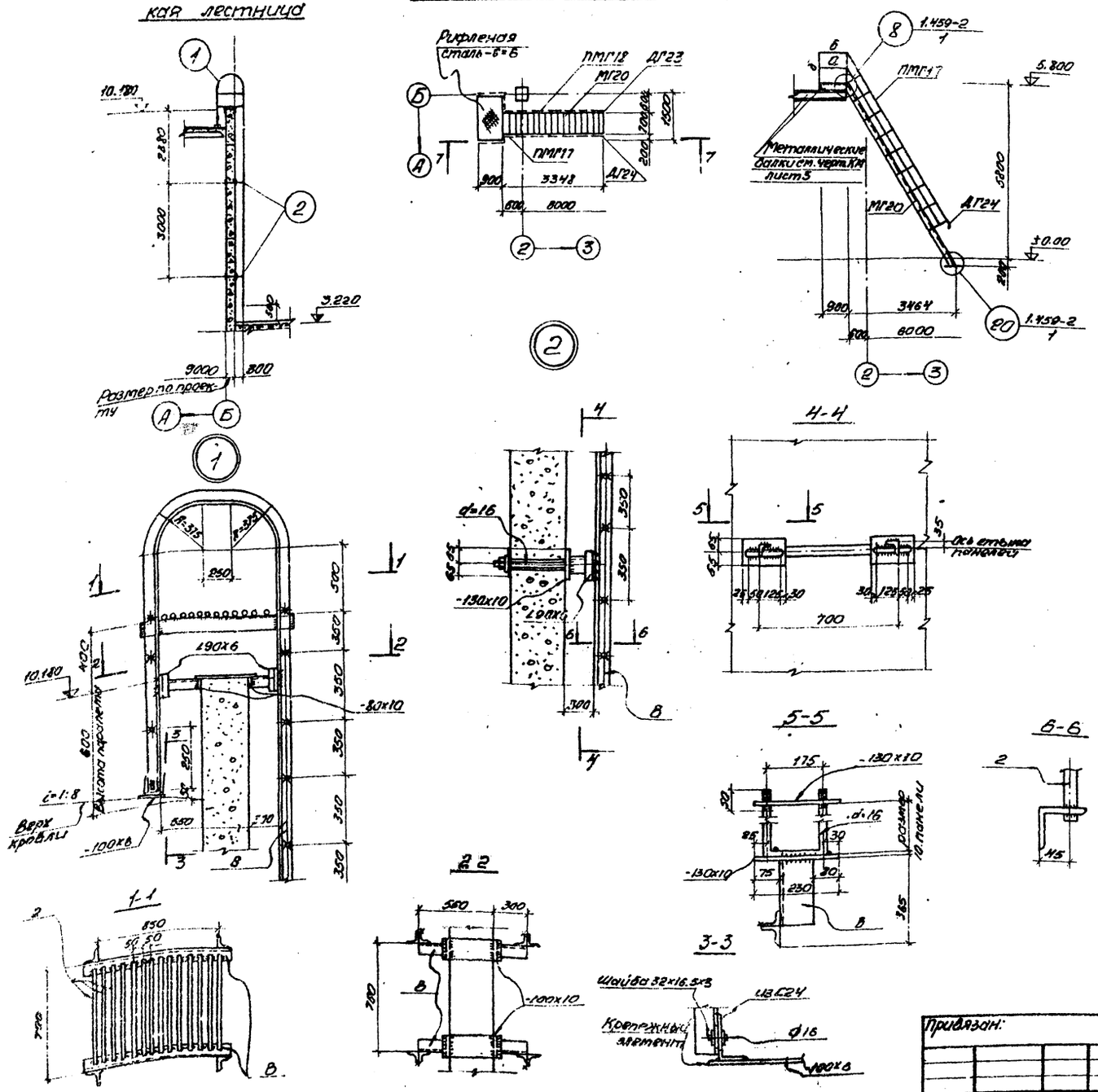

Ведомость элементов

Марка	Сечение			Опорные усилия			Группа констр.	Марка металла	Примечание
	Эскиз	Поз.	Состав	M,тм	N,т	Q,т			
МГ20	см. серию 1.459-2. в.4			Конструктивно			IV	В Ст3кп2	
ПМГ17	"			"			"	"	
ПМГ18	"			"			"	"	
ДГ23	см. серию 1.459-2 в.3			"			"	"	
ДГ24	"			"			"	"	
а	L		L25×3	"			"	"	ГОСТ 8509-72
б	L		L56×4	"			"	"	"
в	L		L75×6	"			"	"	"
г	"		Ф20 А I	"			"	"	ГОСТ 2590-71*

Н. контр.	Нестеров		
Провер.	Олиференко		
Инженер	Манзюк		
Ст. инж.	Магомедов		
Рук. гр.	Олиференко		
Гл. спец.	Нестеров		
Нач. отд.	Зайцев		
Гл. инж. пр.	Фартушный		

Привязан:

Инв. №

ТП 501-3-10 КМ

Тепловоза-вагонное депо на одно стойло для тепловозов ТГМ и ТГК колеи 1520 мм.

Каркасно-панельный вариант

Стадия	Лист	Листов
ТР	6	

Наружная металлическая лестница. Внутренняя металлическая лестница. Узлы. Спецификация.

ПРОМТРАНСНИИПРОЕКТ г. Харьков

План расположения кронштейнов под вентиляторы на отм. 3.500

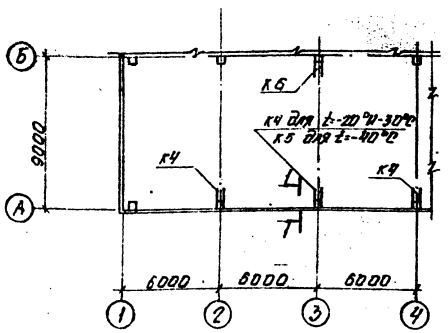

План расположения кронштейнов под вентиляторы на отм. 4.500

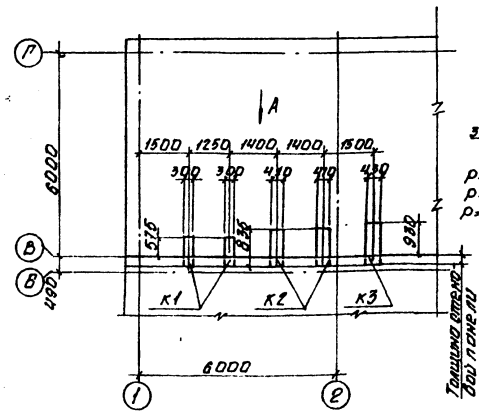

1 - 1

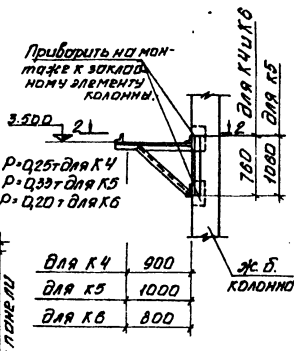

2 - 2

Элемент плана крепления трубопроводов

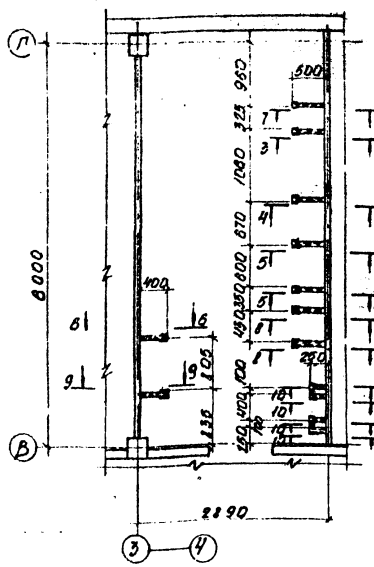

Вид по А

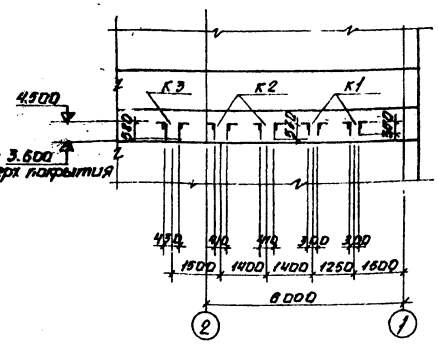

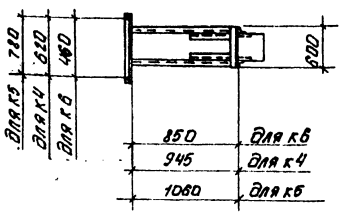

7 - 7 ÷ 10 - 10

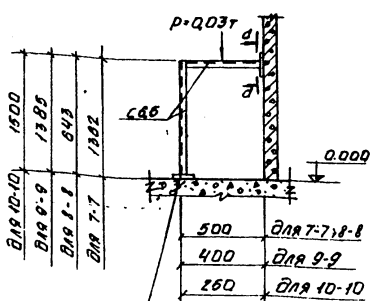

3 - 3 ÷ 6 - 6

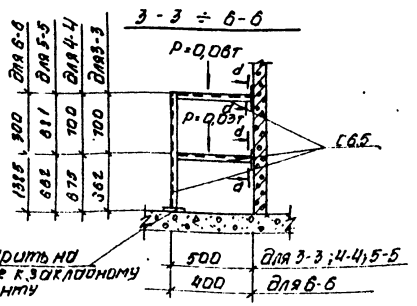

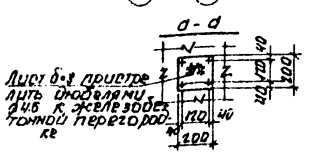

Лист 6-1 привязать для опирания на железобетонную перегородку

1. Металлоконструкции кронштейнов выполнить из стали марки Вст3 кп2 по ГОСТ 380-71*.
2. Крепление кронштейнов К1, К2, К3 выполнить по узлу, приведенному на стр. 59 серии 1.494-30, вып. 2

Ведомость элементов

Марка	Сечение: Эскиз	Сечение: Поз.	Сечение: Состав	Опорные усилия: М тс.м	Опорные усилия: N тс	Опорные усилия: Q тс	Группа капитр.	Марка металла	Примеч. (марка по серии)
К1	см. серию			Конструктивно			IV	Вст3 кп2	Б7А003.000
К2	1.494-30			—	"	—			Б7А003.000-03
К3	Вып. 2 стр. 5			—	"	—			Б7А003.000-08
К4	См. серию			конструктивно			IV	Вст3 кп2	АПВО-70/40
К5	18-133								АПВС-110/80
К6	стр 25-26, 48÷52 и 86÷89								АПВС-50/30
Кронш. для крепл. труб. провод.	С		С6,5	—	"	—			ГОСТ 8240-72

Привязан:

Инв. N

Н. контр.	Нестеров		
Прибор.	Мотомедов		
Инж.	Давиденко		
Ст. инж.	Мотомедов		
Рук. гр.	Олифиренко		
Гл. спец.	Нестеров		
Нач. отд.	Зайцев		
Гл. инж. пр.	Фартушный		

ТП 501-3-10 КМ

Тепловозо-вагонное депо на одно стойло для тепловозов ТГМ и ТГК колеи 1520 мм. Каркасно-панельный вариант.

Стадия	Лист	Листов
ТР	7	

План расположения кронштейнов и горизонтальных трубопроводов. Виды А, Б. Сечения 1-1, 2-2. Спецификация

ПРОМТРАНСНИИПРОЕКТ г. Харьков

Согласовано:
Гл. инженер Киевской ж.д.
Гл. инженер Одесской ж.д.
Гл. инженер Приднепровской ж.д.
Гл. инженер Юго-Западной ж.д.
Гл. инженер Южной ж.д.

Инв. N подл. | Подп. и дата | Взам. инв. N

Типовой проект 501-3-10 Альбом I

План съемного щита на отм. 0.000

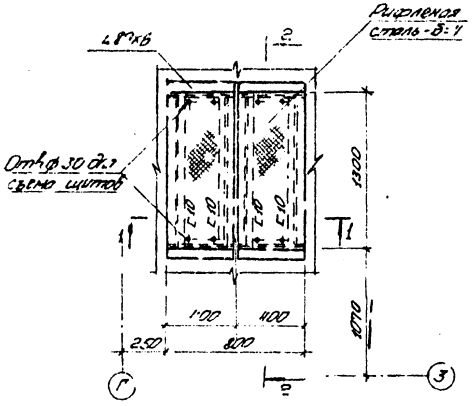

Площадка на отм. 2.450

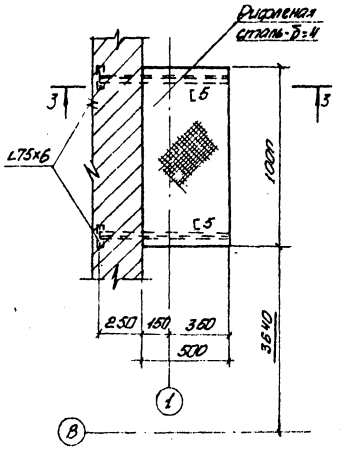

1-1

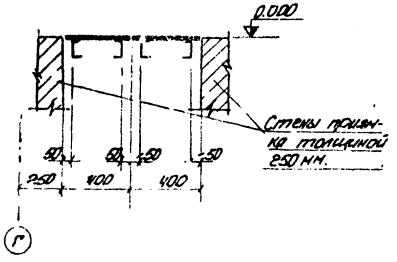

3-3

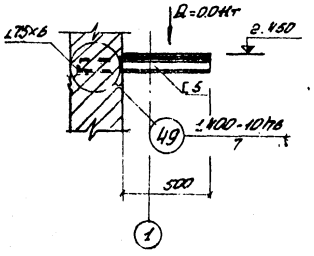

4-4

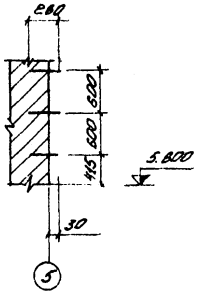

2-2

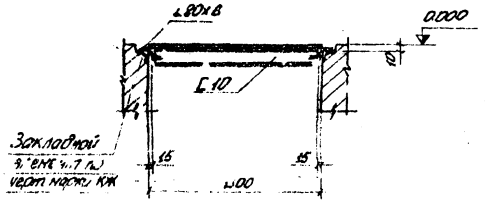

Разбивка болтов для крепления площадки под воздушно-тепловые завесы

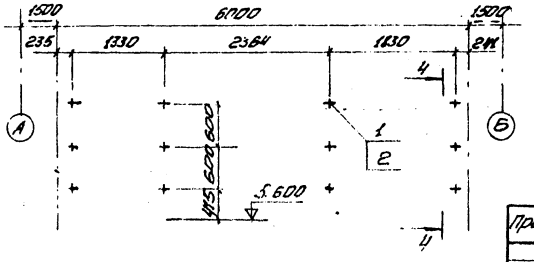

Ведомость элементов									
Марка	Сечение			Опорные усилия			Группа конструкций	Марка металла	Примечание
	Эскиз	Поз.	Состав	M тм	N т	Q т			
Съемный щит	∟		∠80×6	конс	трук	тивно	IV	ВСт3 кп2	ГОСТ 8509-72
	[		[10	—	— " —	—	— " —	— " —	ГОСТ 8240-72
	—		сталь рифл. -δ=4	—	— " —	—	— " —	— " —	ГОСТ 8568-77*
Площадка на отм. 2.450	[		[5	—	— " —	—	IV	ВСт3 кп2	ГОСТ 8240-72
	∟		∠75×6	—	— " —	—	— " —	— " —	ГОСТ 8509-72
	—		Рифленая сталь-δ=4	—	— " —	—	— " —	— " —	ГОСТ 8568-77*
Крепление площадки		1	Болт М16	—	— " —	—	IV	ВСт3 кп2	ГОСТ 7798-70*
		2	Гайка М16	—	— " —	—	— " —	— " —	ГОСТ 5915-70*

1. Месторасположение приямка в плане см. листы марки „КЖ".
2. Месторасположение площадки на отм. 2.450 см. листы марки „АР".

Н. контр.	Нестеров		
Пр. вер.	Магомедов		
Инженер	Манзюк		
Ст. инж.	Нестеров		
Рук. гр.	Олиференко		
Гл. спец.	Нестеров		
Нач. отд.	Зайцев		
Гл. инж. пр.	Фартушный		

Привязан

Инв. №

ТП 501-3-10 КМ

Тепловозо-вагонное депо на одно стойло для тепловозов ТГМ и ТГК колеи 1520 мм

Каркасно-панельный вариант

Стадия	Лист	Листов
ТР	8	

План съемного щита на отм. 0.000
Площадка на отм. 2.450

ПРОМТРАНСНИИПРОЕКТ г. Харьков

Типовой проект 501-3-10 Альбом II 8.1

Р-1

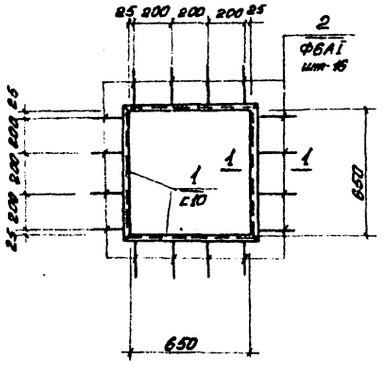

Р-2

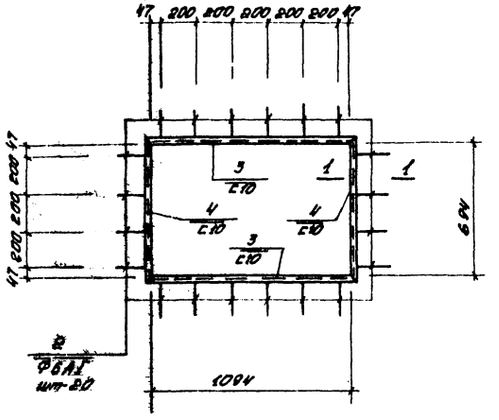

Р-3

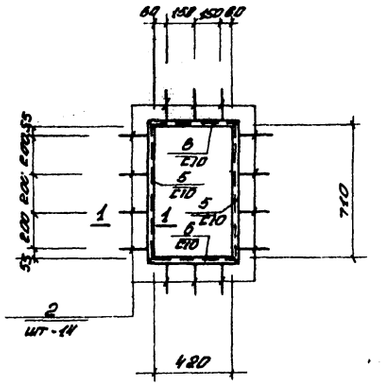

Р-4

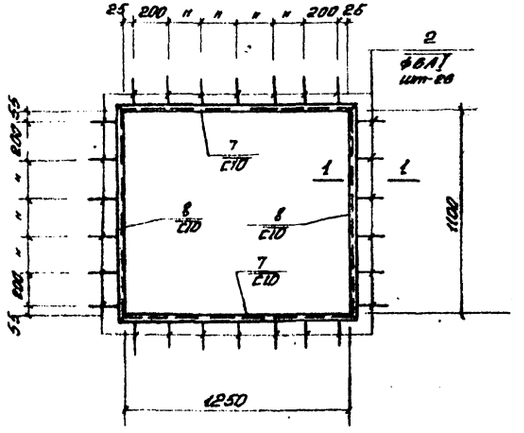

Р-5

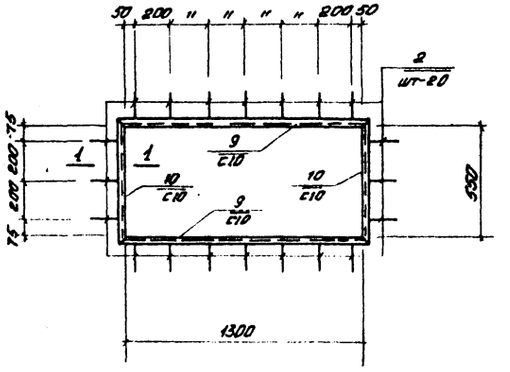

Поз. 2

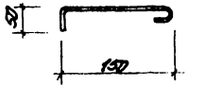

Р-6

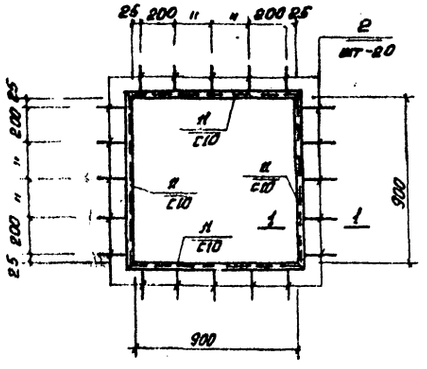

Р-7

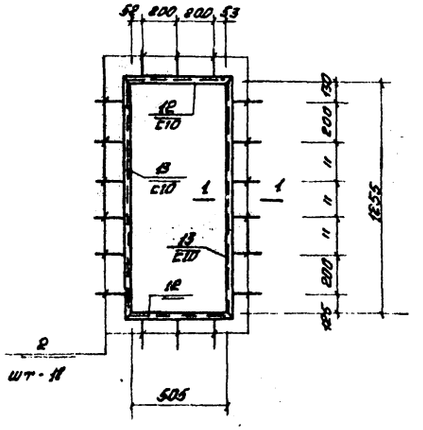

1-1

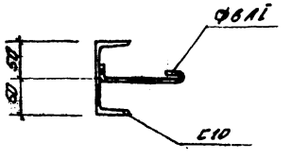

Формат	Зона	Поз.	Обозначение	Наименование	Кол.	Примечания
				Р-1		
		1	ГОСТ 8240-72	Швеллер С10 ℓ=742	4	25,6 кг
		2	ГОСТ 5781-75	Арматур. сталь ФБ1I ℓ=250	16	9,8 кг
				Всего		35,2 кг
				Р-2		
		2	5781-75	Арматур. сталь ФБ1I ℓ=250	24	12 кг
		3	8240-72	Швеллер С10 ℓ=1186	2	20,4 кг
		4	—"—	—"— С10 ℓ=786	2	13,5 кг
				Всего		45,9 кг
				Р-3		
		2	5781-75	Арматур. сталь ФБ1I ℓ=250	14	8,4 кг
		5	8240-72	Швеллер С10 ℓ=802	2	13,8 кг
		6	8240-72	—"— С10 ℓ=512	2	8,8 кг
				Всего		31,0 кг
				Р-4		
		2	5781-75	Арматур. сталь ФБ1I ℓ=250	26	15,6 кг
		7	8240-72	Швеллер С10 ℓ=1342	2	23,2 кг
		8	8240-72	—"— С10 ℓ=1192	2	20,6 кг
				Всего:		59,4 кг
				Р-5		
		2	5781-75	Арматур. сталь ФБ1I ℓ=250	20	12,0 кг
		9	8240-72	Швеллер С10 ℓ=1392	2	24,0 кг
		10	8240-72	—"— С10 ℓ=642	2	11,0 кг
				Всего		47,0 кг
				Р-6		
		2	5781-75	Арматур. сталь ФБ1I ℓ=250	20	12,0 кг
		11	8240-72	Швеллер С10 ℓ=992	4	17,1 кг
				Всего:		29,1 кг
				Р-7		
		2	5781-75	Арматур. сталь ФБ1I ℓ=250	18	10,8 кг
		12	8240-72	Швеллер С10 ℓ=597	2	10,2 кг
		13	8240-72	—"— С10 ℓ=1347	2	23,7 кг
				Всего		44,2 кг

Н. контр.	Нестеров		ТП 501-3-10 КМ		
Пров.	Новомейов		Тепловозо-вагонное депо на одно стойло для тепловозов ТГМ и ТГК колеи 1520 мм		
Инженер	Елисеев		Каркасно-панельный вариант	Стадия	Лист	Листов
Гл. инж.	Новомейов			ТР	9	
Рук. арх.	Пикреленко		Рамы Р-1 ÷ Р-7	ПРОМТРАНСНИИПРОЕКТ г. Харьков		
Гл. спец.	Нестеров					
Нач. отд.	Зойцев					
Гл. инж.	Федотов					

Привязан

Инв. №

Типовой проект 501 3-10 Альбом 5 вс

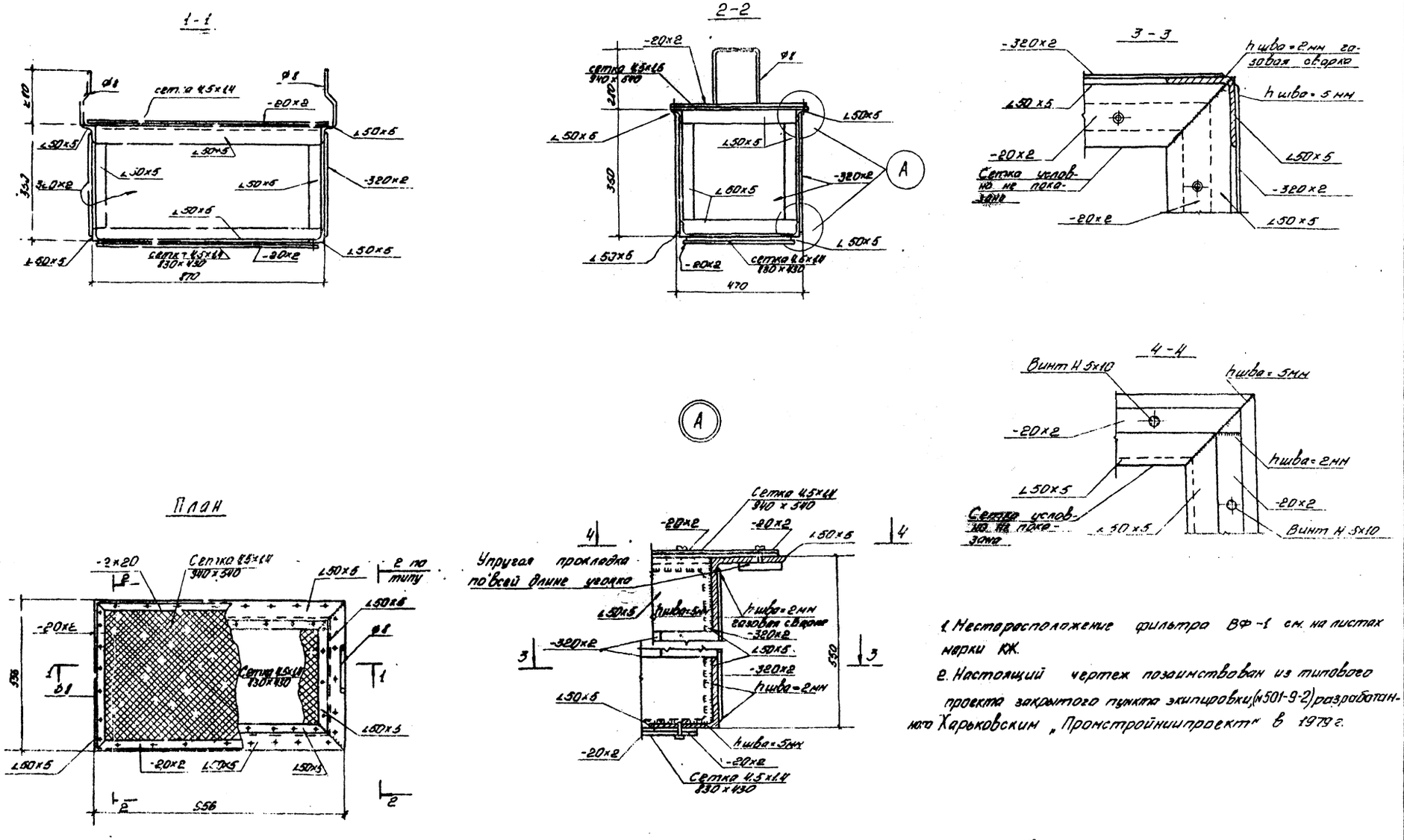

1. Месторасположение фильтра ВФ-1 см. на листах марки КЖ.
2. Настоящий чертеж позаимствован из типового проекта закрытого пункта экипировки (№501-9-2) разработанного Харьковским „Промстройниипроект" в 1979 г.

Н. контр.	Нестеров		
Провер.	Дмитренко		
Инженер	Манзюк		
Ст. инж.			
Рук. гр.	Дмитренко		
Гл. спец.	Нестеров		
Нач. отд.	Зайцев		
Гл. инж. пр.	Фортунов		

Привязан

Инв. №

ТП 501-3-10 КМ

Тепловозо-вагонное депо на одно стойло для тепловозов ТГМ и ТГК колеи 1520 мм

Каркасно-панельный вариант

Стадия	Лист	Листов
ТР	10	

Фильтр ВФ-1

ПРОМТРАНСНИИПРОЕКТ г. Харьков

Согласовано

Инв. № подл. | Подп. и дата | Взам. инв. №

gost.e-ecolog.ru