ТИПОВОЙ ПРОЕКТ
409-28-39

БЕТОНОСМЕСИТЕЛЬНЫЙ ЦЕХ АВТОМАТИЗИРОВАННЫЙ ПРОИЗВОДИТЕЛЬНОСТЬЮ 120 м³ ТЯЖЕЛЫХ БЕТОННЫХ СМЕСЕЙ В ЧАС
(со смесителями емкостью 1500 литров)

АЛЬБОМ XIII

Дополнение к основному варианту в связи с использованием бетоносмесителей СБ-138 вместо бетоносмесителей СБ-93

Часть 2

7598/21

На основании письма ин-та „Гипростроммаш" N 21Г-1790 от 26.06.84г. состав проекта дополнен альбомом XIV, ч. 1, 2, 3.
12.01.85г. ст. техник Коваленко.
Обложка скорректирована.

нф ЦИТП инв № 7598/21
Привязан
Инв. №

gost.e-ecolog.ru

ЦЕНТРАЛЬНЫЙ ИНСТИТУТ ТИПОВОГО ПРОЕКТИРОВАНИЯ
ГОССТРОЯ СССР
КИЕВСКИЙ ФИЛИАЛ
г. Киев-57 ул. Эжена Потье № 12
40/21
Заказ № 4692 Инв. № 7598/21 Тираж 220
Сдано в печать 1.7 1986 Цена 3-72

ТИПОВОЙ ПРОЕКТ
409-28-39

БЕТОНОСМЕСИТЕЛЬНЫЙ ЦЕХ АВТОМАТИЗИРОВАННЫЙ ПРОИЗВОДИТЕЛЬНОСТЬЮ 120 м³ ТЯЖЕЛЫХ БЕТОННЫХ СМЕСЕЙ В ЧАС
(со смесителями емкостью 1500 литров)

АЛЬБОМ XIII
Часть 2
СОСТАВ ПРОЕКТА

АЛЬБОМ I	Пояснительная записка Технологические чертежи
АЛЬБОМ II	Архитектурно-строительные чертежи Части 1, 2
АЛЬБОМ III	Чертежи стальных конструкций Части 1, 2
АЛЬБОМ IV	Отопление и вентиляция Внутренние водопровод и канализация
АЛЬБОМ V	Электротехнические чертежи для варианта с релейно-контактной системой управления Части 1, 2
АЛЬБОМ VI	Электротехнические чертежи для варианта с электронной системой управления
АЛЬБОМ VII	Дополнение к основному варианту в связи с использованием бетоносмесителей СБ-112 вместо бетоносмесителей СБ-93
АЛЬБОМ VIII	Заказные спецификации для варианта с бетоносмесителями СБ-93
АЛЬБОМ IX	Заказные спецификации для варианта с бетоносмесителями СБ-112
АЛЬБОМ X	Сметы Части 1, 2
АЛЬБОМ XI	Чертежи нестандартизированного оборудования Части 1, 2
АЛЬБОМ XII	Вариант электротехнической части с пневматической системой управления блоками БЗ Части 1, 2, 3
АЛЬБОМ XIII	Дополнение к основному варианту в связи с использованием бетоносмесителей СБ-138 вместо бетоносмесителей СБ-93 Части 1, 2

Применённый типовой проект
Типовой проект 409-28-38. Бетоносмесительный цех автоматизированный производительностью 60 куб.м тяжёлых бетонных смесей в час (со смесителями ёмкостью 1500 литров)
Альбом XI. Чертежи нестандартизированного оборудования
Части 1, 2, 3

Рабочие чертежи утверждены Госстроем СССР протокол №43 от 23.09.79 г
Введены в действие Гипростроммашем приказом №84 от 17.10.79 г

Разработан
ВГПИ Гипростроммаш
главный инженер института Н.И Гузенко
главный инженер проекта М.А. Готлиб

КФ ЦИТП инв. №7598/21
Привязан
Инв. №

Наименование	Обозначение	Лист
Перечень чертежей		3,4
Рама под бетоносмесители	2930А/1.000	5
СБ-138		
—"—	2930А/1.000	5
—"—	2930А/1.000.СБ	6
—"—	2930А/1.000.СБ	7
—"—	2930А/1.000.СБ	5
—"—	2930А/1.000.ВС	8
—"—	2930А/1.000.ВП	8
Рама	2930А/1.010	9
—"—	2930А/1.010	9
—"—	2930А/1.010.СБ	10
—"—	2930А/1.010.СБ	11
—"—	2930А/1.010.СБ	12
Рама	2930А/1.020	9
—"—	2930А/1.020	9
—"—	2930А/1.020.СБ	13
—"—	2930А/1.020.СБ	14
—"—	2930А/1.020.СБ	15
Балка	2930А/1.020.СБ	16
—"—	2930А/1.050.СБ	16
Балка	2930А/1.060	16
—"—	2930А/1.060.СБ	16
Балка	2930А/1.070	17
—"—	2930А/1.070.СБ	17
Настил	2930А/1.001	18
Настил	2930А/1.002	18
Скоба	2930А/1.003	19
Крюк	2930А/1.004	19
Ребро	2930А/1.011	20
Косынка	2930А/1.012	20
Косынка	2930А/1.013	20
Косынка	2930А/1.014	20
Поручень	2930А/1.015	21
Раскос	2930А/1.016	21
Связь	2930А/1.017	21
Связь	2930А/1.022	21
Настил	2930А/1.024	22
Настил	2930А/1.025	22
Стойка	2930А/1.026	22
Связь	2930А/1.027	22
Борт	2930А/1.029	19
Настил	2930А/1.032	17
Настил	2930А/1.033	17
Связь	2930А/1.034	19

Наименование	Обозначение	Лист
Течка в бетоносмеситель	2930А/2.000	23
СБ-138		
—"—	2930А/2.000	23
—"—	2930А/2.000.СБ	24
—"—	2930А/2.000.СБ	25
—"—	2930А/2.000.ВС	26
—"—	2930А/2.000.ВП	26
Крышка	2930А/2.010	27
—"—	2930А/2.010.СБ	28
Течка	2930А/2.020	23
—"—	2930А/2.020.СБ	29
—"—	2930А/2.020.СБ	30
Прокладка	2930А/2.001	31
Прокладка	2930А/2.002	31
Прокладка	2930А/2.003	31
Прокладка	2930А/2.004	31
Прокладка	2930А/2.006	23
Крышка	2930А/2.011	28
Ручка	2930А/2.012	28
Петля	2930А/2.013	27
Петля	2930А/2.014	27
Стенка	2930А/2.021	32
Стенка	2930А/2.022	32
Стенка	2930А/2.023	32
Связь	2930А/2.024	32
Связь	2930А/2.025	27
Течки от распределителя цемента	2930А/3.000	33
—"—	2930А/3.000СБ	34
—"—	2930А/3.000.ВС	35
—"—	2930А/3.000.ВП	35
Течка	2930А/3.010	33
—"—	2930А/3.010.СБ	36
Течка	2930А/3.020	33
—"—	2930А/3.020.СБ	37
Патрубок	2930А/3.030	33
—"—	2930А/3.030.СБ	37

409-28-39

7598/21 3 Альбом XIII Часть 2

Изм.	Лист	№ докум.	Подп.	Дата
Разраб.		Лубман		12.80
Пров.		Колесникова		12.80
Т. контр.		—		
Руков.		Семёнов		12.80
Н. контр.		Колесникова		12.80
Утв.		Семёнов		12.80

Перечень чертежей

Лит.	Масса	Масштаб
	—	—
Лист 1	Листов 8	

Гипростроммаш Москва

Формат А2

Наименование	Обозначение	Лист
Пластина	2930А/3.011	38
Полухомут	2930А/3.012	38
Патрубок	2930А/3.022	39
Патрубок	2930А/3.022	39
Патрубок	2930А/3.023	39
Кольцо	2930А/3.024	38
Кольцо	2930А/3.025	38
Воронка выдачи бетона	2930А/Ч.000	40
"	2930А/Ч.000	40
"	2930А/Ч.000.СБ	41
"	2930А/Ч.000.СБ	40
"	2930А/Ч.000.ВС	42
"	2930А/Ч.000.ВП	42
Стенка	2930А/Ч.010	43
"	2930А/Ч.010.СБ	43
Надставка	2930А/Ч.020	44
"	2930А/Ч.020.СБ	43
Воронка	2930А/Ч.030	44
"	2930А/Ч.030.СБ	45
Кронштейн	2930А/Ч.040	46
"	2930А/Ч.040СБ	47
Планка	2930А/Ч.002	48
Крюк	2930А/Ч.024	44
Стенка	2930А/Ч.031	44
Стенка	2930А/Ч.032	47
Стенка	2930А/Ч.033	47
Боковина	2930А/Ч.034	48
Боковина	2930А/Ч.035	48
Платик	2930А/Ч.036	48
Ребро	2930А/Ч.041	46
Плита	2930А/Ч.042	46
Основание	2930А/Ч.043	46

7598/21

409-28-39

4 Альбом XIII Часть 2

Изм.	Лист	№ докум.	Подп.	Дата
Разраб.		Аузман		12.80
Пров.		Колесников		12.80
Т.контр.				
Рук.гр.		Семенов		12.80
Н.контр.		Колесников		12.80
Утв.		Семенов		12.80

Перечень чертежей

Лит.	Масса	Масшт.
	—	—

Лист 2 Листов 2

Гипростроммаш Москва

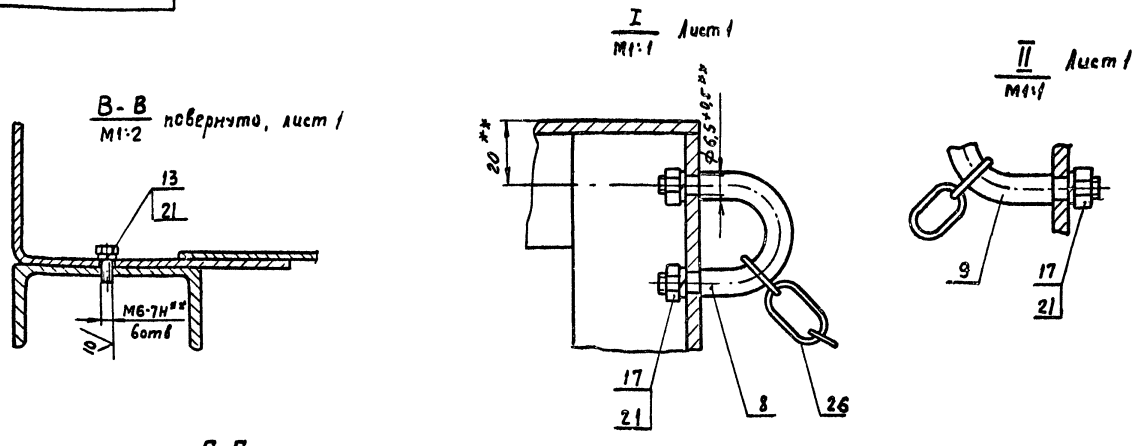

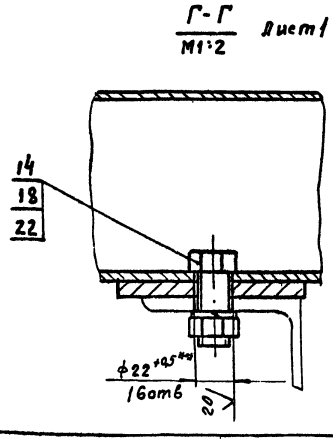

Изм	Лист	№ докум.	Подп.	Дата
Разраб.		Коннова		12.80
Пров.		Колесникова		12.80
Т.контр.		Шалдин		12.80
Руков.		Семенов		12.80
Н.контр.		Колесникова		12.80
Утв.		Волконский		12.80

2930А/1.00.0СБ

Рама под бетоносмесители СБ-138 Сборочный чертеж

Лит.	Масса	Масштаб
	—	—

Лист 3 | Листов

Гипростроммаш Москва

Формат 12

Форма	Зона	Поз.	Обозначение	Наименование	Кол.	Примечание
				Документация		
*			2930А/1.000СБ	Сборочный чертеж		*22; 22; 12
12			2930А/1.000ВС	Ведомость спецификаций		
12			2930А/1.000ВП	Ведомость покупных изделий		
				Сборочные единицы		
11		1	2930А/1.010	Рама	1	
11		2	2930А/1.020	Рама	1	
				Детали		
12		6	2930А/1.001	Настил	1	
12		7	2930А/1.002	Настил	1	
11		8	2930А/1.003	Скоба	4	
11		9	2930А/1.004	Крюк	4	
				Стандартные изделия		
		13		Болт М6×16.46 ГОСТ 7798-70	*6	
		14		Болт М20×50.46 ГОСТ 7798-70	*16	

2930А/1.000

Изм	Лист	№ докум.	Подп.	Дата
Разраб.		Коннова		12.80
Пров.		Колесникова		12.80
Руков.		Семенов		12.80
Н.контр.		Колесникова		12.80
Утв.		Волконский		12.80

Рама под бетоносмесители СБ-138

Лит	Лист	Листов
	1	2

Гипростроммаш Москва

Формат	Зона	Поз.	Обозначение	Наименование	Кол.	Примечание
				Гайки ГОСТ 5915-70	*	
		17		М6.5	18	
		18		М20.5	16	
				Шайбы ГОСТ 6402-70	*	
		21		6. 65Г	24	
		22		20. 65Г	16	
		26		Цепь 2-6×27 ГОСТ 7070-75 40 зв.	6	

5 | 409-28-39

7598/21 | Альбом XIII | Лист 2

2930А/1.000

Изм	Лист	№ докум.	Подп.	Дата

Лист 2

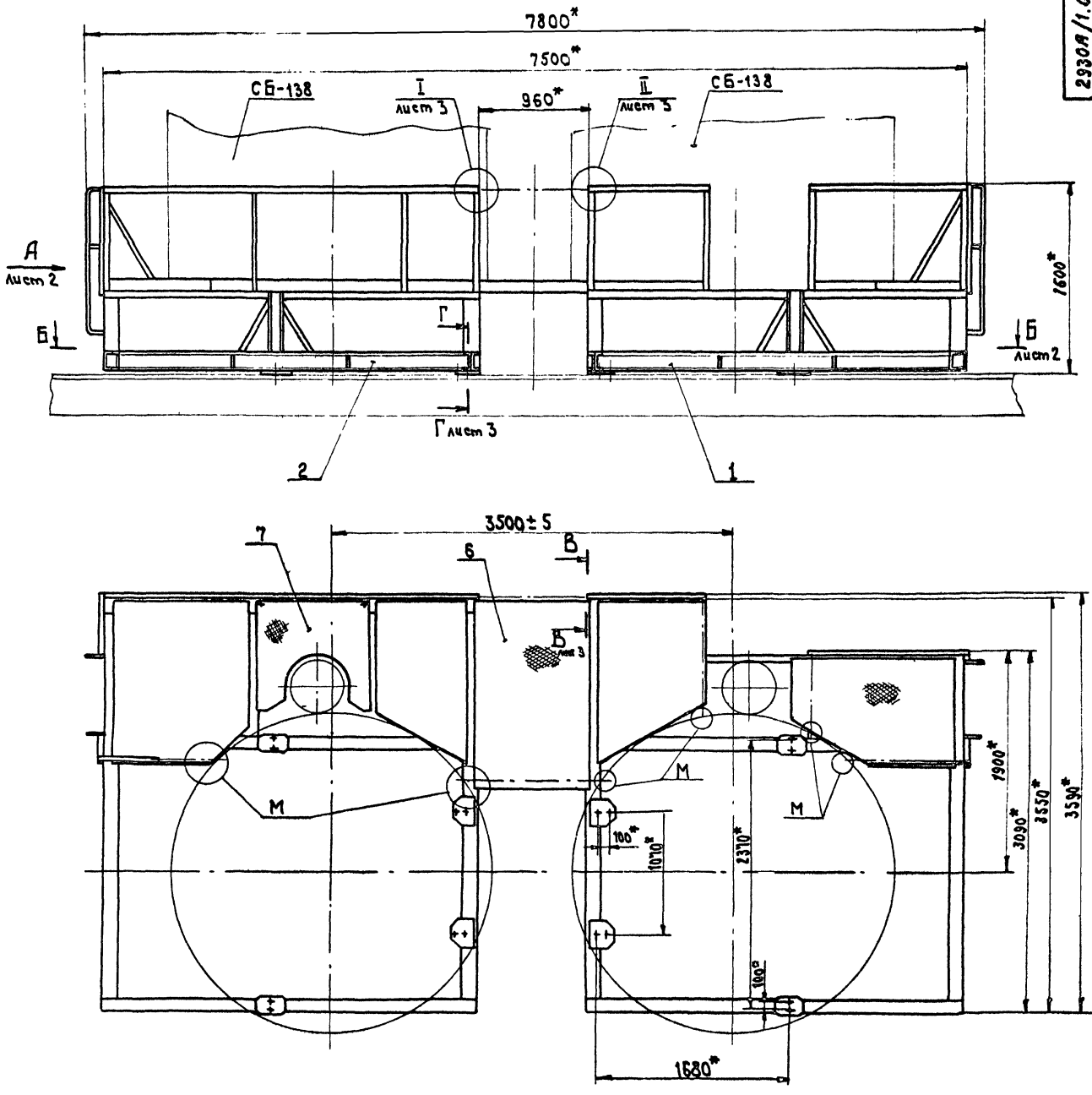

1. В точках М на каждом смесителе закрепить скобу поз. 8 или крюк поз. 9 и одеть цепь поз. 26, как показано на выносных элементах I и II.
2.** Размеры обработать по сопрягаемым сборочным единицам и деталям.
3.* Размеры для справок

6

409-28-39

7598/21 Альбом XIII Часть 2

Изм	Лист	№ докум.	Подп	Дата
Разраб.		Комнова		12.80
Пров.		Колесникова		12.80
Т. контр.		Шалдин		12.80
Рукав.		Семенов		12.80
Н. контр.		Колесникова		12.80
Утв.		Волконский		12.80

2930А/1.000СБ

Рама под бетоносмесители СБ-138
Сборочный чертеж

Лит.	Масса	Масштаб
	1900	1:25

Лист 1 Листов 3

Гипростроммаш Москва

Формат 22

Гл. инженер института /Н.И. Гузенко/

Инв. № подл. | Подп. и дата | Взам. инв. № | Инв. № дубл. | Подп. и дата

Вид А
М1:20 лист 1

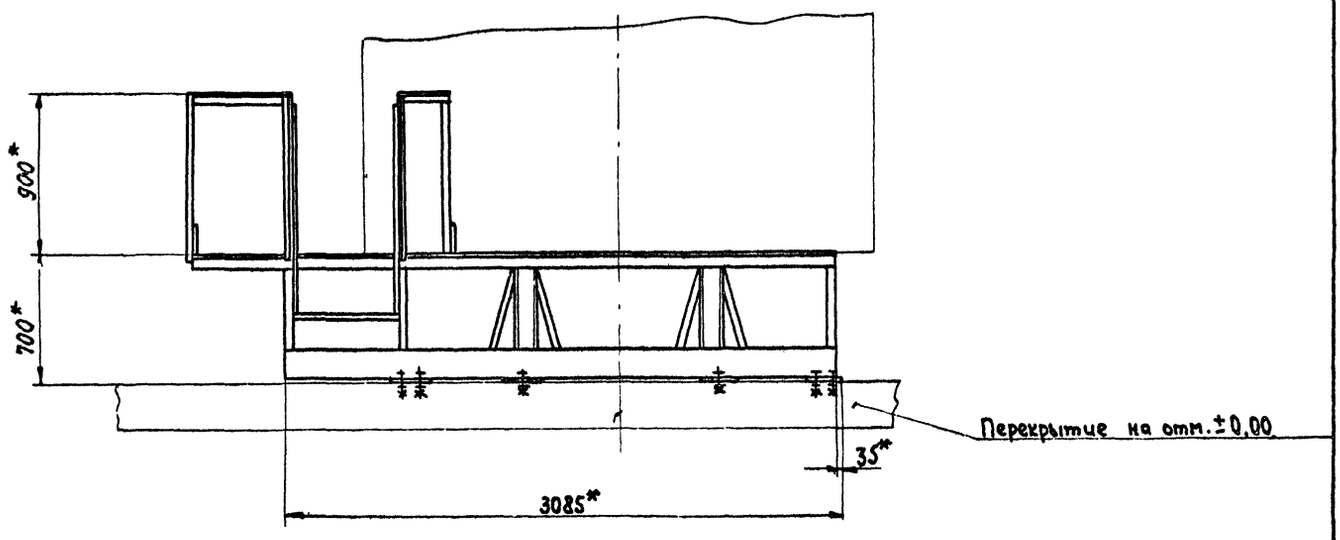

Б-Б
М1:25 лист 1

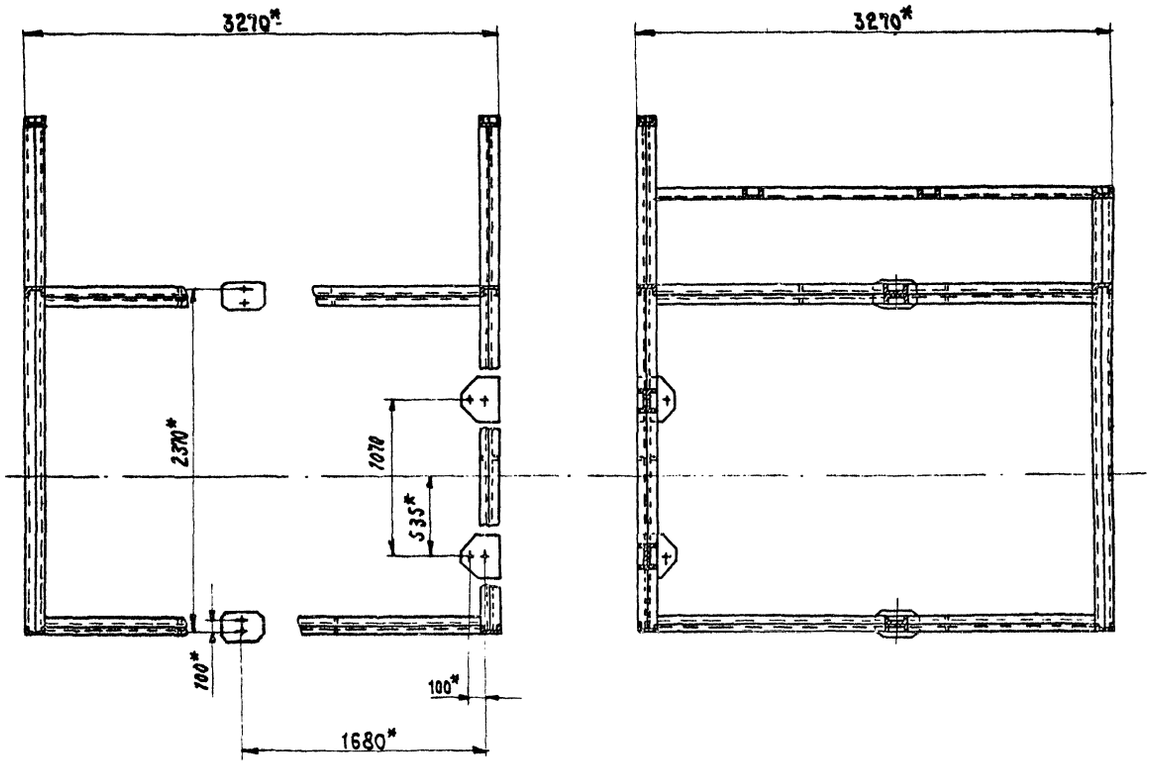

Изм.	Лист	№ докум.	Подп.	Дата
Разраб.		Канина		12.80
Пров.		Колесникова		12.80
Т. контр.		Шалунин		12.80
Рук. гр.		Семенов		12.80
Н. контр.		Колесникова		12.80
Утв.		Волконский		12.80

2930А/1.000СБ

Рама под бетоносмесители СБ-138

Сборочный чертеж

Лит.	Масса	Масштаб
	—	—

Лист 2 Листов 8

Гипростроммаш Москва

7 409-28-39
7598/21 Альбом XIII Часть 2

Инв. № подл. | Подп. и дата | Взам. инв. № | Инв. № дубл. | Подп. и дата

Формат А2

№ строки	Обозначение	Наименование	Обозначение	Кол.	Общее кол.	Примечание
1						
2	2930А/1.000	Рама под бетоносмесители СБ-138				
3						
4	2930А/1.010	Рама			1	
5						
6	2930А/1.020	Рама			1	
7						
8	2930А/1.050	Балка	2930А/1.010	1	1	
9						
10						
11	2930А/1 060	Балка	2930А/1.010	2	2	
12			2930А/1.020	1	1	
13					3	
14	-01	Балка	2930А/1.010	1	1	
15			2930А/1.020	2	2	
16					3	
17	-02	Балка	2930А/1.010	4	4	
18			2930А/1.020	4	4	
19					8	
20						
21						
22	2930А/1.070	Балка	2930А/1.020	1	1	
23						
24						
25						
26						
27						
28						

Инв. № подл. | Подп. и дата | Взам. инв. № | Инв. № дубл. | Подп. и дата

Изм.	Лист	№ докум.	Подп.	Дата
Разраб.		Прудниченкова		12.80
Пров.		Колесникова		12.80
Рук.		Семенов		12.80
Н. контр.		Колесникова		12.80
Утв.		Великевский		12.80

2930А/1.000 ВС

Рама под бетоносмесители
Ведомость спецификаций

Лит.	Лист	Листов
		1

Гипростроммаш Москва

Формат 12

№ строки	Наименование	Код ОКП	Обозначение документа на поставку	Поставщик	Куда входит (обозначение)	Количество: наименование изделия	Количество: в комплекты	Количество: на регулир.	Количество: Всего	Примечание
1	Болты		ГОСТ 7798-70*							
2	М6х16.46					6			6	
3	М20х50.46					16			16	
4										
5	Гайки		ГОСТ 5915-70*							
6	М6.5					18			18	
7	М20.5					16			16	
8										
9	Шайбы		ГОСТ 6402-70*							
10	6.65Г					24			24	
11	20.65Г					16			16	
12										
13	Цепь 2-6х27		ГОСТ 7070-75							
14	40 зв					6			6	
15										
16										
17										
18										
19										
20										
21										
22										
23										
24										
25									409-28-39	
26							7598/21	8	Альбом XIII	Часть 2

Инв. № подл. | Подп. и дата | Взам. инв. № | Инв. № дубл. | Подп. и дата

Изм.	Лист	№ докум.	Подп.	Дата
Разраб.		Прудниченкова		12.80
Пров.		Колесникова		12.80
Руков.		Семенов		12.80
Н. контр.		Колесникова		12.80
Утв.		Семенов		12.80

2930А/1.000 ВП

Рама под бетоносмесители СБ-138
Ведомость покупных изделий

Лит.	Лист	Листов
		1

Гипростроммаш Москва

Формат 12

Формат	Зона	Поз.	Обозначение	Наименование	Кол.	Примечание
				Документация		
22			2930А/1. 010 СБ	Сборочный чертеж		
				Сборочные единицы		
11		1	2930А/1. 050	Балка	1	
11		2	2930А/1. 060	Балка	2	
		3	-01	Балка	1	
		4	-02	Балка	4	
				Детали		
11		8	2930А/1. 011	Ребро	12	
11		9	2930А/1 012	Косынка	3	
11		10	2930А/1. 013	Косынка	4	
11		11	2930А/1. 014	Косынка	4	
11		12	2930А/1. 015	Поручень	2	
11		13	2930А/1. 016	Раскос	7	
11		14	2930А/1. 017	Связь	2	
		15	-01	Связь	1	
		16	-02	Связь	1	
		17	-03	Связь	1	
		18	-04	Связь	1	
		19	-05	Связь	1	
		20	-07	Связь	1	
		21	-08	Связь	1	
		22	-09	Связь	1	
		23	-11	Связь	1	

Инв.№ подл. | Подп. и дата | Взам. инв.№ | Инв.№ дубл. | Подп. и дата

Изм.	Лист	№ докум.	Подп.	Дата
Разраб.		Прудниченкова		12.80
Пров.		Колесникова		12.80
Руков.		Семенов		12.80
Н.контр.		Колесникова		12.80
Утв.		Семенов		12.80

2930А/1. 010

Рама

Лит.	Лист	Листов
	1	2

Гипростроммаш Москва

Формат 11

Формат	Зона	Поз.	Обозначение	Наименование	Кол.	Примечание
11		24	2930А/1. 022	Связь	1	
		25	-01	Связь	6	
		26	-02	Связь	1	
		27	-03	Связь	1	
		28	-04	Связь	1	
		29	-05	Связь	1	
		30	-06	Связь	1	
11		31	2930А/1. 024	Настил	1	
11		32	2930А/1. 025	Настил	1	
11		33	2930А/1. 026	Стойка	6	
		34	-01	Стойка	2	
11		35	2930А/1. 027	Связь	1	
Б.Ч		36	2930А/1. 028	Связь		
				Круг В-16 ГОСТ 2590-71*		
				Ст.3-I ГОСТ 16523-70*	2	0,2 кг
11		37	2930А/1. 029	Борт	1	
		38	-01	Борт	1	
Б.Ч		40	2930А/1 031	Ребро		
				Лист Б-ПН-6 ГОСТ 19903-74*		
				Ст.3 ГОСТ 14637-69*		
				200-12 х 750-1	1	1,4 кг
Б.Ч		41	2930А/1 039	Ребро		
				Лист Б-ПН-6 ГОСТ 19903-74*		
				Ст.3 ГОСТ 14637-69*		
				200-12 х 100-1	8	0,9 кг

9

Инв.№ подл. | Подп. и дата | Взам. инв.№ | Инв.№ дубл. | Подп. и дата

Изм.	Лист	№ докум.	Подп.	Дата

2930А/1. 010

Лист 2

Формат 11

Формат	Зона	Поз.	Обозначение	Наименование	Кол.	Примечание
				Документация		
22			2930А/1. 020 СБ	Сборочный чертеж		
				Сборочные единицы		
11		1	2930А/1. 060	Балка	1	
		2	-01	Балка	2	
		3	-02	Балка	4	
11		4	2930А/1. 070	Балка	1	
				Детали		
11		8	2930А/1. 011	Ребро	12	
11		9	2930А/1. 012	Косынка	4	
11		10	2930А/1. 013	Косынка	4	
11		11	2930А/1. 014	Косынка	4	
11		12	2930А/1. 015	Поручень	2	
11		13	2930А/1. 016	Раскос	7	
11		14	2930А/1. 017	Связь	2	
		15	-03	Связь	1	
		16	-06	Связь	1	
		17	-07	Связь	1	
		18	-08	Связь	1	
		19	-09	Связь	1	
		20	-12	Связь	1	
11		21	2930А/1. 022 -01	Связь	6	
		22	-02	Связь	1	

Инв.№ подл. | Подп. и дата | Взам. инв.№ | Инв.№ дубл. | Подп. и дата

Изм.	Лист	№ докум.	Подп.	Дата
Разраб.		Прудниченкова		12.80
Пров.		Колесникова		12.80
Руков.		Семенов		12.80
Н.контр.		Колесникова		12.80
Утв.		Семенов		12.80

2930А/1. 020

Рама

Лит.	Лист	Листов
	1	2

Гипростроммаш Москва

Формат 11

Формат	Зона	Поз.	Обозначение	Наименование	Кол.	Примечание
		23	2930А/1. 022 -03	Связь	1	
		24	-04	Связь	1	
		25	-06	Связь	1	
		26	-07	Связь	1	
11		27	2930А/1. 026	Стойка	6	
Б.Ч		28	2930А/1. 028	Связь		
				Круг В16 ГОСТ 2590-71*		
				Ст.3-I ГОСТ 16523-70*		
				ℓ=130-2	2	0,2 кг
11		29	2930А/1. 029-02	Борт	2	
11		33	2930А/1. 032	Настил	1	
11		34	2930А/1 0.33	Настил	1	
11		35	2930А/1 034	Связь	1	
Б.Ч		40	2930А/1. 039	Ребро		
				Лист Б-ПН-6 ГОСТ 19903-74*		
				Ст3 ГОСТ 14637-69*		
				200-12 х 100-1	8	0,9 кг

409-28-39

7598/21 9 Альбом XIII Часть 2

Инв.№ подл. | Подп. и дата | Взам. инв.№ | Инв.№ дубл. | Подп. и дата

Изм.	Лист	№ докум.	Подп.	Дата

2930А/1. 020

Лист 2

Формат 11

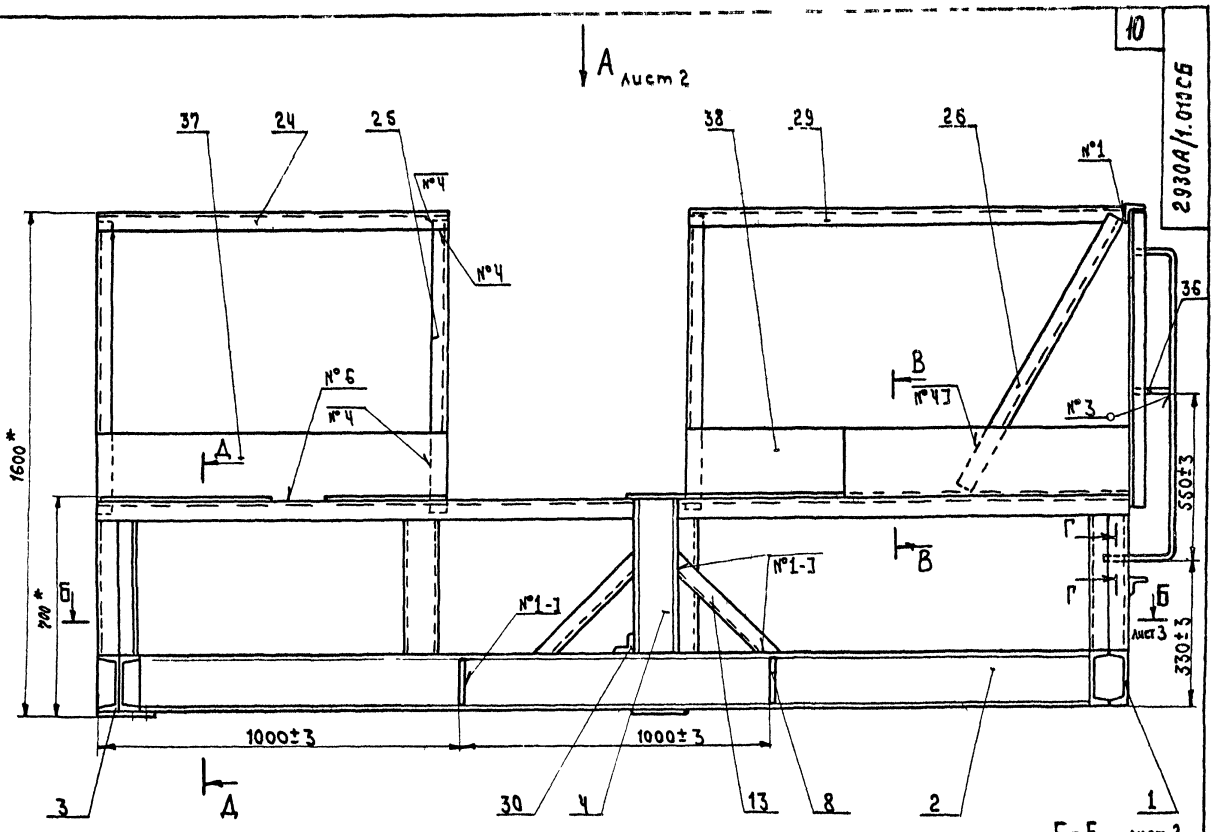

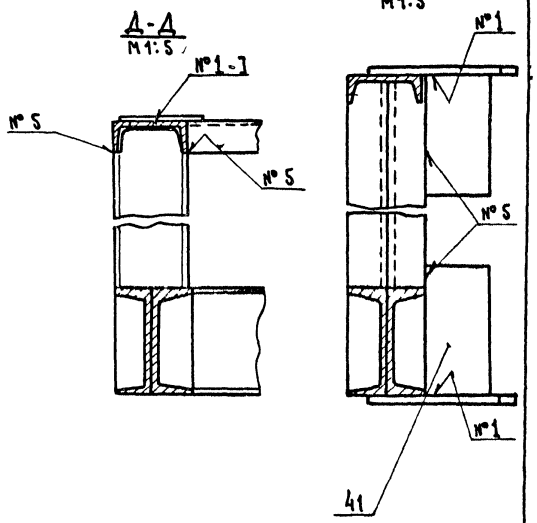

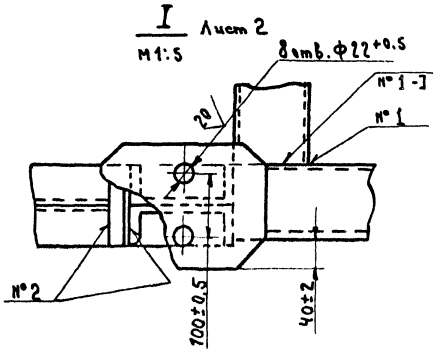

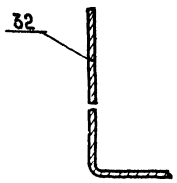

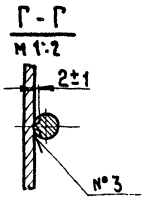

7598/21 10

№шва	Обозначение шва	№шва	Обозначение шва
№1	Т1-∆5	№5	С2
№2	Н1-∆6	№6	Т1-∆2-50/150
№3	Нестандартный		
№4	Н1-∆2		

409-28-39
Альбом XIII Часть 2

Изм. Лист.	№ докум.	Подп.	Дата
Разраб.	Оружинченко		12.80
Пров.	Колесникова		12.80
Т.контр.	Шалдин		12.80
Рук.к.	Семенов		12.80
Н.контр.	Колесникова		12.80
Утв.	Семёнов		12.80

2930А/1.010СБ

Рама
Сборочный чертеж

Лит.	Масса	Масштаб
	850	1:10
Лист 1	Листов 3	

Гипростроммаш Москва

Формат А2

Инв.№подл. | Подп. и дата | Взам.инв.№ | Инв.№дубл. | Подп. и дата

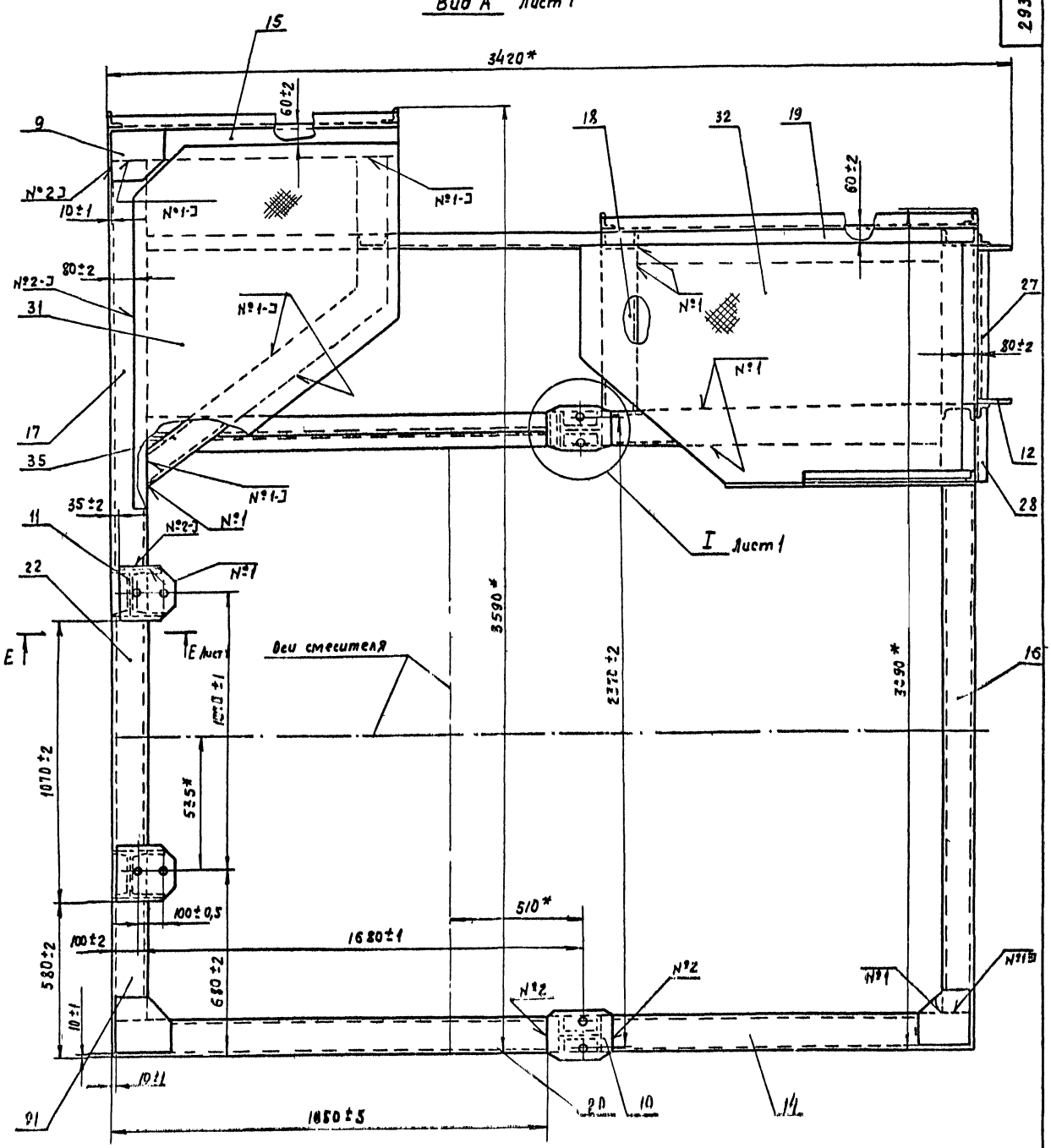

Изм	Лист	№ докум.	Подп.	Дата
Разраб.		Прудниченко		12.80
Пров.		Колесников		12.80
Т. контр.		Шалдин		12.80
Руков.		Семенов		12.80
Н. контр.		Колесников		12.80
Утв.		Семенов		12.80

409-28-39

7598/21 11 Альбом XIII Часть 2

2930А/1.010 СБ

Рама
Сборочный чертеж

Лит.	Масса	Масштаб
	–	1:10

Лист 2 Листов

Гипростроммаш
Москва

Формат 22

Б-Б Лист 1

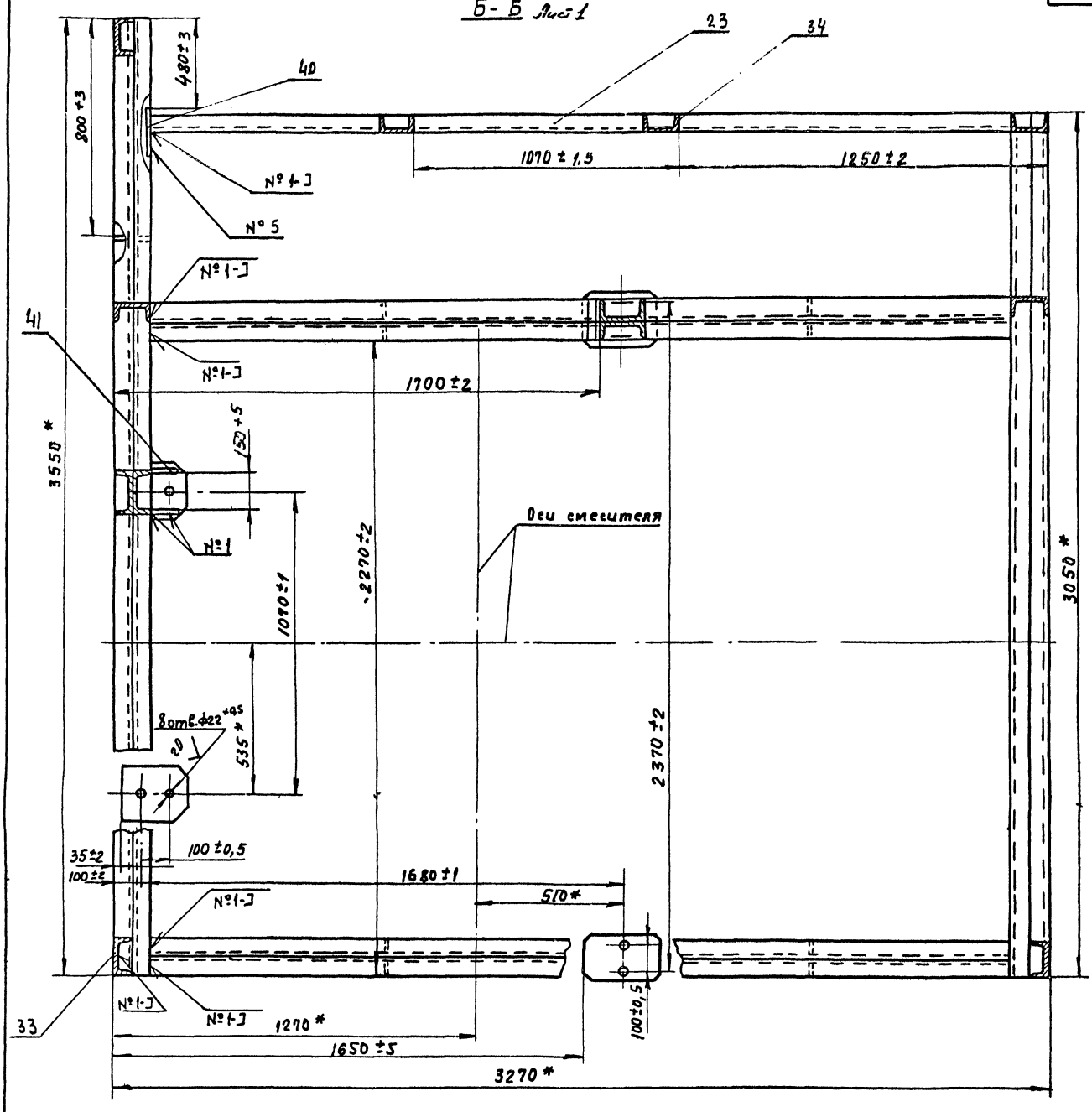

409-28-39

7598/21 12 Альбом XIII Часть 2

2930А/1.010СБ

Изм.	Лист	N докум.	Подп.	Дата
Разраб.		Прудниченко		12.80
Пров.		Колесников		12.80
Т.контр.		Шайдин		12.80
Руков.		Семенов		12.80
Н.контр.		Колесников		12.80
Утв.		Семенов		12.80

Рама
Сборочный чертеж

Лит.	Масса	Масштаб
	–	1:10

Лист 3 Листов 6

Гипростроммаш
Москва

Формат А2

Инв.№ подл. | Подп. и дата | Взам.инв.№ | Инв.№ дубл. | Подп. и дата

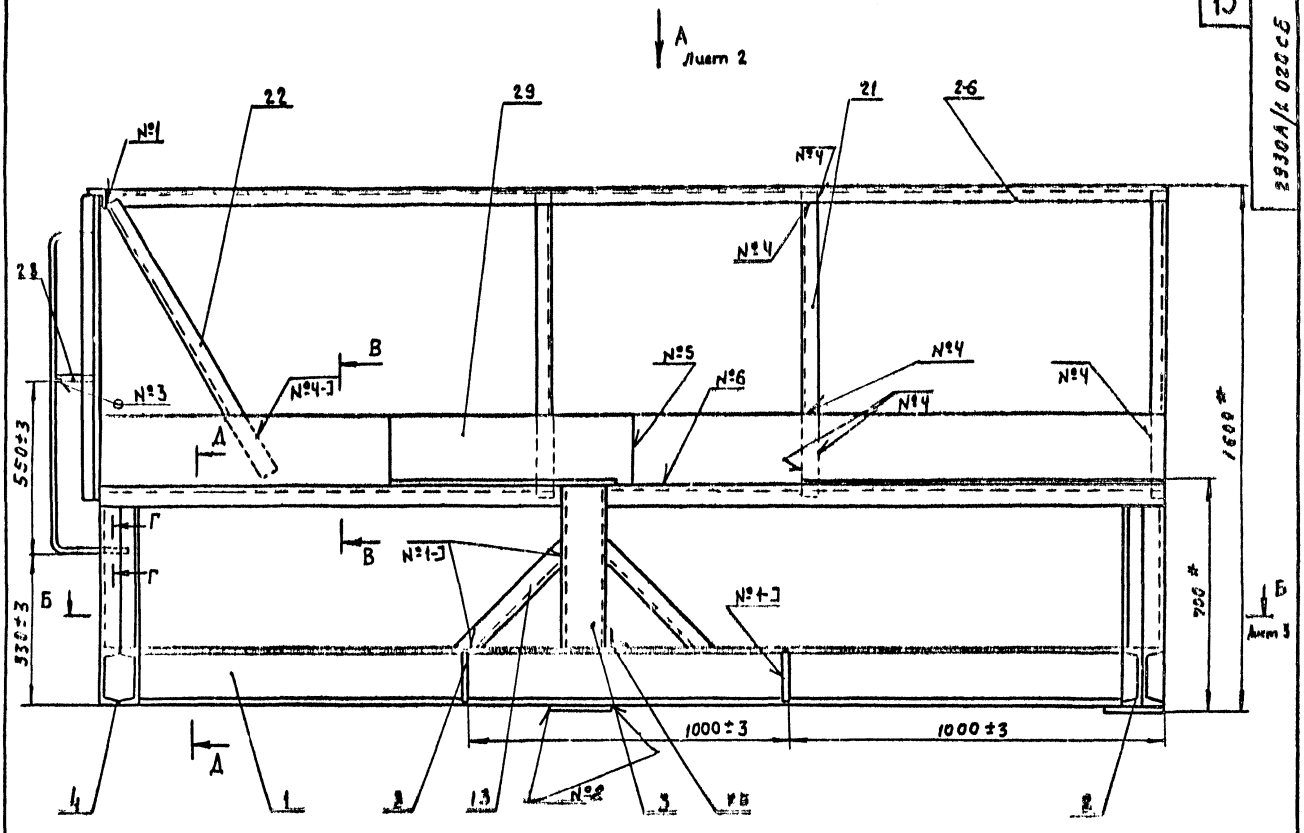

Е - Е
М1:8 Лист 1

Д - Д
М1:5

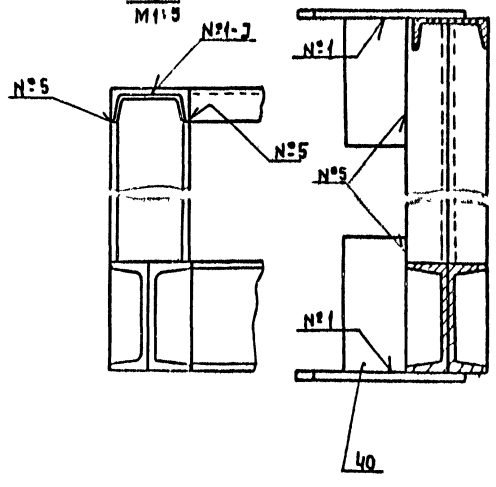

I
М1:5 Лист 2

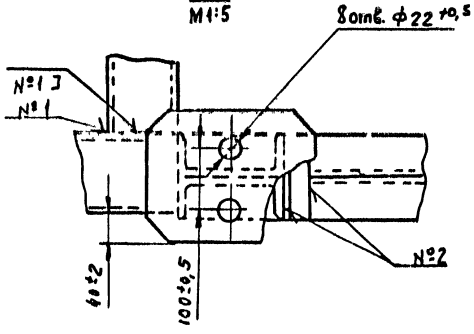

В - В
М1:2

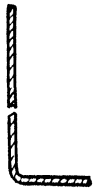

Г - Г
М1:2

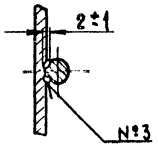

7398/21 13

№шва	Обозначение шва
№1	Т1- Δ5
№2	Н1- Δ6
№3	Нестандартный
№4	Н1- Δ2

№шва	Обозначение шва
№5	С2
№6	Т1- Δ2 - 50/150

409-28-39
Альбом XIII Часть 2

Изм.	Лист	№ докум.	Подп.	Дата
Разраб.		Прудниченкова		12.80
Пров.		Колесникова		12.80
Т.контр.		Шалдин		12.80
Руков.		Семенов		12.80
Н.контр.		Колесникова		12.80
Утв.		Семенов		12.80

2930А/1.020 СБ

Рама
сборочный чертеж

Лит.	Масса	Масштаб
	950	1:10

Лист 1 Листов 3

Гипростроммаш
Москва

Инв.№ подл. | Подп. и дата | Взам.инв.№ | Инв.№ дубл. | Подп. и дата

Формат А2

2930А/1.020СБ

Вид А лист 1

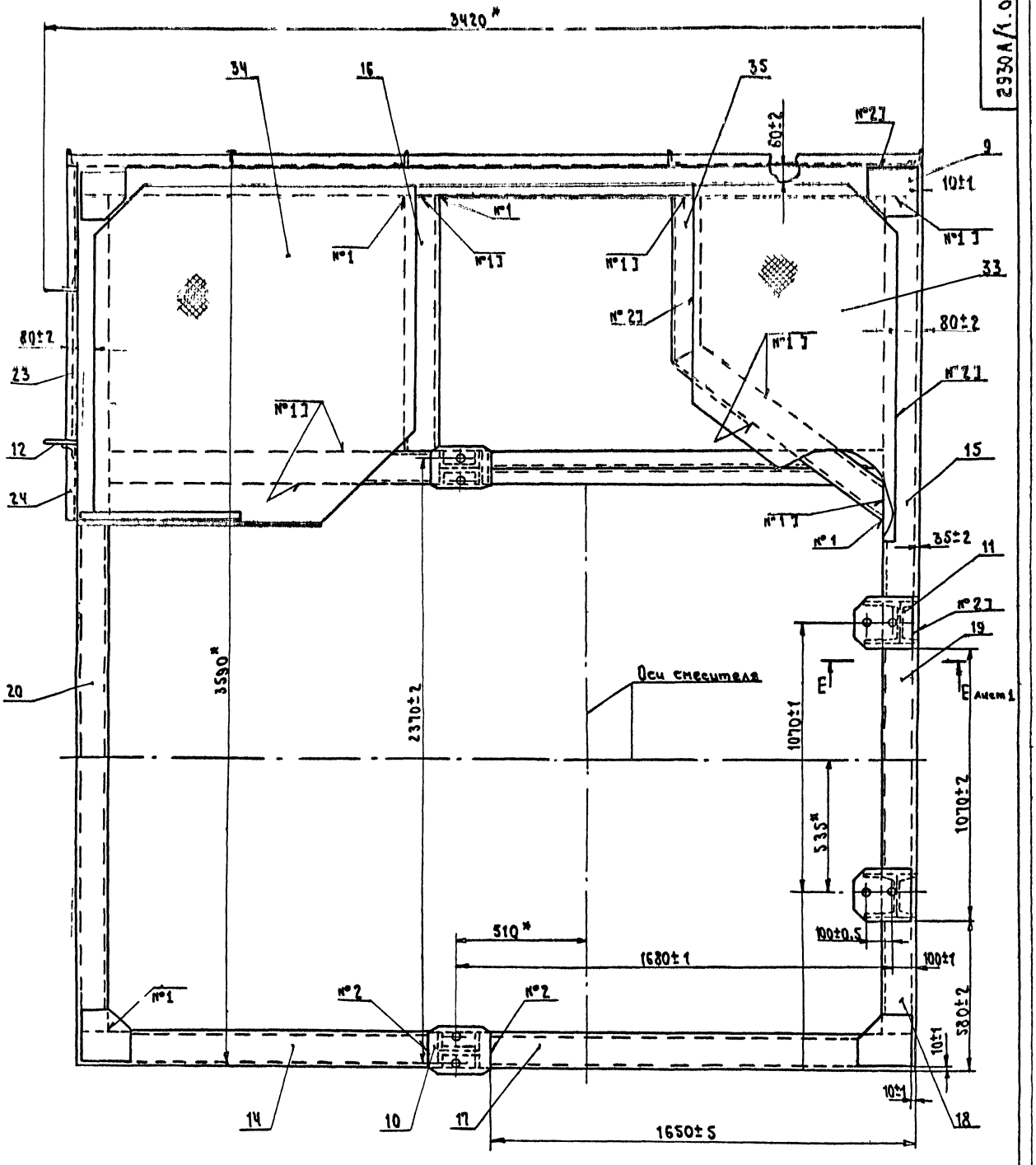

409-28-39

7598/21 14 Альбом III Часть 2

2930А/1.020СБ

Изм.	Лист	№ докум.	Подп.	Дата
Разраб.		Прудниченко		12.80
Пров.		Колесникова		12.80
Т. контр.		Шалдин		12.80
Руков.		Семенов		12.80
Н. контр.		Колесникова		12.80
Утв.		Семенов		12.80

Рама
Сборочный чертеж

Лит.	Масса	Масштаб
	—	1:10

Лист 2 Листов 3

Гипростромнаш
Москва

Формат 22

Инв. № подл. | Подп. и дата | Взам. инв. № | Инв. № дубл. | Подп. и дата

Б-Б Лист 1

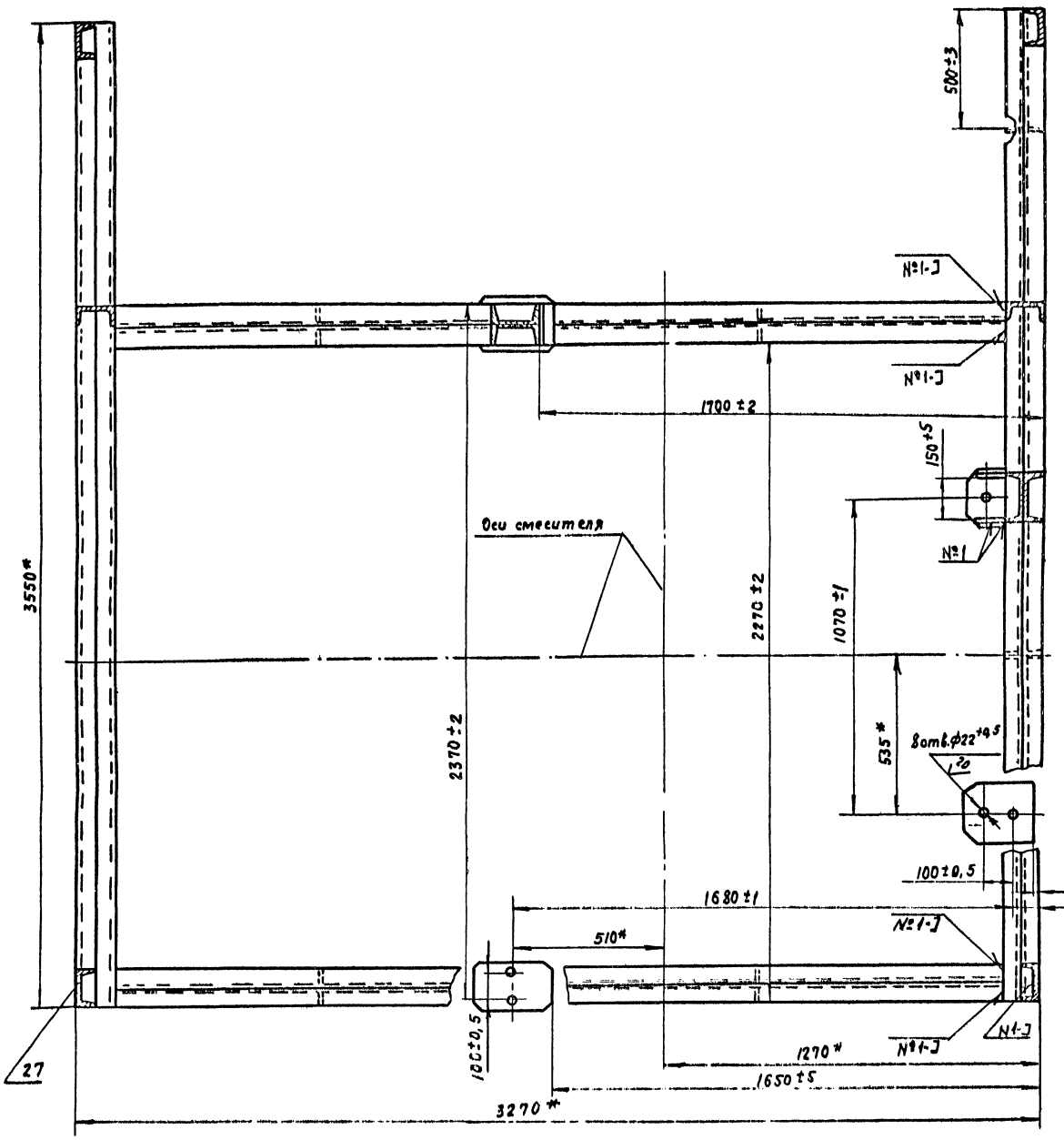

Изм.	Лист	№ докум.	Подп.	Дата	
Разраб.		Прудниченко		12.80	
Пров.		Колесникова		12.80	
Гл. контр.		Шилдин		12.80	
Руков.		Семенов		12.80	
Н. контр.		Колесникова		12.80	
Утв.		Семенов		12.80	

409-28-39

7598/21 | 15 | Альбом XIII | Часть 2

2930А/1.020 СБ

Рама
Сборочный чертеж

Лит.	Масса	Масштаб
	-	1:10

Лист 3 Листов

Гипростроммаш
Москва

Формат 12

2930А/1. 050 СБ

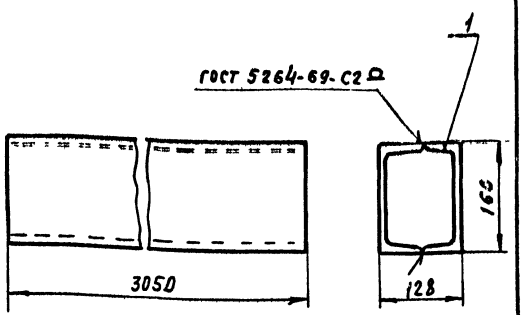

Размеры для справок

Изм.	Лист	№ докум.	Подп.	Дата
Разраб.		Прудниченкова		12.80
Пров.		Колесникова		12.80
Т.контр.		Шардин		12.80
Руков.		Семенов		12.80
Н.контр.		Колесникова		12.80
Утв.		Семенов		12.80

2930А/1. 050 СБ

Балка
Сборочный чертеж

Лит.	Масса	Масштаб
	88	1:5
Лист	Листов 1	

Гипростроммаш Москва

Формат А1

Формат	Зона	Поз.	Обозначение	Наименование	Кол.	
				Документация		
А1			2930А/1. 050 СБ	Сборочный чертеж		
				Детали		
А4		1	2930А/1. 051	Балка Швеллер 16 ГОСТ 8240-72 Ст.3-I ГОСТ 535-79		
				ℓ=3050-5,4	2	43 кг

2930А/1. 050

Балка

Лит.	Лист	Листов
		1

Гипростроммаш Москва

Формат А1

2930А/1. 060 СБ

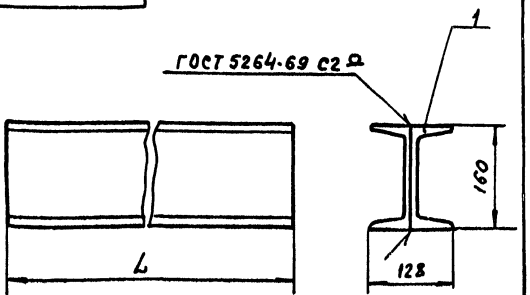

Обозначение	L, мм	Масса, кг
2930А/1. 060	3014	85
-01	3550	100
-02	520	16

7598/2/ 16

Изм.	Лист	№ докум.	Подп.	Дата
Разраб.		Прудниченкова		12.80
Пров.		Колесникова		12.80
Т.контр.		Шардин		12.80
Руков.		Семенов		12.80
Н.контр.		Колесникова		12.80
Утв.		Семенов		12.80

2930А/1. 060 СБ

Балка
Сборочный чертеж

Лит.	Масса	Масштаб
	см. табл.	1:5
Лист	Листов 1	

Гипростроммаш Москва

Формат А1

Формат	Зона	Поз.	Обозначение	Наименование	Кол.	Примечание
				Документация		
А1			2930А/1. 060 СБ	Сборочный чертеж		
				Переменные данные для исполнений		
			2930А/1. 060 СБ			
				Детали		
А4		1	2930А/1. 061	Балка Швеллер 16 ГОСТ 8240-72 Ст.3-I ГОСТ 535-79		
				ℓ=3014-5,4	2	42,5 кг
			2930А/1. 060-01			
				Детали		
А4			2930А/1. 062	Балка Швеллер 16 ГОСТ 8240-72 Ст.3-I ГОСТ 535-79		
				ℓ=3550-46	2	50 кг
			2930А/1. 060-02			
				Детали		
						409-28-39
А4			2930А/1. 063	Балка Швеллер 16 ГОСТ 8240-72 Ст.3-I ГОСТ 535-79	Альбом №	Часть 2
				ℓ=520-1,5	2	1,5 кг

2930А/1. 060

Балка

Изм.	Лист	№ докум.	Подп.	Дата
Разраб.		Прудниченкова		12.80
Пров.		Колесникова		12.80
Руков.		Семенов		12.80
Н.контр.		Колесникова		12.80
Утв.		Семенов		12.80

Лит.	Лист	Листов
		1

Гипростроммаш Москва

Формат А1

2930А/1.070 СБ

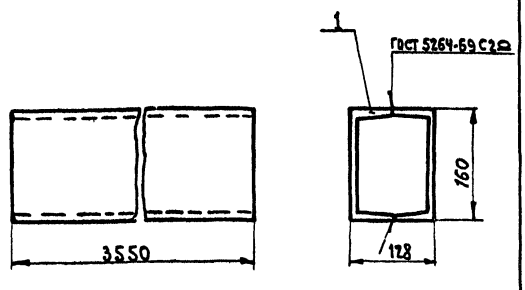

Размеры для справок

Изм.	Лист	№ докум.	Подп.	Дата
Разраб.		Прудниченко		
Пров.		Колесникова		
Т. контр.		Шалавин		
Н. контр.		Колесникова		
Утв.		Семенов		

2930А/1.070 СБ

Балка
Сборочный чертеж

Лит.	Масса	Масштаб
	100	1:5

Лист | Листов 1

Гипростроммаш Москва

Формат 11

Формат	Зона	Поз.	Обозначение	Наименование	Кол.	Примечание
				Документация		
11			2930А/1.070 СБ	Сборочный чертеж		
				Детали		
Б4		1	2930А/1.071	Балка Швеллер 16 ГОСТ 8240-72 Ст.3-I ГОСТ 535-79		
				ℓ=3550-с,в	2	50 кг.

2930А/1.070

Балка

Изм.	Лист	№ докум.	Подп.	Дата
Разраб.		Прудниченко		
Пров.		Колесникова		
Рук.		Семенов		
Н. контр.		Колесникова		
Утв.		Семенов		

Лит.	Лист	Листов

Гипростроммаш Москва

Формат 11

2930А/1.032

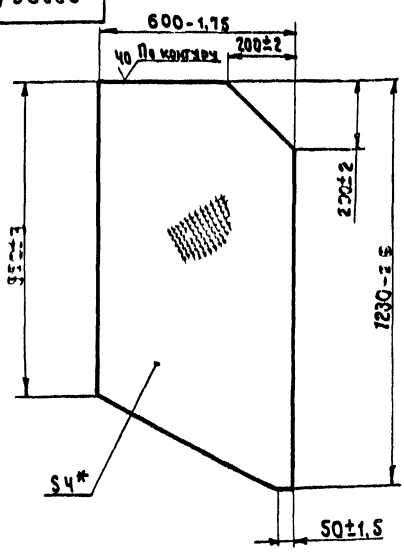

*Размер для справок

2930А/1.032

Настил

Лит.	Масса	Масштаб
	25	1:10

Лист | Листов 1

Лист ромб. О-ПН-4,0 Б Ст.3 ГОСТ 5668-77*

Гипростроммаш Москва

Формат 11

2930А/1.033

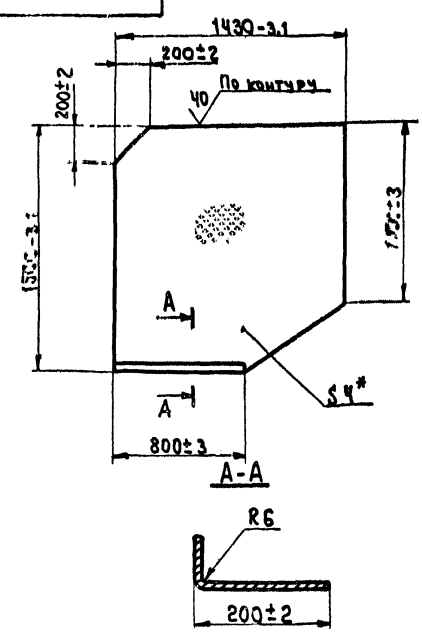

*Размер для справок

7598/21 17

409-28-39 Альбом Часть 2

2930А/1.033

Настил

Лит.	Масса	Масштаб
	73	1:20

Лист | Листов 1

Лист ромб. О-ПН-4,0 Б Ст.3 ГОСТ 5668-77*

Гипростроммаш Москва

Формат 11

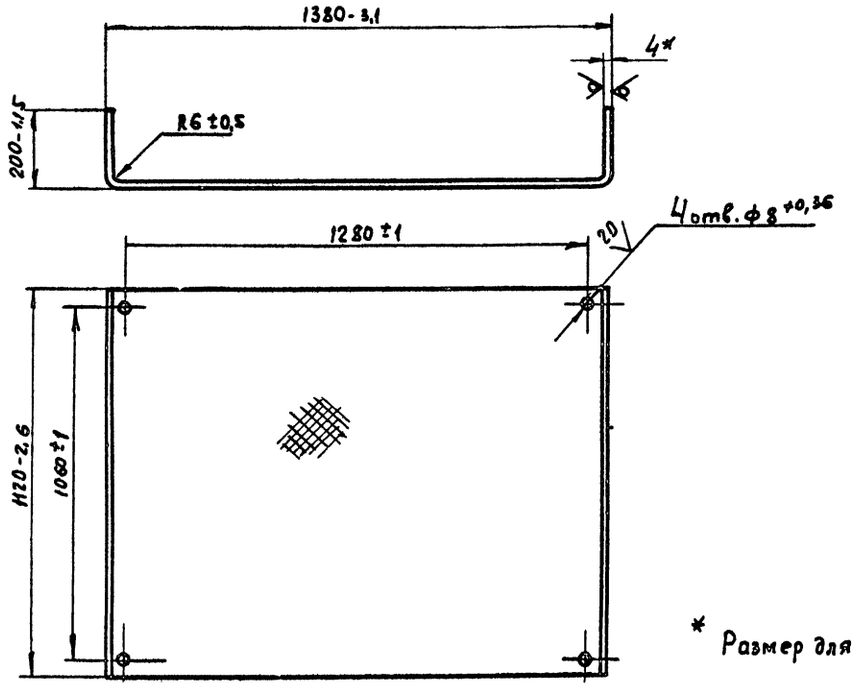

* Размер для справок

					2930А/1.001		
Изм.	Лист	№ докум.	Подп.	Дата	Настил	Лит.	Масса	Масштаб
Разраб.		Прудниченкова		12.80			71	1:10
Пров.		Колесникова		12.80		Лист	Листов 1
Т. контр.		Шалдин		12.80			
Н. контр.		Колесникова		12.80	Лист ромб. 0-ПН-4,0 Б Ст.3 ГОСТ 8568-77*	Гипростроммаш Москва	
Утв.		Семенов		12.80			

Формат 12

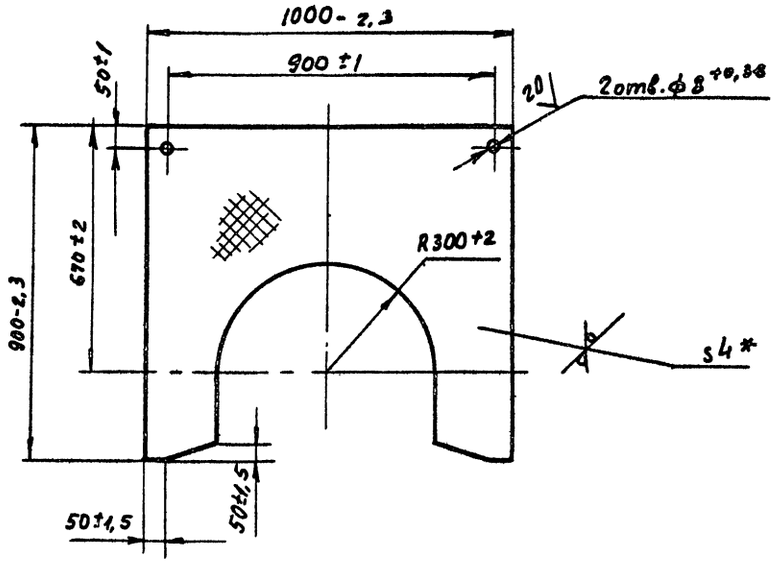

* Размер для справок

					2930А/1.002		
Изм.	Лист	№ докум.	Подп.	Дата	Настил	Лит.	Масса	Масштаб
Разраб.		Прудниченкова		12.80			23	1:10
Пров.		Колесникова		12.80		Лист	Листов 1
Т. контр.		Шалдин		12.80			
Н. контр.		Колесникова		12.80	Лист ромб. 0-ПН-4,0 Б Ст.3 ГОСТ 8568-77*	Гипростроммаш Москва	
Утв.		Семенов		12.80			

Формат 12

2930А/1. 029

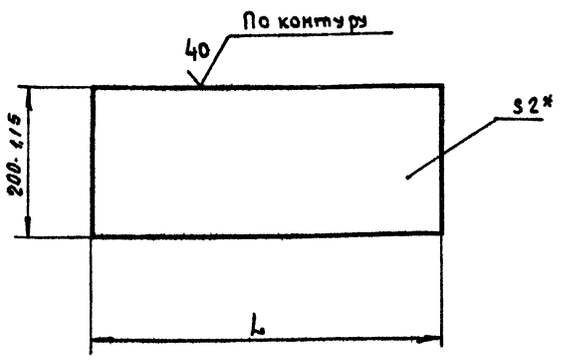

Обозначение	L, мм	Масса, кг
2930А/1. 029	880-2,3	2,7
-01	1410-3,1	4,4
-02	1635-3,1	5

* Размер для справок

Изм.	Лист	№ докум.	Подп.	Дата
Разраб.		Прудниченкова		12.80
Пров.		Колесникова		12.80
Т. контр.		Шалдин		12.80
Н. контр.		Колесникова		12.80
Утв.		Семенов		12.80

2930А/1. 029

Борт

Лит.	Масса	Масштаб
	См. табл.	1:5

Лист | Листов 1

Лист 5-ПН-2 ГОСТ 19904-74 / 3-IV Ст.3 ГОСТ 16523-70*

Гипростроммаш Москва

Формат 11

2930А/1. 034

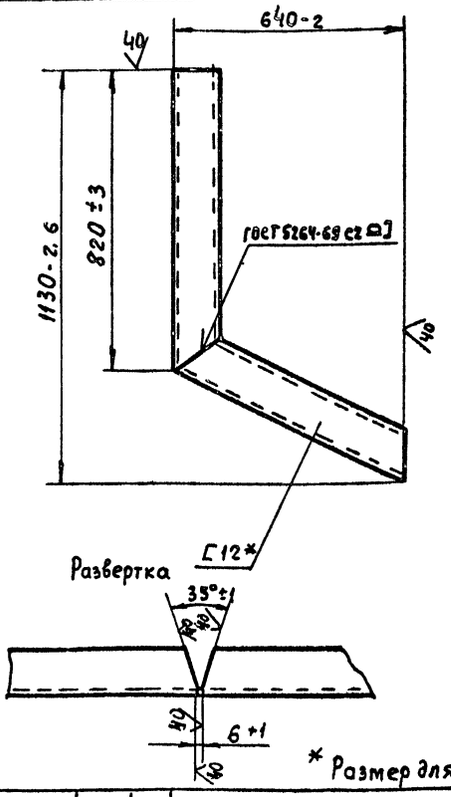

* Размер для справок

Изм.	Лист	N докум.	Подп.	Дата
Разраб.		Прудниченкова		12.80
Пров.		Колесникова		12.80
Т. контр.		Шалдин		12.80
Н. контр.		Колесникова		12.80
Утв.		Семенов		12.80

2930А/1. 034

Связь

Лит.	Масса	Масштаб
	14,5	1:10

Лист | Листов 1

Швеллер 12 ГОСТ 8240-72 / Ст.3-I ГОСТ 535-79

Гипростроммаш Москва

Формат 11

2930А/1. 003

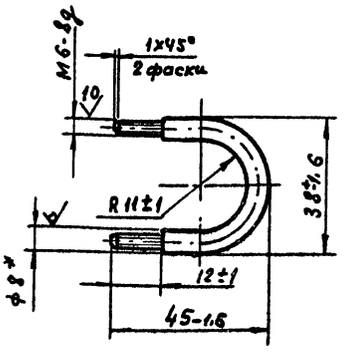

* Размер для справок

Изм.	Лист	N докум.	Подп.	Дата
Разраб.		Прудниченкова		12.80
Пров.		Колесникова		12.80
Т. контр.		Шалдин		12.80
Н. контр.		Колесникова		12.80
Утв.		Семенов		12.80

2930А/1. 003

Скоба

Лит.	Масса	Масштаб
	0,035	1:1

Лист | Листов 1

Круг В8 ГОСТ 2590-71* / Ст.3-II ГОСТ 535-79

Гипростроммаш Москва

Формат 11

2930А/1. 004

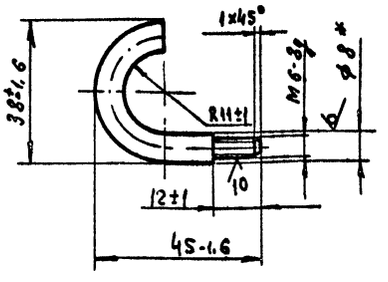

* Размер для справок

409-28-39

Альбом XIII | Часть 2

7598/21

19

Изм.	Лист	N докум.	Подп.	Дата
Разраб.		Прудниченкова		12.80
Пров.		Колесникова		12.80
Т. контр.		Шалдин		12.80
Н. контр.		Колесникова		12.80
Утв.		Семенов		12.80

2930А/1 004

Крюк

Лит.	Масса	Масштаб
	0,03	1:1

Лист | Листов 1

Круг В8 ГОСТ 2590-71* / Ст.3-II ГОСТ 535-79

Гипростроммаш Москва

Формат 11

2930А/1.011

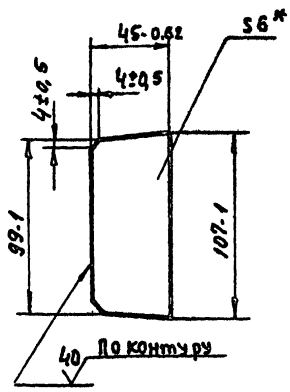

* Размер для справок

Изм.	Лист	№ докум.	Подп.	Дата	2930А/1.011		
Разраб.		Прудниченкова		12.80	Ребро	Лит.	Масса 0,2	Масштаб 1:2
Пров.		Колесникова		12.80		Лист	Листов 1
Т.контр.		Шалдин		12.80			
Н.контр.		Колесникова		12.80	Лист Б-ПН-6 ГОСТ 19903-74* Ст.3 ГОСТ 14637-69*	Гипростроммаш Москва	
Утв.		Семенов		12.80			

Инв.№ подл. | Подп. и дата | Взам. инв.№ | Инв.№ дубл. | Подп. и дата

Формат А1

2930А/1.012

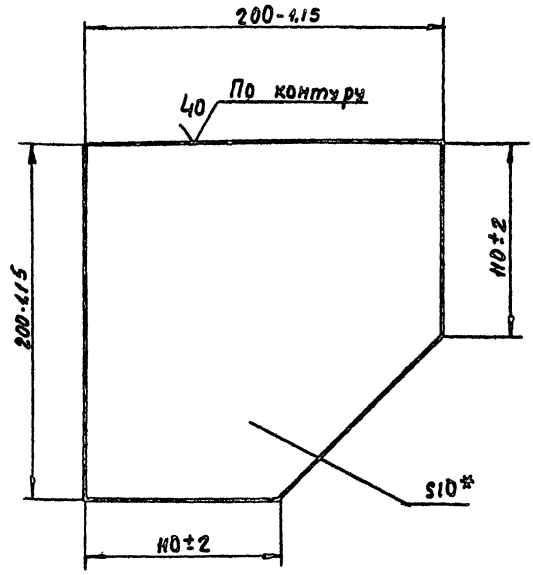

* Размер для справок

Изм.	Лист	№ докум.	Подп.	Дата	2930А/1.012		
Разраб.		Прудниченкова		12.80	Косынка	Лит.	Масса 2,5	Масштаб 1:2
Пров.		Колесникова		12.80		Лист	Листов 1
Т.контр.		Шалдин		12.80			
Н.контр.		Колесникова		12.80	Лист Б-ПН-10 ГОСТ 19903-74* Ст.3 ГОСТ 14637-69*	Гипростроммаш Москва	
Утв.		Семенов		12.80			

Инв.№ подл. | Подп. и дата | Взам. инв.№ | Инв.№ дубл. | Подп. и дата

Формат А1

2930А/1.013

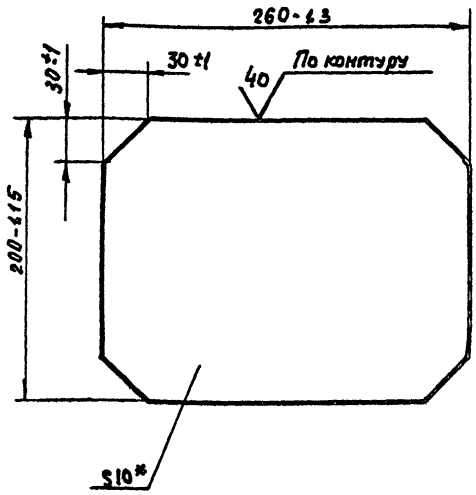

* Размер для справок

Изм.	Лист	№ докум.	Подп.	Дата	2930А/1.013		
Разраб.		Прудниченкова		12.80	Косынка	Лит.	Масса 4	Масштаб 1:2,5
Пров.		Колесникова		12.80		Лист	Листов 1
Т.контр.		Шалдин		12.80			
Н.контр.		Колесникова		12.80	Лист Б-ПН-10 ГОСТ 19903-74* Ст.3 ГОСТ 14637-69*	Гипростроммаш Москва	
Утв.		Семенов		12.80			

Инв.№ подл. | Подп. и дата | Взам. инв.№ | Инв.№ дубл. | Подп. и дата

Формат А1

2930А/1.014

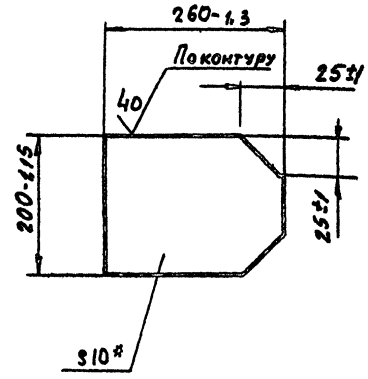

* Размер для справок

Изм.	Лист	№ докум.	Подп.	Дата	2930А/1.014		
Разраб.		Прудниченкова		12.80	Косынка	Лит.	Масса 3,9	Масштаб 1:5
Пров.		Колесникова		12.80		Лист	Листов 1
Т.конт.		Шалдин		12.80			
Н.контр.		Колесникова		12.80	Лист Б-ПН-10 ГОСТ 19903-74* Ст.3 ГОСТ 14637-69*	Гипростроммаш Москва	
Утв.		Семенов		12.80			

Инв.№ подл. | Подп. и дата | Взам. инв.№ | Инв.№ дубл. | Подп. и дата

Формат А1

409-28-39
Альбом XIII Часть 2
7598/21

2930А/1.015

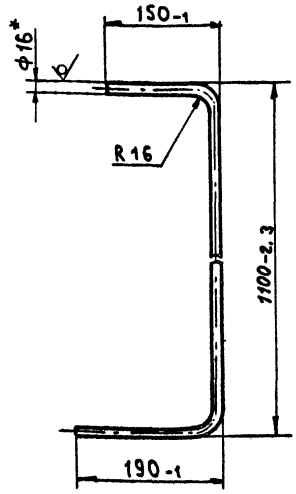

* Размер для справок

Изм.	Лист	№ докум.	Подп.	Дата
Разраб.		Прудниченкова		12.80
Пров.		Колесникова		12.80
Т. контр.		Шалдин		12.80
Н. контр.		Колесникова		12.80
Утв.		Семёнов		12.80

2930А/1.015

Поручень

Лит.	Масса	Масштаб
	2,5	1:5
Лист	Листов 1	

Круг В16 ГОСТ 2590-71* / Ст.3-I ГОСТ 535-79

Гипростроммаш Москва

Формат 11

2930А/1.016

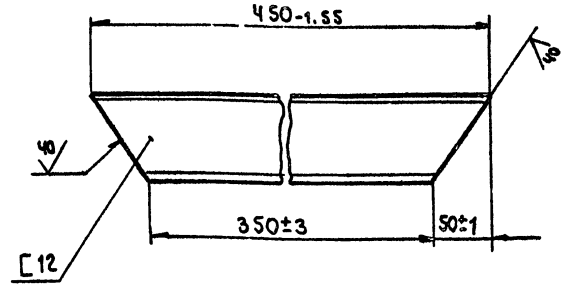

* Размер для справок

Изм.	Лист	№ докум.	Подп.	Дата
Разраб.		Прудниченкова		12.80
Пров.		Колесникова		12.80
Т. контр.		Шалдин		12.80
Н. контр.		Колесникова		12.80
Утв.		Семёнов		12.80

2930А/1.016

Раскос

Лит.	Масса	Масштаб
	4,6	1:5
Лист	Листов 1	

Швеллер 12 ГОСТ 8240-72 / Ст.3-I ГОСТ 535-79

Гипростроммаш Москва

Формат 11

2930А/1.017

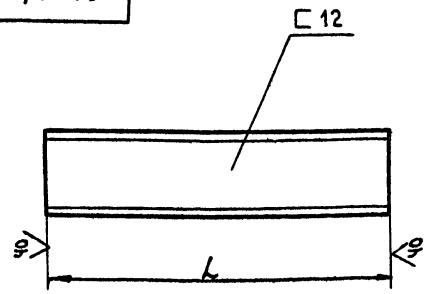

Обозначение	L, мм.	Масса, кг.
2930А/1.017	1410-3,1	14,5
-01	880-2,3	9,2
-02	2930-5,4	30,5
-03	1600-3,1	16,5
-04	650-2	6,6
-05	1290-3,1	13,4
-06	1030-2,6	11
-07	1700-3,1	17,5
-08	600-1,15	6,1
-09	910-2,3	9,3
-11	3010-5,4	30,5
-12	3310-6,6	34

* Размеры для справок

Изм.	Лист	№ докум.	Подп.	Дата
Разраб.		Прудниченкова		12.80
Пров.		Колесникова		12.80
Т. контр.		Шалдин		12.80
Н. контр.		Колесникова		12.80
Утв.		Семёнов		12.80

2930А/1.017

Связь

Лит.	Масса	Масштаб
	см. табл.	1:5
Лист	Листов 1	

Швеллер 12 ГОСТ 8240-72 / Ст.3-I ГОСТ 535-79

Гипростроммаш Москва

Формат 11

2930А/1.022

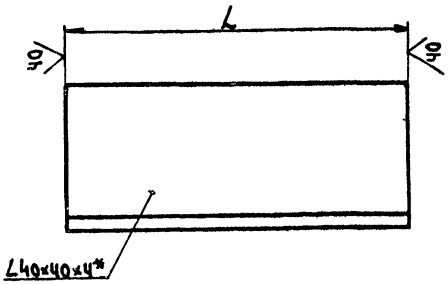

Обозначение	L, мм.	Масса, кг.
2930А/1.022	880-2,3	2,1
-01	950-2,3	2,3
-02	900-2,3	2,2
-03	650-2	1,6
-04	410-1,55	1
-05	1410-3,1	3,2
-06	128-1	0,3
-07	3310-6,6	8

* Размеры для справок

7598/21 21 409-28-39 Альбом XIII Часть 2

Изм.	Лист	№ докум.	Подп.	Дата
Разраб.		Прудниченкова		12.80
Пров.		Колесникова		12.80
Т. контр.		Шалдин		12.80
Н. контр.		Колесникова		12.80
Утв.		Семёнов		12.80

2930А/1.022

Связь

Лит.	Масса	Масштаб
	см. табл.	1:1
Лист	Листов 1	

Уголок Б-40×40×4 ГОСТ 8509-72* / Ст.3-I ГОСТ 535-79

Гипростроммаш Москва

Формат 11

2930А/1.024

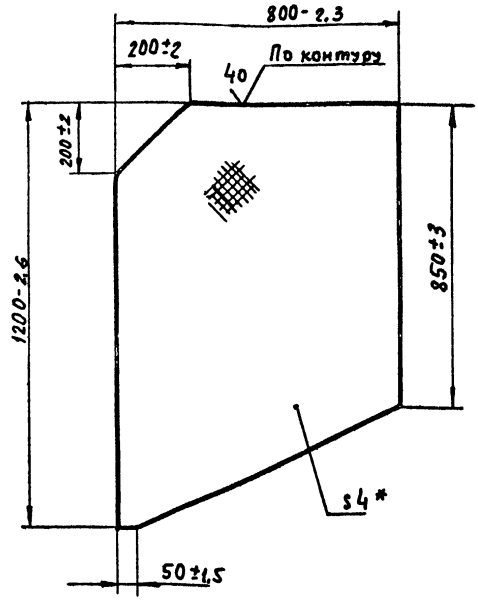

* Размер для справок

Изм.	Лист	№ докум.	Подп.	Дата
Разраб.		Прудниченкова		12.80
Пров.		Колесникова		12.80
Т. контр.		Шалдин		12.80
Н. контр.		Колесникова		12.80
Утв.		Семенов		12.80

2930А/1.024

Настил

Лит.	Масса	Масштаб
	31	1:10
Лист	Листов 1	

Лист ромб. О-ПН-4,0 Б Ст.3 ГОСТ 5668-77*

Гипростроммаш Москва

Формат 11

2930А/1.025

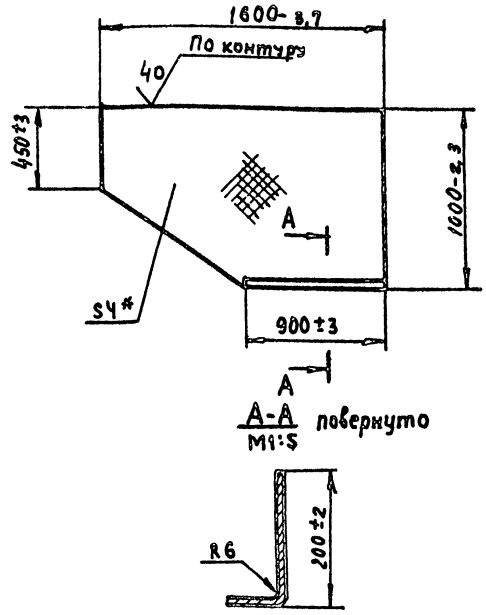

* Размер для справок

Изм.	Лист	№ докум.	Подп.	Дата
Разраб.		Прудниченкова		12.80
Пров.		Колесникова		12.80
Т. контр.		Шалдин		12.80
Н. контр.		Колесникова		12.80
Утв.		Семенов		12.80

2930А/1.025

Настил

Лит.	Масса	Масштаб
	46	1:20
Лист	Листов 1	

Лист ромб. О-ПН-4,0 Б Ст.3 ГОСТ 5668-77*

Гипростроммаш Москва

Формат 11

2930А/1.026

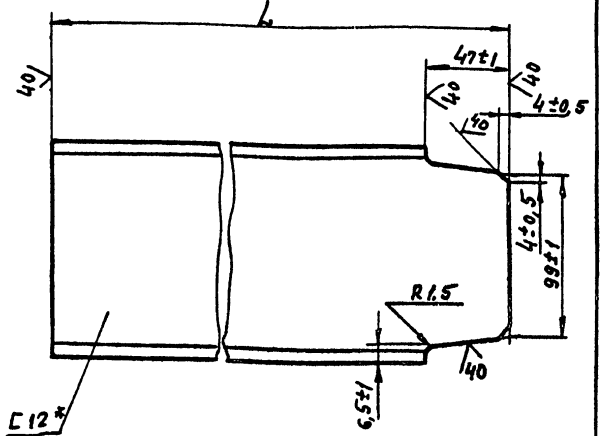

Обозначение	L, мм	Масса, кг
2930А/1.026	515-1,75	5
-01	475-1,55	4,9

* Размеры для справок

Изм.	Лист	N докум.	Подп.	Дата
Разраб.		Прудниченкова		12.80
Пров.		Колесникова		12.80
Т. контр.		Шалдин		12.80
Н. контр.		Колесникова		12.80
Утв.		Семенов		12.80

2930А/1.026

Стойка

Лит.	Масса	Масштаб
	см. табл.	1:2
Лист	Листов 1	

Швеллер 12 ГОСТ 8240-72 Ст3-I ГОСТ 535-79

Гипростроммаш Москва

Формат 11

2930А/1.027

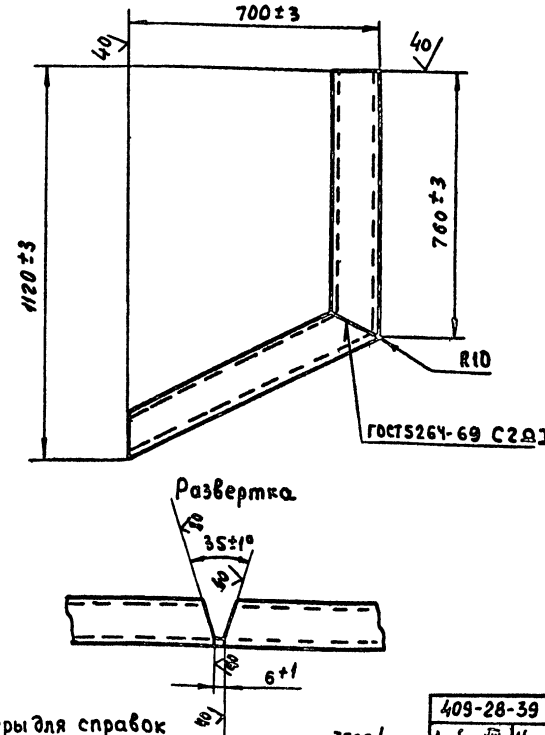

* Размеры для справок

Изм.	Лист	№ докум.	Подп.	Дата
Разраб.		Прудниченкова		12.80
Пров.		Колесникова		12.80
Т. контр.		Шалдин		12.80
Н. контр.		Колесникова		12.80
Утв.		Семенов		12.80

2930А/1.027

Связь

Лит.	Масса	Масштаб
	14,5	1:10
Лист	Листов 1	

Швеллер 12 ГОСТ 8240-72 Ст3-I ГОСТ 535-79

Гипростроммаш Москва

Формат 11

409-28-39
Альбом XIII Часть 2
7598/21

Формат	Зона	Поз.	Обозначение	Наименование	Кол.	Примечание
				Документация		
22			2930А/2.020 СБ	Сборочный чертеж		
				Детали		
11		1	2930А/2.021	Стенка	2	
11		2	2930А/2.022	Стенка	1	
11		3	2930А/2.023	Стенка	1	
11		4	2930А/2.024	Связь	1	
11		5	2930А/2.024-01	Связь	1	
11		6	2930А/2.025	Связь	2	
6Д		7	2930А/2.026	Связь		
				Уголок $\frac{\text{Б 50×50×5 ГОСТ 8509-72*}}{\text{Ст.3-2 ГОСТ 535-79}}$		
				L = 708	2	4,5 кг
6Д		8	2930А/2.027	Связь		
				Уголок $\frac{\text{Б 50×50×5 ГОСТ 8509-72*}}{\text{Ст.3-2 ГОСТ 535-79}}$		
				L = 1000	2	5,9 кг
6Д		9	2930А/2.028	Накладка		
				Лист $\frac{\text{Б-ПН-4 ГОСТ 19903-74*}}{\text{Ст.3 ГОСТ 14637-69*}}$		
				50×310	2	0,6 кг
6Д		10	2930А/2.029	Накладка		
				Лист $\frac{\text{Б-ПН-4 ГОСТ 19903-74*}}{\text{Ст.3 ГОСТ 14637-69*}}$		
				50×610	2	1,2 кг
6Д		11	2930А/2.031	Платик		
				Лист $\frac{\text{Б-ПН-12 ГОСТ 19903-74*}}{\text{Ст.3 ГОСТ 14637-69*}}$ 50×100	2	0,2 кг

Инв.№ подл. | Подп. и дата | Взам.инв.№ | Инв.№ дубл. | Подп. и дата

2930А/2.020

Изм.	Лист	№ докум.	Подп.	Дата
Разраб.		Лубман		12.80
Пров.		Колесникова		12.80
Рук.в.		Семенов		12.80
Н.контр.		Колесникова		12.80
Утв.		Семенов		12.80

Течка

Лит.	Лист	Листов
	1	2

Гипростроммаш Москва

Формат 11

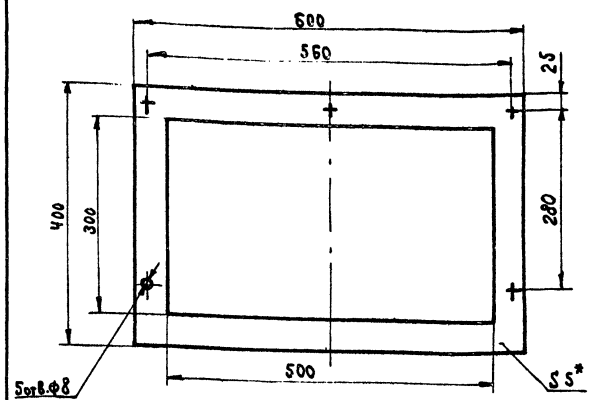

* Размер для справок

Инв.№ подл. | Подп. и дата | Взам.инв.№ | Инв.№ дубл. | Подп. и дата

2930А/2.005

Изм.	Лист	№ докум.	Подп.	Дата
Разраб.		Озеркевская		12.80
Пров.		Колесникова		12.80
Т.контр.		Шайдин		12.80
Н.контр.		Колесникова		12.80
Утв.		Семенов		12.80

Прокладка

Лист	Масса	Масштаб
	2,1	1:5
Лист	Листов 1	

Пластина I, лист ТКМЦ-С-5-9,9 ГОСТ 7338-77*

Гипростроммаш Москва

Формат 11

Формат	Зона	Поз.	Обозначение	Наименование	Кол.	Примечание
				Документация		
22			2930А/2.000 СБ	Сборочный чертеж		
12			2930А/2.000 ВС	Ведомость спецификаций		
12			2930А/2.000 ВП	Ведомость покупных изделий		
				Сборочные единицы		
11		1	2930А/2.010	Крышка	1	
11		2	2930А/2.020	Течка	1	
				Детали		
11		5	2930А/2.001	Прокладка	1	
11		6	2930А/2.002	Прокладка	2	
11		7	2930А/2.003	Прокладка	2	
11		8	2930А/2.004	Прокладка	2	
11		9	2930А/2.005	Прокладка	1	
6Ч		10	2930А/2.006	Прокладка		
				Пластина I, лист ТКМЦ-С-5-9,9 ГОСТ 7338-77*		
				1100×50	1	1,9 кг
				Стандартные изделия		
		12		Болт М8×25.46		
				ГОСТ 7798-70*	5	
		13		Болт М12×30.46		
				ГОСТ 7798-70*	8	

Инв.№ подл. | Подп. и дата | Взам.инв.№ | Инв.№ дубл. | Подп. и дата

2930А/2.000

Изм.	Лист	№ докум.	Подп.	Дата
Разраб.		Райкин		12.80
Пров.		Колесникова		12.80
Рук.в.		Семенов		12.80
Н.контр.		Колесникова		12.80
Утв.		Калинский		12.80

Течка в бетоносмеситель СБ-138

Лит.	Лист	Листов
	1	2

Гипростроммаш Москва

Формат 11

Формат	Зона	Поз.	Обозначение	Наименование	Кол.	Примечание
		14		Болт М16×30.46		
				ГОСТ 7798-70*	8	
		16		Гайка М12.5		
				ГОСТ 5915-70*	8	
		17		Гайка М16.5		
				ГОСТ 5915-70*	8	
		19		Гайка М8.5		
				ГОСТ 3032-70	5	
		21		Шайба 12.65Г		
				ГОСТ 6402-70*	8	
		22		Шайба 16.65Г		
				ГОСТ 6402-70*	8	

Инв.№ подл. | Подп. и дата | Взам.инв.№ | Инв.№ дубл. | Подп. и дата

Изм.	Лист	№ докум.	Подп.	Дата

2930А/2.000

23 409-28-39

7598/21 Альбом XIII Часть 2

Лист 2

Формат 11

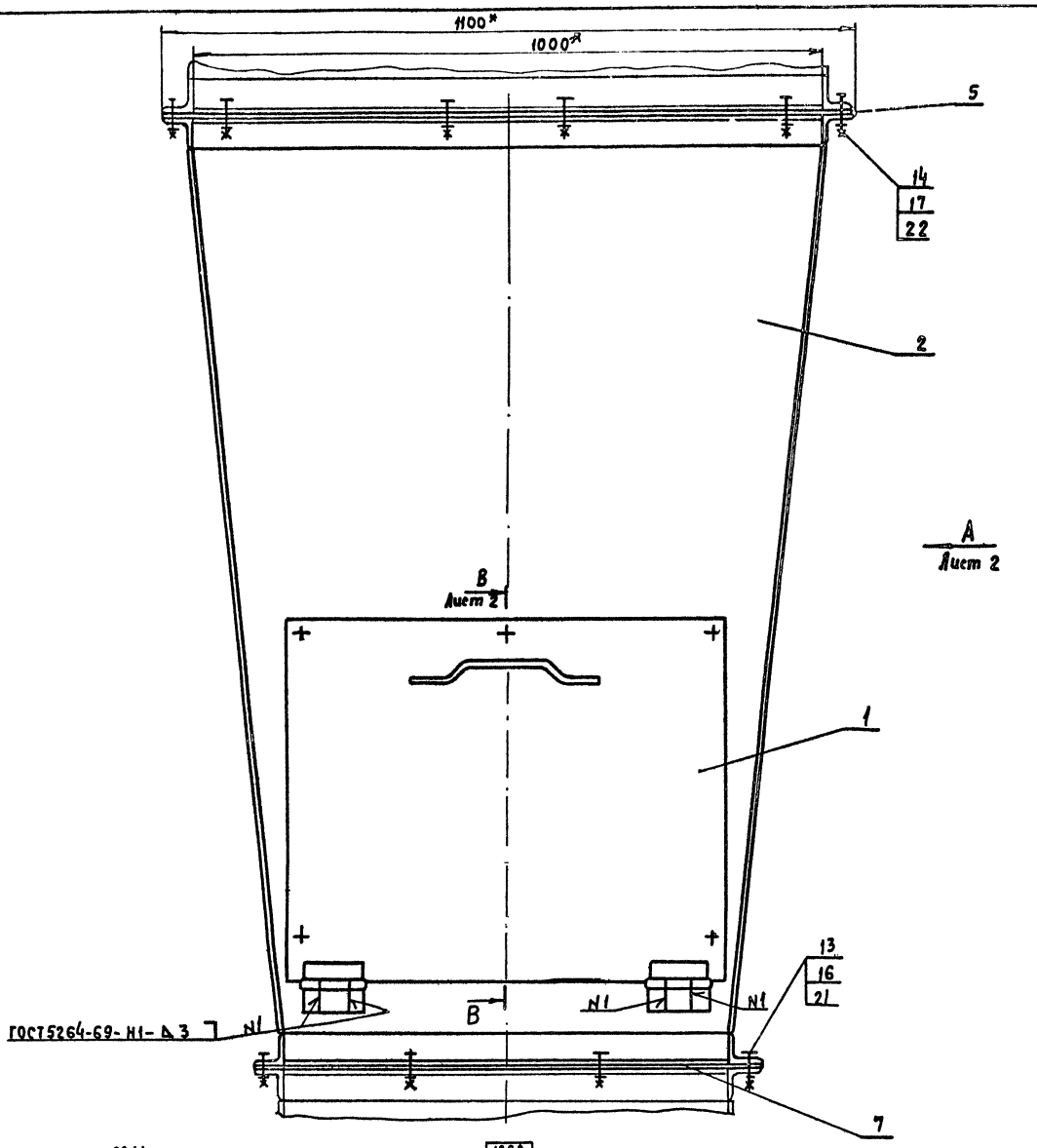

1. На виде сверху детали поз. 5; 6; 9; 14; 17; 21 не показаны
2. * Размеры для справок.
3. ** Размеры согласовать с отверстиями сопрягаемого патрубка.

Изм.	Лист	№ докум.	Подп.	Дата
Разраб.		Рябикин		12.80
Пров.		Колесникова		12.80
Т. контр.		Шалдин		12.80
Руков.		Семенов		12.80
Н. контр.		Колесникова		12.80
Утв.		Волкомский		12.80

2930А/2.000 СБ

Течка в бетоносмеситель СБ-138
Сборочный чертеж

Лит.	Масса	Масштаб
	165	1:5
Лист 1	Листов 2	

Гипростроммаш Москва

Главный инженер института /Н. Гузенко/

7598/21 24
409-28-39
Альбом XIII Часть 2

Инв. № подл. | Подп. и дата | Взам. инв. № | Инв. № дубл. | Подп. и дата

Формат А2

Вид А лист 1

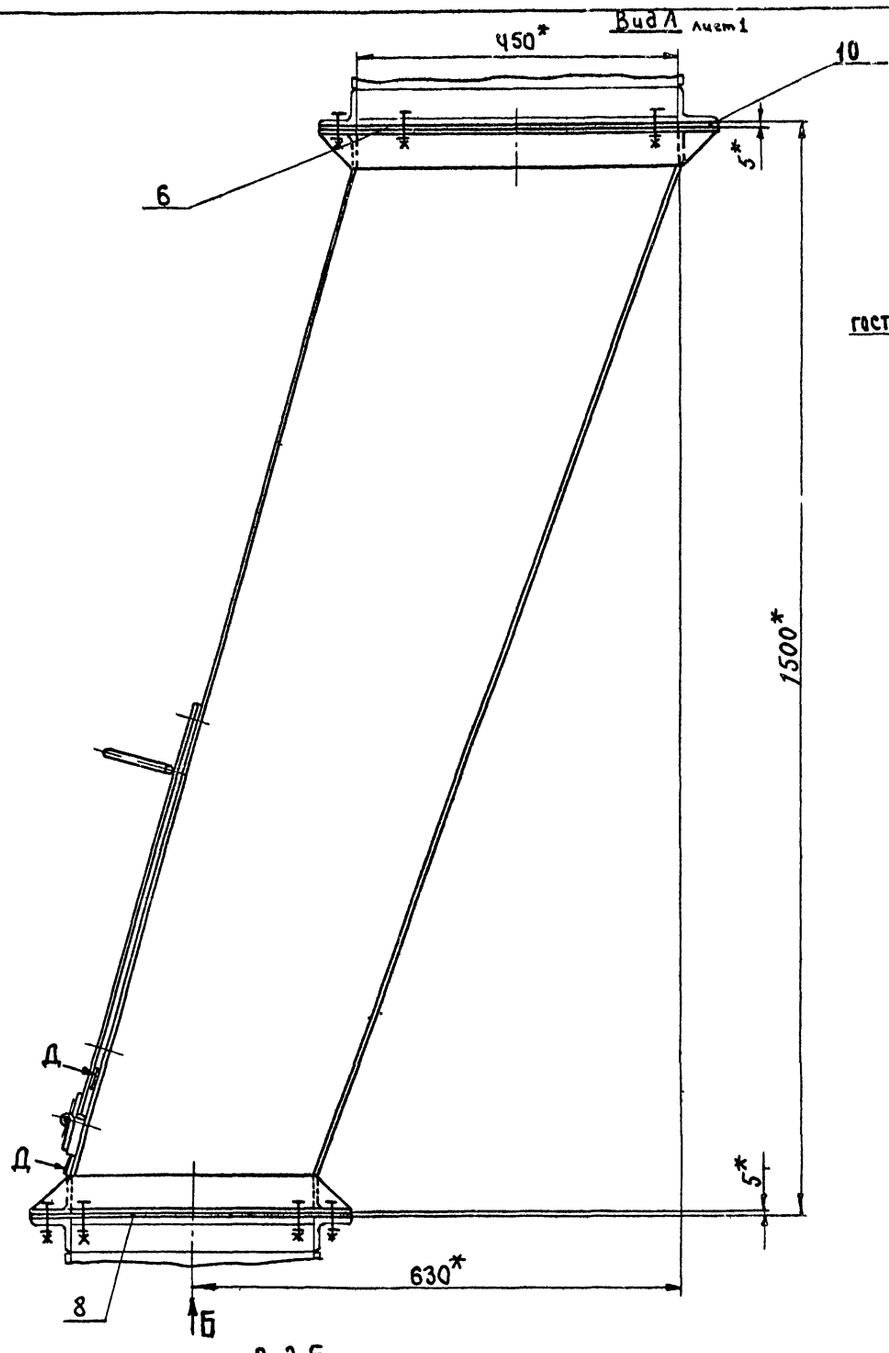

В-В повернуто-лист 1
М1:2

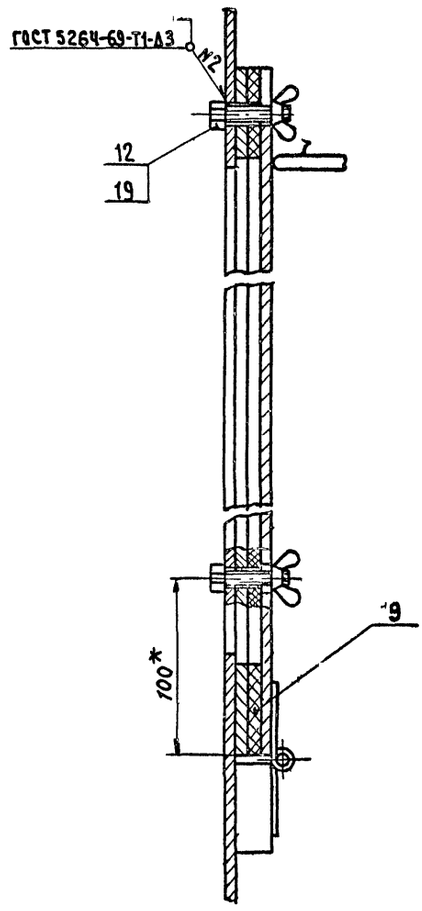

Вид Б детали поз. 7; 8; 13; 16; 21 не показаны

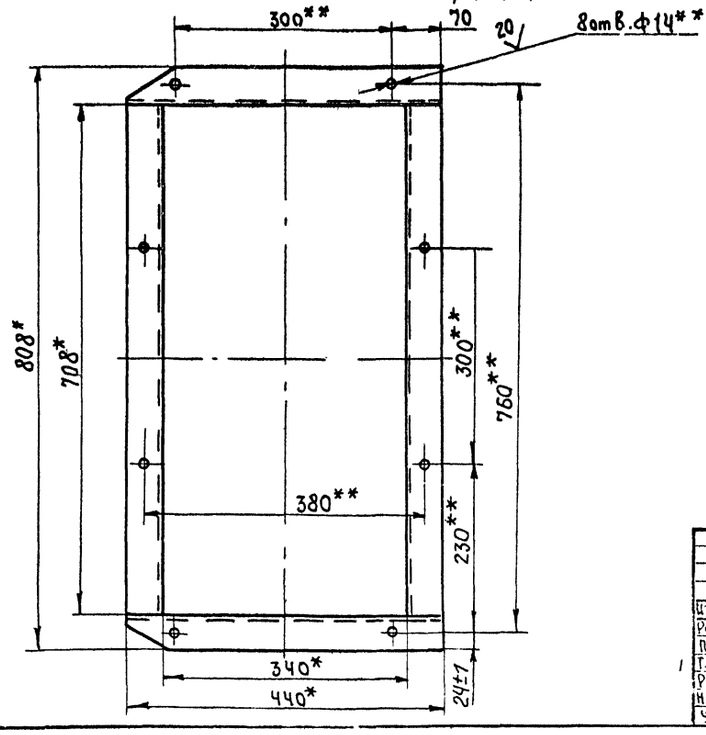

Д-Д повернуто
М1:2

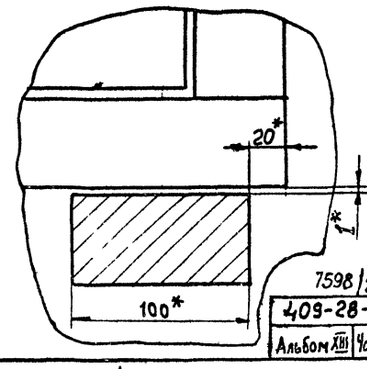

25
7598/21
409-28-39
Альбом XIII Часть 2

Изм.	Лист	№ докум.	Подп.	Дата	2930А/2.000СБ
Разраб.		Рабикин		12.80	Течка в бетоносмеситель СБ-138 сборочный чертеж
Пров.		Колесникова		12.80	
Т.контр.		Шалдин		12.80	
Рук.гр.		Семенов		12.80	
Н.контр.		Колесникова		12.80	
Утв.		Волконский		12.80	

Лит	Масса	Масштаб
	—	1:5
Лист 2	Листов	
Гипростроммаш Москва		

Инв.№ подл. | Подп. и дата | Взам. инв.№ | Инв.№ дубл. | Подп. и дата

Формат А2

№ строки	Обозначение	Наименование	Обозначение	Кол.	Общ. кол.	Примечание
1	2930А/2.000	Течка в бетоносмеситель СБ-138			1	
2	2930А/2.010	Крышка	2930А/2.000	1	1	
3	2930А/2.020	Течка	2930А/2.000	1	1	
4						
5						
6						
7						
8						
9						
10						
11						
12						
13						
14						
15						
16						
17						
18						
19						
20						
21						
22						
23						
24						
25						
26						
27						
28						

Инв. № подл. | Подп. и дата | Взам. инв. № | Инв. № дубл. | Подп. и дата

Изм.	Лист	№ докум.	Подп.	Дата
Разраб.		Лубман		12.80
Пров.		Колесникова		12.80
Рук. в.		Семенов		12.80
Н. контр.		Колесникова		12.80
Утв.		Волконский		12.80

2930А/2.000ВС

Течка в бетоносмеситель СБ-138

Ведомость спецификаций

Лит.	Лист	Листов
		1

Гипростроммаш Москва

Формат А2

№ строки	Наименование	Обозначение документа на поставку	Поставщик	Куда входит (обозначение)	Количество: На изделие	В комплекты	На регулир.	Всего	Примечание
1									
2	Болт М8х25.46	ГОСТ 7798-70*		2930А/2.000	5			5	
3	Болт М12х30.46	ГОСТ 7798-70*		2930А/2.000	8			8	
4	Болт М16х30.46	ГОСТ 7798-70*		2930А/2.000	8			8	
5	Гайка М8.5	ГОСТ 3032-70		2930А/2.000	5			5	
6	Гайка М12.5	ГОСТ 5915-70*		2930А/2.000	8			8	
7	Гайка М16.5	ГОСТ 5915-70*		2930А/2.000	8			8	
8	Шайба 12.65Г	ГОСТ 6402-70*		2930А/2.000	8			8	
9	Шайба 16.65Г	ГОСТ 6402-70*		2930А/2.000	8			8	
10									
11									
12									
13									
14									
15									
16									
17									
18									
19									
20									
21									
22									
23									
24									
25									
26									
27									

Инв. № подл. | Подп. и дата | Взам. инв. № | Инв. № дубл. | Подп. и дата

Изм.	Лист	№ докум.	Подп.	Дата
Разраб.		Лубман		12.80
Пров.		Колесникова		12.80
Рук. в.		Семенов		12.80
Н. контр.		Колесникова		12.80
Утв.		Волконский		12.80

2930А/2.000ВП

Течка в бетоносмеситель СБ-138

Ведомость покупных изделий

Лит.	Лист	Листов
		1

Гипростроммаш Москва

26 | 409-28-39

7598/2 | Альбом XIII | Часть 2

Формат А2

Формат	Зона	Поз	Обозначение	Наименование		Примечание
				Документация		
12			2930А/2.010 СБ	Сборочный чертеж		
				Детали		
11		1	2930А/2.011	Крышка	1	
11		2	2930А/2.012	Ручка	1	
11		3	2930А/2.013	Петля	2	
11		4	2930А/2.014	Петля	2	
Б/ч		5	2930А/2.015	Стержень		
				Проволока Ц гост 3282-74*		
				L=112	2	0,05 кг

Изм.	Лист	№ докум.	Подп.	Дата
Разраб.		Лубман		12.80
Пров.		Колесникова		12.80
Рукав.		Семёнов		12.80
Н.контр.		Колесникова		12.80
Утв.		Семенов		12.80

2930А/2.010

Крышка

Лит.	Лист	Листов
		1

Гипростроммаш Москва

Формат 11

Инв. № подл. | Подп. и дата | Взам. инв. № | Инв. № дубл. | Подп. и дата

2930А/2.014

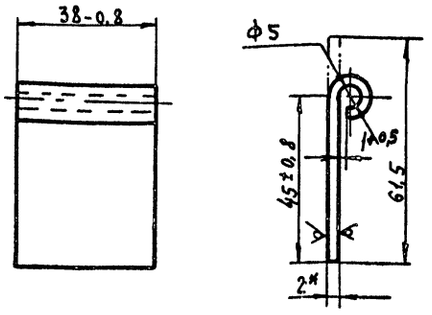

* Размер для справок

Изм.	Лист	№ докум.	Подп.	Дата
Разраб.		Лубман		12.80
Пров.		Колесникова		12.80
Т.контр.		Шалдин		12.80
Н.контр.		Колесникова		12.80
Утв.		Семенов		12.80

Петля

Лит.	Масса	Масштаб
	0,04	1:1
Лист	Листов 1	

Лист 6-ПН-2 гост 19904-74 3-IV Ст.3 гост 16523-70*

Гипростроммаш Москва

Формат 11

Инв. № подл. | Подп. и дата | Взам. инв. № | Инв. № дубл. | Подп. и дата

2930А/2.025

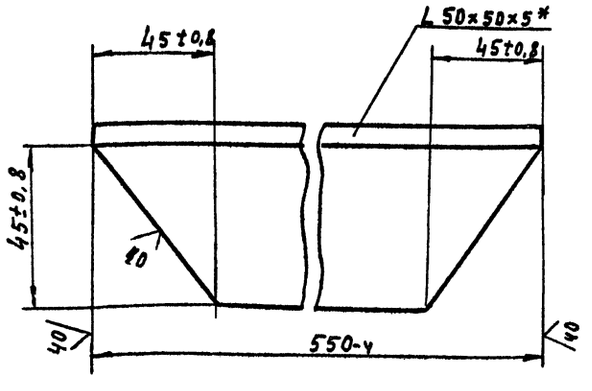

* Размеры для справок

Изм.	Лист	№ докум.	Подп.	Дата
Разраб.		Лубман		12.80
Пров.		Колесникова		12.80
Т.контр.		Шалдин		12.80
Н.контр.		Колесникова		12.80
Утв.		Семёнов		12.80

Связь

Лит.	Масса	Масштаб
	2,1	1:1
Лист	Листов 1	

Уголок Б 50×50×5 гост 8509-72 Ст3-I гост 535-79

Гипростроммаш Москва

Формат 11

Инв. № подл. | Подп. и дата | Взам. инв. № | Инв. № дубл. | Подп. и дата

2930А/2.013

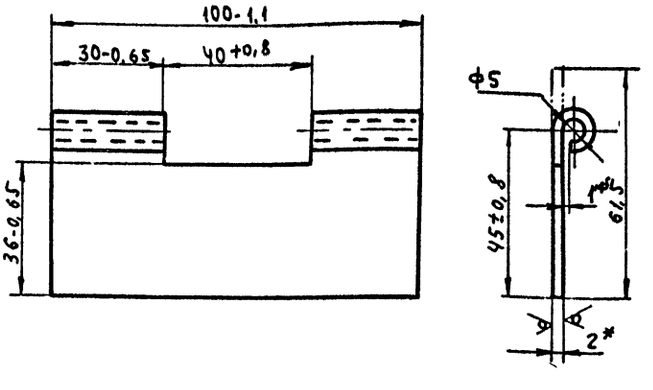

* Размер для справок

Изм.	Лист	№ докум.	Подп.	Дата
Разраб.		Лубман		12.80
Пров.		Колесникова		12.80
Т.контр.		Шалдин		12.80
Н.контр.		Колесникова		12.80
Утв.		Семенов		12.80

Петля

Лит.	Масса	Масштаб
	0,1	1:1
Лист	Листов 1	

Лист 6-ПН-2 гост 19904-74 3-IV Ст3 гост 16523-70*

Гипростроммаш Москва

Формат 11

27 409-28-39 Альбом XIII Часть 2

7598/21

Инв. № подл. | Подп. и дата | Взам. инв. № | Инв. № дубл. | Подп. и дата

2930А/2.012

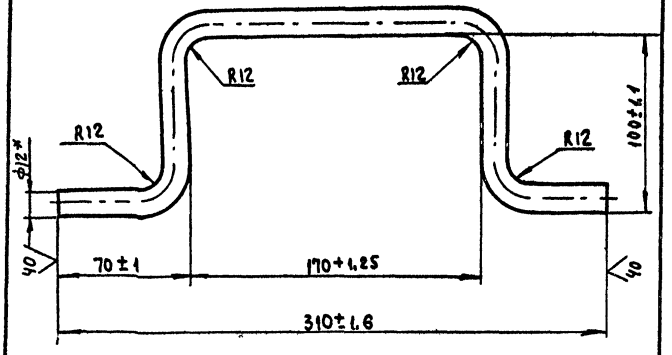

* Размер для справок

Изм.	Лист	№ докум.	Подп.	Дата
Разраб.		Лубман		12.80
Пров.		Колесникова		12.80
Т. контр.		Шалдин		12.80
Н. контр.		Колесникова		12.80
Утв.		Семёнов		12.80

2930А/2.012

Крышка

Лит.	Масса	Масштаб
	0,36	1:2
Лист	Листов 1	

Круг В-12 ГОСТ 2590-71* / Ст.3-1 ГОСТ 535-79

Гипростроммаш Москва

Формат 11

2930А/2.011

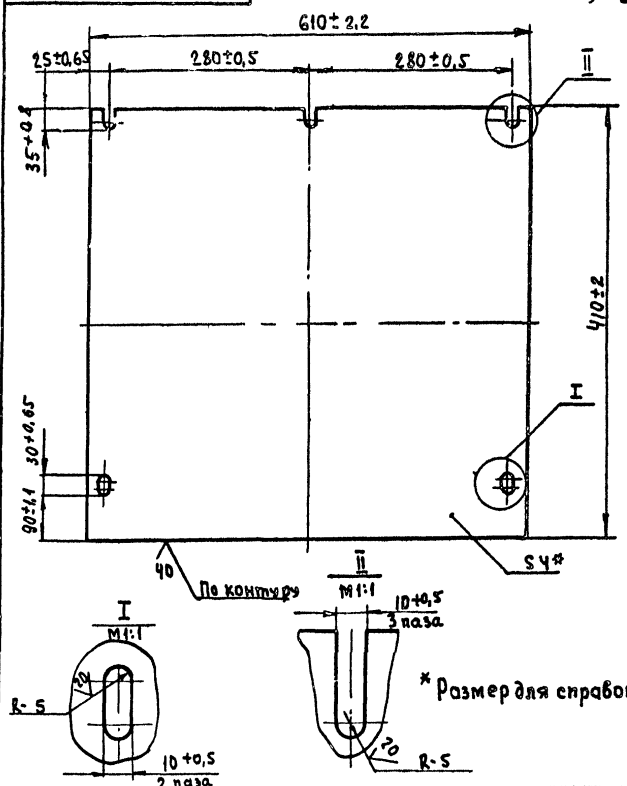

* Размер для справок

Изм.	Лист	№ докум.	Подп.	Дата
Разраб.		Лубман		12.80
Пров.		Колесникова		12.80
Т. контр.		Шалдин		12.80
Н. контр.		Колесникова		12.80
Утв.		Семёнов		12.80

2930А/2.011

Крышка

Лит.	Масса	Масштаб
	11.6	1:5
Лист	Листов 1	

Лист Б-ЛН-Ч ГОСТ 19903-74* / Ст.3 ГОСТ 14637-69*

Гипростроммаш Москва

Формат 11

2930А/2.010.СБ

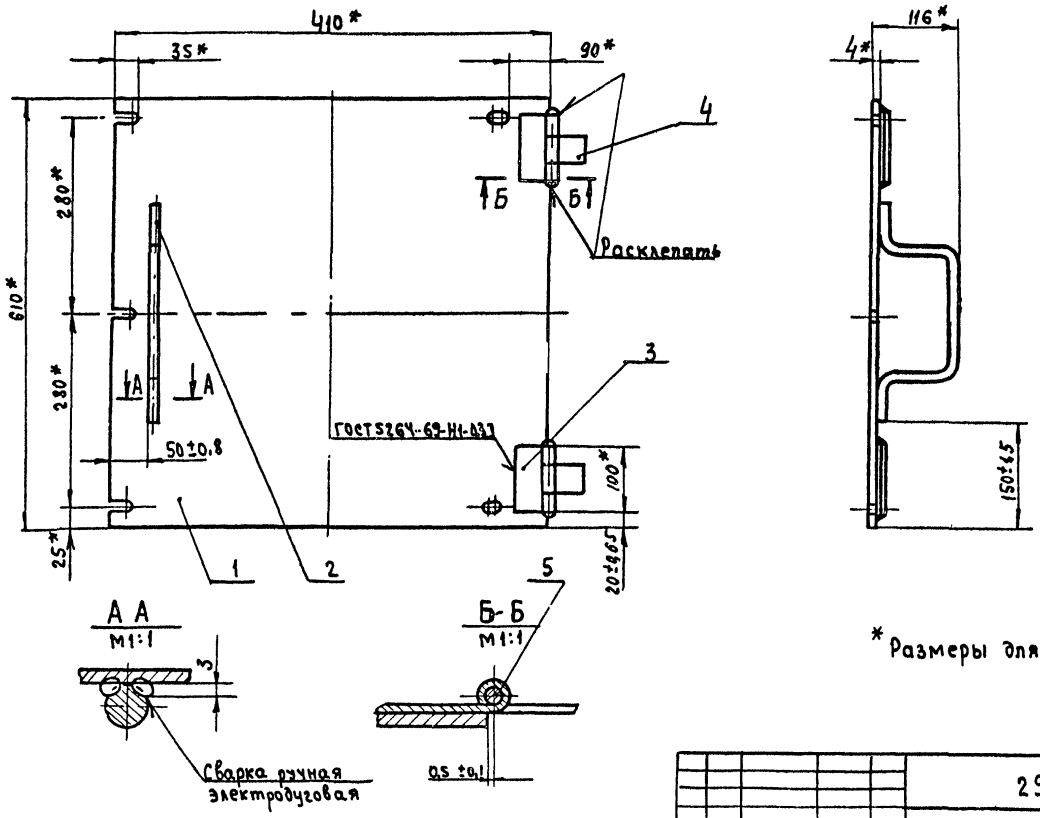

* Размеры для справок

Изм.	Лист	№ докум.	Подп.	Дата
Разраб.		Лубман		12.80
Пров.		Колесникова		12.80
Т. контр.		Шалдин		12.80
Рук. гр.		Семенов		12.80
Н. контр.		Колесникова		12.80
Утв.		Семенов		12.80

2930А/2.010.СБ

Крышка

Сборочный чертёж

Лит.	Масса	Масштаб
	12,5	1:5
Лист	Листов 1	

Гипростроммаш Москва

Формат 12

28 409-28-39

Альбом XIII Часть 2

7598/21

Инв. № подл. | Подп. и дата | Взам. инв. № | Инв. № дубл. | Подп. и дата

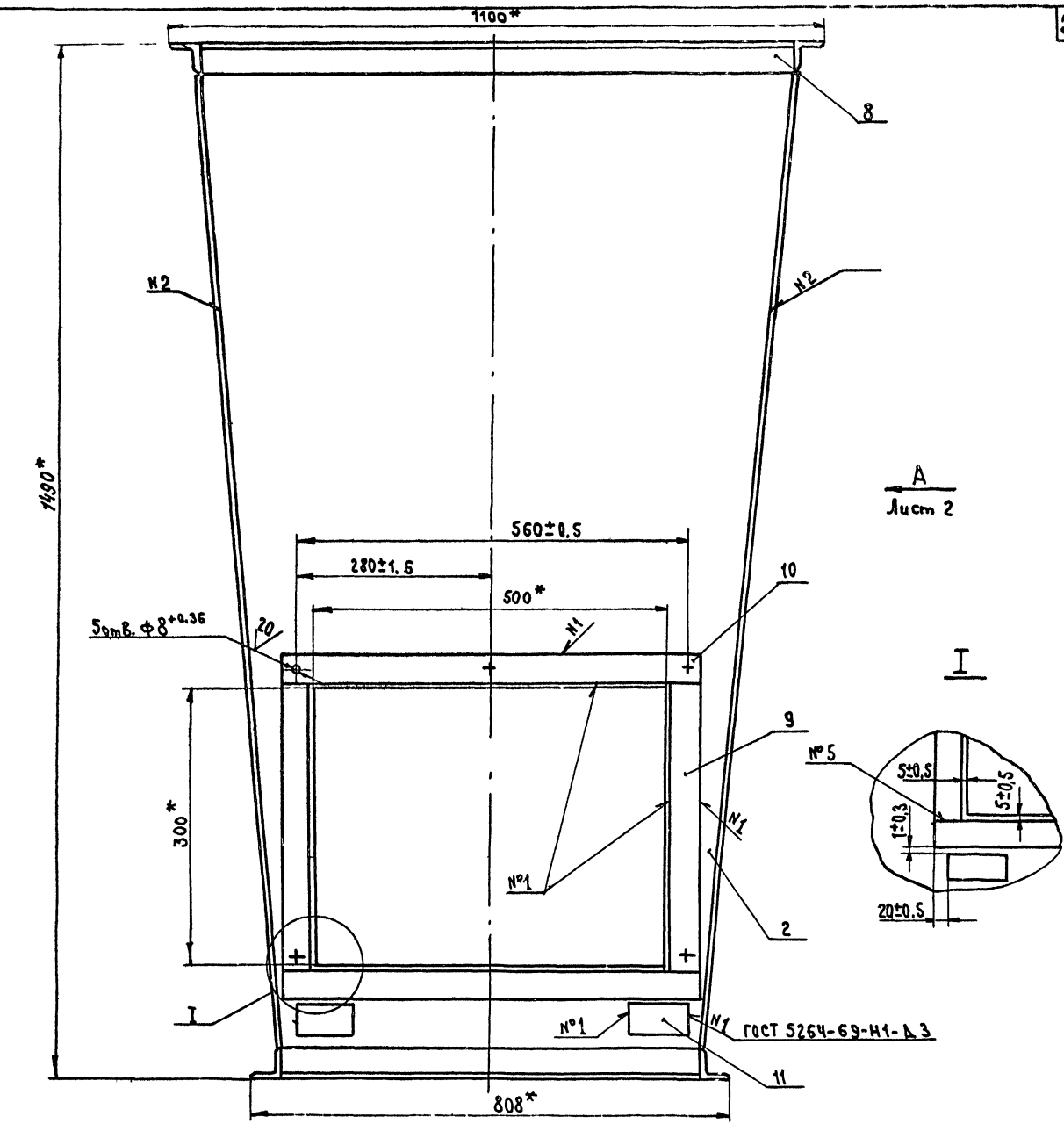

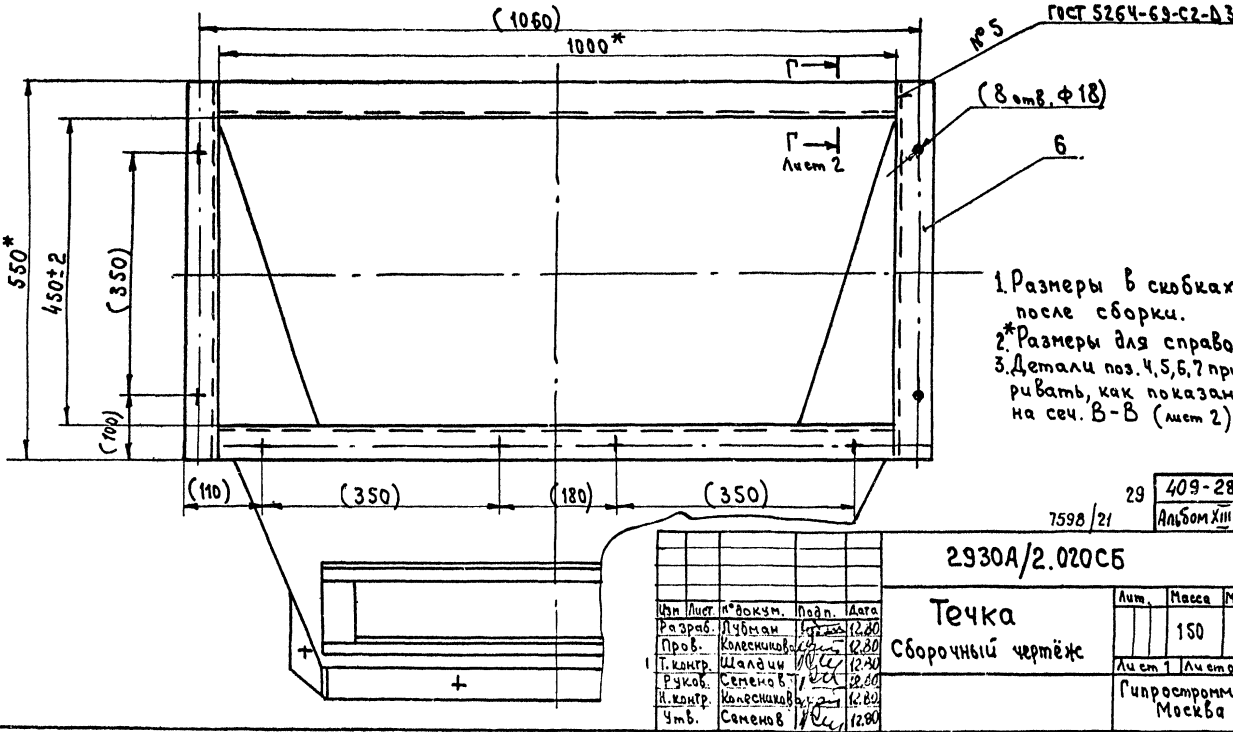

1. Размеры в скобках после сборки.
2. *Размеры для справок.
3. Детали поз. 4, 5, 6, 7 приваривать, как показано на сеч. В-В (лист 2)

Изм.	Лист	№ докум.	Подп.	Дата
Разраб.		Губман		12.80
Пров.		Колесников		12.80
Т. контр.		Шалдин		12.80
Рук. об.		Семенов В.		12.80
Н. контр.		Колесников		12.80
Утв.		Семенов		12.80

2930А/2.020С5

Течка

Сборочный чертёж

Лит.	Масса	Масштаб
	150	1:5

Лист 1 Листов 2

Гипростроммаш Москва

Инв. № подл. | Подп. и дата | Взам. инв. № | Инв. № дубл. | Подп. и дата

Вид А лист 1

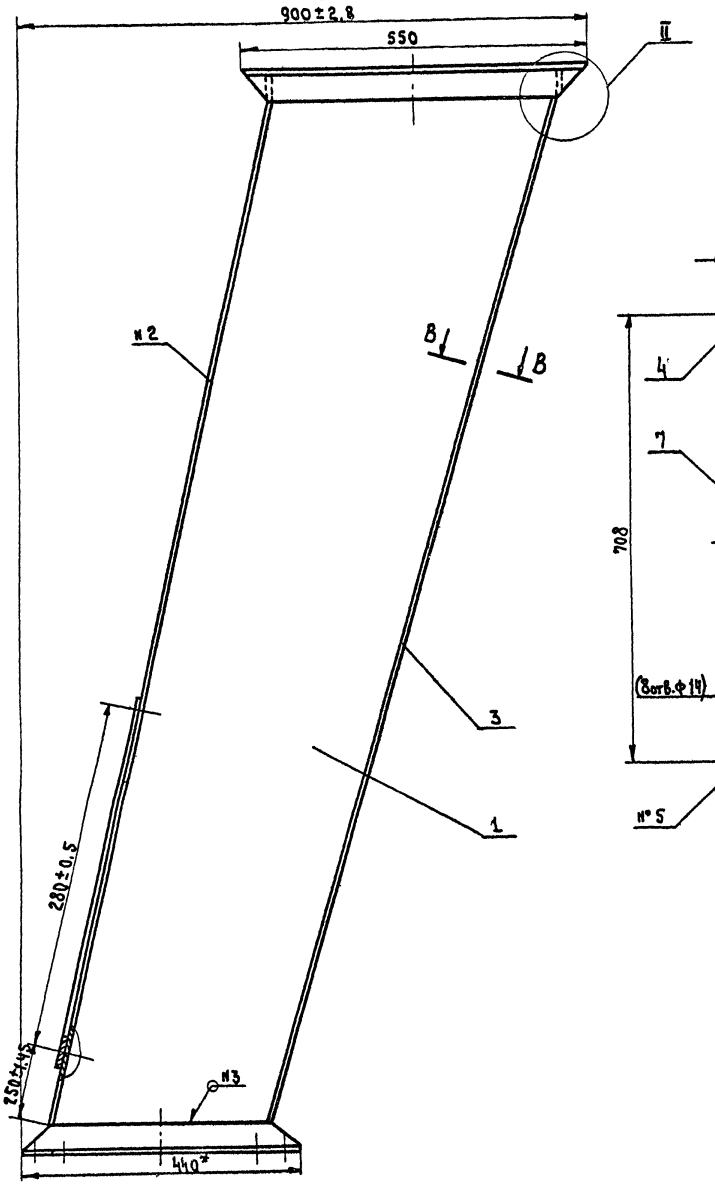

Вид Б

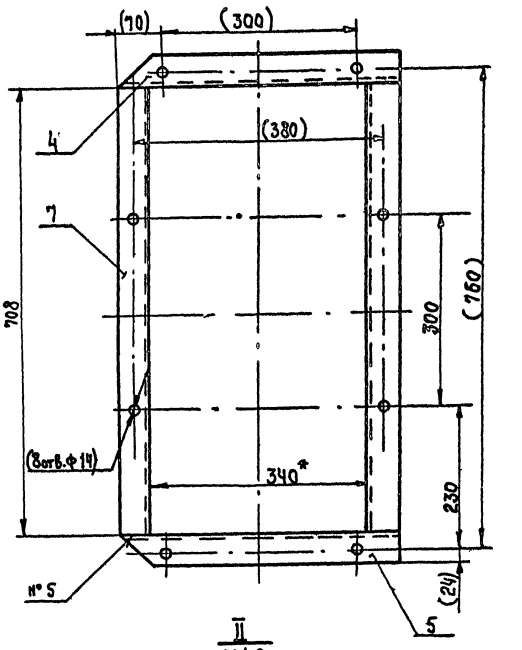

II
М 1:2

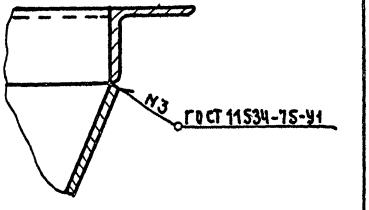

Г-Г повернуто, лист 1
М 1:2

В-В
М 1:1

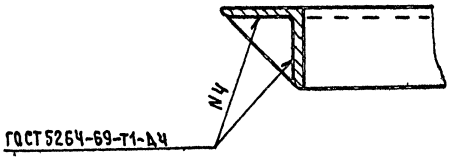

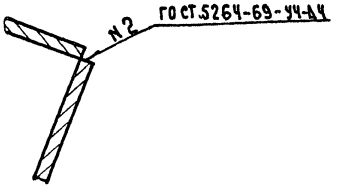

30 409-28-39
Альбом XIII Часть 2
7598/21

Изм.	Лист	№ докум.	Подп.	Дата
Разраб.		Лубман		12.80
Пров.		Колесникова		12.80
Т. контр.		Шалдин		12.80
Рук. В.		Семёнов		12.80
Н. контр.		Колесникова		12.80
Утв.		Семёнов		12.80

2930А/2.020СБ

Течка
сборочный чертёж

Лит	Масса	Масштаб
	—	1:5

Лист 2 Листов

Гипростратмаш
Москва

Формат 22

Инв. № подл. | Подп. и дата | Взам. инв. № | Инв. № дубл. | Подп. и дата

2930А/2.001

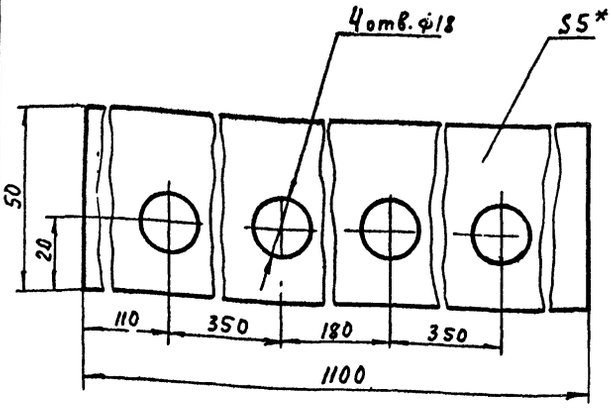

* Размер для справок

Изм.	Лист	№ докум.	Подп.	Дата
Разраб.		Лубман		12.80
Пров.		Колесников		12.80
Т.контр.		Шалдин		12.80
Н.контр.		Колесникова		12.80
Утв.		Семёнов		12.80

2930А/2.001 — Прокладка

Лит.	Масса	Масштаб
	0,38	1:1
Лист	Листов 1	

Пластина I, лист ТМКЩ-С-5-9,9 ГОСТ 7338-77*

Гипростроммаш Москва

Формат 11

2930А/2.002

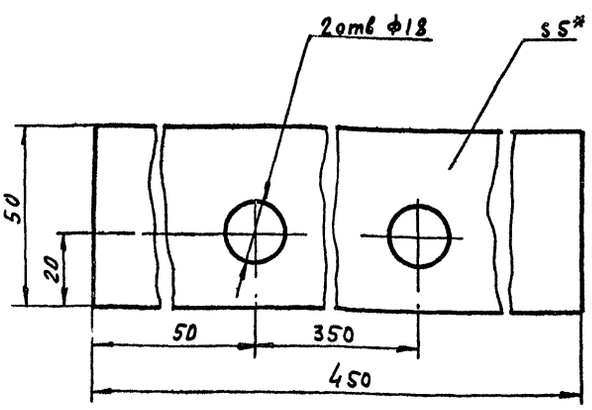

* Размер для справок

Изм.	Лист	№ докум.	Подп.	Дата
Разраб.		Лубман		12.80
Пров.		Колесников		12.80
Т.контр.		Шалдин		12.80
Н.контр.		Колесникова		12.80
Утв.		Семёнов		12.80

2930А/2.002 — Прокладка

Лит.	Масса	Масштаб
	0,15	1:1
Лист	Листов 1	

Пластина I, лист ТМКЩ-С-5-9,9 ГОСТ 7338-77*

Гипростроммаш Москва

Формат 11

2930А/2.003

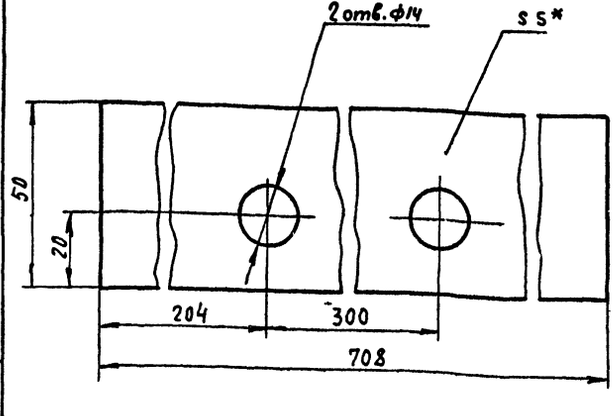

* Размер для справок

Изм.	Лист	№ докум.	Подп.	Дата
Разраб.		Лубман		12.80
Пров.		Колесников		12.80
Т. контр.		Шалдин		12.80
Н. контр.		Колесникова		12.80
Утв.		Семёнов		12.80

2930А/2.003 — Прокладка

Лит.	Масса	Масштаб
	0,25	1:1
Лист	Листов 1	

Пластина I лист. ТМКЩ-С-5-9.9 ГОСТ 7338-77*

Гипростроммаш Москва

Формат 11

2930А/2.004

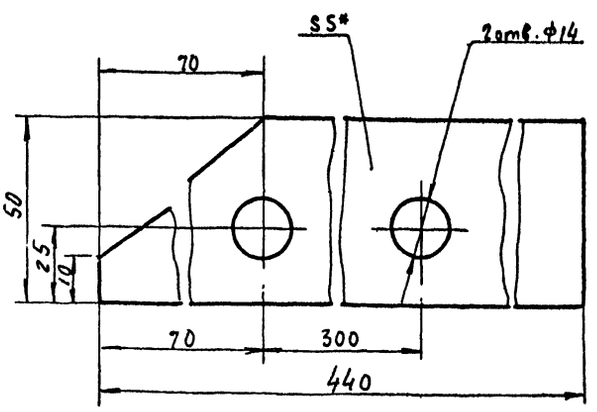

* Размер для справок

Изм.	Лист	№ докум.	Подп.	Дата
Разраб.		Лубман		12.80
Пров.		Колесников		12.80
Т. контр.		Шалдин		12.80
Н. контр.		Колесников		12.80
Утв.		Семёнов		12.80

2930А/2.004 — Прокладка

Лит.	Масса	Масштаб
	0,14	1:1
Лист	Листов 1	

Пластина I, лист ТМКЩ-С-5-9,9 ГОСТ 7338-77*

Гипростроммаш Москва

Формат 11

409-28-39

7598/21 31 Альбом XIII Часть 2

2930А/2.022

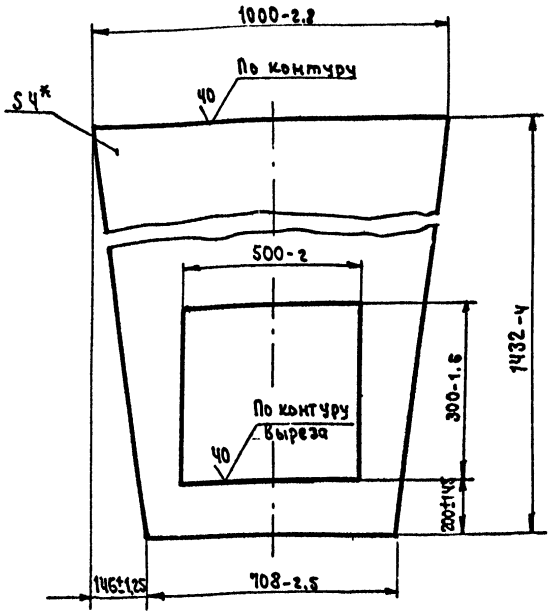

*Размер для справок

					2930А/2.022		
Изм.	Лист	№ докум.	Подп.	Дата	Стенка	Лит.	Масса	Масштаб
Разраб.		Лубман		12.80			34	1:10
Пров.		Коленникова		12.80		Лист	Листов 1
Т. контр.		Шалдин		12.80			
Н. контр.		Коленникова		12.80	Лист	Б-ПН-Ч ГОСТ 19903-74*	Гипростроммаш Москва
Утв.		Семенов		12.80		Ст.3 ГОСТ 14637-69*	

Формат 11

2930А/2.023

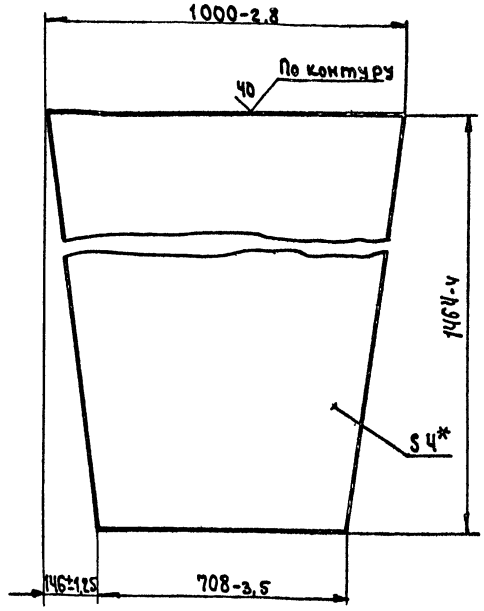

*Размер для справок

					2930А/2.023		
Изм.	Лист	№ докум.	Подп.	Дата	Стенка	Лит.	Масса	Масштаб
Разраб.		Лубман		12.80			40	1:10
Пров.		Коленникова		12.80		Лист	Листов 1
Т. контр.		Шалдин		12.80			
Н. контр.		Коленникова		12.80	Лист	Б-ПН-Ч ГОСТ 19903-74*	Гипростроммаш Москва
Утв.		Семенов		12.80		Ст.3 ГОСТ 14637-69*	

Формат 11

2930А/2.021

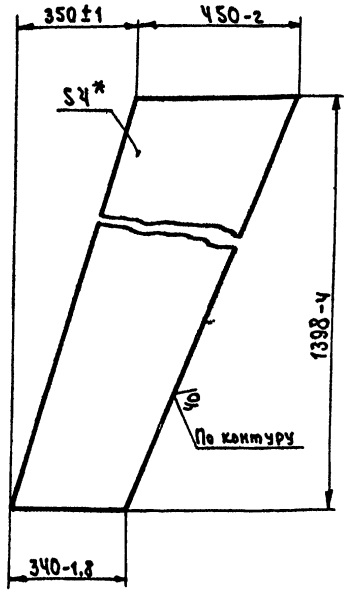

*Размер для справок

					2930А/2.021		
Изм.	Лист	№ докум.	Подп.	Дата	Стенка	Лит.	Масса	Масштаб
Разраб.		Лубман		12.80			17	1:10
Пров.		Коленникова		12.80		Лист	Листов 1
Т. контр.		Шалдин		12.80			
Н. контр.		Коленникова		12.80	Лист	Б-ПН-Ч ГОСТ 19903-74*	Гипростроммаш Москва
Утв.		Семенов		12.80		Ст.3 ГОСТ 14637-69*	

Формат 11

2930А/2.024

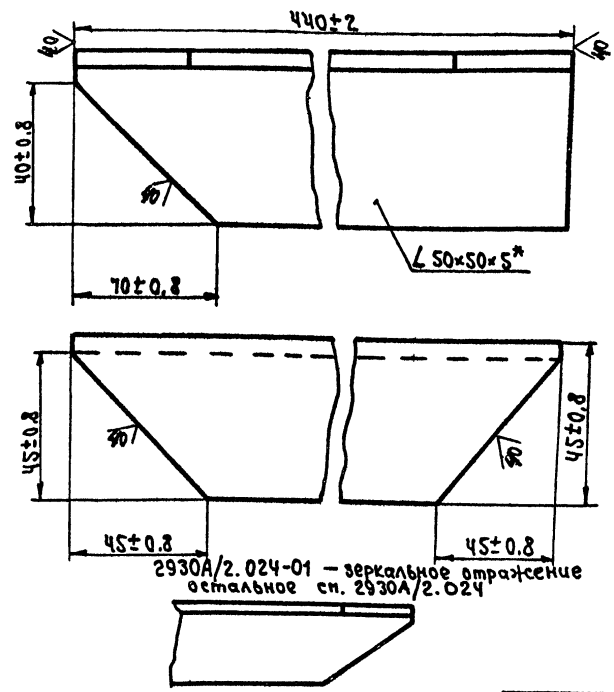

*Размер для справок

7598/21 32

409-28-39 Альбом XIII Часть 2

					2930А/2.024		
Изм.	Лист	№ докум.	Подп.	Дата	Связь	Лит.	Масса	Масштаб
Разраб.		Лубман		12.80			1,8	1:1
Пров.		Коленникова		12.80		Лист	Листов 1
Т. контр.		Шалдин		12.80			
Н. контр.		Коленникова		12.80	Уголок	Б 50×50×5 ГОСТ 8509-72	Гипростроммаш Москва
Утв.		Семенов		12.80		Ст.3-I ГОСТ 535-79	

Формат 11

Формат	Зона	Поз.	Обозначение	Наименование	Кол.	Примечание
				Документация		
12			2930А/3.030 СБ	Сборочный чертеж		
				Детали		
11		1	2930А/3.024	Кольцо	1	
11		2	2930А/3.025	Кольцо	1	
Б.ч		5	2930А/3.033	Патрубок		
				Труба 194х6 ГОСТ 8732-78		
				Ст3 ГОСТ 8731-74		
				L=250-2,9; 40	1	7кг

Подп. и дата | Инв. № дубл. | Взам. инв. № | Подп. и дата | Инв. № подл.

Изм	Лист	№ докум.	Подп.	Дата
Разраб.		Рябикин		12.80
Пров.		Колесников		12.80
Руков.		Семенов		12.80
Н. контр.		Колесников		12.80
Утв.		Семенов		12.80

2930А/3. 030

Патрубок

Лит.	Лист	Листов
		1

Гипростроммаш Москва

Формат 11

Формат	Зона	Поз.	Обозначение	Наименование	Кол.	Примеч.
				Документация		
12			2930А/3.02.0СБ	Сборочный чертеж		
				Детали		
12		1	2930А/3.021	Патрубок	1	
11		2	2930А/3.022	Патрубок	1	
11		3	2930А/3.023	Патрубок	1	
11		4	2930А/3.024	Кольцо	1	
11		5	2930А/3.025	Кольцо	1	
Б/ч		6	2930А/3.026	Пластина		
				Лист Б-ПН-6 ГОСТ 19903-74* / Ст3 ГОСТ 14637-69*		
				324-3,6х46-1,6;	2	0,64кг
Б.ч		7	2930А/3.027	Пластина		
				Лист Б-ПН6 ГОСТ 19903-74* / Ст.3 ГОСТ 14637-69*		
				200-2,9х48-1,6	2	0,4кг

Подп. и дата | Инв. № дубл. | Взам. инв. № | Подп. и дата | Инв. № подл.

Изм.	Лист	№ докум	Подп.	Дата
Разраб.		Рябикин		12.80
Пров.		Колесников		12.80
Руков.		Семенов		12.80
Н. контр.		Колесников		12.80
Утв.		Семенов		12.80

2930А/3. 020

Течка

Лит.	Лист	Листов
		1

Гипростроммаш Москва

Формат 11

Формат	Зона	Поз.	Обозначение	Наименование		Примечание
				Документация		
22			2930А/3.010СБ	Сборочный чертеж		
				Сборочные единицы		
11		1	2930А/3.020	Течка	1	
11		2	2930А/3.030	Патрубок	1	
				Детали		
11		3	2930А/3.011	Пластина	4	
11		4	2930А/3.012	Полухомут	4	
				Стандартные изделия		
		6		Болт М10х25.46		
				ГОСТ 7798-70*	4	
		7		Гайка М10.5		
				ГОСТ 5915-70*	4	
		8		Шайба 10.65Г		
				ГОСТ 6402-70*	4	
		9		Рукав В-2-200-10		
				ГОСТ 5398-76 L=1300мм	1	
			2930А/3 010-01	- зеркальное отражение		

Подп. и дата | Инв. № дубл. | Взам. инв. № | Подп. и дата | Инв. № подл.

Изм	Лист	№ докум.	Подп.	Дата
Разраб.		Рябикин		12.80
Пров.		Колесников		12.80
Руков.		Семенов		12.80
Н. контр.		Колесников		12.80
Утв.		Семенов		12.80

2930А/3. 010

Течка

Лит.	Лист	Листов
		1

Гипростроммаш Москва

Формат 11

Формат	Зона	Поз.	Обозначение	Наименование	Кол.	Примечание
				Документация		
22			2930А/3. 000 СБ	Сборочный чертеж		
12			2930А/3. 000 ВС	Ведомость		
				спецификаций		
12			2930А/3 000 ВП	Ведомость		
				покупных изделий		
				Сборочные единицы		
11			2930А/3. 010	Течка	1	
			-01	Течка	1	

Подп. и дата | Инв. № дубл. | Взам. инв. № | Подп. и дата | Инв. № подл.

33 | 409-28-39

7598/21 | Альбом XVI | Часть 2

Изм	Лист	№ докум.	Подп.	Дата
Разраб.		Рябикин		12.80
Пров.		Колесников		12.80
Руков.		Семенов		12.80
Н. контр.		Колесников		12.80
Утв.		Волконский		12.80

2930А/3. 000

Течки от распределителя цемента

Лит.	Лист	Листов
		1

Гипростроммаш Москва

Формат 11

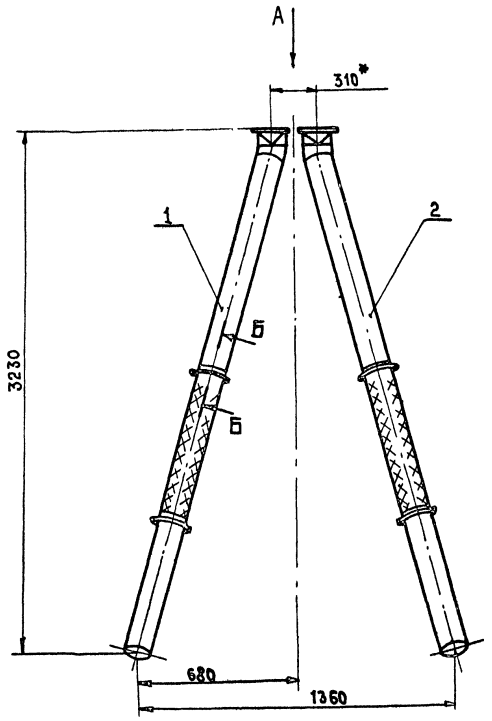

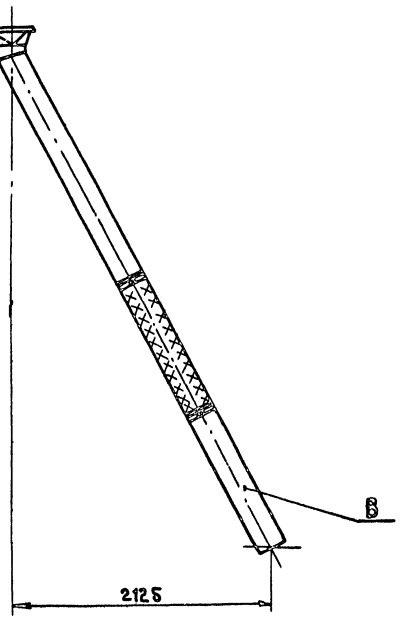

Б-Б. повернуто
М1:2

Вид А
М1:5

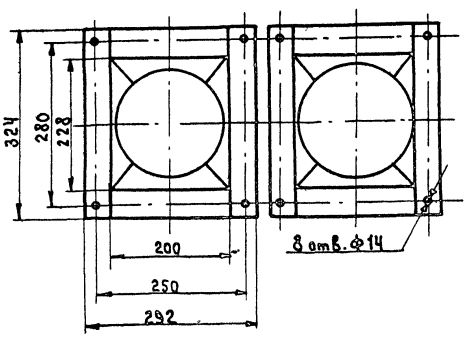

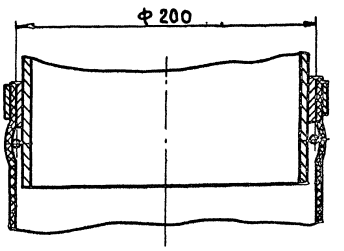

1. Размеры для справок
2. Допустима пригонка при монтаже за счет выдвижения патрубка В.
3.* Согласовать с распределителем цемента У5690.01

34 | 409-28-39 | Альбом VIII | Часть 2

7598/21

				2930А/3.000СБ			
Изм.	Лист	№ докум.	Подп.	Дата	Течки от распределителя цемента Сборочный чертеж	Лит.	Масса	Масштаб
Разраб.		Рябикин		12.80			210	1:20
Пров.		Колесникова		12.80		Лист	Листов 1
Т.контр.		Шалдин		12.80		Гипростроммаш Москва	
Руков.		Семенов		12.80			
Н.контр.		Колесникова		12.80			
Утв.		Волконский		12.80			

Гл. инженер института Н. Гузенко

Инв. № подл. | Подп. и дата | Взам. инв. № | Инв. № дубл. | Подп. и дата

Формат 22

№ строки	Обозначение	Наименование	Обозначение	Кол.	Общее кол.	Примечание
1	2930А/3.000	Течки от распределителя цемента			1	
2	2930А/3.010	Течка	2930А/3.000	1	1	
3	2930А/3.010-01	Течка	2930А/3.000	1	1	
4	2930А/3.020	Течка	2930А/3.010	1	1	
5			2930А/3.010-01	1	1	
6					2	
7						
8	2930А/3.030	Патрубок	2930А/3.010	1	1	
9			2930А/3.010-01	1	1	
10					2	
11						
12						
13						
14						
15						
16						
17						
18						
19						
20						
21						
22						
23						
24						
25						
26						
27						
28						

Инв. № подл. | Подп. и дата | Взам. инв. № | Инв. № дубл. | Подп. и дата

Изм.	Лист	№ докум.	Подп.	Дата
Разраб.		Рябикин		12.80
Пров.		Колесникова		12.80
Руков.		Семенов		12.80
Н. контр.		Колесникова		12.80
Утв.		Волконский		12.80

2930А/3.000ВС

Течки от распределителя цемента
Ведомость спецификаций

Лит.	Лист	Листов
		1

Гипростроммаш Москва

Формат 12

№ строки	Наименование	Обозначение документа на поставку	Поставщик	Куда входит (обозначение)	Количество: На изделие	В компл.	На регул.	Всего	Примечание
1									
2	Болт М10х25.46	ГОСТ 7798-70*		2930А/3.010	4			4	
3				2930А/3.010-01	4			4	
4	Гайка М10.5	ГОСТ 5915-70*		2930А/3.010	4			4	8
5				2930А/3.010-01	4			4	
6	Шайба 10 65Г	ГОСТ 6402-70*		2930А/3.010	4			4	8
7				2930А/3.010-01	4			4	
8	Рукав Б-2-200-10	ГОСТ 5398-76		2930А/3.010	1,3м.			1,3м	8
9				2930А/3.010-01	1,3м.			1,3м	
10									2,6
11									
12									
13									
14									
15									
16									
17									
18									
19									
20									
21									
22									
23									
24									
25									
26								35	409-28-38
27					7598/2			Альбом VIII	Часть 2

Инв. № подл. | Подп. и дата | Взам. инв. № | Инв. № дубл. | Подп. и дата

Изм.	Лист	№ докум.	Подп.	Дата
Разраб.		Рябикин		12.80
Пров.		Колесникова		12.80
Руков.		Семенов		12.80
Н. контр.		Колесникова		12.80
Утв.		Волконский		12.80

2930А/3.000ВП

Течки от распределителя цемента.
Ведомость покупных изделий

Лит.	Лист	Листов
		1

Гипростроммаш Москва

Формат 12

Рис 1
2930А/3. 010

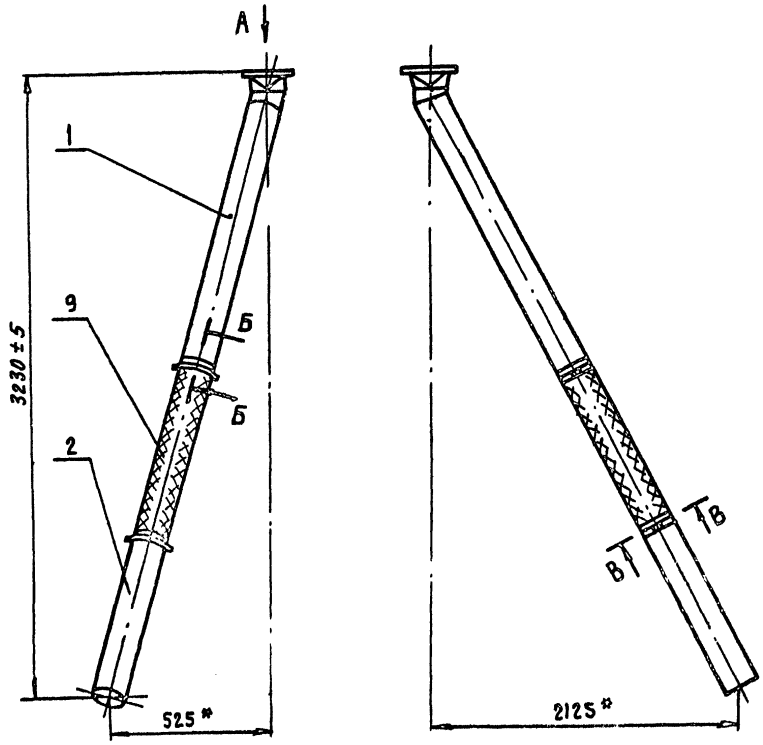

Рис. 2
2930А/3. 010-01
Зеркальное отражение
Остальное-см. Рис. 1

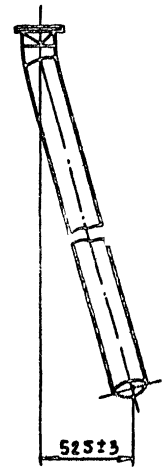

Б - Б повернуто
М1:2

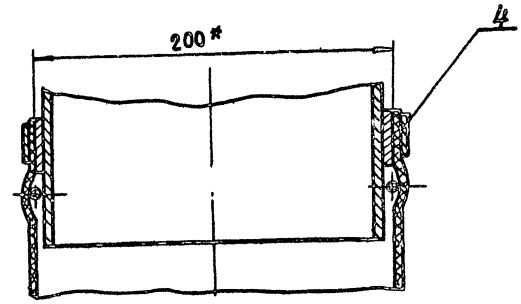

Вид А
М1:5

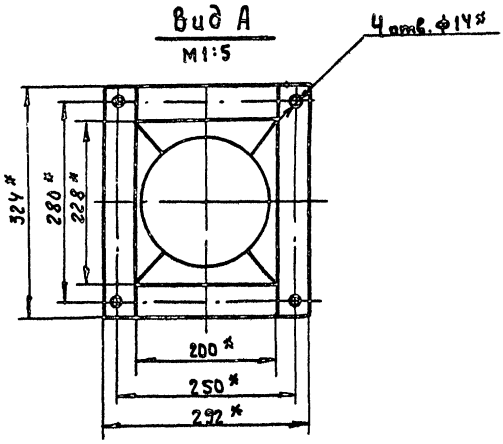

В - В повернуто
М1:2

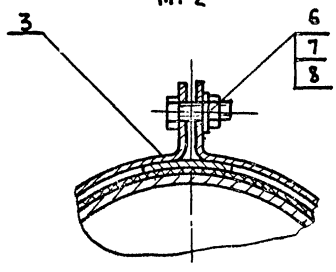

* Размеры для справок

					2930А/3. 010 СБ		
Изм.	Лист	№ докум.	Подп.	Дата	Течка	Лит.	Масса	Масштаб
Разраб.		Рябцкин		12.80			105	1:20
Пров.		Колесникова		12.80	Сборочный чертеж	Лист	Листов 1
Т.контр.		Шалдин		12.80			
Руков.		Семенов		12.80		Гипростроммаш Москва	
Н.контр.		Колесникова		12.80			
Утв.		Семенов		12.80			

Инв. № подл. | Подп. и дата | Взам. инв. № | Инв. № дубл. | Подп. и дата

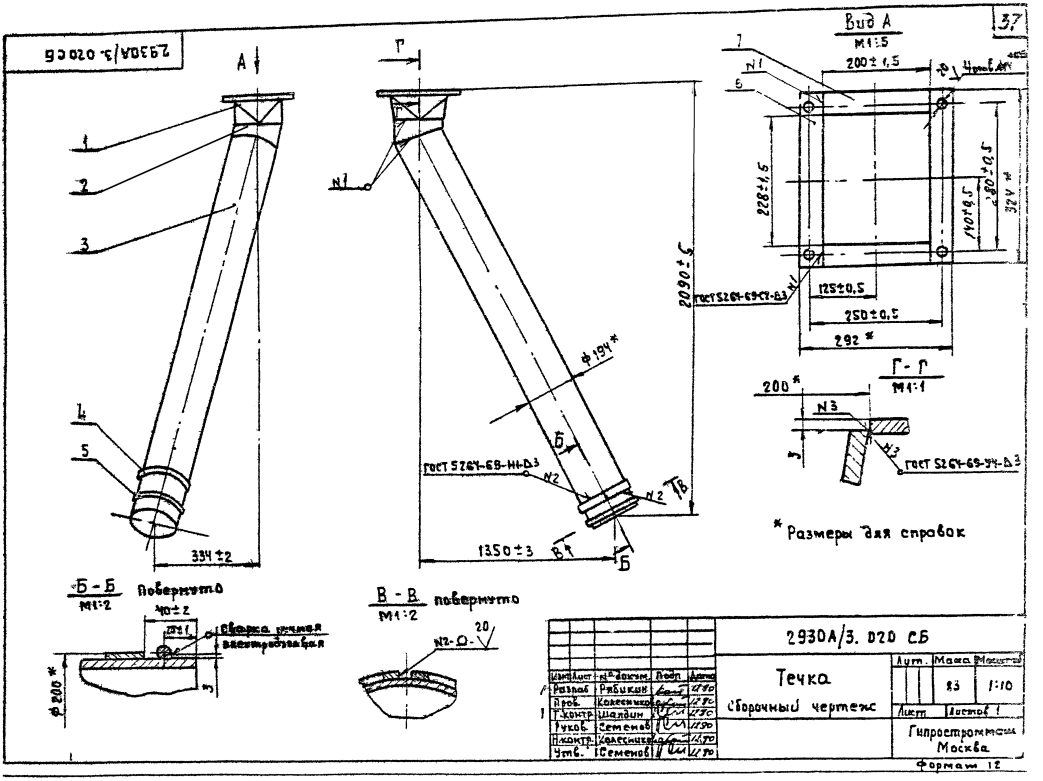
2930А/3. 020 СБ
37
Вид А
М1:5
200±1,5
228±1,5
140±0,5
280±0,5
324*
125±0,5
250±0,5
292*
Г-Г
М1:1
200*
ГОСТ 5264-69-СТ-Д3
ГОСТ 5264-69-Н1-Д3
ГОСТ 5264-69-У4-Д3
2090±5
ф194*
1350±3
334±2
Б-Б
М1:2
повернуто
40±2
Сварка ручная электродуговая
ф200*
В-В
М1:2
повернуто
N2-Ω-20
* Размеры для справок
2930А/3. 020 СБ
Течка
Сборочный чертеж
Лит.
Масса
Масштаб
83
1:10
Лист
Листов 1
Гипростроммаш
Москва
Формат 12

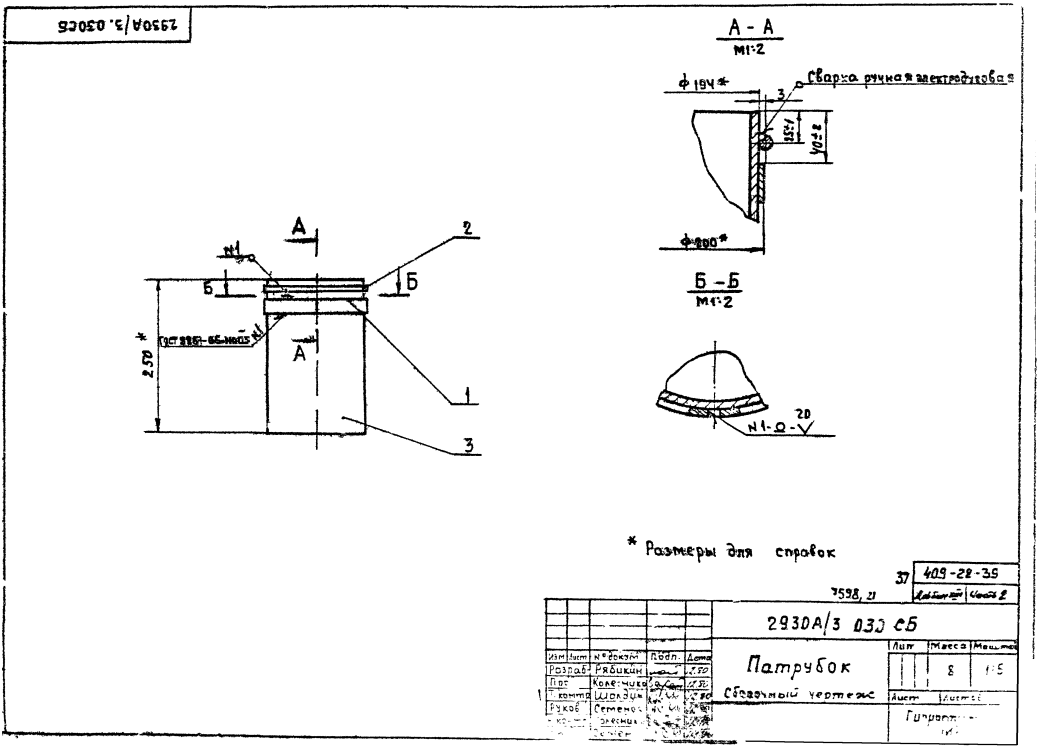
2930А/3. 030 СБ
А-А
М1:2
ф194*
Сварка ручная электродуговая
40±2
ф200*
Б-Б
М1:2
N1-Ω-20
250*
* Размеры для справок
37
409-28-39
7598, 21
2930А/3 030 СБ
Патрубок
Сборочный чертеж
Лит.
Масса
Масштаб
8
1:5
Лист
Листов
Гипростроммаш

2930А/3.025

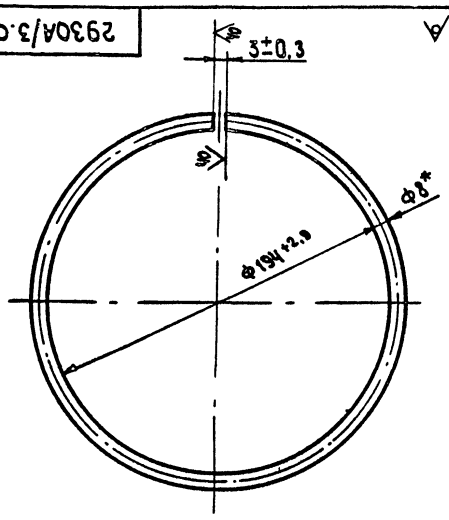

*Размер для справок.

Изм.	Лист	№ докум.	Подп.	Дата	2930А/3.025			
Разраб.		Рябикин		11.90	Кольцо	Лит.	Масса 0,24	Масштаб 1:2
Пров.		Колесникова		11.90		Лист	Листов 1	
Т. контр.		Шалдин		11.90				
Н. контр.		Колесникова		11.90	Круг В8 ГОСТ 2591-71* / Ст 3-Т ГОСТ 535-79	Гипростроммаш Москва		
Утв.		Семенов		11.90				

Инв. № подл. | Подп. и дата | Взам. инв. № | Инв. № дубл. | Подп. и дата

Формат А1

2930А/3.024

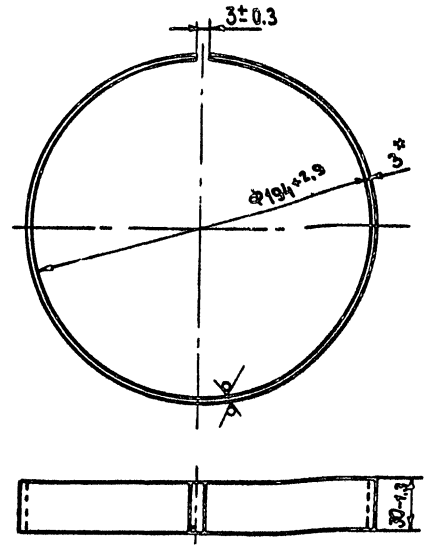

*Размер для справок

Изм.	Лист	№ докум.	Подп.	Дата	2930А/3.024			
Разраб.		Рябикин		11.90	Кольцо	Лит.	Масса 0,44	Масштаб 1:2
Пров.		Колесникова		11.90		Лист	Листов 1	
Т. контр.		Шалдин		11.90				
Н. контр.		Колесникова		11.90	Б-ПН-3 ГОСТ 19904-74 / 3-IV-Ст.3 ГОСТ 16523-70	Гипростроммаш Москва		
Утв.		Семенов		11.90				

Инв. № подл. | Подп. и дата | Взам. инв. № | Инв. № дубл. | Подп. и дата

Формат А1

2930А/3.012

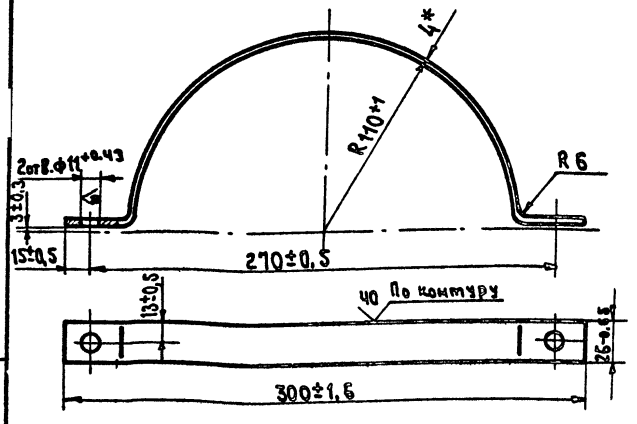

*Размер для справок

Изм.	Лист	№ докум.	Подп.	Дата	2930А/3.012			
Разраб.		Рябикин		11.90	Полухомут	Лит.	Масса 0,3	Масштаб 1:2
Пров.		Колесникова		11.90		Лист	Листов 1	
Т. контр.		Шалдин		11.90				
Н. контр.		Колесникова		11.90	Б-ПН-4 ГОСТ 19903-74 / Ст 3 ГОСТ 14637-69*	Гипростроммаш Москва		
Утв.		Семенов		11.90				

Инв. № подл. | Подп. и дата | Взам. инв. № | Инв. № дубл. | Подп. и дата

Формат А1

2930А/3.011

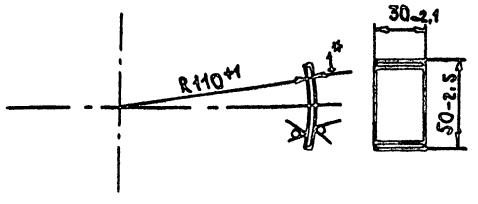

*Размер для справок

Изм.	Лист	№ докум.	Подп.	Дата	2930А/3.011			
Разраб.		Рябикин		11.90	Пластина	Лит.	Масса 0,03	Масштаб 1:2
Пров.		Колесникова		11.90		Лист	Листов 1	
Т. контр.		Шалдин		11.90				
Н. контр.		Колесникова		11.90	Б-ПН-1 ГОСТ 19904-74 / 3-IV Ст.3 ГОСТ 16523-70	Гипростроммаш Москва		
Утв.		Семенов		11.90				

Инв. № подл. | Подп. и дата | Взам. инв. № | Инв. № дубл. | Подп. и дата

Формат А1

38 409-28-39 Альбом Часть 2
7598/21

2930А/3.021

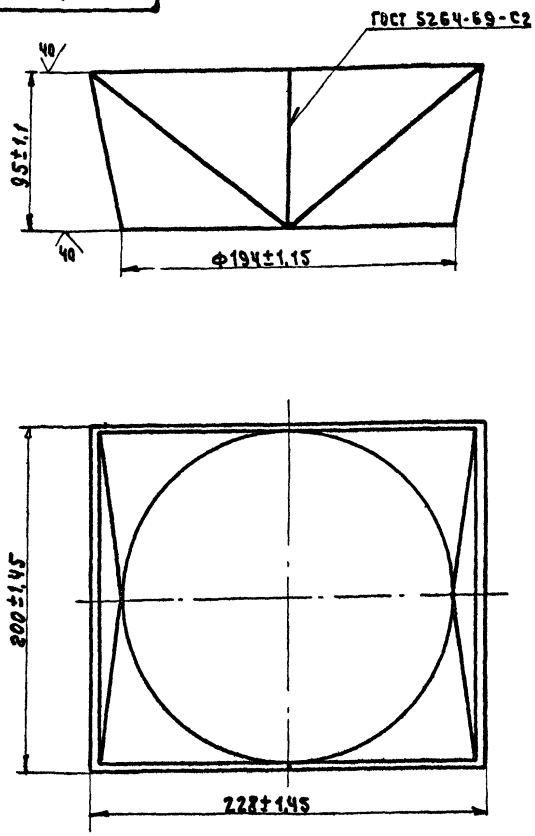

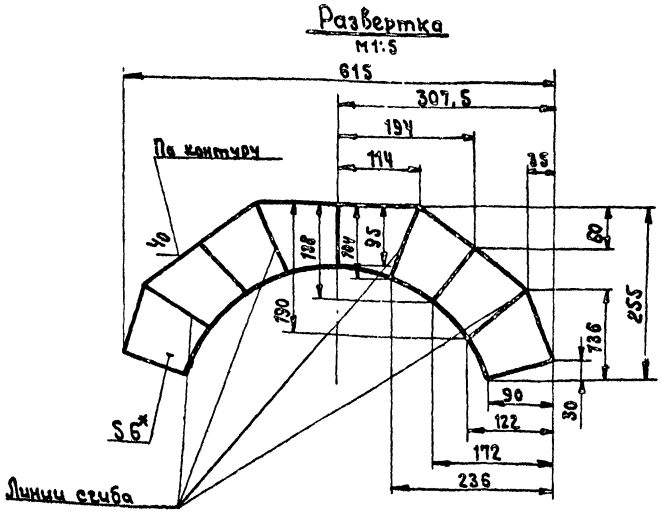

* Размер для справок.

Изм	Лист	№ докум.	Подп.	Дата	2930А/3.021	Лист.	Масса	Масштаб
Разраб.		Рябикин		12.90	Патрубок		6,4	1:2
Пров.		Колесникова		12.90		Лист	Листов 1	
Т. контр.		Шалдин		12.90				
Н. контр.		Колесникова		12.90	Лист Б-ПН6 ГОСТ 19903-74* / Ст.3 ГОСТ 14637-69*	Гипростроммаш Москва		
Утв.		Семенов		12.90				

Формат 12

2930А/3.023

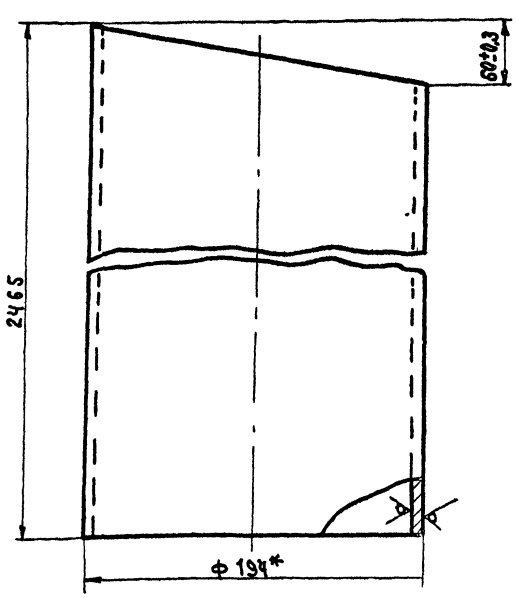

* Размер для справок

Изм	Лист	№ докум.	Подп.	Дата	2930А/3.023	Лит.	Масса	Масштаб
Разраб.		Рябикин		12.90	Патрубок		69	1:2
Пров.		Колесникова		12.90		Лист	Листов 1	
Т. контр.		Шалдин		12.90				
Н. контр.		Колесникова		12.90	Труба 194х6 ГОСТ 8732-78 / Ст.3 ГОСТ 8731-74*	Гипростроммаш Москва		
Утв.		Семенов		12.90				

Формат 11

2930А/3.022

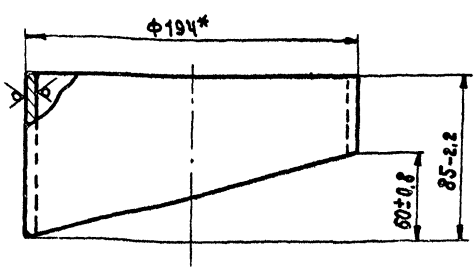

* Размер для справок

7598/21 39 409-28-39 Альбом XIII Часть 2

Изм	Лист	№ докум.	Подп.	Дата	2930А/3.022	Лит.	Масса	Масштаб
Разраб.		Рябикин		12.90	Патрубок		4,6	1:2
Пров.		Колесникова		12.90		Лист	Листов 1	
Т. контр.		Шалдин		12.90				
Н. контр.		Колесникова		12.90	Труба 194х6 ГОСТ 8732-78 / Ст.3 ГОСТ 8731-74*	Гипростроммаш Москва		
Утв.		Семенов		12.90				

Формат 11

Рис. 2

2930А/Ч.000-01

остальное см. рис. 1

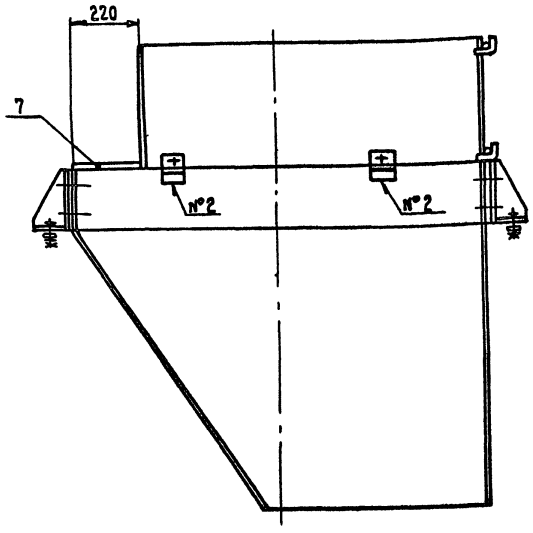

В-В лист 1

М 1:1

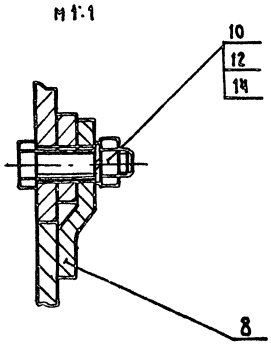

						2930А/Ч.000СБ	
Изм.	Лист	№ докум.	Подп.	Дата			
Разраб.		Прудниченко		12.79	Воронка выдачи бетона. Сборочный чертеж	Лит.	Масса	Масштаб
Пров.		Рябов		12.79			—	1:10
Т. контр.		Шалдин		12.79		Лист 2	Листов 5	
Руков.		Семенов		12.79				
Н. контр.		Рябов		12.79		Гипростроммаш Москва		
Утв.		Волконский		12.79				

Формат 12

Формат	Зона	Поз.	Обозначение	Наименование	Кол.	Примечание
				Различия по сборочному чертежу		
			2930А/Ч.000	2930А/Ч.000-01		
				Документация		
А1			2930А/Ч.000СБ	Сборочный чертеж		22; 12
12			2930А/Ч.000ВС	Ведомость спецификаций		
12			2930А/Ч.000ВП	Ведомость покупных изделий		
				Сборочные единицы		
11		1	2930А/Ч.010	Стенка	1	
11		2	2930А/Ч.020	Надставка	1	
11		3	2930А/Ч.030	Воронка	1	
11		4	2930А/Ч.040	Кронштейн	4	
				Детали		
БЧ		7	2930А/Ч.001	Стенка		
				Лист Б-ПН-6 ГОСТ 19903-74* / Ст.3 ГОСТ 14637-69**		
				220×1784×1,15-3,7	1	18,4 кг
11		8	2930А/Ч.002	Планка	4	

						2930А/Ч.000	
Изм.	Лист	№ докум.	Подп.	Дата			
Разраб.		Прудниченко		12.79	Воронка выдачи бетона	Лит.	Лист	Листов
Пров.		Рябов		12.79				
Рукав.		Семенов		12.79		Гипростроммаш Москва		
Н. контр.		Рябов		12.79				
Утв.		Волконский		12.79				

Копировал

Формат 11

Формат	Зона	Поз.	Обозначение	Наименование	Кол.	Примечание
				Стандартные изделия		
				Болты ГОСТ 7796-70*		
		10		М12×35.46	4	
		11		М20×45.46	12	
				Гайка ГОСТ 5915-70*		
		12		М12,5	4	
		13		М20.5	12	
				Шайбы ГОСТ 6402-70*		
		14		12 65Г	4	
		15		20 65Г	12	
		16		Шайба 20.02 ГОСТ 11371-78	12	
		17		Шайба 20.02 ГОСТ 10906-78	4	

						2930А/Ч.000	
Изм.	Лист	№ докум.	Подп.	Дата			
					40	409-28-39	
					7598/21	Альбом 4	Лист 2

Копировал

Формат 11

Инв. № подл. | Подп. и дата | Взам. инв. № | Инв. № дубл. | Подп. и дата

Рис 1

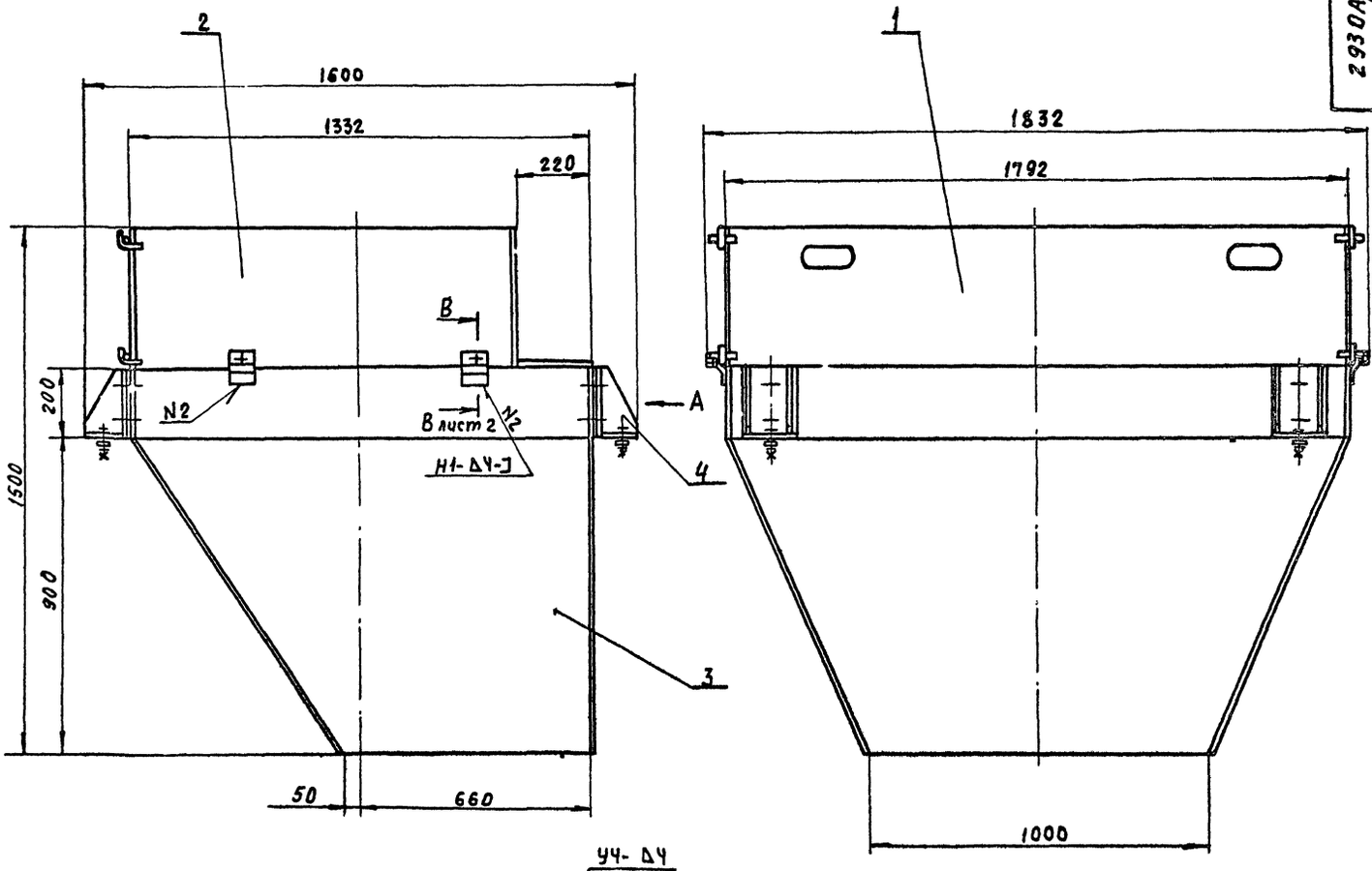

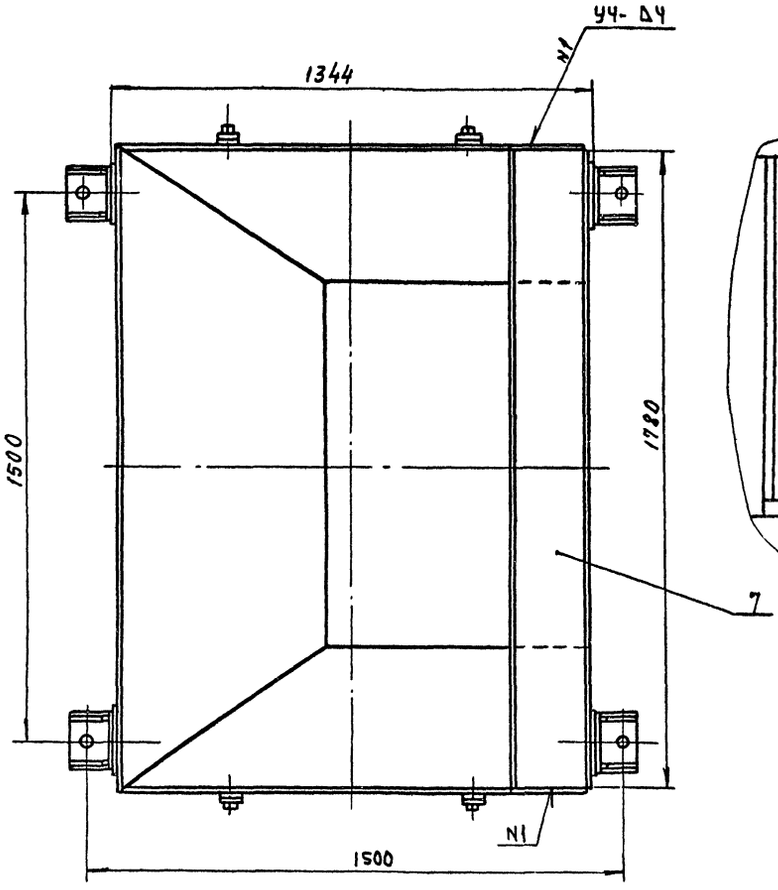

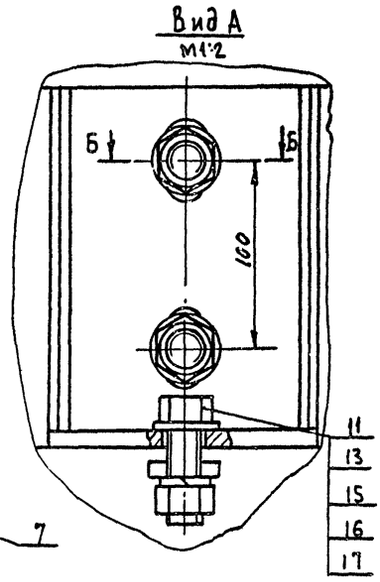

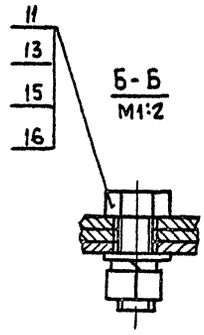

Обозначение	Рис
2930А/ч. 000	Рис. 1
- 01	Рис. 2

1. сварные швы по ГОСТ 5264-69
2*. Размеры для справок

41 | 409-28-39 | Альбом III | Часть 2

7598/21

Гл. инженер ин-та Н.И. Гузенко

Изм.	Лист	№ докум.	Подп.	Дата
Разраб.		Прудниченко		12.80
Пров.		Рябов		12.80
Г. контр.		Шалдин		12.80
Руков.		Семенов		12.80
Н. контр.		Рябов		12.80
Утв.		Волконский		12.80

2930А/ч. 000 СБ

Воронка выдачи бетона. Сборочный чертеж

Лит.	Масса	Масштаб
	415	1:10

Лист 1 | Листов 2

Гипростроммаш Москва

Формат 22

Инв. № подл. | Подп. и дата | Взам. инв. № | Инв. № дубл. | Подп. и дата

№ строки	Обозначение	Наименование	Куда входит: Обозначение	Кол	Общее кол.	Примечание
1						
2	2930А/Ч.000	Воронка выдачи бетона			1	
3						
4	2930А/Ч.010	Стенка	2930А/Ч.000	1	1	
5						
6	2930А/Ч.020	Надставка	2930А/Ч.000	1	1	
7						
8	2930А/Ч.030	Воронка	2930А/Ч.000	1	1	
9						
10	2930А/Ч.040	Кронштейн	2930А/Ч.000	4	4	
11						
12						
13						
14						
15						
16						
17						
18						
19						
20						
21						
22						
23						
24						
25						
26						
27						
28						

Инв. № подл. | Подп. и дата | Взам. инв. № | Инв. № дубл. | Подп. и дата

Изм.	Лист	N докум.	Подп.	Дата
Разраб.	Прудниченкова			12.80
Пров.	Рябов			12.80
Рукав.	Семенов			12.80
Н.контр.	Рябов			12.80
Утв.	Волконский			12.80

2930А/Ч.000 ВС

Воронка выдачи бетона

Ведомость спецификаций

Лит.	Лист	Листов
		1

ГИПростроммаш Москва

Формат 12

	Наименование	Обозначение документа на поставку	Поставщик	Куда входит (обозначение)	Количество: Наизделие	Вкомплекте	На регулир.	Всего	Примечание
1	Болт М12×35.46	ГОСТ 7796-70*		2930А/Ч.000	4			4	
2	М20×45.46			2930А/Ч.000	12			12	
3	Гайка М12.5	ГОСТ 5915-70*		2930А/Ч.000	4			4	
4	М20.5			2930А/Ч.000	12			12	
5	Шайба 12.65Г	ГОСТ-6402-70*		2930А/Ч.000	4			4	
6	20.65Г			2930А/Ч.000	12			12	
7									
8	Шайба 20.02	ГОСТ 11371-78		2930А/Ч.000	12			12	
9									
10	Шайба 20.02	ГОСТ 10906-78		2930А/Ч.000	4			4	
11									
12									
13									
14									
15									
16									
17									
18									
19									
20									
21									
22									
23									
24									
25									409-28-39
26						7598/71	42		Альбом 4 лист 2
27									

Инв. № подл. | Подп. и дата | Взам. инв. № | Инв. № дубл. | Подп. и дата

Изм.	Лист	N докум.	Подп.	Дата
Разраб.	Прудниченкова			12.80
Пров.	Рябов			12.80
Рукав.	Семенов			12.80
Н.контр.	Рябов			12.80
Утв.	Волконский			12.80

2930А/Ч.000 ВП

Воронка выдачи бетона

Ведомость покупных изделий

Лит.	Лист	Листов
		1

ГИПростроммаш Москва

Формат 12

2930А/ч.010СБ

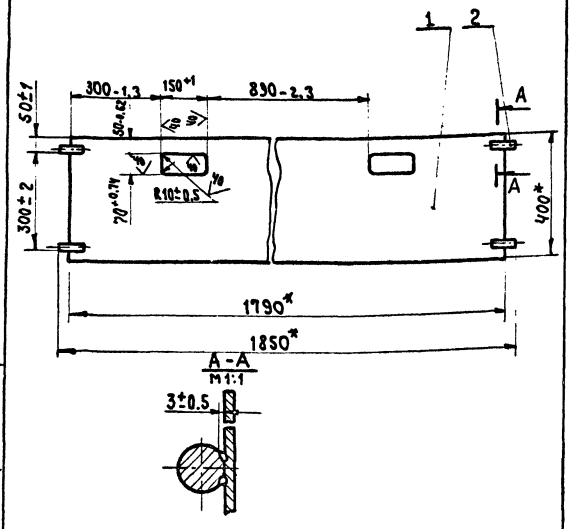

1. Сварка ручная электродуговая.
2. Размеры для справок.
3. Острые кромки пазов скруглить R0,5

Изм.	Лист	№ докум.	Подп.	Дата
Разраб.		Придмичкина		12.80
Пров.		Рябов		12.80
Т. контр.		Шалдин		12.80
Руков.		Семенов		12.80
Н. контр.		Рябов		12.80
Утв.		Семенов		12.80

2930А/ч.010СБ

Стенка
Сборочный чертеж

Лит.	Масса	Масштаб
	17,4	1:10

Лист | Листов 1

Гипростроммаш
Москва

Формат 11

Формат	Зона	Поз	Обозначение	Наименование	Кол.	Приме-чание
				Документация		
11			2930А/ч.010СБ	Сборочный чертеж		
				Детали		
БЧ		1	2930А/ч.011	Стенка		
				Лист 6-ПН-3 ГОСТ 19904-74 / 3-Ч ст.3 ГОСТ 16523-70*		
				1790-3,7 × 400-1,55	1	17кг
БЧ		2	2930А/ч.012	Стержень		
				Круг В16 ГОСТ 2590-71* / ст.3-Г ГОСТ 535-79		
				ℓ=60-0,74	4	0,08кг.

Инв.№ подл. | Подп. и дата | Взам. инв.№ | Инв.№ дубл. | Подп. и дата

2930А/ч.010

Стенка

Лит.	Лист	Листов
		1

Гипростроммаш
Москва

Формат 11

2930А/ч.020СБ

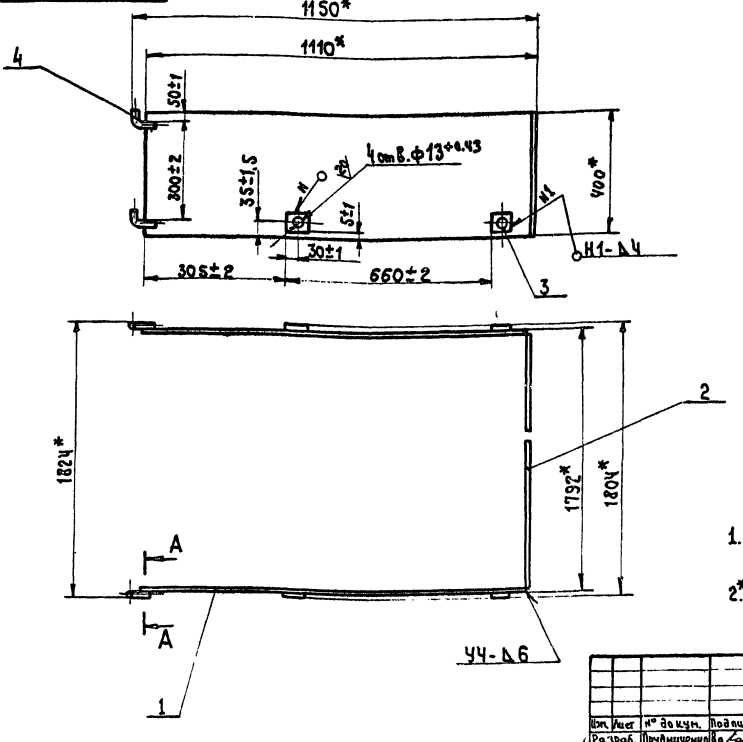

1. Сварные швы по ГОСТ 5264-69, кроме мест указанных особо.
2. Размеры для справок.

43 | 409-28-39 | Альбом VIII | Черт. 2

7598/21

Изм.	Лист	№ докум.	Подпись	Дата
Разраб.		Придмичкина		12.80
Пров.		Рябов		12.80
Т. контр.		Шалдин		12.80
Руков.		Семенов		12.80
Н. контр.		Рябов		12.80
Утв.		Семенов		12.80

2930А/ч.020СБ

Надставка
Сборочный чертеж

Лит.	Масса	Масштаб
	77	1:10

Лист | Листов 1

Гипростроммаш
Москва

Формат 12

Инв.№ подл. | Подп. и дата | Взам. инв.№ | Инв.№ дубл. | Подп. и дата

Форма	Зона	Поз.	Обозначение	Наименование	Кол.	Примечание
				Документация		
12			2930А/Ч.020СБ	Сборочный чертеж		
				Детали		
БЧ		1	2930А/Ч.021	Стенка		
				Лист Б-ПН-6 ГОСТ 19903-74 / Ст.3 ГОСТ 14637-69*		
				1104-2,6 × 400-1,4	2	2,1 кг
БЧ		2	2930А/Ч.022	Стенка		
				Лист Б-ПН-6 ГОСТ 19903-74 / Ст.3 ГОСТ 14637-69*		
				1780-3,7 × 400-1,4	1	33,5кг
БЧ		3	2930А/Ч.023	Бобышка		
				Лист Б-ПН-6 ГОСТ 19903-74 / Ст.3 ГОСТ 14637-69*		
				60-0,74 × 60-0,74	4	0,17кг
11		4	2930А/Ч.024	Крюк	4	

Изм.	Лист	№ докум.	Подп.	Дата
Разраб.		Прудниченкова		12.80
Пров.		Рябов		12.80
Руков.		Семенов		12.80
Н.контр.		Рябов		12.80
Утв.		Семенов		12.80

2930А/Ч.020

Надставка

Лит.	Лист	Листов
		1

Гипростроммаш Москва

Формат 11

Инв. № подл. | Подп. и дата | Взам. инв. № | Инв. № дубл. | Подп. и дата

2930А/Ч.024

* Размер для справок

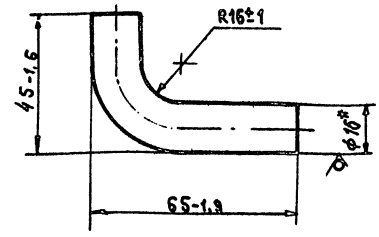

Изм.	Лист	№ докум.	Подп.	Дата
Разраб.		Прудниченкова		12.80
Пров.		Рябов		12.80
Т.контр.		Шалдин		12.80
Н.контр.		Рябов		12.80
Утв.		Семенов		12.80

Крюк

Лит.	Масса	Масштаб
	0.14	1:1
Лист	Листов 1	

Круг В16 ГОСТ 2590-71* / Ст3-1 ГОСТ 535-79

Гипростроммаш Москва

Формат 11

Форма	Зона	Поз.	Обозначение	Наименование	Кол.	Примечание
				Документация		
22			2930А/Ч.030СБ	Сборочный чертеж		
				Детали		
11		1	2930А/Ч.031	Стенка	2	
11		2	2930А/Ч.032	Стенка	1	
11		3	2930А/Ч.033	Стенка	1	
11		4	2930А/Ч.034	Боковина	2	
11		5	2930А/Ч.035	Боковина	2	
11		6	2930А/Ч.036	Платик	4	

Изм.	Лист	№ докум.	Подп.	Дата
Разраб.		Прудниченкова		12.80
Пров.		Рябов		12.80
Руков.		Семенов		12.80
Н.контр.		Рубан		12.80
Утв.		Семенов		12.80

2930А/Ч.030

Воронка

Лит.	Лист	Листов
		1

Гипростроммаш Москва

Формат 11

Инв. № подл. | Подп. и дата | Взам. инв. № | Инв. № дубл. | Подп. и дата

2930А/Ч.031

* Размер для справок

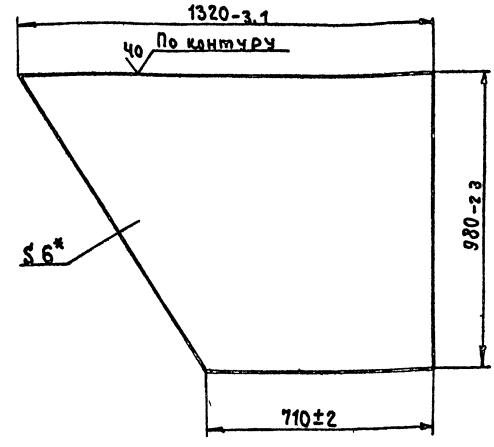

Изм.	Лист	№ докум.	Подп.	Дата
Разраб.		Прудниченкова		12.80
Пров.		Рябов		12.80
Т.контр.		Шалдин		12.80
Н.контр.		Рябов		12.80
Утв.		Семенов		12.80

Стенка

Лит.	Масса	Масштаб
	47	1:10
Лист	Листов 1	

Лист Б-ПН-6 ГОСТ 19903-74 / Ст.3 ГОСТ 14637-69*

Гипростроммаш Москва

Формат 11

44 409-28-39 Альбом VIII Часть 2

7598/21

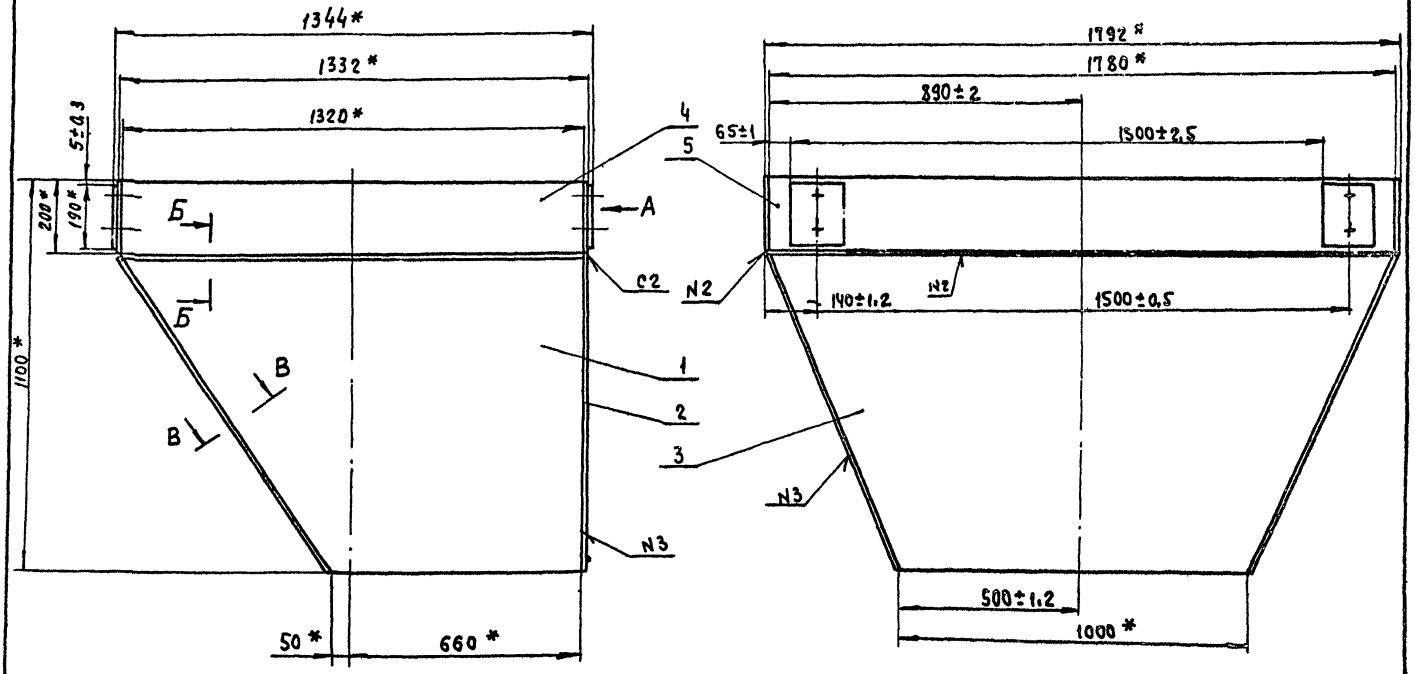

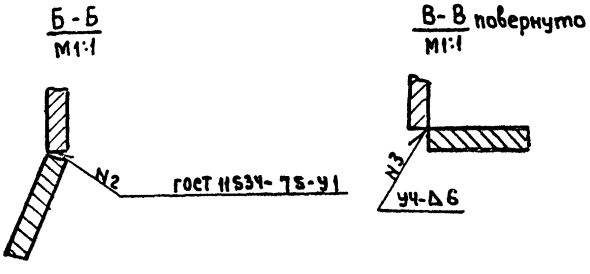

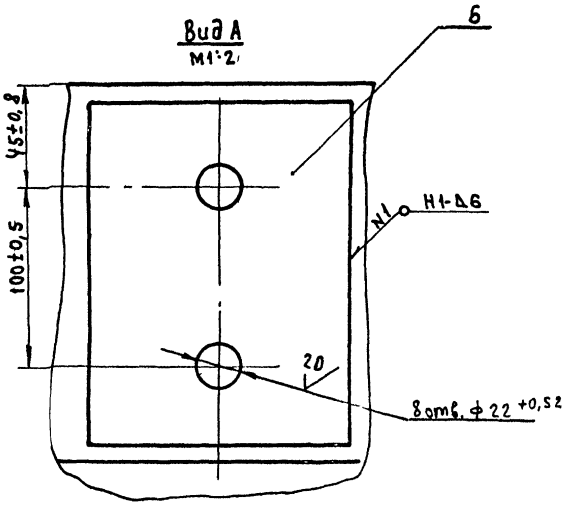

1. Сварные швы по ГОСТ 5264-69, кроме мест указанных особо.
2. * Размеры для справок.

45 | 409-28-39 | Альбом 19 | Часть 2

7598/21

Изм.	Лист	№ докум.	Подп.	Дата
Разраб.		Прудниченко		12.80
Пров.		Рябов		12.80
Т. контр.		Шалдин		12.80
Руков.		Семенов		12.80
Н. контр.		Рябов		12.80
Утв.		Семенов		12.80

2930 А/Ч. 030 СБ

Воронка
Сборочный чертеж

Лит.	Масса	Масштаб
	290	1:10

Лист | Листов 1

ГИПРОСТРОММАШ
Москва

Формат 22

Инв. № подл. | Подп. и дата | Взам. инв. № | Инв. № дубл. | Подп. и дата

Формат	Зона	Поз	Обозначение	Наименование	Кол.	Примечание
				Документация		
12			2930А/Ч. 040СБ	Сборочный чертеж		
				Детали		
11		1	2930А/Ч. 041	Ребро	2	
11		2	2930А/Ч. 042	Плита	1	
11		3	2930А/Ч. 043	Основание	1	

Изм.	Лист	№ докум.	Подп.	Дата
Разраб.		Прудниченкова		12.80
Пров.		Рябов		12.80
Рук.		Семенов		12.80
Н. контр.		Рябов		12.80
Утв.		Семенов		12.80

2930А/Ч. 040

Кронштейн

Лит.	Лист	Листов
		1

Гипростроммаш Москва

Формат 11

2930А/Ч. 041

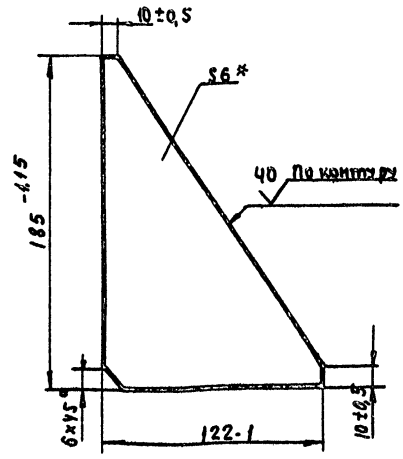

* Размер для справок

Изм.	Лист	№ докум.	Подп.	Дата
Разраб.		Прудниченкова		12.80
Пров.		Рябов		12.80
Т. контр.		Шалдин		12.80
Н. контр.		Рябов		12.80
Утв.		Семенов		12.80

2930А/Ч. 041

Ребро

Лит.	Масса	Масштаб
	0,6	1:2
Лист	Листов 1	

Лист Б-ЛН-6 гост 19903-74* Ст.3 гост 14637-69*

Гипростроммаш Москва

Формат 11

2930А/Ч. 042

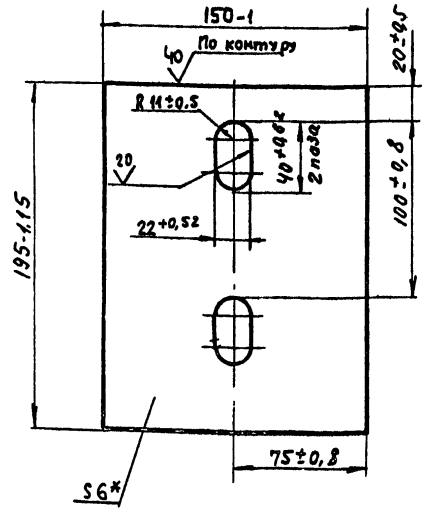

* Размер для справок

Изм.	Лист	№ докум.	Подп.	Дата
Разраб.		Прудниченкова		12.80
Пров.		Рябов		12.80
Т. контр.		Шалдин		12.80
Н. контр.		Рябов		12.80
Утв.		Семенов		12.80

2930А/Ч. 042

Плита

Лит.	Масса	Масштаб
	1,4	1:2
Лист	Листов	

Лист Б-ЛН-6 гост 19903-74* Ст.3 гост 14637-69*

Гипростроммаш Москва

Формат 11

2930А/Ч. 043

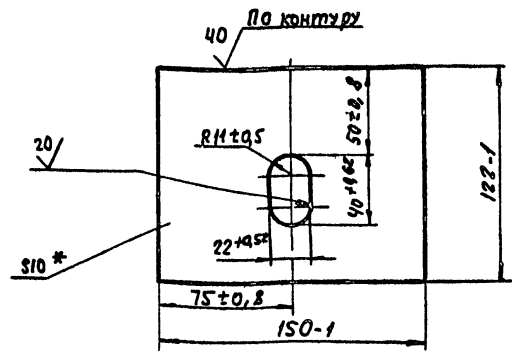

* Размер для справок

Изм.	Лист	№ докум.	Подп.	Дата
Разраб.		Прудниченкова		12.80
Пров.		Рябов		12.80
Т. контр.		Шалдин		12.80
Н. контр.		Рябов		12.80
Утв.		Семенов		12.80

2930А/Ч. 043

Основание

Лит.	Масса	Масштаб
	0,1	1:2
Лист	Листов 1	

Лист Б-ЛН-10 гост 19903-74* Ст.3 гост 14637-69*

Гипростроммаш Москва

Формат 11

2930А/ч. 032

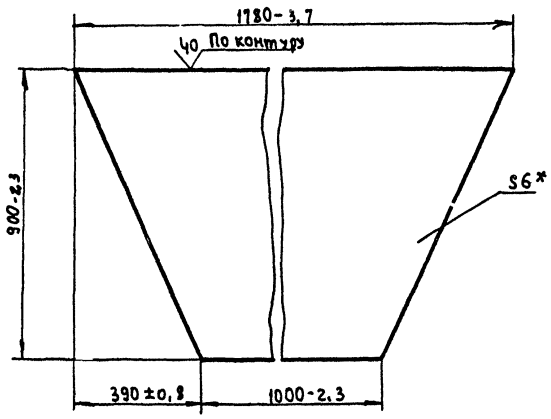

* Размер для справок

Изм	Лист	№ докум.	Подп.	Дата
Разраб.		Прудниченкова		12.80
Пров.		Рябов		12.80
Т.контр.		Шалдин		12.80
Н.контр.		Рябов		12.80
Утв.		Семенов		12.80

2930А/ч. 032

Стенка

Лит.	Масса	Масштаб
	59	1:10
Лист	Листов 1	

Лист Б-ПН-6 ГОСТ 19903-74*
Ст.3 ГОСТ 14637-69*

Гипростроммаш Москва

Формат А1

2930А/ч. 033

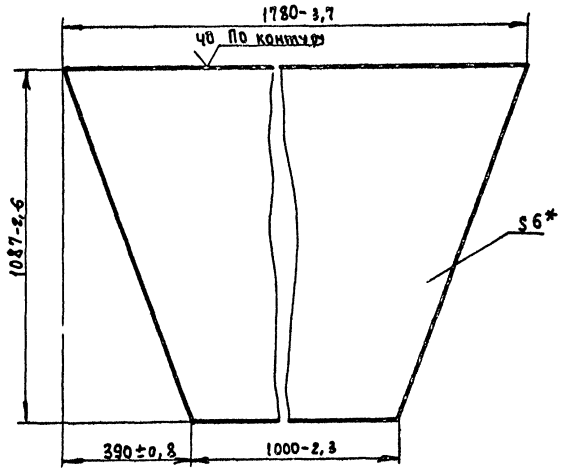

* Размер для справок

Изм	Лист	№ докум.	Подп.	Дата
Разраб.		Прудниченкова		12.80
Пров.		Рябов		12.80
Т.контр.		Шалдин		12.80
Н.контр.		Рябов		12.80
Утв.		Семенов		12.80

2930А/ч. 033

Стенка

Лит.	Масса	Масштаб
	71	1:10
Лист	Листов 1	

Лист Б-ПН-6 ГОСТ 19903-74*
Ст.3 ГОСТ 14637-69*

Гипростроммаш Москва

Формат А1

2930А/ч. 040СБ

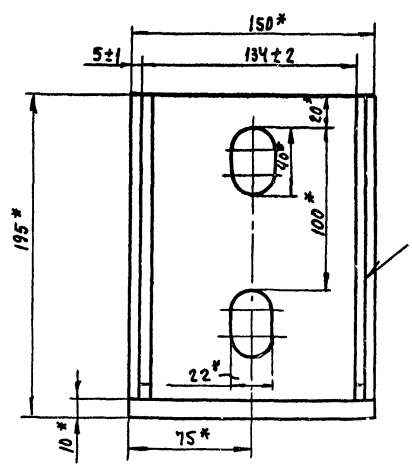

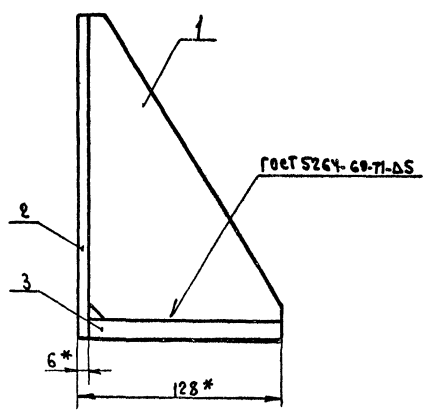

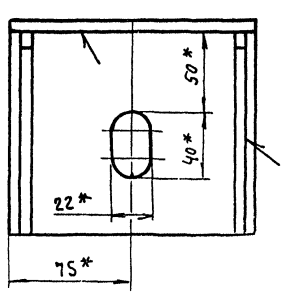

* Размеры для справок

47

409-28-39

7598/21

2930А/ч. 040СБ

Изм	Лист	№ докум.	Подп.	Дата
Разраб.		Прудниченкова		12.80
Пров.		Рябов		12.80
Т.контр.		Шалдин		12.80
Руков.		Семенов		12.80
Н.контр.		Рябов		12.80
Утв.		Семенов		12.80

Кронштейн сборочный чертеж

Лит.	Масса	Масштаб
	2,7	1:2
Лист	Листов 1	

Гипростроммаш Москва

Формат А2

2930А/ч.002

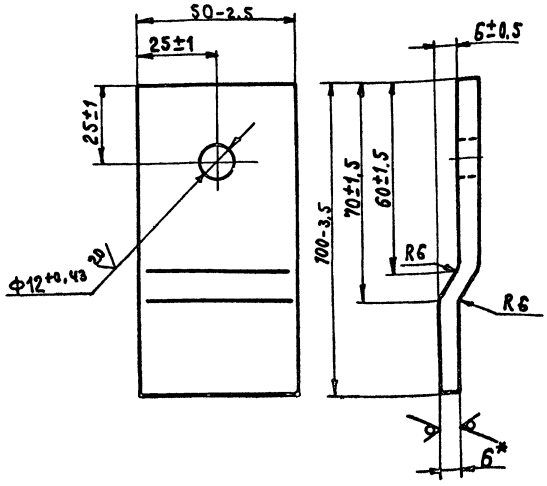

*Размер для справок

					2930А/ч.002				
Изм.	Лист	№ докум.	Подп.	Дата	Планка	Лит.	Масса	Масштаб	
Разраб.		Лубман		12.70			0,24	1:1	
Пров.		Рябов		12.70		Лист	Листов 1		
Т. контр.		Шалдин		12.70					
Н. контр.		Рябов		12.70	Лист Б-ПН-6 ГОСТ 19903-74 Ст 3 ГОСТ 14637-69*	Гипростроммаш Москва			
Утв.		Семенов		12.70					

Формат 11

Инв. № подл. | Взам. инв. № | Инв. № дубл. | Подп. и дата

2930А/ч.034

48

*Размер для справок.

					2930А/ч.034				
Изм.	Лист	№ докум.	Подп.	Дата	Боковина	Лит.	Масса	Масштаб	
Разраб.		Лубман		12.70			12,5	1:10	
Пров.		Рябов		12.70		Лист	Листов 1		
Т. контр.		Шалдин		12.70					
Н. контр.		Рябов		12.70	Лист Б-ПН-6 ГОСТ 19903-74 Ст. 3 ГОСТ 14637-69*	Гипростроммаш Москва			
Утв.		Семенов		12.70					

Формат 11

Инв. № подл. | Подп. и дата | Взам. инв. № | Инв. № дубл. | Подп. и дата

2930А/ч.035

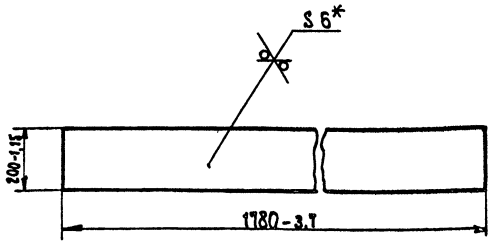

*Размер для справок

					2930А/ч.035				
Изм.	Лист	№ докум.	Подп.	Дата	Боковина	Лит.	Масса	Масштаб	
Разраб.		Лубман		12.70			17	1:10	
Пров.		Рябов		12.70		Лист	Листов 1		
Т. контр.		Шалдин		12.70					
Н. контр.		Рябов		12.70	Лист Б-ПН-6 ГОСТ 19903-74 Ст. 3 ГОСТ 14637-69*	Гипростроммаш Москва			
Утв.		Семенов		12.70					

Формат 11

Инв. № подл. | Подп. и дата | Взам. инв. № | Инв. № дубл. | Подп. и дата

2930А/ч.036

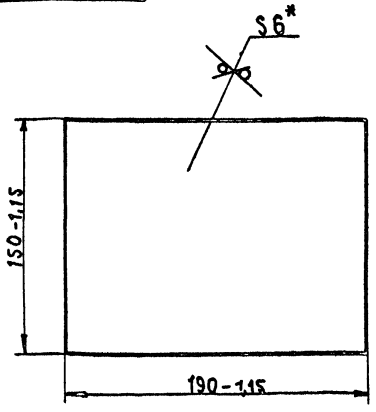

*Размер для справок

48

409-28-39

7598/21

					2930А/ч.036				
Изм.	Лист	№ докум.	Подп.	Дата	Платик	Лит.	Масса	Масштаб	
Разраб.		Лубман		12.70			1,3	1:2	
Пров.		Рябов		12.70		Лист	Листов 1		
Т. контр.		Шалдин		12.70					
Н. контр.		Рябов		12.70	Лист Б-ПН-6 ГОСТ 19903-74 Ст. 3 ГОСТ 14637-69*	Гипростроммаш Москва			
Утв.		Семенов		12.70					

Формат 11

Инв. № подл. | Подп. и дата | Взам. инв. № | Инв. № дубл. | Подп. и дата

gost.e-ecolog.ru