ТИПОВОЙ ПРОЕКТ
409-28-38

БЕТОНОСМЕСИТЕЛЬНЫЙ ЦЕХ АВТОМАТИЗИРОВАННЫЙ ПРОИЗВОДИТЕЛЬНОСТЬЮ 60 м³ ТЯЖЕЛЫХ БЕТОННЫХ СМЕСЕЙ В ЧАС

(со смесителями емкостью 1500 литров)

АЛЬБОМ XIV

Дополнение к основному варианту в связи с использованием бетоносмесителей СБ-138 вместо бетоносмесителей СБ-93

Часть 4

Н ц. 8-40 10-80

Принято инв. № 7597/20

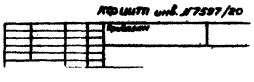

gost.e-ecolog.ru

ЦЕНТРАЛЬНЫЙ ИНСТИТУТ ТИПОВОГО ПРОЕКТИРОВАНИЯ
ГОССТРОЯ СССР
КИЕВСКИЙ ФИЛИАЛ
г Киев-57 ул Эжена Потье № 12
46/16
Заказ № 8664 Инв № 7597/20 Тираж 130
Сдано в печать 14/9 1989 Цена 10-80

ТИПОВОЙ ПРОЕКТ
409-28-38

БЕТОНОСМЕСИТЕЛЬНЫЙ ЦЕХ АВТОМАТИЗИРОВАННЫЙ ПРОИЗВОДИТЕЛЬНОСТЬЮ 60 м³ ТЯЖЕЛЫХ БЕТОННЫХ СМЕСЕЙ В ЧАС
(со смесителями емкостью 1500 литров)

АЛЬБОМ XIV
ЧАСТЬ 4
СОСТАВ ПРОЕКТА

АЛЬБОМ I	Пояснительная записка Технологические чертежи.
АЛЬБОМ II	Архитектурно-строительные чертежи. Части 1, 2.
АЛЬБОМ III	Чертежи стальных конструкций. Части 1, 2
АЛЬБОМ IV	Отопление и вентиляция. Внутренние водопровод и канализация.
АЛЬБОМ V	Электротехнические чертежи для варианта с релейно-контактной системой управления Части 1, 2.
АЛЬБОМ VI	Электротехнические чертежи для варианта с электронной системой управления.
АЛЬБОМ VII	Дополнение к основному варианту в связи с использованием бетоносмесителей СБ-112 вместо бетоносмесителей СБ-93.
АЛЬБОМ VIII	Заказные спецификации для варианта с бетоносмесителями СБ-93
АЛЬБОМ IX	Заказные спецификации для варианта с бетоносмесителями СБ-112.
АЛЬБОМ X	Сметы Части 1, 2
АЛЬБОМ XI	Чертежи нестандартизированного оборудования. Части 1, 2, 3
АЛЬБОМ XII	Вариант электротехнической части с пневматической системой управления блоками Б3 Части 1, 2, 3
АЛЬБОМ XIII	Дополнение к основному варианту в связи с использованием бетоносмесителей СБ-138 вместо бетоносмесителей СБ-93 Части 1, 2
АЛЬБОМ XIV	Дополнение к основному варианту в связи с использованием бетоносмесителей СБ-138А вместо бетоносмесителей СБ-93 Части 1, 2, 3, 4

Разработан
ВГПИ ГИПРОСТРОММАШ
главный инженер института В.М. Бузинов
главный инженер проекта М.А. Готлиб

Рабочие чертежи утверждены
госстроем СССР протокол № 43
от 23.09.79г.
Введены в действие Гипростром-
машем приказом №84 от 17.10.79г. 7597/20

Привязан

Инв. №

Наименование	Обозначение	Лист
Перечень чертежей		3
Связь	3036/21.012	42
Скоба	3036/21.021	42
Ребро	3036/21.022	42
Установка трехлинейного клапана КТ-1 на двухрукавной течке с перекидным клапаном 2637/4.		
Спецификация	3036/22.000	43
Ведомость покупных изделий	3036/22.000ВП	43
Сборочный чертеж	3036/22.000СБ	44
Кронштейн	3036/22.001	45
Скобс	3036/22.002	45
Установка трехлинейного клапана КТ-1 в местах фиксации воронки поворотной ш. У5640.04.000 Спецификация	3036/23.000	46
Ведомость покупных изделий	3036/23.000ВП	46
Сборочный чертеж	3036/23.000СБ	47
Установка трехлинейного клапана КТ-1 на двухходовом переключателе, Спецификация	3036/24.000	48
Плита	3036/24.001	48
Ведомость покупных изделий	3036/24.000ВП	48
Сборочный чертеж	3036/24.000СБ	49
Установка трехлинейного клапана КТ-1 на воронке сборной с течками ш. У5640.02.000А. Спецификация	3036/25.000	50
Ведомость покупных изделий	3036/25.000ВП	50
Сборочный чертеж	3036/25.000СБ	51
Кронштейн	3036/25.001	52
Скоба	3036/25.002	52
Рычаг	3036/25.003	52
Установка трехлинейного клапана КТ-1 на распределителе цемента Спецификация	3036/26.000	53
Ведомость покупных изделий	3036/26.000ВП	53
Сборочный чертеж. Лист 1	3036/26.000СБ	54
——— " ——— Лист 2	3036/26.000СБ	55
Плита	3036/26.001	55
Рычаг	3036/26.002	55
Установка трехлинейного клапана КТ-1 на бетоносмесителе СБ-93 (СБ-138) Спецификация	3036/27.000	56
Плита. Спецификация	3036/27.010	56
Рычаг. Спецификация	3036/27.020	56
Установка трехлинейного клапана КТ-1 на бетоносмесителе СБ-93 (СБ-138) Сборочный чертеж	3036/27.000СБ	57
Ведомость спецификаций	3036/27.000ВС	58
Ведомость покупных изделий	3036/27.000ВП	58
Плита. Сборочный чертеж	3036/27.010СБ	59
Плита	3036/27.011	59
Ребро	3036/27.012	59
Рычаг. Сборочный чертеж	3036/27.020СБ	60
Рычаг	3036/27.021	60
Скоба	3036/27.022	60
Ребро	3036/27.023	60
Переходник. Спецификация	3036/40.000	61
Прокладка	3036/40.001	61
Прокладка	3036/40.002	61
Фланец	3036/40.011	61
Переходник. Сборочный чертеж	3036/40.000СБ	62
Переходник. Сборочный чертеж	3036/40.010СБ	63
Ведомость. спецификаций	3036/40.000ВС	64
Ведомость покупных изделий	3036/40.000ВП	64
Переходник. Спецификация	3036/40.010	65
Стенка	3036/40.014	65
Стенка	3036/40.015	65
Стенка	3036/40.016	65
Рама под циклоны Спецификация	3036/41.000	66
Рама. Спецификация	3036/41.010	66
Косынка	3036/41.016	66
Балка	3036/41.017	66
Рама под циклоны Сборочный чертеж	3036/41.000СБ	67
Ведомость спецификаций	3036/41.000ВС	68
Ведомость покупных изделий	3036/41.000ВП	68
Рама. Сборочный чертеж	3036/41.010СБ	69

Формат	Зона	Поз.	Обозначение	Наименование	Кол.	Примечание
				Документация		
А2			3166/1. 000 СБ	Сборочный чертеж		5, 6, 7
А3			3166/1. 000 ВП	Ведомость покупных изделий		4
				Сборочные единицы		
		1	3166/1. 010	Крышка	1	
		2	3166/1. 020	Течка	1	
				Детали		
		5	3166/1. 001	Прокладка	1	
		6	3166/1. 002	Прокладка	2	
		7	3166/1. 003	Прокладка	2	
		8	3166/1. 004	Прокладка	2	
		9	3166/1. 005	Прокладка	1	
А4		10	3166/1. 006	Прокладка		
				Пластина I, лист ТМКЩ-С-5-В9 ГОСТ 7338-77*		
				1100 × 50	1	0,43 кг
				Стандартные изделия		
		12		Болт М8×25.46 ГОСТ 7798-70*	5	

Инв. № подл. | Подп. и дата | Взам. инв. № | Инв. № дубл. | Подп. и дата

Изм.	Лист	№ докум.	Подп.	Дата
Разраб.	Любман			03.69
Пров.	Колесников			03.69
Н. контр.	Колесников			03.69
Утв.	Семенов			03.69

3166/1. 000

Течка в бетоно-смеситель СБ-138А

Лит.	Лист	Листов
	1	2

Гипростроммаш Москва

Формат А4

Формат	Зона	Поз.	Обозначение	Наименование	Кол.	Примеч.
		13		Болт М12×30.46 ГОСТ 7798-70*	8	
		14		Болт М16×30.46 ГОСТ 7798-70*	8	
		16		Гайка М12.5 ГОСТ 5915-70*	8	
		17		Гайка М16.5 ГОСТ 5915-70*	8	
		19		Гайка М8.5 ГОСТ 3032-76*	5	
		21		Шайба 12.65Г ГОСТ 6402-70*	8	
		22		Шайба 16.65Г ГОСТ 6402-70*	8	

4

Инв. № подл. | Подп. и дата | Взам. инв. № | Инв. № дубл. | Подп. и дата

Изм.	Лист	№ докум.	Подп.	Дата

3166/1. 000

Лист 2

Формат А4

№ строки	Наименование	Код ОКП	Обозначение документа на поставку	Поставщик	Куда входит (обозначение)	Количество: на изделие	в комплекты	на регулир.	Всего	Примечание
1										
2	Болт М8×25.46		ГОСТ 7798-70*		3166/1. 000	5			5	
3	Болт М12×30.46		ГОСТ 7798-70*		3166/1. 000	8			8	
4	Болт М16×30.46		ГОСТ 7798-70*		3166/1. 000	8			8	
5	Гайка М8.5		ГОСТ 3032-76*		3166/1. 000	5			5	
6	Гайка М12.5		ГОСТ 5915-70*		3166/1. 000	8			8	
7	Гайка М16.5		ГОСТ 5915-70*		3166/1. 000	8			8	
8	Шайба 12.65Г		ГОСТ 6402-70*		3166/1. 000	8			8	
9	Шайба 16.65Г		ГОСТ 6402-70*		3166/1. 000	8			8	
10										
11										
12										
13										
14										
15										
16										
17										
18										
19										
20										
21										
22										
23										
24										
25										
26										

409-28-82

Альбом V Часть 4

Инв. № подл. | Подп. и дата | Взам. инв. № | Инв. № дубл. | Подп. и дата

Изм.	Лист	№ докум.	Подп.	Дата
Разраб.	Любман			03.69
Пров.	Колесников			03.69
Н. контр.	Колесников			03.69
Утв.	Семенов			03.69

3166/1. 000 ВП

Течка в бетоносмеситель СБ-138А. Ведомость покупных изделий

Лит.	Лист	Листов
	1	

Гипростроммаш Москва

7597/20

Формат А3

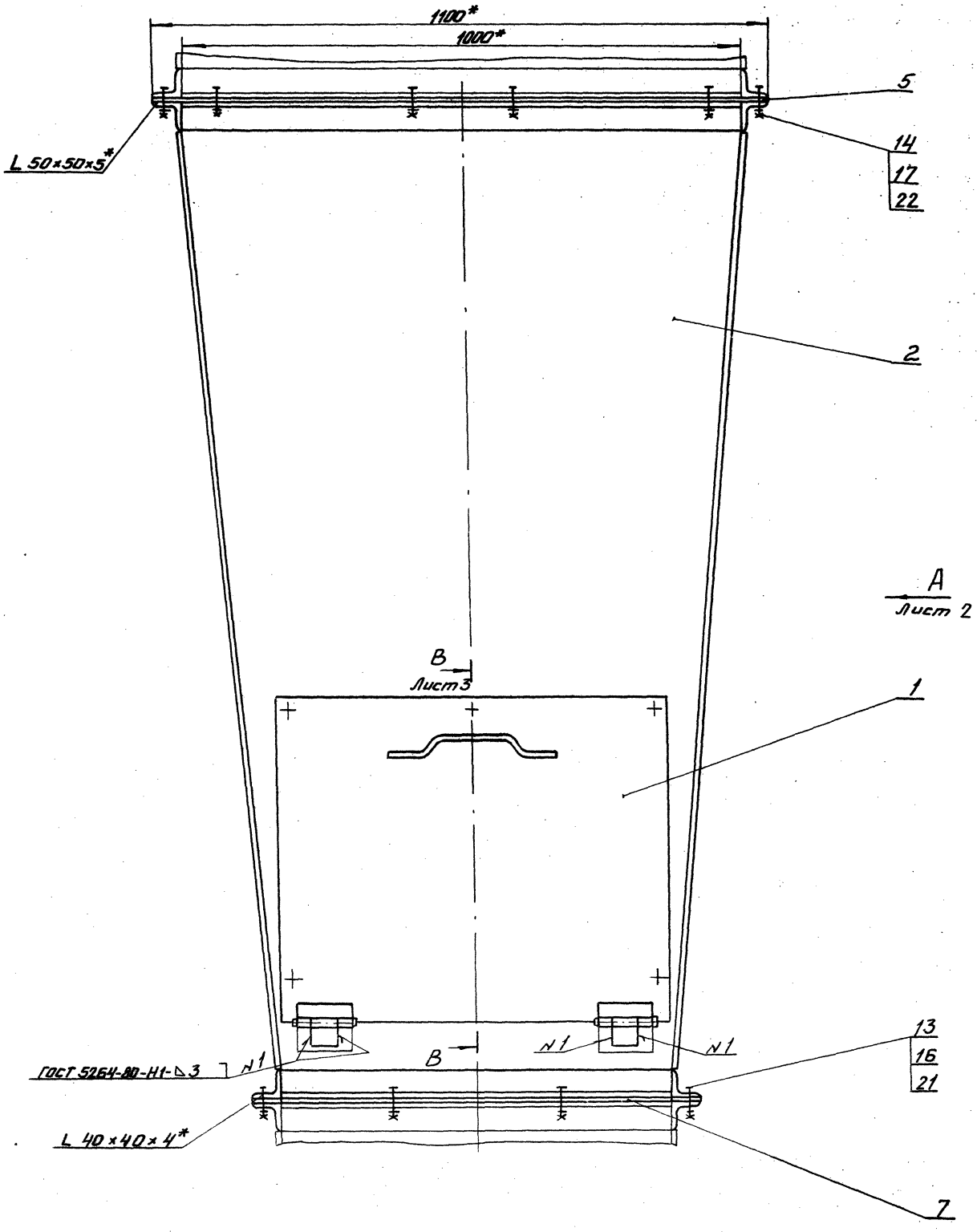

1. На виде Б детали поз. 5,6,9, 14, 17, 22,10 не показаны.
2. *Размеры для справок.
3. **Размеры согласовать с отверстиями сопрягаемых патрубков.

7597/20

					3166/1. 000 СБ			
Изм.	Лист	N докум.	Подп.	Дата	Течка в бетоносмеситель СБ-138А. Сборочный чертеж	Лит.	Масса	Масшт.
Разраб.		Лубман		03.84			170	1:5
Пров.		Колесникова		03.84		Лист 1	Листов 3	
Т.контр.		Шалдин		03.84				
Руков.		Семенов		03.84		Гипростроммаш Москва		
Н.контр.		Колесникова		03.84				
Утв.		Семенов		03.84				

409-28-38
Альбом VIII Часть 4

Инв. N подл. | Подп. и дата | Взам. инв. N | Инв. N дубл. | Подп. и дата

Формат А2

Вид А Лист 1

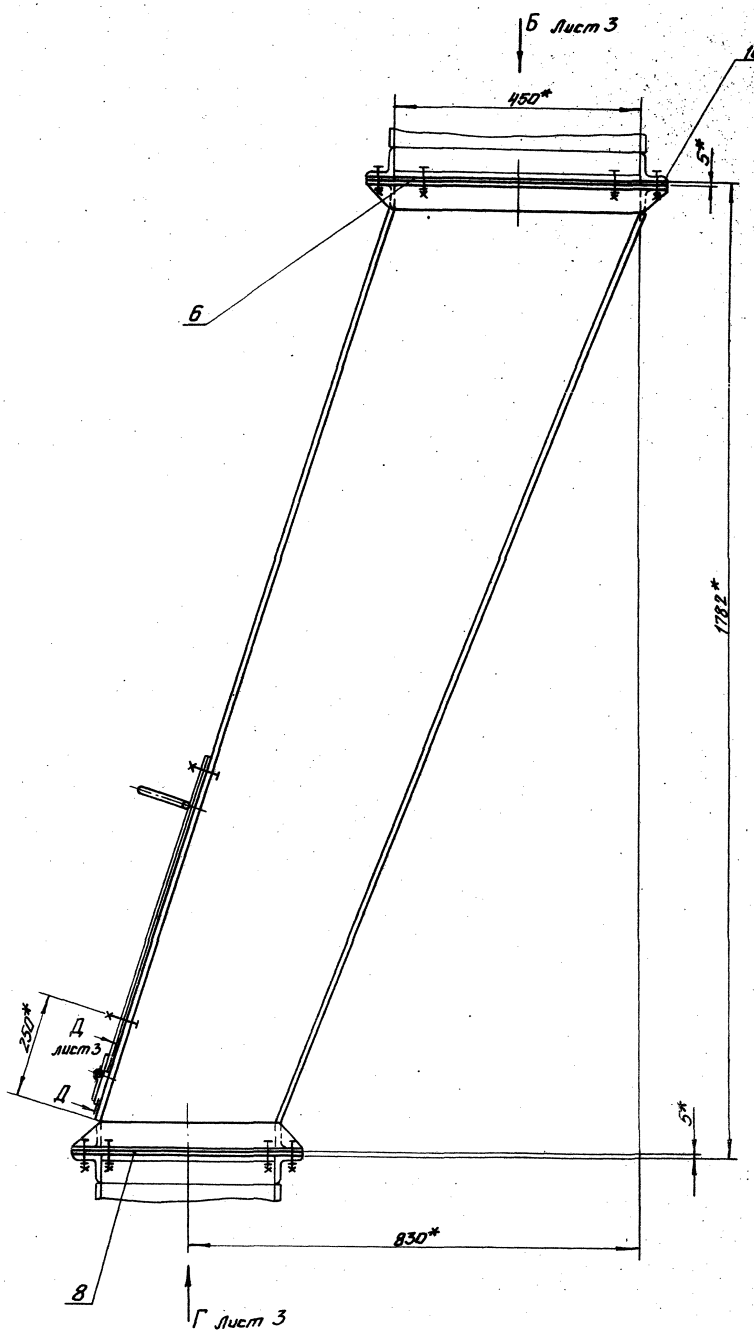

7597/20

409-28-38
Альбом III Часть 4

				3166/1.000 СБ	
Изм.	Лист	N докум.	Подп.	Дата	Течка бетоносмеситель СБ-138А. Сборочный чертеж	Лит.	Масса	Масшт.
Разраб.		Ладман		03.84				
Пров.		Колесников		03.84		Лист 2	Листов	
Т.контр.		Шалдин		03.84				
Рукоф.		Семенов		03.84		Гипростроммаш Москва		
Н.контр.		Колесников		03.84				
Утв.		Семенов		03.84				

Формат А2

Инв. № подл. | Подп. и дата | Взам. инв. № | Инв. № дубл. | Подп. и дата

Вид Б повернуто Лист 2

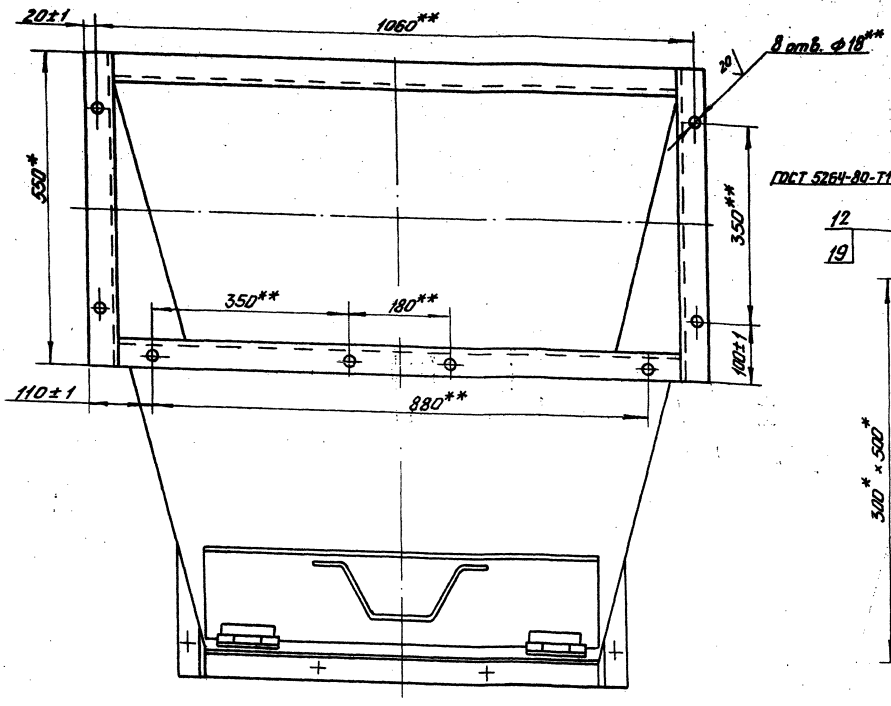

В-В
М 1:2
повернуто Лист 1

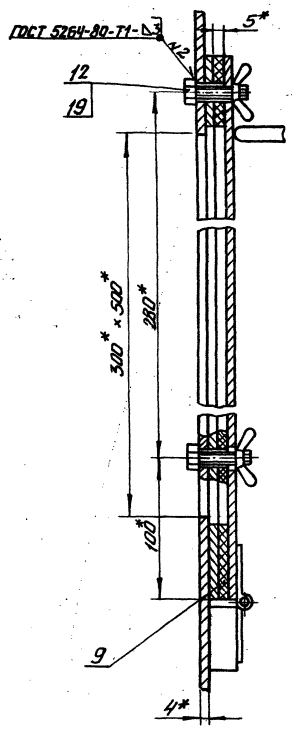

Вид Г Лист 2 детали поз. 7, 8, 13, 16, 21 условно не показаны.

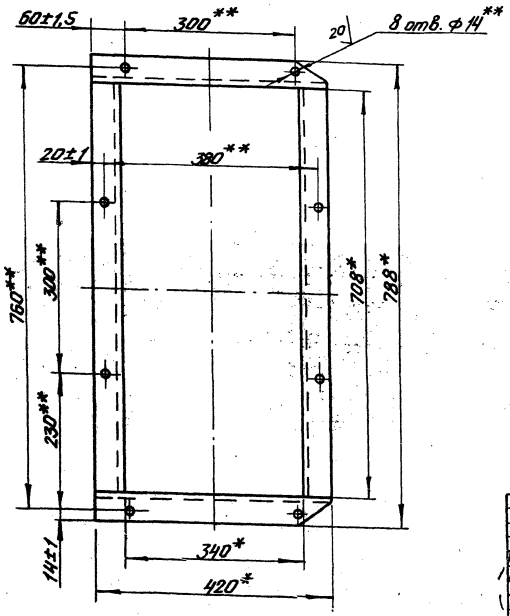

Д-Д
М1:2
повернуто Лист 2

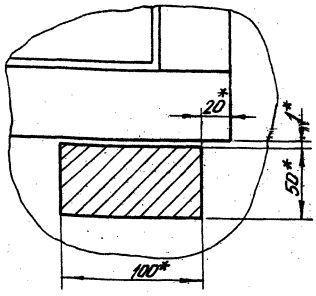

7597/20

						409-28-38		
						Альбом XIV	Часть 4	
					3166/1. 000 СБ			
Изм.	Лист	№ докум.	Подп.	Дата	Течка в бетоносмеситель СБ-138А. Сборочный чертеж	Лит.	Масса	Масшт.
Разраб.		Лубман		03.84				
Пров.		Колесников		03.84				
Т.контр.		Шалдин		03.84		Лист 3	Листов	
Руков.		Семенов		03.84		Гипростроммаш Москва		
Н.контр.		Колесников		03.84				
Утв.		Семенов		03.84				

Инв. № подл. | Подп. и дата | Взам. инв. № | Инв. № дубл. | Подп. и дата

Формат А2

3166/2. 000 СБ

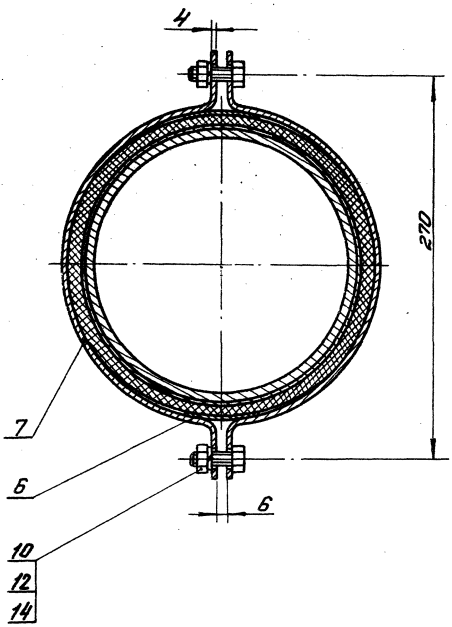

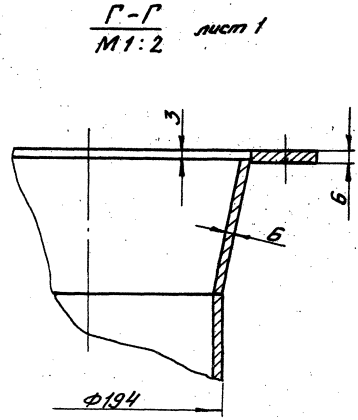

Изм.	Лист	N докум.	Подп.	Дата	3166/2. 000 СБ	Лит.	Масса	Масшт.
Разраб.		Озерецковская		04.84	Течки от распределителя цемента			
Пров.		Колесникова		04.84	Сборочный чертеж			
Т.контр.		Шалдин		04.84		Лист 2	Листов	
Руков.		Семенов		04.84				
Н.контр.		Колесникова		04.84		Гипростроммаш Москва		
Утв.		Семенов		04.84				

Формат А3

Формат	Зона	Поз.	Обозначение	Наименование	Кол.	Примечание
		12		Гайка М10.5		
				ГОСТ 5915-70*	8	
		14		Шайба 10.65Г		
				ГОСТ 6402-70*	8	
		16		Рукав В-2-200-10		
				ГОСТ 5398-76*		
				L=1300 мм	2	16 кг

Изм.	Лист	N докум.	Подп.	Дата	3166/2. 000	Лист 2

Формат А4

Формат	Зона	Поз.	Обозначение	Наименование	Кол.	Примечание
				Документация		
*			3166/2. 000 СБ	Сборочный чертеж		* А2; А3
А3			3166/2. 000 ВП	Ведомость покупных изделий		10
				Сборочные единицы		
		1	3166/2 010	Течка	1	
		2	-01	Течка	1	
		3	3166/2. 020	Патрубок	2	
				Детали		
		6	3166/2. 001	Пластина	8	
		7	3166/2. 002	Полухомут	8	
				Стандартные изделия		
		10		Болт М10×25.46		
				ГОСТ 7798-70*	8	

7597/20 | 409-28-38 | Альбом XIV | Часть 4

Изм.	Лист	N докум.	Подп.	Дата	3166/2. 000	Лит.	Лист 1	Листов 2
Разраб.		Озерецковская		04.84	Течки от распределителя цемента			
Пров.		Колесникова		04.84				
Руков.		Семенов		04.84		Гипростроммаш Москва		
Н.контр.		Колесникова		04.84				
Утв.		Семенов		04.84				

Формат А4

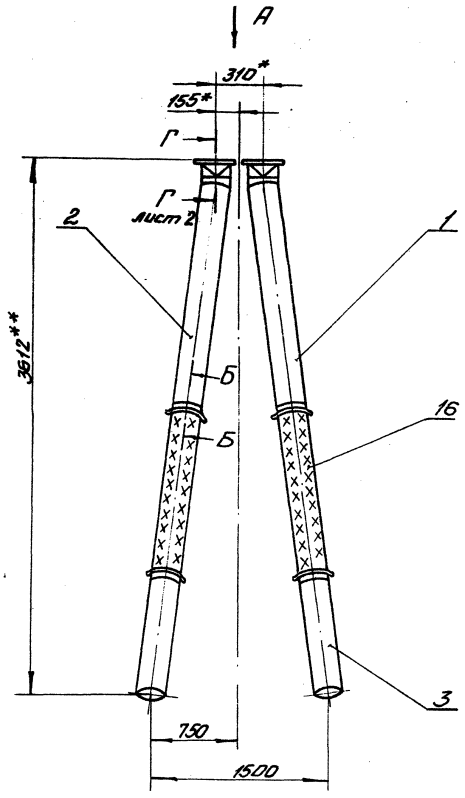

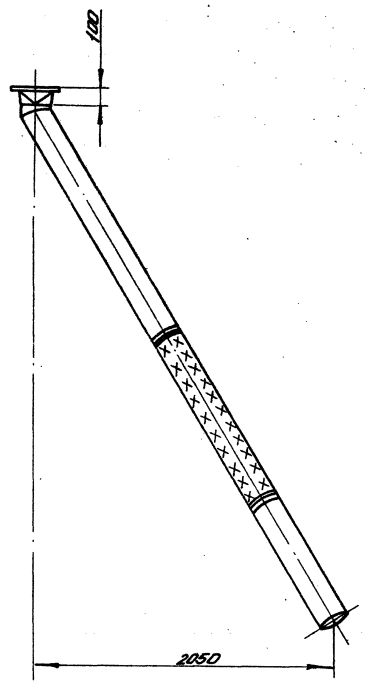

Б-Б
М 1:2 повернуто

Вид А
М 1:5

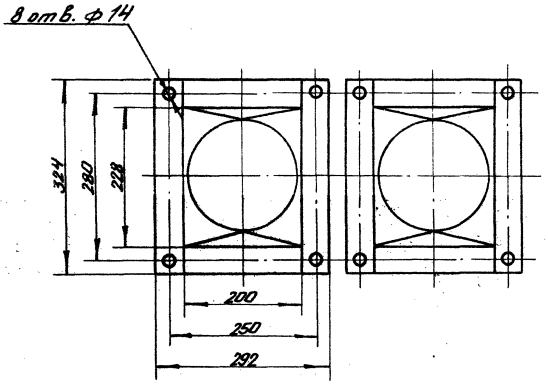

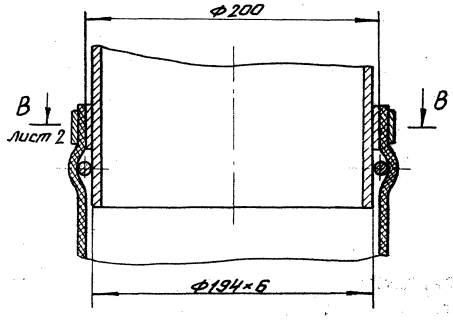

1. Размеры для справок
2. * Согласовать с распределителем цемента.
3. ** Уточнить при монтаже по сопрягаемым деталям.

7597/20

409-28-38
Альбом XIV Часть 4

Изм	Лист	N докум.	Подп.	Дата	3166/2. 000 СБ			
Разраб.		Озерецковская		04.84	Течки от распределителя цемента Сборочный чертеж	Лит.	Масса	Масшт.
Пров.		Колесников		04.84			215	1:20
Т.контр.		Шалдин		04.84		Лист 1	Листов 2	
Руков.		Семенов		04.84		Гипростроммаш Москва		
Н.контр.		Колесников		04.84				
Утв.		Семенов		04.84				

Инв. N подл. | Подп. и дата | Взам. инв. N | Инв. N дубл. | Подп. и дата

Формат А2

№строки	Наименование	Обозначение документа на поставку	Поставщик	Куда входит (обозначение)	Количество на изделие	Количество в компл.	Количество на регулир.	Количество всего	Примечание
1									
2	Болт М10×25.46	ГОСТ 7798-70*		3166/2.000	8			8	
3									
4	Гайка М10.5	ГОСТ 5915-70*		3166/2.000	8			8	
5									
6	Шайба 10.65Г	ГОСТ 6402-70*		3166/2.000	8			8	
7									
8	Рукав В-2-200-10	ГОСТ 5398-76*		3166/2.000	2,6м			2,6м	
9									
10									
11									
12									
13									
14									
15									
16									
17									
18									
19									
20									
21									
22									
23									
24									
25					7597/20				
26									409-28-33
27									Альбом XV Часть 4

Инв.№подл. | Подп. и дата | Взам.инв.№ | Инв.№дубл. | Подп. и дата

Изм.	Лист	№ докум.	Подп.	Дата
Разраб.		Огурцов		05.84
Пров.		Колесников		05.84
Н.контр.		Колесников		05.84
Гл.б.		Семенов		05.84

3166/2.000ВП

Течки от распределителя цемента. Ведомость покупных изделий

Лит.	Лист	Листов
		1

Рипростроммаш Москва

Формат А3

Формат	Зона	Поз.	Обозначение	Наименование	Кол.	Примечание
						Лист
				Документация		
22			3036/12.000СБ	Сборочный чертеж		12, 13
12			3036/12.000 ВС	Ведомость спецификаций		11
12			3036/12.000 ВП	Ведомость покупных изделий		14
				Сборочные единицы		
11		1	3036/12.010	Ограждение	1	11, 15
11		2	3036/12.020	Ограждение	1	17
11		3	3036/12.030	Лестница	1	19
11		4	3036/12.040	Площадка	1	19
11		5	3036/12.050	Ограждение	1	19
11		6	3036/12.060	Ограждение	1	19
				Детали		
11		7	3036/12.001	Поручень	2	24
11		8	3036/12.002	Связь	4	24

Изм.	Лист	№ докум.	Подпись	Дата	3036/12.000		
Разраб.		Рябинин		05.84	Ограждение фильтра	Лит.	Лист	Листов
Пров.		Рябов		05.84				
Рукав.		Семенов		05.84		Гипростроммаш Москва		
Н. контр.		Рябов		05.84				
Утв.		Семенов		05.84				

Формат 11

Формат	Зона	Поз.	Обозначение	Наименование	Кол.	Примечание
		1				Лист
				Документация:		
22			3036/12.010.СБ	Сборочный чертёж		16
				Детали:		
11	1		3036/12.011	Стойка	4	14
11	2		3036/12.012	Связь	2	24
11	3		3036/12.013	Связь	4	24
11	4		3036/12.014	Связь	2	25
11	6		3036/12.016	Планка	1	25
11	7		3036/12.017	Балка	1	25
11	9		3036/12.019	Планка	1	25
12	10		3036/12.021	Кронштейн	1	25
11	11		3036/12.022	Скоба	1	26
11	12		3036/12.023	Палец	1	26
11	13		3036/12.024	Лапка	1	15
11	15		3036/12.054	Стойка	2	23

Изм.	Лист	№ докум.	Подп.	Дата	3036/12.010			
Разраб.		Лубман		05.84	Ограждение	Лит.	Лист	Листов
Пров.		Рябов		05.84			1	2
Рукав.		Семенов		05.84		Гипростроммаш Москва		
Н. контр.		Рябов		05.84				
Утв.		Семенов		05.84				

Формат 11

Формат	Обозначение	Наименование	Обозначение	Кол.	Общее кол.	Примечание № листов
1	3036/12.000	Ограждение фильтра				12, 13
2	3036/12.010	Ограждение	3036/12.000		1	11, 14
3	3036/12.020	Ограждение	3036/12.000		1	17
4	3036/12.030	Лестница	3036/12.000		1	19
5	3036/12.040	Площадка	3036/12.000		1	19
6	3036/12.050	Ограждение	3036/12.000		1	19
7	3036/12.060	Ограждение	3036/12.000		1	19
8						
9						
10						
11						
12						
13						
14						
15						
16						
17						
18						
19						
20						
21						
22						
23						
24						
25						
26						
27						
28						

7597/20 | 409-28-38 | Альбом XIV | Часть 4

Изм.	Лист	№ докум.	Подп.	Дата	3036/12.000 ВС			
Разраб.		Лубман		05.84	Ограждение фильтра	Лит.	Лист	Листов
Пров.		Рябов		05.84			1	1
Рукав.		Семенов		05.84	Ведомость спецификаций	Гипростроммаш Москва		
Н. контр.		Рябов		05.84				
Утв.		Семенов		05.84				

Формат 12

Инв. № подл. | Подп. и дата | Взам. инв. № | Инв. № дубл. | Подп. и дата

3036/12.000СБ

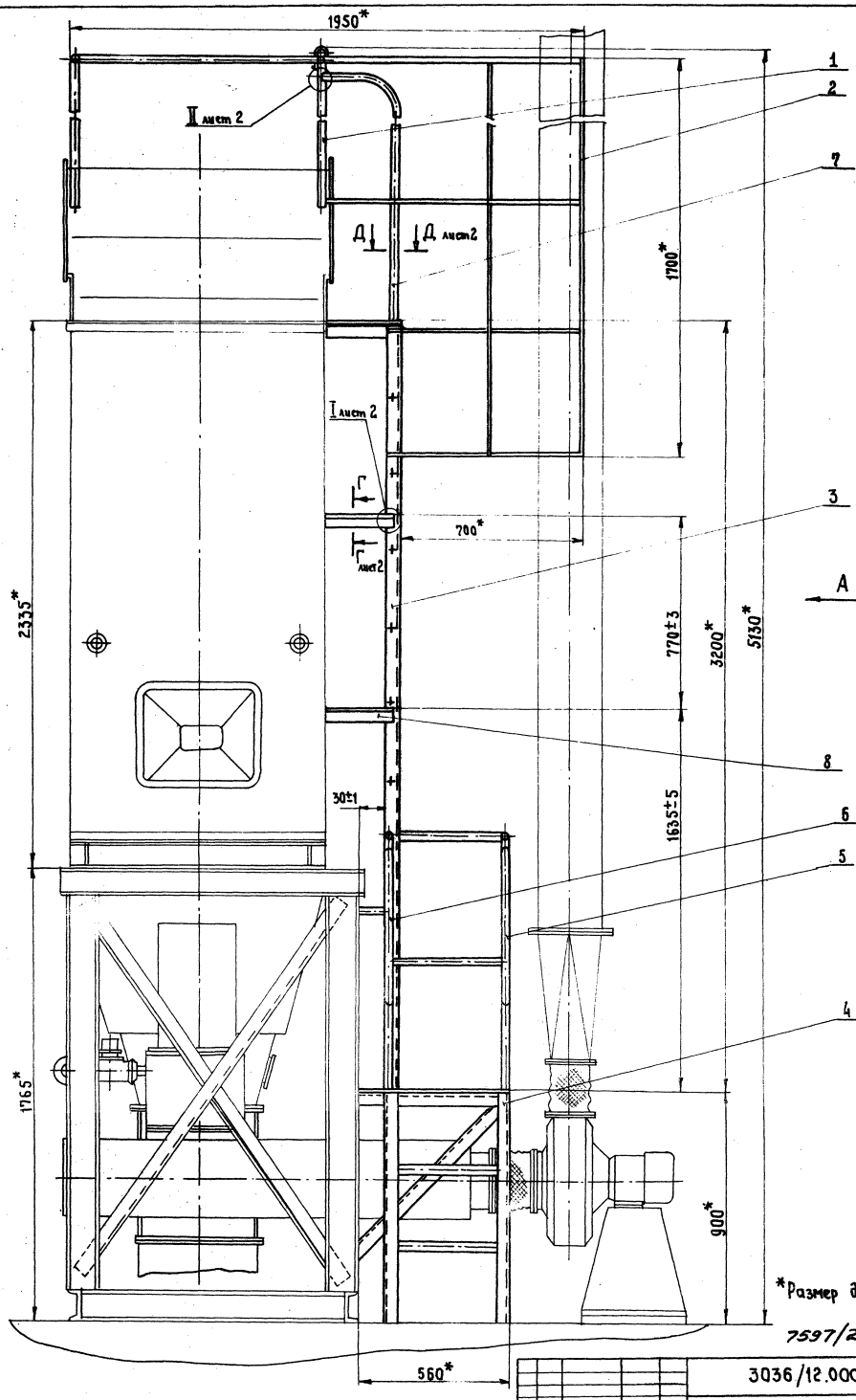

*Размер для справок

7597/20

409-28-58
Альбом VIII Часть 4

3036/12.000 СБ

Изм.	Лист	№ докум.	Подп.	Дата
Разраб.		Рябикин		06.84
Пров.		Рябов		06.84
Т. контр.		Шалайн		06.84
Рукав.		Семенов		06.84
Н. контр.		Рябов		06.84
Утв.		Вавилинский		06.84

Ограждение фильтра
Сборочный чертеж

Лит.	Масса	Масштаб
	180	1:10

Лист 1 Листов 2

Гипростроммаш
Москва

Главный инженер института

Формат А2

Инв.№ подл. | Подп. и дата | Взам.инв.№ | Инв.№ дубл. | Подп. и дата

Вид А

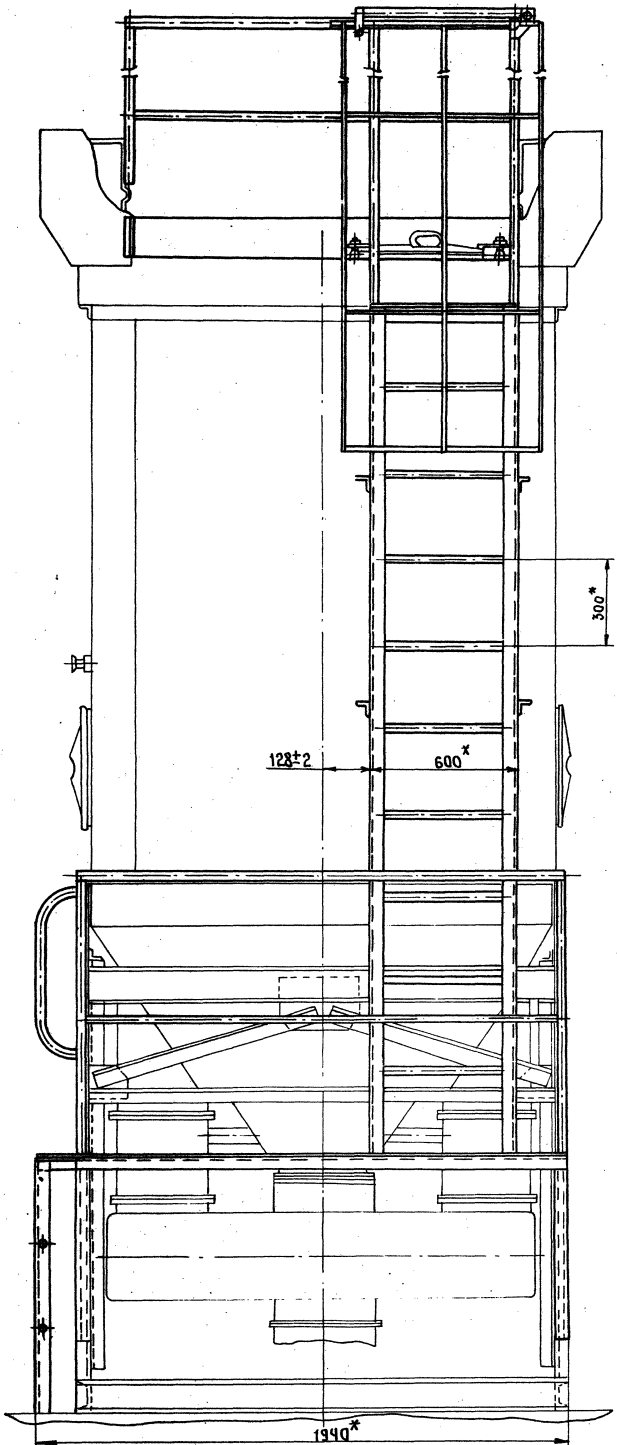

II
М1:2
Лист 1

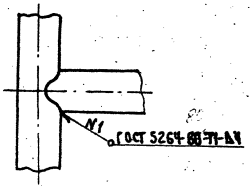

Д - Д
М1:2
Лист 1

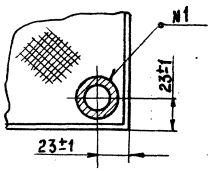

I
М1:2
Лист 1

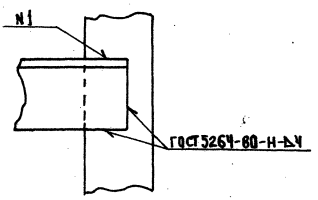

Г - Г
М1:2
Лист 1

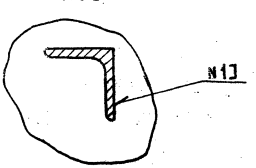

7597/20

409-28-38
Альбом XIV Часть 4

Изм.	Лист	№ докум.	Подп.	Дата
Разраб.		Рябикин		06.94
Пров.		Рябов		06.94
Т.контр.		Шалдин		06.94
Рук.в.		Семенов		06.94
Н.контр.		Рябов		06.94
Утв.		Волканский		06.94

3036/12.000.СБ

Ограждение фильтра
Сборочный чертеж

Лит.	Масса	Масштаб
	-	-

Лист 2 Листов

Гипростроммаш
Москва

Формат А2

Инв.№ подл. | Подп. и дата | Взам. инв.№ | Инв.№ дубл. | Подп. и дата

№ строки	Наименование	Код ОКП	Обозначение документа на поставку	Поставщик	Куда входит (обозначение)	Количество: на изделие	Количество: в комплекты	Количество: на регулир.	Количество: всего	Примечание
1										
2	Ось 12Х5×50 ст3		ГОСТ 9650-80*		3036/12.010	1			1	
3										
4										
5	Шайба 12.02.05		ГОСТ 9649-78		3036/12.010	1			1	
6										
7										
8	Шплинт 3,2×25		ГОСТ 397-79*		3036/12.010	1			1	
9										
10										
11	Штифт 4т6×12		ГОСТ 3128-70*		3036/12.010	1			1	
12										
13	Цепь коротко-									
14	замкнутая тех-									
15	ническая ф5 тип I									
16	20 звеньев		ГОСТ 7070-75*	г. Горький производственное объединение „Красный якорь"	3036/12.000	1			1	
17										
18										
19										
20										
21										
22										
23										
24										
25										
26										

Инв.№подл. | Подп. и дата | Взам. инв.№ | Инв.№дубл. | Подп. и дата

Изм.	Лист	№ докум.	Подп.	Дата
Разраб.		Рябцкин		06-14
Пров.		Рябов		06-14
Т.контр.		Семенов		06-14
Н.контр.		Рябов		06-14
Утв.		Волынский		06-14

3036/12.000 ВП

Ограждение фильтра

Ведомость покупных изделий

Лит.	Лист	Листов
		1

Гипростроммаш Москва

Формат 12

3036/12.048

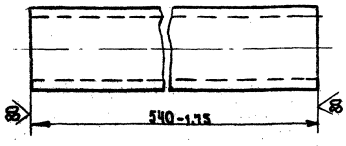

Изм.	Лист	№ докум.	Подп.	Дата
Разраб.		Рябцкин		06-14
Пров.		Рябов		06-14
Т.контр.		Шалдин		06-14
Н.контр.		Рябов		06-14
Утв.		Семенов		06-14

Ступенька

Лит.	Масса	Масштаб
	0,9	1:1

Лист	Листов 1

Труба 20 ГОСТ 3262-75*

Гипростроммаш Москва

Формат 11

3036/12.011

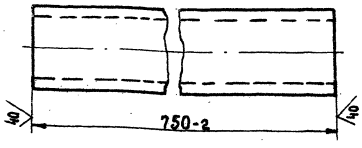

7597/20

409-25-38 Альбом VIII Часть 4

Изм.	Лист	№ докум.	Подп.	Дата
Разраб.		Рябцкин		06-14
Пров.		Рябов		06-14
Т.контр.		Шалдин		06-14
Н.контр.		Рябов		06-14
Утв.		Семенов		06-14

Стойка

Лит.	Масса	Масштаб
	1,3	1:1

Лист	Листов 1

Труба 20 ГОСТ 3262-75*

Гипростроммаш Москва

Формат 11

3036/12.037

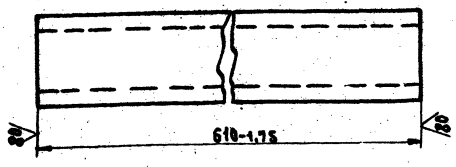

Изм.	Лист	№ докум.	Подп.	Дата
Разраб.		Лубман		
Пров.		Рябов		
Т. контр.		Шалдин		
Н. контр.		Рябов		
Утв.		Семенов		

Ступенька

Лит.	Масса	Масштаб
	1	1:1
Лист	Листов 1	

Труба 20 ГОСТ 3262-75*

Гипростроммаш Москва

Формат 11

3036/12.047

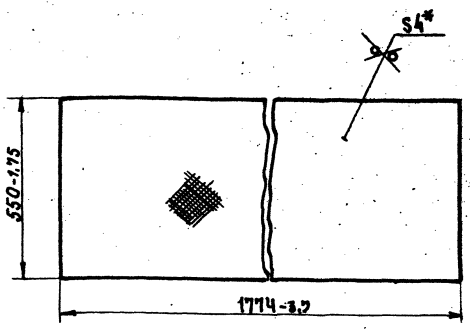

* Размер для справок

Изм.	Лист	№ докум.	Подп.	Дата
Разраб.		Лубман		
Пров.		Рябов		
Т. контр.		Шалдин		
Н. контр.		Рябов		
Утв.		Семенов		

Настил

Лист	Масса	Масштаб
	33	1:10
Лист	Листов 1	

Лист ромб. О-ПН-4 Б Ст3КП ГОСТ 8568-77*

Гипростроммаш Москва

Формат 11

3036/12.024

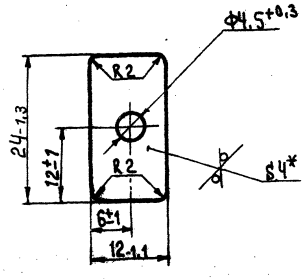

* Размер для справок

Изм.	Лист	№ докум.	Подп.	Дата
Разраб.		Лубман		
Пров.		Рябов		
Т. контр.		Шалдин		
Н. контр.		Рябов		
Утв.		Семенов		

Лапка

Лит.	Масса	Масштаб
	0,008	2:1
Лист	Листов 1	

Лист Б-ПН-4 ГОСТ 19903-74* Ст.3 ГОСТ 14637-69*

Гипростроммаш Москва

Формат 11

Формат	Зона	Поз.	Обозначение	Наименование	Кол.	Примечание
				Стандартные изделия		
		17		Цепь короткозвенная		
				техническая Ф3 тип I		
				ГОСТ 7670-75* 20 звеньев	1	
		19		Ось 12Х5×50 Ст.3		
				ГОСТ 9650-71*	1	
		20		Шайба 12.02.05		
				ГОСТ 9649-78	1	
		21		Шплинт 3,2×25		
				ГОСТ 397-79	1	
		22		Штифт 4т.6×12		
				ГОСТ 3128-70*	1	

7597/20 409-23-38 Альбом XIV Часть 4

Изм.	Лист	№ докум.	Подп.	Дата

3036/12.010

Лист 2

Формат 11

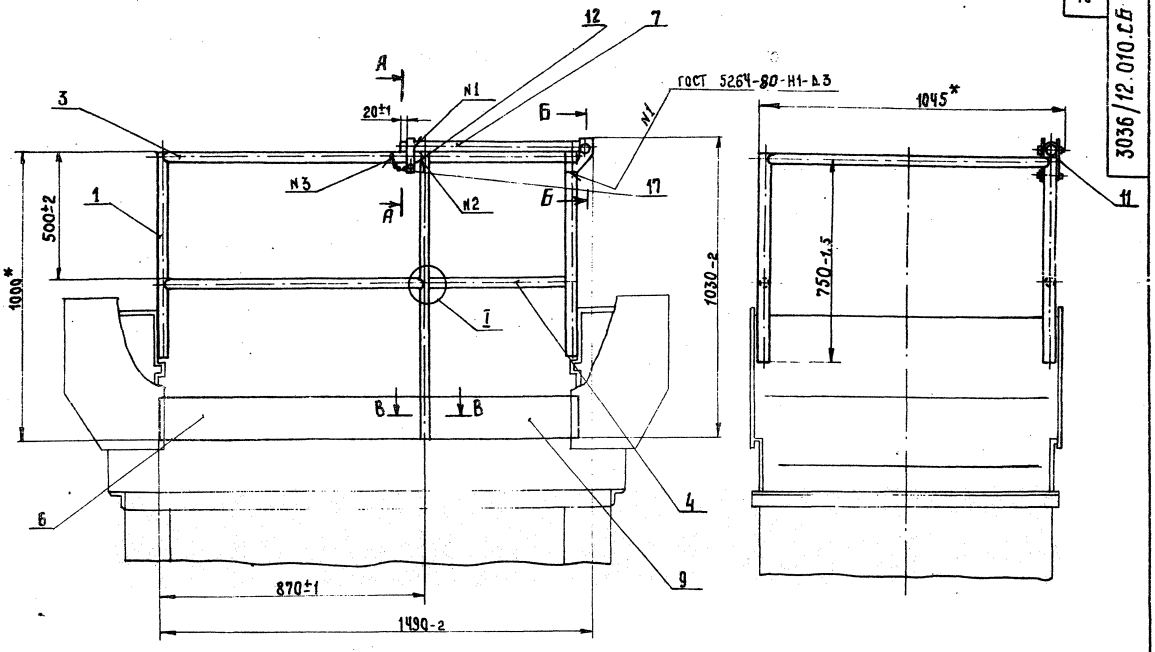

Г
М1:2

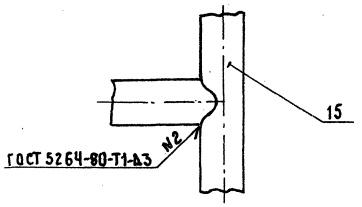

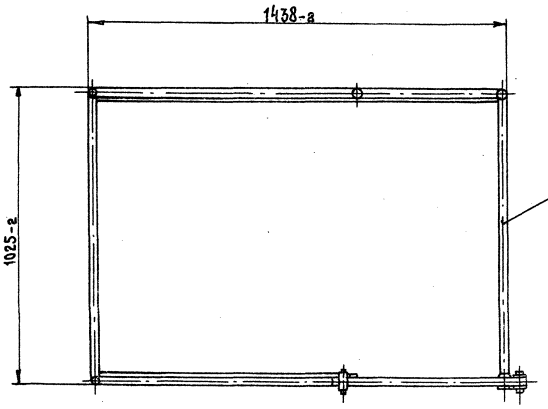

Б - Б
М1:1

А - А
М1:2

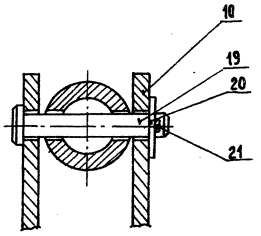

В - В
М1:1

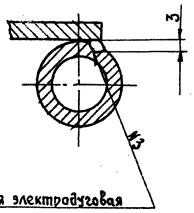

Сварка ручная электродуговая

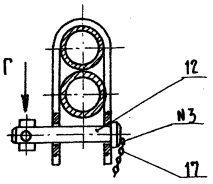

Вид Г
М1:1

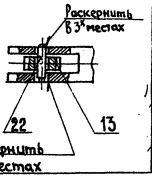

* Размеры для справок

7597/20

Изм.	Лист	№ докум.	Подп.	Дата	
Разраб.		Хубман		06.14	
Пров.		Рябов		06.14	
Т. контр.		Шалдин		06.14	
Руков.		Семенов		06.14	
Н. контр.		Рябов		06.14	
Утв.		Семенов		06.14	

3036/12.010СБ

Ограждение

Сборочный чертеж

Лит.	Масса	Масштаб
	32	1:10
Лист	Листов 1	

Гипростроммаш
Москва

Формат А2

409-28-38
Альбом XIV | Часть 4

Инв.№подл. | Подп. и дата | Взам.инв.№ | Инв.№дубл. | Подп. и дата

3036/12.025

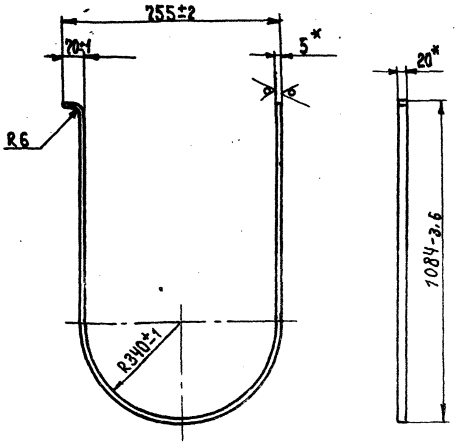

* Размер для справок

Изм.	Лист	№ докум.	Подп.	Дата
Разраб.		Лубман		05.84
Пров.		Рябов		05.84
Т. контр.		Шалдин		05.84
Н. контр.		Рябов		05.84
Утв.		Семёнов		05.84

Связь

Лит	Масса	Масштаб
	2	1:10
Лист	Листов 1	

Полоса 5×20 ГОСТ 103-76 / Ст3-I-ГОСТ 535-79*

Гипростроммаш Москва

Формат А1

3036/12.026

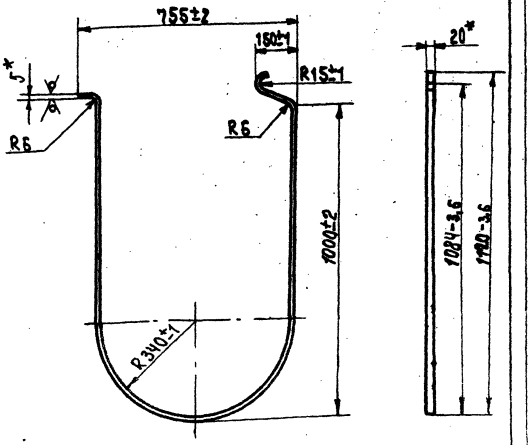

* Размер для справок

Изм.	Лист	№ докум.	Подп.	Дата
Разраб.		Лубман		05.84
Пров.		Рябов		05.84
Т. контр.		Шалдин		05.84
Н. контр.		Рябов		05.84
Утв.		Семёнов		05.84

Связь

Лит.	Масса	Масштаб
	2,1	1:10
Лист	Листов 1	

Полоса 5×20 ГОСТ 103-76 / ст.3-I-ГОСТ 535-79*

Гипростроммаш Москва

Формат А1

3036/12.027

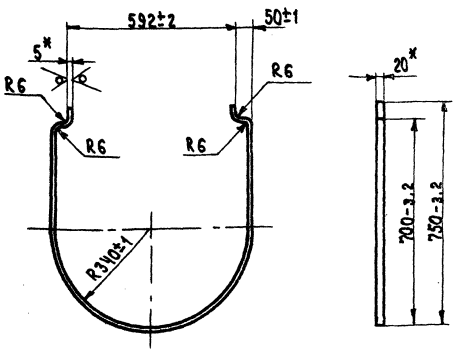

* Размеры для справок

Изм.	Лист	№ докум.	Подп.	Дата
Разраб.		Лубман		05.84
Пров.		Рябов		05.84
Т. контр.		Шалдин		05.84
Н. контр.		Рябов		05.84
Утв.		Семёнов		05.84

Связь

Лит	Масса	Масштаб
	1,6	1:10
Лист	Листов 1	

Полоса 5×20 ГОСТ 103-76 / Ст.3-I-ГОСТ 535-79*

Гипростроммаш Москва

Формат А1

Формат	Зона	Поз.	Обозначение	Наименование	Кол.	Примечание
				Документация		
А2			3036/12.020.СБ	Сборочный чертёж		18
				Детали		
А1		1	3036/12.025	Связь	1	11
А1		2	3036/12.026	Связь	1	17
А1		3	3036/12.027	Связь	2	17
А4		4	3036/12.028	Связь Полоса 5×20 ГОСТ 103-76 / ст.3-I-ГОСТ 535-79 ℓ=2500-1.75	3	

7597/20

409-28-38

Альбом XIV Часть 4

Изм.	Лист	№ докум.	Подп.	Дата
Разраб.		Лубман		05.84
Пров.		Рябов		05.84
Рук. раб.		Семёнов		05.84
Н. контр.		Рябов		05.84
Утв.		Семёнов		05.84

3036/12.020

Ограждение

Лит.	Лист	Листов

Гипростроммаш Москва

Формат А1

Инв. № подл. | Подп. и дата | Взам. инв. № | Инв. № дубл. | Подп. и дата

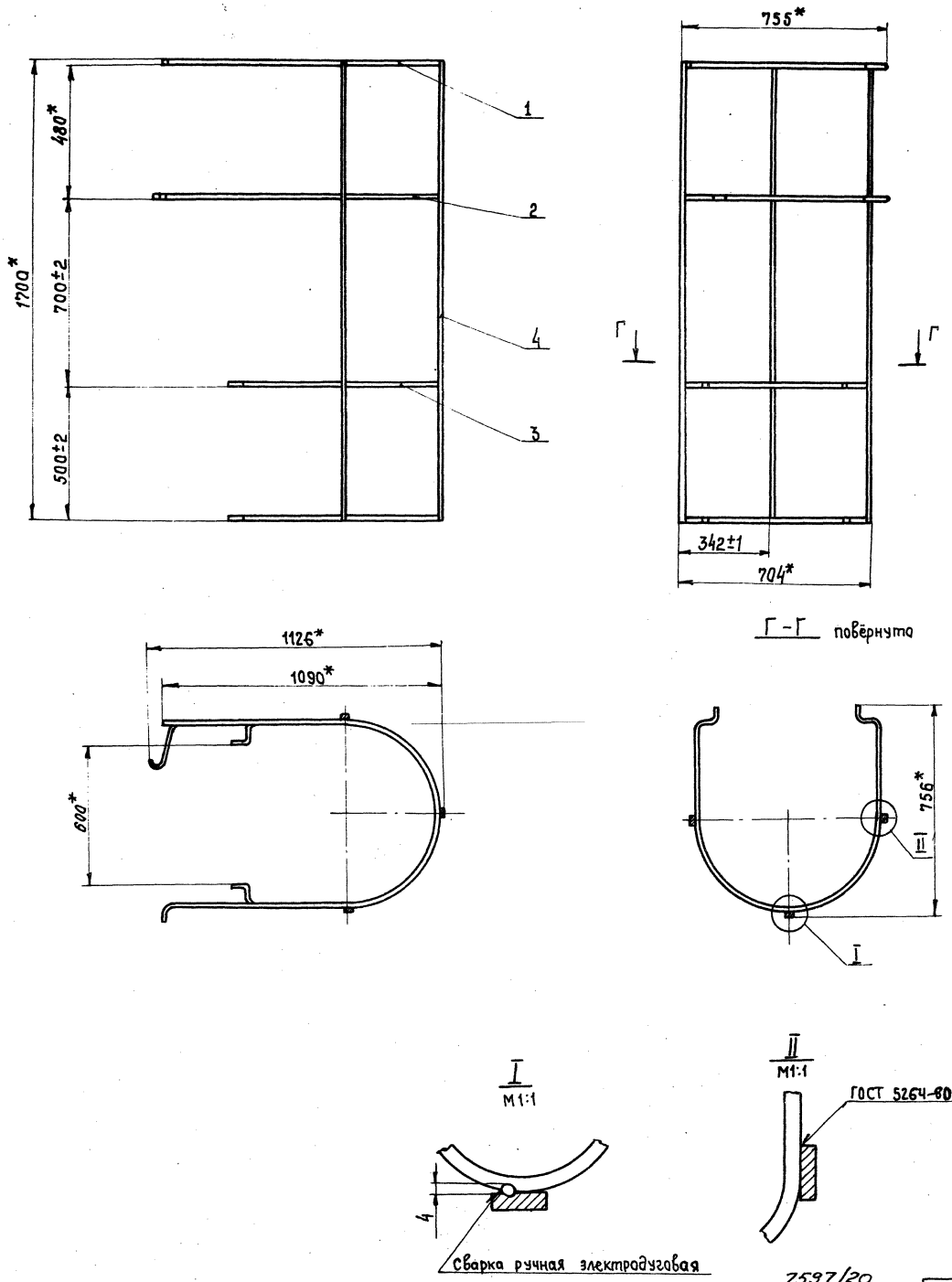

7597/20

* Размеры для справок

409-28-38
Альбом XIV Часть V

Изм.	Лист	№ докум.	Подпись	Дата
Разраб.		Лубман		06-84
Пров.		Рябов		06-84
Т. контр.		Шалдин		06-84
Руков.		Семенов		06-84
Н. контр.		Рябов		06-84
Утв.		Семенов		06-84

3036/12.020.СБ

Ограждение
Сборочный чертёж

Лит.	Масса	Масштаб
	13,3	1:10

Лист | Листов 1

Гипростроммаш
Москва

Формат 22

Инв. № подл. | Подп. и дата | Взам. инв. № | Инв. № дубл. | Подп. и дата

Формат	Зона	Поз.	Обозначение	Наименование	Кол.	Примечание
				Документация		
22			3036/12.030.СБ	Сборочный чертёж		20
				Детали:		
11		1	3036/12.031	Стойка	1	28
11		2	3036/12.032	Стойка	1	28
11		3	3036/12.033	Связь	1	27
11		4	3036/12.034	Настил	1	27
11		5	3036/12.035	Связь	1	27
11		6	3036/12.036	Связь	1	27
11		7	3036/12.037	Ступенька	9	15

Изм.	Лист	№ докум.	Подп.	Дата
Разраб.		Лубман		06-84
Пров.		Рябов		06-84
Рук. гр.		Семенов		06-84
Н. контр.		Рябов		06-84
Утв.		Семенов		06-84

3036/12.030

Лестница

Лит.	Лист	Листов
		1

Гипростроммаш Москва

Формат 11

Формат	Зона	Поз.	Обозначение	Наименование	Кол.	19
				Документация		
22			3036/12.040.СБ	Сборочный чертёж		21
				Детали:		
11		1	3036/12.041	Стойка	2	28
11		2	3036/12.042	Связь	1	28
		3	-01	Связь	1	
11		4	3036/12.043	Связь	2	29
11		5	3036/12.044	Связь	2	29
11		6	3036/12.045	Связь	1	29
11		7	3036/12.046	Связь	1	29
11		9	3036/12.047	Настил	1	15
11		11	3036/12.048	Ступенька	2	14

Изм.	Лист	№ докум.	Подп.	Дата
Разраб.		Лубман		06-84
Пров.		Рябов		06-84
Рук.		Семенов		06-84
Н. контр.		Рябов		06-84
Утв.		Семенов		06-84

3036/12.040

Площадка

Лит.	Лист	Листов
		1

Гипростроммаш Москва

Формат 11

Формат	Зона	Поз.	Обозначение	Наименование	Кол.	Примечание
				Документация:		
22			3036/12.050.СБ	Сборочный чертёж		22
				Детали:		
11		1	3036/12.054	Стойка	3	23
11		2	3036/12.055	Связь	2	23
11		3	3036/12.056	Связь	2	30
11		4	3036/12.057	Связь	1	30
11		5	3036/12.058	Поручень	1	30

Изм.	Лист	№ докум.	Подп.	Дата
Разраб.		Лубман		06-84
Пров.		Рябов		06-84
Рук.		Семенов		06-84
Н. контр.		Рябов		06-84
Утв.		Семенов		06-84

3036/12.050

Ограждение

Лит.	Лист	Листов
		1

Гипростроммаш Москва

Формат 11

Формат	Зона	Поз.	Обозначение	Наименование	Кол.	Примечание
				Документация:		
22			3036/12.060.СБ	Сборочный чертёж		23
				Детали:		
11		1	3036/12.061	Связь	1	30
11		2	3036/12.054	Стойка	1	23
11		3	3036/12.058	Поручень	1	30

7597/20

409-28-38 Альбом XII Часть 4

Изм.	Лист	№ докум.	Подп.	Дата
Разраб.		Лубман		06-84
Пров.		Рябов		06-84
Рук.		Семенов		06-84
Н. контр.		Рябов		06-84
Утв.		Семенов		06-84

3036/12.060

Ограждение

Лит.	Лист	Листов
		1

Гипростроммаш Москва

Формат 11

Инв. № подл. | Подп. и дата | Взам. инв. № | Инв. № дубл. | Подп. и дата

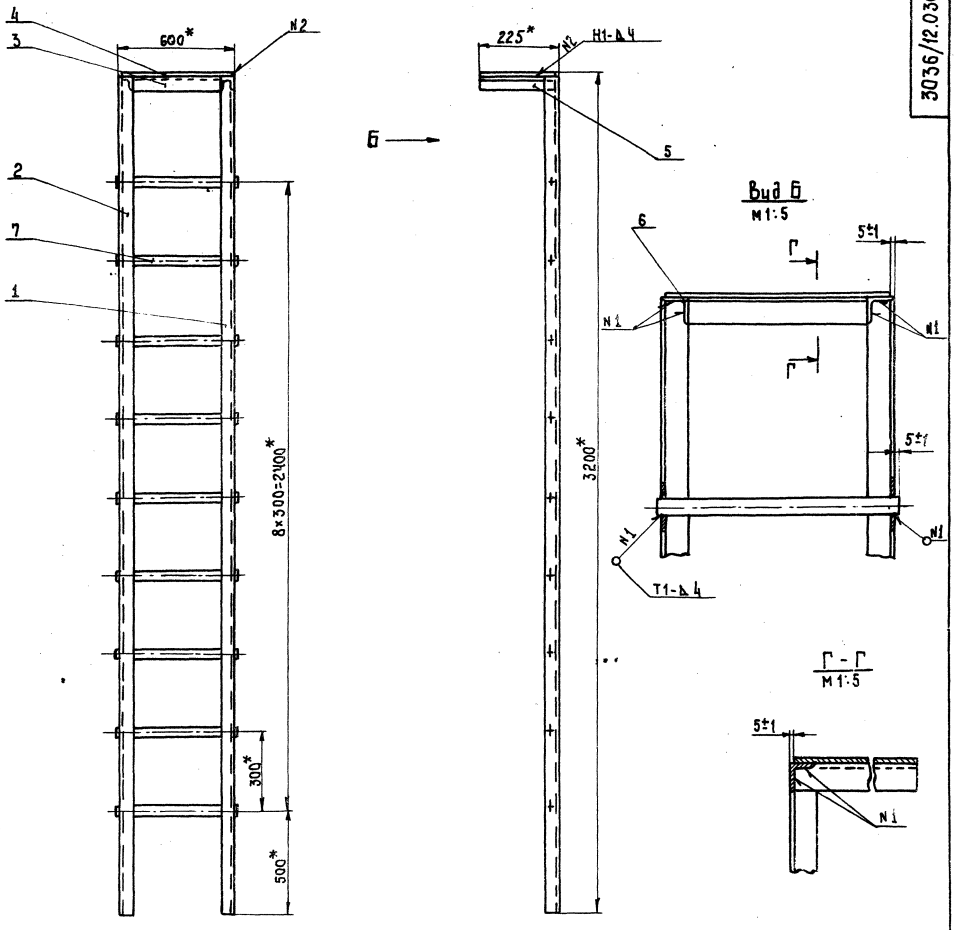

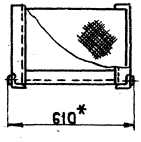

1. Сварные швы по ГОСТ 5264-80
2*. Размеры для справок.

7597/20

409-28-38
Альбом XIV | Часть 4

					3036/12.030СБ		
Изм	Лист	№ докум.	Подп.	Дата	Лестница Сборочный чертёж	Лит.	Масса	Масштаб
Разраб.		Лубман		06.84			41	1:10
Пров.		Рябов		06.84		Лист	Листов 1	
Т.контр.		Шалдин		06.84		Гипростроммаш Москва		
Руков.		Семенов		06.84				
Н.контр.		Рябов		06.84				
Утв.		Семенов		06.84				

Инв.№ подл. | Подп. и дата | Взам. инв.№ | Инв.№ дубл. | Подп. и дата

Формат 22

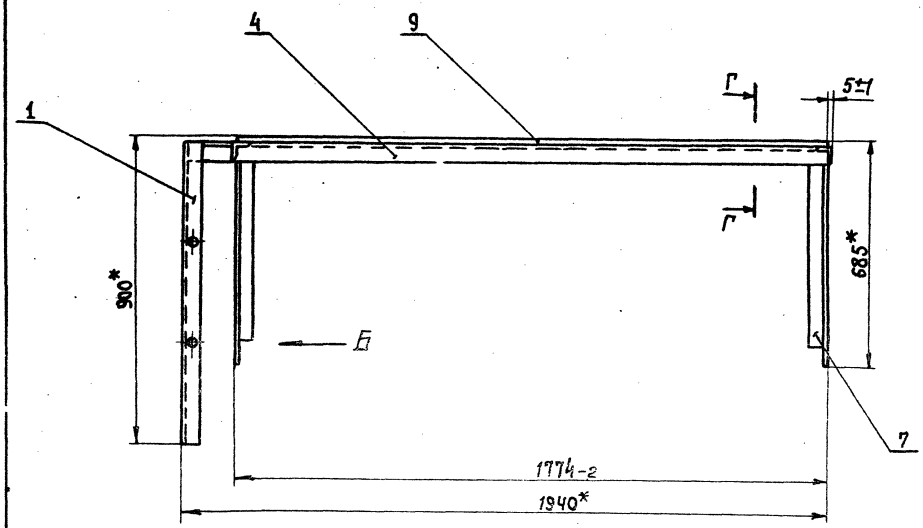

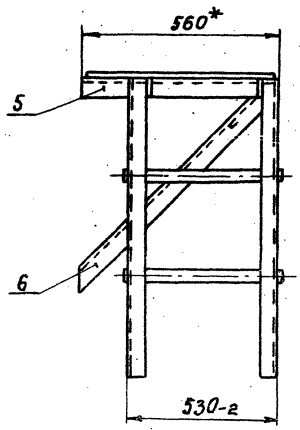

Г - Г
М 1:5

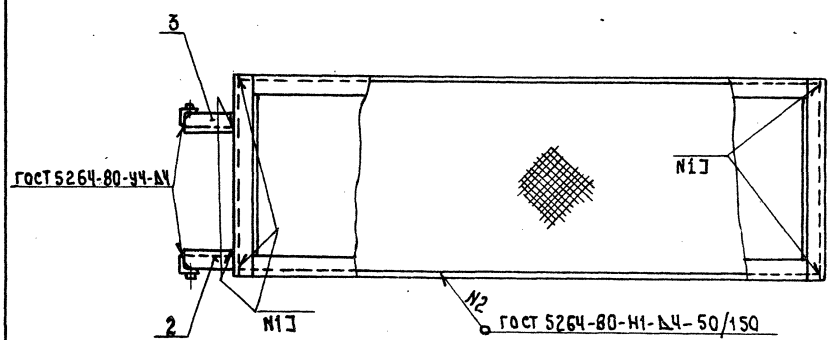

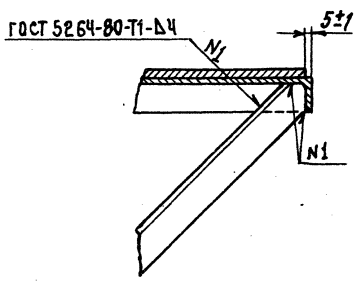

Вид Б
М 1:5

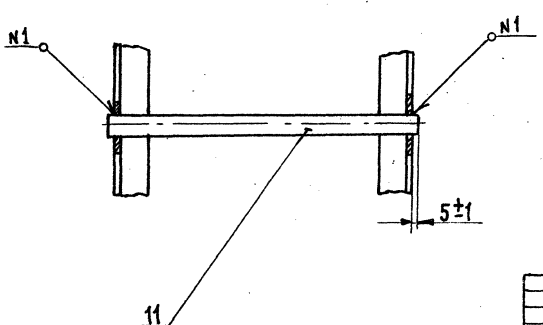

* Размеры для справок

7597/20

409-28-38
Альбом XIV Часть 4

Изм.	Лист	№ докум.	Подп.	Дата
Разраб.		Лубман		06.14
Пров.		Рябов		06.14
Т.контр.		Шалдин		06.14
Рук.Р.		Семенов		06.14
Н.контр.		Рябов		06.14
Утв.		Семенов		06.14

3036/12.040.СБ

Площадка

Сборочный чертёж

Лит.	Масса	Масштаб
	66	1:10

Лист Листов 1

Гипростроммаш Москва

Формат А2

Инв.№ подл. | Подп. и дата | Взам. инв.№ | Инв.№ дубл. | Подп. и дата

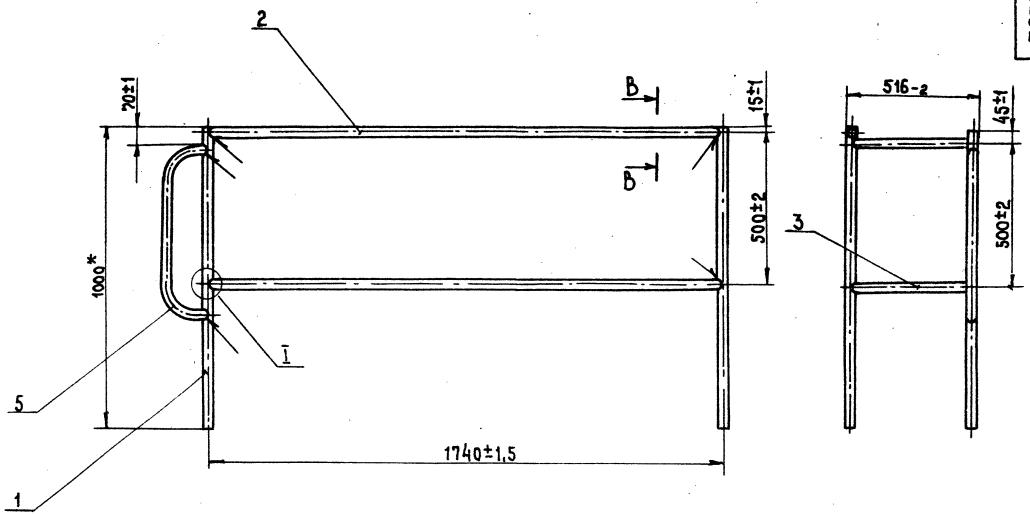

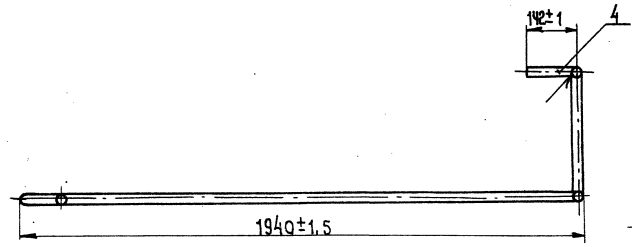

B-B
M1:2

I
M1:2

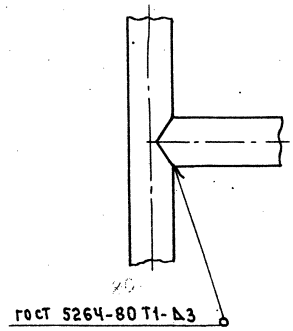

* Размер для справок

7597/20

409-28-38
Альбом XIV Часть 4

						3036/12.050.СБ	
Изм.	Лист	№ докум.	Подп.	Дата	Ограждение сборочный чертёж	Масса	Масштаб
Разраб.		Лубман		05.14		14	1:10
Пров.		Рябов		05.14		Лист	Листов 1
Т.контр.		Шалдин		05.14			
Рукав.		Семёнов		05.14		Гипростроммаш Москва	
Н.контр.		Рябов		05.14			
Утв.		Семёнов		05.14			

Формат 22

Инв. № подл. | Подп. и дата | Взам. инв. № | Инв. № дубл. | Подп. и дата

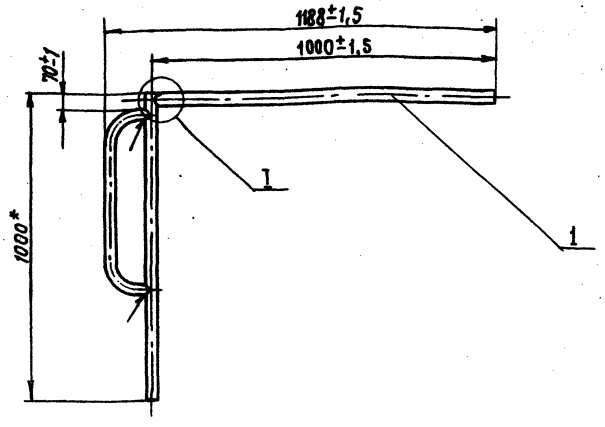

I
М1:2

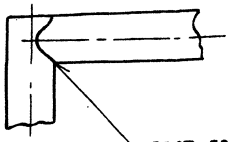

* Размер для справок

Изм.	Лист	№ докум.	Подп.	Дата	3036/12.060.СБ		
Разраб.		Губман		06-84	Ограждение	Лит.	Масса	Масштаб
Пров.		Рябов		06-84	Сборочный чертеж		4.7	1:10
Т. контр.		Шалдин		06-84		Лист	Листов 1
Рукав.		Семёнов		06-84		Гипростроммаш Москва	
Н. контр.		Рябов		06-84			
Утв.		Семёнов		06-84			

Инв. № подл. | Подп. и дата | Взам. инв. № | Инв. № дубл. | Подп. и дата

Формат 12

(√)

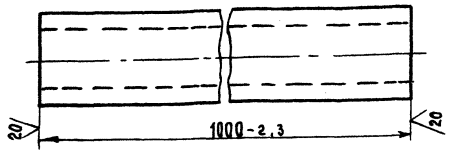

Изм.	Лист	№ докум.	Подп.	Дата	3036/12.054		
Разраб.		Губман		06-84	Стойка	Лит.	Масса	Масштаб
Пров.		Рябов		06-84			1.7	1:1
Т. контр.		Шалдин		06-84		Лист	Листов 1
Н. контр.		Рябов		06-84	Труба 20 ГОСТ 3262-75*	Гипростроммаш Москва	
Утв.		Семёнов		06-84			

Инв. № подл. | Подп. и дата | Взам. инв. № | Инв. № дубл. | Подп. и дата

Формат 11

(√)

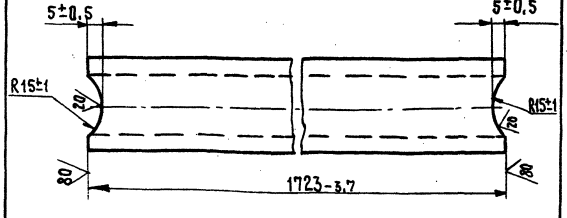

7597/20

409-23-38 Альбом VIII Часть 4

Изм.	Лист	№ докум.	Подп.	Дата	3036/12.055		
Разраб.		Губман		06-84	Связь	Лит.	Масса	Масштаб
Пров.		Рябов		06-84			2,9	1:1
Т. контр.		Шалдин		06-84		Лист	Листов 1
Н. контр.		Рябов		06-84	Труба 20 ГОСТ 3262-75*	Гипростроммаш Москва	
Утв.		Семёнов		06-84			

Инв. № подл. | Подп. и дата | Взам. инв. № | Инв. № дубл. | Подп. и дата

Формат 11

3036/12.001

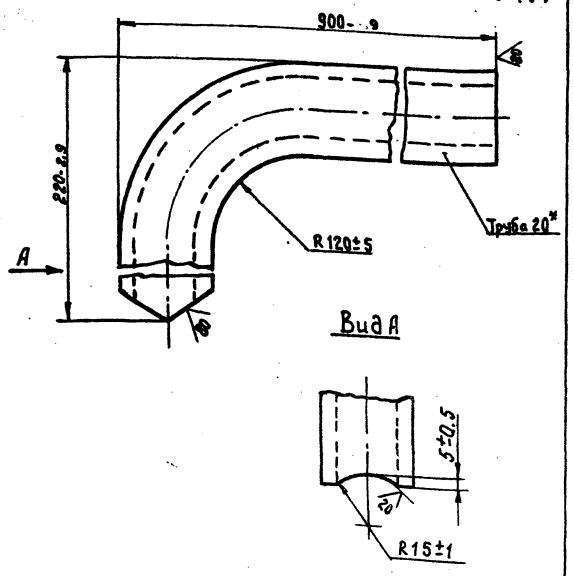

* Размер для справок

Изм	Лист	№ докум.	Подп.	Дата	3036/12.001	Лит	Масса	Масштаб
Разраб.		Лубман		06-84	Поручень		1,7	1:1
Пров.		Рябов		06-84		Лист	Листов 1	
Т. контр.		Шалдин		06-84				
Н. контр.		Рябов		06-84	Труба 20 ГОСТ 3262-75*	Гипростроммаш Москва		
Утв.		Семёнов		06-84				

Инв. № подл. | Подп. и дата | Взам. инв. № | Инв. № дубл. | Подп. и дата

Формат 11

3036/12.002

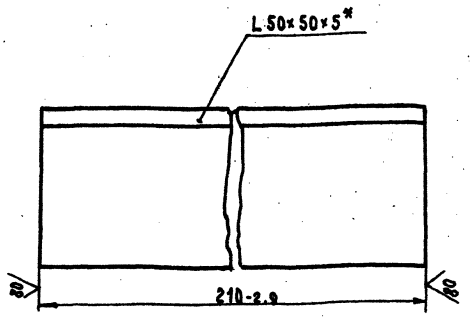

* Размер для справок

Изм	Лист	№ докум.	Подп.	Дата	3036/12.002	Лит.	Масса	Масштаб
Разраб.		Лубман		06-84	Связь		0,8	1:1
Пров.		Рябов		06-84		Лист	Листов 1	
Т. контр.		Шалдин		06-84				
Н. контр.		Рябов		06-84	Уголок Б 50×50×5 ГОСТ 8509-72* Ст.3-I ГОСТ 535-79*	Гипростроммаш Москва		
Утв.		Семёнов		06-84				

Инв. № подл. | Подп. и дата | Взам. инв. № | Инв. № дубл. | Подп. и дата

Формат 11

3036/12.012

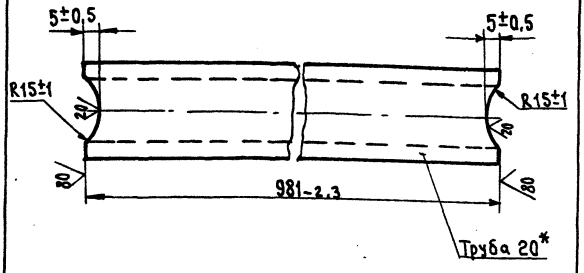

* Размер для справок

Изм	Лист	№ докум.	Подп.	Дата	3036/12.012	Лит.	Масса	Масштаб
Разраб.		Лубман		06-84	Связь		1,6	1:1
Пров.		Рябов		06-84		Лист	Листов 1	
Т. контр.		Шалдин		06-84				
Н. контр.		Рябов		06-84	Труба 20 ГОСТ 3262-75*	Гипростроммаш Москва		
Утв.		Семёнов		06-84				

Инв. № подл. | Подп. и дата | Взам. инв. № | Инв. № дубл. | Подп. и дата

Формат 11

3036/12.013

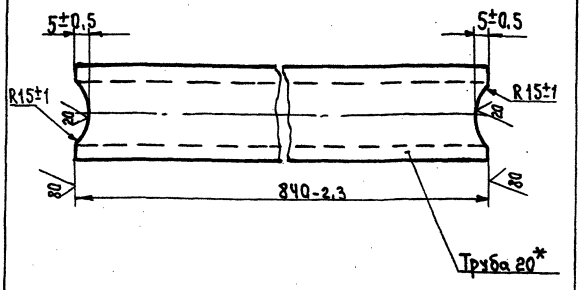

* Размер для справок

7597/20

409-28-38
Альбом XIV Часть 4

Изм	Лист	№ докум.	Подп.	Дата	3036/12.013	Лит.	Масса	Масштаб
Разраб.		Лубман		06-84	Связь		1,4	1:1
Пров.		Рябов		06-84		Лист	Листов 1	
Т. контр.		Шалдин		06-84				
Н. контр.		Рябов		06-84	Труба 20 ГОСТ 3262-75*	Гипростроммаш Москва		
Утв.		Семёнов		06-84				

Инв. № подл. | Подп. и дата | Взам. инв. № | Инв. № дубл. | Подп. и дата

Формат 11

3036/12.014

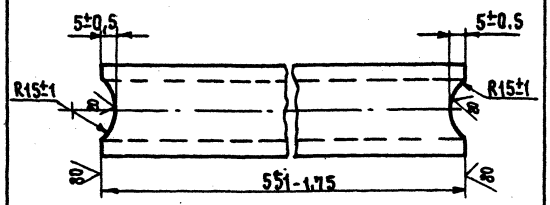

Изм.	Лист	№ докум.	Подп.	Дата
Разраб.		Лубман		06-84
Пров.		Рябов		06-84
Т. контр.		Шалдин		06-84
Н. контр.		Рябов		06-84
Утв.		Семенов		06-84

3036/12.014

Связь

Лит.	Масса	Масштаб
	0,9	1:1

Лист | Листов 1

Труба 20 ГОСТ 3262-75*

Гипростроммаш Москва

Формат 11

3036/12.019

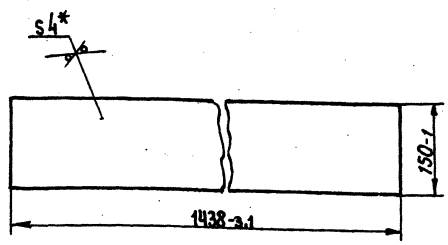

* Размер для справок

Изм.	Лист	№ докум.	Подп.	Дата
Разраб.		Лубман		06-84
Пров.		Рябов		06-84
Т. контр.		Шалдин		06-84
Н. контр.		Рябов		06-84
Утв.		Семенов		06-84

3036/12.019

Планка

Лит.	Масса	Масштаб
	6,8	1:5

Лист | Листов 1

Лист Б-ПН-4 ГОСТ 19903-74* Ст.3 ГОСТ 14637-79*

Гипростроммаш Москва

Формат 11

3036/12.016

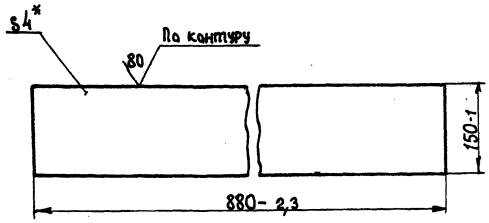

* Размер для справок

Изм.	Лист	№ докум.	Подп.	Дата
Разраб.		Лубман		06-84
Пров.		Рябов		06-84
Т. контр.		Шалдин		06-84
Н. контр.		Рябов		06-84
Утв.		Семенов		06-84

3036/12.016

Планка

Лит.	Масса	Масштаб
	4,1	1:5

Лист | Листов 1

Лист Б-ПН-4 ГОСТ 19903-74* Ст.3 ГОСТ 14637-79*

Гипростроммаш Москва

Формат 11

3036/12.017

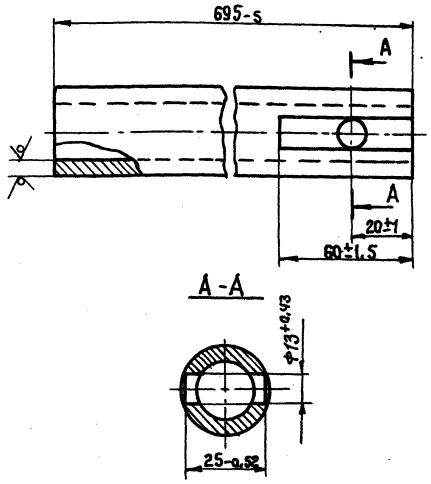

7597/20

409-28-38 Альбом XIV Часть 4

Изм.	Лист	№ докум.	Подп.	Дата
Разраб.		Лубман		06-84
Пров.		Рябов		06-84
Т. контр.		Шалдин		06-84
Н. контр.		Рябов		06-84
Утв.		Семенов		06-84

3036/12.017

Балка

Лит.	Масса	Масштаб
	1,2	1:1

Лист | Листов 1

Труба 20 ГОСТ 3262-75*

Гипростроммаш Москва

Формат 11

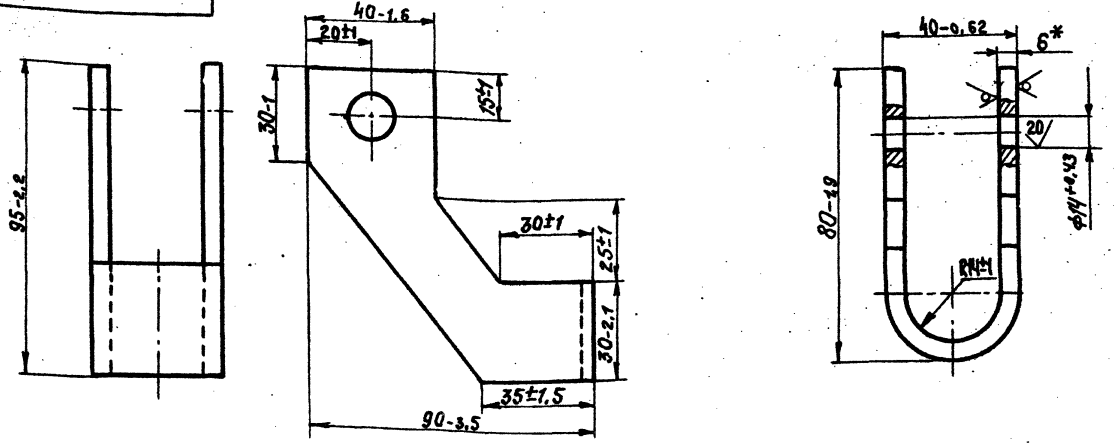

* Размер для справок

				3036/12.021		
Изм. Лист	№ докум.	Подп.	Дата	Кронштейн	Лит.	Масса / Масштаб
Разраб.	Лубман		06.84			0,45 / 1:1
Пров.	Рябов		06.84		Лист	Листов 1
Т. контр.	Шалдин		06.84			
Н. контр.	Рябов		06.84	Лист: Б-ПН-6 ГОСТ 19903-74* / Ст.3 ГОСТ 14637-79*	Гипростроммаш Москва	
Утв.	Семенов		06.84			

Формат 12

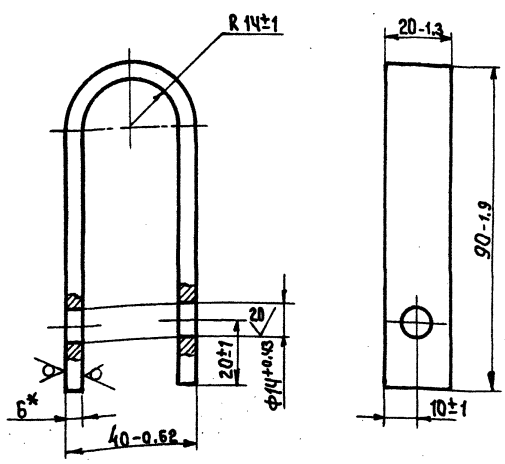

* Размер для справок

				3036/12.022		
Изм. Лист	№ докум.	Подп.	Дата	Скоба	Лит.	Масса / Масштаб
Разраб.	Лубман		06.84			0,2 / 1:1
Пров.	Рябов		06.84		Лист	Листов 1
Т. контр.	Шалдин		06.84			
Н. контр.	Рябов		06.84	Лист: Б-ПН-6 ГОСТ 19903-74* / Ст.3 ГОСТ 14637-79*	Гипростроммаш Москва	
Утв.	Семенов		06.84			

Формат 11

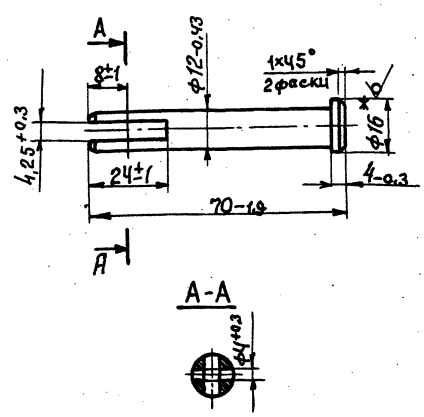

* Размер для справок

7597/20.

409-28-38 Альбом XIV Часть 4

				3036/12.023		
Изм. Лист	№ докум.	Подп.	Дата	Палец	Лит.	Масса / Масштаб
Разраб.	Лубман		06.84			0,06 / 1:1
Пров.	Рябов		06.84		Лист	Листов 1
Т. контр.	Шалдин		06.84			
Н. контр.	Рябов		06.84	Круг В16 ГОСТ 2590-71* / Ст.3-I ГОСТ 535-79*	Гипростроммаш Москва	
Утв.	Семенов		06.84			

Формат 11

Инв. № подл. | Подп. и дата | Взам. инв. № | Инв. № дубл. | Подп. и дата

3036/12.033

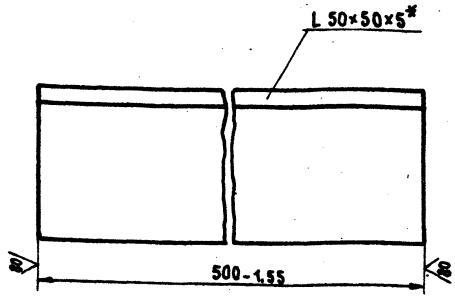

* Размеры для справок

Изм.	Лист	№ докум.	Подп.	Дата	3036/12.033	Лит.	Масса	Масштаб
Разраб.		Лубман		05.84	Связь		1,9	1:1
Пров.		Рябов		05.84		Лист	Листов 1	
Т.контр.		Шалдин		05.84				
Н.контр.		Рябов		05.84	Уголок Б-50×50×5 ГОСТ 8509-72* Ст3-I ГОСТ 535-79*	Гипростроммаш Москва		
Утв.		Семенов		05.84				

Инв.№ подл. | Подп. и дата | Взам. инв.№ | Инв.№ дубл. | Подп. и дата

Формат 11

3036/12.034

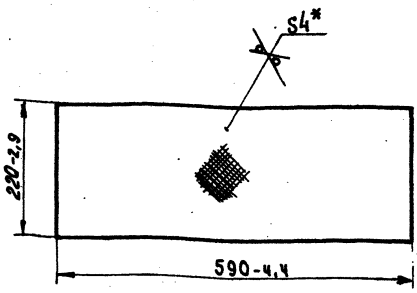

* Размер для справок

Изм.	Лист	№ докум.	Подп.	Дата	3036/12.034	Лит.	Масса	Масштаб
Разраб.		Лубман		05.84	Настил		4,4	1:5
Пров.		Рябов		05.84		Лист	Листов 1	
Т.контр.		Шалдин		05.84				
Н.контр.		Рябов		05.84	Лист ромб. О-ПН-Ч Б.Ст3кп. ГОСТ 8568-77*	Гипростроммаш Москва		
Утв.		Семенов		05.84				

Инв.№ подл. | Подп. и дата | Взам. инв.№ | Инв.№ дубл. | Подп. и дата

Формат 11

3036/12.036

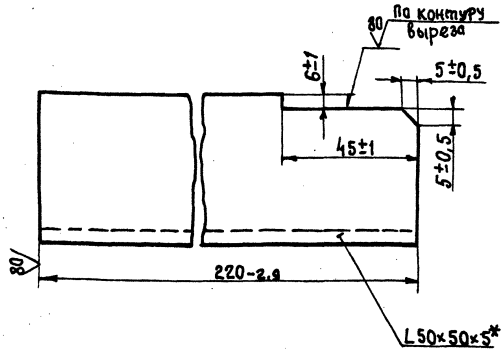

* Размеры для справок

Изм.	Лист	№ докум.	Подп.	Дата	3036/12.036	Лит.	Масса	Масштаб
Разраб.		Лубман		05.84	Связь		0,76	1:1
Пров.		Рябов		05.84		Лист	Листов 1	
Т.контр.		Шалдин		05.84				
Н.контр.		Рябов		05.84	Уголок Б-50×50×5 ГОСТ 8509-72* Ст.3-I ГОСТ 535-79*	Гипростроммаш Москва		
Утв.		Семенов		05.84				

Инв.№ подл. | Подп. и дата | Взам. инв.№ | Инв.№ дубл. | Подп. и дата

Формат 11

3036/12.035

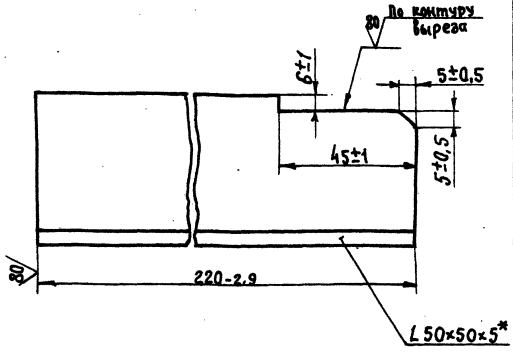

* Размеры для справок

7597/20

409-28-38 Альбом XIV Часть 4

Изм.	Лист	№ докум.	Подп.	Дата	3036/12.035	Лит.	Масса	Масштаб
Разраб.		Лубман		05.84	Связь		0,76	1:1
Пров.		Рябов		05.84		Лист	Листов 1	
Т.контр.		Шалдин		05.84				
Н.контр.		Рябов		05.84	Уголок Б-50×50×5 ГОСТ 8509-72* Ст3-I ГОСТ 535-79*	Гипростроммаш Москва		
Утв.		Семенов		05.84				

Инв.№ подл. | Подп. и дата | Взам. инв.№ | Инв.№ дубл. | Подп. и дата

Формат 11

3036/12.031

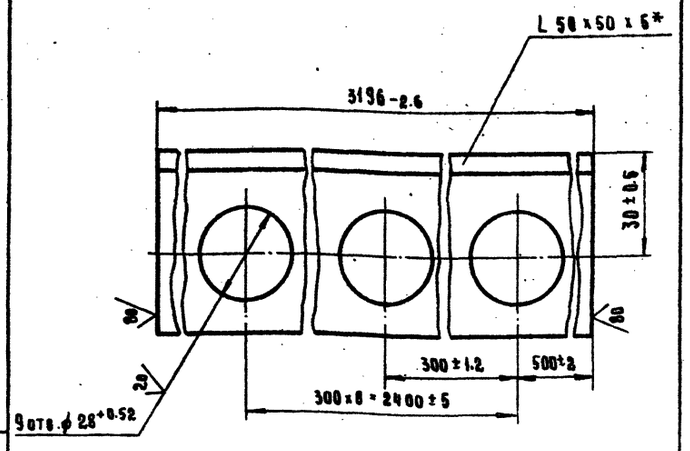

* Размеры для справок.

Изм.	Лист	№ докум.	Подп.	Дата
Разраб.		Аубман		06-84
Пров.		Рябов		06-84
Т. контр.		Шаадин		06-84
Н. контр.		Рябов		06-84
Утв.		Семенов		06-84

Стойка

Лит.	Масса	Масштаб
	12	1:1
Лист	Листов 1	

Уголок Б-50×50×5 Гост 8509-72* / Ст. 3-I Гост 535-79*

Гипростроммаш Москва

Формат А1

Инв. № подл. | Подп. и дата | Взам. инв. № | Инв. № дубл. | Подп. и дата

3036/12.032

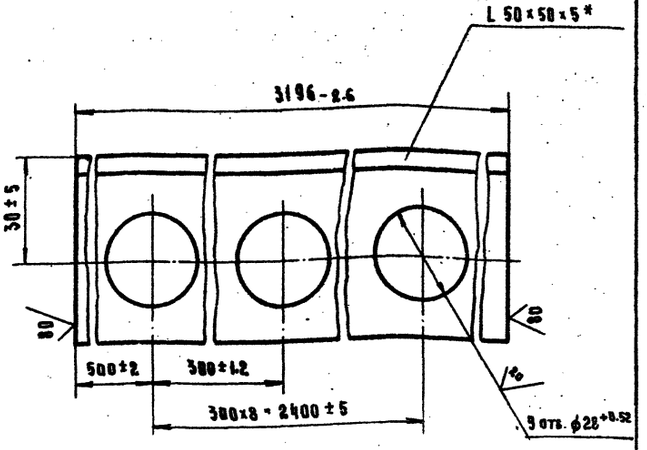

* Размеры для справок.

Изм.	Лист	№ докум.	Подп.	Дата
Разраб.		Аубман		06-84
Пров.		Рябов		06-84
Т. контр.		Шаадин		06-84
Н. контр.		Рябов		06-84
Утв.		Семенов		06-84

Стойка

Лит.	Масса	Масштаб
	12	1:1
Лист	Листов 1	

Уголок Б-50×50×5 Гост 8509-72* / Ст. 3-I Гост 535-79*

Гипростроммаш Москва

Формат А1

Инв. № подл. | Подп. и дата | Взам. инв. № | Инв. № дубл. | Подп. и дата

3036/12.041

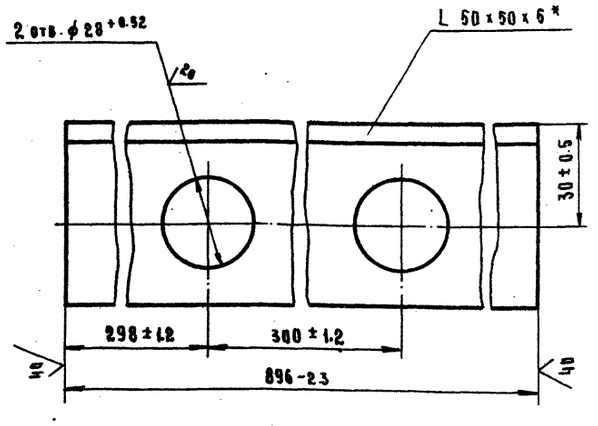

* Размеры для справок.

Изм.	Лист	№ докум.	Подп.	Дата
Разраб.		Аубман		06-84
Пров.		Рябов		06-84
Т. контр.		Шаадин		06-84
Н. контр.		Рябов		06-84
Утв.		Семенов		06-84

Стойка

Лит.	Масса	Масштаб
	3.4	1:1
Лист	Листов 1	

Уголок Б-60×50×5 Гост 8509-72* / Ст. 3-I Гост 535-79*

Гипростроммаш Москва

Формат А1

Инв. № подл. | Подп. и дата | Взам. инв. № | Инв. № дубл. | Подп. и дата

3036/12.042

Рис. 1

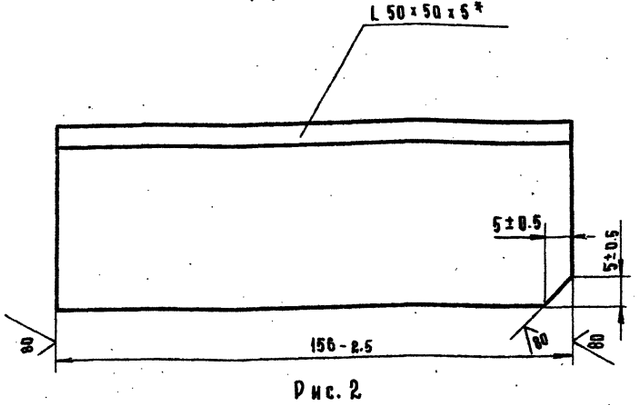

Рис. 2

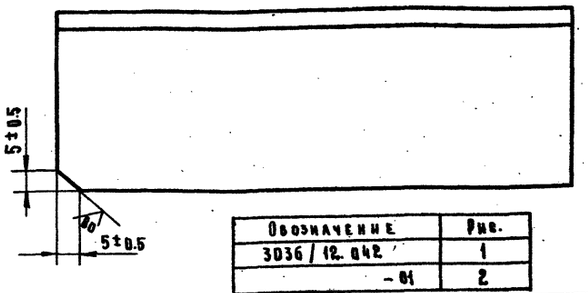

Обозначение	Рис.
3036/12.042	1
-01	2

* Размеры для справок.

7597/20

409-28-38 Альбом XIV Часть 4

Изм.	Лист	№ докум.	Подп.	Дата
Разраб.		Аубман		06-84
Пров.		Рябов		06-84
Т. контр.		Шаадин		06-84
Н. контр.		Рябов		06-84
Утв.		Семенов		06-84

Связь

Лит.	Масса	Масштаб
	0.59	1:1
Лист	Листов 1	

Уголок Б-50×50×5 Гост 8509-72* / Ст. 3-I Гост 535-79*

Гипростроммаш Москва

Формат А1

Инв. № подл. | Подп. и дата | Взам. инв. № | Инв. № дубл. | Подп. и дата

3036/12.043

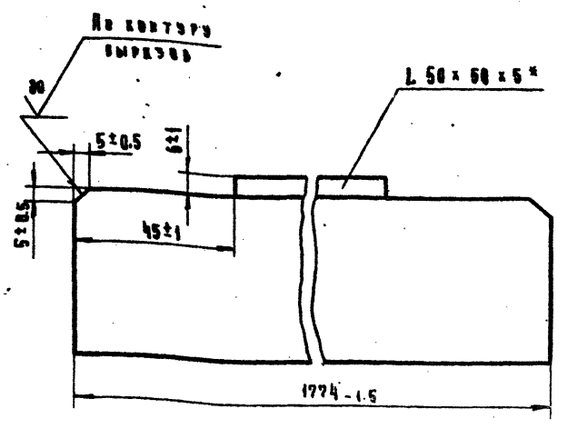

* Размеры для справок.

Изм.	Лист	№ докум.	Подп.	Дата
Разраб.		Аубман		06.84
Пров.		Рябов		06.84
Т.контр.		Шаладин		06.84
Н.контр.		Рябов		06.84
Утв.		Семенов		06.84

Связь

Лит.	Масса	Масштаб
	6.5	1:1
Лист	Листов 1	

Уголок Б-50×50×5 Гост 8509-72* / Ст. 3-1 Гост 535-79*

Гипростроммаш Москва

Формат А1

3036/12.044

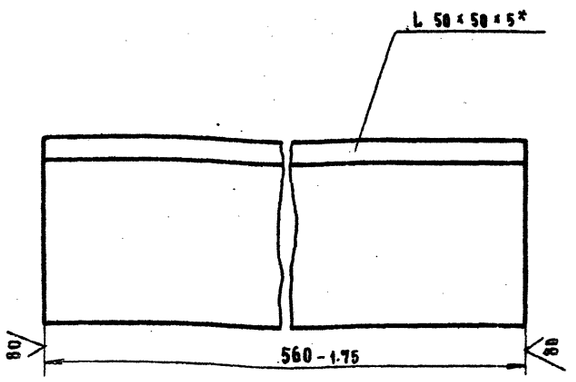

* Размеры для справок

Изм.	Лист	№ докум.	Подп.	Дата
Разраб.		Аубман		06.84
Пров.		Рябов		06.84
Т.контр.		Шаладин		06.84
Н.контр.		Рябов		06.84
Утв.		Семенов		06.84

Связь

Лит.	Масса	Масштаб
	2.1	1:1
Лист	Листов 1	

Уголок Б-50×50×5 Гост 8509-72* / Ст. 3-1 Гост 535-79*

Гипростроммаш Москва

Формат А1

3036/12.045

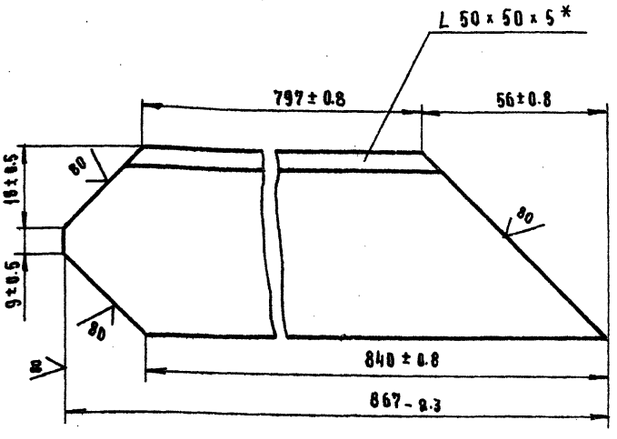

* Размеры для справок.

Изм.	Лист	№ докум.	Подп.	Дата
Разраб.		Аубман		06.84
Пров.		Рябов		06.84
Т.контр.		Шаладин		06.84
Н.контр.		Рябов		06.84
Утв.		Семенов		06.84

Связь

Лит.	Масса	Масштаб
	3.1	1:1
Лист	Листов 1	

Уголок Б-50×50×5 Гост 8509-72* / Ст. 3-1 Гост 535-79*

Гипростроммаш Москва

Формат А1

3036/12.046

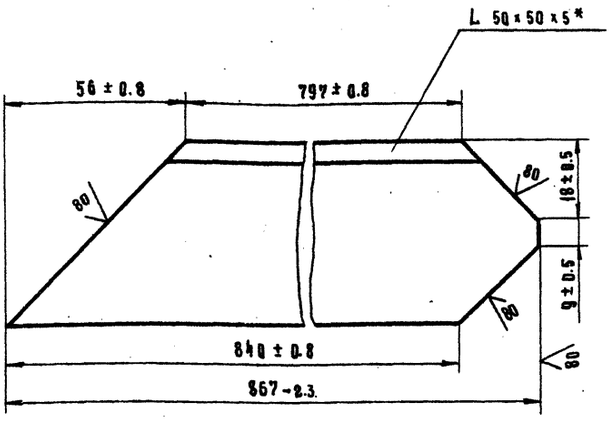

* Размеры для справок.

7597/20

409-28-38

Альбом XIV Часть 4

Изм.	Лист	№ докум.	Подп.	Дата
Разраб.		Аубман		06.84
Пров.		Рябов		06.84
Т.контр.		Шаладин		06.84
Н.контр.		Рябов		06.84
Утв.		Семенов		06.84

Связь

Лит.	Масса	Масштаб
	3.1	1:1
Лист	Листов 1	

Уголок Б-50×50×5 Гост 8509-72* / Ст. 3-1 Гост 535-79*

Гипростроммаш Москва

Формат А1

Ф О Р М А Т А 4

Инв.№ подл.	Подп. и дата	Взам. инв.№	Инв.№ дубл.	Подп. и дата

Изм.	Лист	№ докум.	Подп.	Дата
Разраб.		Арзумян		06-87
Пров.		Ерицян		06-87
Т. контр.		Шахин		06-87
Н. контр.		Рябов		06-87
Утв.		Елемнов		06-87

3036 / 12.058

Прокат 20 ГОСТ 3262-75*
Чертеж

Лит.	Масса	Масштаб
	4.3	1:2

Лист 1 Листов 1

Полоса

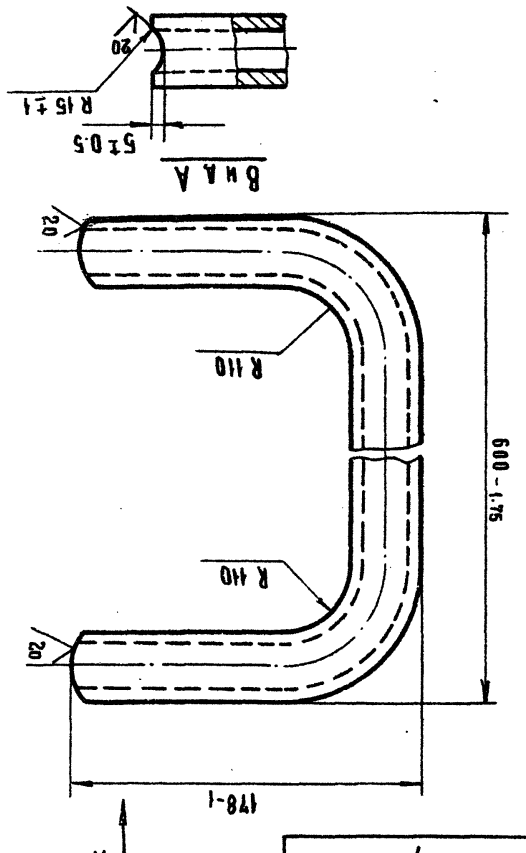

3036/12.058

Ф О Р М А Т А 4

Инв.№ подл.	Подп. и дата	Взам. инв.№	Инв.№ дубл.	Подп. и дата

Изм.	Лист	№ докум.	Подп.	Дата
Разраб.		Арзумян		06-87
Пров.		Рябов		06-87
Т. контр.		Шахин		06-87
Н. контр.		Рябов		06-87
Утв.		Елемнов		06-87

3036 / 12.061

Сварка

Лит.	Масса	Масштаб
	1.7	1:1

Лист 1 Листов 1

Полоса

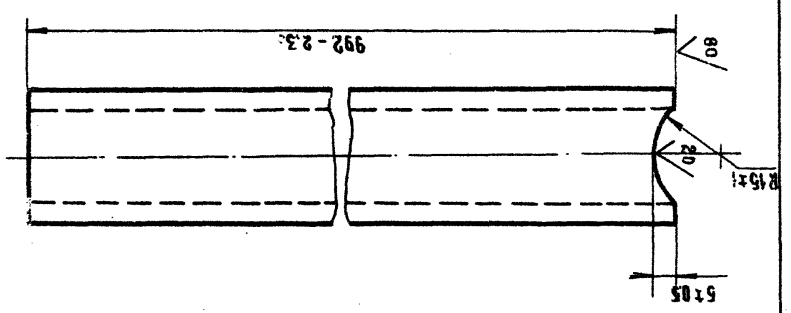

409-28-38
Альбом XIV Часть 4
7597/20

3036/12.061

Ф О Р М А Т А 4

Инв.№ подл.	Подп. и дата	Взам. инв.№	Инв.№ дубл.	Подп. и дата

Изм.	Лист	№ докум.	Подп.	Дата
Разраб.		Арзумян		06-87
Пров.		Рябов		06-87
Т. контр.		Шахин		06-87
Н. контр.		Рябов		06-87
Утв.		Елемнов		06-87

3036 / 12.057

Сварка

Лит.	Масса	Масштаб
	0.22	1:1

Лист 1 Листов 1

Полоса

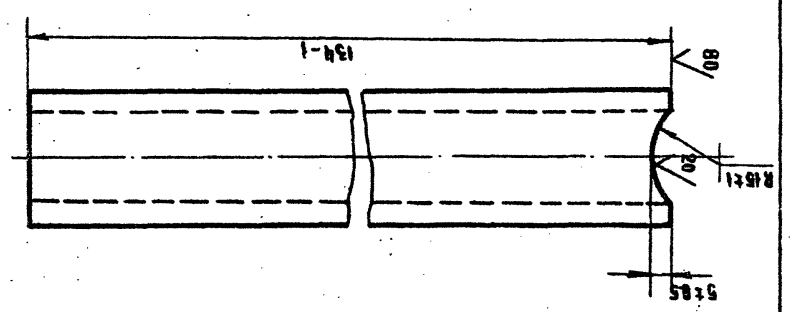

30

3036/2.057

Ф О Р М А Т А 4

Инв.№ подл.	Подп. и дата	Взам. инв.№	Инв.№ дубл.	Подп. и дата

Изм.	Лист	№ докум.	Подп.	Дата
Разраб.		Арзумян		06-87
Пров.		Рябов		06-87
Т. контр.		Шахин		06-87
Н. контр.		Рябов		06-87
Утв.		Елемнов		06-87

3036/12.056

Сварка

Лит.	Масса	Масштаб
	0.8	1:1

Лист 1 Листов 1

Полоса

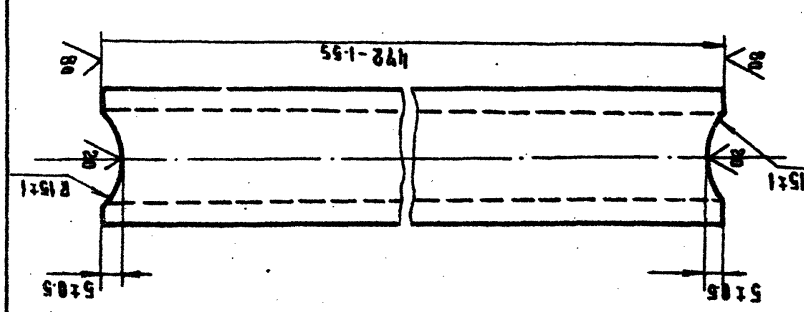

3036/12.056

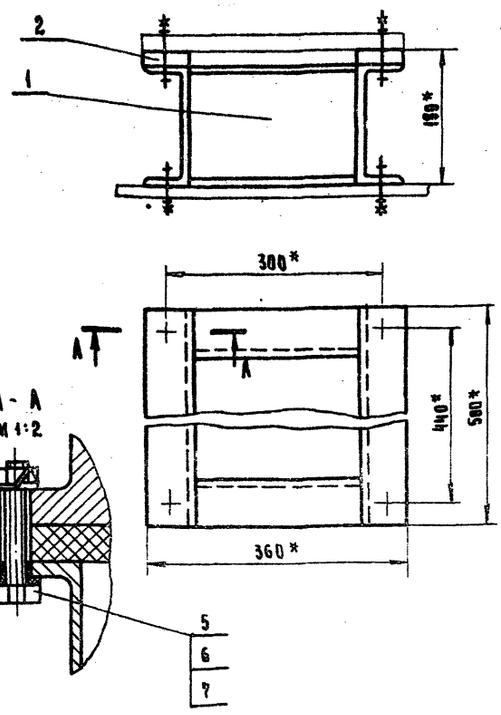

* Размеры для справок.

Изм.	Лист.	№ докум.	Подп.	Дата
Разраб.		Аубман		06-84
Пров.		Шариков		06-84
Т. контр.		Шаадин		06-84
Руков.		Семенов		06-84
Н. контр.		Шариков		06-84
Утв.		Семенов		06-84

3036/16.000.СБ

Рама под вентилятор Ц 10-28. №4 Сборочный чертеж

Лит.	Масса	Масштаб
	22	1:5
Лист	Листов 1	

Гипростроммаш Москва

Формат А1

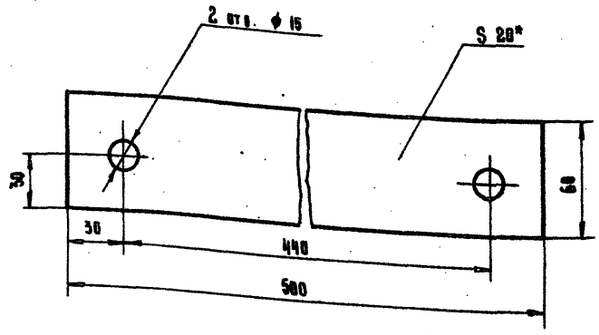

* Размер для справок.

Изм.	Лист.	№ докум.	Подп.	Дата
Разраб.		Аубман		06-84
Пров.		Шариков		06-84
Т. контр.		Шаадин		06-84
Н. контр.		Шариков		06-84
Утв.		Семенов		06-84

3036/16.001

Прокладка

Лит.	Масса	Масштаб
	0.48	1:2
Лист	Листов 1	

Пластина I лист ТМКШ-С-20-9.9 Гост 7338-77*

Гипростроммаш Москва

Формат А1

Формат	Зона	Поз.	Обозначение	Наименование	Кол.	Примечание
						Лист
				Документация		
А1			3036/16.000.СБ	Сборочный чертеж		31
А2			3036/16.000.ВС	Ведомость спецификаций		32
А2			3036/16.000.ВП	Ведомость покупных изделий		32
				Сборочные единицы		
А1		1	3036/16.010	Рамка	1	33
				Детали		
А1		2	3036/16.001	Прокладка	2	31
А1		3	3036/16.002	Втулка	4	31
				Стандартные изделия		
		5		Болт М12х60.46 Гост 7798-70*	8	
		6		Гайка М12.5 Гост 5915-70*	8	
		7		Шайба 12.01.016 Гост 13463-77	8	

Изм.	Лист.	№ докум.	Подп.	Дата
Разраб.		Аубман		06-84
Пров.		Шариков		06-84
Руков.		Семенов		06-84
Н. контр.		Шариков		06-84
Утв.		Семенов		06-84

3036/16.000

Рама под вентилятор Ц 10-28. №4

Лит.	Лист	Листов
		1

Гипростроммаш Москва

Формат А1

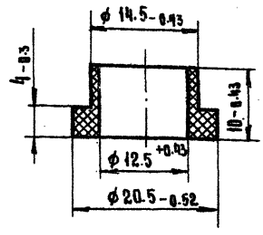

7597/20

409-28-38 Альбом XIV Часть 4

Изм.	Лист.	№ докум.	Подп.	Дата
Разраб.		Аубман		06-84
Пров.		Шариков		06-84
Т. контр.		Шаадин		06-84
Н. контр.		Шариков		06-84
Утв.		Семенов		06-84

3036/16.002

Втулка

Лит.	Масса	Масштаб
	0.002	2:1
Лист	Листов 1	

Текстолит ПТ, сорт 1 Гост 5-78

Гипростроммаш Москва

Формат А1

№ строки	Обозначение	Наименование	Куда входит: Обозначение	Куда входит: Кол	Общее кол.	Примечание
1						
2	3036/16.000	Рама под вентилятор Ц10-28 №4			1	31
3						
4						
5	3036/16.010	Рамка	3036/16.000	1	1	33
6						
7						
8						
9						
10						
11						
12						
13						
14						
15						
16						
17						
18						
19						
20						
21						
22						
23						
24						
25						
26						
27						
28						

Инв.№ подл. | Подп. и дата | Взам. инв.№ | Инв.№ дубл. | Подп. и дата

Изм.	Лист	№ докум.	Подп.	Дата
Разраб.	Лубман			06.84
Пров.	Шарикова			06.84
Рукав.	Семенов			06.84
Н. контр.	Шарикова			06.84
Утв.	Семенов			06.84

3036/16.000.ВС

Рама под вентилятор Ц10-28 №4

Ведомость спецификаций

Лит	Лист	Листов
		1

Гипростроммаш Москва

Формат 12

№ строки	Наименование	Код ОКП	Обозначение документа на поставку	Поставщик	Куда входит (обозначение)	Количество: на изделие	В комплекты	На регулир.	Всего	Примечание
1	Крепежные детали									
2										
3	Болт М12х60.46		ГОСТ 7798-70*		3036/16.000	8			8	
4										
5										
6										
7										
8	Гайка М 12.5		ГОСТ 5915-70*		3036/16.000	8			8	
9										
10										
11										
12										
13	Шайба 12.01.016		ГОСТ 13463-77		3036/16.000	8			8	
14										
15										
16										
17										
18										
19										
20										
21										
22										
23										
24										
25										
26										

Инв.№ подл. | Подп. и дата | Взам. инв.№ | Инв.№ дубл. | Подп. и дата

Ведомость покупных изделий (первый лист)
ГОСТ 2.106-68

7597/20

409-28-38
Альбом XIV Часть 4

Изм.	Лист	№ докум.	Подп.	Дата
Разраб.	Лубман			06.84
Пров.	Шарикова			06.84
Рукав.	Семенов			06.84
Н. контр.	Шарикова			06.84
Утв.	Семенов			06.84

3036/16.000 ВП

Рама под вентилятор Ц10-28 №4

Ведомость покупных изделий

Лит.	Лист	Листов
		1

Гипростроммаш Москва

Формат 12

3036/16.010 СБ

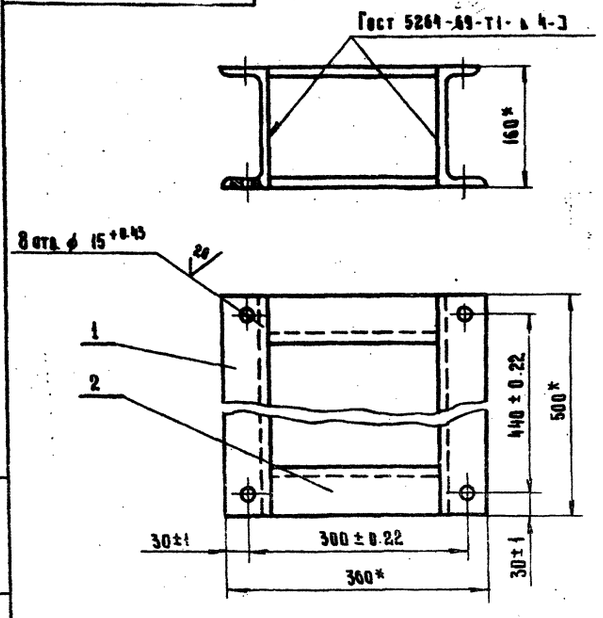

* Размеры для справок

Изм.	Лист	№ докум.	Подп.	Дата
Разраб.		Кубман		06-84
Пров.		Шариков		06-84
Т. контр.		Шаладин		06-84
Руков.		Семенов		06-84
Н. контр.		Шариков		06-84
Утв.		Семенов		06-84

3036/16.010 СБ

Рамка

Сборочный чертеж

Лит.	Масса	Масштаб
	2.1	1:5
Лист	Листов 1	

Гипростроммаш Москва

Формат А1

Формат	Зона	Поз.	Обозначение	Наименование	Кол.	Прим.
						33 Лист
				Документация		
А4			3036/16.010 СБ	Сборочный чертеж		33
				Детали		
А4		1	3036/16.011	Опора	2	33
А4		2	3036/16.012	Опора	2	33

3036/16.010

Рамка

Изм.	Лист	№ докум.	Подп.	Дата
Разраб.		Кубман		06-84
Пров.		Шариков		06-84
Руков.		Семенов		06-84
Н. контр.		Шариков		06-84
Утв.		Семенов		06-84

Лит.	Лист	Листов
		1

Гипростроммаш Москва

Формат А1

3036/16.011

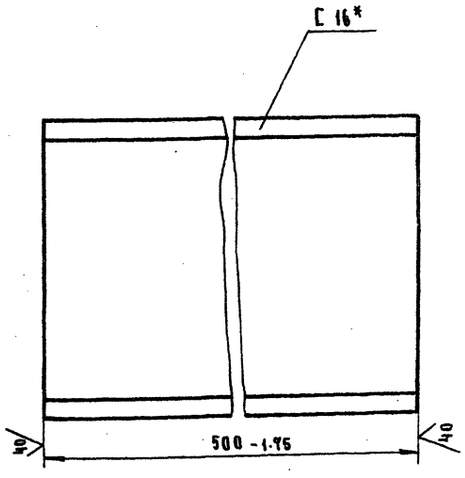

* Размер для справок

Изм.	Лист	№ докум.	Подп.	Дата
Разраб.		Кубман		06-84
Пров.		Шариков		06-84
Т. контр.		Шаладин		06-84
Н. контр.		Шариков		06-84
Утв.		Семенов		06-84

3036/16.011

Опора

Лит.	Масса	Масштаб
	7.1	1:2
Лист	Листов 1	

Швеллер 16 Гост 8240-72 / Ст.3-1 Гост 535-79*

Гипростроммаш Москва

Формат А1

3036/16.012

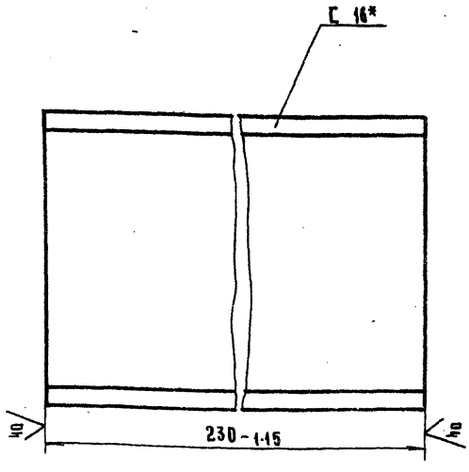

* Размер для справок

7597/20

409-28-33

Альбом XIV Часть 4

Изм.	Лист	№ докум.	Подп.	Дата
Разраб.		Кубман		06-84
Пров.		Шариков		06-84
Т. контр.		Шаладин		06-84
Н. контр.		Шариков		06-84
Утв.		Семенов		06-84

3036/16.012

Опора

Лит.	Масса	Масштаб
	3.3	1:2
Лист	Листов 1	

Швеллер 16 Гост 8240-72 / Ст.3-1 Гост 535-79*

Гипростроммаш Москва

Формат А1

№ строки	Наименование	Код ВКИ	Обозначение документа на поставку	Поставщик	Куда входит (обозначение)	Количество: на изделие	Количество: в комплекты	Количество: на регулир.	Количество: всего	Примечание
1										
2	Болт М6×16.46		Гост 7798-70*			8			8	
3										
4	Болт М12×25.46		Гост 7798-70*			2			2	
5										
6	Гайка М6.5		Гост 5915-70*			8			8	
7										
8	Шайба 6.04		Гост 11371-78			8			8	
9										
10	Шайба 12.04		Гост 11371-78			2			2	
11										
12	Шайба 6.65Г		Гост 6402-70*			8			8	
13										
14	Шайба 12.65Г		Гост 6402-70*			2			2	
15										
16										
17										
18										
19										
20										
21										
22										
23										
24										
25										
26										

Инв.№ подл. | Подп. и дата | Взам. инв.№ | Инв.№ дубл. | Подп. и дата

Изм.	Лист	№ докум.	Подп.	Дата
Разраб.	Рябов			06-84
Пров.	Шариков			06-84
Руков.	Семенов			06-84
Н. контр.	Шариков			06-84
Утв.	Волковский			06-84

3036/20.000.ВП

Установка клапана трехлинейного на воронке двухрукавной 3036/15

Ведомость покупных изделий

Лит.	Масса	Масштаб

Лист	Листов
1	1

Гипростроммаш Москва

Формат А2

Формат	Зона	Поз.	Обозначение	Наименование	Кол.	Примечание
						Лист.
				Документация		
*			3036/20.000 СБ	Сборочный чертеж		* 35,36 22,22
12			3036/20.000 ВП	Ведомость покупных изделий		3
11			3036/20.000 ВМ	Ведомость материалов		3
				Детали		
12		1	3036/20.001	Кронштейн	1	3
11		2	3036/20.002	Носок	1	3
				Стандартные изделия		
				Болты Гост 7798-70*		
		5		М6×16.46	8	
		6		М12×25.46	2	
				Гайка М6.5		
		8		Гост 5915-70*	8	
				Шайбы Гост 11371-78		
		11		6.04	8	
		12		12.04	2	

Инв.№ подл. | Подп. и дата | Взам. инв.№ | Инв.№ дубл. | Подп. и дата

Изм.	Лист	№ докум.	Подп.	Дата
Разраб.	Рябов			06-84
Пров.	Шариков			06-84
Руков.	Семенов			06-84
Н. контр.	Шариков			06-84
Утв.	Волковский			06-84

3036/20.000

Установка клапана трехлинейного на воронке двухрукавной 3036/15

Лит.	Масса	Масштаб

Лист	Листов
1	2

Гипростроммаш Москва

Формат А1

Формат	Зона	Поз.	Обозначение	Наименование	Кол.	Примечание
						Лист
				Шайбы Гост 6402-70*		
		15		6.65Г	8	
		16		12.65Г	2	
				Прочие изделия		
		18		Клапан трехлинейный КТ-1*	2	
				* Заказывается в спецификации электротехнической части проекта цеха.		

Инв.№ подл. | Подп. и дата | Взам. инв.№ | Инв.№ дубл. | Подп. и дата

Изм.	Лист	№ докум.	Подп.	Дата

7597/20

409-28-38 Альбом XIV Часть 4

3036/20.000

Лист	Листов
2	

Формат А1

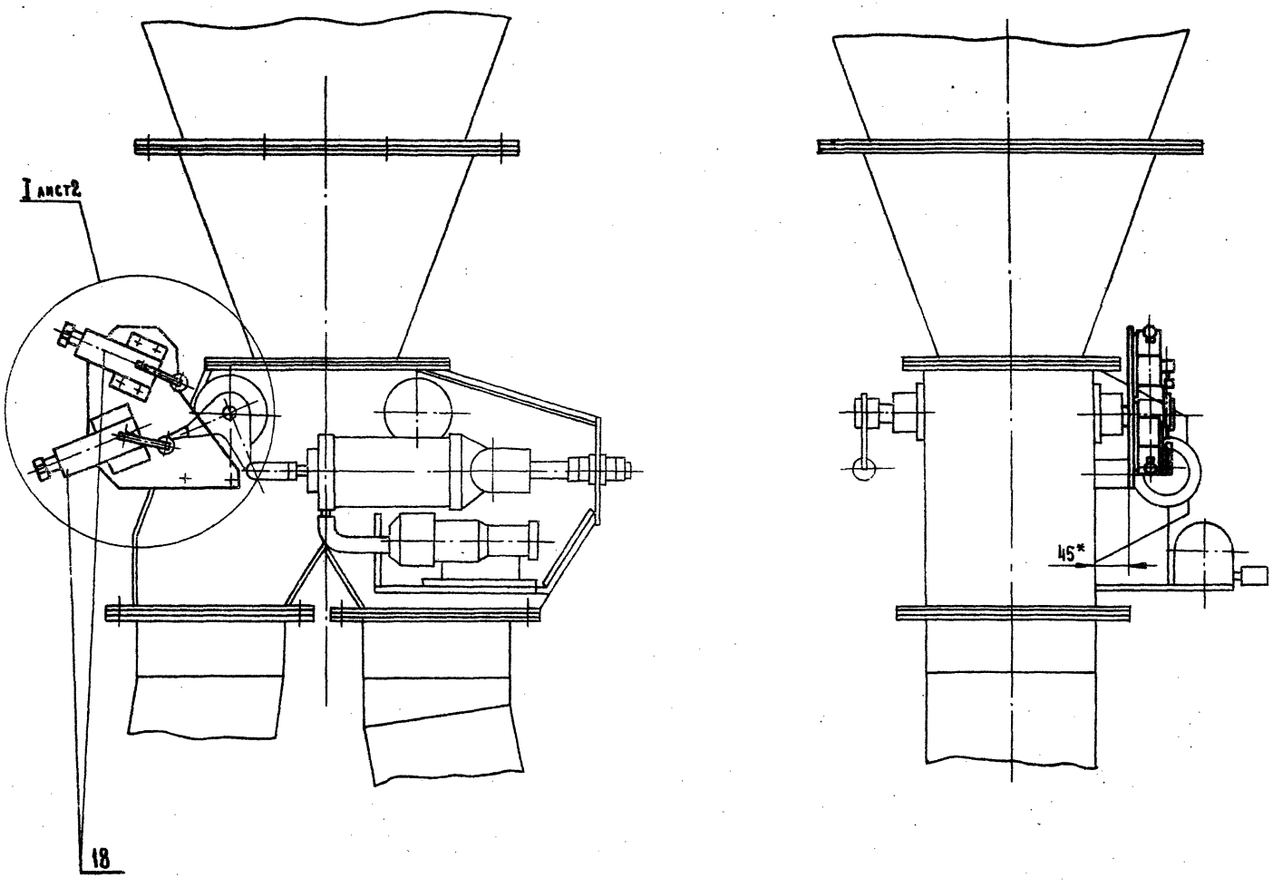

1. Кронштейн для крепления конечных выключателей снять, установив на его место кронштейн поз. 1 для крепления на нем клапанов трехлинейных КТ-1.
2. На кулачок, предназначенный для срабатывания конечных выключателей, наварить носок поз. 2, как показано на чертеже.
3.* Размеры для справок.

7597/20

409-28-38 Альбом XIV Часть 4

Изм.	Лист	№ докум.	Подп.	Дата
Разраб.		Рябов		06-84
Пров.		Шариков		06-84
Т. контр.		Шаадин		06-84
Руков.		Семянов		06-84
Н. контр.		Шариков		06-84
Утв.		Волконский		06-84

3036/20.000 СБ

Установка клапана трехлинейного на воронке двухрычажной 3036/13 Сборочный чертеж.

Лит.	Масса	Масштаб
	1.3	1:5

Лист 1 Листов 2

Гипростроммаш Москва

Формат А2

Инв. № подл. | Подп. и дата | Взам. инв. № | Инв. № дубл. | Подп. и дата

I Лист 1

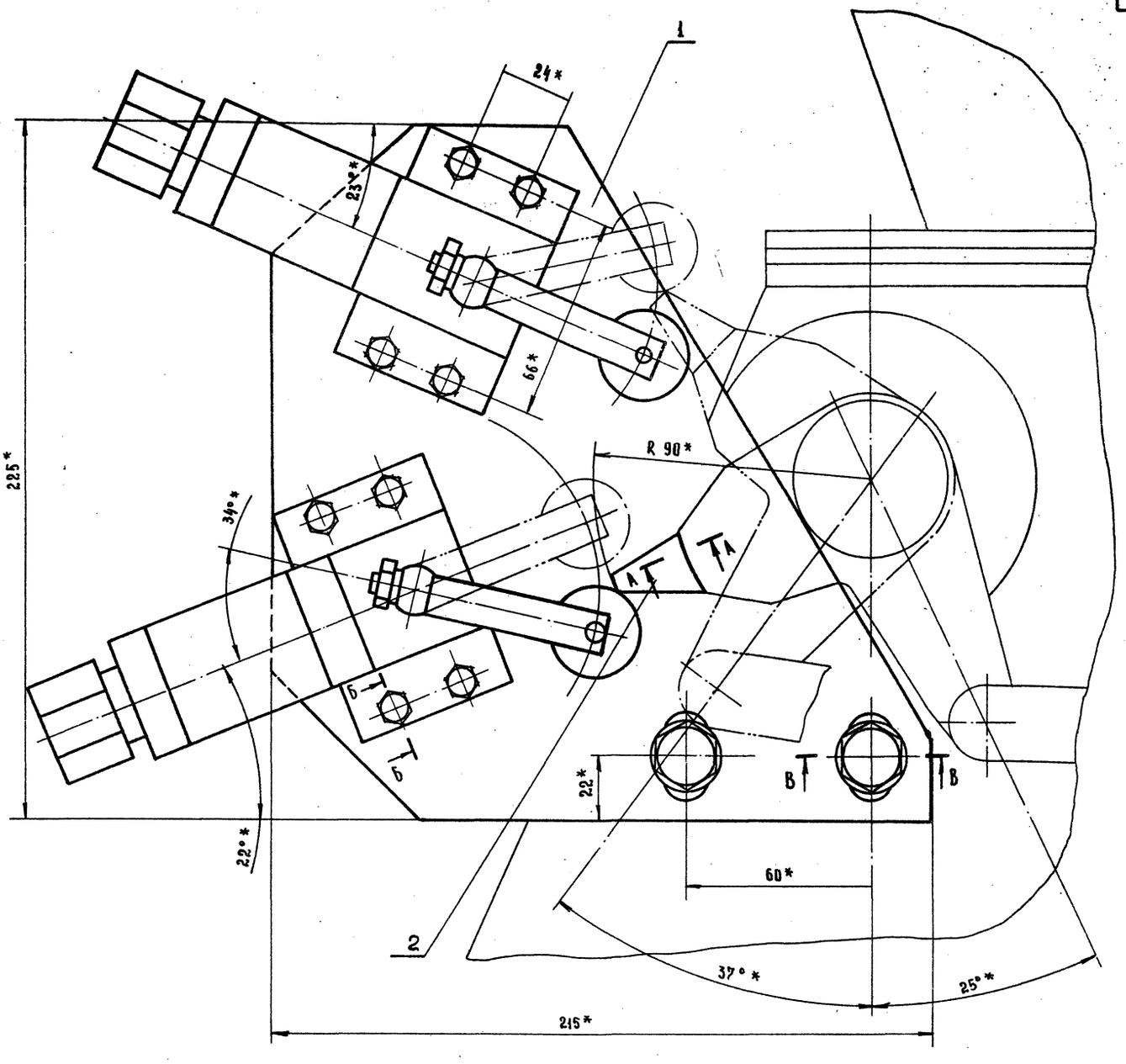

А - А Повернуто

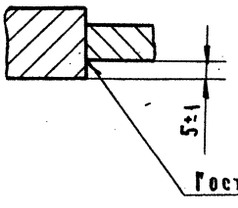

Гост 5264-80-Т1-д4

В - В

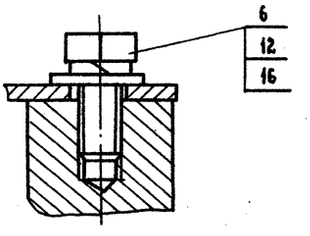

Б - Б Повернуто

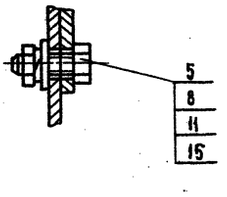

7597/20

409-28-38
Альбом XIV Часть 4

Изм.	Лист	№ докум.	Подп.	Дата
Разраб.		Рябов		06-91
Пров.		Шариков		06-91
Т.контр.		Шайдин		06-91
Руков.		Семенов		06-91
Н.контр.		Шариков		06-91
Утв.		Волкенский		06-91

3036/20.000 СБ

Установка клапана трехлинейного на воронке двухрукавной 3036/13

Сборочный чертеж.

Лит.	Масса	Масштаб
	—	1:1

Лист 2 Листов 2

Гипростроммаш Москва

Формат А2

Инв.№ подл. | Подп. и дата | Взам. инв.№ | Инв.№ дубл. | Подп. и дата

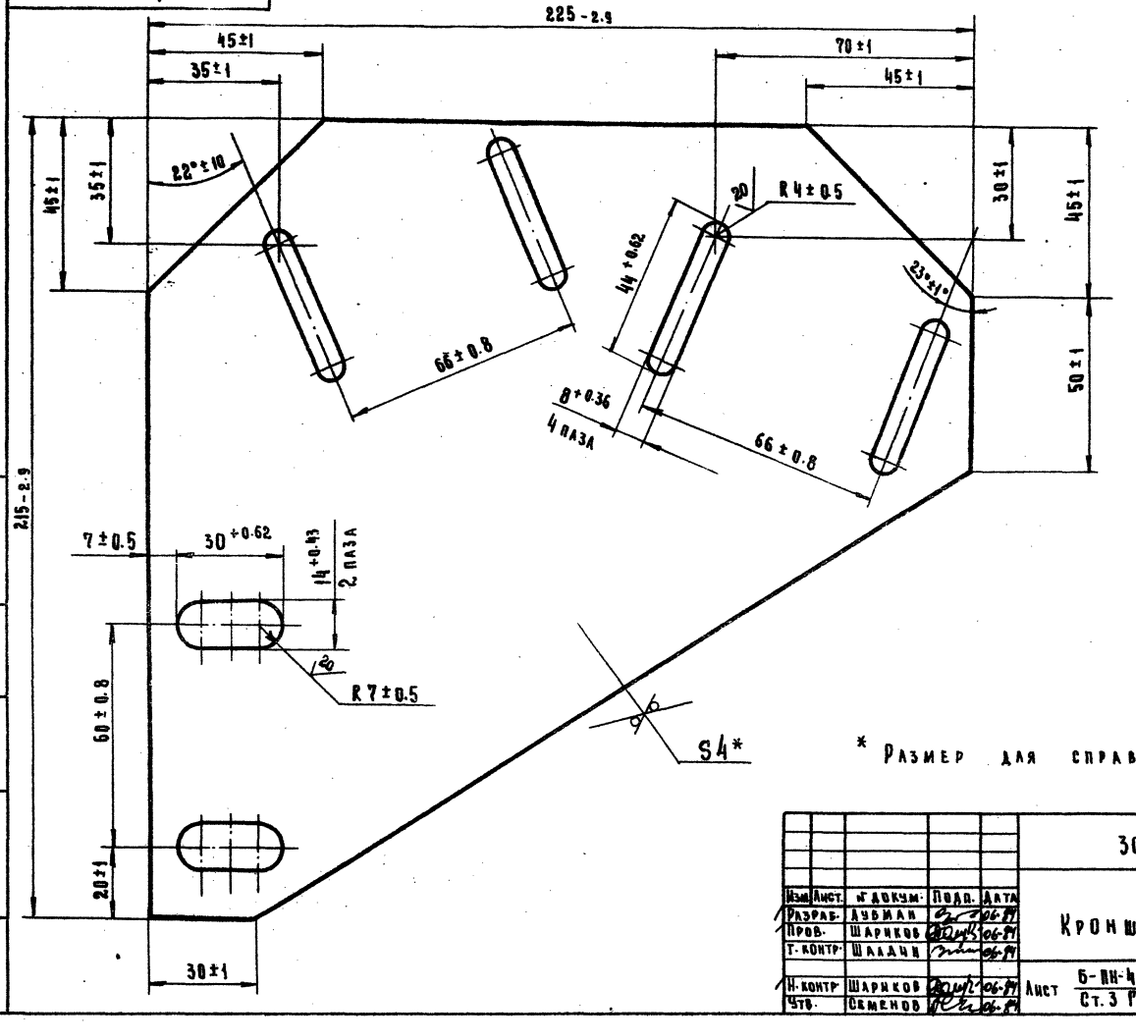

* Размер для справок

Изм.	Лист.	№ докум.	Подп.	Дата	3036/20.001			
Разраб.		Дубман		06-84	Кронштейн	Лит.	Масса	Масштаб
Пров.		Шариков		06-84			1.1	1:1
Т. контр.		Шаланин		06-84		Лист	Листов 1	
Н. контр.		Шариков		06-84	Лист Б-ПН-4 Гост 19903-74* Ст.3 Гост 14637-79*	Гипростроммаш Москва		
Утв.		Семенов		06-84				

Инв. № подл. | Подп. и дата | Взам. инв. № | Инв. № дубл. | Подп. и дата

Формат А2

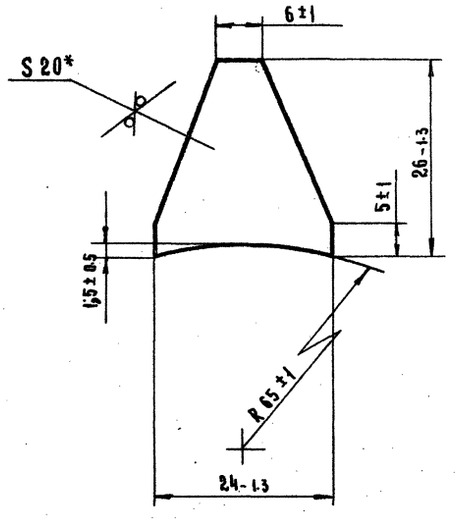

* Размер для справок

Изм.	Лист.	№ докум.	Подп.	Дата	3036/20.002			
Разраб.		Дубман		06-84	Носок	Лит.	Масса	Масштаб
Пров.		Шариков		06-84			0.06	2:1
Т. контр.		Шаланин		06-84		Лист	Листов 1	
Н. контр.		Шариков		06-84	Лист Б-ПН-20 Гост 19903-74* Ст.3 Гост 14637-79*	Гипростроммаш Москва		
Утв.		Семенов		06-84				

Инв. № подл. | Подп. и дата | Взам. инв. № | Инв. № дубл. | Подп. и дата

Формат А1

№ поз.	Наименование материала	Сортамент (Гост) материала (марка, вст)	Масса, кг	Примечание
	Сталь прокатная толстолистовая	Б-ПН Гост 19903-74* Ст.3 Гост 14637-79*		
1	4		1.1	
2	20		0.06	

7597/20

409-28-38 Альбом XIII Часть 4

Изм.	Лист.	№ докум.	Подп.	Дата	3036/20.000 ВМ			
Разраб.		Дубман		06-84	Установка клапана трехлинейного на воронке двухрукавной 3036/15	Лит.	Лист	Листов
Пров.		Шариков		06-84				1
Руков.		Семенов		06-84		Гипростроммаш Москва		
Н. контр.		Шариков		06-84	Ведомость материалов			
Утв.		Семенов		06-84				

Инв. № подл. | Подп. и дата | Взам. инв. № | Инв. № дубл. | Подп. и дата

Формат А1

3036/21.000 СБ

Г - Г лист 1

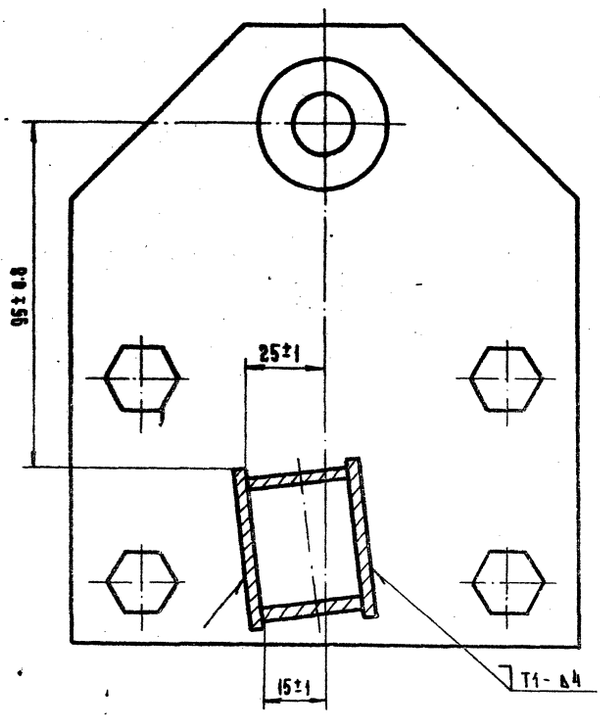

Изм.	Лист	№ докум.	Подп.	Дата
Разраб.	Прудниченков			06.84
Пров.	Шариков			06.84
Т. контр.	Шалдин			06.84
Руков.	Семенов			06.84
Н. контр.	Шариков			06.84
Утв.	Волконский			06.84

3036/21.000 СБ

Установка трехлинейного клапана КТ-1 на датчике наличия материала на конвейере. Сборочный чертеж.

Лит.	Масса	Масштаб
	—	1:1

Лист 2 Листов 2

Гипростроммаш Москва

Формат А1

Формат	Зона	Поз.	Обозначение	Наименование	Кол.	Примеч.
				Документация		Лист 38
						38,39
*			3036/21.000 СБ	Сборочный чертеж		22; 41
12			3036/21.000 ВС	Ведомость спецификаций		40
12			3036/21.000 ВП	Ведомость покупных изделий		40
				Сборочные единицы		
11		1	3036/21.010	Кронштейн	1	41
11		2	3036/21.020	Рычаг	1	41
				Детали		
11		4	3036/21.001	Планка	1	41
				Стандартные изделия		
				Болты Гост 7798-70*		
		7		М6х20.46	4	
		8		М8х16.46	2	
				Гайка Гост 5915-70*		
		10		М6.5	4	
				Шайба Гост 6402-70*		
		11		6.65Г	4	
				Прочие изделия		
		12		Клапан трехлинейный КТ-1	*	
			* Заказывается в электротехнической части проекта цеха.			

Изм.	Лист	№ докум.	Подп.	Дата
Разраб.	Прудниченков			06.84
Пров.	Шариков			06.84
Руков.	Семенов			06.84
Н. контр.	Шариков			06.84
Утв.	Волконский			06.84

3036/21.000

Установка трехлинейного клапана КТ-1 на датчике наличия материала на конвейере

Лит.	Лист	Листов
	1	1

Гипростроммаш Москва

Формат А1

3036/21.010 СБ

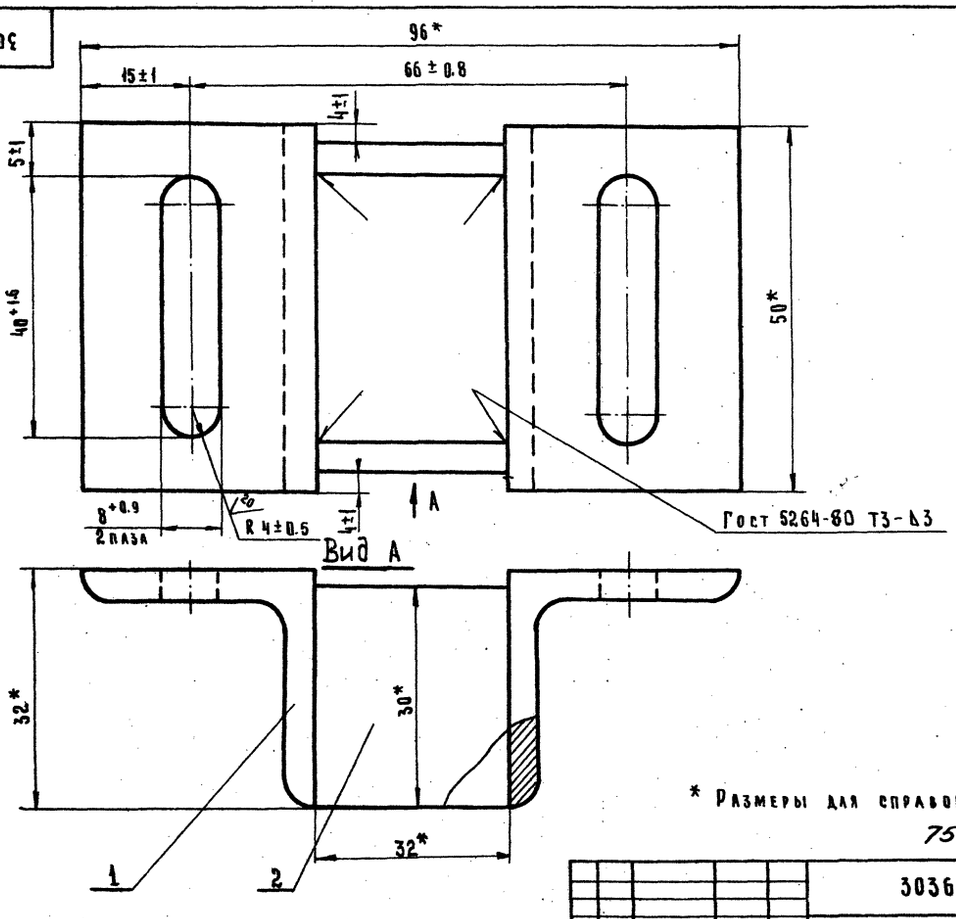

* Размеры для справок

409-28-38

Альбом XIV Часть 4

7597/20

3036/21.010 СБ

Изм.	Лист	№ докум.	Подп.	Дата
Разраб.	Аббман			06.84
Пров.	Шариков			06.84
Т. контр.	Шалдин			06.84
Руков.	Семенов			06.84
Н. контр.	Шариков			06.84
Утв.	Семенов			06.84

Кронштейн

Сборочный чертеж

Лит.	Масса	Масштаб
	0.24	2:1

Лист Листов 1

Гипростроммаш Москва

Формат А2

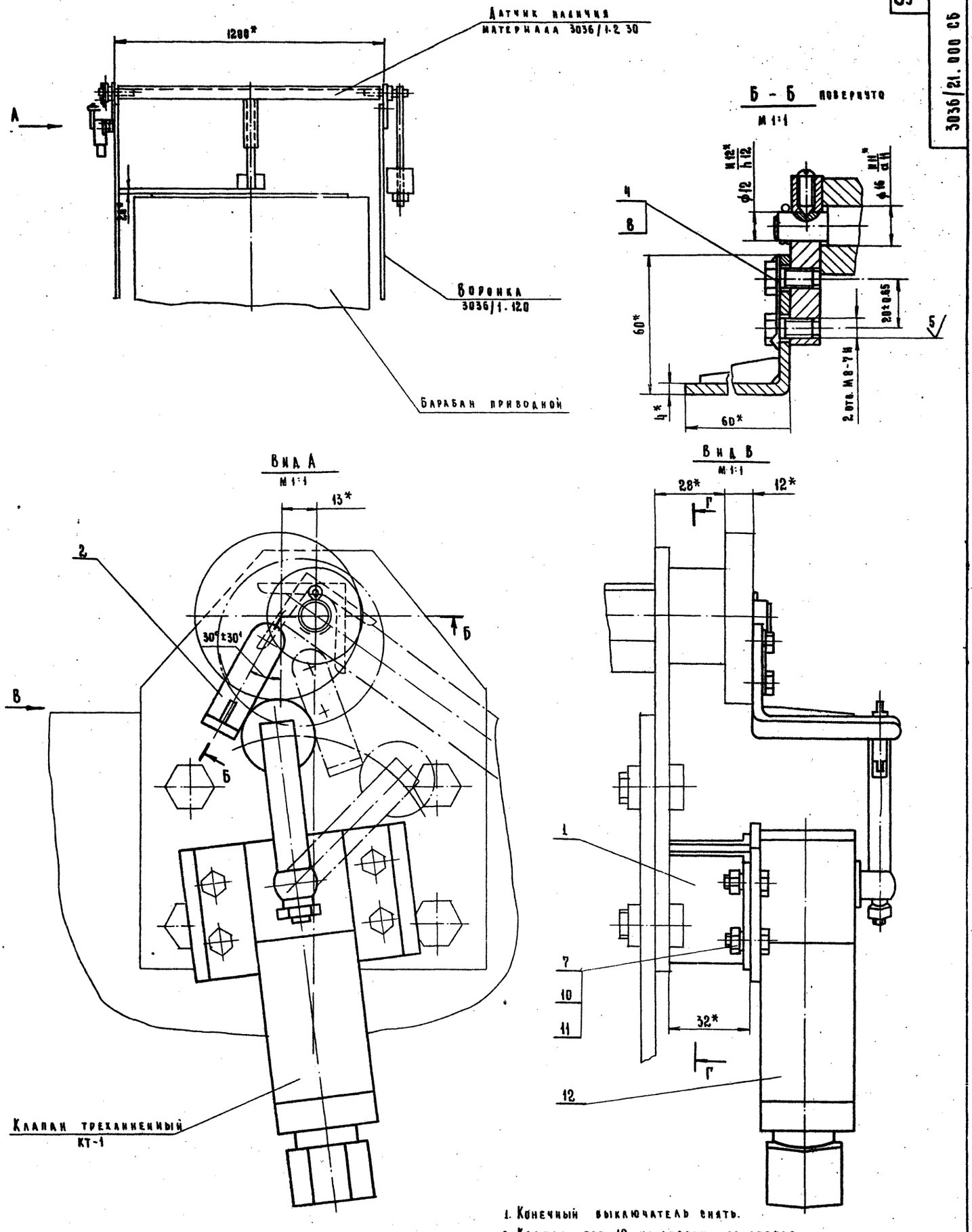

1. Конечный выключатель снять.
2. Клапан поз. 12 установить, обеспечив его надежное срабатывание.
3.* Размеры для справок.

7597/20

409-28-38
Альбом XIV Часть 4

Изм.	Лист	№ докум.	Подп.	Дата
Разраб.		Прудниченко		06-84
Пров.		Шариков		06-84
Т. контр.		Шаладин		06-84
Руков.		Семенов		06-84
Н. контр.		Шариков		06-84
Утв.		Волконский		06-84

3036/21.000 СБ

Установка трехлинейного клапана КТ-1 на датчике наличия материала на конвейере. Сборочный чертеж.

Лит.	Масса	Масштаб
	1.1	1:10

Лист 1 | Листов 2

Гипростроммаш Москва

Формат 22

Инв. № подл. | Подп. и дата | Взам. инв. № | Инв. № дубл. | Подп. и дата

№ строки	Обозначение	Наименование	Куда входит: Обозначение	Кол.	Прим. код.	Примечание
1						
2	3036/21.000	Установка трехканального клапана			1	38, 39
3		КТ-1 на датчике наличия				
4		материала на конвейер.				
5						
6						
7	3036/21.010	Кронштейн	3036/21.000	1	1	41
8	3036/21.020	Рычаг	3036/21.000	1	1	41
9						
10						
11						
12						
13						
14						
15						
16						
17						
18						
19						
20						
21						
22						
23						
24						
25						
26						
27						
28						

Инв.№ подл. | Подп. и дата | Взам. инв.№ | Инв.№ дубл. | Подп. и дата

Изм.	Лист	№ докум.	Подп.	Дата
Разраб.		Аубман		06-87
Пров.		Шариков		06-87
Руков.		Семенов		06-87
Н. контр.		Шариков		06-87
Утв.		Семенов		06-87

3036/21.000 ВС

Установка трехканального клапана КТ-1 на датчике наличия материала на конвейере. Ведомость спецификаций

Лит.	Масса	Масштаб

Лист	Листов
	1

Гипростроммаш Москва

Формат А2

№ строки	Наименование	Код ОКП	Обозначение документа на поставку	Поставщик	Куда входит (обозначение)	Количество: На изделие	В комплекты	На регулир.	Всего	Примечание
1										
2	Крепежные детали									
3										
4	Болты:		Гост 7798-70*							
5	М6х20.46					4			4	
6	М8х16.46					2			2	
7										
8										
9	Гайка М6.5		Гост 5915-70*			4			4	
10										
11										
12	Шайба 6-65г		Гост 6402-70*			4			4	
13										
14										
15										
16										
17										
18										
19										
20										
21										
22										
23										
24										
25										
26										

7597/20-409-28-38

Альбом XIV Часть 4

Инв.№ подл. | Подп. и дата | Взам. инв.№ | Инв.№ дубл. | Подп. и дата

Изм.	Лист	№ докум.	Подп.	Дата
Разраб.		Аубман		06-87
Пров.		Шариков		06-87
Руков.		Семенов		06-87
Н. контр.		Шариков		06-87
Утв.		Семенов		06-87

3036/21.000.ВП

Установка трехканального клапана КТ-1 на датчике наличия материала на конвейере. Ведомость покупных изделий

Лит.	Масса	Масштаб

Лист	Листов
	1

Гипростроммаш Москва

Формат А2

3036/21.020 СБ

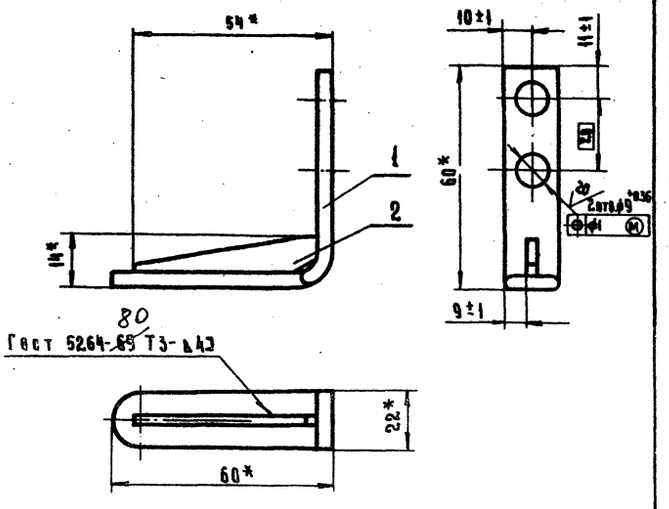

* Размеры для справок

Изм.	Лист	№ докум.	Подп.	Дата	3036/21.020 СБ			
Разраб.		Аубман		06-84	Рычаг	Лит.	Масса	Масштаб
Пров.		Шариков		06-84	Сборочный чертеж		0.086	1:1
Т. контр.		Шаадин		06-84		Лист	Листов 1	
Руков.		Семенов		06-84		Гипростроммаш Москва		
Н. контр.		Шариков		06-84				
Утв.		Семенов		06-84				

Инв. № подл. | Подп. и дата | Взам. инв. № | Инв. № дубл. | Подп. и дата

Формат А1

3036/21.001

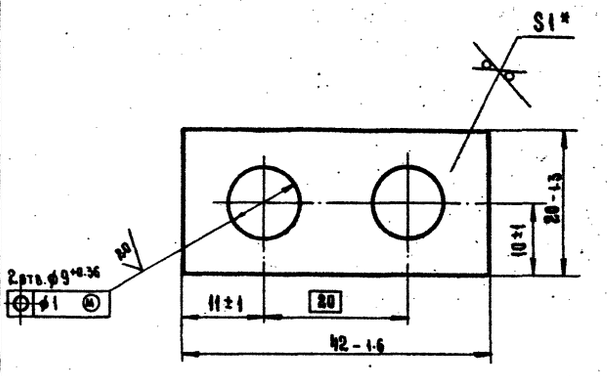

* Размер для справок

Изм.	Лист	№ докум.	Подп.	Дата	3036/21.001			
Разраб.		Аубман		06-84	Планка	Лит.	Масса	Масштаб
Пров.		Шариков		06-84			0.005	2:1
Т. контр.		Шаадин		06-84		Лист	Листов 1	
Н. контр.		Шариков		06-84	Лист 6-ПН-1 Гост 19904-74	Гипростроммаш Москва		
Утв.		Семенов		06-84	Б. IV. Ст.3 Гост 16523-70*			

Инв. № подл. | Подп. и дата | Взам. инв. № | Инв. № дубл. | Подп. и дата

Формат А1

Формат	Зона	Поз.	Обозначение	Наименование	Кол.	Примечание
						Лист
				Документация		
А2			3036/21.010 СБ	Сборочный чертеж		38
				Детали		
А1		1	3036/21.011	Связь	2	42
А1		2	3036/21.012	Связь	2	42

Изм.	Лист	№ докум.	Подп.	Дата	3036/21.010			
Разраб.		Аубман		06-84	Кронштейн	Лит.	Лист	Листов 1
Пров.		Шариков		06-84		Гипростроммаш Москва		
Руков.		Семенов		06-84				
Н. контр.		Шариков		06-84				
Утв.		Семенов		06-84				

Инв. № подл. | Подп. и дата | Взам. инв. № | Инв. № дубл. | Подп. и дата

Формат А1

Формат	Зона	Поз.	Обозначение	Наименование	Кол.	Примечание
						Лист
				Документация		
А2			3036/21.020 СБ	Сборочный чертеж		41
				Детали		
А1		1	3036/21.021	Скоба	1	42
А1		2	3036/21.022	Ребро	1	42

7597/20

409-28-38 Альбом XIV Часть 4

Изм.	Лист	№ докум.	Подп.	Дата	3036/21.020			
Разраб.		Аубман		06-84	Рычаг	Лит.	Лист	Листов 1
Пров.		Шариков		06-84		Гипростроммаш Москва		
Руков.		Семенов		06-84				
Н. контр.		Шариков		06-84				
Утв.		Семенов		06-84				

Инв. № подл. | Подп. и дата | Взам. инв. № | Инв. № дубл. | Подп. и дата

Формат А1

3036/21.021

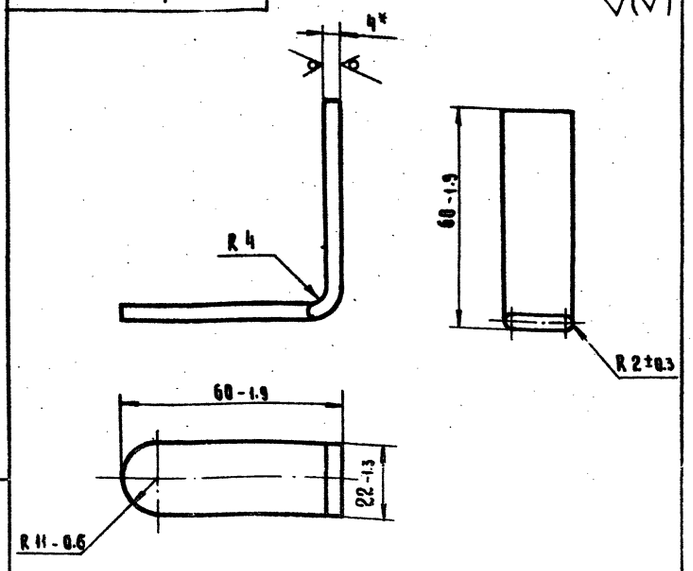

* Размер для справок

Изм.	Лист	№ докум.	Подп.	Дата	3036/21.021	Лит.	Масса	Масштаб
Разраб.		Аубман		06.84	Скоба		0.078	1:1
Пров.		Шариков		06.84		Лист	Листов 1	
Т.контр.		Шаадин		06.84				
Н.контр.		Шариков		06.84	Лист Б-ПН-4 Гост 19903-74* Ст.3 Гост 14637-69*	Гипростроммаш Москва		
Утв.		Семенов		06.84				

Инв.№ подл. | Подп. и дата | Взам. инв.№ | Инв.№ дубл. | Подп. и дата

Формат А1

3036/21.022

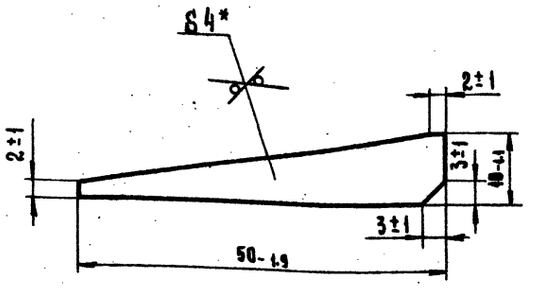

* Размер для справок

Изм.	Лист	№ докум.	Подп.	Дата	3036/21.022	Лит.	Масса	Масштаб
Разраб.		Аубман		06.84	Ребро		0.008	2:1
Пров.		Шариков		06.84		Лист	Листов 1	
Т.контр.		Шаадин		06.84				
Н.контр.		Шариков		06.84	Лист Б-ПН-4 Гост 19903-74* Ст.3 Гост 14637-69*	Гипростроммаш Москва		
Утв.		Семенов		06.84				

Инв.№ подл. | Подп. и дата | Взам. инв.№ | Инв.№ дубл. | Подп. и дата

Формат А1

3036/21.011

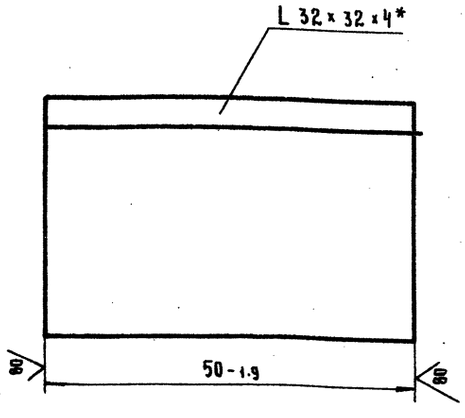

* Размеры для справок

Изм.	Лист	№ докум.	Подп.	Дата	3036/21.011	Лит.	Масса	Масштаб
Разраб.		Аубман		06.84	Связь		0.1	2:1
Пров.		Шариков		06.84		Лист	Листов 1	
Т.контр.		Шаадин		06.84				
Н.контр.		Шариков		06.84	Уголок Б 32×32×4 Гост 8509-72 Ст.3-I Гост 535-79*	Гипростроммаш Москва		
Утв.		Семенов		06.84				

Инв.№ подл. | Подп. и дата | Взам. инв.№ | Инв.№ дубл. | Подп. и дата

Формат А1

3036/21.012

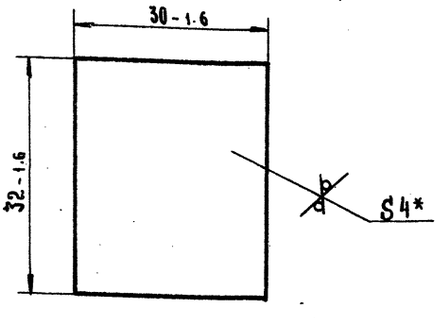

* Размер для справок

7597/20

409-28-88 Альбом XIII Часть 4

Изм.	Лист	№ докум.	Подп.	Дата	3036/21.012	Лит.	Масса	Масштаб
Разраб.		Аубман		06.84	Связь		0.026	2:1
Пров.		Шариков		06.84		Лист	Листов 4	
Т.контр.		Шаадин		06.84				
Н.контр.		Шариков		06.84	Лист Б-ПН-4 Гост 19903-74* Ст.3 Гост 14637-69*	Гипростроммаш г. Москва		
Утв.		Семенов		06.84				

Инв.№ подл. | Подп. и дата | Взам. инв.№ | Инв.№ дубл. | Подп. и дата

Формат А1

Форм.	Зона	Поз.	Обозначение	Наименование	Кол.	Примечание
				Документация		
22			3036/22.000СБ	Сборочный чертеж		44
12			3036/22.000ВП	Ведомость покупных изделий		43
				Детали		
12		1	3036/22.001	Кронштейн	2	45
12		2	3036/22.002	Скоба	1	45
				Стандартные изделия		
		5		Болт М6×20.58 ГОСТ 7798-70*	8	
		7		Гайка М6.5 ГОСТ 5915-70*	8	
		9		Шайба 6.65Г ГОСТ 6402-70*	8	

Инв. № подл. | Подп. и дата | Взам. инв. № | Инв. № дубл. | Подп. и дата

Изм.	Лист	№ докум.	Подп.	Дата	3036/22.000		
Разраб.		Прудниченко		06-84	Установка трехлинейного клапана КТ-1 на двухрукавной течке с перекидным клапаном 2637/4	Лит.	Лист 1 / Листов 2
Пров.		Шарикова		06-84			
Руков.		Семенов		06-84			
Н. контр.		Шарикова		06-84			
Утв.		Волконский		06-84			

Гипростроммаш Москва

Формат 11

Форм.	Зона	Поз.	Обозначение	Наименование	Кол.	Прим.	43
				Прочие изделия			
		10		Клапан трехлинейный ТК-1	*		
			* Заказывается в спецификации электротехнической части проекта				

Инв. № подл. | Подп. и дата | Взам. инв. № | Инв. № дубл. | Подп. и дата

Изм.	Лист	№ докум.	Подп.	Дата	3036/22.000	Лист 2

Формат 11

№ строки	Наименование	Код ОКП	Обозначение документа на поставку	Поставщик	Куда входит (обозначение)	Количество: на изделие	в комплекты	на регулир.	Всего	Примечание
1										
2										
3	Болт М6×20.58		ГОСТ 7798-70*			8			8	
4										
5										
6	Гайка М6.5		ГОСТ 5915-70*			8			8	
7										
8										
9	Шайба 6.65Г		ГОСТ 6402-70*			8			8	
10										
11										
12										
13										
14										
15										
16										
17										
18										
19										
20										
21										
22										
23										
24										
25										
26										

7597/20

409-28-38

Альбом XIV Часть 4

Инв. № подл. | Подп. и дата | Взам. инв. № | Инв. № дубл. | Подп. и дата

Изм.	Лист	№ докум.	Подп.	Дата	3036/22.00ВП		
Разраб.		Рябикин		06-84	Установка трехлинейного клапана КТ-1 на двухрукавной течке с перекидным клапаном 2637/4	Лит.	Лист 1 / Листов 1
Пров.		Шарикова		06-84			
Руков.		Семенов		06-84			
Н. контр.		Шарикова		06-84			
Утв.		Волконский		06-84	Ведомость покупных изделий		

Гипростроммаш Москва

Формат 12

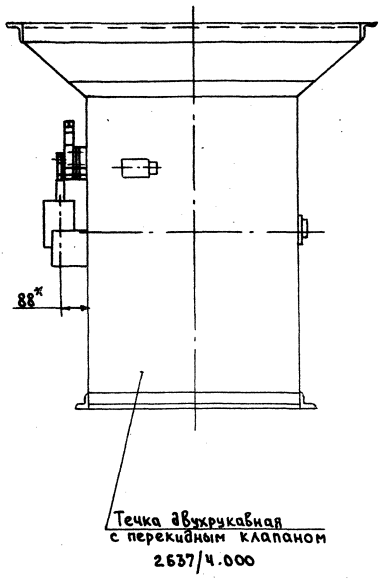

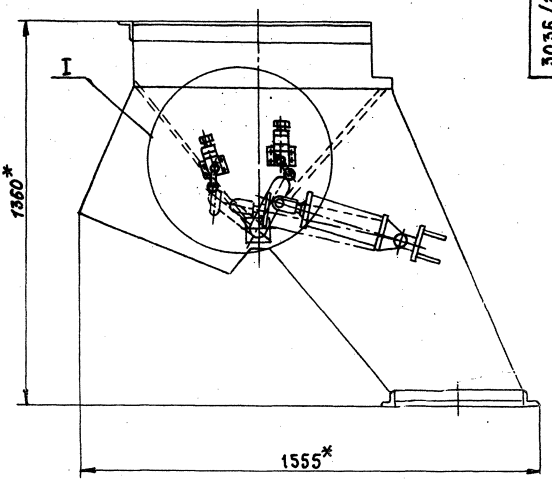

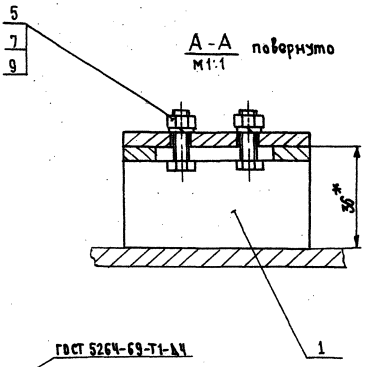

I
М1:2

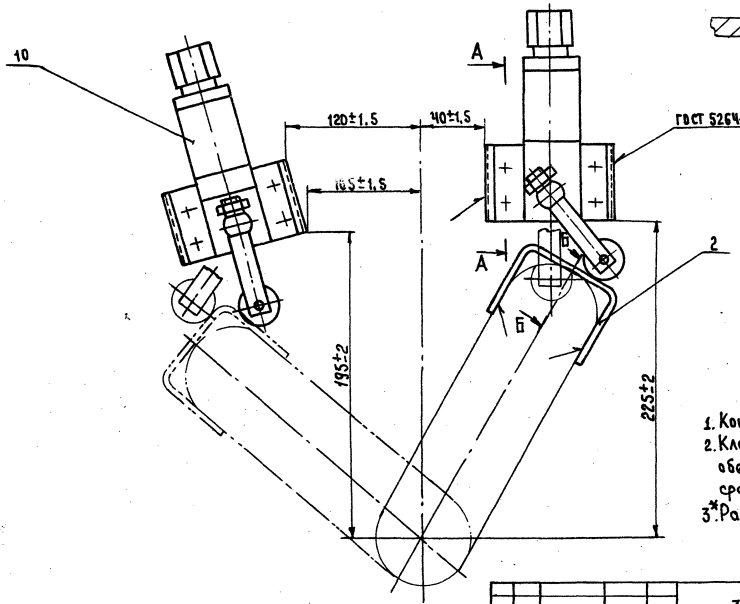

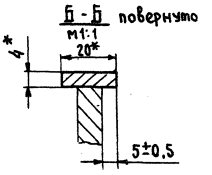

1. Конечные выключатели снять
2. Клапан поз.10 установить обеспечив его надежное срабатывание.
3*. Размеры для справок.

7597/20

409-28-38
Альбом XIV Часть 4

					3036/22.000СБ			
Изм	Лист	№докум.	Подп.	Дата	Установка трехлинейного клапана КТ-1 на двухрукавной течке с перекидным клапаном 2637/4. Сборочный чертеж	Лит.	Масса	Масштаб
Разраб.		Прудниченко		06-84			2,4	1:10
Пров.		Шариков		06-84		Лист	Листов 1	
Т. контр.		Шалдин		06-84		Гипростроммаш Москва		
Рукав.		Семенов		06-84				
Н. контр.		Шариков		06-84				
Утв.		Волконский		06-84				

Инв. № подл. | Подп. и дата | Взам. инв. № | Инв. № дубл. | Подп. и дата

Формат 22

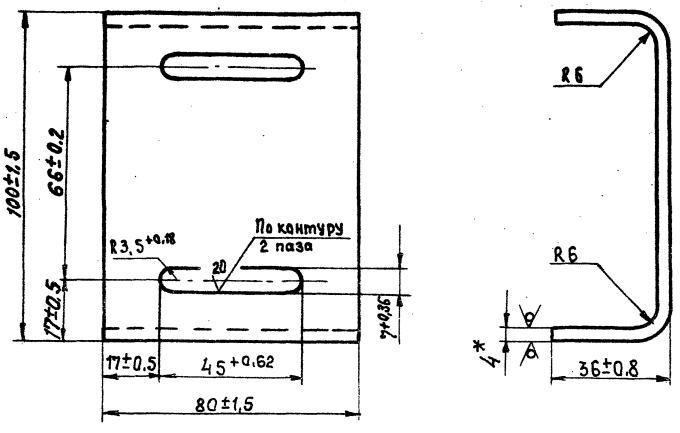

*Размер для справок

Изм.	Лист	№ докум.	Подп.	Дата	3036/22.001			
Разраб.		Рябикин		06-84	Кронштейн	Лит.	Масса	Масштаб
Пров.		Шариков		06-84			0,4	1:1
Т. контр.		Шалдин		06-84		Лист	Листов 1	
Н. контр.		Шариков		06-84	Лист	Б-ПН-4 ГОСТ 19903-74*	Гипростроммаш Москва	
Утв.		Семёнов		06-84		Ст.3 ГОСТ 14637-69*		

Формат 12

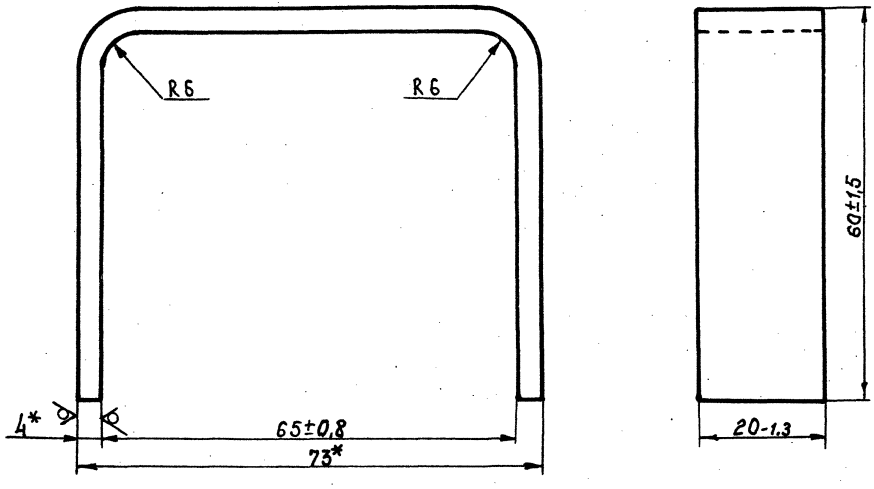

7597/20

409-28-38 Альбом VIII Часть 4

Изм.	Лист	№ докум.	Подп.	Дата	3036/22.002			
Разраб.		Рябикин		06-84	Скоба	Лит.	Масса	Масштаб
Пров.		Шариков		06-84			0,095	2:1
Т. контр.		Шалдин		06-84		Лист	Листов 1	
Н. контр.		Шариков		06-84	Лист	Б-ПН-4 ГОСТ 19903-74*	Гипростроммаш Москва	
Утв.		Семёнов		06-84		Ст.3 ГОСТ 14637-69*		

Лист

Формат 12

Инв. № подл. | Подп. и дата | Взам. инв. № | Инв. № дубл. | Подп. и дата

Формат	Зона	Поз.	Обозначение	Наименование	Кол.	Примечание
						Лист
				Документация		
22			3036/23.000 СБ	Сборочный чертеж		47
12			3036/23.000 ВП	Ведомость покупных изделий		46
				Стандартные изделия		
		5		Болт М6х20.46 ГОСТ 7798-70*	24	
		7		Гайка М6.5 ГОСТ 5915-70*	24	
		9		Шайба 6.65Г ГОСТ 6402-70*	24	

Изм.	Лист	№ докум.	Подп.	Дата	3036/23.000			
Разраб.		Рябыкин		06-84	Установка трехклинейного клапана КТ-1 в местах фиксации воронки поворотной ш.У5640.04.000	Лит.	Лист 1	Листов 2
Пров.		Шарикова		06-84				
Руков.		Семенов		06-84		Гипростроммаш Москва		
Н.контр.		Шарикова		06-84				
Утв.		Волконский		06-84				

Формат 11

Формат	Зона	Поз.	Обозначение	Наименование	Кол.	Примечание 46
				Прочие изделия		
		12		Клапан трехклинейный КТ-1	*	
				*) Заказывается в спецификации электротехнической части проекта		

Изм.	Лист	№ докум.	Подп.	Дата	3036/23.000	Лист 2

Формат 11

№ строки	Наименование	Код ОКП	Обозначение документа на поставку	Поставщик	Куда входит (обозначение)	Количество: на изделие	в комплекте регулир.	Всего	Примечание
1									
2	Болт М6х20.46		ГОСТ 7798-70*		3036/23.000	24		24	
3									
4									
5									
6	Гайка М6.5		ГОСТ 5915-70*		3036/23.000	24		24	
7									
8									
9									
10	Шайба 6.65Г		ГОСТ 6402-70*		3036/23.000	24		24	
11									
12									
13									
14									
15									
16									
17									
18									
19									
20									
21									
22									
23									
24									
25						7597/20		409-28-38	
26								Альбом VI Часть 4	

Изм.	Лист	№ докум.	Подп.	Дата	3036/23.000 ВП			
Разраб.		Рябыкин		06-84	Установка трехклинейного клапана КТ-1 в местах фиксации воронки поворотной ш.У5640.04.000	Лит.	Лист 1	Листов
Пров.		Шарикова		06-84				
Руков.		Семенов		06-84		Гипростроммаш Москва		
Н.контр.		Шарикова		06-84				
Утв.		Волконский		06-84	Ведомость покупных изделий			

Формат 12

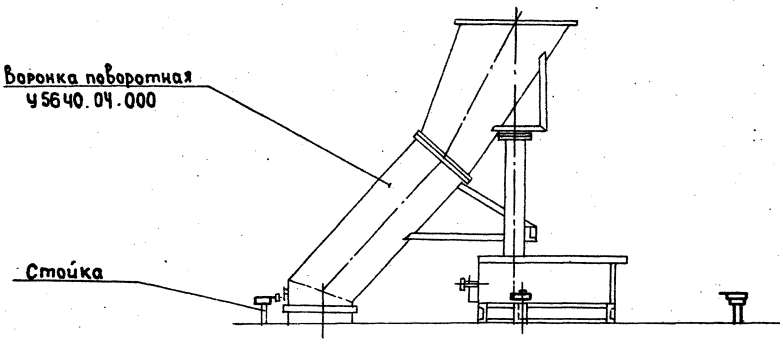

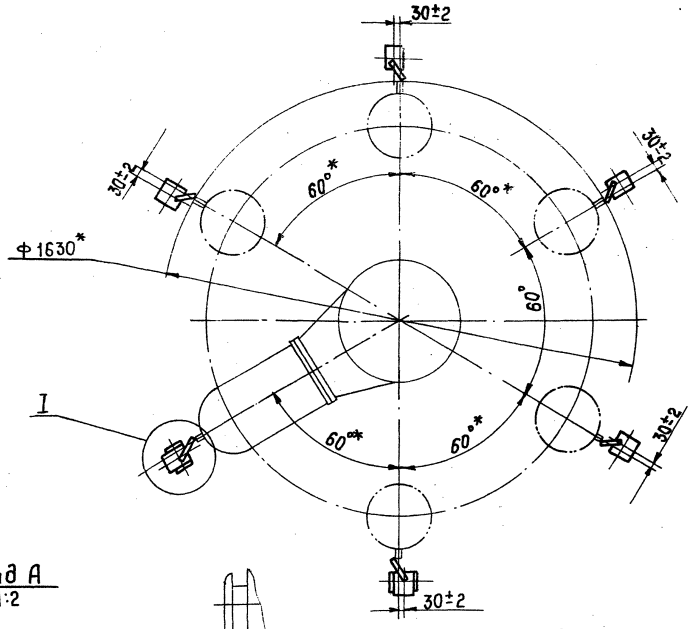

Вид А
М1:2

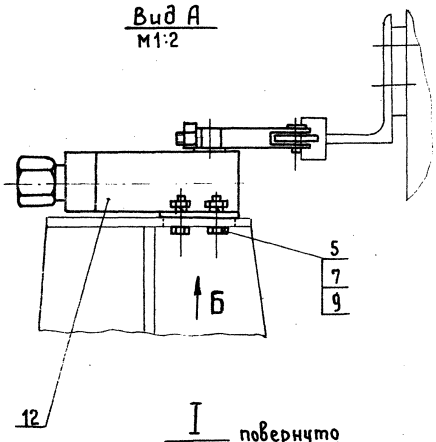

Вид Б детали поз. 5;7;9;12 не показаны
М1:1

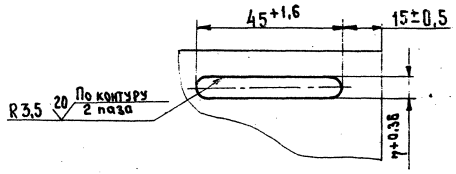

I
М1:2 повернуто

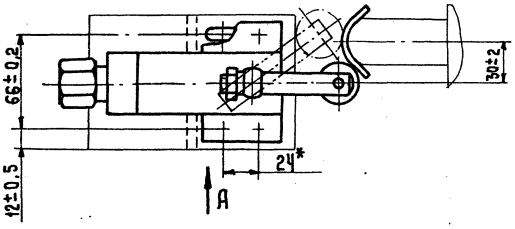

*Размеры для справок

7597/20

					3036/23.000 СБ		
Изм	Лист	№ докум.	Подп.	Дата	Установка трехлинейного клапана КТ-1 в местах фиксации воронки поворотной ш. У5640.04.000 Сборочный чертеж	Лит.	Масса 4,5	Масштаб 1:20
Разраб.		Рябикин		06-84				
Пров.		Шариков		06-84				
Т.контр.		Шалдин		06-84		Лист	Листов 1	
Руков.		Семенов		06-84		Гипростроммаш Москва		
Н.контр.		Шариков		06-84				
Утв.		Волконский		06-84				
					Лист			

409-28-38
Альбом XIV Часть 4

Формат 22

Инв. № подл. | Подп. и дата | Взам. инв. № | Инв. № дубл. | Подп. и дата

Формат	Зона	Поз.	Обозначение	Наименование	Кол.	Примечание
				Документация		лист
22			3036/24.000СБ	Сборочный чертеж		49
12			3036/24.000ВП	Ведомость покупных изделий		48
				Детали		
11		1	3036/24.001	Плита	1	48
				Стандартные изделия		
		3		Болт М6×25.46 ГОСТ 7798-70*	8	
		5		Гайка М6.5 ГОСТ 5915-70*	8	
		7		Шайба 6 65Г ГОСТ 6402-70*	8	
				Прочие изделия		
		10		Клапан трехлинейный КТ-1	*	

* Заказывается в спецификации электротехнической части проекта

Изм	Лист	№ докум.	Подп.	Дата
Разраб.		Прудниченко		06-84
Пров.		Шариков		06-84
Руков.		Семенов		06-84
Н.контр.		Шариков		06-84
Утв.		Волконский		06-84

3036/24.000

Установка трехлинейного клапана КТ-1 на двухходовом переключателе

Лит.	Лист	Листов
		1

Гипростроммаш Москва

Инв. № подл. | Подп. и дата | Взам. инв. № | Инв. № дубл. | Подп. и дата

3036/24.001

20/(✓) 48

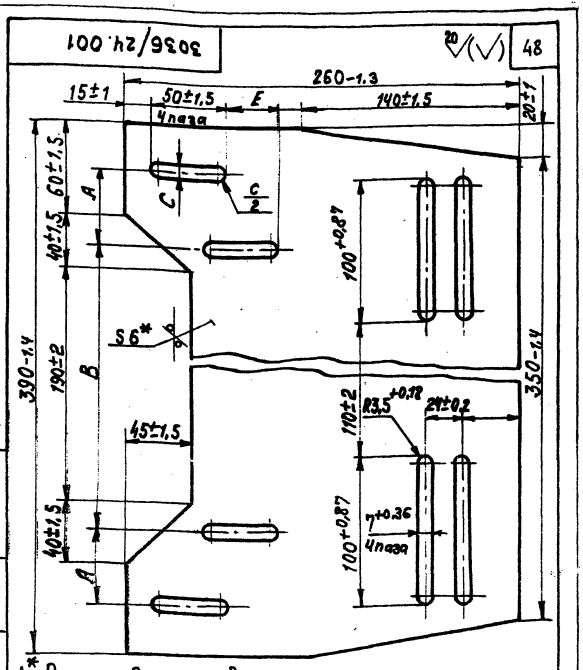

1.* Размер для справок
2. Размеры A,B,C,E определить при монтаже

Изм	Лист	№ докум.	Подп.	Дата
Разраб.		Прудниченко		06-84
Пров.		Шариков		06-84
Т.контр.		Шалдин		06-84
Н.контр.		Шариков		06-84
Утв.		Семенов		06-84

3036/24.001

Плита

Лит.	Масса	Масштаб
	4	1:2

Лист Б-ПН-Б ГОСТ 19903-74 Ст.3 ГОСТ 14637-69*

Лист | Листов 1

Гипростроммаш Москва

Формат 11

№ строки	Наименование	Код ОКП	Обозначение документа на поставку	Поставщик	Куда входит (обозначение)	Количество: на изделие	в комплекты	на регулир.	Всего	Примечание
1										
2	Болт М6×25.46		ГОСТ 7798-70*			8			8	
3										
4										
5	Гайка М6.5		ГОСТ 5915-70*			8			8	
6										
7										
8	Шайба 6 65Г		ГОСТ 6482-70*							
9						8			8	
10										
11										
12										
13										
14										
15										
16										
17										
18										
19										
20										
21										
22										
23										
24										
25										
26										

7597/20

409-28-38

Альбом IV Часть 4

Изм	Лист	№ докум.	Подп.	Дата
Разраб.		Прудниченко		06-84
Пров.		Шариков		06-84
Руков.		Семенов		06-84
Н.контр.		Шариков		06-84
Утв.		Семенов		06-84

3036/24.000ВП

Установка трехлинейного клапана КТ-1 на двухходовом переключателе. Ведомость покупных изделий

Лит.	Лист	Листов
		1

Гипростроммаш Москва

Формат 12

Инв. № подл. | Подп. и дата | Взам. инв. № | Инв. № дубл. | Подп. и дата

3036/24.000СБ

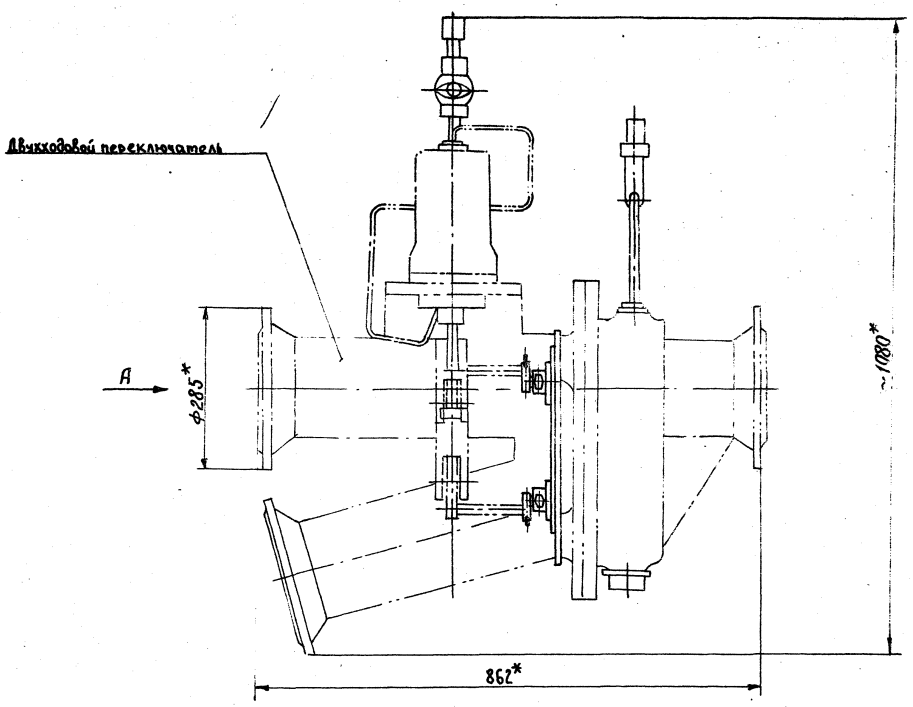

Вид А

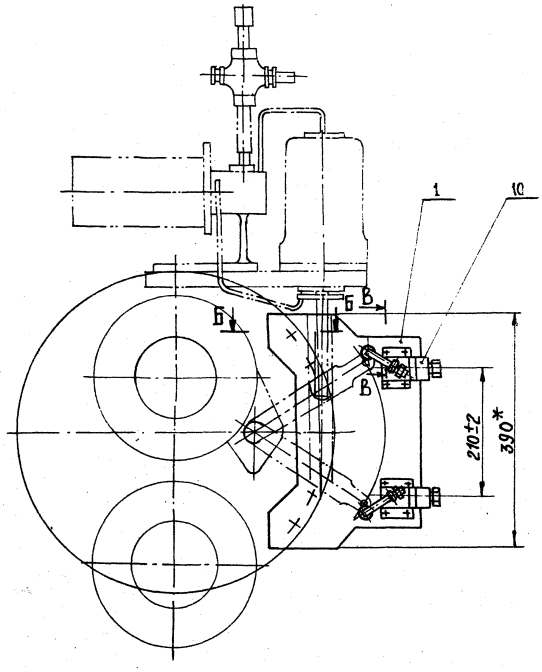

Б - Б
М 1:2

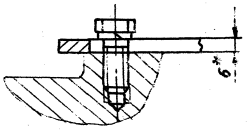

В - В повернуто
М 1:1

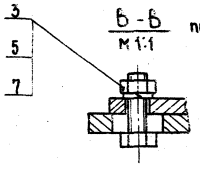

1. Конечные выключатели снять.
2. Клапан поз. 10 установить, обеспечив его надежное срабатывание.
3.* Размеры для справок

7597/20

409-28-38
Альбом XIV Часть 4

Изм	Лист	№ докум.	Подп.	Дата
Разраб.		Прудниченко		06-84
Пров.		Шариков		06-84
Т. контр.		Шалдин		06-84
Рукоп.		Семенов		06-84
Н. контр.		Шариков		06-84
Утв.		Волконский		06-84

3036/24.000СБ

Установка трехлинейного клапана КТ-1 на двухходовом переключателе
Сборочный чертеж

Лит.	Масса	Масштаб
	5,5	1:5

Лист | Листов 1

Гипростроммаш
Москва

Инв. № подл. | Подп. и дата | Взам. инв. № | Инв. № дубл. | Подп. и дата

Формат 22

Формат	Зона	Поз.	Обозначение	Наименование	Кол.	Примечание
						Лист
				Документация		
22			3036/25. 000 СБ	Сборочный чертеж		51
12			3036/25. 000 ВП	Ведомость покупных изделий		50
				Детали		
12		1	3036/25. 001	Кронштейн	2	52
11		2	3036/25. 002	Скоба	1	52
11		3	3036/25 003	Рычаг	1	52
				Стандартные изделия		
		5		Болт М 6х20. 58		
				Гост 7798 - 70*	8	
		7		Гайка М 6.5		
				Гост 5915 - 70*	8	

Инв.№ подл. | Подп. и дата | Взам. инв.№ | Инв.№ дубл. | Подп. и дата

Изм.	Лист	№ докум.	Подп.	Дата	3036/25. 000			
Разраб.		Рябинкин		06.84	Установка трехканнейного клапана КТ-1 на воронке сборной с течками ш. У 5640. 02. 000 А	Лит.	Лист 1	Листов 2
Пров.		Шарнков		06.84				
Руков.		Семенов		06.84		Гипростроммаш Москва		
Н. контр.		Шарнков		06.84				
Утв.		Волконский		06.84				

Формат А1

Формат	Зона	Поз.	Обозначение	Наименование	Кол.	Примечание
		9		Шайба 6.65 Г		
				Гост 6402 - 70*	8	
				Прочие изделия		
		11		Клапан трехканнейный		
				КТ-1	*	
			* Заказывается в спецификации электротехнической части проекта.			

50

Инв.№ подл. | Подп. и дата | Взам. инв.№ | Инв.№ дубл. | Подп. и дата

Изм.	Лист	№ докум.	Подп.	Дата	3036/25. 000	Лист 2

Формат А1

№ строки	Наименование	Код ОКП	Обозначение документа на поставку	Поставщик	Куда входит (обозначение)	Количество: на изделие	в комплекты	на регулир.	Всего	Примечание
1										
2										
3	Болт М 6х20.58		Гост 7798 - 70*			8			8	
4										
6	Гайка М 6.5		Гост 5915 - 70*			8			8	
6										
7	Шайба 6.65 Г		Гост 6402 - 70*			8			8	
8										
9										
10										
11										
12										
13										
14										
15										
16										
17										
18										
19										
20										
21										
22										
23										
24										
25										
26										

7597/20

409-28-38
Альбом XIV Часть 4

Инв.№ подл. | Подп. и дата | Взам. инв.№ | Инв.№ дубл. | Подп. и дата

Изм.	Лист	№ докум.	Подп.	Дата	3036/25. 000 ВП			
Разраб.		Рябинкин		06.84	Установка трехканнейного клапана КТ-1 на воронке сборной с течками ш. У 5640. 02. 000 А. Ведомость покупных изделий	Лит.	Лист 1	Листов 1
Пров.		Шарнков		06.84				
Руков.		Семенов		06.84		Гипростроммаш Москва		
Н. контр.		Шарнков		06.84				
Утв.		Волконский		06.84				

Формат А2

Воронка сборная с течками м. У 5640.02.000 А

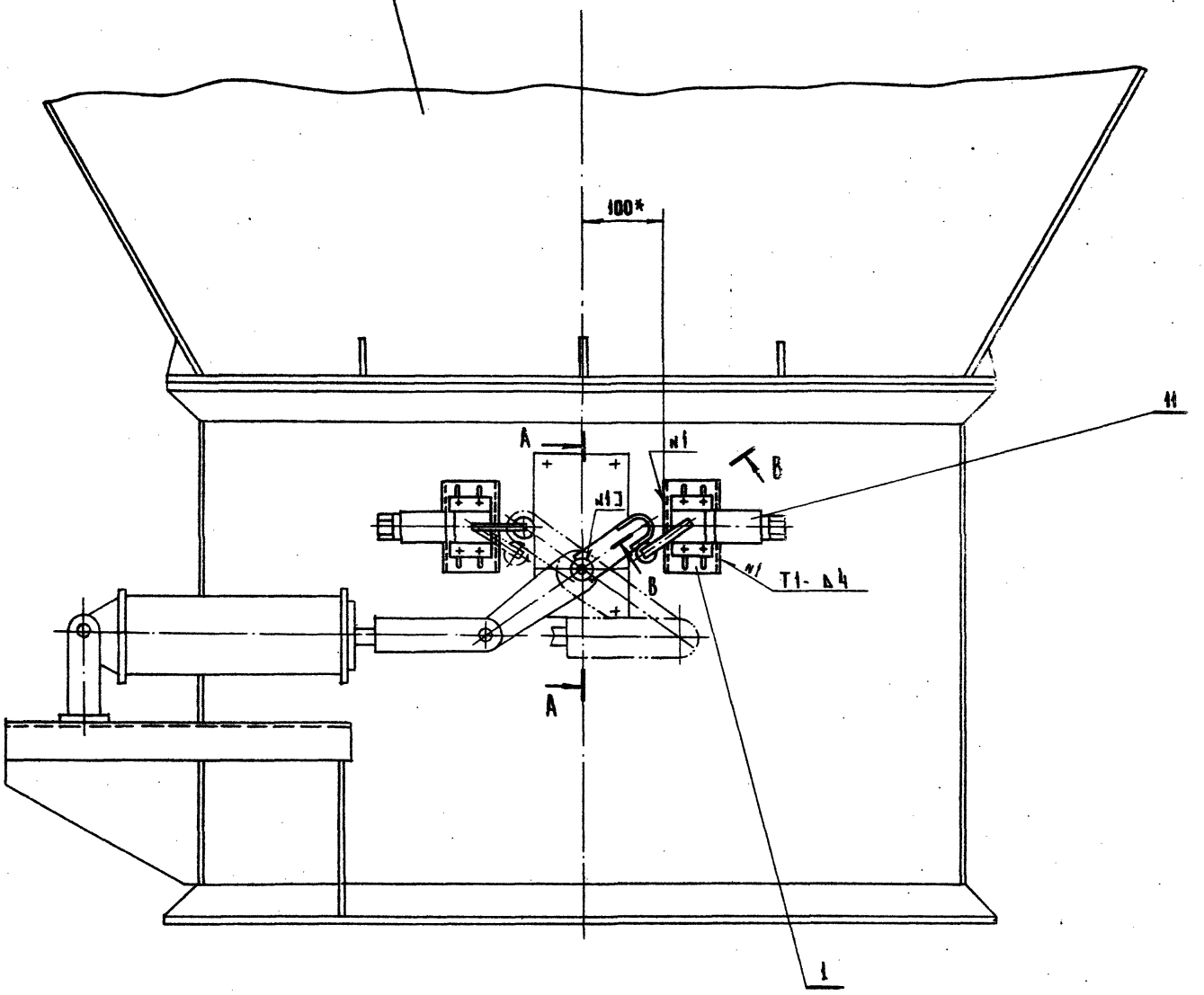

А - А
М1:2

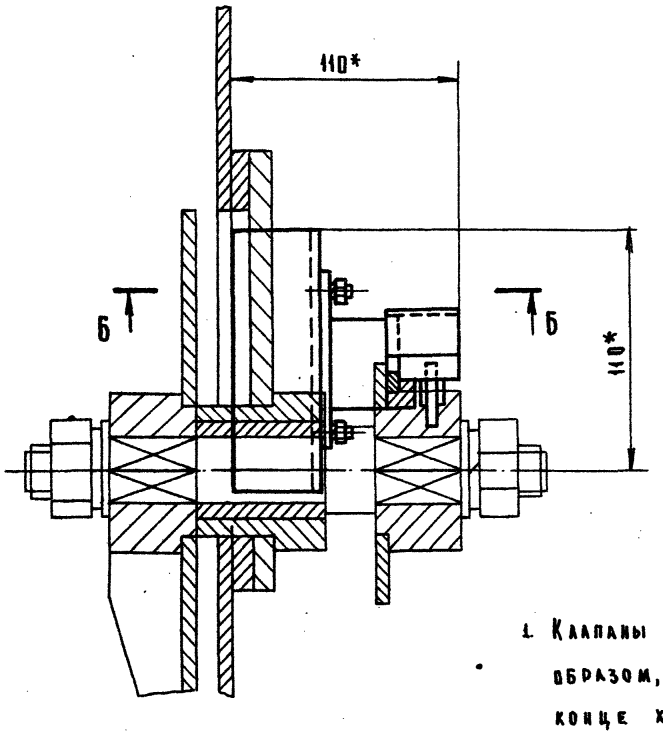

Б - Б
М1:1

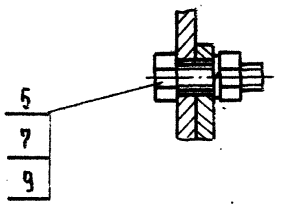

В - В повернуто
М1:1

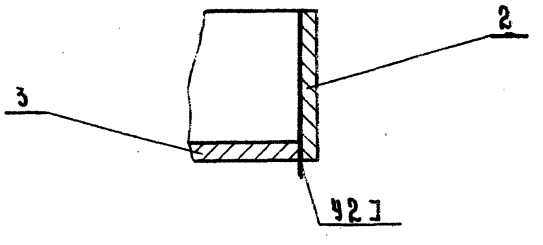

1. Клапаны трехлинейные КТ-1 поз. 11 должны быть смонтированы таким образом, чтобы было обеспечено их срабатывание в конце хода пневмоцилиндра.
2. Сварные швы по Гост 5264-69.
3. * Размеры уточнить при монтаже.

7597/20

409-28-38
Альбом XIV Часть 4

					3036/25.000.СБ
Изм.	Лист	№ докум.	Подп.	Дата	Установка трехлинейного клапана КТ-1 на воронке сборной с течками м. У 5640.02.000 А Сборочный чертеж
Разраб.		Рябинкин		06.84	
Пров.		Шариков		06.84	
Т. контр.		Шаданн		06.84	
Руков.		Семенов		06.84	
Н. контр.		Шариков		06.84	
Утв.		Волконский		06.84	

Лит.	Масса	Масштаб
	3.1	1:5
Лист	Листов 1	

Гипростроммаш Москва

Формат 22

Инв. № подл. | Подп. и дата | Взам. инв. № | Инв. № дубл. | Подп. и дата

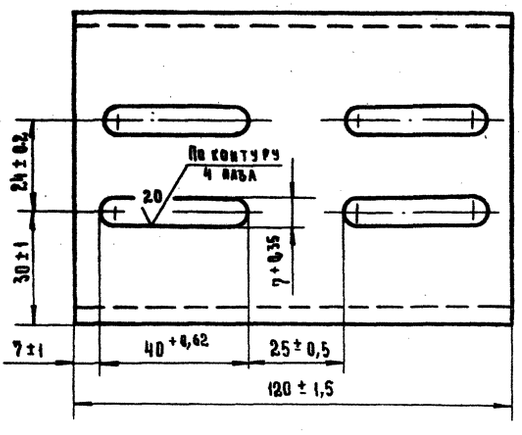

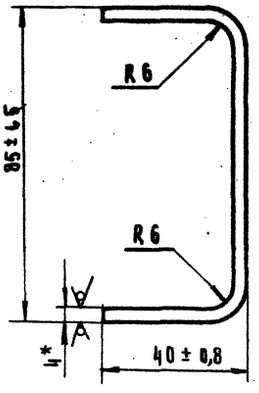

* Размер для справок

					3036/25.001			
Изм.	Лист	№ докум.	Подп.	Дата	Кронштейн	Лит.	Масса	Масштаб
Разраб.		Рябикин		06.84			0,6	1:1
Пров.		Шариков		06.84		Лист	Листов 1	
Т.контр.		Шаадин		06.84				
Н.контр.		Шариков		06.84	Лист	5-ПН-4 Гост 19903-74* Ст.3 Гост 14637-79*	Гипростроммаш Москва	
Утв.		Семенов		06.84				

Формат 12

Инв.№ подл. | Подп. и дата | Взам. инв.№ | Инв.№ дубл. | Подп. и дата

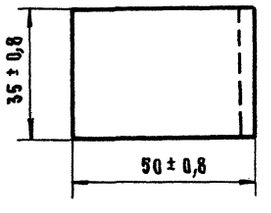

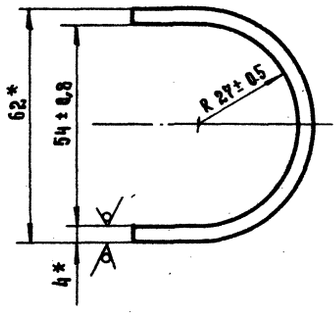

* Размеры для справок

					3036/25.002			
Изм.	Лист	№ докум.	Подп.	Дата	Скоба	Лит.	Масса	Масштаб
Разраб.		Рябикин		06.84			0,24	1:1
Пров.		Шариков		06.84		Лист	Листов 1	
Т.контр.		Шаадин		06.84				
Н.контр.		Шариков		06.84	Лист	5-ПН-4 Гост 19903-74* Ст.3 Гост 14637-79*	Гипростроммаш Москва	
Утв.		Семенов		06.84				

Формат 11

Инв.№ подл. | Подп. и дата | Взам. инв.№ | Инв.№ дубл. | Подп. и дата

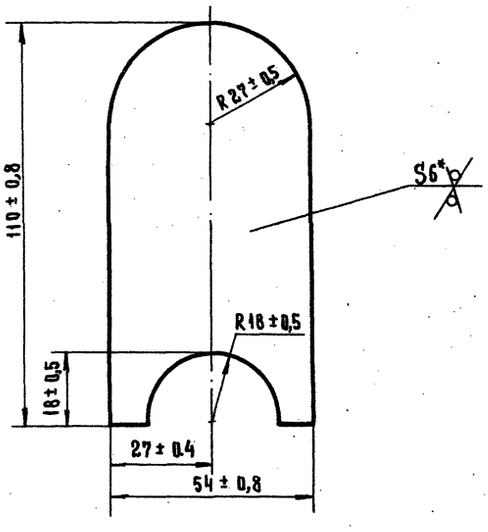

* Размер для справок

7597/20

409-28-38
Альбом XIV Часть 4

					3036/25.003			
Изм.	Лист	№ докум.	Подп.	Дата	Рычаг	Лит.	Масса	Масштаб
Разраб.		Рябикин		06.84			0.2	1:1
Пров.		Шариков		06.84		Лист	Листов 1	
Т.контр.		Шаадин		06.84				
Н.контр.		Шариков		06.84	Лист	5-ПН-6 Гост 19903-74* Ст.3 Гост 14637-79*	Гипростроммаш Москва	
Утв.		Семенов		06.84				

Формат 11

Инв.№ подл. | Подп. и дата | Взам. инв.№ | Инв.№ дубл. | Подп. и дата

Формат	Зона	Поз.	Обозначение	Наименование	Кол.	Примечание
				Документация		Лист
						54, 55
*			3036/26.000 СБ	Сборочный чертеж		22; 11
12			3036/26.000 ВП	Ведомость покупных изделий		53
				Детали		
12		1	3036/26.001	Плита	1	55
11		2	3036/26.002	Рычаг	1	55
				Стандартные изделия		
				Болты Гост 7798-70*		
		5		М 6×14.46	2	
		6		М 6×25.46	8	
		8		Гайка М 6.5		
				Гост 5915-70*	8	
		9		Шайба 6.01.05		
				Гост 11371-78	8	
		10		Шайба 6 65 г		
				Гост 6402-70*	10	

Подп. и дата | Инв. № дубл. | Взам. инв. № | Подп. и дата | Инв. № подл.

3036/26.000

Изм.	Лист	№ докум.	Подп.	Дата
Разраб.		Прудниченков		06.84
Пров.		Шариков		06.84
Руков.		Семенов		06.84
Н. контр.		Шариков		06.84
Утв.		Волконский		06.84

Установка трехлинейного клапана КТ-1 на распределителе цемента У 56.90.01.000

Лит.	Лист	Листов
	1	2

Гипростроммаш Москва

Формат 11

Формат	Зона	Поз.	Обозначение	Наименование	Кол.	Примеч.
				Прочие изделия		
		12		Клапан трехлинейный КТ-1	*	
			* Заказывается в электротехнической	спецификации части проекта		

53

Подп. и дата | Инв. № дубл. | Взам. инв. № | Подп. и дата | Инв. № подл.

Изм.	Лист	№ докум.	Подп.	Дата

3036/26.000

Лист 2

Формат 11

№ строки	Наименование	Код ОКП	Обозначение документа на поставку	Поставщик	Куда входит (обозначение)	Количество: на изделие	в комплекты	на регулир.	Всего	Примечание
1										
2	Болт М 6×14.46		Гост 7798-70*			2			2	
3	М 6×25.46					8			8	
4										
5										
6	Гайка М 6.5		Гост 5915-70*			8			8	
7										
8										
9	Шайба 6.01.05		Гост 11371-78			8			8	
10										
11	Шайба 6.65 г		Гост 6402-70*							
12						10			10	
13										
14										
15										
16										
17										
18										
19										
20										
21										
22										
23										
24										
25						7597/20			409-28-38	
26									Альбом XIV	Часть 4

Подп. и дата | Инв. № дубл. | Взам. инв. № | Подп. и дата | Инв. № подл.

3036/26.000. ВП

Изм.	Лист	№ докум.	Подп.	Дата
Разраб.		Прудниченков		06.84
Пров.		Шариков		06.84
Н. контр.		Шариков		06.84
Утв.		Семенов		06.84

Установка трехлинейного клапана КТ-1 на распределителе цемента У 56.90.01.000 Ведомость покупных изделий

Лит.	Лист	Листов
		1

Гипростроммаш Москва

Формат 12

3036/26.000 СБ

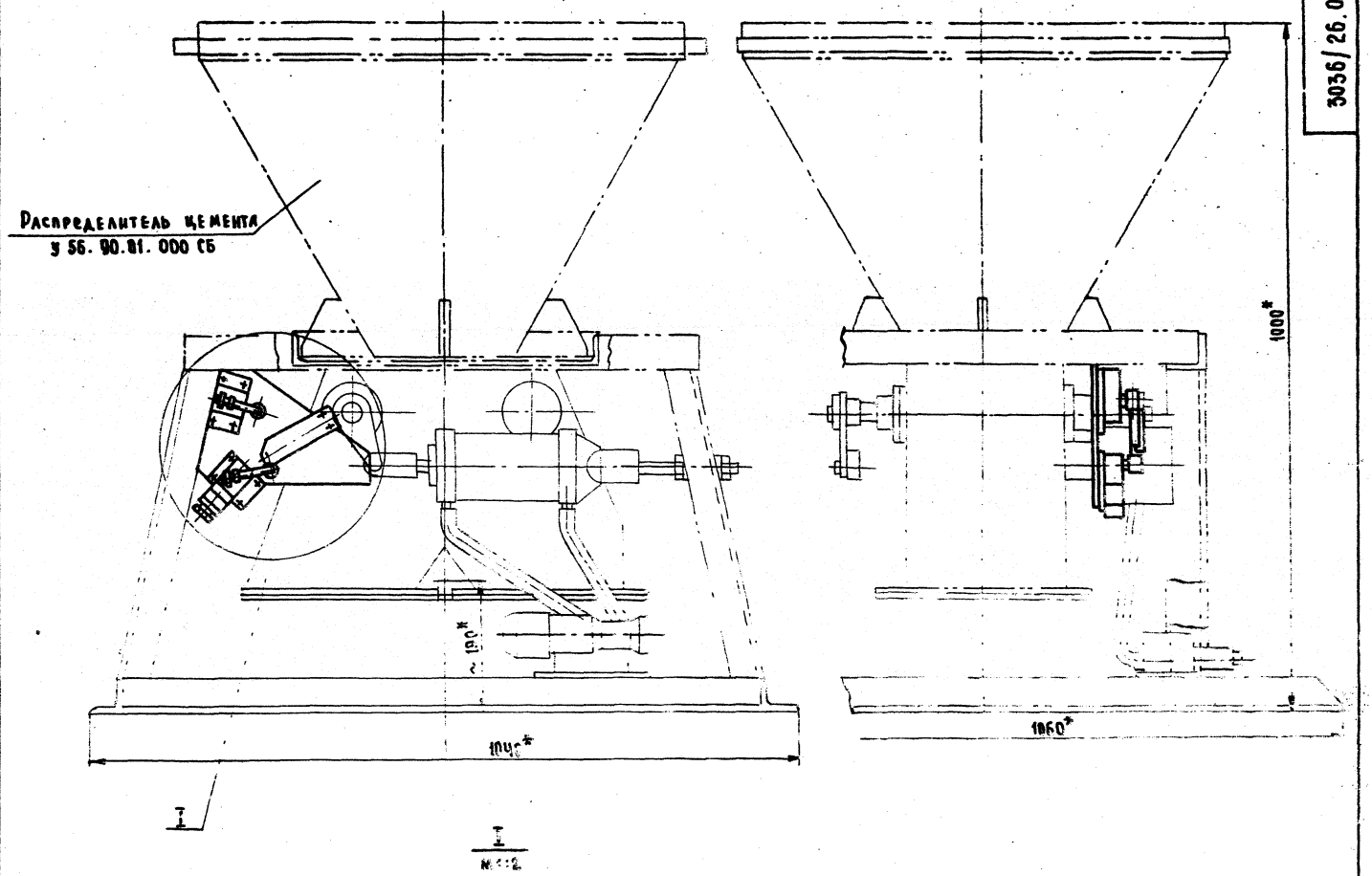

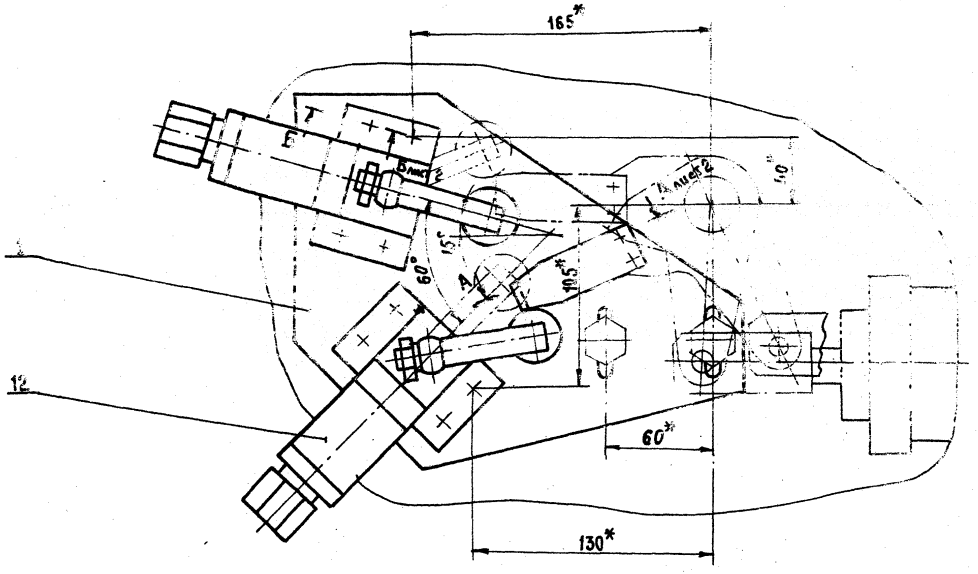

1. Конечные выключатели и кронштейн у 56.90.01.032 снять.
2. Клапан поз. 12 установить, обеспечив его надежное срабатывание.
3.* Размеры для справок.

7597/20

409-28-38

Альбом XIV Часть 4

Изм.	Лист	№ докум.	Подп.	Дата	3036/26.000 СБ			
Разраб.		Прудниченко			Установка трехлинейного клапана КТ-1 на распределителе цемента у 56.90.01.000 Сборочный чертеж	Лит.	Масса	Масштаб
Пров.		Шариков					3,2	1:5
Т. контр.		Шалдин				Лист 1	Листов 2	
Руков.		Семенов				Гипростроммаш Москва		
Н. контр.		Шариков						
Утв.		Волконский		06.84				

Инв. № подл. | Подп. и дата | Взам. инв. № | Инв. № дубл. | Подп. и дата

Формат 22

3036/26.000 СБ

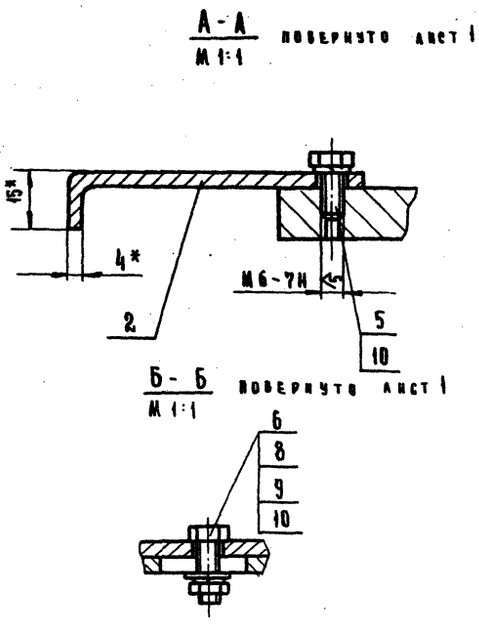

Изм.	Лист	№ докум.	Подп.	Дата
Разраб.		Прудниченков		06.84
Пров.		Шариков		06.84
Т. контр.		Шалдин		06.84
Рукоп.		Семенов		06.84
Н. контр.		Шариков		06.84
Утв.		Волконский		06.84

3036/26.000 СБ

Установка трехлинейного клапана КТ-1 на распределителе цемента 456.90.01.000 Сборочный чертеж.

Лит.	Масса	Масштаб
	—	1:5

Лист 2 | Листов 2

Гипростроммаш Москва

Формат 11

3036/26.002

40 √(√)

55

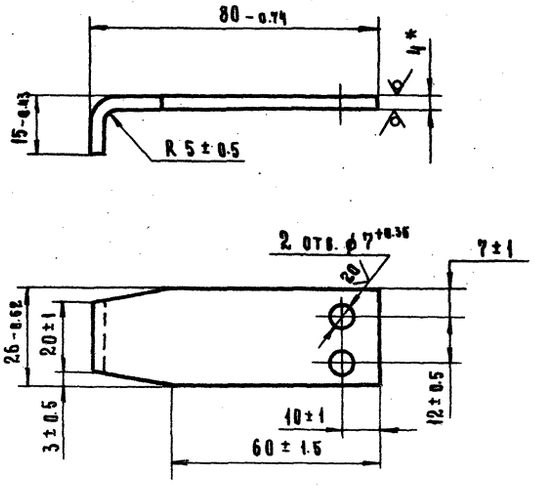

* Размер для справок.

Изм.	Лист	№ докум.	Подп.	Дата
Разраб.		Прудниченков		06.84
Пров.		Шариков		06.84
Т. контр.		Шалдин		06.84
Н. контр.		Шариков		06.84
Утв.		Семенов		06.84

3036/26.002

Рычаг

Лит.	Масса	Масшт.
	0.08	1:1

Лист | Листов 1

Лист Б-ПН-4 Гост 19903-74* / Ст. 3 Гост 14637-79*

Гипростроммаш Москва

Формат 11

3036/26.001

20 √(√)

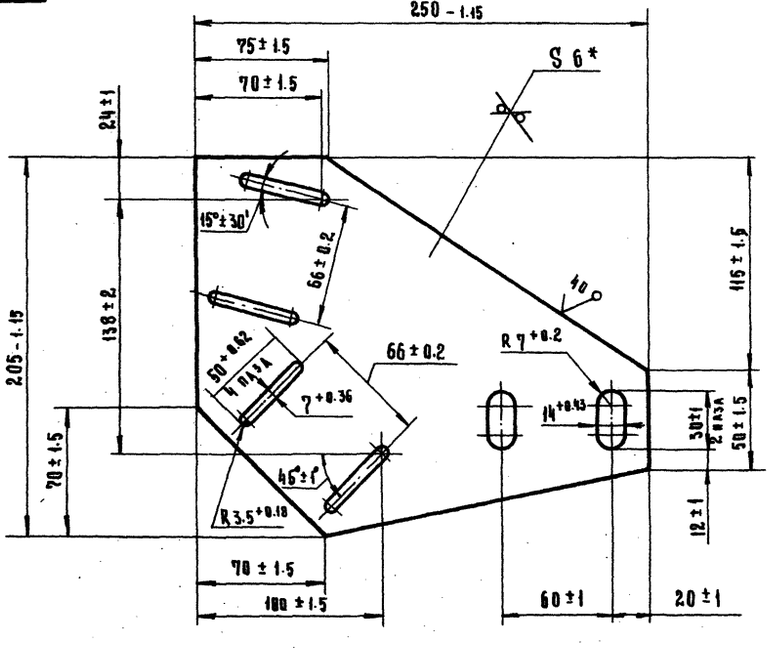

* Размер для справок

7597/20

409-28-38

Альбом XIV | Часть 4

Изм.	Лист	№ докум.	Подп.	Дата
Разраб.		Прудниченков		06.84
Пров.		Шариков		06.84
Т. контр.		Шалдин		06.84
Н. контр.		Шариков		06.84
Утв.		Семенов		06.84

3036/26.001

Плита

Лит.	Масса	Масшт.
	1.6	1:2

Лист | Листов 1

Лист Б-ПН-6 Гост 19903-74* / Ст 3 Гост 14637-79*

Гипростроммаш Москва

Формат 12

Формат	Зона	Поз.	Обозначение	Наименование	Кол.	Примечание
				Документация		лист
22			3036/27.000 СБ	Сборочный чертеж		57
12			3036/27.000 ВС	Ведомость		
				спецификаций		58
12			3036/27.000 ВИ	Ведомость покуп-		
				ных изделий		58
				Сборочные единицы		
44		1	3036/27.010	Планта	1	56
11		2	3036/27.020	Рычаг	1	56
				Стандартные изделия		
		4		Болт М6х25.46		
				Гост 7798-70*	8	
		6		Гайка М6.5		
				Гост 5915-70*	8	
		8		Шайба 6 65Г		
				Гост 6402-70*	8	

Инв.№ подл. | Подп. и дата | Взам. инв.№ | Инв.№ дубл. | Подп. и дата

Изм.	Лист	№ докум.	Подп.	Дата
Разраб.		Ярцинченков		05.89
Пров.		Шариков		05.89
Руков.		Семенов		05.89
Н. контр.		Шариков		05.89
Утв.		Семенов		05.89

3036/27.000

Установка трехлинейного клапана КТ-1 на бетоносмесителе СБ-93 (СБ-138)

Лит.	Лист	Листов
	1	2

Гипростроммаш Москва

Формат А1

Формат	Зона	Поз.	Обозначение	Наименование	Кол.	Примечание
						56
				Прочие изделия		
		10		Клапан трехлинейный КТ-1	1	
			* Заказывается в электротехнической части проекта	спецификации		

Инв.№ подл. | Подп. и дата | Взам. инв.№ | Инв.№ дубл. | Подп. и дата

Изм.	Лист	№ докум.	Подп.	Дата

3036/27.000

Лист	2

Формат А1

Формат	Зона	Поз.	Обозначение	Наименование	Кол.	Примечание
				Документация		лист
12			3036/27.010 СБ	Сборочный чертеж		59
				Детали		
11		1	3036/27.011	Планта	1	59
11		2	3036/27.012	Ребро	2	59

Инв.№ подл. | Подп. и дата | Взам. инв.№ | Инв.№ дубл. | Подп. и дата

Изм.	Лист	№ докум.	Подп.	Дата
Разраб.		Ярцинченков		05.89
Пров.		Шариков		05.89
Руков.		Семенов		05.89
Н. контр.		Шариков		05.89
Утв.		Семенов		05.89

3036/27.010

Планта

Лит.	Лист	Листов
	1	1

Гипростроммаш Москва

Формат А1

Формат	Зона	Поз.	Обозначение	Наименование	Кол.	Примечание
				Документация		лист
11			3036/27.020 СБ	Сборочный чертеж		60
				Детали		
11		1	3036/27.021	Рычаг	1	60
11		2	3036/27.022	Скоба	1	60
11		3	3036/27.023	Ребро	1	60

7597/20 | 409-28-38 | Альбом | Часть

Инв.№ подл. | Подп. и дата | Взам. инв.№ | Инв.№ дубл. | Подп. и дата

Изм.	Лист	№ докум.	Подп.	Дата
Разраб.		Ярцинченков		05.89
Пров.		Шариков		05.89
Руков.		Семенов		05.89
Н. контр.		Шариков		05.89
Утв.		Семенов		05.89

3036/27.020

Рычаг

Лит.	Лист	Листов
	1	1

Гипростроммаш Москва

Формат А1

Бетоносмеситель СБ-93 (СБ-138)

Вид А
М 1:2

Затвор
с 951.04.000

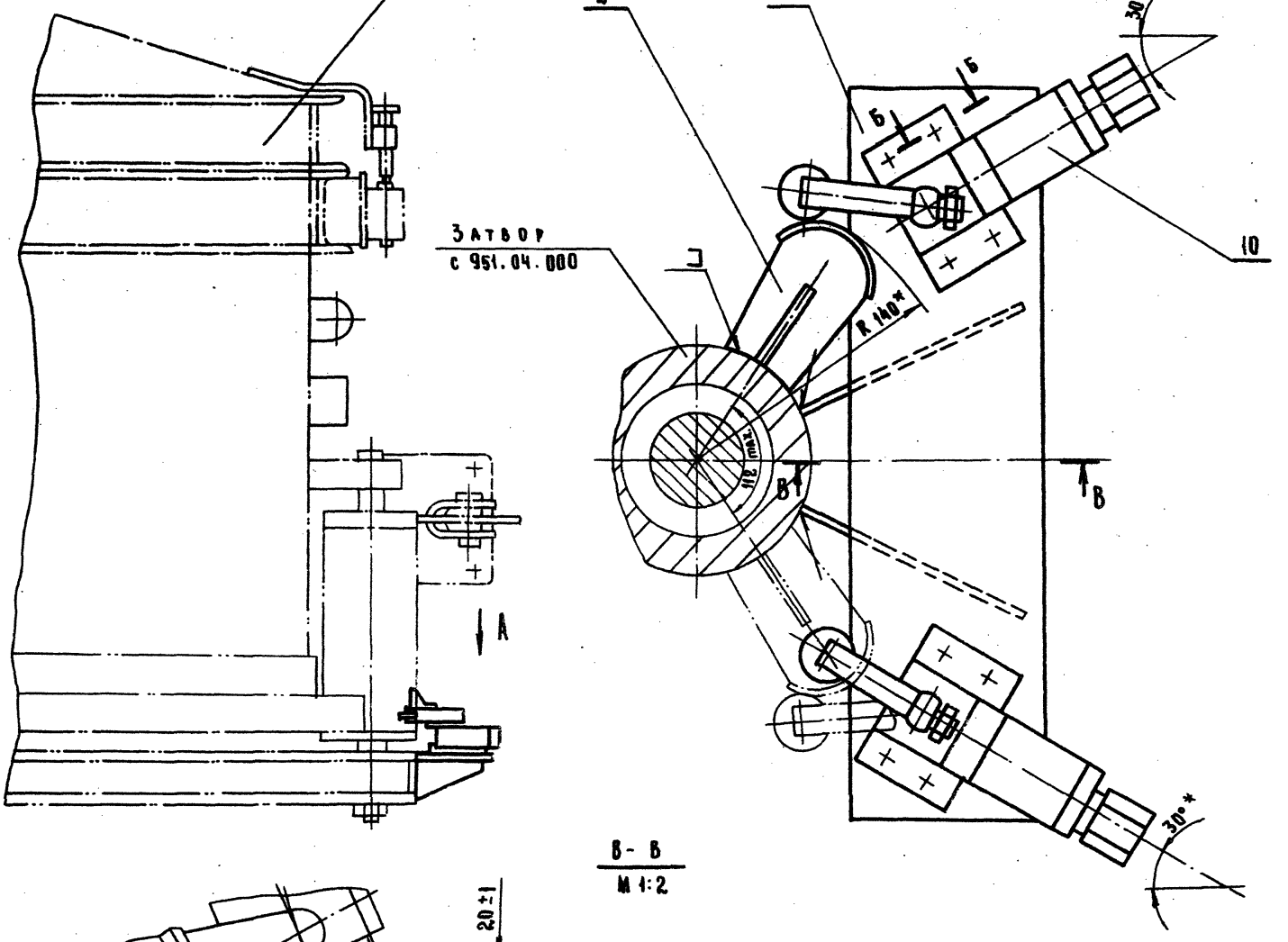

В - В
М 1:2

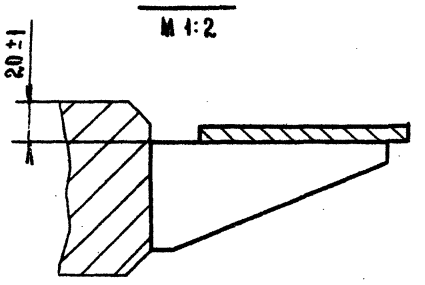

Б - Б повернуто
М 1:1

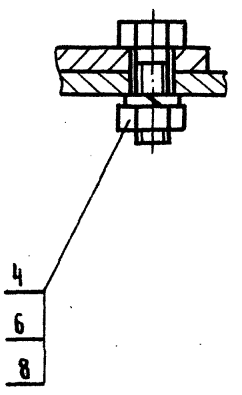

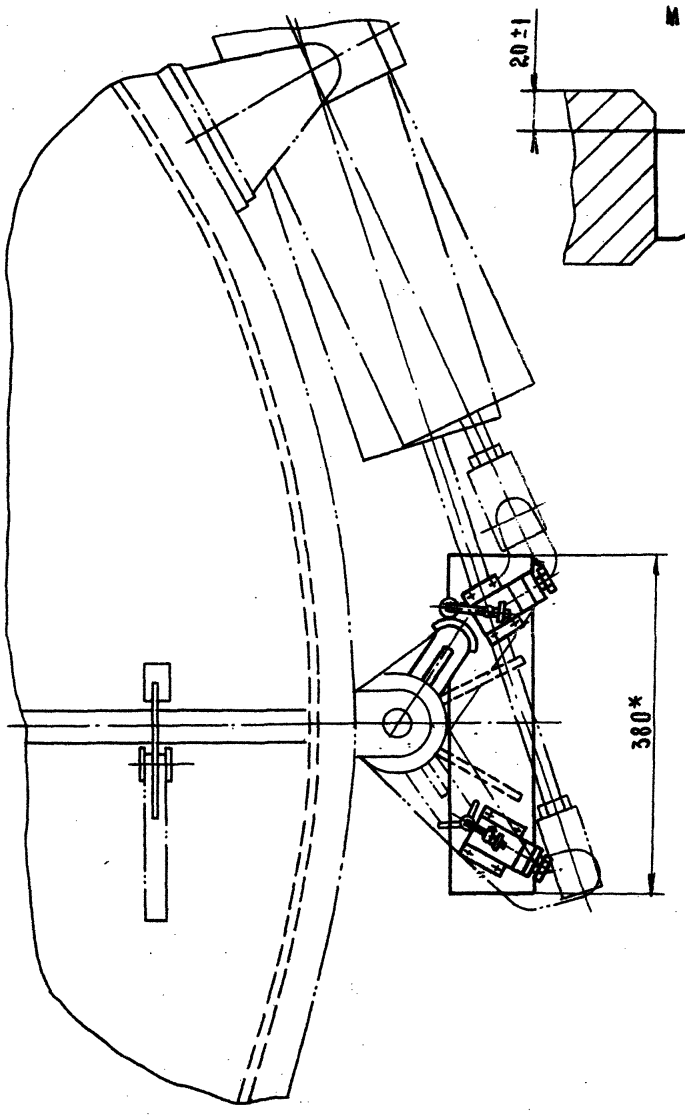

1. Сварные швы по Гост 5264-80. Тип шва Т1, катет 5 мм.
2. Рычаг поз. 2 установить при монтаже, обеспечив надежное срабатывание клапанов поз. 10
3. * Размеры для справок.

7597/20

409-28-38
Альбом VII Часть 4

Изм.	Лист	№ докум.	Подп.	Дата
Разраб.		Прудниченко		05.84
Пров.		Шариков		05.84
Т.контр.		Шаадин		05.84
Руков.		Семенов		05.84
Н.контр.		Шариков		05.84
Утв.		Волконский		05.84

3036/27.000 СБ.

Установка трехлинейного клапана КТ-1 на бетоносмесителе СБ-93 (СБ-138)
Сборочный чертеж.

Лит.	Масса	Масштаб
	4	1:5

Лист | Листов 1

Гипростроммаш
Москва

Формат А2

Инв.№ подл. | Подп. и дата | Взам. инв.№ | Инв.№ дубл. | Подп. и дата

№ строки	Обозначение	Наименование	Куда входит: обозначение	Кол.	Общее кол.	Примечание
1						
2	3036/27.000	Установка трехлинейного клапана				
3		КТ-1 на бетоносмесителе СБ-95 (СБ-138).				27
4						
5	3036/27.010	Лапта			1	26
6						
7	3036/27.020	Рычаг			1	26
8						
9						
10						
11						
12						
13						
14						
15						
16						
17						
18						
19						
20						
21						
22						
23						
24						
25						
26						
27						
28						

Инв. № подл. | Подп. и дата | Взам. инв. № | Инв. № дубл. | Подп. и дата

Изм.	Лист	№ докум.	Подп.	Дата
Разраб.		Прудниченков		06.89
Пров.		Шариков		06.89
Рыков		Семенов		06.89
Н. контр.		Шариков		06.89
Утв.		Семенов		06.89

3036/27.000 ВС

Установка трехлинейного клапана КТ-1 на бетоносмесителе СБ-95 (СБ-138)
Ведомость спецификаций

Лит.	Лист	Листов
		1

Гипростроммаш Москва

Формат 12

№ строки	Наименование	Код ОКП	Обозначение документа на поставку	Поставщик	Куда входит (обозначение)	Количество: на изделие	в комплекты	на регулир.	Всего	Примечание
1	Болт М 6×2.5 46		Гост 7798-70*			8			8	
2										
3										
4	Гайка М6.5		Гост 5915-70*			8			8	
5										
6										
7	Шайба 6.65Г		Гост 6402-70*			8			8	
8										
9										
10										
11										
12										
13										
14										
15										
16										
17										
18										
19										
20										
21										
22										
23										
24										
25										
26										

7597/20 409-28-38

Альбом XIV Часть 4

Инв. № подл. | Подп. и дата | Взам. инв. № | Инв. № дубл. | Подп. и дата

Изм.	Лист	№ докум.	Подп.	Дата
Разраб.		Прудниченков		06.89
Пров.		Шариков		06.89
Рыков		Семенов		06.89
Н. контр.		Шариков		06.89
Утв.		Семенов		06.89

3036/27.000 ВП

Установка трехлинейного клапана КТ-1 на бетоносмесителе СБ-95 (СБ-138)
Ведомость покупных изделий

Лит.	Лист	Листов
		1

Гипростроммаш Москва

Формат 22

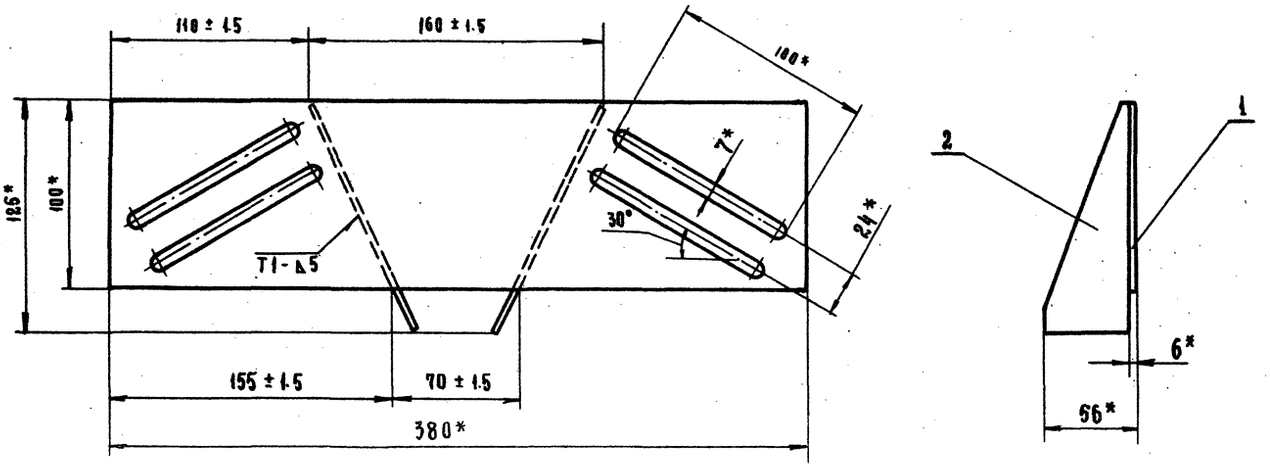

1. Сварные швы по Гост 5264-80
2. * Размеры для справок

					3836/27.010 СБ		
Изм.	Лист	№ докум.	Подп.	Дата	Панта Сборочный чертеж	Лит	Масса 2,1 / Масштаб 1:2
Разраб.		Придиченков		06.84			
Пров.		Шариков		06.84		Лист	Листов 1
Т. контр.		Шалдин		06.84			
Ручков.		Семенов		06.84		Гипростроммаш Москва	
Н. контр.		Шариков		06.84			
Утв.		Семенов		06.84			

Формат 12

20 (√)

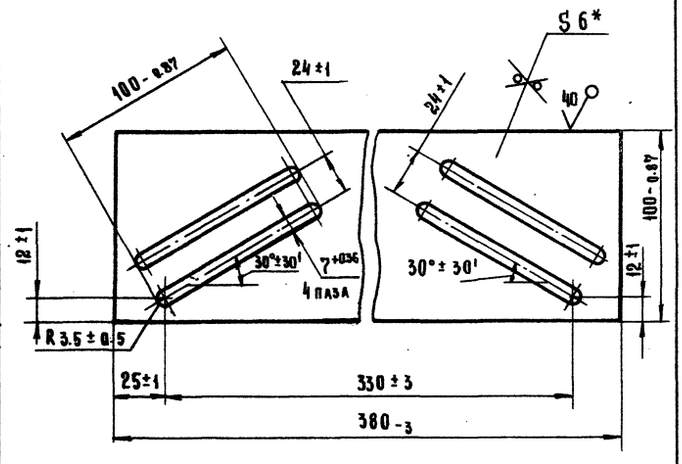

* Размер для справок

					3036/27.011		
Изм.	Лист	№ докум.	Подп.	Дата	Панта	Лит.	Масса 1.7 / Масштаб 1:2
Разраб.		Придиченков		06.84			
Пров.		Шариков		06.84		Лист	Листов 1
Т. контр.		Шалдин		06.84			
Н. контр.		Шариков		06.84	Лист Б-ПН-6 Гост 19903-74* В.Ст.3 Гост 14637-79*	Гипростроммаш Москва	
Утв.		Семенов		06.84			

Формат 11

40 (√)

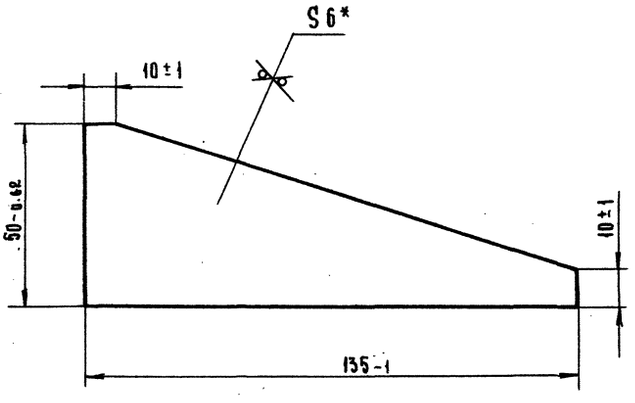

* Размер для справок

409-28-38
Альбом XIV Часть 4

7597/20

					3036/27.012		
Изм.	Лист	№ докум.	Подп.	Дата	Ребро	Лит.	Масса 0.2 / Масштаб 1:1
Разраб.		Придиченков		06.84			
Пров.		Шариков		06.84		Лист	Листов 1
Т. контр.		Шалдин		06.84			
Н. контр.		Шариков		06.84	Лист Б-ПН-6 Гост 19903-74* Ст.3 Гост 14637-79*	Гипростроммаш Москва	
Утв.		Семенов		06.84			

Формат 11

3036/27.020 СБ

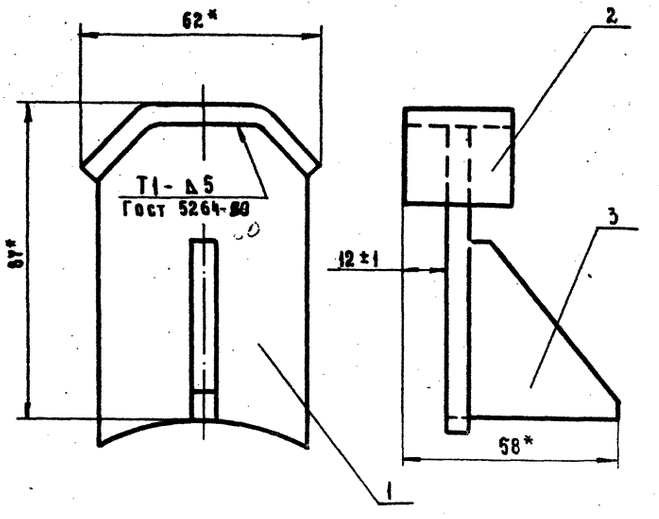

* Размеры для справок

Изм.	Лист	№ докум.	Подп.	Дата
Разраб.		Прудниченков		05.84
Пров.		Шариков		05.84
Т. контр.		Шаадин		05.84
Рук.		Семенов		05.84
Н. контр.		Шариков		05.84
Утв.		Семенов		05.84

3036/27. 020 СБ

Рычаг.
Сборочный чертеж

Лит.	Масса	Масштаб
	0.4	1:1
Лист	Листов 1	

Гипростроммаш
Москва

Формат А1

3036/27.021

60

$\frac{40}{\sqrt{(\surd)}}$

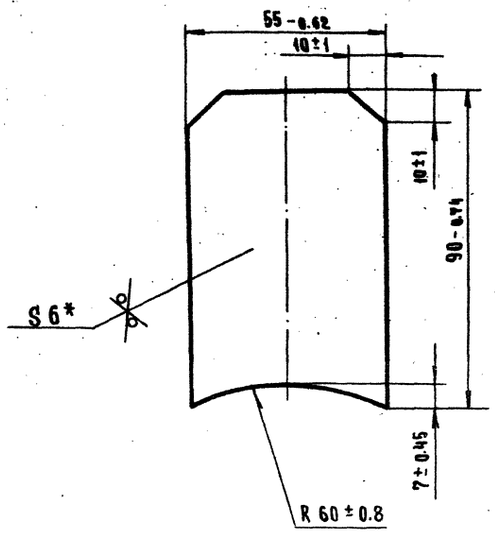

* Размер для справок

Изм.	Лист	№ докум.	Подп.	Дата
Разраб.		Прудниченков		05.84
Пров.		Шариков		05.84
Т. контр.		Шаадин		05.84
Н. контр.		Шариков		05.84
Утв.		Семенов		05.84

3036/27. 021

Рычаг

Лит.	Масса	Масштаб
	0.2	1:1
Лист	Листов 1	

Лист Б-ПН-6 Гост 19903-74*
Ст.3 Гост 14637-79

Гипростроммаш
Москва

Формат А1

3036/27.022

$\frac{40}{\sqrt{(\surd)}}$

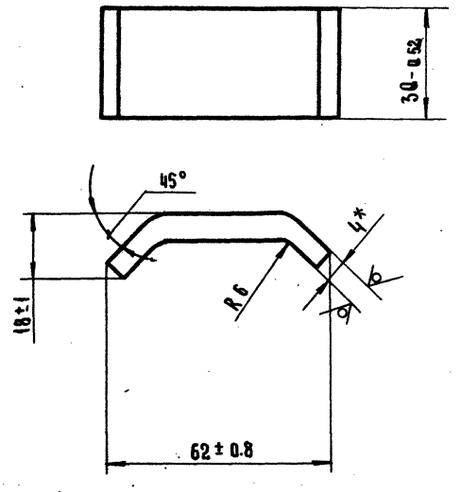

* Размер для справок

Изм.	Лист	№ докум.	Подп.	Дата
Разраб.		Прудниченков		05.84
Пров.		Шариков		05.84
Т. контр.		Шаадин		05.84
Н. контр.		Шариков		05.84
Утв.		Семенов		05.84

3036/27. 022

Скоба

Лит.	Масса	Масштаб
	0.14	1:1
Лист	Листов 1	

Лист Б-ПН-4 Гост 19903-74*
Ст.3 Гост 14637-79*

Гипростроммаш
Москва

Формат А1

3036/27.023

$\surd\surd$

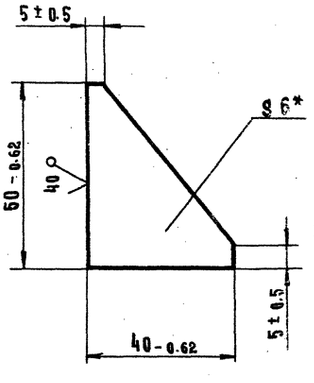

* Размер для справок

7597/20

409-28-38
Альбом XIV Часть 4

Изм.	Лист	№ докум.	Подп.	Дата
Разраб.		Прудниченков		05.84
Пров.		Шариков		05.84
Т. контр.		Шаадин		05.84
Н. контр.		Шариков		05.84
Утв.		Семенов		05.84

3036/27.023

Ребро

Лит.	Масса	Масштаб
	0.06	1:1
Лист	Листов 1	

Лист Б-ПН-6 Гост 19903-74*
Ст.3 Гост 14637-79

Гипростроммаш
Москва

Формат А1

		Обозначение	Наименование		Примечание
			Документация		
А2		3036/40.000СБ	Сборочный чертеж		62
А3		3036/40.000ВС	Ведомость специфик.		64
А3		3036/40.000 ВП	Ведомость покупных изделий		64
			Сборочные единицы		
А4	1	3036/40.010	Переходник	1	65
			Детали		
А4	5	3036/40.001	Прокладка	1	61
А4	6	3036/40.002	Прокладка	1	61
			Стандартные изделия		
	10		Болт М12×25.58 ГОСТ 7798-70*	20	
	11		Гайка М12.5 ГОСТ 5915-70*	20	
	12		Шайба 12.65Г ГОСТ 6402-70*	20	

3036/40.000

Переходник

Лит. | Лист 1 | Листов 1

Гипростроммаш Москва

Формат А4

3036/40.001

61

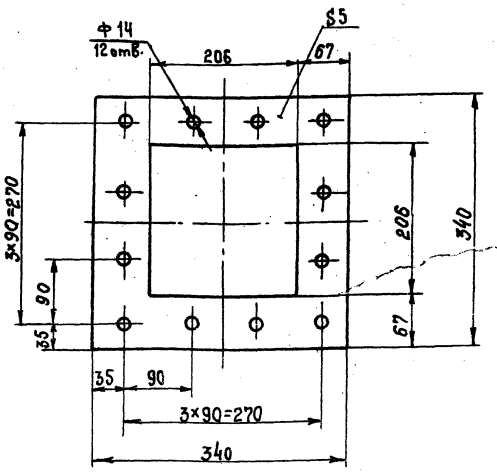

* Размеры для справок

3036/40.001

Прокладка

Лит. | Масса 0,6 | Масштаб 1:4

Лист 1 | Листов 1

Резина-пластина 5МБ-Б-М ГОСТ 7338-77**

Гипростроммаш Москва

Формат А4

3036/40.011

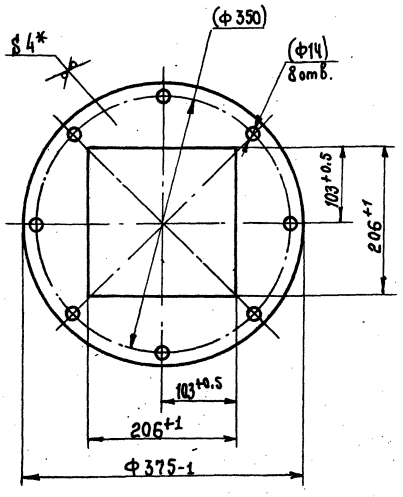

1. Размеры в скобках – после сборки
2. * Размер для справок

3036/40.011

Фланец

Лит. | Масса 2 | Масштаб 1:4

Лист 1 | Листов 1

Лист Б-ПН-4 ГОСТ 19903-74
Вст 3-2 ГОСТ 14637-79

Гипростроммаш Москва

3036/40.002

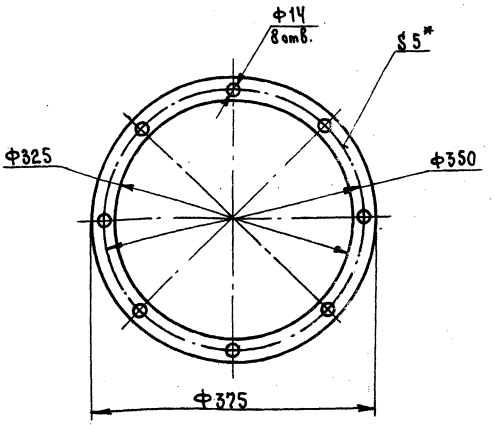

* Размер для справок

7597/20

409-28-38 Альбом XIV | Часть 4

3036/40.002

Прокладка

Лит. | Масса 0,2 | Масштаб 1:4

Лист 1 | Листов 1

Резина-пластина 5МБ-Б-М ГОСТ 7338-77**

Гипростроммаш Москва

Формат А4

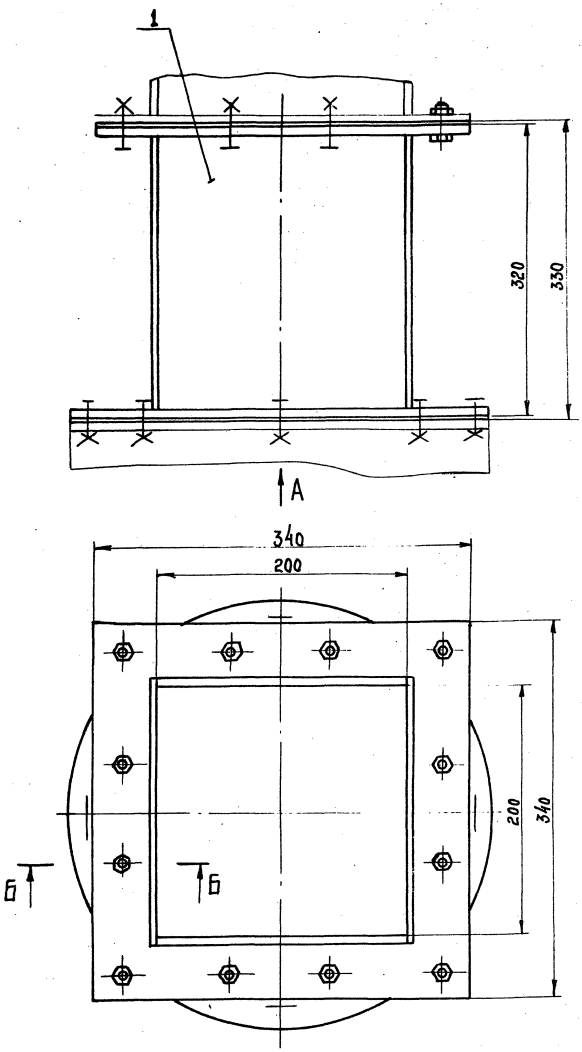

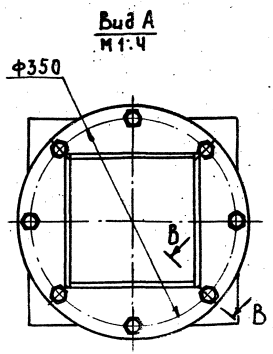

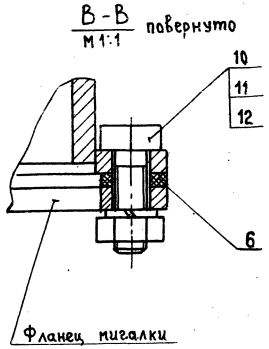

1. Переходник должен быть покрыт защитным лакокрасочным материалом, принятым в соответствии с климатическими условиями.
2. Крепежные детали должны быть подвергнуты покрытию, принятому в соответствии с климатическими условиями.
3. Размеры для справок.

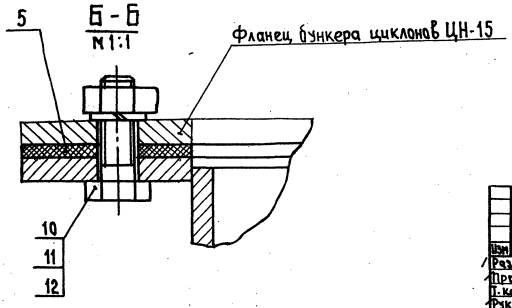

7597/20

409-28-38
Альбом XIV Часть 4

3036/40.000СБ

Изм	Лист	№ докум.	Подп.	Дата
Разраб.		Гузеев		06.84
Пров.		Виноградов		06.84
Т. контр.		Шалдин		06.84
Рук. гр.		Виноградов		06.84
Н. контр.		Виноградов		06.84
Утв.		Барышников		06.84

Переходник
Сборочный чертеж

Лит.	Масса	Масштаб
	9	1:2,5

Лист 1 Листов 1

Гипростроммаш
Москва

Формат А2

Инв. № подл. | Подп. и дата | Взам. инв. № | Инв. № дубл. | Подп. и дата

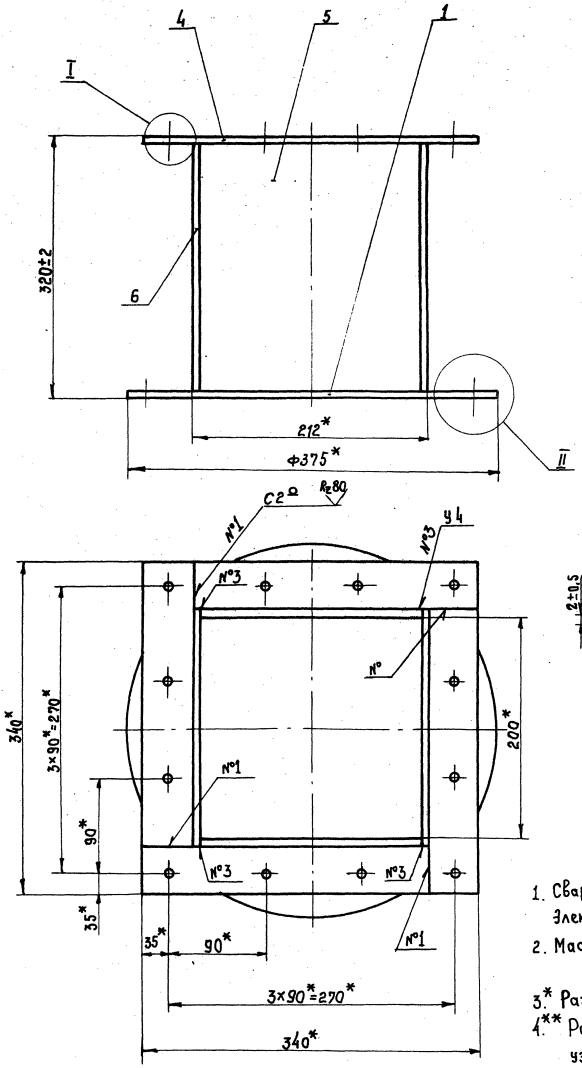

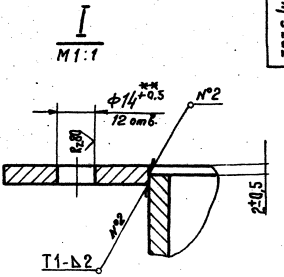

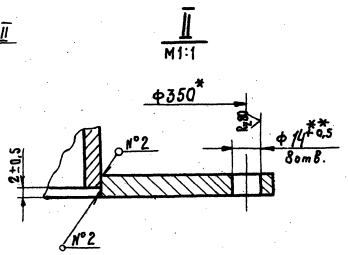

1. Сварные швы по ГОСТ 5264-80
   Электрод Э42 ГОСТ 9467-75
2. Масса наплавленного металла кг-0,1
   (для справок)
3.* Размеры для справок
4.** Размеры обработать по сопрягаемым узлам.

7597/20

409-28-38
Альбом XIV Часть 4

Изм	Лист	№ докум.	Подп.	Дата	3036/40.010СБ	Лит.	Масса	Масштаб
Разраб.		Гузеев		06.84	Переходник		8	1:2,5
Пров.		Виноградов		06.84	Сборочный чертеж	Лист 1	Листов 1	
Т.контр.		Шолдин		06.84		Гипростроммаш Москва		
Рукав.		Виноградов		06.84				
Н.контр.		Виноградов		06.84				
Утв.		Барышников		06.84				

Инв. № подл. | Подп. и дата | Взам. инв. № | Инв. № дубл. | Подп. и дата

Формат А2

№ строки	Обозначение	Наименование	Куда входит: Обозначение	Куда входит: Кол.	Общее кол.	Примечание
1						
2	3036/40.000	Переходник				62
3						
4	3036/40.010	Переходник	3036/40.000	1	1	65
5						
6						
7						
8						
9						
10						
11						
12						
13						
14						
15						
16						
17						
18						
19						
20						
21						
22						
23						
24						
25						
26						
27						
28						

Инв. № подл. | Подп. и дата | Взам. инв. № | Инв. № дубл. | Подп. и дата

Изм.	Лист	№ докум.	Подп.	Дата
Разраб.		Гузеев		06.89
Пров.		Шубаров		06.89
Н. контр.		Шубаров		06.89
Утв.		Барышников		06.89

3036/40.000ВС

Переходник

Ведомость спецификаций

Лит.	Лист	Листов
	1	1

Гипростроммаш Москва

Формат А3

№ строки	Наименование	Обозначение документа на поставку	Поставщик	Куда входит (обозначение)	Количество: на изделие	Количество: в комплекты	Количество: на регулир.	Количество: Всего	Примечание
1									
2	Болт М12×25.58	ГОСТ 7798-70*		3036/40.000	20			20	
3									
4	Гайка М12.5	ГОСТ 5915-70*		3036/40.000	20			20	
5									
6	Шайба 12.65Г	ГОСТ 6402-70*		3036/40.000	20			20	
7									
8									
9									
10									
11									
12									
13									
14									
15									
16									
17									
18									
19									
20									
21									
22									
23									
24									
25									
26					7597/20				409-28-38
29									Альбом Лист

Инв. № подл. | Подп. и дата | Взам. инв. № | Инв. № дубл. | Подп. и дата

Изм.	Лист	№ докум.	Подп.	Дата
Разраб.		Гузеев		06.89
Пров.		Шубаров		06.89
Н. контр.		Шубаров		06.89
Утв.		Барышников		06.89

3036/40.000ВП

Переходник

Ведомость покупных изделий

Лит.	Лист	Листов
	1	1

Гипростроммаш Москва

Формат А3

Формат	Зона	Поз.	Обозначение	Наименование	Кол.	Примечание
				Документация		
А4			3036/40.010 СБ	Сборочный чертеж		63
				Детали		
А4		1	3036/40.011	Фланец	1	61
А4		4	3036/40.014	Стенка	4	65
А4		5	3036/40.015	Стенка	2	65
А4		6	3036/40.016	Стенка	2	65

Инв. № подл. | Подп. и дата | Взам. инв. № | Инв. № дубл. | Подп. и дата

Изм.	Лист	№ докум.	Подп.	Дата
Разраб.		Гузеев		06-84
Пров.		Щудров		06-84
Руков.		Щудров		06-84
Н. контр.		Щудров		06-84
Утв.		Барышников		06-84

3036/40.010

Переходник

Лит.	Лист	Листов
		1

Гипростроммаш Москва

Формат А4

3036/40.014

Rz160 (√)

65

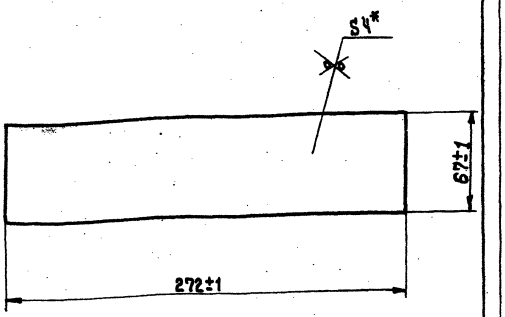

* Размер для справок

Инв. № подл. | Подп. и дата | Взам. инв. № | Инв. № дубл. | Подп. и дата

Изм.	Лист	№ докум.	Подп.	Дата
Разраб.		Гузеев		06-84
Пров.		Щудров		06-84
Т. контр.		Шалдин		06-84
Руков.		Щудров		06-84
Н. контр.		Щудров		06-84
Утв.		Барышников		06-84

3036/40.014

Стенка

Лит.	Масса	Масштаб
	0.5	1:2

Лист | Листов 1

Лист Б-ПН4 ГОСТ 19903-74 / В Ст3-2 ГОСТ 14637-79

Гипростроммаш Москва

Формат А4

3036/40.015

Rz160 (√)

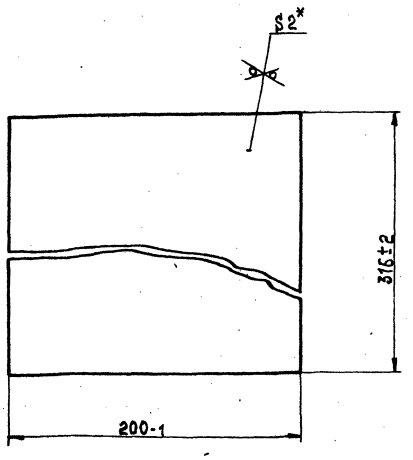

* Размер для справок

Инв. № подл. | Подп. и дата | Взам. инв. № | Инв. № дубл. | Подп. и дата

Изм.	Лист	№ докум.	Подп.	Дата
Разраб.		Гузеев		06-84
Пров.		Щудров		06-84
Т. контр.		Шалдин		06-84
Руков.		Щудров		06-84
Н. контр.		Щудров		06-84
Утв.		Барышников		06-84

3036/40.015

Стенка

Лит.	Масса	Масштаб
	0.7	1:2

Лист | Листов

Лист Б-ПН2,0 ГОСТ 19903-74 / 3-IV Ст3КП ГОСТ 16523-70*

Гипростроммаш Москва

Формат А4

3036/40.016

Rz160 (√)

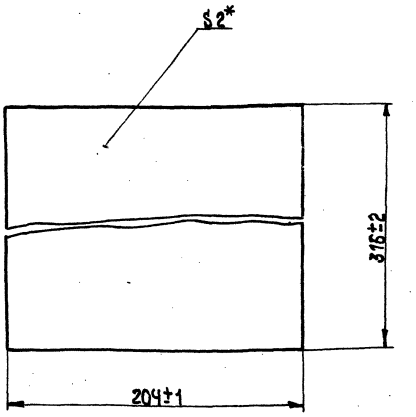

* Размер для справок

7597/20

409-23-38

Альбом XIV | Часть 4

Инв. № подл. | Подп. и дата | Взам. инв. № | Инв. № дубл. | Подп. и дата

Изм.	Лист	№ докум.	Подп.	Дата
Разраб.		Гузеев		06-84
Пров.		Щудров		06-84
Т. контр.		Шалдин		06-84
Руков.		Щудров		06-84
Н. контр.		Щудров		06-84
Утв.		Барышников		06-84

3036/40.016

Стенка

Лит.	Масса	Масштаб
	0.8	1:2

Лист | Листов 1

Лист Б-ПН2,0 ГОСТ 19903-74 / 3-IV Ст3КП ГОСТ 16523-70*

Гипростроммаш Москва

Формат А4

Формат	Зона	Поз.	Обозначение	Наименование	Кол.	Примечание
				Документация		
А2			3036/41.000.СБ	Сборочный чертёж		67
А3			3036/41.000ВС	Ведомость спецификаций		68
А3			3036/41.000.ВП	Ведомость покупных изделий		68
				Сборочные единицы		
А4		1	3036/41.010	Рама	1	66
				Стандартные изделия		
		4		Болт М20×60.58 ГОСТ 7798-70*	4	
		5		Гайка М20.5 ГОСТ 5915-70*	4	
		6		Шайба 20.65.Г ГОСТ 6402-70*	4	

3036/41.000

Изм.	Лист	№ докум.	Подп.	Дата
Разраб.		Хорева		06.84
Пров.		Щудров		06.84
Руков.		Щудров		06.84
Н.контр.		Щудров		06.84
Утв.		Барышников		06.84

Рама под циклоны

Лит.	Лист	Листов
		1

Гипростроммаш Москва

Формат А4

Инв. № подл. | Подп. и дата | Взам. инв. № | Инв. № дубл. | Подп. и дата

3036/41.017

99 (V)A

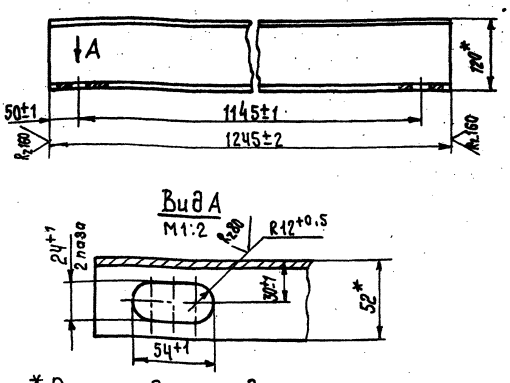

* Размеры для справок

3036/41.017

Изм.	Лист	№ докум.	Подп.	Дата
Разраб.		Хорева		06.84
Пров.		Щудров		06.84
Т.контр.		Шалдин		06.84
Руков.		Щудров		06.84
Н.контр.		Щудров		06.84
Утв.		Барышников		06.84

Балка

Лит.	Масса	Масштаб
И	13	1:5

Лист | Листов 1

Швеллер 12П ГОСТ 8240-72* / Б Ст 3пс ГОСТ 535-79*

Гипростроммаш Москва

Формат А4

Инв. № подл. | Подп. и дата | Взам. инв. № | Инв. № дубл. | Подп. и дата

Формат	Зона	Поз.	Обозначение	Наименование	Кол.	Примечание
				Документация		
А2			3036/41.010 СБ	Сборочный чертёж		69
				Детали		
Б/4		1	3036/41.011	Балка		
				Швеллер 12П ГОСТ 8240-72 / БСт3пс ГОСТ 535-79*		
				L = 1245±2	2	
Б/4		2	3036/41.012	Стойка		
				Швеллер 12П ГОСТ 8240-72 / БСт3пс ГОСТ 535-79*		
				L = 1560-2	4	
Б/4		3	3036/41.013	Балка		
				Швеллер 12П ГОСТ 8240-72 / БСт3пс ГОСТ 535-79*		
				L = 746-2	4	
Б/4		4	3036/41.014	Связь		
				Угол равнопол. Б50×50×5 ГОСТ 8509-72 / БСт3п ГОСТ 535-79*		
				L = 1740-2	2	
Б/4		5	3036/41.015	Связь		
				Угол равнопол. Б50×50×5 ГОСТ 8509-72 / БСт3пс ГОСТ 535-79*		
				L = 1575-2	2	
А4		6	3036/41.016	Косынка	8	66
А4		7	3036/41.017	Балка	2	66

3036/41.010

Изм.	Лист	№ докум.	Подп.	Дата
Разраб.		Хорева		06.84
Пров.		Щудров		06.84
Руков.		Щудров		06.84
Н.контр.		Щудров		06.84
Утв.		Барышников		06.84

Рама

Лит.	Лист	Листов
И		1

Гипростроммаш Москва

Формат А4

Инв. № подл. | Подп. и дата | Взам. инв. № | Инв. № дубл. | Подп. и дата

3036/41.016

R160 (V)

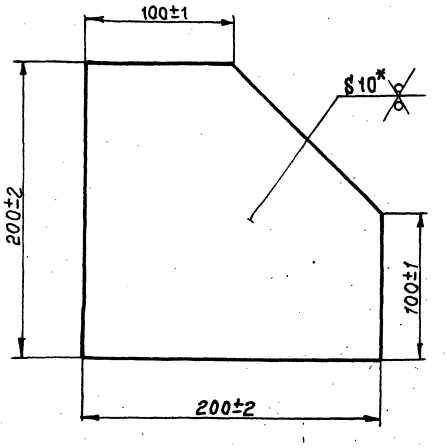

* Размер для справок

7597/20

409-28-38

Альбом XIV Часть 4

3036/41.016

Изм.	Лист	№ докум.	Подп.	Дата
Разраб.		Хорева		06.84
Пров.		Щудров		06.84
Т.контр.		Шалдин		06.84
Руков.		Щудров		06.84
Н.контр.		Щудров		06.84
Утв.		Барышников		06.84

Косынка

Лит.	Масса	Масштаб
	0,3	1:2

Лист | Листов 1

Лист Б-ПН 10 ГОСТ 19903-74 / Вст3-2 ГОСТ 14637-79

Гипростроммаш Москва

Формат А4

Инв. № подл. | Подп. и дата | Взам. инв. № | Инв. № дубл. | Подп. и дата

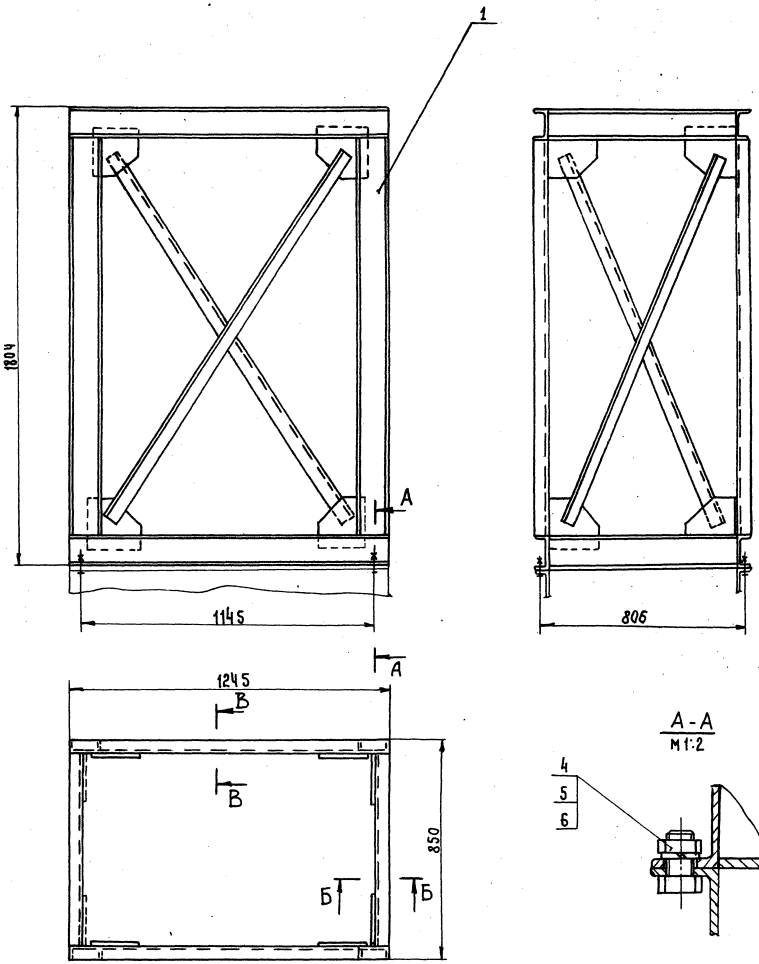

1. Сварные швы по ГОСТ 5264-80 электродом Э-42 ГОСТ 9467-75
2. Размеры для справок

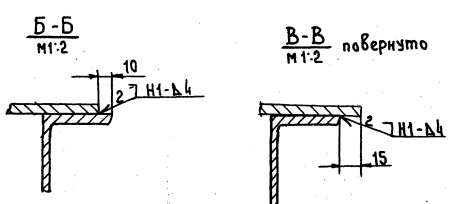

7597/20

409-28-38
Альбом XIV Часть 4

3036/41.000СБ

Изм.	Лист	№ докум.	Подп.	Дата
1	Разраб.	Хорева		06-84
	Пров.	Щудров		06-84
	Т.контр.	Шалдин		06-84
	Рукоб.	Щудров		06-84
	Н.контр.	Щудров		06-84
1	Утв.	Барышников		06-84

Рама под циклоны
Сборочный чертёж

Лит.	Масса	Масштаб
	182	1:10

Лист | Листов 1

Гипростроммаш
Москва

Формат: А2

Инв. № подл. | Подп. и дата | Взам. инв. № | Инв. № дубл. | Подп. и дата

№ строки	Наименование	Код ОКП	Обозначение документа на поставку	Поставщик	Куда входит (обозначение)	Количество: на изделие	в комплекте	на регулир.	Всего
1									
2	Болт М20×60.58		ГОСТ 7798-70*		3036/41.000	4			4
3									
4	Гайка М20.5		ГОСТ 5915-70*		3036/41.000	4			4
5									
6	Шайба 20.65Г		ГОСТ 6402-70*		3036/41.000	4			4
7–24									

Инв.№ подл. | Подп. и дата | Взам. инв.№ | Инв.№ дубл. | Подп. и дата

Изм.	Лист	№ докум.	Подп.	Дата
Разраб.		Хорева		06.84
Пров.		Шуфоров		06.84
Рук.гр.		Барышников		06.84
Н.контр.		Шуфоров		06.84
Утв.		Барышников		06.84

3036/41.000ВП

Рама под циклоны
Ведомость покупных изделий

Лит.	Масса	Масштаб

Гипростроммаш Москва

Формат: А3

№ строки	Обозначение	Наименование	Куда входит: Обозначение	Кол.	Общее кол.	Примечание: № листов
1						
2	3036/41.000	Рама под циклоны			1	66
3						
4	3036/41.010	Рама	3036/41.000	1	1	66
5–28						

Инв.№ подл. | Подп. и дата | Взам. инв.№ | Инв.№ дубл. | Подп. и дата

Изм.	Лист	№ докум.	Подп.	Дата
Разраб.		Хорева		06.84
Пров.		Шуфоров		06.84
Рук.гр.		Барышников		06.84
Н.контр.		Шуфоров		06.84
Утв.		Барышников		06.84

7597/20 | 400-28-38 | Альбом XIV Часть 4

3036/41.000ВС

Рама под циклоны
Ведомость спецификаций

Лит.	Масса	Масштаб

Лист	Листов
	1

Гипростроммаш Москва

Формат А3

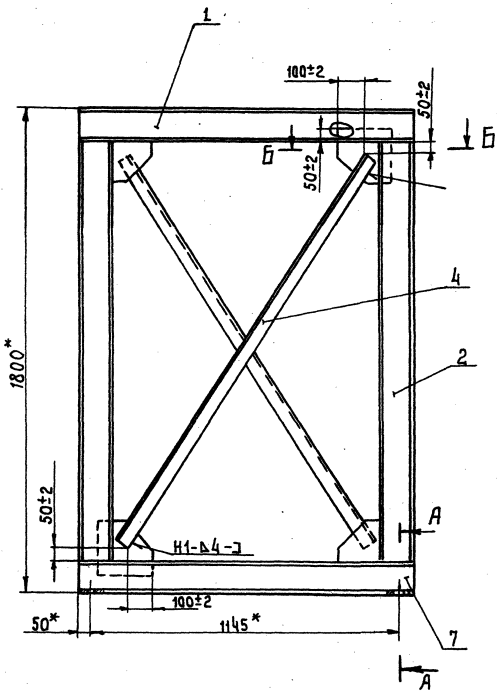

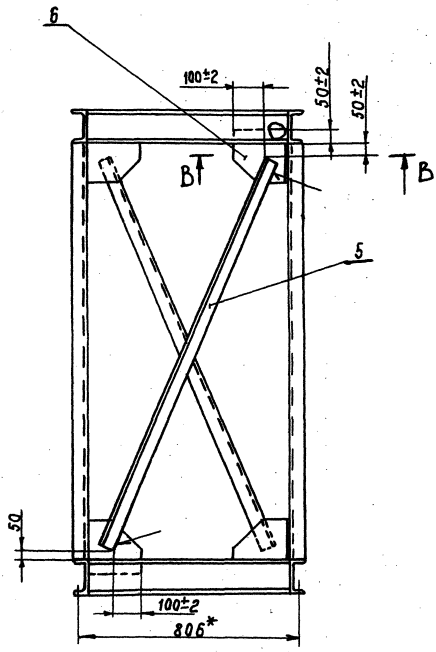

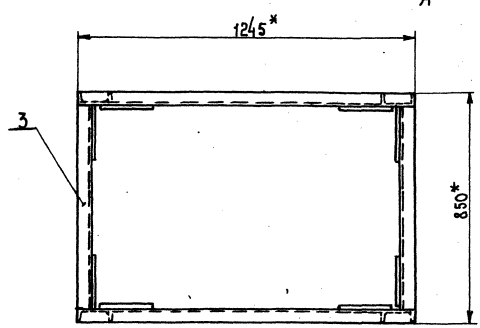

А - А
М1:2

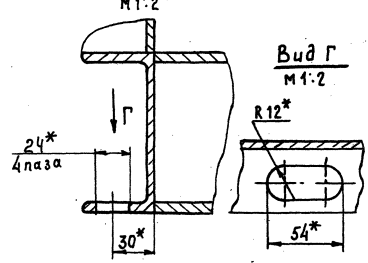

Вид Г
М1:2

1. Сварные швы по ГОСТ 5264-80 Приварку деталей производить в местах соприкосновения деталей швам Т1-Д5, кроме мест указанных особо. Электрод Э42 ГОСТ 9467-75.
2. * Размеры для справок.
3. Масса наплавленного металла, кг-1 (для справок)

В - В
М1:2

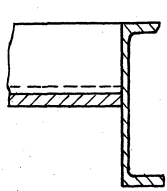

Б - Б
М1:2

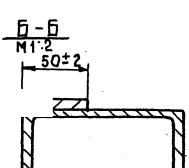

7597/20

409-28-38
Альбом XIV Часть 4

3036/41.010СБ

Изм.	Лист	№ докум.	Подп.	Дата
Разраб.		Харева		06.84
Пров.		Шубов		06.84
Т. контр.		Шалагин		06.84
Руков.		Шубов		06.84
Н. контр.		Шубов		06.84
Утв.		Барышников		06.84

Рама
Сборочный чертеж

Лит.	Масса	Масштаб
	181	1:10
Лист	Листов 1	

Гипростроммаш
Москва

Формат А2

Инв. № подл. | Подп. | Взам. инв. № | Инв. № дубл. | Подп. и дата

gost.e-ecolog.ru