ТИПОВОЙ ПРОЕКТ
409-28-38

БЕТОНОСМЕСИТЕЛЬНЫЙ ЦЕХ АВТОМАТИЗИРОВАННЫЙ ПРОИЗВОДИТЕЛЬНОСТЬЮ 60 м³ ТЯЖЕЛЫХ БЕТОННЫХ СМЕСЕЙ В ЧАС
(со смесителями емкостью 1500 литров)

АЛЬБОМ XIII
ЧАСТЬ 2
СОСТАВ ПРОЕКТА

Альбом I	Пояснительная записка Технологические чертежи.
Альбом II	Архитектурно-строительные чертежи. Части 1, 2.
Альбом III	Чертежи стальных конструкций. Части 1, 2
Альбом IV	Отопление и вентиляция. Внутренние водопровод и канализация.
Альбом V	Электротехнические чертежи для варианта с релейно-контактной системой управления Части 1, 2.
Альбом VI	Электротехнические чертежи для варианта с электронной системой управления.
Альбом VII	Дополнение к основному варианту в связи с использованием бетоносмесителей СБ-112 вместо бетоносмесителей СБ-93.
Альбом VIII	Заказные спецификации для варианта с бетоносмесителями СБ-93
Альбом IX	Заказные спецификации для варианта с бетоносмесителями СБ-112.
Альбом X	Сметы Части 1, 2
Альбом XI	Чертежи нестандартизированного оборудования. Части 1, 2, 3
Альбом XII	Вариант электротехнической части с пневматической системой управления блоками БЗ. Части 1, 2, 3
Альбом XIII	Дополнение к основному варианту в связи с использованием бетоносмесителей СБ-138 вместо бетоносмесителей СБ-93 *Части 1, 2*
Альбом XIV	Дополнение к основному варианту в связи с использованием бетоносмесителей СБ-138А вместо бетоносмесителей СБ-93. Части 1, 2, 3, 4.

Лист скорректирован
17.01.85 г. ст. техник Коваленко

Рабочие чертежи утверждены
Госстроем СССР протокол № 43
от 23.09.79 г
Введены в действие Гипростроммашем приказом №84 от 17.10.79 г.

Разработан
ВГПИ Гипростроммаш
главный инженер института Н.И. Гузенко
главный инженер проекта М.А. Готлиб

КФ ЦИТП инв. № 7597/16

Привязан

Инв. №

Наименование	Обозначение	Лист
Перечень чертежей		3,4
Рама под бетоносмесители	2930А/1.000	5
СБ-138		
—"—	2930А/1.000	5
—"—	2930А/1.000.СБ	6
—"—	2930А/1.000.СБ	7
—"—	2930А/1.000.СБ	6
—"—	2930А/1.000.ВС	8
—"—	2930А/1.000.ВП	8
Рама	2930А/1.010	9
—"—	2930А/1.010	9
—"—	2930А/1.010.СБ	10
—"—	2930А/1.010.СБ	11
—"—	2930А/1.010.СБ	12
Рама	2930А/1.020	9
—"—	2930А/1.020	9
—"—	2930А/1.020.СБ	13
—"—	2930А/1.020.СБ	14
—"—	2930А/1.020.СБ	15
Балка	2930А/1.020.СБ	16
—"—	2930А/1.050.СБ	16
Балка	2930А/1.060	16
—"—	2930А/1.060.СБ	16
Балка	2930А/1.070	17
—"—	2930А/1.070.СБ	17
Настил	[illegible]	18
Настил	[illegible] 002	18
Скоба	2930А/1.003	19
Крюк	2930А/1.004	19
Ребро	2930А/1.011	20
Косынка	2930А/1.012	20
Косынка	2930А/1.013	20
Косынка	2930А/1.014	20
Поручень	2930А/1.015	21
Раскос	2930А/1.016	21
Связь	2930А/1.017	21
Связь	2930А/1.022	21
Настил	2930А/1.024	22
Настил	2930А/1.025	22
Стойка	2930А/1.026	22
Связь	2930А/1.027	22
Борт	2930А/1.029	19
Настил	2930А/1.032	17
Настил	2930А/1.033	17
Связь	2930А/1.034	19

Наименование	Обозначение	Лист
Течка в бетоносмеситель	2930А/2.000	23
СБ-138		
—"—	2930А/2.000	23
—"—	2930А/2.000.СБ	24
—"—	2930А/2.000.СБ	25
—"—	2930А/2.000.ВС	26
—"—	2930А/2.000.ВП	26
Крышка	2930А/2.010	27
—"—	2930А/2.010.СБ	28
Течка	2930А/2.020	23
—"—	2930А/2.020.СБ	29
—"—	2930А/2.020.СБ	30
Прокладка	2930А/2.001	31
Прокладка	2930А/2.002	31
Прокладка	2930А/2.003	31
Прокладка	2930А/2.004	31
Прокладка	2930А/2.006	23
Крышка	2930А/2.011	28
Ручка	2930А/2.012	28
Петля	2930А/2.013	27
Петля	2930А/2.014	27
Стенка	2930А/2.021	32
Стенка	2930А/2.022	32
Стенка	2930А/2.023	32
Связь	2930А/2.024	32
Связь	2930А/2.025	27
Течки от распределителя	2930А/3.000	33
цемента		
—"—	2930А/3.000.СБ	34
—"—	2930А/3.000.ВС	35
—"—	2930А/3.000.ВП	35
Течка	2930А/3.010	33
—"—	2930А/3.010.СБ	36
Течка	2930А/3.020	33
—"—	2930А/3.020.СБ	37
Патрубок	2930А/3.030	33
—"—	2930А/3.030.СБ	37

409-28-38

7597/16 3 Альбом XIII Часть 2

Изм.	Лист	№ докум.	Подп.	Дата
Разраб.		Лубман		12.80
Пров.		Колесников		12.80
Т. контр.		—		
Рукоп.		Семёнов		12.80
Н. контр.		Колесников		12.80
Утв.		Семёнов		12.80

Перечень чертежей

Лит.	Масса	Масштаб
	—	—

Лист 1 Листов 2

Гипростроммаш Москва

Формат 22

Наименование	Обозначение	Лист
Пластина	2930А/3.011	38
Полухомут	2930А/3.012	38
Патрубок	2930А/3.021	39
Патрубок	2930А/3.022	39
Патрубок	2930А/3.023	39
Кольцо	2930А/3.024	38
Кольцо	2930А/3.025	38
Воронка выдачи бетона	2930А/4.000	40
—"—	2930А/4.000	40
—"—	2930А/4.000.СБ	41
—"—	2930А/4.000.СБ	40
—"—	2930А/4.000.ВС	42
—"—	2930А/4.000.ВП	42
Стенка	2930А/4.010	43
—"—	2930А/4.010.СБ	43
Надставка	2930А/4.020	44
—"—	2930А/4.020СБ	43
Воронка	2930А/4.030	44
—"—	2930А/4.030СБ	45
Кронштейн	2930А/4.040	46
—"—	2930А/4.040.СБ	47
Планка	2930А/4.002	48
Крюк	2930А/4.024	44
Стенка	2930А/4.031	44
Стенка	2930А/4.032	47
Стенка	2930А/4.033	47
Боковина	2930А/4.034	48
Боковина	2930А/4.035	48
Платик	2930А/4.036	48
Ребро	2930А/4.041	46
Плита	2930А/4.042	46
Основание	2930А/4.043	46

7597/16

409-28-38

4 Альбом XIII Часть 2

Изм.	Лист	№ докум.	Подп.	Дата
Разраб.		Дубман		12.80
Пров.		Колесников		12.80
Т.контр.		—		
Рукоб.		Семенов		12.80
Н.контр.		Колесников		12.80
Утв.		Семенов		12.80

Перечень чертежей

Лит.	Масса	Масштаб
	—	—

Лист 2 Листов 2

Гипростроммаш Москва

Формат 22

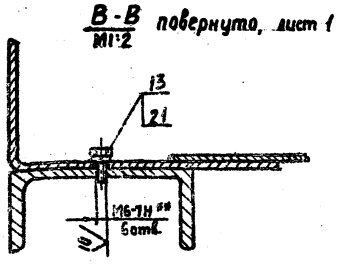

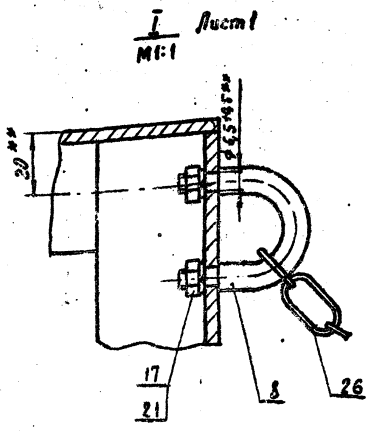

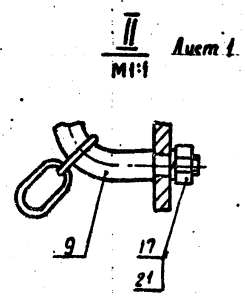

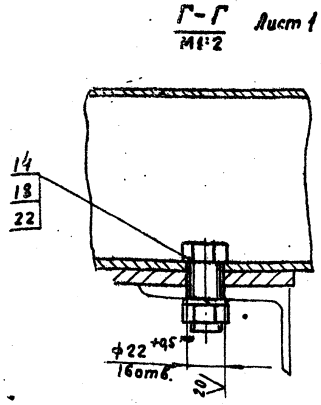

					2930А/1.000.СБ		
Изм.	Лист	№ докум.	Подп.	Дата	Рама под бетоносмесители СБ-138	Лит.	Масса	Масштаб
Разраб.		Коннова		12.80			—	—
Пров.		Колесникова		12.80				
Т.контр.		Шалдин		12.80	Сборочный чертеж	Лист 3	Листов	
Руков.		Семенов		12.80		Гипростроммаш Москва		
Н.контр.		Колесникова		12.80				
Утв.		Волконский		12.80				

Формат 12

Формат	Зона	Поз.	Обозначение	Наименование	Кол.	Примечание
				Документация		
*			2930А/1.000СБ	Сборочный чертеж		*22; 22; 12
12			2930А/1.000ВС	Ведомость спецификации		
12			2930А/1.000ВП	Ведомость покупных изделий.		
				Сборочные единицы		
11		1	2930А/1.010	Рама	1	
11		2	2930А/1.020	Рама	1	
				Детали		
12		6	2930А/1.001	Настил	1	
12		7	2930А/1.002	Настил	1	
11		8	2930А/1.003	Скоба	4	
11		9	2930А/1.004	Крюк	4	
				Стандартные изделия		
		13		Болт М6×16.46 ГОСТ 7798-70*	6	
		14		Болт М20×50.46 ГОСТ 7798-70*	16	

Изм.	Лист	№ докум.	Подп.	Дата	2930А/1.000		
Разраб.		Коннова		12.80	Рама под бетоносмесители СБ-138	Лит.	Лист	Листов
Пров.		Колесникова		12.80				
Руков.		Семенов		12.80		Гипростроммаш Москва		
Н.контр.		Колесникова		12.80				
Утв.		Волконский		12.80				

Формат 11

Формат	Зона	Поз.	Обозначение	Наименование	Кол.	Примечание
				Гайки ГОСТ 5915-70*		
		17		М6.5	18	
		18		М20.5	16	
				Шайбы ГОСТ 6402-70*		
		21		6. 65Г	24	
		22		20. 65Г	16	
		26		Цепь 2-6×27 ГОСТ 7070-75 40 зв.	6	

Подп. и дата | Инв. № дубл. | Взам. инв. № | Подп. и дата | Инв. № подл.

409-28-38

7597/16 5 Альбом III Часть 2

Изм.	Лист	№ докум.	Подп.	Дата	2930А/1.000	Лист 2

Формат 11

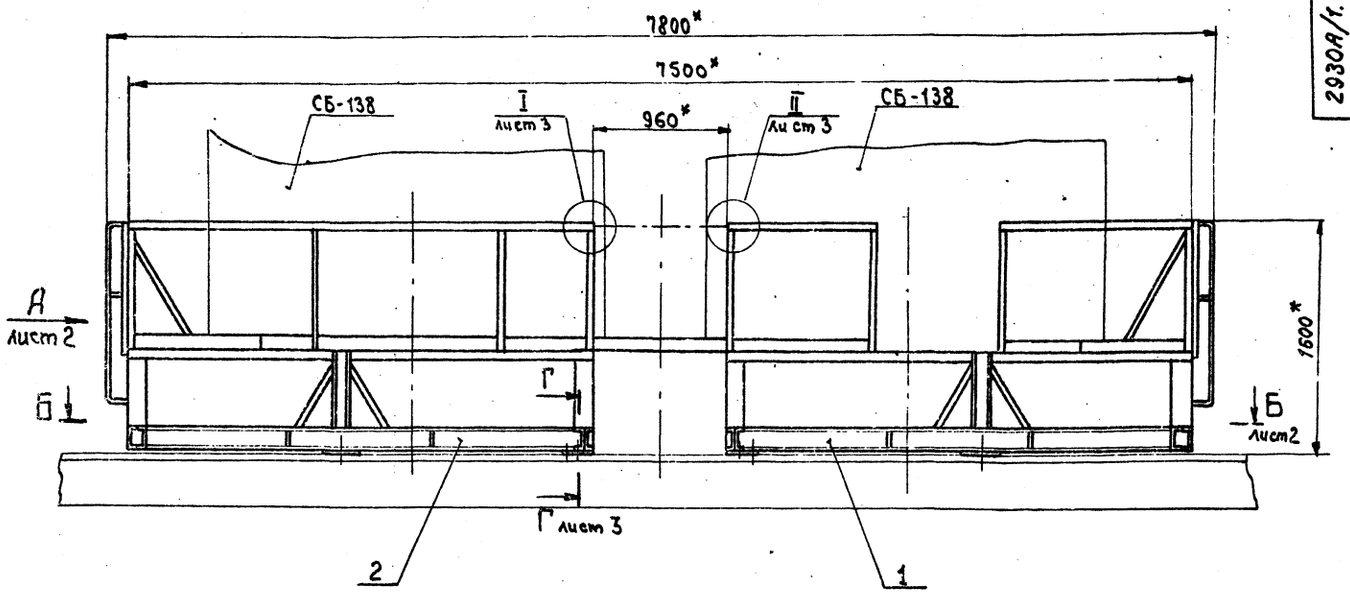

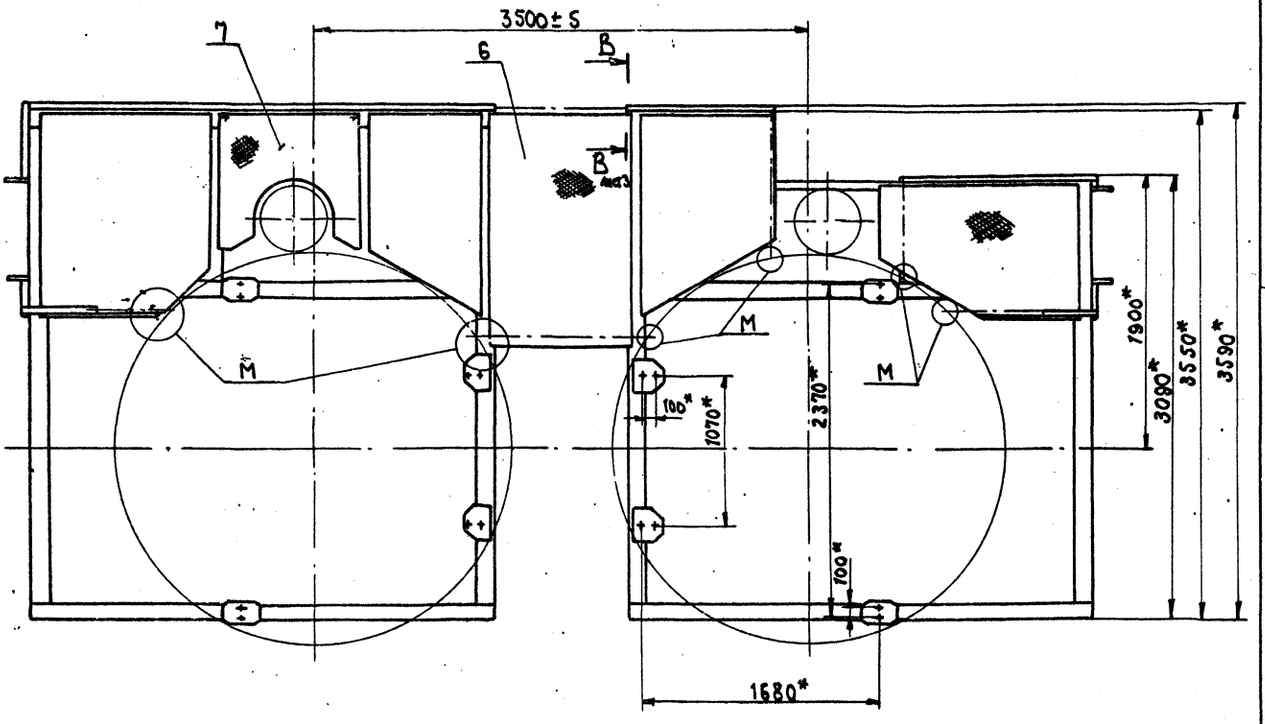

1. В точках М на каждом смесителе закрепить скобу поз. 8 или крюк поз. 9 и одеть цепь поз. 26, как показано на выносных элементах I и II
2.** Размеры обработать по сопрягаемым сборочным единицам и деталям.
3.* Размеры для справок.

				409-28-38	
				Альбом XIII	Часть 2
				2930А/1.000СБ	
Изм.	Лист	№ докум.	Подп.	Дата	Рама под бетоносмесители СБ-138 Сборочный чертеж
Разраб.		Коннова		12.80	
Пров.		Колесников		12.80	
Т.контр.		Шалдин		12.80	
Руков.		Семенов		12.80	
Н.контр.		Колесников		12.80	
Утв.		Волконский		12.80	

Лит.	Масса	Масштаб
	1900	1:25
Лист 1	Листов 3	

Гипростроммаш Москва

Формат 12

Гл. инженер института /К.И. Гузенко/

Инв. № подл. | Подп. и дата | Взам. инв. № | Инв. № дубл. | Подп. и дата

Вид А лист 1
М 1:20

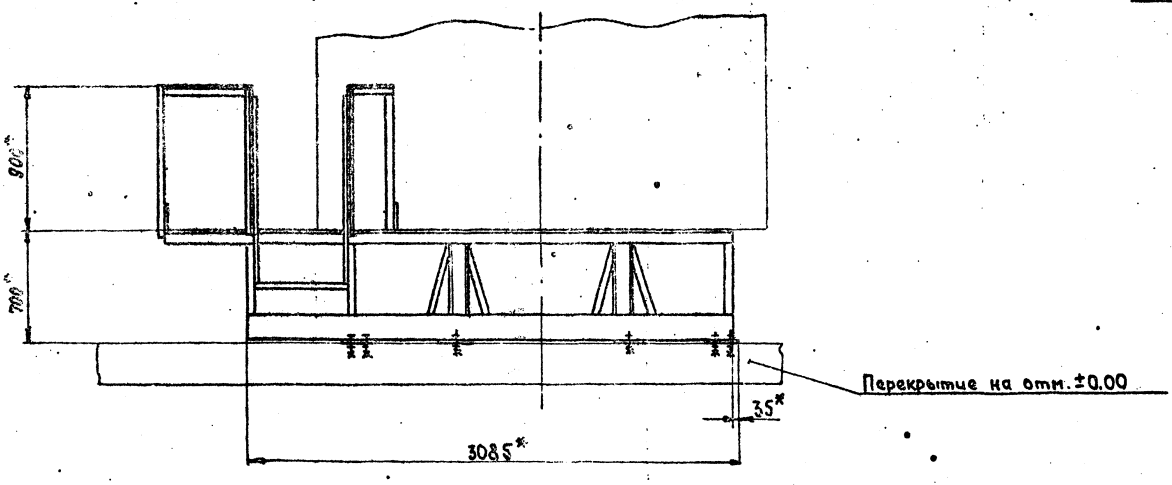

Б - Б лист 1
М 1:25

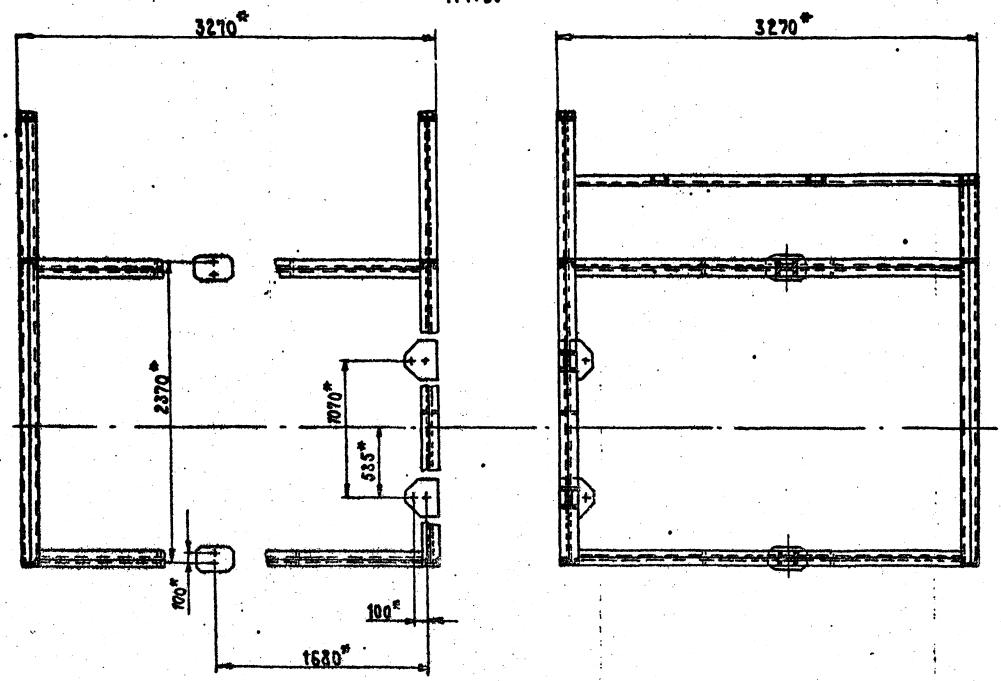

7597/16

7

409-28-38
Альбом XIII Часть 2

2930А/1.000СБ

Рама под бетоносмесители СБ-138
Сборочный чертеж

Изм.	Лист	№ докум.	Подп.	Дата
Разраб.		Кеннова		12.80
Пров.		Колесникова		12.80
Т. контр.		Шалдин		12.80
Руков.		Семенов		12.80
Н. контр.		Колесникова		12.80
Утв.		Волконский		12.80

Лит.	Масса	Масштаб
	—	—

Лист 2 Листов

Гипростроммаш Москва

Формат 22

№ строки	Обозначение	Наименование	Обозначение	Кол.	Общее кол.	Примечание
1						
2	2930А/1.000	Рама под бетоносмесители СБ-138				
3						
4	2930А/1.010	Рама			1	
5						
6	2930А/1.020	Рама			1	
7						
8	2930А/1.050	Балка	2930А/1.010	1	1	
9						
10						
11	2930А/1.060	Балка	2930А/1.010	2	2	
12			2930А/1.020	1	1	
13					3	
14	-01	Балка	2930А/1.010	1	1	
15			2930А/1.020	2	2	
16					3	
17	-02	Балка	2930А/1.010	4	4	
18			2930А/1.020	4	4	
19					8	
20						
21						
22	2930А/1.070	Балка	2930А/1.020	1	1	
23						
24						
25						
26						
27						
28						

Изм.	Лист	№ докум.	Подп.	Дата
Разраб.		Прудниченко		12.80
Пров.		Колесникова		12.80
Рук.		Семенов		12.80
Н.контр.		Колесникова		12.80
Утв.		Волконскова		12.80

2930А/1.000 ВС

Рама под бетоносмесители
Ведомость спецификаций

Лит.	Лист	Листов
		1

Гипростроммаш. Москва.

Формат 12

№ строки	Наименование	Код ОКП	Обозначение документа на поставку	Поставщик	Куда входит (обозначение)	Количество: на изделие	в комплекты	на регулир.	Всего	Примечание
1	Болты		ГОСТ 7798-70*							
2	М6×16.46					6			6	
3	М20×50.46					16			16	
4										
5	Гайки		ГОСТ 5915-70*							
6	М6.5					18			18	
7	М20.5					16			16	
8										
9	Шайбы		ГОСТ 6402-70*							
10	6.65Г					24			24	
11	20.65Г					16			16	
12										
13	Цепь 2-6×27		ГОСТ 7070-75							
14	40 зв					6			6	
15										
16										
17										
18										
19										
20										
21										
22										
23										
24										
25										
26								8	409-28-38	
							7597/16		Альбом XIII	Часть 2

Изм.	Лист	№ докум.	Подп.	Дата
Разраб.		Прудниченко		12.80
Пров.		Колесникова		12.80
Рук.		Семенов		12.80
Н.контр.		Колесникова		12.80
Утв.		Семенов		12.80

2930А/1.000 ВП

Рама под бетоносмесители СБ-138
Ведомость покупных изделий

Лит.	Лист.	Листов
		1

Гипростроммаш. Москва.

Формат 12

Инв. № подл.	Подп. и дата	Взам. инв. №	Инв. № дубл.	Подп. и дата

Формат	Зона	Поз.	Обозначение	Наименование	Кол.	Примечание
				Документация		
22			2.930А/1. 010СБ	Сборочный чертеж		
				Сборочные единицы		
11		1	2.930А/1. 050	Балка	1	
11		2	2.930А/1. 060	Балка	2	
		3	-01	Балка	1	
		4	-02	Балка	4	
				Детали		
11		8	2.930А/1.011	Ребро	12	
11		9	2.930А/1.012	Косынка	3	
11		10	2.930А/1.013	Косынка	4	
11		11	2.930А/1.014	Косынка	4	
11		12	2.930А/1.015	Поручень	2	
11		13	2.930А/1.016	Раскос	7	
11		14	2.930А/1.017	Связь	2	
		15	-01	Связь	1	
		16	-02	Связь	1	
		17	-03	Связь	1	
		18	-04	Связь	1	
		19	-05	Связь	1	
		20	-07	Связь	1	
		21	-08	Связь	1	
		22	-09	Связь	1	
		23	-11	Связь	1	

Изм.	Лист	№ докум.	Подп.	Дата
Разраб.		Пружинчиков		12.80
Пров.		Колесников		12.80
Рук.гр.		Семенов		12.80
Н.контр.		Колесников		12.80
Утв.		Семенов		12.80

2.930А/1.010

Рама

Лит.	Масса	Масштаб
	1	2

Гипростроммаш
Москва

Формат А1

Формат	Зона	Поз.	Обозначение	Наименование	Кол.	9
11		24	2.930А/1. 022	Связь	1	
		25	-01	Связь	6	
		26	-02	Связь	1	
		27	-03	Связь	1	
		28	-04	Связь	1	
		29	-05	Связь	1	
		30	-06	Связь	1	
11		31	2.930А/1. 024	Настил	1	
11		32	2.930А/1. 025	Настил	1	
11		33	2.930А/1. 026	Стойка	6	
		34	-01	Стойка	2	
11		35	2.930А/1. 027	Связь	1	
БЧ		36	2.930А/1. 028	Связь		
				Круг В16 ГОСТ 2590-71* / Ст3-I ГОСТ 16523-70*	2	0,2кг
				ℓ=130-2		
11		37	2.930А/1.029	Барт	1	
11		38	-01	Барт	1	
БЧ		40	2.930А/1. 031	Ребро		
				Лист Б-ПН-6 ГОСТ 19903-74* / Ст.3 ГОСТ 14637-69*		
				200-1,2×150-1	1	1,4кг
БЧ		41	2.930А/1. 039	Ребро		
				Лист Б-ПН-6 ГОСТ 19903-74* / Ст.3 ГОСТ 14637-69*		
				200-1,2×100-1	8	0,9кг

2.930А/1.010

Лист 2

Формат А1

Формат	Зона	Поз.	Обозначение	Наименование	Кол.	Примечание
				Документация		
22			2.930А/1. 020 СБ	Сборочный чертеж		
				Сборочные единицы		
11		1	2.930А/1. 060	Балка	1	
		2	-01	Балка	2	
		3	-02	Балка	4	
11		4	2.930А/1. 070	Балка	1	
				Детали		
11		8	2.930А/1. 011	Ребро	12	
11		9	2.930А/1. 012	Косынка	4	
11		10	2.930А/1. 013	Косынка	4	
11		11	2.930А/1. 014	Косынка	4	
11		12	2.930А/1. 015	Поручень	2	
11		13	2.930А/1. 016	Раскос	7	
11		14	2.930А/1. 017	Связь	2	
		15	-03	Связь	1	
		16	-06	Связь	1	
		17	-07	Связь	1	
		18	-08	Связь	1	
		19	-09	Связь	1	
		20	-12	Связь	1	
11		21	2.930А/1. 022	-01 Связь	6	
		22		-02 Связь	1	

Изм.	Лист	№ докум.	Подп.	Дата
Разраб.		Пружинчиков		12.80
Пров.		Колесников		12.80
Рук.гр.		Семенов		12.80
Н.контр.		Колесников		12.80
Утв.		Семенов		12.80

2.930А/1.010

Рама

Лит.	Масса	Масштаб
	1	2

Гипростроммаш
Москва

Формат А1

Формат	Зона	Поз.	Обозначение	Наименование	Кол.	Примечание
		23	2.930А/1. 022-03	Связь	1	
		24	-04	Связь	1	
		25	-06	Связь	1	
		26	-07	Связь	1	
11		27	2.930А/1. 026	Стойка	6	
БЧ		28	2.930А/1. 028	Связь		
				Круг В16 ГОСТ 2590-71* / Ст3-I ГОСТ 16523-70*		
				ℓ=130-2	2	0,2кг
11		29	2.930А/1.029-02	Барт	2	
11		33	2.930А/1. 032	Настил	1	
11		34	2.930А/1. 033	Настил	1	
11		35	2.930А/1. 034	Связь	1	
БЧ		40	2.930А/1. 039	Ребро		
				Лист Б-ПН-6 ГОСТ 19903-74* / Ст.3 ГОСТ 14637-69*		
				200-1,2×100-1	8	0,9кг

409-23-38

7597/16

Альбом VIII

Лист 2

2.930А/1.020

Лист 2

Формат А1

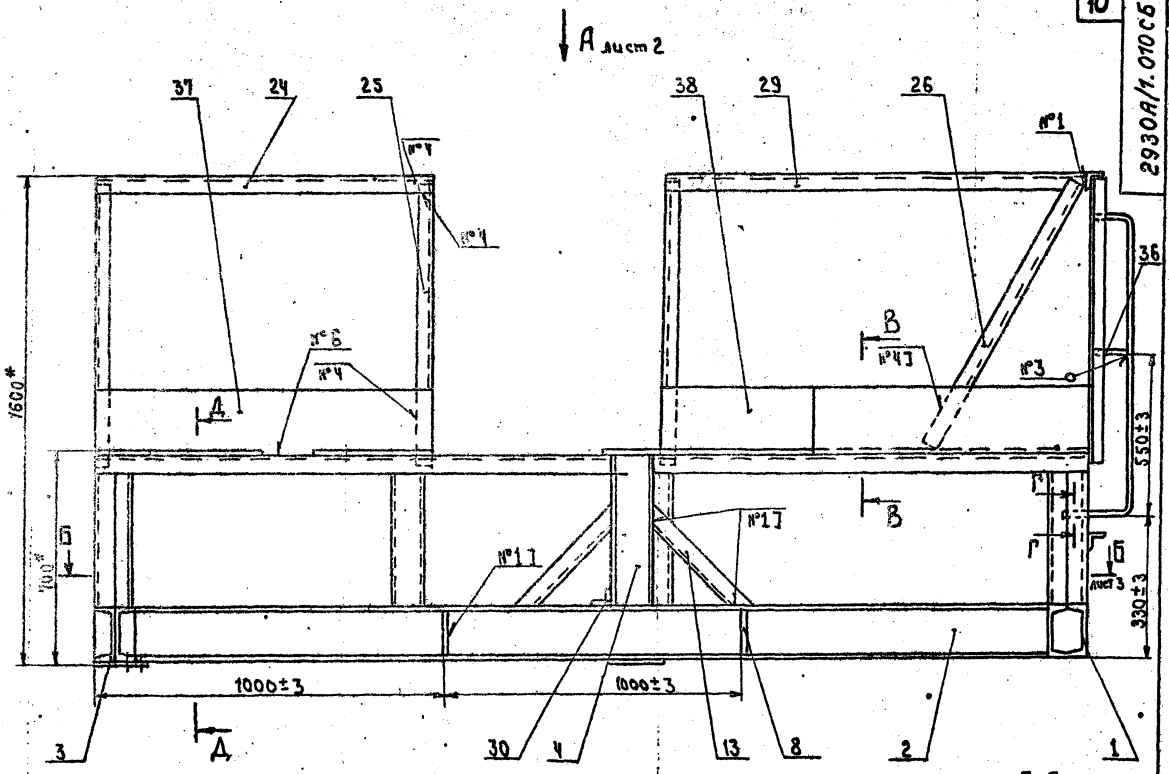

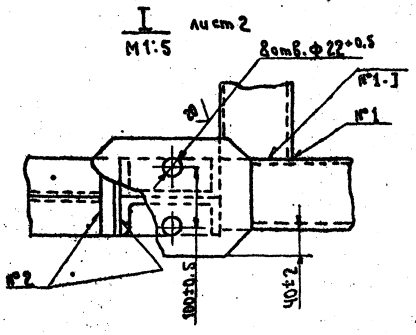

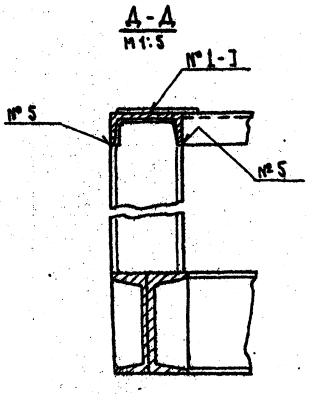

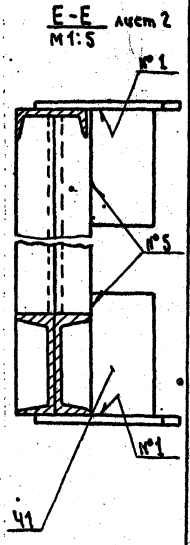

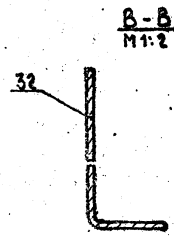

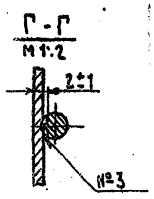

7597/16 10

№шва	Обозначение шва	№шва	Обозначение шва
№1	Т1-△5	№5	С2
№2	Н1-△6	№6	Т1-△2-50/150
№3	Нестандартный		
№4	Н1-△2		

409-28-38
Альбом XIII Часть 2

2930А/1.010СБ

Рама
Сборочный чертеж

Лит	Масса	Масштаб
	850	1:10

Лист 1 Листов 3

Гипростроммаш Москва

Формат А2

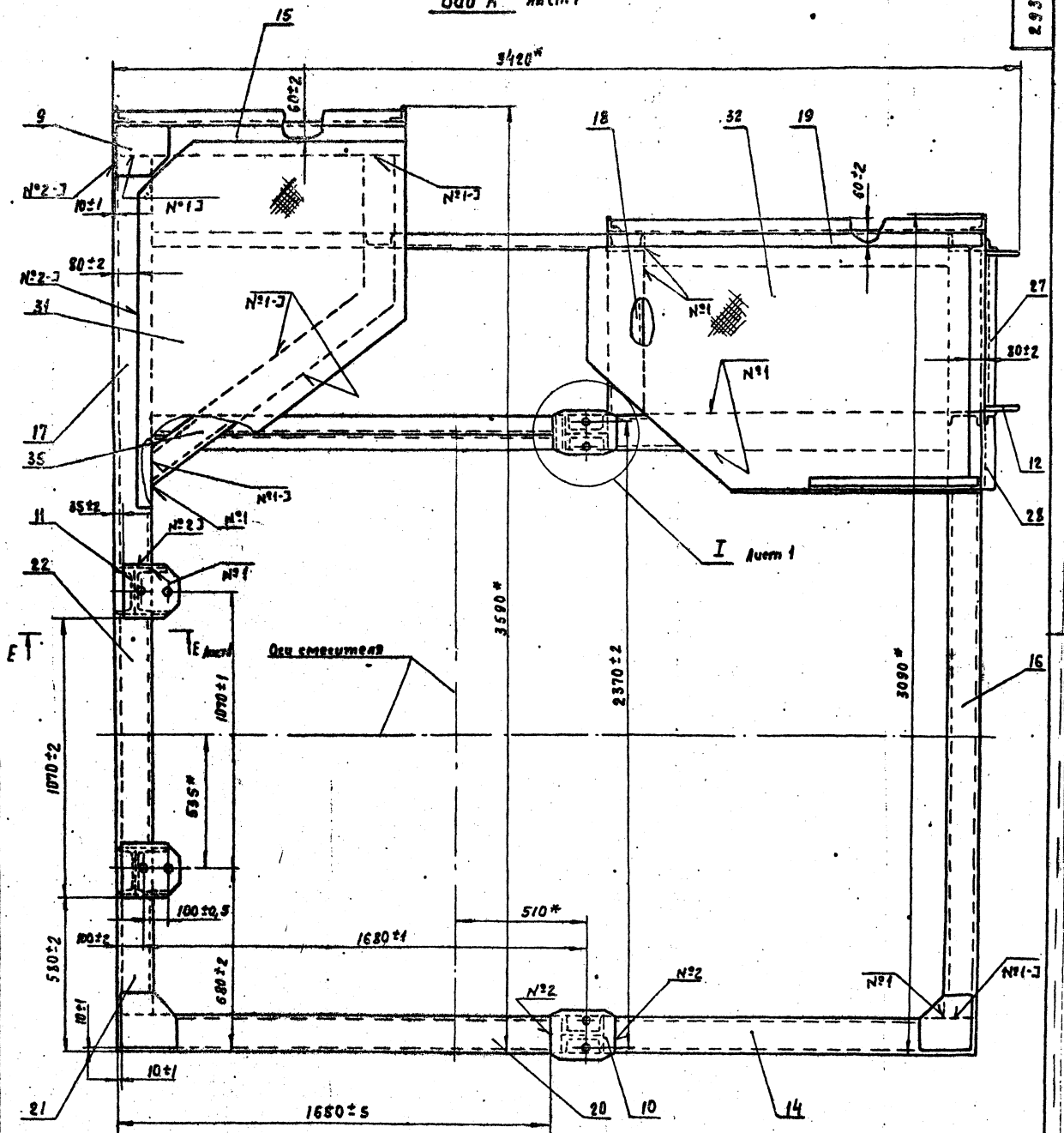

					409-28-38
				7597/16	11 Альбом XIII Часть 2
				2930А/1 010 СБ	
Изм.	Лист	№ докум.	Подп.	Дата	Рама Сборочный чертеж
Разраб.		Прудниченко		12.80	Лит. / Масса / Масштаб: – / 1:10
Пров.		Колесникова		12.80	
Т.контр.		Шалдин		12.80	Лист 2 / Листов
Руков.		Семенов		12.80	Гипростроммаш. Москва
Н.контр.		Колесникова		12.80	
Утв.		Семенов		12.80	

Формат 22

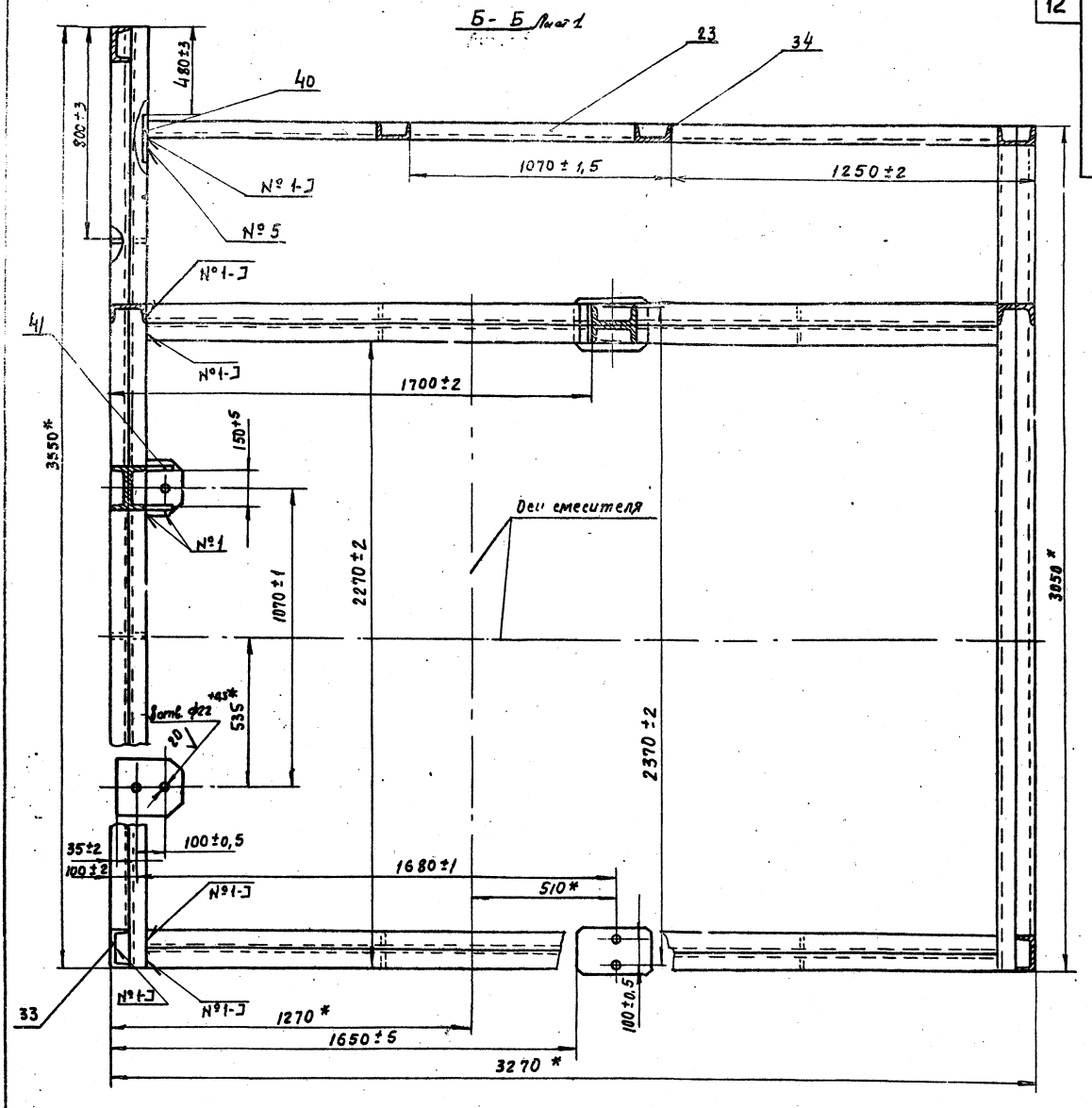

409-28-38

7597/16 12 Альбом XIII Часть 2

2930А/1.010 СБ

Изм.	Лист	№ докум.	Подп.	Дата
Разраб.		Прудниченко		12.80
Пров.		Колесников		12.80
Контр.		Шалдик		12.80
Рукав.		Семенов		12.80
Контр.		Колесников		12.80
Утв.		Семенов		12.80

Рама
Сборочный чертеж

Лит.	Масса	Масштаб
	–	1:10

Лист 3 Листов

Гипростроммаш
Москва

Формат 22

2930А/1.020СБ

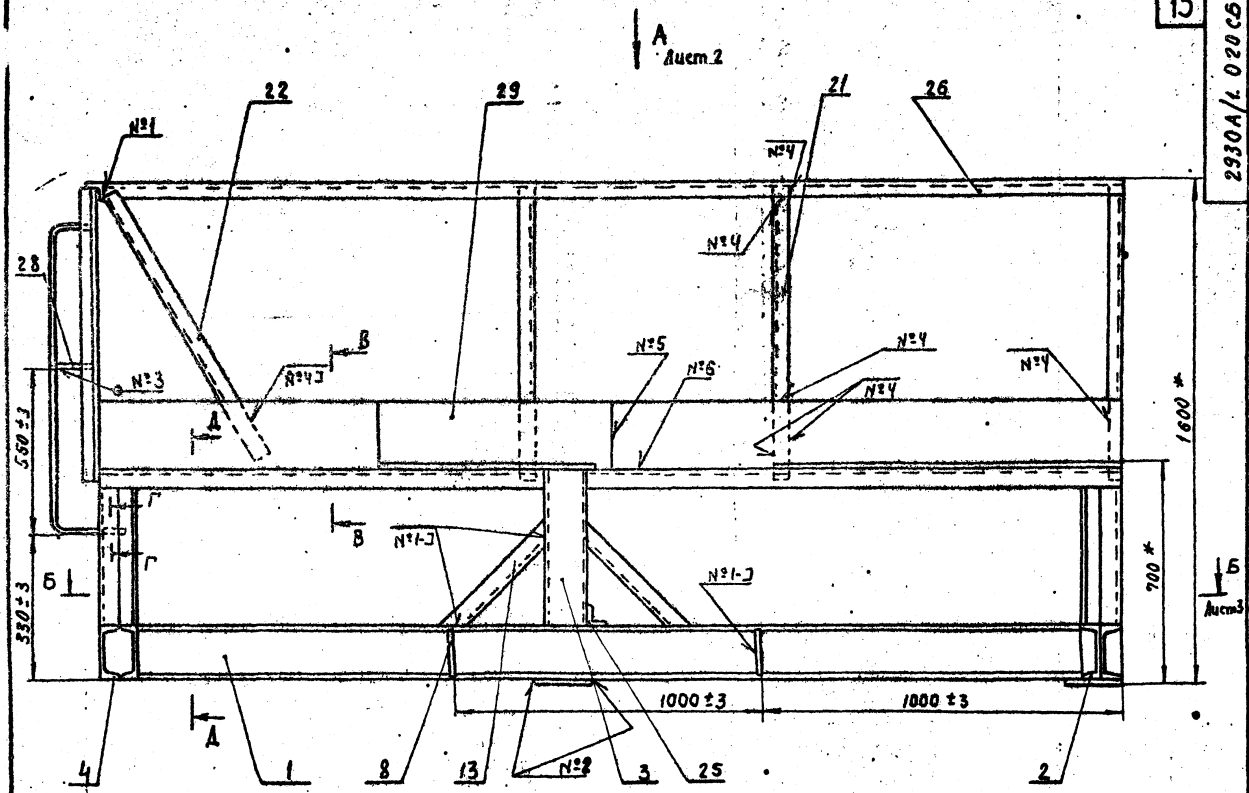

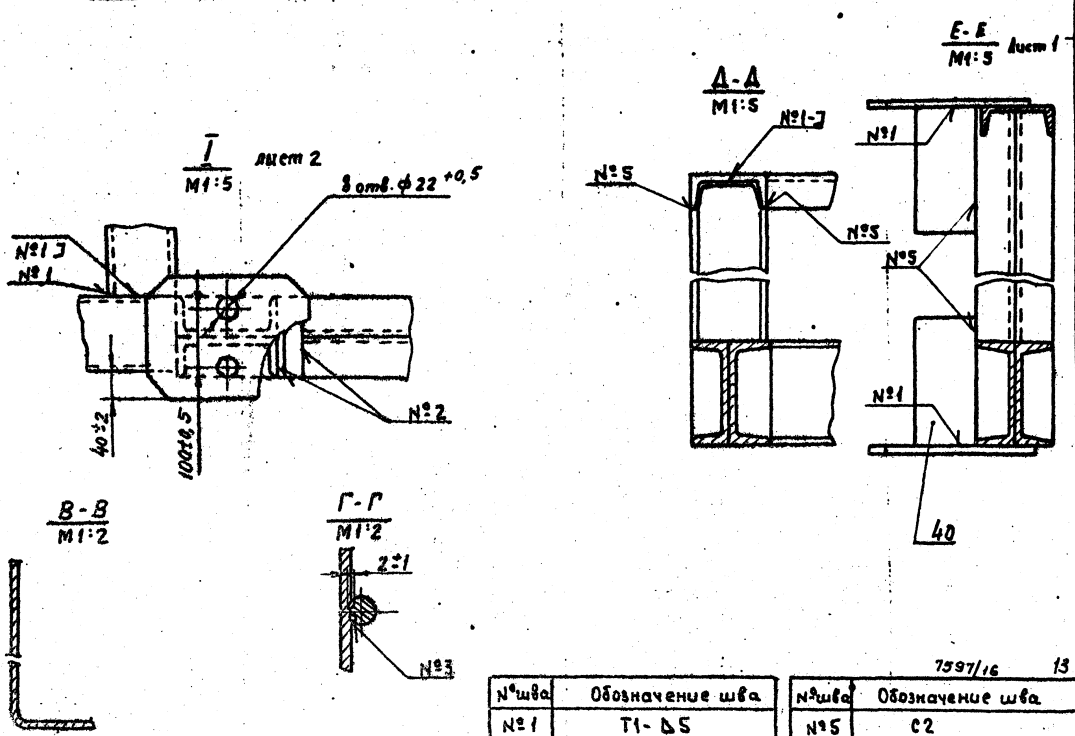

7597/16 13

№шва	Обозначение шва	№шва	Обозначение шва
№1	Т1-Δ5	№5	С2
№2	Н1-Δ6	№6	Т1-Δ2-50/150
№3	Нестандартный		
№4	Н1-Δ2		

409-28-38
Альбом XIII Часть 2

2930А/1.020СБ

Изм.	Лист	№ докум.	Подп.	Дата
Разраб.		Прудниченко		12.80
Пров.		Колесников		12.80
Т. контр.		Шалдин		12.80
Руков.		Семенов		12.80
Н. контр.		Колесников		12.80
Утв.		Семенов		12.80

Рама
Сборочный чертеж

Лит.	Масса	Масштаб
	950	1:10

Лист 1 Листов 3

Гипростроммаш
Москва

Формат 82

2930А/1.020СБ

Вид А лист 1

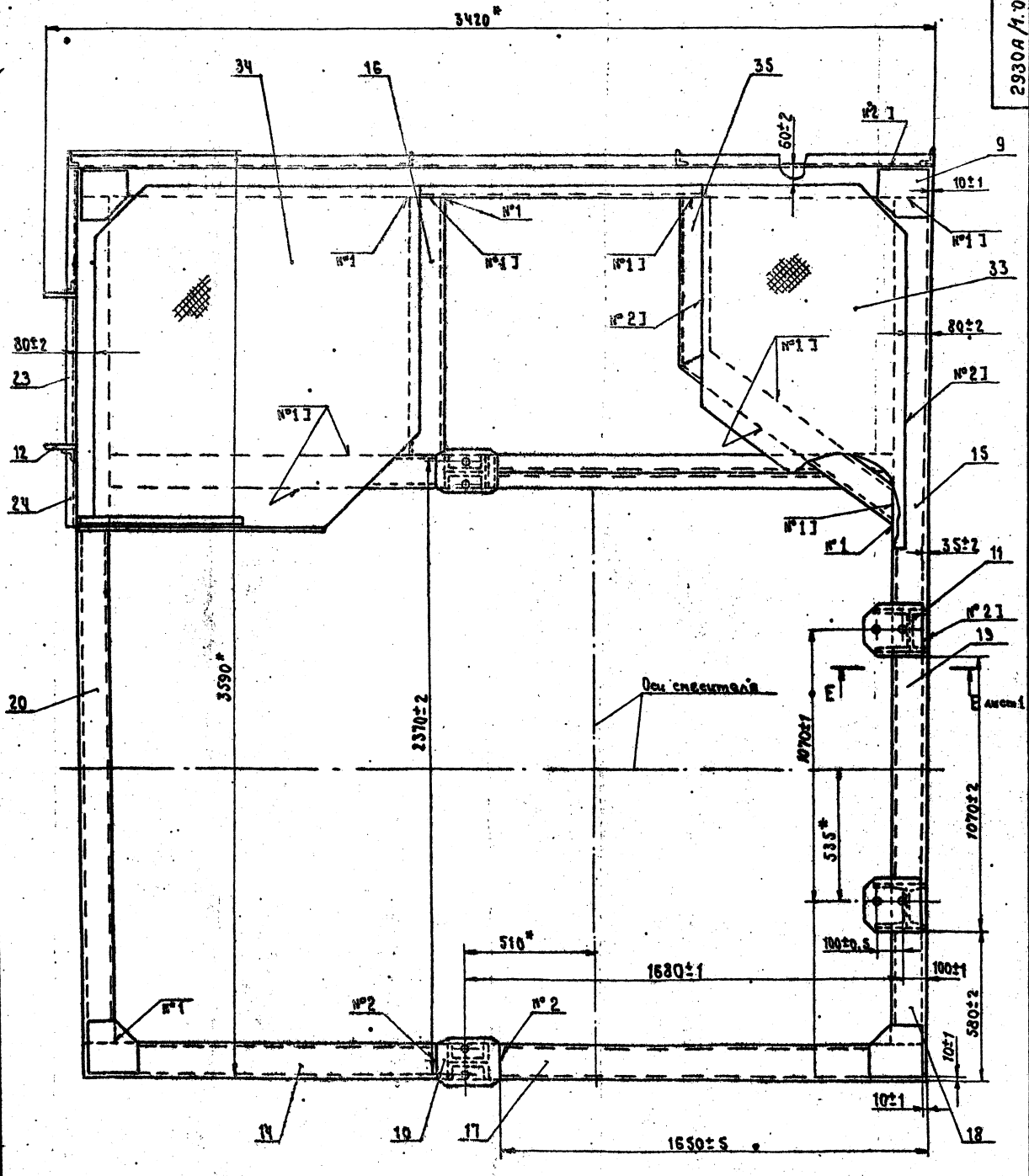

409-28-38

7397/16 14 Альбом XIII Часть 2

2930А/1.020СБ

Изм.	Лист	№ докум.	Подп.	Дата
Разраб.		Прудниченко		12.80
Пров.		Колесникова		12.80
Т.контр.		Шалдин		12.80
Рукоп.		Семенов		12.80
Н.контр.		Колесникова		12.80
Утв.		Семенов		12.80

Рама
Сборочный чертеж

Лит.	Масса	Масштаб
	—	1:10

Лист 2 Листов

Гипростроммаш Москва

2930 А/1. 020 СБ

Б - Б Лист 1

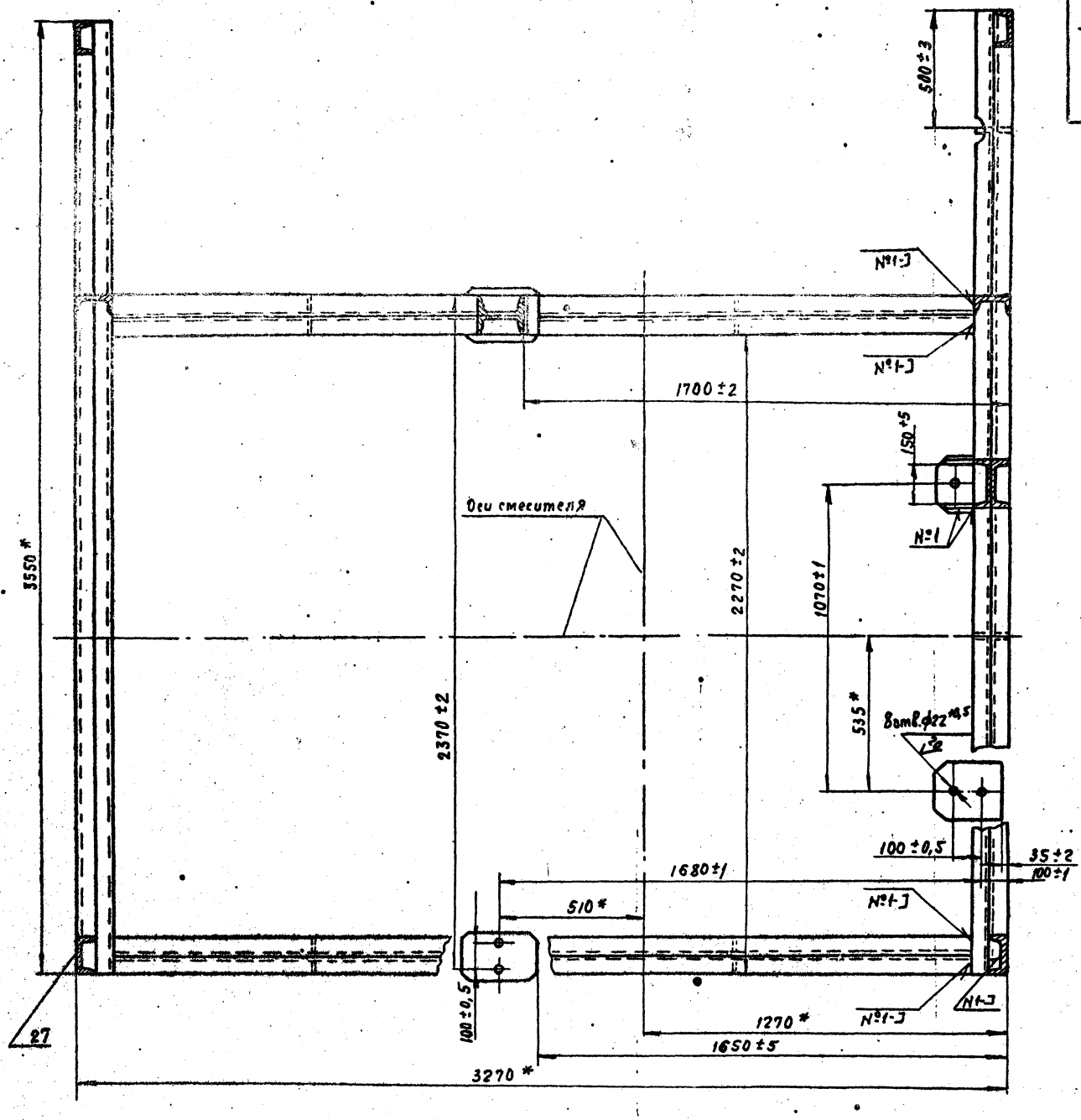

409-28-38

7597/16 15 Альбом XIII Часть 2

2930 А/1. 020 СБ

Изм.	Лист	№ докум.	Подп.	Дата
Разраб.		Прудниченко		12.80
Пров.		Колесников		12.80
Т.контр.		Шалдин		12.80
Руков.		Семенов		12.80
Н.контр.		Колесников		12.80
Утв.		Семенов		12.80

Рама. Сборочный чертеж

Лит.	Масса	Масштаб
	–	1:10

Лист 3 Листов 3

Гипростроммаш Москва.

Формат 22

2930А/1. 050 СБ

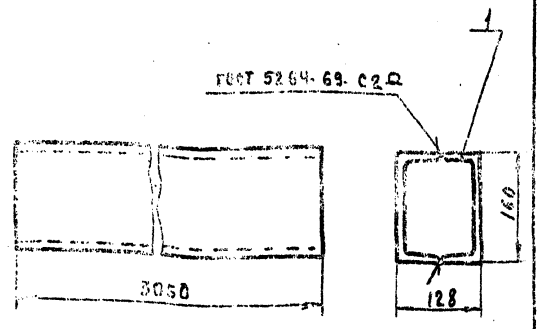

Размеры для справок

Изм.	Лист	№ докум.	Подп.	Дата
Разраб.		Прудниченкова		12.80
Пров.		Колесникова		12.80
Т.контр.		Шалдин		12.80
Руков.		Семенов		12.80
Н.контр.		Колесникова		12.80
Утв.		Семенов		12.80

2930А/1. 050 СБ

Балка
Сборочный чертеж

Лит.	Масса	Масштаб
	88	1:5

Лист | Листов 1

Гипростроммаш
Москва

Формат 11

Формат	Зона	Поз	Обозначение	Наименование	Кол.	16
				Документация		
11			2930А/1. 050 СБ	Сборочный чертеж		
				Детали		
6.4		1	2930А/1. 051	Балка		
				Швеллер 16 ГОСТ 8240-72 / Ст.3-I ГОСТ 535-79		
				ℓ=3050-5,4	2	43кг.

2930А/1. 050

Изм.	Лист	№ докум.	Подп.	Дата
Разраб.		Прудниченкова		12.80
Пров.		Колесникова		12.80
Руков.		Семенов		12.80
Н.контр.		Колесникова		12.80
Утв.		Семенов		12.80

Балка

Лит.	Лист	Листов
		1

Гипростроммаш
Москва

Формат 11

2930А/1. 060 СБ

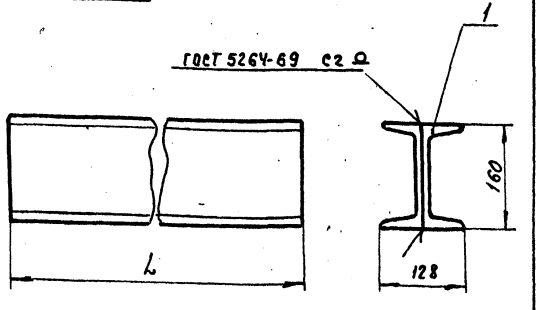

Обозначение	L, мм	Масса, кг
2930А/1. 060	3014	85
- 01	3550	100
- 02	520	16

7597/16 16

2930А/1. 060 СБ

Изм.	Лист	№ докум.	Подп.	Дата
Разраб.		Прудниченкова		12.80
Пров.		Колесникова		12.80
Т.контр.		Шалдин		12.80
Руков.		Семенов		12.80
Н.контр.		Колесникова		12.80
Утв.		Семенов		12.80

Балка
Сборочный чертеж

Лит.	Масса	Масштаб
	см. табл.	1:5

Лист | Листов 1

Гипростроммаш
Москва

Формат 11

Формат	Зона	Поз	Обозначение	Наименование	Кол.	Примечание
				Документация		
11			2930А/1. 060 СБ	Сборочный чертеж		
			Переменные данные для исполнений:			
			2930А/1. 060 СБ			
				Детали		
6.4		1	2930А/1. 061	Балка		
				Швеллер 16 ГОСТ 8240-72 / Ст.3-I ГОСТ 535-79		
				ℓ=3014-5,4	2	42,5кг
			2930А/1. 060-01			
				Детали		
6.4			2930А/1. 062	Балка		
				Швеллер 16 ГОСТ 8240-72 / Ст.3-I ГОСТ 535-79		
				ℓ=3550-66	2	50кг
			2930А/1. 060-02			
				Детали		
						409-28-38
6.4			2930А/1. 063	Балка		Альбом XIII Часть 2
				Швеллер 16 ГОСТ 8240-72 / Ст.3-I ГОСТ 535-79		
				ℓ=520-1,55	2	7,5кг

2930А/1. 060

Изм.	Лист	№ докум.	Подп.	Дата
Разраб.		Прудниченкова		12.80
Пров.		Колесникова		12.80
Руков.		Семенов		12.80
Н.контр.		Колесникова		12.80
Утв.		Семенов		12.80

Балка

Лит.	Лист	Листов
		1

Гипростроммаш
Москва

Формат 11

2930А/1.070 сб

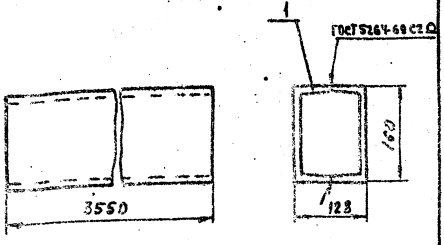

Размеры для справок

Изм.	Лист	№ докум.	Подп.	Дата
Разраб.		Пригоченков		12.76
Пров.		Колесникова		12.76
Т.контр.		Шалдин		12.76
Гл.конс.		Семенов		12.76
Н.контр.		Колесникова		12.76
Утв.		Семенов		12.76

2930А/1.070 сБ

Балка
Сборочный чертеж

Лит.	Масса	Масштаб
	100	1:5

Лист Листов 1

Гипростроммаш
Москва

Формат II

Формат	Зона	Поз.	Обозначение	Наименование	Кол.	Примеч.
				Документация		
11			2930А/1.070 сБ	Сборочный чертеж		
				Детали		
5Г4		1	2930А/1.071	Балка двутавр 16 ГОСТ 2410-72 Ст.3-Г ГОСТ 535-79		
				ℓ=3550-6.6	2	50кг

Инв.№ подл. | Подп. и дата | Взам.инв.№ | Инв.№ дубл. | Подп. и дата

Изм.	Лист	N докум.	Подп.	Дата
Разраб.		Пригоченков		12.76
Пров.		Колесникова		12.76
Т.контр.		Семенов		12.76
Н.контр.		Колесникова		12.76
Утв.		Семенов		12.76

2930А/1.070

Балка

Лит.	Лист	Листов

Гипростроммаш
Москва

Формат II

2930А/1.032

(√)∀

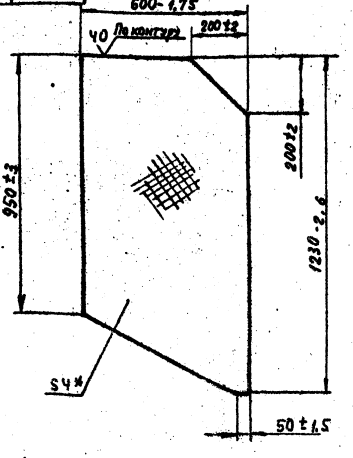

*Размер для справок

Изм.	Лист	№ докум.	Подп.	Дата
Разраб.				
Пров.				
Т.контр.				
Гл.конс.				
Н.контр.				
Утв.				

2930А/1.032

Настил

Лит.	Масса	Масштаб
	25	1:10

Лист Листов

Гипростроммаш

Инв.№ подл. | Подп. и дата | Взам.инв.№ | Инв.№ дубл. | Подп. и дата

Эскиз рояб. 3 ВН-Ч.2 Ст.3 ГОСТ 5582-77

Формат II

2930А/1.033

(√)∀

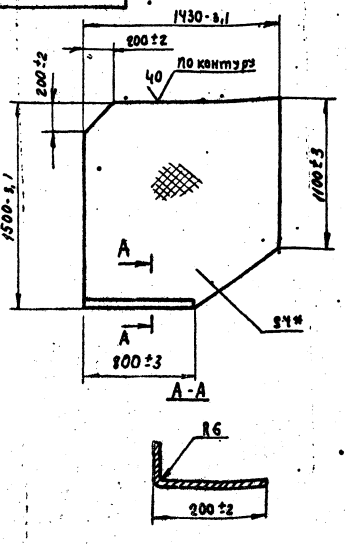

*Размер для справок

7597/16

17 409-28-38
Альбом III Часть 2

Изм.	Лист	№ докум.	Подп.	Дата
Разраб.				
Пров.				
Т.контр.				
Гл.конс.				
Н.контр.				
Утв.				

2930А/1.033

Настил

Лит.	Масса	Масштаб
	73	1:10

Лист Листов

Гипростроммаш
Москва

Эскиз рояб. 3 ВН-Ч.2 Ст.3 ГОСТ 5582-77

Формат

40 √(√)

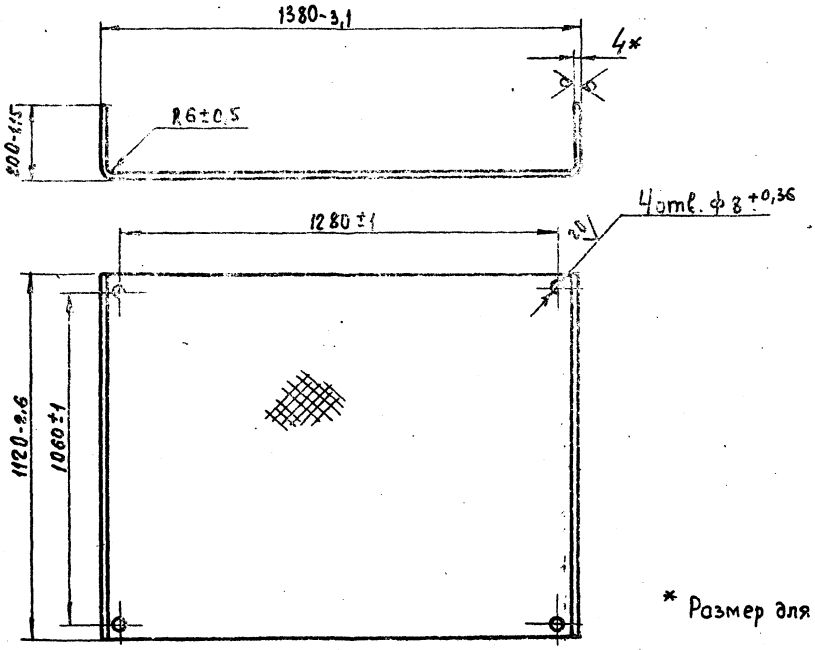

* Размер для справок

					2930А/1. 001		
Изм.	Лист	№ докум.	Подп.	Дата	Настил	Лит.	Масса	Масштаб
Разраб.		Прудниченко		12.80			71	1:10
Пров.		Колесников		12.80		Лист	Листов 1
Т. контр.		Шалдин		12.80			
Н. контр.		Колесников		12.80	Лист ромб. 0-ПН-4,0 Б Ст 3 гост 8568-77*	Гипростроммаш Москва	
Утв.		Семенов		12.80			

Формат 12

40 √(√)

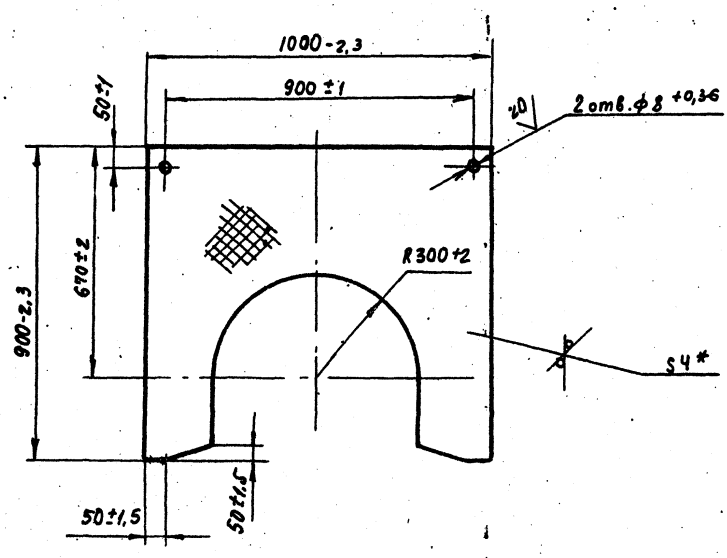

* Размер для справок

					2930А/1. 002		
Изм.	Лист	№ докум.	Подп.	Дата	Настил	Лит.	Масса	Масштаб
Разраб.		Прудниченко		12.80			23	1:10
Пров.		Колесников		12.80		Лист	Листов 1
Т. контр.		Шалдин		12.80			
Н. контр.		Колесников		12.80	Лист ромб. 0-ПН-4,0 Б Ст. 3 гост 8568-77*	Гипростроммаш Москва	
Утв.		Семенов		12.80			

Формат 12

2930А/1.029

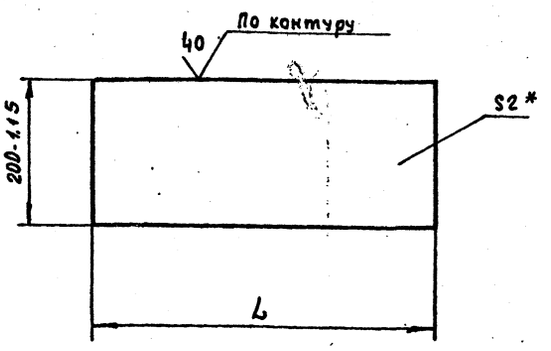

Обозначение	L, мм	Масса, кг
2930А/1. 029	880 - 2,3	2,7
- 01	1410-3,1	4,4
- 02	1635-3,1	5

* Размер для справок

Изм	Лист	№ докум.	Подп.	Дата	2930А/1. 029	Лит.	Масса	Масштаб
Разраб.		Прудниченко		12.80	Борт		см. табл.	1:5
Пров.		Колесникова		12.80		Лист	Листов 1	
Т.контр.		Шалдин		12.80				
Н.контр.		Колесникова		12.80	Лист Б-ПН-2 ГОСТ 19904-74 / 3-IV Ст.3 ГОСТ 16523-70*	Гипростроммаш Москва		
Утв.		Семенов		12.80				

Формат 11

2930А/1.034

19

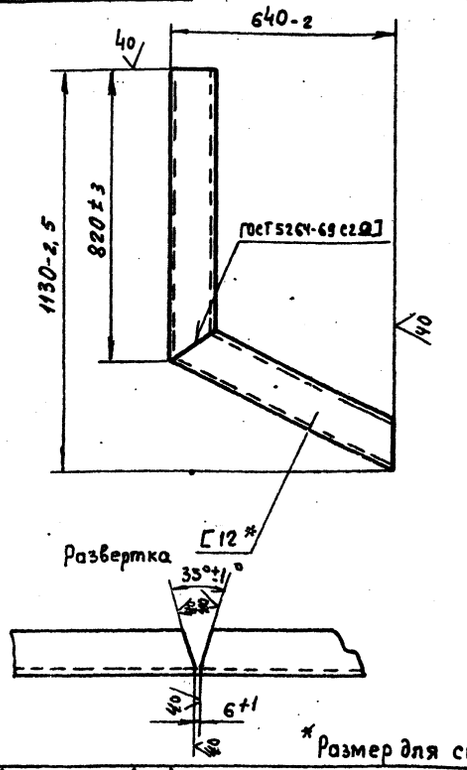

* Размер для справок

Изм	Лист	№ докум.	Подп.	Дата	2930А/1. 034	Лит.	Масса	Масштаб
Разраб.		Прудниченко		12.80	Связь		14,5	1:10
Пров.		Колесникова		12.80		Лист	Листов 1	
Т.контр.		Шалдин		12.80				
Н.контр.		Колесникова		12.80	Швеллер 12 ГОСТ 8240-72 / Ст.3-I ГОСТ 535-79	Гипростроммаш Москва		
Утв.		Семенов		12.80				

Формат 11

2930А/1.003

20

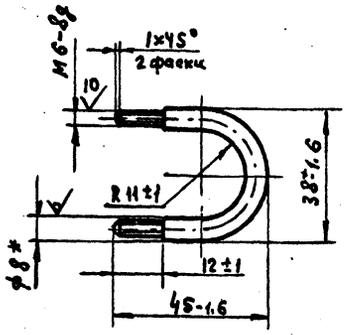

* Размер для справок

Изм	Лист	№ докум.	Подп.	Дата	2930А/1. 003	Лит.	Масса	Масштаб
Разраб.		Прудниченко		12.80	Скоба		0,035	1:1
Пров.		Колесникова		12.80		Лист	Листов 1	
Т.контр.		Шалдин		12.80				
Н.контр.		Колесникова		12.80	Круг В8 ГОСТ 2590-71* / Ст.3-II ГОСТ 535-79	Гипростроммаш Москва		
Утв.		Семенов		12.80				

Формат 11

2930А/1.004

20

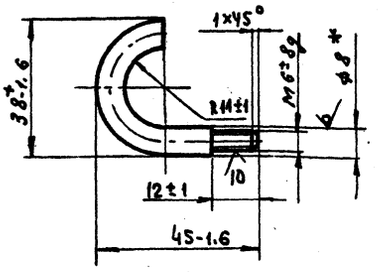

* Размер для справок.

19

409-29-38

Альбом XIII Часть 2

7597/16

Изм	Лист	№ докум.	Подп.	Дата	2930А/1. 004	Лит.	Масса	Масштаб
Разраб.		Прудниченко		12.80	Крюк		0,03	1:1
Пров.		Колесникова		12.80		Лист	Листов 1	
Т.контр.		Шалдин		12.80				
Н.контр.		Колесникова		12.80	Круг В8 ГОСТ 2590-71* / Ст.3-II ГОСТ 535-79	Гипростроммаш Москва		
Утв.		Семенов		12.80				

Формат 11

2930А/1.011

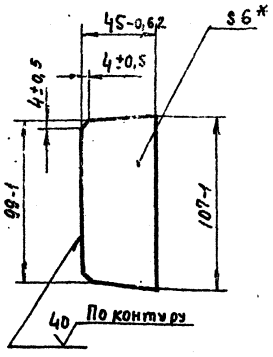

* Размер для справок

Изм.	Лист	№ докум.	Подп.	Дата
Разраб.		Прудниченко		12.80
Пров.		Колесников		12.80
Т.контр.		Шалдин		12.80
Н.контр.		Колесников		12.80
Утв.		Семенов		12.80

2930А/1.011 Ребро

Лит.	Масса	Масштаб
	0,2	1:2

Лист | Листов 1

Лист 5-ПН-6 ГОСТ 19903-74* Ст.3 ГОСТ 14637-69

Гипростроммаш Москва

Формат А1

2930А/1.012

(√) 20

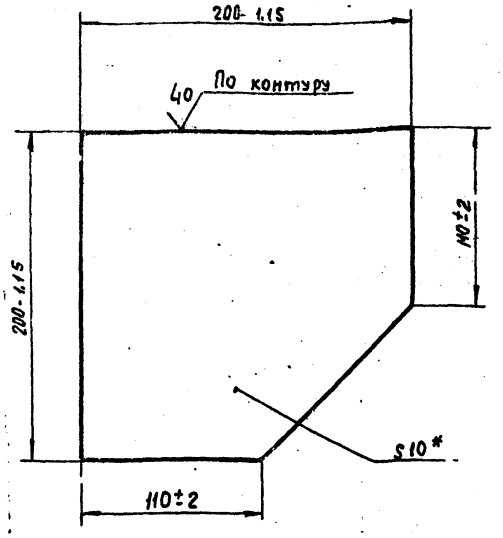

* Размер для справок

Изм.	Лист	№ докум.	Подп.	Дата
Разраб.		Прудниченко		12.80
Пров.		Колесников		12.80
Т.контр.		Шалдин		12.80
Н.контр.		Колесников		12.80
Утв.		Семенов		12.80

2930А/1.012 Косынка

Лит.	Масса	Масштаб
	2,5	1:2

Лист | Листов 1

Лист 5-ПН-10 ГОСТ 19903-74* Ст.3 ГОСТ 14637-69

Гипростроммаш Москва

Формат А1

2930А/1.013

(√)

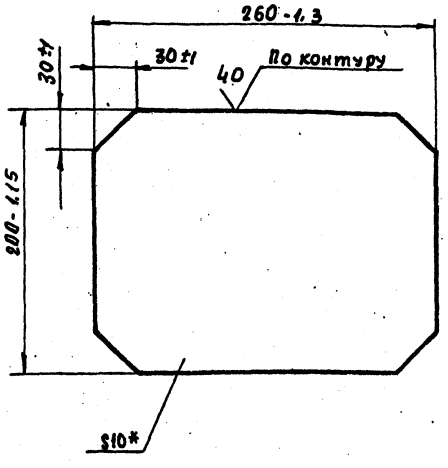

* Размер для справок

Изм.	Лист	№ докум.	Подп.	Дата
Разраб.		Прудниченко		12.80
Пров.		Колесников		12.80
Т.контр.		Шалдин		12.80
Н.контр.		Колесников		12.80
Утв.		Семенов		12.80

2930А/1.013 Косынка

Лит.	Масса	Масштаб
	4	1:2,5

Лист | Листов 1

Лист 5-ПН-10 ГОСТ 19903-74* Ст.3 ГОСТ 14637-69

Гипростроммаш Москва

Формат А1

2930А/1.014

(√)

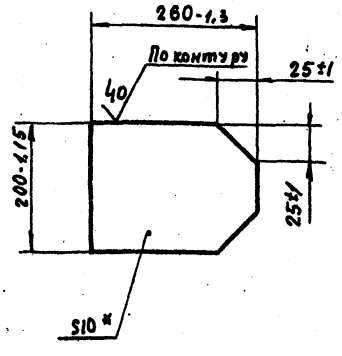

* Размер для справок

Изм.	Лист	№ докум.	Подп.	Дата
Разраб.		Прудниченко		12.80
Пров.		Колесников		12.80
Т.контр.		Шалдин		12.80
Н.контр.		Колесников		12.80
Утв.		Семенов		12.80

2930А/1.014 Косынка

Лит.	Масса	Масштаб
	3,9	1:5

Лист | Листов 1

Лист 5-ПН-10 ГОСТ 19903-74* Ст.3 ГОСТ 14637-69*

Гипростроммаш Москва

Формат А1

20 409-28-38 Альбом XIII Часть 2

7597/16

Инв. № подл. | Подп. и дата | Взам. инв. № | Инв. № дубл. | Подп. и дата

2930А/1.015

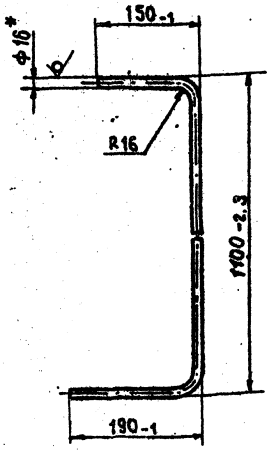

* Размер для справок

Изм.	Лист	№ докум.	Подп.	Дата
Разраб.		Прудниченко		12.80
Пров.		Колесникова		12.80
Т. контр.		Шалдин		12.80
Н. контр.		Колесникова		12.80
Утв.		Семёнов		12.80

2930А/1.015

Поручень

Лит.	Масса	Масштаб
	2,5	1:5

Лист | Листов 1

Круг В16 ГОСТ 2590-71* / Ст 3-I ГОСТ 535-79

Гипростроммаш Москва

Формат 11

2930А/1.016

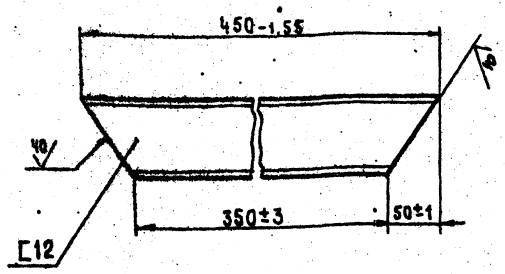

* Размер для справок

Изм.	Лист	№ докум.	Подп.	Дата
Разраб.		Прудниченко		12.80
Пров.		Колесникова		12.80
Т. контр.		Шалдин		12.80
Н. контр.		Колесникова		12.80
Утв.		Семёнов		12.80

2930А/1.016

Раскос

Лит.	Масса	Масштаб
	4,6	1:5

Лист | Листов 1

Швеллер 12 ГОСТ 8240-72 / Ст 3I ГОСТ 535-79

Гипростроммаш Москва

Формат 11

2930А/1.017

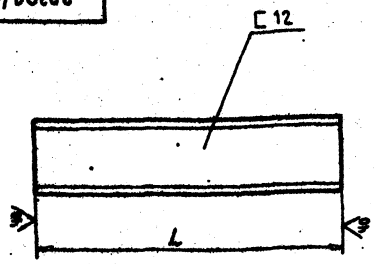

Обозначение	L, мм	Масса, кг.
2930А/1.017	1410-3,1	14,5
-01	880-2,3	9,2
-02	2930-5,4	30,5
-03	1600-3,1	16,5
-04	650-2	6,6
-05	1290-3,1	15,4
-06	1030-2,6	11
-07	1700-3,7	17,5
-08	600-1,75	6,1
-09	910-2,3	9,3
-11	3010-5,4	30,5
-12	3310-6,6	34

* Размеры для справок

Изм.	Лист	№ докум.	Подп.	Дата
Разраб.		Прудниченко		12.80
Пров.		Колесникова		12.80
Т. контр.		Шалдин		12.80
Н. контр.		Колесникова		12.80
Утв.		Семёнов		12.80

2930А/1.017

Связь

Лит.	Масса	Масштаб
	см. табл.	1:5

Лист | Листов 1

Швеллер 12 ГОСТ 8240-72 / Ст.-I ГОСТ 535-79

Гипростроммаш Москва

Формат 11

2930А/1.022

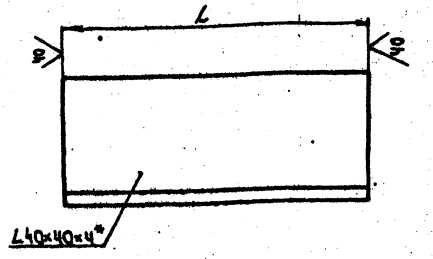

Обозначение	L, мм	Масса, кг
2930А/1.022	880-2,3	2,1
-01	950-2,3	2,3
-02	900-2,3	2,2
-03	650-2	1,6
-04	410-1,55	1
-05	1410-3,1	3,2
-06	128-1	0,3
-07	3310-6,6	8

* Размеры для справок

7597/16 | 21 | 409-28-38 Альбом XIII Часть 2

Изм.	Лист	№ докум.	Подп.	Дата
Разраб.		Прудниченко		12.80
Пров.		Колесникова		12.80
Т. контр.		Шалдин		12.80
Н. контр.		Колесникова		12.80
Утв.		Семёнов		12.80

2930А/1.022

Связь

Лит.	Масса	Масштаб
	см. табл.	1:1

Лист | Листов 1

Уголок Б-40×40×4 ГОСТ 8509-72 / Ст.3-I ГОСТ 535-79

Гипростроммаш Москва

Формат 11

2930А/1.024

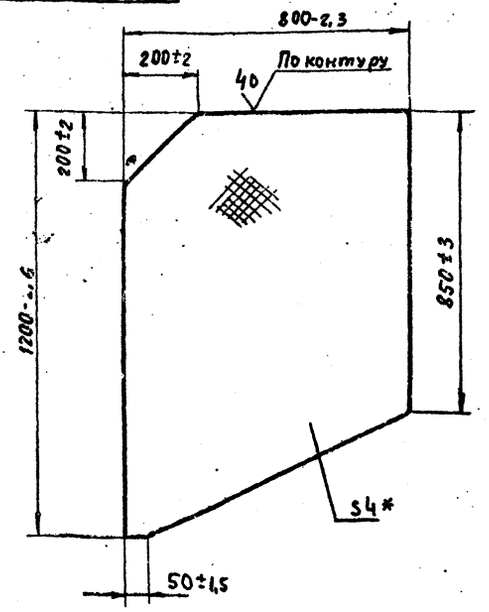

* Размер для справок

Изм.	Лист	№ докум.	Подп.	Дата
Разраб.		Прудниченко		12.80
Пров.		Колесников		12.80
Т. контр.		Шалдин		12.80
Н. контр.		Колесников		12.80
Утв.		Семенов		12.80

2930А/1.024

Настил

Лит.	Масса	Масштаб
	31	1:10
Лист	Листов 1	

Лист ромб. 0-ПН-4,0 Б Ст3 гост 5668-77*

Гипростроммаш Москва

Формат А1

2930А/1.025

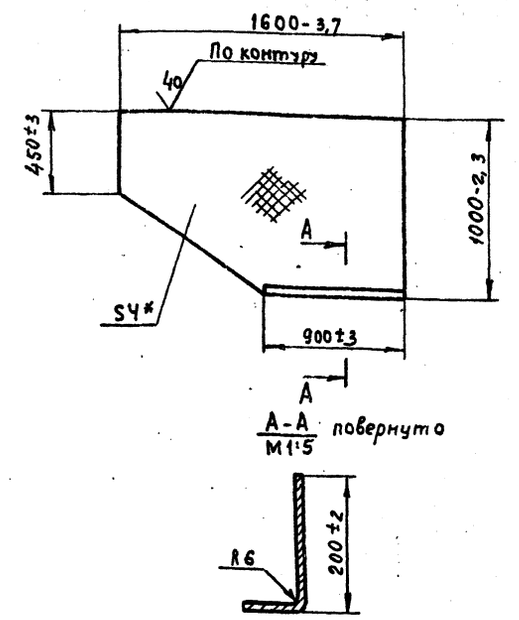

* Размер для справок

Изм.	Лист	№ докум.	Подп.	Дата
Разраб.		Прудниченко		12.80
Пров.		Колесников		12.80
Т. контр.		Шалдин		12.80
Н. контр.		Колесников		12.80
Утв.		Семенов		12.80

2930А/1.025

Настил

Лит.	Масса	Масштаб
	46	1:20
Лист	Листов 1	

Лист ромб. 0-ПН-4,0 Б Ст3 гост 5668-77*

Гипростроммаш Москва

Формат А1

2930А/1.026

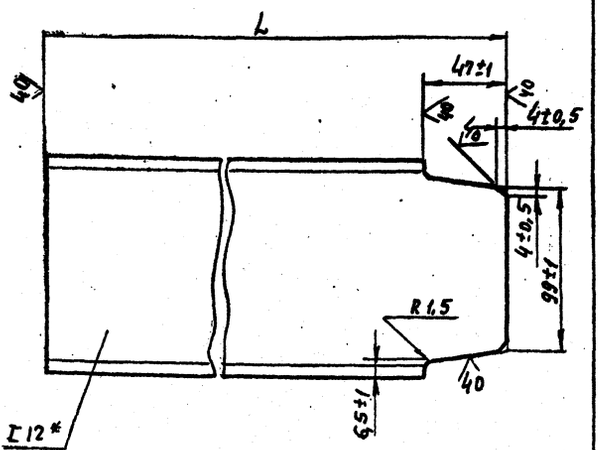

Обозначение	L, мм.	Масса, кг
2930А/1.026	515-1,75	5
-01	475-1,55	4,9

* Размеры для справок

Изм.	Лист	№ докум.	Подп.	Дата
Разраб.		Прудниченко		12.80
Пров.		Колесников		12.80
Т. контр.		Шалдин		12.80
Н. контр.		Колесников		12.80
Утв.		Семенов		12.80

2930А/1.026

Стойка

Лит.	Масса	Масштаб
	см. табл.	1:2
Лист	Листов 1	

Швеллер 12 гост 8240-72 Ст3-Т гост 535-79

Гипростроммаш Москва

Формат А1

2930А/1.027

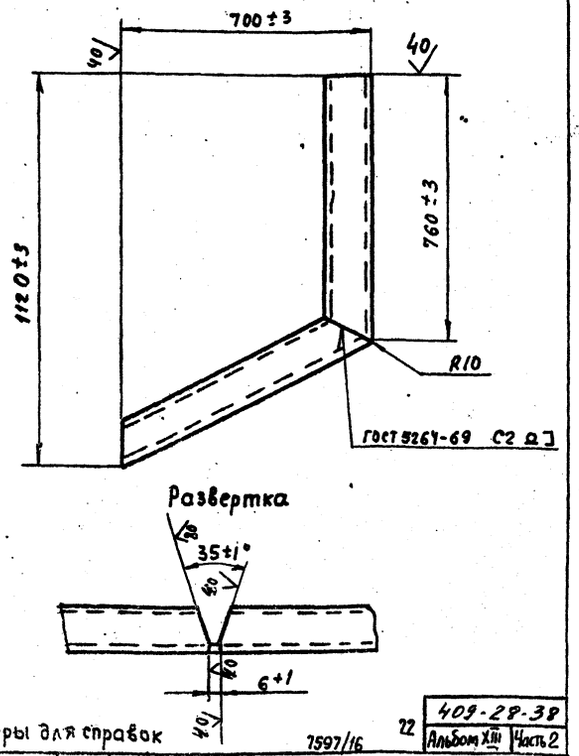

* Размеры для справок

Изм.	Лист	№ докум.	Подп.	Дата
Разраб.		Прудниченко		12.80
Пров.		Колесников		12.80
Т. контр.		Шалдин		12.80
Н. контр.		Колесников		12.80
Утв.		Семенов		12.80

2930А/1.027

Связь

Лит.	Масса	Масштаб
	14,5	1:10
Лист	Листов 1	

Швеллер 12 гост 8240-72 Ст3-Т гост 535-79

Гипростроммаш Москва

Формат А1

7597/16

22 | 409-28-38 | Альбом XIII | Часть 2

Формат	Зона	Поз.	Обозначение	Наименование	Кол.	Примечание
				Документация		
22			2930А/2.020СБ	Сборочный чертеж		
				Детали		
11		1	2930А/2.021	Стенка	2	
11		2	2930А/2.022	Стенка	1	
11		3	2930А/2.023	Стенка	1	
11		4	2930А/2.024	Связь	1	
11		5	2930А/2.024-01	Связь	1	
11		6	2930А/2.025	Связь	2	
6/4		7	2930А/2.026	Связь		
				Уголок Б 50х50х5 ГОСТ 8509-72* / Ст. 3-У ГОСТ 535-79		
				L=708	2	4,5кг
6/4		8	2930А/2.027	Связь		
				Уголок Б 50х50х5 ГОСТ 8509-72* / Ст. 3-Г ГОСТ 535-79		
				L=1000	2	5,9кг
6/4		9	2930А/2.028	Накладка		
				Лист Б-ПН-4 ГОСТ 19903-74* / Ст. 3 ГОСТ 14637-69*		
				50×310	2	0,6кг
6/4		10	2930А/2.029	Накладка		
				Лист Б-ПН-4 ГОСТ 19903-74* / Ст. 3 ГОСТ 14637-69*		
				50×610	2	1,2кг
6/4		11	2930А/2.031	Лист Б-ПН-12 ГОСТ 19903-74* / Ст. 3 ГОСТ 14637-69*		
				50×100	2	0,2кг

2930А/2.020

Изм.	Лист	№ докум.	Подп.	Дата
Разраб.		Лубман		12.80
Пров.		Колесникова		12.80
Руков.		Семенов		12.80
Н.контр.		Колесникова		12.80
Утв.		Семенов		12.80

Течка

Лит.	Лист	Листов
	1	2

Гипростроммаш Москва

Формат 11

Инв. № подл. | Подп. и дата | Взам. инв. № | Инв. № дубл. | Подп. и дата

2930/А.2.005

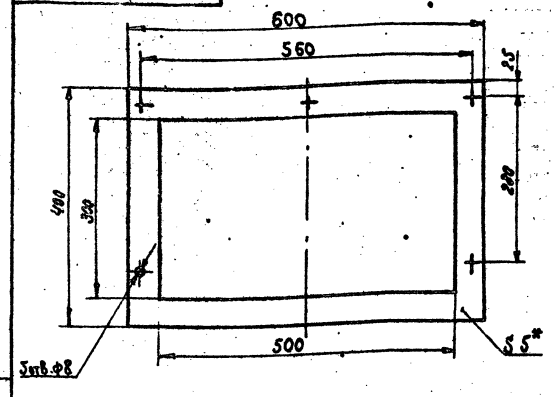

*Размер для справок.

2930А/2.005

Изм.	Лист	№ докум.	Подп.	Дата
Разраб.		Озерецкова		12.80
Пров.		Колесникова		12.80
Т.контр.		Шалдин		12.80
Н.контр.		Колесникова		12.80
Утв.		Семенов		12.80

Прокладка

Лит.	Масса	Масштаб
	2,1	1:5

Лист | Листов 1

Пластина I, лист ТКМЩ-С-5-99 ГОСТ 7338-77*

Гипростроммаш Москва

Формат 11

Формат	Зона	Поз.	Обозначение	Наименование	Кол.	Примечание
				Документация		
22			2930А/2.000СБ	Сборочный чертеж		
12			2930А/2.000 ВС	Ведомость спецификаций		
12			2930А/2.000 ВП	Ведомость покупных изделий		
				Сборочные единицы		
11		1	2930А/2.010	Крышка	1	
11		2	2930А/2.020	Течка	1	
				Детали		
11		5	2930А/2.001	Прокладка	1	
11		6	2930А/2.002	Прокладка	2	
11		7	2930А/2.003	Прокладка	2	
11		8	2930А/2.004	Прокладка	2	
11		9	2930А/2.005	Прокладка	2	
54		10	2930А/2.006	Прокладка		
				Пластина I. Лист ТКМЩ-С-5-99 ГОСТ 7338-77*		
				1100×50	1	1,9кг
				Стандартные изделия		
		12		Болт М8х25.46		
				ГОСТ 7798-70*	5	
		13		Болт М12х30.46		
				ГОСТ 7798-70*	8	

2930А/2.000

Изм.	Лист	№ докум.	Подп.	Дата
Разраб.		Рябикин		12.80
Пров.		Колесникова		12.80
Руков.		Семенов		12.80
Н.контр.		Колесникова		12.80
Утв.		Волконский		12.80

Течка в бетоносмеситель СБ-138

Лит.	Лист	Листов
	1	2

Гипростроммаш Москва

Формат 11

Формат	Зона	Поз.	Обозначение	Наименование	Кол.	Примечание
		14		Болт М16х30.46		
				ГОСТ 7798-70*	8	
		16		Гайка М12.5		
				ГОСТ 5915-70*	8	
		17		Гайка М16.5		
				ГОСТ 5915-70*	8	
		19		Гайка М8.5		
				ГОСТ 3032-70	5	
		21		Шайба 12.65Г		
				ГОСТ 6402-70*	8	
		22		Шайба 16.65Г		
				ГОСТ 6402-70*	8	

23 | 409-28-38

7397/16 | Альбом III | Часть 2

2930А/2.000

Изм.	Лист	№ докум.	Подп.	Дата

Лист 2

Формат 11

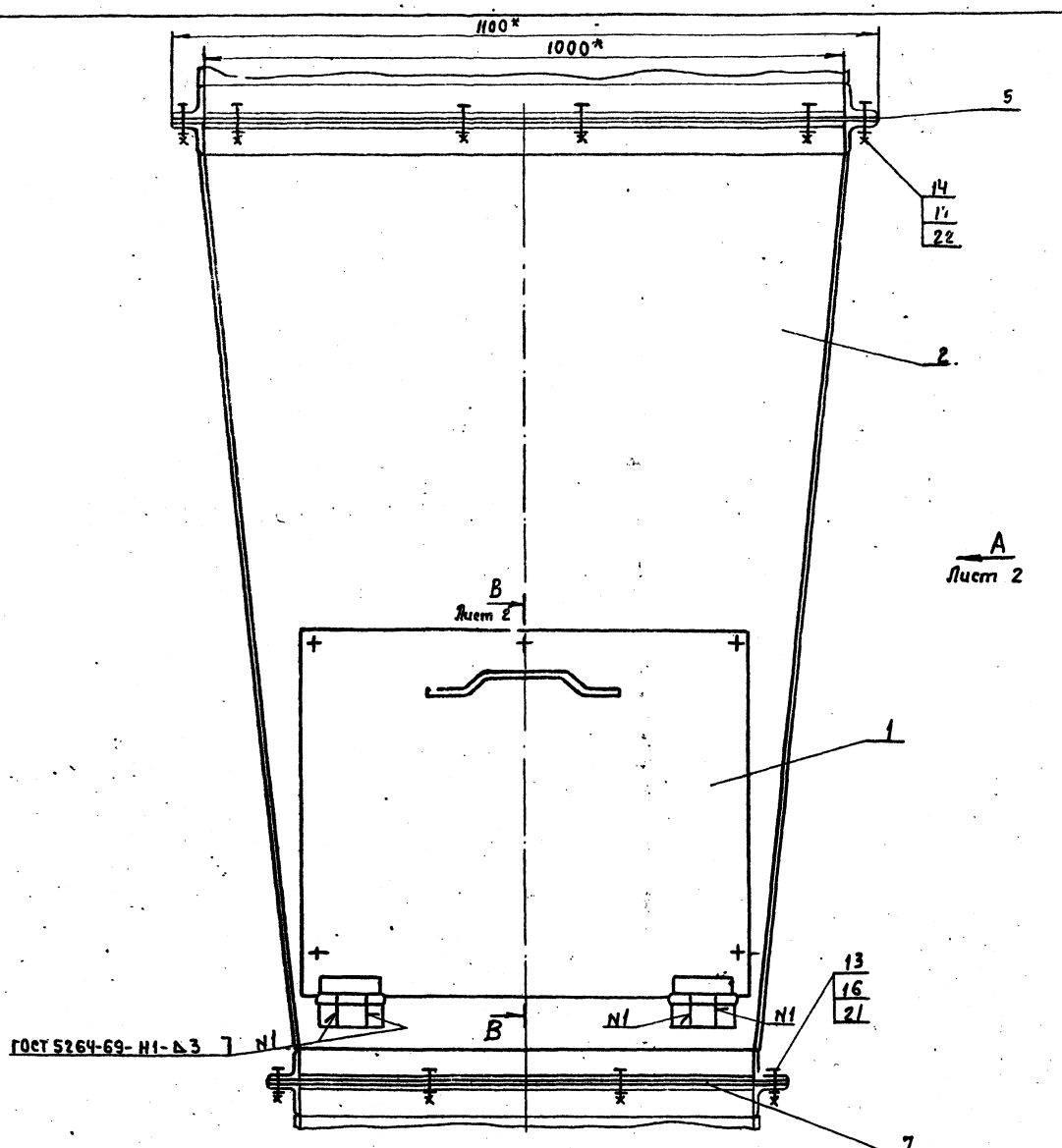

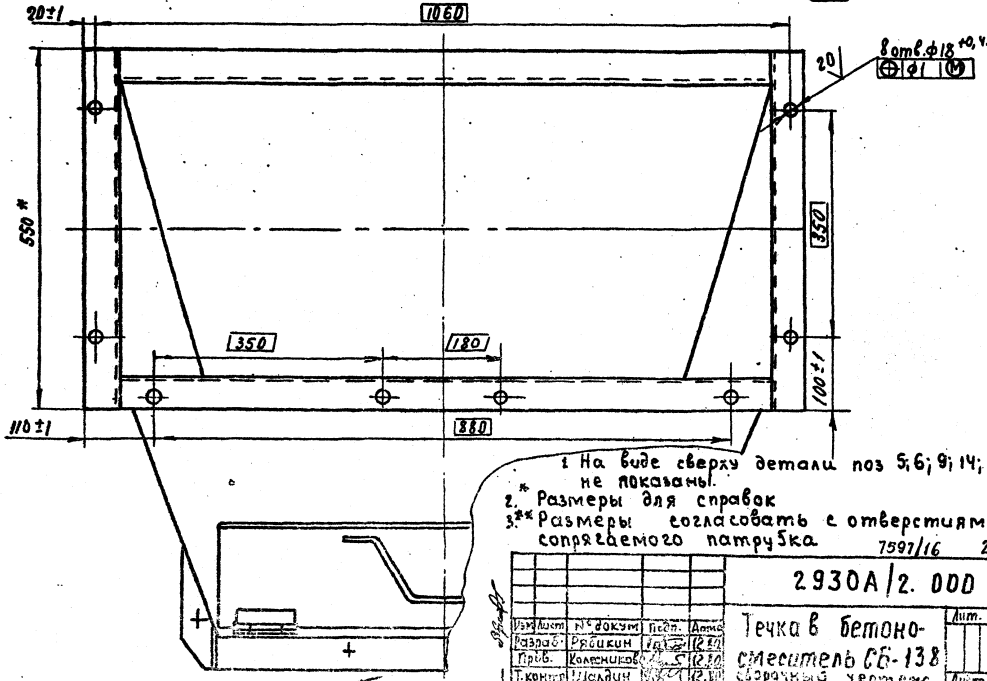

1 На виде сверху детали поз 5; 6; 9; 14; 17; 21 не показаны.
2.* Размеры для справок
3.** Размеры согласовать с отверстиями сопрягаемого патрубка

409-28-58
7597/16 24 Альбом VIII Часть 2

Изм.	Лист	№ докум.	Подп.	Дата
Разраб.		Рябикин		12.87
Пров.		Колесников		12.87
Т.контр.		Шалдин		12.87
Рук.		Семенов		12.87
Н.контр.		Колесников		12.87
Утв.		Колесников		12.87

2930А/2. ООО СБ

Течка в бетоносмеситель СБ-138
Сборочный чертеж

Лит.	Масса	Масштаб
	165	1:5

Лист 1 Листов 2

Гипростроммаш Москва

Главный инженер института /Н. Гузенко/

Формат А2

Вид А лист 1

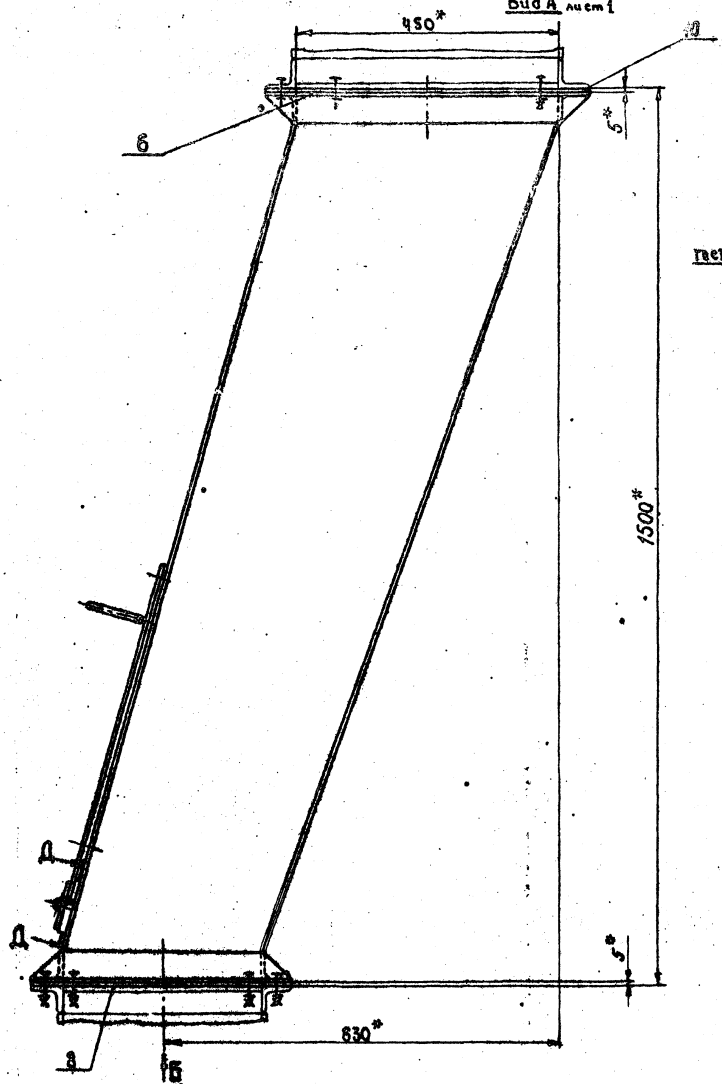

В-В повернуто-лист 1
М 1:2

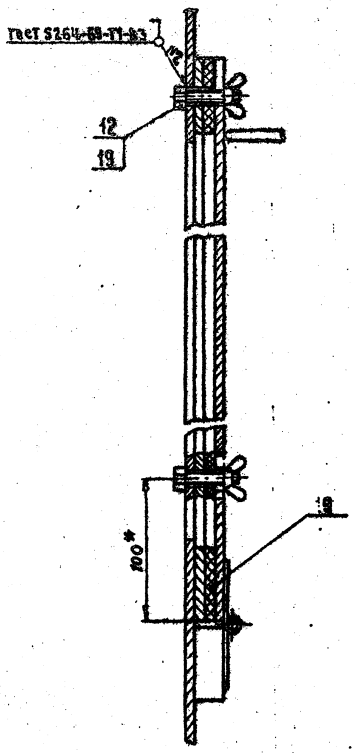

Вид Б детали поз. 7; 8; 13; 16; 21 не показаны.

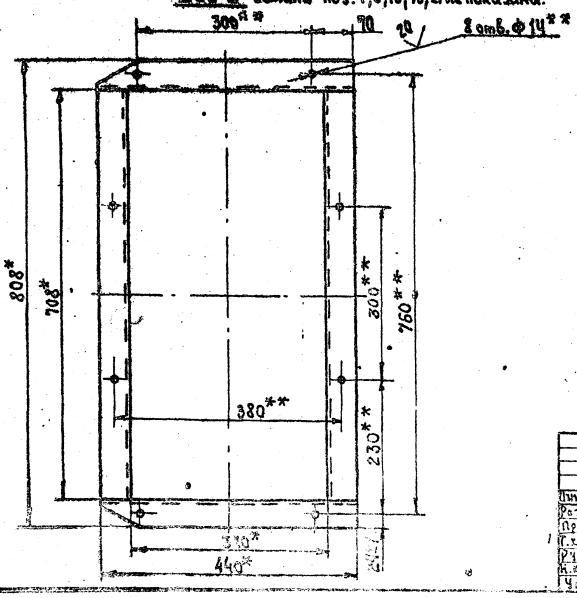

Д-Д повернуто
М 1:2

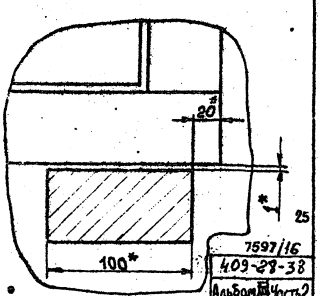

7597/16
409-28-38
Альбом III Часть 2

				2930А/2.000СБ			
Изм.	Лист	№ докум.	Подп.	Дата	Течка в бетоно-смеситель С5-138 Сборочный чертеж.	Лит.	Масса	Масштаб
Разраб.		Рябикин		12.80			—	1:5
Пров.		Колесников		12.80				
Г. контр.		Шалдин		12.80		Лист 2	Листов 3	
Рукоб.		Семенов		12.80		Гипростроммаш Москва		
Н. контр.		Колесников		12.80				
Утв.		Волконский		12.80				

Формат 22

№ строк	Обозначение	Наименование	Обозначение	Кол.	Общ. кол.	Примечание
1	2930А/2.000	Течка в бетоносмеситель СБ-138			1	
2	2930А/2.010	Крышка	2930А/2.000	1	1	
3	2930А/2.020	Течка	2930А/2.000	1	1	
4						
5						
6						
7						
8						
9						
10						
11						
12						
13						
14						
15						
16						
17						
18						
19						
20						
21						
22						
23						
24						
25						
26						
27						
28						

Изм.	Лист	№ докум.	Подп.	Дата
Разраб.		Лубман		12.80
Пров.		Колесникова		12.80
Руков.		Семенов		12.80
Н. контр.		Колесникова		12.80
Утв.		Волконский		12.80

2930А/2.000ВС

Течка в бетоносмеситель СБ-138

Ведомость спецификаций

Лит.	Лист	Листов
		1

Гипростроммаш Москва

Формат 12

№ строки	Наименование	Обозначение документа на поставку	Поставщик	Куда входит (обозначение)	Количество: На изделие	Количество: В комплекте	Количество: На регулир.	Количество: Всего	Примечание
1									
2	Болт М8×25.46	ГОСТ 7798-70*		2930А/2.000	5			5	
3	Болт М12×30.46	ГОСТ 7798-70*		2930А/2.000	8			8	
4	Болт М16×30.46	ГОСТ 7798-70*		2930А/2.000	8			8	
5	Гайка М 8.5	ГОСТ 3032-70		2930А/2.000	5			5	
6	Гайка М12.5	ГОСТ 5915-70*		2930А/2.000	8			8	
7	Гайка М16.5	ГОСТ 5915-70*		2930А/2.000	8			8	
8	Шайба 12.65Г	ГОСТ 6402-70*		2930А/2.000	8			8	
9	Шайба 16.65Г	ГОСТ 6402-70*		2930А/2.000	8			8	
10									
11									
12									
13									
14									
15									
16									
17									
18									
19									
20									
21									
22									
23									
24									
25									
26								26	409-28-38
27						7597/16			Альбом XIII Часть 2

Изм.	Лист	№ докум.	Подп.	Дата
Разраб.		Лубман		12.80
Пров.		Колесникова		12.80
Руков.		Семенов		12.80
Н. контр.		Колесникова		12.80
Утв.		Волконский		12.80

2930А/2.000ВП

Течка в бетоносмеситель СБ-138

Ведомость покупных изделий

Лит.	Лист	Листов
		1

Гипростроммаш Москва

Формат 12

Формат	Зона	Поз	Обозначение	Наименование	Кол.	Примечание
				Документация		
12			2930А/2.010 СБ	Сборочный чертеж		
				Детали		
11		1	2930А/2.011	Крышка	1	
11		2	2930А/2.012	Ручка	1	
11		3	2930А/2.013	Петля	2	
11		4	2930А/2.014	Петля	2	
6/м		5	2930А/2.015	Стержень		
				Проволока Ч ГОСТ 3282-74*		
				L=112	2	0,05 кг

Изм.	Лист	№ докум.	Подп.	Дата
Разраб.		Лубман		12.80
Пров.		Колесников		12.80
Ручкав.		Семёнов		12.80
Н. контр.		Колесников		12.80
Утв.		Семенов		12.80

2930А/2.010

Крышка

Лит	Лист	Листов
		1

Гипростроммаш Москва

Формат 11

2930А/2.014

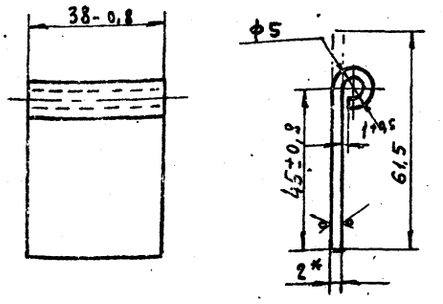

* Размер для справок

Изм.	Лист	№ докум.	Подп.	Дата
Разраб.		Лубман		12.80
Пров.		Колесников		12.80
Т. контр.		Шалдин		12.80
Н. контр.		Колесников		12.80
Утв.		Семенов		12.80

Петля

Лит	Масса	Масштаб
	0,04	1:1
Лист	Листов 1	

Б-ПН-2 ГОСТ 19904-74
Лист 3-IV ст.3 ГОСТ 16523-70*

Гипростроммаш Москва

Формат 11

2930А/2.025

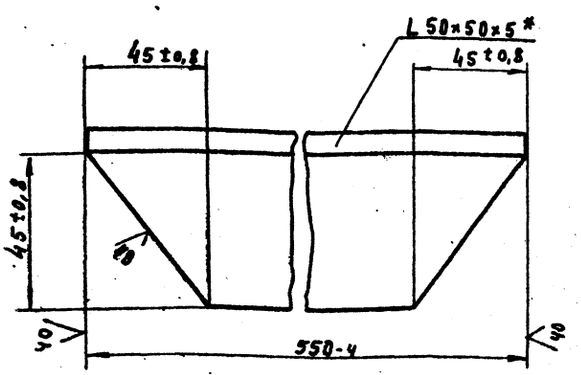

* Размеры для справок

Изм.	Лист	№ докум.	Подп.	Дата
Разраб.		Лубман		12.80
Пров.		Колесников		12.80
Т. контр.		Шалдин		12.80
Н. контр.		Колесников		12.80
Утв.		Семенов		12.80

2930А/2.025

Связь

Лит.	Масса	Масштаб
	2,1	1:1
Лист	Листов 1	

Уголок 50×50×5 ГОСТ 8509-72 / Ст.3-Т ГОСТ 535-79

Гипростроммаш Москва

Формат 11

2930А/2.013

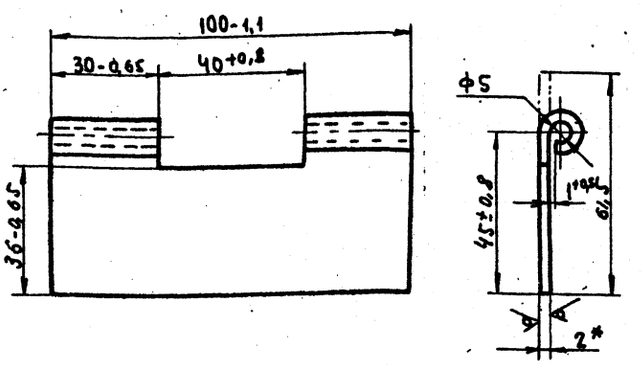

* Размер для справок

Изм.	Лист	№ докум.	Подп.	Дата
Разраб.		Лубман		12.80
Пров.		Колесников		12.80
Т. контр.		Шалдин		12.80
Н. контр.		Колесников		12.80
Утв.		Семенов		12.80

Петля

Лит.	Масса	Масштаб
	0,1	1:1
Лист	Листов 1	

Б-ПН-2 ГОСТ 19904-74
Лист 3-IV ст.3 ГОСТ 16523-70*

Гипростроммаш Москва

Формат 11

7597/16 27 409-28-38 Альбом III Часть 2

2930А/2.012

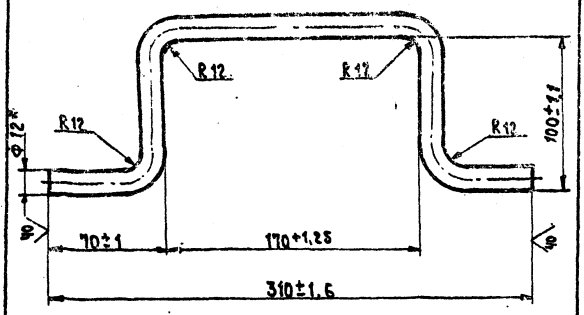

1* Размер для справок

Изм.	Лист	№ докум.	Подп.	Дата
Разраб.		Лубман		12.80
Пров.		Колесникова		12.80
Т. контр.		Шалдин		12.80
Н. контр.		Колесникова		12.80
Утв.		Семёнов		12.80

Ручка

Лит.	Масса	Масштаб
	0.36	1:2

Лист | Листов 1

Круг В12 ГОСТ 2590-71* / Ст.3 ГОСТ 535-79

Гипростроммаш Москва

Формат А1

2930А/2.011

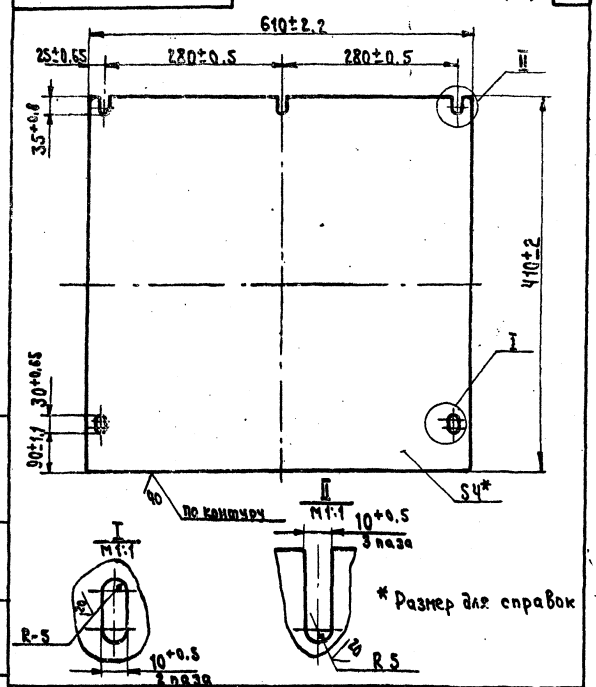

* Размер для справок

Изм.	Лист	№ докум.	Подп.	Дата
Разраб.		Лубман		12.80
Пров.		Колесникова		12.80
Т. контр.		Шалдин		12.80
Н. контр.		Колесникова		12.80
Утв.		Семёнов		12.80

Крышка

Лит.	Масса	Масштаб
	11,6	1:5

Лист | Листов 1

Лист Б-ПН-Ч ГОСТ 19903-74* / Ст.3 ГОСТ 14637-69*

Гипростроммаш Москва

Формат А1

Инв.№ подл. | Подп. и дата | Взам. инв.№ | Инв.№ дубл. | Подп. и дата

2930А/2.010.СБ

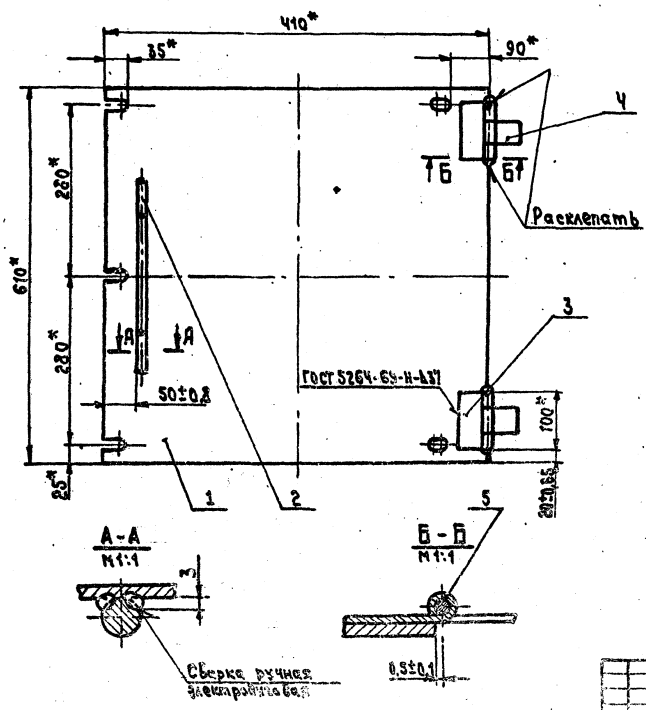

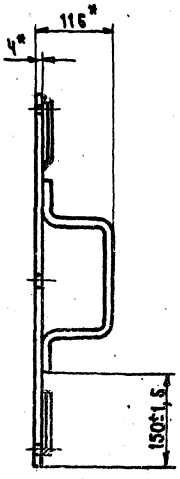

* Размеры для справок.

Изм.	Лист	№ докум.	Подп.	Дата
Разраб.		Лубман		12.80
Пров.		Колесникова		12.80
Т. контр.		Шалдин		12.80
Н. контр.		Колесникова		12.80
Утв.		Семёнов		12.80

Крышка

Сборочный чертёж

Лит.	Масса	Масштаб
	12.5	1:5

Лист | Листов

Гипростроммаш Москва

Формат А1

409-28-38 Альбом XIII Часть 2

7597/16 28

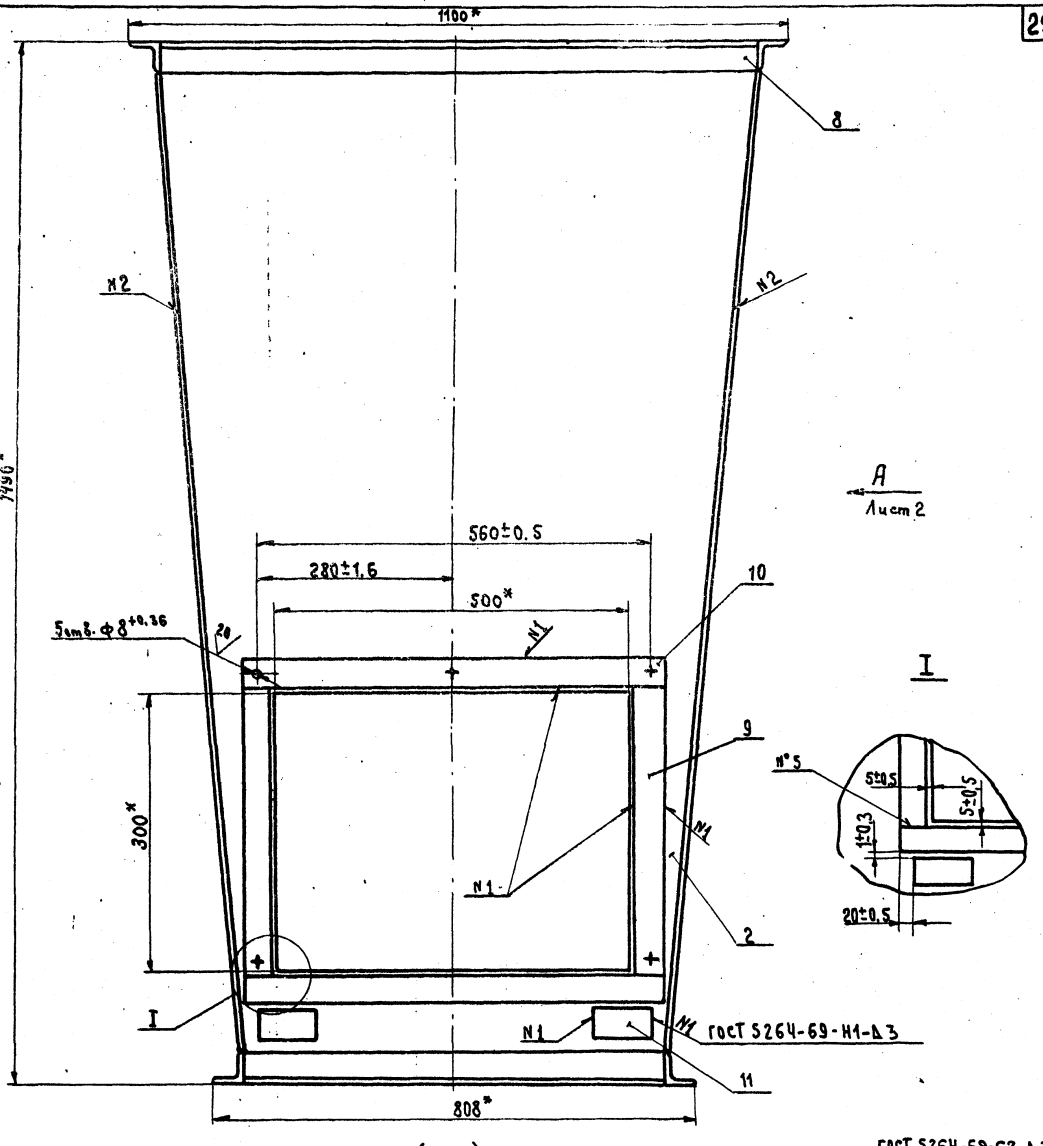

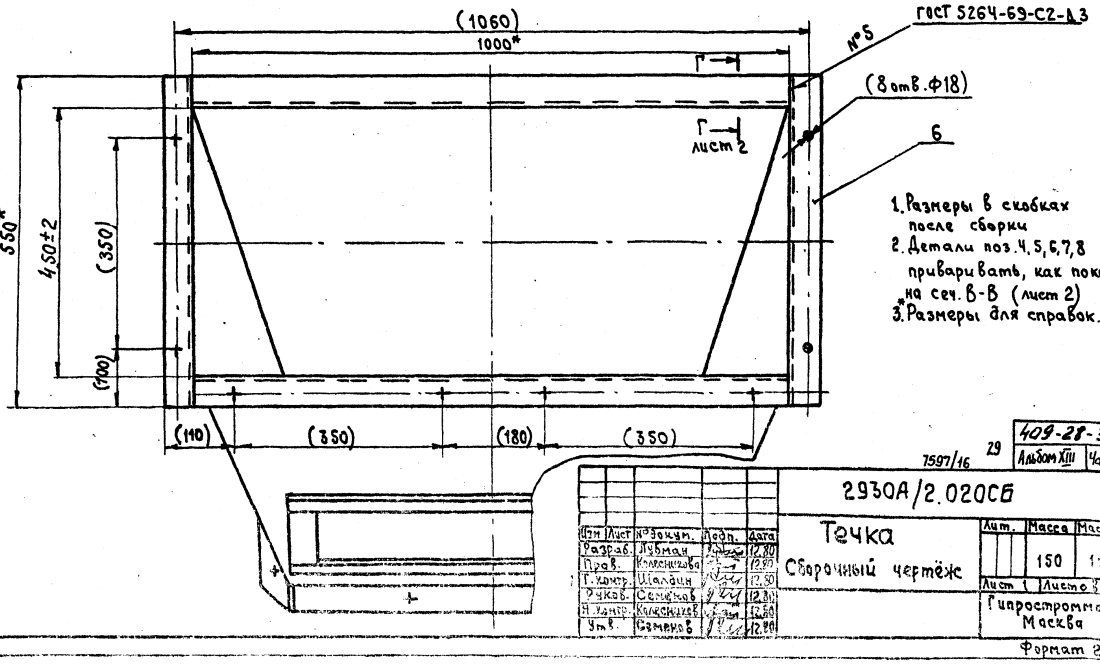

1. Размеры в скобках после сборки
2. Детали поз. 4, 5, 6, 7, 8 приваривать, как показано на сеч. В-В (лист 2)
3.* Размеры для справок.

7597/16 29

409-28-38
Альбом XIII Часть 2

2930А/2.020СБ

Изм	Лист	N° докум.	Подп.	Дата
Разраб.		Лубман		12.80
Пров.		Колесникова		12.80
Г. контр.		Шалдин		12.80
Руков.		Семенов		12.80
Н. контр.		Колесников		12.80
Утв.		Семенов		12.80

Течка
Сборочный чертёж

Лит.	Масса	Масштаб
	150	1:5

Лист 1 Листов 2

Гипростроммаш
Москва

Формат 22

Вид А лист 1

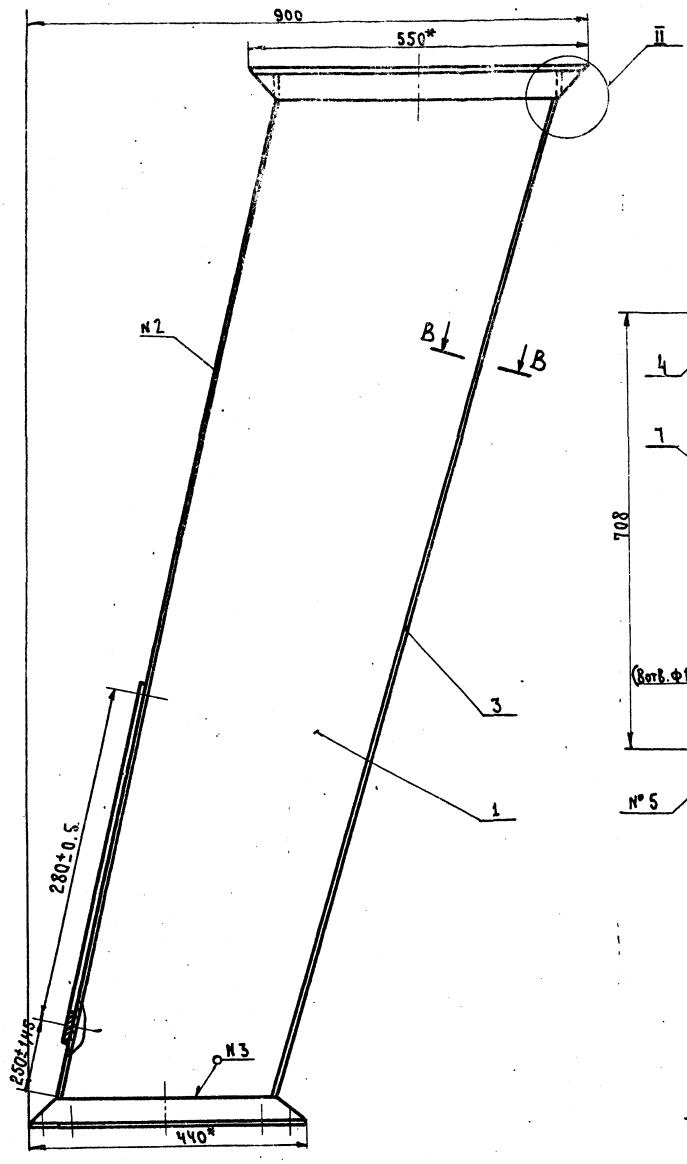

Вид Б

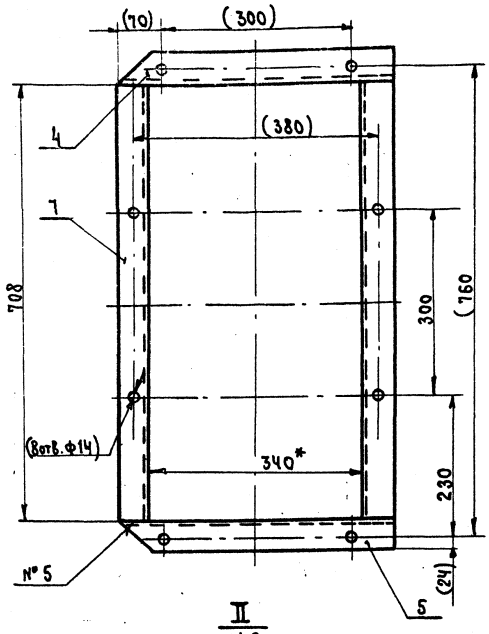

II
М1:2

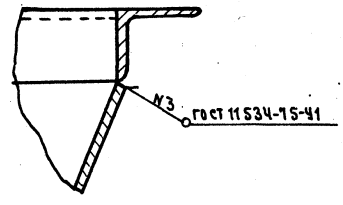

Г-Г повернуто, лист 1
М1:2

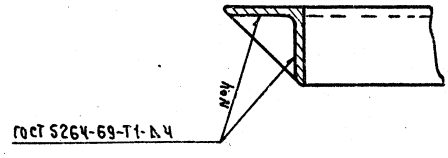

Б

В-В
М1:1

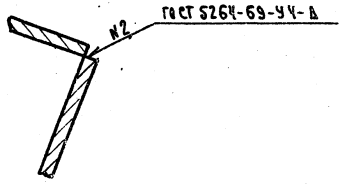

30 409-28-38
Альбом XIII Часть 2

7597/16

2930А/2.020СБ

Изм.	Лист	№ докум.	Подп.	Дата
Разраб.		Лубнин		12.90
Пров.		Колесникова		12.90
Т.контр.		Шелудич		12.90
Рукав.		Семёнов		12.90
Н.контр.		Колесникова		12.90
Зав.		Семёнов		12.90

Течка
сборочный чертёж

Лит.	Масса	Масштаб
	—	1:5
Лист 2	Листов	

Гипростроммаш
Москва

Формат А2

2930А/2.001

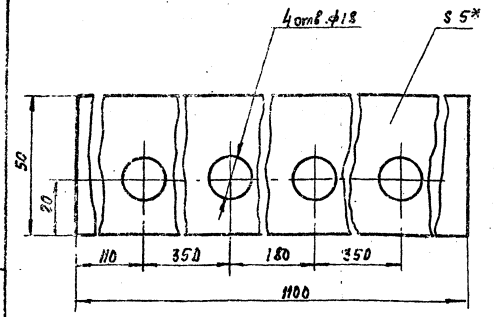

* Размер для справок

Изм.	Лист	№ докум.	Подп.	Дата	2930А/2.001	Лит.	Масса	Масштаб
Разраб.		Лубман		12.80	Прокладка		0,38	1:1
Пров.		Колесников		12.80		Лист	Листов 1	
Т.контр.		Шалыгин		12.80	Пластина I, лист ТМКЩ-С-5-9,9 ГОСТ 7338-77*	Гипростроммаш Москва		
Н.контр.		Колесников		12.80				
Утв.		Семёнов		12.80				

Формат А1

2930А/2.002

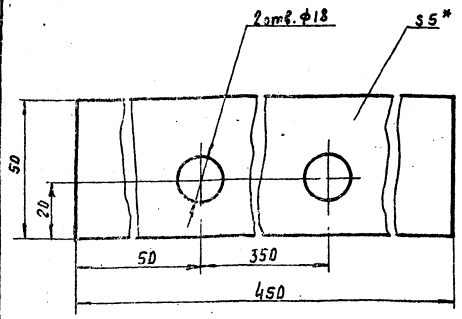

* Размер для справок

Изм.	Лист	№ докум.	Подп.	Дата	2930А/2.002	Лит.	Масса	Масштаб
Разраб.		Лубман		12.80	Прокладка		0,15	1:1
Пров.		Колесников		12.80		Лист	Листов 1	
Т.контр.		Шалыгин		12.80	Пластина I, лист ТМКЩ-С-5-9,9 ГОСТ 7338-77*	Гипростроммаш Москва		
Н.контр.		Колесников		12.80				
Утв.		Семёнов		12.80				

Формат А4

2930А/2.003

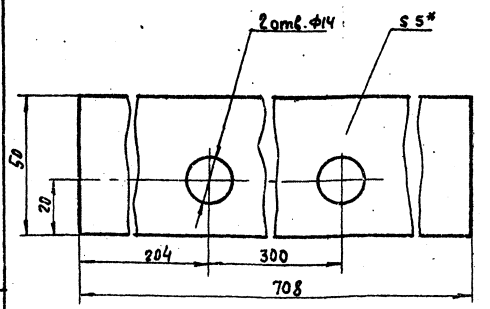

* Размер для справок.

Изм.	Лист	№ докум.	Подп.	Дата	2930А/2.003	Лит.	Масса	Масштаб
Разраб.		Лубман		12.80	Прокладка		0,25	1:1
Пров.		Колесников		12.80		Лист	Листов 1	
Т.контр.		Шалыгин		12.80	Пластина I, лист ТМКЩ-С-5-9,9 ГОСТ 7338-77*	Гипростроммаш Москва		
Н.контр.		Колесников		12.80				
Утв.		Семёнов		12.80				

Формат А4

2930А/2.004

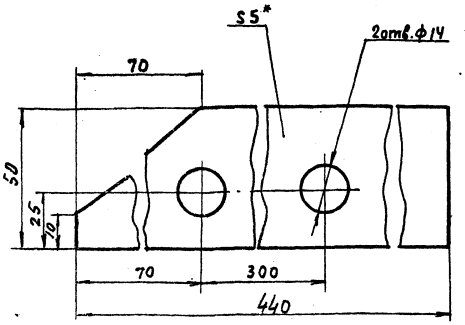

* Размер для справок

409-28-38
Альбом XIII Часть 2
7597/16

Изм.	Лист	№ докум.	Подп.	Дата	2930А/2.004	Лит.	Масса	Масштаб
Разраб.		Лубман		12.80	Прокладка		0,14	1:1
Пров.		Колесников		12.80		Лист	Листов 1	
Т.контр.		Шалыгин		12.80	Пластина I, лист ТМКЩ-С-5-9,9 ГОСТ 7338-77*	Гипростроммаш Москва		
Н.контр.		Колесников		12.80				
Утв.		Семёнов		12.80				

Формат А4

Инв. № подл. | Подп. и дата | Взам. инв. № | Инв. № дубл. | Подп. и дата

2930А/2.022

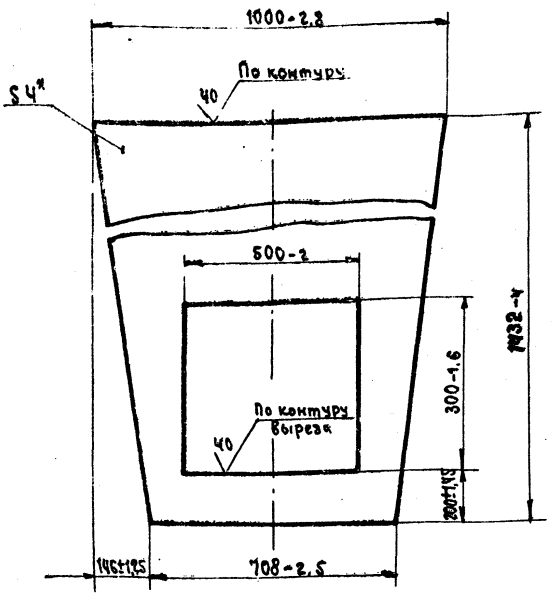

*Размер для справок

Изм.	Лист	№ докум.	Подп.	Дата	2930А/2.022			
Разраб.		Лубман		12.80	Стенка	Лит.	Масса	Масштаб
Пров.		Колесников		12.80			34	1:10
Т. контр.		Шалдин		12.80		Лист	Листов 1	
Н. контр.		Колесников		12.80	Лист Б-ПН-Ч ГОСТ 19903-74 ст.3 ГОСТ 14637-69*	Гипростроммаш Москва		
Утв.		Семенов		12.80				

Формат 11

2930А/2.023

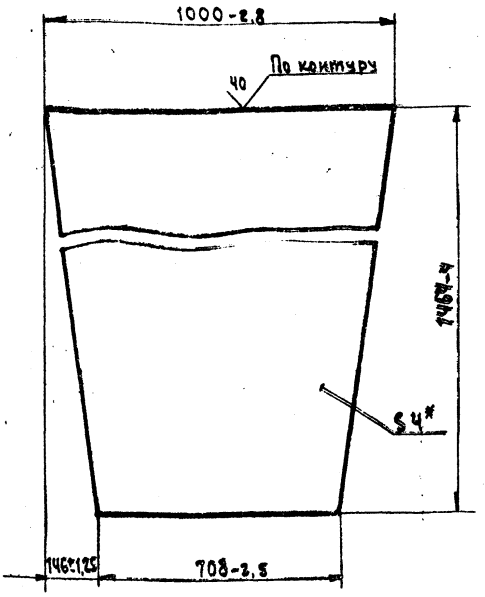

*Размер для справок

Изм.	Лист	№ докум.	Подп.	Дата	2930А/2.023			
Разраб.		Лубман		12.80	Стенка	Лит.	Масса	Масштаб
Пров.		Колесников		12.80			40	1:10
Т. контр.		Шалдин		12.80		Лист	Листов 1	
Н. контр.		Колесников		12.80	Лист Б-ПН-Ч ГОСТ 19903-74* ст.3 ГОСТ 14687-69*	Гипростроммаш Москва		
Утв.		Семенов		12.80				

Формат 11

2930А/2.021

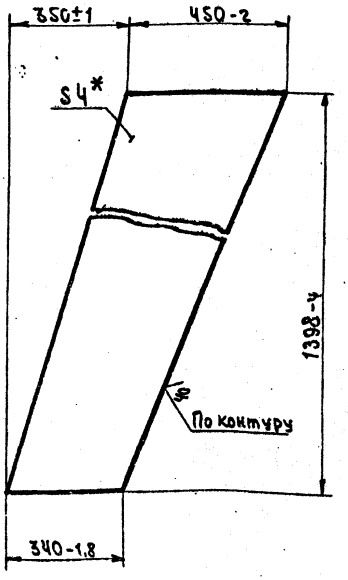

*Размер для справок

Изм.	Лист	№ докум.	Подп.	Дата	2930А/2.021			
Разраб.		Лубман		12.80	Стенка	Лит.	Масса	Масштаб
Пров.		Колесников		12.80			17	1:10
Т. контр.		Шалдин		12.80		Лист	Листов	
Н. контр.		Колесников		12.80	Лист Б-ПН-Ч ГОСТ 19903-74 ст.3 ГОСТ 14637-69*	Гипростроммаш Москва		
Утв.		Семенов		12.80				

Формат 11

2930А/2.024

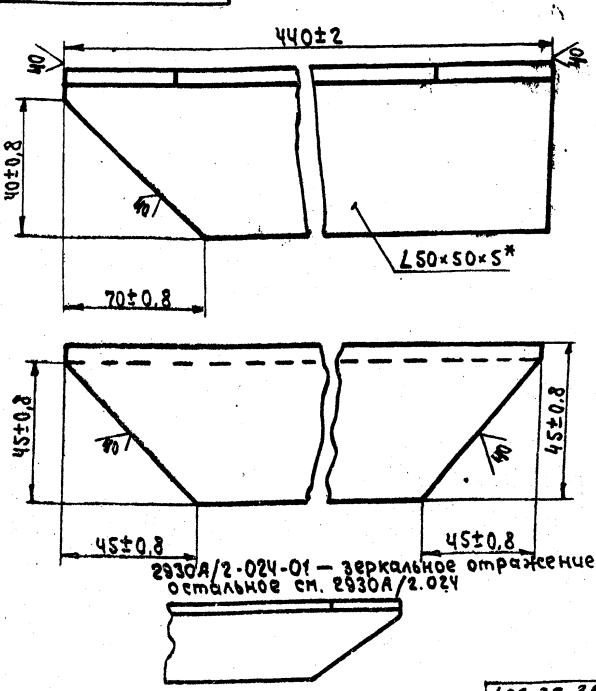

*Размер для справок

7597/16

32 409-28-38 Альбом XIII Часть 2

Изм.	Лист	№ докум.	Подп.	Дата	2930А/2.024			
Разраб.		Лубман		12.80	Связь	Лит.	Масса	Масштаб
Пров.		Колесников		12.80			1,8	1:1
Т. контр.		Шалдин		12.80		Лист	Листов 1	
Н. контр.		Колесников		12.80	Уголок Б 50×5 ГОСТ 8509-72 ст.3-Т ГОСТ 535-79	Гипростроммаш Москва		
Утв.		Семенов		12.80				

Формат 11

Формат	Зона	Поз	Обозначение	Наименование	Кол.	Примечание
				Документация		
12			2930А/3.030 СБ	Сборочный чертеж		
				Детали		
11		1	2930А/3.024	Кольцо	1	
11		2	2930А/3.025	Кольцо	1	
6.4		3	2930А/3.033	Патрубок		
				Труба 194×6 ГОСТ 8732-70		
				Ст.3 ГОСТ 8731-74*		
				L=250-2,9; 40	1	7 кг

Изм	Лист	№ докум.	Подп.	Дата
Разраб.		Рябикин		12.80
Пров.		Колесников		12.80
Руков.		Семенов		12.80
Н. контр.		Колесников		12.80
Утв.		Семенов		12.80

2930А/3 030

Патрубок

Лит.	Лист	Листов
		1

Гипростроммаш Москва

Формат 11

Формат	Зона	Поз	Обозначение	Наименование	Кол.	Примеч
				Документация		
12			2930А/3.020 СБ	Сборочный чертеж		
				Детали		
12		1	2930А/3.021	Патрубок	1	
11		2	2930А/3.022	Патрубок	1	
11		3	2930А/3.023	Патрубок	1	
11		4	2930А/3.024	Кольцо	1	
11		5	2930А/3.025	Кольцо	1	
6.4		6	2930А/3.026	Пластина		
				Лист Б-ПН-6 ГОСТ 19903-74*		
				Ст.3 ГОСТ 14637-69*		
				324-3,6×4 6-1,6;	2	0,64 кг
6.4		7	2930А/3.027	Пластина		
				Лист Б-ПН6 ГОСТ 19903-74*		
				Ст.3 ГОСТ 14637-69*		
				200-2,9×48-1,6	2	0,4 кг

Подп. и дата | Инв. № дубл. | Взам. инв. № | Подп. и дата | Инв. № подл.

Изм	Лист	№ докум.	Подп.	Дата
Разраб.		Рябикин		12.80
Пров.		Колесников		12.80
Руков.		Семенов		12.80
Н. контр.		Колесников		12.80
Утв.		Семенов		12.80

2930А/3. 020

Течка

Лит.	Лист	Листов
		1

Гипростроммаш Москва

Формат 11

Формат	Зона	Поз	Обозначение	Наименование	Кол.	Примечание
				Документация		
22			2930А/3.010 СБ	Сборочный чертеж		
				Сборочные единицы		
11		1	2930А/3.020	Течка	1	
11		2	2930А/3.030	Патрубок	1	
				Детали		
11		3	2930А/3.011	Пластина	4	
11		4	2930А/3.012	Полухомут	4	
				Стандартные изделия		
		6		Болт М10×25.46		
				ГОСТ 7798-70*	4	
		7		Гайка М10.5		
				ГОСТ 5915-70*	4	
		8		Шайба 10,65Г		
				ГОСТ 6402-70*	4	
		9		Рукав В-2-200-10		
				ГОСТ 5398-76 L=1300мм	1	
			2930А/3 010-01 - зеркальное отражение			

Изм	Лист	№ докум.	Подп.	Дата
Разраб.		Рябикин		12.80
Пров.		Колесников		12.80
Руков.		Семенов		12.80
Н. контр.		Колесников		12.80
Утв.		Семенов		12.80

2930 А/3. 010

Течка

Лит.	Лист	Листов
		1

Гипростроммаш Москва

Формат 11

Формат	Зона	Поз	Обозначение	Наименование	Кол.	Примечание
				Документация		
22			2930А/3.000 СБ	Сборочный чертеж		
12			2930А/3.000 ВС	Ведомость		
				спецификаций		
12			2930А/3 000 ВП	Ведомость		
				покупных изделий		
				Сборочные единицы		
11			2930А/3.010	Течка	1	
			• 01	Течка	1	

Подп. и дата | Инв. № дубл. | Взам. инв. № | Подп. и дата | Инв. № подл.

33 409-28-38

7597/15 Альбом Часть 2

Изм	Лист	№ докум.	Подп.	Дата
Разраб.		Рябикин		12.80
Пров.		Колесников		12.80
Руков.		Семенов		12.80
Н. контр.		Колесников		12.80
Утв.		Волконский		12.80

2930А/3. 000

Течки от распределителя цемента

Лит.	Лист	Листов
		1

Гипростроммаш Москва

Формат 11

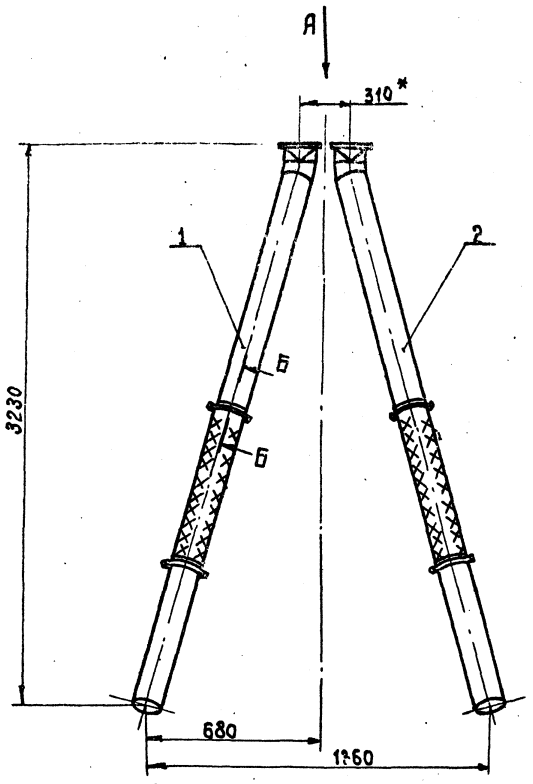

Вид А
М1:5

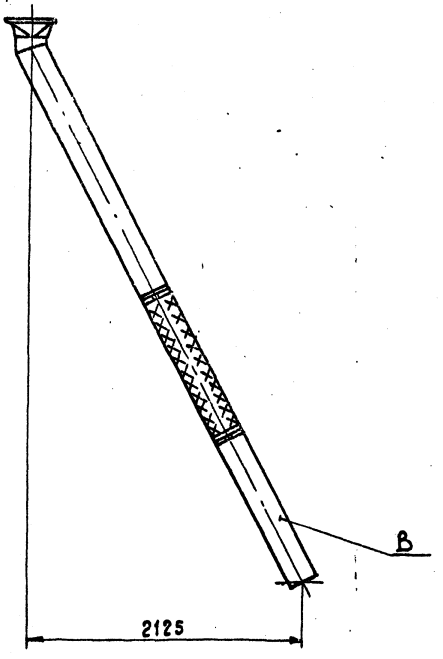

Б-Б повернуто
М1:2

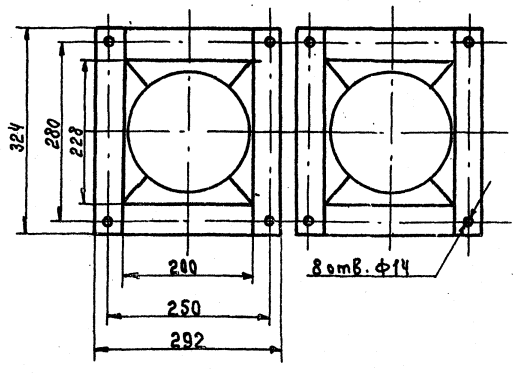

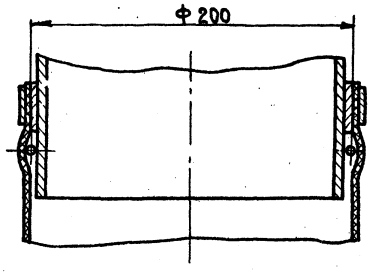

1. Размеры для справок
2. Допустима пригонка при монтаже за счет выдвижения патрубка В.
3*. Согласовать с распределителем цемента У 5690.01.

7597/16

				2930А/3.000СБ		
Изм.	Лист	№ докум.	Подп.	Дата	* Точки от распределителя цемента сборочный чертеж	Лит.	Масса	Масштаб
Разраб.		Рубицкий		12.81			210	1:20
Пров.		Колесников		12.81		Лист	Листов 1
Н.контр.		Шелдин		12.81			
Рук.гр.		Семенов		12.81		Гипростроммаш Москва
Н.контр.		Колесников		12.81		
Утв.		Волженский		12.81		

Гл. инженер института Н. Рузаков

Формат А2

№ строки	Обозначение	Наименование	Обозначение	Кол.	Общее кол.	Примечание
1	2930А/3.000	Течки от распределителя цемента			1	
2	2930А/3.010	Течка	2930А/3.000	1	1	
3	2930А/3.010-01	Течка	2930А/3.000	1	1	
4	2930А/3.020	Течка	2930А/3.010	1	1	
5			2930А/3.010-01	1	1	
6					2	
7						
8	2930А/3.030	Патрубок	2930А/3.010	1	1	
9			2930А/3.010-01	1	1	
10					2	
11						
12						
13						
14						
15						
16						
17						
18						
19						
20						
21						
22						
23						
24						
25						
26						
27						
28						

Изм.	Лист	№ докум.	Подп.	Дата
Разраб.		Рябикин		12.90
Пров.		Колесников		12.90
Руков.		Семенов		12.90
Н.контр.		Колесников		12.90
Утв.		Волконский		12.90

2930А/3.000ВС

Течки от распределителя цемента
Ведомость спецификаций

Лит.	Лист	Листов
		1

Гипростроммаш Москва

Формат 12

№ строки	Наименование	Обозначение документа на поставку	Поставщик	Куда входит (обозначение)	Количество: На изделие	Количество: В комплекты	Количество: На регулир.	Количество: Всего	Примечание
1									
2	Болт М10×25.46	ГОСТ 7798-70*		2930А/3.010	4			4	
3				2930А/3.010-01	4			4	8
4	Гайка М10.5	ГОСТ 5915-70*		2930А/3.010	4			4	
5				2930А/3.010-01	4			4	8
6	Шайба 10.65Г	ГОСТ 6402-70*		2930А/3.010	4			4	
7				2930А/3.010-01	4			4	8
8	Рукав В-2-200-10	ГОСТ 5398-76		2930А/3.010	1,3м			1,3м	
9				2930А/3.010-01	1,3м			1,3м	2,6
10									
11									
12									
13									
14									
15									
16									
17									
18									
19									
20									
21									
22									
23									
24									
25									
26									
27									
								35	409-28-38
						7597/25			Часть 2

Изм.	Лист	№ докум.	Подп.	Дата
Разраб.		Рябикин		12.90
Пров.		Колесников		12.90
Руков.		Семенов		12.90
Н.контр.		Колесников		12.90
Утв.		Волконский		12.90

2930А/3.000ВП

Течки от распределителя цемента
Ведомость покупных изделий

Лит.	Лист	Листов
		1

Гипростроммаш Москва

Формат 12

Рис.1
2930А/3.010

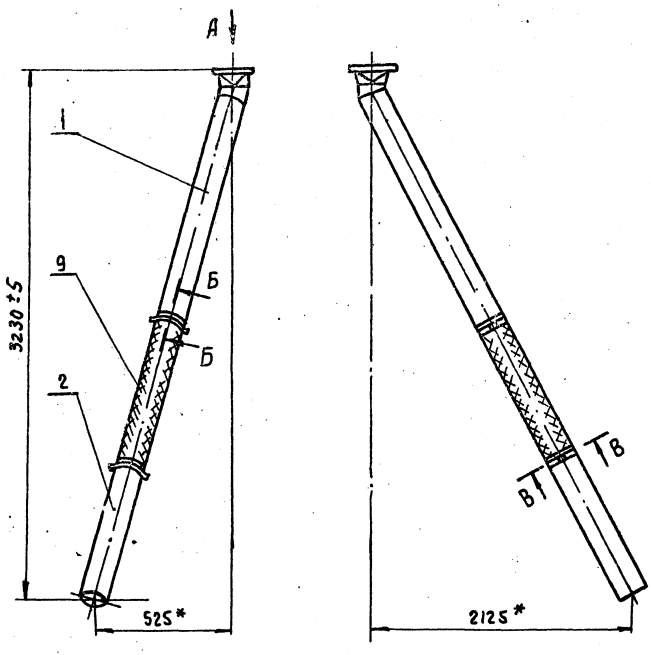

Рис. 2
2930А/3.010-01
Зеркальное отражение
Остальное см. Рис. 1

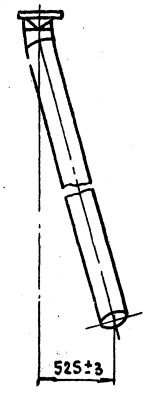

Б-Б повернуто
М1:2

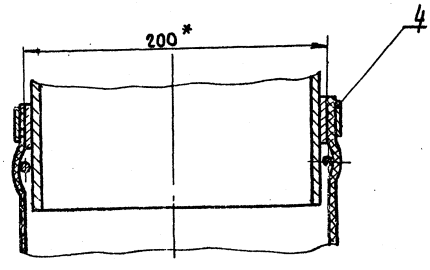

Вид А
М1:5

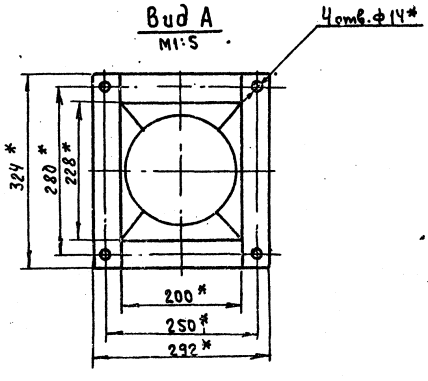

В-В повернуто
М1:2

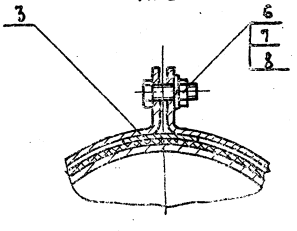

* Размеры для справок

409-28-38
7597/16 36 Альбом III Часть 2

				2930А/3.010 СБ			
Изм.	Лист	№ докум.	Подп.	Дата	Тачка	Лит.	Масса	Масштаб
Разраб.		Рябикин		12.70			105	1:20
Пров.		Колесникова		12.70	сборочный чертеж.	Лист	Листов 1
Н.контр.		Гиндин		12.70		Гипростроммаш Москва	
Утв.		Семенов		12.70			
Н.контр.		Колесникова		12.70			
Утв.		Семенов		12.70			

Формат 22

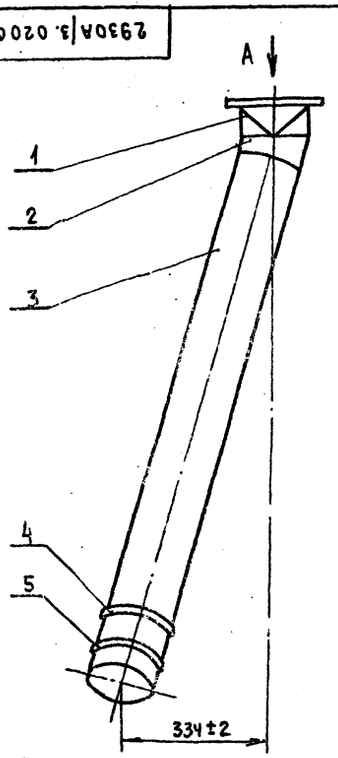

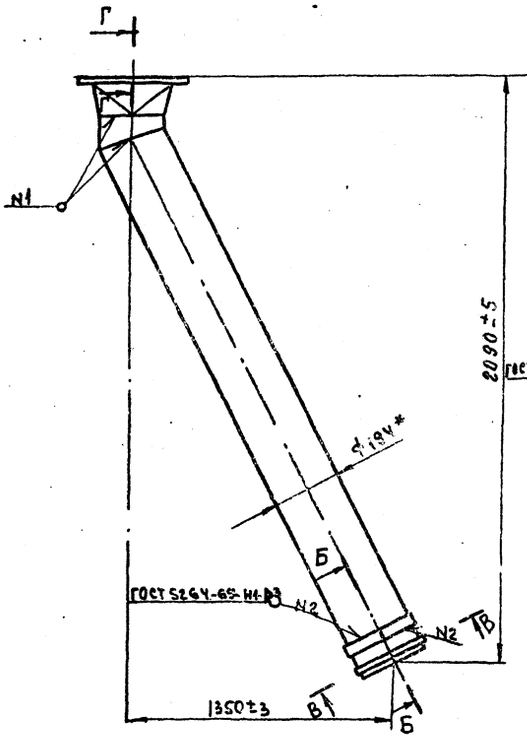

Вид А
М1:5

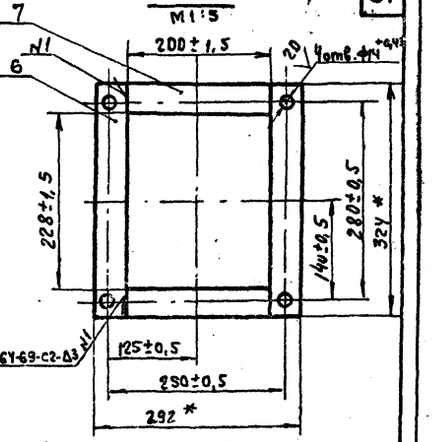

Г - Г
М1:1

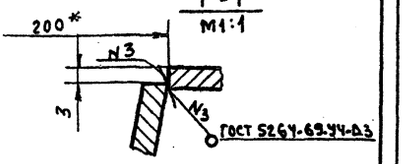

* Размеры для справок

Б - Б повернуто
М1:2

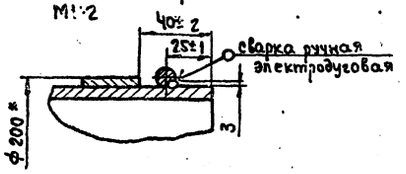

В - В повернуто
М1:2

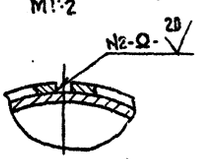

Изм.	Лист	№ докум.	Подп.	Дата
Разраб.		Рябцкин		12.80
Пров.		Колесников		12.80
Т.контр.		Шалдин		12.80
Руков.		Семенов		12.80
Н.контр.		Колесников		12.80
Утв.		Семенов		12.80

2930А/3. 020 СБ

Течка
Сборочный чертеж

Лит.	Масса	Масштаб
	83	1:10
Лист	Листов 1	

Гипростроммаш Москва

Формат 12

А - А
М1:2

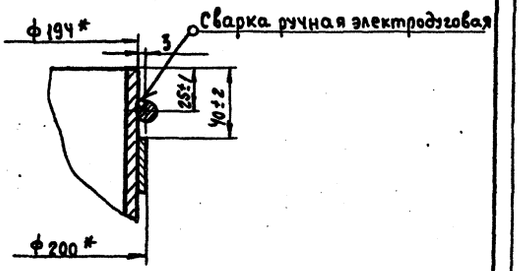

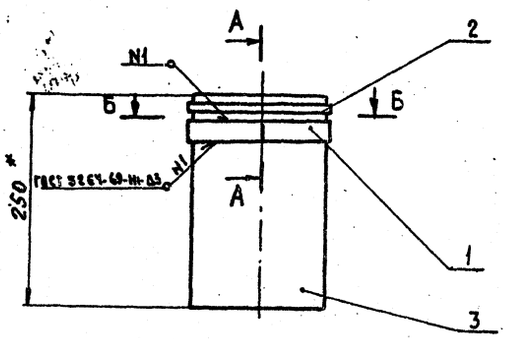

Б - Б
М1:2

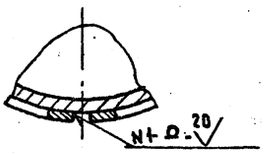

* Размеры для справок

409-2838

7597/16 37 Альбом Чертеж 2

2930А/3. 030 СБ

Изм.	Лист	№ докум.	Подп.	Дата
Разраб.		Рябцкин		12.80
Пров.		Колесников		12.80
Т.контр.		Шалдин		12.80
Руков.		Семенов		12.80
Н.контр.		Колесников		12.80
Утв.		Семенов		12.80

Патрубок
Сборочный чертеж

Лит.	Масса	Масштаб
	8	1:5
Лист	Листов 1	

Гипростроммаш Москва

Формат 12

2930А/3.025

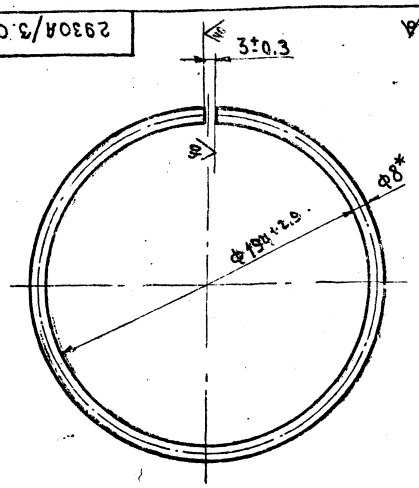

*Размер для справок

Изм	Лист	№ докум.	Подп.	Дата	2930А/3.025	Лит.	Масса	Масштаб
Разраб.		Рябикин		12.80	Кольцо		0,24	1:2
Провер.		Колесникова		12.80		Лист	Листов 1	
Т.контр.		Шалдин		12.80				
Н.контр.		Колесникова		12.80	Круг В8 ГОСТ 2590-71* / Ст-3-I ГОСТ 535-79	Гипростроммаш Москва		
Утв.		Семенов		12.80				

Формат 11

2930А/3.024

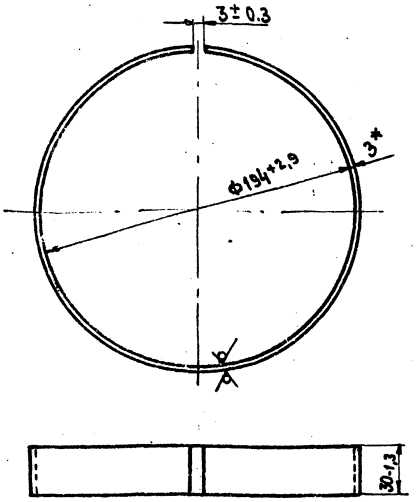

*Размер для справок

Изм	Лист	№ докум.	Подп.	Дата	2930А/3.024	Лит.	Масса	Масштаб
Разраб.		Рябикин		12.80	Кольцо		0,44	1:2
Пров.		Колесникова		12.80		Лист	Листов 1	
Т.контр.		Шалдин		12.80				
Н.контр.		Колесникова		12.80	Лист Б-ПН-3 ГОСТ 19904-74 / 3-IV-Ст.3 ГОСТ 16523-70*	Гипростроммаш Москва		
Утв.		Семенов		12.80				

Формат 11

Инв. № подл. | Подп. и дата | Взам. инв. № | Инв. № дубл. | Подп. и дата

2930А/3.012

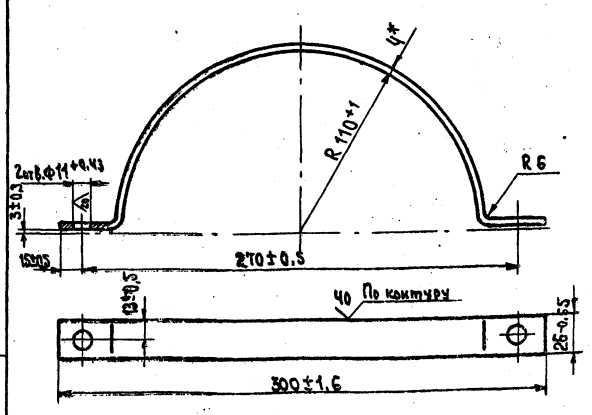

*Размер для справок.

Изм	Лист	№ докум.	Подп.	Дата	2930А/3.012	Лит.	Масса	Масштаб
Разраб.		Рябикин		12.80	Полухомут		0,3	1:2
Пров.		Колесникова		12.80		Лист	Листов 1	
Т.контр.		Шалдин		12.80				
Н.контр.		Колесникова		12.80	Лист Б-ПН-4 ГОСТ 19903-74* / Ст.3 ГОСТ 14637-69*	Гипростроммаш Москва		
Утв.		Семенов		12.80				

Формат 11

2930А/3.011

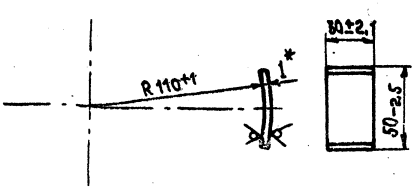

*Размер для справок.

409-28-38

7597/16 38 Альбом XIII Часть 2

Изм	Лист	№ докум.	Подп.	Дата	2930А/3.011	Лит.	Масса	Масштаб
Разраб.		Рябикин		12.80	Пластина		0,03	1:2
Пров.		Колесникова		12.80		Лист	Листов 1	
Т.контр.		Шалдин		12.80				
Н.контр.		Колесникова		12.80	Лист Б-ПН-1 ГОСТ 19904-74 / 3-IV-Ст.3 ГОСТ 16523-70*	Гипростроммаш Москва		
Утв.		Семенов		12.80				

Формат 11

Инв. № подл. | Подп. и дата | Взам. инв. № | Инв. № дубл. | Подп. и дата

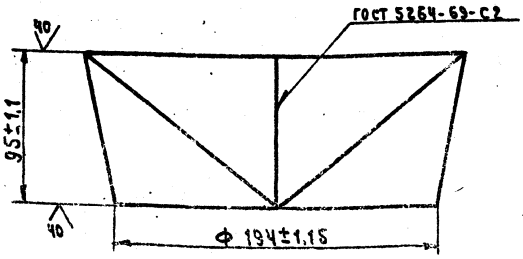

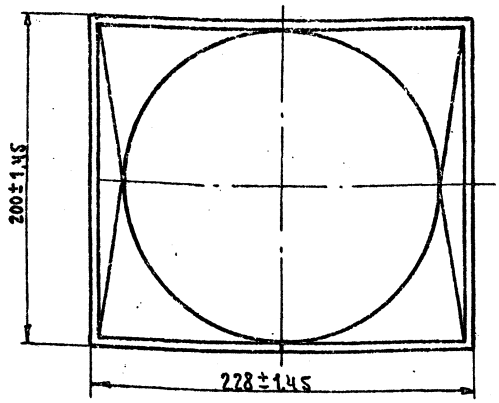

Развертка

М1:5

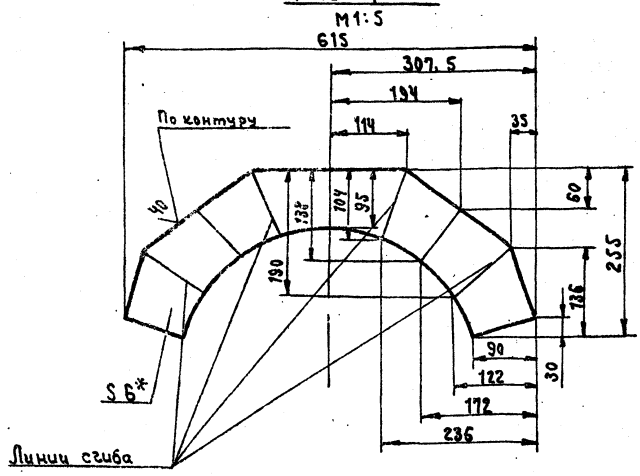

*Размер для справок

				2930А/3.021			
Изм. Лист	№ докум.	Подп.	Дата	Патрубок	Лит.	Масса	Масштаб
Разраб.	Рябикин		11.76			6,4	1:2
Пров.	Колесникова		11.76		Лист	Листов 1	
Т. контр.	Шалдин		11.76				
Н. контр.	Колесникова		11.76	Лист Б-ПН-6 ГОСТ 19903-74* Ст3 ГОСТ 14637-69*	Гипростроммаш Москва		
Утв.	Семенов						

Формат А2

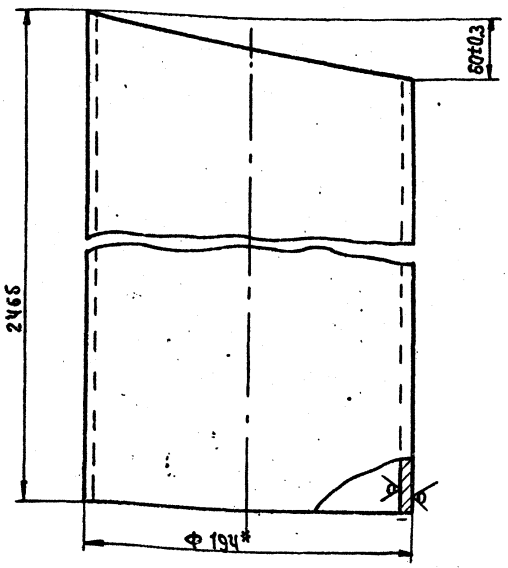

*Размер для справок

				2930А/3.023			
Изм. Лист	№ докум.	Подп.	Дата	Патрубок	Лит.	Масса	Масштаб
Разраб.	Рябикин		11.76			69	1:2
Пров.	Колесникова		11.76		Лист	Листов 1	
Т. контр.	Шалдин		11.76				
Н. контр.	Колесникова		11.76	Труба 194х6 ГОСТ 8732-78 Ст.3 ГОСТ 8731-74*	Гипростроммаш Москва		
Утв.	Семенов		11.76				

Формат А1

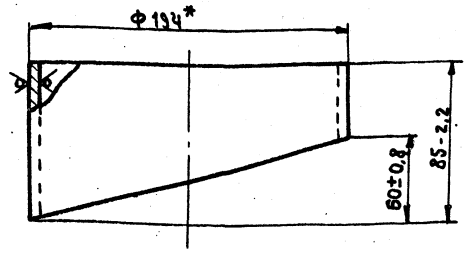

*Размер для справок

				2930А/3.022			
Изм. Лист	№ докум.	Подп.	Дата	Патрубок	Лит.	Масса	Масштаб
Разраб.	Рябикин		11.76			4,6	1:2
Пров.	Колесникова		11.76		Лист	Листов 1	
Т. контр.	Шалдин		11.76				
Н. контр.	Колесникова		11.76	Труба 194х6 ГОСТ 8732-78 Ст.3 ГОСТ 8731-74*	Гипростроммаш Москва		
Утв.	Семенов		11.76				

Формат А1

Инв. № подл. | Подп. и дата | Взам. инв. № | Инв. № дубл. | Подп. и дата

409-28-38

7597/16 39 Альбом VIII Часть 2

Рис. 2

2930А/4.000-01.
остальное см. рис. 1

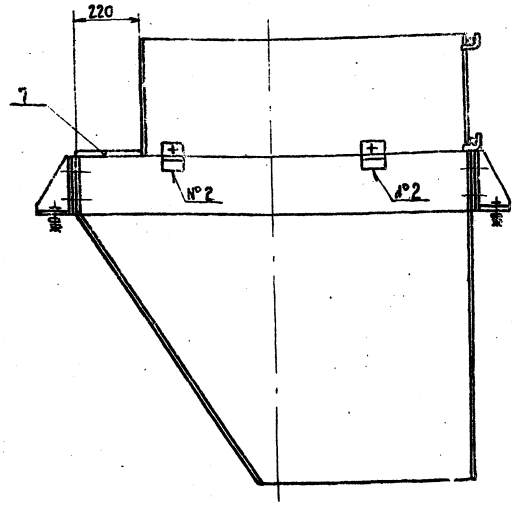

В-В
М1:1 лист 1

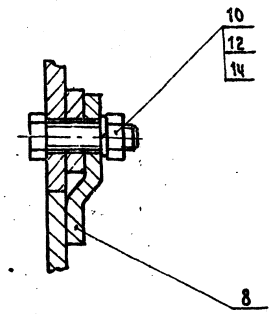

Изм.	Лист	№ докум.	Подп.	Дата	2930А/4.000СБ			
Разраб.		Прудниченко		12.80	Воронка выдачи бетона Сборочный чертеж	Лит.	Масса	Масштаб
Пров.		Рябов		12.80			—	1:10
Т.контр.		Шалдин		12.80		Лист 2	Листов	
Руков.		Семенов		12.80		Гипростроммаш Москва		
Н.контр.		Рябов		12.80				
Утв.		Волконский		12.80				

Формат 12

Формат	Зона	Поз.	Обозначение	Наименование	Кол.	Примечание
			Различия по сборочному чертежу			
			2930А/4.000, 2930А/4.000-01			
				Документация		
4)			2930А/4.000СБ	Сборочный чертеж		22; 12
12			2930А/4.000ВС	Ведомость спецификаций		
12			2930А/4.000ВП	Ведомость покупных изделий		
				Сборочные единицы		
11		1	2930А/4.010	Стенка	1	
11		2	2930А/4.020	Надставка	1	
11		3	2930А/4.030	Воронка	1	
11		4	2930А/4.040	Кронштейн	4	
				Детали		
54		7	2930А/4.001	Стенка		
				Лист Б-ПН-6 ГОСТ 19903-74* / Ст.3 ГОСТ 14637-69*		
				220×1784-1,15-3,7	1	18,4 кг.
11		8	2930А/4.002	Планка	4	

Изм.	Лист	№ докум.	Подп.	Дата	2930А/4.000			
Разраб.		Прудниченко		12.80	Воронка выдачи бетона	Лит.	Лист	Листов
Пров.		Рябов		12.80			1	2
Руков.		Семенов		12.80		Гипростроммаш Москва		
Н.контр.		Рябов		12.80				
Утв.		Волконский		12.80				

Копировал Формат 11

Формат	Зона	Поз.	Обозначение	Наименование	Кол.	Примечание
				Стандартные изделия		
				Болты ГОСТ 7796-70*		
		10		М 12×35.46	4	
		11		М 20×45.46	12	
				Гайки ГОСТ 5915-70*		
		12		М 12,5	4	
		13		М 20.5	12	
				Шайбы ГОСТ 6402-70*		
		14		12 65Г	4	
		15		20 65Г	12	
		16		Шайба 20.02 ГОСТ 11371-78	12	
		17		Шайба 20.02 ГОСТ 10906-78	4	

Подп. и дата | Инв. № подл. | Взам. инв. № | Инв. № дубл. | Подп. и дата

409-28-38
Лист 2

7597/16 40

Изм.	Лист	№ докум.	Подп.	Дата	2930А/4.000	Лист 2

Копировал Формат 11

Рис 1

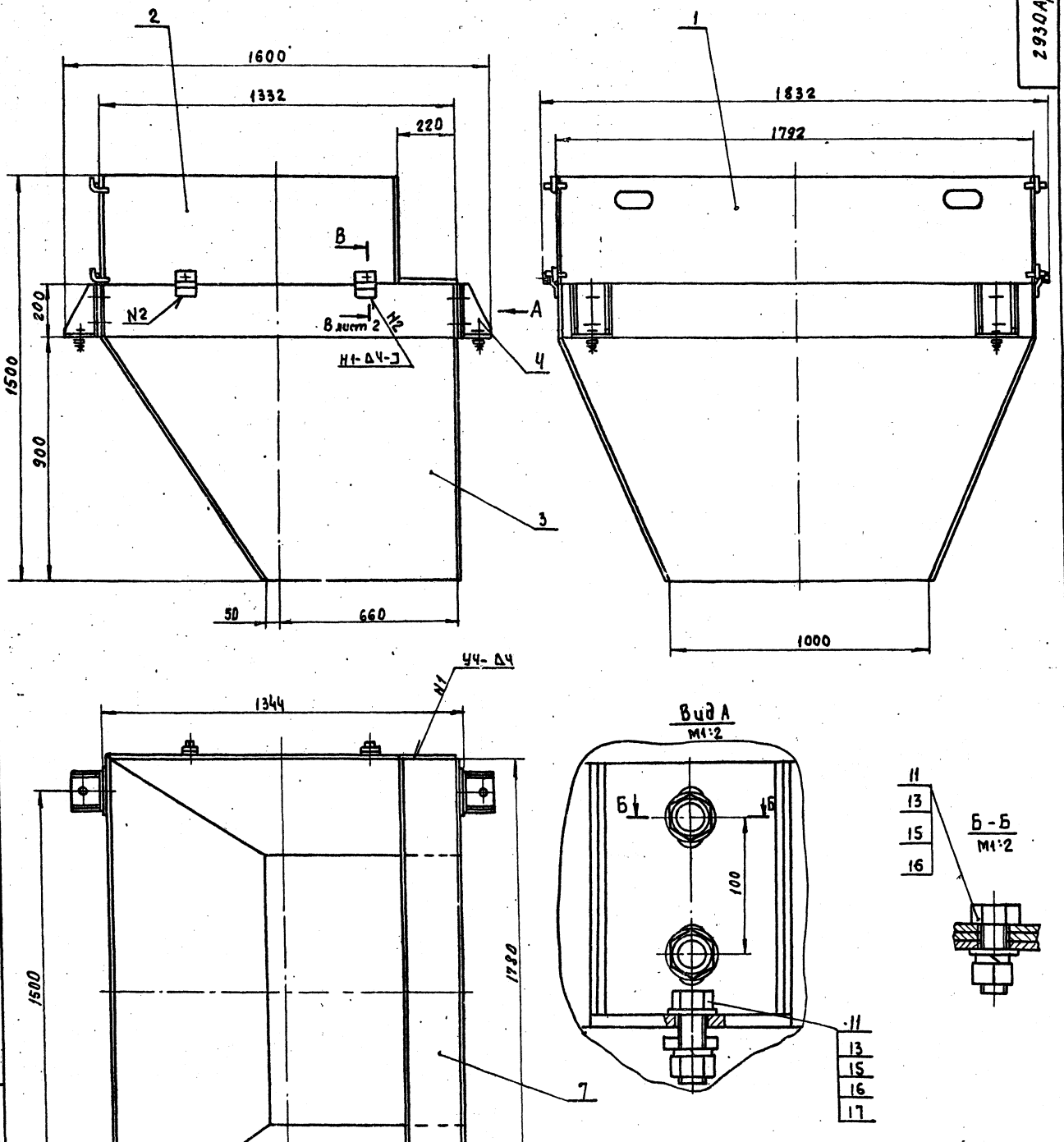

Обозначение	Рис.
2930А/4.000	Рис. 1
-01	Рис. 2

1. Сварные швы по ГОСТ 5264-69.
2. *Размеры для справок

409-28-38

7597/16 41 Альбом Часть 2

Гл. инженер ин-та Н.И. Гузенко

Изм.	Лист	№ докум.	Подп.	Дата
Разраб.		Прядниченко		12.80
Пров.		Рябов		12.80
Т.контр.		Шалдин		12.80
Рукоп.		Семенов		12.80
Н.контр.		Рябов		12.80
Утв.		Сохоненко		12.80

2930А/4.000 СБ

Воронка выдачи бетона
Сборочный чертеж

Лит.	Масса	Масштаб
	415	1:10

Лист 1 Листов 2

Гипростроммаш Москва

Формат 22

№ строки	Обозначение	Наименование	Куда входит: Обозначение	Куда входит: Кол.	Общее кол.	Примечание
1						
2	2930А/Ч. 000	Воронка выдачи бетона			1	
3						
4	2930А/Ч. 010	Стенка	2930А/Ч. 000	1	1	
5						
6	2930А/Ч. 020	Надставка	2930А/Ч. 000	1	1	
7						
8	2930А/Ч. 030	Воронка	2930А/Ч. 000	1	1	
9						
10	2930А/Ч. 040	Кронштейн	2930А/Ч. 000	4	4	
11						
12						
13						
14						
15						
16						
17						
18						
19						
20						
21						
22						
23						
24						
25						
26						
27						
28						

Изм.	Лист	№ докум.	Подп.	Дата
Разраб.		Прудниченко		
Пров.		Рябов		
Рук.		Семенов		
Н. контр.		Рябов		
Утв.		Волконский		

2930А/Ч. 000 ВС

Воронка выдачи бетона

Ведомость спецификаций

Лит.	Лист	Листов
		1

Гипростроммаш Москва

Формат 12

№ строки	Наименование	Обозначение документа на поставку	Поставщик	Куда входит (обозначение)	Количество: На изделие	Комплекты	На регулир.	Всего	Примечание
1	Болт М12х35.46	ГОСТ 7796-70*		2930А/Ч.000	4			4	
2	М20х45.46			2930А/Ч.000	12			12	
3	Гайка М12.5	ГОСТ 5915-70*		2930А/Ч.000	4			4	
4	М20.5			2930А/Ч.000	12			12	
5	Шайба 12.65Г	ГОСТ 6402-70*		2930А/Ч.000	4			4	
6	20.65Г			2930А/Ч.000	12			12	
7									
8	Шайба 20.02	ГОСТ 11371-78		2930А/Ч.000	12			12	
9									
10	Шайба 20.02	ГОСТ 10906-78		2930А/Ч.000	4			4	
11									
12									
13									
14									
15									
16									
17									
18									
19									
20									
21									
22									
23									
24									
25							42	409-28-38	
26						7597/6		Альбом Чертеж 2	
27									

Изм.	Лист	№ докум.	Подп.	Дата
Разраб.		Прудниченко		
Пров.		Рябов		
Рук.		Семенов		
Н. контр.		Рябов		
Утв.		Волконский		

2930А/Ч. 000 ВП

Воронка выдачи бетона

Ведомость покупных изделий

Лит.	Лист	Листов
	1	1

Гипростроммаш Москва

Формат 12

2930А/4.010СБ

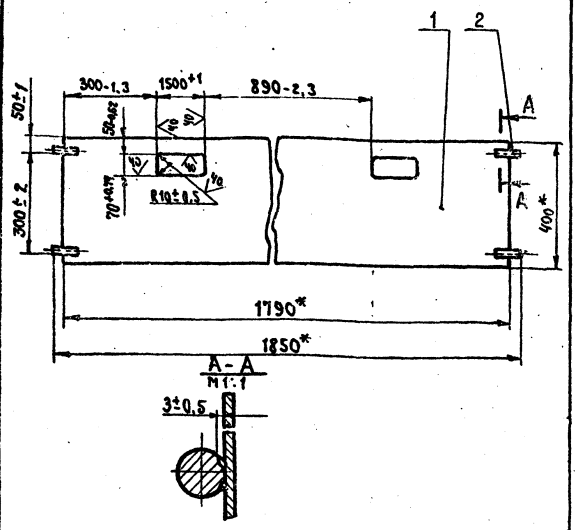

1. Сварка ручная электродуговая
2*. Размеры для справок.
3. Острые кромки пазов скруглить R0,5

Изм.	Лист	№ докум.	Подп.	Дата
Разраб.		Прудниченко		12.80
Пров.		Рябов		12.80
Т. контр.		Шалдин		12.80
Руков.		Семенов		12.80
Н. контр.		Рябов		12.80
Утв.		Семенов		12.80

2930А/4.010СБ

Стенка
Сборочный чертеж

Лит.	Масса	Масштаб
	17,4	1:10

Лист | Листов 1

Гипростроммаш. Москва

Формат 11

Формат	Зона	Поз.	Обозначение	Наименование	Кол.	Примечание
				Документация		
11			2930А/4.010СБ	Сборочный чертеж		
				Детали		
64		1	2930А/4.011	Стенка		
				Лист Б-ПН-3 ГОСТ 19904-74 / 3-IV Ст3 ГОСТ 16523-70*		
				$1790_{-3,7} \times 400_{-1,55}$	1	17 кг.
64		2	2930А/4.012	Стержень		
				Круг В 16 ГОСТ 2590-71* / Ст3-I ГОСТ 535-79		
				$\ell = 60_{-0,74}$	4	0,08 кг

Инв. № подл. | Подп. и дата | Взам. инв. № | Инв. № дубл. | Подп. и дата

Изм.	Кол.	№ докум.	Подп.	Дата
Разраб.		Прудниченко		12.80
Пров.		Рябов		12.80
Руков.		Семенов		12.80
Н. контр.		Рябов		12.80
Утв.		Семенов		12.80

2930А/4.010

Стенка

Лит.	Лист	Листов
		1

Гипростроммаш Москва

Формат 11

2930А/4.020СБ

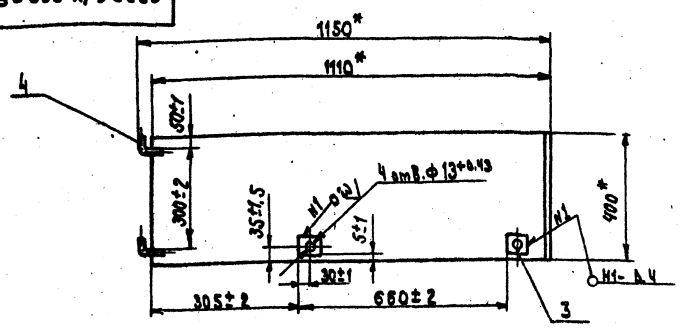

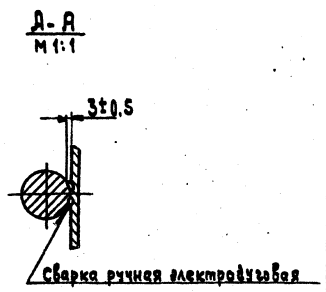

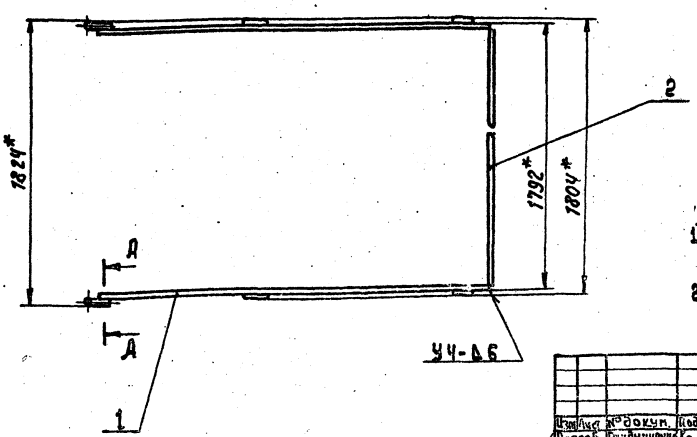

1. Сварные швы по ГОСТ 5264-69, кроме мест указанных особо.
2*. Размеры для справок.

7597/16

43 | 409-28-38 | Альбом XIII | Часть 2

Изм.	Лист	№ докум.	Подп.	Дата
Разраб.		Прудниченко		12.80
Пров.		Рябов		12.80
Т. контр.		Шалдин		12.80
Руков.		Семенов		12.80
Н. контр.		Рябов		12.80
Утв.		Семенов		12.80

2930А/4.020СБ

Надставка
Сборочный чертеж

Лит.	Масса	Масштаб
	77	1:10

Лист | Листов 1

Гипростроммаш Москва

Формат 12

Форма	Зона	Поз.	Обозначение	Наименование	Кол.	Примечание
				Документация		
12			2930А/4.020 СБ	Сборочный чертеж		
				Детали		
Б.4		1	2930А/4.021	Стенка Лист Б-ПН-6 ГОСТ 19903-74* Ст.3 ГОСТ 14637-69*		
				1104-2,6 × 400-1,4	2	21 кг
Б.4		2	2930А/4.022	Стенка Лист Б-ПН-6 ГОСТ 19903-74* Ст 3 ГОСТ 14637-69*		
				1780-3,7 × 400-1,4	1	33,5 кг.
Б4		3	2930А/4.023	Бобышка Лист Б-ПН-6 ГОСТ 19903-74* Ст 3 ГОСТ 14637-69*		
				60-0,14 × 60-0,74	4	0,17 кг
11		4	2930А/4.024	Крюк	4	

2930А/4.020

Изм.	Лист	№ докум.	Подп.	Дата
Разраб.		Прудниченко		12.80
Пров.		Рябов		12.80
Рукав.		Семенов		12.80
Н.контр.		Рябов		12.80
Утв.		Семенов		12.80

Надставка

Лит.	Лист	Листов
		1

Гипростроммаш Москва

Формат 11

2930А/4.024

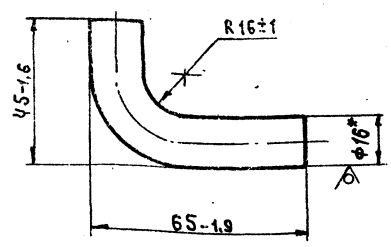

* Размер для справок

2930А/4.024

Изм.	Лист	№ докум.	Подп.	Дата
Разраб.		Прудниченко		12.80
Пров.		Рябов		12.80
Т.контр.		Шалдин		12.80
Н.контр.		Рябов		12.80
Утв.		Семенов		12.80

Крюк

Лит.	Масса	Масштаб
	0,14	1:1

Лист | Листов 1

Круг В16 ГОСТ 2590-71* Ст3-I ГОСТ 535-79

Гипростроммаш Москва

Формат 11

Форма	Зона	Поз.	Обозначение	Наименование	Кол.	Примечание
				Документация		
22			2930А/4.030 СБ	Сборочный чертеж		
				Детали		
11		1	2930А/4.031	Стенка	2	
11		2	2930А/4.032	Стенка	1	
11		3	2930А/4.033	Стенка	1	
11		4	2930А/4.034	Боковина	2	
11		5	2930А/4.035	Боковина	2	
11		6	2930А/4.036	Платик	4	

2930А/4.030

Изм.	Лист	№ докум.	Подп.	Дата
Разраб.		Прудниченко		12.80
Пров.		Рябов		12.80
Т.контр.		Семенов		12.80
Н.контр.		Рябов		12.80
Утв.		Семенов		12.80

Воронка

Лит.	Лист	Листов
		1

Гипростроммаш Москва

Формат 11

2930А/4.031

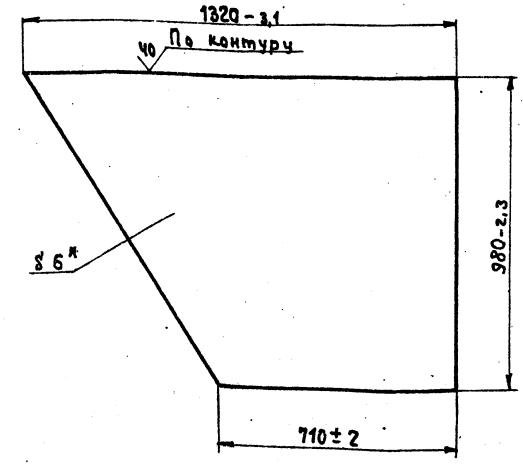

*Размер для справок

409-28-38

7597/16 44 Альбом XIII Часть 2

2930А/4.031

Изм.	Лист	№ докум.	Подп.	Дата
Разраб.		Прудниченко		12.80
Пров.		Рябов		12.80
Т.контр.		Шалдин		12.80
Н.контр.		Рябов		12.80
Утв.		Семенов		12.80

Стенка

Лит.	Масса	Масштаб
	47	1:10

Лист | Листов 1

Лист Б-ПН-6 ГОСТ 19903-74* Ст.3 ГОСТ 14637-69*

Гипростроммаш Москва

Формат 11

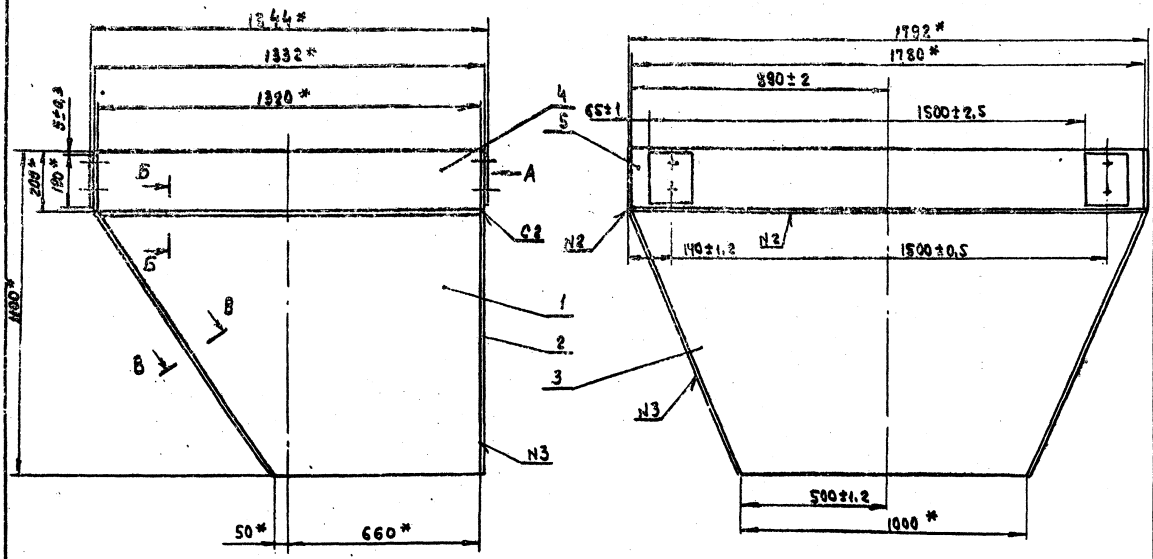

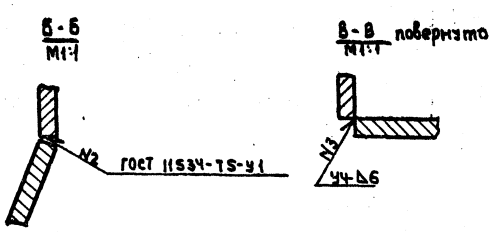

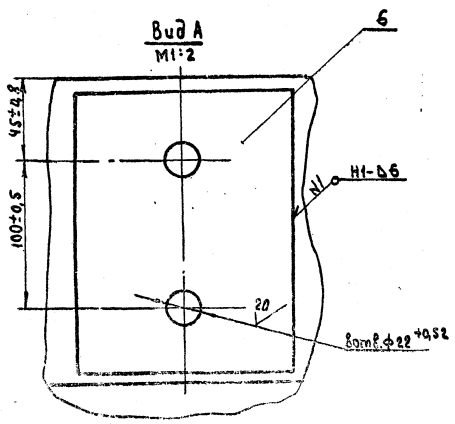

1. Сварные швы по ГОСТ 5264-69, кроме мест указанных особо
2 * Размеры для справок

					409-28-38		
				7597/16	45	Альбом	Чертеж 2
				2930А/4. 030 СБ			
Изм.	Лист	№ докум.	Подп.	Дата	Воронка Сборочный чертеж	Лит.	Масса 290	Масштаб 1:10
Разраб.		Фрунзенская		12.80		Лист	Листов 1	
Пров.		Рябов		12.80				
Т.контр.		Шалдин		12.80				
Рукоб.		Семенов		12.80				
Н.контр.		Рябов		12.80				
Утв.		Семенов		12.80				

Гипростроммаш
Москва

Формат 22

Формат	Зона	Поз	Обозначение	Наименование	Кол.	Примечание
				Документация		
12			2930А/Ч. 040СБ	Сборочный чертеж		
				Детали		
11		1	2930А/Ч. 041	Ребро	2	
11		2	2930А/Ч. 042	Плита	1	
11		3	2930А/Ч. 043	Основание	1	

Инв. № подл. | Подп. и дата | Взам. инв. № | Инв. № дубл. | Подп. и дата

Изм.	Лист	№ докум.	Подп.	Дата
Разраб.		Прудниченкова		
Пров.		Рябов		
Рук. гр.		Семенов		
Н. контр.		Рябов		
Утв.		Семенов		

2930А/Ч. 040

Кронштейн

Лит.	Лист	Листов
		1

Гипростроммаш Москва

Формат А4

2930А/Ч. 041

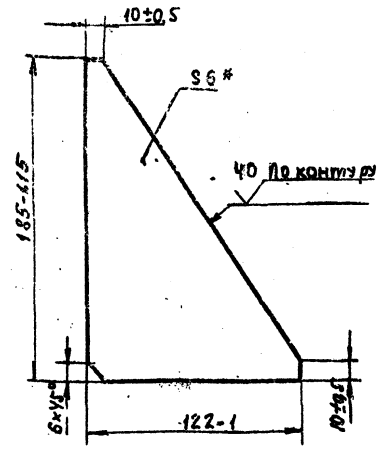

* Размер для справок

Изм.	Лист	№ докум.	Подп.	Дата
Разраб.		Прудниченкова		
Пров.		Рябов		
Т. контр.		Шалдин		
Н. контр.		Рябов		
Утв.		Семенов		

2930А/Ч. 041

Ребро

Лит.	Масса	Масштаб
	0,6	1:2
Лист	Листов 1	

Лист Б-ДН-6 ГОСТ 19903-74* Ст.3 ГОСТ 14637-69*

Гипростроммаш Москва

Формат А4

2930А/Ч. 042

(√)А

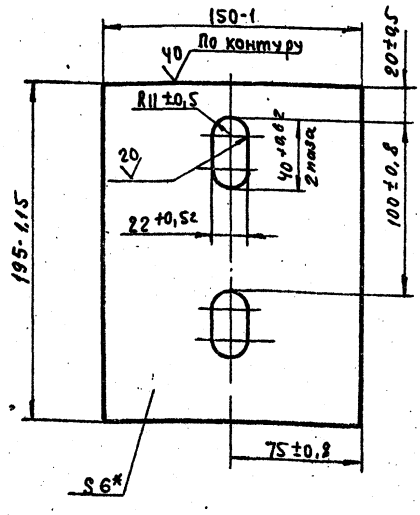

* Размер для справок

Изм.	Лист	№ докум.	Подп.	Дата
Разраб.		Прудниченкова		
Пров.		Рябов		
Т. контр.		Шалдин		
Н. контр.		Рябов		
Утв.		Семенов		

2930А/Ч. 042

Плита

Лит.	Масс.	Масштаб
	1,4	1:2
Лист	Листов	

Лист Б-ДН-6 ГОСТ 19903-74* Ст.3 ГОСТ 14637-69*

Гипростроммаш Москва

Формат А4

2930А/Ч. 043

(√)А

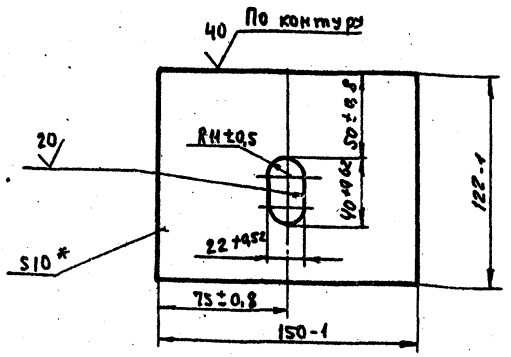

* Размер для справок

409-28-38

7597/16 46 Альбом VIII Часть 2

Изм.	Лист	№ докум.	Подп.	Дата
Разраб.		Прудниченкова		
Пров.		Рябов		
Т. контр.		Шалдин		
Н. контр.		Рябов		
Утв.		Семенов		

2930А/Ч. 043

Основание

Лит.	Масса	Масштаб
	0,1	1:2
Лист	Листов 3	

Лист Б-ДН-10 ГОСТ 19903-74* Ст.3 ГОСТ 14637-69*

Гипростроммаш Москва

Формат А4

2930А/ч.032

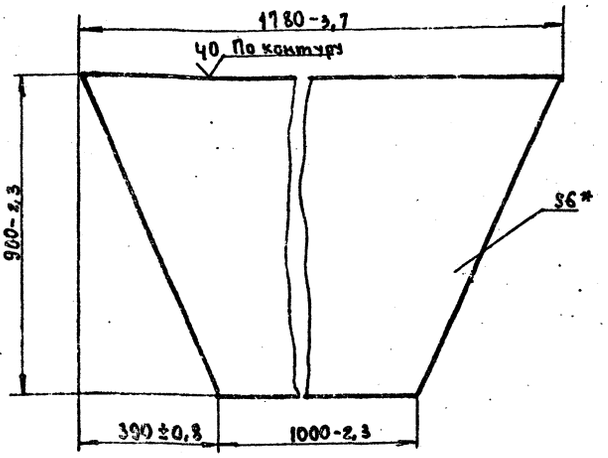

* Размер для справок

Изм.	Лист	№ докум.	Подп.	Дата	2930А/ч. 032			
Разраб.		Прядиченкова		12.80	Стенка	Лит.	Масса	Масштаб
Пров.		Рябов		12.80			59	1:10
Т.контр.		Шалдин		12.80		Лист	Листов 1	
Н.контр.		Рябов		12.80	Лист Б-АН-Б ГОСТ 19903-74* Ст.3 ГОСТ 14637-69*	Гипростроммаш Москва		
Утв.		Семенов		12.80				

Формат А2

2930А/ч.033

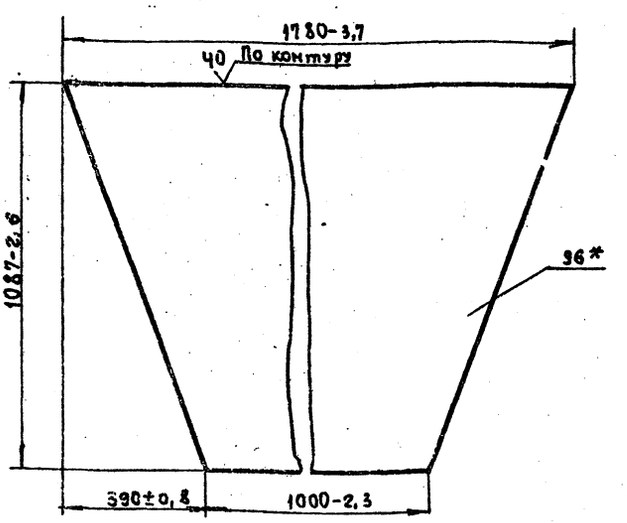

* Размер для справок

Изм.	Лист	№ докум.	Подп.	Дата	2930А/ч. 033			
Разраб.		Прядиченкова		12.80	Стенка	Лит.	Масса	Масштаб
Пров.		Рябов		12.80			71	1:10
Т.контр.		Шалдин		12.80		Лист	Листов 1	
Н.контр.		Рябов		12.80	Лист Б-АН-Б ГОСТ 19903-74* Ст.3 ГОСТ 14637-69*	Гипростроммаш Москва		
Утв.		Семенов		12.80				

Формат А2

2930А/ч.040СБ

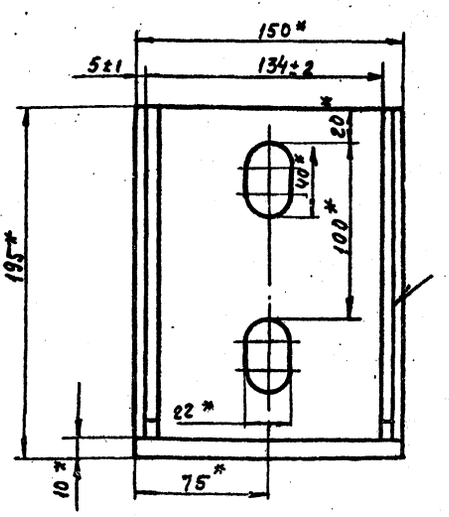

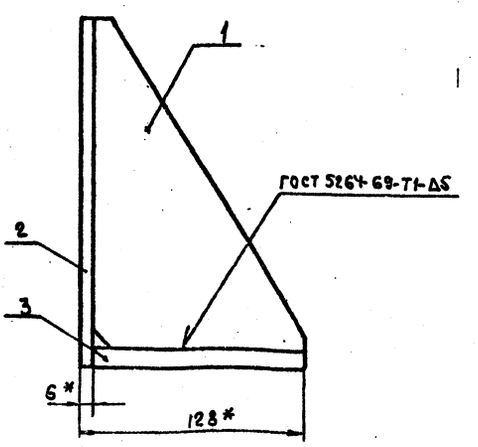

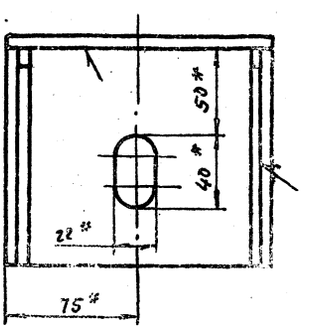

* Размеры для справок

409-28-38

7597/16 47 Альбом Часть

Изм.	Лист	№ докум.	Подп.	Дата	2930А/ч. 040СБ			
Разраб.		Прядиченкова		12.80	Кронштейн Сборочный чертеж	Лит.	Масса	Масштаб
Пров.		Рябов		12.80			2,7	1:2
Т.контр.		Шалдин		12.80		Лист	Листов 1	
Утв.		Семенов		12.80		Гипростроммаш Москва		
Н.контр.		Рябов		12.80				
Утв.		Семенов		12.80				

Формат А2

2930А/4.002

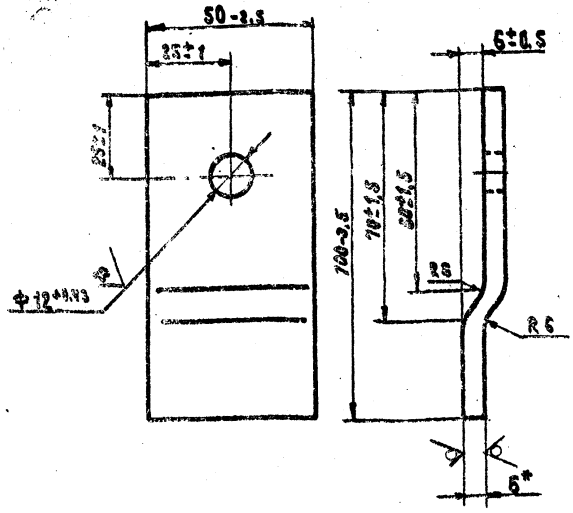

*Размер для справок

				2930А/4.002			
Изм.	Лист	№ докум.	Подп.	Дата	Планка	Лит.	Масса 0,24	Масштаб 1:1
Разраб.		Лубман		12.90			
Пров.		Рябов		12.80		Лист	Листов 1
Т.контр.		Шалдин		12.80			
Н.контр.		Рябов		12.80	Лист Б-ПН-6 ГОСТ 19903-74* Ст.3 ГОСТ 14637-69*	Гипростроммаш Москва	
Утв.		Семенов		12.80			

Формат 11

2930А/4.034

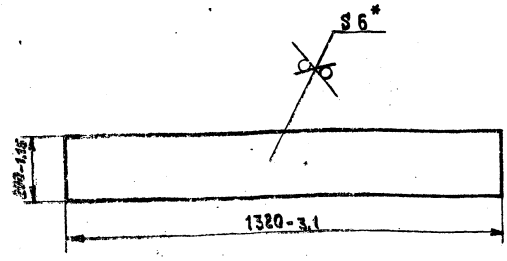

* Размер для справок

				2930А/4.034			
Изм.	Лист	№ докум.	Подп.	Дата	Боковина	Лит.	Масса 12,5	Масштаб 1:10
Разраб.		Лубман		12.90			
Пров.		Рябов		12.80		Лист	Листов 1
Т.контр.		Шалдин		12.80			
Н.контр.		Рябов		12.80	Лист Б-ПН-6 ГОСТ 19903-74* Ст.3 ГОСТ 14637-69*	Гипростроммаш Москва	
Утв.		Семенов		12.80			

Формат 11

2930А/4.035

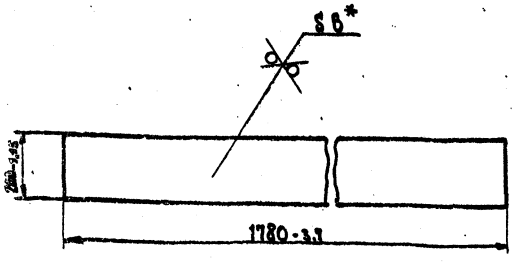

* Размер для справок

				2930А/4.035			
Изм.	Лист	№ докум.	Подп.	Дата	Боковина	Лит.	Масса 17	Масштаб 1:10
Разраб.		Лубман		12.90			
Пров.		Рябов		12.80		Лист	Листов 1
Н.контр.		Рябов		12.80	Лист Б-ПН-6 ГОСТ 19903-74* Ст.3 ГОСТ 14637-69*	Гипростроммаш Москва	
Утв.		Семенов		12.80			

Формат 11

2930А/4.036

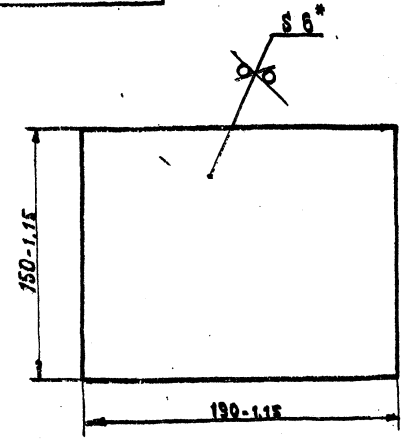

*Размер для справок

409-28-38

Часть 2

7597/16

				2930А/4.036			
Изм.	Лист	№ докум.	Подп.	Дата	Платик	Лит.	Масса 1,3	Масштаб 1:2
Разраб.		Лубман		12.90			
Пров.		Рябов		12.80		Лист	Листов 2
Т.контр.		Шалдин		12.80			
Н.контр.		Рябов		12.80	Лист Б-ПН-6 ГОСТ 19903-74* Ст.3 ГОСТ 14637-69*	Гипростроммаш Москва	
Утв.		Семенов		12.80			

Формат 11

gost.e-ecolog.ru