ТИПОВОЙ ПРОЕКТ
409-28-38

БЕТОНОСМЕСИТЕЛЬНЫЙ ЦЕХ АВТОМАТИЗИРОВАННЫЙ ПРОИЗВОДИТЕЛЬНОСТЬЮ 60 $м^3$ ТЯЖЕЛЫХ БЕТОННЫХ СМЕСЕЙ В ЧАС

(со смесителями емкостью 1500 литров)

АЛЬБОМ XI

Чертежи нестандартизированного оборудования

Часть 3

На основании письма ин-та „Гипростроммаш" № 21Г-1730 от 26.06.84 г. скорректированы: обложка, титульный лист.
16.01.85 г. [illegible] Коваленко

К Ф ЦИТП инв № 7587/11ч.3

gost.e-ecolog.ru

ЦЕНТРАЛЬНЫЙ ИНСТИТУТ ТИПОВОГО ПРОЕКТИРОВАНИЯ
ГОССТРОЯ СССР
КИЕВСКИЙ ФИЛИАЛ
г. Киев-57 ул. Эжена Потье № 12

46/3
Заказ № 8641 Инв. № 7597/1123 Тираж 230
Сдано в печать 15/9 1989 Цена 16·42

ТИПОВОЙ ПРОЕКТ
409-28-38

БЕТОНОСМЕСИТЕЛЬНЫЙ ЦЕХ АВТОМАТИЗИРОВАННЫЙ ПРОИЗВОДИТЕЛЬНОСТЬЮ 60 м³ ТЯЖЕЛЫХ БЕТОННЫХ СМЕСЕЙ В ЧАС
(со смесителями емкостью 1500 литров)

АЛЬБОМ XI
ЧАСТЬ 3
СОСТАВ ПРОЕКТА

АЛЬБОМ I Пояснительная записка
Технологические чертежи

АЛЬБОМ II Архитектурно-строительные чертежи.
Части 1,2

АЛЬБОМ III Чертежи стальных конструкций Части 1,2

АЛЬБОМ IV Отопление и вентиляция
Внутренние водопровод и канализация

АЛЬБОМ V Электротехнические чертежи для варианта с релейно-контактной системой управления
Части 1,2

АЛЬБОМ VI Электротехнические чертежи для варианта с электронной системой управления

АЛЬБОМ VII Дополнение к основному варианту в связи с использованием бетоносмесителей СБ-112 вместо бетоносмесителей СБ-93.

АЛЬБОМ VIII Заказные спецификации для варианта с бетоносмесителями СБ-93.

АЛЬБОМ IX Заказные спецификации для варианта с бетоносмесителями СБ-112.

АЛЬБОМ X Сметы.
Части 1,2

АЛЬБОМ XI Чертежи нестандартизированного оборудования.
Части 1,2,3.

АЛЬБОМ XII Вариант электротехнической части с пневматической системой управления блоками БЗ.
Части 1,2,3.

АЛЬБОМ XIII Дополнение к основному варианту, в связи с использованием бетоносмесителей СБ-138 вместо бетоносмесителей СБ-93
Части 1,2.

Альбом XIV Дополнение к основному варианту, в связи с использованием бетоносмесителей СБ-138А, вместо бетоносмесителей СБ-93.
Части 1,2,3,4.

На основании письма „Гипростроммаш" № 34-15 от 18.06.81 в альбоме XI ч.3 в связи с дополнениями проекта альбомами XII, XIII заменен титульный лист.

КФ ЦИТП инв. № 7597/11, ч.3.

Лист скорректирован 16.01.85г. ст. техник Коваленко

Рабочие чертежи утверждены Госстроем СССР протокол № 43 от 23.09.79г.
Введены в действие Гипростроммашем приказом № 84 от 17.10.79г

Разработан
ВГПИ ГИПРОСТРОММАШ
Главный инженер института Н.И. Гузенко
Главный инженер проекта М.А. Готлиб

Привязан

Инв. №

© КФ ЦИТП Госстроя СССР 1988г

Типовой проект 409-28-38 Альбом XI Часть 3

Наименование	Обозначение	Лист
Перечень чертежей		3...5
Рама под улавливатель цемента	2930/12.000	6
—"—	2930/12.000СБ	7
Ведомость спецификации	2930/12.000ВС	6
Ведомость покупных изделий	2930/12.000ВП	8
Рама	2930/12.010	6
—"—	2930/12.010СБ	9
Связь	2930/12.014	8
Балка	2930/12.015	8
Рама под циклон	2930/13.000	10
—"—	2930/13.000СБ	11
Ведомость спецификаций	2930/13.000ВС	10
Ведомость покупных изделий	2930/13.000ВП	12
Рама	2930/13.010	10
—"—	2930/13.010СБ	13
Связь	2930/13.014	12
Связь	2930/13.015	12
Течки от распределителя цемента	2930/15.000	14
—"—	2930/15.000СБ	15
Ведомость спецификаций	2930/15.000ВС	16
Ведомость покупных изделий	2930/15.000ВП	16
Течка левая	2930/15.010	14
—"—	2930/15.010СБ	17
Течка	2930/15.020	14
—"—	2930/15.020СБ	18
Патрубок	2930/15.030	15
—"—	2930/15.030СБ	18
Пластина	2930/15.011	19
Полухомут	2930/15.012	19
Патрубок	2930/15.021	20
Патрубок	2930/15.022	20
Патрубок	2930/15.023	20
Кольцо	2930/15.024	19
Пластина	2930/15.025	19
Течка от распределителя цемента	2930/16.000	21
—"—	2930/16.000СБ	22
Ведомость спецификаций	2930/16.000ВС	23
Ведомость покупных изделий	2930/16.000ВП	23
Течка левая	2930/16.010	21
—"—	2930/16.010СБ	24
Течка	2930/16.020	21
Течка	2930/16.020СБ	25

Наименование	Обозначение	Лист
Патрубок	2930/16.030	21
—"—	2930/16.030СБ	25
Пластина	2930/16.011	26
Полухомут	2930/16.012	26
Конус	2930/16.021	28
Переходник	2930/16.022	27
Патрубок	2930/16.023	27
Кольцо	2930/16.024	26
Кольцо	2930/16.025	26
Пластина	2930/16.026	28
Пластина	2930/16.027	28
Патрубок	2930/16.031	27
Фланец	2930/16.032	27
Течка в бетоносмеситель СБ-93	2930/18.000	29
—"—	2930/18.000СБ	30
—"—	2930/18.000СБ	31
Ведомость спецификаций	2930/18.000ВС	32
Ведомость покупных изделий	2930/18.000ВП	32
Течка	2930/18.010	29
—"—	2930/18.010	29
—"—	2930/18.010СБ	33
—"—	2930/18.010СБ	34
Крышка	2930/18.020	35
—"—	2930/18.020СБ	36
Прокладка	2930/18.001	29
Прокладка	2930/18.002	35
Стенка	2930/18.011	37
Стенка	2930/18.012	37
Стенка	2930/18.013	37
Связь	2930/18.014	37
Крышка	2930/18.021	36
Ручка	2930/18.022	36
Петля	2930/18.023	35
Петля	2930/18.024	35
Воронка выдачи бетона	2930/20.000	38
—"—	2930/20.000СБ	39
Ведомость спецификаций	2930/20.000ВС	40
Ведомость покупных изделий	2930/20.000ВП	40
Воронка	2930/20.010	41
—"—	2930/20.010СБ	42
Кронштейн	2930/20.020	38
—"—	2930/20.020СБ	41
Стенка	2930/20.001	41
Стенка	2930/20.002	38

7597/11ч.3

Изм.	Лист	№ докум.	Подп.	Дата
Разраб.		Лисанова		70
Пров.				
Т. контр.				
Руков.		Пчелов		
Н. контр.				
Утв.		Марзинов		

Перечень чертежей

Лит.	Масса	Масштаб
	—	—

Лист 1 Листов 3

Гипростроммаш Москва

Наименование	Обозначение	Лист
Стенка	2930/20.003	38
Боковина	2930/20.005	43
Ребро	2930/20.011	43
Боковина	2930/20.012	43
Основание	2930/20.013	43
Рама под циферблатные указатели	2930/25.000	44
—"— —"—	2930/25.000	44
—"— —"—	2930/25.000СБ	45
Ведомость спецификаций	2930/25.000ВС	46
Ведомость покупных изделий	2930/25.000ВП	47
Стойка	2930/25.000	48
—"—	2930/25.010СБ	44
Опора правая	2930/25.020	49
—"—	2930/25.020СБ	49
Опора левая	2930/25.030	47
—"— —"—	2930/25.030СБ	46
Коробка клеммная	2930/25.040	50
—"— —"—	2930/25.040	50
—"— —"—	2930/25.040СБ	51
Корпус	2930/25.050	50
Корпус	2930/25.050СБ	52
Концевое соединение КС-В	2930/25.060	50
—"— —"—	2930/25.060СБ	53
Ввод трубы 1"	2930/25.070	48
—"— —"—	2930/25.070СБ	54
Болт фундаментный	2930/25.001	54
Стойка	2930/25.011	49
Перемычка	2930/25.012	46
Пята	2930/25.013	47
Перемычка	2930/25.014	54
Стойка	2930/25.021	49
Крышка	2930/25.041	51
Прокладка	2930/25.042	51
Пластик	2930/25.051	55
Бобышка	2930/25.052	55
Обечайка	2930/25.053	55
Пояс	2930/25.054	55
Дно	2930/25.055	56
Корпус	2930/25.061	53
Штуцер	2930/25.062	56
Шайба	2930/25.063	56
Прокладка	2930/25.064	56
Втулка	2930/25.071	54
Установка бесконтактных датчиков	2930/26.000	57
—"— —"—	2930/26.000	57
—"— —"—	2930/26.000	57
—"— —"—	2930/26.000СБ	58

Наименование	Обозначение	Лист
Установка бесконтактных датчиков	2930/26.000СБ	59
—"— —"—	2930/26.000СБ	60
Схема установки бесконтактных датчиков на распределителе цемента У5690.01.000	2930/26.000СХ1	61
Схема установки бесконтактных датчиков на поворотной воронке У5640.04.000	2930/26.000СХ2	62
—"— —"—	2930/26.000СХ2	63
Схема установки бесконтактных датчиков на двухрукавной течке с перекидным клапаном 2637/4.	2930/26.000СХ3	64
Схема установки бесконтактных датчиков на течке сборной с течками У5640.05.000.12	2930/26.000СХ4	65
Схема установки бесконтактных датчиков на установке двухходового переключателя	2930/26.000СХ5	66
Схема установки бесконтактных датчиков на бетоносмесителе принудительного действия СБ-93	2930/26.000СХ6	67
Схема установки бесконтактных датчиков на течке двухрукавной 2930/4	2930/26.000СХ7	68
Ведомость спецификаций	2930/26.000ВС	69
Ведомость покупных изделий	2930/26.000ВП	69
Ведомость материалов	2930/26.000ВМ	78
Основание	2930/26.010	70
—"—	2930/26.010СБ	71
Фланжок	2930/26.020	70
—"—	2930/26.020СБ	71
Соединение концевое	2930/26.030	70
—"— —"—	2930/26.030СБ	72
Упор	2930/26.040	73
—"—	2930/26.040СБ	74
Кожух	2930/26.050	75
—"—	2930/26.050СБ	76
Скоба в сборе	2930/26.060	77
—"— —"—	2930/26.060СБ	77
Кожух	2930/26.070	78
—"—	2930/26.070СБ	79
Пластик	2930/26.001	75
Прокладка	2930/26.002	75
Планка отгибная	2930/26.003	75
Планка отгибная	2930/26.004	73
Пружина	2930/26.005	80
Рычаг	2930/26.006	

7597/114.3

Изм.	Лист	№ докум.	Подп.	Дата
Разраб.		Писанова		74
Пров.				
Т.контр.				
Рук.в.		Пчелов		
Н.контр.				
Утв.		Марзинов		

Перечень чертежей

Лит.	Масса	Масштаб
	—	—

Лист 2 Листов 3

Гипростроммаш Москва

Наименование	Обозначение	Лист
Винт	2930/26.007	73
Плита	2930/26.011	80
Штырь	2930/26.012	81
Стойка	2930/26.013	73
Направляющая	2930/26.021	81
Скоба	2930/26.022	81
Втулка	2930/26.023	81
Корпус	2930/26.031	72
Штуцер	2930/26.032	72
Шайба	2930/26.033	70
Прокладка	2930/26.034	72
Пластина	2930/26.041	74
Ось	2930/26.042	74
Опора	2930/26.043	74
Обечайка	2930/26.051	82
Крышка	2930/26.052	82
Стенка	2930/26.053	82
Обечайка	2930/26.054	82
Планка	2930/26.061	77
Скоба	2930/26.062	77
Установка бесконтактного датчика	2930/27.000	83
—"—	2930/27.000	83
—"—	2930/27.000	83
—"—	2930/27.000СБ	84
—"—	2930/27.000СБ	85
—"—	2930/27.000СБ	86
—"—	2930/27.000-01СБ	87
—"—	2930/27.000-01СБ	88
—"—	2930/27.000-01СБ	89
Схема установки бесконтактного датчика на воронке поворотной У5640.04.000	2930/27.000Сх1	90
Схема установки бесконтактного датчика наличия материала на ленте транспортера 2931/1.	2930/27.000Сх2	91
Ведомость материалов	2930/27.000ВМ	92
Ведомость покупных изделий	2930/27.000ВП	92
Ведомость материалов	2930/27.000ВМ	83
Основание	2930/27.010	93
—"—	2930/27.010СБ	93
Основание	2930/27.020	94
—"—	2930/27.020СБ	94
Скоба	2930/27.001	94
Заглушка	2930/27.002	89
Шайба	2930/27.003	89
Плита	2930/27.011	93
Шкаф аппаратный	2930/30.000	95
—"—	2930/30.000	95
—"—	2930/30.000СБ	96

Наименование	Обозначение	Лист
Ведомость спецификаций	2930/30.000ВС	97
Ведомость покупных изделий	2930/30.000ВП	97
Ведомость материалов	2930/30.000ВМ	98
Каркас	2930/30.010	99
—"—	2930/30.010СБ	100
Дверь	2930/30.020	101
—"—	2930/30.020СБ	102
Петля	2930/30.030	98
—"—	2930/30.030СБ	98
Ось	2930/30.040	103
—"—	2930/30.040СБ	103
Дно	2930/30.001	95
Пластина II-9	2930/30.003	95
Таблица прижимная	2930/30.004	104
Щелолда	2930/30.005	104
Ось	2930/30.006	100
Крышка	2930/30.011	99
Рама	2930/30.012	105
Остав каркаса	2930/30.013	105
Стенка передняя	2930/30.014	100
Упор	2930/30.015	99
Планка	2930/30.016	104
Остав двери	2930/30.021	101
Обойма	2930/30.022	106
Обойма	2930/30.023	106
Планка	2930/30.024	106
Втулка	2930/30.025	106
Петля	2930/30.031	98
Стержень	2930/30.041	103
Шайба	2930/30.042	103
Рама под вентилятор Ц10-28 №4	2930/31.000	107
"	2930/31.000СБ	107
Балка	2930/31.000	107

7597/11 ч.3.

Изм.	Лист	N-докум.	Подп.	Дата
Разраб.		Писанова		79/2
Пров.				
Т.контр.				
Руков.		Пчелов		
Н.контр.				
Утв.		Марзинов		

Перечень чертежей

Лит.	Масса	Масштаб
	—	—

Лист 3 Листов 3

Гипростроммаш Москва

№ строки	Обозначение	Наименование	Обозначение	Кол.	Общее кол.	Примечание
1	2930/12.000	Рама под улавливатель цемента			1	
2	2930/12.010	Рама	2930/12.000	1	1	

Инв.№подл. | Подп. и дата | Взам.инв.№ | Инв.№дубл. | Подп. и дата

Изм.	Лист	№ докум.	Подп.	Дата
Разраб.		Блейхман		
Пров.		Пчелов		11.78
Н.контр.		Филин		11.78
Утв.		Марзинов		11.78

2930/12.000.ВС

Рама под улавливатель цемента

Ведомость спецификаций

Лит.	Лист	Листов
И		1

Гипростроммаш Москва

Формат 12

Формат	Зона	Поз.	Обозначение	Наименование	Кол.	Примечание
				Документация		
А2			2930/12.010.СБ	Сборочный чертеж		
				Детали		
А4		1	2930/12.011	Балка L=1534		
				Швеллер 12 ГОСТ 8240-72 / Ст3 ГОСТ 535-58	4	16 кг
А4		2	2930/12.012	Стойка L=1510		
				Швеллер 12 ГОСТ 8240-72 / Ст3 ГОСТ 535-58	4	15,6 кг
А4		3	2930/12.013	Связь L=1960		
				Уголок 6-50х50х5 ГОСТ 8509-72 / Ст3 ГОСТ 535-58	2	7,5 кг
А1		4	2930/12.014	Связь	1	
А1		5	2930/12.015	Балка	4	

Инв.№подл. | Подп. и дата | Взам.инв.№ | Инв.№дубл. | Подп. и дата

Изм.	Лист	№ докум.	Подп.	Дата
Разраб.		Блейхман		
Пров.		Пчелов		11.78
Руков.		Пчелов		
Н.контр.		Филин		11.78
Утв.		Марзинов		11.78

2930/12.010

Рама

Лит.	Лист	Листов
И		1

Гипростроммаш Москва

Формат 11

Формат	Зона	Поз.	Обозначение	Наименование	Кол.	Примечание
				Документация		
А2			2930/12.000.СБ	Сборочный чертеж		
А2			2930/12.000.ВС	Ведомость спецификаций		
А2			2930/12.000.ВП	Ведомость покупных изделий		
				Сборочные единицы		
А1		1	2930/12.010	Рама	1	
				Стандартные изделия		
				Болты ГОСТ 7798-70		
		3		М16х45.46	8	
		4		М20х60.46	4	
				Гайки ГОСТ 5915		
		5		М16.5	8	
		6		М20.5	4	
				Шайбы ГОСТ 6402-70		
		7		16.65Г	8	
		8		20.65Г	4	
				Шайбы ГОСТ 10906-66		
		9		16.04	8	
		10		20.04	8	
						7597 11т3

Инв.№подл. | Подп. и дата | Взам.инв.№ | Инв.№дубл. | Подп. и дата

Изм.	Лист	№ докум.	Подп.	Дата
Разраб.		Блейхман		
Пров.		Пчелов		11.78
Руков.		Пчелов		
Н.контр.		Филин		11.78
Утв.		Марзинов		11.78

2930/12.000

Рама под улавливатель цемента

Лит.	Лист	Листов
И		1

Гипростроммаш Москва

Формат 11

2930/12.000.СБ

Типовой проект 409-28-38 Альбом XI часть 3

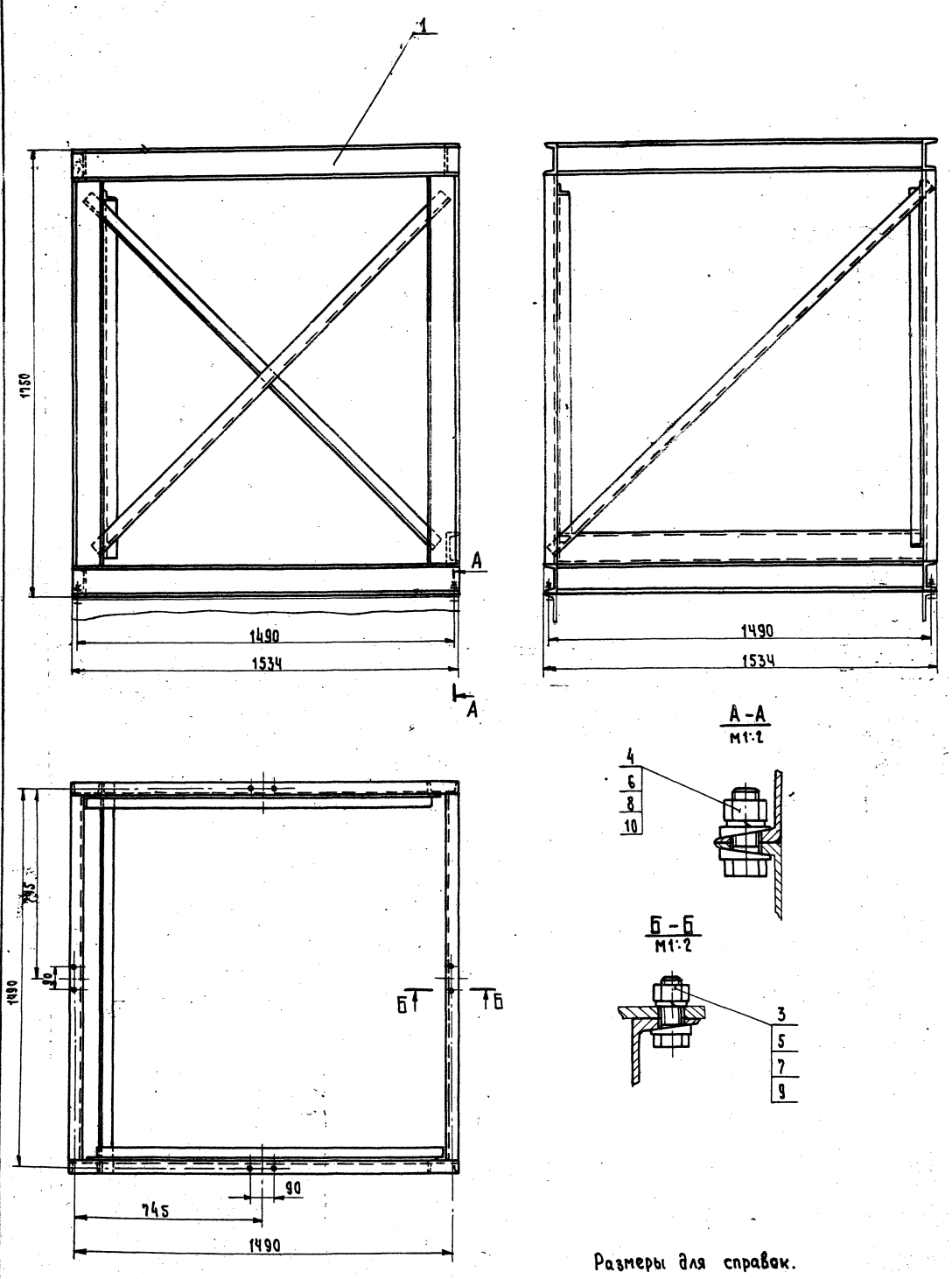

Размеры для справок.

7597/11 ч.3

Изм	Лист	№ докум.	Подп.	Дата
Разраб.		Блейхман		
Пров.		Пчелов		11.78
Т.контр.		Шалдин		
Руков.		Пчелов		
Н.контр.		Филин		11.78
Утв.		Марсинов		11.78

2930/12.000СБ

Рама под улавливатель цемента

Сборочный чертеж

Лит.	Масса	Масштаб
И	210	1:10

Лист | Листов 1

Гипростроммаш Москва

Формат 22

Главный инженер. института Н. Гузенко

Согласовано

Инв. № подл. | Подп. и дата

№строки	Наименование	Обозначение документа на поставку	Поставщик	Куда входит (обозначение)	Количество: на изделие	Количество: в комплекты	Количество: на регулир.	Количество: Всего	Примечание
1	Болт М16×45.46	ГОСТ 7798-70		2930/12.000	8			8	
2	Болт М20×60.46	ГОСТ 7798-70		2930/12.000	4			4	
3	Гайка М16.5	ГОСТ 5915-70		2930/12.000	8			8	
4	Гайка М20.5	ГОСТ 5915-70		2930/12.000	4			4	
5	Шайба 16.65Г	ГОСТ 6402-70		2930/12.000	8			8	
6	Шайба 20.65Г	ГОСТ 6402-70		2930/12.000	4			4	
7	Шайба 16.04	ГОСТ 10906-66		2930/12.000	8			8	
8	Шайба 20.04	ГОСТ 10906-66		2930/12.000	8			8	
9									
10									
11									
12									
13									
14									
15									
16									
17									
18									
19									
20									
21									
22									
23									
24									
25									
26									
27									

Инв. № подл. | Подп. и дата | Взам. инв. № | Инв. № дубл. | Подп. и дата

Изм.	Лист	№ докум.	Подп.	Дата
Разраб.		Блейхман		
Пров.		Пчелов		11.78
Н. контр.		Филин		11.78
Утв.		Марзинов		11.78

2930/12.000.ВП

Рама под улавливатель цемента

Ведомость покупных материалов

Лит.	Масса	Масштаб
И		
Лист	Листов	1

Гипростроммаш Москва

Формат А2

2930/12.014

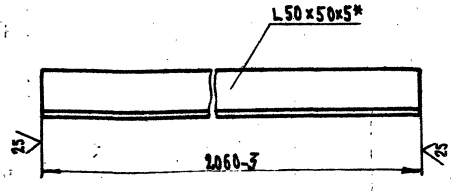

*Размер для справок

Изм.	Лист	№ докум.	Подп.	Дата
Разраб.		Блейхман		
Пров.		Пчелов		11.78
Т. контр.		Шаадин		
Н. контр.		Филин		11.78
Утв.		Марзинов		11.78

Связь

Лит.	Масса	Масштаб
И	7,5	1:2
Лист	Листов 1	

Уголок Б-50×50×5 ГОСТ 8509-72* 8 Ст3 ГОСТ 535-58

Гипростроммаш Москва

Формат А1

2930/12.015

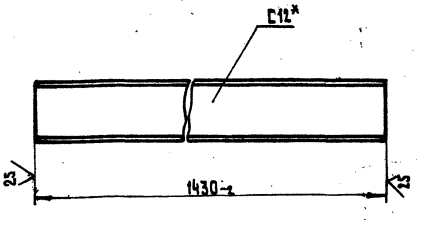

*Размер для справок

7597/114.3

Изм.	Лист	№ докум.	Подп.	Дата
Разраб.		Блейхман		
Пров.		Пчелов		11.78
Т. контр.		Шаадин		
Н. контр.		Филин		11.78
Утв.		Марзинов		11.78

Балка

Лит.	Масса	Масштаб
И	15	1:5
Лист	Листов 1	

[12 ГОСТ 8240-72 Швеллер 8 Ст3 ГОСТ 535-58

Гипростроммаш Москва

Формат А1

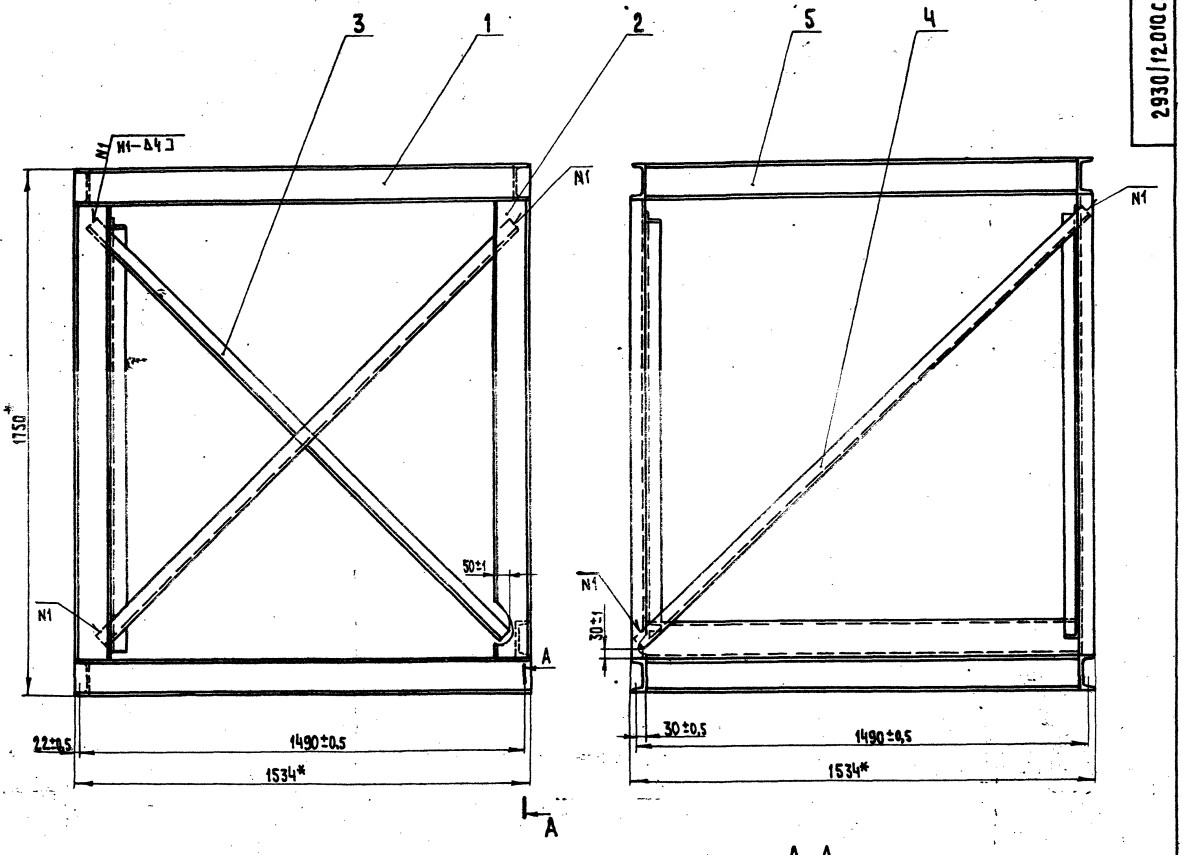

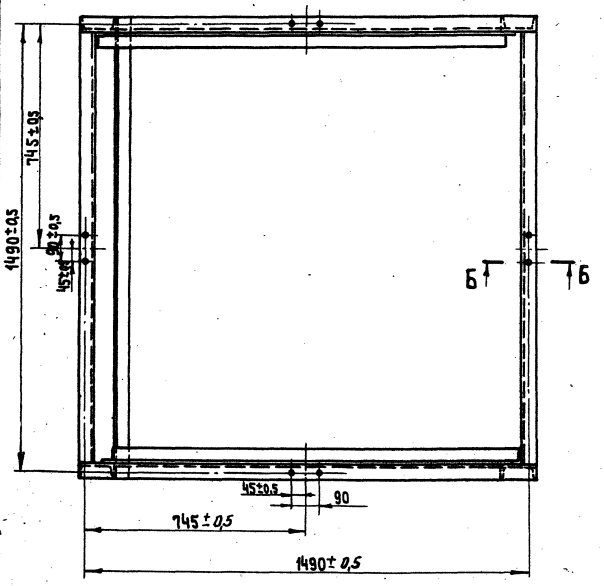

А-А
М 1:2

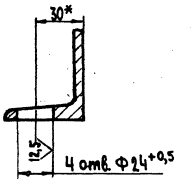

Б-Б
М 1:2

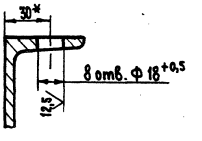

1. *Размеры для справок
2. Сварные швы по ГОСТ 5264-69
3. Сварка в местах соприкосновения деталей швом Т1-Δ4
4. Масса наплавленного металла, кг-0,2 (для справок)

7597/11ч.3

Изм.	Лист	№ докум.	Подп.	Дата
Разраб.		Блейхман		
Пров.		Пчелов		11.78
Т.контр.		Шалдин		
Руков.		Пчелов		
Н.контр.		Филин		11.78
Утв.		Марзинов		11.78

2930/12.010СБ

РАМА

Сборочный чертеж

Лит.	Масса	Масштаб
И	209	1:10
Лист	Листов 1	

Гипростроммаш Москва

Формат А2

Инв.№подл. | Подп. и дата | Взам. инв.№ | Инв.№дубл. | Подп. и дата

№ строки	Обозначение	Наименование	Обозначение	Кол.	Общее кол.	Примечание
1	2.930/13.000	Рама под циклон			1	
2	2.930/13.010	Рама	2.930/13.000	1	1	

Изм.	Лист	№ докум.	Подп.	Дата
Разраб.		Блейхман		
Пров.		Пчелов		11.78
Н.контр.		Пчелов		
Утв.		Марзинов		11.78

2.930/13.000.ВС

Рама под циклон

Ведомость спецификаций

Лит.	Лист	Листов
И		1

Гипростроммаш Москва

Формат А2

Формат	Зона	Поз.	Обозначение	Наименование	Кол.	Примечание
				Документация		
А3			2.930/13.010.СБ	Сборочный чертеж		
				Детали		
А4		1	2.930/13.011	Балка L=1440		
				Швеллер 12 ГОСТ 8240-70 / В Ст3 ГОСТ 535-58	4	15 кг
А4		2	2.930/13.012	Стойка L=1510		
				Швеллер 12 ГОСТ 8240-70 / В Ст3 ГОСТ 535-58	4	15,6 кг
А4		3	2.930/13.013	Балка L=1020		
				Швеллер 12 ГОСТ 8240-70 / В Ст3 ГОСТ 535-58	4	10,6 кг
А1		4	2.930/13.014	Связь	2	
А1		5	2.930/13.015	Связь	2	

Изм.	Лист	№ докум.	Подп.	Дата
Разраб.		Блейхман		
Пров.		Пчелов		11.78
Руков.		Пчелов		
Н.контр.		Филин		11.78
Утв.		Марзинов		11.78

2.930/13.010

Рама

Лит.	Лист	Листов
И		1

Гипростроммаш Москва

Формат А1

Формат	Зона	Поз.	Обозначение	Наименование	Кол.	Примечание
				Документация		
А3			2.930/13.000.СБ	Сборочный чертеж		
А2			2.930/13.000.ВС	Ведомость спецификаций		
А2			2.930/13.000.ВП	Ведомость покупных изделий		
				Сборочные единицы		
А1		1	2.930/13.010	Рама	1	
				Стандартные изделия		
		3		Болт М20х60.46 ГОСТ 7798-70	4	
		5		Гайка М20.5 ГОСТ 5915-70	4	
		7		Шайба 20.65Г ГОСТ 6402-70	4	
		9		Шайба 20.04 ГОСТ 10906-66	8	

7597/м3

Изм.	Лист	№ докум.	Подп.	Дата
Разраб.		Блейхман		
Пров.		Пчелов		11.78
Руков.		Пчелов		
Н.контр.		Филин		11.78
Утв.		Марзинов		11.78

2.930/13.000

Рама под циклон

Лит.	Лист	Листов
И		1

Гипростроммаш Москва

Формат А1

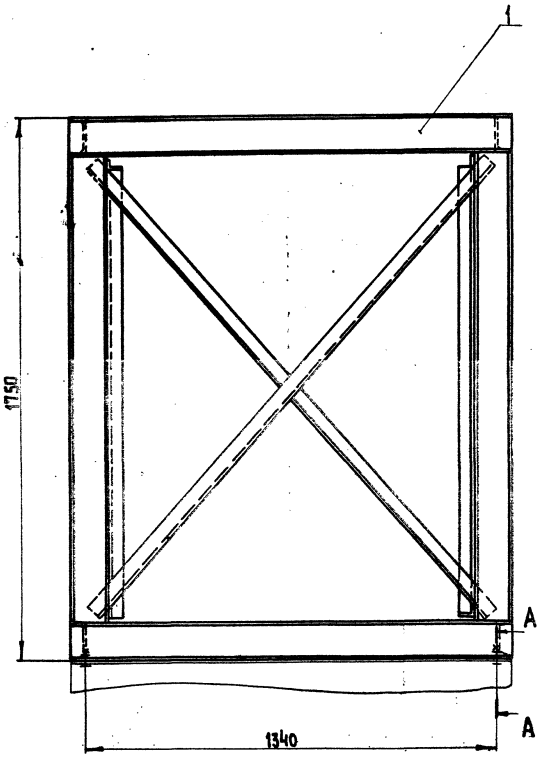

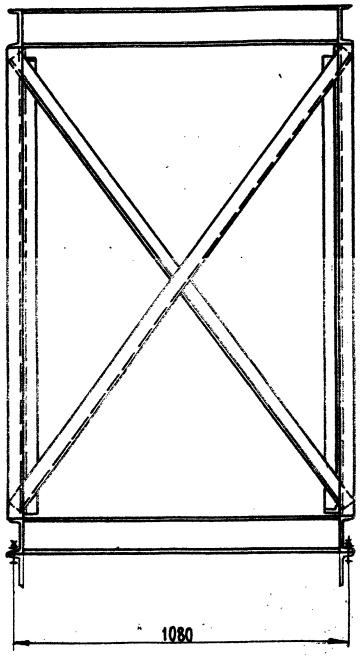

А – А
М 1:2

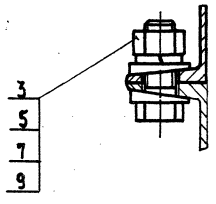

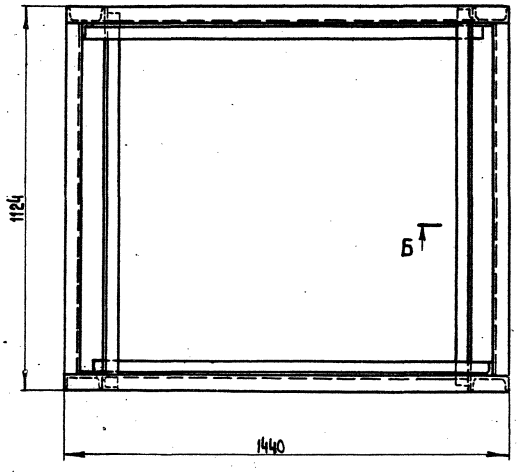

Б – Б
М 1:2

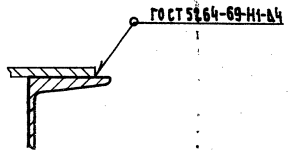

Размеры для справок

7597/11 ч.3

Согласовано:
Инв. № подл. | Подп. и дата | Взам. инв. №
Ин. технолог

Изм.	Лист	№ докум.	Подп.	Дата
Разраб.		Блейхман		
Пров.		Пчелов		11.78
Т. контр.		Шалдин		
Руков.		Марзинов		11.78
Н. контр.		Филин		11.78
Утв.		Волков		

2930|13.000 СБ

Рама под циклон

Сборочный чертеж

Лит.	Масса	Масштаб
И	194	1:10
Лист	Листов 1	

Гипростроммаш
Москва

Главный инженер института Н. Гузенкс

Формат А2

№ строки	Наименование	Обозначение документа на поставку	Поставщик	Куда входит (обозначение)	Количество на изделие	Количество в комплекты	Количество на регулир.	Количество Всего	Примечание
1	Болт М20х60.46	ГОСТ 7798-70		2930/13.000	4			4	
2									
3	Гайка М20.5	ГОСТ 5915-70		2930/13.000	4			4	
4									
5	Шайба 20.65Г	ГОСТ 6402-70		2930/13.000	4			4	
6									
7	Шайба 20.04	ГОСТ 10906-66		2930/13.000	8			8	
8									
9									
10									
11									
12									
13									
14									
15									
16									
17									
18									
19									
20									
21									
22									
23									
24									
25									
26									
27									

12

Изм. Лист № докум. Подп. Дата
Разраб. Блейхман
Пров. Пчелов 11.78
Н.контр. Филин
Утв. Марзинов 11.78

2930/13.000.ВП

Рама под циклон
Ведомость покупных изделий

Лит. | Лист | Листов
И

Гипростроммаш Москва

Формат А2

Инв. № подл. | Подп. и дата | Взам. инв. № | Инв. № дубл. | Подп. и дата

2930/13.014

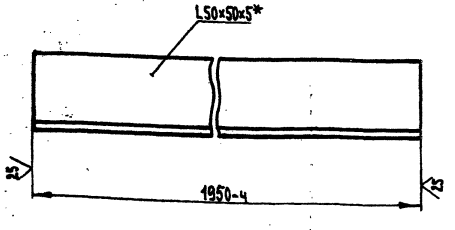

*Размер для справок

Изм. Лист № докум. Подп. Дата
Разраб. Блейхман
Пров. Пчелов 11.78
Т.контр. Шалвин
Н.контр. Филин
Утв. Марзинов 11.78

2930/13.014

Связь

Лит. | Масса | Масштаб
И | 7,35 | 1:2

Лист | Листов 1

Уголок Б-50х50х5 ГОСТ 8509-72 / В Ст3 ГОСТ 535-58

Гипростроммаш Москва

Формат А1

Инв. № подл. | Подп. и дата | Взам. инв. № | Инв. № дубл. | Подп. и дата

2930/13.015

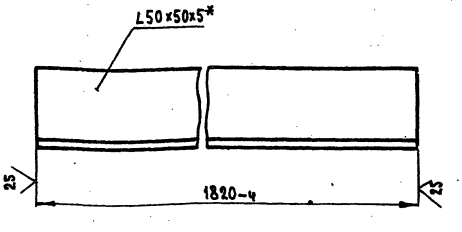

*Размер для справок

7597/11 ч.3

Изм. Лист № докум. Подп. Дата
Разраб Блейхман
Пров. Пчелов 11.78
Т.контр. Шалвин
Рукав. —
Н.контр. Филин
Утв. Марзинов 11.78

2930/13.015

Связь

Лит. | Масса | Масштаб
И | 6,8 | 1:2

Лист | Листов 1

Уголок Б-50х50х5 ГОСТ 8509-72 / В Ст3 ГОСТ 535-58

Гипростроммаш Москва

Формат А1

2930/13.000СБ

Типовой проект 409-28-38 Альбом XI Часть 3

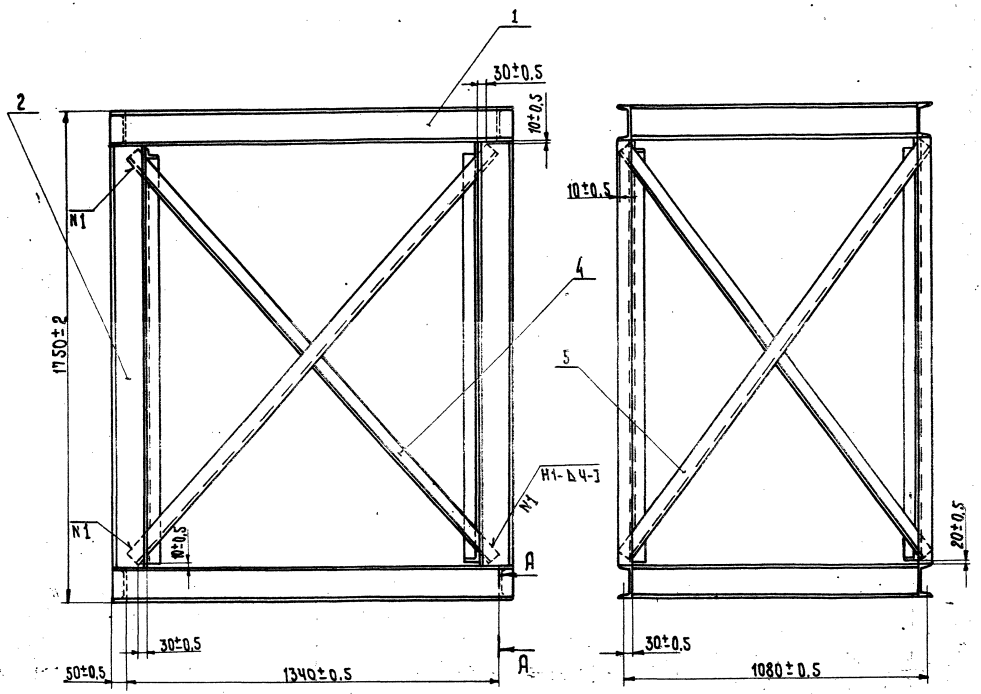

А-А
М1:2

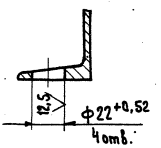

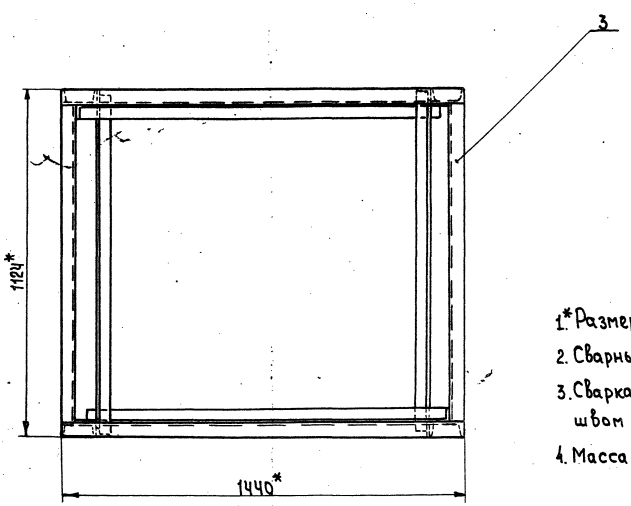

1.* Размеры для справок.
2. Сварные швы по ГОСТ 5264-69
3. Сварка в местах соприкосновения деталей швом Т1-Δ5
4. Масса наплавленного металла, кг-2 (для справок)

7597/114.3

Изм	Лист	№ докум.	Подп.	Дата	2930/13.010.СБ			
Разраб.		Блейхман			Рама	Лит.	Масса	Масштаб
Пров.		Пчелов			Сборочный чертеж	И	194	1:10
Т. контр.		Шалдин				Лист	Листов 1	
Руков.		Пчелов				Гипростроммаш Москва		
Н. контр.		Филин		11.78				
Утв.		Марзинов		11.78				

Формат 22

Инв. № подл. | Подп. и дата | Взам. инв. № | Инв. № дубл. | Подп. и дата

Типовой проект 409-2-38 Альбом XI Часть 3

Формат	Зона	Поз.	Обозначение	Наименование	Кол.	Примечание
				Документация		
А4			2930/15.030СБ	Сборочный чертеж		
				Детали		
А1		1	2930/15.024	Кольцо	1	
А1		2	2930/15.025	Кольцо	1	
А4		3	2930/15.033	Патрубок		
				Труба 194×7×1200 ГОСТ 8732-70		
				Ас т2 ГОСТ 8731-74	1	37кг

Инв.№подл. | Подп. и дата | Взам.инв.№ | Инв.№дубл. | Подп. и дата

Изм.	Лист	№ докум.	Подп.	Дата
Разраб.		Шахаева		10.78
Пров.		Пчелов		
Рукав.		Пчелов		
Н.контр.		Пчелов		
Утв.		Марзинов		11.78

2930/15.030

Патрубок

Лит.	Лист	Листов
И		1

Гипростроммаш Москва

Формат А1

Типовой проект 409-2-38 Альбом XI. Часть 3

14

Формат	Зона	Поз.	Обозначение	Наименование	Кол.	Примеч.
				Документация		
А4			2930/15.020СБ	Сборочный чертеж		
				Детали		
А1		1	2930/15.021	Патрубок	1	
А1		2	2930/15.022	Патрубок	1	
А1		3	2930/15.023	Патрубок	1	
А1		4	2930/15.024	Кольцо	1	
А1		5	2930/15.025	Кольцо	1	
А4		6	2930/15.026	Пластина		
				Лист Б-ПН-6 ГОСТ 19903-74 Вст3 ГОСТ 14637-69		
				46×324	2	0,64кг
А4		7	2930/15.027	Пластина		
				Лист Б-ПН-6 ГОСТ 19903-74 Вст3 ГОСТ 14637-69		
				46×200	2	0,4кг

Инв.№подл. | Подп. и дата | Взам.инв.№ | Инв.№дубл. | Подп. и дата

Изм.	Лист	№ докум.	Подп.	Дата
Разраб.		Шахаева		10.78
Пров.		Пчелов		
Рукав.		Пчелов		
Н.контр.		Филин		
Утв.		Марзинов		11.78

2930/15.020

Течка

Лит.	Лист	Листов
И		1

Гипростроммаш Москва

Формат А1

Типовой проект 409-2-38 Альбом XI Часть 3

Формат	Зона	Поз.	Обозначение	Наименование	Кол.	Примечание
				Документация		
А4			2930/15.010СБ	Сборочный чертеж		
				Сборочные единицы		
А1		1	2930/15.020	Течка	1	
А1		2	2930/15.030	Патрубок	1	
				Детали		
А1		3	2930/15.011	Пластина	4	
А1		4	2930/15.012	Полухомут	4	
				Стандартные изделия		
		6		Болт М10×25.46 ГОСТ 7798-70	4	
		7		Гайка М10.5 ГОСТ 5915-70	4	
		8		Шайба 10.65Г ГОСТ 6402-70	4	
А4		9		Рукав В-2-200-10 ГОСТ 5398-76 L=1300мм		12,5кг
			2930/15.010-01 – как и для 2930/15.010			

Инв.№подл. | Подп. и дата | Взам.инв.№ | Инв.№дубл. | Подп. и дата

Изм.	Лист	№ докум.	Подп.	Дата
Разраб.		Шахаева		10.78
Пров.		Пчелов		
Рукав.		Пчелов		
Н.контр.		Филин		
Утв.		Марзинов		11.78

2930/15.010

Течка левая

Лит.	Лист	Листов
И		1

Гипростроммаш Москва

Формат А1

Типовой проект 409-2-38 Альбом XI Часть 3

Формат	Зона	Поз.	Обозначение	Наименование	Кол.	Примечание
				Документация		
А2			2930/15.000СБ	Сборочный чертеж		
А2			2930/15.000ВС	Ведомость спецификаций		
А2			2930/15.000ВП	Ведомость покупных изделий		
				Сборочные единицы		
А1			2930/15.010	Течка левая	1	
			2930/15.010-01	Течка правая	1	
				7597 111-3		

Инв.№подл. | Подп. и дата | Взам.инв.№ | Инв.№дубл. | Подп. и дата

Изм.	Лист	№ докум.	Подп.	Дата
Разраб.		Шахаева		10.78
Пров.		Пчелов		
Рукав.		Пчелов		
Н.контр.		Филин		
Утв.		Марзинов		11.78

2930/15.000

Течки от распределителя цемента

Лит.	Лист	Листов
И		1

Гипростроммаш Москва

Формат А1

Типовой проект 409-28-38 Альбом XI Часть 3

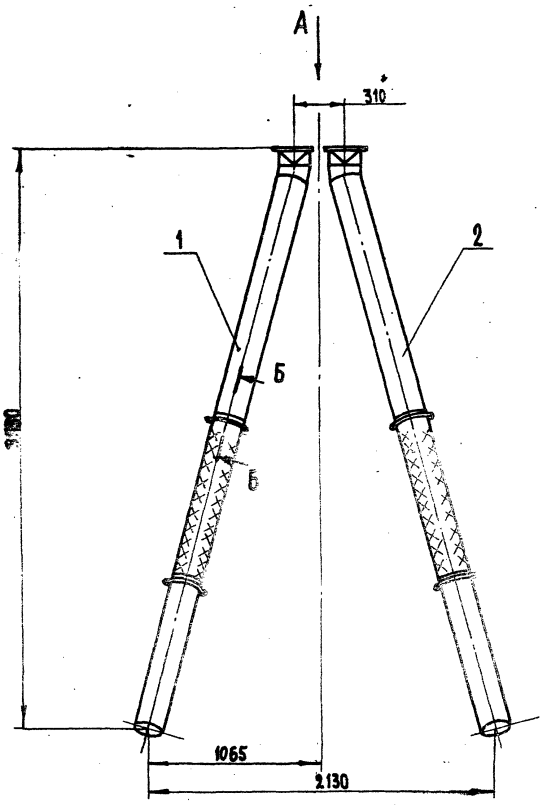

Вид А
м 1:5

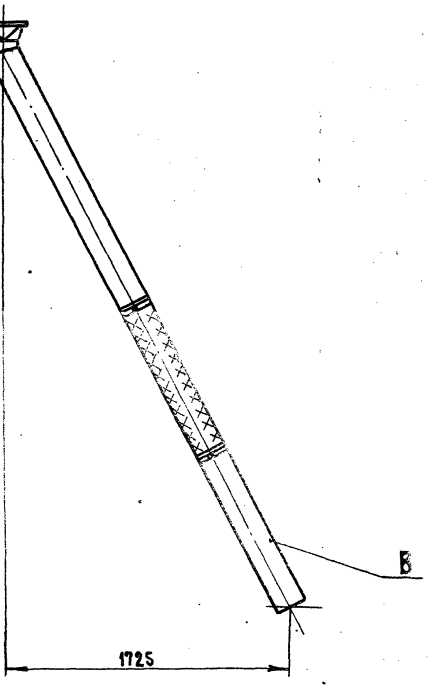

Б-Б повернуто
м 1:2

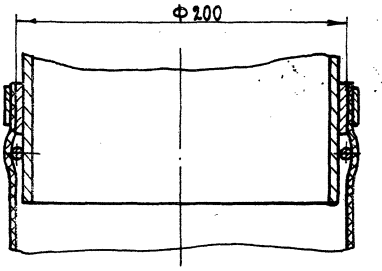

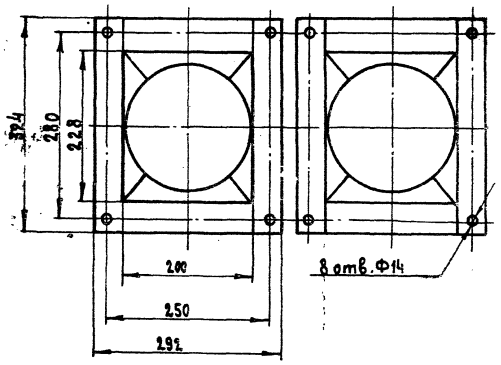

1. Размеры для справок
2. Допустима пригонка при монтаже за счет выдвижения патрубка В.
3.* Согласовать с распределителем цемента У5690.01

7597/11 ч.3

					2930/15.000СБ			
Изм	Лист	№ докум.	Подп.	Дата	Течки от распределителя цемента Сборочный чертеж	Лит.	Масса	Масштаб
Разраб.		Шахаева		10.78г.		И	236	1:20
Пров.		Пчелов				Лист	Листов 1	
Т.контр.		Шалдин						
Руков.		Марзинов		11.78		Гипростроммаш Москва		
Н.контр.		Филин		11.78				
Утв.		Волков						

Гл. инженер института: Н. Гузенко

Согласовано: Гл. технолог

Инв. № подл. | Подп. и дата

Формат 22

№ строки	Обозначение	Наименование	Обозначение	Кол.	Общее кол.	Примечание
1	2930/15.000	Течки от распределителя цемента		1	1	
2	2930/15.010	Течка левая	2930/15.000	1	2	
3	2930/15.020	Течка	2930/15.010	1	2	
4	2930/15.030	Патрубок	2930/15.010	1	2	
5						
6						
7						
8						
9						
10						
11						
12						
13						
14						
15						
16						
17						
18						
19						
20						
21						
22						
23						
24						
25						
26						
27						
28						

Инв.№ подл. | Подп. и дата | Взам. инв.№ | Инв.№ дубл. | Подп. и дата

Изм.	Лист	№ докум.	Подп.	Дата
Разраб.		Шахаева		10.78
Пров.		Пчелов		
Н.контр.		Филин		11.78
Утв.		Марзинов		11.78

2930/15.000 ВС

Течка от распределителя цемента

Ведомость спецификаций

Лит.	Лист	Листов
И		1

Гипростроммаш Москва

Формат 12

№ строки	Наименование	Обозначение документа на поставку	Поставщик	Куда входит (обозначение)	Количество: На изделие	В комплекты	На регулир.	Всего	Примечание
1									
2	Болт М10х25.46	ГОСТ 7798-70		2930/15.010	4			4	
3				2930/15.010-01	4			4	
4	Гайка М10.5	ГОСТ 5915-70		2930/15.010	4			4	
5				2930/15.010-01	4			4	
6	Шайба 10.65Г	ГОСТ 6402-70		2930/15.010	4			4	
7				2930/15.010-01	4			4	
8	Рукав В-2-200-10	ГОСТ 5398-76		2930/15.010	1,3м			1,3м	
9				2930/15.010-01	1,3м			1,3м	
10									
11									
12									
13									
14									
15									
16									
17									
18									
19									
20									
21									
22									
23									
24									
25									
26									
27				7597/11ч.3					

Инв.№ подл. | Подп. и дата | Взам. инв.№ | Инв.№ дубл. | Подп. и дата

Изм.	Лист	№ докум.	Подп.	Дата
Разраб.		Шахаева		10.78
Пров.		Пчелов		
Н.контр.		Филин		11.78
Утв.		Марзинов		11.78

2930/15.000 ВП

Течка от распределителя цемента

Ведомость покупных изделий

Лит.	Лист	Листов
И		1

Гипростроммаш Москва

Формат 12

2930/15.010

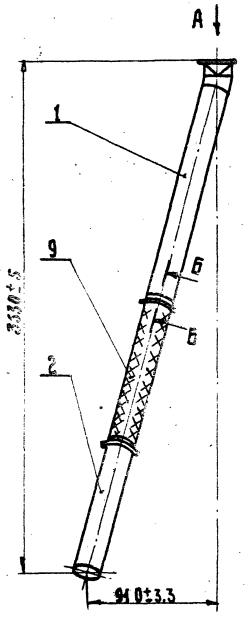

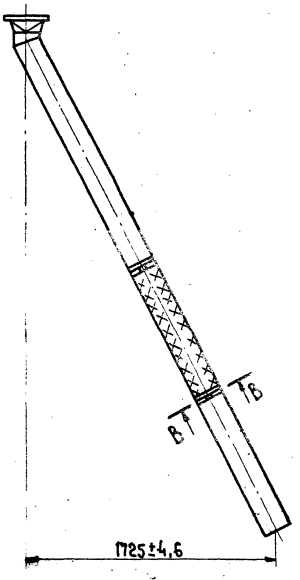

2930/15.010-01-
зеркальное отражение
Остальное - см. 2930/15.010

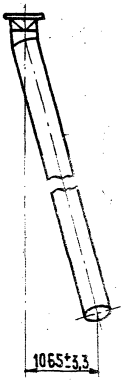

Б-Б повернуто
М1:2

Вид А
М1:5

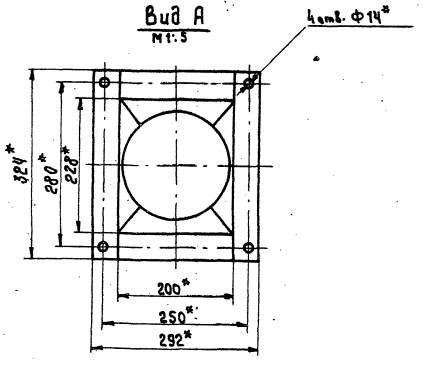

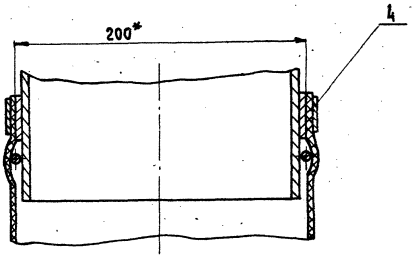

В-В повернуто
М1:2

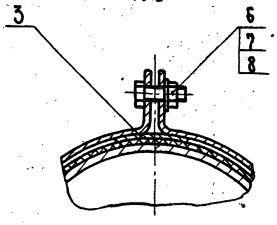

* Размеры для справок.

7597/11 ч.3

					2930/15.010СБ		
Изм.	Лист	№ докум.	Подп.	Дата	Течка левая	Лит.	Масса	Масштаб
Разраб.		Шахарова				И	118	1:20
Пров.		Пчелов			Сборочный чертеж.	Лист	Листов 1
Т.контр.		Шавдин				Гипростроммаш Москва	
Рук.гр.		Пчелов					
Н.контр.		Фишин					
Утв.		Марзиков					

Формат А2

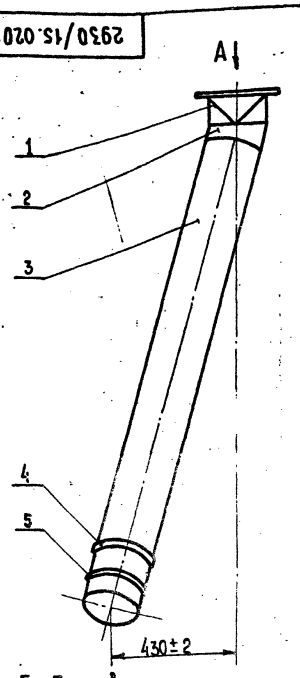

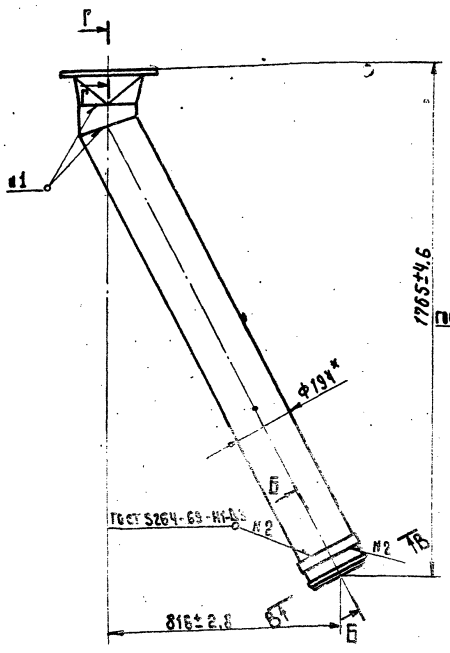

Вид А
М1:5

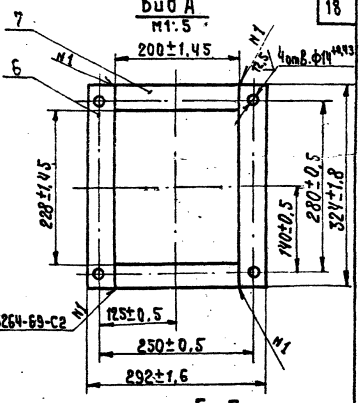

Г-Г
М1:1

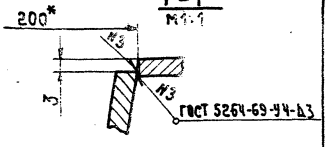

* Размеры для справок.

Б-Б повернуто
М1:2



В-Б повернуто
М1:2

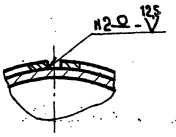

					2930/15.020СБ			
Изм.	Лист	№ докум.	Подп.	Дата		Лит.	Масса	Масштаб
Разраб.		Шахарева		10.77	Течка			
Пров.		Пчелов				Н	66	1:10
Т. контр.		Шайдин			Сборочный чертеж	Лист	Листов 1	
Руков.		Пчелов					Гипростроммаш Москва	
Н. контр.		Филин		11.77				
Утв.		Марзинов		VI.78				

Формат 12

Альбом XI Часть 3
Типовой проект 409-28-38

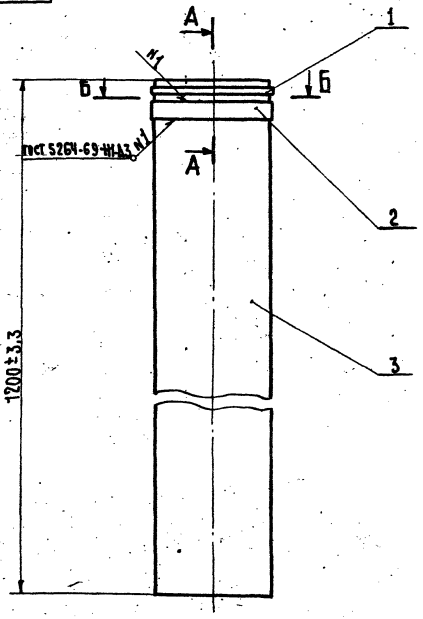

А-А
М1:2

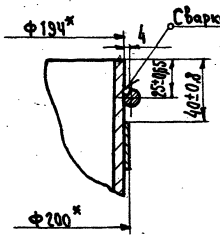

Б-Б
М1:2

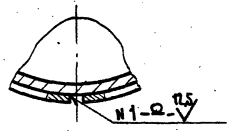

* Размеры для справок

7597/11ч.3

					2930/15.030СБ			
Изм.	Лист	№ докум.	Подп.	Дата		Лит.	Масса	Масштаб
Разраб.		Шахарева		10.77	Патрубок			
Пров.		Пчелов				Н	38	1:5
Т. контр.		Шайдин			Сборочный чертеж	Лист	Листов 2	
Руков.		Пчелов					Гипростроммаш Москва	
Н. контр.		Филин		11.77				
Утв.		Марзинов		VI.78				

Формат 12

2930/15.025

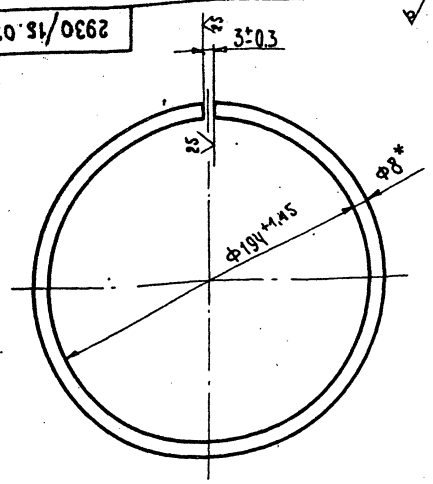

1.* Размер для справок.
2. Длина развертки – 632мм.

Изм.	Лист	№ докум.	Подп.	Дата	2930/15.025	
Разраб.		Шахаева		10.77	Кольцо	Лит. / Масса / Масштаб: И / 0,5 / 1:2
Пров.		Пчелов				Лист / Листов 1
Т.контр.		Шалдин				
Рукав.						
Н.контр.		Филин		11.78	Круг В8 ГОСТ 2590-71 / Ст3 ГОСТ 535-58	Гипростроммаш Москва
Утв.		Пчелов				

Формат 11

2930/15.024

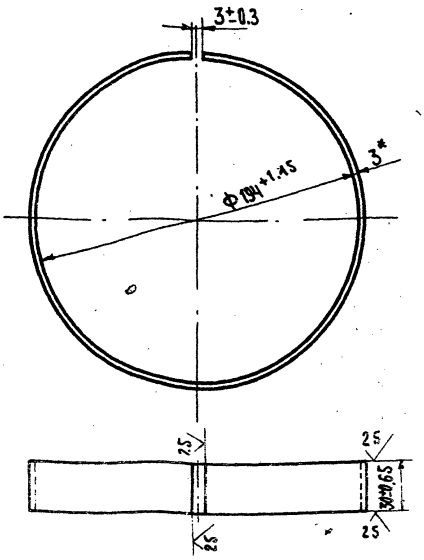

1.* Размер для справок
2. Длина развертки – 616мм.

Изм.	Лист	№ докум.	Подп.	Дата	2930/15.024	
Разраб.		Шахаева		10.77	Кольцо	Лит. / Масса / Масштаб: И / 0,5 / 1:2
Пров.		Пчелов				Лист / Листов 1
Т.контр.		Шалдин				
Рукав.						
Н.контр.		Филин		11.78	Лист Б-ПН-3 ГОСТ 19904-74 / 3-Ст3 ГОСТ 16523-70	Гипростроммаш Москва
Утв.		Пчелов				

Формат 11

2930/15.012

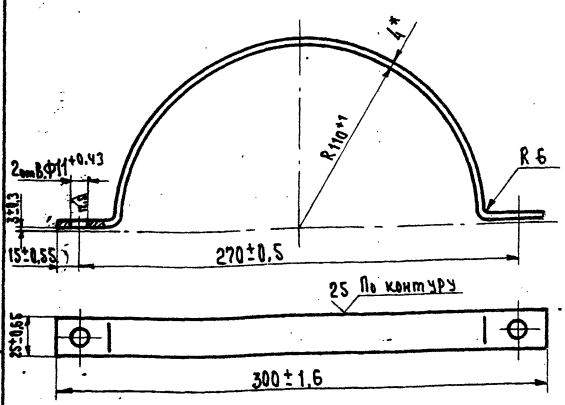

1.* Размер для справок
2. Длина развертки – 422мм.

Изм.	Лист	№ докум.	Подп.	Дата	2930/15.012	
Разраб.		Шахаева		10.77	Полухомут	Лит. / Масса / Масштаб: И / 0,3 / 1:2
Пров.		Пчелов				Лист / Листов 1
Т.контр.		Шалдин				
Рукав.						
Н.контр.		Филин		11.78	Лист Б-ПН-4 ГОСТ 19903-74 / В Ст3 ГОСТ 14637-69	Гипростроммаш Москва
Утв.		Пчелов				

Формат 11

2930/15.011

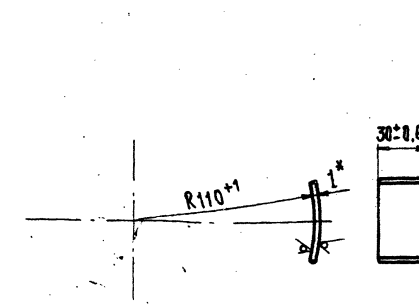

1.* Размер для справок
2. Длина развертки – 51мм.

7597/11ч.3

Изм.	Лист	№ докум.	Подп.	Дата	2930/15.011	
Разраб.		Шахаева		10.77	Пластина	Лит. / Масса / Масштаб: И / 0,03 / 1:2
Пров.		Пчелов				Лист / Листов 1
Контр.		Шалдин				
Рукав.						
Н.контр.		Филин		11.78	Лист Б-ПН-1 ГОСТ 19904-74 / 3-Ст3 ГОСТ 16523-70	Гипростроммаш Москва
Утв.		Пчелов				

Формат 11

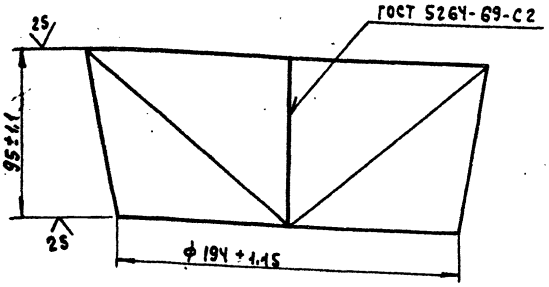

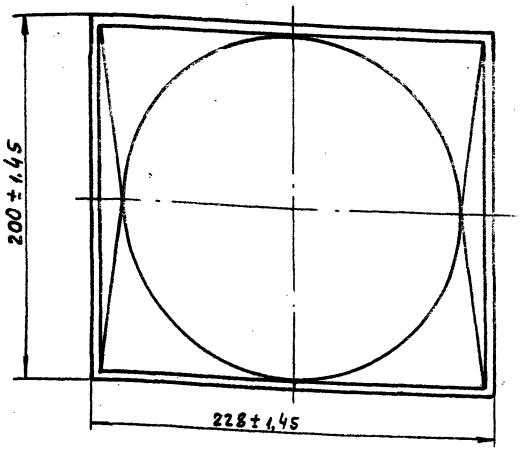

Развертка
М 1:5

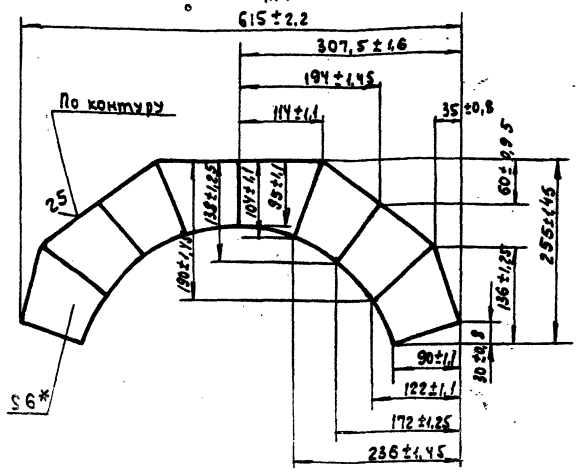

* Размер для справок

Изм.	Лист	№ докум.	Подп.	Дата
Разраб.		Шахаева		10.77
Пров.		Пчелов		
Т.контр.		Шалдин		
Руков.		-		
Н.контр.		Филин		
Утв.		Пчелов		

2930/15.021

Патрубок

Лит.	Масса	Масштаб
И	6,4	1:2
Лист	Листов 1	

Лист 6-ПН-6 ГОСТ 19903-74 В Ст3 ГОСТ 1637-69

Гипростроммаш Москва

Формат 12

Альбом XI Часть 3 Типовой проект 409-28-38

Инв. № подл. | Подп. и дата | Взам. инв. № | Инв. № дубл. | Подп. и дата

2930/15.023

√(√) 25

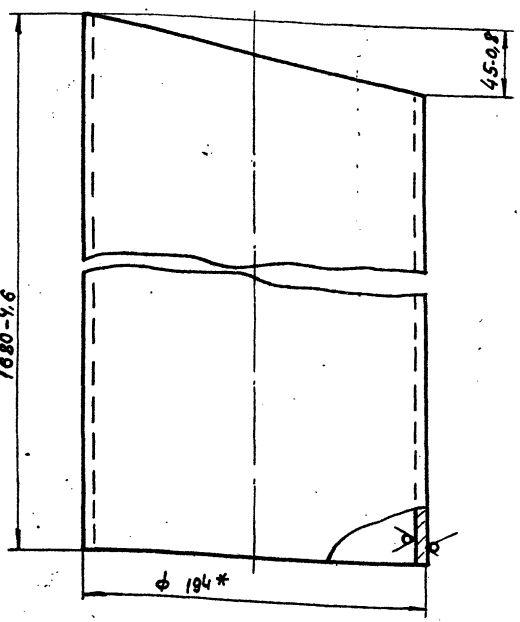

* Размер для справок.

Изм.	Лист	№ докум.	Подп.	Дата
Разраб.		Шахаева		10.77
Пров.		Пчелов		
Т.контр.		Шалдин		
Руков.		-		
Н.контр.		Филин		11.77
Утв.		Пчелов		

2930/15.023

Патрубок

Лит.	Масса	Масштаб
И	54,5	1:2
Лист	Листов 1	

Труба 194×6 ГОСТ 8732-70 В Ст.3 ГОСТ 8731-74

Гипростроммаш Москва

Формат 11

Альбом XI Часть 3 Типовой проект 409-28-38

Инв. № подл. | Подп. и дата | Взам. инв. № | Инв. № дубл. | Подп. и дата

2930/15.022

√(√) 25

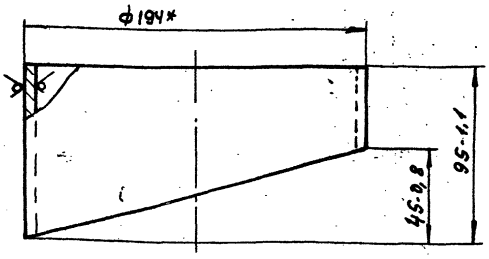

* Размер для справок

7597/114.3

Изм.	Лист	№ докум.	Подп.	Дата
Разраб.		Шахаева		10.77
Пров.		Пчелов		
Т.контр.		Шалдин		
Руков.		-		
Н.контр.		Филин		11.77
Утв.		Пчелов		

2930/15.022

Патрубок

Лит.	Масса	Масштаб
И	2,2	1:2
Лист	Листов 1	

Труба 194×6 ГОСТ 8732-70 В Ст.3 ГОСТ 8731-74

Гипростроммаш Москва

Формат 11

Типовой проект 409-28-38 Альбом XI Часть 3

Формат	Зона	Поз.	Обозначение	Наименование	Кол.	Примечание
				Документация		
12			2930/16.030 СБ	Сборочный чертеж		
				Детали		
11		1	2930/16.031	Патрубок	1	
11		2	2930/16.032	Фланец	1	
11		3	2930/16.024	Кольцо	1	
11		4	2930/16.025	Кольцо	1	

Инв.№ подл. | Подп. и дата | Взам. инв.№ | Инв.№ дубл. | Подп. и дата

Изм.	Лист	№ докум.	Подп.	Дата
Разраб.		Шахаева		11.78
Пров.		Пчелов		
Рук.		Пчелов		
Н. контр.		Фролин		
Утв.		Марьинов		11.78

2930/16.030

Патрубок

Лит. | Лист | Листов: И | | 1

Гипростроммаш Москва

Формат 11

Типовой проект 409-28-38 Альбом XI Часть 3

Формат	Зона	Поз.	Обозначение	Наименование	Кол.	Примечание
				Документация		
12			2930/16.020 СБ	Сборочный чертеж		
				Детали		
11		1	2930/16.021	Конус	1	
11		2	2930/16.022	Переходник	1	
11		3	2930/16.023	Патрубок	1	
11		4	2930/16.024	Кольцо	1	
11		5	2930/16.025	Кольцо	1	
11		6	2930/16.026	Пластина	2	
11		7	2930/16.027	Пластина	2	

Инв.№ подл. | Подп. и дата | Взам. инв.№ | Инв.№ дубл. | Подп. и дата

Изм.	Лист	№ докум.	Подп.	Дата
Разраб.		Шахаева		11.78
Пров.		Пчелов		
Рук.		Пчелов		
Н. контр.		Фролин		
Утв.		Марьинов		11.78

2930/16.020

Течка

Лит. | Лист | Листов: И | | 1

Гипростроммаш Москва

Формат 11

Типовой проект 409-28-38 Альбом XI Часть 3

Формат	Зона	Поз.	Обозначение	Наименование	Кол	Примечание
				Документация		
22			2930/16.010 СБ	Сборочный чертеж		
				Сборочные единицы		
11		1	2930/16.020	Течка	1	
11		2	2930/16.030	Патрубок	1	
				Детали		
11		3	2930/16.011	Пластина	4	
11		4	2930/16.012	Полухомут	4	
				Стандартные изделия		
		6		Болт М10х25.46 ГОСТ 7798-70	4	
		7		Гайка М10.5 ГОСТ 5915-70	4	
		8		Шайба 10.65 Г ГОСТ 6402-70	4	
Б4		9		Рукав В-2-200-10 ГОСТ 5398-76		
				L=1300 мм	1	12,5кг
			2930/16.010-01	как и для 2930/16.010		

Инв.№ подл. | Подп. и дата | Взам. инв.№ | Инв.№ дубл. | Подп. и дата

Изм.	Лист	№ докум.	Подп.	Дата
Разраб.		Шахаева		11.78
Пров.		Пчелов		
Рук.		Пчелов		
Н. контр.		Фролин		
Утв.		Марьинов		11.78

2930/16.010

Течка левая

Лит. | Лист | Листов: И | | 1

Гипростроммаш Москва

Формат 11

Типовой проект 409-28-38 Альбом XI Часть 3

Формат	Зона	Поз	Обозначение	Наименование	Кол.	Примечание
				Документация		
22			2930.16.000 СБ	Сборочный чертеж		
12			2930.16.000 ВС	Ведомость спецификаций		
12			2930.16.000 ВП	Ведомость покупных изделий		
				Сборочные единицы		
11			2930/16.010	Течка левая	1	
			2930/16.010-01	Течка правая	1	

7597 | 114.3

Инв.№ подл. | Подп. и дата | Взам. инв.№ | Инв.№ дубл. | Подп. и дата

Изм.	Лист	№ докум.	Подп.	Дата
Разраб.		Шахаева		11.78
Пров.		Пчелов		
Рук.		Пчелов		
Н. контр.		Фролин		
Утв.		Марьинов		11.78

2930/16.000

Течка от распределителя цемента

Лит. | Лист | Листов: И | | 1

Гипростроммаш Москва

Формат 11

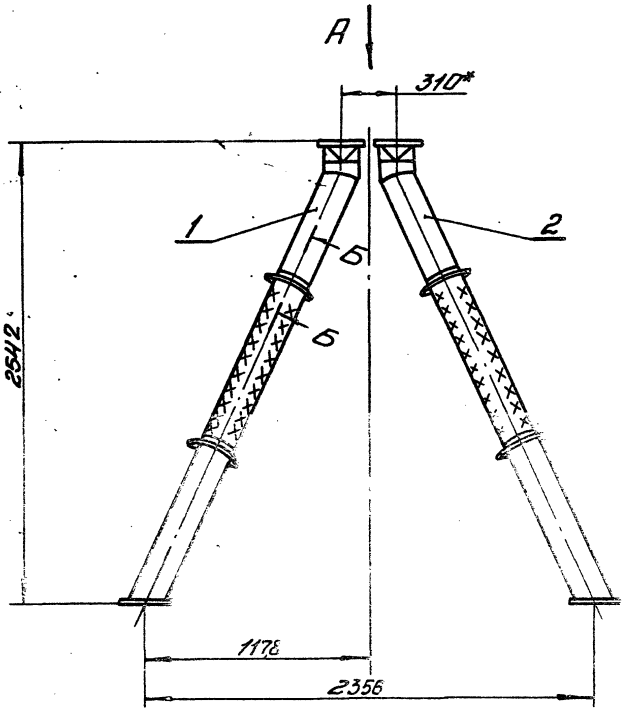

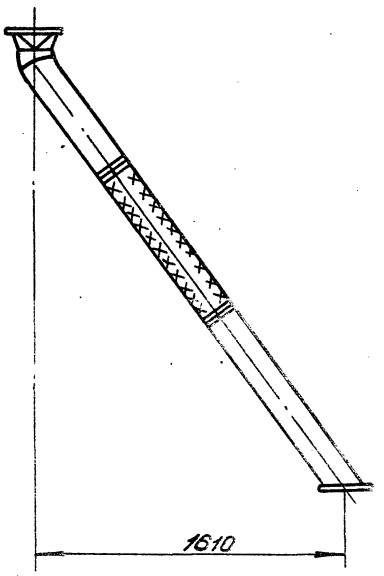

Б-Б
М1:2 повернуто

Вид А
М1:5

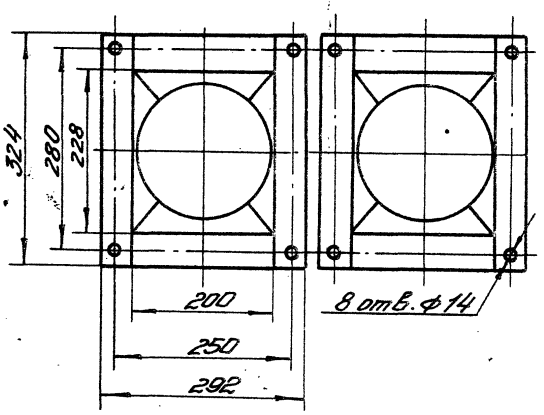

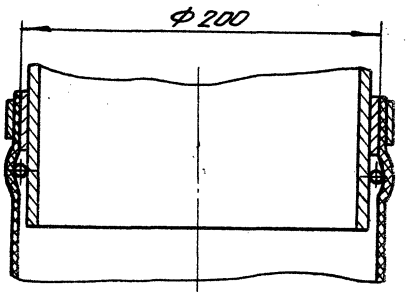

1. Размеры для справок
2. *Согласовать с распределителем цемента У5690.01

Вид В
М1:5

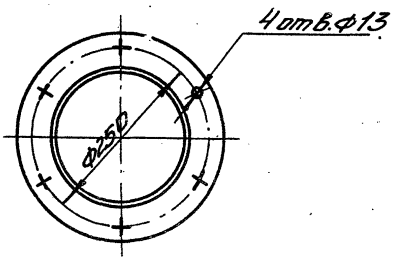

Главный инженер института: Н. Гузенко

7597/114.3

					2930/16. ОООСБ		
Изм.	Лист	N докум.	Подп.	Дата	Течки от распределителя цемента Сборочный чертеж	Лит.	Масса	Масштаб
Разраб.		Шалаева		11.78		И	176	1:20
Пров.		Пчелов		11.78		Лист	Листов 1	
Т.контр.		Шалдин		11.78				
Рук.гр.		Марзинов		11.78				
Н.контр.		Филин		V.78		Гипростроммаш Москва		
Утв.		Волков						

Формат 22

Инв.№ подл. | Подп. и дата | Взам. инв.№ | Инв.№ дубл. | Подп. и дата

№ строки	Обозначение	Наименование	Куда входит: Обозначение	Куда входит: Кол	Общее кол.	Примечание
1	2930/16.000	Течка от распределителя цемента			1	
2	2930/16.010	Течка левая	2930/16.000	1	2	
3	2930/16.020	Течка	2930/16.010	1	2	
4	2930/16.030	Патрубок	2930/16.010	1	2	
5						
6						
7						
8						
9						
10						
11						
12						
13						
14						
15						
16						
17						
18						
19						
20						
21						
22						
23						
24						
25						
26						
27						
28						

Инв.№ подл. | Подп. и дата | Взам. инв.№ | Инв.№ дубл. | Подп. и дата

Изм.	Лист	№ докум.	Подп.	Дата
Разраб.		Шахаева		11.78
Пров.		Пчелов		
Н. контр.		Орилин		
Утв.		Марзинов		11.78

2930/16. ООО. ВС

Течка от растределителя цемента.
Ведомость спецификаций

Лит.	Лист	Листов
И	1	1

Гипростроммаш Москва

Формат 12

№ строки	Наименование	Обозначение документа на поставку	Поставщик	Куда входит (обозначение)	Количество: на изделие	в комплекты	на регулир.	Всего	Примечание
1	Болт М10х25.46	ГОСТ 7798-70		2930/16.010	4			4	
2				2930/16.010-01	4			4	
3	Гайка М10.5	ГОСТ 5915-70		2930/16.010	4			4	
4				2930/16.010-01	4			4	
5	Шайба 10.65Г	ГОСТ 6402-70		2930/16.010	4			4	
6				2930/16.010-01	4			4	
7	Рукав В-2-200-10	ГОСТ 5398-76		2930/16.010	1,3м			1,3м	
8				2930/16.010-01	1,3м			1,3м	
9								2,6м	
10									
11									
12									
13									
14									
15									
16									
17									
18									
19									
20									
21									
22									
23									
24									
25									
26									
27									

7597/114.3

Инв.№ подл. | Подп. и дата | Взам. инв.№ | Инв.№ дубл. | Подп. и дата

Изм.	Лист	№ докум.	Подп.	Дата
Разраб.		Шахаева		11.78
Пров.		Пчелов		
Н. контр.		Орилин		
Утв.		Марзинов		11.78

2930/16.000 ВП

Течка от распределите. ля цемента.
Ведомость покупных изделий

Лит.	Лист	Листов
И	1	1

Гипростроммаш Москва

Формат 12

Типовой проект 409-28-38 Альбом XI Часть 3

2930/16.010

2930/16.010-01 – зеркальное отражение
Остальное – см. 2930/16.010

24

2930/16.010СБ

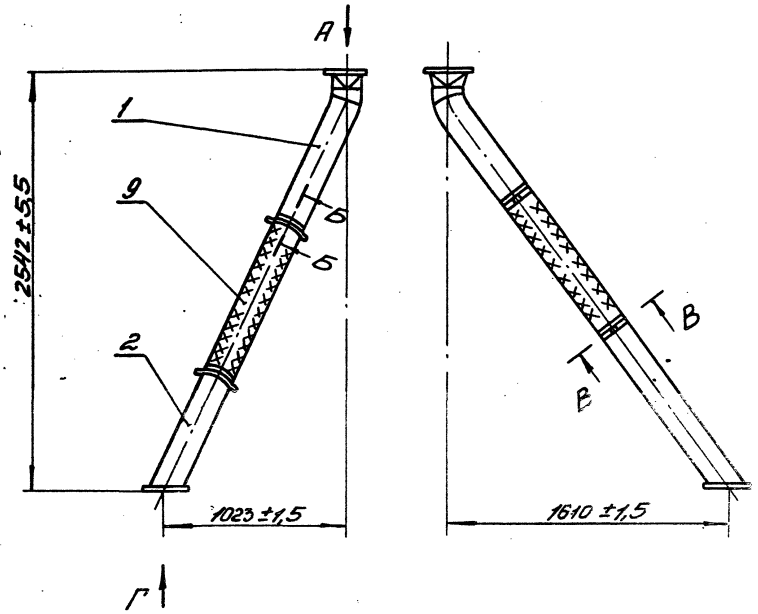

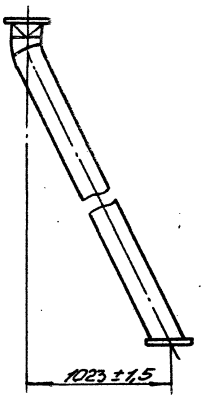

Вид А
М1:5

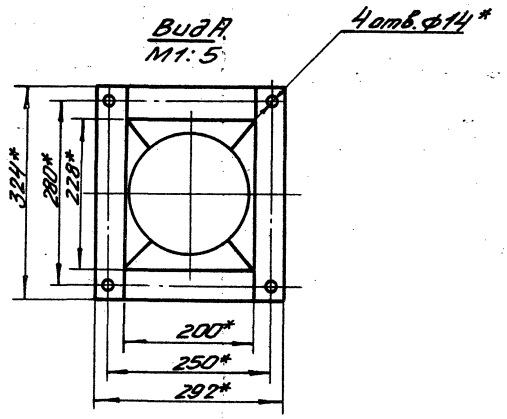

В-В повернуто
М1:2

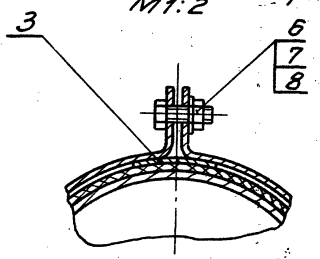

Вид Г
М1:5

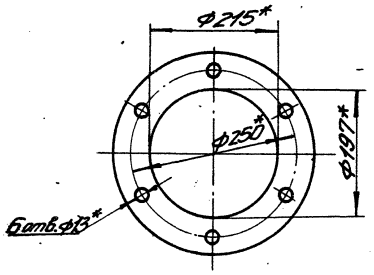

Б-Б повернуто
М1:2

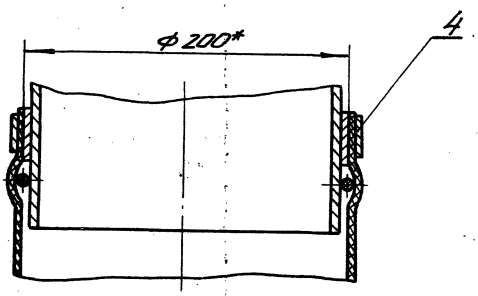

* Размеры для справок

7597/11 ч.3

					2930/16.010СБ			
Изм.	Лист	N докум.	Подп.	Дата	Течка левая	Лит.	Масса	Масштаб
Разраб.		Шахаева		11.78	Сборочный чертеж	И	88	1:20
Пров.		Пчелов				Лист	Листов 1	
Т.контр.		Шалдин				Гипростроммаш Москва		
Руков.		Пчелов						
Н.контр.		Филин		11.78				
Утв.		Марзинов		11.78				

Формат 22

2930/16.020СБ

Типовой проект 409-28-38 Альбом XI Часть 3

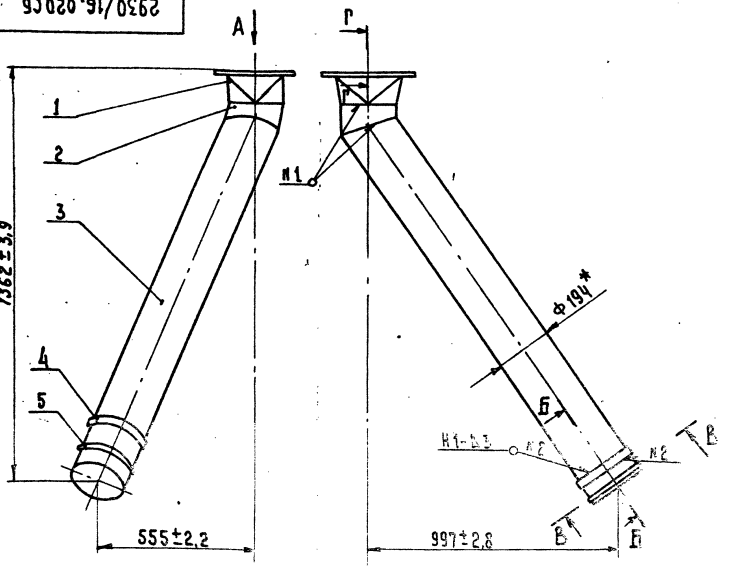

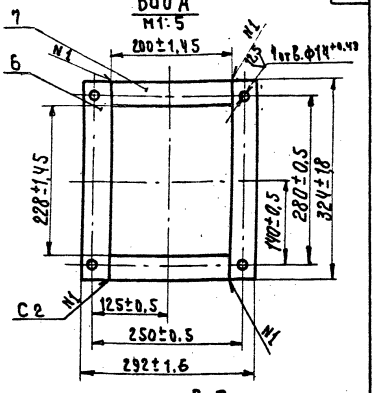

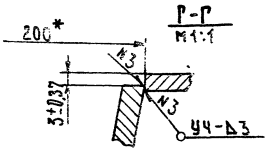

1.* Размеры для справок
2. Сварные швы по ГОСТ 5264-69

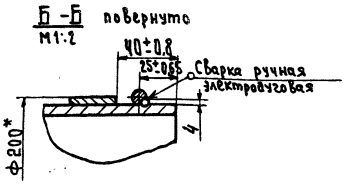

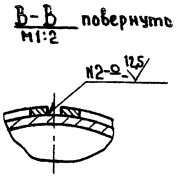

Изм	Лист	№ докум.	Подп.	Дата
Разраб.		Шахаева		11.78
Пров.		Пчелов		11.78
Т. контр.		Шалдин		
Руков.		Пчелов		
Н. контр.		Филин		
Утв.		Марзинов		11.78

2930/16.020СБ

Течка
Сборочный чертеж

Лит.	Масса	Масштаб
И	48	1:10

Лист | Листов 1

Гипростроммаш Москва

Формат 12

2930/16.030СБ

Типовой проект 409-28-38 Альбом XI Часть 3

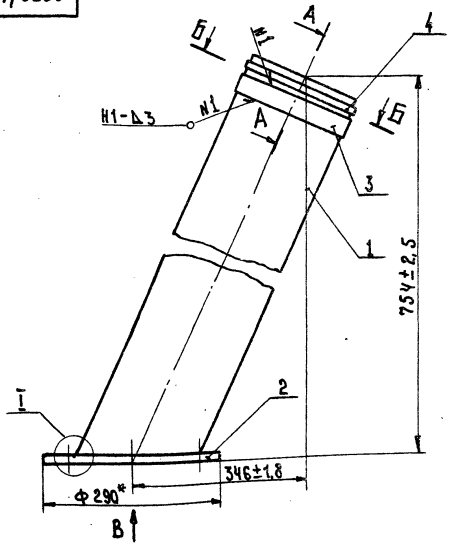

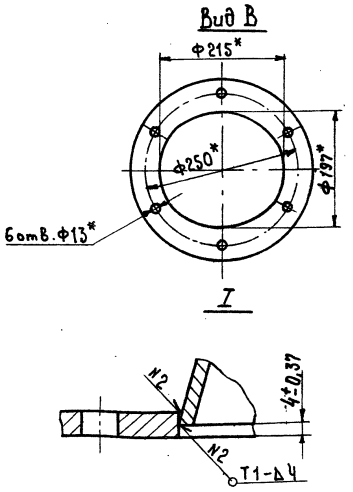

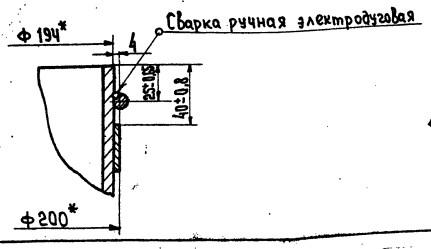

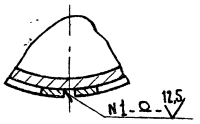

1* Размеры для справок
2. Сварные швы по ГОСТ 5264-69

7597/11ч.3

Изм	Лист	№ докум.	Подп.	Дата
Разраб.		Шахаева		11.78
Пров.		Пчелов		11.78
Т. контр.		Шалдин		
Руков.		Пчелов		
Н. контр.		Филин		
Утв.		Марзинов		11.78

2930/16.030СБ

Патрубок
Сборочный чертеж

Лит.	Масса	Масштаб
И	26	1:5

Лист | Листов 1

Гипростроммаш Москва

Формат 12

Типовой проект 409-28-38 Альбом XI Часть 3

2930/16.011

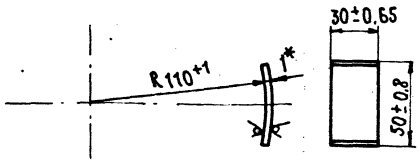

1.* Размер для справок
2. Длина развертки - 514мм.

Изм.	Лист	№ докум.	Подп.	Дата
Разраб.		Шахаева		11.77
Пров.		Пчелов		11.77
Т.контр.		Шалфин		
Руков.		—		
Н.контр.		Филин		
Утв.		Марзинов		11.78

2930/16.011

Пластина

Лит.	Масса	Масштаб
И	0,03	1:2

Лист | Листов 1

Лист 5-ПН-1 ГОСТ 19904-74
3-IV ст 3 ГОСТ 16523-70

Гипростроммаш Москва

Формат 11

Типовой проект 409-28-38 Альбом XI Часть 3

2930/16.012

26

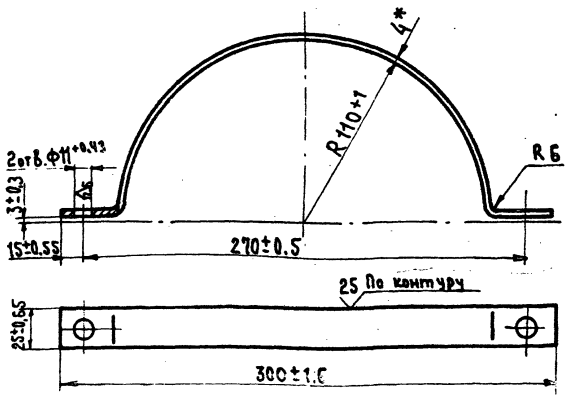

1.* Размер для справок
2. Длина развертки - 422 мм.

Изм.	Лист	№ докум.	Подп.	Дата
Разраб.		Шахаева		11.77
Пров.		Пчелов		11.77
Т.контр.		Шалфин		
Руков.		—		
Н.контр.		Филин		11.78
Утв.		Марзинов		11.78

2930/16.012

Полухомут

Лит.	Масса	Масштаб
И	0,2	1:2

Лист | Листов 1

Лист Б-ПН-4 ГОСТ 19903-74
Б Ст 3 ГОСТ 14637-69

Гипростроммаш Москва

Формат 11

Типовой проект 40 Альбом XI Часть 3

2930/16.025

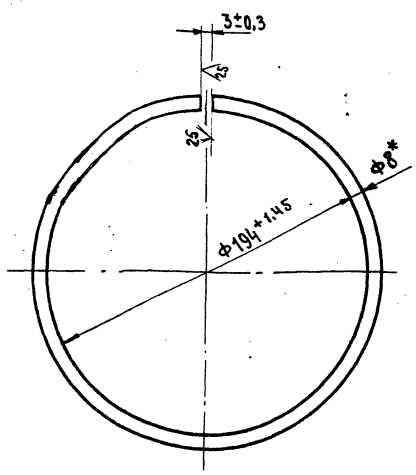

1.* Размер для справок
2. Длина развертки - 632мм.

Изм.	Лист	№ докум.	Подп.	Дата
Разраб.		Шахаева		11.77
Пров.		Пчелов		11.77
Т.контр.		Шалфин		
Руков.		—		
Н.контр.		Филин		
Утв.		Марзинов		11.78

2930/16.025

Кольцо

Лит.	Масса	Масштаб
И	0,5	1:2

Лист | Листов 1

Круг В8 ГОСТ 2590-71
Вст3 ГОСТ 535-58

Гипростроммаш Москва

Формат 11

Типовой проект 409-28-38 Альбом XI Часть 3

2930/16.024

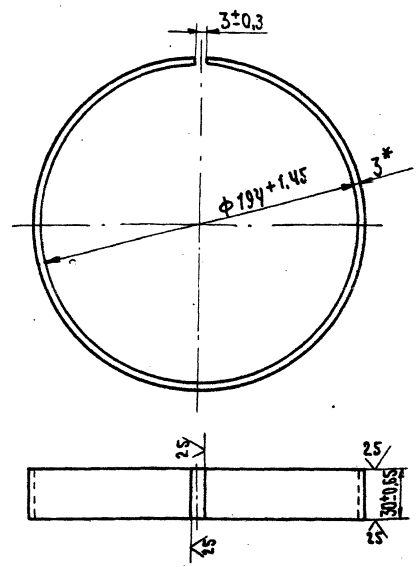

1.* Размер для справки
2. Длина развертки - 616мм.

7597/11 ч.3

Изм.	Лист	№ докум.	Подп.	Дата
Разраб.		Шахаева		11.77
Пров.		Пчелов		11.77
Т.контр.		Шалфин		
Руков.		—		
Н.контр.		Филин		11.78
Утв.		Марзинов		11.78

2930/16.024

Кольцо

Лит.	Масса	Масштаб
И	0.5	1:2

Лист | Листов 1

Лист Б-ПН-3 ГОСТ 19904-74
3-IV ст 3 ГОСТ 16523-70

Гипростроммаш Москва

Формат 11

Альбом XI Часть 3 Типовой проект 409-2.8-38

2930/16.031

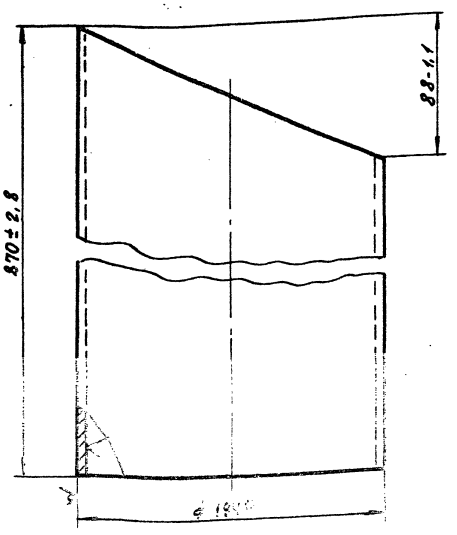

* Размер для справок

Изм.	Лист	№ докум.	Подп.	Дата
Разраб.		Шахаева		11.78
Пров.		Пчелов		
Т.контр.		Шалдин		
Рук.ков.		-		
Н.контр.		Фидин		11.78
Утв.		Марзинов		11.78

2930/16.031

Патрубок

Лит.	Масса	Масштаб
И	23	1:2
Лист	Листов 1	

Труба 194×6 ГОСТ 8732-70 / В ст3 ГОСТ 8731-74

Гипростроммаш Москва

Формат 11

Альбом X Часть 3 Типовой проект 409-28-38

2930/16.032

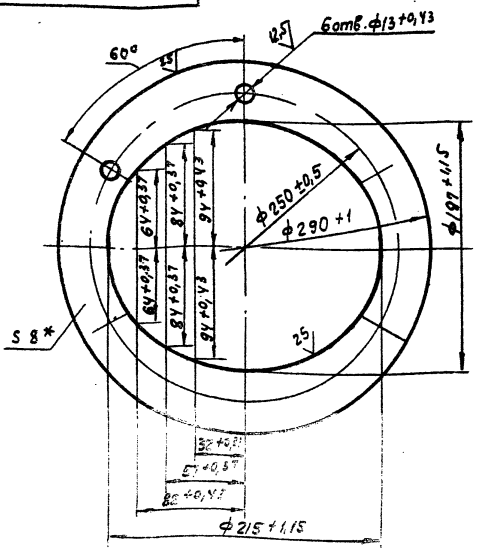

* Размер для справок

Изм.	Лист	№ докум.	Подп.	Дата
Разраб.		Шахаева		11.78
Пров.		Пчелов		
Т.контр.		Шалдин		
Рук.ков.		-		
Н.контр.		Фидин		11.78
Утв.		Марзинов		11.78

2930/16.032

Фланец

Лит.	Масса	Масштаб
И	2	1:2,5
Лист	Листов 1	

Лист Б-ПН-8 ГОСТ 19903-74 / В ст.3 ГОСТ 14637-69

Гипростроммаш Москва

Формат 11

Альбом XI Часть 3 Типовой проект 409-2.8

2930/16.023

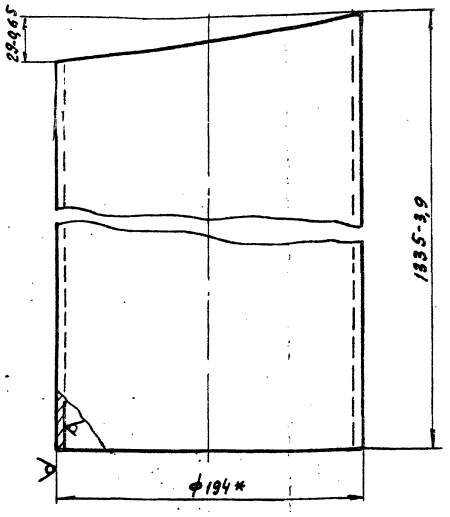

* Размер для справок

Изм.	Лист	№ докум.	Подп.	Дата
Разраб.		Шахаева		11.78
Пров.		Пчелов		
Т.контр.		Шалдин		
Рук.ков.		-		
Н.контр.		Пчелов		11.78
Утв.		Марзинов		11.78

2930/16.023

Патрубок

Лит.	Масса	Масштаб
И	36,7	1:2
Лист	Листов 1	

Труба 194×6 ГОСТ 8732-70 / В ст3 ГОСТ 8731-74

Гипростроммаш Москва

Формат 11

Альбом XI Часть 3 Типовой проект 409-2.8-39

2930/16.022

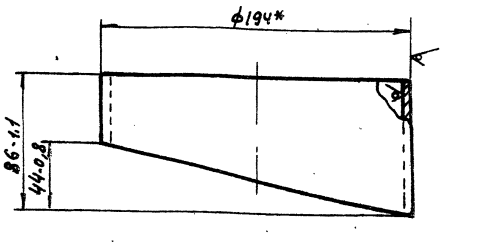

* Размер для справок

7597/114.3

Изм.	Лист	N докум.	Подп.	Дата
Разраб.		Шахаева		11.78
Пров.		Пчелов		
Т.контр.		Шалдин		
Рук.ков.		-		
Н.контр.		Фидин		11.78
Утв.		Марзинов		11.78

2930/16.022

Переходник

Лит.	Масса	Масштаб
И	1.7	1:2
Лист	Листов 1	

Труба 194×6 ГОСТ 8732-70 / В ст3 ГОСТ 8731-74

Гипростроммаш Москва

Формат 11

Альбом XI Часть 3 Типовой проект 409-28-39

Развертка
М1:5

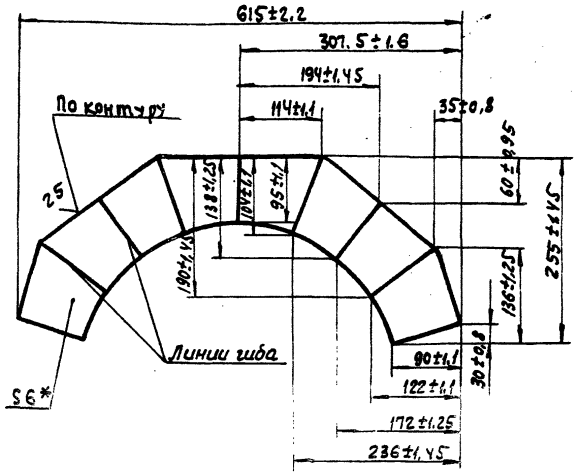

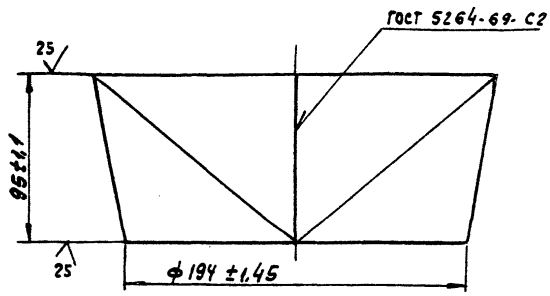

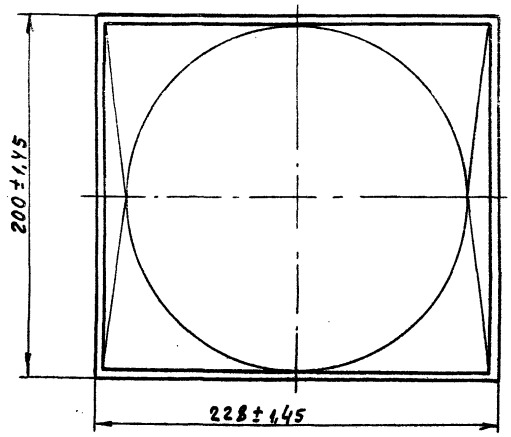

* Размер для справок

Изм.	Лист	№ докум.	Подп.	Дата
Разраб.		Шахаева		11.78
Пров.		Пчелов		
Т.контр.		Шайдин		
Рукоб.		–		
Н.контр.		Филин		11.78
Утв.		Мартынов		11.78

2930/16.021

Конус

Лит.	Масса	Масштаб
И	6,4	1:2

Лист | Листов 1

Лист Б-ПН-6 ГОСТ 19903-74 В Ст3 ГОСТ 14637-69

Гипростроммаш Москва

Формат 12

Альбом XI Часть 3 Типовой проект 409-28-38

2930/16.026

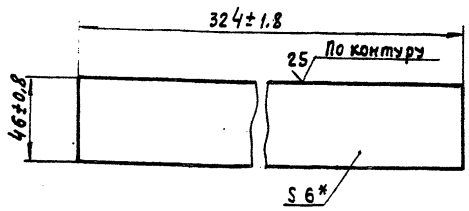

* Размер для справок

Изм.	Лист	№ докум.	Подп.	Дата
Разраб.		Шахаева		11.78
Пров.		Пчелов		
Т.контр.		Шайдин		
Рукоб.		–		
Н.контр.		Филин		11.78
Утв.		Мартынов		11.78

2930/16.026

Пластина

Лит.	Масса	Масштаб
И	0,7	1:2

Лист | Листов 1

Лист Б-ПН-6 ГОСТ 19903-74 В Ст3 ГОСТ 14637-69

Гипростроммаш Москва

Формат 11

Альбом XI Часть 3 Типовой проект 409-28-38

2930/16.027

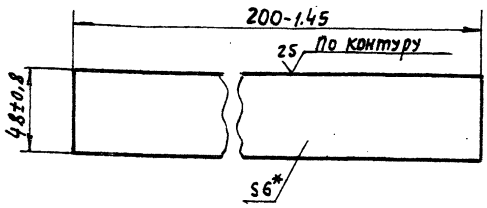

* Размер для справок

7597/11ч.3

Изм.	Лист	№ докум.	Подп.	Дата
Разраб.		Шахаева		11.78
Пров.		Пчелов		
Т.контр.		Шайдин		
Рукоб.		–		
Н.контр.		Филин		11.78
Утв.		Мартынов		11.78

2930/16.027

Пластина

Лит.	Масса	Масштаб
И	0,4	1:2

Лист | Листов 1

Лист Б-ПН-6 ГОСТ 19903-74 В Ст3. ГОСТ 14637-69

Гипростроммаш Москва

Формат 11

Альбом XI Часть 3

Типовой проект 409-28-38

Формат	Зона	Поз	Обозначение	Наименование	Кол.	Примечание
				Документация		
22			2930/18.010 СБ	Сборочный чертеж		*22,22
				Детали		
11		1	2930/18.011	Стенка	2	
11		2	2930/18.012	Стенка	1	
11		3	2930/18.013	Стенка	1	
11		4	2930/18.014	Связь	1	
11		5	2930/18.014-01	Связь	1	
6/4		6	2930/18.015	Связь		
				Уголок $\frac{Б\ 50\times50\times5\ ГОСТ\ 8509-72}{В\ ст3\ ГОСТ\ 535-58}$		
				$L=550$	2	
6/4		7	2930/18.016	Связь		
				Уголок $\frac{Б\ 50\times50\times5\ ГОСТ\ 8509-72}{В\ ст3\ ГОСТ\ 535-58}$		
				$L=710$	2	
6/4		8	2930/18.017	Связь		
				Уголок $\frac{Б\ 50\times50\times5\ ГОСТ\ 8509-72}{В\ ст3\ ГОСТ\ 535-58}$		
				$L=1000$	2	
6/4		9	2930/18.018	Накладка		
				Лист $\frac{Б-ПН-4\ ГОСТ\ 19903-74}{В\ ст3\ ГОСТ\ 14637-69}$		
				50×310	2	
6/4		10	2930/18.019	Накладка	2	
				Лист $\frac{Б-ПН-4\ ГОСТ\ 19903-74}{В\ ст3\ ГОСТ\ 14637-69}$		
				50×610	2	

Подп. и дата | Инв. № дубл. | Взам. инв. № | Подп. и дата | Инв. № подл.

Изм	Лист	№ докум.	Подп.	Дата
Разраб.	Шахаева			11.78
Пров.	Марзинов			
Руков.	Пчелов			
Н. контр.	Марзинов			
Утв.	Марзинов			11.78

2930/18.010

Течка

Лит.	Лист	Листов
	1	2

Гипростроммаш Москва

Формат 11

Альбом XI Часть 3

Типовой проект 409-28-38

Формат	Зона	Поз.	Обозначение	Наименование	Кол.	Примечан. 29
6/4		11	2930/18.027	Платик		
				Лист $\frac{Б-ПН-12\ ГОСТ\ 19903-74}{В\ ст3\ ГОСТ\ 14637-69}$		
				50×100	2	

Подп. и дата | Инв. № дубл. | Взам. инв. № | Подп. и дата | Инв. № подл.

Изм	Лист	№ докум.	Подп.	Дата

2930/18.010

Лист 2

Формат 11

Альбом XI Часть 3

Типовой проект 409-28-38

2930/18.001

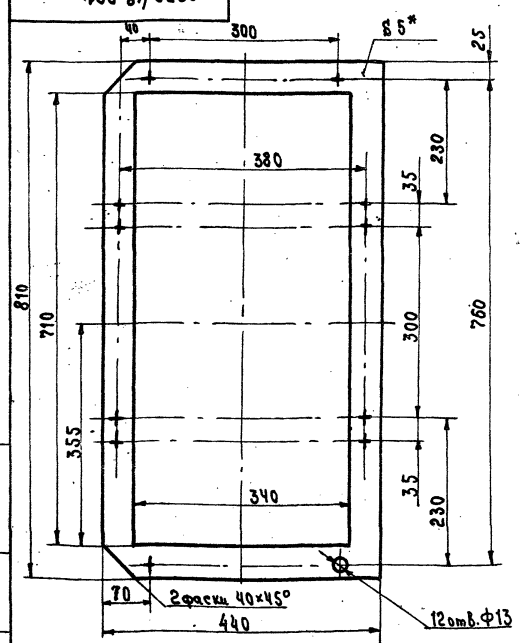

* Размер для справок.

Подп. и дата | Инв. № дубл. | Взам. инв. № | Подп. и дата | Инв. № подл.

Изм	Лист	№ докум.	Подп.	Дата
Разраб.	Шахаева			11.78
Пров.	Марзинов			
Т. контр.	Шалдин			
Руков.	—			
Н. контр.	Марзинов			11.78
Утв.	Пчелов			

2930/18.001

Прокладка

Лит.	Масса	Масштаб
	0,9	1:5

Лист | Листов 1

пластина I, лист ДМБ-С-5 ГОСТ 7338-77

Гипростроммаш Москва

Формат 11

Альбом XI Часть 3

Типовой проект 409-28-38

Формат	Зона	Поз.	Обозначение	Наименование	Кол.	Примечание
				Документация		
22			2930/18.000 СБ	Сборочный чертеж		*22,22
12			2930/18.000 ВС	Ведомость спецификаций		
12			2930/18.000 ВП	Ведомость покупных изделий		
				Сборочные единицы		
11		1	2930/18.010	Течка	1	
11		2	2930/18.020	Крышка	1	
				Детали		
11		3	2930/18.001	Прокладка	1	
11		4	2930/18.002	Прокладка	1	
				Стандартные изделия		
				Болты ГОСТ 7798-70		
		6		Болт М6×25.46	5	
		7		Болт М12×30.46	12	
		8		Гайка М6.5 ГОСТ 3032-76	5	
		9		Гайка М12.5 ГОСТ 5915-70	12	
		10		Шайба 12.65Г ГОСТ 6402-70	12	
				7597 11ч.3		

Подп. и дата | Инв. № дубл. | Взам. инв. № | Подп. и дата | Инв. № подл.

Изм	Лист	№ докум.	Подп.	Дата
Разраб.	Шахаева			11.78
Пров.	Марзинов			
Руков.	Пчелов			
Н. контр.	Марзинов			
Утв.	Марзинов			11.78

2930/18.000

Течка в бетоносмеситель СБ-93

Лит.	Лист	Листов
Н		1

Гипростроммаш Москва

Формат 11

2930/18.000СБ

Альбом XI Часть 3

Типовой проект 409-28-38

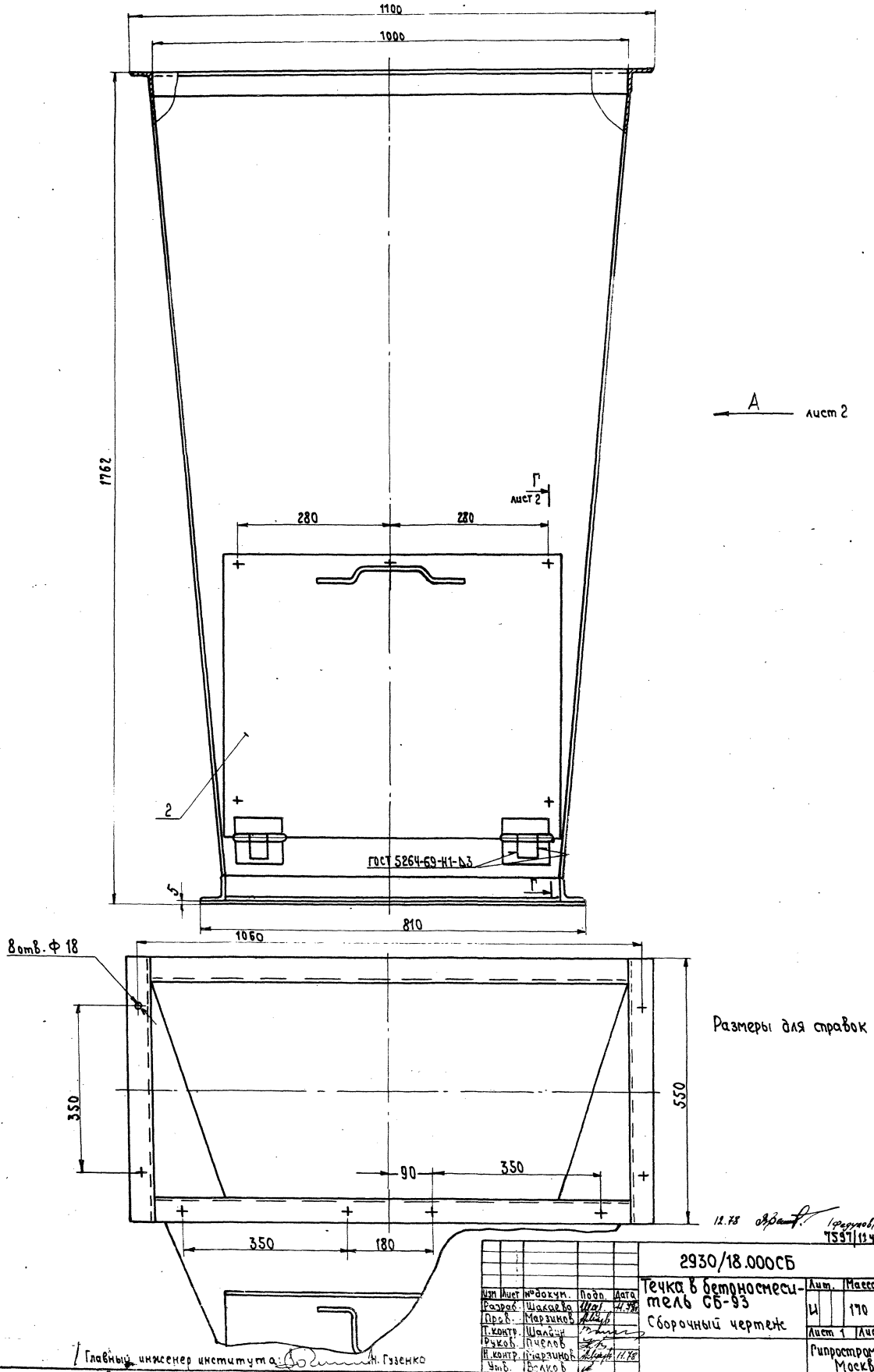

Размеры для справок

12.78 /Федунов/
7597/114.3

Изм	Лист	№ докум.	Подп.	Дата
Разраб.		Шакаева		11.78
Пров.		Марзинов		
Т.контр.		Шалдун		
Руков.		Пчелов		
Н.контр.		Марзинов		11.78
Утв.		Волков		

2930/18.000СБ

Течка в бетоносмеситель СБ-93

Сборочный чертеж

Лит.	Масса	Масштаб
И	170	1:5

Лист 1 | Листов 2

Гипростроммаш Москва

Формат 22

Главный инженер института Н. Гузенко

Инв. № подл. | Подп. и дата | Взам. инв. № | Инв. № дубл. | Подп. и дата

Вид А

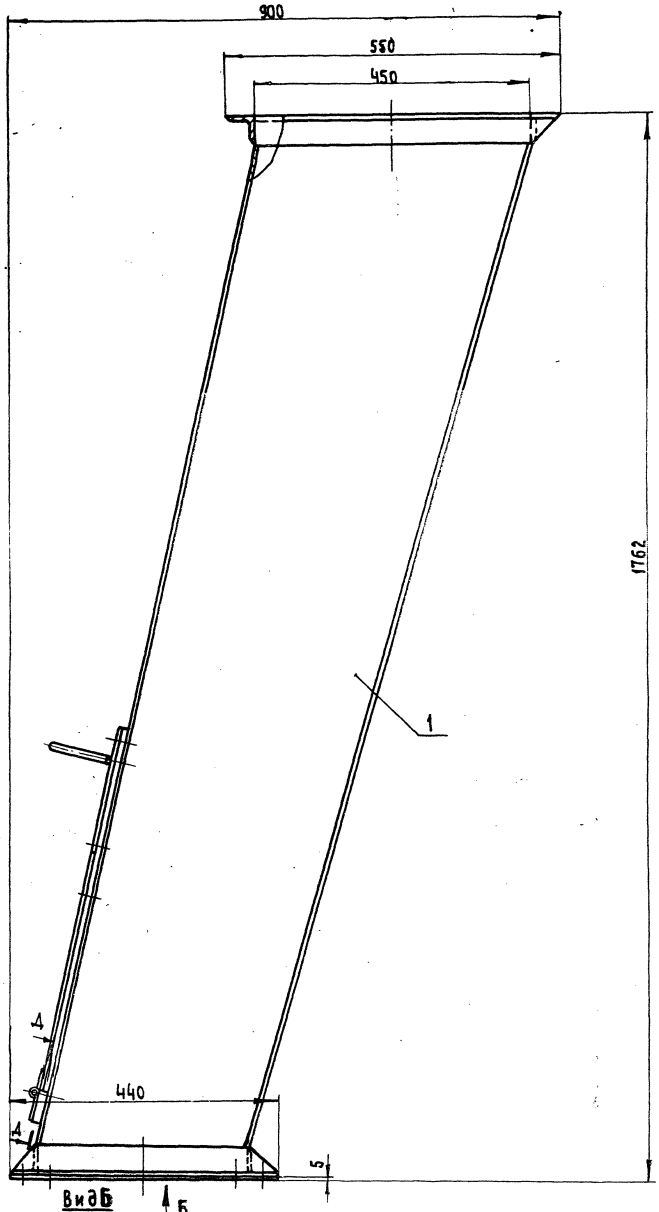

Вид Б

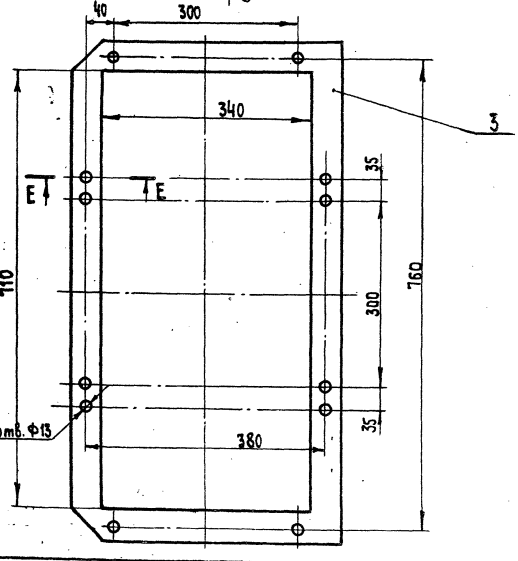

Е - Е
м 1:1

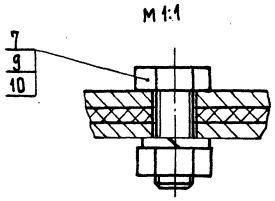

Д - Д

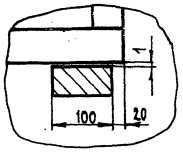

Г - Г
м 1:2

лист1

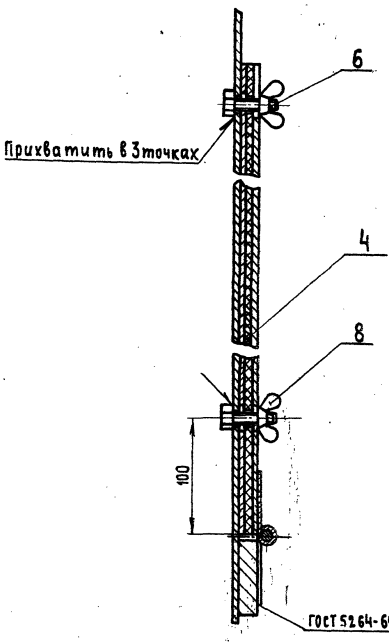

Размеры для справок

7597/11 ч.3

					2930/18.000.СБ		
Изм.	Лист	№ докум.	Подп.	Дата	Течка в бетоносмеситель СБ-93 Сборочный чертеж	Лит.	Масса	Масштаб
Разраб.		Шакаева		11.78		И	—	1:5
Пров.		Марзинов				Лист 2	Листов 2	
Т.контр.		Шадрин				Гипростроммаш Москва		
Руков.		Пчелов						
Н.контр.		Марзинов		11.78				
Утв.		Волков						

Формат А2

№ строки	Обозначение	Наименование	Обозначение	Кол.	Общ. кол.	Примечание
1	2930/18.000	Течка в бетоносмеситель СБ-93			1	
2	2930/18.010	Течка	2930/18.000	1	1	
3	2930/18.020	Крышка	2930/18.000	1	1	
4						
5						
6						
7						
8						
9						
10						
11						
12						
13						
14						
15						
16						
17						
18						
19						
20						
21						
22						
23						
24						
25						
26						
27						
28						

Инв.№подл. | Подп. и дата | Взам. инв.№ | Инв.№дубл. | Подп. и дата

Изм.	Лист	№докум.	Подп.	Дата
Разраб.		Шахаева		11.78
Пров.		Марзинов		
Н.контр.		Марзинов		
Утв.		Марзинов		11.78

2930/18.000 ВС

Течка в бетоносмеситель СБ-93

Ведомость спецификаций

Лит.	Лист	Листов
И		1

Гипростроммаш Москва

Формат 12

№ строки	Наименование	Обозначение документа на поставку	Поставщик	Куда входит (обозначение)	Количество: На изделие	В комплекты	На регулир.	Всего	Примечание
1									
2	Болт М6х25.46	ГОСТ 7798-70		2930/18.000	5			5	
3	Болт М12х30.46	ГОСТ 7798-70		2930/18.000	12			12	
4	Гайка М6.5	ГОСТ 3032-76		2930/18.000	5			5	
5	Гайка М12.5	ГОСТ 5915-70		2930/18.000	12			12	
6	Шайба 12.65Г	ГОСТ 6402-70		2930/18.000	12			12	
7									
8									
9									
10									
11									
12									
13									
14									
15									
16									
17									
18									
19									
20									
21									
22									
23									
24									
25									
26									
27									7597/114.3

Инв.№подл. | Подп. и дата | Взам. инв.№ | Инв.№дубл. | Подп. и дата

Изм.	Лист	№докум.	Подп.	Дата
Разраб.		Шахаева		11.78
Пров.		Марзинов		
Н.контр.		Марзинов		11.78
Утв.		Марзинов		

2930/18.000 ВП

Течка в бетоносмеситель СБ93

Ведомость покупных изделий

Лит.	Лист	Листов
И		1

Гипростроммаш Москва

Формат 12

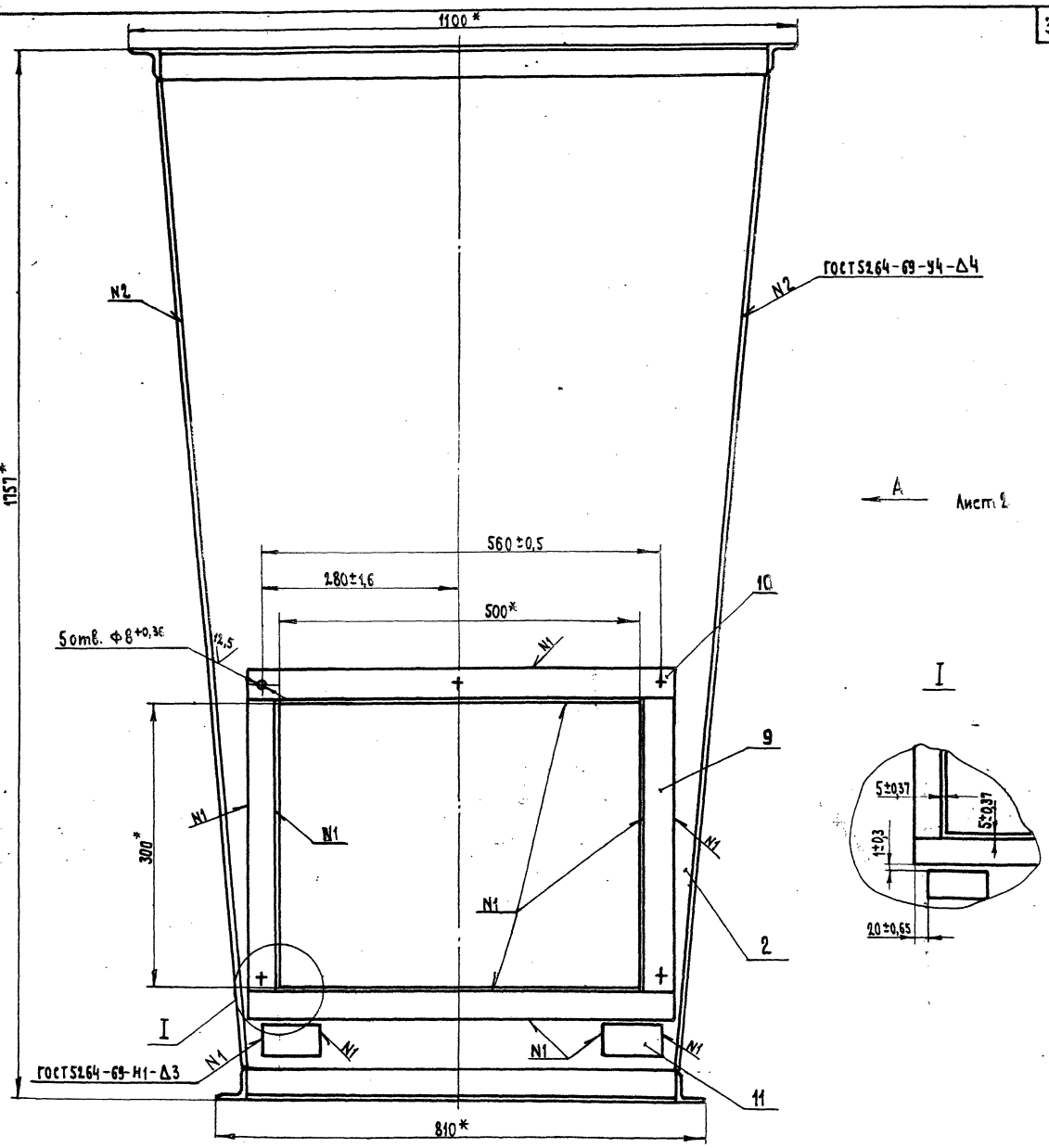

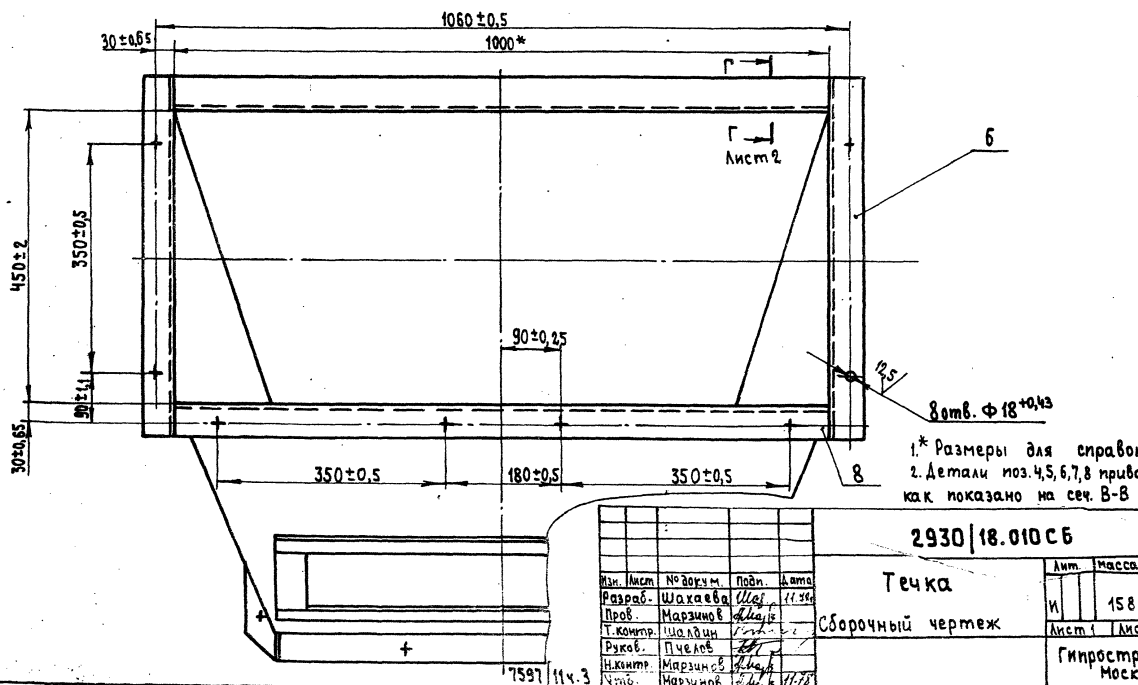

1.* Размеры для справок
2. Детали поз. 4,5,6,7,8 приваривать, как показано на сеч. В-В (лист 2)

Изм.	Лист	№ докум.	Подп.	Дата
Разраб.		Шахаева		11.78
Пров.		Марзинов		
Т.контр.		Шалдин		
Руков.		Пчелов		
Н.контр.		Марзинов		
Утв.		Марзинов		11.78

2930/18.010СБ

Течка

Сборочный чертеж

Лит.	Масса	Масштаб
И	158	1:5
Лист 1	Листов 2	

Гипростроммаш Москва

Формат А2

Инв. № подл. | Подп. и дата | Взам. инв. № | Инв. № дубл. | Подп. и дата

Вид А лист 1

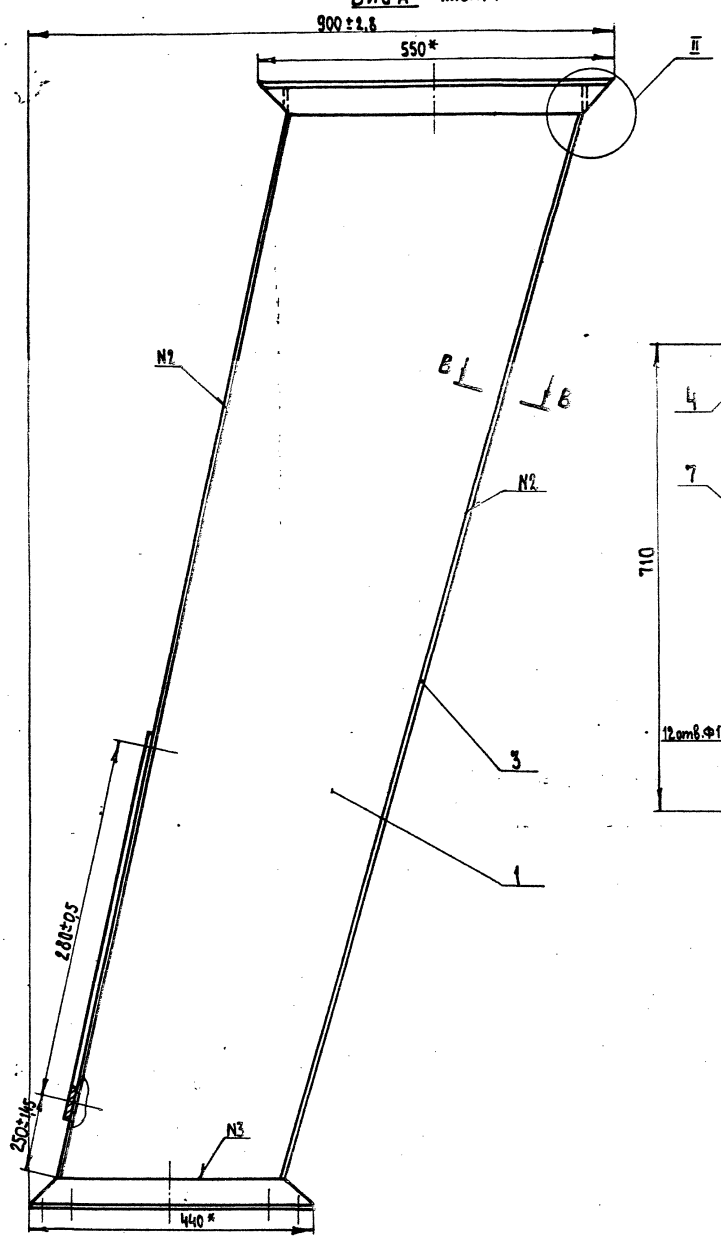

Вид Б

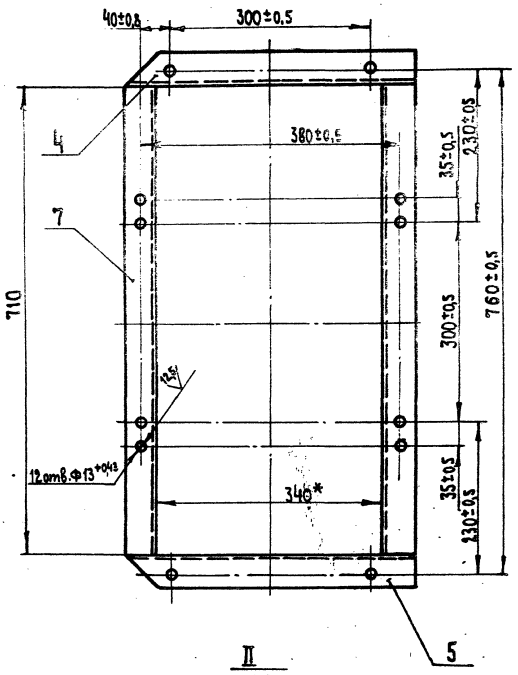

II
м 1:2

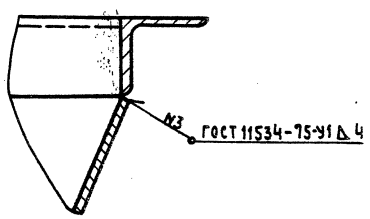

Г-Г
м 1:2

Лист 1

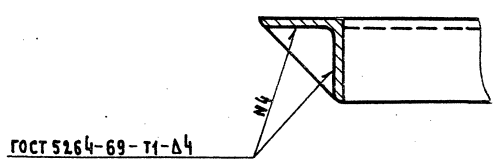

Б

В-В
м 1:1

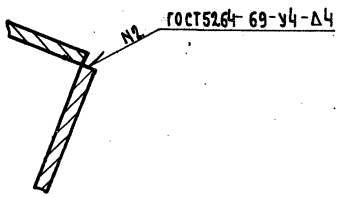

* Размеры для справок

7597/11 ч.3

					2930/18.010СБ		
Изм.	Лист	№ докум.	Подп.	Дата	Течка Сборочный чертеж	Лит.	Масса	Масштаб
Разраб.		Шахаева		11.78		И	—	1:5
Пров.		Марзинов				Лист 2	Листов 2	
Т.контр.		Шалдин				Гипростроммаш Москва		
Руков.		Пчелов						
Н.контр.		Марзинов						
Утв.		Марзинов		11.78				

Формат А2

Инв. № подл. | Подп. и дата | Взам. инв. № | Инв. № дубл. | Подп. и дата

Типовой проект 409-2-8.38 Альбом XI Часть 3

Формат	Зона	Поз.	Обозначение	Наименование	Кол.	Примечание
				Документация		
12			2930/18.020СБ	Сборочный чертеж		
				Детали		
11		1	2930/18.021	Крышка	1	
11		2	2930/18.022	Ручка	1	
11		3	2930/18.023	Петля	2	
11		4	2930/18.024	Петля	2	
4		5	2930/18.025	Стержень		
				Проволока Ч ГОСТ 3282-74 L=112	2	

2930/18.020

Крышка

Изм. Лист № докум. Подп. Дата
Разраб. Шахаева 11.79
Пров. Марзинов
Рук. гр. Пчелов
Н. контр. Марзинов 11.79
Утв. Пчелов

Лит. Масса Масштаб
И 1 1

Гипростроммаш Москва

Формат А1

Типовой проект 409-2-8.38 Альбом XI Часть 3

2930/18.024

25 (V) 35

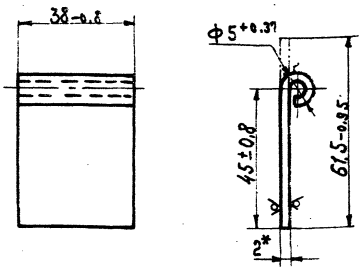

* Размер для справок

2930/18.024

Петля

Изм. Лист № докум. Подп. Дата
Разраб. Шахаева 11.79
Пров. Марзинов
Т. контр. Шалдин
Рук.
Н. контр. Марзинов 11.79
Утв. Пчелов

Лит. Масса Масштаб
И 0,04 1:1

Лист Листов 1

Лист Б-ДП-2 ГОСТ 19904-74 3-IV ст.3 ГОСТ 16523-10

Гипростроммаш Москва

Формат А1

Типовой проект 409-2-8.38 Альбом XI Часть 3

2930/18.002

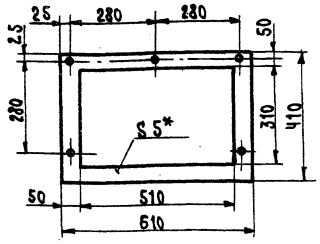

1. Допускается изготовление из нескольких частей
2* Размер для справок.

2930/18.002

Прокладка

Изм. Лист № докум. Подп. Дата
Разраб. Шахаева 11.79
Пров. Марзинов
Т. контр. Шалдин
Рук.
Н. контр. Марзинов 11.79
Утв. Пчелов

Лит. Масса Масштаб
И 0,5 1:10

Лист Листов 1

Резина-пластина ОМБ-С-Е ГОСТ 7338-77

Гипростроммаш Москва

Формат А1

Типовой проект 409-2-8.38 Альбом XI часть 3

2930/18.023

25 (V)

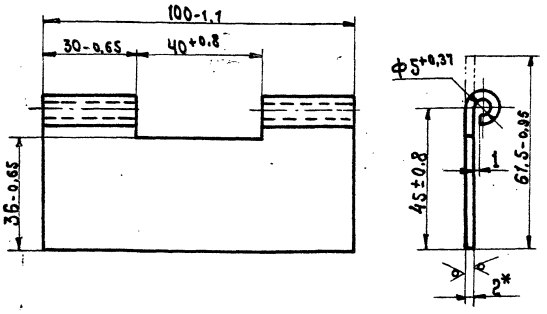

* Размер для справок

7597/11 ч.3

2930/18.023

Петля

Изм. Лист № докум. Подп. Дата
Разраб. Шахаева 11.79
Пров. Марзинов
Т. контр. Шалдин
Рук.
Н. контр. Марзинов 11.79
Утв. Пчелов

Лит. Масса Масштаб
И 0,1 1:1

Лист Листов 1

Лист Б-ДП-2 ГОСТ 19904-74 3-IV ст.3 ГОСТ 16523-10

Гипростроммаш Москва

Формат А1

2930/18.022

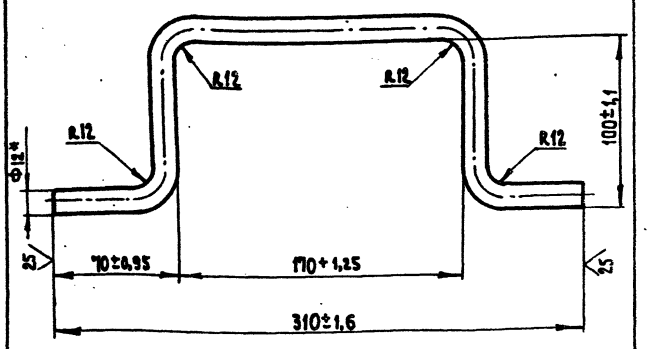

1.* Размер для справок
2. Длина развертки – 478мм

Изм.	Лист	№ докум.	Подп.	Дата	
Разраб.		Шахаева		11.78	Ручка
Пров.		Марзинов			
Т. контр.		Шалдин			
Рукав.		—			
Н. контр.		Марзинов		11.78	Круг В 12 ГОСТ 2590-71 / В Ст3 ГОСТ 535-58
Утв.		Пчелов			

Лит.	Масса	Масштаб
И	0,36	1:2
Лист	Листов 1	

Гипростроммаш Москва

Формат 11

2930/18.021

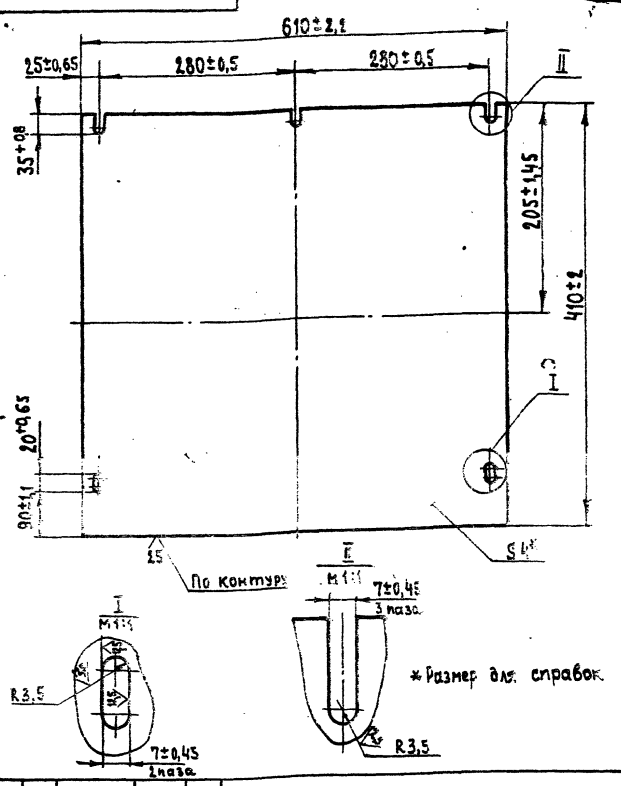

*Размер для справок

Изм.	Лист	№ докум.	Подп.	Дата	
Разраб.		Шахаева		11.78	Крышка
Пров.		Марзинов			
Т. контр.		Шалдин			
Рукав.		—			
Н. контр.		Марзинов		11.78	Б-ПН-4 ГОСТ 19903-74 / Лист В Ст.3 ГОСТ 14637-69
Утв.		Марзинов		11.78	

Лит.	Масса	Масштаб
И	11,6	1:5
Лист	Листов 1	

Гипростроммаш Москва

Формат 11

2930/18.020 СБ

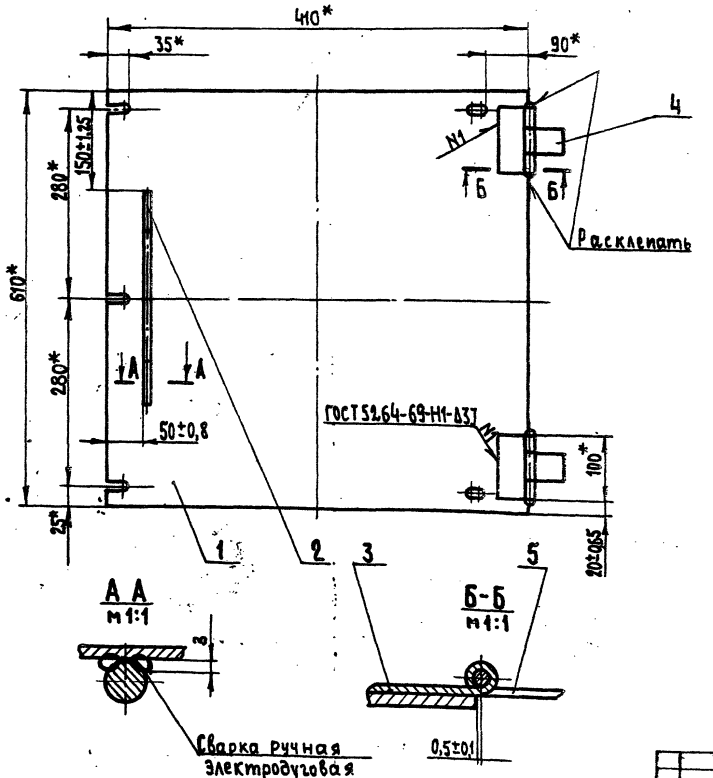

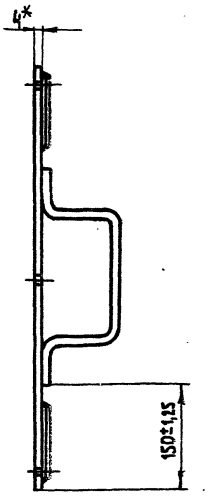

*Размеры для справок

7597/11 ч.3

Изм.	Лист	№ докум.	Подп.	Дата	
Разраб.		Шахаева		11.78	Крышка
Пров.		Марзинов			Сборочный чертеж
Т. контр.		Шалдин			
Рукав.		Пчелов			
Н. контр.		Марзинов		11.78	
Утв.		Марзинов		11.78	

Лит.	Масса	Масштаб
И	42,5	1:5
Лист 1	Листов 1	

Гипростроммаш Москва

Формат 12

Типовой проект 409-28-38 Альбом XI Часть 3

2930/18.012

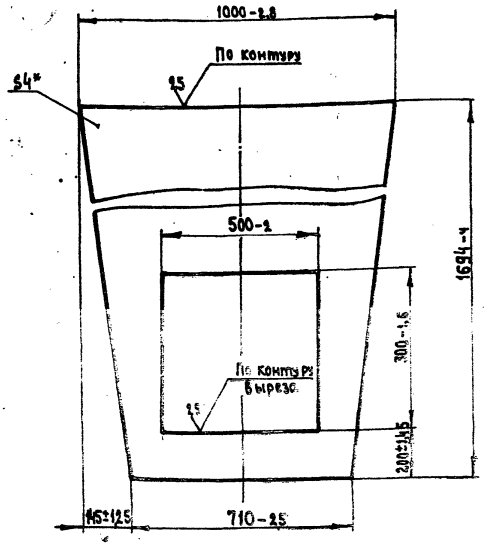

*Размер для справок

2930/18.012

Изм.	Лист	№ докум.	Подп.	Дата
Разраб.		Шахаева		11.77
Пров.		Марзинов		
Т.контр.		Шалвин		
Рук.ов.		—		
Н.контр.		Марзинов		11.77
Утв.		Пчелов		

Стенка

Лит.	Масса	Масштаб
И	40	1:10
Лист	Листов 1	

Лист Б-ПН-4 ГОСТ 19903-74 В Ст3 ГОСТ 14637-69

Гипростроммаш Москва

Формат 11

Типовой проект 409-28-38 Альбом XI Часть 3

2930/18.013

37

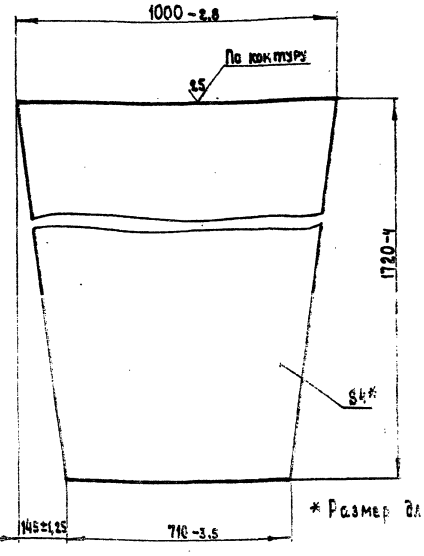

*Размер для справок

2930/18.013

Изм.	Лист	№ докум.	Подп.	Дата
Разраб.		Шахаева		11.77
Пров.		Марзинов		
Т.контр.		Шалвин		
Рук.ов.		—		
Н.контр.		Марзинов		11.77
Утв.		Пчелов		

Стенка

Лит.	Масса	Масштаб
И	46	1:10
Лист	Листов 1	

Лист Б-ПН-4 ГОСТ 19903-74 В Ст3 ГОСТ 14637-69

Гипростроммаш Москва

Формат 11

Типовой проект 409-28-38 Альбом XI Часть 3

2930/18.011

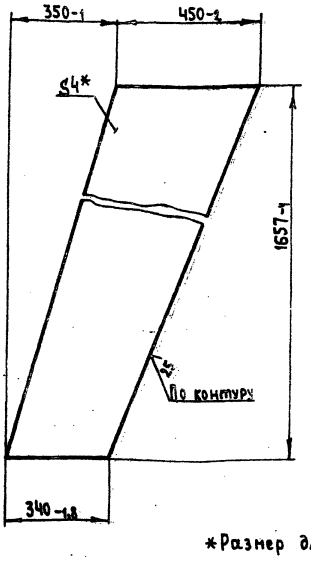

*Размер для справок

2930/18.011

Изм.	Лист	№ докум.	Подп.	Дата
Разраб.		Шахаева		11.77
Пров.		Марзинов		
Т.контр.		Шалвин		
Рук.ов.		—		
Н.контр.		Марзинов		11.77
Утв.		Пчелов		

Стенка

Лит.	Масса	Масштаб
И	24	1:10
Лист	Листов 1	

Лист Б-ПН-4 ГОСТ 19903-74 В Ст3 ГОСТ 14637-69

Гипростроммаш Москва

Формат 11

Типовой проект 409-28-38 Альбом XI Часть 3

2930/18.014

2930/18.014

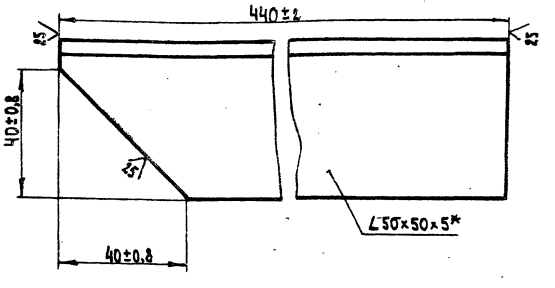

2930/18.014-01 Зеркальное отражение
остальное – см. 2930/18.014

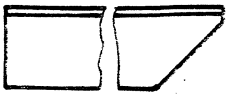

*Размер для справок

7597/11 ч.3

2930/18.014

Изм.	Лист	№ докум.	Подп.	Дата
Разраб.		Шахаева		11.77
Пров.		Марзинов		
Т.контр.		Шалвин		
Рук.ов.				
Н.контр.		Марзинов		11.77
Утв.		Пчелов		

Связь

Лит.	Масса	Масштаб
И	1,7	1:1
Лист	Листов 1	

Уголок L50×50×5 ГОСТ 8509-72 В Ст.3 ГОСТ 535-58

Гипростроммаш Москва

Формат А4

Альбом XI Часть 3 Типовой проект 409-28-38

2930|20.003

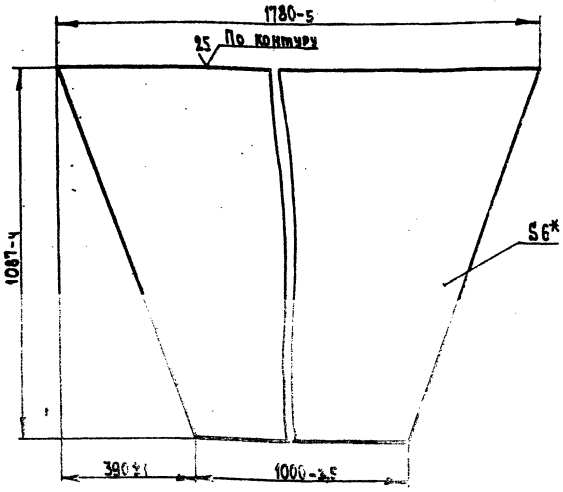

*Размер для справок

Изм.	Лист	№ докум.	Подп.	Дата
Разраб.		Писанова		11.78
Пров.		Пчелов		11.78
Т.контр.		Шалвин		
Руков.		—		
Н.контр.		Филин		11.78
Утв.		Марзинов		11.78

2930|20.003

Стенка

Лит.	Масса	Масштаб
И	170	1:10

Лист | Листов 1

Лист Б-ПН-6 ГОСТ 19903-74 / В Ст.3 ГОСТ 14637-69

Гипростроммаш Москва

Формат 11

Альбом XI Часть 3 Типовой проект 409-28-38

Формат	Зона	Поз.	Обозначение	Наименование	Кол.	Примечание
				Документация		
12			2930|20.000СБ	Сборочный чертеж		
12			2930|20.000ВС	Ведомость спецификаций		
12			2930|20.000ВП	Ведомость покупных изделий		
				Сборочные единицы		
11		1	2930|20.010	Воронка	1	
11		2	2930|20.020	Кронштейн	4	
				Стандартные изделия		
				Болт М20х45 4.6 ГОСТ 7798-70	12	
		6		Гайка М20.5 ГОСТ 5915-70	12	
		7		Шайба 20.65Г ГОСТ 6402-70	12	
		8		Шайба 20.02 ГОСТ 11371-68	12	
		9		Шайба 20.02 ГОСТ 10906-66	4	

38

Изм.	Лист	№ докум.	Подп.	Дата
Разраб.		Писанова		11.78
Пров.		Пчелов		11.78
Руков.		Пчелов		
Н.контр.		Филин		11.78
Утв.		Марзинов		11.78

2930|20.000

Воронка выдачи бетона

Лит.	Лист	Листов
И		1

Гипростроммаш Москва

Формат 11

Альбом XI Часть 3 Типовой проект 409-28-39

2930|20.002

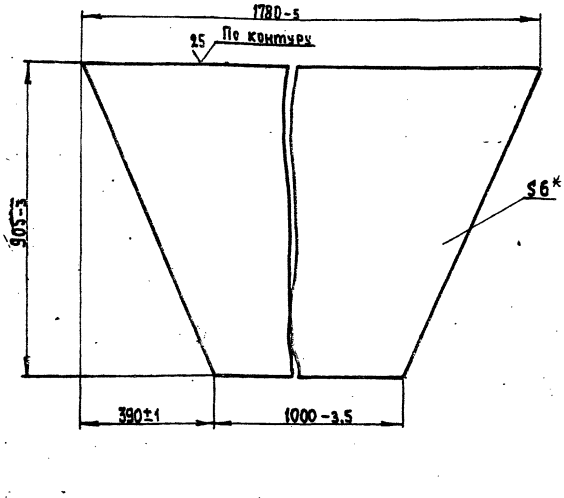

*Размер для справок

Изм.	Лист	№ докум.	Подп.	Дата
Разраб.		Писанова		11.78
Пров.		Пчелов		11.78
Т.контр.		Шалвин		
Руков.		—		
Н.контр.		Филин		11.78
Утв.		Марзинов		

2930|20.002

Стенка

Лит.	Масса	Масштаб
И	160	1:10

Лист | Листов 1

Лист Б-ПН-6 ГОСТ 19903-74 / В Ст3 ГОСТ 14637-69

Гипростроммаш Москва

Формат 11

Альбом XI Часть 3 Типовой проект 409-28-38

Формат	Зона	Поз.	Обозначение	Наименование	Кол.	Примечание
				Документация		
12			2930|20.020СБ	Сборочный чертеж		
				Детали		
11		1	2930|20.011	Ребро	2	
11		2	2930|20.012	Боковина	1	
11		3	2930|20.013	Основание	1	

7597|11 к.3

Изм.	Лист	№ докум.	Подп.	Дата
Разраб.		Писанова		11.78
Пров.		Пчелов		11.78
Руков.		Пчелов		
Н.контр.		Филин		11.78
Утв.		Марзинов		

2930|20.020

Кронштейн

Лит.	Лист	Листов
И		1

Гипростроммаш Москва

Формат 11

2930/20.000СБ

Типовой проект 409-28-38 Альбом XI Часть 3

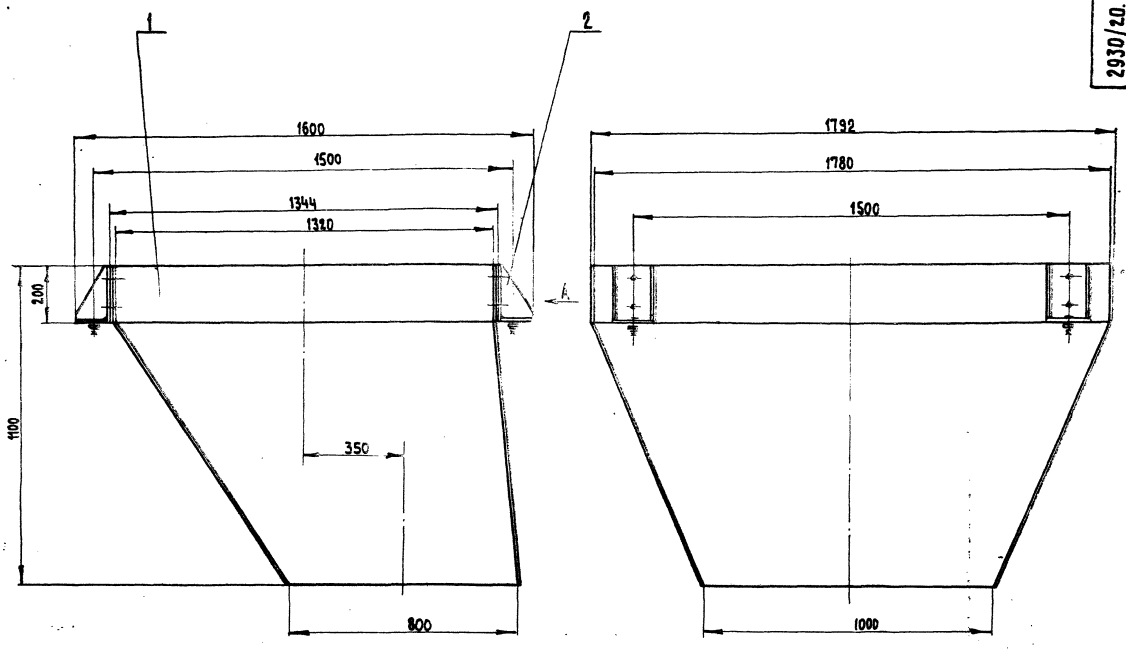

Б – Б
м1:2

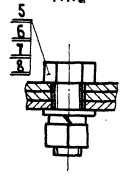

Вид А
м1:2

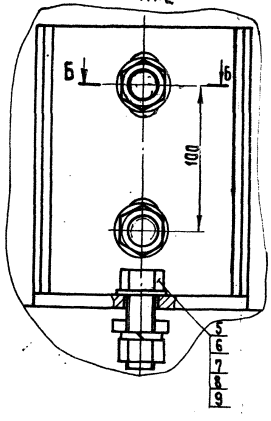

Размеры для справок

7597/11 ч.3

Изм.	Лист	№ докум.	Подп.	Дата	2930/20.000СБ		
Разраб.		Писанова		11-78	Воронка выдачи бетона Сборочный чертеж	Лит. И	Масса 315 / Масштаб 1:10
Пров.		Пчелов		11.78			
Т.контр.		Шадин				Лист	Листов 1
Рухов.		Пчелов				Гипростроммаш Москва	
Н.контр.		Филин		11.78			
Утв.		Волков					

Главный инженер института Н.Гузенко

Согласовано: Гл. технолог. Писанова 11.78

Инв. № подл. | Подп. и дата

Формат 22

№ строки	Обозначение	Наименование	Куда входит: Обозначение	Куда входит: Кол.	Общее кол.	Примечание
1						
2	2930/20.000	Воронка выдачи бетона			1	
3						
4	2930/20.010	Воронка	2930/20.000	1	1	
5						
6	2930/20.020	Кронштейн	2930/20.000	4	4	
7						
8						
9						
10						
11						
12						
13						
14						
15						
16						
17						
18						
19						
20						
21						
22						
23						
24						
25						
26						
27						
28						

Инв.№ подл. | Подп. и дата | Взам. инв.№ | Инв.№ дубл. | Подп. и дата

Изм.	Лист	№ докум.	Подп.	Дата
Разраб.		Писанова		11.78
Пров.		Пчелов		11.78
Н.контр.		Пчелов		
Утв.		Марчинов		11.78

2930/20.000 ВС

Воронка выдачи бетона

Ведомость спецификаций

Лит.	Лист	Листов
И		1

Гипростроммаш Москва

Формат 12

№ строки	Наименование	Обозначение документа на поставку	Поставщик	Куда входит (обозначение)	Количество: На изделие	Количество: В комплекте	Количество: На регулир.	Количество: Всего	Примечание
1									
2	Болт М20х45.4.6	ГОСТ 7798-70		2930/20.000	12			12	
3									
4	Гайка М20.5	ГОСТ 5915-70		2930/2.000	12			12	
5									
6	Шайба 20.65Г	ГОСТ 6402-70		2930/2.000	12			12	
7									
8	Шайба 20.02	ГОСТ 11371-68		2930/2.000	12			12	
9									
10	Шайба 20.02	ГОСТ 10906-66		2930/2.000	4			4	
11									
12									
13									
14									
15									
16									
17									
18									
19									
20									
21									
22									
23									
24									
25									
26									
27									7591/11-3

Инв.№ подл. | Подп. и дата | Взам. инв.№ | Инв.№ дубл. | Подп. и дата

Изм.	Лист	№ докум.	Подп.	Дата
Разраб.		Писанова		11.78
Пров.		Пчелов		11.78
Н.контр.		Пчелов		
Утв.		Марчинов		11.78

2930/20.000 ВП

Воронка выдачи бетона

Ведомость покупных изделий

Лит.	Лист	Листов
И		1

Гипростроммаш Москва

Формат 12

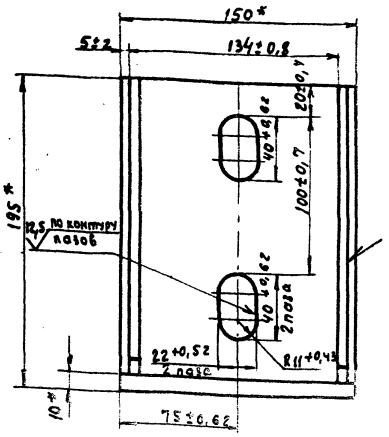

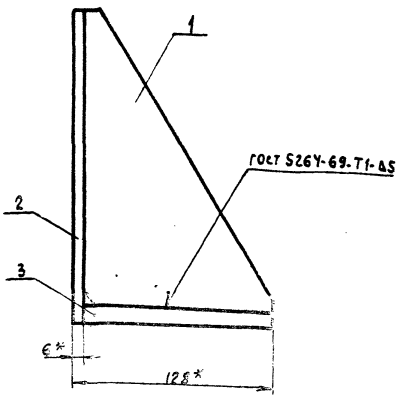

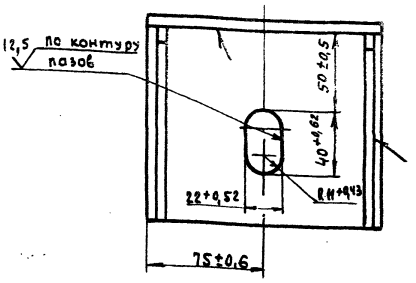

1* Размеры для справок.
2. Масса наплавленного металла, кг-0,04 (для справок)

Изм	Лист	№ докум	Подп.	Дата	2930/20.020 СБ			
Разраб.		Писанова		11.78	Кронштейн	Лит	Масса	Масштаб
Пров.		Пчелов		11.78	Сборочный чертеж	И	4	1:2
Т.контр.		Шалдин				Лист	Листов 1	
Руков.		Пчелов				Гипростроммаш Москва		
Н.контр.		Филин						
Утв.		Марзинов		11.78				

Формат 12

Альбом XI Часть 3 Типовой проект 409-28-38

Формат	Зона	Поз	Обозначение	Наименование	Кол.	Примечание
				Документация		
22			2930/20.010.СБ	Сборочный чертеж		
				Детали		
11		1	2930/20.001	Стенка	2	
11		2	2930/20.002	Стенка	1	
11		3	2930/20.003	Стенка	1	
Б/ч		4	2930/20.004	Боковина		
				Лист Б-ПН-6 ГОСТ 19903-14 / В Ст 3 ГОСТ 14637-69	2	12,5кг
				1320-5×200-1,8		
11		5	2930/20.005	Боковина	2	
Б/ч		6	2930/20.006	Платик	4	1,4кг
				Лист Б-ПН-6 ГОСТ 19903-74 / В Ст.3 ГОСТ 14637-69		
				190±0,9×150±0,8		

Изм	Лист	№ докум.	Подп.		2930/20.010			
Разраб.		Писанова		11.78	Воронка	Лит.	Лист	Листов
Пров.		Пчелов		11.78		И		1
Руков.		Пчелов				Гипростроммаш Москва		
Н.контр.		Филин						
Утв.		Марзинов		11.78				

Формат 11

Альбом XI Часть 3 Типовой проект 409-28-38

2930/20.001

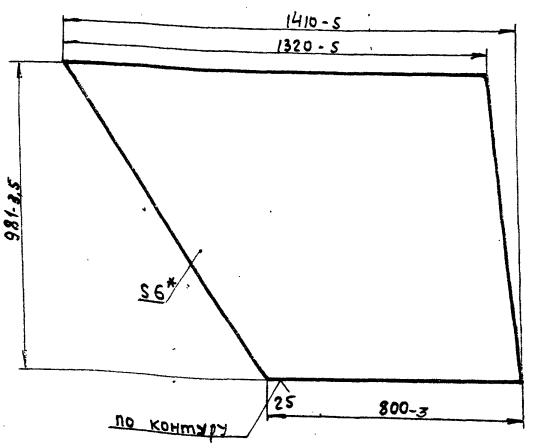

* Размер для справок

7597/11ч3

Изм	Лист	№ докум	Подп.	Дата	2930/20.001			
Разраб		Писанова		11.78	Стенка	Лит.	Масса	Масштаб
Пров.		Пчелов		11.78		И	50	1:10
Т.контр.		Шалдин				Лист	Листов 1	
Руков.		–				Гипростроммаш Москва		
Н.контр.		Филин						
Утв.		Пчелов						

Лист Б-ПН 6 ГОСТ 19903-74 / В Ст.3 ГОСТ 14637-69

Формат 11

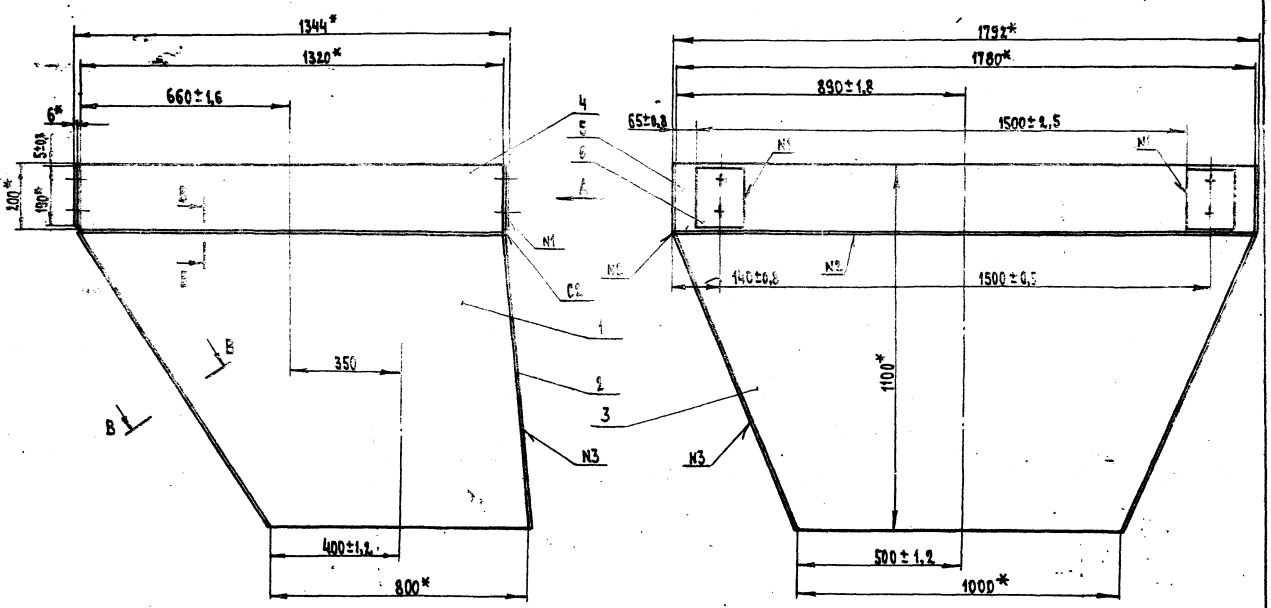

Б-Б
м1:1

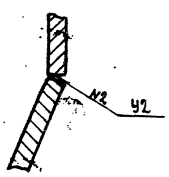

В-В повернуто
м1:1

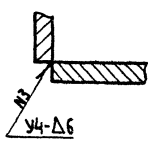

Вид А
м1:2

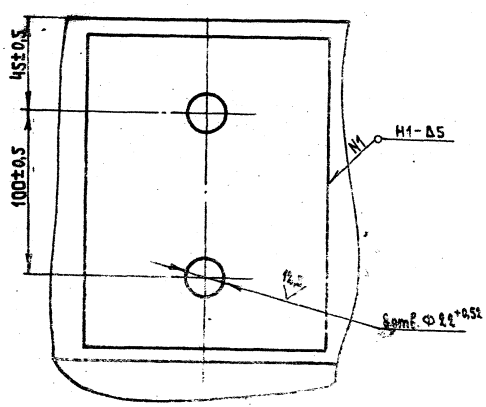

1. Сварные швы по ГОСТ5264-69.
2. *Размеры для справок
3. Масса наплавленного металла , кг -3. (для справок)

7597/11ч.3

					2930/20.010СБ		
Изм.	Лист	№ докум.	Подп.	Дата	Воронка	Лит.	Масса	Масштаб
Разраб.		Писанова		11.78		И	297	1:10
Пров.		Пчелов		11.78	Сборочный чертеж			
Т.контр.		Шалдин				Лист	Листов	
Рук.гр.		Пчелов				Гипростроммаш Москва		
Н.контр.		Фомин		11.78				
Утв.		Марзинов						

Инв.№ подл. | Подп. и дата | Взам. инв.№ | Инв.№ дубл. | Подп. и дата

Формат А2

2930/20.011

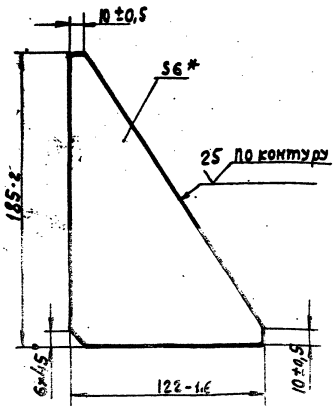

* Размер для справок

Изм.	Лист	№ докум.	Подп.	Дата	2930/20.011	
Разраб.		Писанова		11.78	Ребро	Лит. / Масса / Масштаб: И / 0,6 / 1:2
Пров.		Пчелов				Лист / Листов 1
Т.контр.		Шалдин			Лист 6-ЛН-6 ГОСТ 19903-74 В ст.3 ГОСТ 14637-69	Гипростроммаш Москва
Рукав.		-				
Н.контр.		Фулин				
Утв.		Марзинов		11.78		

Инв.№ подл. | Подп. и дата | Взам. инв.№ | Инв.№ дубл. | Подп. и дата

Формат 11

2930/20.012

43

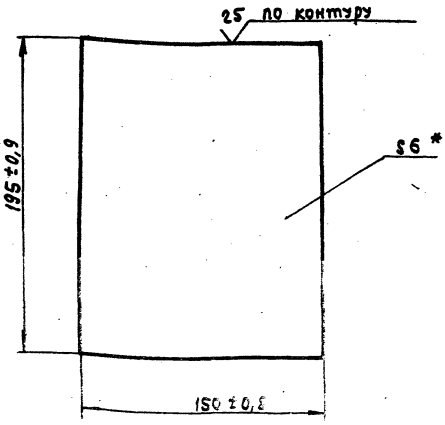

* Размер для справок

Изм.	Лист	№ докум.	Подп.	Дата	2930/20.012	
Разраб.		Писанова		11.78	Боковина	Лит. / Масса / Масштаб: И / 1,4 / 1:2
Пров.		Пчелов				Лист / Листов 1
Т.контр.		Шалдин			Лист 6-ЛН-6 ГОСТ 19903-74 В ст.3 ГОСТ 14637-69	Гипростроммаш Москва
Рукав.		-				
Н.контр.		Фулин				
Утв.		Марзинов		11.78		

Инв.№ подл. | Подп. и дата | Взам. инв.№ | Инв.№ дубл. | Подп. и дата

Формат 11

2930/20.013

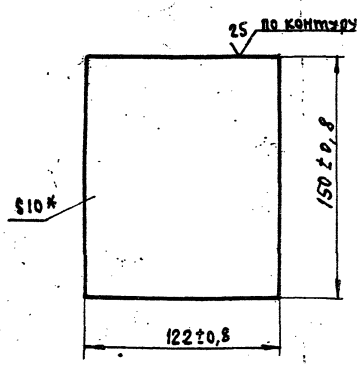

* Размер для справок.

Изм.	Лист	№ докум.	Подп.	Дата	2930/20.013	
Разраб.		Писанова		11.78	Основание	Лит. / Масса / Масштаб: И / 1,4 / 1:2
Пров.		Пчелов				Лист / Листов 1
Т.контр.		Шалдин			Лист 6-ЛН-10 ГОСТ 19903-74 В ст.3 ГОСТ 14637-69	Гипростроммаш Москва
Рукав.		-				
Н.контр.		Фулин				
Утв.		Марзинов		11.78		

Инв.№ подл. | Подп. и дата | Взам. инв.№ | Инв.№ дубл. | Подп. и дата

Формат 11

2930/20.005

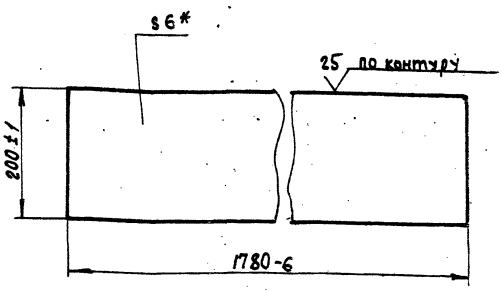

7597/11 4.3

409-28-38
Альбом XI Часть 3

Изм.	Лист	№ докум.	Подп.	Дата	2930/20.005	
Разраб.		Писанова		11.78	Боковина	Лит. / Масса / Масштаб: И / 17 / 1:5
Пров.		Пчелов				Лист / Листов 1
Т.контр.		Шалдин			Лист 6-ЛН-6 ГОСТ 19903-74 В ст.3 ГОСТ 14637-69	Гипростроммаш Москва
Рукав.		-				
Н.контр.		Фулин				
Утв.		Марзинов		11.78		

Инв.№ подл. | Подп. и дата | Взам. инв.№ | Инв.№ дубл. | Подп. и дата

Формат 11

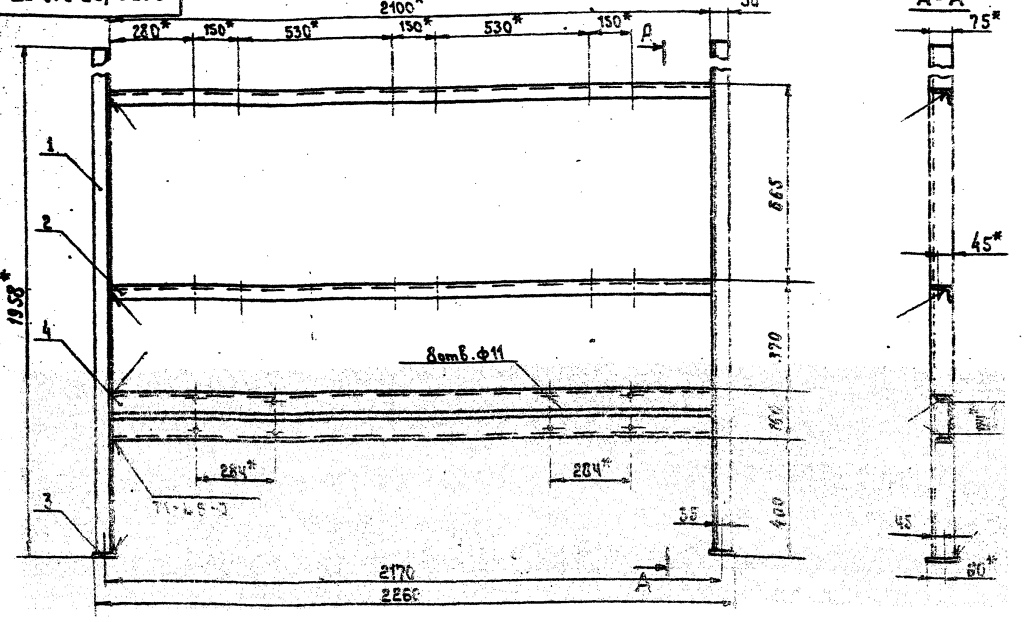

1. Неуказанные предельные отклонения размеров: вала – h14, остальных ± $\frac{IT16}{2}$
2. Размеры для справок.
3. Швы сварных соединений по ГОСТ 5264-69.
4. Электрод Э42 ГОСТ 9467-75

Изм.	Лист	№ докум.	Подп.	Дата	2930/25.010.СБ
Разраб.		Строганова		12.78	Стойка Сборочный чертеж
Пров.		Мякинин			
Т.контр.		Шалдин			
Рукав.		Перлов			
Н.контр.		Козлова			
Утв.		Перлов			

Лит.	Масса	Масштаб
И	94	1:10
Лист	Листов 1	

Гипростоммаш Москва

Формат 12

Формат	Зона	Поз.	Обозначение	Наименование	Кол.	Примечание
				Документация		
22			2930/25.000.СБ	Сборочный чертеж		
12			2930/25.000ВС	Ведомость спецификаций		
12			2930/25.000ВП	Ведомость покупных изделий		
				Сборочные единицы		
12		1	2930/25.010	Стойка	1	
11		2	2930/25.020	Опора правая	1	
11		3	2930/25.030	Опора левая	1	
22		4	2930/25.040	Коробка клеммная	2	
				Детали		
11		7	2930/25.001	Болт фундаментный	4	
				Стандартные изделия		
				Болты ГОСТ 7798-70		
		8		М10×35.46	8	
		9		М12×30.46	12	
				Гайки ГОСТ 5915-70		
		10		М 12,5	8	
		11		М 10,5	8	

2930/25.000

Лит.	Изм.	№ докум.	Подп.	Дата
Разраб.		Строганова		12.78
Пров.		Мякинин		
Рукав.		Перлов		
Н.контр.		Козлова		
Утв.		Перлов		

Рама под цифер-блатные указатели

Литера | Лист | Листов

Гипростоммаш Москва

Формат

Формат	Зона	Поз.	Обозначение	Наименование	Кол.	Примечание
				Шайбы ГОСТ 6402-70		
		12		10.65Г	8	
		13		12.65Г	12	

409-25-38

7587 Ч.4.3 Альбом XI Часть 3

2930/25.000

Изм. | Лист | № докум. | Подп. | Дата

Формат 12

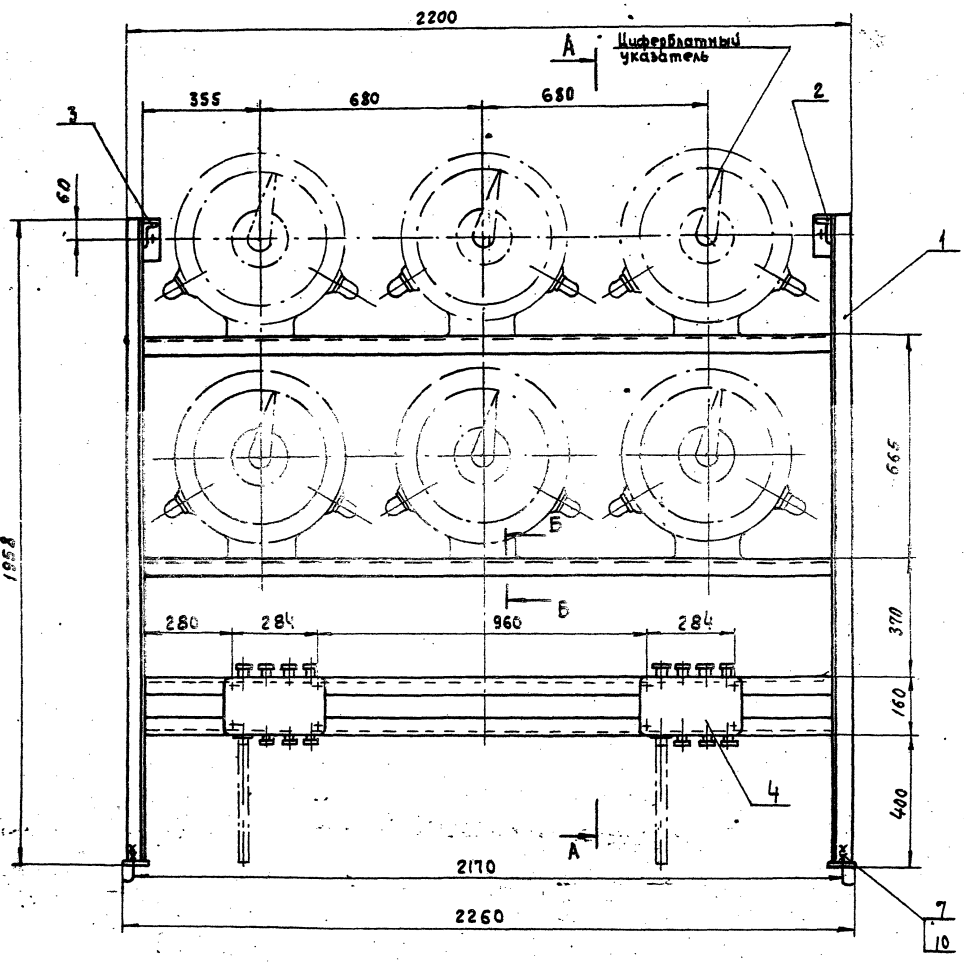

1. Размеры для справок.
2. Швы сварных соединений по ГОСТ 5264-69
3. Электрод Э42 ГОСТ 9467-75
4. Масса наплавленного металла - 1 кг (для справок)

7597/11ч.3

409-28-38

Альбом XI | Часть 3

2930/25.000. СБ

Изм.	Лист	№ докум.	Подп.	Дата
Разраб.		Строганова		12.76
Пров.		Мякинин		
Т.контр.		Шалдин		
Руков.		Кедров		
Н.контр.		Козлова		
Утв.		Штейнберг		

Рама под циферблатные указатели
Сварочный чертеж

Лит.	Масса	Масштаб
И	106	1:10
Лист	Листов 1	

Гипростроммаш Москва

Главный инженер института Н.И. Гузенко

Инв.№ подл. | Подп. и дата | Взам.инв.№ | Инв.№ дубл. | Подп. и дата

Формат А2

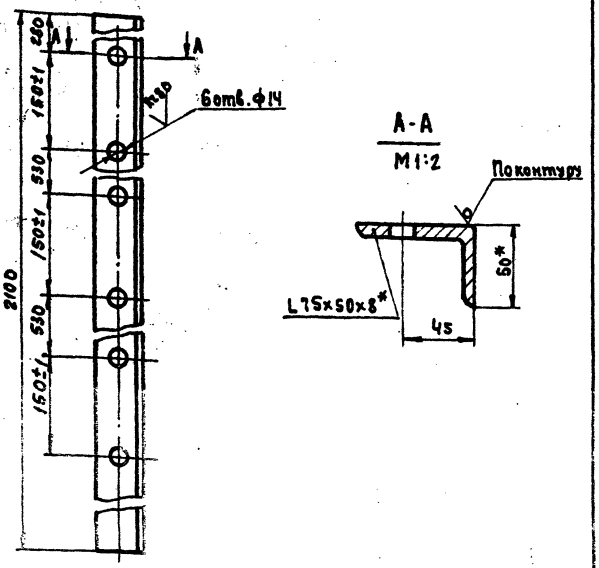

1. Неуказанные предельные отклонения размеров: отверстия - H14, вала - h14, остальных ± $\frac{IT16}{2}$

2* Размеры для справок

Изм	Лист	№ докум.	Подп.	Дата
Разраб.		Строганова		12.78
Пров.		Мякинин		
Т.контр.		Шалдин		
Руков.				
Н.контр.		Козлова		
Утв.		Перлов		

2930/25.012

Перемычка

Лит	Масса	Масштаб
И	15,5	1:5

Лист | Листов 1

Уголок 6-75x50x8 ГОСТ 8510-72 / ВСт3-2 ГОСТ 535-58

Гипростроммаш Москва

Формат 11

Инв. № подл. | Подп. и дата | Взам. инв. № | Инв. № дубл. | Подп. и дата

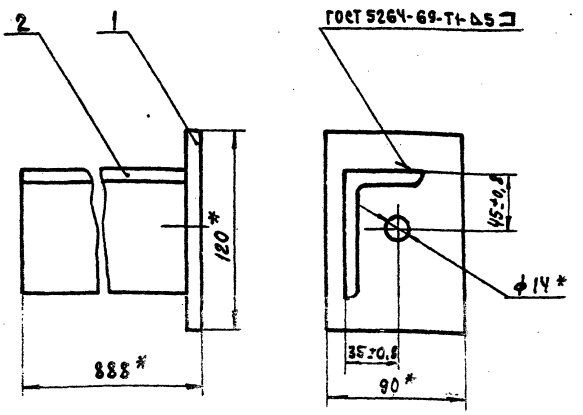

1* Размеры для справок

2. Электрод Э42 ГОСТ 9467-75

Изм	Лист	№ докум.	Подп.	Дата
Разраб.		Строганова		12.78
Пров.		Мякинин		
Т.контр.		Шалдин		
Руков.		Перлов		
Н.контр.		Козлова		
Утв.		Перлов		

2930/25.030.СБ

Опора левая

Сборочный чертеж

Лит	Масса	Масштаб
И	7	1:2

Лист | Листов 1

Гипростроммаш Москва

Формат 11

Инв. № подл. | Подп. и дата | Взам. инв. № | Инв. № дубл. | Подп. и дата

№ строки	Обозначение	Наименование	Куда входит: Обозначение	Кол	Общее кол.	Примечание
1	2930/25.000	Рама под циферблатные указатели				
2	2930/25.010	Стойка	2930/25.000	1	1	
3	2930/25.020	Опора правая	2930/25.000	1	1	
4	2930/25.030	Опора левая	2930/25.000	1	1	
5	2930/25.040	Коробка клеммная	2930/25.000	2	2	
6						
7	2930/25.060	Корпус	2930/25.040	1	2	
8	2930/25.070	Концевое соединение КС-13	2930/25.040	7	14	
9	2930/25.080	Ввод трубы 1"	2930/25.040	1	2	
10						
11						
12						
13						
14						
15						

409-28-38

7597/11ч.3 | Альбом XI | Часть 3

Изм	Лист	№ докум.	Подп.	Дата
Разраб.		Строганова		12.78
Пров.		Мякинин		
Н.контр.		Козлова		
Утв.		Перлов		

2930/25.000.ВС

Рама под циферблатные указатели. Ведомость спецификаций.

Лит.	Лист	Листов
И		1

Гипростроммаш Москва

Формат 12

Инв. № подл. | Подп. и дата | Взам. инв. № | Инв. № дубл. | Подп. и дата

Формат	Зона	Поз	Обозначение	Наименование	Кол.	Примечание
				Документация		
11			2930/25.030.СБ	Сборочный чертеж		
				Детали		
11		1	2930/25.013	Пята	1	
11		2	2930/25.021	Стойка	1	

Изм	Лист	N докум	Подп	Дата
Разраб		Строганова		12.78
Пров.		Мякинин		
Руков.		Перлов		
Н. контр		Козлова		
Утв		Перлов		

2930/25.030

Опора левая

Лит.	Лист	Листов
И		1

Гипростроммаш Москва

Копировал

Формат 11

Инв. № подл. | Подп. и дата | Взам. инв. № | Инв. № дубл. | Подп. и дата

2930/25.013

47

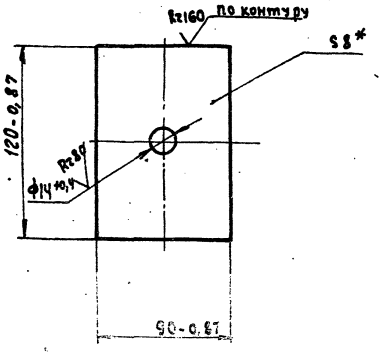

* Размер для справки

Изм	Лист	N докум	Подп	Дата
Разраб		Строганова		12.78
Пров		Мякинин		
Т. контр		Шалдин		
Руков.				
Н. контр.		Козлова		
Утв.		Перлов		

2930/25.013

Пята

Лит.	Масса	Масштаб
И	0,6	1:2

Лист Б-ПН-8 ГОСТ 19903-74 В Ст.3-2 ГОСТ 14637-69

Лист | Листов 1

Гипростроммаш Москва

Формат 11

	Наименование	Обозначение документа на поставку	Поставщик	Куда входит (обозначение)	Количество: на изделие	в комплекты	на регулир.	Всего	Примечание
1	Клеммник наборный								
2	КН-1016Н на 10 ампер 16 клемм	ТУ16.526.068-69		2930/25.040	1			2	
3									
4	Крепежные изделия								
5									
6	Болты М 10×35.46	ГОСТ 7798-70		2930/25.000	8			8	
7	М 12×30.46			2930/25.000	12			12	
8									
9	Винты М5×30.56	ГОСТ 17473-72		2930/25.040	4			8	
10	2М6×16.56			2930/25.040	7			14	
11									
12	Гайки М10.5	ГОСТ 5915-70		2930/25.000	8			8	
13	М12.5			2930/25.000	8			8	
14									
15	М5.5	ГОСТ 5916-70		2930/25.040	4			8	
16									
17	Контргайка 25	ГОСТ 8968-75		2930/25.070	1			14	
18				2930/25.080	2			4	
19								18	
20	Шайбы 5.65Г	ГОСТ 6402-70		2930/25.040	4			8	
21	6.65Г			2930/25.040	1			2	
22	10.65Г			2930/25.000	8			8	
23	12.65Г			2930/25.000	12			12	
24									
25	Шайба 6.02	ГОСТ 11371-68		2930/25.040	1			2	

7597/114.3

409-28-38

Альбом XI | Часть 3

Изм	Лист	N докум	Подп.	Дата
Разраб		Строганова		12.78
Пров.		Мякинин		
Н. контр		Козлова		
Утв.		Перлов		

2930/25.000.ВП

Рама под циферблатные указатели. Ведомость покупных изделий.

Лит.	Лист	Листов
И		1

Гипростроммаш Москва

Копировал:

Формат 12

Формат	Зона	Поз.	Обозначение	Наименование	Кол.	Примечание
				Документация		
11			2930/25.010 СБ	Сборочный чертеж		
				Детали		
11		1	2930/25.011	Стойка	2	
11		2	2930/25.012	Перемычка	1	
11		3	2930/25.013	Гята	2	
11		4	2930/25.014	Перемычка	2	

Инв. № подл. | Подп. и дата | Взам. инв. № | Инв. № дубл. | Подп. и дата

Изм.	Лист	№ докум.	Подп.	Дата
Разраб.		Строганова		
Пров.		Мякинин		
Рук. в		Перлов		
Н. контр.		Козлова		
Утв.		Перлов		

2930/25.010

Стойка

Лит.	Лист	Листов
И		1

Гипростроммаш Москва

Формат 11

Формат	Зона	Поз.	Обозначение	Наименование	Кол.	Примечание
				Документация		
11			2930/25.070 СБ	Сборочный чертеж		
				Детали		
11		1	2930/25.071	Втулка	1	
				Стандартные изделия		
				Контргайка 25 ГОСТ 2968-75	2	

Инв. № подл. | Подп. и дата | Взам. инв. № | Инв. № дубл. | Подп. и дата

Изм.	Лист	№ докум.	Подп.	Дата
Разраб.		Айтбаева		
Пров.		Мякинин		
Рук. в		Мякинин		
Н. контр.		Козлова		
Утв.		Перлов		

2930/25-070

Ввод трубы 1"

Лит.	Лист	Листов
И		1

Гипростроммаш Москва

Формат 11

7597/114.3

409-28-38 Альбом XI Часть 3

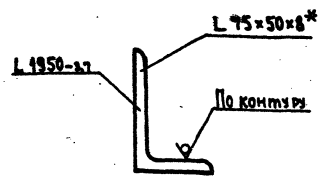

*Размер для справки

Изм.	Лист	№ докум.	Подп.	Дата
Разраб.		Строганова		12.78
Пров.		Мякинин		
Т.контр.		Шалдин		
Руков.				
Н.контр.		Козлова		
Утв.		Перлов		

2930/25.011

Стойка

Лит.	Масса	Масштаб
И	14,6	1:2
Лист	Листов 1	

Уголок Б-75×50×8 ГОСТ 8510-72 / Вст3-2 ГОСТ 535-58

Гипростроммаш Москва

Формат 11

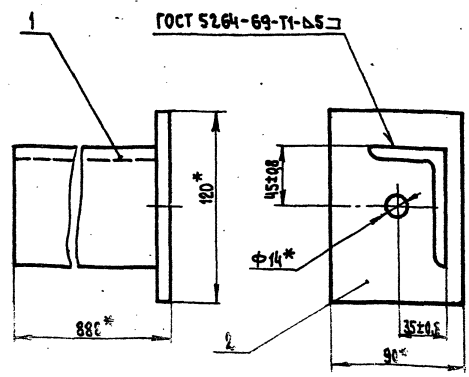

1.* Размеры для справок
2. Электрод Э42 ГОСТ 9467-75

Изм.	Лист	№ докум.	Подп.	Дата
Разраб.		Строганова		12.78
Пров.		Мякинин		
Т.контр.		Шалдин		
Руков.		Перлов		
Н.контр.		Козлова		
Утв.		Перлов		

2930/25.020.СБ

Опора правая

Сборочный чертеж

Лит.	Масса	Масштаб
И	7	1:2
Лист	Листов 1	

Гипростроммаш Москва

Формат 11

Формат	Зона	Поз.	Обозначение	Наименование	Кол.	Примечание
				Документация		
И			2930/25.020СБ	Сборочный чертеж		
				Детали		
11		1	2930/25.021	Стойка	1	
11		2	2930/25.013	Пята	1	

Изм.	Лист	№ докум.	Подп.	Дата
Разраб.		Строганова		12.78
Пров.		Мякинин		
Руков.		Перлов		
Н.контр.		Козлова		
Утв.		Перлов		

2930/25.020

Опора правая

Лит.	Лист	Листов
И		1

Гипростроммаш Москва

Формат 11

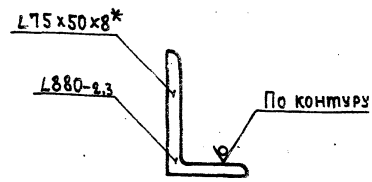

*Размер для справки

409-28-38

Альбом XI Часть 3

7597/11 ч.3

Изм.	Лист	№ докум.	Подп.	Дата
Разраб.		Строганова		12.78
Пров.		Мякинин		
Т.контр.		Шалдин		
Руков.				
Н.контр.		Козлова		
Утв.		Перлов		

2930/25.021

Стойка

Лит.	Масса	Масштаб
И	6,5	1:2
Лист	Листов 1	

Уголок Б-75×50×8 ГОСТ 8510-72 / Вст3-2 ГОСТ 535-58

Гипростроммаш Москва

Формат 11

Формат	Зона	Поз.	Обозначение	Наименование	Кол.	Примечание
				Документация		
12			2930/25.040 СБ	Сборочный чертеж		
				Сборочные единицы		
11		1	2931/25.050	Корпус	1	
11		2	2931/25.060	Концевое соединение КС-13	1	
11		3	2931/25.070	Ввод трубы 1"	1	
				Детали		
11		4	2930/25.041	Крышка	1	
11		5	2930/25.042	Прокладка	1	
				Стандартные изделия		
				Винты ГОСТ 17473-72		
		6		М5×30.58	4	
		7		2М6×16.56	1	
		8		Гайка М5.5 ГОСТ 5916-70	4	

Изм.	Лист	№ докум.	Подп.	Дата
Разраб.		Антбаева		
Пров.		Мякинин		
Рукав.		Перлов		
Н. контр.		Козлова		
Утв.		Перлов		

2930/25.040

Коробка клеммная

Лит.	Лист	Листов
И	1	2

Гипростроммаш Москва

Формат А1

Формат	Зона	Поз.	Обозначение	Наименование	Кол.	Примечание
				Шайбы ГОСТ 6402-70		
		9		5.65Г	4	
		10		6.65Г	1	
		11		Шайба 6.02 ГОСТ 11371-68	1	
				Прочие изделия		
		13		Клеммник набор-ный КН-101.6Н на 10 ампер, 16 клемм ТУ 16.526.068-69	1	

2930/25.040

Лист 2

Формат А1

Формат	Зона	Поз.	Обозначение	Наименование	Кол.	Примечание
				Документация		
22			2931/25.050.СБ	Сборочный чертеж		
				Детали		
11		1	2930/25.051	Платик	5	
11		2	2930/25.052	Бобышка	6	
11		3	2930/25.053	Обечайка	1	
11		4	2930/25.054	Пояс	1	
11		5	2930/25.055	Дно	1	

Изм.	Лист	№ докум.	Подп.	Дата
Разраб.		Антбаева		
Пров.		Мякинин		
Рукав.		Перлов		
Н. контр.		Козлова		
Утв.		Перлов		

2930/25.050

Корпус

Лит.	Лист	Листов
И		1

Гипростроммаш Москва

Формат А1

Формат	Зона	Поз.	Обозначение	Наименование	Кол.	Примечание
				Документация		
12			2930/25.060.СБ	Сборочный чертеж		
				Детали		
12		1	2930/25.061	Корпус	1	
11		2	2930/25.062	Штуцер	1	
11		3	2930/25.063	Шайба	2	
11		4	2930/25.064	Прокладка	1	
				Стандартные изделия		
		5		Контргайка 20 ГОСТ 8968-75	1	

409-28-38

Альбом XI Часть 3

7597 11 4.3

Изм.	Лист	№ докум.	Подп.	Дата
Разраб.		Антбаева		
Пров.		Мякинин		
Рукав.		Перлов		
Н. контр.		Козлова		
Утв.		Перлов		

2930/25.060

Концевое соединение КС-13

Лит.	Лист	Листов
И		1

Гипростроммаш Москва

Формат А1

2930/25.040СБ

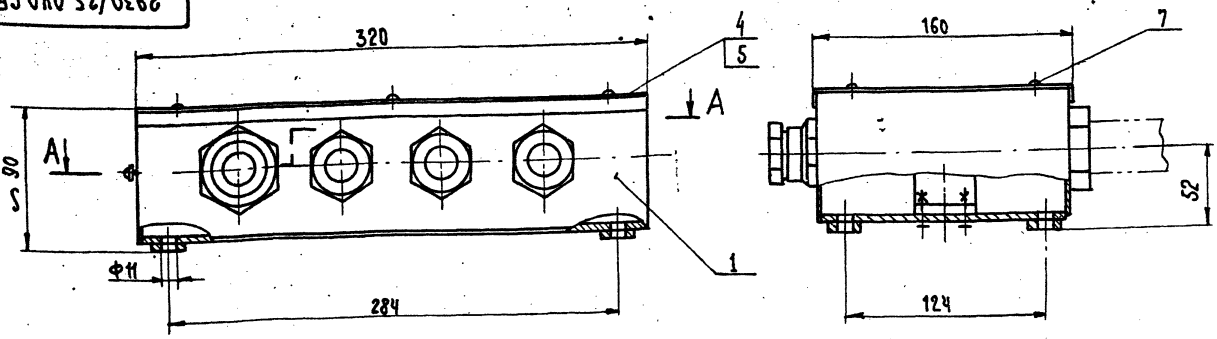

А-А

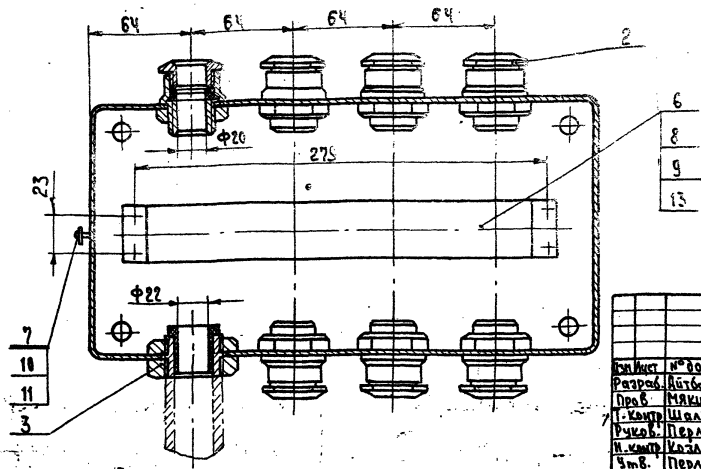

Размеры для справок.

Изм.	Лист	№ докум.	Подп.	Дата
Разраб.		Айтбаева		12.78
Пров.		Мякинин		
Т. контр.		Шалдин		
Рук. гр.		Перлов		
Н. контр.		Козлова		
Утв.		Перлов		

2930/25.040СБ

Коробка клеммная
Сборочный чертеж

Лит.	Масса	Масштаб
И	6	1:2

Лист | Листов 1

Гипростроммаш
Москва

Формат А2

2930/25.041

(√)

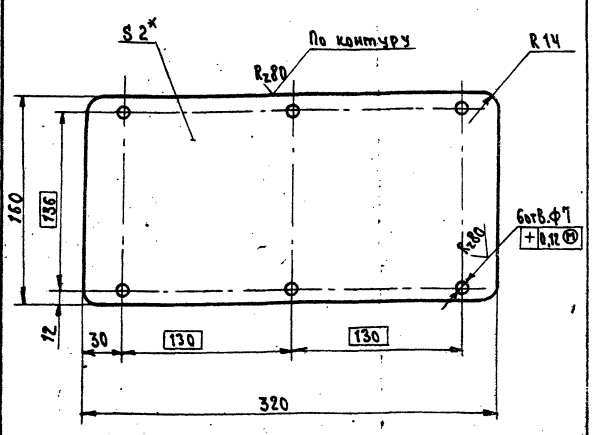

1. Неуказанные предельные отклонения размеров: отверстия – H14, валов – h14, остальных $\pm \frac{IT16}{2}$
2. * Размер для справки.

Изм.	Лист	№ докум.	Подп.	Дата
Разраб.		Айтбаева		12.78
Пров.		Мякинин		
Т. контр.		Шалдин		
Рук. гр.				
Н. контр.		Козлова		
Утв.		Перлов		

2930/25.041

Крышка

Лит.	Масса	Масштаб
И	0,8	1:5

Лист | Листов 1

Лист 5-ПН-2 ГОСТ 19904-74
4-ИВСт3пс ГОСТ 16523-70

Гипростроммаш
Москва

Формат А1

2930/25.042

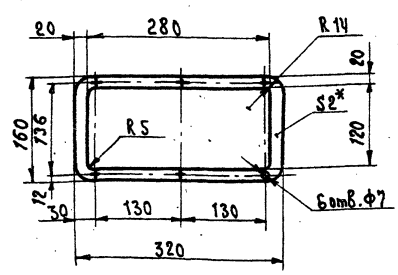

* Размер для справок.

409-28-38
Альбом XI | Часть 3
7597/11 ч.3

Изм.	Лист	№ докум.	Подп.	Дата
Разраб.		Айтбаева		12.78
Пров.		Мякинин		
Т. контр.		Шалдин		
Рук. гр.				
Н. контр.		Козлова		
Утв.		Перлов		

2930/25.042

Прокладка

Лит.	Масса	Масштаб
И	0,03	1:5

Лист | Листов 1

Пластикат ПВ листовой 2,0 ГОСТ 18269-72

Гипростроммаш
Москва

Формат А1

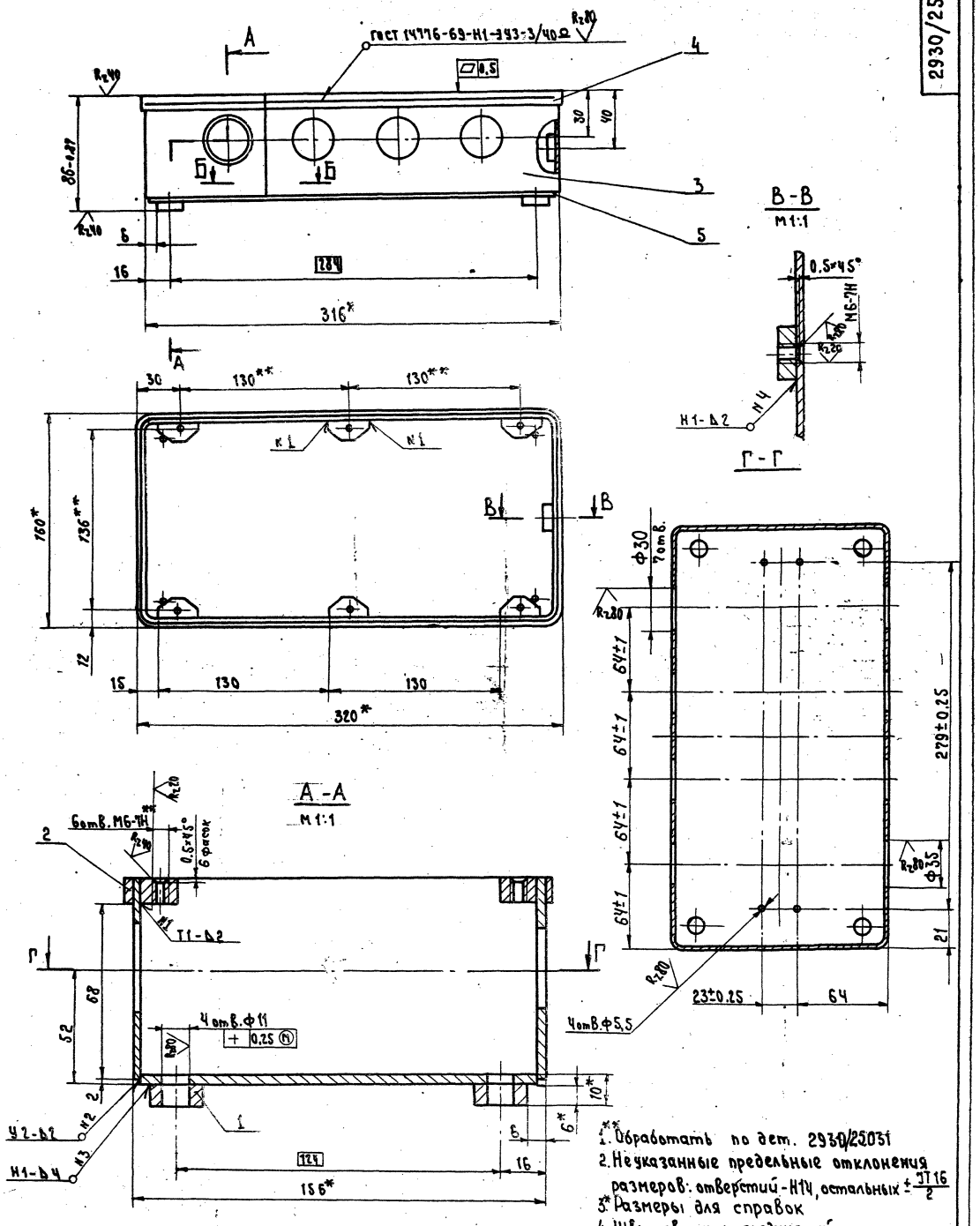

1.** Обработать по дет. 2930/25031
2. Неуказанные предельные отклонения размеров: отверстий - Н14, остальных $\pm\frac{IT16}{2}$
3.* Размеры для справок
4. Швы сварных соединений по ГОСТ 5264-69.
5. Электрод Э42 ГОСТ 9467-75
6. Масса наплавленного металла 0,3 кг. (для справок)

7597/11 ч.3

409-28-38
Альбом XI | Часть 3

Изм.	Лист	№ докум.	Подп.	Дата	2930/25.050 СБ		
Разраб.		Айтбаева			Корпус Сборочный чертеж	Лит. Н	Масса 3,8	Масштаб 1:2
Пров.		Мякинин				Лист	Листов 1
Т.контр.		Шалдин				Гипростроммаш Москва	
Руков.		Перлов					
Н.контр.		Козлова					
Утв.		Перлов					

Формат 22

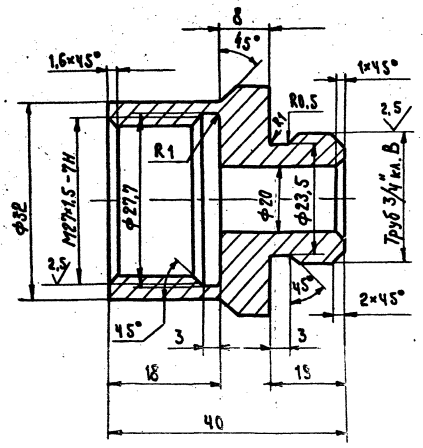

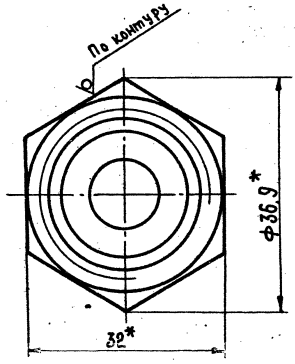

1. Неуказанные предельные отклонения размеров: отверстий – H14, валов – h14, остальных $\pm \frac{IT16}{2}$

					2930/25.061			
Изм.	Лист	№ докум.	Подп.	Дата	Корпус	Лит.	Масса	Масштаб
Разраб.		Литвяева				И	0,08	2:1
Пров.		Мякишин				Лист	Листов 1	
Т. контр.		Шалдин						
Руков.					Шестигранник 32-Ч ГОСТ 8560-67	Гипростроммаш Москва		
Н. контр.		Козлова			20-2-6 ГОСТ 1051-73			
Утв.		Перлов						

Формат 12

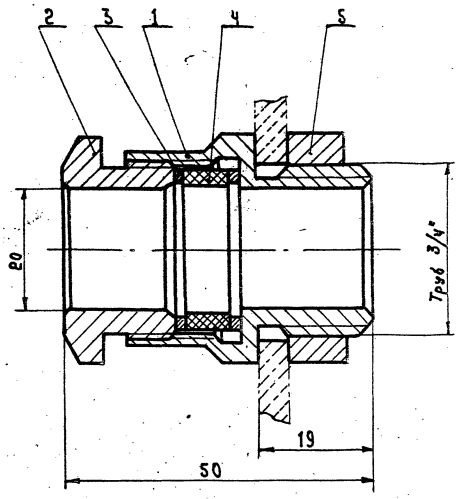

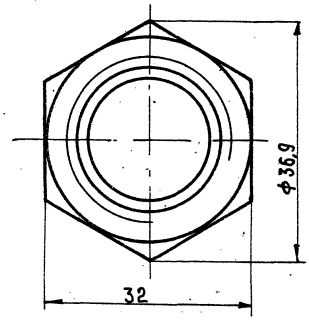

Размеры для справоч

7597/114.3

409-28-38

Альбом XI | Часть 3

					2930/25.060.СБ			
Изм.	Лист	№ докум.	Подп.	Дата	Концевое соединение КС-13 Сборочный чертеж	Лит.	Масса	Масштаб
Разраб.		Литвяева				И	0,18	2:1
Пров.		Мякишин				Лист	Листов 1	
Т. контр.		Шалдин						
Руков.		Перлов				Гипростроммаш Москва		
Н. контр.		Козлова						
Утв.		Перлов						

Формат 12

Инв. № подл. | Подп. и дата | Взам. инв. № | Инв. № дубл. | Подп. и дата

2930/25.001

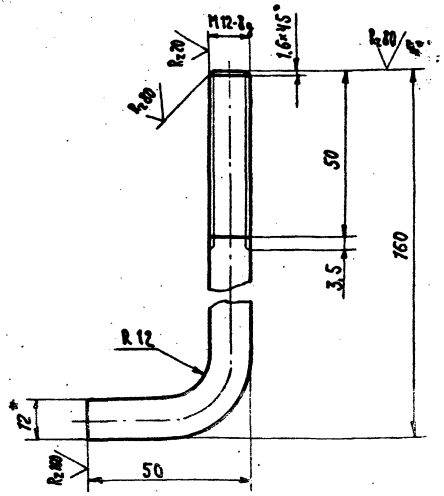

Длина развертки -190

1. Неуказанные предельные отклонения размеров: валов - h14, остальных $\pm\frac{IT16}{2}$
2*. Размер для справки.

Изм	Лист	№ докум.	Подп.	Дата	2930/25.001	Лит.	Масса	Масштаб
Разраб.		Строганов		12.78	Болт фундаментный	И	0,17	1:1
Пров.		Мякинин				Лист	Листов 1	
Т. контр.		Шалдин						
Руков.					Круг В 12 ГОСТ 2590-71 / В Ст3пс 6 ГОСТ 535-58	Гипростроммаш Москва		
Н. контр.		Козлова						
Утв.		Перлов						

Формат 11

Инв. № подл. | Подп. и дата | Взам. инв. № | Инв. № дубл. | Подп. и дата

2930/25.014

54

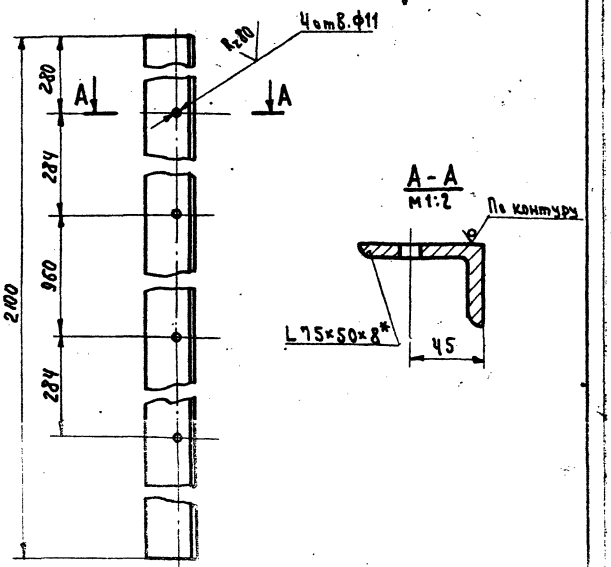

1. Неуказанные предельные отклонения размеров: отверстия - H14, вала - h14, остальных $\pm\frac{IT16}{2}$
2*. Размер для справки.

Изм	Лист	№ докум.	Подп.	Дата	2930/25.014	Лит.	Масса	Масштаб
Разраб.		Строганов		12.78	Перемычка	И	15,6	1:5
Пров.		Мякинин				Лист	Листов 1	
Т. контр.		Шалдин						
Руков.					Уголок Б-75×50×8 ГОСТ 8510-72 / В Ст3-2 ГОСТ 535-58	Гипростроммаш Москва		
Н. контр.		Козлова						
Утв.		Перлов						

Формат 11

Инв. № подл. | Подп. и дата | Взам. инв. № | Инв. № дубл. | Подп. и дата

2930/25.070СБ

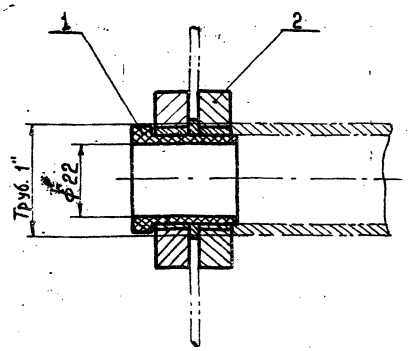

Размеры для справок.

Изм	Лист	№ докум.	Подп.	Дата	2930/25.070.СБ	Лит.	Масса	Масштаб
Разраб.		Строганов		12.78	Ввод трубы 1" Сборочный чертеж	И	0,18	1:1
Пров.		Мякинин				Лист	Листов 1	
Т. контр.		Шалдин						
Руков.		Перлов				Гипростроммаш Москва		
Н. контр.		Козлова						
Утв.		Перлов						

Формат 11

Инв. № подл. | Подп. и дата | Взам. инв. № | Инв. № дубл. | Подп. и дата

2930/25.071

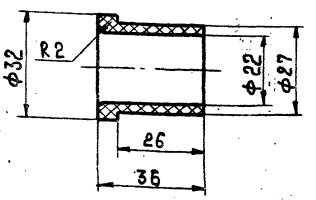

7597/11 ч.3

409-28-38
Альбом XI | Часть 3

Изм	Лист	№ докум.	Подп.	Дата	2930/25.071	Лит.	Масса	Масштаб
Разраб.		Строганов		12.78	Втулка	И	0,012	1:1
Пров.		Мякинин				Лист	Листов 1	
Т. контр.		Шалдин						
Руков.					Винипласт. ВНГОСТ 9639-71	Гипростроммаш Москва		
Н. контр.		Козлова						
Утв.		Перлов						

Формат 11

Инв. № подл. | Подп. и дата | Взам. инв. № | Инв. № дубл. | Подп. и дата

2930/25.051

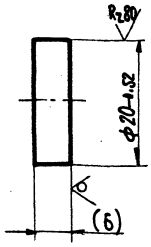

Размер в скобках – после сборки

Изм.	Лист	№ докум.	Подп.	Дата	2930/25.051		
Разраб.		Айтбаева			Платик	Лит. И	Масса 0,02	Масштаб 2:1
Пров.		Мякинин				Лист	Листов 1
Т. контр.		Шалдин			В Ст 3-2 ГОСТ 380-71	Гипростроммаш Москва	
Руков.							
Н. контр.		Козлова					
Утв.		Перлов					

Формат 11

Инв. № подл. | Подп. и дата | Взам. инв. № | Инв. № дубл. | Подп. и дата

2930/25.052

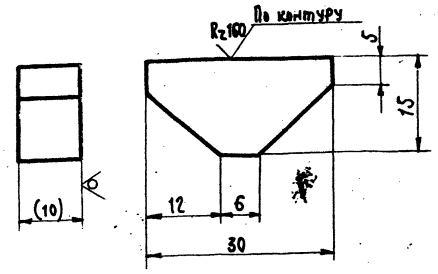

1. Неуказанные предельные отклонения размеров: валов – h14, остальных $\pm \frac{IT16}{2}$
2. Размер в скобках – после сборки

Изм.	Лист	№ докум.	Подп.	Дата	2930/25.052		
Разраб.		Айтбаева			Бобышка	Лит. И	Масса 0,02	Масштаб 2:1
Пров.		Мякинин				Лист	Листов 1
Т. контр.		Шалдин			В Ст 3-2 ГОСТ 380-71	Гипростроммаш Москва	
Руков.							
Н. контр.		Козлова					
Утв.		Перлов					

Формат 11

Инв. № подл. | Подп. и дата | Взам. инв. № | Инв. № дубл. | Подп. и дата

2930/25.053

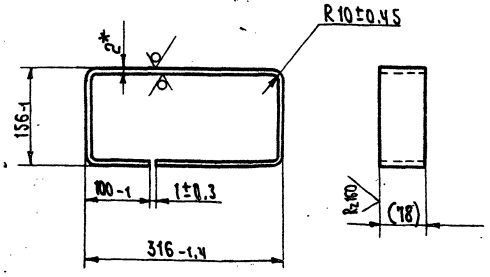

Длина развертки – 916

1.* Размер для справки
2. Размер в скобках – после сборки.

Изм.	Лист	№ докум.	Подп.	Дата	2930/25.053		
Разраб.		Айтбаева			Обечайка	Лит. И	Масса 1	Масштаб 1:5
Пров.		Мякинин				Лист	Листов 1
Т. контр.		Шалдин			Лист 5-ПН-2 ГОСТ 19904-74 4-IV-В Ст3пс ГОСТ 16523-70	Гипростроммаш Москва	
Руков.							
Н. контр.		Козлова					
Утв.		Перлов					

Формат 11

Инв. № подл. | Подп. и дата | Взам. инв. № | Инв. № дубл. | Подп. и дата

2930/25.054

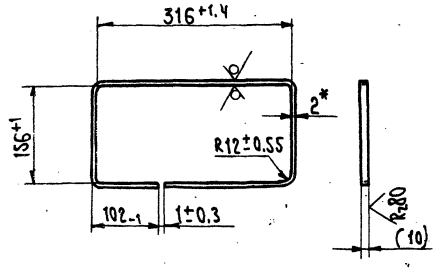

Длина развертки – 929

1* Размер для справки
2. Размер в скобках – после сборки.

409-28-38
Альбом XI Часть 3

7597/114.3

Изм.	Лист	№ докум.	Подп.	Дата	2930/25.054		
Разраб.		Айтбаева			Пояс	Лит. И	Масса 0,14	Масштаб 1:5
Пров.		Мякинин				Лист	Листов 1
Т. контр.		Шалдин			Лист 5-ПН-2 ГОСТ 19904-74 4-IV-В Ст3пс ГОСТ 16523-70	Гипростроммаш Москва	
Руков.							
Н. контр.		Козлова					
Утв.		Перлов					

Формат 11

Инв. № подл. | Подп. и дата | Взам. инв. № | Инв. № дубл. | Подп. и дата

2930/25.055

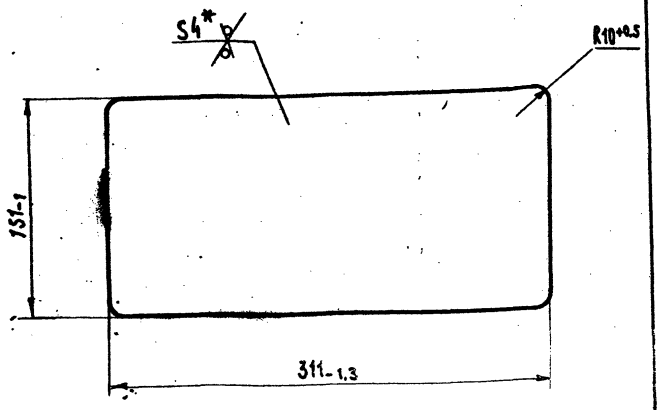

* Размер для справки

Изм.	Лист	№ докум.	Подп.	Дата
Разраб.		Строганова		12.78
Пров.		Мякинин		
Т.контр.		Шалдин		
Руков.				
Н.контр.		Козлова		
Утв.		Перлов		

2930/25.055

Дно

Лит.	Масса	Масштаб
И	2	1:2,5
Лист	Листов 1	

Лист Б-ПН-4 ГОСТ 19903-74 В Ст3-2 ГОСТ 14637-69

Гипростроммаш Москва

Формат 11

2930/25.062

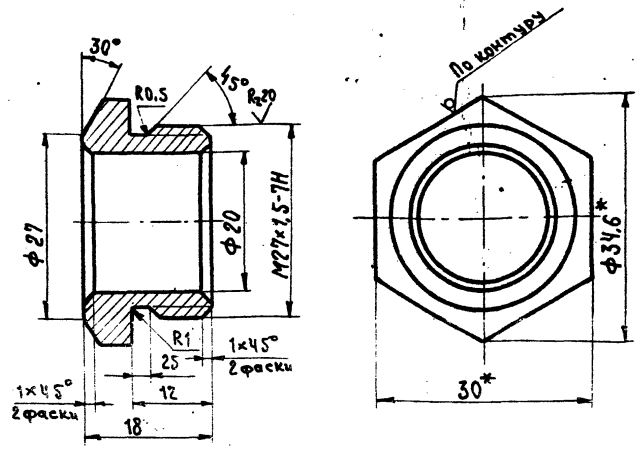

1. Неуказанные предельные отклонения размеров: отверстия – H14, валов – h14, остальных $\pm \frac{IT16}{2}$

2* Размеры для справок

Изм.	Лист	№ докум.	Подп.	Дата
Разраб.		Строганова		12.78
Пров.		Мякинин		
Т.контр.		Шалдин		
Руков.				
Н.контр.		Козлова		
Утв.		Перлов		

2930/25.062

Штуцер

Лит.	Масса	Масштаб
И	0,05	2:1
Лист	Листов 1	

Шести- 30(4) ГОСТ 8560-67
гранник 20-2-6 ГОСТ 1050-74

Гипростроммаш Москва

Формат 11

2930/25.063

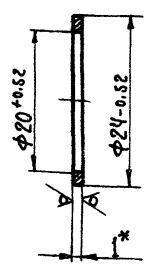

1* Размер для справки

Изм.	Лист	№ докум.	Подп.	Дата
Разраб.		Строганова		
Пров.		Мякинин		
Т.контр.		Шалдин		
Руков.				
Н.контр.		Козлова		
Утв.		Перлов		

2930/25.063

Шайба

Лит.	Масса	Масштаб
И	0,003	2:1
Лист	Листов 1	

Лист Б-ПН-1 ГОСТ 19904-74 4-Ц В Ст3пс ГОСТ 16523-70

Гипростроммаш Москва

Формат 11

2930/25.064

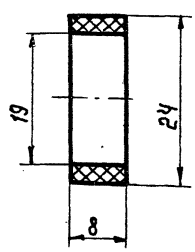

7597/114.3

409-28-38
Альбом XI Часть 3

Изм.	Лист	№ докум.	Подп.	Дата
Разраб.		Строганова		
Пров.		Мякинин		
Т.контр.		Шалдин		
Руков.				
Н.контр.		Козлова		
Утв.		Перлов		

2930/25.064

Прокладка

Лит.	Масса	Масштаб
И	0,002	2:1
Лист	Листов 1	

Резина маслобензостойкая марки А мягкая ГОСТ 7338-77

Гипростроммаш Москва

Формат 11

Формат	Зона	Поз.	Обозначение	Наименование	Кол.	Примечание
		21		Болт М8х16.46		
				ГОСТ 7798-70	6	
		22		Винт М4х30.56		
				ГОСТ 1491-72	4	
		23		Винт М8х12.56		
				ГОСТ 17473-72	4	
		24		Винт М6х16.56		
				ГОСТ 17475-72	2	
		25		Винт М8х16.56		
				ГОСТ 1485-72	2	
		26		Гайка М8.5 ГОСТ 5915-70	4	
				Шайбы ГОСТ 6402-70		
		28		465Г	4	
		29		865Г	4	
		30		Шайба 8.04		
				ГОСТ 11371-68	4	
				Прочие изделия		
		35		Бесконтактный		
				датчик типа КВД-2.5	*)	
			*) Заказывается в спецификации электротехнической части проекта цеха			

Инв.№ подл. | Подп. и дата | Взам. инв.№ | Инв.№ дубл. | Подп. и дата

Изм.	Лист	№ докум.	Подп.	Дата	2930/26.000	Лист 4

Формат 11

Формат	Зона	Поз.	Обозначение	Наименование	Кол.
					57
13			2930/26.000ВС	Ведомость спецификаций	
12			2930/26.000ВП	Ведомость покупных	
				изделий.	
11			2930/26.000ВМ	Ведомость материалов	
				Сборочные единицы	
11		1	2930/26.010	Основание	1
11		2	2930/26.020	Флажок	1
11		3	2930/26.030	Соединение концевое	2
11		4	2930/26.040	Упор	1
11		5	2930/26.050	Кожух	1
11		6	2930/26.060	Скоба в сборе	1
				Детали	
11		11	2930/26.001	Платик	2
11		12	2930/26.002	Прокладка	2
11		13	2930/26.003	Планка отгибная	2
11		14	2930/26.004	Планка отгибная	3
12		15	2930/26.005	Пружина	1
11		16	2930/26.006	Рычаг	1
11		17	2930/26.007	Винт	1
				Стандартные изделия	
		20		Болт М8х30.46	
				ГОСТ 7798-70	4

Инв.№ подл. | Подп. и дата | Взам. инв.№ | Инв.№ дубл. | Подп. и дата

Изм.	Лист	№ докум.	Подп.	Дата	2930/26.000	Лист 3

Формат 11

Формат	Зона	Поз.	Обозначение	Наименование	Кол.	Примечание

Инв.№ подл. | Подп. и дата | Взам. инв.№ | Инв.№ дубл. | Подп. и дата

Изм.	Лист	№ докум.	Подп.	Дата	2930/26.000	Лист 2

Формат 11

Формат	Зона	Поз.	Обозначение	Наименование	Кол.	Примечание
				Документация		
*			2930/26.000СБ	Сборочный чертеж		На 3-х листах
22			2930/26.000СХ1	Схема установки бесконтакт-		
				ных датчиков на распредели-		
				теле цемента У5690.01.000		
22			2930/26.000 СХ2	Схема установки бесконтакт		
				ных датчиков на поворотной		
				воронке У5640.04.000		
22			2930/26.000 СХ3	Схема установки бесконтакт-		
				ных датчиков на двухрукав-		
				ной течке с перекидным кла-		
				паном 2637/4		
22			2930/26.000 СХ4	Схема установки бесконтакт-		
				ных датчиков на воронке		
				сборной с течками		
				У5640.02.000/23		
22			2930/26.000 Сх5	Схема установки бесконтакт-		
				ных датчиков на установке		
				двухходового переключателя		
22			2930/26.000 Сх6	Схема установки бесконтакт-		
				ных датчиков на бетоносме-		
				сителе принудительного		
				действия СБ-93		
22			2930/26.000 Сх7	Схема установки бесконтакт-		
				ных датчиков на течке		
				двухрукавной 2930/4		

Инв.№ подл. | Подп. и дата | Взам. инв.№ | Инв.№ дубл. | Подп. и дата

Изм.	Лист	№ докум.	Подп.	Дата	7597/11 ч.3	409-28-38 Альбом XI Часть 3
					2930/26.000	
Разраб.		Кулагин			Установка бесконтактных датчиков	Лит. И; Лист 1; Листов 4
Пров.		Козлова				
Руков.		Перлов				
Н.контр.		Козлова				Гипростроммаш Москва
Утв.		Шлейнберг				

Формат 11

2930/26.000 СБ

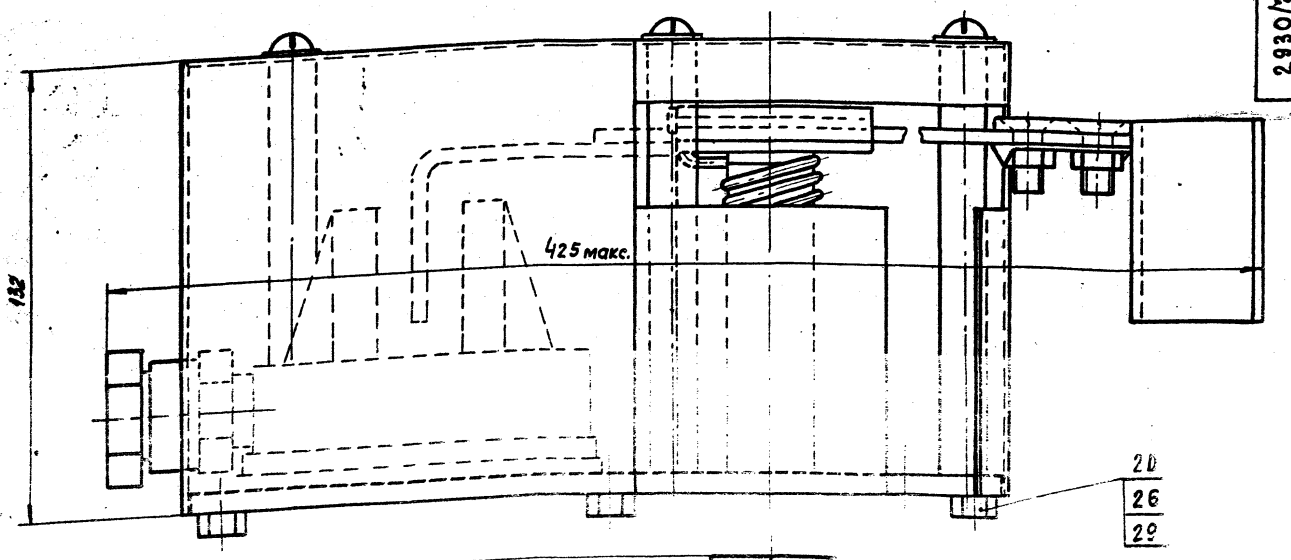

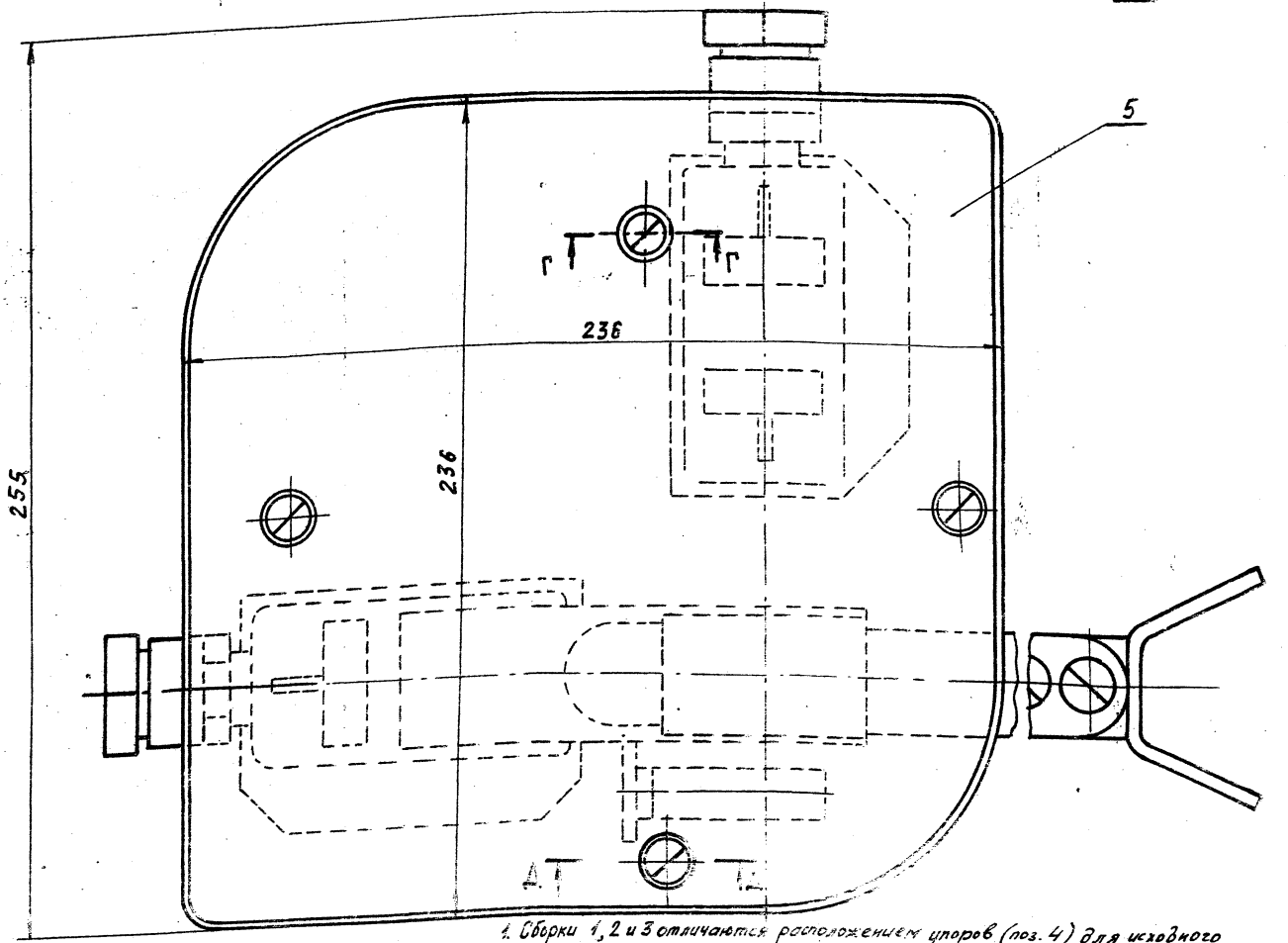

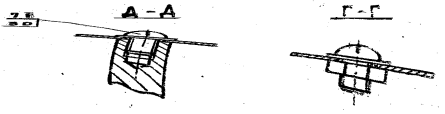

1. Сборки 1, 2 и 3 отличаются расположением упоров (поз. 4) для исходного положения флажка (поз. 2) и установкой хвостовика пружины (поз. 15) в отверстие основания для обеспечения самовозврата флажка до соприкосновения с упором. При этом усилие давления флажка на упор не должно превышать 2-2,5 кг.

2. Размеры для справок

7597/11 ч.3

409-28-38

Альбом XI | Часть 3

Изм.	Лист	N докум.	Подп.	Дата	2930/26.000 СБ			
Разраб.		Кулагин		12.79	Установка бесконтактных датчиков. Сборочный чертеж	Лит.	Масса	Масштаб
Пров.		Козлова				И	9	1:1
Т.контр.		Шалдин				Лист 1	Листов 3	
Руков.		Перлов				Гипростроммаш Москва		
Н.контр.		Козлова						
Утв.		Штейнберг						

Главный инженер института

Н.И. Гузенко

Формат 22

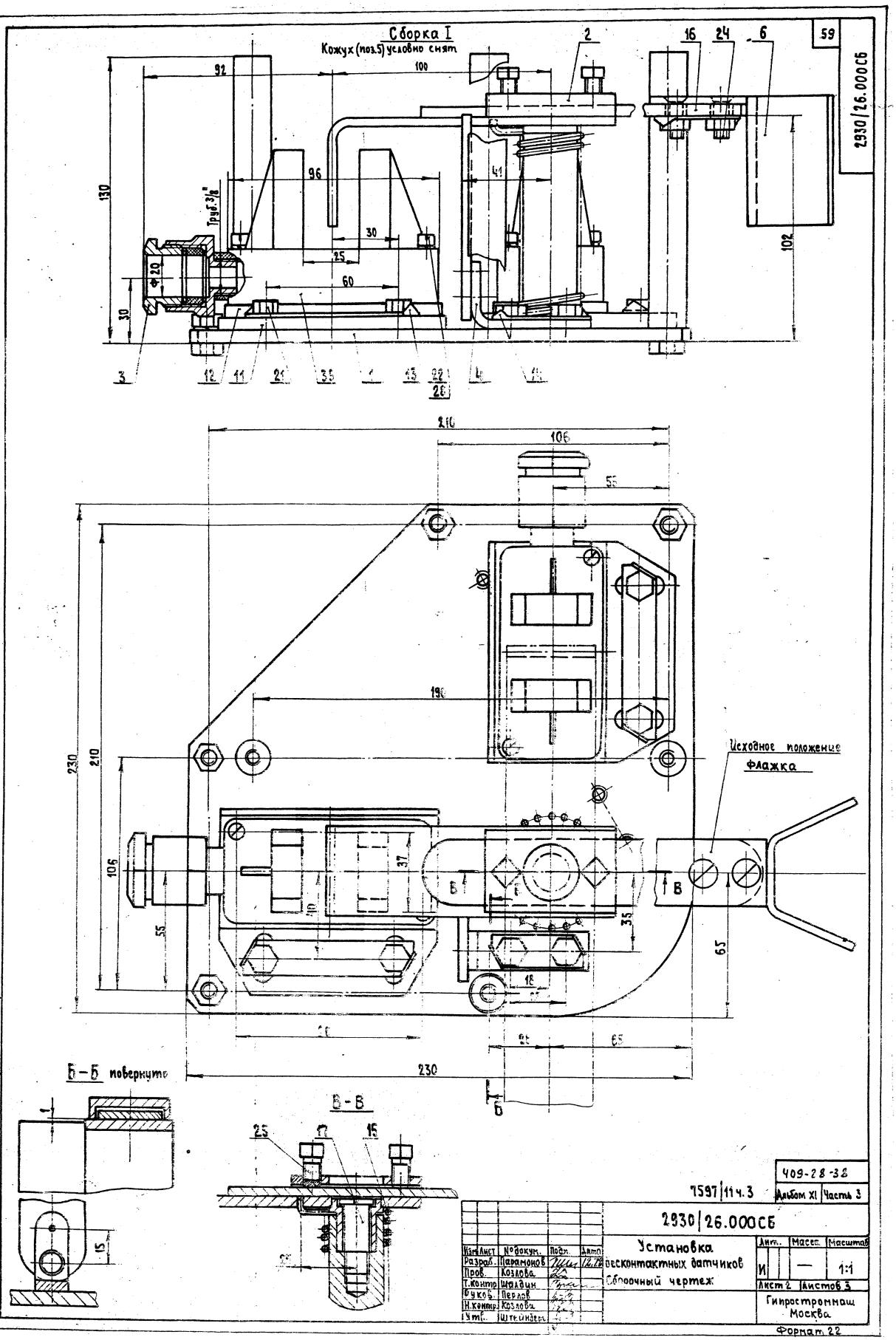

59

2930/26.000СБ

409-28-38

7597/11 ч.3

Альбом XI | Часть 3

2930/26.000СБ

Изм.	Лист	№ докум.	Подп.	Дата
Разраб.		Парамонов		12.78
Пров.		Козлова		
Т.контр.		Шалдин		
Руков.		Перлов		
Н.контр.		Козлова		
Утв.		Штейндер		

Установка бесконтактных датчиков
Сборочный чертеж

Лит.	Масса	Масштаб
И	—	1:1

Лист 2 | Листов 3

Гипростроммаш Москва

Формат 22

Инв. № подл. | Подп. и дата | Взам. инв. № | Инв. № дубл. | Подп. и дата

2930/26.000 СБ

Сборка II

Кожух (поз. 5) условно снят

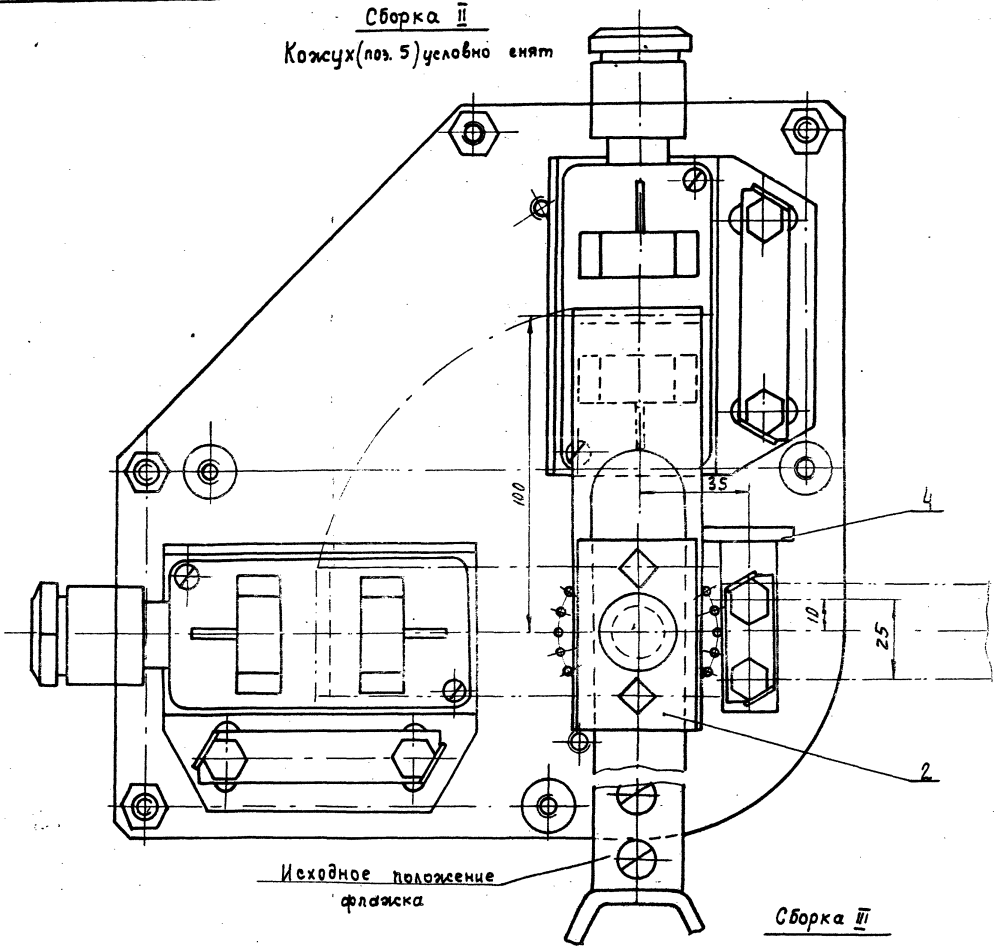

Сборка III

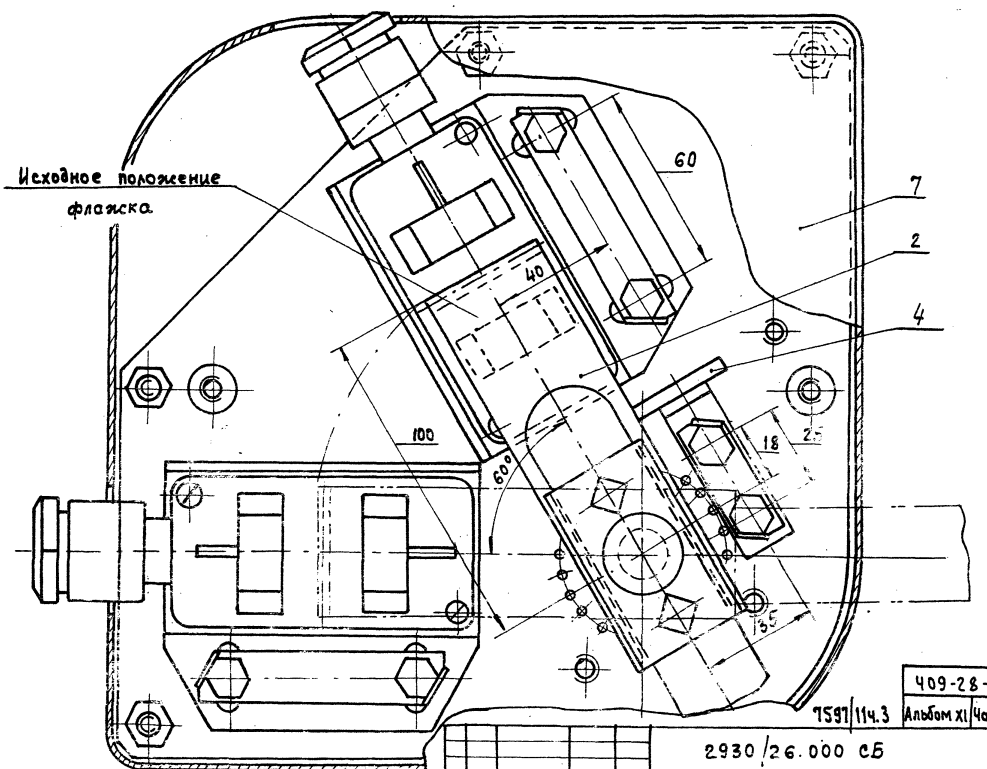

Инв. № подл.	Подп. и дата	Взам. инв. №	Инв. № дубл.	Подп. и дата			

409-28-38

7597/114.3 Альбом XI Часть 3

2930/26.000 СБ

Изм.	Лист	№ докум.	Подп.	Дата
Разраб.		Козлова		12.78
Пров.		Перлов		
Т. контр.		Шалдин		
Руков.		Перлов		
Н. контр.		Козлова		
Утв.		Штейнберг		

Установка бесконтактных датчиков
Сборочный чертеж

Лит.	Масса	Масштаб
И	—	1:1

Лист 3 | Листов 3

Гипростроммаш
Москва

Формат 22

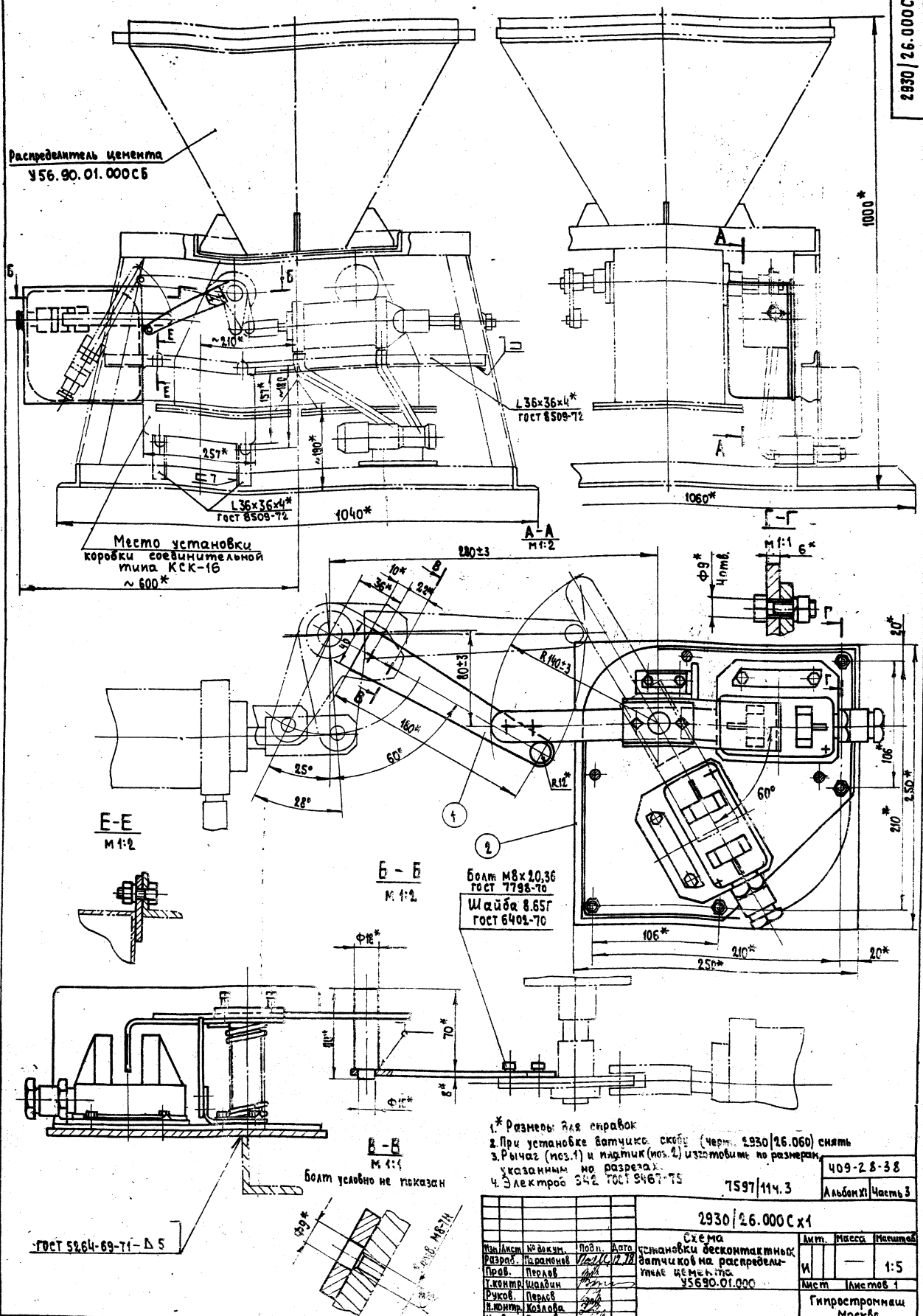

Изм.	Лист	№ докум.	Подп.	Дата	
Разраб.		Парамонов		12.78	
Пров.		Перлов			
Т.контр.		Шалдин			
Руков.		Перлов			
Н.контр.		Козлова			
Утв.		Перлов			

2930/26.000Сх1

Схема установки бесконтактных датчиков на распределительное цементо У5690.01.000

Лит.	Масса	Масштаб
И	—	1:5
Лист	Листов 1	

Гипростроммаш Москва

7597/11ч.3

409-28-38

Альбом XI | Часть 3

Формат А2

Инв.№подл. | Подп. и дата | Взам.инв.№ | Инв.№дубл. | Подп. и дата

2930/26.000 Сх2

Б-Б повернуто, лист 1

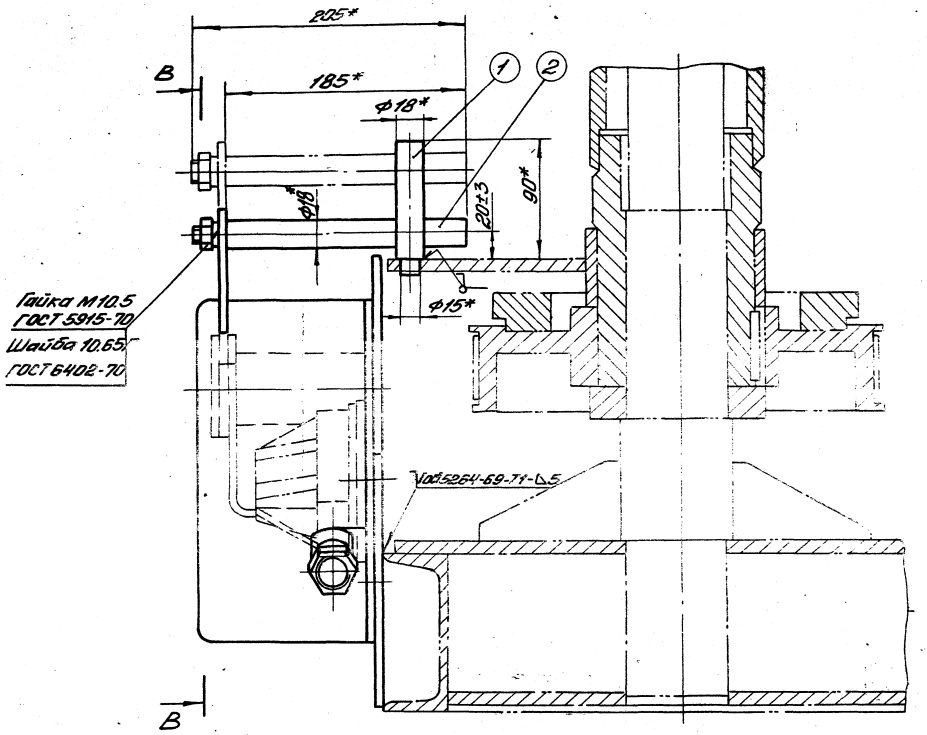

В-В

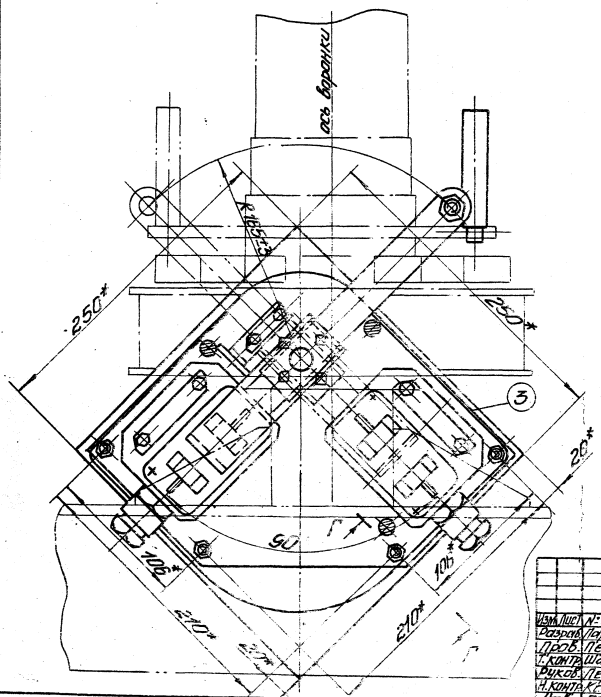

Г-Г повернуто
М1:1

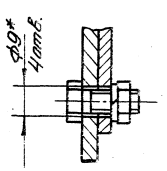

7597/11 ч.3

409-28-38

Альбом XI Часть 3

2930/26.000 Сх2

Изм.	Лист	№ докум.	Подп.	Дата	Схема установки бесконтактных датчиков на поворотной воронке У5640.04.00	Лит.	Масса	Масштаб
Разраб.		Парамонов		12.78		И	–	1:2
Пров.		Перлов				Лист 2	Листов 2	
Т.контр.		Шалдин				Гипростроммаш, Москва		
Руков.		Перлов						
Н.контр.		Козлов						
Утв.		Перлов						

Инв. № подл. | Подп. и дата | Взам. инв. № | Инв. № дубл. | Подп. и дата

Формат 22

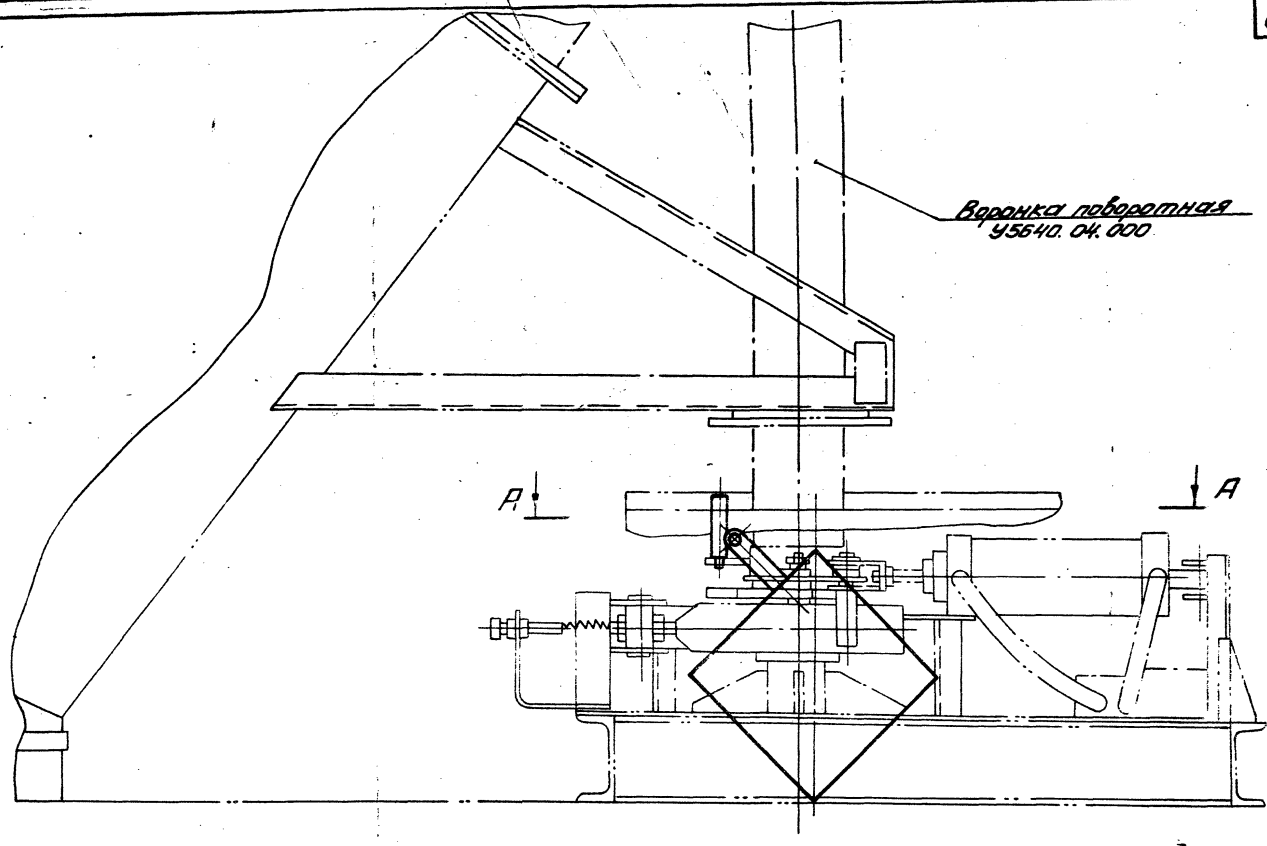

А-А
М1:2

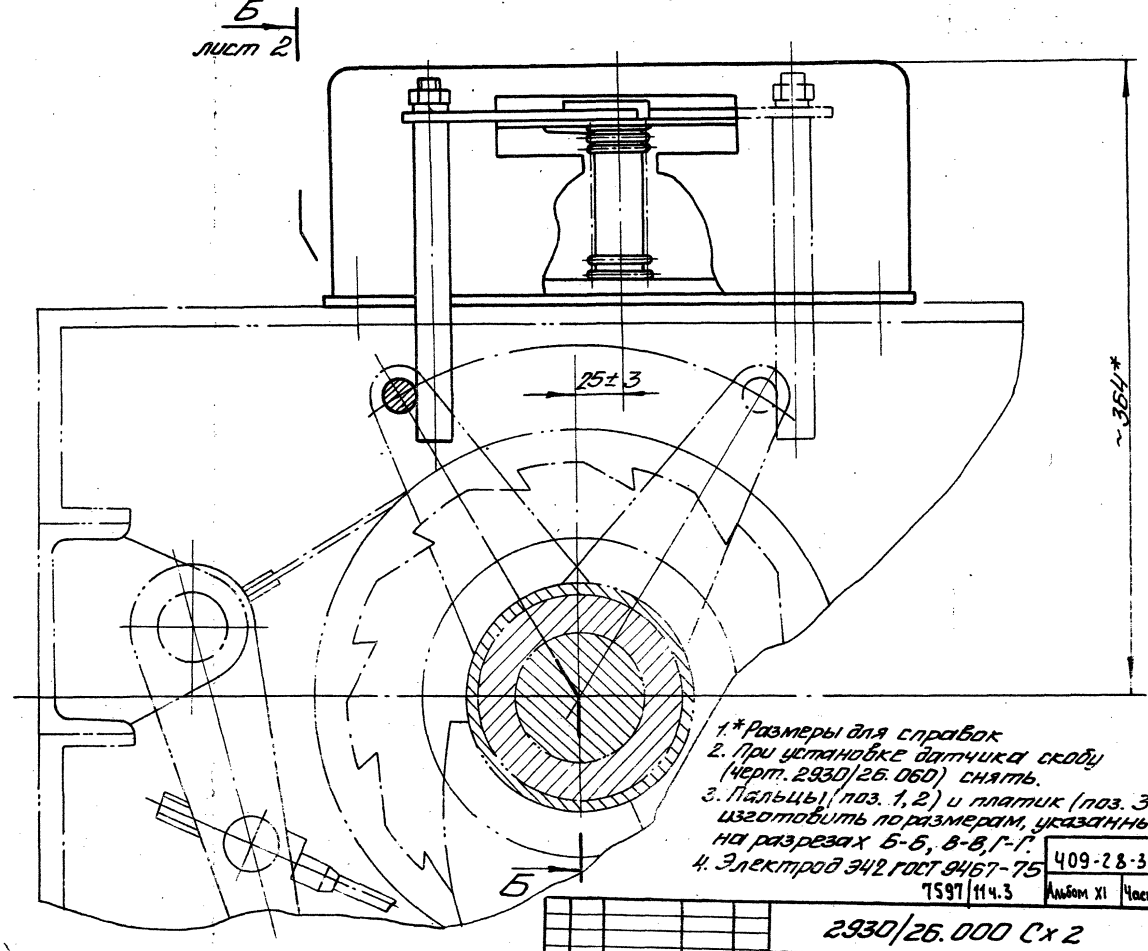

1.*Размеры для справок
2. При установке датчика скобу (черт. 2930/26.060) снять.
3. Пальцы (поз. 1, 2) и платик (поз. 3) изготовить по размерам, указанным на разрезах Б-Б, В-В, Г-Г.
4. Электрод Э42 ГОСТ 9467-75

7597	114.3	409-28-38 Альбом XI	Часть 3

2930/26.000 Сх2

Изм.	Лист	N докум.	Подп.	Дата
Разраб.	Парамонов		12.78
Пров.	Перлов		
Т.контр.	Шалдин		
Руков.	Перлов		
Н.контр.	Козлова		
Утв.	Перлов		

Схема установки бесконтактных датчиков на поворотной воронке У5640.04.000

Лит.	Масса	Масштаб
И		1:5

Лист 1 Листов 2

Гипростроммаш Москва

Формат А2

Инв. № подл. | Подп. и дата | Взам. инв. №

Вид А

Течка двухрукавная с перекидным клапаном 2637/ч.

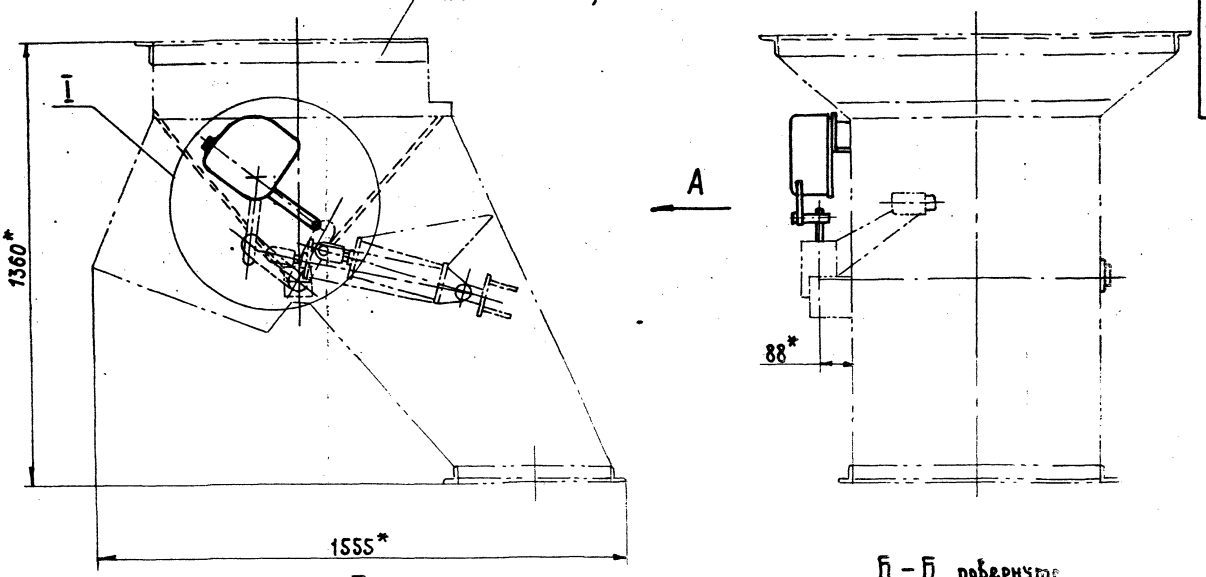

I
М1:2

Кожух датчиков условно не показан.

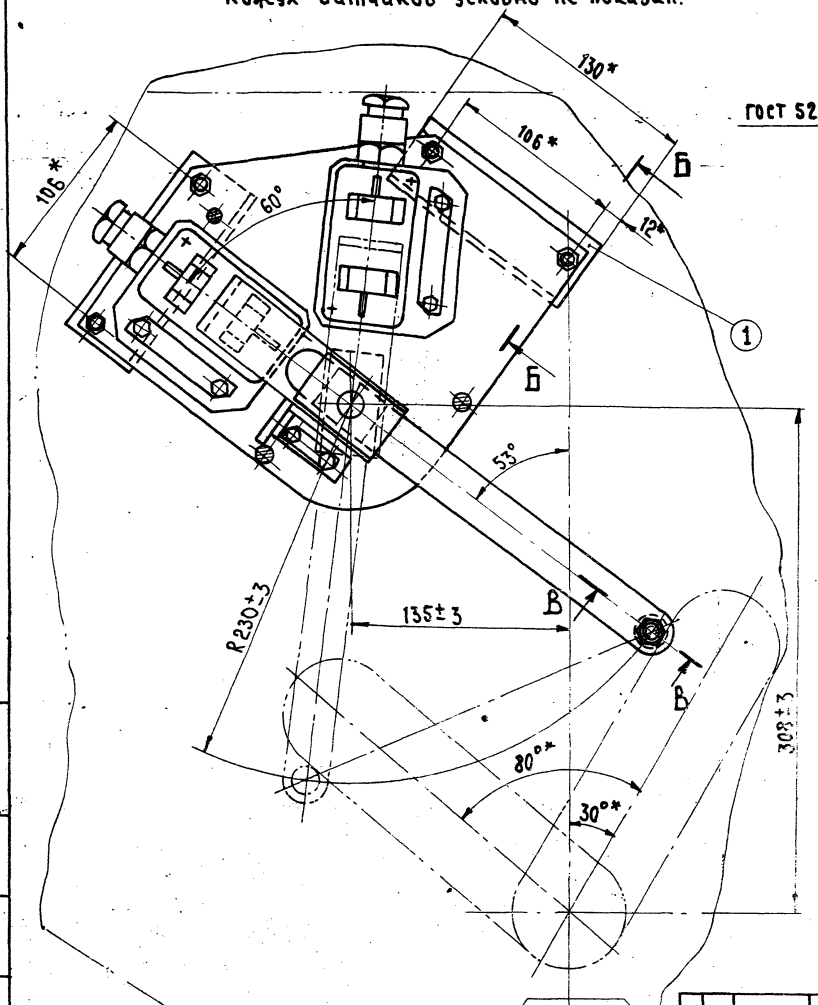

Б – Б повернуто
М1:2

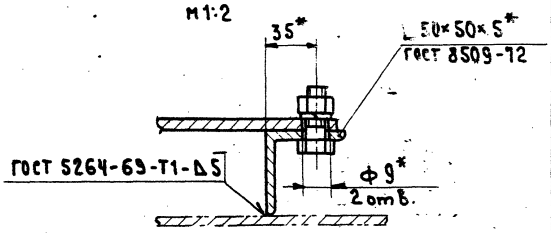

В – В повернуто
М1:1

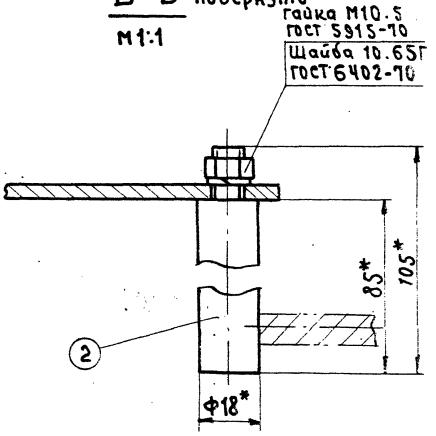

1. * Размеры для справок.
2. При установке датчика скобу (черт. 2930/26.060) снять.
3. Уголки (поз.1) под датчики и палец (поз.2) изготовить по размерам, указанным на разрезах и выносе.
4. Электрод Э42 ГОСТ 9467-75.

409-28-38
Альбом XI Часть 3

7597/11ч.3

Изм.	Лист	№докум.	Подп.	Дата
Разраб.		Парамонов		12.77
Пров.		Перлов		
Т.контр.		Шалдин		
Руков.		Перлов		
Н.контр.		Козлова		
Утв.		Перлов		

2930/26.000. СХ3

Схема установки бесконтактных датчиков на двухрукавной течке с перекидным клапаном 2637/ч

Лит.	Масса	Масштаб
И	—	1:10

Лист Листов 1

Гипростроммаш Москва

Инв.№ подл. | Подп. и дата | Взам.инв.№ | Инв.№ дубл. | Подп. и дата

Формат А3

2930/26.000 СХ4

Воронка сборная с течками
У56.40.02.000/23 СБ

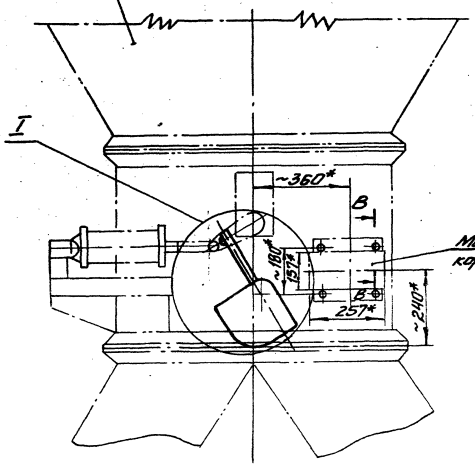

Вид Г

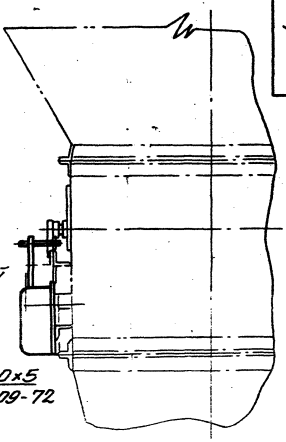

Г

Место установки коробки соединительной типа КСК-16

В-В
М1:2

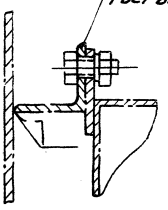

I
М1:2

Кожух датчиков условно не показан

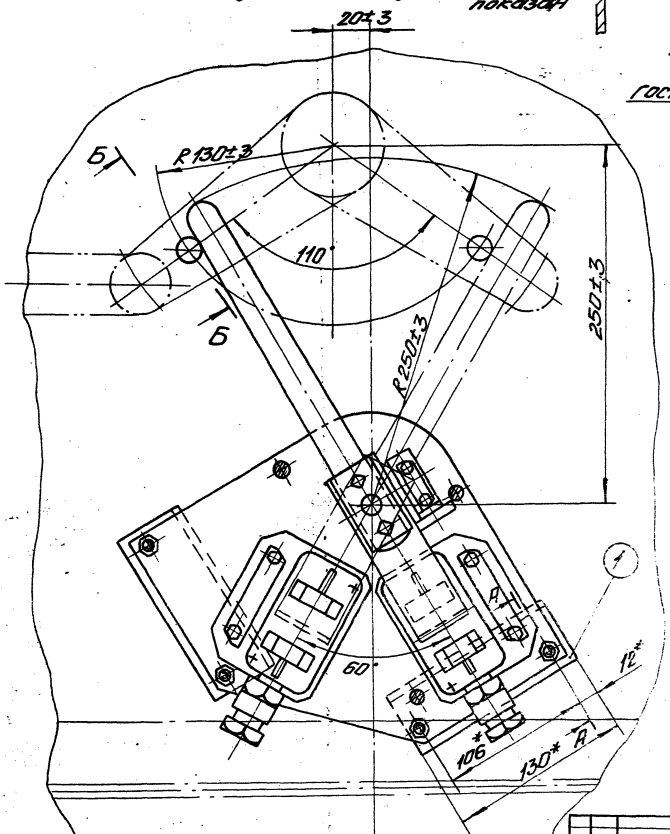

А-А повернуто
М1:2

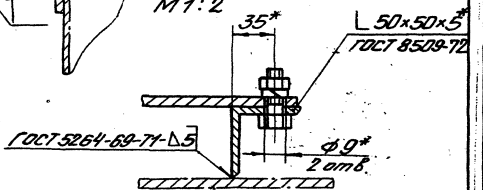

Б-Б повернуто
М1:2

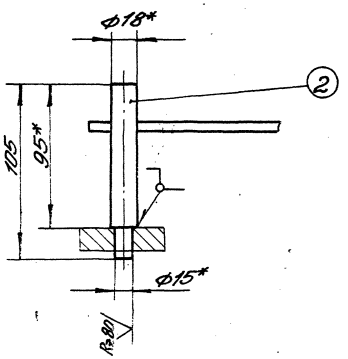

1.* Размеры для справок.
2. При установке датчиков скобу (черт. 2930/26.060) снять.
3. Угалки (поз. 1) под датчики и палец (поз. 2) изготовить по размерам, указанным на разрезах и выносе.
4. Электрод Э42. ГОСТ 9467-75

| | | |

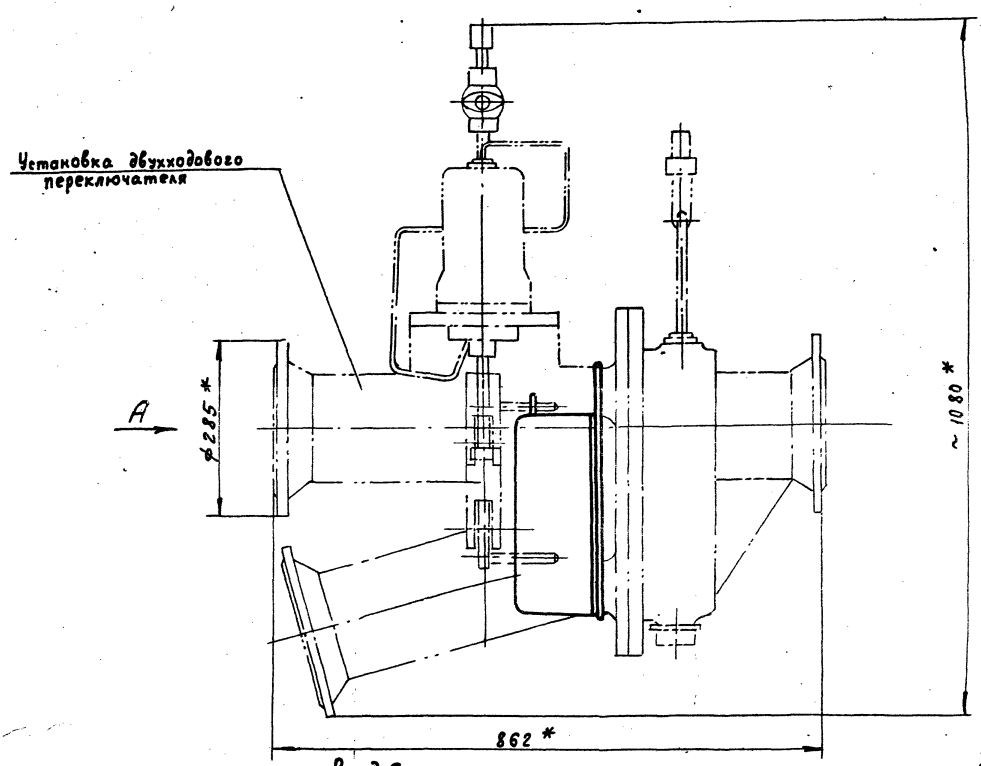

Вид А

Кожух датчиков условно не показан

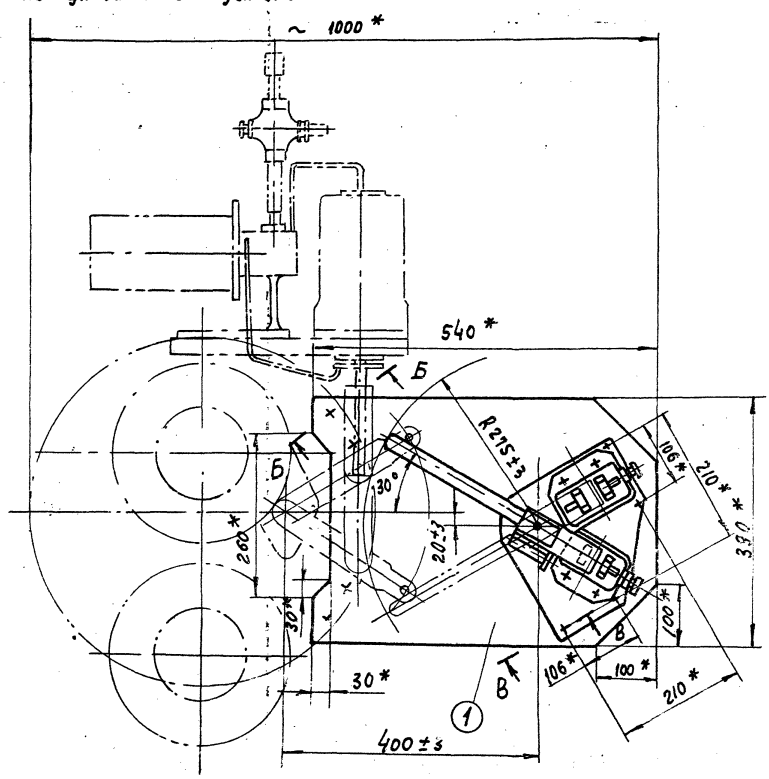

Б-Б повернуто

М1:2

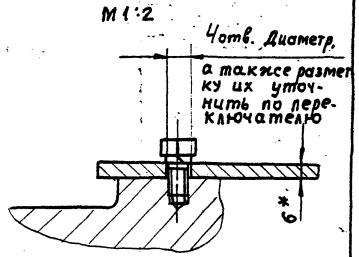

В-В повернуто

М1:1

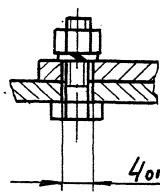

1. * Размеры для справок.
2. При установке датчиков скобу (черт. 2930/26.060) снять.
3. Платик (поз. 1) изготовить по размерам, указанным на виде А и сечениях.
4. Электрод Э42 гост 9467-75

7597/11ч.3

409-28-38

Альбом XI | Часть 3

					2930/26.000 Сх 5		
Изм.	Лист	№ докум.	Подп.	Дата	Схема установки бесконтактных датчиков на установке двухходового переключателя.	Лит.	Масса	Масштаб
Разраб.		Парамонов		12.78		И	—	1:5
Пров.		Перлов				Лист	Листов 1	
Т.контр.		Шалагин						
Руков.		Перлов				Гипростроммаш Москва		
Н.контр.		Козлова						
Утв.		Перлов						

Инв. № подл. | Подп. и дата | Взам. инв. № | Инв. № дубл. | Подп. и дата

Формат 22

Бетоносмеситель принудительного действия СБ-93.

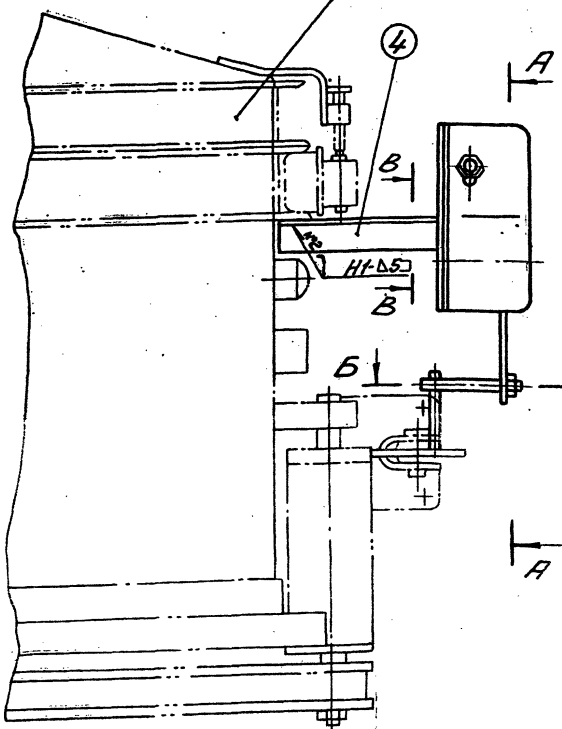

А-А
М1:2

Кожух датчиков условно не показан

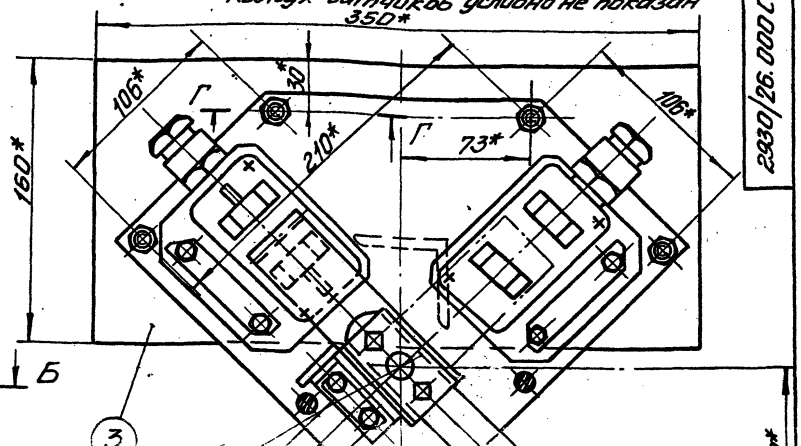

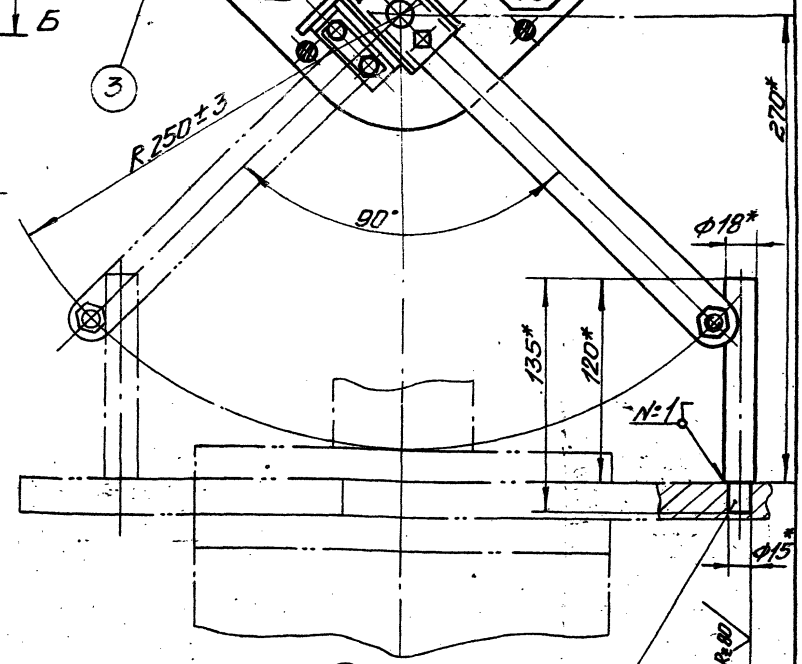

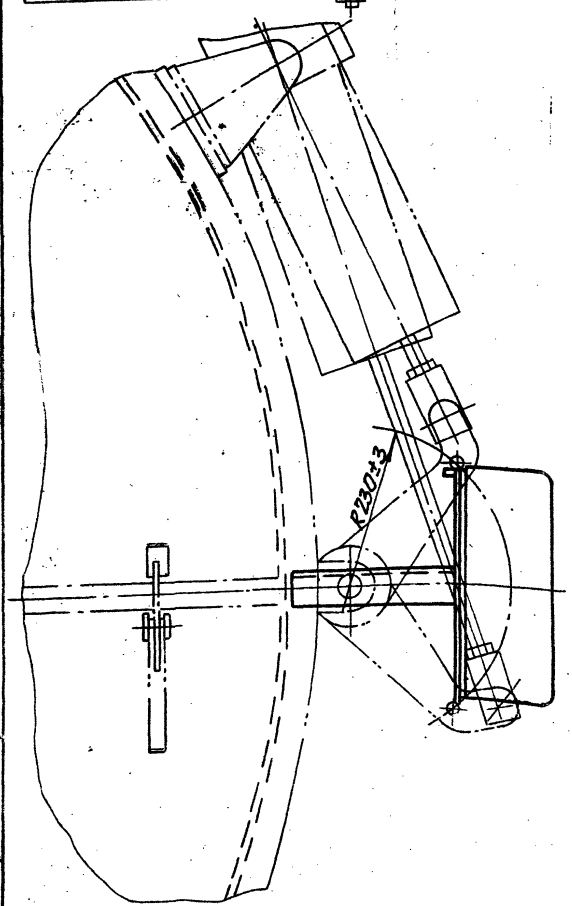

Б-Б
М1:2

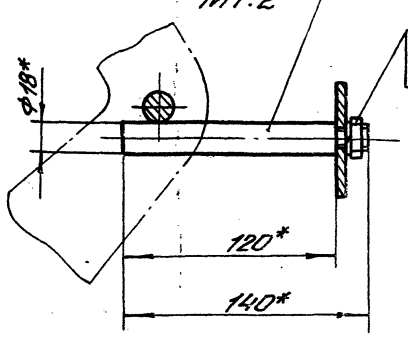

Г-Г
М1:1

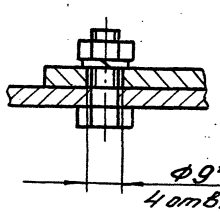

В-В

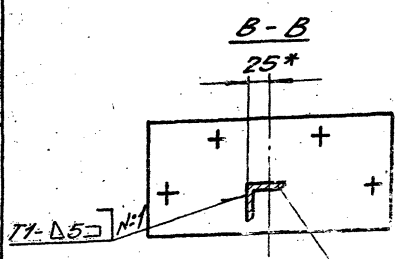

1. * Размеры для справок
2. При установке датчиков скобу (черт. 2930/26.060) снять.
3. Пальцы (поз. 1,2), платик (поз. 3) и уголок (поз. 4) изготовить по размерам, указанным на плановой проекции, разрезе и сечениях.
4. Установочные размеры уточнить при монтаже.
5. Швы сварных соединений по ГОСТ 5264-69.
6. Электрод Э42 ГОСТ 9467-75.

409-28-38
Альбом XI | Часть 3
ТС97 | 11 ч.3

2930/26.000 Сх 6

Схема установки бесконтактных датчиков на бетоносмесителе принудительного действия СБ-93.

Изм.	Лист	№ докум.	Подп.	Дата
Разраб.		Парамонов		12.78
Пров.		Перлов		
Т. контр.		Шалдин		
Рук. КР		Перлов		
Н. контр.		Казаева		
Утв.		Перлов		

Лит.	Масса	Масштаб
И	-	1:5

Лист | Листов 1

Гипростроммаш
Москва

Инв. № подл. | Подп. и дата | Взам. инв. № | Инв. № дубл. | Подп. и дата

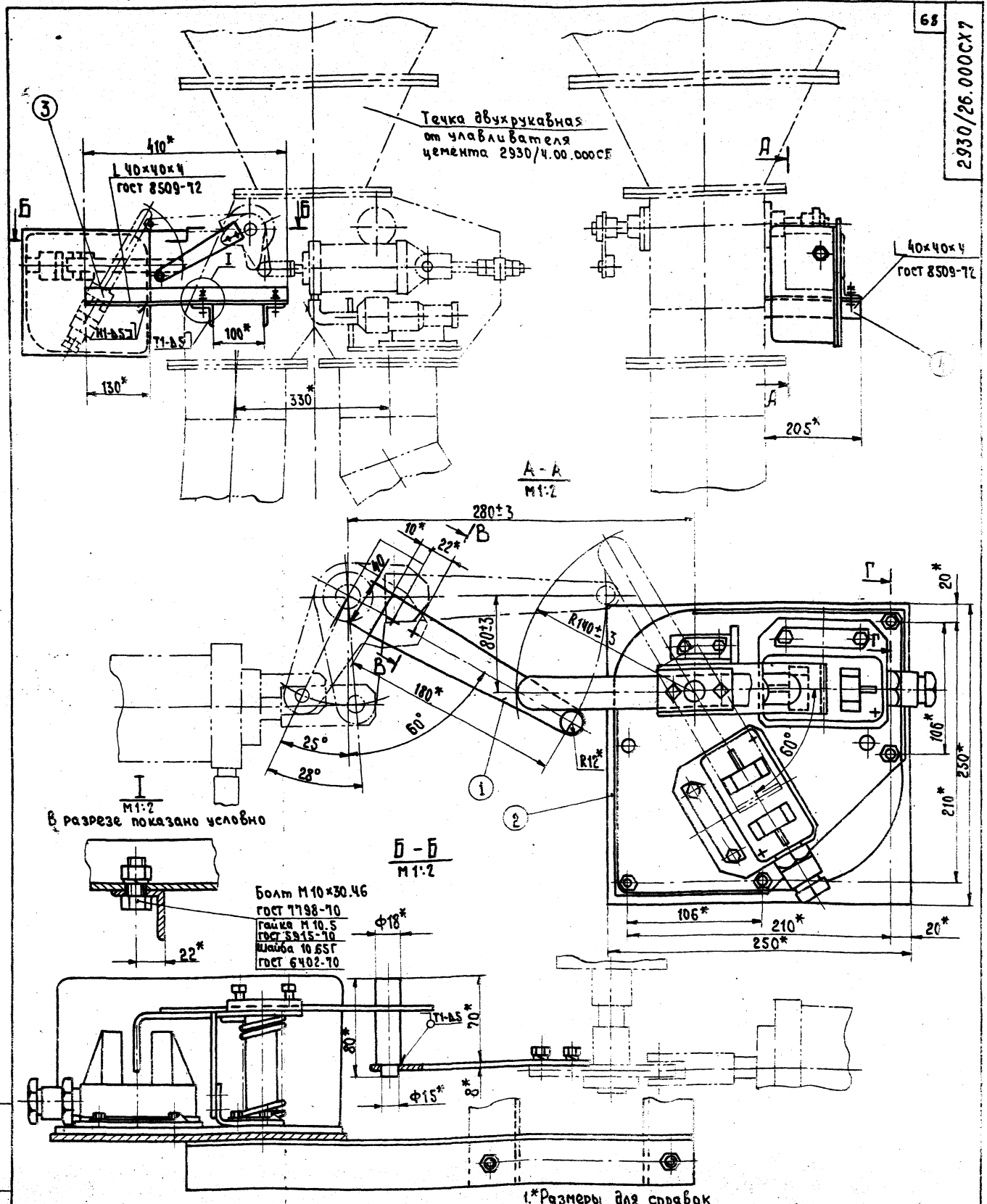

1.* Размеры для справок
2. При установке датчика скобу (черт. 2930/26.060) снять
3. Рычаг (поз.1), платик (поз.2) и уголки (поз.3М) изготовить по размерам, указанным на схеме.
4. Установочные размеры, уточнить при монтаже
5. Швы сварных соединений по ГОСТ 5264-69
6. Электрод Э42 ГОСТ 9467-75

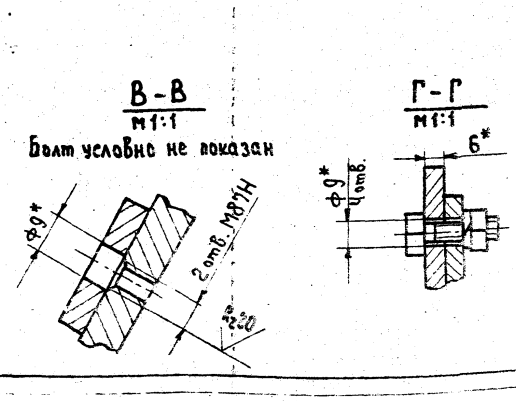

7597/11ч.3

409-28-38
Альбом XI | Часть 3

Изм	Лист	№ докум.	Подп.	Дата
Разраб.		Парамонов		12.78
Пров.		Перлов		
Т.контр.		Шалдин		
Руков.		Перлов		
Н.контр.		Козлова		
Утв.		Перлов		

2930/26.000СХ7

Схема установки бесконтактных датчиков на течке двухрукавной 2930/4.

Лит.	Масса	Масштаб
И	—	1:5

Лист | Листов 1

Гипростроммаш
Москва

Формат 22

Инв. № подл. | Подп. и дата | Взам. инв. № | Инв. № дубл. | Подп. и дата

№ строки	Наименование	Обозначение документа на поставку	Поставщик	Куда входит (обозначение)	Количество: на изделие	в комплекты	на ремонт	всего	Примечание
1									
2	Крепежные изделия								
3									
4	Болты М8×16.46	ГОСТ 7798-70			10			10	
5	М8×30.46				4			4	
6	Винт М4×30.56	ГОСТ 1491-72			4			4	
7	Винт М6×16.56	ГОСТ 17475-72			2			2	
8	Винт М8×12.56	ГОСТ 17473-72			3			3	
9	Винт М8×16.56	ГОСТ 1485-75		2930/26.000	2			2	
10									
11	Гайка М8.5	ГОСТ 5915-70			4			4	
12									
13	Шайбы 465Г	ГОСТ 6402-70			4			4	
14	865Г				4			4	
15	Шайба 8.01	ГОСТ 11371-68			8				
16									
17									
18									
19	Бесконтактный датчик								
20	типа КВД-21 *								
21									
22									
23	* Заказывается в спецификации								
24	электротехнической части проекта	цеха							
25									
26									
27									

Инв.№подл. | Подп. и дата | Взам.инв.№ | Инв.№дубл. | Подп. и дата

Изм.	Лист	№ докум.	Подп.	Дата
Разраб.	Козлов С.			12.77
Пров.	Якимин			
Н.контр.	Козлов С.			
Утв.	Перлов			

2930/26.000 ВП

Установка бесконтактных датчиков

Ведомость покупных изделий

Лит.	Лист	Листов
И		1

Гипростроммаш Москва

Формат 12

№ строки	Обозначение	Наименование	Куда входит: Обозначение	Кол.	Общее кол.	Примечание
1	2930/26.000	Установка бесконтактных датчиков		1	1	
2	2930/26.010	Основание		1	1	
3	2930/26.020	Флажок		1	1	
4	2930/26.030	Соединение концевое	2930/26.000	1	1	
5	2930/26.040	Упор		2	2	
6	2930/26.050	Кожух		1	1	
7	2930/26.060	Скоба в сборе		2	2	
8						
9						
10						
11						
12						
13						
14						
15						
16						
17						
18						
19						
20						
21						
22						
23						
24						
25						
26						
27						
28						

409-28-58

7597/11ч.3 Альбом XII Часть 3

Инв.№подл. | Подп. и дата | Взам.инв.№ | Инв.№дубл. | Подп. и дата

Изм.	Лист	№ докум.	Подп.	Дата
Разраб.	Козлова			12.77
Пров.	Якимин			
Контр.	Козлова			
Утв.	Перлов			

2930/26.000 ВС

Установка бесконтактных датчиков

Ведомость спецификаций

Лит.	Лист	Листов
И	1	1

Гипростроммаш Москва

Формат А4

2930/26.033

Rz80 (✓)

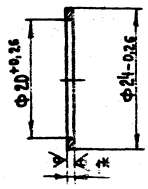

* Размер для справки

Изм	Лист	№ докум	Подп.	Дата
Разраб.		Кулагин		12.78
Пров.		Козлова		
Т.контр.		Шалдин		
Руков				
Н.контр		Козлова		
Утв.		Перлов		

2930/26.033

Шайба

Лит.	Масса	Масштаб
И	0,003	1:2

Лист 5-ПН-1 ГОСТ19904-74 4-IV-В Ст3пс ГОСТ16523-70

Лист | Листов 1

Гипростроммаш Москва

Формат 11

Формат	Зона	Поз.	Обозначение	Наименование	Кол.	Примечание
				Документация		
12			2930/26.010 СБ	Сборочный чертеж		
				Детали		
11		1	2930/26.011	Плита	1	
11		2	2930/26.012	Штырь	1	
11		3	2930/26.013	Стойка	3	

Изм	Лист	№ докум.	Подп.	Дата
Разраб.		Кулагин		12.78
Пров.		Козлова		
Руков.		Перлов		
Н.контр.		Козлова		
Утв.		Перлов		

2930/26.010

Основание

Лит.	Лист	Листов
И		1

Гипростроммаш Москва

Формат 11

Формат	Зона	Поз.	Обозначение	Наименование	Кол.	Примечание
				Документация		
11			2930/26.030 СБ	Сборочный чертеж		
				Детали		
11		1	2930/26.031	Корпус	1	
11		2	2930/26.032	Штуцер	1	
11		3	2930/26.033	Шайба	2	
11		4	2930/26.034	Прокладка	1	

Изм	Лист	№ докум.	Подп.	Дата
Разраб.		Кулагин		12.78
Пров.		Козлова		
Руков.		Перлов		
Н.контр.		Козлова		
Утв.		Перлов		

2930/26.030

Соединение концевое

Лит.	Лист	Листов
И		

Гипростроммаш Москва

Формат 11

Формат	Зона	Поз.	Обозначение	Наименование	Кол.	Примечание
				Документация		
12			2930/26.020 СБ	Сборочный чертеж		
				Детали		
11		1	2930/26.021	Направляющая	1	
11		2	2930/26.022	Скоба	1	
11		3	2930/26.023	Втулка	1	

7597/11ч.3

409-28-38

Альбом XI | Часть 3

Изм	Лист	№ докум.	Подп.	Дата
Разраб		Кулагин		12.78
Пров.		Козлова		
Руков		Перлов		
Н.контр.		Козлова		
Утв.		Перлов		

2930/26.020

Флажок

Лит.	Лист	Листов
И		1

Гипростроммаш Москва

Формат 11

2930/26.010СБ

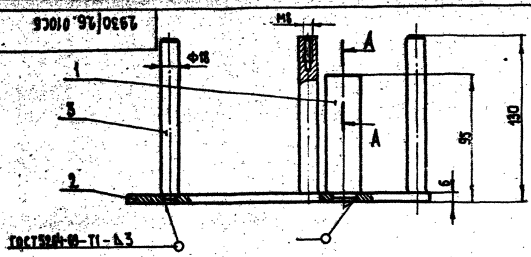

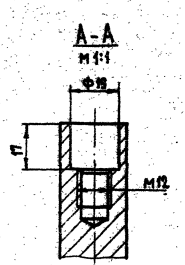

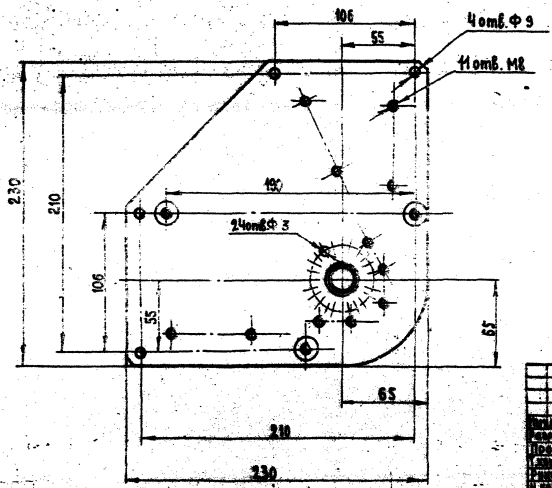

1. Размеры для справок
2. Электрод 942 ГОСТ 9467-75

Изм.	Лист	№ докум.	Подп.	Дата	2930/26.010СБ		
Разраб.		Кулагин		12.78	Основание	Лит.	Масса	Масштаб
Пров.		Козлова			Сборочный чертеж	М	3,5	1:2
Т.контр.		Шалдин				Лист	Листов 1	
Руков.		Перлов				Гипростроммаш Москва		
Н.контр.		Козлова						
Утв.		Перлов						

Формат 12

2930/26.020СБ

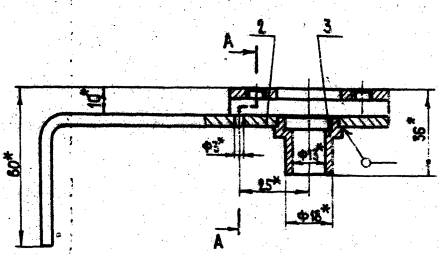

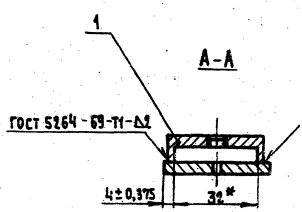

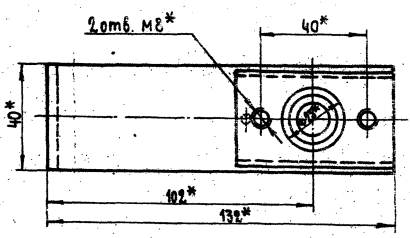

1.* Размеры для справок
2. Электрод 942 ГОСТ 9467-75

409-28-38

7597/11ч.3

Изм.	Лист	№ докум.	Подп.	Дата	2930/26.020СБ		
Разраб.		Кулагин		12.78	Флажок	Лит.	Масса	Масштаб
Пров.		Козлова			Сборочный чертеж	В	0,3	1:1
Т.контр.		Шалдин				Лист	Листов 1	
Руков.		Перлов				Гипростроммаш Москва		
Н.контр.		Козлова						
Утв.		Перлов						

Формат 12

2930/26.030 СБ

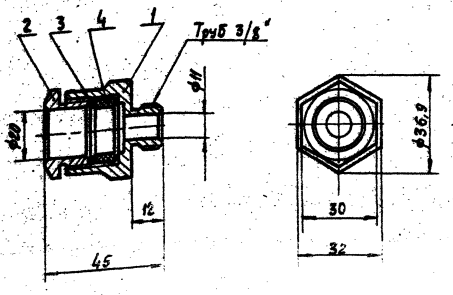

Размеры для справок.

Изм.	Лист	№ докум.	Подп.	Дата
Разраб.		Кулагин		12.78
Пров.		Козлова		
Т.контр.		Шалдин		
Рукав.				
Н.контр.		Козлова		
Утв.		Перлов		

2930/26.030 СБ

Соединение концевое
Сборочный чертеж

Лит.	Масса	Масштаб
И	0,11	1:1

Лист | Листов 1

Гипростроммаш Москва

Формат 11

2930/26.031

72

Rz80 (√)

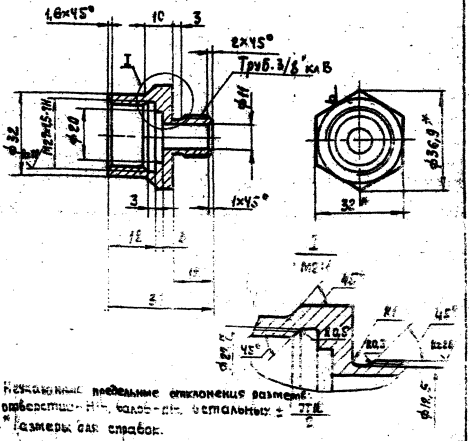

1. Неуказанные предельные отклонения размеров: отверстия - H14, валов - h14, остальных ± 2Т16/2
2. * Размеры для справок.

Изм.	Лист	№ докум.	Подп.	Дата
Разраб.		Кулагин		12.78
Пров.		Козлова		
Т.контр.		Шалдин		
Рукав.				
Н.контр.		Козлова		
Утв.		Перлов		

2930/26.031

Корпус

Лит.	Масса	Масштаб
И	0,05	1:1

Лист | Листов 1

Шестигранник 32 ГОСТ 2879-69
20-2-5 ГОСТ 1050-74

Гипростроммаш Москва

Формат 11

2930/26.032

Rz80 (√)

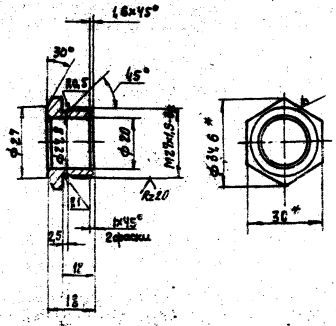

1. Неуказанные предельные отклонения размеров: отверстия - H14, валов - h14, остальных ± 2Т16/2
2. * Размеры для справок.

Изм.	Лист	№ докум.	Подп.	Дата
Разраб.		Кулагин		
Пров.		Козлова		
Т.контр.		Шалдин		
Рукав.				
Н.контр.		Козлова		
Утв.		Перлов		

2930/26.032

Штуцер

Лит.	Масса	Масштаб
И	0,05	1:1

Лист | Листов 1

Шестигранник 30 ГОСТ 2879-69
20-2-5 ГОСТ 1050-74

Гипростроммаш Москва

Формат 11

2930/26.034

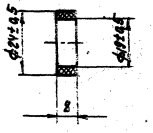

7597/11ч.3

409-28-38
Альбом XI | Часть 3

Изм.	Лист	№ докум.	Подп.	Дата
Разраб.		Кулагин		12.78
Пров.		Козлова		
Т.контр.		Шалдин		
Рукав.				
Н.контр.		Козлова		
Утв.		Перлов		

2930/26.034

Прокладка

Лит.	Масса	Масштаб
И	0,005	1:1

Лист | Листов 1

Резина МВ-А
ГОСТ 7338-77

Гипростроммаш Москва

Формат 11

2930/26.004

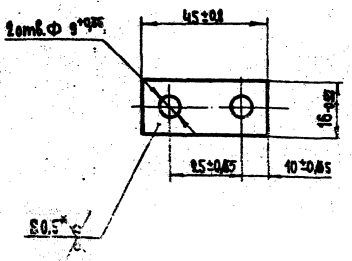

*Размер для справки

Изм.	Лист	№ докум.	Подп.	Дата
Разраб.		Кулагин		12.78
Пров.		Козлова		
Т.контр.		Шалдин		
Руков.				
Н.контр.		Козлова		
Утв.		Перлов		

2930/26.004

Планка отгибная

Лит.	Масса	Масштаб
И	0,002	1:1

Лист 5-ПН-05 ГОСТ 19904-74
4-Ф8 Ст3пс ГОСТ 16523-70

Гипростроммаш Москва

Формат 11

Инв. № подл. | Подп. и дата | Взам. инв. № | Инв. № дубл. | Подп. и дата

2930/26.007

73

Rz80 (√)

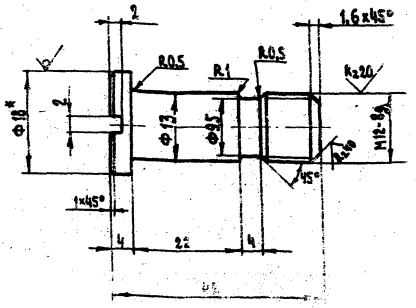

1. Неуказанные предельные отклонения размеров: валов - h14, остальных $\pm\frac{IT16}{2}$
2. *Размер для справки

Изм.	Лист	№ докум.	Подп.	Дата
Разраб.		Кулагин		12.78
Пров.		Козлова		
Т.контр.		Шалдин		
Руков.				
Н.контр.		Козлова		
Утв.		Перлов		

2930/26.007

Винт

Лит.	Масса	Масштаб
И	0,04	2:1

Лист 1 Листов 1

Круг В 18 ГОСТ 2590-71
Ст3-2 ГОСТ 535-58

Гипростроммаш Москва

Формат 11

Инв. № подл. | Подп. и дата | Взам. инв. № | Инв. № дубл. | Подп. и дата

Формат	Зона	Поз.	Обозначение	Наименование	Кол.	Примечание
				Документация		
11			2930/26.040 СБ	Сборочный чертеж		
				Детали		
11		1	2930/26.041	Пластина	1	
11		2	2930/26.042	Ось	1	
11		3	2930/26.043	Опора	1	
				Стандартные изделия		
		4		Штифт 3Гх60 ГОСТ 3128-70	1	

Изм.	Лист	№ докум.	Подп.	Дата
Разраб.		Кулагин		12.78
Пров.		Козлова		
Руков.		Перлов		
Н.контр.		Козлова		
Утв.		Перлов		

2930/26.040СБ

Упор

Лит.	Лист	Листов
И		1

Гипростроммаш Москва

Формат 11

Инв. № подл. | Подп. и дата | Взам. инв. № | Инв. № дубл. | Подп. и дата

2930/26.013

Rz80 (√)

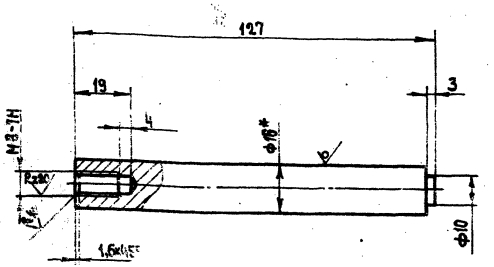

1. Неуказанные предельные отклонения размеров: валов - h14 остальных $\pm\frac{IT16}{2}$
2. *Размер для справки.

7597/11ч.3

409-28-38
Альбом XI Часть 3

Изм.	Лист	№ докум.	Подп.	Дата
Разраб.		Кулагин		12.78
Пров.		Козлова		
Т.контр.		Шалдин		
Руков.				
Н.контр.		Козлова		
Утв.		Перлов		

2930/26.013

Стойка

Лит.	Масса	Масштаб
И	0,22	1:1

Лист 1 Листов 1

Круг В 16 ГОСТ 2590-71
Ст3-2 ГОСТ 535-58

Гипростроммаш Москва

Формат 11

Инв. № подл. | Подп. и дата | Взам. инв. № | Инв. № дубл. | Подп. и дата

2930/26.041

Rz 160 (√)

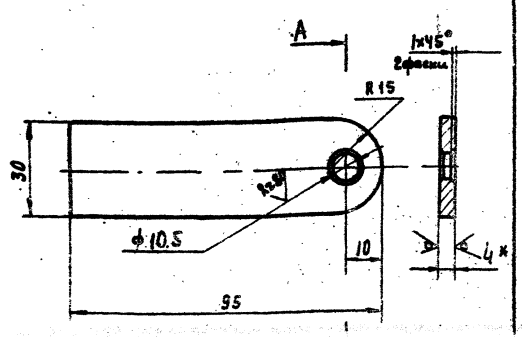

1. Неуказанные предельные отклонения размеров: отверстия - H14, валов - h14, остальных ± IT16/2
2. * Размер для справки

Изм.	Лист	№ докум.	Подп.	Дата	
Разраб.		Кулагин			12.71
Пров.		Козлова			
Т.контр.		Шалдин			
Руков.					
Н.контр.		Козлова			
Утв.		Перлов			

Пластина

Лит.	Масса	Масштаб
И	0,09	1:1
Лист	Листов 1	

Б-ПН-Ч ГОСТ 19903-74
Ст3-2 ГОСТ 14637-69

Гипростроммаш Москва

Формат А1

2930/26.043

Rz 160 (√)

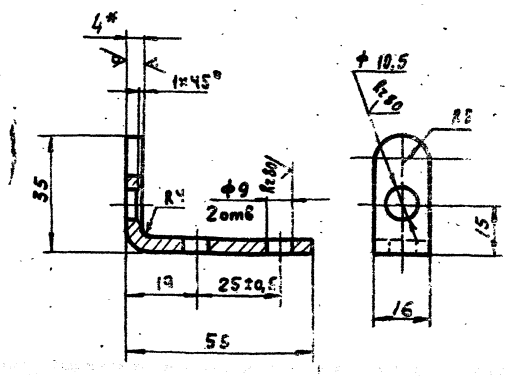

1. Неуказанные предельные отклонения размеров: отверстия - H14, валов - h14, остальных ± IT16/2
2. * Размер для справки

Изм.	Лист	№ докум.	Подп.	Дата	
Разраб.		Кулагин			12.71
Пров.		Козлова			
Т.контр.		Шалдин			
Руков.					
Н.контр.		Козлова			
Утв.		Перлов			

Упора

Лит.	Масса	Масштаб
И	0,04	1:1
Лист	Листов 1	

Б-ПН-Ч ГОСТ 19903-74
Ст3-2 ГОСТ 14637-69

Гипростроммаш Москва

Формат А1

2930/26.042

Rz 80

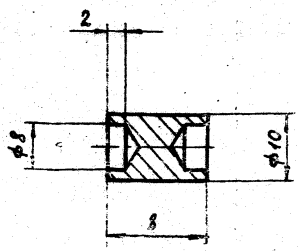

1. Неуказанные предельные отклонения размеров: отверстия - H14, валов - h14, остальных ± IT16/2
2. * Размер для справки

Изм.	Лист	№ докум.	Подп.	Дата	
Разраб.		Кулагин			12.71
Пров.		Козлова			
Т.контр.		Шалдин			
Руков.					
Н.контр.		Козлова			
Утв.		Перлов			

Ось

Лит.	Масса	Масштаб
И	0,004	
Лист	Листов 1	

Ст3-2 ГОСТ 380-71

Гипростроммаш Москва

Формат А1

2930/26.040 СБ

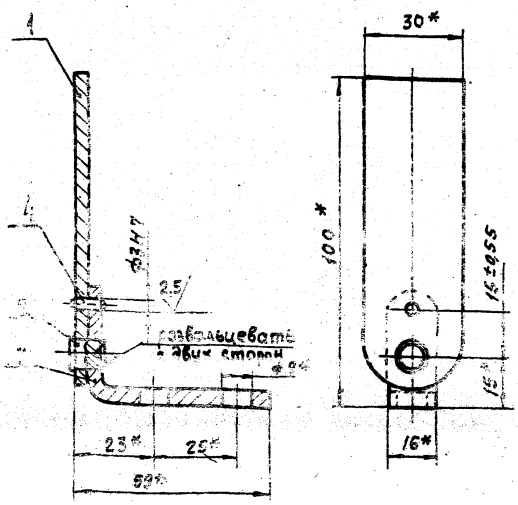

* Размер для справок

7597/11ч.3

409-26-38
Альбом XI Часть 3

Изм.	Лист	№ докум.	Подп.	Дата	
Разраб.		Кулагин			12.71
Пров.		Козлова			
Т.контр.		Шалдин			
Руков.		Перлов			
Н.контр.		Козлова			
Утв.		Перлов			

Упор

Сборочный чертеж

Лит.	Масса	Масштаб
И	0,14	1:1
Лист	Листов 1	

Гипростроммаш Москва

Формат А1

Формат	Зона	Поз.	Обозначение	Наименование	Кол.	Примечание
				Документация		
А1			2930/26.050 СБ	Сборочный чертеж		
				Детали		
А4		1	2930/26.051	Обечайка	1	
А4		2	2930/26.052	Крышка	1	
А4		3	2930/26.053	Стенка	2	
А4		4	2930/26.054	Обечайка	1	

Изм.	Лист	№ докум.	Подп.	Дата
Разраб.		Кулагин		12.77
Пров.		Козлова		
Т.контр.				
Руков.				
Н.контр.		Козлова		
Утв.		Передов		

2930/26.050

Кожух

Лит.	Масса	Масштаб
Лист	Листов 1	

Гипростроммаш Москва

Формат А1

2930/26.001

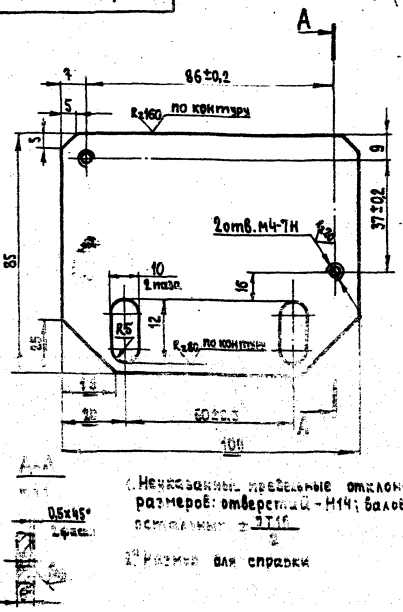

1. Неуказанные предельные отклонения размеров: отверстий - H14; валов - h14, остальных ± IT16/2

2* Размер для справки

Платик

Лит.	Масса	Масштаб
И	0,4	1:1
Лист	Листов 1	

Б-ПН-6 ГОСТ 19903-74
Вст3кп2 ГОСТ 14637-69

Гипростроммаш Москва

Формат А1

2930/26.002

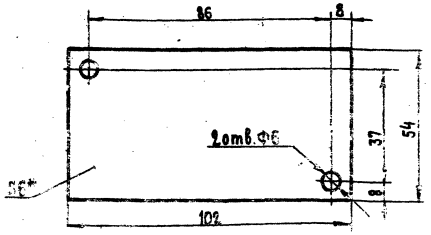

*Размер для справки

2930/26.002

Прокладка

Лит.	Масса	Масштаб
И	0,05	1:1
Лист	Листов 1	

Резина 6МБ-И ГОСТ 7338-77

Гипростроммаш Москва

Формат А1

2930/26.003

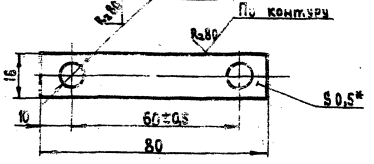

1. Неуказанные предельные отклонения размеров: отверстия - H14, валов - h14, остальных ± IT16/2

2* Размер для справки

409-28-38

7591/11 ч.3

Альбом XI Часть 3

2930/26.003

Планка отгибная

Лит.	Масса	Масштаб
И	0,003	1:1
Лист	Листов 1	

Б-ПН-05 ГОСТ 19904-74
4-У-Вст3кп ГОСТ 16523-70

Гипростроммаш Москва

Формат А1

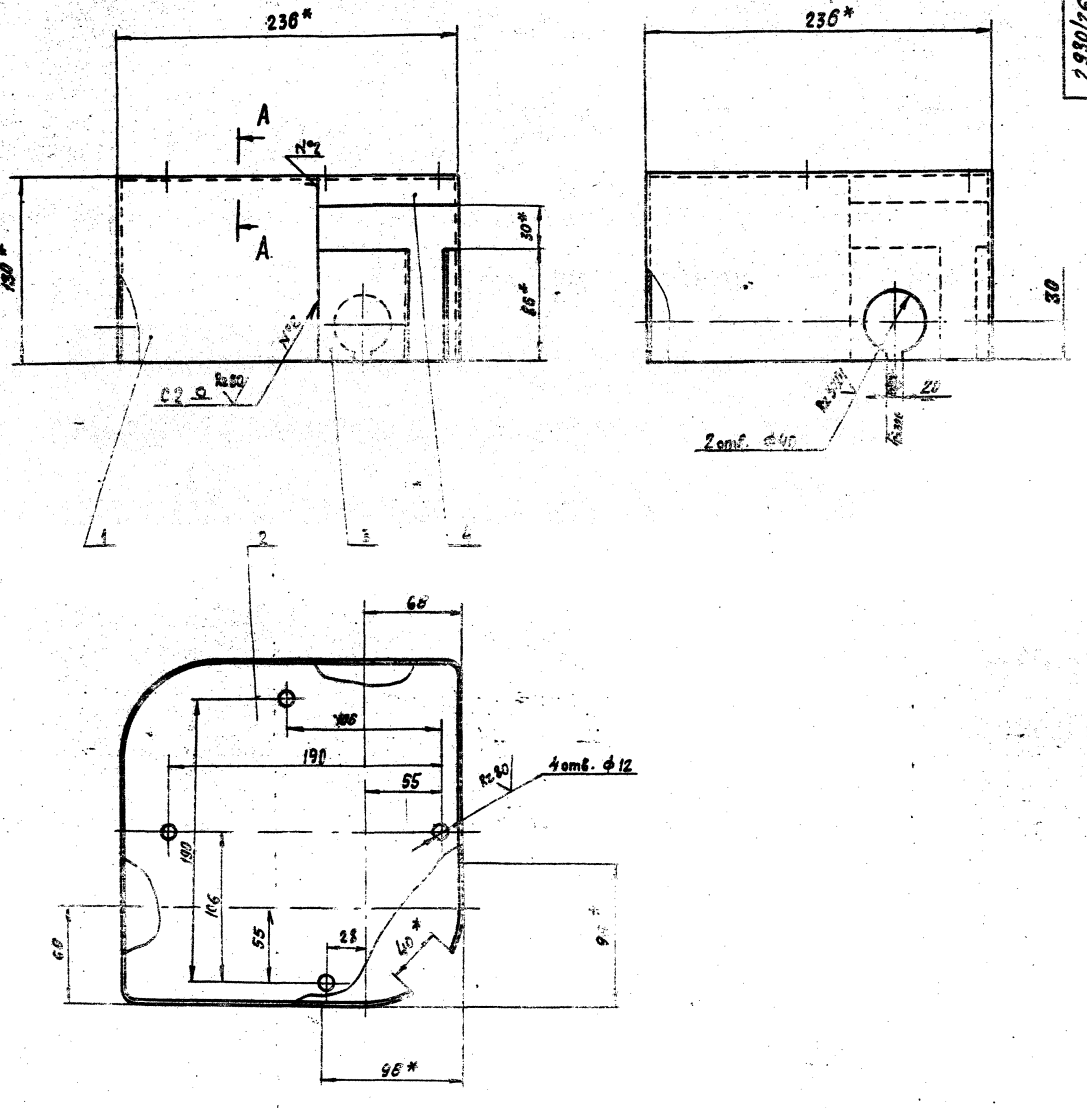

А - А
М 2:1

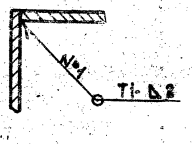

1. Неуказанные предельные отклонения размеров: отверстий - Н14, остальных $\pm \frac{IT16}{2}$
2. *Размеры для справок
3. Швы сварных соединений по ГОСТ 5264-69
4. Электрод Э42 ГОСТ 9467-75
5. Масса наплавленного металла 0,2 кг (для справок)

7597/11 ч.3

					409-28-38		
					Альбом XI	Часть 3	
				2930/26.050 СБ			
Изм.	Лист	№ докум.	Подп.	Дата	Кожух Сборочный чертеж	Лит.	Масса	Масштаб
Разраб.		Доброва				И	2.8	1:2
Пров.		Козлова				Лист	Листов 1	
Т.контр.		Шалдин				Гипростроммаш Москва		
Руков.		Перлов						
Н.контр.		Козлова						
Утв.		Перлов						

Формат 22

2930/26.061

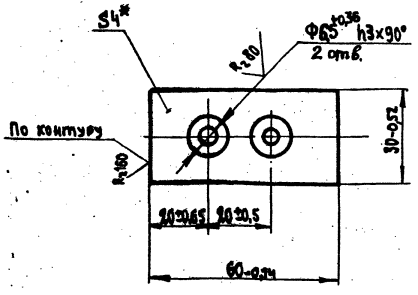

*Размер для справки

Изм.	Лист	№ докум.	Подп.	Дата
Разраб.		Кулазин		12.77
Пров.		Козлова		
Т.контр.		Шалдин		
Руков.				
Н.контр.		Козлова		
Утв.		Перлов		

2930/26.061

Планка

Лит.	Масса	Масштаб
И	0,05	1:1
Лист	Листов 1	

Лист Б-ПН-4 ГОСТ 19903-74
ВСт3-2 ГОСТ 14637-69

Гипростроммаш Москва

Формат 11

2930/26.062

77

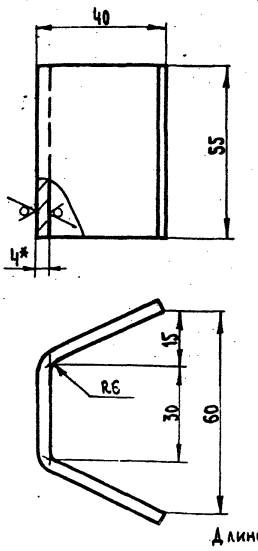

Длина развертки - 110

1. Неуказанные предельные отклонения размеров: отверстия - H14, валов - h14, остальных $\pm \frac{IT16}{2}$
2. *Размер для справки

Изм.	Лист	№ докум.	Подп.	Дата
Разраб.		Кулазин		12.77
Пров.		Козлова		
Т.контр.		Шалдин		
Руков.				
Н.контр.		Козлова		
Утв.		Перлов		

2930/26.062

Скоба

Лит.	Масса	Масштаб
И	0,19	1:1
Лист	Листов 1	

Лист Б-ПН-4 ГОСТ 19903-74
ВСт3-2 ГОСТ 14637-69

Гипростроммаш Москва

Формат 11

Формат	Зона	Поз.	Обозначение	Наименование	Кол.	Примечание
				Документация		
11			2930/26.060СБ	Сборочный чертеж		
				Детали		
11		1	2930/26.061	Планка	1	
11		2	2930/26.062	Скоба	1	

Изм.	Лист	№ докум.	Подп.	Дата
Разраб.		Кулазин		12.77
Пров.		Козлова		
Руков.		Перлов		
Н.контр.		Козлова		
Утв.		Перлов		

2930/26.060СБ

Скоба в сборе

Лит.	Лист	Листов
И		1

Гипростроммаш Москва

Формат 11

2930/26.060СБ

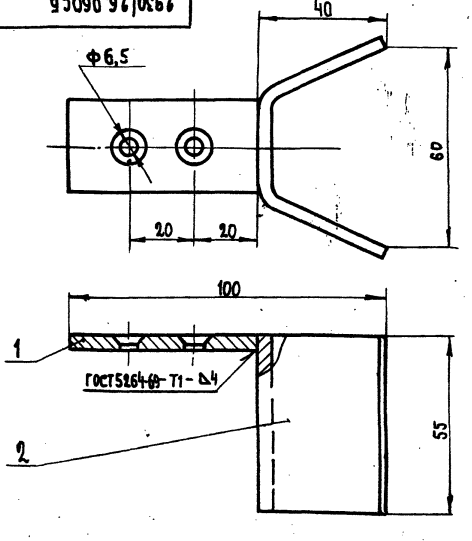

1. Размеры для справок
2. Электрод Э42 ГОСТ 9467-75

7597/11 ч.3

409-28-38
Альбом XI Часть 3

2630/26.060СБ

Изм.	Лист	№ докум.	Подп.	Дата
Разраб.		Кулазин		12.77
Пров.		Козлова		
Т.контр.		Шалдин		
Н. Контр.		Козлова		
Утв.		Перлов		

Скоба в сборе
Сборочный чертеж

Лит.	Масса	Масштаб
И	0,25	1:1
Лист	Листов 1	

Гипростроммаш Москва

Формат 11

Формат	Зона	Поз.	Обозначение	Наименование	Кол.	Примечание
				Документация		
22			2930/26.070 СБ	Сборочный чертеж		
				Детали		
11		1	2930/26.051	Обечайка	1	
11		2	2930/26.052	Крышка	1	
11		3	2930/26.053	Стенка	2	
11		4	2930/26.054	Обечайко	1	

Инв. № подл. | Подп. и дата | Взам. инв. № | Инв. № дубл. | Подп. и дата

Изм	Лист	№ докум.	Подп.	Дата
Разраб.		Малышева		12.78
Пров.		Козлова		
Руков.		Перлов		
Н.контр.		Козлова		
Утв.		Перлов		

2930/26.070

Кожух

Лит.	Лист	Листов
И		1

Гипростроммаш Москва

Формат 11

№ п/п	Наименование материала	Сортамент (гост) материал (марка, гост)	Масса, кг	Примечание
1	Сталь тонколистовая	Б-ПН ГОСТ 19904-74		
		Ч-IV-В Ст3пс ГОСТ 16523-70		
	0,5		0,012	
	1		0,06	
	2		2,3	
2	Сталь толстолистовая	Б-ПН ГОСТ 19903-74		
		В Ст3-2 ГОСТ 14637-69		
	4		0,5	
	6		3	
	10		0,1	
3	Сталь горячекатаная	В ГОСТ 2590-71		
	круглая	Ст3-2 ГОСТ 535-58		
	18		0,8	
	22		0,26	
	25		0,03	
4	Сталь шестигранная	ГОСТ 2879-69		
		20-2-б ГОСТ 1050-74		
	30		0,1	
	32		0,1	
5	Проволока II-2	ГОСТ 9389-73	0,07	
6	Сталь	В Ст3-2 ГОСТ 380-71	0,004	
8	Резина	МБ-М ГОСТ 7738-77	0,035	
10	Стандартные изделия		0,3	

409-28-58

7597 | 11ч.3 | Альбом X1 | Часть 3

Инв. № подл. | Подп. и дата | Взам. инв. № | Инв. № дубл. | Подп. и дата

Изм	Лист	№ докум.	Подп.	Дата
Разраб.		Козлова		12.78
Пров.		Мякинин		
Руков.		Перлов		
Н.контр.		Козлова		
Утв.		Перлов		

2930/26.000 ВМ

Установка бесконтактных датчиков.

Ведомость материалов.

Лит.	Лист	Листов
И		1

Гипростроммаш Москва

Формат 11

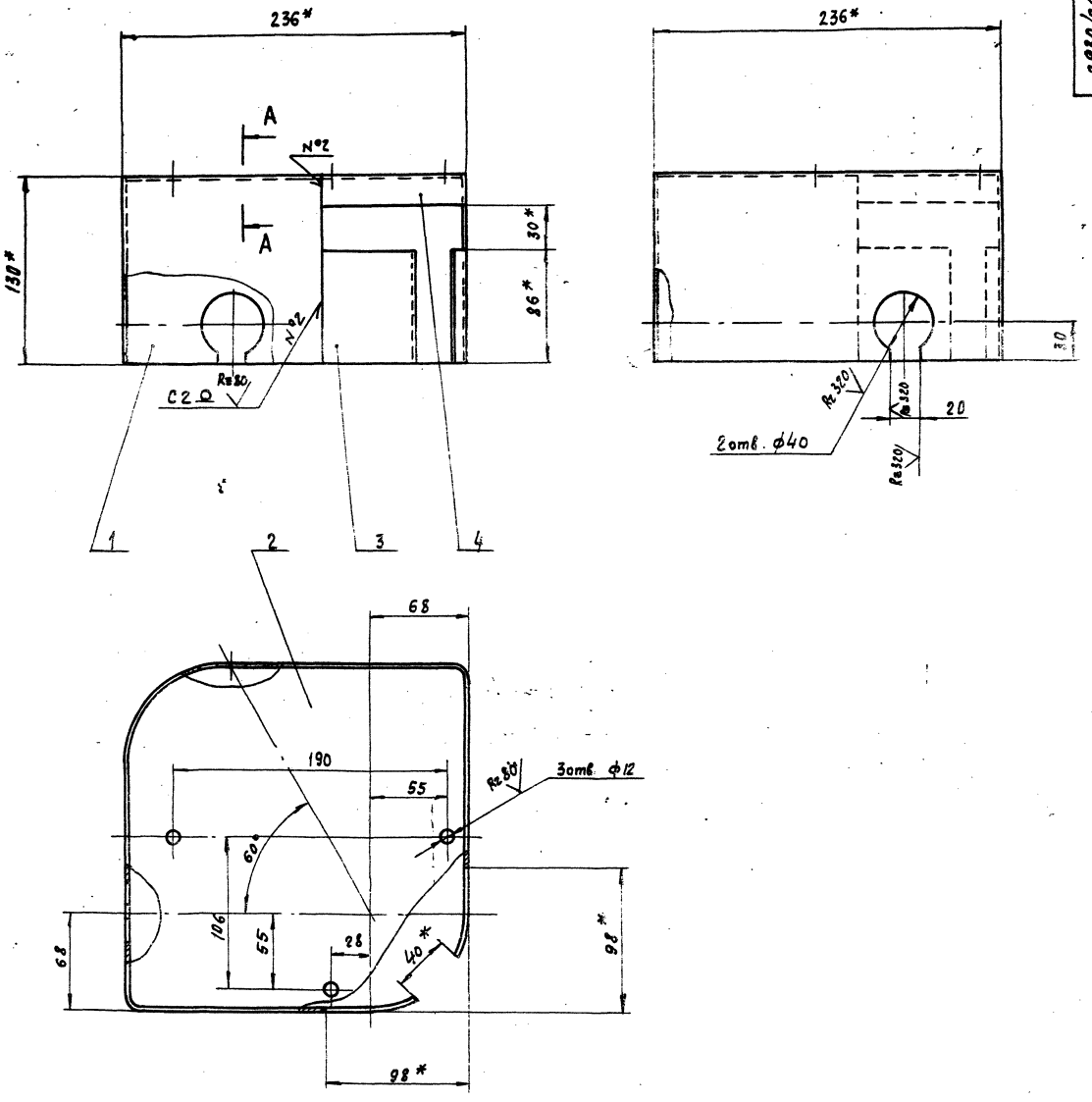

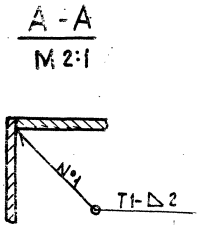

1. Неуказанные предельные отклонения размеров: отверстий – Н14, остальных ± $\frac{JT16}{2}$
2. *Размеры для справок
3. Швы сварных соединений по ГОСТ 5264-69
4. Электрод Э42 ГОСТ 9467-75
5. Масса наплавленного металла - 0,2 кг (для справок)

409-28-38	
Альбом XI	Часть 3

2930/26.070 СБ

Изм.	Лист	№ докум.	Подп.	Дата
Разраб.		Малышева		1.78
Пров.		Козлова		
Т.контр.		Шалдин		
Руков.		Перлов		
Н.контр.		Козлова		
Утв.		Перлов		

Кожух
Сборочный чертеж

Лит.	Масса	Масштаб
И	2,5	1:2

Лист 1 Листов 1

Гипростроммаш
Москва

Формат 22

Инв. № подл. | Подп. и дата | Взам. инв. № | Инв. № дубл. | Подп. и дата

2930/26.005

80

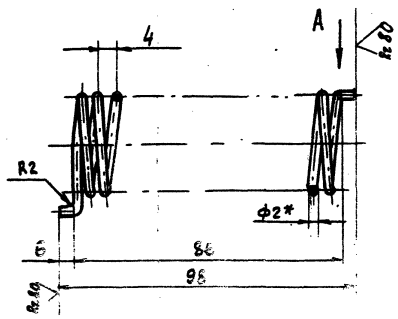

Вид А

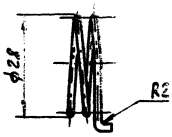

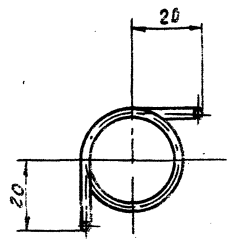

1. Неуказанные предельные отклонения размеров: отверстий - H14, остальных ± IT16/2
2. Размер для справок.
3. Длина развернутой пружины L = 190
4. Число рабочих витков n = 2
5. Число витков полное n1 = 2,5
6. Направление навивки - правое

					2930/26.005			
Изм.	Лист	№ докум.	Подп.	Дата	Пружина	Лит.	Масса	Масштаб
Разраб.		Кулагин		12.78		И	0,066	1:1
Пров.		Козлова				Лист	Листов 1	
Т. контр.		Шалдин						
Руков.					Проволока II-2 ГОСТ 9389-75	Гипростроммаш Москва		
Н. контр.		Козлова						
Утв.		Перлов						

Формат 12

Инв. № подл. | Подп. и дата | Взам. инв. № | Инв. № дубл. | Подп. и дата

2930/26.011

Rz 80 (√)

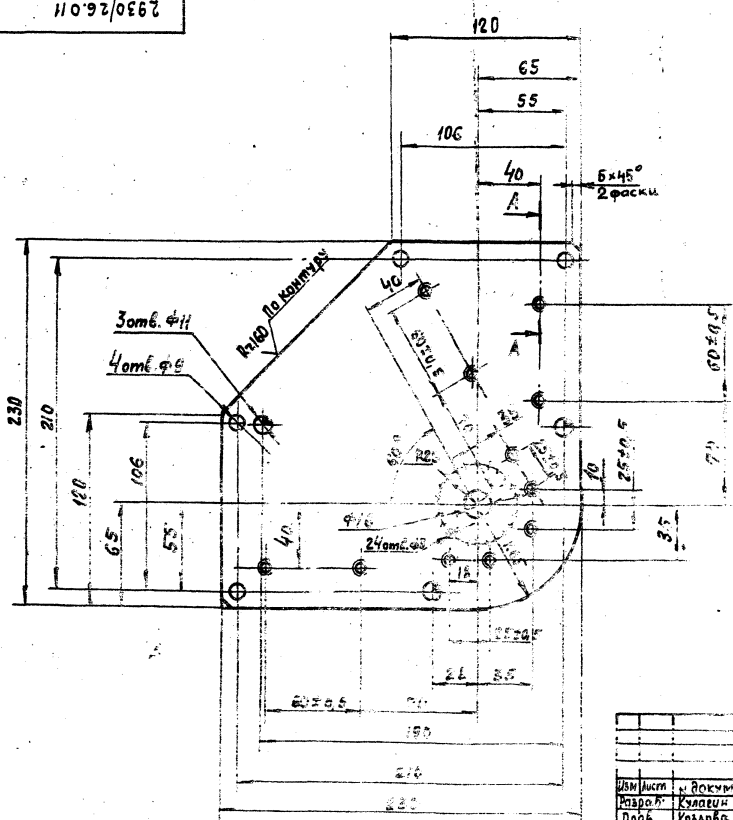

A-A
M1:1

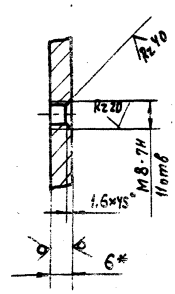

1. Неуказанные предельные отклонения размеров: отверстий - H14, валов - h14, остальных ± IT16/2
2. Размер для справок.

409-28-38
Альбом XI | Часть 3
7587/11ч.3

					2930/26.011			
Изм.	Лист	№ докум.	Подп.	Дата	Плита	Лит.	Масса	Масштаб
Разраб.		Кулагин		12.78		И	2,1	1:2
Пров.		Козлова				Лист	Листов 1	
Т. контр.		Шалдин						
Руков.					Лист 6-плоский ГОСТ 19903-74 / 8 стальной ГОСТ 14637-69	Гипростроммаш Москва		
Н. контр.		Козлова						
Утв.		Перлов						

Формат 12

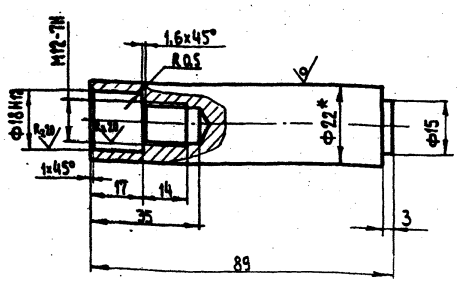

1. Неуказанные предельные отклонения размеров: отверстий - H14, валов - h14, остальных $\pm \frac{JT16}{2}$
2.* Размер для справки.

				2930/26.012			
Изм.	Лист	№ докум.	Подп.	Дата	Штырь	Лит.	Масса	Масштаб
Разраб.		Кулагин		12.78		И	0,26	1:1
Пров.		Козлова				Лист	Листов 1
Т.контр.		Шалдин					
Руков.					Круг $\frac{B22\ ГОСТ\ 2590-71}{Ст3-2\ ГОСТ\ 535-58}$	Гипростроммаш Москва	
Н.контр.		Козлова					
Утв.		Перлов					

Формат 11

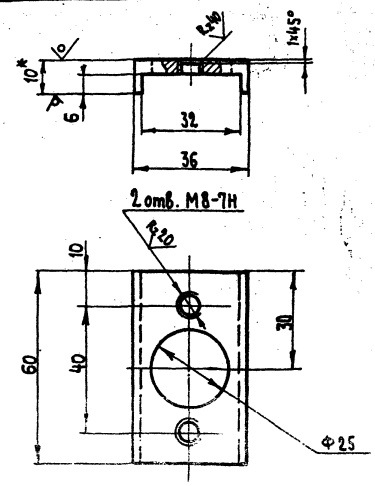

1. Неуказанные предельные отклонения размеров: отверстий - H14, валов - h14, остальных $\pm \frac{JT16}{2}$
2.* Размер для справки

				2930/26.021			
Изм.	Лист	№ докум.	Подп.	Дата	Направляющая	Лит.	Масса	Масштаб
Разраб.		Кулагин		12.78		И	0,07	1:1
Пров.		Козлова				Лист	Листов 1
Т.контр.		Шалдин					
Руков.					Лист Б-ПН-10 ГОСТ 19903-74 / ВСт3-2 ГОСТ 14637-69	Гипростроммаш Москва	
Н.контр.		Козлова					
Утв.		Перлов					

Формат 11

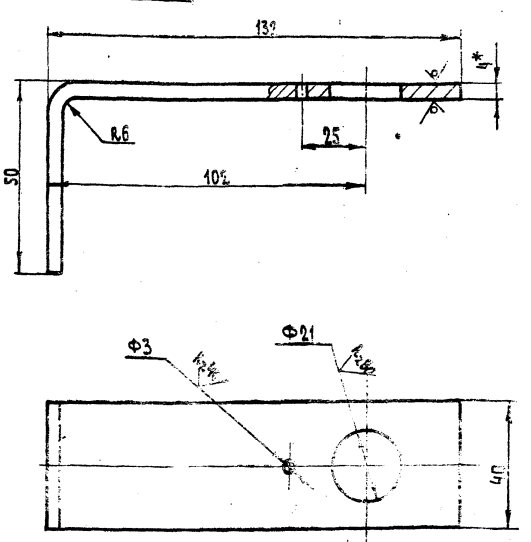

Длина развертки - 175

1. Неуказанные предельные отклонения размеров: отверстий - H14, валов - h14, остальных - $\pm \frac{JT16}{2}$
2.* Размер для справки.

				2930/26.022			
Изм.	Лист	№ докум.	Подп.	Дата	Скоба	Лит.	Масса	Масштаб
Разраб.		Кулагин		12.78		И	0,1	1:1
Пров.		Козлова				Лист	Листов 1
Т.контр.		Шалдин					
Руков.					Лист Б-ПН-4 ГОСТ 19903-74 / ВСт3-2 ГОСТ 14637-69	Гипростроммаш Москва	
Н.контр.		Козлова					
Утв.		Перлов					

Формат 11

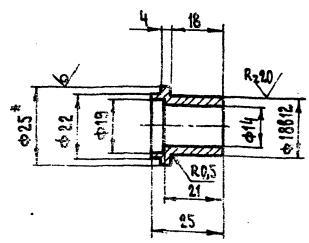

1. Неуказанные предельные отклонения размеров: отверстий - H14, валов - h14, остальных $\pm \frac{JT16}{2}$
2.* Размер для справки.

				2930/26.023			
Изм.	Лист	№ докум.	Подп.	Дата	Втулка	Лит.	Масса	Масштаб
Разраб.		Кулагин		12.78		И	0,03	1:1
Пров.		Козлова				Лист	Листов 1
Т.контр.		Шалдин					
Руков.					Круг $\frac{B45\ ГОСТ\ 2590-71}{Ст3-2\ ГОСТ\ 535-58}$	Гипростроммаш Москва	
Н.контр.		Козлова					
Утв.		Перлов					

Формат 11

7597/11 ч.3

409-28-38
Альбом XI Часть 3

2930/26.051

Rz 80 (√)

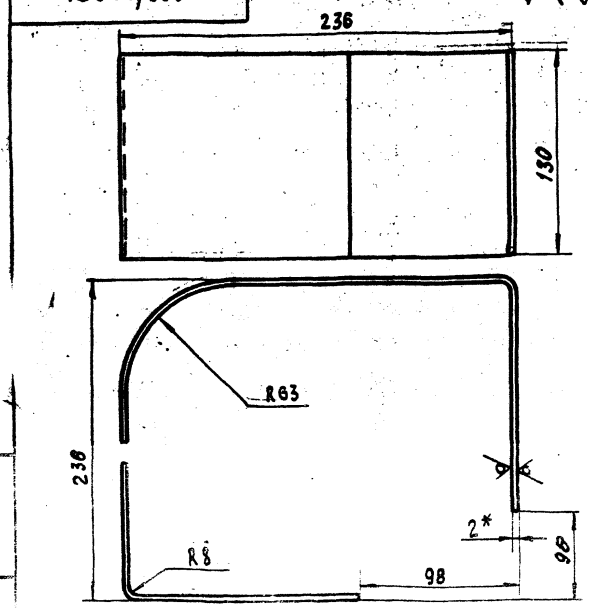

Длина развертки - 787

1. Неуказанные предельные отклонения размеров: валов - h14, остальных ± IT16/2

2* Размер для справки

Изм.	Лист	№ докум.	Подп.	Дата
Разраб.		Кулагин		12.78
Пров.		Козлова		
Т. контр.		Шалдин		
Рук.				
Н. контр.		Козлова		
Утв.		Перлов		

2930/26.051

Обечайка

Лит.	Масса	Масштаб
И	1,4	1:2
Лист	Листов 1	

Лист Б-ПН-2 ГОСТ 19904-74 Ч-IV-В Ст3пс ГОСТ 16523-70

Гипростроммаш Москва

Формат А1

82

2930/26.052

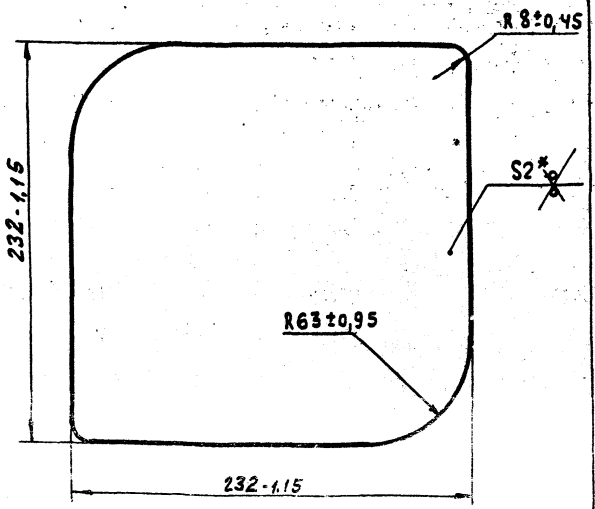

* Размер для справки

Изм.	Лист	№ докум.	Подп.	Дата
Разраб.		Кулагин		12.78
Пров.		Козлова		
Т. контр.		Шалдин		
Рук.				
Н. контр.		Козлова		
Утв.		Перлов		

2930/26.052

Крышка

Лит.	Масса	Масштаб
И	0,8	1:2
Лист	Листов 1	

Лист Б-ПН-2 ГОСТ 19904-74 Ч-IV-В Ст3пс ГОСТ 16523-70

Гипростроммаш Москва

Формат А4

2930/26.053

Rz 80 (√)

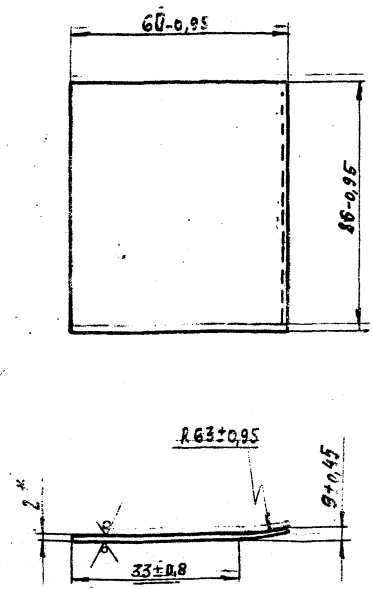

Длина развёртки - 65

* Размер для справки

Изм.	Лист	№ докум.	Подп.	Дата
Разраб.		Кулагин		12.78
Пров.		Козлова		
Т. контр.		Шалдин		
Рук.				
Н. контр.		Козлова		
Утв.		Перлов		

2930/26.053

Стенка

Лит.	Масса	Масштаб
И	0,09	1:1
Лист	Листов 1	

Лист Б-ПН-2 ГОСТ 19904-74 Ч-IV-В Ст3пс ГОСТ 16523-70

Гипростроммаш Москва

Формат А1

2930/26.054

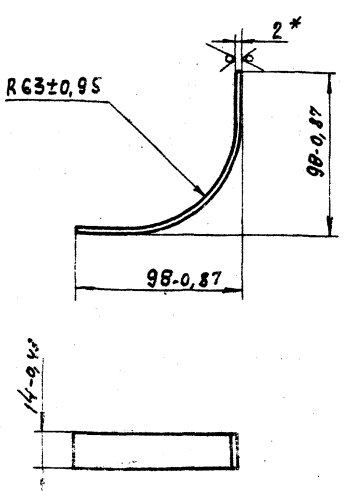

Длина развертки - 167

* Размер для справки

Изм.	Лист	№ докум.	Подп.	Дата
Разраб.		Кулагин		12.78
Пров.		Козлова		
Т. контр.		Шалдин		
Рук.				
Н. контр.		Козлова		
Утв.		Перлов		

2930/26.054

Обечайка

Лит.	Масса	Масштаб
И	0,038	1:2
Лист	Листов 1	

Лист Б-ПН-2 ГОСТ 19904-74 Ч-IV-В Ст3пс ГОСТ 16523-70

Гипростроммаш Москва

Формат А4

409-28-38

7597/114.3

Альбом XI | Часть 3

Формат	Зона	Поз.	Обозначение	Наименование	Кол.	Примечание
				Документация		
А4			2930/27.000 СБ	Сборочный чертеж		на 3-х листах
А4			2930/27.000-01 СБ	Сборочный чертеж		на 3-х листах
А2			2930/27.000 СХ1	Схема установки бесконтактного датчика на воронке поворотной 45640.04.000		
А2			2930/27.000 СХ2	Схема установки бесконтактного датчика на конвейере ленточном передаточном 2931/1		

Инв.№ подл. | Подп. и дата | Взам. инв.№ | Инв.№ дубл. | Подп. и дата

Изм.	Лист	№ докум.	Подп.	Дата	2930/27.000		
Разраб.	Доброва			12.78	Установка бесконтактного датчика	Лит.	Лист	Листов
Пров.	Козлова					Ш	1	3
Рук.гр.	Перлов					Гипростроммаш Москва		
Н.контр.	Козлова							
Утв.	Литвинова							

Формат

Формат	Зона	Поз.	Обозначение	Наименование	Кол.	Примечание
А2			2930/27.000 ВС	Ведомость спецификаций		
А2			2930/27.000 ВС	Ведомость покупных изделий		
А1			2930/27.000 ВМ	Ведомость материалов		
				Сборочные единицы		
А1		1	2930/27.010	Основание	1	
А1		2	2930/27.020	Основание	1	
А1		3	2930/26.020	Флажок	1	
А1		4	2930/26.030	Соединение концевое	1	
А1		5	2930/26.040	Упор	1	
А1		6	2930/26.050	Кожух	1	
А1		7	2930/26.060	Скоба в сборе	1	Сменный узел
				Детали		
А1		9	2930/27.001	Скоба	1	Сменная деталь
А1		10	2930/27.002	Заглушка	1	
А1		11	2930/27.003	Шайба	1	
		12	2930/26.001	Платик	1	
		13	2930/26.002	Прокладка	1	
		14	2930/26.003	Планка отгибная	1	
		15	2930/26.004	Планка отгибная	2	
		16	2930/26.005	Пружина	1	
		17	2930/26.006	Рычаг	1	
		18	2930/26.007	Винт	1	

Инв.№ подл. | Подп. и дата | Взам. инв.№ | Инв.№ дубл. | Подп. и дата

Изм.	Лист	№ докум.	Подп.	Дата	2930/27.000	Лист 2

Формат А4

Формат	Зона	Поз.	Обозначение	Наименование	Кол.	Примечание
				Стандартные изделия		
				Болты ГОСТ 7798-70		
		21		М8×16.46	4	
		22		М8×30.46	3	
		24		Винт М8×16.56 ГОСТ 17475-72	2	
		25		Винт М4×30.56 ГОСТ 1491-72	2	
		26		Винт М8×16.56 ГОСТ 1485-75	2	
		27		Винт М8×12.56 ГОСТ 17473-72	5	
		29		Гайка М8.5 ГОСТ 5915-70	7	
		30		Шайба 8.01 ГОСТ 11371-68	4	
				Шайбы ГОСТ 6402-70		
		31		45Б7	2	
		32		8Б6Г	3	
				Прочие изделия		
		34		Бесконтактный датчик типа КВД-25	*)	

*) Заказывается в спецификации электротехнической части проекта цеха.

Инв.№ подл. | Подп. и дата | Взам. инв.№ | Инв.№ дубл. | Подп. и дата

Изм.	Лист	№ докум.	Подп.	Дата	2930/27.000	Лист 3

Формат А4

Марка	Наименование материала	Сортамент (ГОСТ) материал (марка, ГОСТ)	Масса кг	Примечание
1	Сталь толстолистовая	Б-ПН ГОСТ 19904-74		
		4-IV-В Ст3пс ГОСТ 16523-70		
	0.5		0.012	
	1		0.06	
	2		2.5	
2	Сталь толстолистовая	Б-ПН ГОСТ 19903-74		
		В Ст3-2 ГОСТ 14637-69		
	4		0.62	
	6		2	
	10		0.1	
3	Сталь горячекатанная круглая	В ГОСТ 2590-71		
		Ст3-2 ГОСТ 535-58		
	18		0.8	
	22		0.26	
	25		0.03	
4	Сталь шестигранная	ГОСТ 2879-69		
		2А-2-Е ГОСТ 1050-74		
	50		0.1	
	32		0.1	
5	Проволока II-2	ГОСТ 9389-73	0.07	
6	Сталь	В Ст3-2 ГОСТ 380-71	0.004	
8	Резина	МБ-М ГОСТ 7338-77	0.035	
10	Стандартные изделия		0.3	
				409-28-38
		7591	114.3	Альбом XI Часть 3

Инв.№ подл. | Подп. и дата | Взам. инв.№ | Инв.№ дубл. | Подп. и дата

Изм.	Лист	№ докум.	Подп.	Дата	2930/27.000 ВМ			
Разраб.	Козлова			12.78	Установка бесконтактного датчика Ведомость материалов	Лит.	Лист	Листов
Пров.	Козлова					Ш	1	
Рук.гр.	Перлов					Гипростроммаш Москва		
Н.контр.	Козлова							
Утв.	Перлов							

Формат А1

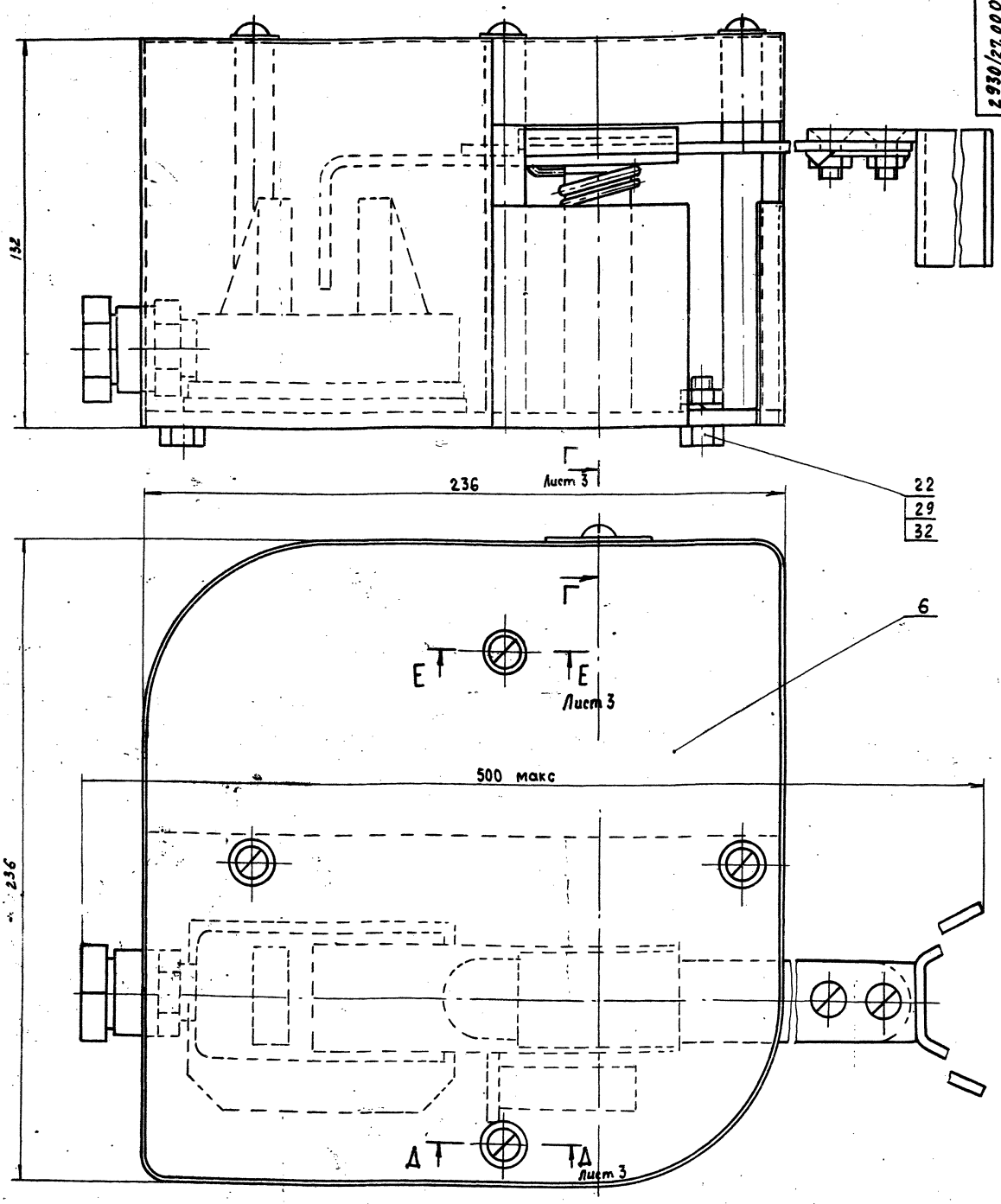

1. Размеры для справок
2. Сборки I и II отличаются расположением упоров (поз. 8) для исходного положения флажка (поз. 3) и установкой хвостовика пружины (поз 16) в отверстие основания (поз. 1) для обеспечения самовозврата флажка до соприкосновения с упором.. При этом усилие давления флажка на упор не должно превышать 2÷2,5 кг.
3. Скоба (поз. 9) условно не показана.

Главный инженер института Н.И. Гузенко

409-28-38
7597/114.3 Альбом XI Часть 3

Изм.	Лист	№ докум.	Подп.	Дата
Разраб.		Доброва		12.78
Пров.		Козлова		
Т.контр.		Шалдин		
Руков.		Перлов		
Н.контр.		Козлова		
Утв.		Шнейберг		

2930/27.000 СБ

Установка бесконтактного датчика
Сборочный чертеж

Лит.	Масса	Масштаб
И	8	1:1
Лист 1	Листов 3	

Гипростроммаш Москва

Формат А2

Инв.№ подл. | Подп. и дата | Взам.инв.№ | Инв.№ дубл. | Подп. и дата

Сборка I

Кожух условно снят

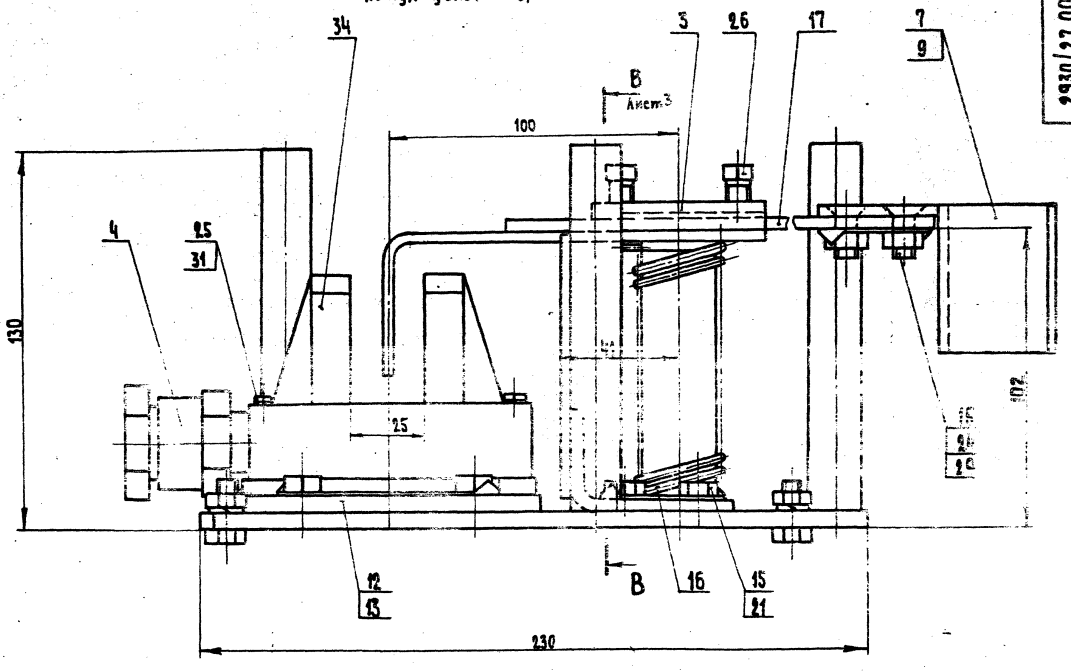

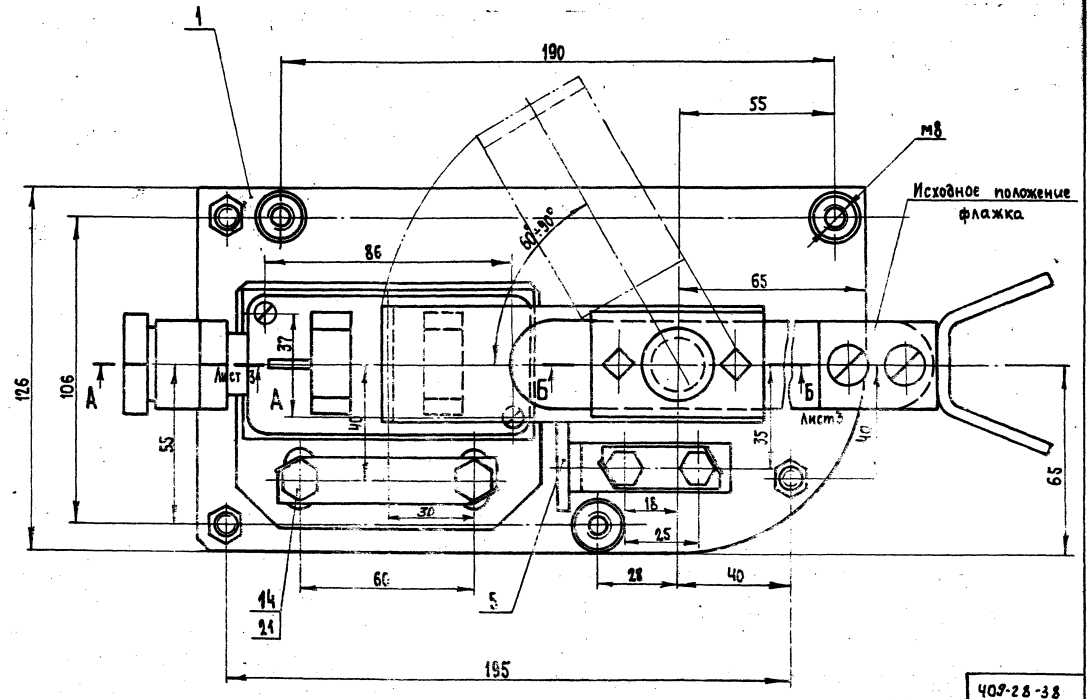

7597/11 ч.3

409-28-38
Альбом XI | Часть 3

2930/27.000СБ

Изм.	Лист	№ докум.	Подп.	Дата
Разраб.		Доброва		12.78
Пров.		Козлова		
Т.контр.		Шалвин		
Руков.		Перлов		
Н.контр.		Козлова		
Утв.		Штрайбегг		

Установка бесконтактного датчика
Сборочный чертеж

Лит.	Масса	Масштаб
И	—	1:1

Лист 1 Листов 3

Гипростроммаш
Москва

Формат А4

Инв.№ подл. | Подп. и дата | Взам. инв.№ | Инв.№ дубл. | Подп. и дата

Сборка II

Кожух условно снят

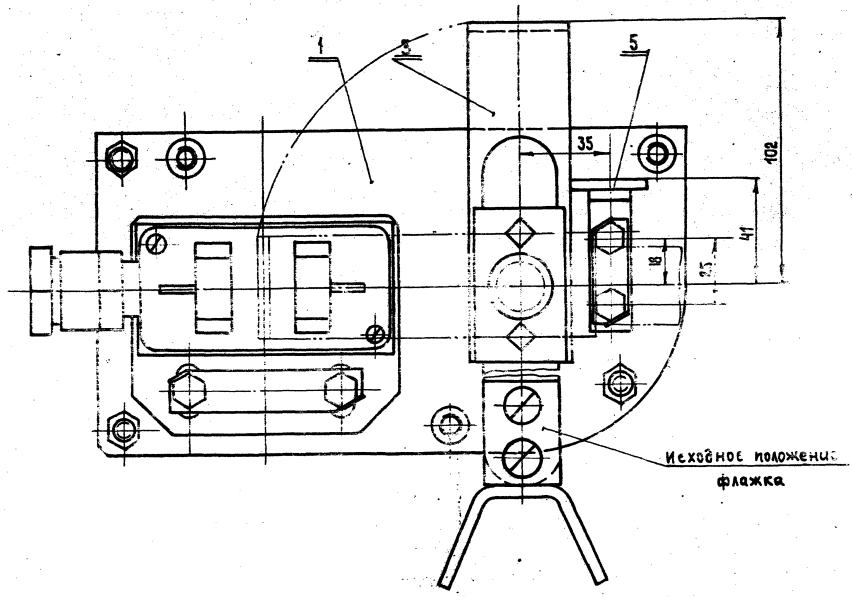

А – А Лист1

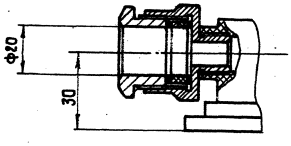

Г – Г Лист1

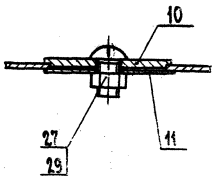

В – В Лист2

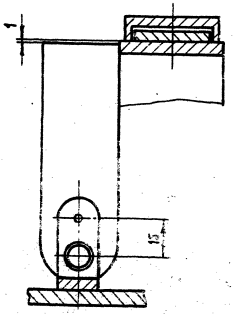

Б – Б Лист2

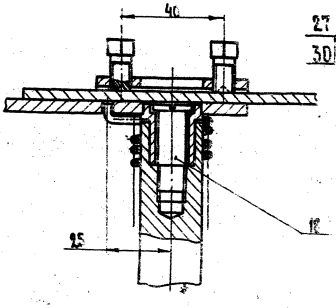

Д – Д Лист1

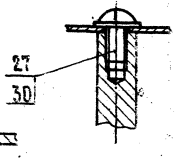

Е – Е Лист1

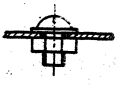

				409-28-38			
				7597 | 11ч.3	Альбом XI	Часть 3	
				2930 | 27.000 СБ			
Изм.	Лист	№ докум.	Подп.	Дата	Установка бесконтактного датчика. Сборочный чертеж	Лит. И	Масса —	Масштаб 1:1
Разраб.		Доброва				Лист 3	Листов 3	
Пров.		Козлова				Гипростроммаш Москва		
Т.контр.		Шалдин						
Руков.		Перлов						
Н.контр.		Козлова						
Утв.		Штейнберг						

Формат 22

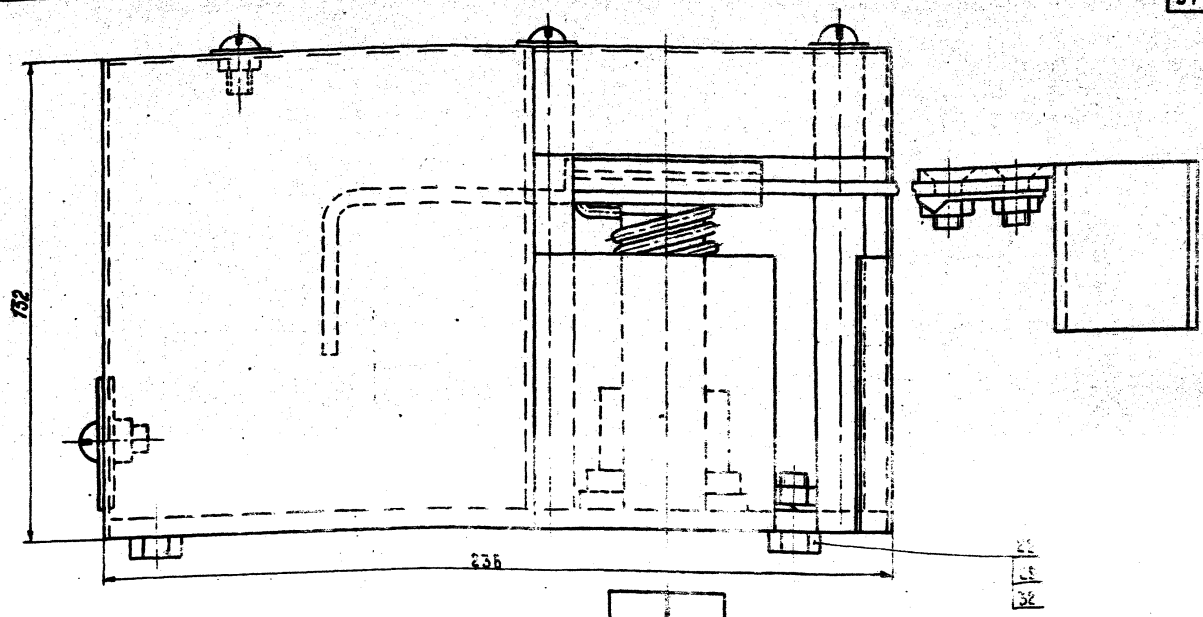

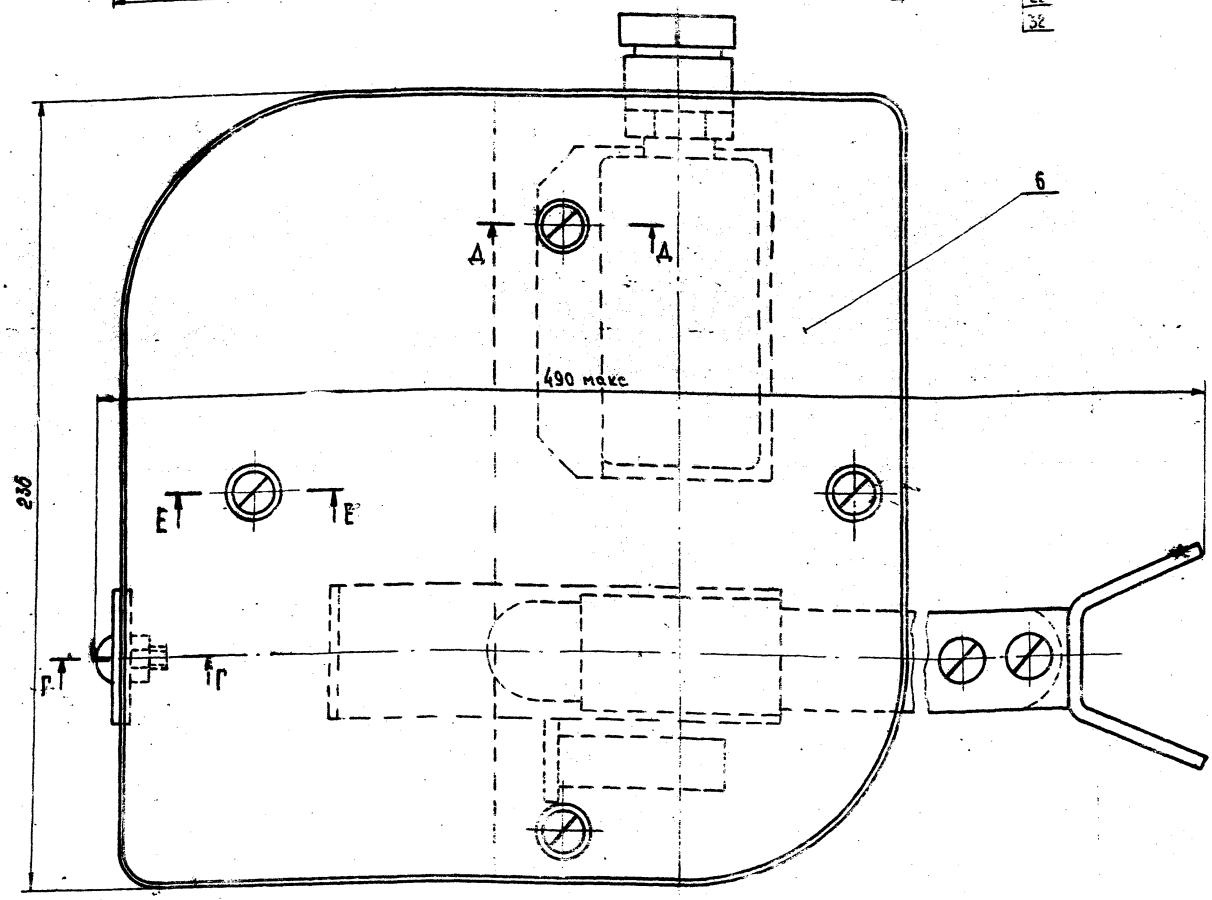

1. Размеры для справок.
2. Сборки I и II отличаются расположением упоров (поз. 5) для исходного положения флажка (поз. 3) и установкой хвостовика пружины (поз. 16) в отверстие основания (поз. 2) для обеспечения самовозврата флажка до соприкосновения с упором. При этом усилие давления флажка на упор не должно превышать 2-2,5 кг.
3. Скоба (поз. 9) условно не показана.
4. Сечения Б-Б, В-В, Г-Г, Д-Д, и Е-Е см. лист 3 ш. 2930/27.000.

7597/11 ч.3

409-28-38
Альбом XI Часть 3

				2930/27.000-01 СБ	
Изм.	Лист	№ докум.	Подп.	Дата	Установка бесконтактного датчика. Сборочный чертеж.
Разраб.		Козлова		12.87	
Пров.		Орлов			
Т.контр.		Шалдин			
Рук.гр.		Орлов			
Н.контр.		Козлова			
Утв.		Шнейберг			

Лит.	Масса	Масштаб
И	8	1:1
Лист 1	Листов 3	

Гипростроммаш Москва

Формат А3

Инв. № подл. | Подп. и дата | Взам. инв. № | Инв. № дубл. | Подп. и дата

2930/27.000.01СБ

Сборка I

Кожух условно снят

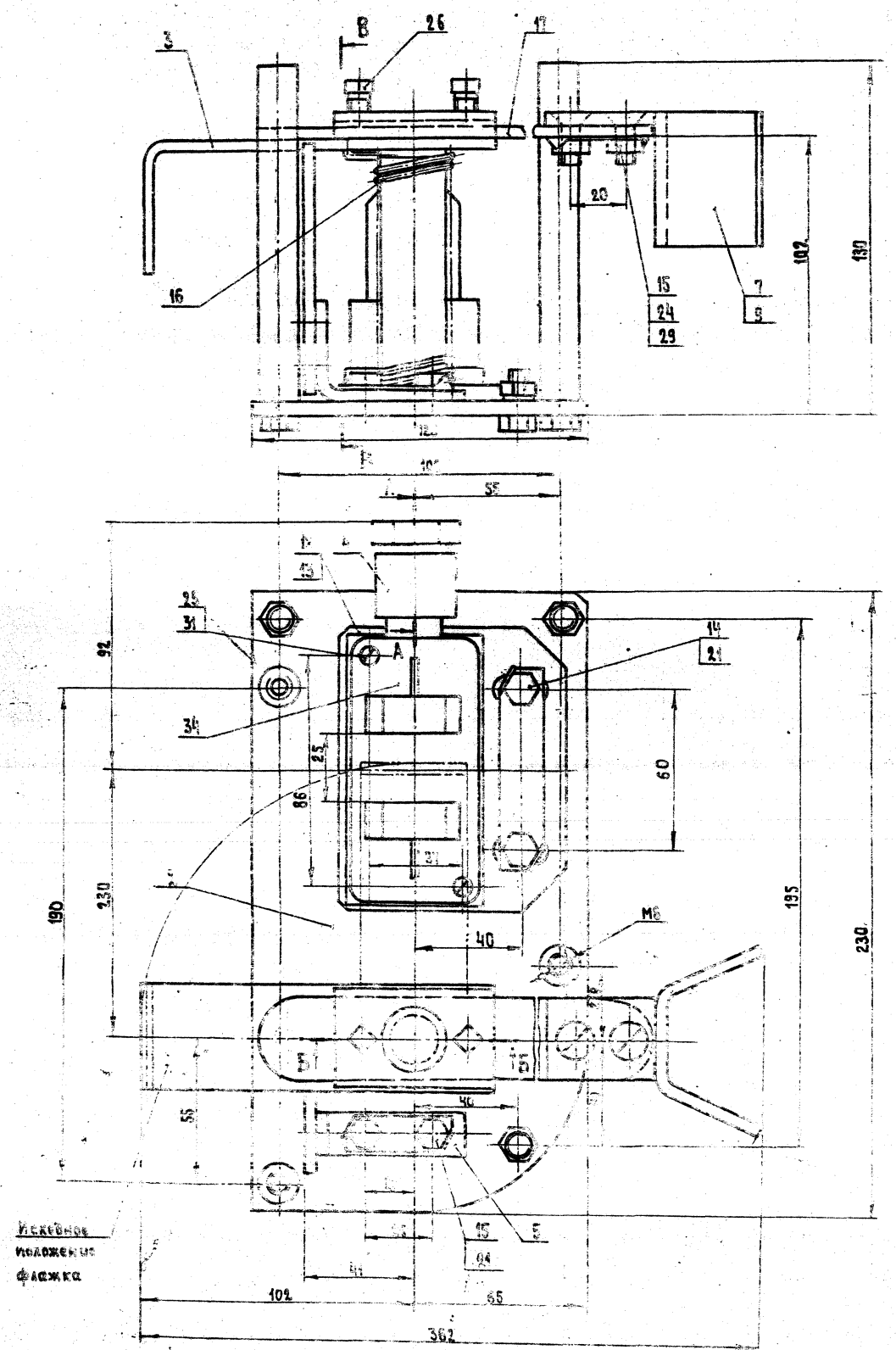

Изм.	Лист	№ докум.	Подп.	Дата
Разраб.		Доброва		12.70
Пров.		Козлова		
Т.контр.		Шалдин		
Руков.		Перлов		
Н.контр.		Козлова		
Утв.		Штейнберг		

409-28-38

Альбом XI | Часть 3

TS97/11ч.3

2930/27.000-01СБ

Установка бесконтактного датчика

Сборочный чертеж

Лит.	Масса	Масштаб
И	—	1:1

Лист 2 | Листов 3

Гипростроммаш Москва

Формат 22

Подп. и дата | Взам. инв. № | Инв. № дубл. | Подп. и дата

2930/27.002

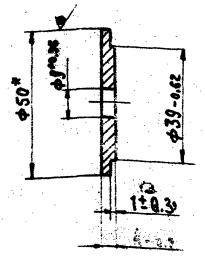

* Размер для справки

Изм.	Лист	№ докум.	Подп.	Дата	2930/27.002		
Разраб.		Козлова			Заглушка	Лит. И	Масса 0.05	Масштаб 1:1
Пров.		Козлов				Лист	Листов 1
Т. контр.		Шалдин					
Руков.					Круг Б 50 ГОСТ 2590-71 / Ст3-2 ГОСТ 535-58	Гипростроммаш Москва	
Н. контр.		Козлова					
Утв.		Перлов					

Формат 11

2930/27.003

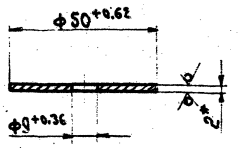

* Размер для справки

Изм.	Лист	№ докум.	Подп.	Дата	2930/27.003		
Разраб.		Козлова		12.78	Шайба	Лит. И	Масса 0.02	Масштаб 1:1
Пров.		Перлов				Лист	Листов 1
Т. контр.		Шалдин					
Руков.					Лист Б-ПН-2 ГОСТ 19904-74 / 4-IV-Вст3пс ГОСТ 16523-70	Гипростроммаш Москва	
Н. контр.		Козлова					
Утв.		Перлов					

Формат 11

2930/27.000-01СБ

Сборка II

Кожух условно снят

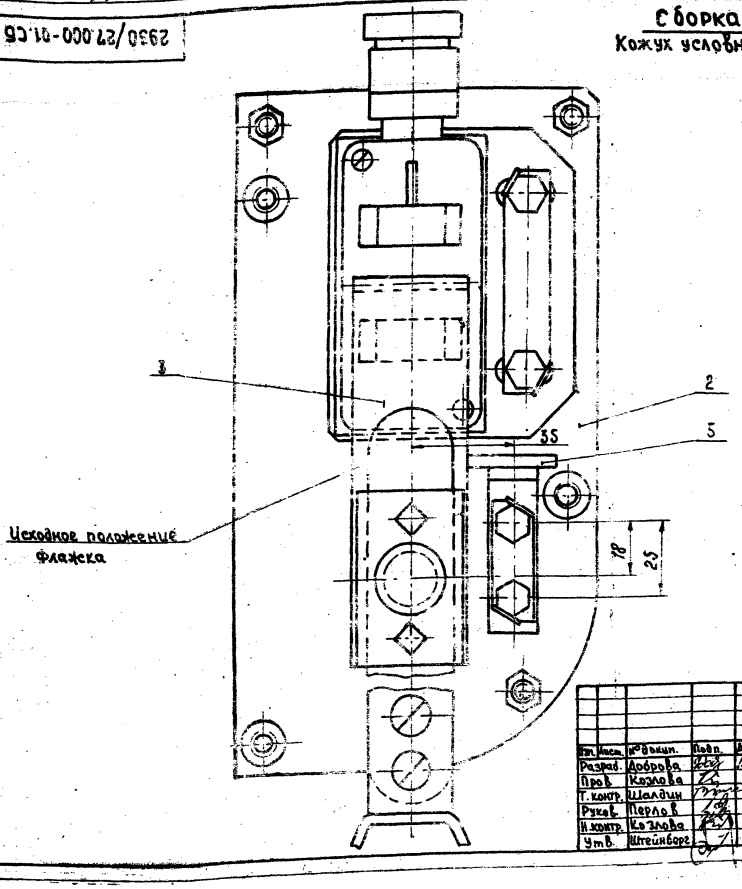

7597/114.3

409-28-38

Альбом XI | Часть 3

Изм.	Лист	№ докум.	Подп.	Дата	2930/27.000-01СБ		
Разраб.		Доброва		12.78	Установка бесконтактного датчика. Сборочный чертеж	Лит. И	Масса —	Масштаб 1:1
Пров.		Козлова				Лист 3	Листов 3
Т. контр.		Шалдин					
Руков.		Перлов				Гипростроммаш Москва	
Н. контр.		Козлова					
Утв.		Штейнберг					

Формат 22

2930/27.000 СХ1

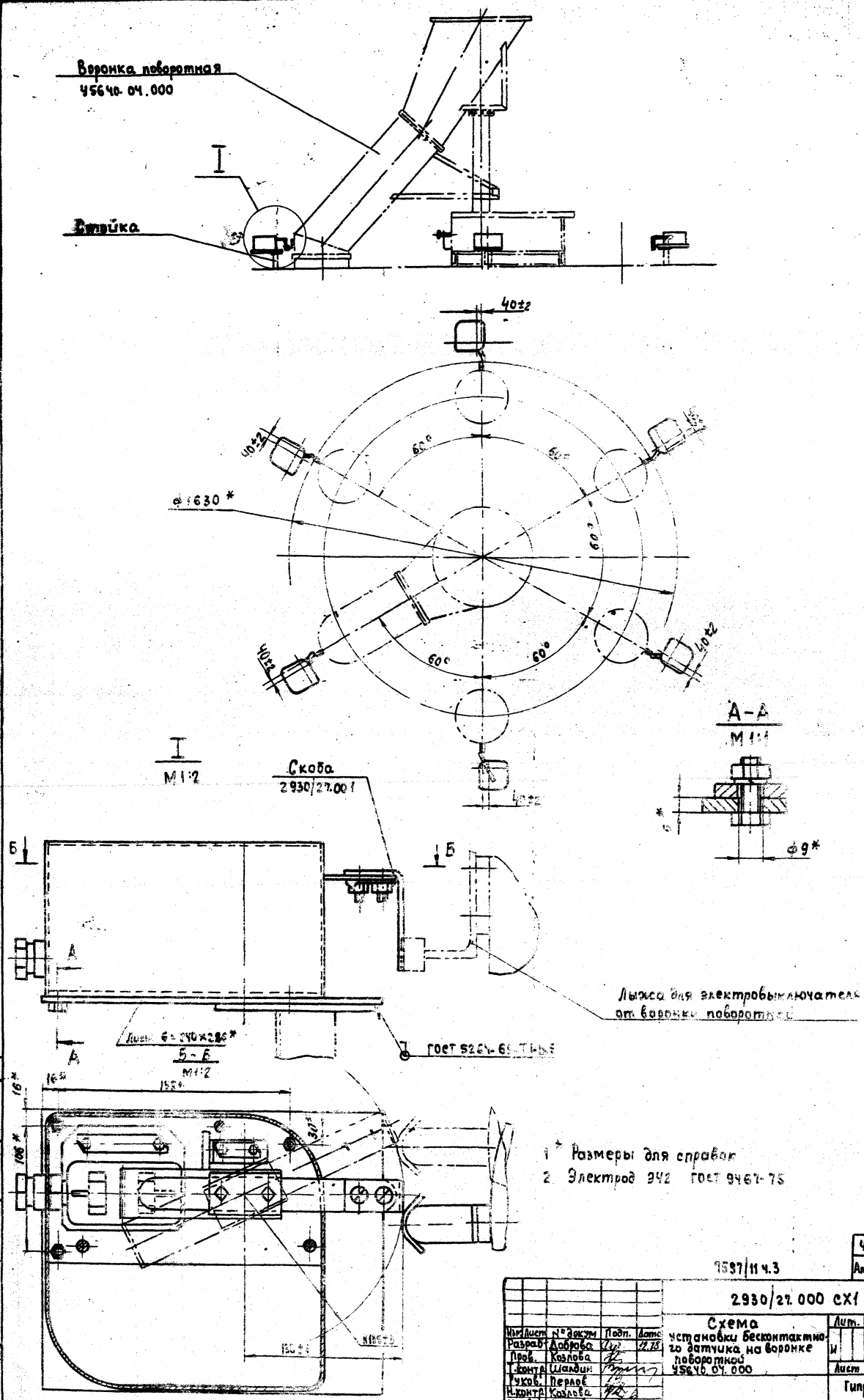

1* Размеры для справок

2. Электрод 942 ГОСТ 9467-75

					409-28-38			
					7597/11 ч.3	Альбом XI	Часть 3	
					2930/27.000 СХ1			
Изм.	Лист	№ докум.	Подп.	Дата	Схема установки бесконтактного датчика на воронке поворотной 45640.04.000	Лит.	Масса	Масштаб
Разраб.		Доброва		12.78		И	—	1:20
Пров.		Козлова				Лист	Листов 1	
Т.контр.		Шалдин				Гипростроммаш Москва		
Руков.		Перлов						
Н.контр.		Козлова						
Утв.		Перлов						

Формат 22

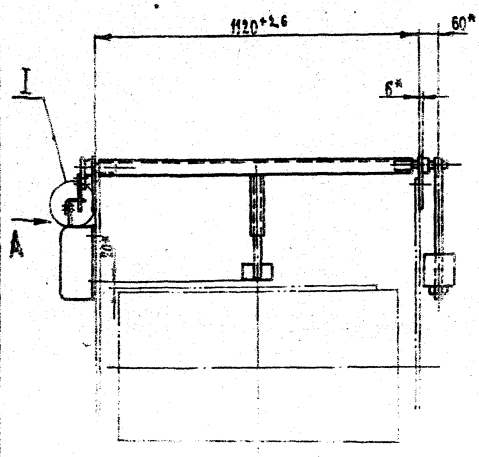

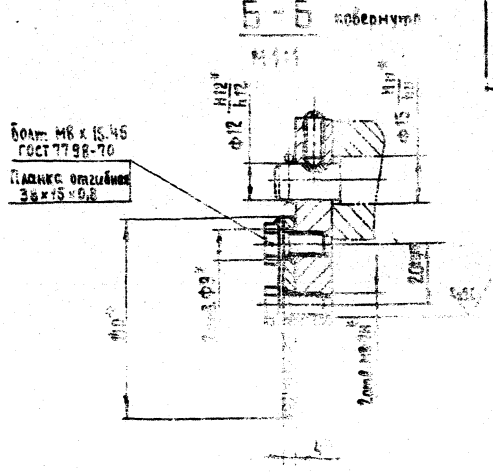

Вид А
м 1:2

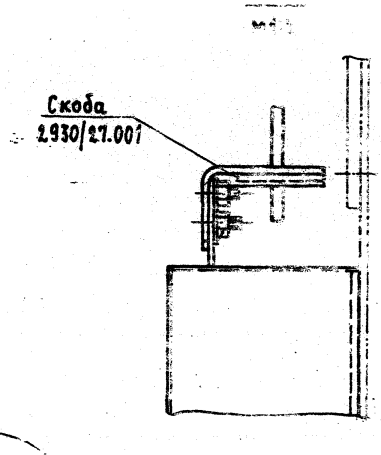

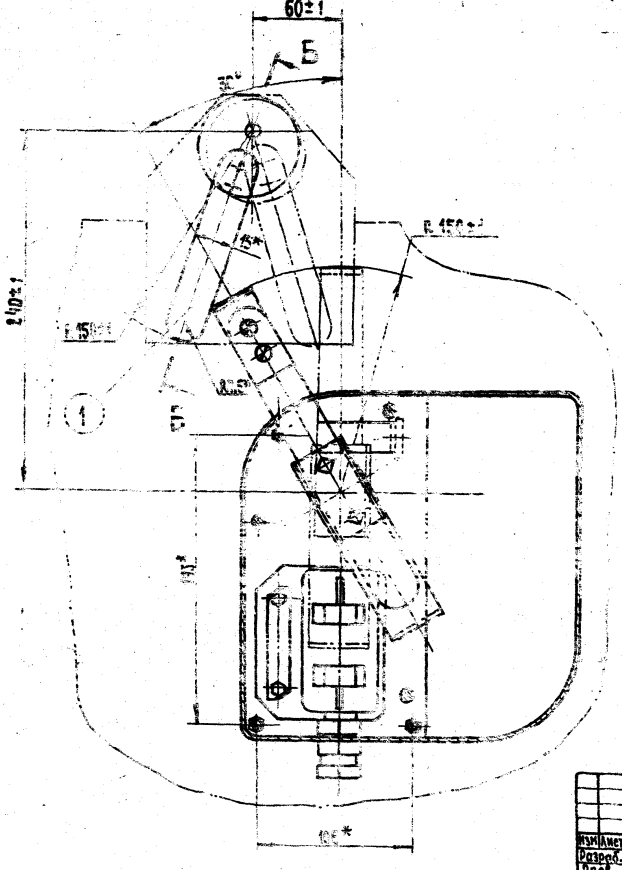

1. Размеры для справок.
2. Рычаг (поз.1) изготовить по размерам, указанным на разрезе „Б-Б" и виде „А"

						409-28-38		
						Альбом XI	Часть 3	
						2930/27.000Сх2		
Изм.	Лист	№ докум.	Подп.	Дата	Схема установки бесконтактного датчика наличия материала на ленте транспортера 2934/3	Лит.	Масса	Масштаб
Разраб.		Аверова		12.79				1:10
Пров.		Передов				Лист	Листов 1	
Т.контр.		Шелевин				Гипростроммаш Москва		
Рук.гр.		Передов						
Н.контр.		Кизрова						
Утв.		Передов						

Инв.№ подл. | Подп. и дата | Взам. инв.№ | Инв.№ дубл. | Подп. и дата

№ строки	Обозначение	Наименование	Куда входит: Обозначение	Куда входит: Кол.	Общее кол.	Примечание
1						
2	2930/27.000	Установка бесконтактного датчика		1	1	
3	2930/27.000-01	Установка бесконтактного датчика		1	1	
4	2930/27.010	Основание	2930/27.000	1	1	
5	2930/27.020	Основание	2930/27.000-01	1	1	
6	2930/26.020	Флажок		1	1	
7	2930/26.030	Соединение концевое		1	1	
8	2930/26.040	Упор	2930/27.000	1	1	
9	2930/26.050	Кожух	2930/27.000-01	1	1	
10	2930/26.060	Скоба в сборе.		1	1	
11						
12						
13						
14						
15						
16						
17						
18						
19						
20						
21						
22						
23						
24						
25						
26						
27						

Инв.№подл. | Подп. и дата | Взам.инв.№ | Инв.№дубл. | Подп. и дата

Изм.	Лист	№ докум.	Подп.	Дата
Разраб.		Доброва		12.77
Пров.		Козлова		
Н.контр.		Козлова		
Утв.		Перлов		

2930/27.000ВС

Установка бесконтактного датчика

Ведомость спецификаций

Лит.	Лист	Листов
И		1

Гипростроммаш Москва

№ строки	Наименование	Обозначение документа на поставку	Поставщик	Куда входит (обозначение)	Количество: на изделие	Количество: в комплекты	Количество: на регулир.	Количество: Всего	Примечание
1									
2	Крепежные изделия								
3									
4	Болты М8×16.46	ГОСТ 7798-70			4			4	
5	М8×30.46				3			3	
6									
7	Винт М4×30.56	ГОСТ 1491-72			2			2	
8	Винт М8×16.56	ГОСТ 17475-72			2			2	
9	Винт М8×16.56	ГОСТ 1485-75		2930/27.000	2			2	
10	Винт М8×12.56	ГОСТ 17473-72			5			5	
11									
12									
13	Гайка М8.5	ГОСТ 5915-70			7			7	
14									
15	Шайба 8.04	ГОСТ 11371-68			4			4	
16									
17	Шайбы 4.65Г	ГОСТ 6402-70			2			2	
18	8.65Г				3			3	

Инв.№подл. | Подп. и дата | Взам.инв.№ | Инв.№дубл. | Подп. и дата

7597/11ч.3

409-28-38

Альбом XI | Часть 3

Изм.	Лист	№ докум.	Подп.	Дата
Разраб.		Доброва		12.77
Пров.		Козлова		
Н.контр.		Козлова		
Утв.		Перлов		

2930/27.000ВП

Установка бесконтактного датчика

Ведомость покупных изделий.

Лит.	Лист	Листов
И		1

Гипростроммаш Москва

Формат А2

2930/27.010СБ

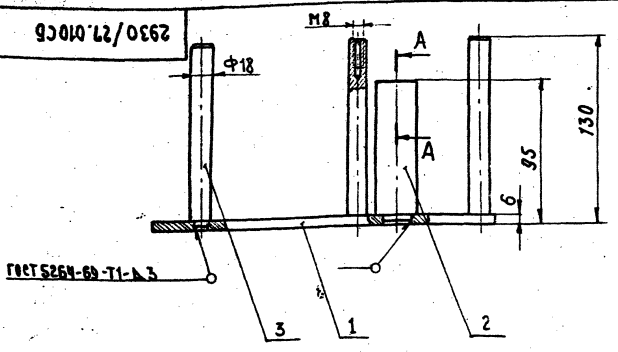

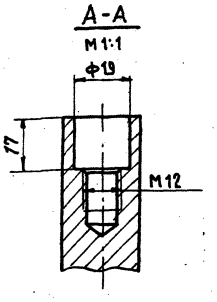

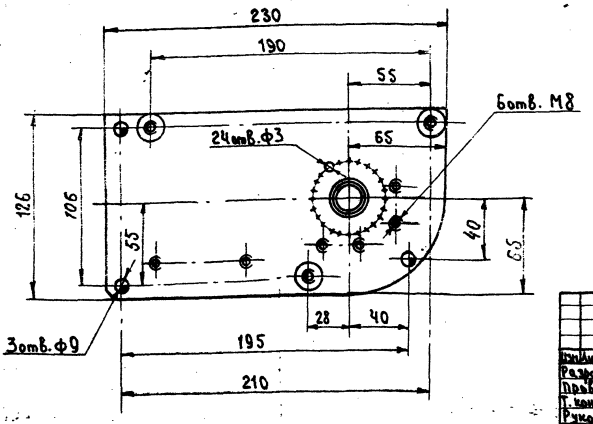

1. Размеры для справок
2. Электрод Э42 ГОСТ 9467-75

Изм.	Лист	№ докум.	Подп.	Дата	2930/27.010 СБ		
Разраб.	Кулагин			12.78	Основание Сборочный чертеж	Лит. И	Масса 2	Масштаб 1:2
Пров.	Козлова					Лист	Листов 1
Т.контр.	Шалдин					Гипростроммаш Москва	
Руков.	Перлов						
Н.контр.	Козлова						
Утв.	Перлов						

Формат 12

Инв. № подл. | Подп. и дата | Взам. инв. № | Инв. № дубл. | Подп. и дата

2930/27.011

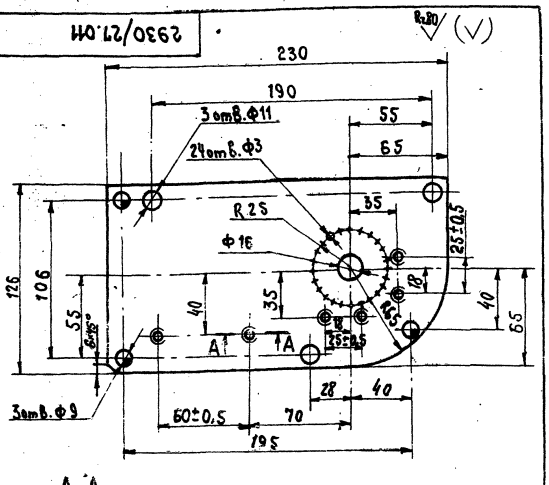

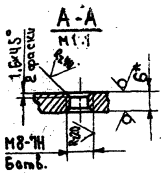

1. Неуказанные предельные отклонения размеров: отверстий -Н14, валов-h14, остальных $\pm\frac{IT16}{2}$
2.* Размер для справки.

Изм.	Лист	№ докум.	Подп.	Дата	2930/27.011		
Разраб.	Козлова			12.78	Плита	Лит. И	Масса 1	Масштаб 1:2
Пров.	Перлов					Лист	Листов 1
Т.контр.	Шалдин						
Руков.							
Н.контр.	Козлова						
Утв.	Перлов						

Лист 5-ПН-6 ГОСТ 19903-74 / Вст 3-2 ГОСТ 14637-69

Гипростроммаш Москва

Формат 11

Формат	Зона	Поз.	Обозначение	Наименование	Кол.	Примечание
				Документация		
12			2930/27.020 СБ	Сборочный чертеж		
				Детали		
11		1	2930/27.011	Плита	1	
		2	2930/26.012	Штырь	1	
		3	2930/26.013	Стойка	3	

7597/114.3

409-28-38

Альбом XI Часть 3

Изм.	Лист	№ докум.	Подп.	Дата	2930/27.010		
Разраб.	Козлова			12.78	Основание	Лит. И	Лист	Листов 1
Пров.	Перлов					Гипростроммаш Москва	
Руков.	Перлов						
Н.контр.	Козлова						
Утв.	Перлов						

Инв. № подл. | Подп. и дата | Взам. инв. № | Инв. № дубл. | Подп. и дата

Формат 11

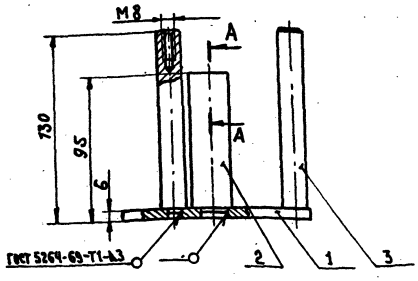

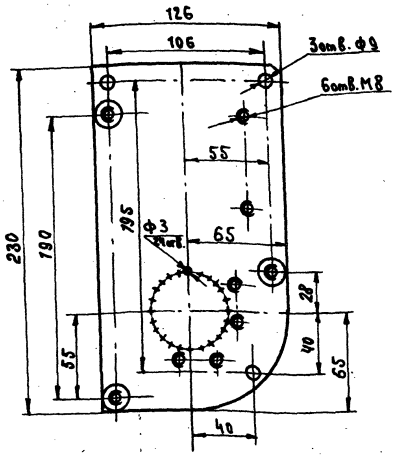

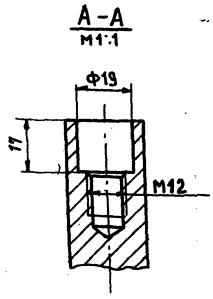

1. Размеры для справок
2. Электрод Э42 ГОСТ 9467-75

Изм.	Лист	№ докум.	Подп.	Дата	2930/27.020СБ			
Разраб.		Козлова		12.78	Основание Сборочный чертеж	Лит.	Масса	Масштаб
Пров.		Перлов				И	2	1:2
Т. контр.		Шайдин				Лист	Листов 1	
Рукав.		Перлов				Гипростроммаш Москва		
Н. контр.		Козлова						
Утв.		Перлов						

Формат А2

Инв.№ подл. | Подп. и дата | Взам. инв.№ | Инв.№ дубл. | Подп. и дата

Rz 80 (✓)

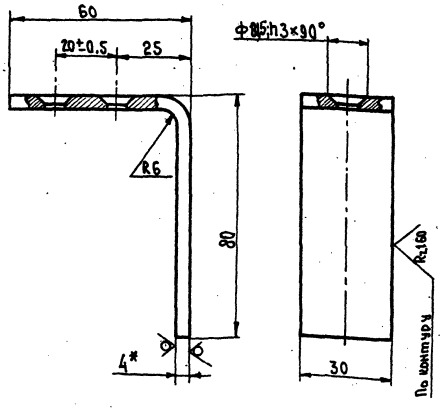

Длина развертки – 133

1. Неуказанные предельные отклонения размеров: отверстий – H14, валов – h14, остальных $\pm \frac{IT16}{2}$
2. * Размер для справки.

Изм.	Лист	№ докум.	Подп.	Дата	2930/27.001			
Разраб.		Козлова		12.78	Скоба	Лит.	Масса	Масштаб
Пров.		Перлов				И	0,12	1:1
Т. контр.		Шайдин				Лист	Листов 1	
Рукав.						Гипростроммаш Москва		
Н. контр.		Козлова						
Утв.		Перлов						

Лист Б-ПН-Ч ГОСТ 19903-74 / В ст.3-2 ГОСТ 14637-69

Формат А4

Инв.№ подл. | Подп. и дата | Взам. инв.№ | Инв.№ дубл. | Подп. и дата

Формат	Зона	Поз.	Обозначение	Наименование	Кол.	Примечание
				Документация		
А2			2930/27.010СБ	Сборочный чертеж		
				Детали		
А3		1	2930/27.011	Плита	1	
		2	2930/26.012	Штырь	1	
		3	2930/26.013	Стойка	3	

7597/114.3 | 409-28-38 | Альбом XI | Часть 3

Изм.	Лист	№ докум.	Подп.	Дата	2930/27.020			
Разраб.		Козлова		12.78	Основание	Лит.	Лист	Листов
Пров.		Перлов				И		1
Рукав.		Перлов				Гипростроммаш Москва		
Н. контр.		Козлова						
Утв.		Перлов						

Формат А4

2930/30.001

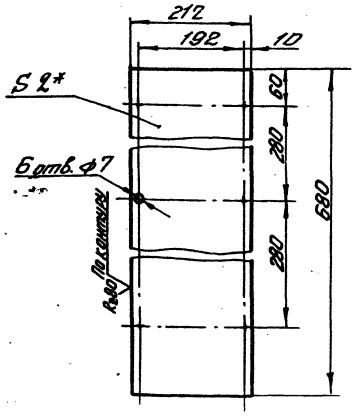

1. Неуказанные предельные отклонения размеров: отверстия - H14, валов - h 14, остальных $\pm \frac{IT16}{2}$
2. * Размер для справки
3. Острые кромки притупить

Изм.	Лист	N докум.	Подп.	Дата	2930/30.001		
Разраб.		Малышева		12.78	Дно	Лит.	Масса	Масштаб
Пров.		Козлова				И	2,3	1:5
Т. контр.		Шалдин				Лист	Листов 1
Рукав.							
Н. контр.		Козлова			Лист Б-ПН-2 ГОСТ 19904-74	Гипростроммаш Москва	
Утв.		Перлов			4-IV-Ст.Зпс ГОСТ 16523-70		

Инв. № подл. | Подп. и дата | Взам. инв. № | Инв. № дубл. | Подп. и дата

95

2930/30.003

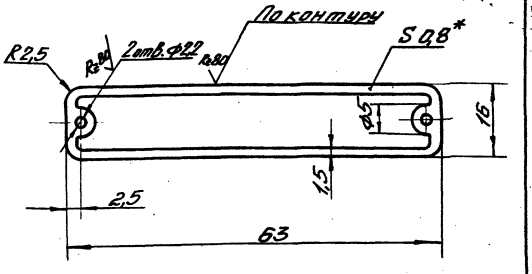

1. На пластинке выполнить надпись - „заземление" по ОСТ 22-339-72 шрифтом кегель 16.
2. Неуказанные предельные отклонения размеров: отверстия-H14; валов - h 14; остальных - $\pm \frac{IT16}{2}$
3. * Размер для справок

Изм.	Лист	N докум.	Подп.	Дата	2930/30.003		
Разраб.		Малышева		12.78	Пластинка II-9	Лит.	Масса	Масштаб
Пров.		Козлова				И	0,005	2:1
Т. контр.		Шалдин				Лист	Листов 1
Рукав.							
Н. контр.		Козлова			Лист АМц.М-0,8 ГОСТ 21631-76	Гипростроммаш Москва	
Утв.		Перлов					

Инв. № подл. | Подп. и дата | Взам. инв. № | Инв. № дубл. | Подп. и дата

Формат	Зона	Поз.	Обозначение	Наименование	Кол.	Примечание
				Документация		
2П			2930/30.000 СБ	Сборочный чертеж		
12			2930/30.000 ВС	Ведомость спецификаций		
12			2930/30.000 ВП	Ведомость покупных изделий		
11			2930/30.000 ВМ	Ведомость материалов		
				Сборочные единицы		
11		1	2930/30.010	Каркас	1	
11		2	2930/30.020	Дверь	1	
11		3	2930/30.030	Петля	3	
				Детали		
11		4	2930/30.001	Дно	1	
11		5	2930/30.002	Уплотнение 3180×20×10 пластина резиновая губчатая толщ. 10 ТУ МН и НПП №38-5-1206-68	1	
11		6	2930/30.003	Пластинка II-9	1	
11		7	2930/30.004	Таблица напряжения	1	
11		8	2930/30.005	Щеколда	1	

Изм.	Лист	N докум.	Подп.	Дата	2930/30.000		
Разраб.		Малышева		12.78	Шкаф аппаратный	Лит.	Лист	Листов
Пров.		Козлова				И	1	2
Рукав.		Перлов				Гипростроммаш Москва	
Н. контр.		Козлова					
Утв.		Штейнберг					

Инв. № подл. | Подп. и дата | Взам. инв. № | Инв. № дубл. | Подп. и дата

Формат А4

Формат	Зона	Поз.	Обозначение	Наименование	Кол.	Примечание
11		9	2930/30.006	Ось	1	
				Стандартные изделия		
		10		Болт М12×25.46 ГОСТ 7808-70	1	
		11		Болт М12×20.46 ГОСТ 7798-70	4	
		12		Винт М6×10.56 ГОСТ 17473-72	6	
		13		Винт М6×16.56 ГОСТ 17475-72	9	
		14		Гайка М6.5 ГОСТ 5927-70	9	
		15		Шайба 12.04 ГОСТ 11371-68	2	
				Шайбы ГОСТ 6402-70		
		16		12.65Г	5	
		17		6.65Г	9	
		18		Штифт конический 4×26 ГОСТ 3129-70	1	
		19		Заклепка 2×6.37 ГОСТ 10299-68	6	

409-2-8-3-8

7597 | 11 ч. 3 | Альбом XI | Часть 3

2930/30.000 | Лист 2

Инв. № подл. | Подп. и дата | Взам. инв. № | Инв. № дубл. | Подп. и дата

Формат А4

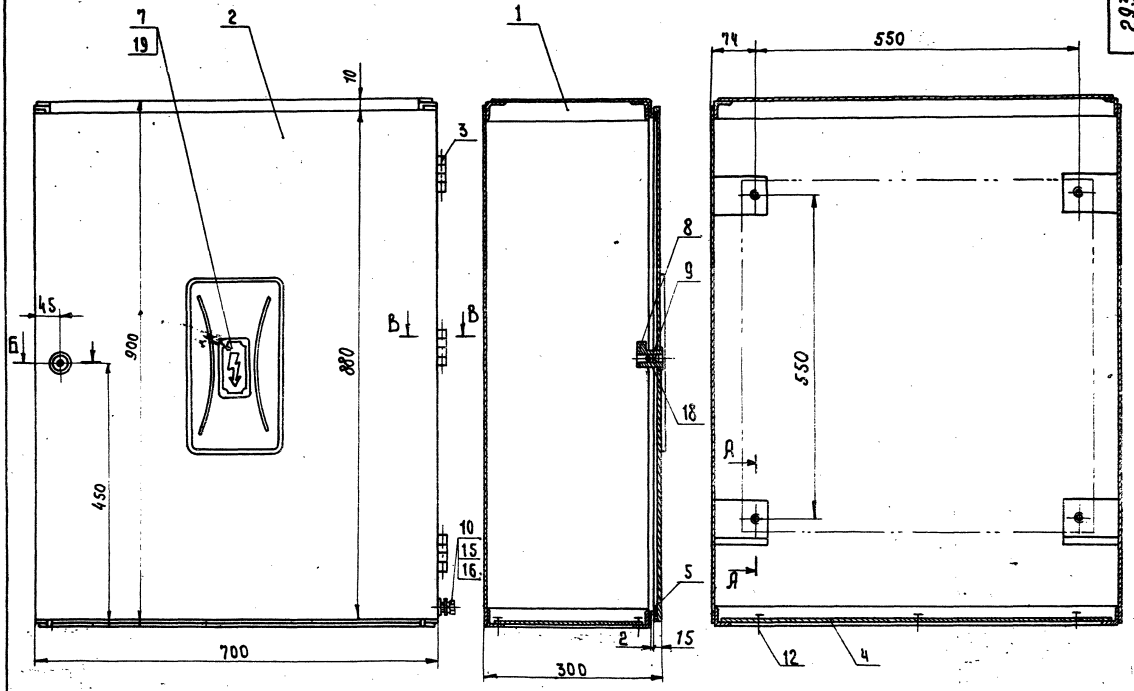

А - А
М1:2

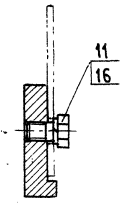

Б - Б
М1:2

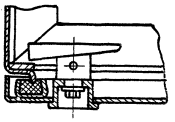

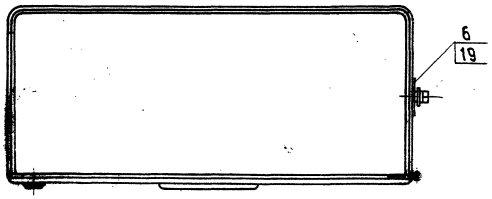

В - В
М1:1

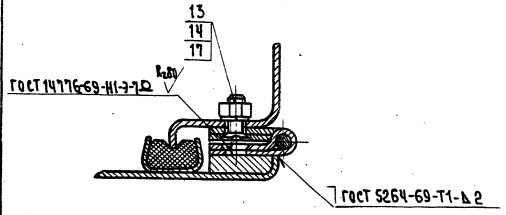

1. Шкаф с наружной стороны должен иметь ровную поверхность без выпуклостей, вмятин и перекосов.
2. Наружную поверхность окрасить под цвет машины.
3. Внутреннюю поверхность окрасить белым нитролаком.
4. Размеры для справок.

7597/11 ч 3

409-28-38
Альбом XI | Часть 3

2930/30.000 СБ

Изм.	Лист	№ докум.	Подп.	Дата
Разраб.		Малышева		11.78
Пров.		Козлова		
Т.контр.		Шалдин		
Рук.гр.		Перлов		
Н.контр.		Козлова		
Утв.		Штейнберг		

Шкаф аппаратный. Сборочный чертеж

Лит.	Масса	Масштаб
И	50	1:5
Лист	Листов 1	

Гипростроммаш Москва

Главный инженер института Н.И. Гузенко

Инв.№ подл. | Подп. и дата | Взам. инв.№ | Инв.№ дубл. | Подп. и дата

Формат А2

№ строки	Наименование	Обозначение документа на поставку	Поставщик	Куда входит (обозначение)	Количество на изделие	Количество в компл.	Количество на регулир.	Количество всего	Примечание
1	Крепежные изделия								
2									
3	Болт М12×25.46	ГОСТ 7808-70			1			1	
4	Болт М12×20.46	ГОСТ 7798-70			4			4	
5	Винт М6×10.56	ГОСТ 17473-72			6			6	
6	Винт М6×16.56	ГОСТ 17475-72			9			9	
7	Гайка М6.5	ГОСТ 5927-70		2930/30.000	9			9	
8	Шайба 12.04	ГОСТ 11371-68			2			2	
9	Шайбы:	ГОСТ 6402-70							
10	12.65Г				5			5	
11	6.65Г				9			9	
12	Штифт конический 4×26	ГОСТ 3129-70			1			1	
13	Заклепка 2×6.37	ГОСТ 10299-68			6			6	
14									
15									
16									
17									
18									
19									
20									
21									
22									
23									
24									
25									
26									
27									

Инв.№ подл. | Подп. и дата | Взам. инв.№ | Инв.№ дубл. | Подп. и дата

Изм.	Лист	№ докум.	Подп.	Дата
Разраб.		Малышева		12.78
Пров.		Козлова		
Н.контр.		Козлова		
Утв.		Перлов		

2930/30.000 ВП

Шкаф аппаратный
Ведомость покупных изделий

Лит.	Лист	Листов
И		1

Гипростроммаш
Москва

Формат 12

№ строки	Обозначение	Наименование	Куда входит: Обозначение	Куда входит: Кол.	Общее кол.	Примечание
1	2930/30.000	Шкаф аппаратный				
2						
3	2930/30.010	Каркас	2930/30.000	1	1	
4	2930/30.020	Дверь	2930/30.000	1	1	
5	2930/30.030	Петля	2930/30.000	3	3	
6	2930/30.040	Ось	2930/30.030	1	3	
7						
8						
9						
10						
11						
12						
13						
14						
15						
16						
17						
18						
19						
20						
21						
22						
23						
24						
25						
26						
27						
28						

Инв.№ подл. | Подп. и дата | Взам. инв.№ | Инв.№ дубл. | Подп. и дата

409-28-38

7597 | 11ч.3 | Альбом XI | Часть 3

Изм.	Лист	№ докум.	Подп.	Дата
Разраб.		Малышева		12.78
Пров.		Козлова		
Н.контр.		Козлова		
Утв.		Перлов		

2930/30.000 ВС

Шкаф аппаратный
Ведомость спецификаций

Лит.	Лист	Листов
И		1

Гипростроммаш
Москва

Формат 12

Формат	Зона	Поз.	Обозначение	Наименование	Кол.	Примечание
				Документация		
А1			2930/30. 030 СБ	Сборочный чертеж		
				Сборочные единицы		
А1		1	2930/30. 040	Ось	1	
				Детали		
А1		2	2930/30. 031	Петля	2	

Изм.	Лист	№ докум.	Подп.	Дата
Разраб.		Малышева		12.14
Пров.		Козлова		
Руков.		Перлов		
Н. контр.		Козлова		
Утв.		Перлов		

2930/30. 030

Петля

Лит. | Лист | Листов 1

Гипростроммаш Москва

Формат А1

Инв. № подл. | Подп. и дата | Взам. инв. № | Инв. № дубл. | Подп. и дата

98

2930/30. 030 СБ

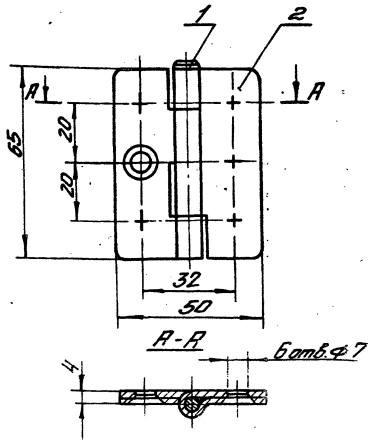

Размеры для справок

Изм.	Лист	№ докум.	Подп.	Дата
Разраб.		Малышева		12.14
Пров.		Козлова		
Т. контр.		Шалдин		
Руков.		Перлов		
Н. контр.		Козлова		
Утв.		Перлов		

2930/30. 030 СБ

Петля

Сборочный чертеж

Лит.	Масса	Масштаб
И	0,11	1:1
Лист	Листов 1	

Гипростроммаш Москва

Формат А1

№ п/п	Наименование материала	Сортамент (ГОСТ) Материал (марка, ГОСТ)	Масса кг	Примечан.
1	Сталь толстолистовая	Б-ПН ГОСТ 19904-74 IV-Н-Ст.3 пс ГОСТ 16523-70		
	1		1,1	
	2		33	
	6		0,3	
2	Круг калиброванный	Ц ГОСТ 7417-75 45-В ГОСТ 1051-73		
	5		0,03	
3	Полоса	ГОСТ 103-76 В Ст.3-2 ГОСТ 535-58		
	5×20		0,1	
4	Сталь угловая	ГОСТ 8509-72 Ст.3-2 ГОСТ 535-58		
	32×32×4		7,2	
5	Сталь	В Ст.3-2 ГОСТ 380-71	4,4	
		45-2-Б ГОСТ 1050-74	0,1	
6	Чугун	Сч 15-32 ГОСТ 1412-72	0,2	
7	Лист алюмин.	АМцМ ГОСТ 21631-76		
	0,8		0,1	
8	Крепежные изделия		0,3	

Изм.	Лист	№ докум.	Подп.	Дата
Разраб.		Малышева		12.14
Пров.		Козлова		
Руков.		Перлов		
Н. контр.		Козлова		
Утв.		Перлов		

2930/30. 000 ВМ

Шкаф аппаратный

Ведомость материалов

Лит. | Лист | Листов 1

Гипростроммаш Москва

Формат А4

2930/30. 031

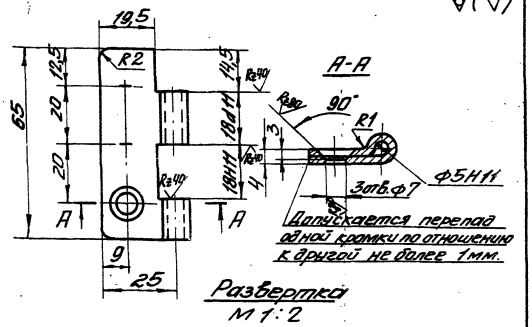

Развертка

М 1:2

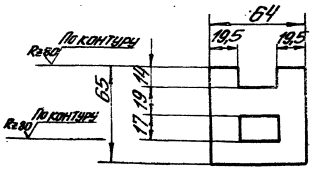

1. Неуказанные предельные отклонения размеров: отверстий-Н14, валов-h14, остальных $\pm \frac{IT16}{2}$.
2. * Размер для справок
3. Острые кромки притупить.

409-28-38

7597 | 11 ч.3 | Альбом XI | Часть 3

Изм.	Лист	№ докум.	Подп.	Дата
Разраб.		Малышева		12.14
Пров.		Козлова		
Т. контр.		Шалдин		
Руков.		Перлов		
Н. контр.		Козлова		
Утв.		Перлов		

2930/30. 031

Петля

Лит.	Масса	Масштаб
И	0,05	1:1
Лист	Листов 1	

Лист Б-ПН-2 ГОСТ 19904-74
4-IV-О-3 пс ГОСТ 16523-70

Гипростроммаш Москва

Формат А1

2930/30.011

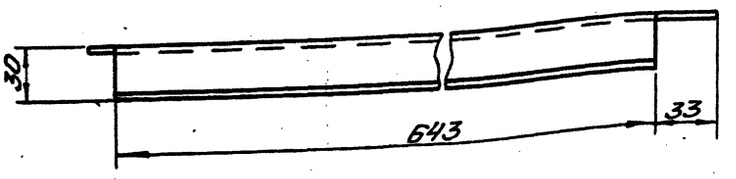

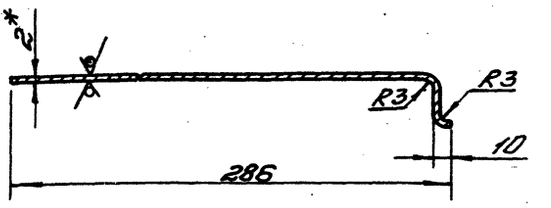

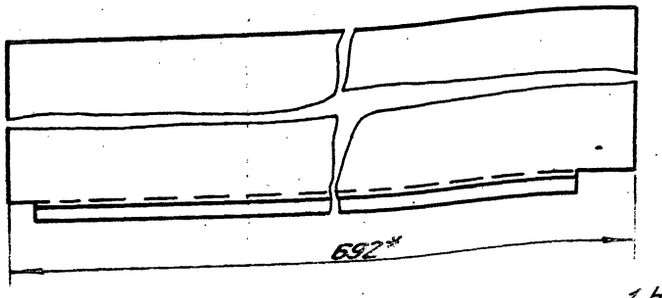

Развертка
М1:5

1. Неуказанные предельные отклонения размеров: валов - h14, остальных $\pm \frac{IT16}{2}$
2. * Размеры для справок
3. Острые кромки притупить.

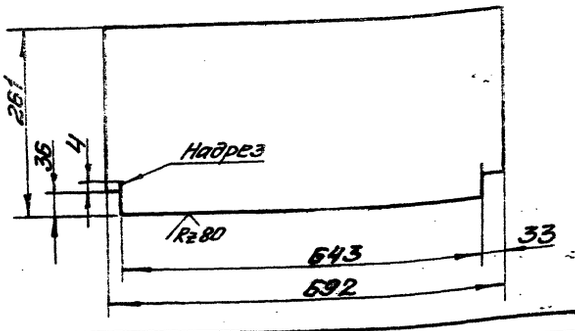

Изм.	Лист	N докум.	Подп.	Дата
Разраб.	Малышева			12.78
Пров.	Козлова			
Т.контр.	Шалдин			
Руков.				
Н.контр.	Козлова			
Утв.	Перлов			

2930/30.011

Крышка

Лит.	Масса	Масштаб
И	2,4	1:2
Лист	Листов 1	

Лист Б-ПН-2 ГОСТ 19904-74
Ч-ВГ-3пс ГОСТ 16523-70

Гипростроммаш Москва

Формат 12

2930/30.015

Rz80 √ (√)

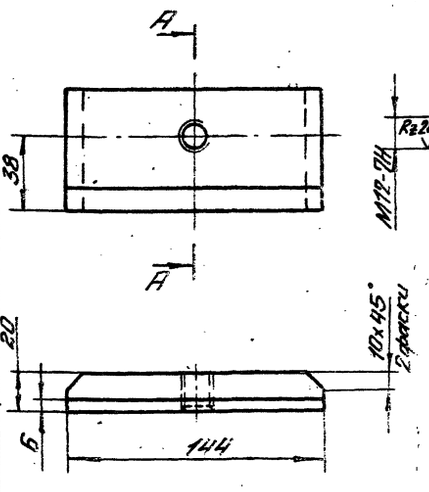

Неуказанные предельные отклонения размеров: валов - h14, остальных $\pm \frac{IT16}{2}$

Изм.	Лист	N докум.	Подп.	Дата
Разраб.	Малышева			12.78
Пров.	Козлова			
Т.контр.	Шалдин			
Руков.				
Н.контр.	Козлова			
Утв.	Перлов			

2930/30.015

Упор

Лит.	Масса	Масштаб
И	1	1:2
Лист	Листов 1	

В Ст.3-2 ГОСТ 380-71

Гипростроммаш Москва

Формат 11

Формат	Зона	Поз.	Обозначение	Наименование	Кол.	Примечание
				Документация		
22			2930/30.010 СБ	Сборочный чертеж		
				Детали		
12		1	2930/30.011	Крышка	1	
12		2	2930/30.012	Рама	2	
12		3	2930/30.013	Остов каркаса	1	
11		4	2930/30.014	Стенка передняя	1	
11		5	2930/30.015	Упор	4	
11		6	2930/30.016	Планка	1	

Изм.	Лист	N докум.	Подп.	Дата
Разраб.	Малышева			12.78
Пров.	Козлова			
Руков.	Перлов			
Н.контр.	Козлова			
Утв.	Перлов			

2930/30.010

Каркас

Лит.	Лист	Листов
И		1

Гипростроммаш Москва

Формат 11

409-28-38

7591 11 ч.3 Альбом XI Часть 3

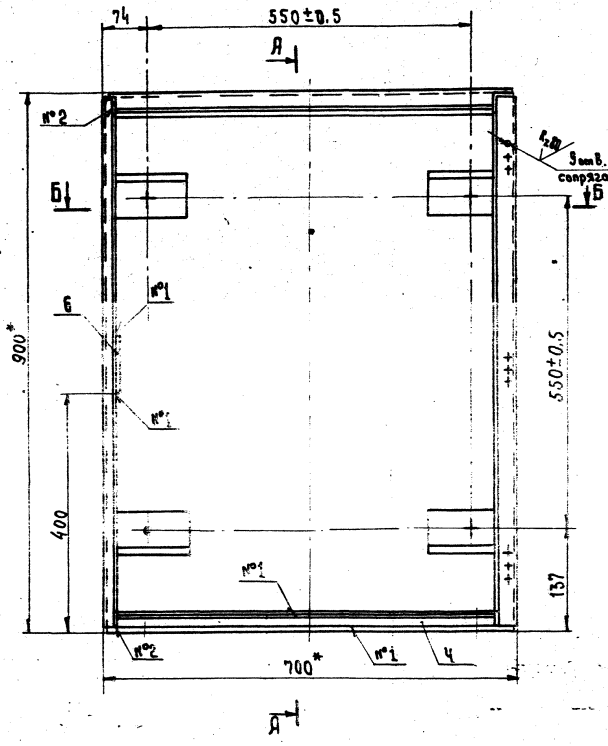

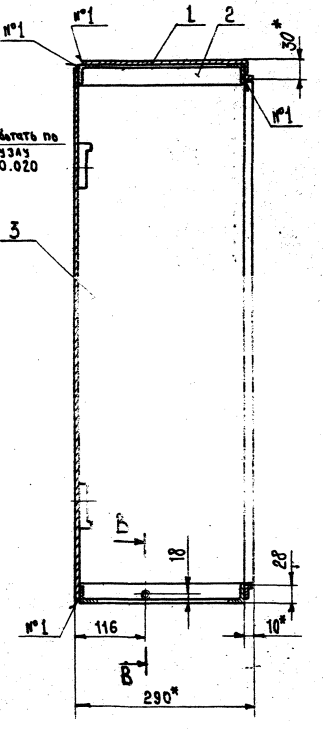

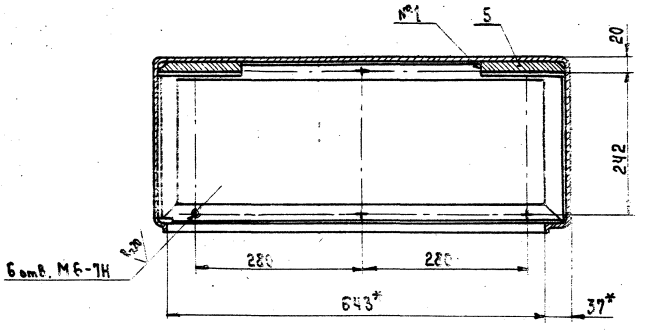

1. Коробление листов, перекосы углов не допускаются.
2. Неуказанные предельные отклонения размеров: отверстий — Н14, валов - h14, остальных $\pm \frac{IT16}{2}$.
3. *Размеры для справок.
4. Швы сварных соединений по ГОСТ 5264-69
5. Электрод Э42 ГОСТ 9467-75
6. Масса наплавленного металла - 0,5 кг. (для справок).

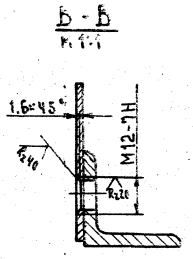

Номер шва	Шов
№1	Н1 - △2 ⊐
№2	С2 ⌓

409-28-38

7597/11ч.3 | Альбом XI | Часть 3

Изм	Лист	№ докум.	Подп.	Дата
Разраб.		Малышева		12.78
Пров.		Козлова		
Т.контр.		Шалдин		
Руков.		Перлов		
Н.контр.		Козлова		
Утв.		Перлов		

2930/30.010СБ

Каркас
Сборочный чертеж

Лит.	Масса	Масштаб
И	31	1:5

Лист | Листов 1

Гипростроммаш Москва

Формат 22

Инв. № подл. | Подп. и дата | Взам. инв. № | Инв. № дубл. | Подп. и дата

Формат	Зона	Поз.	Обозначение	Наименование	Кол.	Примечание
				Документация		
22			2930/30.020 СБ	Сборочный чертеж		
				Детали		
12		1	2930/30.021	Остов двери	1	
11		2	2930/30.022	Обойма	2	
11		3	2930/30.023	Обойма	2	
11		4	2930/30.024	Планка	3	
11		5	2930/30.025	Втулка	1	

Изм.	Лист	№ докум.	Подп.	Дата
Разраб.		Малышева		
Пров.		Козлова		
Руков.		Перлов		
Н.контр.		Козлова		
Утв.		Перлов		

2930/30.020

Дверь

Лит.	Лист	Листов
И		1

Гипростроммаш Москва

Формат 11

2930/30.014

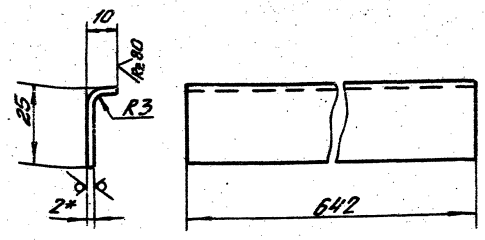

Длина развертки - 32

1. Неуказанные предельные отклонения размеров валов - по h14, остальных $\pm\frac{\text{ОТ}16}{2}$
2. *Размер для справки
3. Острые кромки притупить

Изм.	Лист	№ докум.	Подп.	Дата
Разраб.		Малышева		
Пров.		Козлова		
Т.контр.		Шалдин		
Руков.				
Н.контр.		Козлова		
Утв.		Перлов		

2930/30.014

Стенка передняя

Лит.	Масса	Масштаб
И	0,3	1:1

Лист 1 Листов 1

Лист Б-ПН-2 ГОСТ 19904-74 / 4-IV-Ст.3пс ГОСТ 16523-70

Гипростроммаш Москва

Формат 11

2930/30.021

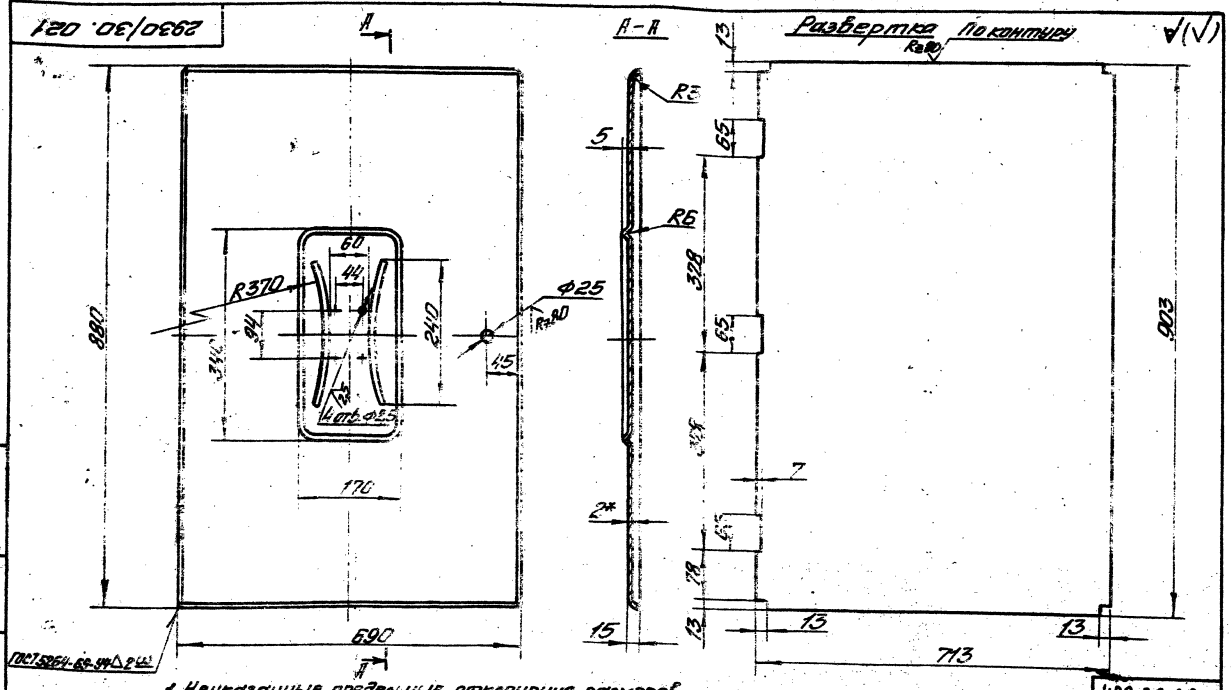

1. Неуказанные предельные отклонения размеров: отверстий - H14, валов - h14, остальных $\pm\frac{\text{ОТ}16}{2}$
2. *Размер для справки.
3. Электрод 342 ГОСТ 9467-75

7597/11 ч.3

409-28-38

Альбом XI | Часть 3

2930/30.021

Изм.	Лист	№ докум.	Подп.	Дата
Разраб.		Малышева		
Пров.		Козлова		
Т.контр.		Шалдин		
Руков.				
Н.контр.		Козлова		
Утв.		Перлов		

Остов двери

Лит.	Масса	Масштаб
И	10	1:5

Лист 1 Листов 1

Лист Б-ПН-2 ГОСТ 19904-74 / 4-IV-Ст.3пс ГОСТ 16523-70

Гипростроммаш Москва

Формат 11

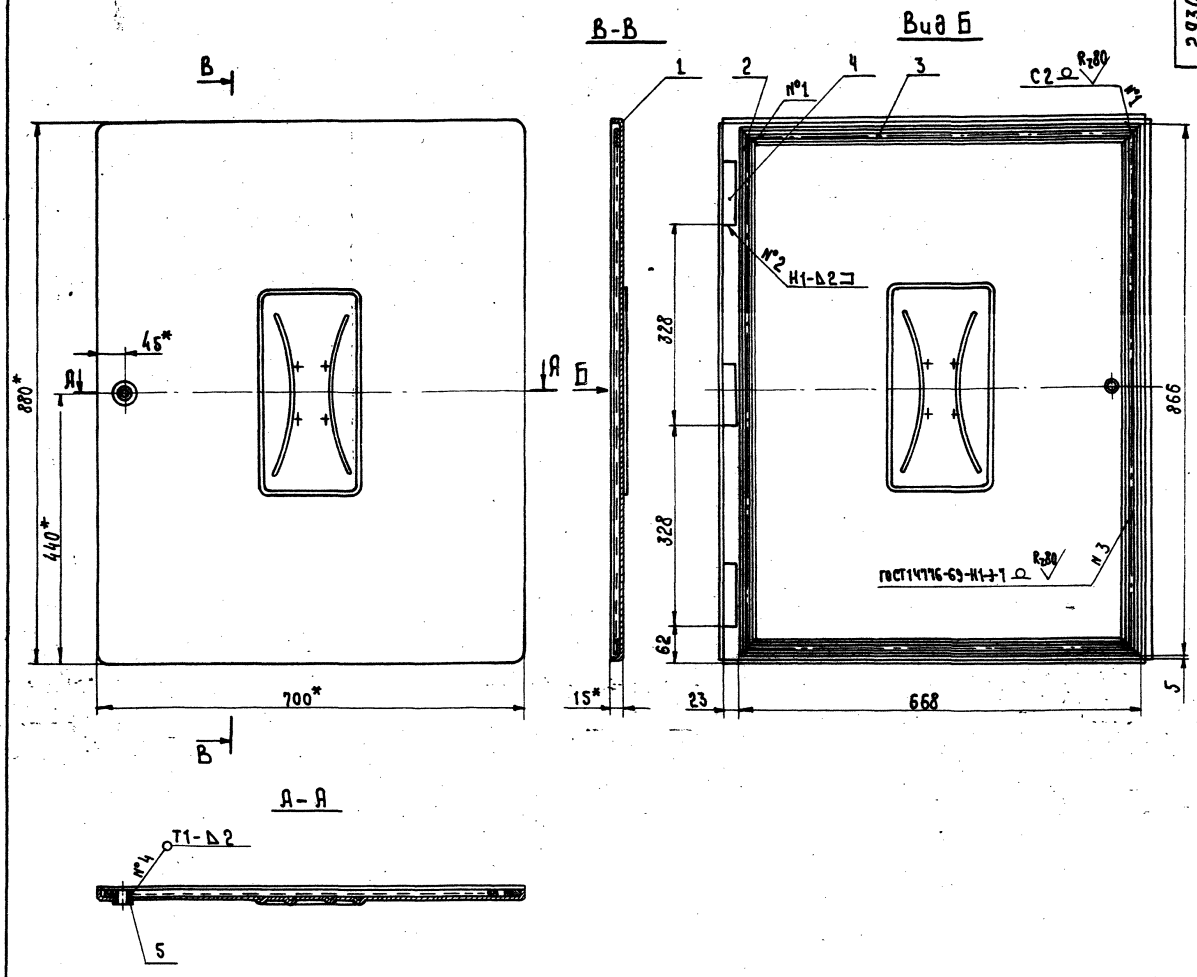

А-А

1. Неуказанные предельные отклонения размеров валов – h14, остальных $\pm \frac{JT16}{2}$
2. *Размеры для справок.
3. Сварку обоймы (поз.4) производить как показано для обоймы (поз.3).
4. Швы сварных соединений по ГОСТ 5264-69.
5. Электрод Э42 ГОСТ 9467-75.
6. Масса наплавленного металла 0,5 кг. (для справок).

					7597/Н4.3		409-28-38	
							Альбом XI	Часть 3
					2930/30.020СБ			
Изм.	Лист	№ докум.	Подп.	Дата	Дверь сборочный чертеж	Лит.	Масса	Масштаб
Разраб.		Малышева				И	12	1:5
Пров.		Козлова				Лист	Листов 1	
Т.контр.		Шаладин				Гипростраммаш Москва		
Рук.гр.		Перлов						
Н.контр.		Козлова						
Утв.		Перлов						

Инв.№ подл. | Подп. и дата | Взам.инв.№ | Инв.№ дубл. | Подп. и дата

Формат А2

Формат	Зона	Поз.	Обозначение	Наименование	Кол.	Примечание
				Документация		
А1			2930/30.040 СБ	Сборочный чертеж		
				Детали		
А4		1	2930/30.041	Стержень	1	
А4		2	2930/30.042	Шайба	1	

Инв.№ подл. | Подп. и дата | Взам. инв.№ | Инв.№ дубл. | Подп. и дата

Изм.	Лист	№ докум.	Подп.	Дата
Разраб.		Малышева		12.78
Пров.		Козлова		
Руков.		Перлов		
Н. контр.		Козлова		
Утв.		Перлов		

2930/30.040

Ось

Лит.	Лист	Листов
И		1

Гипростроммаш Москва

Формат А1

2930/30.040 СБ

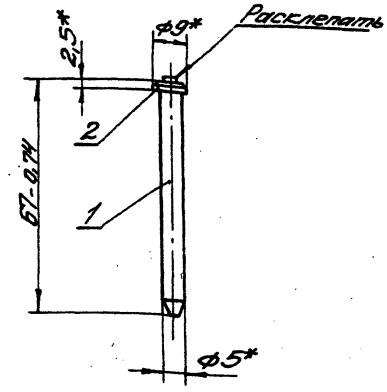

*Размеры для справок

2930/30.040 СБ

Ось

Сборочный чертеж

Лит.	Масса	Масштаб
И	0,011	1:1

Лист	Листов 1

Гипростроммаш Москва

Формат А1

2930/30.041

Ra 80 √ (√)

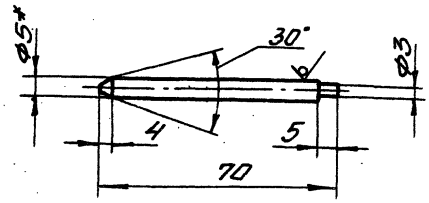

1. Неуказанные предельные отклонения размеров: валов - h14, остальных $\pm \frac{IT16}{2}$.
2. * Размер для справки.
3. Острые кромки притупить.

2930/30.041

Стержень

Лит.	Масса	Масштаб
И	0,01	1:1

Лист	Листов 1

Круг калибр. 5-4 ГОСТ 7417-75 / 45-В ГОСТ 1051-73

Гипростроммаш Москва

Формат А1

2930/30.042

Ra 80 √ (√)

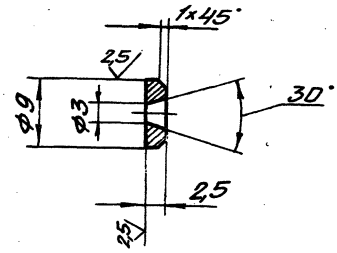

1. Неуказанные предельные отклонения размеров: отверстия - H14, валов - h14, остальных $\pm \frac{IT16}{2}$
2. Острые кромки притупить

7597/11 ч.3

409-28-38 Альбом XI Часть 3

2930/30.042

Шайба

Лит.	Масса	Масштаб
И	0,001	2:1

Лист	Листов 1

В Ст.3-2 ГОСТ 380-71

Гипростроммаш Москва

Формат А1

2930/30.004

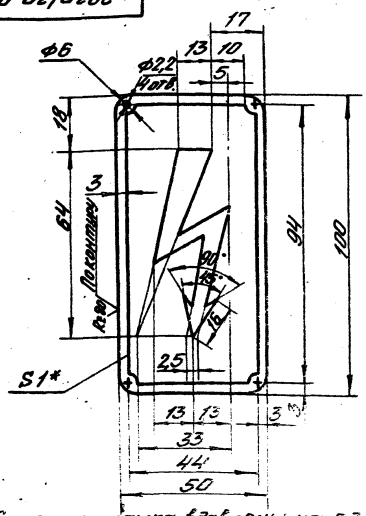

1. Стрелка и рамка вдавлены на 0,3 мм.
2. Поверхность таблички имеет антикоррозийное матовое покрытие.
3. Стрелка окрашена маслоустойчивой ярко-красной краской
4. Неуказанные предельные отклонения размеров: отверстий-H14; валов-h14; остальных $\pm\frac{JT16}{2}$
5. * Размер для справки

Изм.	Лист	N докум.	Подп.	Дата	2930/30.004	Лит.	Масса	Масштаб
Разраб.		Малышева		12.78	Таблица напряжения	И	0,04	1:1
Пров.		Козлова				Лист	Листов 1	
Т.контр.		Шалдин						
Руков.								
Н.контр.		Козлова			Лист 6-ПН-1 ГОСТ 19904-74 4-IV-0,8 кп ГОСТ 16523-76	Гипростроммаш Москва		
Утв.		Перлов						

Формат 11

Инв. N подл. | Подп. и дата | Взам. инв. N | Инв. N дубл. | Подп. и дата

2930/30.005

104

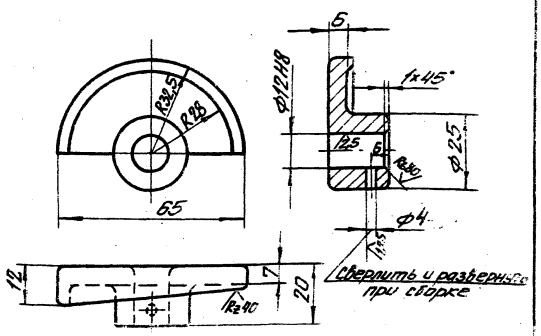

1. Неуказанные литейные радиусы 3-5 мм
2. Неуказанные формовочные уклоны по ГОСТ 3212-57
3. Предельные отклонения по размерам литых необработанных поверхностей по ГОСТ 1855-55
4. Неуказанные предельные отклонения размеров: валов - h14; остальных $\pm\frac{JT16}{2}$

Изм.	Лист	N докум.	Подп.	Дата	2930/30.005	Лит.	Масса	Масштаб
Разраб.		Малышева		12.78	Щеколда	И	0,14	1:1
Пров.		Козлова				Лист	Листов 1	
Т.контр.		Шалдин						
Руков.								
Н.контр.		Козлова			Сч15-32 ГОСТ 1412-72	Гипростроммаш Москва		
Утв.		Перлов						

Формат 11

Инв. N подл. | Подп. и дата | Взам. инв. N | Инв. N дубл. | Подп. и дата

2930/30.006

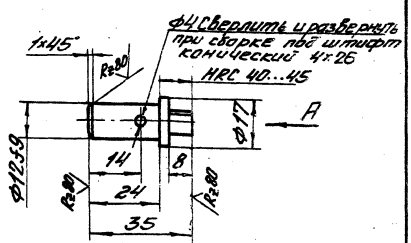

Вид А
М 2:1

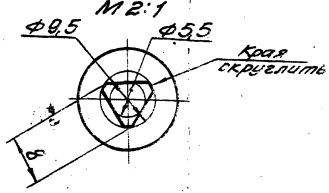

Неуказанные предельные отклонения размеров: отверстия - H14; валов - h14; остальных $\pm\frac{JT16}{2}$.

Изм.	Лист	N докум.	Подп.	Дата	2930/30.006	Лит.	Масса	Масштаб
Разраб.		Малышева		12.78	Ось	И	0,03	1:1
Пров.		Козлова				Лист	Листов 1	
Т.контр.		Шалдин						
Руков.								
Н.контр.		Козлова			Сталь 45-2-8 ГОСТ 1050-74	Гипростроммаш Москва		
Утв.		Перлов						

Формат 11

Инв. N подл. | Подп. и дата | Взам. инв. N | Инв. N дубл. | Подп. и дата

2930/30.016

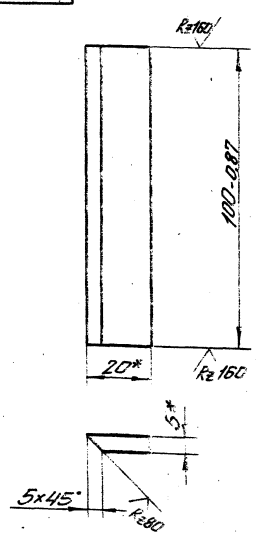

* Размеры для справок

409-28-38
7597/114.3 Альбом XI Часть 3

Изм.	Лист	N докум.	Подп.	Дата	2930/30.016	Лит.	Масса	Масштаб
Разраб.		Малышева		12.78	Планка	И	0,07	1:1
Пров.		Козлова				Лист	Листов 1	
Т.контр.		Шалдин						
Руков.								
Н.контр.		Козлова			Полоса 5x20 ГОСТ 103-76 В Ст 3-2 ГОСТ 535-58	Гипростроммаш Москва		
Утв.		Перлов						

Формат 11

Инв. N подл. | Подп. и дата | Взам. инв. N | Инв. N дубл. | Подп. и дата

2930/30.012

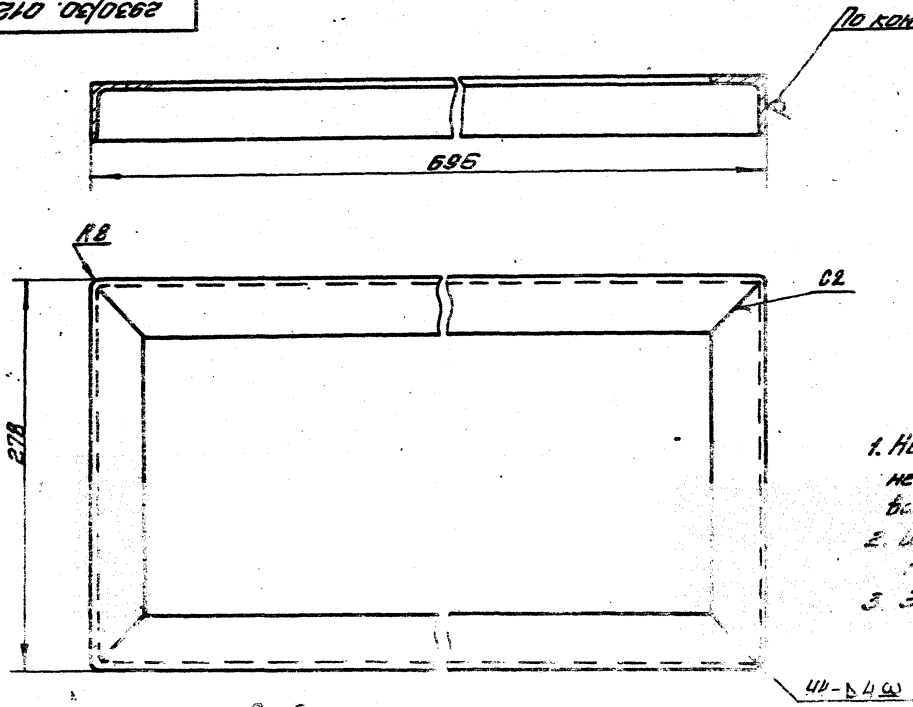

1. Неуказанные предельные отклонения размеров: отверстий - H14, валов - h14, остальных: $\pm \frac{IT}{2}$
2. Швы сварных соединений по ГОСТ 5264-69
3. Электрод Э42 ГОСТ 9467-75

Развертка

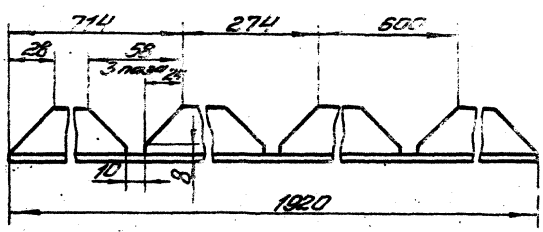

Изм.	Лист	№ докум.	Подп.	Дата	2930/30.012		
Разраб.	Малышева			11.76	Рама	Лит.	Масса	Масштаб
Пров.	Казлова					И	3,6	1:2
Т.контр.	Шалдин					Лист	Листов 1	
Руков.					Б-38×38×4 ГОСТ 8509-72	Гипростроммаш Москва		
Н.контр.	Казлова				Уголок Б2.3-2 ГОСТ 535-58			
Утв.	Перлов							

Формат А2

2930/30.013

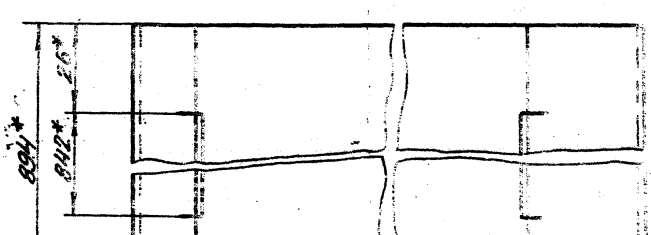

Развертка

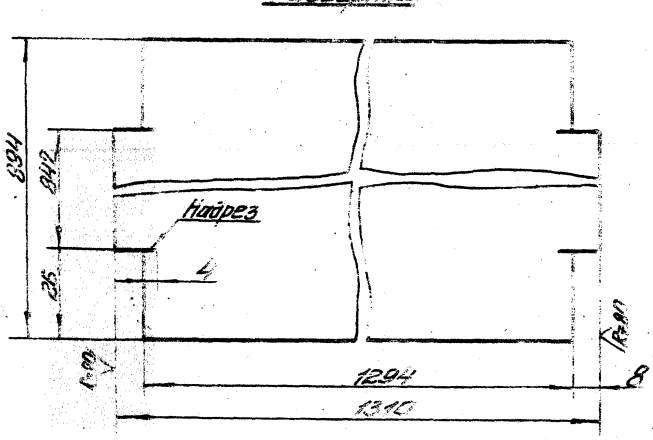

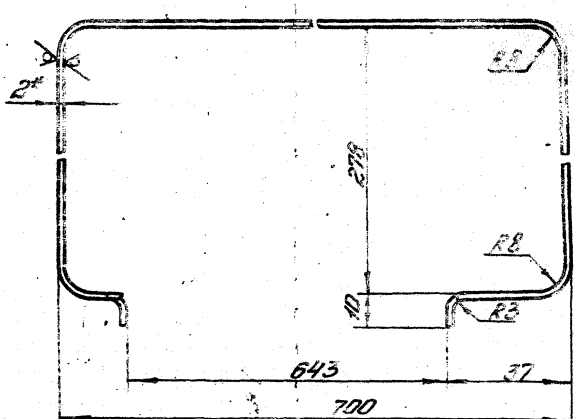

1. Неуказанные предельные отклонения размеров: отверстий - H14, валов - h14, остальных $\pm \frac{IT}{2}$
2. Размеры для справок
3. Острые кромки притупить

409-28-38
Альбом XI | Часть 3
7597 | 114.3

Изм.	Лист	№ докум.	Подп.	Дата	2930/30.013		
Разраб.	Малышева			11.76	Остов каркаса	Лит.	Масса	Масштаб
Пров.	Казлова					И	17	1:1
Т.контр.	Шалдин					Лист	Листов 1	
Руков.					Б-IV-2 ГОСТ 19904-74	Гипростроммаш Москва		
Н.контр.	Казлова				Лист Ц-IV-Ст.3пс ГОСТ 16523-70			
Утв.	Перлов							

Формат А2

2930/30.022

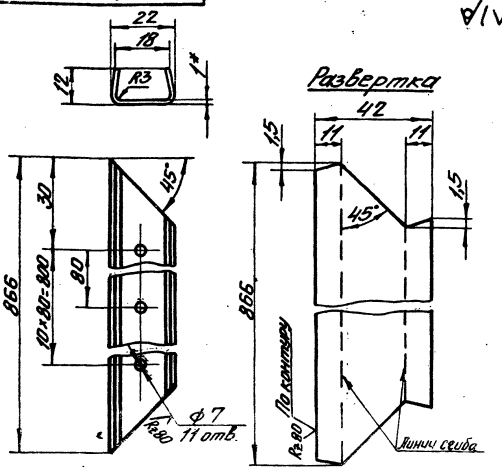

1. Неуказанные предельные отклонения размеров: отверстий - H14, валов - h14, остальных $\pm \frac{JT16}{2}$.
2. * Размер для справки
3. Острые кромки притупить.

Изм.	Лист	N докум.	Подп.	Дата	2930/30.022		
Разраб.	Малышева			12.78	Обойма	Лит.	Масса	Масштаб
Пров.	Козлова					И	0,27	1:1
Т.контр.	Шалдин					Лист	Листов 1
Рукав.							
Н.контр.	Козлова				Лист Б-ПН-1 ГОСТ 19904-74	Гипростроммаш Москва	
Утв.	Перлов				4-Н-Ст.3пс ГОСТ 16523-70		

Формат А1

2930/30.023

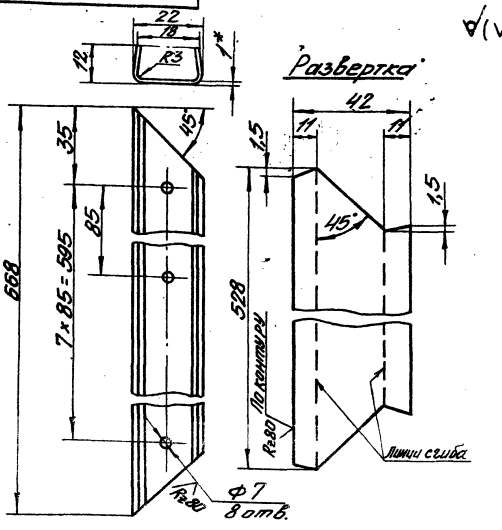

1. Неуказанные предельные отклонения размеров: отверстий - H14, валов - h14, остальных $\pm \frac{JT16}{2}$.
2. * Размер для справок
3. Острые кромки притупить

Изм.	Лист	N докум.	Подп.	Дата	2930/30.023		
Разраб.	Малышева			12.78	Обойма	Лит.	Масса	Масштаб
Пров.	Козлова					И	0,2	1:1
Т.контр.	Шалдин					Лист	Листов 1
Рукав.							
Н.контр.	Козлова				Лист Б-ПН-1 ГОСТ 19904-74	Гипростроммаш Москва	
Утв.	Перлов				4-Н-Ст.3пс ГОСТ 16523-70		

Формат А1

2930/30.024

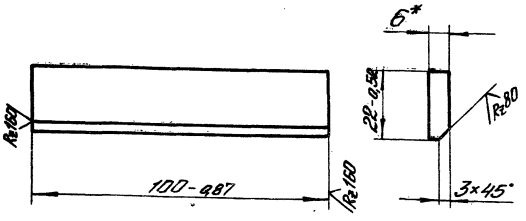

1. * Размер для справки
2. Острые кромки притупить

Изм.	Лист	N докум.	Подп.	Дата	2930/30.024		
Разраб.	Малышева			12.78	Планка	Лит.	Масса	Масштаб
Пров.	Козлова					И	0,1	1:1
Т.контр.	Шалдин					Лист	Листов 1
Рукав.							
Н.контр.	Козлова				Лист Б-ПН-6 ГОСТ 19903-74	Гипростроммаш Москва	
Утв.	Перлов				Б Ст.3-2 ГОСТ 535-58		

Формат А1

2930/30.025

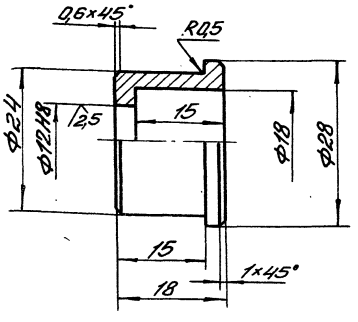

Неуказанные предельные отклонения размеров: отверстий - H14, валов - h14, остальных $\pm \frac{JT16}{2}$.

7597/11 ч.3

409-28-38
Альбом XI Часть 3

Изм.	Лист	N докум.	Подп.	Дата	2930/30.025		
Разраб.	Малышева			12.78	Втулка	Лит.	Масса	Масштаб
Пров.	Козлова					И	0,04	2:1
Т.контр.	Шалдин					Лист	Листов 1
Рукав.							
Н.контр.	Козлова				В Ст.3-2 ГОСТ 380-71	Гипростроммаш Москва	
Утв.	Перлов						

Формат А1

gost.e-ecolog.ru