ТИПОВОЙ ПРОЕКТ

409-28-38

БЕТОНОСМЕСИТЕЛЬНЫЙ ЦЕХ АВТОМАТИЗИРОВАННЫЙ ПРОИЗВОДИТЕЛЬНОСТЬЮ 60 $м^3$ ТЯЖЕЛЫХ БЕТОННЫХ СМЕСЕЙ В ЧАС

(со смесителями емкостью 1500 литров)

АЛЬБОМ XI

Чертежи нестандартизированного оборудования

Часть 2

ЦЕНТРАЛЬНЫЙ ИНСТИТУТ ТИПОВОГО ПРОЕКТИРОВАНИЯ
ГОССТРОЯ СССР
КИЕВСКИЙ ФИЛИАЛ
г. Киев-37 ул. Эмина Попова № 12
4612
Заказ № 8640 Инв. № 7597/11-2 Тираж 220
Сдано в печать 1979 года Цена 11-70

На основании письма ин-та „Гипростроммаш" N 21Г-1790 от 26.06.84г. скорректированы: обложка, титульный лист.
16.01.85г. ст. техник [подпись] Ковалевко

К Ф ЦИТП Инв № 7597/11 ч 2

gost.e-ecolog.ru

ц ц. 5-85 11-10

ТИПОВОЙ ПРОЕКТ
409-28-38

БЕТОНОСМЕСИТЕЛЬНЫЙ ЦЕХ АВТОМАТИЗИРОВАННЫЙ ПРОИЗВОДИТЕЛЬНОСТЬЮ 60 м³ ТЯЖЕЛЫХ БЕТОННЫХ СМЕСЕЙ В ЧАС
(со смесителями емкостью 1500 литров)

АЛЬБОМ XI
Часть 2

СОСТАВ ПРОЕКТА

АЛЬБОМ I	Пояснительная записка. Технологические чертежи
АЛЬБОМ II	Архитектурно-строительные чертежи. Части 1, 2.
АЛЬБОМ III	Чертежи стальных конструкций. Части 1, 2.
АЛЬБОМ IV	Отопление и вентиляция. Внутренние водопровод и канализация.
АЛЬБОМ V	Электротехнические чертежи для варианта с релейно-контактной системой управления. Части 1, 2.
АЛЬБОМ VI	Электротехнические чертежи для варианта с электронной системой управления.
АЛЬБОМ VII	Дополнение к основному варианту в связи с использованием бетоносмесителей СБ-112 вместо бетоносмесителей СБ-93.
АЛЬБОМ VIII	Заказные спецификации для варианта с бетоносмесителями СБ-93
АЛЬБОМ IX	Заказные спецификации для варианта с бетоносмесителями СБ-112.
АЛЬБОМ X	Сметы Части 1, 2
АЛЬБОМ XI	Чертежи нестандартизированного оборудования. Части 1, 2, 3
АЛЬБОМ XII	Вариант электротехнической части с пневматической системой управления блоками БЗ. Части 1, 2, 3.
АЛЬБОМ XIII	Дополнение к основному варианту в связи с использованием бетоносмесителей СБ-138 вместо бетоносмесителей СБ-93 Части 1, 2.
Альбом XIV	Дополнение к основному варианту в связи с использованием бетоносмесителей СБ-138А вместо бетоносмесителей СБ-93 Части 1, 2, 3, 4.

На основании письма „Гипростроммаш" №34-15 от 18.06.84г в альбоме XI ч. 2 в связи с дополнениями проекта альбомами XII, XIII заменен титульный лист

Лист скорректирован
16.01.85г. ст. техник Коваленко

КФ ЦИТП инв. №7597/11, т. 2

Рабочие чертежи утверждены Госстроем СССР протокол № 43 от 23.09.79г.
Введены в действие Гипростроммашем приказом №84 от 17.10.79г.

Разработан
ВГПИ Гипростроммаш
главный инженер института Н.И Гузенко
главный инженер проекта М.А. Готлиб

© КФ ЦИТП Госстроя СССР 1988г

Привязан

Инв. №

Типовой проект 407-26-38 Альбом XI часть.

Наименование	Обозначение	Лист
Перечень чертежей		3...4
Течка концевая	2930/2.000	5
—"—	2930/2.000СБ	6
Ведомость материалов	2930/2.000ВМ	5
Стенка	2930/2.001	5
Стенка	2930/2.002	5
Стенка	2930/2.003	7
Уголок	2930/2.004	7
Уголок	2930/2.005	7
Стенка	2930/2.006	7
Рама под бетоно-смеситель	2930/3.000	8
Рама под бетоно-смеситель	2930/3.000СБ	9
Ведомость спецификаций	2930/3.000ВС	8
Ведомость покупных изделий	2930/3.000ВН	10
Рама	2930/3.010	8
Рама	2930/3.010СБ	11
Связь	2930/3.011	10
Платик	2930/3.012	12
Балка	2930/3.013	12
Косынка	2930/3.014	12
Косынка	2930/3.015	12
Балка	2930/3.016	10
Течка двухрукавная от улавливателя цемента	2930/4.000	13
—"—	2930/4.000	13
—"—	2930/4.000	13
—"—	2930/4.000	13
—"—	2930/4.000СБ	14
—"—	2930/4.000СБ	15
—"—	2930/4.000СБ	16
Ведомость спецификаций	2930/4.000ВС	17
Ведомость покупных изделий	2930/4.000ВП	17
—"—	2930/4.000ВП	18
—"—	2930/4.000ВП	18
Воронка	2930/4.010	19
—"—	2930/4.010СБ	20
Течка	2930/4.020	21
—"—	2930/4.020СБ	22
Течка	2930/4.030	23
—"—	2930/4.030СБ	24
Тяга	2930/4.040	25
—"—	2930/4.040СБ	25
Патрубок	2930/4.050	26
—"—	2930/4.050СБ	26

Наименование	Обозначение	Лист
Воронка двухрукавная	2930/4.01.000	27
—"—	2930/4.01.000	27
—"—	2930/4.01.000	27
—"—	2930/4.01.000СБ	28
—"—	2930/4.01.000СБ	29
—"—	2930/4.00.000СБ	30
Корпус	2930/4.01.010	31
—"—	2930/4.01.010	31
—"—	2930/4.01.010СБ	32
—"—	2930/4.01.010СБ	33
—"—	2930/4.01.010СБ	34
—"—	2930/4.01.010СБ	35
Подшипник	2930/4.01.020	36
—"—	2930/4.01.020СБ	37
Подшипник	2930/4.01.030	36
—"—	2930/4.01.030СБ	37
Кронштейн	2930/4.01.040	38
—"—	2930/4.01.040СБ	39
Шибер	2930/4.01.050	38
—"—	2930/4.01.050СБ	39
Кулачок	2930/4.01.060	40
—"—	2930/4.01.060СБ	41
Рычаг	2930/4.01.070	40
—"—	2930/4.01.070СБ	41
Рамка	2930/4.01.100	42
—"—	2930/4.01.100СБ	42
Вилка	2930/4.00.001	13
Палец	2930/4.00.002	43
Палец	2930/4.00.003	43
Прокладка	2930/4.00.004	43
Прокладка	2930/4.00.005	43
Муфта	2930/4.00.006	44
Болт натяжной	2930/4.00.007	44
Прокладка	2930/4.00.008	44
Прокладка	2930/4.00.009	44
Палец	2930/4.00.011	45
Ниппель	2930/4.00.012	45
Хомут	2930/4.00.013	45
Ниппель	2930/4.00.014	45
Ниппель	2930/4.00.015	46
Стенка	2930/4.00.021	46
Стенка	2930/4.00.022	46
Планка	2930/4.00.023	46
Планка	2930/4.00.024	19
Планка	2930/4.00.025	19
Планка	2930/4.00.026	19

Изм.	Лист	№ докум.	Подп.	Дата	Перечень чертежей	Лит.	Масса	Масштаб
Разраб.		Писанова		79			—	—
Пров.						Лист 1	Листов 2	
Т.контр.								
Руков.		Пчелов				Гипростроммаш Москва		
Н.контр.								
Утв.		Марзинов						

Наименование	Обозначен.	Лист
Патрубок	2930/4.00.031	21
Фланец	2930/4.00.032	21
Планка	2930/4.00.033	21
Планка	2930/4.00.034	23
Патрубок	2930/4.00.041	23
Патрубок	2930/4.00.042	23
Вилка	2930/4.00.051	25
Штанга	2930/4.00.052	25
Патрубок	2930/4.00.061	26
Ось	2930/4.01.001	47
Кронштейн	2930/4.01.002	27
Прокладка	2930/4.01.003	47
Втулка	2930/4.01.004	47
Ось	2930/4.01.005	48
Шайба	2930/4.01.006	48
Палец	2930/4.01.007	48
Фланец	2930/4.01.011	31
Стенка	2930/4.01.012	49
Стенка	2930/4.01.013	49
Бобышка	2930/4.01.014	31
Планка	2930/4.01.015	50
Стенка	2930/4.01.017	50
Планка	2930/4.01.019	50
Стенка	2930/4.01.021	50
Ребро	2930/4.01.022	51
Ребро	2930/4.01.023	51
Упор	2930/4.01.024	51
Пластина	2930/4.01.025	51
Ребро	2930/4.01.026	52
Ребро	2930/4.01.027	52
Основание	2930/4.01.028	52
Ребро	2930/4.01.029	52
Ребро	2930/4.01.031	53
Фланец	2930/4.01.033	53
Втулка	2930/4.01.034	53
Втулка	2930/4.01.037	36
Втулка	2930/4.01.041	38
Ребро	2930/4.01.042	38
Вилка	2930/4.01.045	36
Стенка	2930/4.01.046	54
Прокладка	2930/4.01.047	54
Рамка	2930/4.01.048	54
Кулачок	2930/4.01.051	54
Втулка	2930/4.01.052	40
Рычаг	2930/4.01.055	40
Основание	2930/4.01.061	42
Окантовка	2930/4.01.062	53
Течка от фильтра	2930/5.000	55
—— " ——	2930/5.000СБ	56
Ведомость спецификаций	2930/5.000ВС	57

Наименование	Обозначение	Лист
Ведомость покупных изделий	2930/5.000ВП	57
Течка	2930/5.010	55
—— " ——	2930/5.010СБ	58
Патрубок	2930/5.020	59
—— " ——	2930/5.020СБ	59
Прокладка	2930/5.001	59
Стенка	2930/5.011	55
Течка от мигалки	2930/6.000	60
—— " ——	2930/6.000СБ	61
Ведомость спецификаций	2930/6.000ВС	62
Ведомость покупных изделий	2930/6.000ВП	62
Течка	2930/6.010	60
—— " ——	2930/6.010СБ	63
Переходник	2930/6.020	60
—— " ——	2930/6.020СБ	64
Фланец	2930/6.001	64
Прокладка	2930/6.002	64
Прокладка	2930/6.003	64
Фланец	2930/6.011	65
Патрубок	2930/6.012	65
Конус	2930/6.013	65
Переходник	2930/6.014	65
Патрубок	2930/6.021	60
Течка в бетоносмеситель	2930/10.000	66
СБ-112		
—— " ——	2930/10.000СБ	67
—— " ——	2930/10.000СБ	68
Ведомость спецификаций	2930/10.000ВС	69
Ведомость покупных изделий	2930/10.000ВН	69
Течка	2930/10.010	66
—— " ——	2930/10.010СБ	70
—— " ——	2930/10.010СБ	71
Прокладка	2930/10.001	66
Стенка	2930/10.011	72
Стенка	2930/10.012	66
Стенка	2930/10.013	72
Стенка	2930/10.014	72
Стенка	2930/10.015	72
Рама под фильтр	2930/11.000	73
—— " ——	2930/11.000СБ	74
Ведомость спецификаций	2930/11.000ВС	73
Ведомость покупных изделий	2930/11.000ВН	75
Рама	2930/11.010	73
—— " ——	2930/11.010СБ	76
Косынка	2930/11.019	75
Косынка	2930/11.021	75

7597 | 1 | 2

Изм.	Лист	№ докум.	Подп.	Дата
Разраб.		Писанова	[illegible]	79
Пров.				
Т.контр.				
Рукоп.		Пчелов		
Н.контр.				
Утв.		Марзинов		

Перечень чертежей

Лит.	Масса	Масштаб
	—	—

Лист 2 Листов 2

Гипростроммаш Москва

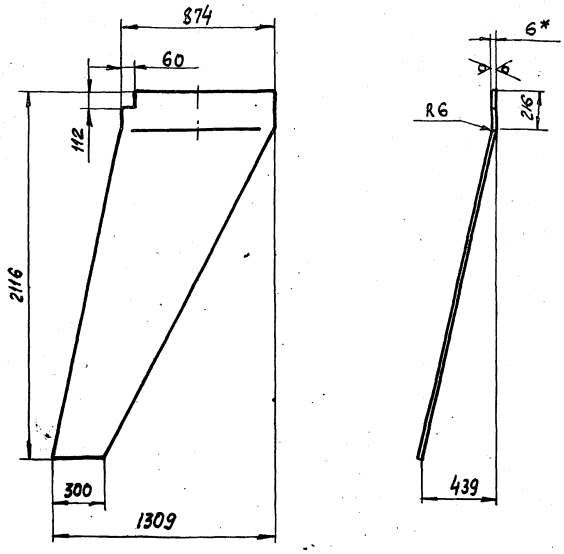

Длина развертки - 2166

1. Предельные отклонения размеров: валов - h14
остальных - $\pm \frac{IT16}{2}$
2. Размер для справок

Изм	Лист	№ докум	Подп.	Дата	2930/2 001	Лит	Масса	Масштаб
Разраб.		Кулагин		12.78	Стенка	И	4.8	1:20
Пров.		Мякинин				Лист	Листов 1	
Т.контр.		Шалдин						
Руков.								
Н.контр.		Козлова			Лист Б-ПН-6 ГОСТ 19903-74 / В Ст 3-2 ГОСТ 14637-69	Гипростроммаш Москва		
Утв.		Перлов						

Формат 11

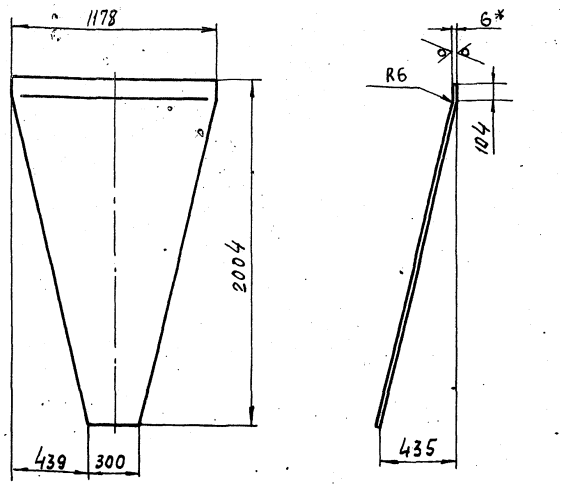

Длина развертки - 2049

1. Предельные отклонения размеров: валов - h14
остальных - $\pm \frac{IT16}{2}$
2 * Размер для справки

Изм	Лист	№ докум	Подп.	Дата	2930/2. 002	Лит	Масса	Масштаб
Разраб.		Кулагин		12.78	Стенка	И	65	1:20
Пров.		Мякинин				Лист	Листов 1	
Т.контр.		Шалдин						
Руков.								
Н.контр.		Козлова			Лист Б-ПН-6 ГОСТ 19903-74 / В Ст 3-2 ГОСТ 14637-69	Гипростроммаш Москва		
Утв.		Перлов						

Формат 11

			Обозначение	Наименование		Примечание
				Документация		
22			2930/2.000. СБ	Сборочный чертеж		
11			2930/2.000 ВМ	Ведомость материалов		
				Детали		
11		1	2930/2.001	Стенка	1	
11		2	2930/2.002	Стенка	1	
11		3	2930/2.003	Стенка	1	
11		4	2930/2.004	Уголок	2	
11		5	2930/2.005	Уголок	2	
11		6	2930/2.006	Стенка	1	

Изм	Лист	№ докум.	Подп.	Дата	2930/2.000	Лит.	Лист	Листов
Разраб.		Кулагин		12.78	Течка концевая	И		1
Пров.		Мякинин				Гипростроммаш Москва		
Руков.		Перлов						
Н.контр.		Козлова						
Утв.		Перлов						

Копировал

Формат 11

№ п/п	Наименование материала	Сортамент /ГОСТ/ Материал /марка, ГОСТ/	Масса кг	Примечание
1	Сталь толстолистая	Б-ПН ГОСТ 19903-74		
		В Ст.3-2 ГОСТ 14637-69		
	6		245	
2	Сталь угловая	Б-63×63×6 ГОСТ 8509-72		
		В Ст 3-2 ГОСТ 535-58		
	63×63×6		24,4	

7597/11 ч 2

409-23-38
Альбом XI Часть 2

Изм	Лист	№ докум	Подп.	Дата	2930/2.000 ВМ	Лит	Лист	Листов
Разраб.		Кулагин		12.78	Течка концевая	И		1
Пров.		Мякинин				Гипростроммаш Москва		
Руков.		Перлов						
Н.контр.		Козлова						
Утв.		Перлов						

Формат 11

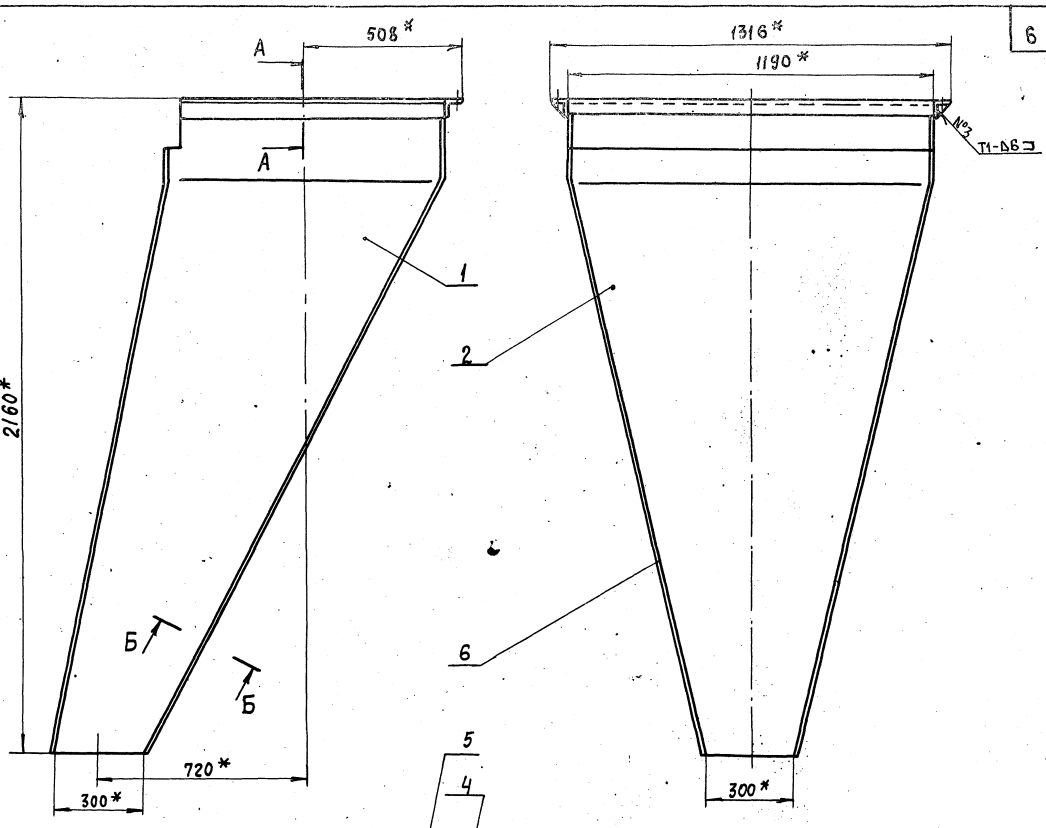

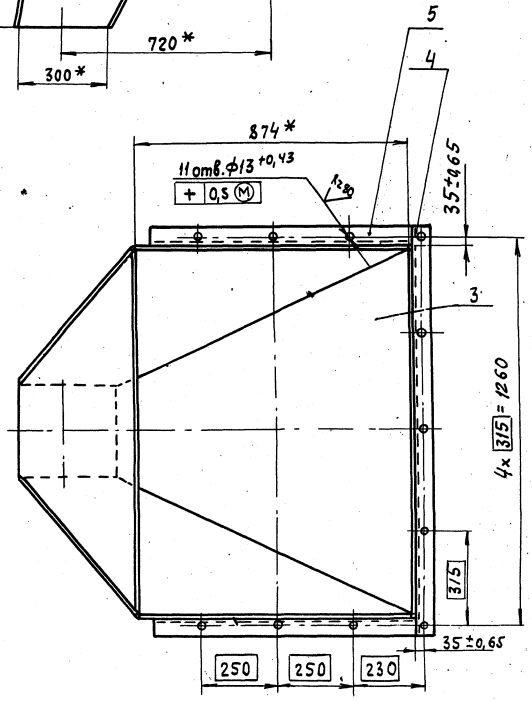

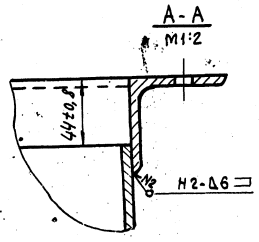

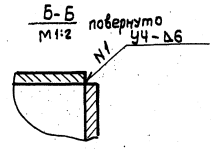

1* Размеры для справок
2. Швы сварных соединений по ГОСТ 5264-69
3. Электрод Э42 ГОСТ 9467-75

Главный инженер института Н. Гузенко

7597/11 ч 2 Альбом XI Часть 2

Изм.	Лист	№ докум.	Подп.	Дата
Разраб.		Кудашин		12.78
Пров.		Макушин		
Т.контр.		Шалдин		
Руков.		Перлов		
Н.контр.		Козлова		
Утв.		Штейнберг		

2930/2.000 СБ

Течка концевая
Сборочный чертеж

Лит	Масса	Масштаб
И	260	1:10

Лист | Листов 1

Гипростроммаш Москва

Формат 22

2930/2.006

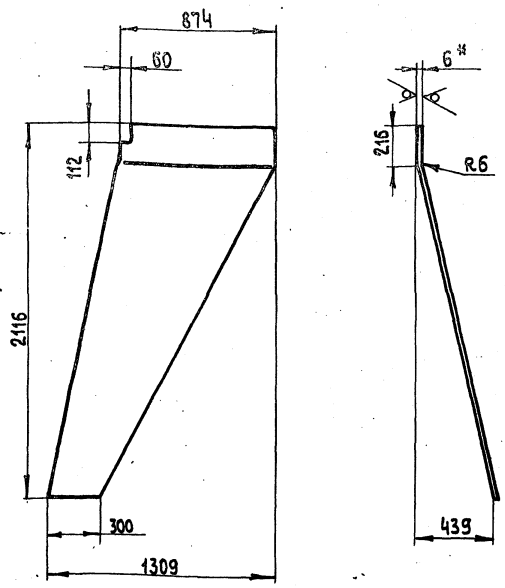

Длина развертки – 2166

1. Предельные отклонения размеров:
валов h14, остальных $\pm \frac{IT16}{2}$
2* Размер для справки

Изм.	Лист	№ докум.	Подп.	Дата
Разраб.		Кулагин		12.78
Пров.		Мякинин		
Т.контр.		Шалдин		
Руков.				
Н.контр.		Козлова		
Утв.		Перлов		

2930/2.006 Стенка

Лит.	Масса	Масштаб
И	48	1:20
Лист	Листов 1	

Лист Б-ПН-6 ГОСТ 19903-74 / ВСт3-2 ГОСТ 14637-69

Гипростроммаш Москва

Формат 11

Типовой проект 409-28-38 Альбом XI часть 2

Инв. № подл. | Подп. и дата | Взам. инв. № | Инв. № дубл. | Подп. и дата

2930/2.004

7

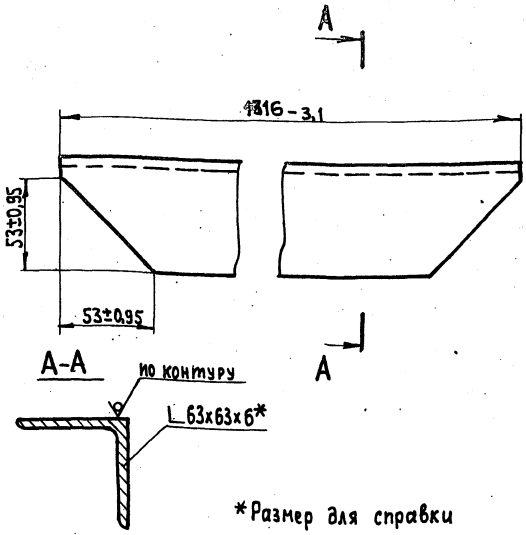

*Размер для справки

Изм.	Лист	№ докум.	Подп.	Дата
Разраб.		Кулагин		12.78
Пров.		Мякинин		
Т.контр.		Шалдин		
Руков.				
Н.контр.		Козлова		
Утв.		Перлов		

2930/2.004 Уголок

Лит.	Масса	Масштаб
И	7,5	1:20
Лист	Листов 1	

Уголок Б 63х63х6 ГОСТ 8509-72 / ВСт3-2 ГОСТ 535-58

Гипростроммаш Москва

Формат 11

2930/2.005

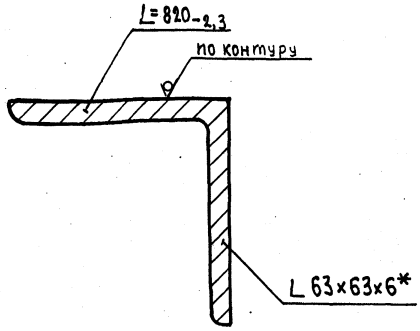

*Размер для справки

Изм.	Лист	№ докум.	Подп.	Дата
Разраб.		Кулагин		12.78
Пров.		Мякинин		
Т.контр.		Шалдин		
Руков.				
Н.контр.		Козлова		
Утв.		Перлов		

2930/2.005 Уголок

Лит.	Масса	Масштаб
И	4,7	1:1
Лист	Листов 1	

Уголок Б 63х63х6 ГОСТ 8509-72 / ВСт3-2 ГОСТ 535-58

Гипростроммаш Москва

Формат 11

Типовой проект 409-28-38 Альбом XI часть 2

Инв. № подл. | Подп. и дата | Взам. инв. № | Инв. № дубл. | Подп. и дата

2930/2.003

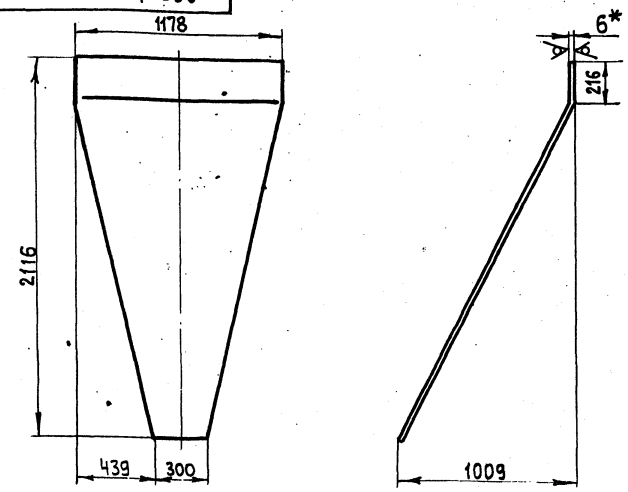

Длина развертки – 2367

1. Предельные отклонения размеров:
валов - h14; остальных $\pm \frac{IT16}{2}$
2.* Размер для справки.

7597/114.2 Альбом XI Часть 2

Изм.	Лист	№ докум.	Подп.	Дата
Разраб.		Кулагин		12.78
Пров.		Мякинин		
Т.контр.		Шалдин		
Руков.				
Н.контр.		Козлова		
Утв.		Перлов		

2930/2.003 Стенка

Лит.	Масса	Масштаб
И	84	1:20
Лист	Листов 1	

Лист Б-ПН-6 ГОСТ 19903-74 / ВСт3-2 ГОСТ 14637-69

Гипростроммаш Москва

Формат 11

Формат	Зона	Поз.	Обозначение	Наименование	Кол.	Примечание
				Документация		
			2930/3.010 СБ	Сборочный чертеж		
				Детали		
А4		1	2930/3.011	Связь	2	
А4		2	2930/3.012	Платик	4	
А4		3	2930/3.013	Балка	1	
А4		4	2930/3.014	Косынка	2	
А4		5	2930/3.015	Косынка	2	
А4		6	2930/3.016	Балка	1	
Б/4		7	2930/3.017	Балка Швеллер 40 ГОСТ 8240-72 Ст.3 ГОСТ 535-58 L = 285±2	2	16,2 кг
Б/4		8	2930/3.018	Балка Швеллер 12 ГОСТ 8240-72 Ст.3 ГОСТ 535-58 L = 880-2	2	9,1 кг

Изм.	Лист	№ докум.	Подп.	Дата
Разраб.		Писанова		II.78
Пров.		Пчелов		II.78
Н.контр.		Пчелов		II.78
Утв.		Марзинов		II.78

2930/3.010

Рама

Лит. | Лист | Листов 1

Гипростроммаш Москва

Формат 11

Альбом XI Часть 2

Типовой проект 409-28-38

Инв. № подл. | Подп. и дата | Взам. инв. №

Куда входит

Обозначение	Кол.	Общее кол.	Примечание
2930/3.000		1	
2930/3.010	1	1	

Формат	Зона	Поз.	Обозначение	Наименование	Кол.	Примечание
				Документация		
		22	2930/3.000 СБ	Сборочный чертеж		
		12	2930/3.000 ВС	Ведомость спецификаций.		
		12	2930/3.000 ВП	Ведомость покупных изделий.		
				Сборочные единицы		
А1		1	2930/3.010	Рама.	1	
				Стандартные изделия		
		3		Болт М20×60.46 ГОСТ 7798-70	8	
		5		Гайка М20.5 ГОСТ 5915-70	8	
		7		Шайба 20.65Г ГОСТ 6402-70	8	
		9		Шайба 20.04 ГОСТ 10906-66	16	

Изм.	Лист	№ док.	Подп.	Дата
Разраб.		Писанова		II.78
Пров.		Пчелов		II.78
Н.контр.		Пчелов		II.78
Утв.		Марзинов		II.78

2930/3.000 СБ

Рама под бетоносмеситель

Лит. | Лист | Листов 1

Гипростроммаш Москва

Формат 11

Изм.	Лист	№ докум.	Подп.	Дата
Разраб.		Писанова		II.78
Пров.		Пчелов		II.78
Н.контр.		Пчелов		II.78
Утв.		Марзинов		II.78

2930/3.000 ВС

Рама под бетоносмеситель

Ведомость спецификаций

Лит. | Лист | Листов 1

Гипростроммаш Москва

Формат 12

2930/3.000 СБ

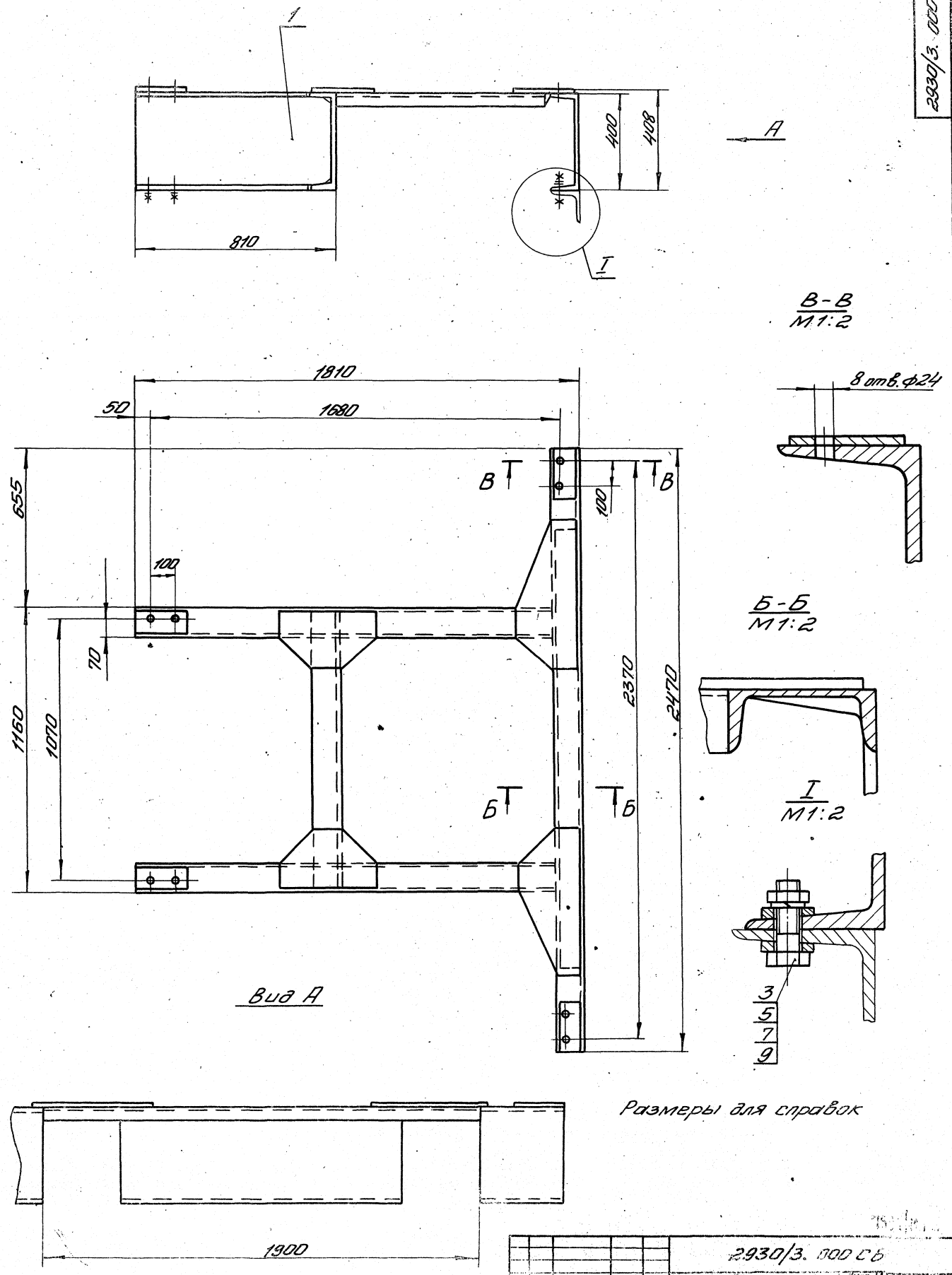

Размеры для справок

					2930/3.000 СБ			
Изм.	Лист	№ док.	Подп.	Дата	Рама	Лит.	Масса	Масштаб
Разраб.		Писанова			под бетоносмеситель		233	1:10
Пров.		Пчелов			Сборочный чертеж	Лист	Листов 1	
Т.контр.		Шалдин				Гипростроммаш		
Рукоб.		Марзинов				Москва		
Н.контр.		Филин						
Утв.		Вилков						

Главный инженер института Н. Гузенко

Формат 22

№ поз.	Наименование	Обозначение документа на поставку	Поставщик	Куда входит (обозначение)	Количество: на изделие	в комплекте	на регулир.	всего	Примечание
1									
2	Болт М20×60.4.6	ГОСТ 7798-70		2390/3.000	8			8	
3									
4	Гайка М20.5	ГОСТ 5915-70		2390/3.000	8			8	
5									
6	Шайба 20.65Г	ГОСТ 6402-70		2390/3.000	8			8	
7									
8	Шайба 20.04	ГОСТ 10906-66		2390/3.000	16			16	
9									
10									
11									
12									
13									
14									
15									
16									
17									
18									
19									
20									
21									
22									
23									
24									
25									
26									
27									

Изм.	Лист	№ док.	Подп.	Дата
Разраб.		Писанова		II.78
Пров.		Пчелов		
Н. контр.		Пчелов		
Утв.		Марзинов		II.78

2390/3.000 ВП

Рама под бетоносмеситель

Ведомость покупных изделий

Лит. | Лист | Листов 1

Гипростроммаш Москва

2930/3.016

√(√)

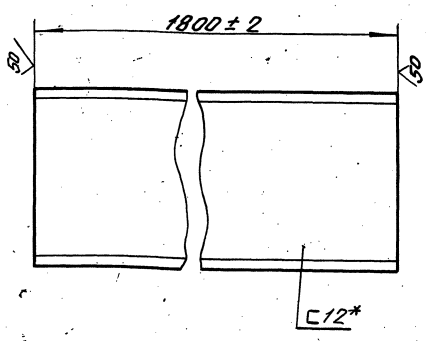

*Размер для справок

Изм.	Лист	№ док.	Подп.	Дата
Разраб.		Писанова		II.78
Пров.		Пчелов		II.78
Т. контр.		Шалдин		
Рук. сб.				
Н. контр.		Филин		II.78
Утв.		Пчелов		

2930/3.016

Балка

Лит. | Масса | Масштаб

И | 18,7 | 1:2

Лист | Листов 1

Швеллер 12 ГОСТ 8240-72 Ст.3 ГОСТ 535-58

Гипростроммаш Москва

Альбом XI Часть 2

Типовой проект

Инв. № подл. | Подп. и дата | Взам. инв. № | Инв. № дубл. | Подп. и дата

2930/3.011

√(√)

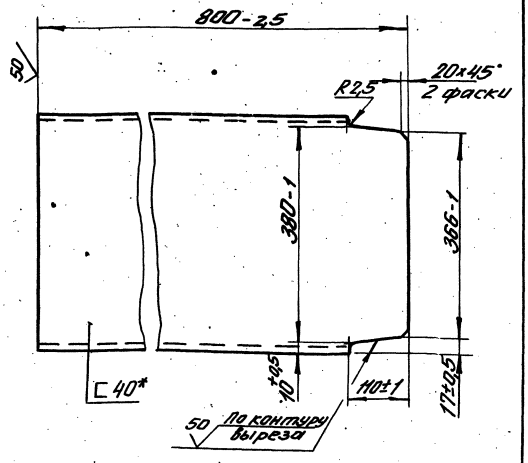

*Размер для справок

7597/114 2.

Изм.	Лист	№ док.	Подп.	Дата
Разраб.		Писанова		II.78
Пров.		Пчелов		II.78
Т. контр.		Шалдин		
Рук. сб.				
Н. контр.		Филин		II.78
Утв.		Пчелов		

2930/3.011

Связь

Лит. | Масса | Масштаб

И | 38,2 | 1:5

Лист | Листов 1

Швеллер 40 ГОСТ 8240-72 Ст.3 ГОСТ 535-58

Гипростроммаш Москва

Формат А1

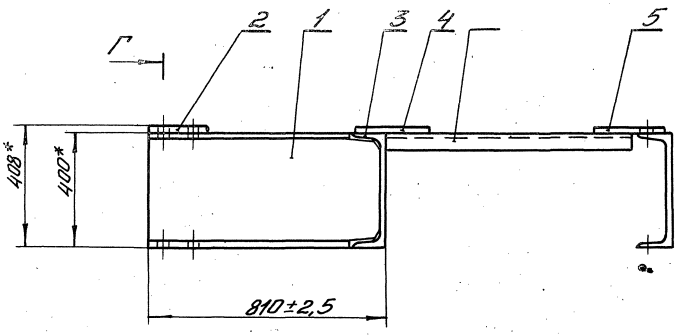

Г-Г

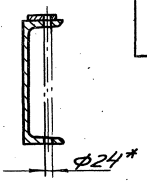

А-А
М1:2

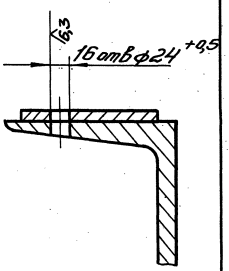

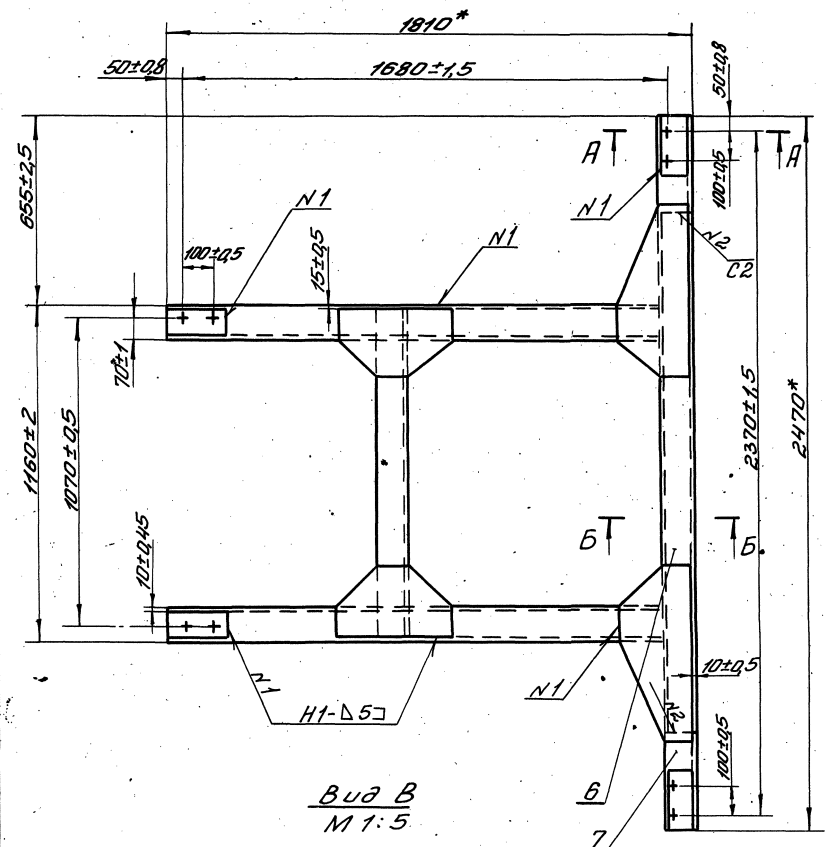

Б-Б
М1:2

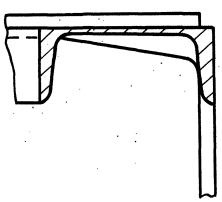

Вид В
М1:5

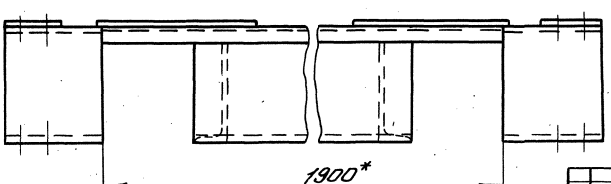

1. * Размеры для справок
2. Сварка в местах соприкосновения деталей Т1-Δ5; кроме мест указанных особо.
3. Сварные швы по ГОСТ 5264-69.
4. Масса наплавленного металла - кг, 2,5 (для справок).

7597/114.2

					2930/3.010 СБ		
Изм.	Лист	N док.	Подп.	Дата	Рама	Лит.	Масса	Масштаб
Разраб.		Писанова		11.78		У	230	1:10
Пров.		Пчелов		11.78	Сборочный чертеж			
Т.контр.		Шадрин				Лист	Листов 1
Руков.		Марзинов		11.78			
Н.контр.		Филин		11.78		Гипростроммаш Москва	
Утв.		Пчелов					

Формат А2

2930/3. 012

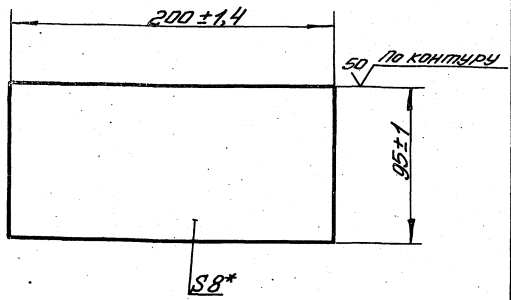

*Размер для справок

Изм. Лист	N док.	Подп.	Дата	2930/3.012			
Разраб.	Писанова		II.78	Платик	Лит.	Масса	Масштаб
Пров.	Пчелов		II.78		И	1,2	1:2
Т.контр.	Шалдин				Лист	Листов 1	
Руков.							
Н.контр.	Филин		II.78	Лист Б-ПН-8 ГОСТ 19903-74	Гипростроммаш		
Утв.	Пчелов			Ст. 3 ГОСТ 14637-69	Москва		

Формат А1

2930/3. 015

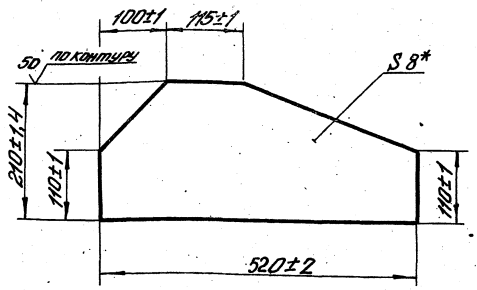

*Размер для справок

Изм. Лист	N док.	Подп.	Дата	2930/3.015			
Разраб.	Писанова		II.78	Косынка	Лит.	Масса	Масштаб
Пров.	Пчелов		II.78		И	6	1:5
Т.контр.	Шалдин				Лист	Листов 1	
Руков.							
Н.контр.	Филин		II.78	Лист Б-ПН-8 ГОСТ 19903-74	Гипростроммаш		
Утв.	Пчелов			Ст. 3 ГОСТ 14637-69	Москва		

Формат А1

2930/3. 013

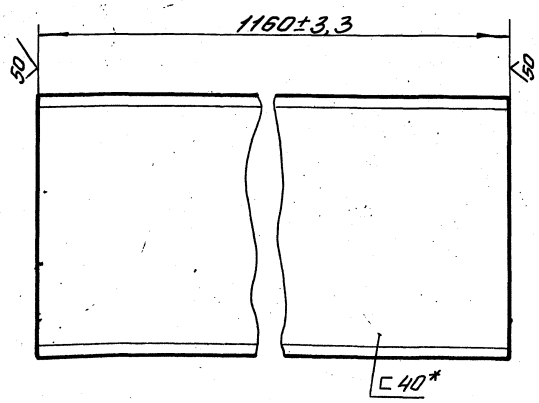

*Размер для справок

Изм. Лист	N док.	Подп.	Дата	2930/3.013			
Разраб.	Писанова		II.78	Балка	Лит.	Масса	Масштаб
Пров.	Пчелов		II.78		И	56	1:5
Т.контр.	Шалдин				Лист	Листов 1	
Руков.							
Н.контр.	Филин		II.78	Швеллер 40 ГОСТ 8240-72	Гипростроммаш		
Утв.	Пчелов			Ст. 3 ГОСТ 535-58	Москва		

Формат А1

2930/3. 014

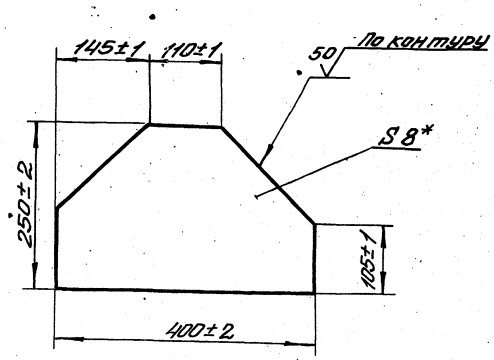

*Размер для справок

Изм. Лист	N док.	Подп.	Дата	2930/3.014			
Разраб.	Писанова		II.78	Косынка	Лит.	Масса	Масштаб
Пров.	Пчелов		II.78		И	4,9	1:5
Т.контр.	Шалдин				Лист	Листов 1	
Руков.							
Н.контр.	Филин		II.78	Лист Б-ПН-8 ГОСТ 19903-74	Гипростроммаш		
Утв.	Пчелов			Ст. 3 ГОСТ 14637-69	Москва		

Формат А1

Формат	Зона	Поз.	Обозначение	Наименование	Кол.	Примечание
		40		24.02	1	
		41		6.02	4	
				Шайбы ГОСТ 6402-70		
		42		8,65Г	4	
		43		12.65Г	32	
				Шплинты ГОСТ 397-66		
		45		3,2×20	3	
		46		5×32	1	
		48		Рукав Г(IV)-10-12-У		
		—		ГОСТ 18698-73 L=1000	1	разрезать на 2 части
				Прочие изделия		
		49		Цилиндр пневматический 1Н12-100×100		
				ГОСТ 15608-70	1	
		50		Воздухораспределитель ВБ4-23	1	
		51		Дроссель с обратным клапаном ВТ7-13	1	

Изм. Лист № докум. Подп. Дата — 2930/Ч.00.000 — Лист 3

Альбом XI часть 2 Типовой проект 409-28-38

2930/Ч.00.004

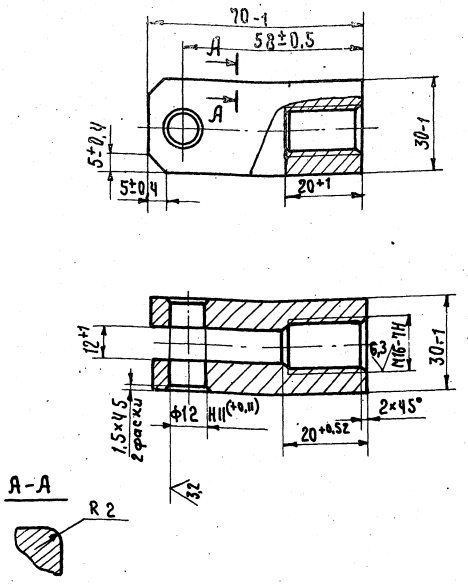

2930/Ч.00.001

Вилка

Разраб.	Блейхман		
Пров.	Марзинов		
Т. контр.	Шалвин		
Рукав			
Н. контр.	Марзинов		
Утв.	Марзинов		

Лит.	Масса	Масштаб
И	0,3	1:1
Лист	Листов 1	

Ст.3 ГОСТ 380-71

Гипростроммаш Москва

Формат 11

Альбом XI часть 2 Типовой проект 409-28-38

Формат	Зона	Поз.	Обозначение	Наименование	Кол.	Примечание
				Документация		
22			2930/Ч.00.000.СБ	Сборочный чертеж		
12			2930/Ч.00.000.ВС.	Ведомость спецификаций		
12			2930/Ч.00.000 ВП	Ведомость покупных изделий		
				Сборочные единицы		
11		1	2930/Ч.01.000.	Воронка двухрукавная	1	
11		2	2930/Ч.00.010	Воронка	1	
11		3	2930/Ч.00.020	Течка	1	
11		4	2930/Ч.00.030	Течка	1	
11		5	2930/Ч.00.040	Тяга	1	
11		6	2930/Ч.00.050	Патрубок	2	
				Детали		
11		9	2930/Ч.00.001	Вилка	1	
11		10	2930/Ч.00.002	Палец	1	
11		11	2930/Ч.00.003	Палец	1	
11		12	2930/Ч.00.004	Прокладка	2	
11		13	2930/Ч.00.005	Прокладка	1	
11		14	2930/Ч.00.006	Муфта	1	
11		15	2930/Ч.00.007	Болт натяжной	1	
				7597 114.2		

2930/Ч.00.000

Разраб.	Блейхман		
Пров.	Марзинов		
Рукав			
Н. контр.	Марзинов		
Утв.	Залхов		

Течка двухрукавная для улавливателя цемента

Лит.	Лист	Листов
И	1	3

Гипростроммаш Москва

Формат 11

Формат	Зона	Поз.	Обозначение	Наименование	Кол.	Примечание
11		17	2930/Ч.00.007-01	Болт натяжной	1	
11		18	2930/Ч.00.008	Прокладка	1	
11		19	2930/Ч.00.009	Прокладка	2	
11		20	2930/Ч.00.011	Палец	2	
11		21	2930/Ч.00.012	Ниппель	1	
11		22	2930/Ч.00.013	Хомут	4	
11		23	2930/Ч.00.014	Ниппель	2	
11		24	2930/Ч.00.015	Ниппель	3	
				Стандартные изделия		
				Болты ГОСТ 7798-70		
		29		М8×25.46	4	
		30		М12×35.46	32	
		31		Винт М6×16.56		
				ГОСТ 1491-72	4	
				Гайка ГОСТ 5915-70		
		33		М8.5	4	
		34		М12.5	32	
		35		М20.5	4	
		36		М6.5	4	
		37		Гайка М16.5		
				ГОСТ 5916-70	1	
				Шайбы ГОСТ 11371-68		
		38		12.02	3	
		39		20.02	2	

Изм. Лист № докум. Подп. Дата — 2930/Ч.00.000 — Лист 2

Формат 11

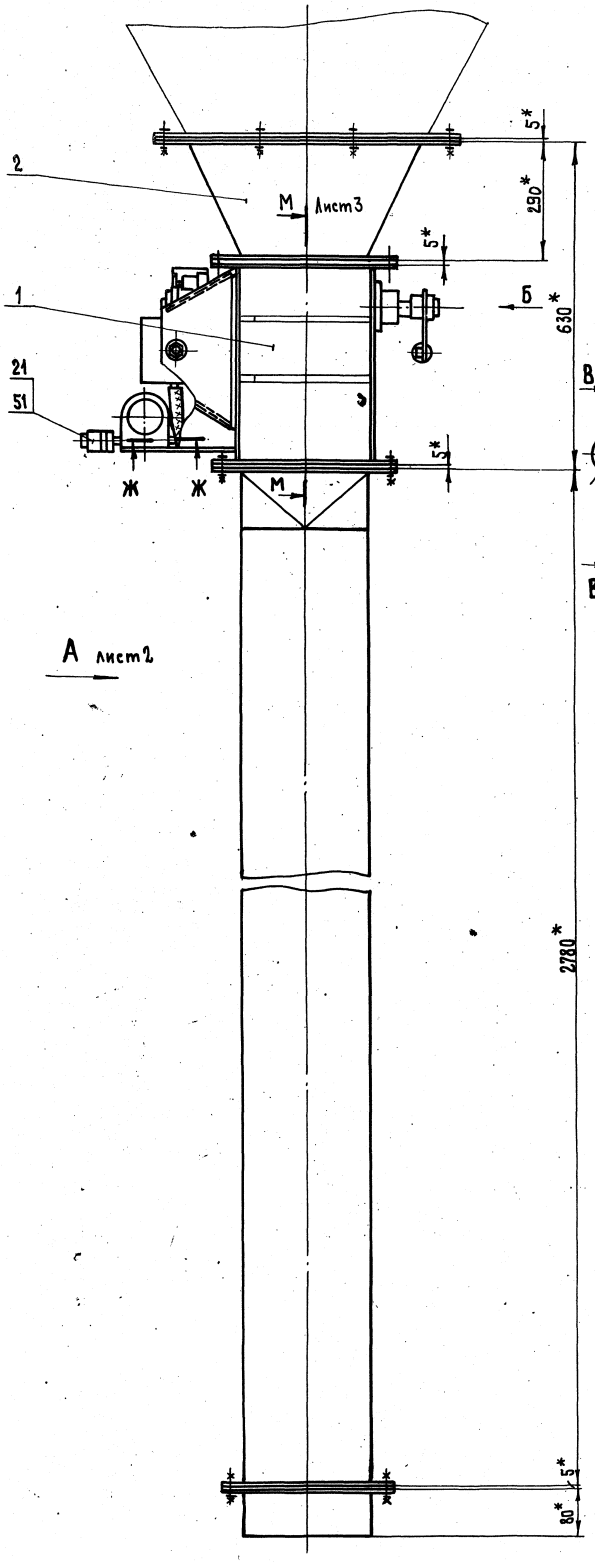

Техническая характеристика

1. Диаметр поршня пневмоцилиндра, мм – 100
2. Ход поршня пневмоцилиндра, мм – 100
3. Давление воздуха, максимальное, кг/см^2 – 6

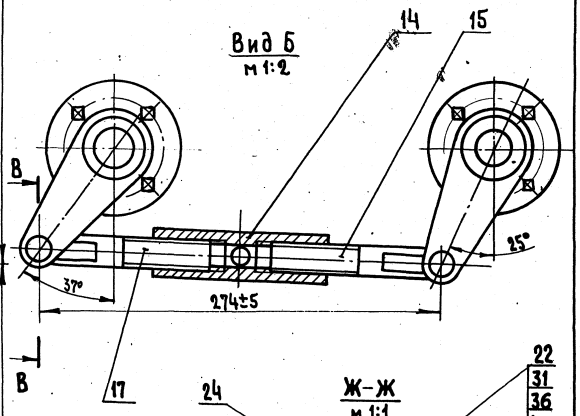

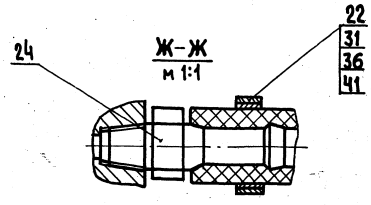

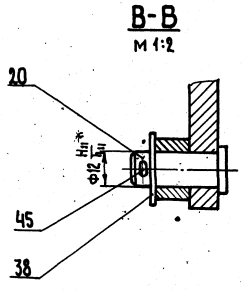

Технические требования:

1. Плотное прилегание левого шибера к рамке обеспечить при выставке пневмоцилиндра с помощью тяги поз.5, правого с помощью муфты поз.14 и натяжных болтов поз. 15 и 17.
2. Рабочее положение шиберов под углами 37° и 25° достигается с помощью муфты поз.14 и болтов натяжных поз. 15 и 17.
3. *Размеры для справок.

7597/114.2

Изм.	Лист	№ докум.	Подп.	Дата
Разраб.		Пчелов		
Пров.		Филин		
Т.контр.		Шалдин		
Рук.гр.		Марзинов		11.78
Н.контр.		Филин		11.78
Утв.		Волков		

2930/4.00.000СБ

Течка двухрукавная от улавливателя цемента

Сборочный чертеж

Лит.	Масса	Масштаб
И	310	1:5

Лит 1 | Листов 3

Гипростроммаш Москва

Главный инженер института Н. Гузенко

Формат А2

Вид А

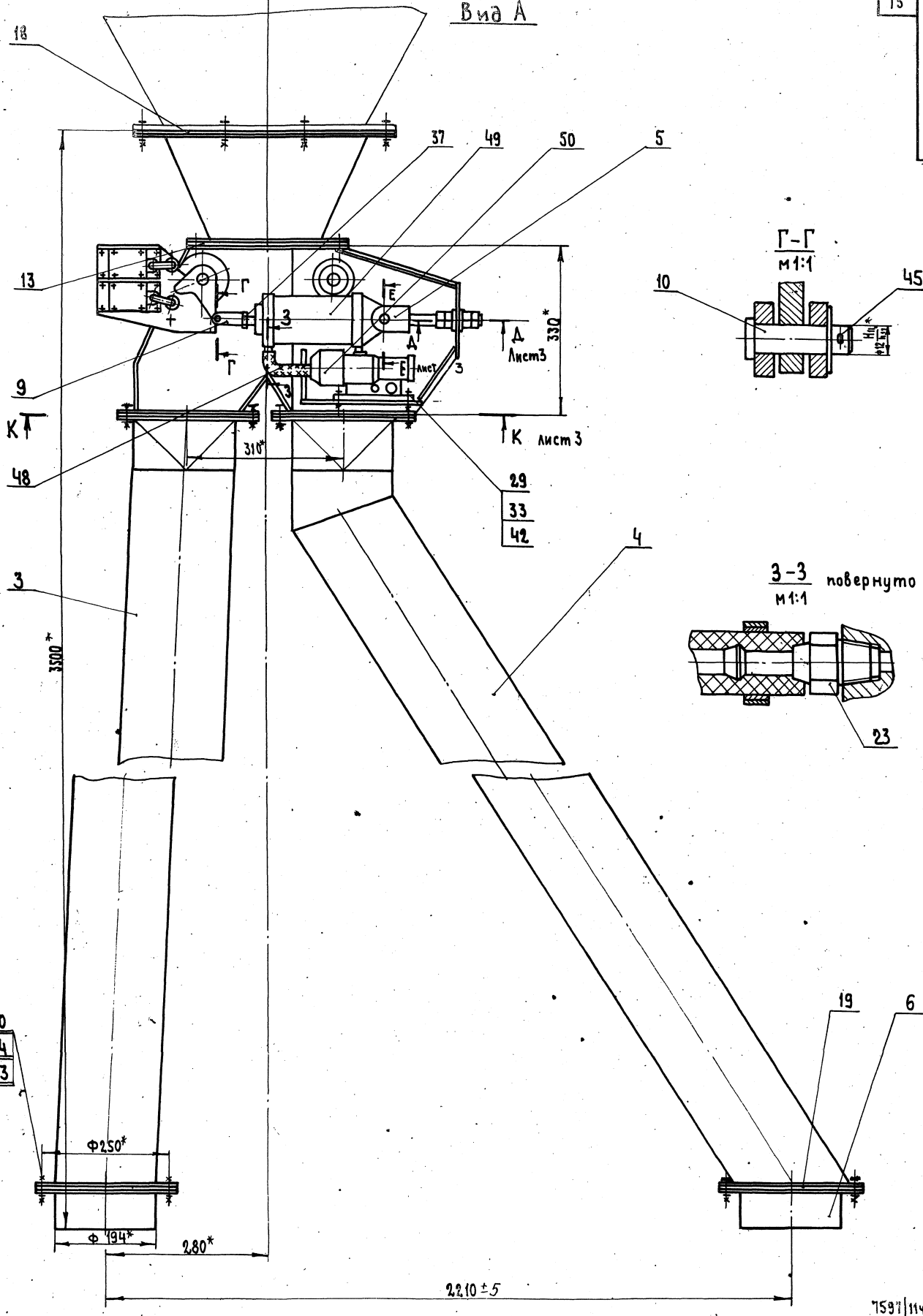

Г–Г
м1:1

3–3 повернуто
м1:1

7597/114.2

Изм.	Лист	№ докум.	Подп.	Дата	2930/4.00.000СБ
Разраб.		Пчелов		11.78	Течка двухрукавная от улавливателя цемента. Сборочный чертеж
Пров.		Филин			
Т.контр.		Шалвин			
Руков.		Марзинов		11.78	
Н.контр.		Филин		11.78	
Утв.		Волков			

Лит.	Масса	Масштаб
И	—	1:5
Лист 2	Листов 3	

Гипростроммаш Москва

Формат А2

2930/4.00.000СБ

М-М
м1:2

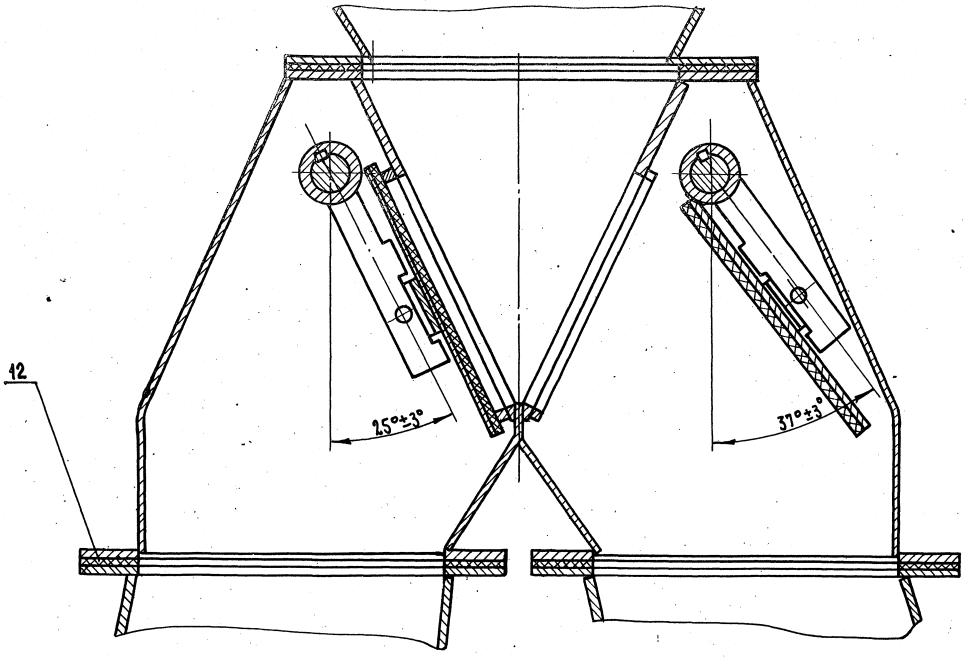

Схема подключения пневмоцилиндра к воздухораспределителю

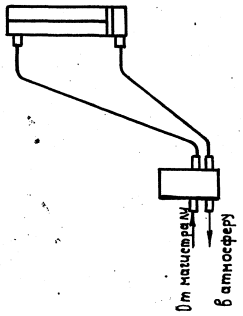

К-К
м1:5 Лист 2

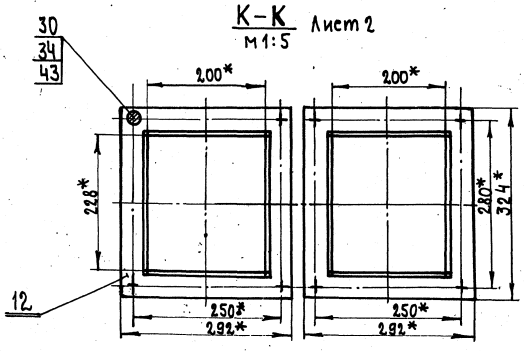

Д Д
м1:1 Лист 2

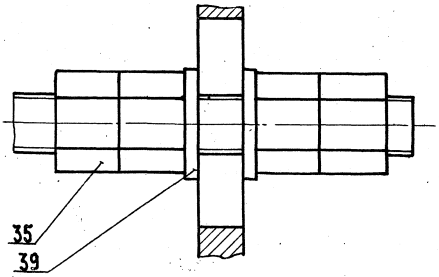

Е-Е
м1:1 Лист 2

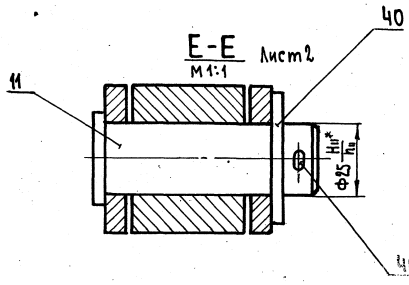

7597/11ч.2

					2930/4.00.000СБ			
Изм	Лист	№ докум.	Подп.	Дата	Течка двухрукавная от улавливателя цемента Сборочный чертеж	Лит.	Масса	Масштаб
Разраб.		Пчелов		11.78		И	—	—
Пров.		Филин		11.78		Лист 3	Листов 3	
Т.контр.		Шалдин				Гипростроммаш Москва		
Руков.		Марзинов		11.78				
Н.контр		Филин		11.78				
Утв.		Волков						

Формат 22

№ строки	Обозначение	Наименование	Обозначение	Кол.	Ведущая изм.	Примечание
1	2930/4.00.000	Течка двухрукавная от улавливателя цемента			1	
3	2930/4.01.000	Воронка двухрукавная	2930/4.00.000	1	1	
4						
5	2930/4.00.010	Воронка	2930/4.00.000	1	1	
6	2930/4.00.020	Течка	2930/4.00.000	1	1	
7	2930/4.00.030	Течка	2930/4.00.000	1	1	
8	2930/4.00.040	Тяга	2930/4.00.000	1	1	
9	2930/4.00.050	Патрубок	2930/4.00.000	2	2	
10						
11	2930/4.01.010	Корпус	2930/4.01.000	1	1	
12	2930/4.01.020	Подшипник	2930/4.01.000	2	2	
13	2930/4.01.030	Подшипник	2930/4.01.000	2	2	
14	2930/4.01.040	Кронштейн	2930/4.01.000	2	2	
15	2930/4.01.050	Шибер	2930/4.01.000	2	2	
16	2930/4.01.060	Кулачок	2930/4.01.000	1	1	
17	2930/4.01.070	Рычаг	2930/4.01.000	2	2	
18						
19						
20	2930/4.01.100	Рамка	2930/4.01.010	2	2	
21						
22						
23						
24						
25						
26						
27						
28						

Изм.	Лист	№ докум.	Подп.	Дата
Разраб.		Блейхман		
Пров.		Марзинов		11.78
Н. контр.		Пчелов		
Утв.		Марзинов		11.78

2930/4.00.000. ВС

Течка двухрукавная от улавливателя цемента

Ведомость спецификаций

Лит.	Лист	Листов
И		1

Гипростроммаш Москва

Формат 12

№ строки	Наименование	Обозначение документа на поставку	Поставщик	Куда входит (обозначение)	Количество: На изделие	в комплекты	на регулир.	Всего	Примечание
1									
2	Цилиндр пневматический	ГОСТ 15608-70		2930/4.00.000	1			1	
3	1412-100х100								
4									
5									
6	Воздухораспределитель			2930/4.00.000	1			1	
7	В64-23								
8									
9									
10	Дроссель с обратным			2930/4.00.000	1			1	
11	клапаном В77-13								
12									
13									
14	Выключатель путевой			2930/4.01.000	2			2	
15	(конечный ВК-200) исп.I, ступень2								
16									
17									
18	Рукав Г(IV)-10-12-У ℓ=1600мм	ГОСТ 18698-73		2930/4.00.000	1			1	
19									
20									
21	Крепежные изделия								
22									
23									
24	Болты	ГОСТ 7798-70							
25									
26	М6х16.46			2930/4.01.000	8			8	
27									

Изм.	Лист	№ докум.	Подп.	Дата
Разраб.		Блейхман		
Пров.		Марзинов		11.78
Н. контр.		Пчелов		
Утв.		Марзинов		11.78

2930/4.00.000ВП

Течка двухрукавная от улавливателя цемента. Ведомость покупных изделий

Лит.	Лист	Листов
И	1	3

Гипростроммаш Москва

Формат 11

№ стр.	Наименование	Обозначение документа на поставку	Поставщик	Куда входит (обозначение)	Количество: на изделие	Количество: в комплекты	Количество: на регулир.	Количество: Всего	Примечание
1									
2	М8 х 30.46			2930/4.01.000	16			16	
3	М8 х 25.46			2930/4.00.000	4			4	
4	М12 х 20.46			2930/4.01.000	2			2	
5	М12 х 35.46			2930/4.00.000	32			32	
6									
7									
8									
9	Винт М5х16.56	ГОСТ 17475-72		2930/4.01.000	3			3	
10	Винт М6х16.56	ГОСТ 1491-72		2930/4.00.000	4			4	
11									
12									
13	Гайки	ГОСТ 5915-70							
14									
15	М6.5			2930/4.01.000	8			8	
16	М8.5			2930/4.00.000	4			4	
17	М12.5			2930/4.00.000	32			32	
18	М20.5			2930/4.00.000	4			4	
19									
20	Гайка М16.5	ГОСТ 5916-70		2930/4.00.000	1			1	
21									
22									
23	Заклепка 4х16	ГОСТ 10300-68		2930/4.01.050	8			8	
24									
25									
26	Шайбы	ГОСТ 11371-68							
27									
28	6.04			2930/4.01.000	8			8	
29				2930/4.00.000	4			4	
30								12	

Изм. Лист № докум. Подп. Дата 2930/4.00.000.ВП Лист 2

Формат 12

№ стр.	Наименование	Обозначение документа на поставку	Поставщик	Куда входит (обозначение)	Количество: на изделие	Количество: в комплекты	Количество: на регулир.	Количество: Всего	Примечание
1									
2	12.04			2930/4.00.000	3			3	
3	20.04			2930/4.00.000	2			2	
4	24.04			2930/4.00.000	1			1	
5									
6									
7	Шайбы	ГОСТ 6402-70							
8									
9	8.65Г			2930/4.01.000	16			16	
10				2930/4.00.000	4			4	
11								20	
12	12.65Г			2930/4.01.000	2			2	
13				2930/4.00.000	32			32	
14								34	
15									
16	Шплинты	ГОСТ 397-66							
17									
18	3,2х20			2930/4.00.000	3			3	
19				2930/4.01.000	2			2	
20								5	
21	5х32			2930/4.00.000	1			1	
22									
23	Шпонки	ГОСТ 8789-68							
24									
25	8В3х7х38			2930/4.01.000	3			3	
26	8В3х7х50			2930/4.01.000	2			2	
27									
28	Штифт 5Г х14	ГОСТ 3128-70		2930/4.01.000	3			3	
29									
30								7537	

Изм. Лист № докум. Подп. Дата 2930/4.00.000.ВП Лист 3

Формат

2930/4.00.024

25 √(√)

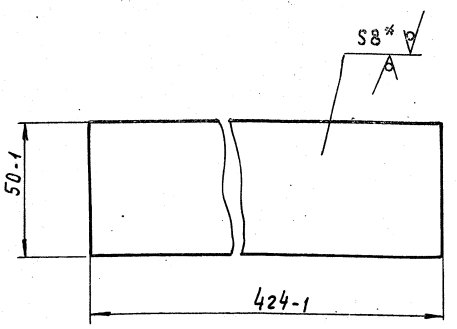

* Размер для справок

Изм	Лист	N докум.	Подп.	Дата
Разраб.		Блейхман		
Пров.		Марзинов		11.78
Т.контр.		Шалдин		
Руков.				
Н.контр.		Марзинов		
Утв.		Марзинов		11.78

2930/4.00.024

Планка

Лит.	Масса	Масштаб
И	1,3	1:1

Лист | Листов 1

Лист Б-ПН-8 ГОСТ 19903-74 / В Ст3 ГОСТ 14637-69

Гипростроммаш Москва

Формат 11

Типовой проект 409-28-38 Альбом XI Часть 2

Инв. N° подл. | Подп. и дата | Взам. инв. N | Инв. N° дубл. | Подп. и дата

2930/4.00.025

25 √√

19

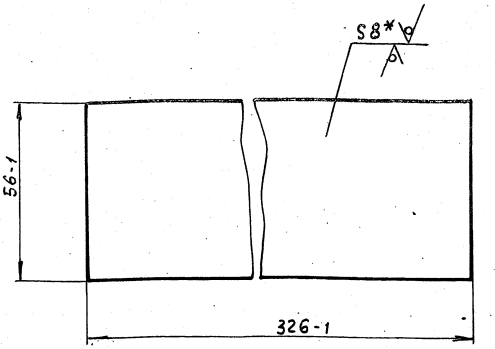

* Размер для справок

Изм	Лист	N° докум.	Подп.	Дата
Разраб.		Блейхман		
Пров.		Марзинов		11.78
Т.контр.		Шалдин		
Руков.				
Н.контр.		Марзинов		
Утв.		Марзинов		11.78

2930/4.00.025

Планка

Лит.	Масса	Масштаб
И	1,1	1:1

Лист | Листов 1

Лист Б-ПН-8 ГОСТ 19903-74 / В Ст3 ГОСТ 14637-69

Гипростроммаш Москва

Формат 11

2930/00.026

25 √(√)

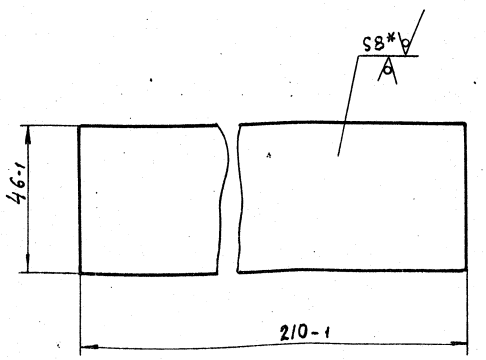

* Размер для справок

Изм	Лист	N° докум.	Подп.	Дата
Разраб.		Блейхман		
Пров.		Марзинов		11.78
Т.контр.		Шалдин		
Руков.				
Н.контр.		Марзинов		
Утв.		Марзинов		11.78

2930/4.00.026

Планка

Лит.	Масса	Масштаб
И	0,6	1:1

Лист | Листов 1

Лист Б-ПН-8 ГОСТ 19903-74 / В Ст3 ГОСТ 14637-69

Гипростроммаш Москва

Формат 11

Типовой проект 409-28-38 Альбом XI Часть 2

Инв. N° подл. | Подп. и дата | Взам. инв. N | Инв. N° дубл. | Подп. и дата

Формат	Зона	Поз.	Обозначение	Наименование	Кол.	Примечание
				Документация		
22			2930/4.00.010 СБ	Сборочный чертеж		
				Детали		
11		1	2930/4.00.021	Стенка	2	
11		2	2930/4.00.022	Стенка	2	
11		3	2930/4.00.023	Планка	2	
11		4	2930/4.00.024	Планка	2	
11		5	2930/4.00.025	Планка	2	
11		6	2930/4.00.026	Планка	2	

9597/11ч.2

Изм	Лист	N° докум.	Подп.	Дата
Разраб.		Блейхман		
Пров.		Марзинов		11.78
Руков.		Ачалов		
Н.контр.		Марзинов		
Утв.		Марзинов		11.78

2930/4.00.010

Воронка

Лит.	Лист	Листов
И		1

Гипростроммаш Москва

Формат 11

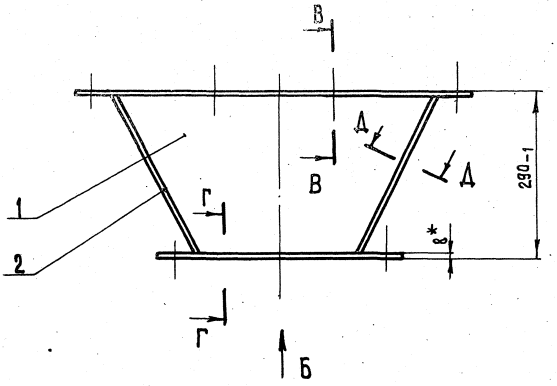

В-В
М1:1

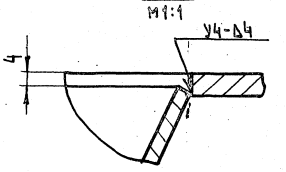

Г-Г
М1:1

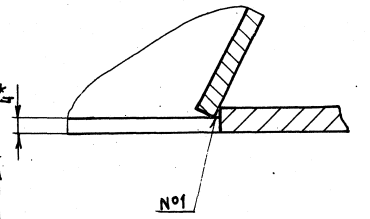

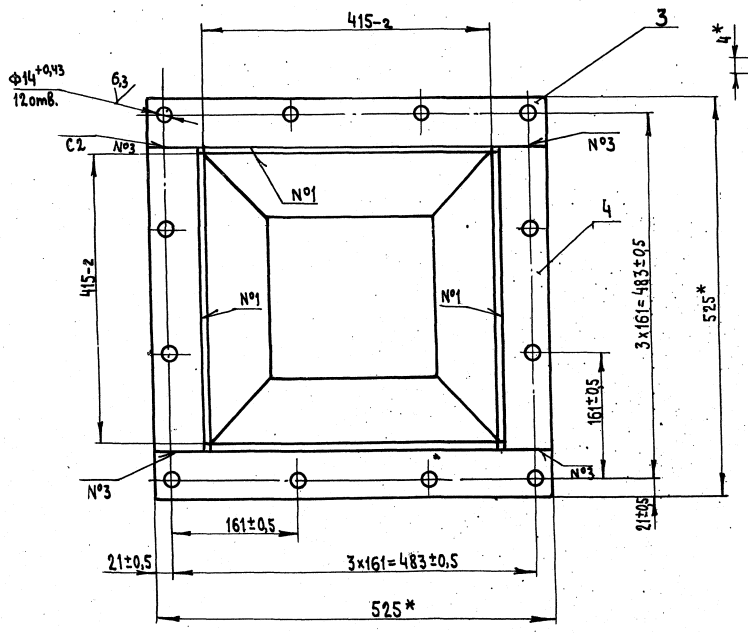

Д-Д повернуто
М1:1

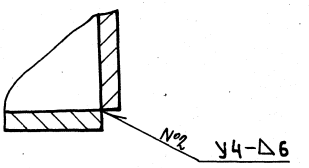

1. Сварные швы по ГОСТ 5264-69
2. 12отв. Ф14 согласовать с узлом У5910.01.000СБ
3. Масса наплавленного металла 0,2кг (для справок)
4. *Размеры для справок

Вид Б

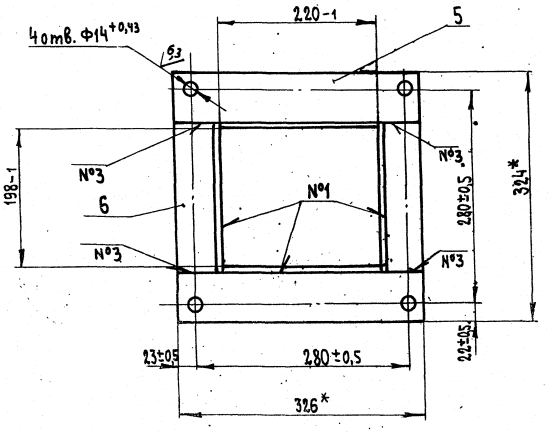

7597/114 2

					2930/4.00.010СБ		
Изм.	Лист	№докум.	Подп.	Дата	Воронка	Лит.	Масса	Масштаб
Разраб.		Блейхман				И	23	1:5
Пров.		Марзинов		11.78	Сборочный чертеж	Лист	Листов 1
Т.контр.		Шалвин				Гипростроммаш Москва	
Руков.		Пчелов					
Н.контр.		Марзинов		11.78			
Утв.		Марзинов		11.78			

Формат А2

2930/ч.00.031

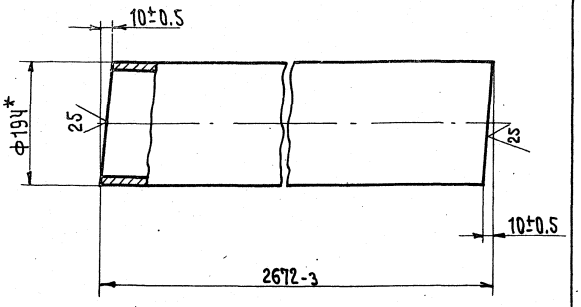

*Размер для справок.

Изм.	Лист	№ докум.	Подп.	Дата
Разраб.		Блейхман		
Пров.		Марзинов		11.78
Т. контр.		Шалдин		
Руков.		—		
Н. контр.		Марзинов		
Утв.		Марзинов		11.78

2930/ч.00.031

Патрубок

Лит.	Масса	Масштаб
И	74,8	1:5
Лист	Листов 1	

Труба 194×7 ГОСТ 8732-70 В ст 2 ГОСТ 8731-74

Гипростроммаш Москва

Формат 11

2930/ч.00.032

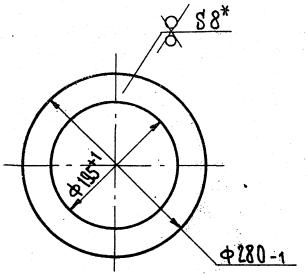

*Размер для справок

Изм.	Лист	№ докум.	Подп.	Дата
Разраб.		Блейхман		
Пров.		Марзинов		11.78
Т. контр.		Шалдин		
Руков.		—		
Н. контр.		Марзинов		11.78
Утв.		Марзинов		

2930/ч.00.032

Фланец

Лит.	Масса	Масштаб
И	2	1:5
Лист	Листов 1	

Лист Б-ПН-8 ГОСТ 19903-74 В ст 3 ГОСТ 14637-69

Гипростроммаш Москва

Формат 11

2930/ч.00.033

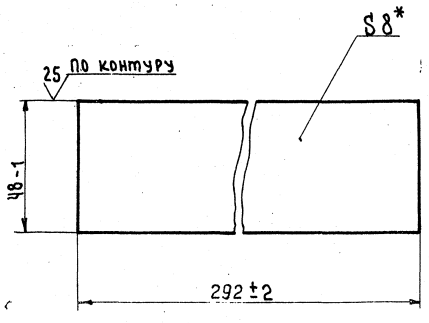

*Размер для справок

Изм.	Лист	№ докум.	Подпись	Дата
Разраб.		Блейхман		
Пров.		Марзинов		11.78
Т. контр.		Шалдин		
Руков.				
Н. контр.		Марзинов		
Утв.		Марзинов		11.78

2930/ч.00.033

Планка

Лит.	Масса	Масштаб
И	0,8	1:1
Лист	Листов 1	

Лист Б-ПН-8 ГОСТ 19903-74 В ст 3 ГОСТ 14637-69

Гипростроммаш Москва

Формат 11

Формат	Зона	Поз	Обозначение	Наименование	Кол.	Примечание
				Документация		
22			2930/ч.00.020.СБ	Сборочный чертеж		
				Детали		
11		1	2930/ч.00.031	Патрубок	1	
11		2	2930/ч.00.032	Фланец	1	
11		3	2930/ч.00.033	Планка	2	
11		4	2930/ч.00.034	Планка	2	
11		6	2930/15.021	Патрубок	1	

1597 114.2

Изм.	Лист	№ докум.	Подпись	Дата
Разраб.		Блейхман		
Пров.		Марзинов		11.78
Руков.		Челов		
Н. контр.		Марзинов		
Утв.		Марзинов		

2930/ч.00.020

Течка

Лит.	Лист	Листов

Гипростроммаш Москва

Формат 11

2930/4.00.020.СБ

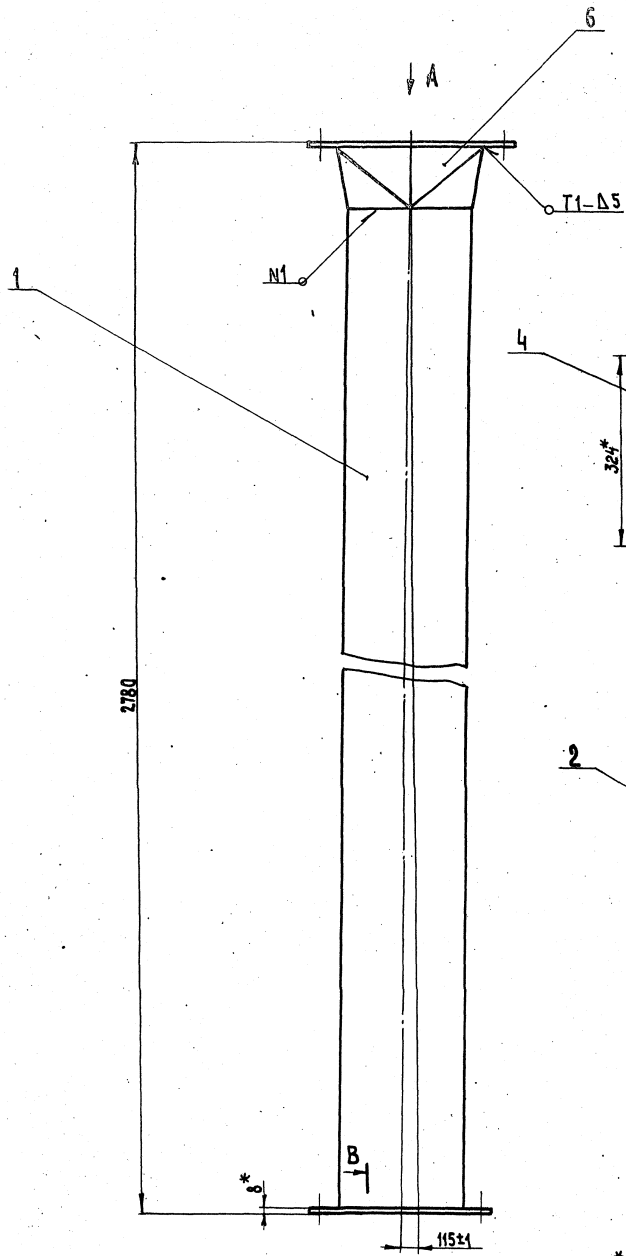

Вид А

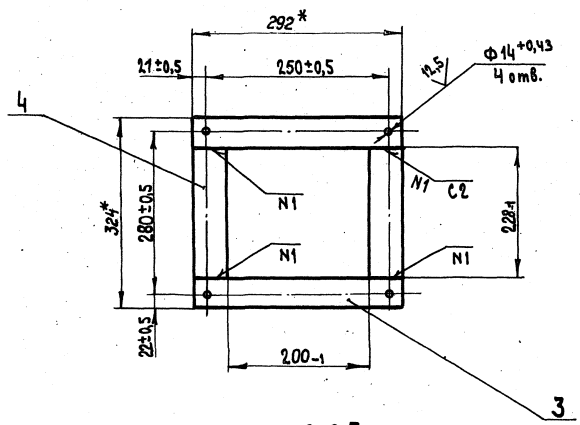

Вид Б

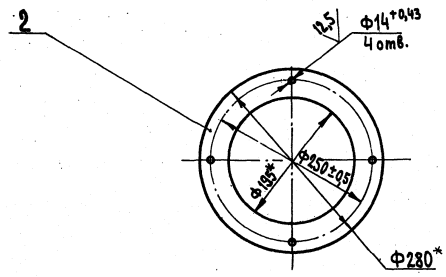

В - В
м1:1

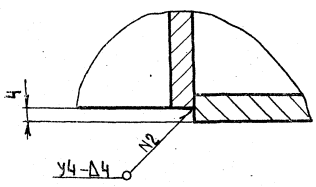

1. *Размеры для справок
2. Сварные швы по ГОСТ 5264-69
3. Масса наплавленного металла, кг-0,8 (для справок)

7597/11.9

Изм.	Лист	№ докум.	Подп.	Дата
Разраб.		Блейхман		
Пров.		Марзинов		
Т.контр.		Шалдин		
Руков.		Пчелов		
Н.контр.		Марзинов		
Утв.		Марзинов		

2930/4.00.020.СБ

Течка

Сборочный чертеж

Лит.	Масса	Масштаб
И	86	1:5

Лист | Листов 1

Гипроспроммаш Москва

Формат 22

2930/ч.00.034

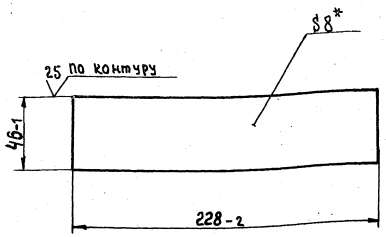

* Размер для справок

Изм.	Лист	№ докум.	Подп.	Дата	
Разраб.		Алейкман		11.78	2930/ч.00.034
Пров.		Марзинов		11.78	Планка
Т. контр.		Шалдин			Лит. Масса Масштаб
Рук. в.		—			И 0,6 1:2
Н. контр.		Марзинов		11.78	Лист Листов 1
Утв.		Марзинов		11.78	Лист Б-ПН-8 ГОСТ 19903-74 / Ст 3 ГОСТ 14637-69 — Гипростроммаш Москва

Формат 11

2930/ч.00.041

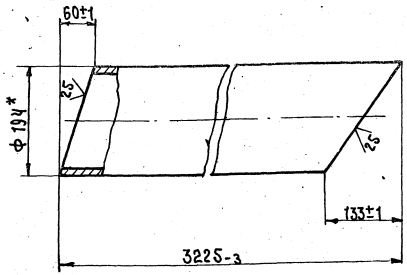

* Размер для справок

Изм.	Лист	№ докум.	Подп.	Дата	
Разраб.		Алейкман		11.78	2930/ч.00.041
Пров.		Марзинов		11.78	Патрубок
Т. контр.		Шалдин			Лит. Масса Масштаб
Рук. в.		—			И 99,8 1:5
Н. контр.		Марзинов		11.78	Лист Листов 1
Утв.		Марзинов		11.78	Труба 194×7 ГОСТ 8732-70 / Ст 2 ГОСТ 8731-74 — Гипростроммаш Москва

Формат 11

2930/ч.00.042

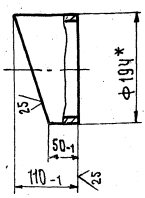

* Размер для справок

Изм.	Лист	№ докум.	Подп.	Дата	
Разраб.		Алейкман		11.78	2930/ч.00.042
Пров.		Марзинов		11.78	Патрубок
Т. контр.		Шалдин			Лит. Масса Масштаб
Рук. в.		—			И 2,2 1:5
Н. контр.		Марзинов		11.78	Лист Листов 1
Утв.		Марзинов		11.78	Труба 194×7 ГОСТ 8732-70 / Ст 2 ГОСТ 8731-74 — Гипростроммаш Москва

Формат 11

Формат	Зона	Поз.	Обозначение	Наименование	Кол.	Примечание
				Документация		
22			2930/ч.00.030.СБ	Сборочный чертеж		
				Детали		
11		1	2930/ч.00.041	Патрубок	1	
11		2	2930/ч.00.042	Патрубок	1	
11		3	2930/ч.00.032	Фланец	1	
11		4	2930/ч.00.033	Планка	2	
11		5	2930/ч.00.034	Планка	2	
11		6	2930/15.021	Патрубок	1	

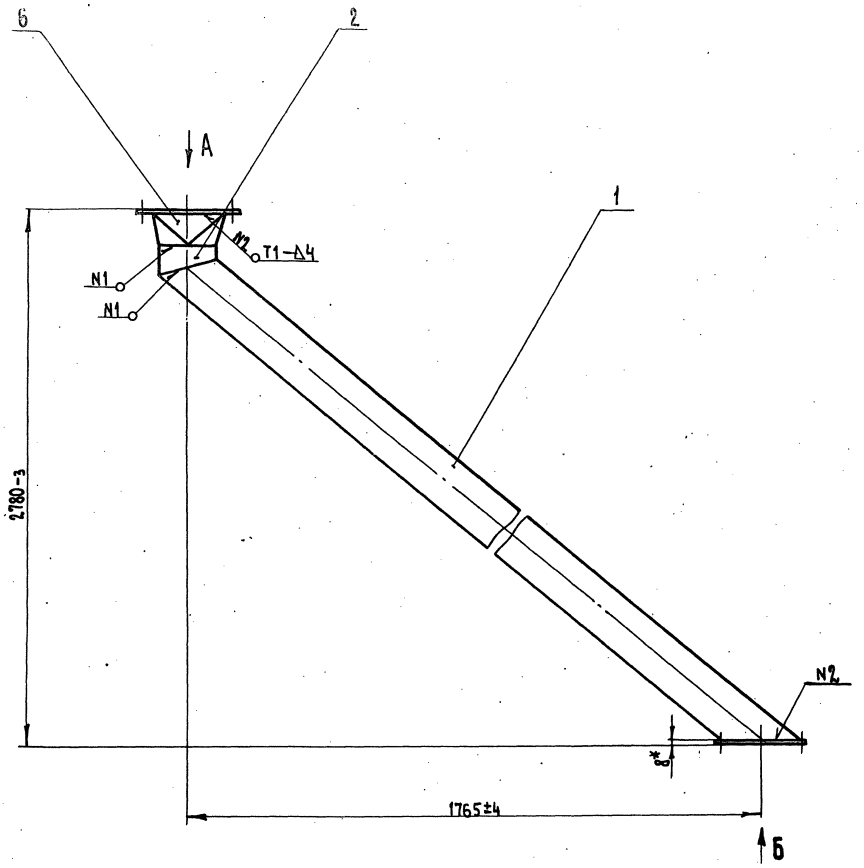

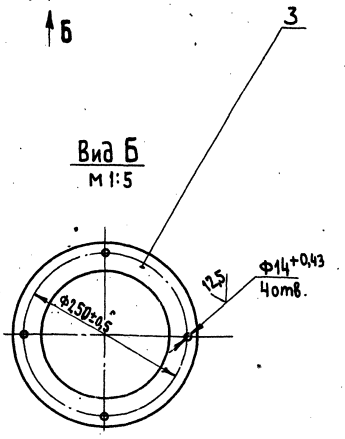

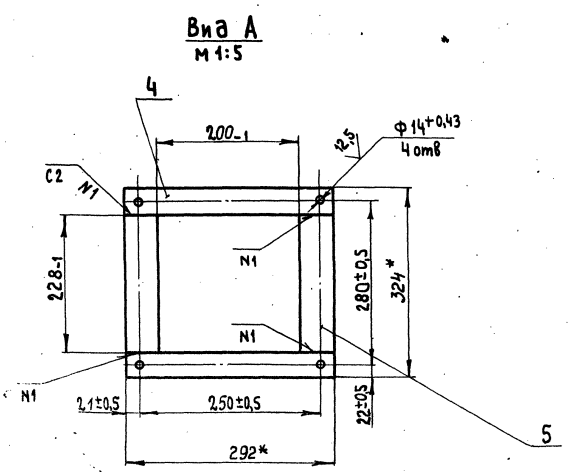

1.* Размеры для справок
2. Сварные швы по ГОСТ 5264-69

7597/4-2

				2930/4.00.030СБ			
Изм.	№ докум.	Подп.	Дата	Гечка	Лит.	Масса	Масштаб
Разраб.	Блейхман						
Пров.	Марзинов		11.78	Сборочный чертеж	И	1:1,2	1:10
Т.контр.	Шалдин				Лист	Листов 1	
Руков.	Пчелов				Гипростроммаш Москва.		
Н.контр.	Марзинов						
Утв.	Марзинов		11.78				

Формат 22

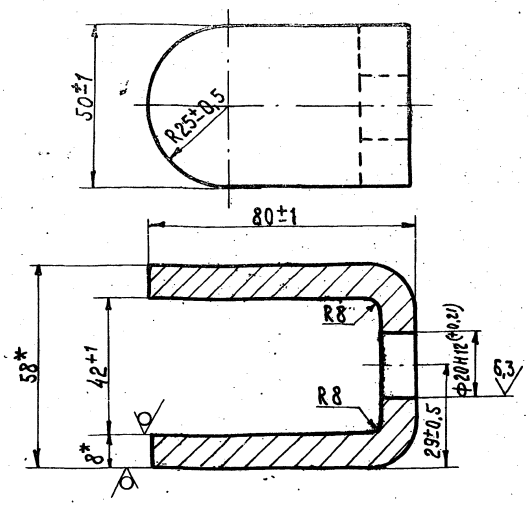

1.* Размер для справок.

2. Длина развертки, мм -204

Изм	Лист	№ докум.	Подп.	Дата	2930/4.00.051			
Разраб.		Блейхман			Вилка	Лит.	Масса	Масштаб
Пров.		Марзинов		11.78		И	0,54	1:1
Т. контр.		Шалдин				Лист	Листов 1	
Руков.					Лист Б-ПН-8 ГОСТ 19903-74 / В Ст 3 ГОСТ 14637-69	Гипростроммаш Москва		
Н. контр.		Марзинов						
Утв.		Марзинов		11.78				

Формат 11

Типовой проект 409-28-38 Альбом XI часть 1

Инв. № подл. | Подп. и дата | Взам. инв. № | Инв. № дубл. | Подп. и дата

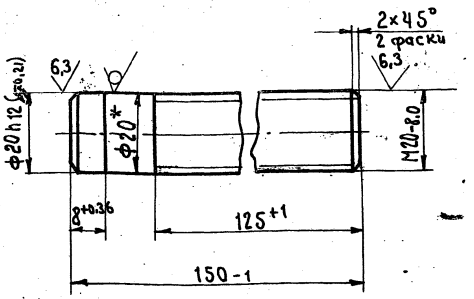

*Размер для справок

Изм	Лист	№ докум.	Подп.	Дата	2930/4.00.052			
Разраб.		Блейхман			Штанга	Лит.	Масса	Масштаб
Пров.		Марзинов		11.78		И	0,35	1:1
Т. контр.		Шалдин				Лист	Листов 1	
Руков.					Круг В 20 ГОСТ 2590-71 / Ст 3 ГОСТ 535-58	Гипростроммаш Москва		
Н. контр.		Марзинов						
Утв.		Марзинов		11.78				

Формат 11

2930/4.00.040.СБ

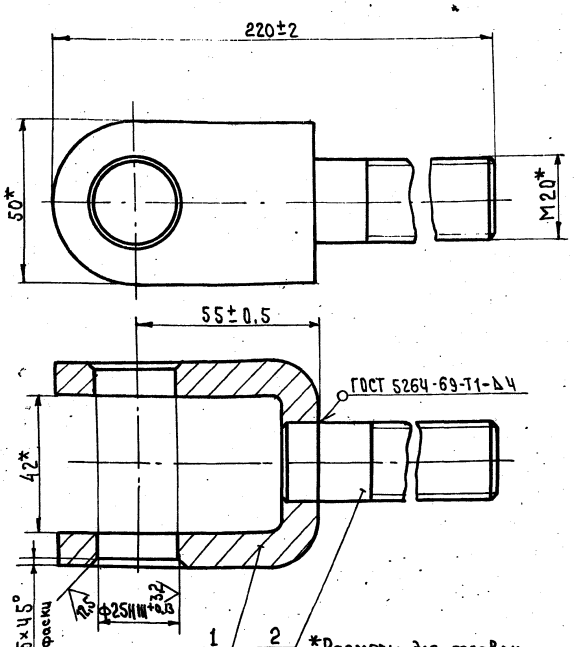

*Размеры для справок.

Изм	Лист	№ докум.	Подпись	Дата	2930/4.00.040.СБ			
Разраб.		Блейхман			Тяга	Лит.	Масса	Масштаб
Пров.		Марзинов		11.78	Сборочный чертеж	И	0,9	1:1
Т. контр.		Шалдин				Лист	Листов 1	
Руков.		Пчелов				Гипростроммаш Москва		
Н. контр.		Марзинов		11.79				
Утв.		Марзинов						

Формат 11

Типовой проект 409-28-38 Альбом XI часть 2

Инв. № подл. | Подп. и дата | Взам. инв. № | Инв. № дубл. | Подп. и дата

Формат	Зона	Поз	Обозначение	Наименование	Кол.	Примечание
				Документация		
11			2930/4.00.040.СБ	Сборочный чертеж		
				Детали		
11		1	2930/4.00.051	Вилка	1	
11		2	2930/4.00.052	Штанга	1	

7597/11 ч.2

Изм	Лист	№ докум.	Подп.	Дата	2930/4.00.040			
Разраб.		Блейхман			Тяга	Лит	Лист	Листов
Пров.		Марзинов		11.78		И		1
Руков.		Пчелов				Гипростроммаш Москва		
Н. контр.		Марзинов						
Утв.		Марзинов		11.78				

Формат 11

2930/4.00.050.СБ

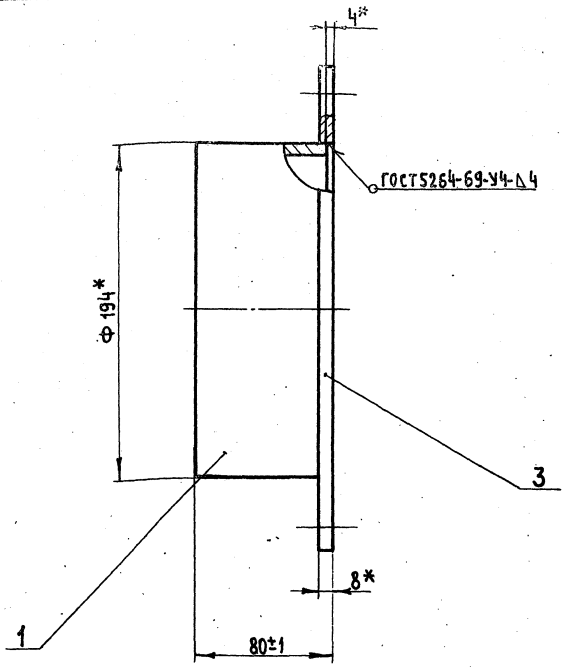

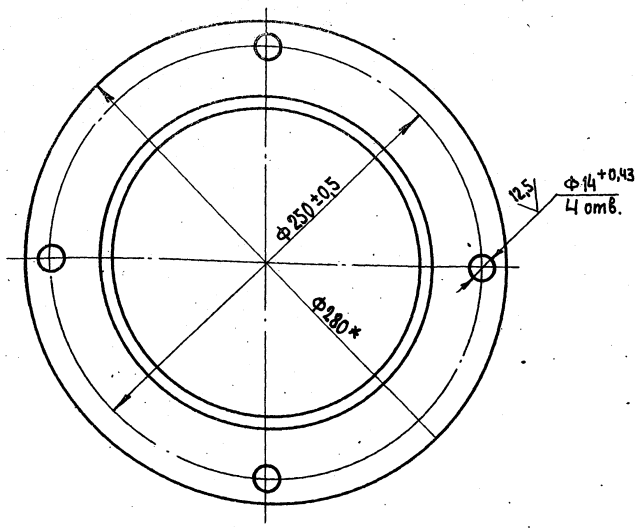

*Размеры для справок

Изм.	Лист	№ докум.	Подп.	Дата
Разраб.		Блейхман		
Пров.		Марзинов		11.78
Т. контр.		Шалдин		
Руков.		Пчелов		
Н. контр.		Марзинов		
Утв.		Марзинов		11.78

2930/4.00.050.СБ

Патрубок

Сборочный чертеж

Лит.	Масса	Масштаб
И	4,5	1:2
Лист	Листов 1	

Гипростроммаш Москва

Формат 12

2930/4.00.061

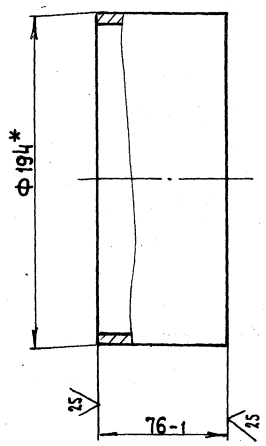

*Размер для справок

Изм.	Лист	№ докум.	Подп.	Дата
Разраб.		Блейхман		
Пров.		Марзинов		11.78
Т. контр.		Шалдин		
Руков.				
Н. контр.		Марзинов		11.78
Утв.		Марзинов		

2930/4.00.061

Патрубок

Лит.	Масса	Масштаб
И	2,4	1:2
Лист	Листов 1	

Труба 194х7 ГОСТ 8732-70 / В ст2 ГОСТ 8731-74

Гипростроммаш Москва

Формат 11

Альбом XI Часть 2

Типовой проект 409-28-38

Инв. № подл. | Подп. и дата | Взам. инв. № | Инв. № дубл. | Подп. и дата

Формат	Зона	Поз.	Обозначение	Наименование	Кол.	Примечание
				Документация		
12			2930/4.00.050.СБ	Сборочный чертеж		
				Детали		
11		1	2930/4.00.061	Патрубок	1	
11		3	2930/4.00.032	Фланец	1	

7597 | 11.2

Изм.	Лист	№ докум.	Подп.	Дата
Разраб.		Блейхман		
Пров.		Марзинов		11.78
Руков.		Пчелов		
Н. контр.		Марзинов		
Утв.		Марзинов		11.78

2930/4.00.050

Патрубок

Лит.	Лист	Листов
И	1	1

Гипростроммаш Москва

Формат 11

Формат	Зона	Поз.	Обозначение	Наименование	Кол.	Примечание
				Документация		
А2			2930/4.01.000СБ	Сборочный чертеж		
				Сборочные единицы		
А1		1	2930/4.01.010	Корпус	1	
А1		2	2930/4.01.020	Подшипник	2	
А1		3	2930/4.01.030	Подшипник	2	
А1		4	2930/4.01.040	Кронштейн	2	
А1		5	2930/4.01.050	Шкив	2	
А1		6	2930/4.01.060	Кулачок	1	
А1		7	2930/4.01.070	Рычаг	2	
				Детали		
А2		10	2930/4.01.001	Ось	1	
А1		11	2930/4.01.002	Кронштейн	1	
А1		12	2930/4.01.003	Прокладка	4	
А1		13	2930/4.01.004	Втулка	4	
А1		14	2930/4.01.005	Ось	1	
А1		15	2930/4.01.006	Шайба	3	
А1		16	2930/4.01.007	Палец	2	

Изм.	Лист	№ докум.	Подп.	Дата
Разраб.		Клейман		
Пров.		Марзинов		11.78
Руков.		Пчелов		
Н. контр.		Марзинов		
Утв.		Марзинов		11.78

2930/4.01.000

Воронка двухрукавная

Лит.	Лист	Листов
И	1	3

Гипростроммаш Москва

Формат А1

Типовой проект 409-28-38 Альбом XI Часть 2

Инв. № подл. | Подп. и дата | Взам. инв. № | Инв. № дубл. | Подп. и дата

2930/4.01.002

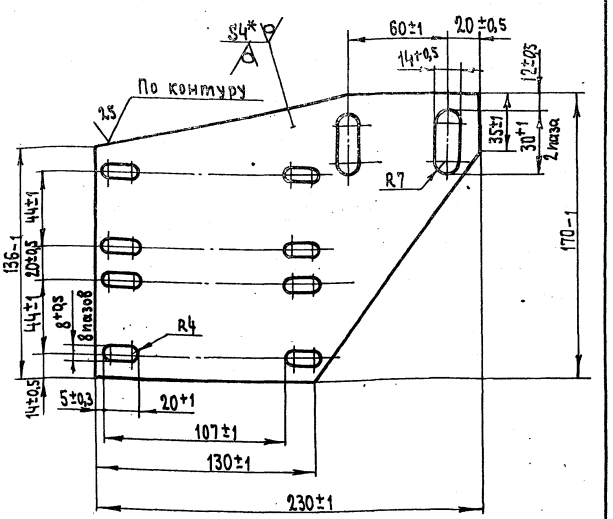

* Размер для справок

Изм.	Лист	№ докум.	Подп.	Дата
Разраб.		Блейхман		
Пров.		Марзинов		11.78
Т. контр.		Шалдин		
Руков.		—		
Н. контр.		Марзинов		
Утв.		Марзинов		11.78

2930/4.01.002

Кронштейн

Лит.	Масса	Масштаб
И	0,8	1:2
Лист	Листов 1	

Лист Б-ПН-4 ГОСТ 19903-74 / В Ст3 ГОСТ 14637-69

Гипростроммаш Москва

Формат А1

Формат	Зона	Поз.	Обозначение	Наименование	Кол.	Примечание
				Стандартные изделия		
				Болты ГОСТ 7798-70		
		20		М6×16.46	8	
		21		М8×20.46	16	
		22		М12×20.46	2	
		24		Винт М5×16.56 ГОСТ 17475-72	3	
		26		Гайка М6.5 ГОСТ 5915-70	8	
		28		Шайба 6.04 ГОСТ 11371-68	8	
				Шайбы ГОСТ 6402-70		
		29		8.65Г	16	
		30		12.65Г	2	
				Шпонки ГОСТ 8789-68		
		33		8В3×7×36	3	
		34		8В3×7×50	2	

Изм.	Лист	№ докум.	Подп.	Дата

2930/4.01.000

Лист 2

Формат А1

Формат	Зона	Поз.	Обозначение	Наименование	Кол.	Примечание
		36		Шплинт 3,2×20 ГОСТ 397-66	2	
		38		Штифт 5Г×14 ГОСТ 3128-70	3	
		40		Выключатель путевой (конечный ВК200А) исп. I ступень 2	2	

7597/11 т 2

Изм.	Лист	№ докум.	Подп.	Дата

2930/4.01.000

Лист 3

Формат А1

2930/4.01.000.СБ

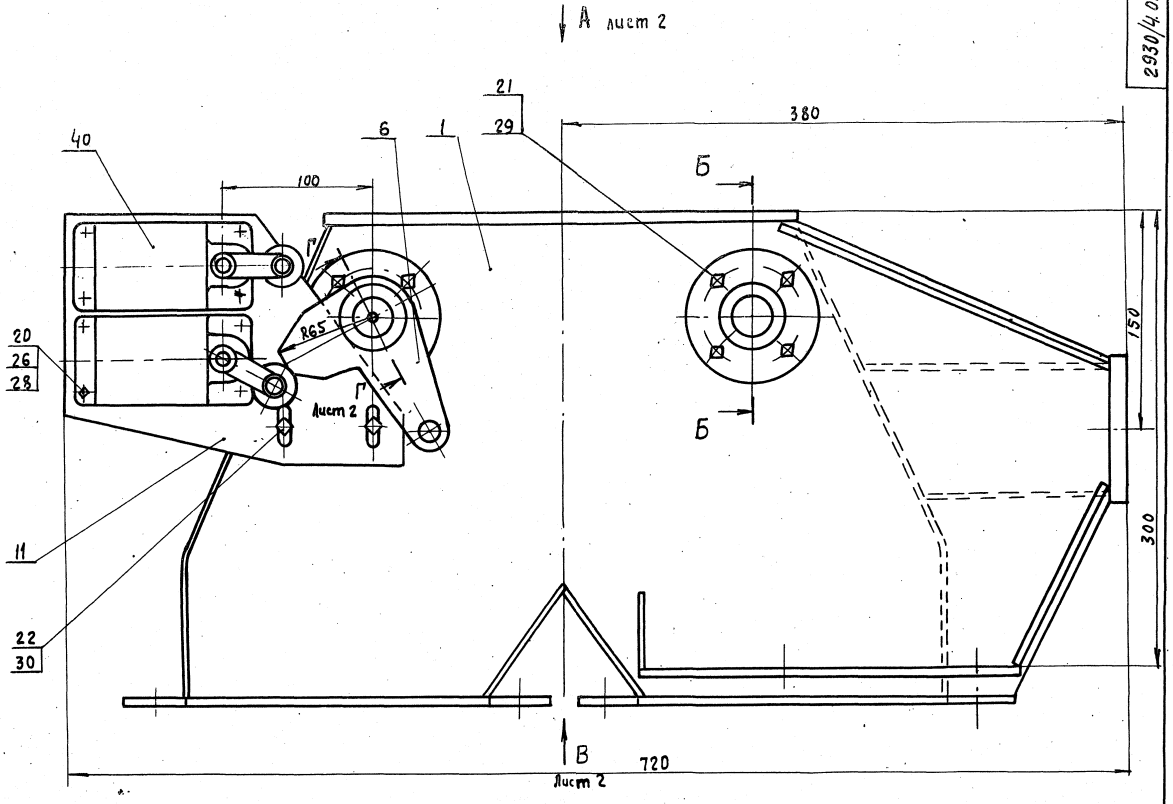

Б - Б

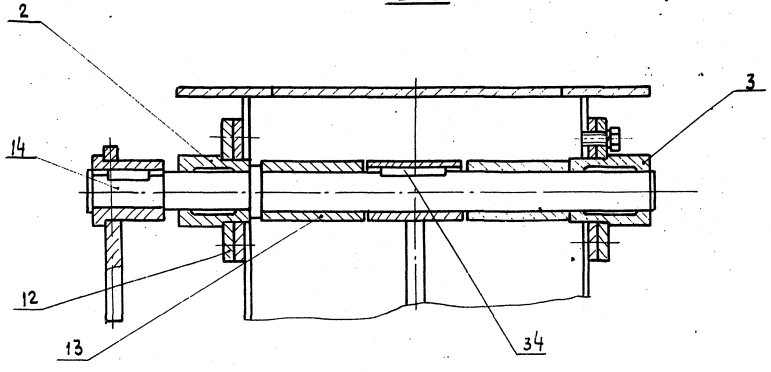

1. Размеры для справок
2. Перед сборкой поверхности трения в подшипниках поз. 2,3 смазать солидолом УС-1 ГОСТ 1033-73 (набивка солидола в выточки для смазки)

1597/[illegible]

					2.930/4.01.000 СБ			
Изм.	Лист	№ докум.	Подп.	Дата	Воронка двухрукавная	Лит.	Масса	Масштаб
Разраб.		Блейхман				М	72	1:2
Пров.		Марзинов		11.78	Сборочный чертеж	Лист 1	Листов 3	
Т.контр.		Шалдин						
Руков.		Пчелов				Гипростроммаш Москва		
Н.контр.		Марзинов						
Утв.		Марзинов		11.78				

Формат 22

Вид А лист 1
М1:2

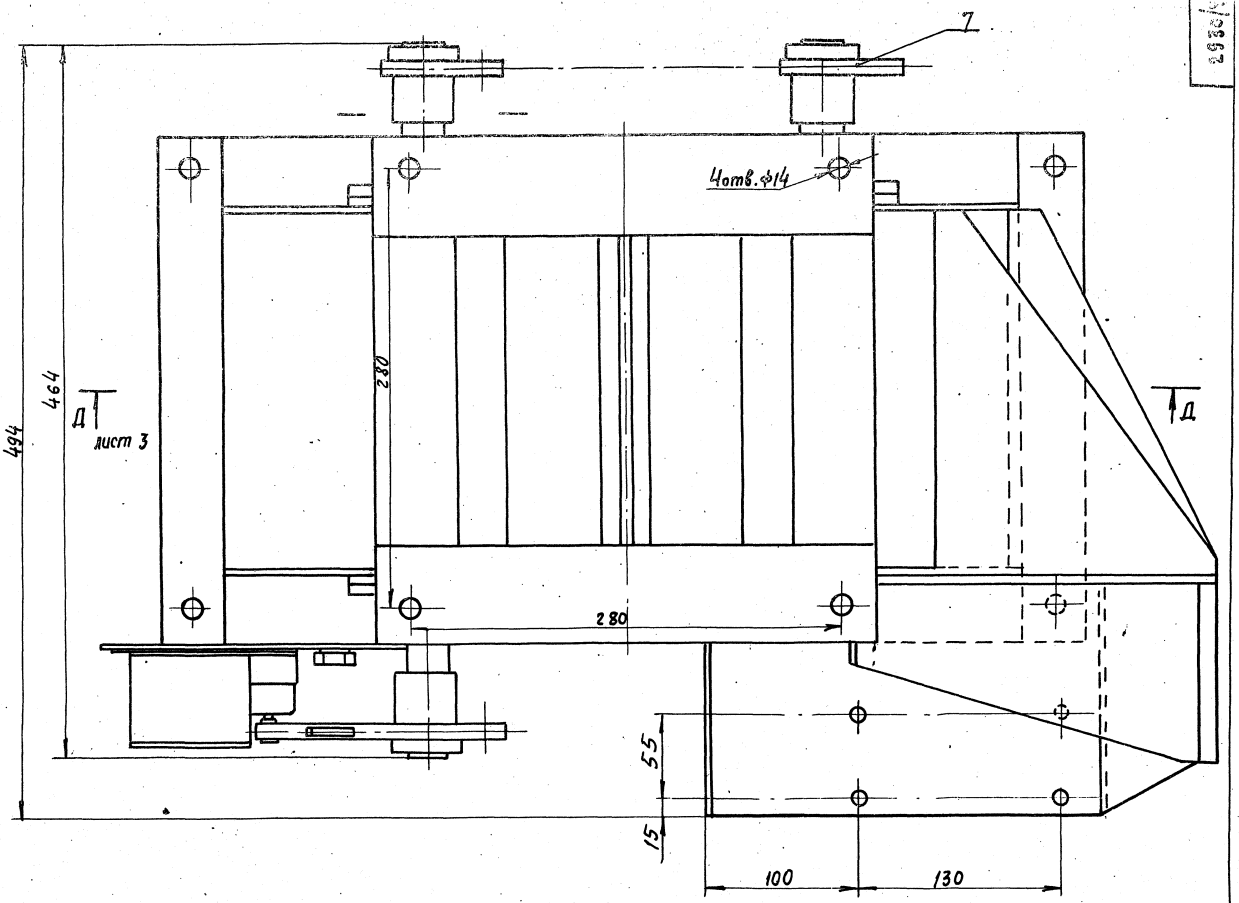

Вид В
М1:5
лист 1

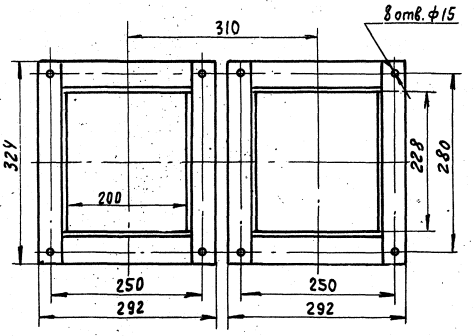

лист 1 $\frac{I^2-I^2}{M1:1}$ повернуто

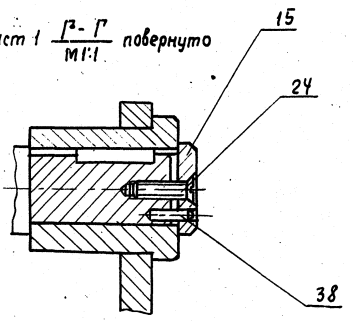

7587/11 ч.2

Изм.	Лист	№ докум.	Подп.	Дата
Разраб.		Блейхман		
Пров.		Марзинов		11.78
Т.контр.		Шалдин		
Руков.		Пчелов		
Н.контр.		Марзинов		
Утв.		Марзинов		11.78

2930/Ч.01.000.СБ

Воронка двухрукавная

Сборочный чертеж

Лит.	Масса	Масштаб
И	—	

Лист 2 Листов 3

Гипростроммаш
Москва

Формат А2

2930

Д-Д
М1:2 лист 2

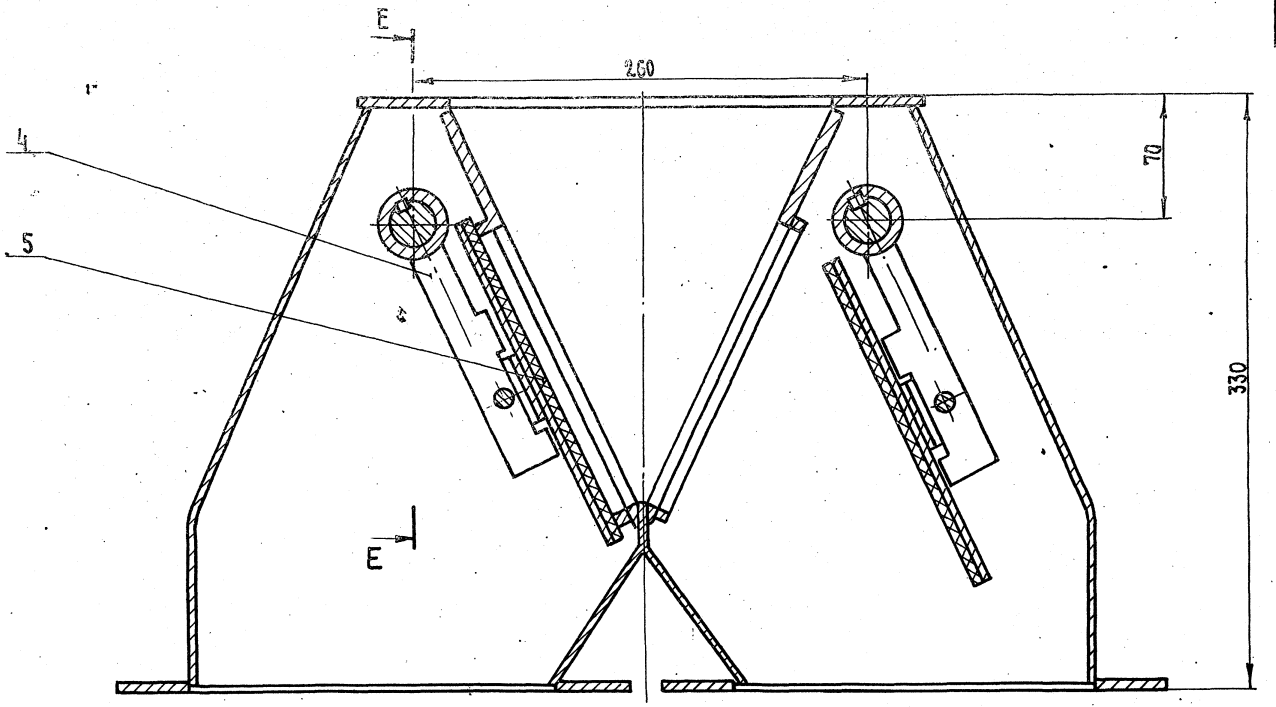

Е-Е
М1:2

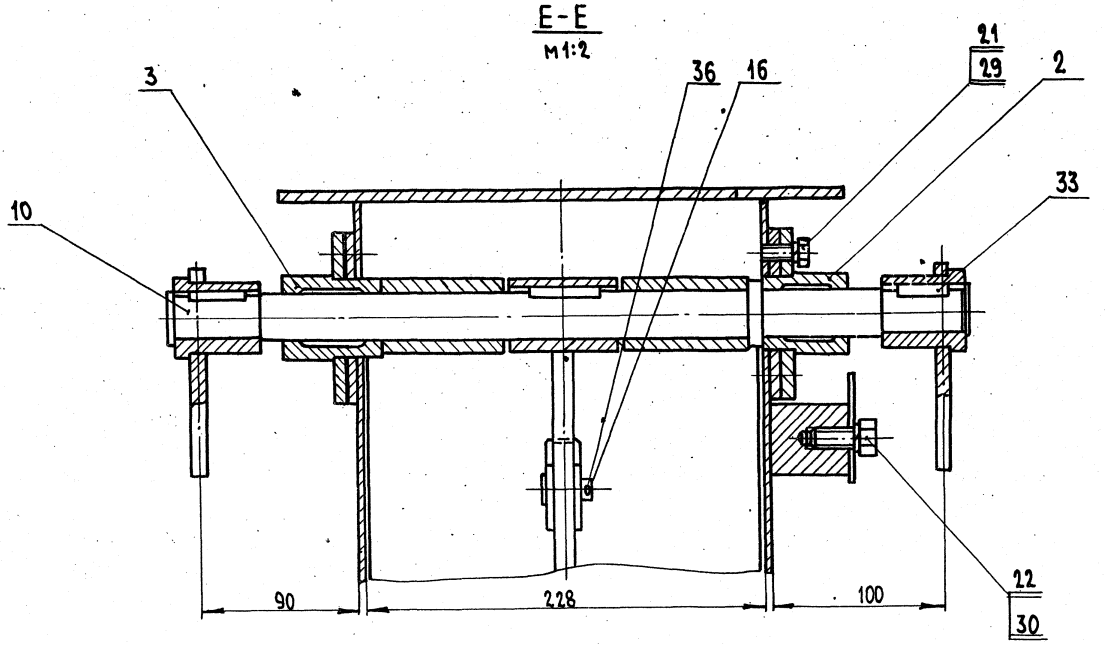

7537/1-2

					2930/4.01.000СБ			
Изм	Лист	№докум.	Подп.	Дата	Воронка двухрукавная	Лит.	Масса	Масштаб
Разраб.		Блейхман				И	—	—
Пров.		Марзинов		11.78	Сборочный чертеж	Лист 3	Листов 7	
Т.контр.		Шалдин				Гипростроммаш Москва		
Руков.		Пчелов						
Н.контр.		Марзинов						
Утв.		Марзинов		11.78				

Формат 22

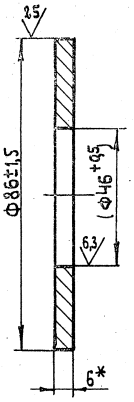

1.* Размер для справок

2. Размеры в скобках - после сборки

Изм.	Лист	№ докум.	Подп.	Дата
Разраб.		Блейхман		
Пров.		Марзинов		11.78
Т. контр.		Шалдин		
Руков.		—		
Н. контр.		Марзинов		
Утв.		Марзинов		11.78

2930/4.01.011

Фланец

Лит.	Масса	Масштаб
И	0,26	1:1

Лист	Листов 1

Лист 5-ПН-6 ГОСТ 19903-74 / В Ст3 ГОСТ 14637-69

Гипростроммаш Москва

Формат 11

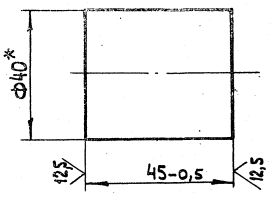

*Размер для справок

Изм.	Лист	№ докум.	Подп.	Дата
Разраб.		Блейхман		
Пров.		Марзинов		11.78
Т. контр.		Шалдин		
Руков.		—		
Н. контр.		Марзинов		
Утв.		Марзинов		11.78

2930/4.01.014

Бобышка

Лит.	Масса	Масштаб
	0,44	1:1

Лист	Листов 1

Круг В40 ГОСТ 2590-71 / Ст.3 ГОСТ 535-58

Гипростроммаш Москва

Формат 11

Формат	Зона	Поз	Обозначение	Наименование	Кол.	Примечание
				Документация		
22			2930/4.01.010. СБ	Сборочный чертеж	1	
				Сборочные единицы		
11		1	2930/4.01.100	Рамка	2	
				Детали		
11		3	2930/4.01.011	Фланец	4	
12		4	2930/4.01.012	Стенка	1	
12		5	2930/4.01.013	Стенка	1	
11		6	2930/4.01.014	Бобышка	2	
11		7	2930/4.01.015	Планка	2	
11		9	2930/4.01.017	Стенка	2	
11		11	2930/4.01.019	Планка	2	
11		12	2930/4.01.021	Стенка	2	
11		13	2930/4.01.022	Ребро	1	
11		14	2930/4.01.023	Ребро	1	
11		15	2930/4.01.024	Упор	1	
11		16	2930/4.01.025	Пластина	1	
11		17	2930/4.01.026	Ребро	1	
11		18	2930/4.01.027	Ребро	1	

Изм.	Лист	№ докум.	Подп.	Дата
Разраб.		Блейхман		
Пров.		Марзинов		11.78
Руков.		Пчелов		
Н. контр.		Марзинов		
Утв.		Марзинов		11.78

2930/4.01.010

Корпус

Лит.	Лист	Листов
И	1	2

Гипростроммаш Москва

Формат 11

Формат	Зона	Поз	Обозначение	Наименование	Кол	Примечание
11		19	2930/4.01.028	Основание	1	
11		20	2930/4.01.029	Ребро	1	
11		21	2930/4.01.031	Ребро	1	
Б.Ч.		23	2930/4.01.032	Планка		
				212 × 42 × 8		
				Лист 5-ПН-8 ГОСТ 19903-74 / В Ст3 ГОСТ 14637-69	4	0,6кг
11		24	2930/4.00.033	Планка	4	

1537/114.2

Изм.	Лист	№ докум.	Подп.	Дата

2930/4.01.010

Лист 2

Формат 11

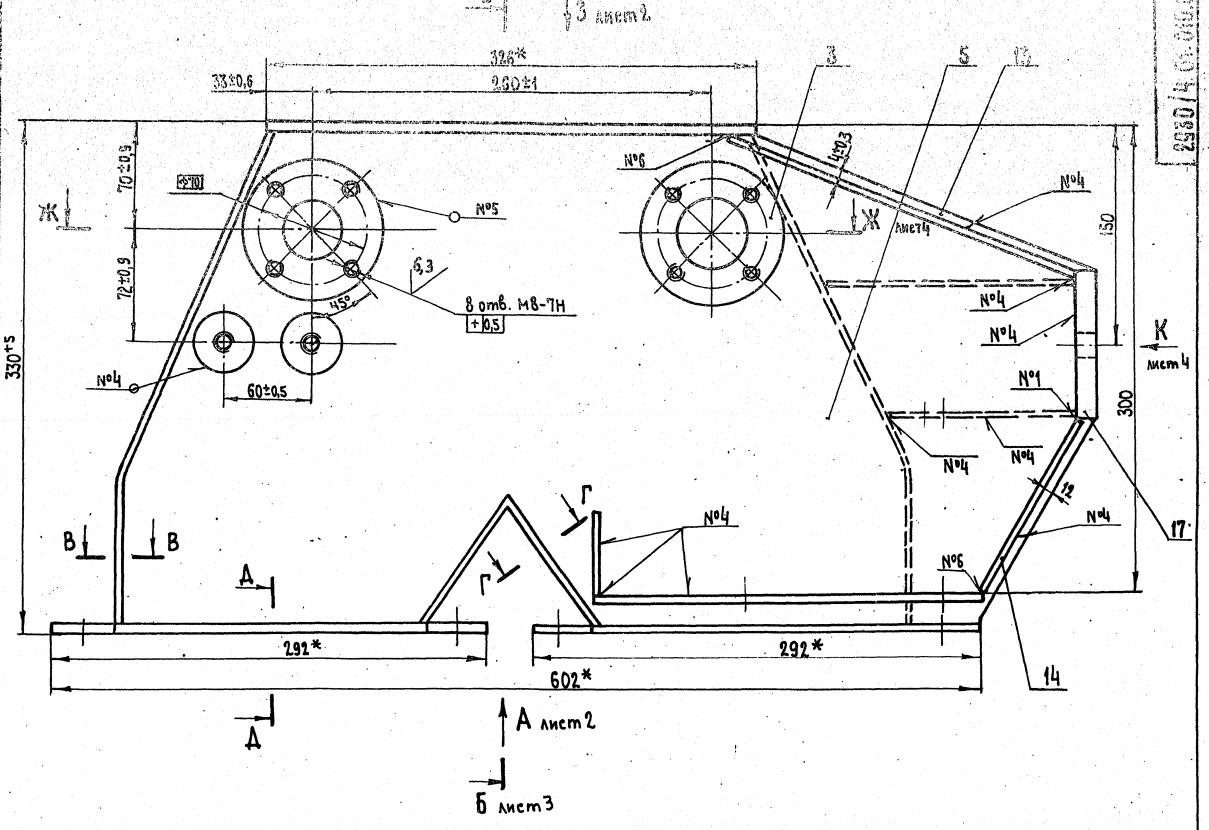

В-В
М 1:1

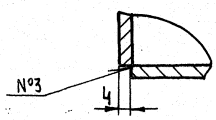

Г-Г
М 1:1

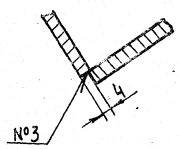

Д-Д
М 1:1

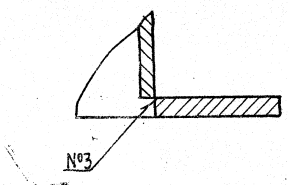

1. *Размеры для справок
2. Сварные швы по ГОСТ 5264-69
3. Масса наплавленного металла, кг - 0,5 (для справок)

		№4	Т1-Δ4
№7	У2	№3	У4-Δ4
№6	Т6-Δ4	№2	Т2-Δ4-40/80
№5	Н1-Δ4	№1	С2
№ шва	Шов	№ шва	Шов

Нач.Отд.	Зайчкин	Подп.	Дата
Рук.гр.	Марзинов		
Гл.спец.	Шкадин		
Разраб.	Пчелов		
Н.контр.	Марзинов		
Гл.инж.	Марзинов		

2930/4.01.010.СБ

Корпус

Сборочный чертеж

Лит.	Масса	Масштаб
К	50	1:2

Инв.№ подл. | Подп. и дата | Взам.инв.№ | Инв.№ дубл. | Подп. и дата

Государственный комитет СССР по делам строительства

Москва

Формат А2

2930/4.01.010 СБ

Вид 3 лист 1

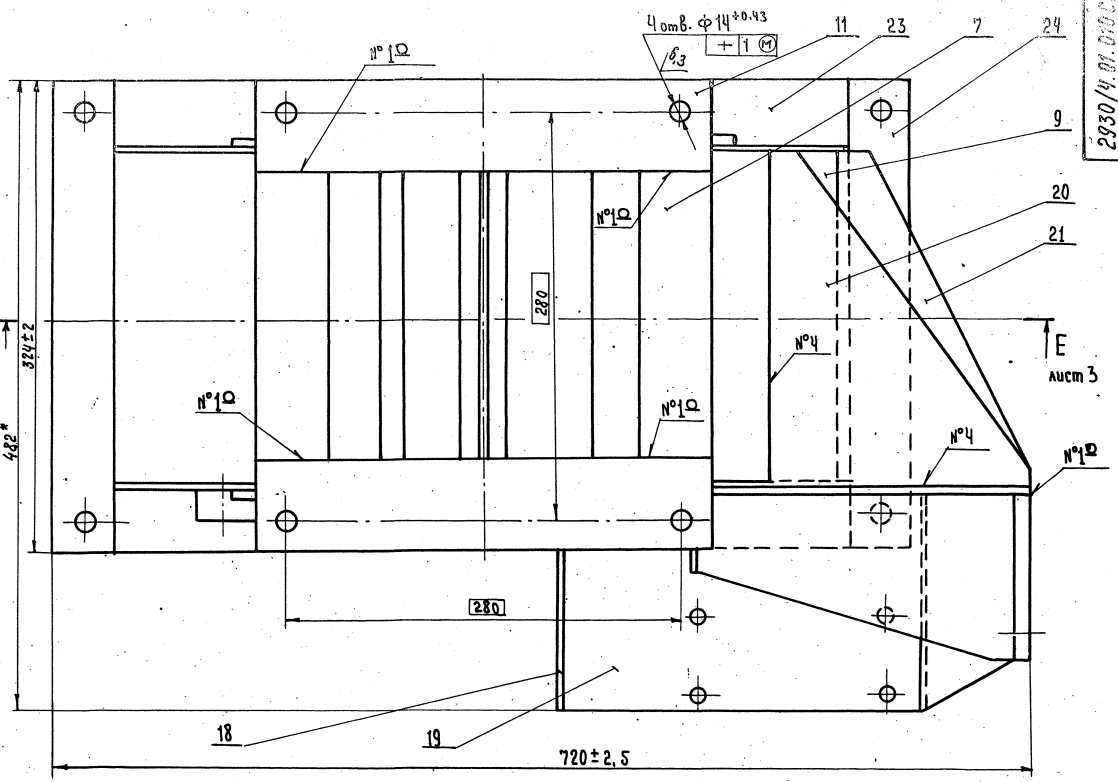

Вид А лист 1

Фланцы

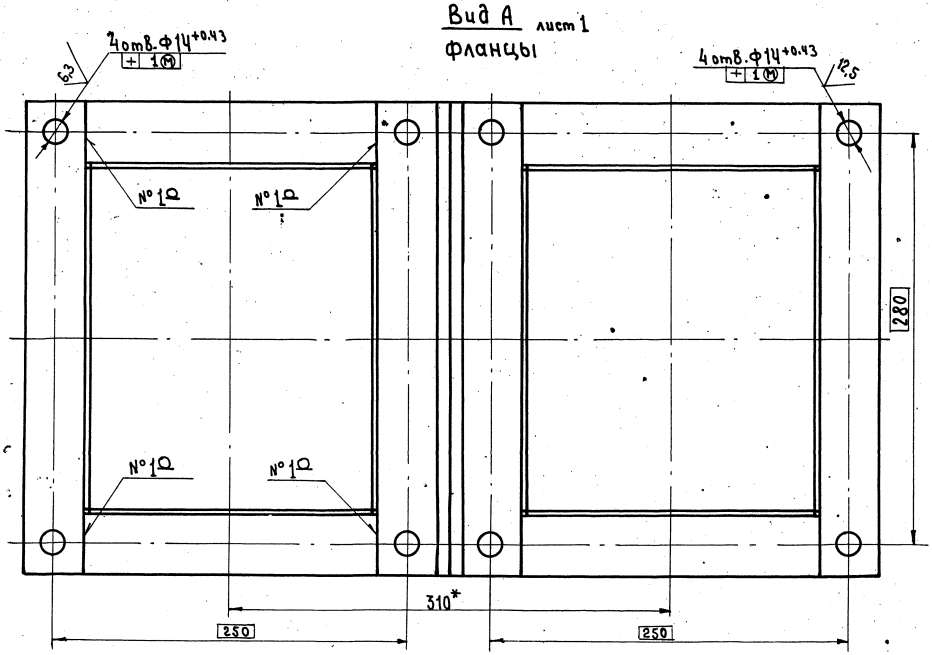

7597/11 ч.2

Изм	Лист	№ докум.	Подп.	Дата	2930/4.01.010 СБ		
Разраб.		Блейхман			Корпус Сборочный чертеж	Лит. И	Масса —	Масштаб 1:2
Пров.		Марзинов		11.78				
Т.контр.		Шалдин				Лист 2	Листов 4
Руков.		Пчелов				Гипростроммаш Москва	
Н.контр.		Марзинов					
Утв.		Марзинов		11.78			

Формат 22

Типовой проект 409-28-38 Альбом IV

III-108-78

Е-Е лист 2

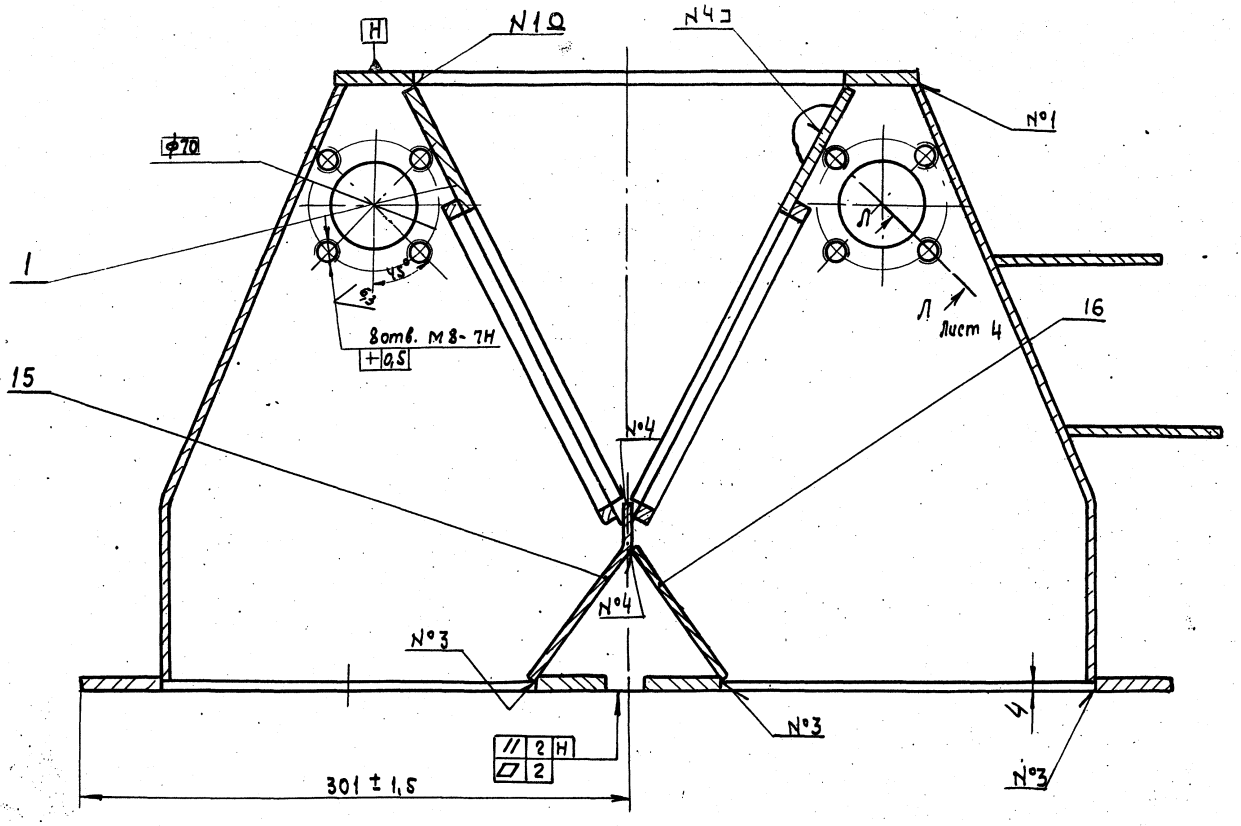

Б-Б лист 1

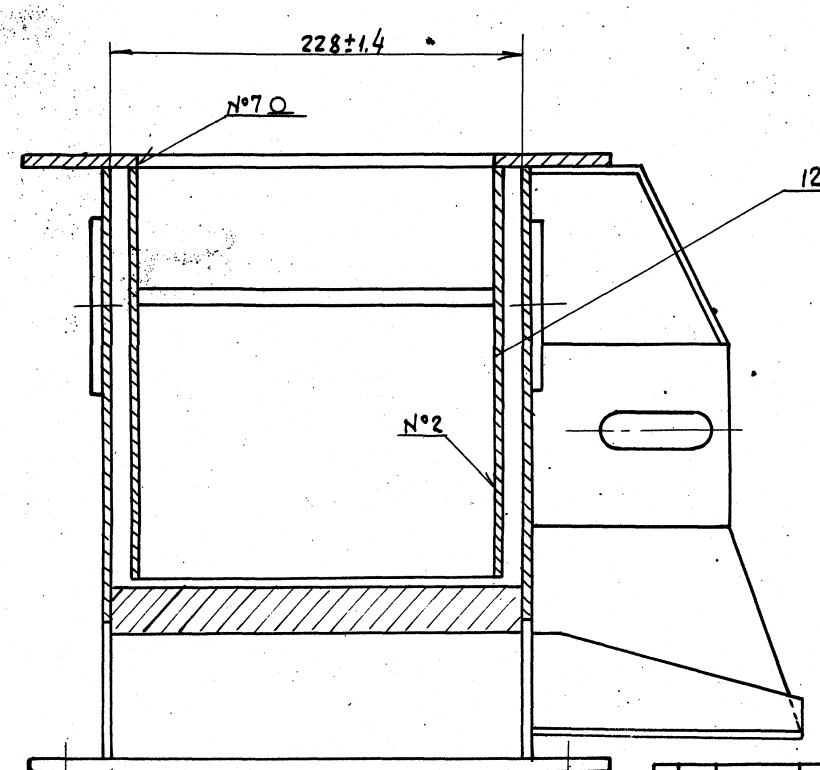

Изм.	Лист	№ докум.	Подп.	Дата
Разраб.		Блейхман		
Пров.		Марзинов		11.78
Т.контр.		Шалдин		
Утв.		Пчелов		
Н.контр.		Марзинов		11.78

2930/4.01.010 СБ

Корпус

Сборочный чертеж

Лит.	Масса	Масштаб
И	—	1:2

Лист 31 Листов 4

Гипростроммаш Москва

Формат А2

Вид К лист 1

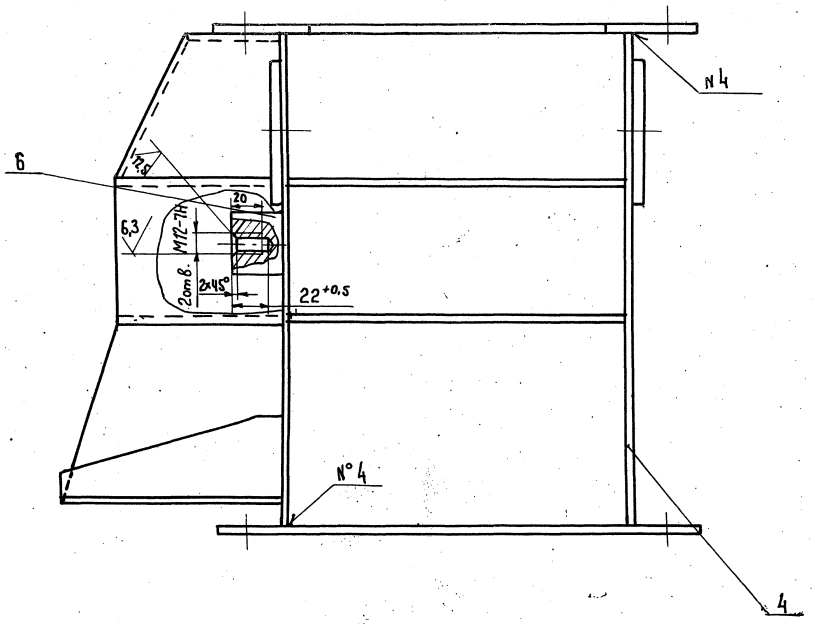

Ж-Ж лист 1

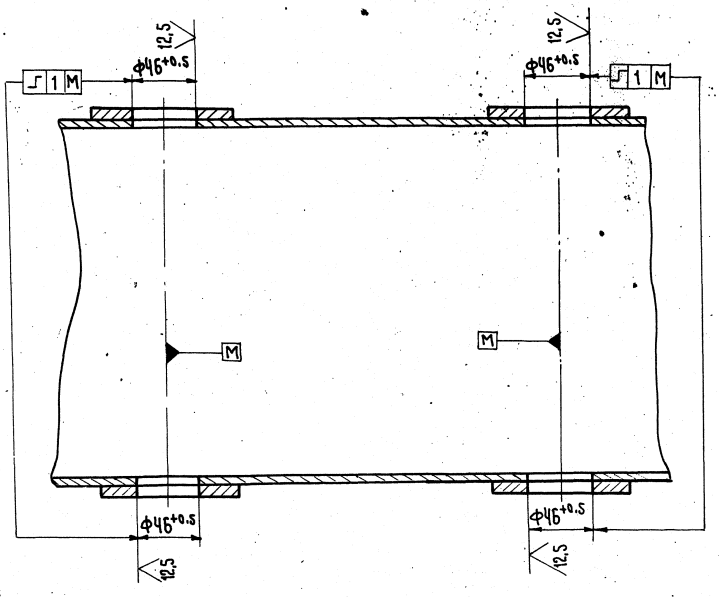

Л-Л лист 3

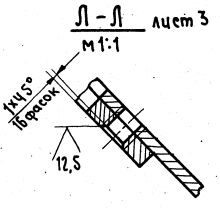

7597/11.2

				2930/ч.01.010СБ	
Изм.	Лист	№ докум.	Подп.	Дата	
Разраб.		Блейхман			Корпус Сборочный чертеж
Пров.		Марзинов		11.78	
Т.контр.		Шалдин			
Рук.в.		Пчелов			
Н.контр.		Марзинов			
Утв.		Марзинов		11.78	

Лит.	Масса	Масштаб
И		1:2
Лист 4	Листов 4	
Гипростроммаш Москва		

Формат 22

Инв. № подл. | Подпись и дата | Взам. инв. № | Инв. № дубл. | Подпись и дата

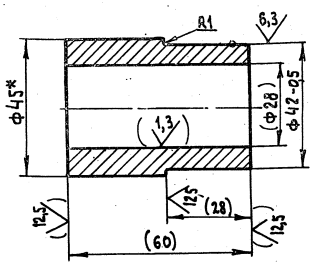

1* Размер для справок
2. Размеры в скобках - после сборки

Изм.	Лист	№ докум.	Подп.	Дата
Разраб.		Блейхман		
Пров.		Марзинов		11.78
Т. контр.		Шалдин		
Руков.				
Н. контр.		Марзинов		11.78
Утв.		Марзинов		

2930/4.01.037

Втулка

Лит.	Масса	Масштаб
И	0,46	1:1

Лист | Листов 1

Круг В45 ГОСТ 2590-71 / Ст3 ГОСТ 535-58

Гипростроммаш Москва

Формат 11

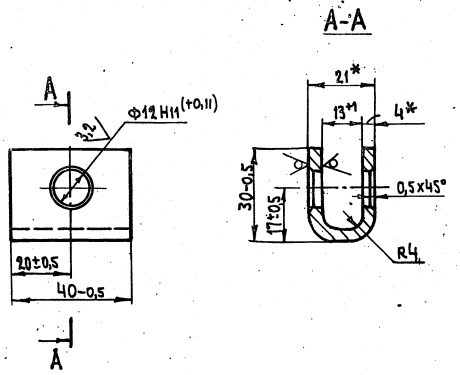

1.* Размеры для справок
2. Длина развертки, мм-70

Изм.	Лист	№ докум.	Подп.	Дата
Разраб.		Блейхман		
Пров.		Марзинов		11.78
Т. контр		Шалдин		
Руков				
Н. контр		Марзинов		
Утв.		Марзинов		11.78

2930/4.01.045

Вилка

Лит.	Масса	Масштаб
И	0,08	1:1

Лист | Листов 1

Лист Б-ПН-4 ГОСТ 19903-74 / В Ст3 ГОСТ 14637-69

Гипростроммаш Москва

Формат 11

Альбом XI Часть 2 Типовой проект 409-28-38

Формат	Зона	Поз.	Обозначение	Наименование	Кол.	Примечание
				Документация		
12			2930/4.01.020.СБ	Сборочный чертеж		
				Детали		
11	1		2930/4.01.033	Фланец	1	
11	2		2930/4.01.034	Втулка	1	

Изм.	Лист	№ докум.	Подп.	Дата
Разраб.		Блейхман		
Пров.		Марзинов		11.78
Руков.		Пчелов		
Н. контр.		Марзинов		
Утв.		Марзинов		11.78

2930/4.01.020

Подшипник

Лит.	Лист	Листов
И		

Гипростроммаш Москва

Альбом XI Часть 2 Типовой проект 409-28-38

Формат	Зона	Поз.	Обозначение	Наименование	Кол.	Примечание
				Документация		
12			2930/4.01.030.СБ	Сборочный чертеж		
				Детали		
11	1		2930/4.01.037	Втулка	1	
11	3		2930/4.01.033	Фланец	1	

7597/11 ч.2

2930/4.01.020
Подшипник

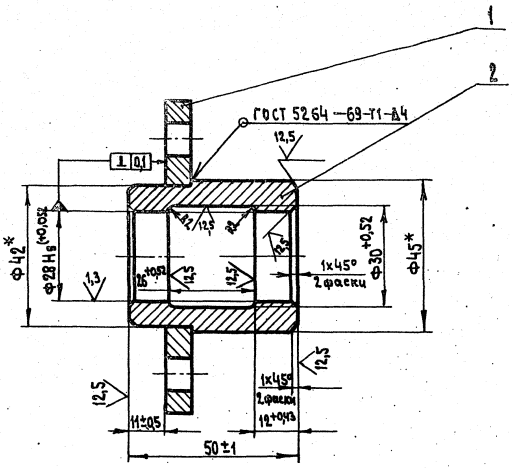

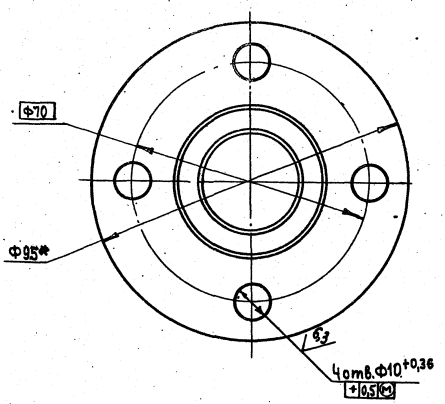

* Размер для справок

					2930/4.01.020.СБ			
Изм.	Лист	№ докум.	Подп.	Дата	Подшипник	Лит.	Масса	Масштаб
Разраб.		Блейхман				И	0,72	1:1
Пров.		Марзинов		11.78	Сборочный чертеж	Лист	Листов 1	
Т.контр.		Шалдин				Гипростроммаш Москва		
Руков.		Пчелов						
Н.контр.		Марзинов						
Утв.		Марзинов		11.78				

Формат 12

2930/4.01.030СБ

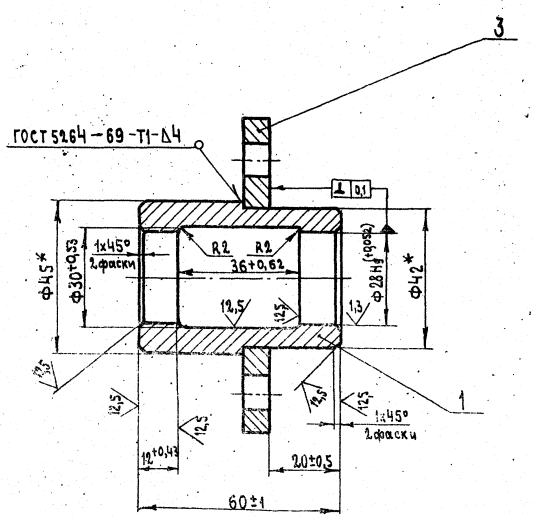

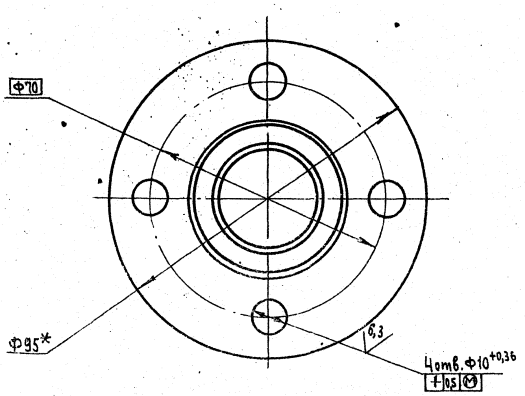

* Размеры для справок

					2930/4.01.030.СБ			
Изм.	Лист	№ докум.	Подп.	Дата	Подшипник	Лит.	Масса	Масштаб
Разраб.		Блейхман				И	0,32	1:1
Пров.		Марзинов		11.78	Сборочный чертеж	Лист	Листов 1	
Т.контр.		Шалдин				Гипростроммаш Москва		
Руков.		Пчелов						
Н.контр.		Марзинов						
Утв.		Марзинов		11.78				

Формат 12

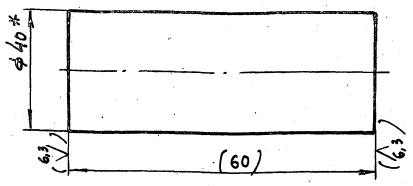

1. *Размер для справок
2. Размеры в скобках после сборки.

Изм.	Лист	№ докум.	Подп.	Дата
Разраб.		Блейхман		
Пров.		Марзинов		11.78
Т.контр.		Шалдин		
Руков.				
Н.контр.		Марзинов		
Утв.		Марзинов		11.78

2930/4.01.041

Втулка

Лит.	Масса	Масштаб
И	0,6	1:1

Круг В40 ГОСТ 2590-71 / Ст.3 ГОСТ 535-58

Лист | Листов 1

Гипростроммаш Москва

Формат 11

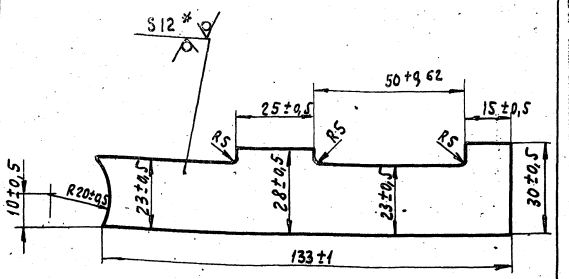

*Размер для справок.

Изм.	Лист	№ докум.	Подп.	Дата
Разраб.		Блейхман		
Пров.		Марзинов		11.78
Т.контр.		Шалдин		
Руков.				
Н.контр.		Марзинов		
Утв.		Марзинов		11.78

2930/4.01.042

Ребро

Лит.	Масса	Масштаб
И	0,3	1:1

Лист | Листов 1

Лист Б-ПН-12 ГОСТ 19903-74 / В Ст.3 ГОСТ 14637-69

Гипростроммаш Москва

Формат 11

Формат	Зона	Поз.	Обозначение	Наименование	Кол.	Примечание
				Документация		
12			2930/4.01.040.СБ	Сборочный чертеж		
				Детали		
11		1	2930/4.01.041	Втулка	1	
11		2	2930/4.01.042	Ребро	1	

Изм.	Лист	№ докум.	Подп.	Дата
Разраб.		Блейхман		
Пров.		Марзинов		11.78
Руков.		Пчёлов		
Н.контр.		Марзинов		11.78
Утв.		Марзинов		11.78

2930/4.01.040

Кронштейн

Лит.	Лист	Листов
И		1

Гипростроммаш Москва

Формат	Зона	Поз.	Обозначение	Наименование	Кол.	Примечание
				Документация		
12			2930/4.01.050.СБ	Сборочный чертеж		
				Детали		
11		1	2930/4.01.045	Вилка	1	
11		2	2930/4.01.046	Стенка	1	
11*		3	2930/4.01.047	Прокладка	1	
11		4	2930/4.01.048	Рамка	1	
				Стандартные изделия		
		8		Заклепка 4×16 ГОСТ 10300-68	8	

7597 | 11ч.2

Изм.	Лист	№ докум.	Подп.	Дата
Разраб.		Блейхман		
Пров.		Марзинов		11.78
Руков.		Пчёлов		
Н.контр.		Марзинов		
Утв.		Марзинов		11.78

2930/4.01.050

Шибер

Лит.	Лист	Листов
И		1

Гипростроммаш Москва

Формат 11

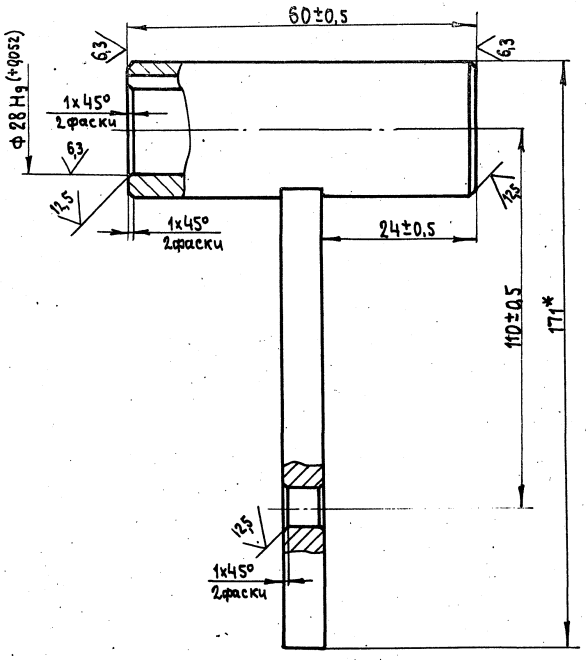

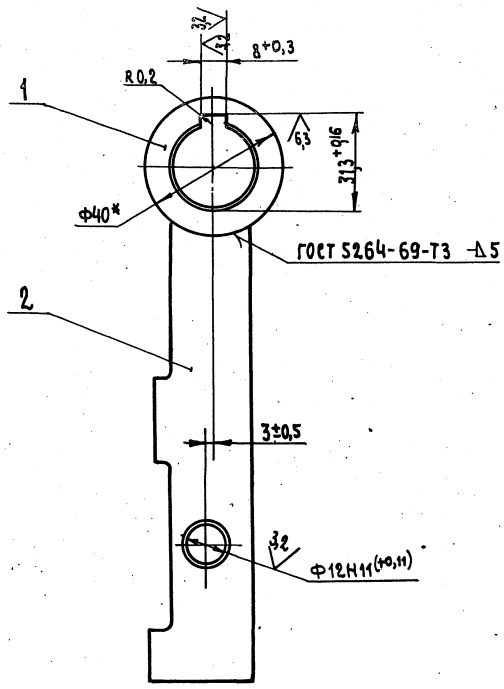

Размеры для справок

					2930/4.01.040.СБ		
Изм.	Лист	№докум.	Подп.	Дата	Кронштейн	Лит.	Масса	Масштаб
Разраб.		Блейхман				И	1	1:1
Пров.		Марзинов		11.78	Сборочный чертеж	Лист	Листов 1	
Т.контр.		Шалдин				Гипростроммаш Москва		
Руков.		Пчелов						
Н.контр.		Марзинов						
Утв.		Марзинов		11.78				

Формат 12

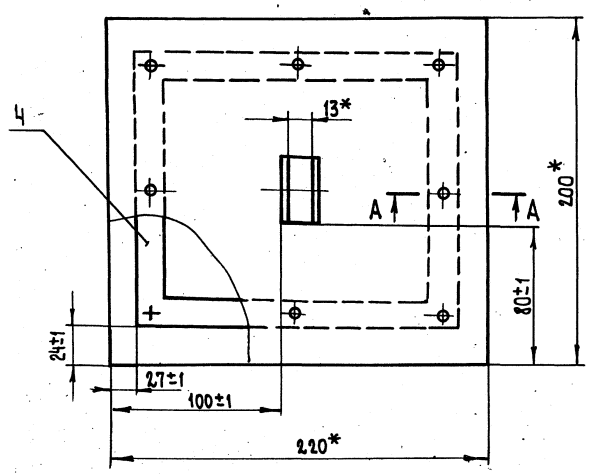

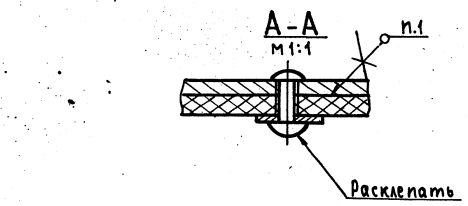

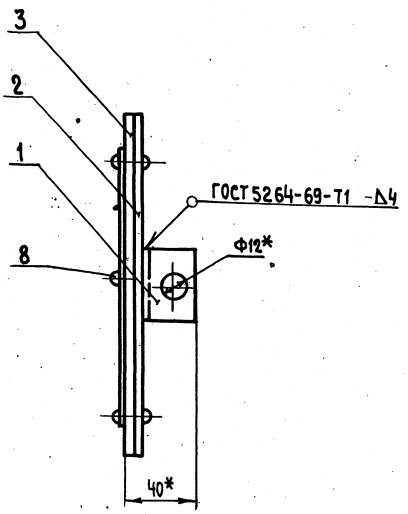

1. Клеить клеем 88Н ТУ38-1051061-76 по плоскости прилегания деталей.
2* Размеры для справок.

7597/11 4.2

					2930/4.01.050СБ		
Изм.	Лист	№докум.	Подп.	Дата	Шибер	Лит.	Масса	Масштаб
Разраб.		Блейхман				И	2	1:2
Пров.		Марзинов		11.78	Сборочный чертеж	Лист	Листов 1	
Т.контр.		Шалдин				Гипростроммаш Москва		
Руков.		Пчелов						
Н.контр.		Марзинов						
Утв.		Марзинов		11.78				

Формат 12

2930/ч.01.052

12,5

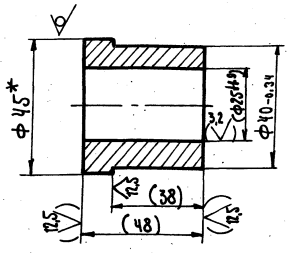

1.* Размер для справок
2. Размеры в скобках - после сборки

Изм.	Лист	№ докум.	Подп.	Дата	2930/ч.01.052			
Разраб.		Блейхман			Втулка	Лит.	Масса	Масштаб
Пров.		Марзинов		11.78		И	0,32	1:1
Т.контр.		Шалдин				Лист	Листов 1	
Руков.		—			Круг В45 ГОСТ 2590-71 Ст.3 ГОСТ 535-58	Гипростроммаш Москва		
Н.контр.		Марзинов						
Утв.		Марзинов		11.78				

Формат 11

Типовой проект 409-28-38 Альбом XI часть 2

Инв.№подл. | Подп. и дата | Взам.инв.№ | Инв.№дубл. | Подп. и дата

2930/ч.01.055

25

40

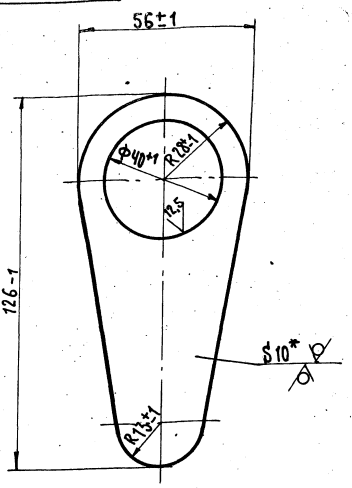

*Размер для справок

Изм.	Лист	№ докум.	Подп.	Дата	2930/ч.01.055			
Разраб.		Блейхман			Рычаг	Лит.	Масса	Масштаб
Пров.		Марзинов		11.78		И	0,28	1:1
Т.контр.		Шалдин				Лист	Листов 1	
Руков.					Лист Б-ПН-10 ГОСТ 19903-74 В Ст.3 ГОСТ 14637-69	Гипростроммаш Москва		
Н.контр.		Марзинов						
Утв.		Марзинов		11.78				

Формат 11

Формат	Зона	Поз.	Обозначение	Наименование	Кол.	Примечание
				Документация		
12			2930/ч.01.060.СБ	Сборочный чертёж		
				Детали		
11		1	2930/ч.01.051	Кулачок	1	
11		2	2930/ч.01.052	Втулка	1	

Изм.	Лист	№ докум.	Подп.	Дата	2930/ч.01.060			
Разраб.		Блейхман			Кулачок	Лит.	Лист	Листов
Пров.		Марзинов		11.78		И		1
Руков.		Пчелов				Гипростроммаш Москва		
Н.контр.		Марзинов						
Утв.		Марзинов		11.78				

Типовой проект 409-28-38 Альбом XI часть 2

Инв.№подл. | Подп. и дата | Взам.инв.№ | Инв.№дубл. | Подп. и дата

Формат	Зона	Поз.	Обозначение	Наименование	Кол.	Примечание
				Документация		
12			2930/ч.01.070.СБ	Сборочный чертеж		
				Детали		
11		1	2930/ч.01.055	Рычаг	1	
11	*	2	2930/ч.01.052	Втулка	1	

7597 | 11ч.2

Изм.	Лист	№ докум.	Подп.	Дата	2930/ч.01.070			
Разраб.		Блейхман			Рычаг	Лит.	Лист	Листов
Пров.		Марзинов		11.78		И		1
Руков.		Пчелов				Гипростроммаш Москва		
Н.контр.		Марзинов						
Утв.		Марзинов		11.78				

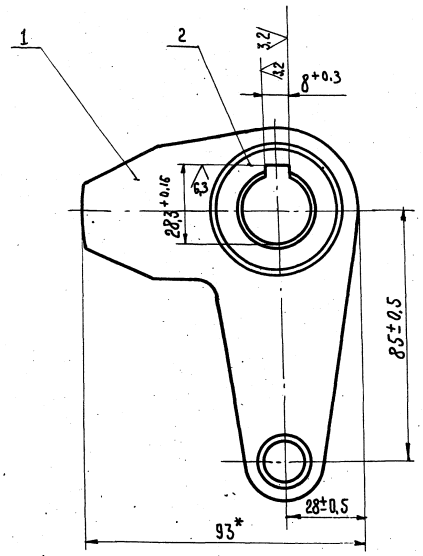

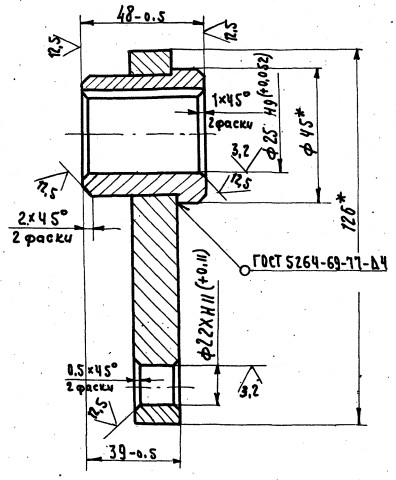

* Размеры для справок.

Изм.	Лист	№ докум.	Подп.	Дата
Разраб.		Блейхман		
Пров.		Марзинов		11.78
Т. контр.		Шалдин		
Руков.		Пчелов		
Н. контр.		Марзинов		11.78
Утв.		Марзинов		11.78

2930/ч.01.060СБ

Кулачок

Сборочный чертеж

Лит.	Масса	Масштаб
И	0,83	1:1

Лист	Листов 1

Гипростроммаш Москва

Формат 12

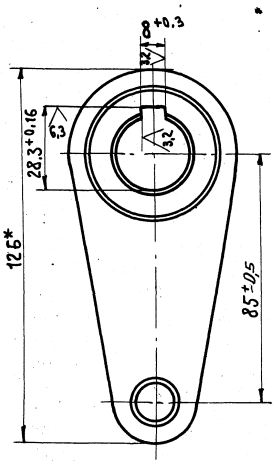

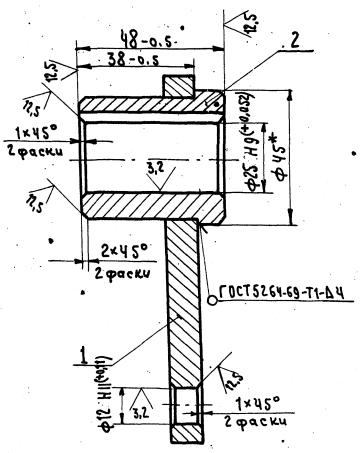

* Размеры для справок

7597/11 ч.2

Изм.	Лист	№ докум.	Подпись	Дата
Разраб.		Блейхман		
Пров.		Марзинов		11.78
Т. контр.		Шалдин		
Руков.		Пчелов		
Н. контр.		Марзинов		11.78
Утв.		Марзинов		11.78

2930/ч.01.070.СБ

Рычаг

Сборочный чертеж

Лит.	Масса	Масштаб
И	0,6	1:1

Лист	Листов 1

Гипростроммаш Москва

Формат 12

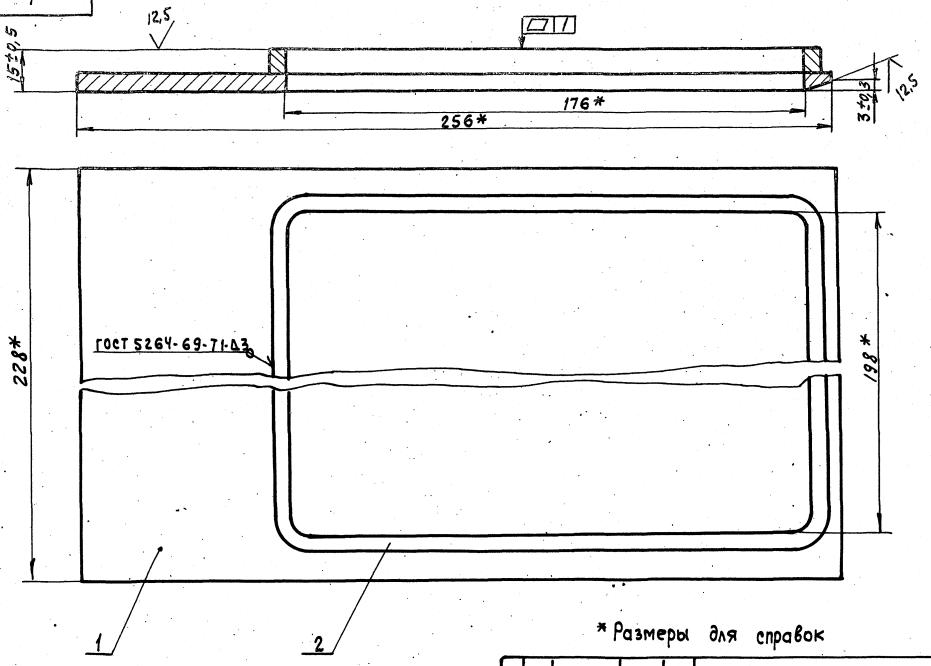

* Размеры для справок

Изм.	Лист	№ докум.	Подп.	Дата
Разраб.		Блейхман		
Пров.		Марзинов		11.78
Т.контр.		Шалдин		
Рук.каб.		Пчелов		
Н.контр.		Марзинов		
Утв.		Марзинов		11.78

2930/Ч.01.100.СБ

Рамка

Сборочный чертеж

Лит	Масса	Масштаб
И	1,5	1:1
Лист	Листов 1	

Гипростроммаш. Москва

Формат А2

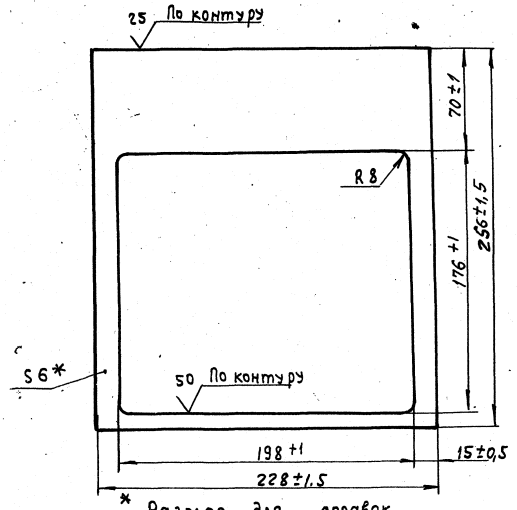

* Размер для справок.

Изм.	Лист	№ докум.	Подп.	Дата
Разраб.		Блейхман		
Пров.		Марзинов		11.78
Т.контр.		Шалдин		
Рук.каб.				
Н.контр.		Марзинов		
Утв.		Марзинов		11.78

2930/Ч.01.061

Основание

Лит	Масса	Масштаб
И	1	1:2
Лист	Листов 1	

Лист 8 Б-ПН-6 ГОСТ 19903-74 Ст3 ГОСТ 14637-69

Гипростроммаш. Москва

Формат А1

Типовой проект 409-28-38 Альбом XI часть 2

Формат	Зона	Поз	Обозначение	Наименование	Кол.	Примечание
				Документация		
12			2930/Ч.01.100.СБ	Сборочный чертеж		
				Детали		
11		1	2930/Ч.01.061	Основание	1	
11		2	2930/Ч.01.062	Окантовка	1	

Инв.№ подл. | Подп. и дата | Взам.инв.№ | Инв.№ дубл. | Подп. и дата

Изм.	Лист	№ докум.	Подп.	Дата
Разраб.		Блейхман		
Пров.		Марзинов		11.78
Т.контр.				
Рук.каб.		Пчелов		
Н.контр.		Марзинов		
Утв.		Марзинов		11.78

2930/Ч.01.100

Рамка

Лит	Масса	Масштаб
И		1
Лист	Листов	

Гипростроммаш. Москва

Формат А1

2930/ч.00.002

12,5

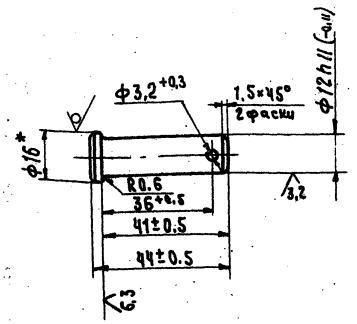

*Размер для справок

Изм.	Лист	№ докум.	Подп.	Дата
Разраб.		Блейхман		
Пров.		Марзинов		
Т. контр.		Шалдин		
Рук. в.				
Н. контр.		Марзинов		
Утв.		Марзинов		11.78

2930/ч.00.002

Палец

Лит.	Масса	Масштаб
И	0,04	1:1

Лист | Листов 1

Круг В 16 ГОСТ 2590-71 / Ст3 ГОСТ 535-58

Гипростроммаш Москва

Формат 11

Типовой проект 409-28-38 Альбом XI Часть 2

Инв. № подл. | Подп. и дата | Взам. инв. № | Инв. № дубл. | Подп. и дата

2930/ч.00.003

12,5

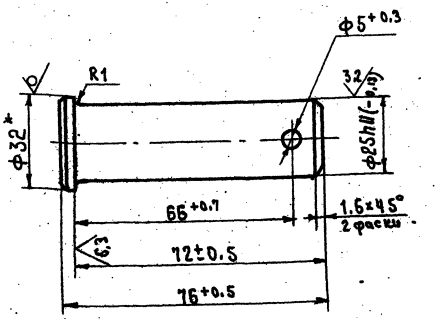

*Размер для справок

Изм.	Лист	№ докум.	Подп.	Дата
Разраб.		Блейхман		
Пров.		Марзинов		
Т. контр.		Шалдин		
Рук. в.				
Н. контр.		Марзинов		
Утв.		Марзинов		11.78

2930/ч.00.003

Палец

Лит.	Масса	Масштаб
И	0,3	1:1

Лист | Листов 1

Круг В 32 ГОСТ 2590-71 / Ст3 ГОСТ 535-58

Гипростроммаш Москва

Формат 11

2930/ч.00.004

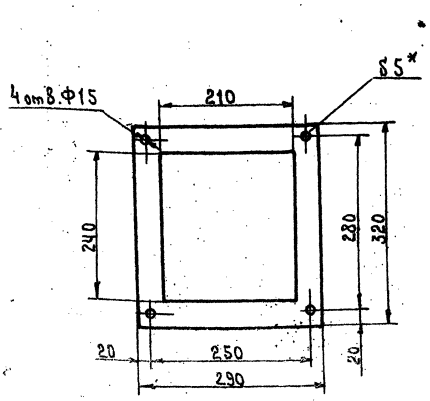

*Размер для справок

Изм.	Лист	№ докум.	Подп.	Дата
Разраб.		Блейхман		
Пров.		Марзинов		11.78
Т. контр.		Шалдин		
Рук. в.				
Н. контр.		Марзинов		
Утв.		Марзинов		11.78

2930/ч.00.004

Прокладка

Лит.	Масса	Масштаб
И	0,25	1:5

Лист | Листов 1

Пластина I, лист ОМБ-С-5 ГОСТ 7338-77

Гипростроммаш Москва

Формат 11

2930/ч.00.005

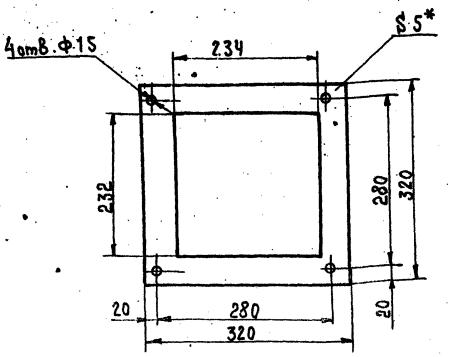

*Размер для справок

Изм.	Лист	№ докум.	Подп.	Дата
Разраб.		Блейхман		
Пров.		Марзинов		
Т. контр.		Шалдин		
Рук. в.				
Н. контр.		Марзинов		
Утв.		Марзинов		11.78

2930/ч.00.005

Прокладка

Лит.	Масса	Масштаб
И	0,28	1:5

Лист | Листов 1

Пластина I, лист ОМБ-С-5 ГОСТ 7338-77

Гипростроммаш Москва

Формат 11

Типовой проект 409-28-38 Альбом XI Часть 2

Инв. № подл. | Подп. и дата | Взам. инв. № | Инв. № дубл. | Подп. и дата

2930/4.00.006

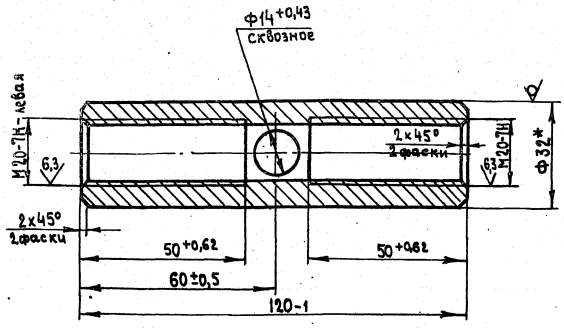

*Размер для справок

Изм	Лист	№ докум.	Подп.	Дата	2930/4.00.006	Лит.	Масса	Масштаб
Разраб.		Блейхман			Муфта	И	0,5	1:1
Пров.		Марзинов		11.78		Лист	Листов 1	
Т.контр.		Шалдин						
Руков.		—						
Н.контр.		Марзинов			Круг В32 ГОСТ 2590-71 Ст3 ГОСТ 535-58	Гипростроммаш Москва		
Утв.		Марзинов		11.78				

Формат 11

Типовой проект 409-28-38 Альбом XI Часть 2

Инв. № подл. | Подп. и дата | Взам. инв. № | Инв. № дубл. | Подп. и дата

2930/4.00.007

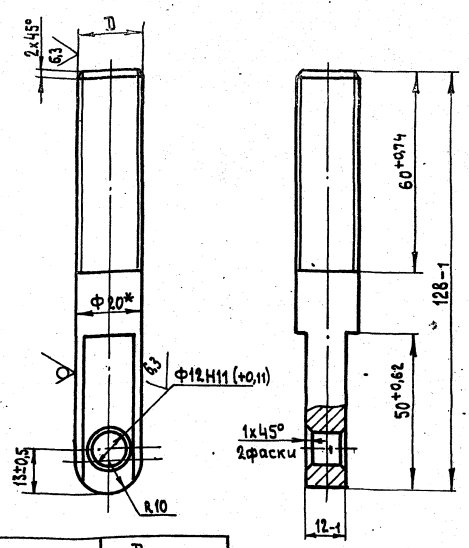

Обозначение	D мм
00.007	М20-8g
2930/4 -01	М20 лев.-8g

Изм	Лист	№ докум.	Подп.	Дата	2930/4.00.007	Лит.	Масса	Масштаб
Разраб.		Блейхман			Болт натяжной	И	0,25	1:1
Пров.		Марзинов		11.78		Лист	Листов 1	
Т.контр.		Шалдин						
Руков.		—						
Н.контр.		Марзинов			Круг В20 ГОСТ 2590-71 Ст3 ГОСТ 535-58	Гипростроммаш Москва		
Утв.		Марзинов		11.78				

Формат 11

2930/4.00.008

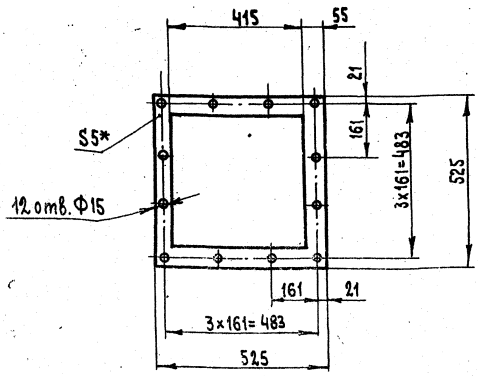

*Размер для справок

Изм	Лист	№ докум.	Подп.	Дата	2930/4.00.008	Лит.	Масса	Масштаб
Разраб.		Блейхман			Прокладка	И	0,78	1:10
Пров.		Марзинов		11.78		Лист	Листов 1	
Т.контр.		Шалдин						
Руков.								
Н.контр.		Марзинов			Пластина I, Лист, ОМБ-С-5 ГОСТ 7338-77	Гипростроммаш Москва		
Утв.		Марзинов		11.78				

Формат 11

Типовой проект 409-28-38 Альбом XI Часть 2

Инв. № подл. | Подп. и дата | Взам. инв. № | Инв. № дубл. | Подп. и дата

2930/4.00.009

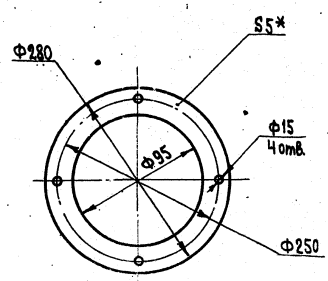

*Размер для справок

Изм	Лист	№ докум.	Подп.	Дата	2930/4.00.009	Лит.	Масса	Масштаб
Разраб.		Блейхман			Прокладка	И	0,07	1:5
Пров.		Марзинов		11.78		Лист	Листов 1	
Т.контр.		Шалдин						
Руков.		—						
Н.контр.		Марзинов		11.78	Пластина I, Лист, ОМБ-С-5 ГОСТ 7338-77	Гипростроммаш Москва		
Утв.		Марзинов						

Формат 11

2930/4.00.011

12,5

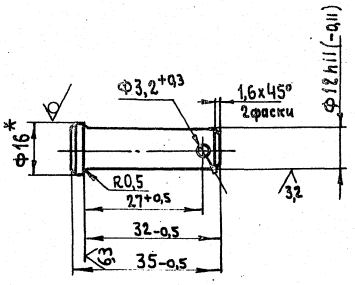

*Размер для справок

Изм.	Лист	№ докум.	Подп.	Дата	2930/4.00.011	Лит.	Масса	Масштаб
Разраб.		Блейхман			Палец	И	0,04	1:1
Пров.		Марзинов		11.78		Лист	Листов 1	
Т.контр.		Шалвин			Круг В16 ГОСТ 2590-71 Ст3 ГОСТ 535-58	Гипростроммаш Москва		
Рукав.		—						
Н.контр.		Марзинов		11.78				
Утв.		Марзинов						

Формат 11

2930/4.00.012

6,3

45

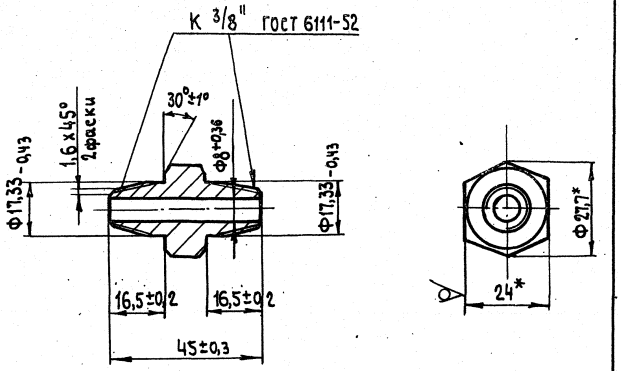

*Размер для справок

Изм.	Лист	№ докум.	Подп.	Дата	2930/4.00.012	Лит.	Масса	Масштаб
Разраб.		Блейхман			Ниппель	И	0,02	1:1
Пров.		Марзинов		11.78		Лист	Листов 1	
Т.контр.		Шалвин			Шестигранник 24-5 ГОСТ 8560-67 Сталь 45 ГОСТ 1051-73	Гипростроммаш Москва		
Рукав.		—						
Н.контр.		Марзинов						
Утв.		Марзинов		11.78				

Формат 11

Инв. № подл. | Подп. и дата | Взам. инв. № | Инв. № дубл. | Подп. и дата

2930/4.00.013

25

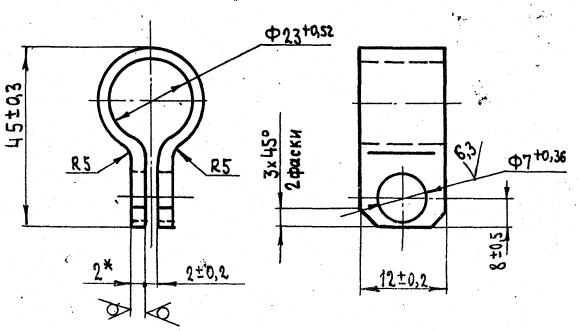

1.* Размер для справок.
2. Длина развертки, мм -114

Изм.	Лист	№ докум.	Подп.	Дата	2930/4.00.013	Лит.	Масса	Масштаб
Разраб.		Блейхман			Хомут	И	0,02	2:1
Пров.		Марзинов		11.78		Лист	Листов 1	
Т.контр.		Шалвин			Лист 5-ПН-2 ГОСТ 19904-74 Ст3 ГОСТ 14637-89	Гипростроммаш Москва		
Рукав.		—						
Н.контр.		Марзинов						
Утв.		Марзинов						

Формат 11

Типовой проект 409-28-38 Альбом XI Часть 2

2930/4.00.014

6,3

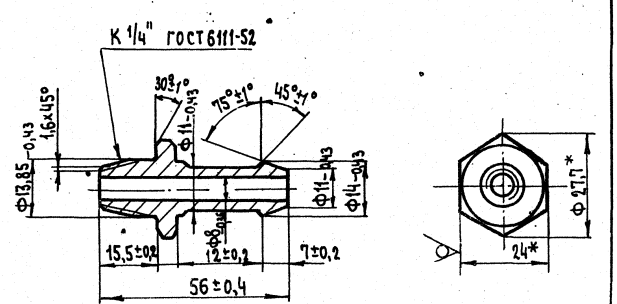

*Размер для справок

Изм.	Лист	№ докум.	Подп.	Дата	2930/4.00.014	Лит.	Масса	Масштаб
Разраб.		Блейхман			Ниппель	И	0,02	1:1
Пров.		Марзинов		11.78		Лист	Листов 1	
Т.контр.		Шалвин			Шестигранник 24-5 ГОСТ 8560-67 Сталь 45 ГОСТ 1051-73	Гипростроммаш Москва		
Рукав.		—						
Н.контр.		Марзинов						
Утв.		Марзинов						

Формат 11

Инв. № подл. | Подп. и дата | Взам. инв. № | Инв. № дубл. | Подп. и дата

2930/Ч.00.015

6,3

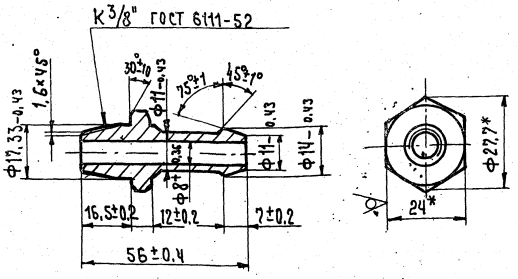

* Размер для справок

				2930/Ч.00.015	
Изм.	Лист	№ докум.	Подп.	Дата	
Разраб.		Бакихман			Ниппель
Пров.		Марзинов		11.78	
Т.контр.		Шалдин			
Руков.					
Н.контр.		Марзинов		11.78	Шестигранник 45 ГОСТ 1051-73.
Утв.		Марзинов		11.78	

Лит.	Масса	Масштаб
И	0,08	1:1
Лист	Листов 1	
Гипростроммаш Москва		

2930/Ч.00.021

25

46

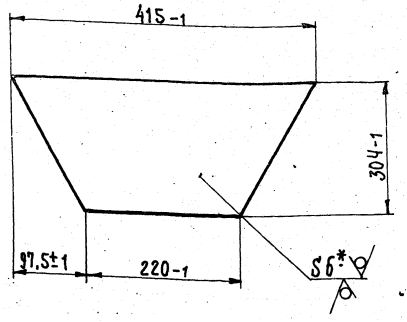

* Размер для справок

				2930/Ч.00.021	
Изм.	Лист	№ докум.	Подп.	Дата	
Разраб.		Блюхман			Стенка
Пров.		Марзинов		11.78	
Т.контр.		Шалдин			
Руков.					
Н.контр.		Марзинов		11.78	Лист 5-ПН-6 ГОСТ 19903-74 Ст3 ГОСТ 14637-69
Утв.		Марзинов		11.78	

Лит.	Масса	Масштаб
И	3,5	1:5
Лист	Листов 1	
Гипростроммаш Москва		

Формат 11

2930/Ч.00.022

25

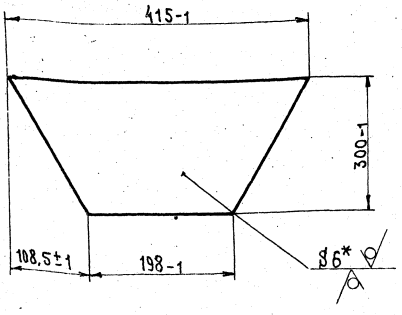

* Размер для справок

				2930/Ч.00.022	
Изм.	Лист	№ докум.	Подп.	Дата	
Разраб.		Блюхман			Стенка
Пров.		Марзинов		11.78	
Т.контр.		Шалдин			
Руков.					
Н.контр.		Марзинов		11.78	Лист 5-ПН-6 ГОСТ 19903-74 Ст3 ГОСТ 14637-69
Утв.		Марзинов		11.78	

Лит.	Масса	Масштаб
И	3,4	1:5
Лист	Листов 1	
Гипростроммаш Москва		

2930/Ч.00.023

25

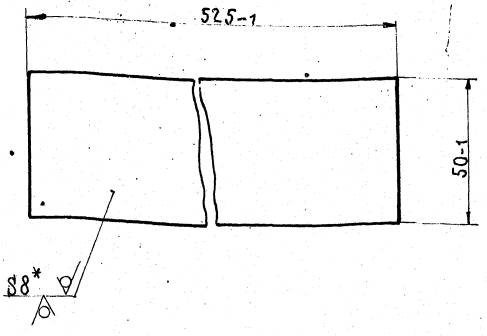

* Размер для справок

				2930/Ч.00.023	
Изм.	Лист	№ докум.	Подп.	Дата	
Разраб.		Бакихман			Планка
Пров.		Марзинов		11.78	
Т.контр.		Шалдин			
Руков.					
Н.контр.		Марзинов		11.78	Лист 5-ПН-6 ГОСТ 19903-74 Ст3 ГОСТ 14637-69
Утв.		Марзинов		11.78	

Лит.	Масса	Масштаб
И	1,6	1:1
Лист	Листов 1	
Гипростроммаш Москва		

Формат 11

2930/ч.01.002

12,5 (√) 47

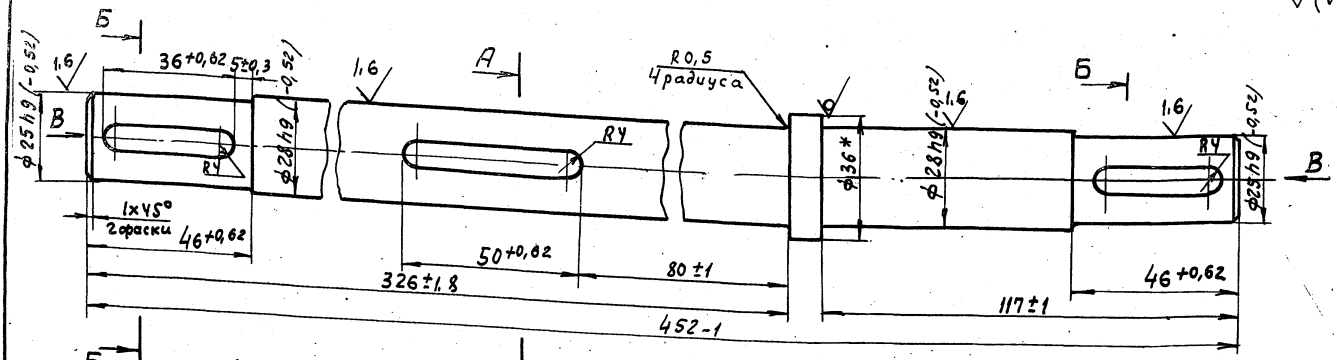

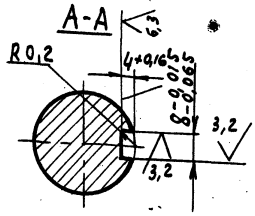

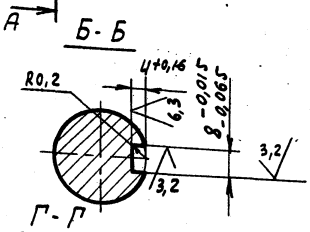

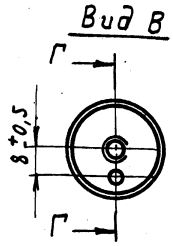

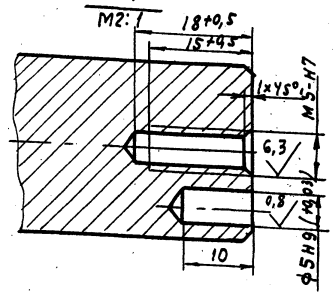

1. * Размер для справок
2. НВ 240.... 270

Изм.	Лист	№ докум.	Подп.	Дата
Разраб.		Блейхман		
Пров.		Марзинов		11.78
Т.контр.		Шалдин		
Руков.				
Н.контр.		Марзинов		
Утв.		Марзинов		11.78

2930/ч.01.001

Ось

Лит	Масса	Масштаб
И	2	1:1
Лист	Листов 1	

Круг 8-36 гост 2590-71 / 45-2.8 гост 1050-74

Гипроетроммаш Москва

Формат 12

2930/ч.01.003

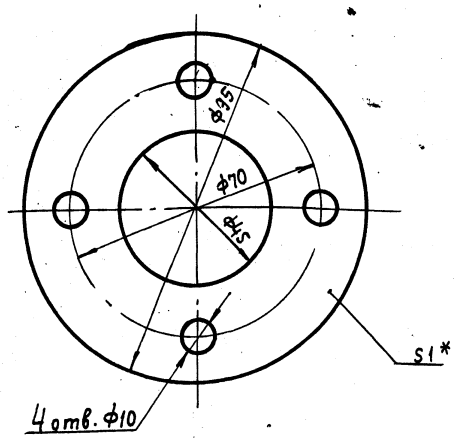

* Размер для справок

Изм.	Лист	№ докум.	Подп.	Дата
Разраб.		Блейхман		
Пров.		Марзинов		
Т.контр.		Шалдин		
Руков.				
Н.контр.		Марзинов		
Утв.		Марзинов		11.78

2930/ч.01.003

Прокладка

Лит	Масса	Масштаб
И	0,006	1:1
Лист	Листов 1	

Картон прокладочный Б-1 гост 9347-74

Типовой проект 409-2-38 Альбом XI часть 2

Инв.№ подл. | Подп. и дата | Взам.инв.№ | Инв.№ дубл. | Подп. и дата

2930/ч.01.004

6,3 (√)

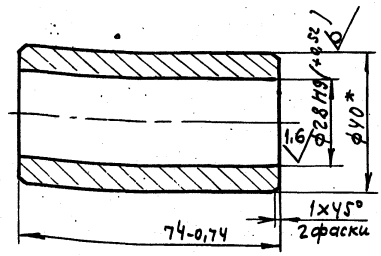

*Размер для справок

7597/11 ч.2.

Изм.	Лист	№ докум.	Подп.	Дата
Разраб.		Блейхман		
Пров.		Марзинов		11.78
Т.контр.		Шалдин		
Руков.				
Н.контр.		Марзинов		
Утв.		Марзинов		

2930/ч.01.004

Втулка

Лит.	Масса	Масштаб
И	0,4	1:1
Лист	Листов 1	

Круг 840 гост 2590-71 / Ст3 гост 535-58

Гипроетроммаш Москва

Формат 11

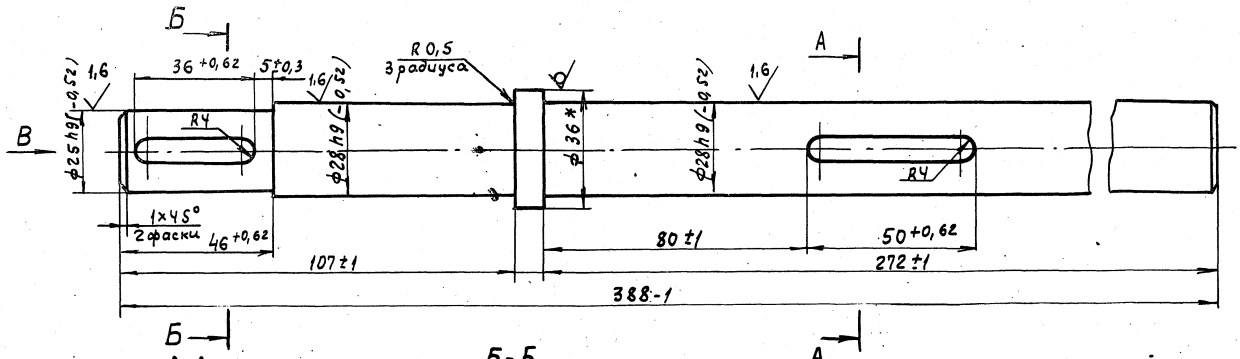

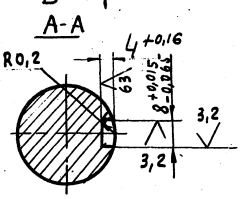

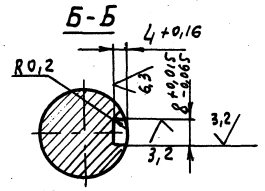

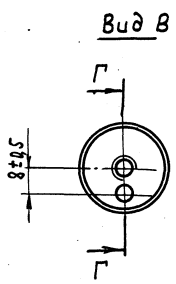

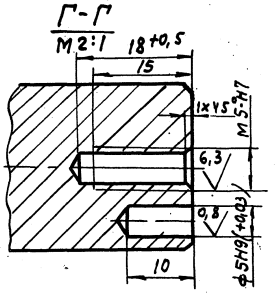

1* Размер для справок

2. НВ 240 ... 270

Изм.	Лист	№ докум.	Подп.	Дата
Разраб.		Блейхман		11.78
Пров.		Марзинов		11.78
Т.контр.		Шалдин		
Руков.		—		
Н.контр.		Марзинов		
Утв.		Марзинов		11.78

2930/ч.01.005

Dcb

Лит.	Масса	Масштаб
И	1,8	1:1
Лист	Листов 1	

Круг В36 ГОСТ 2590-71 / 45-2-Б ГОСТ 1050-74

Гипростроммаш Москва

Формат 12

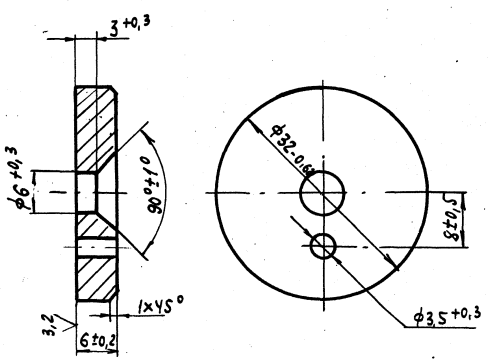

Изм.	Лист	№ докум.	Подп.	Дата
Разраб.		Блейхман		11.78
Пров.		Марзинов		11.78
Т.контр.		Шалдин		
Руков.		—		
Н.контр.		Марзинов		
Утв.		Марзинов		11.78

2930/ч.01.006

Шайба

Лит.	Масса	Масштаб
И	0,02	2:1
Лист	Листов 1	

Ст.3 ГОСТ 380-71

Гипростроммаш Москва

Формат 11

Типовой проект 409-28-38 Альбом XI часть 2

Инв. № подл. | Подп. и дата | Взам. инв. № | Инв. № дубл. | Подп. и дата

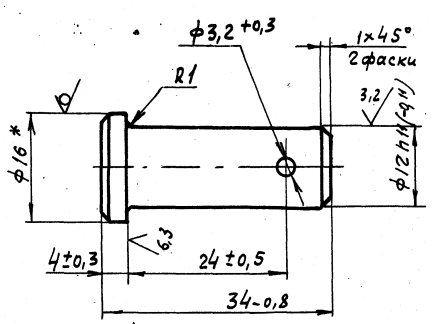

* Размер для справок.

7597/11 ч.2

Изм.	Лист	N докум.	Подп.	Дата
Разраб.		Блейхман		11.78
Пров.		Марзинов		11.78
Т.контр.		Шалдин		
Руков.		—		
Н.контр.		Марзинов		
Утв.		Марзинов		11.78

2930/ч.01.007

Палец

Лит.	Масса	Масштаб
И	0,03	2:1
Лист	Листов 1	

Круг В16 ГОСТ 2590-71 / Ст3 ГОСТ 535-58

Гипростроммаш Москва

Формат 11

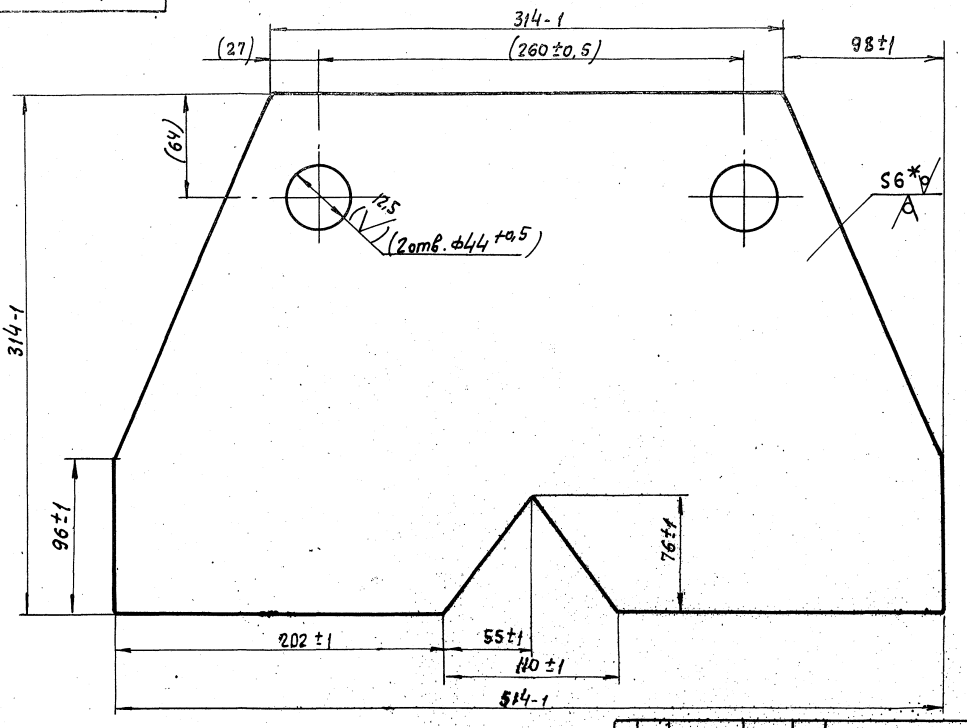

1* Размер для справок

2. Размеры в скобках- после сборки

Изм.	Лист	№ докум.	Подп.	Дата
Разраб.		Блейхман		
Пров.		Марзинов		11.78
Т.контр.		Шалдин		
Рук.гр.				
Н.контр.		Марзинов		
Утв.		Марзинов		11.78

2930/Ч.01.012

Стенка

Лит.	Масса	Масштаб
И	6	1:2

Лист | Листов 1

Лист Б-ПН-6 ГОСТ 19903-74. Ст3 ГОСТ 14637-69

Гипростроммаш Москва

Формат А2

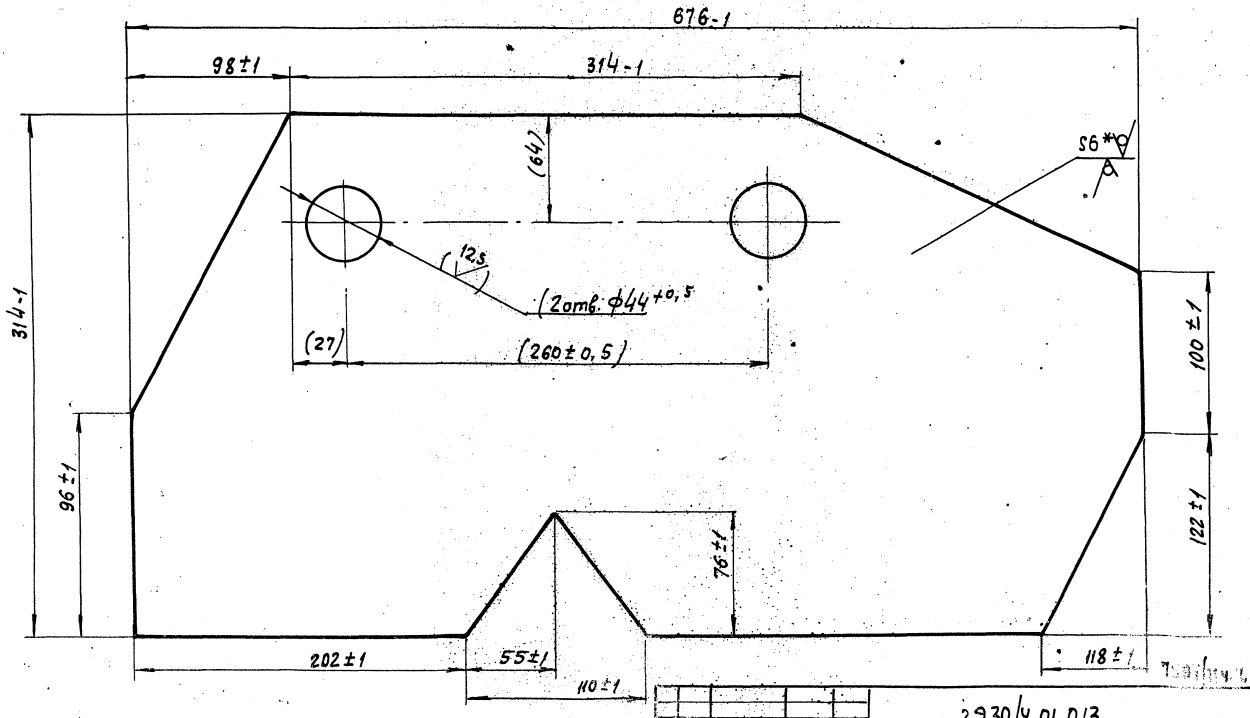

1* Размер для справок

2. Размеры в скобках- после сборки

Изм.	Лист	№ докум.	Подп.	Дата
Разраб.		Блейхман		
Пров.		Марзинов		11.78
Т.контр.		Шалдин		
Рук.гр.				
Н.контр.		Марзинов		
Утв.		Марзинов		11.78

2930/Ч.01.013

Стенка

Лит.	Масса	Масштаб
И	8	1:2

Лист | Листов 1

Лист Б-ПН-6 ГОСТ 19903-74. Ст3 ГОСТ 14637-69

Гипростроммаш Москва

Формат А2

2930/Ч.01.015

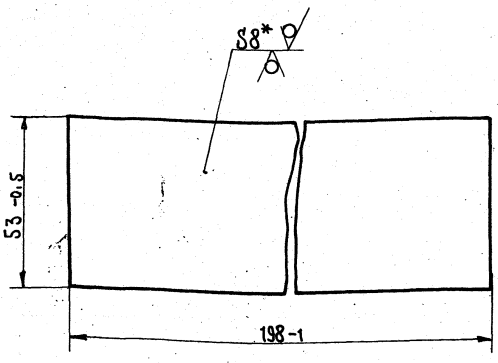

*Размер для справок

Изм.	Лист	№ докум.	Подп.	Дата
Разраб.		Блейхман		
Пров.		Марзинов		11.78
Т. контр.		Шалдин		
Рук. в.		—		
Н. контр.		Марзинов		
Утв.		Марзинов		11.78

2930/Ч.01.015

Планка

Лит.	Масса	Масштаб
И	0,5	1:1

Лист | Листов 1

Лист: Б-ПН-8 ГОСТ 19903-74 / Вст3 ГОСТ 14637-69

Гипростроммаш Москва

Формат 11

2930/Ч.01.017

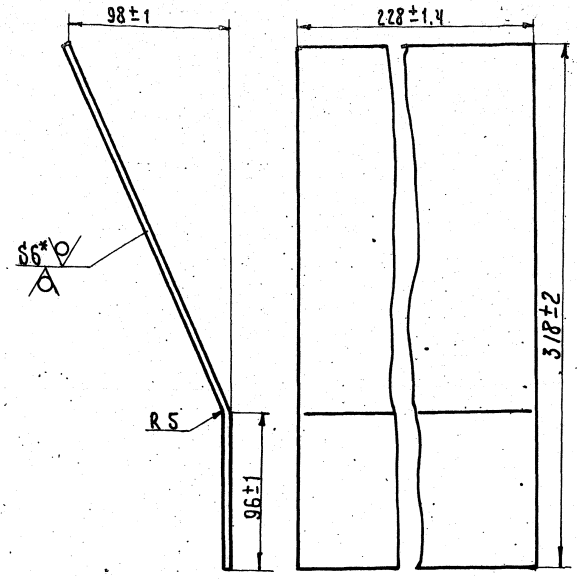

1.* Размер для справок
2. Длина развертки, мм -345

Изм.	Лист	№ докум.	Подп.	Дата
Разраб.		Блейхман		
Пров.		Марзинов		11.78
Т. контр.		Шалдин		
Рук. в.		—		
Н. контр.		Марзинов		
Утв.		Марзинов		11.78

2930/Ч.01.017

Стенка

Лит.	Масса	Масштаб
И	3,6	1:2

Лист | Листов 1

Лист: Б-ПН-6 ГОСТ 19903-74 / Вст3 ГОСТ 14637-69

Гипростроммаш Москва

Формат 11

2930/Ч.01.019

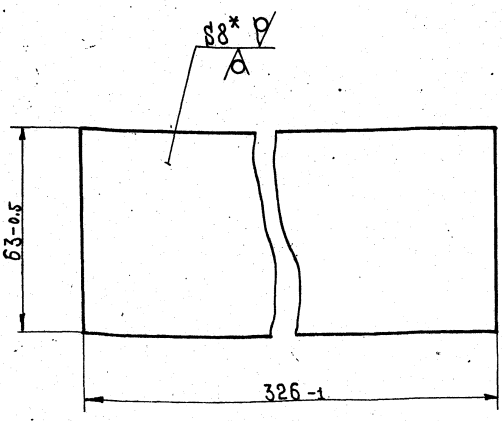

*Размер для справок

Изм.	Лист	№ докум.	Подп.	Дата
Разраб.		Блейхман		
Пров.		Марзинов		11.78
Т. контр.		Шалдин		
Рук. в.		—		
Н. контр.		Марзинов		
Утв.		Марзинов		11.78

2930/Ч.01.019

Планка

Лит.	Масса	Масштаб
И	0,97	1:1

Лист | Листов 1

Лист: Б-ПН-8 ГОСТ 19903-74 / Вст3 ГОСТ 14637-69

Гипростроммаш Москва

Формат 11

2930/Ч.01.021

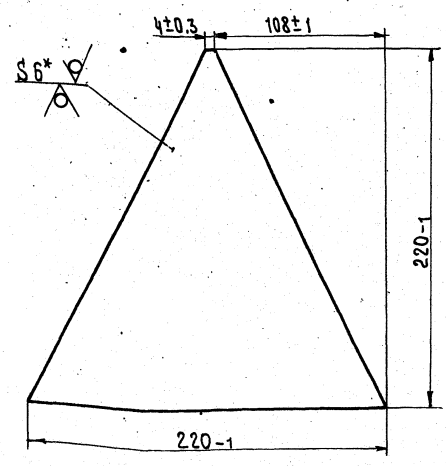

*Размер для справок.

7597/Ч.2

Изм.	Лист	№ докум.	Подп.	Дата
Разраб.		Блейхман		
Пров.		Марзинов		11.78
Т. контр.		Шалдин		
Рук. в.		—		
Н. контр.		Марзинов		
Утв.		Марзинов		11.78

2930/Ч.01.021

Стенка

Лит.	Масса	Масштаб
И	1,2	1:2

Лист | Листов 1

Лист: Б-ПН-6 ГОСТ 19903-74 / Вст3 ГОСТ 14637-69

Гипростроммаш Москва

Формат 11

2930/Ч.01.022

25 (√)

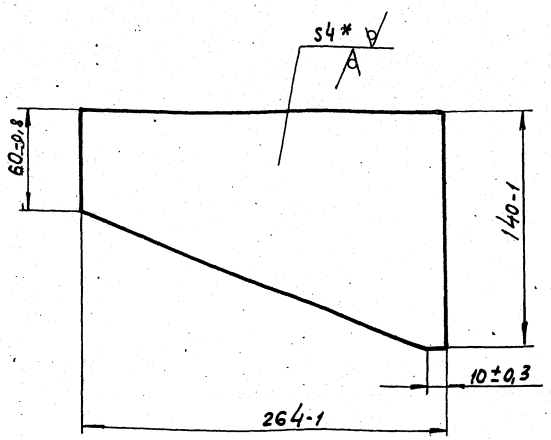

* Размер для справок

Изм.	Лист	№ докум.	Подп.	Дата	2930/Ч.01.022			
Разраб.		Блейхман			Ребро	Лит.	Масса	Масштаб
Пров.		Марзинов		11.78		И	0,82	1:2
Т.контр.		Шалдин				Лист	Листов 1	
Руков.								
Н.контр.		Марзинов		11.78	Лист	Б-ПН-4 ГОСТ 19903-74	Гипростроммаш Москва	
Утв.		Марзинов		11.78		В Ст 3 ГОСТ 14637-69		

Формат II

2930/Ч.01.023

25 (√)

51

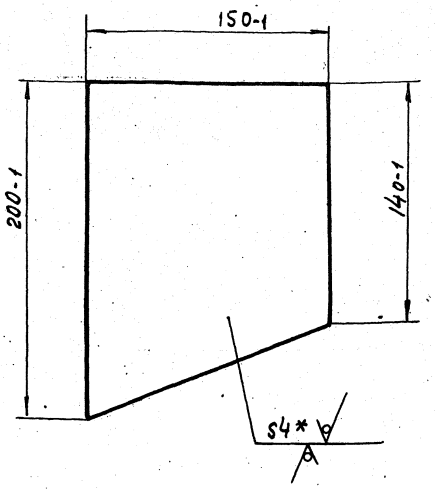

* Размер для справок

Изм.	Лист	№ докум.	Подп.	Дата	2930/Ч.01.023			
Разраб.		Блейхман			Ребро	Лит.	Масса	Масштаб
Пров.		Марзинов		11.78		И	0,8	1:2
Т.контр.		Шалдин				Лист	Листов 1	
Рукав.								
Н.контр.		Марзинов		11.78	Лист	Б-ПН-4 ГОСТ 19903-74	Гипростроммаш Москва	
Утв.		Марзинов		11.78		В Ст 3 ГОСТ 14637-69		

Формат II

2930/Ч.01.024

25 (√)

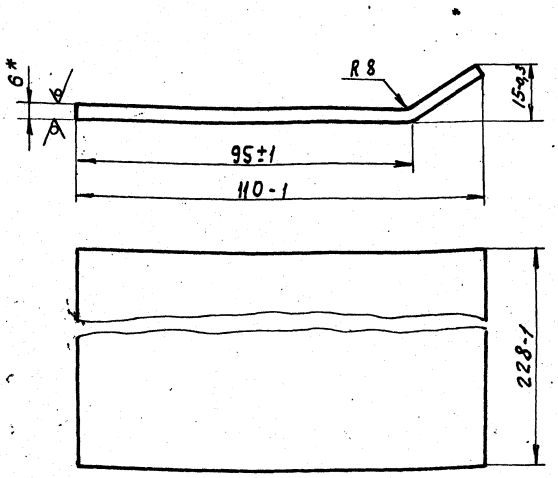

1* Размер для справок

2. Длина развертки, мм- 116

Изм.	Лист	№ докум.	Подп.	Дата	2930/Ч.01.024			
Разраб.		Блейхман			Упор	Лит.	Масса	Масштаб
Пров.		Марзинов		11.78		И	1,2	1:1
Т.контр.		Шалдин				Лист	Листов 1	
Рукав.								
Н.контр.		Марзинов		11.78	Лист	Б-ПН-6 ГОСТ 19903-74	Гипростроммаш Москва	
Утв.		Марзинов		11.78		В Ст 3 ГОСТ 14637-69		

2930/Ч.01.025

25 (√)

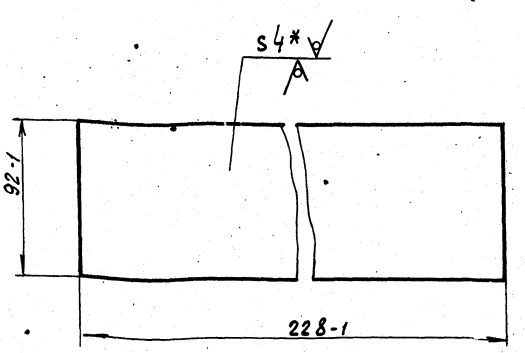

* Размер для справок

Изм.	Лист	№ докум.	Подп.	Дата	2930/Ч.01.025			
Разраб.		Блейхман			Пластина	Лит.	Масса	Масштаб
Пров.		Марзинов		11.78		И	0,56	1:2
Т.контр.		Шалдин				Лист	Листов 1	
Рукав.								
Н.контр.		Марзинов		11.78	Лист	Б-ПН-4 ГОСТ 19903-74	Гипростроммаш Москва	
Утв.		Марзинов		11.78		В Ст 3 ГОСТ 14637-69		

Формат II

Инв.№ подл. | Подп. и дата | Взам. инв.№ | Инв.№ дубл. | Подп. и дата | Типовой проект 409-28-38 Альбом XI часть 2

2930/4.01.026

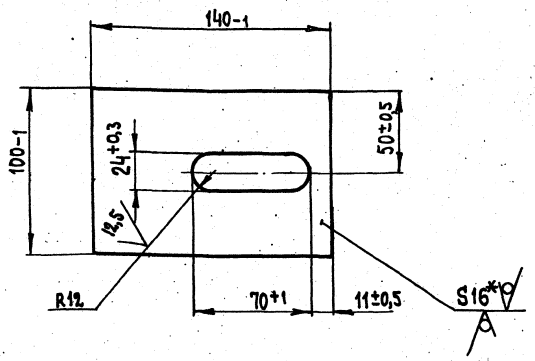

*Размер для справок

Изм.	Лист	№докум.	Подп.	Дата
Разраб.		Блейхман		
Пров.		Марзинов		11.78
Т.контр.		Шалдин		
Руков.		—		
Н.контр.		Марзинов		
Утв.		Марзинов		11.78

2930/4.01.026

Ребро

Лит.	Масса	Масштаб
И	1,6	1:2
Лист	Листов 1	

Лист Б-ПН-16 ГОСТ 19903-74 / В Ст3 ГОСТ 14637-69

Гипростроммаш Москва

Формат 11

Типовой проект 409-28-38 Альбом XI Часть 2

Инв.№подл. | Подп. и дата | Взам. инв.№ | Инв.№дубл. | Подп. и дата

2930/4.01.027

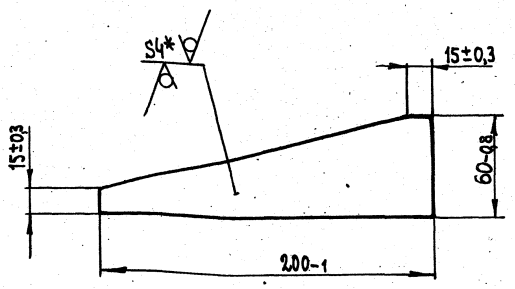

*Размер для справок

Изм.	Лист	№докум.	Подп.	Дата
Разраб.		Блейхман		
Пров.		Марзинов		11.78
Т.контр.		Шалдин		
Руков.		—		
Н.контр.		Марзинов		
Утв.		Марзинов		11.78

2930/4.01.027

Ребро

Лит.	Масса	Масштаб
И	0,25	1:2
Лист	Листов 1	

Лист Б-ПН-4 ГОСТ 19903-74 / В Ст3 ГОСТ 14637-69

Гипростроммаш Москва

Формат 11

52

2930/4.01.028

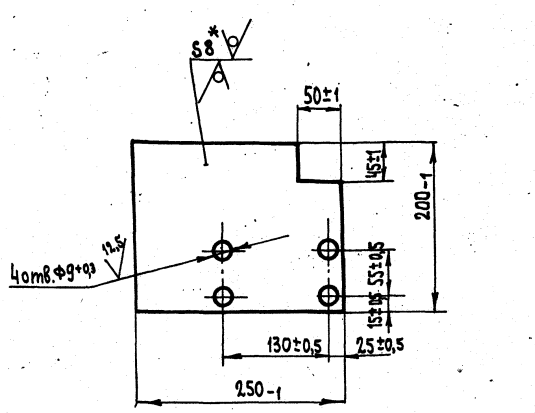

*Размер для справок

Изм.	Лист	№докум.	Подп.	Дата
Разраб.		Блейхман		11.78
Пров.		Марзинов		
Т.контр.		Шалдин		
Руков.				
Н.контр.		Марзинов		
Утв.		Марзинов		11.78

2930/4.01.028

Основание

Лит.	Масса	Масштаб
И	3	1:4
Лист	Листов 1	

Лист Б-ПН-8 ГОСТ 19903-74 / 8 Ст3 ГОСТ 14637-69

Гипростроммаш Москва

Формат 11

2930/4.01.029

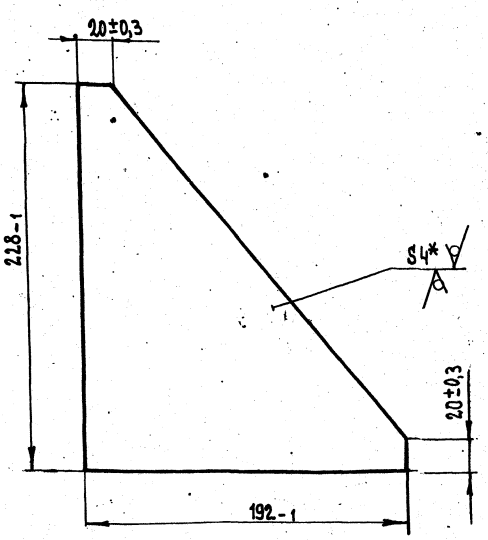

*Размер для справок

Изм.	Лист	№докум.	Подп.	Дата
Разраб.		Блейхман		
Пров.		Марзинов		11.78
Т.контр.		Шалдин		
Руков.		—		
Н.контр.		Марзинов		
Утв.		Марзинов		11.78

2930/4.01.029

Ребро

Лит.	Масса	Масштаб
И	0,81	1:2
Лист	Листов 1	

Лист 5-ПН-4 ГОСТ 19903-74 / 8 Ст3 ГОСТ 14637-69

Гипростроммаш Москва

Формат 11

7547/11-2

2930/4.01.031

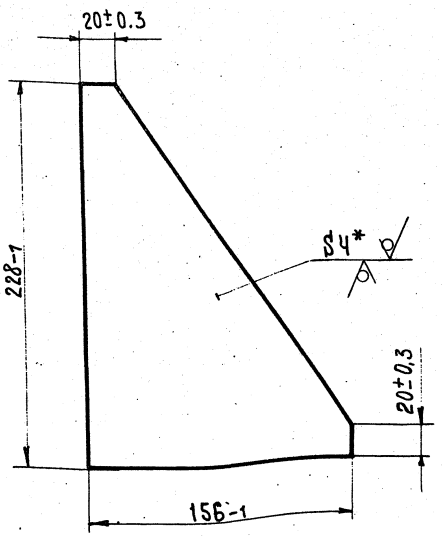

* Размер для справок

Изм.	Лист	№ докум.	Подп.	Дата	2930/4.01.031	
Разраб.		Блейхман			Ребро	Лит. И; Масса 0,67; Масштаб 1:2
Пров.		Марзинов		11.78		Лист; Листов 1
Т. контр.		Шалдин				
Рук. в.		—				
Н. контр.		Марзинов		11.78	Лист Б-ПН-4 ГОСТ 19903-74 Вст3 ГОСТ 14637-69	Гипростроммаш Москва
Утв.		Марзинов		11.78		

Формат 11

2930/4.01.062

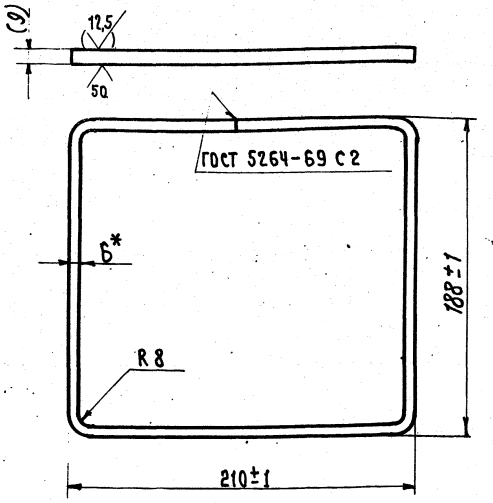

1.*Размер для справок
2. Размеры в скобках - после сборки
3. Длина развертки, мм - 702
4. Разрешается изготовить из двух частей, со сваркой встык швом С2.

Изм.	Лист	№ докум.	Подп.	Дата	2930/4.01.062	
Разраб.		Блейхман			Окантовка	Лит. И; Масса 0,33; Масштаб 1:2
Пров.		Марзинов		11.78		Лист; Листов 1
Т. контр.		Шалдин				
Рук. в.		—				
Н. контр.		Марзинов		11.78	Лист Б-ПН-6 ГОСТ 19903-74 Вст3 ГОСТ 14637-69	Гипростроммаш Москва
Утв.		Марзинов		11.78		

Формат 11

2930/4.01.033

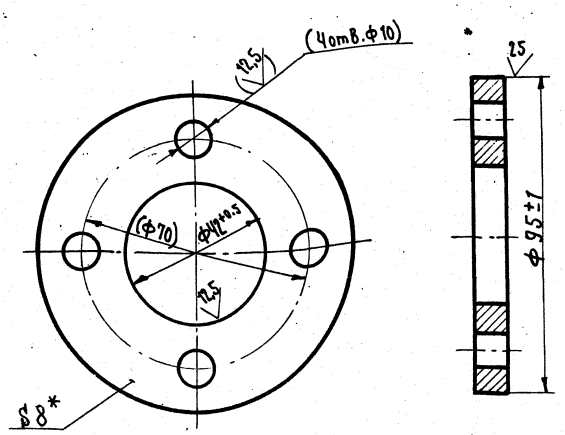

1.* Размер для справок.
2. Размеры в скобках - после сборки

Изм.	Лист	№ докум.	Подп.	Дата	2930/4.01.033	
Разраб.		Блейхман			Фланец	Лит. И; Масса 0,35; Масштаб 1:1
Пров.		Марзинов		11.78		Лист; Листов 1
Т. контр.		Шалдин				
Рук. в.		—				
Н. контр.		Марзинов		11.78	Лист Б-ПН-8 ГОСТ 19903-74 Вст3 ГОСТ 14637-69	Гипростроммаш Москва
Утв.		Марзинов		11.78		

Формат 11

2930/4.01.034

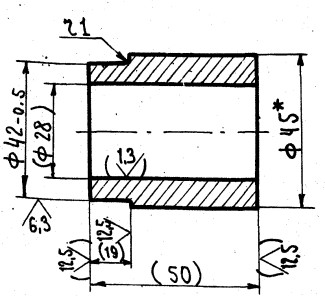

1.* Размер для справок
2. Размеры в скобках после сборки.

1597/11 п.2

Изм.	Лист	№ докум.	Подп.	Дата	2930/4.01.034	
Разраб.		Блейхман			Втулка	Лит.; Масса 0,35; Масштаб 1:1
Пров.		Марзинов		11.78		Лист; Листов 1
Т. контр.		Шалдин				
Рук. в.		—				
Н. контр.		Марзинов		11.78	Круг Д45 ГОСТ 2590-71 Ст3 ГОСТ 535-88	Гипростроммаш Москва
Утв.		Марзинов		11.78		

Формат 11

2930/4.01.046

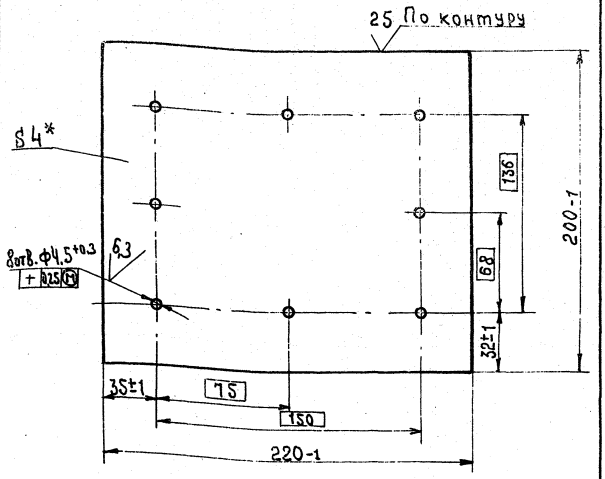

*Размер для справок

Изм	Лист	№докум.	Подп.	Дата	2930/4.01.046			
Разраб.		Блейхман			Стенка	Лит.	Масса	Масштаб
Пров.		Марзинов		11.78		И	1,4	1:2
Т.контр.		Шалдин				Лист	Листов 1	
Руков.								
Н.контр.		Марзинов		11.78	Лист Б-ПН-4 ГОСТ 19903-74 В Ст3 ГОСТ 14637-69	Гипростроммаш Москва		
Утв.		Марзинов						

Формат 11

2930/4.01.047

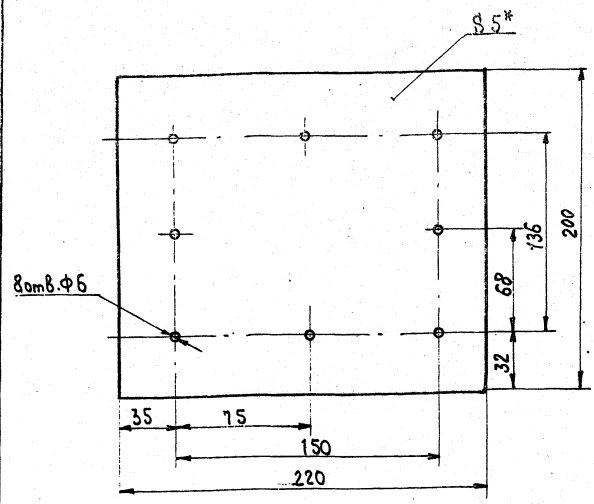

* Размер для справок

Изм	Лист	№докум.	Подп.	Дата	2930/4.01.047			
Разраб.		Блейхман			Прокладка	Лит.	Масса	Масштаб
Пров.		Марзинов		11.78		И	0,4	1:2
Т.контр.		Шалдин				Лист	Листов 1	
Руков.					Пластина I, лист, ОМБ-С-5 ГОСТ 7338-77	Гипростроммаш Москва		
Н.контр.		Марзинов						
Утв.		Марзинов		11.78				

Формат 11

Типовой проект 409-28-38 Альбом XI Часть 2

Инв.№подл. | Подп. и дата | Взам.инв.№ | Инв.№дубл. | Подп. и дата

2930/4.01.048

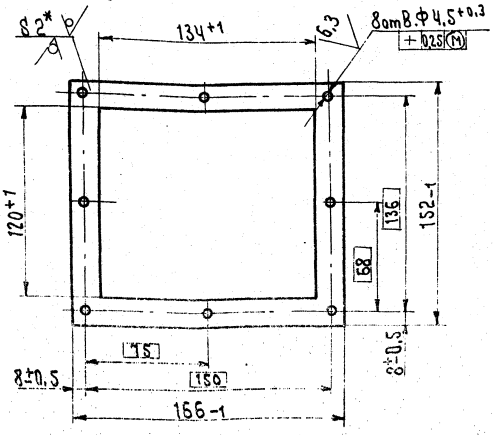

1.* Размер для справок

2. Допускается изготовление из четырех частей со сваркой встык и зачисткой сварных швов заподлицо.

Изм	Лист	№докум.	Подп.	Дата	2930/4.01.048			
Разраб.		Блейхман			Рамка	Лит.	Масса	Масштаб
Пров.		Марзинов		11.78		И	0,14	1:2
Т.контр.		Шалдин				Лист	Листов	
Руков.								
Н.контр.		Марзинов			Лист Б-ПН-2 ГОСТ 19904-74 Б-IV Ст3 ГОСТ 16523-70	Гипростроммаш Москва		
Утв.		Марзинов						

Формат 11

2930/4.01.051

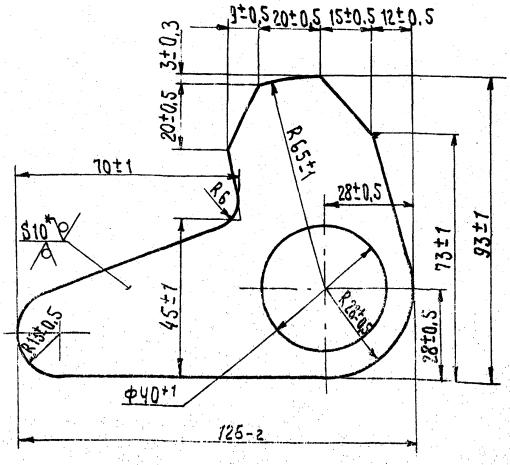

*Размер для справок

7597/114.2

Изм	Лист	№докум.	Подпись	Дата	2930/4.01.051			
Разраб.		Блейхман			Кулачок	Лит.	Масса	Масштаб
Пров.		Марзинов		11.78		И	[illegible]	1:1
Т.контр.		Шалдин				Лист	Листов 1	
Руков.								
Н.контр.		Марзинов			Лист Б-ПН-10 ГОСТ 19903-74 В Ст3 ГОСТ 14637-69	Гипростроммаш Москва		
Утв.		Марзинов		11.78				

Формат 11

Типовой проект 409-28-38 Альбом XI Часть 2

Инв.№подл. | Подп. и дата | Взам.инв.№ | Инв.№дубл. | Подп. и дата

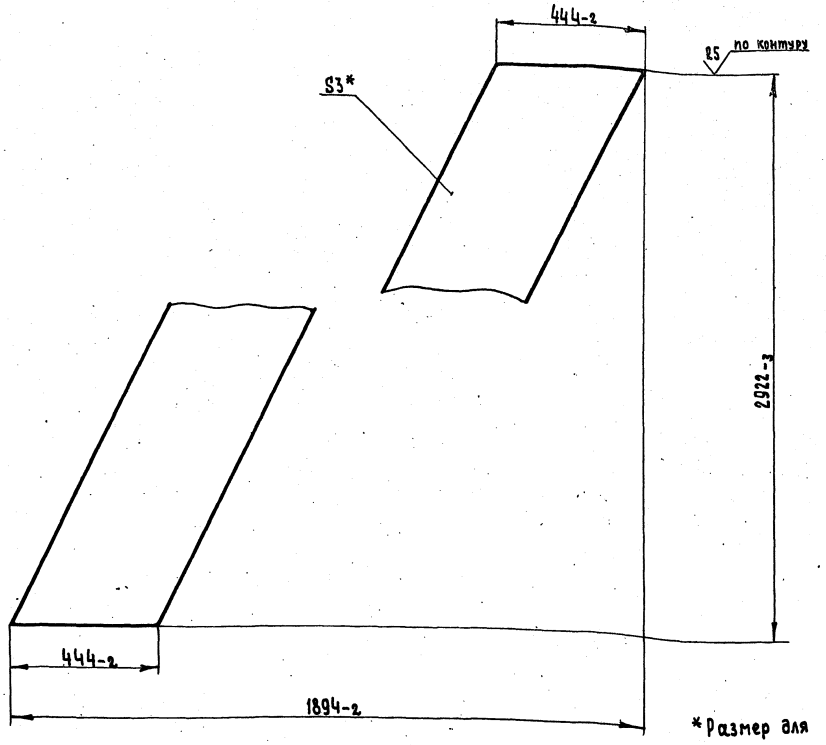

*Размер для справок

Изм.	Лист	№ докум.	Подп.	Дата
Разраб.		Блейхман		11.77
Пров.		Пчелов		11.77
Т.контр.		Шалдин		11.77
Руков.		—		
Н.контр.		Филин		11.77
Утв.		Марзинов		11.77

2930|5.011.

Стенка

Лит.	Масса	Масштаб
И	30	1:10

Лист | Листов 1

Лист Б-ПН-3 ГОСТ 19904-74 3-IV Ст3 ГОСТ 16523-70

Гипростроммаш Москва

Формат 12

Альбом XI Часть 2 Типовой проект 409-2-8-38

Инв. № подл. | Подп. и дата | Взам. инв. № | Инв. № дубл. | Подп. и дата

Формат	Зона	Поз.	Обозначение	Наименование	Кол.	Примечание
				Документация		
А2			2930|5.000.СБ	Сборочный чертеж	1	
А4			2930|5.000.ВС	Ведомость спецификаций	1	
А4			2930|5.000.ВП	Ведомость покупных изделий	1	
				Сборочные единицы		
11		1	2930|5.010	Течка	1	
11		2	2930|5.020	Патрубок	1	
				Детали		
11		4	2930|5.001	Прокладка	2	
				Стандартные изделия		
		6		Болт М12×40.46 ГОСТ 7798-70	32	
		7		Гайка М12.5 ГОСТ 5915-70	32	
		9		Шайба 12.65Г ГОСТ 6402-70	32	

Изм.	Лист	№ докум.	Подп.	Дата
Разраб.		Блейхман		11.77
Пров.		Пчелов		11.77
Руков.		Пчелов		11.77
Н.контр.		Филин		11.77
Утв.		Марзинов		11.77

2930|5.000

Течка от фильтра

Лит.	Лист	Листов
И		1

Гипростроммаш Москва

Формат 11

Формат	Зона	Поз.	Обозначение	Наименование	Кол.	Примечание
				Документация		
А2			2930|5.010.СБ.	Сборочный чертеж		
				Детали		
11		1	2930|5.011	Стенка	2	
Б.Ч.		2	2930|5.012	Стенка. Лист Б-ПН-3 ГОСТ 19904-74 3-IV Ст3 ГОСТ 16523-70 3258×274	2	21 кг
Б.Ч.		3	2930|5.013	Планка. Лист Б-ПН-8 ГОСТ 19903-74 В Ст.3 ГОСТ 14637-69 530×40	4	1,3 кг
Б.Ч.		4	2930|5.014	Планка. Лист Б-ПН-8 ГОСТ 19903-74 В Ст.3 ГОСТ 14637-69 280×40	4	0,7 кг
					7597	И 1.2

Изм.	Лист	№ докум.	Подп.	Дата
Разраб.		Блейхман		11.77
Пров.		Пчелов		11.77
Н.контр.		Филин		11.77
Утв.		Марзинов		11.77

2930|5.010

Течка

Лит.	Лист	Листов
И		1

Гипростроммаш Москва

Формат 11

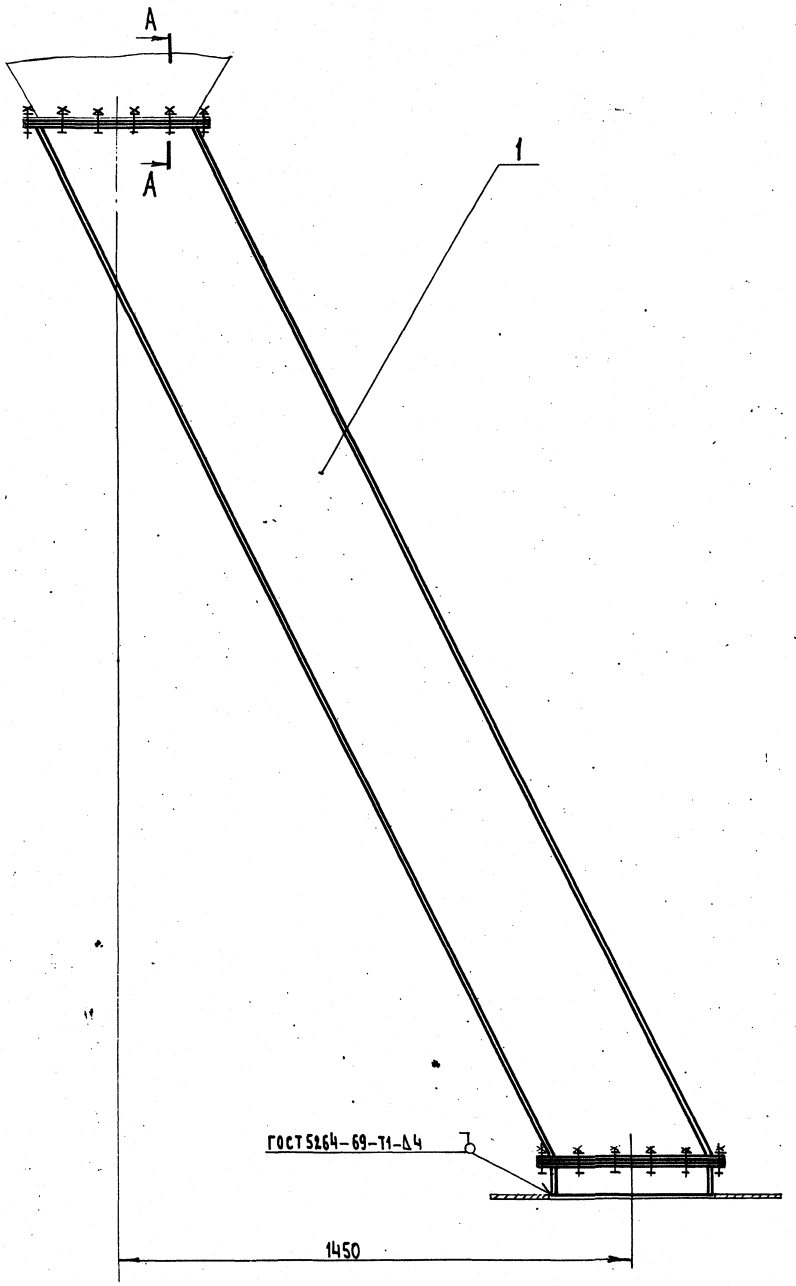

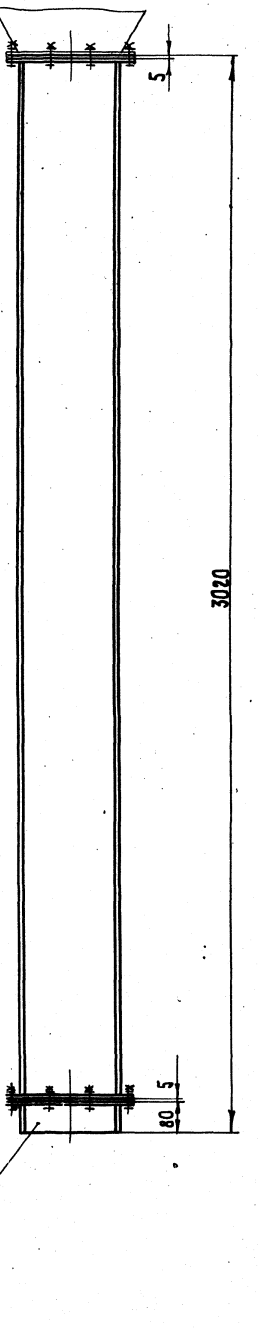

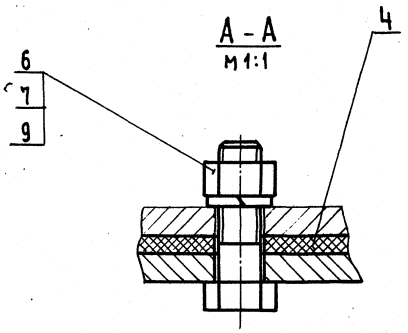

Размеры для справок

7597/11ч.2

					2930/5.000.СБ.		
Изм.	Лист	№ докум.	Подп.	Дата	Течка от фильтра	Масса	Масштаб
Разраб.		Блейхман		11.78		120	1:10
Пров.		Пчелов			Сборочный чертеж	Лист	Листов 1
Т.контр.		Щалыгин				Гипростроммаш Москва	
Н.контр.		Мязинов		11.78			
Утв.		Филин		11.78			
		Всяков					

Главный инженер института Н. Гуляенко

Формат А2

№ строки	Обозначение	Наименование	Куда входит: Обозначение	Куда входит: Кол.	Общее кол.	Примечание
1	2930/5.000	Течка от фильтра			1	
2	2930/5.010	Течка	2930/5.000	1	1	
3	2930/5.020	Патрубок	2930/5.000	1	1	
4						
5						
6						
7						
8						
9						
10						
11						
12						
13						
14						
15						
16						
17						
18						
19						
20						
21						
22						
23						
24						
25						
26						
27						
28						

Изм.	Лист	№ докум.	Подп.	Дата
Разраб.		Блейхман		11.78
Пров.		Пчелов		
Н. контр.		Филин		11.78
Утв.		Марзинов		11.78

2930/5.000ВС

Течка от фильтра

Ведомость спецификаций

Лит.	Лист	Листов
И		1

Гипростроммаш Москва

Формат А2

№ строки	Наименование	Обозначение документа на поставку	Поставщик	Куда входит (обозначение)	Количество: на изделие	Количество: в комплекты	Количество: на регулир.	Количество: Всего	Примечание
1	Болт М12×40.46	ГОСТ 7798-70		2930/5.000.	32			32	
2									
3	Гайка М12.5	ГОСТ 5915-70		2930/5.000	32			32	
4									
5	Шайба 12.65Г	ГОСТ 6402-70		2930/5.000	32			32	
6									
7									
8									
9									
10									
11									
12									
13									
14									
15									
16									
17									
18									
19									
20									
21									
22									
23									
24									
25									
26									
27									

1397/114-2

Изм.	Лист	№ докум.	Подп.	Дата
Разраб.		Блейхман		11.78
Пров.		Пчелов		
Н. контр.		Пчелов		
Утв.		Марзинов		11.78

2930/5.000ВП

Течка от фильтра

Ведомость покупных изделий

Лит.	Лист	Листов
И		1

Гипростроммаш Москва

Формат А2

2930/5.010.СБ

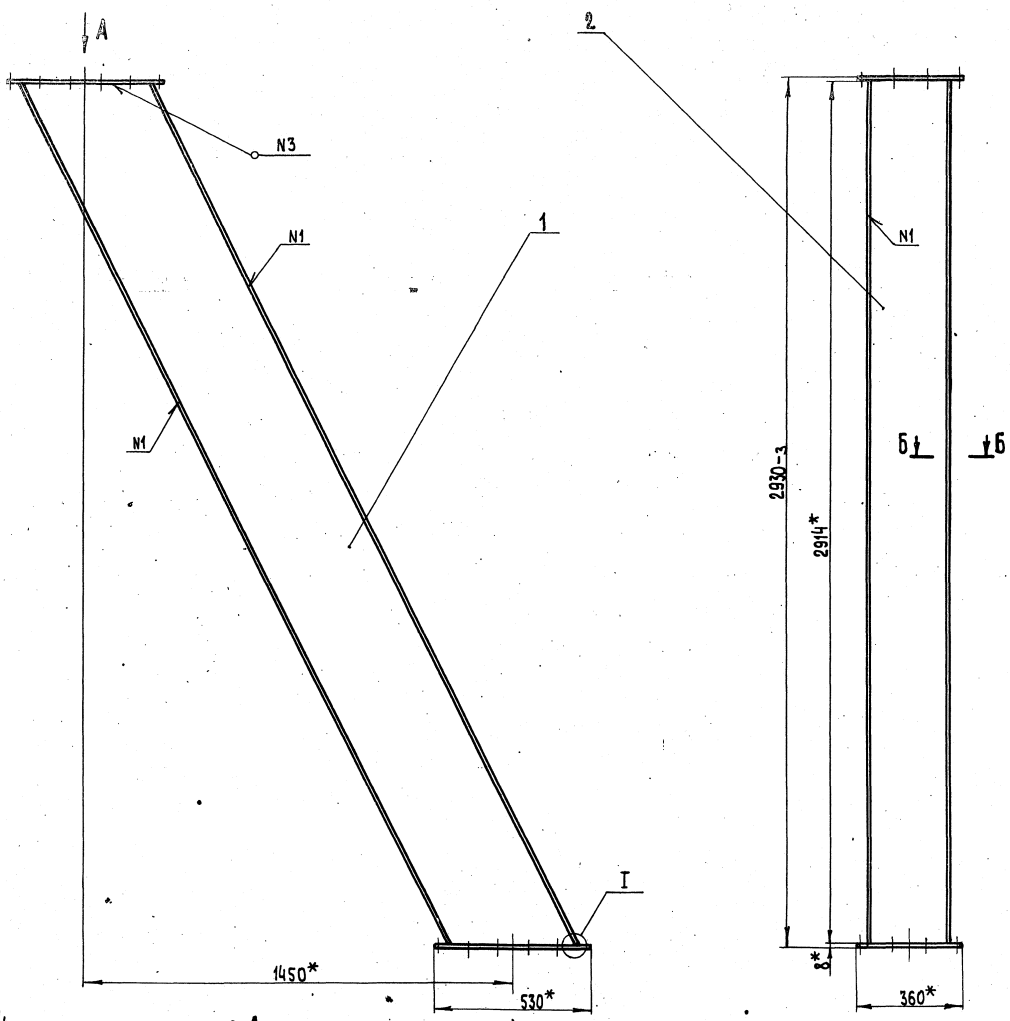

Вид А
м1:5

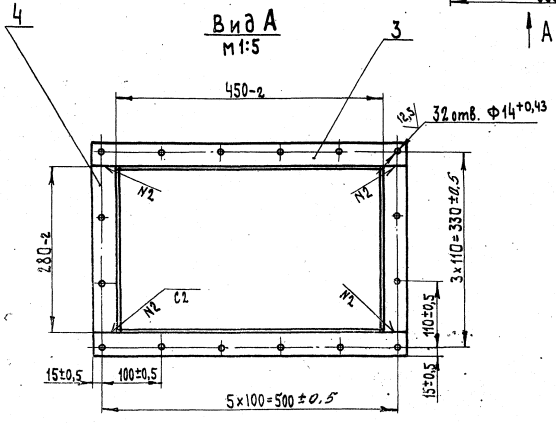

Б-Б
м1:1

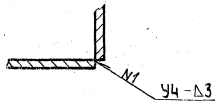

I
м1:1

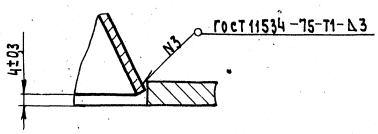

1.* Размеры для справок

2. Сварные швы по ГОСТ 5264-69, кроме мест, указанных особо.

3. Масса наплавленного металла, кг-1 (для справок)

7597/Ч.2

				2930/5.010.СБ			
Изм.	Лист	№ докум.	Подп.	Дата	Течка	Лит.	Масса	Масштаб
Разраб.		Блейхман		11.78		Н	111	1:10
Пров.		Пчелов		11.78	Сборочный чертеж			
Т.контр.		Шалдин				Лист	Листов 1	
Руков.		Пчелов				Гипростроммаш Москва		
Н.контр.		Филин		11.78				
Утв.		Марзинов						

Формат 22

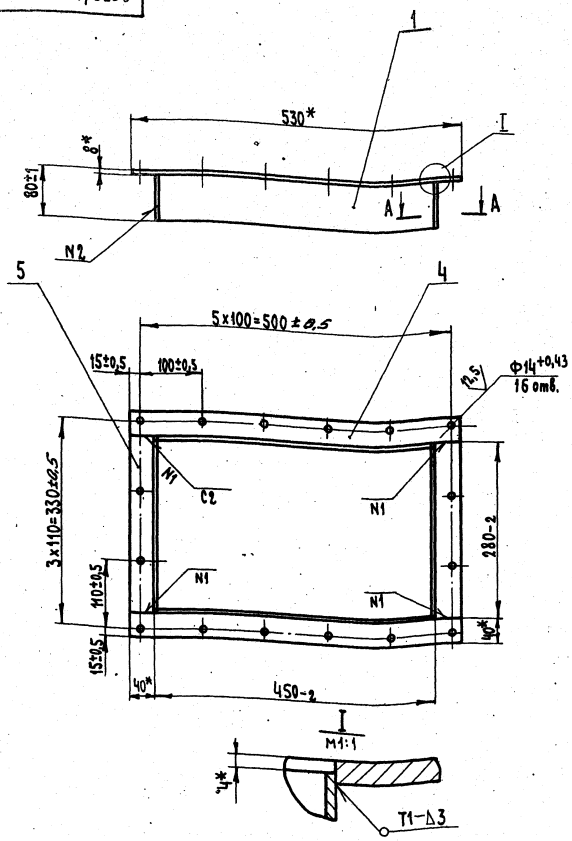

1.* Размеры для справок

2. Сварные швы по ГОСТ5264-69.

3. Масса наплавленного металла, кг-0,07 (для справок)

Изм.	Лист	№ докум.	Подп.	Дата
Разраб.		Блейхман		11.78
Пров.		Пчелов		
Т.контр.		Шалдин		
Руков.		Пчелов		
Н.контр.		Филин		11.78
Утв.		Марзинов		11.78

2930/5.020.СБ.

Патрубок

Сборочный чертеж

Лит.	Масса	Масштаб
И	7	1:5
Лист	Листов 1	

Гипростроммаш Москва

Формат 12

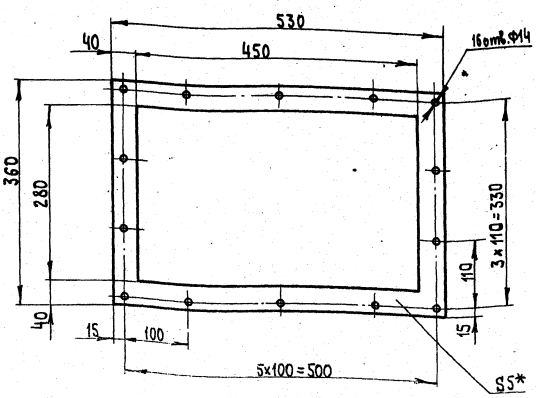

*Размер для справок

Изм.	Лист	№ докум.	Подп.	Дата
Разраб.		Блейхман		11.78
Пров.		Пчелов		
Т.контр.		Шалдин		
Руков.				
Н.контр.		Филин		
Утв.		Марзинов		

2930/5.001

Прокладка

Лит.	Масса	Масштаб
И	0,6	1:5
Лист	Листов 1	

Пластина I, лист 0М5-С-5 ГОСТ 7338-77

Гипростроммаш Москва

Формат 11

Альбом XI Часть 2

Типовой проект

Формат	Зона	Поз.	Обозначение	Наименование	Кол.	Примечание
				Документация		
12			2930/5.020.СБ	Сборочный чертеж		
				Детали		
БЧ		1	2930/5.021	Стенка		
				Лист Б-ПН-3 ГОСТ 19904-74 3-IV-Ст3 ГОСТ 16523-89		
				444х76	2	0,8 кг
БЧ		2	2930/5.022	Стенка		
				Лист Б-ПН-3 ГОСТ 19904-74 3-IV-Ст3 ГОСТ 16523-89		
				274х76	2	0,5
БЧ		4	2930/5.013	Планка	2	
БЧ		5	2930/5.014	Планка	2	

Инв.№ подл. | Подп. и дата | Взам. инв.№ | Инв.№ дубл. | Подп. и дата

1597 11 ч.2

Изм.	Лист	№ докум.	Подп.	Дата
Разраб.		Блейхман		11.78
Пров.		Пчелов		
Т.контр.				
Руков.		Пчелов		
Н.контр.		Филин		
Утв.		Марзинов		

2930/5.020

Патрубок

Лит.	Масса	Масштаб
И		
Лист	Листов 1	

Гипростроммаш Москва

Формат 11

Формат	Зона	Поз.	Обозначение	Наименование	Кол.	Примечание
				Документация		
11			2930/6.020 СБ	Сборочный чертеж		
				Детали		
11		1	2930/6.021	Патрубок	1	
11		2	2930/6.011	Фланец	1	

Изм.	Лист	№ докум.	Подп.	Дата
Разраб.		Шахаева		11.78
Пров.		Пчелов		
Руков.		Пчелов		
Н. контр.		Филин		11.78
Утв.		Марзинов		11.78

2930/6.020

Переходник

Лит.	Лист	Листов
И		1

Гипростроммаш Москва

Формат 11

Альбом XI Часть 2

Типовой проект 409-28-38

2930/6.021

25 (V) 60

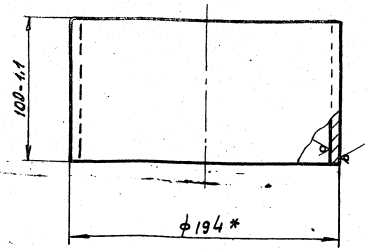

*Размер для справок

Изм.	Лист	№ докум.	Подп.	Дата
Разраб.		Шахаева		11.78
Пров.		Пчелов		
Т. контр.		Шалдин		
Руков.				
Н. контр.		Филин		11.78
Утв.		Марзинов		11.78

2930/6.021

Патрубок

Лит.	Масса	Масштаб
И	2,8	1:2

Лист	Листов
	1

Труба 194х6 ГОСТ 8732-70 А Ст2 ГОСТ 8731-74

Гипростроммаш Москва

Формат 11

Инв. № подл. | Подп. и дата | Взам. инв. № | Инв. № дубл. | Подп. и дата

Формат	Зона	Поз.	Обозначение	Наименование	Кол.	Примечание
				Документация		
22			2930/6.010 СБ	Сборочный чертеж		
				Детали		
11		1	2930/6.011	Фланец	1	
11		2	2930/6.012	Патрубок	1	
11		3	2930/6.013	Конус	1	
11		4	2930/6.014	Переходник	1	
11		5	2930/6.001	Фланец	1	

Изм.	Лист	№ докум.	Подп.	Дата
Разраб.		Шахаева		11.78
Пров.		Пчелов		
Руков.		Пчелов		
Н. контр.		Филин		11.78
Утв.		Марзинов		11.78

2930/6.010

Печка

Лит.	Лист	Листов
И		1

Гипростроммаш Москва

Формат 11

Альбом XI Часть 2

Типовой проект 409-28-38

Формат	Зона	Поз.	Обозначение	Наименование	Кол.	Примечание
				Документация		
22			2930/6.000 СБ	Сборочный чертеж		
12			2930/6.000 ВС	Ведомость спецификаций		
12			2930/6.000 ВП	Ведомость покупных изделий		
				Сборочные единицы		
11		1	2930/6.010	Печка	1	
11		2	2930/6.020	Переходник	1	
				Детали		
11		4	2930/6.001	Фланец	1	
11		5	2930/6.002	Прокладка	1	
11		6	2930/6.003	Прокладка	1	
				Стандартные изделия		
		7		Болт М12х35.46 ГОСТ 7798-70	12	
		8		Гайка М12.5 ГОСТ 5915-70	12	
		9		Шайба 12.65Г ГОСТ 6402-70	12	

Изм.	Лист	№ докум.	Подп.	Дата
Разраб.		Шахаева		11.78
Пров.		Пчелов		
Руков.		Пчелов		
Н. контр.		Филин		11.78
Утв.		Марзинов		11.78

2930/6.000

Печка от мизалка

Лит.	Лист	Листов
		1

Гипростроммаш Москва

Формат 11

Инв. № подл. | Подп. и дата | Взам. инв. № | Инв. № дубл. | Подп. и дата

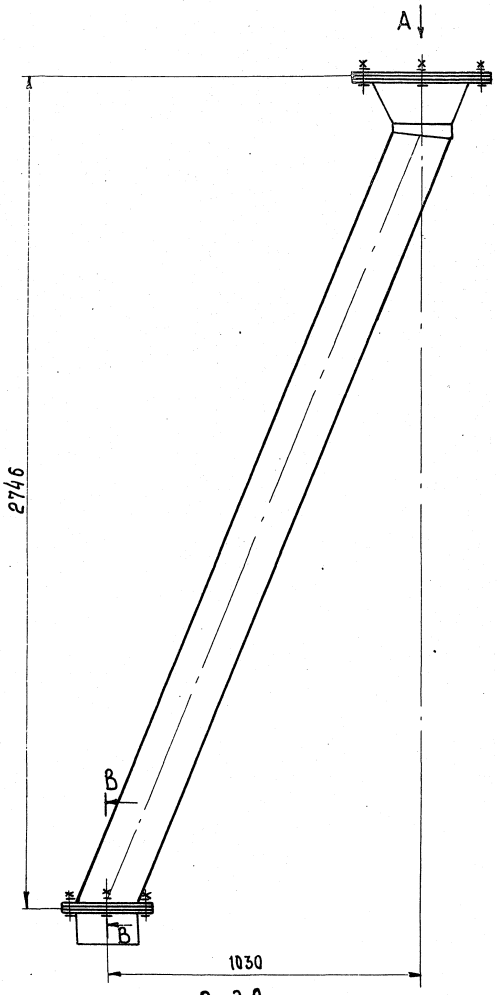

Вид А
М1:5

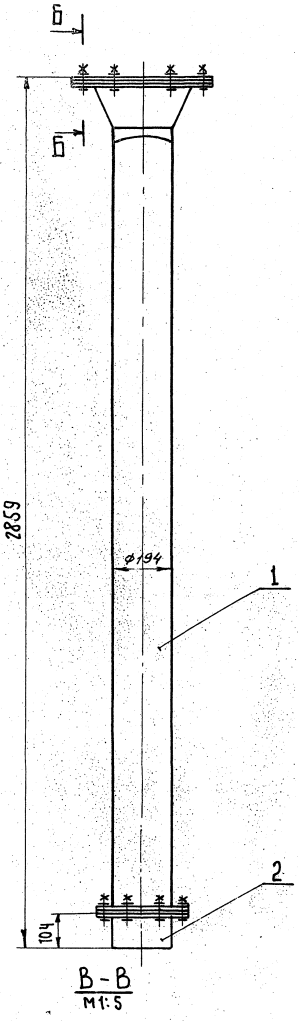

В-В
М1:5

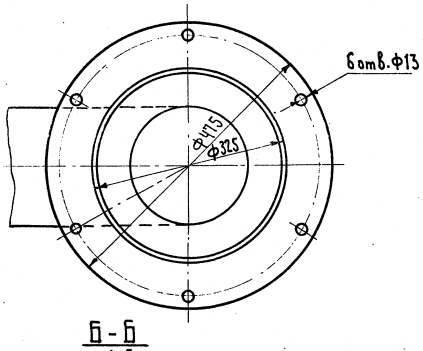

Б-Б
М1:5

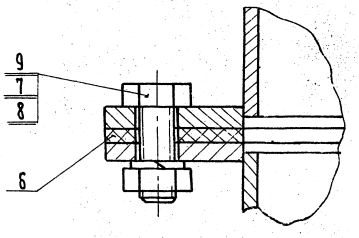

Размеры для справок

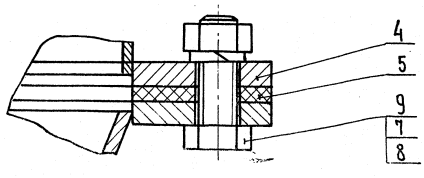

7597/11ч.2

Изм	Лист	№ докум.	Подп.	Дата	2930/6.000СБ			
Разраб.		Шахаева		11.88	Течка от мигалки	Лит.	Масса	Масштаб
Пров.		Пчелов			Сборочный чертеж	И	100	1:10
Т.контр.		Шалдин				Лист	Листов 1	
Р.ков.		Марзинов				Гидростроммаш		
Н.контр.		Филин						
Утв.		Волков						

Главный инженер института Н. Гузенко

Формат 22

№ строк	Обозначение	Наименование	Куда входит: Обозначение	Кол.	Общее кол.	Примечание
1	2930/6.000	Течка от мигалки			1	
2	2930/6.010	Течка	2930/6.000	1	1	
3	2930/6.020	Переходник	2930/6.000	1	1	
4						
5						
6						
7						
8						
9						
10						
11						
12						
13						
14						
15						
16						
17						
18						
19						
20						
21						
22						
23						
24						
25						
26						
27						
28						

Изм.	Лист	№ докум.	Подп.	Дата
Разраб.		Шахаева		11.78
Пров.		Пчелов		
Н. контр.		Филин		11.78
Утв.		Марзинов		11.78

2930/6.000ВС

Течка от мигалки
Ведомость спецификаций

Лит.	Лист	Листов
И		1

Гипростроммаш
Москва

Формат 12

№ строк	Наименование	Обозначение документа на поставку	Поставщик	Куда входит (обозначение)	Количество: На изделие	В комплекты	На регулир.	Всего	Примечание
1	Болт М12×35.46	ГОСТ 7798-70		2930/6.000	12			12	
2	Гайка М12.5	ГОСТ 5915-70		2930/6.000	12			12	
3	Шайба 12.65Г	ГОСТ 6402-70		2930/6.000	12			12	
4									
5									
6									
7									
8									
9									
10									
11									
12									
13									
14									
15									
16									
17									
18									
19									
20									
21									
22									
23									
24									
25									
26									
27									

7597/114.2

Изм.	Лист	№ докум.	Подп.	Дата
Разраб.		Шахаева		11.78
Пров.		Пчелов		
Н. контр.		Филин		11.78
Утв.		Марзинов		11.78

2930/6.000ВП

Течка от мигалки
Ведомость покупных изделий

Лит.	Лист	Листов
И		1

Гипростроммаш
Москва

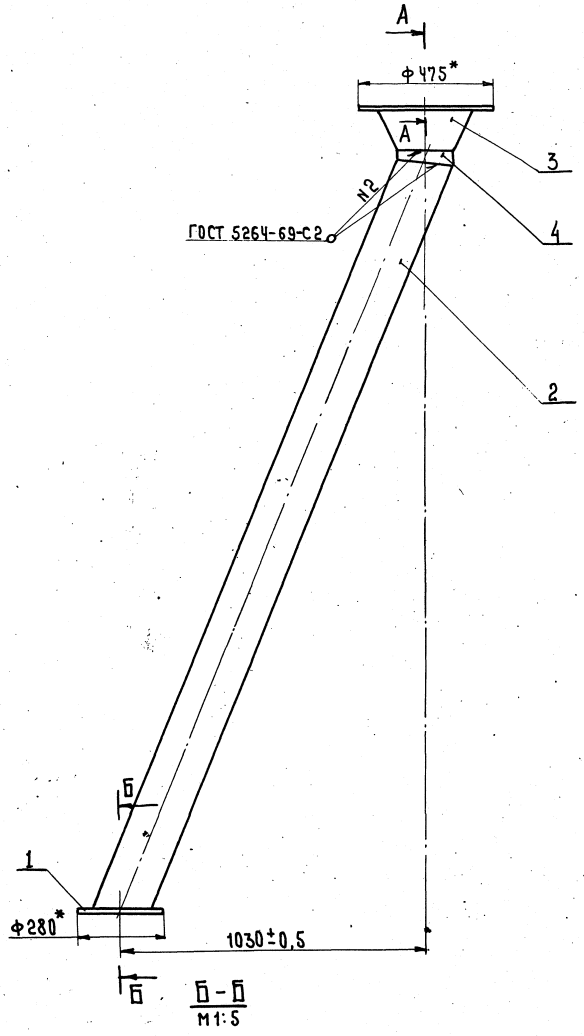

Б-Б
М1:5

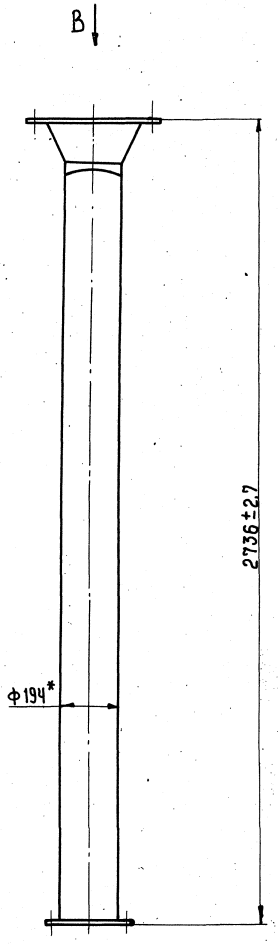

А-А
М1:5

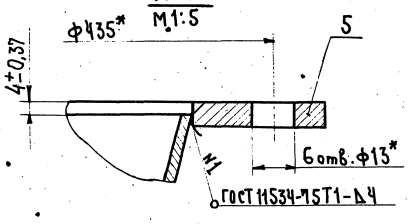

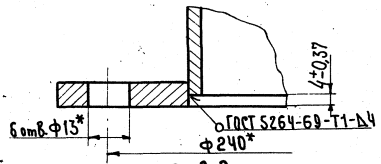

Вид В
М1:5

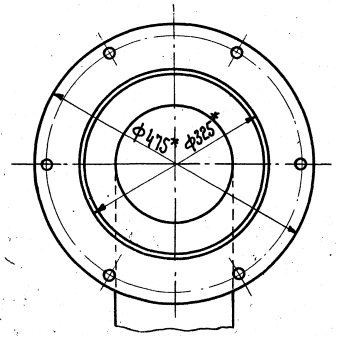

1.* Размеры для справок
2. Масса наплавленного металла кг-1 (для справок)

7597/11 ч.2

Изм.	Лист	№ докум.	Подп.	Дата
Разраб.		Шахаева		11.77
Пров.		Пчелов		
Т. контр.		Шалдин		
Руков.		Пчелов		
Н. контр.		Филин		11.78
Утв.		Марзинов		11.78

2930/Б-010СБ

Течка
Сборочный чертеж

Лит.	Масса	Масштаб
И	90	1:10

Лист | Листов 1

Гипростроммаш
Москва

Формат А2

2930/6.020СБ

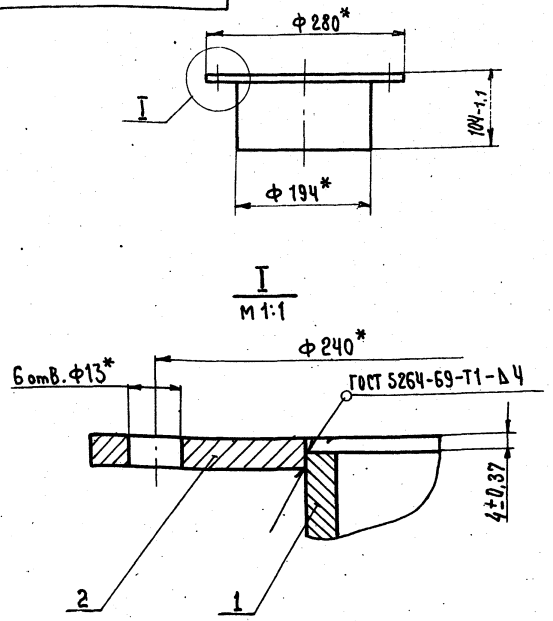

1. * Размеры для справок
2. Масса наплавленного металла, кг - 0,04 (для справок)

Изм.	Лист	№ докум.	Подп.	Дата
Разраб.		Шахаева		11.78
Пров.		Пчелов		
Т. контр.		Шалдин		
Рук. в.		Пчелов		
Н. контр.		Филин		11.78
Утв.		Марзинов		11.78

Переходник

Сборочный чертеж

Лит.	Масса	Масштаб
И	4,3	1:5
Лист	Листов 1	

Гипростроммаш Москва

Формат 11

2930/6.003

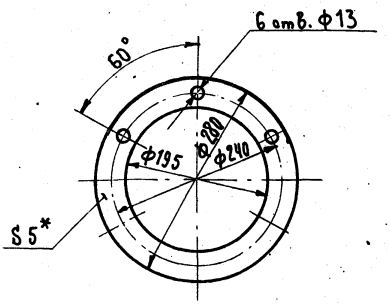

*Размер для справок

Изм.	Лист	№ докум.	Подп.	Дата
Разраб.		Шахаева		11.78
Пров.		Пчелов		
Т. контр.		Шалдин		
Рук. в.		—		
Н. контр.		Филин		11.78
Утв.		Марзинов		11.78

Прокладка

Пластина I, лист ОМБ-С-5 ГОСТ 7338-77

Лит.	Масса	Масштаб
И	0,2	1:5
Лист	Листов 1	

Гипростроммаш Москва

Формат 11

2930/6.001

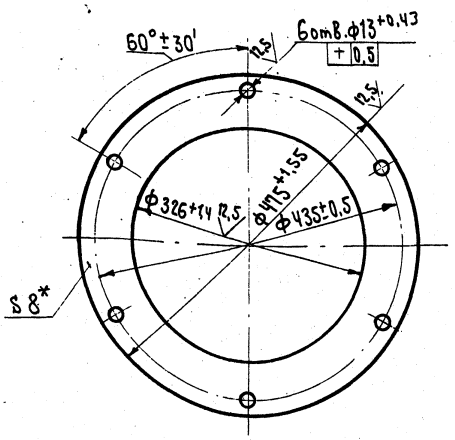

*Размер для справок

Изм.	Лист	№ докум.	Подп.	Дата
Разраб.		Шахаева		11.78
Пров.		Пчелов		
Т. контр.		Шалдин		
Рук. в.		—		
Н. контр.		Филин		11.78
Утв.		Марзинов		11.78

Фланец

Лит.	Масса	Масштаб
И	4,4	1:2
Лист	Листов 1	

Лист Б-ПН-8 ГОСТ 19903-74 ВСт3 ГОСТ 14637-69

Гипростроммаш Москва

Формат

2930/6.002

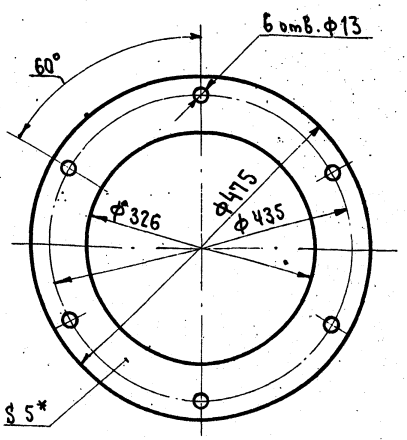

*Размер для справок

1597/114.2

Изм.	Лист	№ докум.	Подп.	Дата
Разраб.		Шахаева		11.78
Пров.		Пчелов		
Т. контр.		Шалдин		
Рук. в.		—		
Н. контр.		Пчелов		
Утв.		Марзинов		11.78

Прокладка

Пластина I, лист ОМБ-С-5 ГОСТ 7338-77

Лит.	Масса	Масштаб
И	0,6	1:5
Лист	Листов 1	

Гипростроммаш Москва

Формат 11

2930/6.014

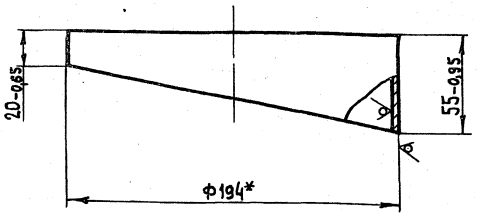

*Размер для справок

Изм.	Лист	№ докум.	Подп.	Дата
Разраб.		Шахаева		11.78
Пров.		Пчелов		11.78
Т.контр.		Шалдин		
Руков.		—		
Н.контр.		Пчелов		
Утв.		Марзинов		

2930/6.014

Лит.	Масса	Масштаб
И	1	1:2

Лист | Листов 1

Переходник

Труба 194х6 ГОСТ 8732-70 / А Ст2 ГОСТ 8731-74

Гипростроммаш Москва

Формат 11

2930/6.012

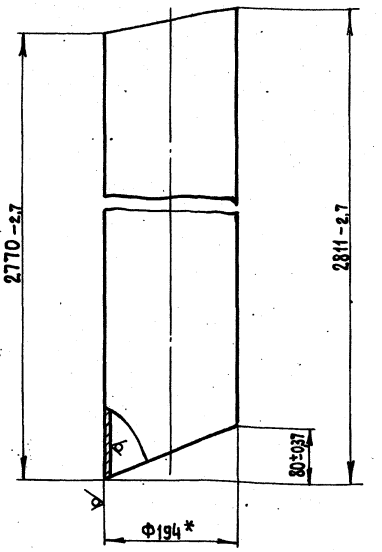

*Размер для справок

Изм.	Лист	№ докум.	Подп.	Дата
Разраб.		Шахаева		11.78
Пров.		Пчелов		11.78
Т.контр.		Шалдин		
Руков.		—		
Н.контр.		Филин		11.78
Утв.		Марзинов		

2930/6.012

Лит.	Масса	Масштаб
И	76	1:5

Лист | Листов 1

Патрубок

Труба 194х6 ГОСТ 8732-70 / А Ст2 ГОСТ 8731-74

Гипростроммаш Москва

Формат 11

2930/6.011

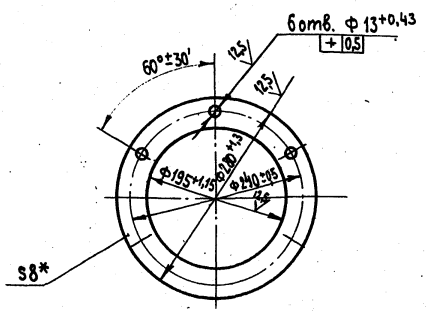

*Размер для справок

Изм.	Лист	№ докум.	Подп.	Дата
Разраб.		Шахаева		11.78
Пров.		Пчелов		11.78
Т.контр.		Шалдин		
Руков.				
Н.контр.		Филин		11.78
Утв.		Марзинов		

2930/6.011

Лит.	Масса	Масштаб
И	1,5	1:5

Лист | Листов 1

Фланец

Лист 5-ПН-8 ГОСТ 19903-74 / 8 Ст.3 ГОСТ 14637-69

Гипростроммаш Москва

Формат 11

2930/6.013

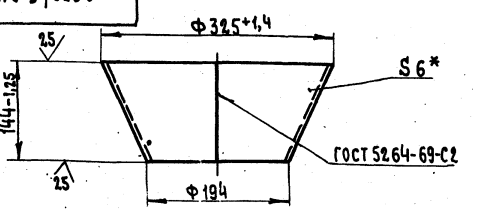

Развертка

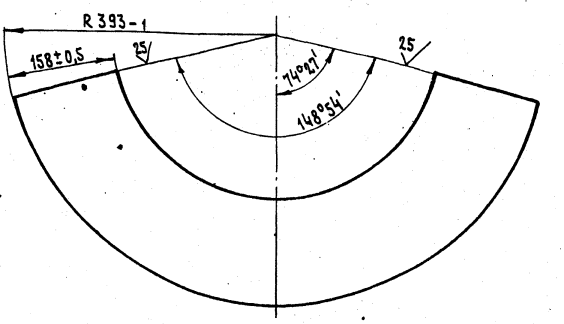

*Размер для справок

Изм.	Лист	№ докум.	Подп.	Дата
Разраб.		Шахаева		11.78
Пров.		Пчелов		11.78
Т.контр.		Шалдин		
Руков.		—		
Н.контр.		Филин		11.78
Утв.		Марзинов		

2930/6.013

Лит.	Масса	Масштаб
И	7	1:5

Лист | Листов 1

Конус

Лист 5-ПН-6 ГОСТ 19903-74 / 3 Ст.3 ГОСТ 14637-69

Гипростроммаш Москва

Формат 11

2930/10.001

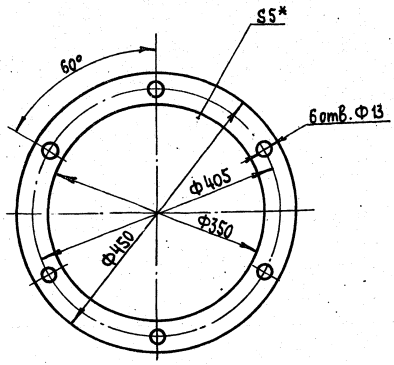

*Размер для справок

Изм.	Лист	№ докум.	Подп.	Дата
Разраб.		Шахаева		11.77
Пров.		Марзинов		
Т.контр.		Шалдин		
Руков.		—		
Н.контр.		Марзинов		
Утв.		Марзинов		

2930/10.001

Прокладка

Лит.	Масса	Масштаб
И	0,4	1:5

Лист | Листов 1

Пластина I лист 0МБ-С-5 ГОСТ 7338-77

Гипростроммаш Москва

Формат 11

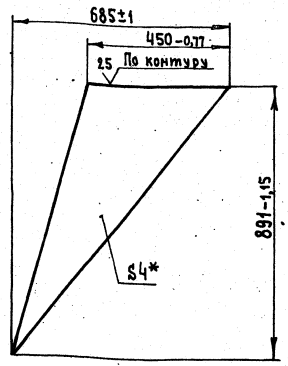

*Размер для справок

Изм.	Лист	№ докум.	Подп.	Дата
Разраб.		Шахаева		11.77
Пров.		Марзинов		
Т.контр.		Шалдин		
Руков.		—		
Н.контр.		Марзинов		
Утв.		Марзинов		

2930/10.012

Стенка

Лит.	Масса	Масштаб
И	6,0	1:10

Лист | Листов 1

Лист Б-ПН-4 ГОСТ 19903-74 Вст3 ГОСТ 14637-69

Гипростроммаш Москва

Формат 11

Формат	Зона	Поз.	Обозначение	Наименование	Кол.	Примечание
				Документация		
*			2930/10.010СБ	Сборочный чертеж		*22,22
				Детали		
11		1	2930/10.011	Стенка	1	
11		2	2930/10.012	Стенка	1	
11		3	2930/10.013	Стенка	1	
11		4	2930/10.014	Стенка	1	
11		5	2930/10.015	Фланец	1	
Бч		6	2930/10.016	Связь	2	
				Уголок Б50х50х5 ГОСТ 8509-72 Вст3 ГОСТ 535-58		
				L=550 мм	2	2,1кг
Бч		7	2930/10.017	Связь		
				Уголок Б50х50х5 ГОСТ 8509-72 Вст3 ГОСТ 535-58		
				L=1000 мм	2	3,8кг

Изм.	Лист	№ докум.	Подп.	Дата
Разраб.		Шахаева		11.77
Пров.		Марзинов		
Руков.		Пчелов		
Н.контр.		Марзинов		
Утв.		Марзинов		

2930/10.010

Течка

Лит.	Лист	Листов
И		1

Гипростроммаш Москва

Формат 11

Формат	Зона	Поз.	Обозначение	Наименование	Кол.	Примечание
				Документация		
*			2930/10.000СБ	Сборочный чертеж		*22,22
12			2930/10.000ВС	Ведомость спецификаций		
12			2930/10.000ВП	Ведомость покупных изделий		
				Сборочные единицы		
11		1	2930/10.010	Течка	1	
				Детали		
		3	2930/10.001	Прокладка	1	
				Стандартные изделия		
		5		Болт М12х50.46 ГОСТ 7798-70	6	
		6		Гайка М12.5 ГОСТ 5915-70	6	
		7		Шайба 12.65Г ГОСТ 6402-70	6	

1597/11ч.2

Изм.	Лист	№ докум.	Подп.	Дата
Разраб.		Шахаева		11.77
Пров.		Марзинов		
Руков.		Пчелов		
Н.контр.		Марзинов		
Утв.		Марзинов		

2930/10.000

Течка в бетоносмеситель СБ-112

Лит.	Лист	Листов
И		1

Гипростроммаш Москва

Формат 11

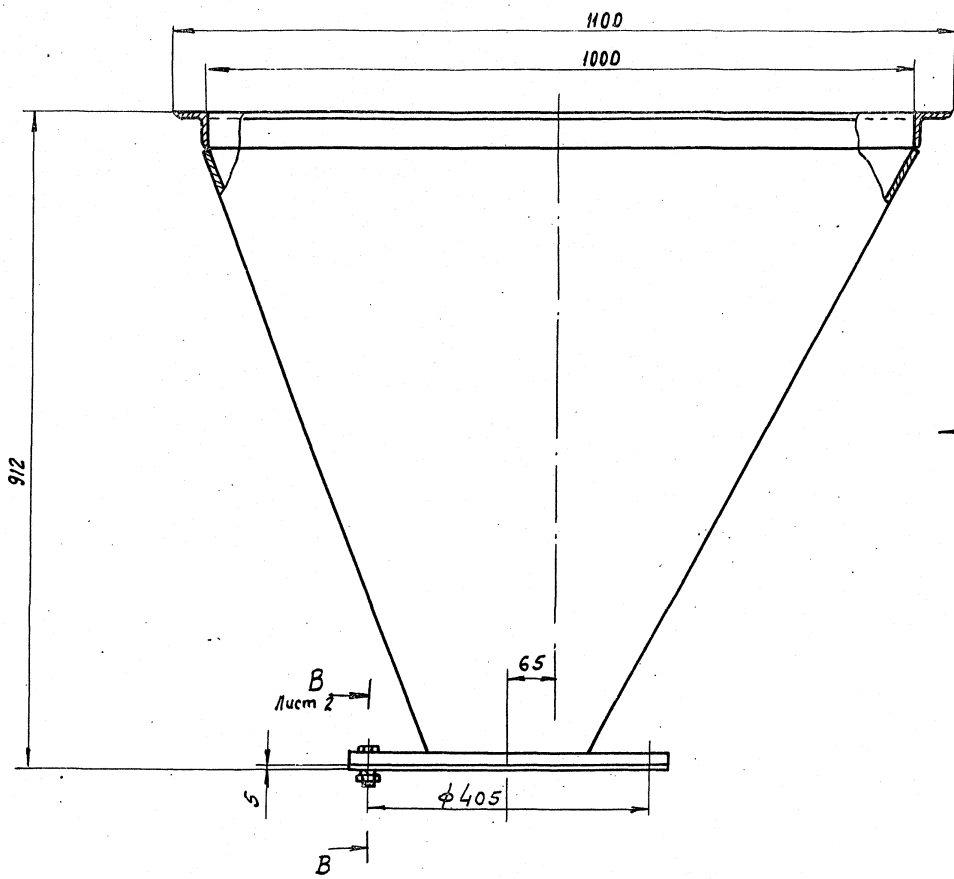

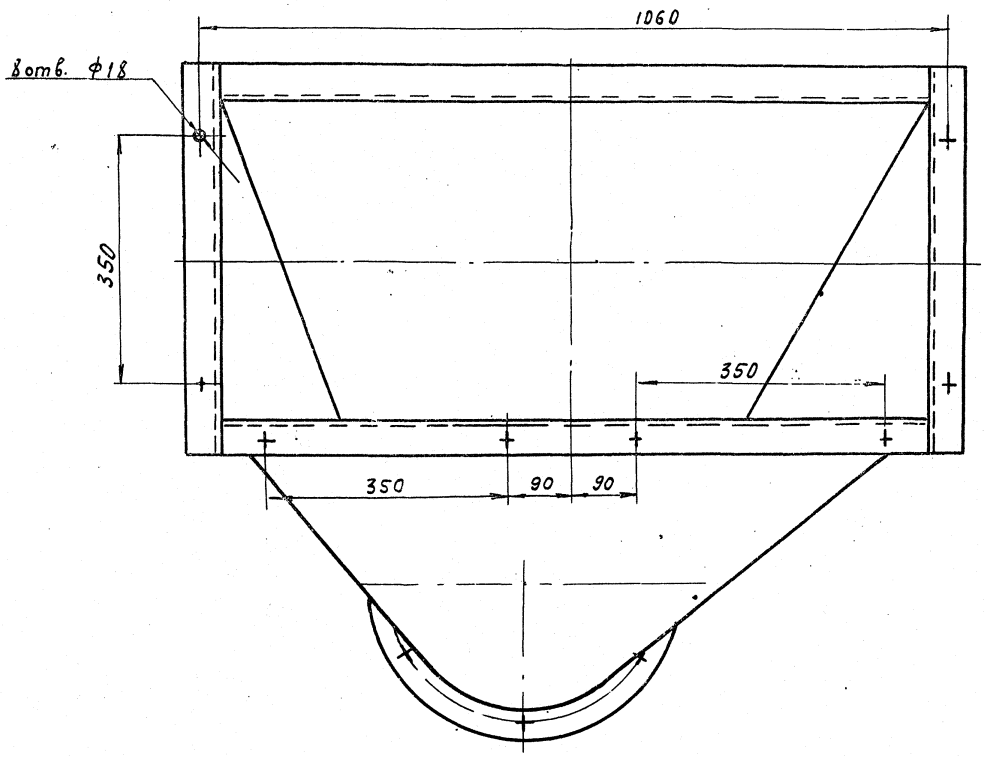

Размеры для справок

Главный инженер института Н. Гузенко

7597/11.2

				2930/10·000 СБ			
Изм.	Лист	№ докум.	Подп.	Дата	Течка в бетоносмеситель СБ-112 Сборочный чертеж	Лит.	Масса	Масштаб
Разраб.		Шахаева		14.11		И	77	1:5
Пров.		Пчелов				Лист 1	Листов 2	
Т.контр.		Шамбин				Гипростроммаш Москва		
Руков.		Марынов						
Н.контр.		Пчелов						
Утв.		Волков						

Формат А2

Вид А Лист1

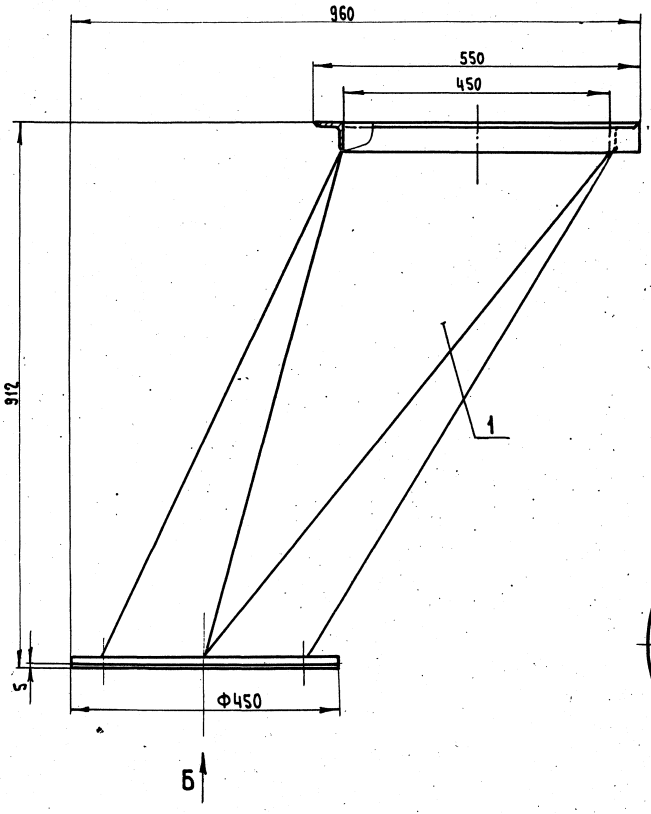

Вид Б

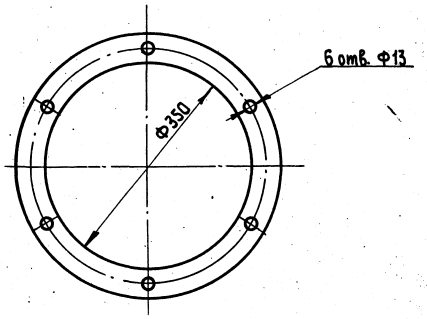

В-В Лист1
М1:1

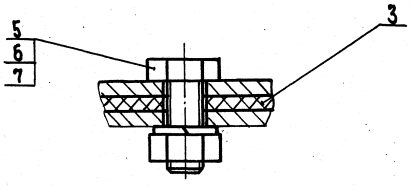

7597/114.2

Изм.	Лист	№ докум.	Подп.	Дата	2930/10.000 СБ
Разраб.		Шахаева		11.91	Течка В
Пров.		Марзинов			Бетоносмеситель СБ-112
Т.контр.		Шалзин			Сборочный чертеж
Руков.		Пчелов			
Н.контр.		Марзинов			
Утв.		Волков			

Лит	Масса	Масштаб
И	--	1:5
Лист 2	Листов 2	

Гипростроммаш Москва

Формат А2

№ строки	Обозначение	Наименование	Обозначение	Кол.	Общее кол.	Примечание
1	2930/10.000	Течка в бетоносмеситель СБ-112			1	
2	2930/10.010	Течка	2930/10.000	1	1	
3						
4						
5						
6						
7						
8						
9						
10						
11						
12						
13						
14						
15						
16						
17						
18						
19						
20						
21						
22						
23						
24						
25						
26						
27						
28						

Изм.	Лист	№ докум.	Подп.	Дата
Разраб.		Шахаева		11.78
Пров.		Марзинов		
Н. контр.		Марзинов		
Утв.		Марзинов		11.78

2930/10.000ВС

Течка в бетоносмеситель СБ-112

Ведомость спецификаций

Лит.	Лист	Листов
И		1

Гипростроммаш Москва

Формат А2

№ строки	Наименование	Обозначение документа на поставку	Поставщик	Куда входит (обозначение)	Количество: На изделие	В комплекты	На регулир.	Всего	Примечание
1									
2	Болт М12×50.46	ГОСТ 7798-70		2930/10.000	6			6	
3	Гайка М12.5	ГОСТ 5915-70		2930/10.000	6			6	
4	Шайба 12.65Г	ГОСТ 6402-70		2930/10.000	6			6	
5									
6									
7									
8									
9									
10									
11									
12									
13									
14									
15									
16									
17									
18									
19									
20									
21									
22									
23									
24									
25									
26									
27									

7597/11 т.2

Изм.	Лист	№ докум.	Подп.	Дата
Разраб.		Шахаева		11.78
Пров.		Марзинов		
Н. контр.		Марзинов		
Утв.		Марзинов		11.78

2930/10.000ВП

Течка в бетоносмеситель СБ-112

Ведомость покупных изделий

Лит.	Лист	Листов
И		1

Гипростроммаш Москва

Формат А3

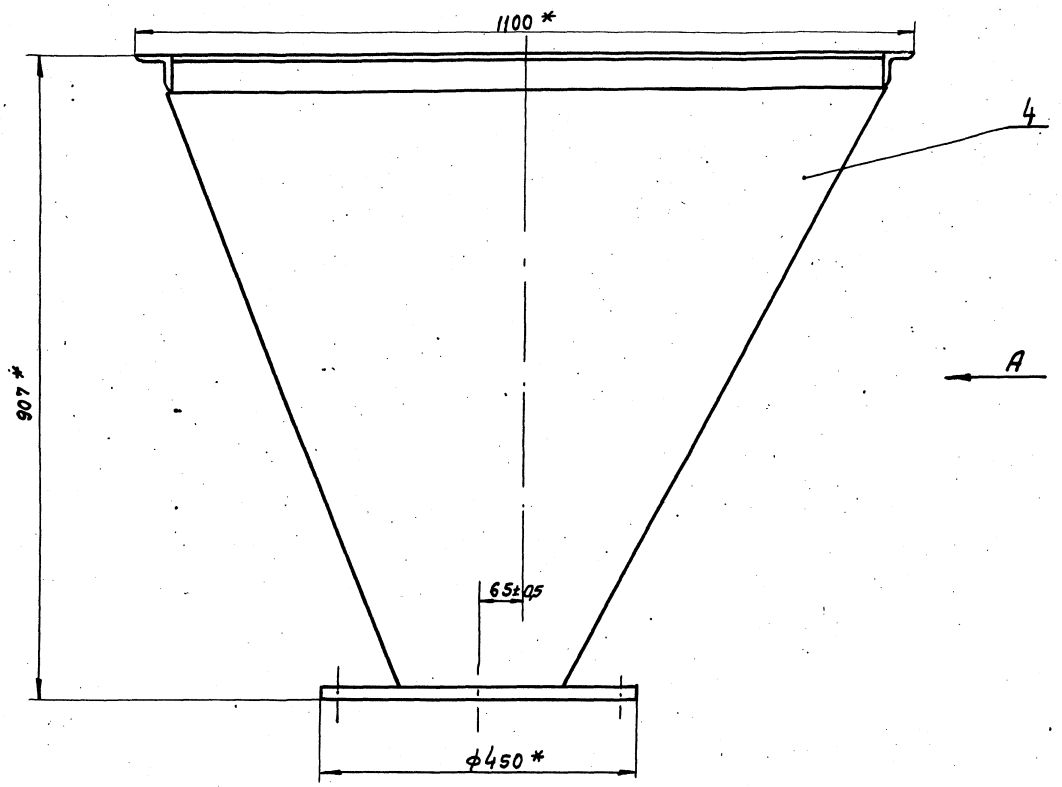

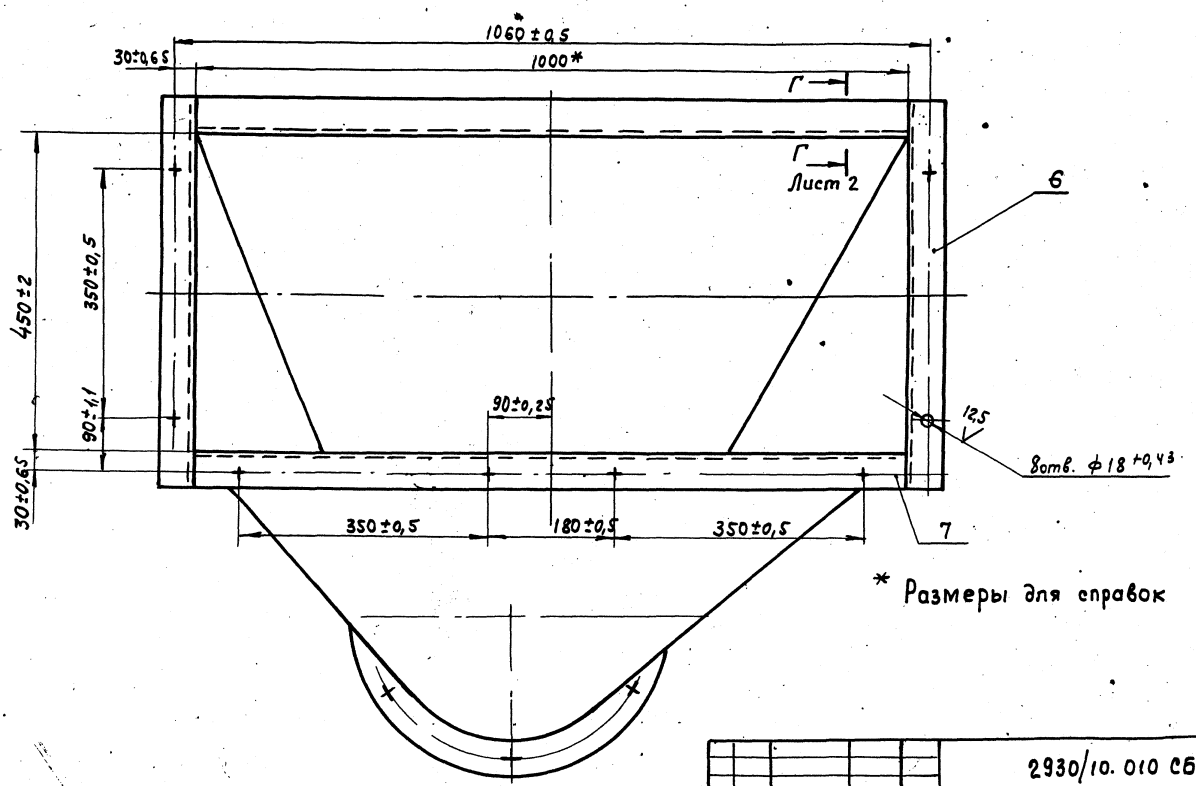

* Размеры для справок

7597/11 ч.2

				2930/10.010 СБ		
Изм.	Лист	№ докум.	Подп.	Дата		
Разраб.		Шахаева		12.78	Течка	Лит. И; Масса 16; Масштаб 1:5
Пров.		Марзинов			Сборочный чертеж	Лист 1; Листов 2
Т.контр.		Шалдин				Гипростроммаш Москва
Руков.		Пчелов				
Н.контр.		Марзинов				
Утв.		Марзинов				

Формат А2

Вид А Лист 1

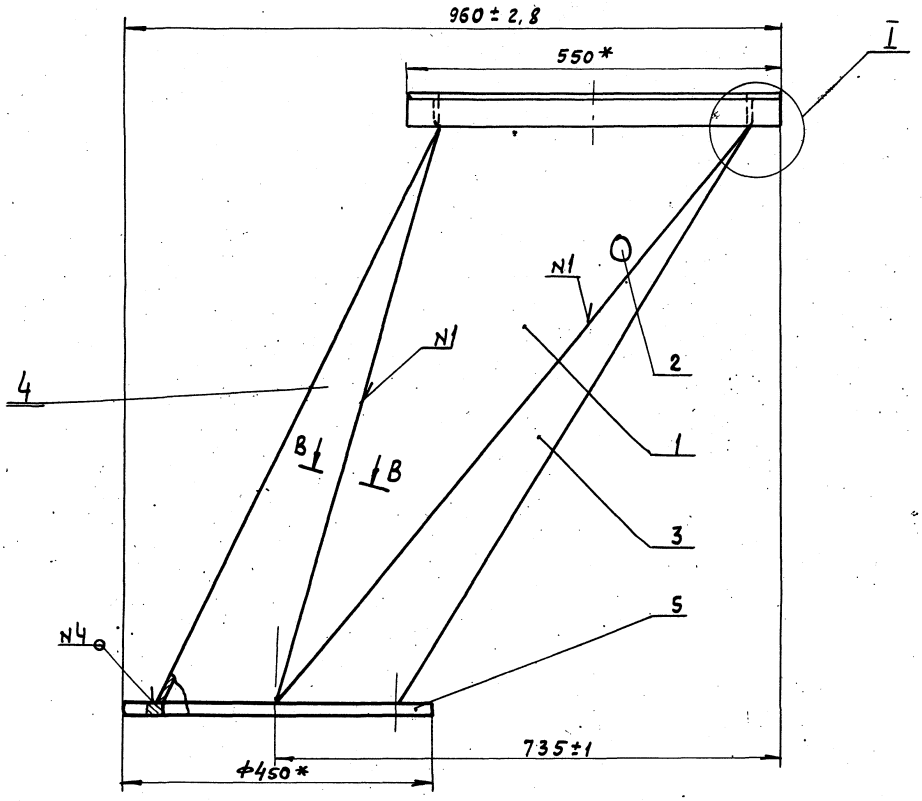

Б

Вид Б

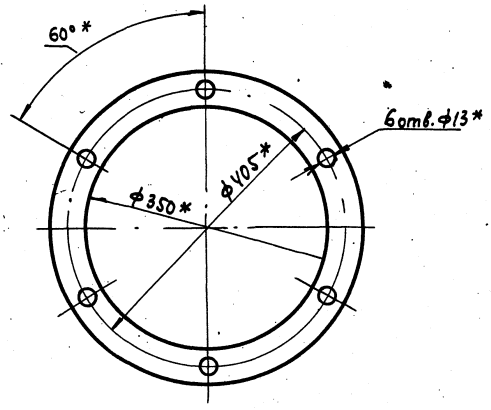

Г-Г / М1:2 повернуто, лист 1

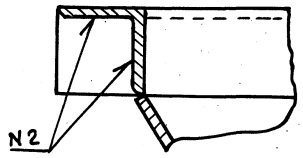

В-В / М1:1 повернуто

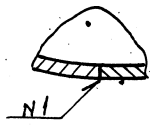

I / М1:2

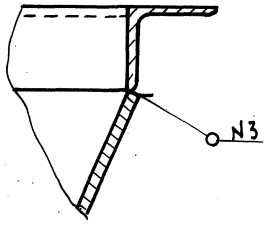

N°шва	Шов
N1	ГОСТ 5264-69-С2
N2	ГОСТ 5264-69-Т1-Д4
N3	ГОСТ 11534-75-У4-Д4
N4	ГОСТ 11534-75-Т1-Д4

7597/11ч.2

2930/10.010 СБ

Изм.	Лист	N°докум.	Подп.	Дата
Разраб.		Шахаева		11.74
Пров.		Пчелов		
Т.контр.		Шалдин		
Рукав.		Пчелов		
Н.контр.		Пчелов		
Утв.		Марьинов		

Течка

Сборочный чертеж

Лит.	Масса	Масштаб
И	—	1:5

Лист 2 | Листов 2

Гипростроммаш Москва

Формат А2

2930/10.014

Развертка

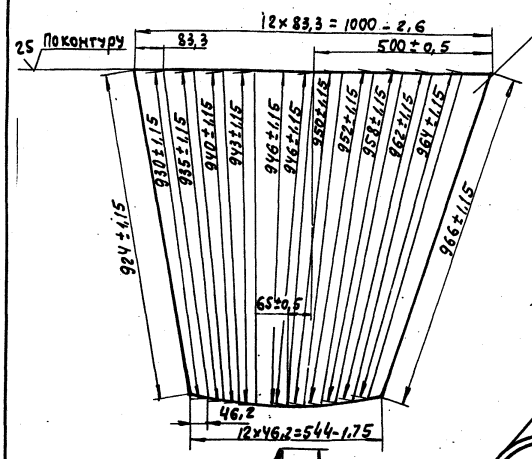

Вид А

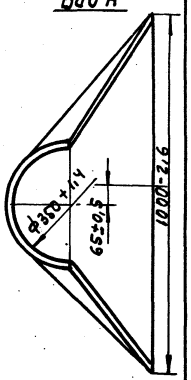

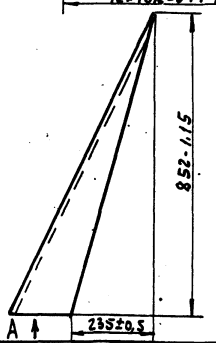

1.* Размер для справок
2. Размеры развертки уточнить при сборке

Изм.	Лист	№ докум.	Подп.	Дата
Разраб.		Шахаева		11.78
Пров.		Пчелов		
Т.контр.		Шалдин		
Руков.		–		
Н.контр.		Пчелов		
Утв.		Марзинов		

Стенка

Лит.	Масса	Масштаб
И	21,8	1:10
Лист	Листов 1	

Лист Б-ПН-4 ГОСТ 19903-74 Вст3 ГОСТ 14637-69

Гипростроммаш Москва

Формат А1

2930/10.013

Вид А

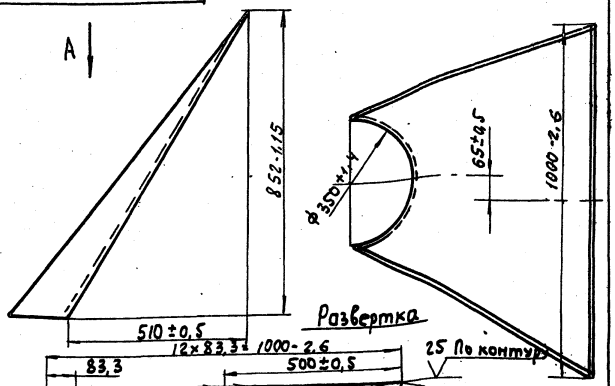

Развертка

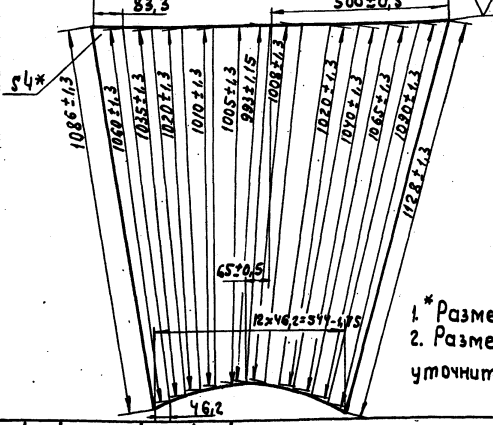

1.* Размер для справок
2. Размеры развертки уточнить при сборке

Изм.	Лист	№ докум.	Подп.	Дата
Разраб.		Шахаева		11.78
Пров.		Пчелов		
Т.контр.		Шалдин		
Руков.				
Н.контр.		Пчелов		
Утв.		Марзинов		

Стенка

Лит.	Масса	Масштаб
И	25,6	1:10
Лист	Листов 1	

Лист Б-ПН-4 ГОСТ 19903-74 Вст3 ГОСТ 14637-69

Гипростроммаш Москва

Формат А1

2930/10.011

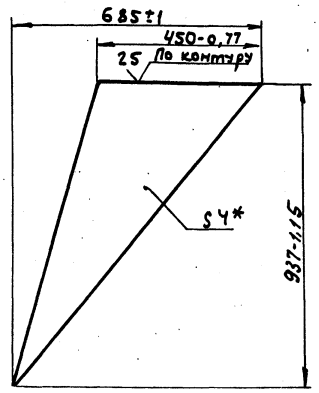

* Размер для справок

Изм.	Лист	№ докум.	Подп.	Дата
Разраб.		Шахаева		11.78
Пров.		Пчелов		
Т.контр.		Шалдин		
Руков.		–		
Н.контр.		Пчелов		
Утв.		Марзинов		

Стенка

Лит.	Масса	Масштаб
И	6,0	1:10
Лист	Листов 1	

Лист Б-ПН-4 ГОСТ 19903-74 Вст3 ГОСТ 14637-69

Гипростроммаш Москва

Формат А1

2930/10.015

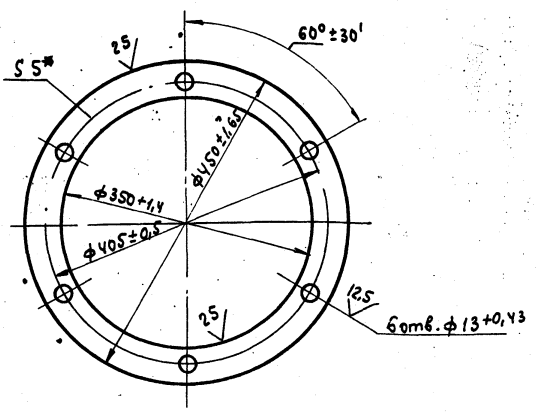

* Размер для справок

7597/114.2

Изм.	Лист	№ докум.	Подп.	Дата
Разраб.		Шахаева		11.78
Пров.		Пчелов		
Т.контр.		Шалдин		
Руков.				
Н.контр.		Пчелов		
Утв.		Марзинов		

Фланец

Лит.	Масса	Масштаб
И	24	1:5
Лист	Листов 1	

Лист Б-ПН-5 ГОСТ 19903-74 Вст3 ГОСТ 14637-69

Гипростроммаш Москва

Формат А1

Типовой проект 409-2-38 Альбом XI Часть 2

№ строки	Обозначение	Наименование	Куда входит: Обозначение	Кол.	Общее кол.	Примечание
1	2930/11.000	Рама под фильтр			1	
2	2930/11.010	Рама	2930/11.000	1	1	

Изм.	Лист	№ док.	Подп.	Дата	2930/11.000 ВС			
Разраб.		Блейхман			Рама под фильтр	Лит.	Лист	Листов
Пров.		Пчелов		11.78	Ведомость спецификации	И		1
Н. контр.		Пчелов		11.78		Гипростроммаш Москва		
Утв.		Марзинов		11.78				

Формат А2

Формат	Зона	Поз.	Обозначение	Наименование	Кол.	Примечание
				Документация		
А2			2930/11.000 СБ	Сборочный чертеж		
А2			2930/11.000 ВС	Ведомость спецификации		
А2			2930/11.000 ВП	Ведомость покупных изделий		
				Сборочные единицы		
А1		1	2930/11.010	Рама	1	
				Стандартные изделия		
		3		Болт М20х60.46 ГОСТ 7798-70	4	
		5		Гайка М20.5 ГОСТ 5915-70	4	
		7		Шайба 20.65Г ГОСТ 6402-70	4	
		9		Шайба 20.04 ГОСТ 10906-66	8	

Изм.	Лист	№ док.	Подп.	Дата	2930/11.000			
Разраб.		Блейхман			Рама под фильтр	Лит.	Лист	Листов
Пров.		Пчелов		11.78		И		1
Чуков		Пчелов		11.78		Гипростроммаш Москва		
Н. контр.		Фишин		11.78				
Утв.		Марзинов		11.78				

Формат А2

Типовой проект 409-2-38 Альбом XI Часть 2

Формат	Зона	Поз.	Обозначение	Наименование	Кол.	Примечание
				Документация		
А2			2930/11.010 СБ	Сборочный чертеж		
				Детали		
А4		1	2930/11.011	Балка: Швеллер 12 ГОСТ 8240-72 / Ст.3 ГОСТ 535-58; L = 1784	2	18,6 кг
А4		2	2930/11.012	Переклавина: Швеллер 12 ГОСТ 8240-72 / Ст.3 ГОСТ 535-58; L = 1670	2	17,4 кг
А4		3	2930/11.013	Балка: Швеллер 12 ГОСТ 8240-72 / Ст.3 ГОСТ 535-58; L = 1260	2	13,1 кг
А4		4	2930/11.014	Стойка: Швеллер 12 ГОСТ 8240-72 / Ст.3 ГОСТ 535-58; L = 1525	4	15,8 кг
А4		5	2930/11.015	Раскос: Уголок b 50х50х5 ГОСТ 8509-72 / Ст.3 ГОСТ 535-58; L = 1830	2	6,9 кг
А4		6	2930/11.016	Связь: Уголок b 50х50х5 ГОСТ 8509-72 / Ст.3 ГОСТ 535-58; L = 830	4	3,1 кг
А4		7	2930/11.017	Балка L = 1100: Швеллер 12 ГОСТ 8240-72 / Ст.3 ГОСТ 535-58	2	11,4 кг
А4		8	2930/11.018	Переклавина L = 1670: Уголок 65х65х5 ГОСТ 8509-72 / Ст.3 ГОСТ 535-58	2	6,3 кг
А1		9	2930/11.019	Косынка	2	
А1		10	2930/11.021	Косынка	4	9597/1142

Изм.	Лист	№ док.	Подп.	Дата	2930/11.010			
Разраб.		Блейхман			Рама	Лит.	Лист	Листов
Пров.		Пчелов		11.78		И		1
Руков.		Пчелов		11.78		Гипростроммаш Москва		
Н. контр.		Фишин		11.78				
Утв.		Марзинов		11.78				

Формат А2

Инв. № подл. | Подп. и дата | Взам. инв. № | Инв. № дубл. | Подп. и дата

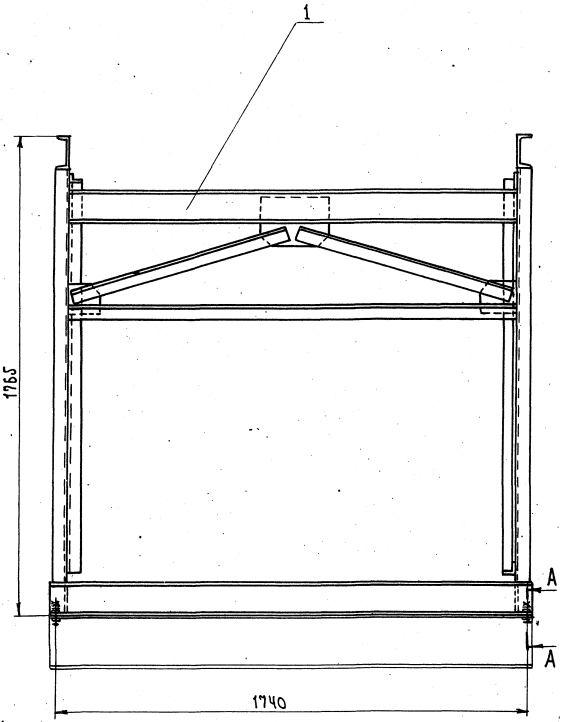

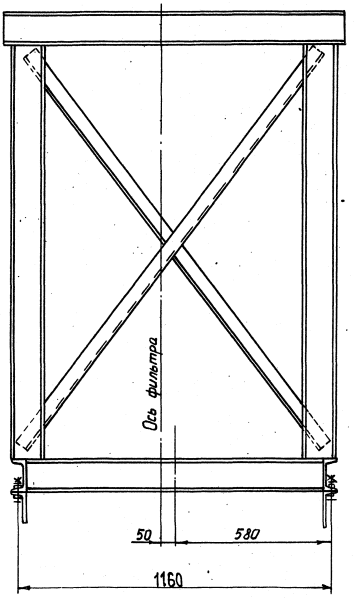

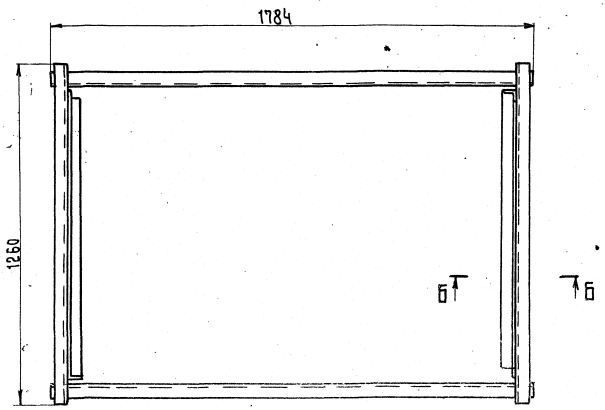

Б-Б
М1:2

А-А
М1:2

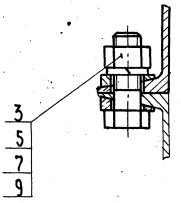

Размеры для справок

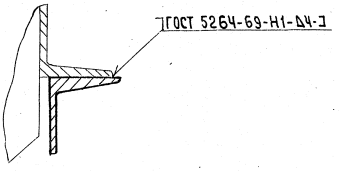

				2930/11.000.СБ.			
Изм.	Лист	№ докум.	Подп.	Дата	Рама под фильтр	Лит.	Масса	Масштаб
Разраб.		Блейхман					233	1:10
Пров.		Пчелов		11.73	Сборочный чертеж	Лист	Листов 1
Т.контр.		Шалдин					
Рукав.		Пчелов					
Н.контр.		Филин		11.73		Гипростроммаш Москва	
Утв.		Мирзинов		11.78			

Главный инженер института Н. Гузенко

Лист

Формат 22

№ строки	Наименование	Обозначение документа на поставку	Поставщик	Куда входит (обозначение)	Количество: На изделие	В комплекты	На регулир.	Всего	Примечание
1	Болт М20х60.4.6	ГОСТ 7798-70		2930/11.000	4			4	
2									
3	Гайка М20.5	ГОСТ 5915-70		2930/11.000	4			4	
4									
5	Шайба 20.65Г	ГОСТ 6402-70		2930/11.000	4			4	
6									
7	Шайба 20.04	ГОСТ 10906-66		2930/11.000	8			8	
8–27									

2930/11.000 ВП

Изм.	Лист	N докум.	Подп.	Дата
Разраб.	Блейхман			
Пров.	Пчелов			11.78
Н.контр.	Пчелов			
Утв.	Марзинов			11.78

Рама под фильтр
Ведомость покупных изделий

Лит.	Лист	Листов
И		1

Гипростроммаш Москва

Формат А2

2930/11.019

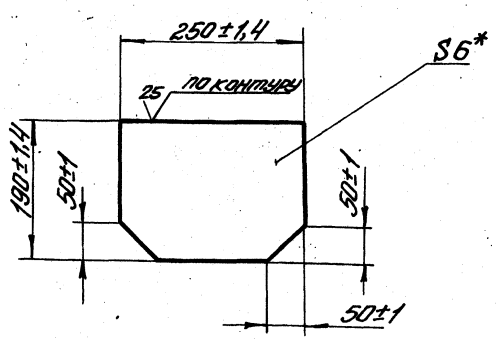

* Размер для справок

Изм.	Лист	N док.	Подп.	Дата
Разраб.	Блейхман			
Пров.	Пчелов			11.78
Т.контр.	Шалдин			
Руков.				
Н.контр.	Пчелов			
Утв.	Марзинов			11.78

Косынка

Лит.	Масса	Масштаб
И	1,9	1:5

Лист	Листов 1

Лист 5-ПН-6 ГОСТ 19903-74 Ст.3 ГОСТ 14637-69

Гипростроммаш Москва

Формат А4

2930/11.021

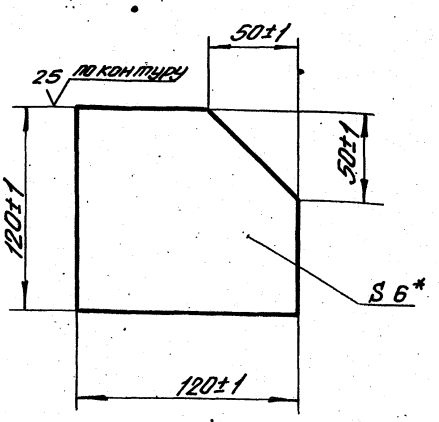

* Размер для справок

7597 11.12

Изм.	Лист	N докум.	Подп.	Дата
Разраб.	Блейхман			
Пров.	Пчелов			11.78
Т.контр.	Шалдин			
Руков.				
Н.контр.	Пчелов			
Утв.	Марзинов			11.78

Косынка

Лит.	Масса	Масштаб
И	0,8	1:2

Лист	Листов 1

Лист 5-ПН-6 ГОСТ 19903-74 Ст.3 ГОСТ 14637-69

Гипростроммаш Москва

Формат А4

Типовой проект 409-28-38 Альбом Часть

Инв. № подл. | Подп. и дата | Взам. инв. № | Инв. № дубл. | Подп. и дата

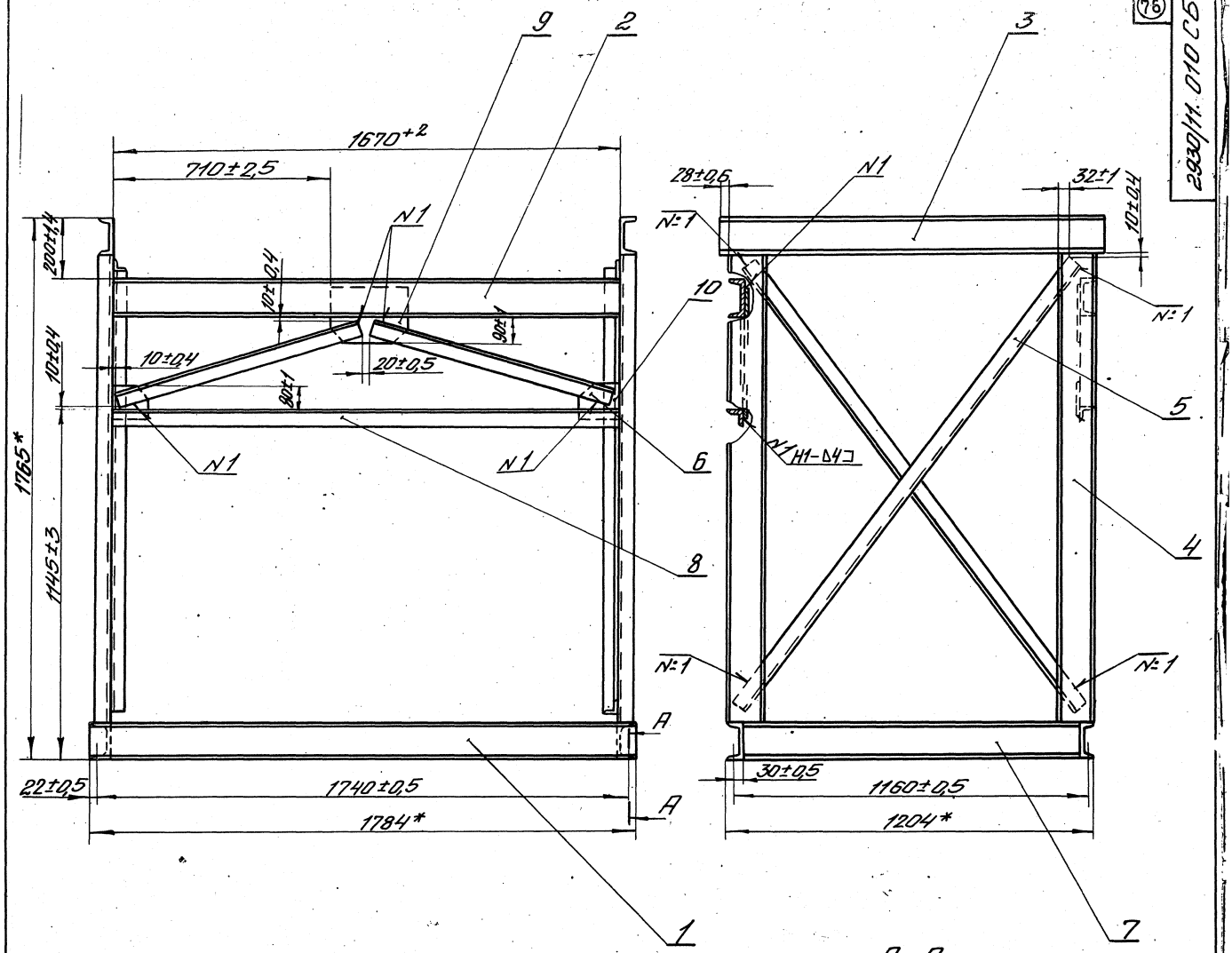

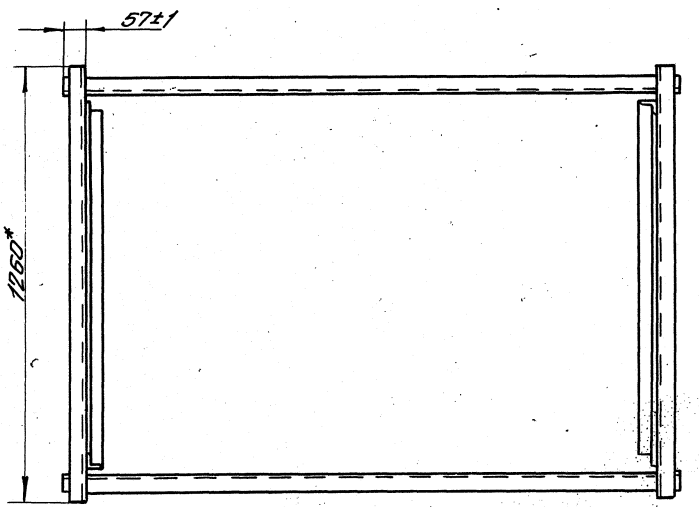

A-A
M1:2

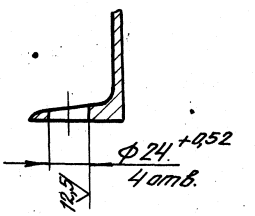

1. * Размеры для справок
2. Сварные швы по ГОСТ 5264-69
3. Сварка в местах соприкосновения деталей швом Т1-Δ5, кроме мест указанных особо.
4. Масса наплавленного металла, кг – 2 (для справок)

7597/11 ч. 2

Изм.	Лист	N док.	Подп.	Дата	2930/11.010СБ
Разраб.		Блейхман			Рама
Пров.		Пчелов		11.78	Сборочный чертеж
Т.контр.		Шалдин			
Рук.гр.		Пчелов		11.78	
Н.контр.		Финин		11.78	
Утв.		Марзин		11.78	

Лит.	Масса	Масштаб
И	231	1:10
Лист	Листов 1	
Гипростроммаш Москва		

Формат А2

gost.e-ecolog.ru