ТИПОВОЙ ПРОЕКТ

409 28-38

БЕТОНОСМЕСИТЕЛЬНЫЙ ЦЕХ АВТОМАТИЗИРОВАННЫЙ ПРОИЗВОДИТЕЛЬНОСТЬЮ 60 $м^3$ ТЯЖЕЛЫХ БЕТОННЫХ СМЕСЕЙ В ЧАС

(со смесителями емкостью 1500 литров)

АЛЬБОМ XI

Чертежи нестандартизированного оборудования

Часть 1

Наименование письма ин-та „Гипростроммаш" № 21 Г-1730 от 26.06.84г. скорректированы одинаки, титульный лист

№ 0485 ст. техник [illegible] Коваленко.

К Ф ЦИТП ИнВ № 7597 [illegible]

gost.e-ecolog.ru

ЦЕНТРАЛЬНЫЙ ИНСТИТУТ ТИПОВОГО ПРОЕКТИРОВАНИЯ
ГОССТРОЯ СССР
КИЕВСКИЙ ФИЛИАЛ
г Киев-57 ул Эжена Потье № 12

86/1
Заказ № 4122 Инв № 7597/11г I Тираж 300

Сдано в печать 26/4 1989 Цена 15-36

ТИПОВОЙ ПРОЕКТ
409-28-38
БЕТОНОСМЕСИТЕЛЬНЫЙ ЦЕХ АВТОМАТИЗИРОВАННЫЙ ПРОИЗВОДИТЕЛЬНОСТЬЮ 60 м³ ТЯЖЕЛЫХ БЕТОННЫХ СМЕСЕЙ В ЧАС
(со смесителями емкостью 1500 литров)

АЛЬБОМ XI
ЧАСТЬ 1
СОСТАВ ПРОЕКТА

АЛЬБОМ I	Пояснительная записка Технологические чертежи.
АЛЬБОМ II	Архитектурно-строительные чертежи Части 1, 2.
АЛЬБОМ III	Чертежи стальных конструкций. Части 1, 2
АЛЬБОМ IV	Отопление и вентиляция. Внутренние водопровод и канализация.
АЛЬБОМ V	Электротехнические чертежи для варианта с релейно-контактной системой управления Части 1, 2.
АЛЬБОМ VI	Электротехнические чертежи для варианта с электронной системой управления.
АЛЬБОМ VII	Дополнение к основному варианту в связи с использованием бетоносмесителей СБ-112 вместо бетоносмесителей СБ-93.
АЛЬБОМ VIII	Заказные спецификации для варианта с бетоносмесителями СБ-93
АЛЬБОМ IX	Заказные спецификации для варианта с бетоносмесителями СБ-112.
АЛЬБОМ X	Сметы Части 1, 2
АЛЬБОМ XI	Чертежи нестандартизированного оборудования. Части 1, 2, 3
АЛЬБОМ XII	Вариант электротехнической части с пневматической системой управления блоками БЗ Части 1, 2, 3
АЛЬБОМ XIII	Дополнение к основному варианту в связи с использованием бетоносмесителей СБ-138 вместо бетоносмесителей СБ-93 Части 1, 2.
Альбом XIV	Дополнение к основному варианту в связи с использованием бетоносмесителей СБ-138А вместо бетоносмесителей СБ-93 Части 1, 2, 3, 4.

На основании письма „Гипростроммаш" №34-15 от 18.06.84г. в Альбоме XI ч.1 в связи с дополнениями проекта альбомами XII, XIII заменен титульный лист.

Лист скорректирован 16.01.85г. ст. техник Коваленко

КФ ЦИТП инв. N7597/11,ч.1

Рабочие чертежи утверждены Госстроем СССР протокол №43 от 23.09.79г.
Введены в действие Гипростроммашем приказом №84 от 17.10.79г.

Разработан
ВГПИ Гипростроммаш
Главный инженер института Н.И. Гузенко
Главный инженер проекта М.А. Готлиб

© КФ ЦИТП Госстроя СССР 1988г

				Привязан	
Инв.№					

Наименование	Обозначение	Лист
Перечень чертежей		3... 5
Конвейер ленточный	2930/1.000	6
наклонный		
—"—	2930/1.000	6
—"—	2930/1.000	6
—"—	2930/1.000	6
—"—	2930/1.000СБ	7
—"—	2930/1.000 СБ	8
—"—	2930/1.000СБ	9
—"—	2930/1.000 СБ	10
—"—	2930/1.000СБ	11
Схема электрическая	2930/1.000Э4	12
соединений		
Ведомость спецификаций	2930/1.000ВС	13
—"—	2930/1.000ВС	13
Ведомость покупных изделий	2930/1.000ВП	14
—"—	2930/1.000ВП	14
—"—	2930/1.000ВП	15
—"—	2930/1.000ВП	15
Ведомость материалов	2930/1.000ВМ	16
—"—	2930/1.000ВМ	16
—"—	2930/1.000ВМ	68
—"—	2930/1.000ВМ	68
Опросный лист	2930/1.000Д1	17
—"—	2930/1.000Д1	17
Рама привода	2930/1.010	18
—"—	2930/1.010	18
—"—	2930/1.010СБ	19
—"—	2930/1.010СБ	20
—"—	2930/1.010СБ	21
—"—	2930/1.010 СБ	22
Рама концевая	2930/1.020	23
—"—	2930/1.020СБ	24
Направляющая	2930/1.030	25
—"—	2930/1.030СБ	25
Направляющая	2930/1.040	26
—"—	2930/1.040СБ	26
Секция концевая	2930/1.050	27
—"—	2930/1.050СБ	28
Секция промежуточная	2930/1.060	27
—"—	2930/1.060СБ	29
Секция промежуточная	2930/1.070	27
—"—	2930/1.070СБ	30
Секция головная	2930/1.080	27
—"—	2930/1.080СБ	31
Стойка	2930/1.090	32
—"—	2930/1.090СБ	33
Стойка	2930/1.100	32
—"—	2930/1.100СБ	33
Рама натяжного устройства	2930/1.110	34
—"—	2930/1.110СБ	35
Воронка	2930/1.120	34
—"—	2930/1.120СБ	35

Наименование	Обозначение	Лист
Ограждение	2930/1.130	37
—"—	2930/1.130СБ	38
Ограждение	2930/1.140	37
—"—	2930/1.140СБ	38
Лестница	2930/1.150	39
—"—	2930/1.150СБ	40
Ограждение	2930/1.160	39
—"—	2930/1.160СБ	41
Ограждение	2930/1.170	39
—"—	2930/1.170СБ	42
Муфта кулачково-дисковая	2930/1.180	43
1600-130-1.1-140-2-1 ГОСТ 20720-75		
—"—	2930/1.180СБ	44
Муфта упругая-втулочно-пальцевая	2930/1.190	43
1000-60-2.1-65-1.1 ГОСТ 21424-75		
—"—	2930/1.190СБ	44
Кронштейн	2930/1.200	45
—"—	2930/1.200СБ	46
Лоток загрузочный	2930/1.210	45
—"—	2930/1.210СБ	47
Лоток концевой	2930/1.220	48
—"—	2930/1.220СБ	49
Датчик наличия материала	2930/1.230	50
—"—	2930/1.230	50
—"—	2930/230СБ	51
Электрооборудование	2930/1.240	16
—"—	2930/1.240	16
—"—	2930/1.240СБ	52
—"—	2930/1.240СБ	53
Стенка боковая	2930/1.250	45
—"—	2930/1.250СБ	54
Стенка боковая	2930/1.260	45
—"—	2930/1.260СБ	54
Стенка	2930/1.270	55
—"—	2930/1.270СБ	56
Стенка	2930/1.280	55
—"—	2930/1.280СБ	56
Траверса	2930/1.290	57
—"—	2930/1.290СБ	42
Поплавок	2930/1.300	50
—"—	2930/1.300СБ	58
Плита	2930/1.310	59
—"—	2930/1.310СБ	59
Плита	2930/1.320	59
—"—	2930/1.320СБ	60
Коробка клеммная	2930/1.330	61
—"—	2930/1.330	61

409-28-38
Альбом XI Часть I

7597/11 ч.1

Изм.	Лист	№ докум.	Подп.	Дата
Разраб.		Писенко		2.76
Пров.		Пчелов		
Т.контр.				
Рук.гр.		Марзинов		
Н.контр.		Пчелов		
Утв.		Волков		

Перечень чертежей

Лит.	Масса	Масштаб
		—

Лист 1 Листов 3

Гипростроммаш Москва

Наименование	Обозначение	Лист
Коробка клеммная	2930/1.330СБ	62
Тройниковое соединение	2930/1.340	63
— " —	2930/1.340СБ	64
Корпус	2930/1.350	61
— " —	2930/1.350СБ	65
Концевое соединения К13	2930/1.360	61
— " —	2930/1.360СБ	66
Ввод трубы 1"	2930/1.370	67
— " —	2930/1.370СБ	68
Тройник	2930/1.380	63
— " —	2930/1.380СБ	69
Концевое соединение	2930/1.390	67
— " —	2930/1.390СБ	70
Крышка	2930/1.001	18
Прокладка	2930/1.002	18
Пластина	2930/1.003	71
Болт фундаментный М20×400	2930/1.004	71
Настил	2930/1.011	72
Настил	2930/1.012	72
Настил	2930/1.013	72
Настил	2930/1.014	72
Настил	2930/1.015	73
Настил	2930/1.016	73
Плита	2930/1.017	73
Прокладка	2930/1.018	73
Плита	2930/1.019	74
Платик	2930/1.021	74
Ребро	2930/1.022	74
Ребро	2930/1.023	74
Косынка	2930/1.024	75
Косынка	2930/1.025	75
Платик	2930/1.026	75
Платик	2930/1.027	75
Платик	2930/1.028	76
Балка	2930/1.029	76
Балка	2930/1.031	76
Балка	2930/1.032	76
Балка	2930/1.033	77
Балка	2930/1.034	77
Стойка	2930/1.035	77
Стояк	2930/1.036	77
Связь	2930/1.037	78
Связь	2930/1.038	78
Связь	2930/1.039	78
Раскос	2930/1.041	78
Раскос	2930/1.042	79
Связь	2930/1.043	79
Связь	2930/1.044	79
Упор	2930/1.045	79

Наименование	Обозначение	Лист
Стойка	2930/1.046	23
Ребро	2930/1.047	23
Балка	2930/1.048	23
Упор	2930/1.049	80
Стойка	2930/1.051	80
Плита	2930/1.052	80
Связь	2930/1.053	80
Упор	2930/1.054	81
Ребро	2930/1.055	81
Плита	2930/1.056	81
Связь	2930/1.057	81
Стойка	2930/1.058	25
Плита	2930/1.059	22
Ребро	2930/1.061	26
Плита	2930/1.062	82
Балка	2930/1.063	82
Связь	2930/1.064	82
Балка	2930/1.065	83
Полоса	2930/1.066	83
Балка	2930/1.071	83
Балка	2930/1.081	83
Стойка	2930/1.091	32
Стойка	2930/1.092	32
Связь	2930/1.093	84
Кронштейн	2930/1.094	84
Основание	2930/1.095	84
Стойка	2930/1.101	84
Стойка	2930/1.102	85
Связь	2930/1.103	85
Балка	2930/1.111	85
Ребро	2930/1.112	85
Плита	2930/1.113	86
Ребро	2930/1.114	86
Упор	2930/1.115	86
Балка	2930/1.116	86
Стенка	2930/1.121	34
Ребро	2930/1.122	34
Стенка	2930/1.123	87
Крышка	2930/1.124	87
Опора	2930/1.125	87
Лапка	2930/1.126	87
Крышка	2930/1.127	88
Платик	2930/1.128	88
Стенка	2930/1.129	88
Ребро	2930/1.131	88
Обечайка	2930/1.132	89
Стенка	2930/1.133	89

7597 | 11-4.1

409-28-38
Альбом XI | Часть 1

Изм.	Лист	№ докум.	Подп.	Дата
Разраб.		Лисанова		2.79
Пров.		Пчелов		
Т. контр.		—		
Рук. в.		Мартынов		
Н. контр.		Пчелов		
Утв.		Волков		

Перечень чертежей

Лит.	Масса	Масштаб
	—	—

Лист 2 | Листов 3

Гипростроммаш Москва

Наименование	Обозначение	Лист
Обечайка	2930/1.141	89
Стенка	2930/1.142	89
Планка	2930/1.151	90
Перила	2930/1.152	90
Опора	2930/1.153	90
Пруток	2930/1.154	90
Пруток	2930/1.155	37
Плита	2930/1.156	37
Поручень	2930/1.161	91
Стойка	2930/1.162	92
Стойка	2930/1.163	92
Перемычка	2930/1.164	92
Перемычка	2930/1.165	92
Бортик	2930/1.166	91
Бортик	2930/1.167	91
Поручень	2930/1.171	39
Полумуфта	2930/1.181	93
Диск	2930/1.182	93
Втулка	2930/1.183	94
Полумуфта	2930/1.184	43
Полумуфта	2930/1.191	95
Полумуфта	2930/1.192	95
Палец	2930/1.193	94
Втулка распорная	2930/1.194	94
Втулка упругая	2930/1.195	94
Кронштейн	2930/1.201	46
Ребро	2930/1.202	96
Платик	2930/1.203	46
Стенка	2930/1.211	97
Фартук	2930/1.212	97
Накладка	2930/1.213	98
Фартук	2930/1.214	97
Накладка	2930/1.215	98
Стойка	2930/1.216	98
Накладка	2930/1.221	48
Фартук	2930/1.222	48
Кулачок	2930/1.231	99
Тяга	2930/1.232	99
Груз	2930/1.233	99
Плита	2930/1.241	67
Скоба	2930/1.242	53
Скоба	2930/1.243	53
Скоба	2930/1.244	71
Скоба	2930/1.245	71
Стенка	2930/1.251	96
Проушина	2930/1.252	96
Стенка	2930/1.261	96
Стенка	2930/1.271	55
Косынка	2930/1.272	48
Стенка	2930/1.281	55
Ось	2930/1.291	99
Патрубок	2930/1.292	57

Наименование	Обозначение	Лист
Ось	2930/1.293	57
Связь	2930/1.294	57
Штанга	2930/1.301	58
Платик	2930/1.302	58
Плита	2930/1.311	60
Бобышка	2930/1.312	60
Планка	2930/1.321	50
Крышка	2930/1.331	62
Прокладка	2930/1.332	62
Платик	2930/1.351	100
Бобышка	2930/1.352	100
Обечайка	2930/1.353	100
Пояс	2930/1.354	100
Дно	2930/1.355	67
Корпус	2930/1.361	66
Штуцер	2930/1.362	70
Шайба	2930/1.363	70
Прокладка	2930/1.364	64
Втулка	2930/1.371	68
Корпус	2930/1.381	63
Крышка	2930/1.382	64
Прокладка	2930/1.383	64
Корпус	2930/1.391	70

7597 | 11 ч.1. 409-28-38 Альбом XI часть 3

Изм.	Лист	№ докум.	Подп.	Дата
Разраб.		Писанова	[подпись]	2.71
Пров.		Пчелов		
Т. контр.		—		
Руков.		Марзинов		
Н. контр.		Пчелов		
Утв.		Волков		

Перечень чертежей

Лит.	Масса	Масштаб
	—	—

Лист 5 Листов 5

Гипростроммаш Москва

Формат	Зона	Поз.	Обозначение	Наименование	Кол.	Примечание
		63		Барабан 8080-100		
				МН4344-63	1	
		64		Барабан 8050-60		
				МН 4344-63	1	
		65		Барабан 8063-80		
				МН4344-63	2	
		66		Натяжка 8080В-100-2-32		
				МН4346-63	1	
		67		Роликоопора Ж 8020-Н		
				МН4177-63	78	
		68		Роликоопора Н80-I		
				МН 4185-63	38	
		69		Ролик дефлекторный		
				В=800 - верхний		
				Е1-116-61	8	
		70		Ролик дефлекторный		
				В=800 - нижний		
				Е1-117-60	8	
		71		Скребок 800 Е1-203-68	1	
		72		Останов храповой Х32		
				Е1-175-64	1	
		73		Устройство выключающее		
				канатное $C_к$-29м Е1-201-68	3	
		74		Редуктор Ц2У-400Н-12,5-23У2		
				Каталог „Мотор-редукторы и редукторы"		
				г. Москва 1978г	1	
		75		Датчик скорости УПДС	1	
				Материалы		
		76		Лента 2-800-4БКИП-150-4,5-2-Б ГОСТ 20-76	196пм	

Изм	Лист	№ докум.	Подп.	Дата	2930/1.000	Лист 4

Формат 11

Формат	Зона	Поз.	Обозначение	Наименование	Кол.	Примечание
		38		М30х160.46	8	
		39		М32х160.46	6	
				Гайки ГОСТ5915-70		
		40		М8,5	8	
		41		М12,5	21	
		42		М16,5	809	
		43		М20.5	38	
		44		М24.5	36	
		45		М30.5	8	
		46		М32.5	6	
				Шайбы ГОСТ 6402-70		
		48		8.65Г	8	
		49		12.65Г	19	
		50		16.65Г	809	
		51		20.65Г	38	
		52		24.65Г	36	
		53		30.65Г	8	
		54		32.65Г	6	
				Шайбы ГОСТ 11371-68		
		55		16.02	762	
		56		20.02	20	
		57		24.02	24	
		58		30.02	8	
		59		Шуруп А20х120 ГОСТ 11473-75	72	
		60		Двигатель 4А225М4У3		
				ГОСТ 19523-74	1	
				Прочие изделия		
		62		Барабан приводной		
				80100Ф-140У МН4343-63	1	

Изм	Лист	№ докум.	Подп.	Дата	2930/1.000	Лист 3

Формат 11

6

Формат	Зона	Поз.	Обозначение	Наименование	Кол.	
11		14	2930/1.140	Ограждение	1	
11		15	2930/1.150	Лестница	1	
11		16	2930/1.160	Ограждение	1	
11		17	2930/1.170	Ограждение	1	
11		18	2930/1.180	Муфта кулачково-дисковая		
				1600-130-2,1-140-2,1 ГОСТ20720-75	1	
11		19	2930/1.190	Муфта втулочно-пальцевая		
				1000-60-2,1-65-1,1 ГОСТ21424-75	1	
11		20	2930/1.200	Кронштейн	2	
11		21	2930/1.210	Лоток загрузочный	1	
11		22	2930/1.220	Лоток концевой	1	
11		23	2930/1.230	Датчик наличия материала	1	
11		24	2930/1.240	Электрооборудование	1	
				Детали		
11		26	2930/1.001	Крышка	1	
11		27	2930/1.002	Прокладка	2	
11		28	2930/1.003	Пластина	4	
11		29	2930/1.004	Болт фундаментный		
				М20х400 ОСТ22-112-70	10	
				Стандартные изделия		
				Болты ГОСТ 7798-70		
		30		М8х20.46	8	
		31		М12х35.46	21	
		32		М16х45.46	803	
		33		М16х70.46	6	
		34		М20х60.46	12	
		35		М20х100.46	8	
		36		М24х70.46	12	
		37		М24х100.46	12	

Инв. № подл. | Подп. и дата | Взам. инв. № | Инв. № дубл. | Подп. и дата

Изм	Лист	№ докум.	Подп.	Дата	2930/1.000	Лист 2

Формат 11

Формат	Зона	Поз.	Обозначение	Наименование	Кол.	Примечание
				Документация		
*			2930/1.000 СБ	Сборочный чертеж		*1 22,22,22,22,22
22			2930/1.000 Э4	Схема электрическая		
				соединений.		
12			2930/1.000 ВС	Ведомость спецификаций		
12			2930/1.000 ВП	Ведомость покупных		
				изделий.		
11			2930/1.000 ВМ	Ведомость материалов		
12			2930/1.000 Д1	Опросный лист		
				Сборочные единицы		
11		1	2930/1.010	Рама привода	1	
11		2	2930/1.020	Рама концевая	1	
11		3	2930/1.030	Направляющая	1	
11		4	2930/1.040	Направляющая	1	
11		5	2930/1.050	Секция концевая	1	
11		6	2930/1.060	Секция промежуточная	16	
11		7	2930/1.070	Секция промежуточная	1	
11		8	2930/1.080	Секция головная	1	
11		9	2930/1.090	Стойка	36	
11		10	2930/1.100	Стойка	1	
11		11	2930/1.110	Рама натяжного устройства	1	
11		12	2930/1.120	Воронка	1	
11		13	2930/1.130	Ограждение	1	

Инв. № подл. | Подп. и дата | Взам. инв. № | Инв. № дубл. | Подп. и дата

409-28-38

7597 | 11 ч.1 | Альбом | Часть 1

Изм	Лист	№ докум.	Подп.	Дата	2930/1.000			
Разраб.		Мякинин		12.78	Конвейер ленточный наклонный	Лит. И	Лист 1	Листов 4
Пров.		Айтбаева				Гипростроммаш Москва		
Руков.		Перлов						
Н. контр.		Козлова						
Утв.		Штейнберг						

Формат 11

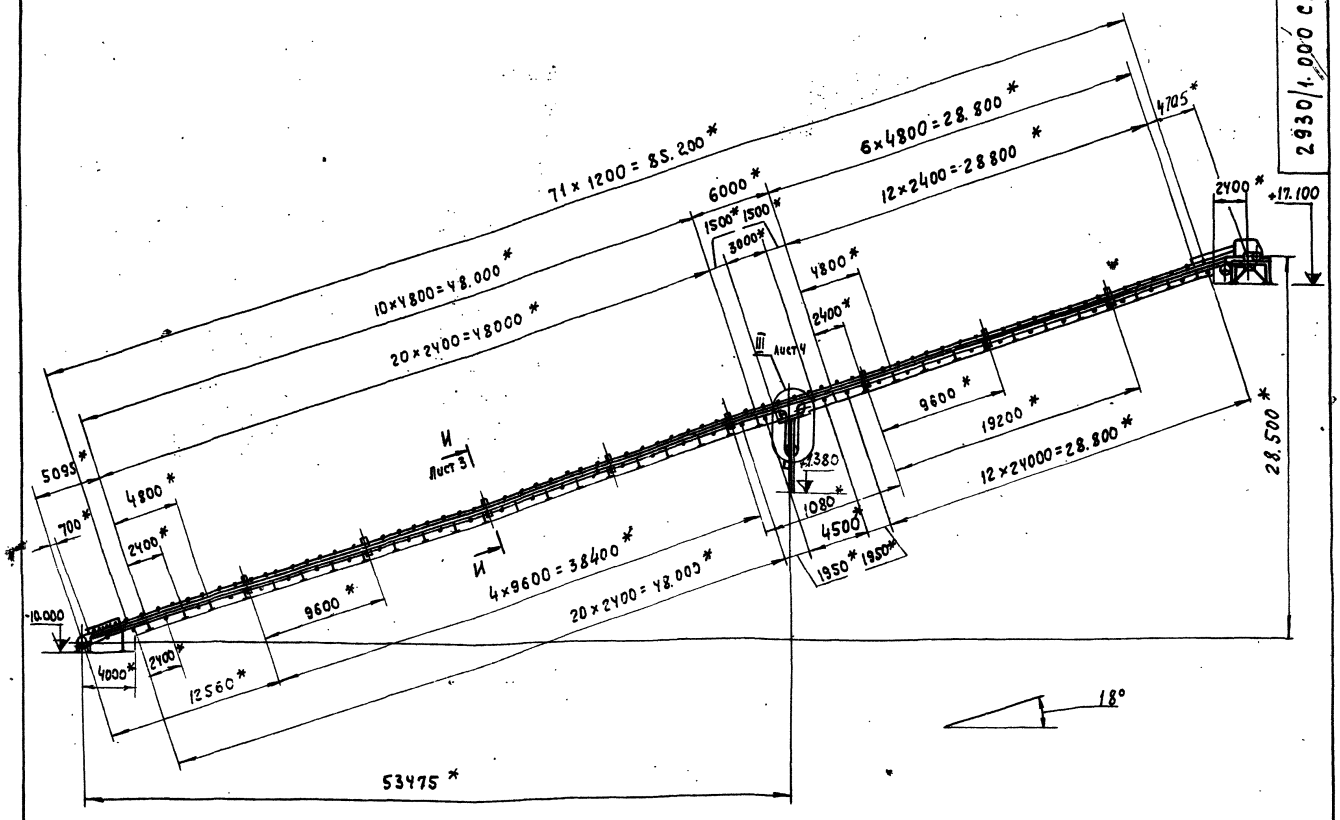

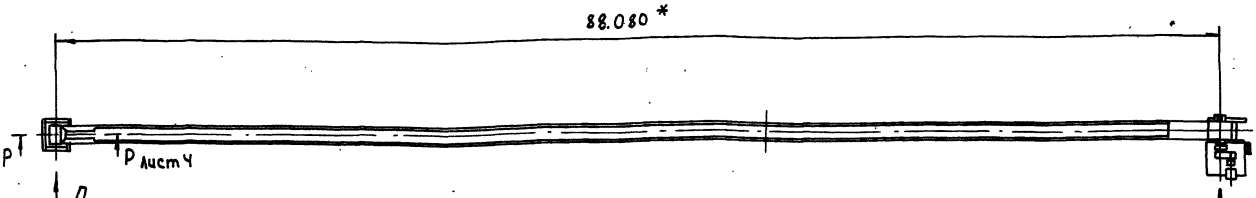

Схема расположения отверстий под фундаментные болты крепления рамы концевой, стойки, направляющих, под болты крепления рамы привода

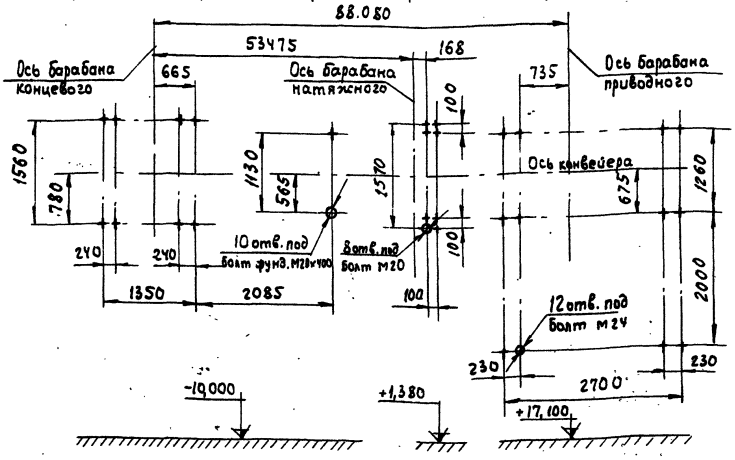

Схема расположения отверстий под болты натяжного устройства

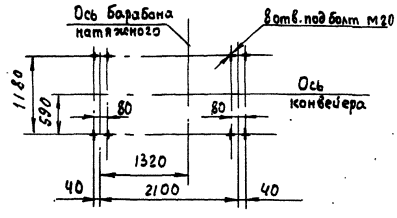

Техническая характеристика конвейера

1. Производительность расчетная, т/час - 400
2. Скорость движения ленты, м/сек - 2,08
3. Транспортируемый материал - песок, щебень, гравий, керамзит.
4. Привод: электродвигатель - 4А 225 М4У3, N - 55 квт, n - 1500 об/мин, 50 гц. редуктор Ц2У-400Н-12,5-2392
5. Длина по горизонтали, мм - 88080
6. Ширина ленты, мм - 800
7. Масса, кг - 18500

Технические условия

1. Неуказанные предельные отклонения размеров $\pm \frac{IT16}{2}$
2. *Размеры для справок
3. Электрод Э42 ГОСТ 9467-75

Главный инженер института Н.И. Гузенко

Изм.	Лист	№ докум.	Подп.	Дата
Разраб.		Мякинин		12.78
Пров.		Айтбаева		
Т. контр.		Шалдин		
Рук. гр.		Перлов		
Н. контр.		Козлова		
Утв.		Шмейнберг		

7597/11ч.1

409-28-38
Альбом XI Часть 1

2930/1.000 СБ

Конвейер ленточный наклонный. Сборочный чертеж

Лит.	Масса	Масштаб
И	18.500	1:250

Лист 1 Листов 5

Гипростроммаш Москва

Формат А2

Вид А лист 1

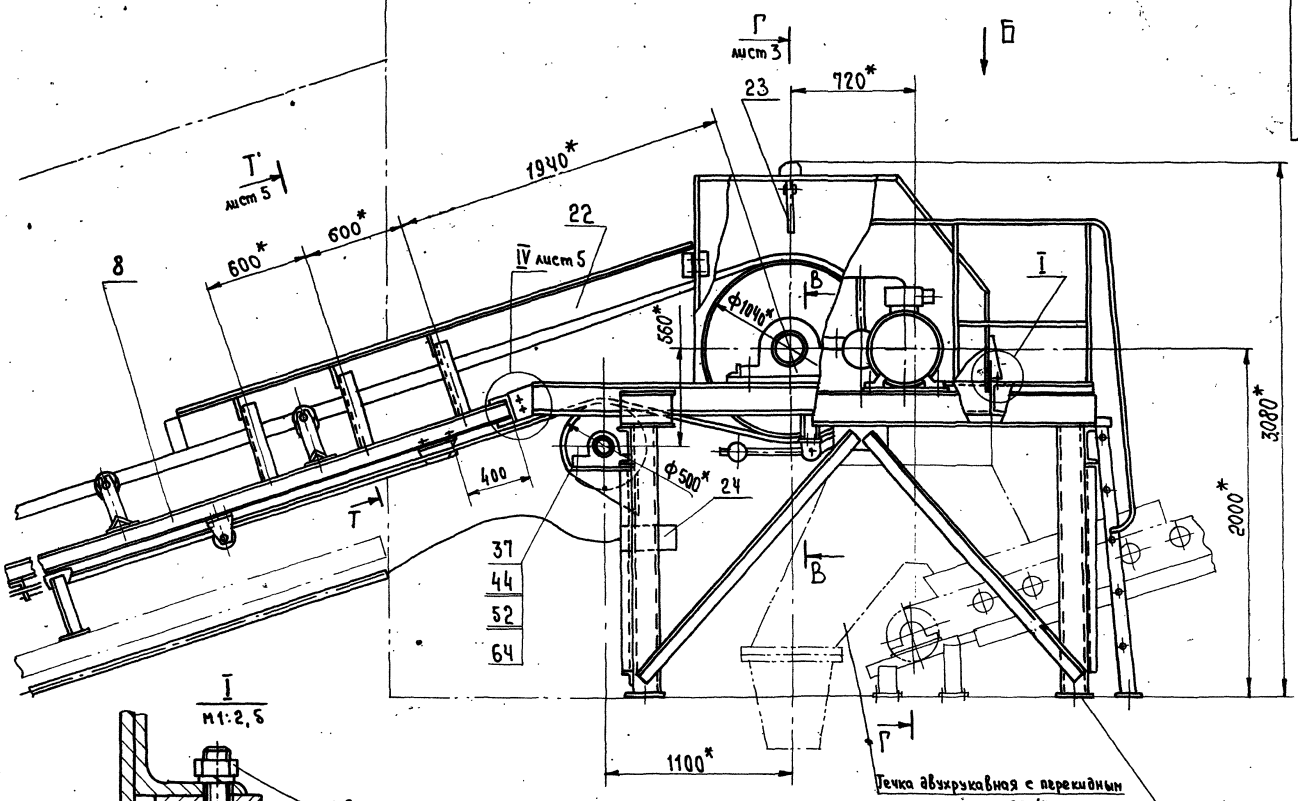

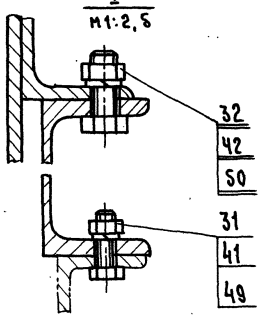

Вид Б

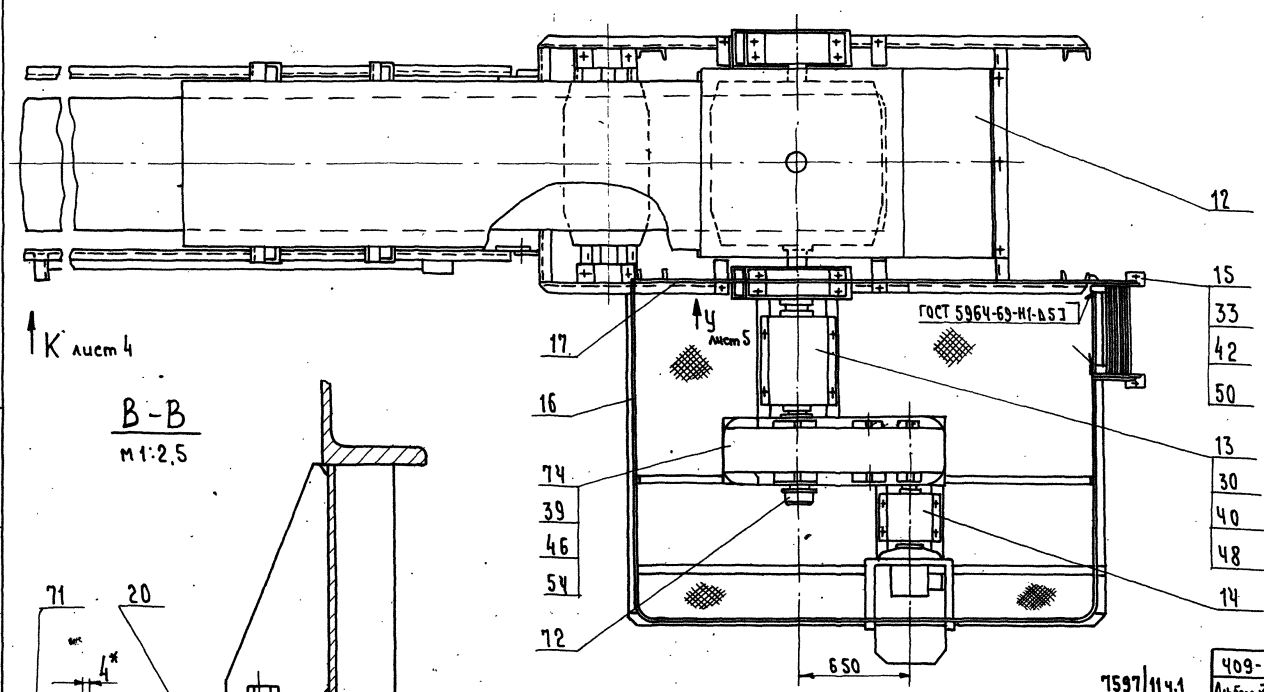

7597/11ч.1

409-28-38
Альбом XI | Часть 1

Изм.	Лист	№ докум.	Подп.	Дата
Разраб.		Мякинин		12.78
Пров.		Айтбаева		
Т. контр.		Шалдин		
Руков.		Перлов		
Н. контр.		Козлова		
Утв.		Штейнберг		

2930/1.000СБ

Конвейер ленточный наклонный
Сборочный чертеж

Лит.	Масса	Масштаб
И	—	1:20

Лист 2 Листов 5

Гипростроммаш Москва

Формат А2

Г-Г Лист2

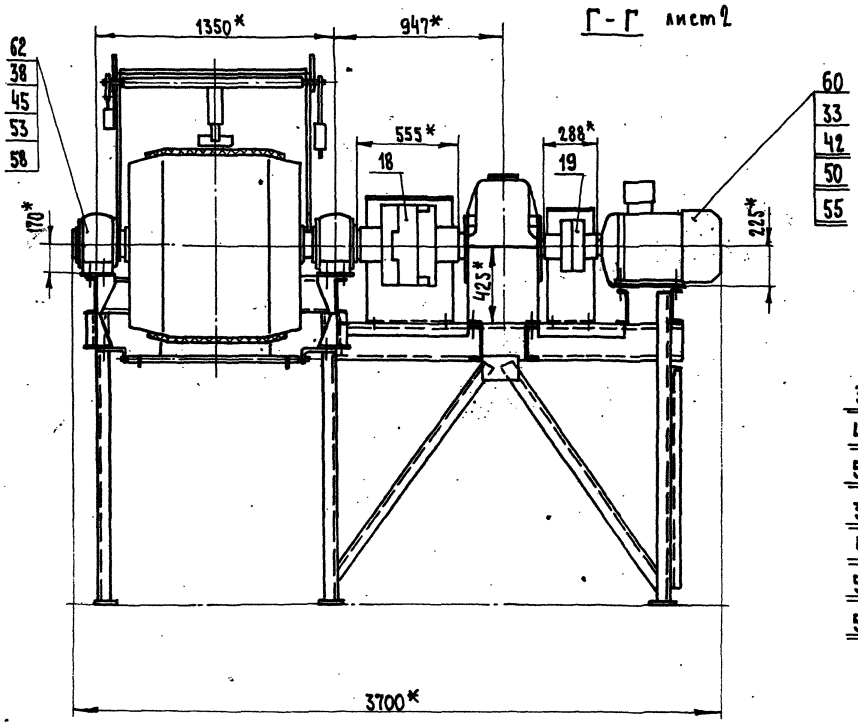

Е-Е
М1:2

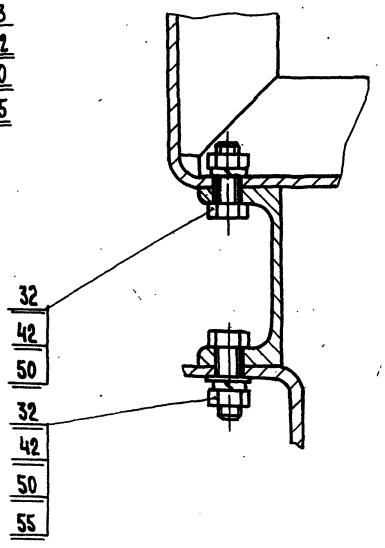

Вид Д Лист1

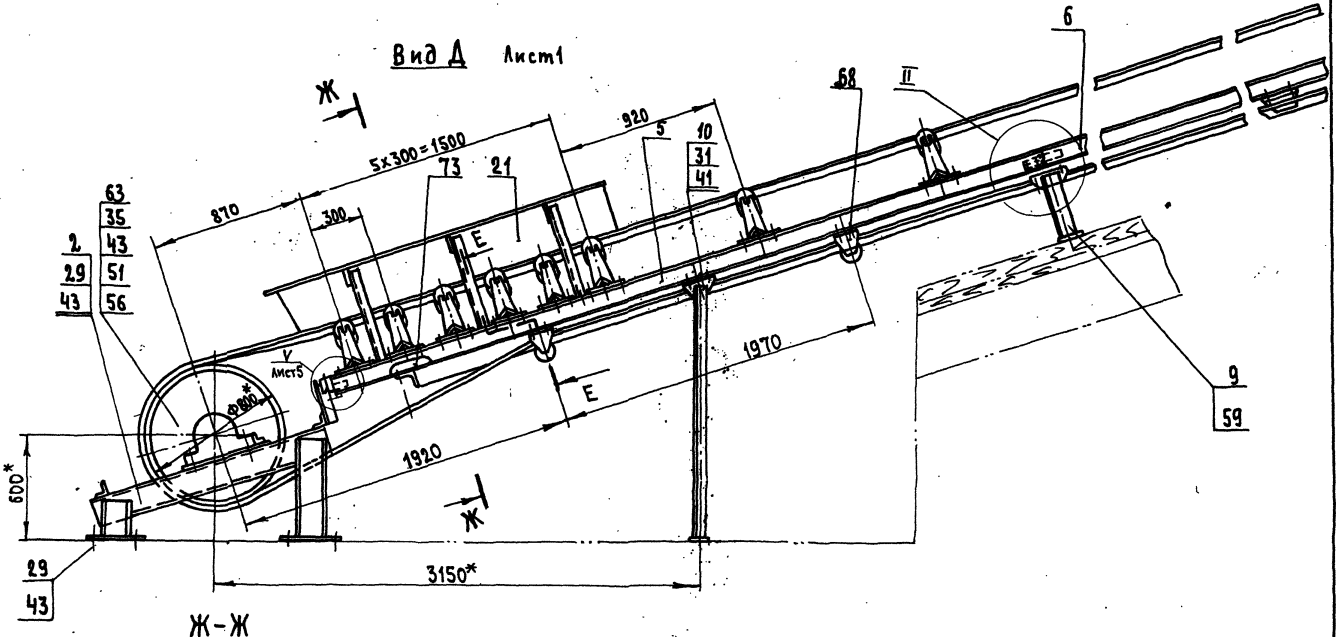

Ж-Ж
М1:10

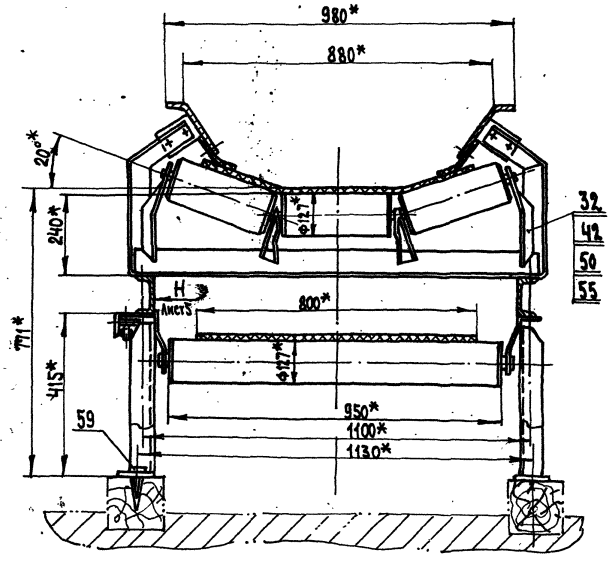

II
М1:5

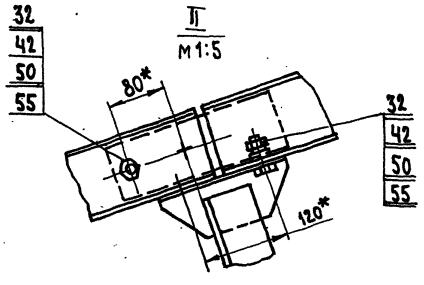

7597/11ч.1

409-28-38
Альбом XI | Часть 1

Инв.№ подл.	Подп. и дата	Взам.инв.№	

Изм.	Лист	№ докум.	Подп.	Дата
Разраб.		Мякинин		12.78
Пров.		Айтбаева		
Т.контр.		Шалдин		
Рук.гр.		Перлов		
Н.контр.		Королева		
Утв.		Шпейнберг		

2930/1.000СБ

Конвейер ленточный наклонный
Сборочный чертеж

Лит.	Масса	Масштаб
И	—	1:20

Лист 3 Листов 5

Гипростроммаш
Москва

Формат А2

III лист 1

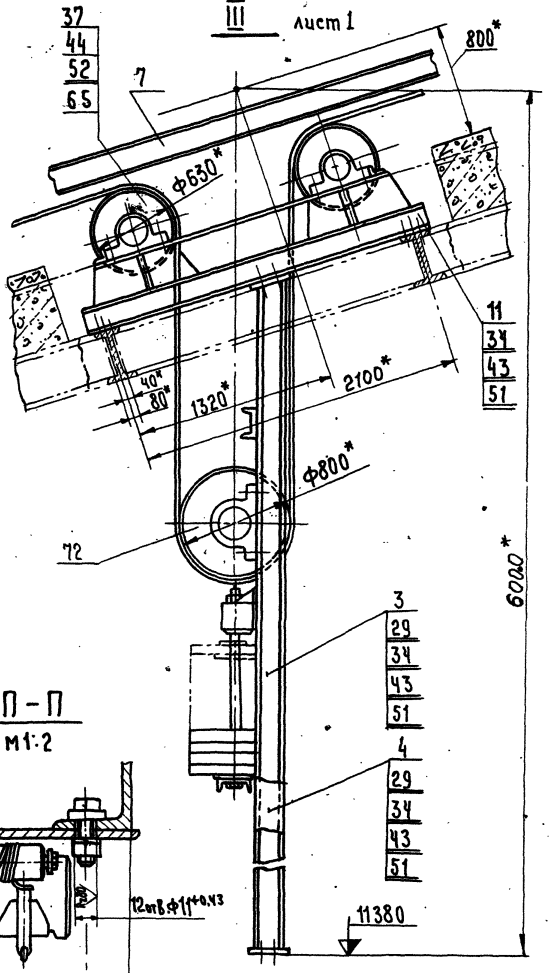

И-И лист 1
М1:5

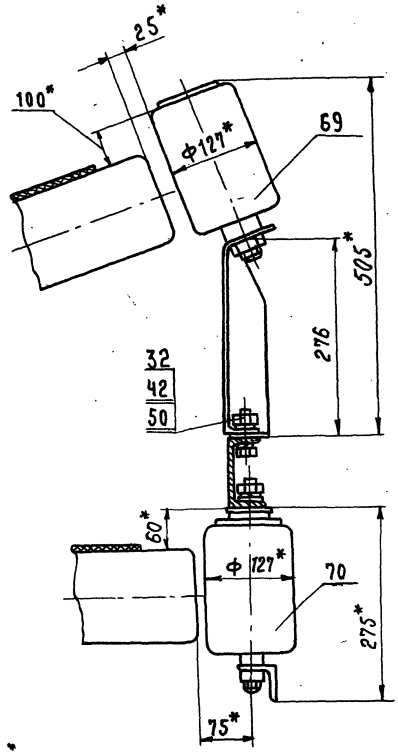

П-П
М1:2

Вид К лист 2
М1:2

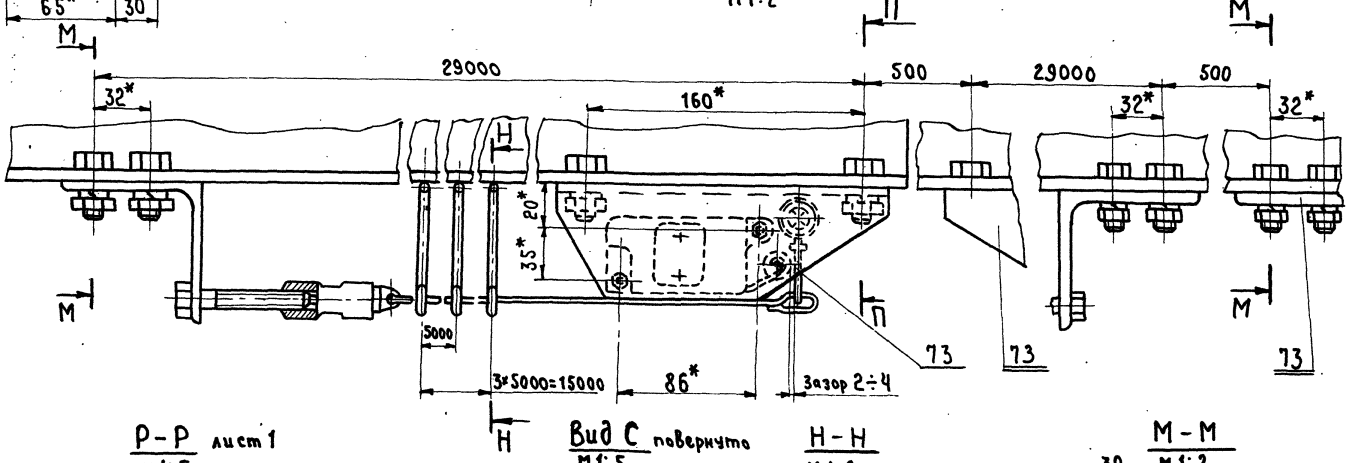

Р-Р лист 1
М1:5

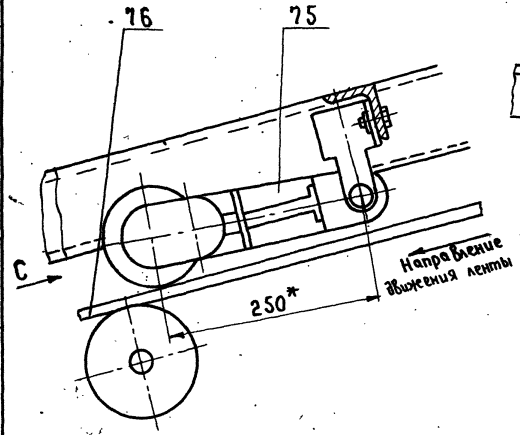

Вид С повернуто
М1:5

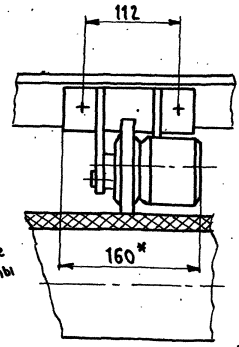

Н-Н
М1:2

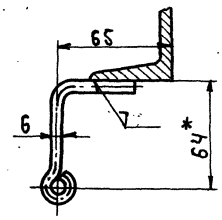

М-М
М1:2

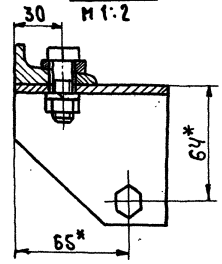

7597/11ч.1

409-28-38
Альбом XI | Часть 1

2930/1.000 СБ

Изм.	Лист	№ докум.	Подп.	Дата
Разраб.		Мякинин		12.78
Пров.		Айбаева		
Т.контр.		Шалвин		
Руков.		Перлов		
Н.контр.		Казлова		
Утв.		Штейнберг		

Конвейер ленточный наклонный
Сборочный чертеж.

Лит.	Масса	Масштаб
И	—	1:25

Лист 4 | Листов 5

Гипростроммаш
Москва

Инв. № подл. | Подпись и дата | Взам. инв. № | Инв. № дубл. | Подпись и дата

Т-Т повернуто лист 2

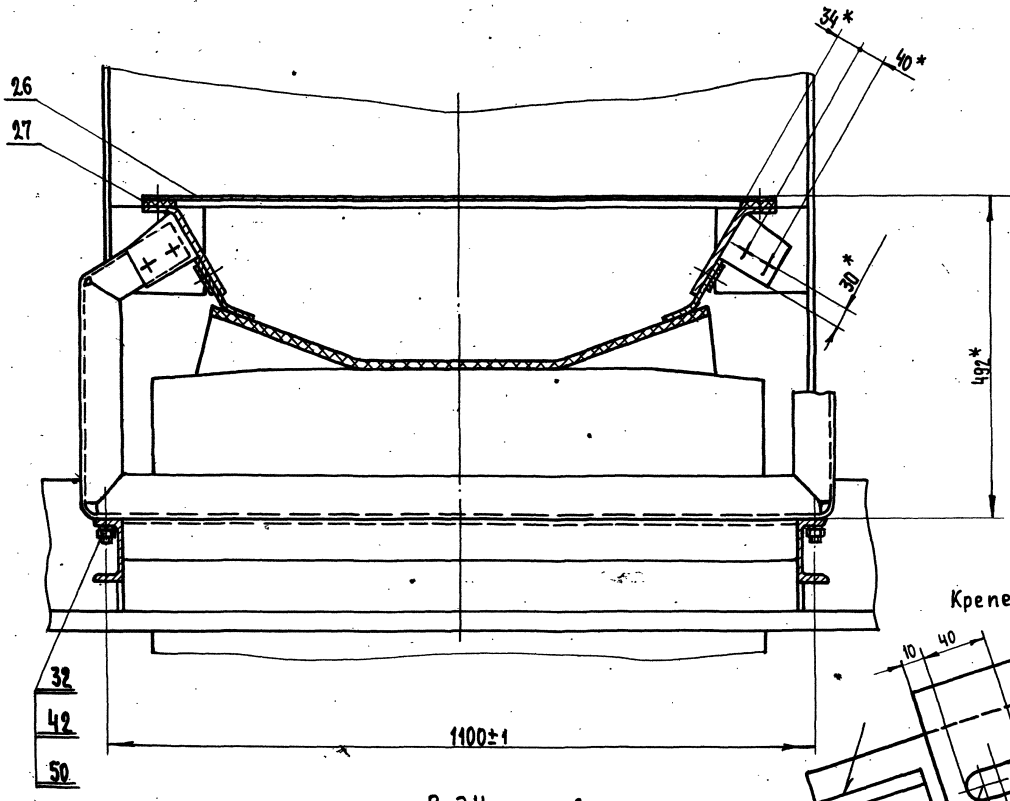

IV лист 2
м 1:2

Крепеж условно не показан

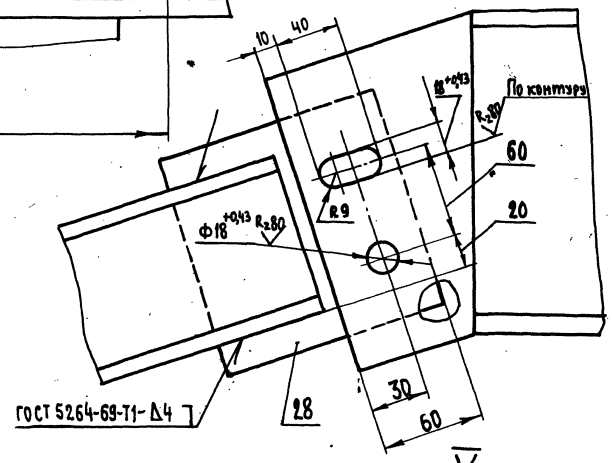

V лист 3

Вид У лист 2

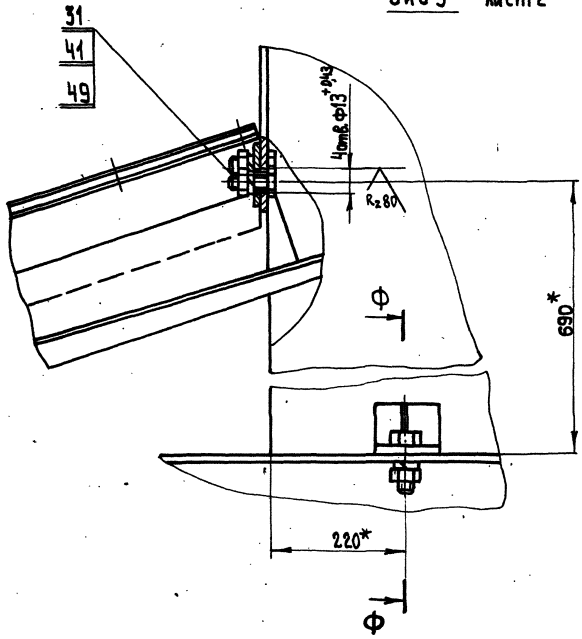

Ф-Ф
м 1:2

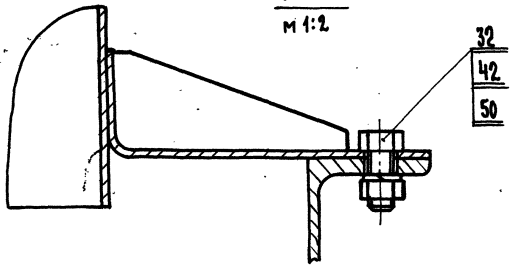

Крепеж условно не показан м 1:2

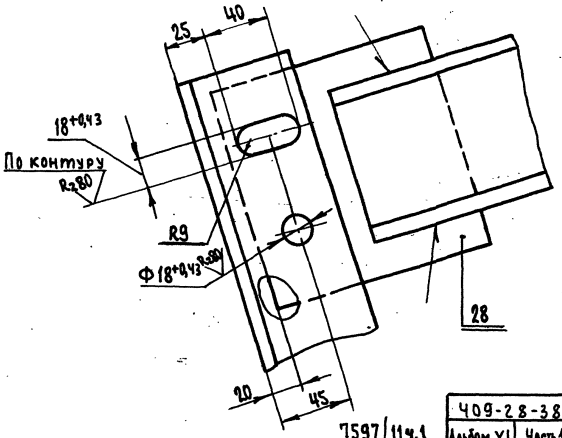

7597/11ч.1

409-28-38
Альбом XI | Часть 1

				2930/1.000СБ		
Изм.	Лист	№ докум.	Подп.	Дата	Конвейер ленточный наклонный Сборочный чертеж	Лит. / Масса / Масштаб
Разраб.		Мякинин		12.78		И / — / 1:5
Пров		Айтбаева				Лист 5 / Листов 5
Т.контр.		Шкалин				Гипростроммаш Москва
Руков.		Перлов				
Н.контр.		Козлова				
Утв.		Штейнберг				

Формат А2

Конвейер ленточный наклонный

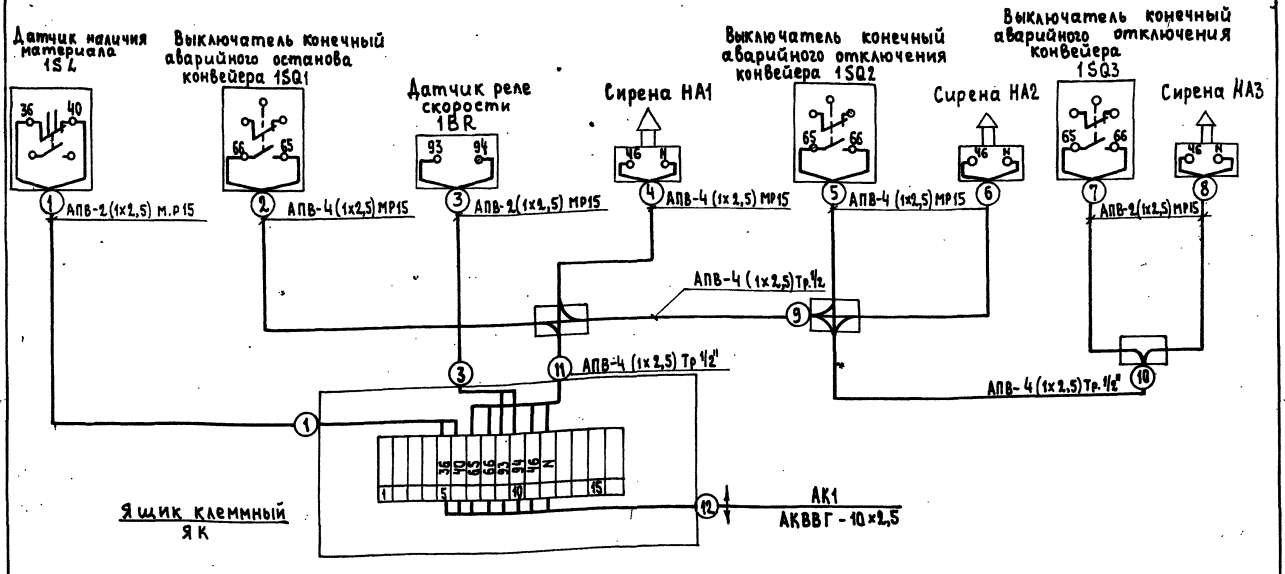

Поз. обознач.	Наименование	Кол.	Примечание
1SL	Датчик наличия материала-выключатель путевой тип ВПК 2112	1	
1BR	Датчик реле скорости типа УПДС	1	
1SQ1÷1SQ3	Выключатель конечный типа ВКМ 1111	3	
HA1÷HA3	Сирена сигнальная типа СС-1 ~ 220В	3	

7597/11ч.1.

409-28-38
Альбом XI | Часть 1

2930/1.00034

Изм.	Лист	№ докум.	Подп.	Дата
Разраб.		Константинова		12.78
Пров.		Желенков		
Т.контр.		Беликов		
Рукоп.		Желенков		
Н.контр.		Хорошилова		
Утв.		Кувшинский		12.78

Конвейер ленточный наклонный
Схема электрическая соединений

Лит.	Масса	Масштаб
И	—	—

Лист | Листов 1

Гипростроммаш Москва

Формат 22

№ строки	Обозначение	Наименование	Куда входит: Обозначение	Кол.	Общее кол.	Примечание
1	2930/1.250	Стенка боковая	2930/1.210	1	1	
2	2930/1.260	Стенка боковая	2930/1.210	1	1	
3	2930/1.270	Стенка	2930/1.220	1	1	
4	2930/1.280	Стенка	2930/1.220	1	1	
5	2930/1.290	Траверса	2930/1.230	1	1	
6	2930/1.300	Поплавок	2930/1.230	1	1	
7	2930/1.310	Плита	2930/1.230	1	1	
8	2930/1.320	Плита	2930/1.230	1	1	
9	2930/1.330	Коробка клеммная	2930/1.240	1	1	
10	2930/1.340	Тройниковое соединение	2930/1.240	3	3	
11	2930/1.350	Корпус	2930/1.330	1	1	
12	2930/1.360	Концевое соединение КС-13	2930/1.330	1	1	
13	2930/1.370	Ввод трубы	2930/1.340	3	3	
14	2930/1.380	Тройник	2930/1.240	2	2	
15	2930/1.390	Концевое соединение	2930/1.340	1	3	
					5	
16						
17						
18						
19						
20						
21						
22						
23						
24						
25						
26						
27						
28						
29						
30						
31						

Изм. Лист № докум. Подп. Дата

2930/1.000 ВС

Лист 2

№ строки	Обозначение	Наименование	Куда входит: Обозначение	Кол.	Общее кол.	Примечание
1	2930/1.000	Конвейер ленточный наклонный			1	
2						
3	2930/1.010	Рама привода		1	1	
4	2930/1.020	Рама концевая		1	1	
5	2930/1.030	Направляющая		1	1	
6	2930/1.040	Направляющая		1	1	
7	2930/1.050	Секция концевая		1	1	
8	2930/1.060	Секция промежуточная		16	16	
9	2930/1.070	Секция промежуточная		1	1	
10	2930/1.080	Секция головная		1	1	
11	2930/1.090	Стойка		36	36	
12	2930/1.100	Стойка		1	1	
13	2930/1.110	Рама натяжного устройства		1	1	
14	2930/1.120	Воронка	2930/1.000	1	1	
15	2930/1.130	Ограждение		1	1	
16	2930/1.140	Ограждение		1	1	
17	2930/1.150	Лестница		1	1	
18	2930/1.160	Ограждение		1	1	
19	2930/1.170	Ограждение		1	1	
20	2930/1.180	Муфта кулачково-дисковая		1	1	
21	2930/1.190	Муфта упругая		1	1	
22	2930/1.200	Кронштейн		2	2	
23	2930/1.210	Лоток загрузочный		1	1	
24	2930/1.220	Лоток концевой		1	1	
25	2930/1.230	Датчик наличия материала		1	1	
26	2930/1.240	Электрооборудование		1	1	
27						
28						

Инв. № подл. | Подп. и дата | Взам. инв. №

409-2-8-38

7597/114.1 Альбом XI Часть 1

2930/1.000ВС

Изм.	Лист	№ докум.	Подп.	Дата
Разраб.		Макишин		12.78
Пров.		Доброва		
Н. контр.		Козлова		
Утв.		Парлов		

Конвейер ленточный наклонный
Ведомость спецификаций

Лит.	Лист	Листов
Ш	1	2

Гипростроммаш Москва

№ строки	Наименование	Обозначение документа на поставку	Поставщик	Куда входит (обозначение)	Количество: на изделие	в комплекты	на регулир.	Всего	Примечание
1									
2	Крепежные изделия								
3									
4	Болт М8×20.46	ГОСТ 7798-70		2930/1.000	8			8	
5	М8×25.46			2930/1.230	8			8	
6	М8×50.46			2930/1.240	6			6	
7	М12×30.46			2930/1.100	2			2	
8				2930/1.220	52			52	
9								54	
10	М12×35.46			2930/1.000	21			21	
11	М12.40.46			2930/1.210	42			42	
12	М16×45.46			2930/1.000	803			803	
13	М20×60.46			2930/1.000	12			12	
14	М20×100.46			2930/1.000	8			8	
15	М24×70.46			2930/1.000	12			12	
16	М24×100.46			2930/1.000	12			12	
17	М30×160.46			2930/1.000	8			8	
18	М32×160.46			2930/1.000	6			6	
19									
20	Винт М4×8.56	ГОСТ 17473-72		2930/1.340	3			3	
21	М5×30.56			2930/1.330	4			4	
22	М5×50.56			2930/1.230	4			4	
23	2М6×16.56			2930/1.330	7			7	
24	М6×25.56			2930/1.240	15			15	
25	М10×30.56			2930/1.240	6			6	
26									
27	Винт М6×16.56	ГОСТ 1476-75		2930/1.230	1			1	
28	Винт М12×25.66	ГОСТ 1479-75		2930/1.190	1			1	
29	М12×40.66			2930/1.180	1			1	
30	Винт М12×20.56	ГОСТ 1481-75		2930/1.230	1			1	

Изм. Лист. № докум. Подп. Дата

2930/1.000 ВП

Лист 2

Инв. № подл. | Подп. и дата | Взам. инв. № | Инв. № дубл. | Подп. и дата

№ строки	Наименование	Обозначение документа на поставку	Поставщик	Куда входит (обозначение)	Количество: на изделие	в комплекты	на регулир.	Всего	Примечание
1	Барабан приводной 800-100Ф-1409	МН 4343-63			1			1	
2	Барабан 8080-100	МН 4344-63			1			1	
3	Барабан 8063-80	МН 4344-63			2			2	
4	Барабан 8050-60	МН 4344-63			1			1	
5	Натяжка 8080В-100-2-32	МН 4346-63	поставляются согласно		1			1	
6	Роликоопора Ж8020-Н	МН 4177-63	нормалям Е1-100-64		78			78	
7	Роликоопора Н 80-I	МН 4185-63	НИИ Союзпроммеханизации		38			38	
8	Ролик дефлекторный В-800-Верхний	Е1-116-61			8			8	
9	Ролик дефлекторный В=800-нижний	Е1-117-61		2930/1.000	8			8	
10	Скребок 800	Е1-203-66			1			1	
11	Останов храповой Х-32	Е1-175-64			1			1	
12	Устройство выключающее								
13	Канатное Ск=29м	Е1-201-68			3			3	
14	Датчик скорости тахогенераторный		Днепропетровский завод						
15	типа УПДС		шахтной автоматики		1			1	
16	Редуктор Ц2У-400Н-12,5-2342	Каталог „Мотор-редукторы и редукторы" г. Москва 1978 г.	Майкопский редукторный завод		1			1	
17									
18	Выключатель путевой типа		г. Харьков завод						
19	ВПК 2112, III исполнение, 2 ступень		Электростанок	2930/1.230	1			1	
20	Клеммник наборный КН-101 6И								
21	на 10 ампер, 16 клемм	ТУ 16.526.068-69		2930/1.350	1			1	
22	Сирена сигнальная								
23	типа СС-1 ~ 220В			2930/1.240	3			3	
24									
25									
26									409-28-38
27				7597 11 4.1					Альбом XI Лист 1

2930/1.000 ВП

Изм.	Лист	№ докум.	Подп.	Дата			
Разраб.		Макишин		12.78	Конвейер ленточный наклонный. Ведомость покупных изделий.	Лит.	Лист 1	Листов 4
Пров.		Доброва				И		
Н. контр.		Козлова				Гипростроммаш Москва		
Утв.		Перлов						

Формат 12

№ строки	Наименование	Обозначение документа на поставку	Поставщик	Куда входит (обозначение)	Количество: на изделие	в комплекты	на регулир.	Всего	Примечание
1	Шайба 8.65Г			2930/1.000	8			8	
2				2930/1.230	8			8	
3								16	
4	12.65Г			2930/1.000	19			19	
5				2930/1.180	10			10	
6								29	
7	16.65Г			2930/1.000	809			809	
8	20.65Г			2930/1.000	38			38	
9	24.65Г			2930/1.000	36			36	
10	30.65Г			2930/1.000	8			8	
11	32.65Г			2930/1.000	6			6	
12	Шайба 6.02	ГОСТ 11371-68		2930/1.350	1			1	
13	12.02			2930/1.210	42			42	
14				2930/1.220	50			50	
15								92	
16	16.02			2930/1.000	762			762	
17	20.02			2930/1.000	20			20	
18	24.02			2930/1.000	24			24	
19	30.02			2930/1.000	8			8	
20	Шплинт 2,5×16	ГОСТ 397-66		2930/1.230	1			1	
21	3,2×20			2930/1.230	1			1	
22	Шуруп А 6×50	ГОСТ 11473-75		2930/1.240	100			100	
23	А 20×120			2930/1.000	72			72	
24									
25	Масленка 32.146	ГОСТ 13853-74		2930/1.180	2			2	
26	Кольцо 110	ГОСТ 2833-66		2930/1.190	1			1	
27									
28	Двигатель 4А 225М4У3	ГОСТ 19523-74	Ново-Коховский электромашиностроительный завод	2930/1.000	1			1	
29				2930/1.000	196п.м			196п.м	
30	Лента 2-800-4-БКНЛ-150-4,5-2-Б	ГОСТ 20-76							

Изм. Кол. №докум. Подп. Дата

2930/1.000 ВП

Лист 4

№ строки	Наименование	Обозначение документа на поставку	Поставщик	Куда входит (обозначение)	Количество: на изделие	в комплекты	на регулир.	Всего	Примечание
1	Гайка М 6.5	ГОСТ 5915-70		2930/1.330	4			4	
2	М 6.5			2930/1.240	15			15	
3	М 8.5			2930/1.100	8			8	
4	М 10.5			2930/1.240	6			6	
5	М 12.5			2930/1.000	21			21	
6				2930/1.190	10			10	
7				2930/1.210	42			42	
8				2930/1.220	52			52	
9								125	
10	М 16.5			2930/1.000	809			809	
11	М 20.5			2930/1.000	38			38	
12				2930/1.230	1			1	
13								39	
14	М 24.5			2930/1.000	36			36	
15	М 30.5			2930/1.000	8			8	
16	М 32.5			2930/1.000	6			6	
17									
18	Контргайка 20	ГОСТ 8968-75		2930/1.000	7			7	
19				2930/1.340	2			6	
20								13	
21	Муфта короткая 20	ГОСТ 8954-59		2930/1.240	10			10	
22									
23	5.65Г	ГОСТ 6402-70		2930/1.330	4			4	
24									
25				2930/1.240	15			15	
26	6.65Г			2930/1.330	1			1	
27								16	
28								409-28-38	
29				7597/114.1				Альбом XI	Часть I
30									

Изм. Лист №докум. Подпись Дата

2930/1.000 ВП

Лист 3

Формат	Зона	Поз.	Обозначение	Наименование	Кол.	Примечание
				Стандартные изделия		
				Винты ГОСТ 11473-72		
		12		М10х30.46	6	
		13		М6 х 25.46	15	
				Гайка ГОСТ 5915-70		
		15		М10.5	6	
		16		М6.5	15	
				Шайбы ГОСТ 6402-70		
		18		10.65Г	6	
		19		6.65Г	15	
		20		Шуруп А6х50 ГОСТ 11473-65	100	
		21		Муфта короткая 20 ГОСТ 8954-59	10	
				Прочие изделия		
		22		Сирена сигнальная СС-1	3	
				Материалы		
		23		Труба 20 ГОСТ 3262-75	30м	
		25		Металлорукав 15РЗ-Ц-Х-Ш ТУ 22-2173-71	20м	

Изм. Лист № докум. Подп. Дата — 2930/1.240 — Лист 2

Формат 11

Формат	Зона	Поз.	Обозначение	Наименование	Кол.	Примечание
				Документация		
11			2930/1.240.СБ	Сборочный чертеж		
				Сборочные единицы		
11		1	2930/1.330	Коробка клеммная	1	
11		2	2930/1.340	Тройниковое соединение	3	
11		3	2930/1.390	Концевое соединение	2	
				Детали		
11		4	2930/1.241	Плита	1	
11		5	2930/1.242	Скоба	3	
11		6	2930/1.243	Скоба	10	
11		7	2930/1.244	Скоба	1	
11		8	2930/1.245	Скоба	50	

Изм.	Лист	№ докум.	Подп.	Дата
Разраб.		Дедерова		11.79
Пров.		Макимин		
Руков.		Перлов		
Н.контр.		Козлова		
Утв.		Перлов		

2930/1.240

Электрооборудование — Лит. И — Лист 1 — Листов 2

Гипростроммаш Москва

Формат 11

№ п/п	Наименование материала	Сортамент (ГОСТ) материал (марка, ОСТ)	Масса кг,	Примечание
12	∠ 50х50х5		0,9	
13	∠ 63х63х6		742	
14	∠ 75х75х8		30,5	
	Сталь угловая неравнополочная	Б ГОСТ 8510-72 В Ст 3-2 ГОСТ 535-58		
15	∠ 75х50х6		76	
16	∠ 140х70х8		30,5	
	Сталь горячекатанная круглая	В ГОСТ 2590-71 Ст 3-2 ГОСТ 535-58		
17	ф 12		0,24	
18	ф 18		0,51	
19	ф 20		25,4	
20	ф 100		6,4	
	Сталь горячекатанная шестигранная	ГОСТ 2879-69 Ст 3-2 ГОСТ 535-58		
21	30		0,6	
22	32		0,9	
	Трубы стальные водогазопроводные	Труба ГОСТ 3262-75		
23	15		0,35	
24	20		230	
25	Сталь углеродистая	В Ст 3-2 ГОСТ 380-71	1,0	
26	Сталь конструкционная нелегированная	Сталь 45Л-III ГОСТ 977-75	138,4	

Изм. Лист № докум. Подп. Дата — 2930/1.000ВМ — Лист 2

№ п/п	Наименование материала	Сортамент (ГОСТ) материал (марка, ОСТ)	Масса кг	Примечание
	Сталь прокатная толстолистовая	Б-ПН ГОСТ 19904-74 4-IV Ст3пс ГОСТ 16523-70		
1	1		0,5	
2	2		71	
	Сталь прокатная толстолистовая	Б-ПН ГОСТ 19903-74 В Ст3-2 ГОСТ 14637-69		
3	4		20	
4	6		51	
5	10		330	
6	16		59	
7	Сталь листовая рифленая ромбическая	РР4 Б Ст3-2 ГОСТ 8568-77	127	
	Сталь прокатная швеллеры	ГОСТ 8240-72 В Ст3-2 ГОСТ 535-58		
8	С 10		1045	
9	С 16		345	
10	С 20		634	
	Сталь угловая равнополочная	Б ГОСТ 8509-72 В Ст3-2 ГОСТ 535-58		
11	∠ 36х36х4		2,4	

7597/11 ч.1 — 409-28-38 — Альбом XI — Часть 1

Изм.	Лист	№ докум.	Подп.	Дата
Разраб.		Макимин		12.79
Пров.		Доброва		
Руков.		Перлов		
Н.контр.		Козлова		
Утв.		Перлов		

2930/1.000ВМ

Конвейер ленточный наклонный. Ведомость материалов — Лит. И — Лист 1 — Листов 4

Гипростроммаш Москва

Формат 11

Опросный лист 17

к наряду №

Для заказа узлов стационарного ленточного конвейера B=800

(Заполняются по альбому "Конвейеры ленточные" НИИ "Союзпромтехмеханизации")

Объект _____ (Где устанавливается конвейер)

Номер конвейера по объекту (розница) _____

Тип конвейера _____

Количество заказываемых конвейеров _____

Характеристика конвейера

№№ п.п.	Вопросы	Ответы
1.	Транспортируемый материал:	
а)	наименование	
б)	насыпной вес	
в)	кусковатость (макс. размер куска)	
2.	Скорость ленты	
3.	Производительность конвейера	
4.	Длина по горизонтали (по осям головного и концевого барабанов)	
5.	Высота (по осям головного и концевого барабанов)	
6.	Угол наклона ленты	
7.	Лента	
а)	тип	
б)	ширина	
в)	количество прокладок	
г)	толщина обкладок: верхняя	
	нижняя	
д)	длина	

Изм.	Лист	№ докум.	Подп.	Дата	2930/1.000 Д1	Лист 2

Узлы оборудования

Вопросы			Ответы: Шифр	Ответы: Кол. штук на 1 конв.
1. Роликоопора желобчатая				
2. Роликоопора прямая верхняя				
3. Роликоопора прямая верхняя высокая				
4. Роликоопора нижняя				
5. Ролик дефлекторный для верхней ленты				
6. Ролик дефлекторный для нижней ленты				
7. Барабан приводной				
8. Барабан концевой				
9. Барабан оборотный				
10. Барабан отклоняющий				
11. Натяжка винтовая				
12. Натяжка вертикальная грузовая				
13. Натяжка тележечная с грузовым устройством				
14. Натяжка тележечная пластинчатая с грузов. устройством				
15. Устройство грузовое с чугунным грузом				
16. Грузовое устройство с грузовым ящиком				
17. Скребок для чистки ленты				
18. Привод	Электродвигатель	Тип _____ №° _____ шт. П _____ об./мин.		
	Редуктор	Тип _____ №° _____ кат. Исполнение _____ Сборка _____		
	Муфта быстроходного вала	МУВП _____		
	Муфта тихоходного вала	КДП _____		
	Тормозное устройство (храповой останов или тормоз)			

Вопросы	Ответы: Шифр	Ответы: Кол. шт. на 1 конв.

Примечание _____

Схема конвейеров

7597/11 ч.1

Заказчик и его адрес _____

Фамилия и подпись ответственного лица: _____

"___" _____ 197 г.

К опросному листу по требованию заказчика прилагается информация об оборудовании ленточных конвейеров производством _____ заводом

Изм.	Лист	№ докум.	Подп.	Дата	2930/1.000Д1	Лист 1

2930/1.002

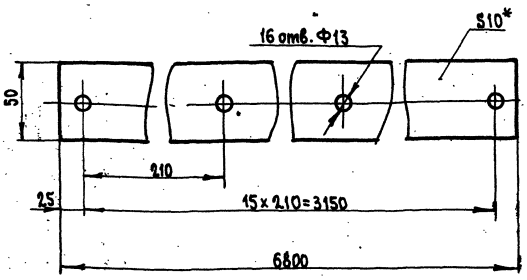

1.* Размер для справок
2. Допускается изготовление из нескольких частей и из ленты транспортерной.

Изм.	Лист	№ докум.	Подп.	Дата
Разраб.		Мальцева		12.78
Пров.		Мякинин		
Т.контр.		Шалдин		
Руков.				
Н.контр.		Козлова		
Утв.		Перлов		

2930/1.002

Проклада

Резина 1ОМ6-БМ ГОСТ 7338-77

Лит.	Масса	Масштаб
И	2	1:2
Лист	Листов 1	

Гипростроммаш Москва

Формат 11

2930/1.001

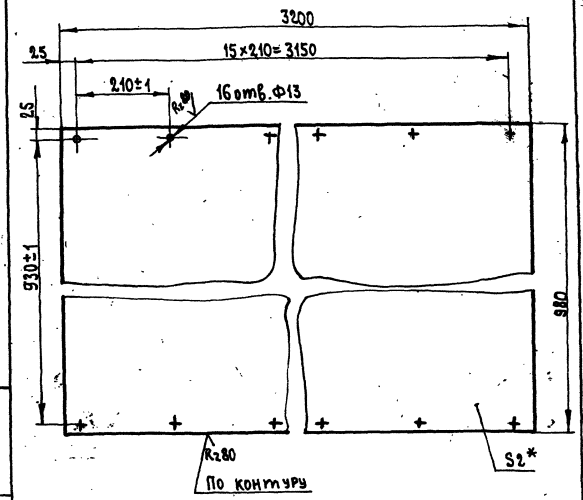

1. Неуказанные предельные отклонения размеров: отверстия – H14, валов – h14, остальных – $\pm\frac{IT16}{2}$
2.* Размер для справки
3. Допускается изготовление из нескольких частей

Изм.	Лист	№ докум.	Подп.	Дата
Разраб.		Мальцева		12.78
Пров.		Мякинин		
Т.контр.		Шалдин		
Руков.				
Н.контр.		Козлова		
Утв.		Перлов		

2930/1.001

Крышка

Лист Б-ПН-2 ГОСТ 19904-72
Ч-IV-8 Ст3пс ГОСТ 16523-70

Лит.	Масса	Масштаб
И	47	1:10
Лист	Листов 1	

Гипростроммаш Москва

Формат 11

Формат	Зона	Поз.	Обозначение	Наименование	Кол.	Примечание
А1		20	2930/1.032	Балка	2	
А1		21	2930/1.033	Балка	2	
А1		22	2930/1.034	Балка	2	
А1		23	2930/1.035	Стойка	6	
А1		24	2930/1.036	Стояк	2	
А1		25	2930/1.037	Связь	2	
А1		26	2930/1.038	Связь	1	
А1		27	2930/1.039	Связь	2	
А1		28	2930/1.041	Раскос	8	
А1		29	2930/1.042	Раскос	2	
А1		30	2930/1.043	Связь	3	
А1		31	2930/1.044	Связь	4	
А1		32	2930/1.045	Упор	2	

Изм.	Лист	№ докум.	Подп.	Дата

2930/1.010

Лист 2

Копировал

Формат 11

Формат	Зона	Поз.	Обозначение	Наименование	Кол.	Примечание
				Документация		
*			2930/1.010.СБ	Сборочный чертеж		* 22,23,24,25
				Детали		
А1		1	2930/1.011	Настил	1	
А1		2	2930/1.012	Настил	1	
А1		3	2930/1.013	Настил	1	
А1		4	2930/1.014	Настил	1	
А1		5	2930/1.015	Настил	1	
А1		6	2930/1.016	Настил	1	
А1		7	2930/1.017	Плита	2	
А1		8	2930/1.018	Подкладка	2	
А1		9	2930/1.019	Плита	1	
А1		10	2930/1.021	Платик	2	
А1		11	2930/1.022	Ребро	4	
А1		12	2930/1.023	Ребро	2	
А1		13	2930/1.024	Косынка	3	
А1		14	2930/1.025	Косынка	2	
А1		15	2930/1.026	Платик	6	
А1		16	2930/1.027	Платик	2	
А1		17	2930/1.028	Платик	2	
А1		18	2930/1.029	Балка	2	
А1		19	2930/1.031	Балка	2	

7597/11ч.1 409-28-38

Альбом XI Часть 1

Изм.	Лист	№ докум.	Подп.	Дата
Разраб.		Мякинин		12.78
Пров.		Айтбаева		
Руков.		Перлов		
Н.контр.		Козлова		
Утв.		Перлов		

2930/1.010

Рама привода

Лит.	Лист	Листов
И	1	2

Гипростроммаш Москва

Формат 11

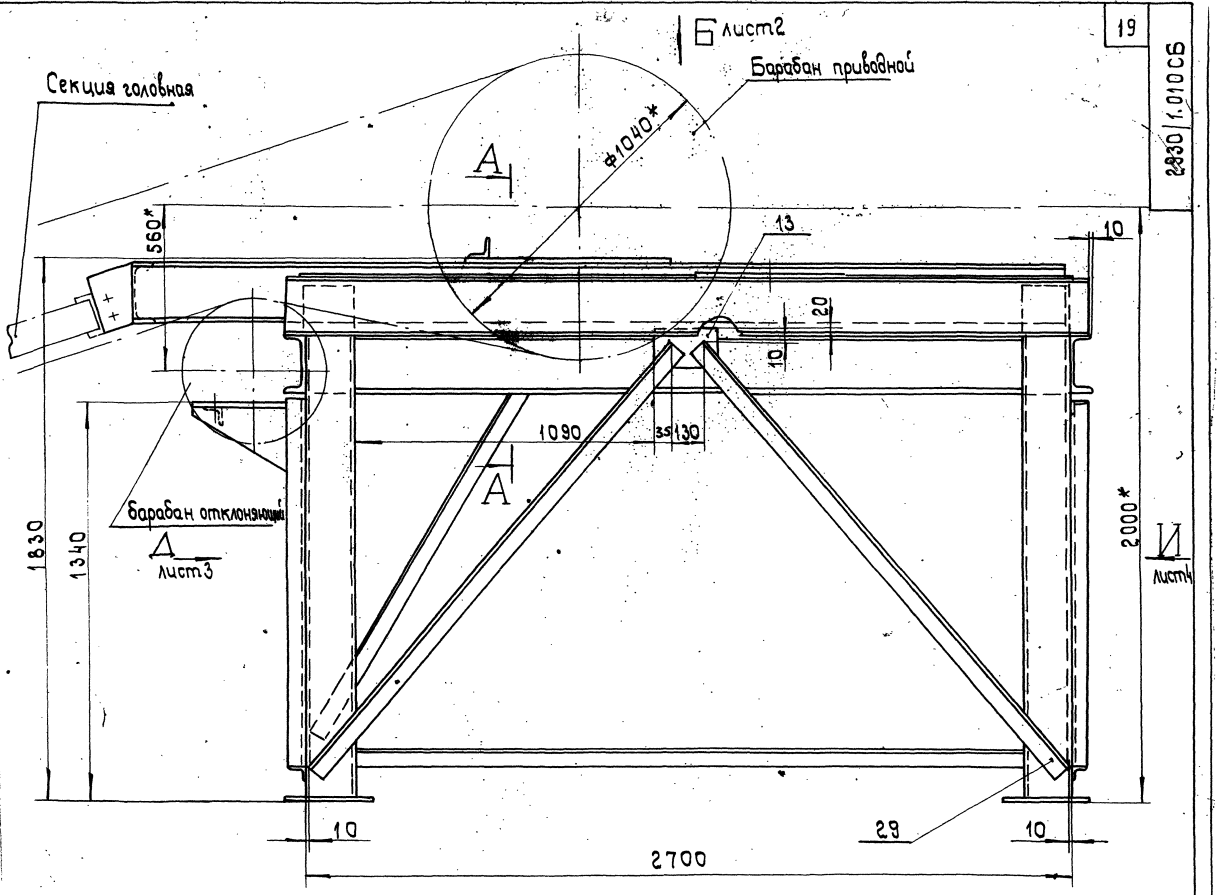

А-А

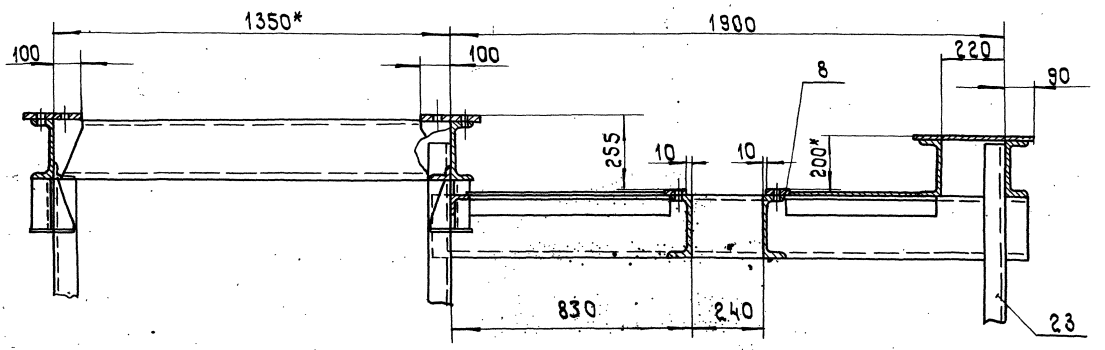

1. Неуказанные предельные отклонения размеров: отверстий - H14, валов - h14, остальных $\pm \frac{IT16}{2}$.
2. *Размеры для справок.
3. Сварку рамы производить швами Т1-Δ6, Н1-Δ6, С2 по всей длине соприкосновения по ГОСТ 5264-69, кроме мест, указанных особо.
4. Электрод Э42 ГОСТ 9467-75.
5. Масса наплавленного металла 10кг. /для справок/.

75.97/11 ч.1
409-28-38
Альбом XI | Часть 1

Изм	Лист	№ докум.	Подп.	Дата	2930|1.010 СБ	Лит.	Масса	Масштаб
Разраб.		М.Якинин		12.78	Рама привода Сборочный чертеж	И	1030	1:10
Пров.		Дитваева				Лист 1	Листов 4	
Т.контр.		Шалдун				Гипростроммаш Москва		
Руков.		Перлов						
Н.контр.		Козлова						
Утв.		Перлов						

Формат 22

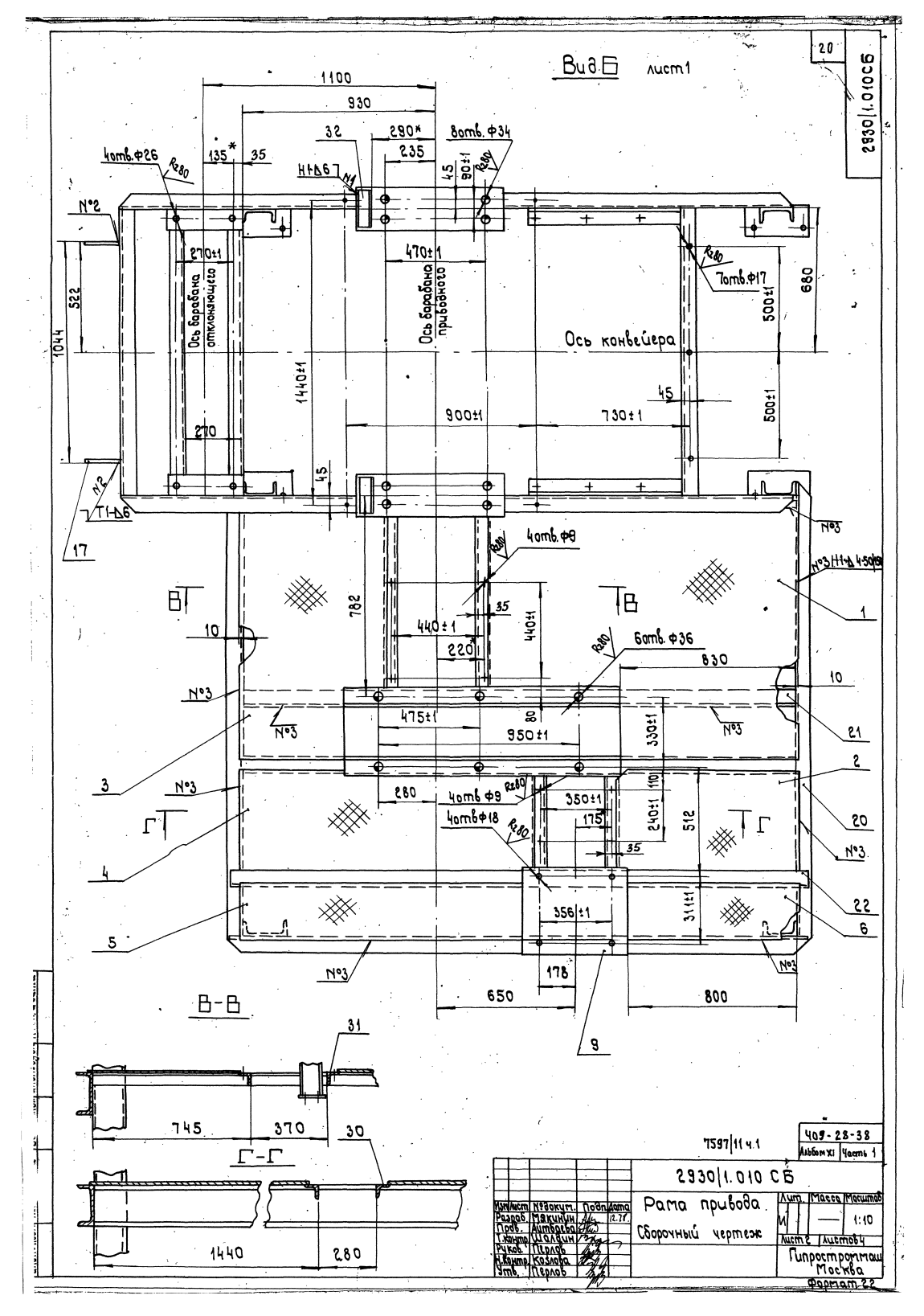

Вид Б лист 1
2930/1.010СБ
20
1100
930
32
290*
235
8отв. Ф34
4отв. Ф26
135*
35
Н1-Δ6
N1
45
90±1
R280
N°2
270±1
470±1
Ось барабана отклоняющего
Ось барабана приводного
7отв. Ф17
522
1044
680
500±1
Ось конвейера
1440±1
45
900±1
730±1
270
N2
Т1-Δ6
17
N°3
4отв. Ф9
N°3 Н1-Δ 4-50/50
782
440±1
220
35
440±1
10
6отв. Ф36
830
N°3
475±1
80
950±1
330±1
21
3
2
280
4отв Ф9
350±1
110
240±1
512
20
4отв Ф18
175
35
4
22
356±1
311±1
5
6
178
650
800
9
В-В
31
745
370
30
Г-Г
1440
280
7597/11 ч.1
409-28-38
Альбом XI
Часть 1
2930/1.010 СБ
Рама привода
Сборочный чертеж
Изм. Лист № докум. Подп. Дата
Разраб. Мякинин 12.78
Пров. Антонова
Т. контр. Шалдин
Руков. Перлов
Н. контр. Козлова
Утв. Перлов
Лит. Масса Масштаб
И — 1:10
Лист 2 Листов 4
Гипростроммаш Москва
Формат 22

2930/1.010 СБ

Вид Д лист 1

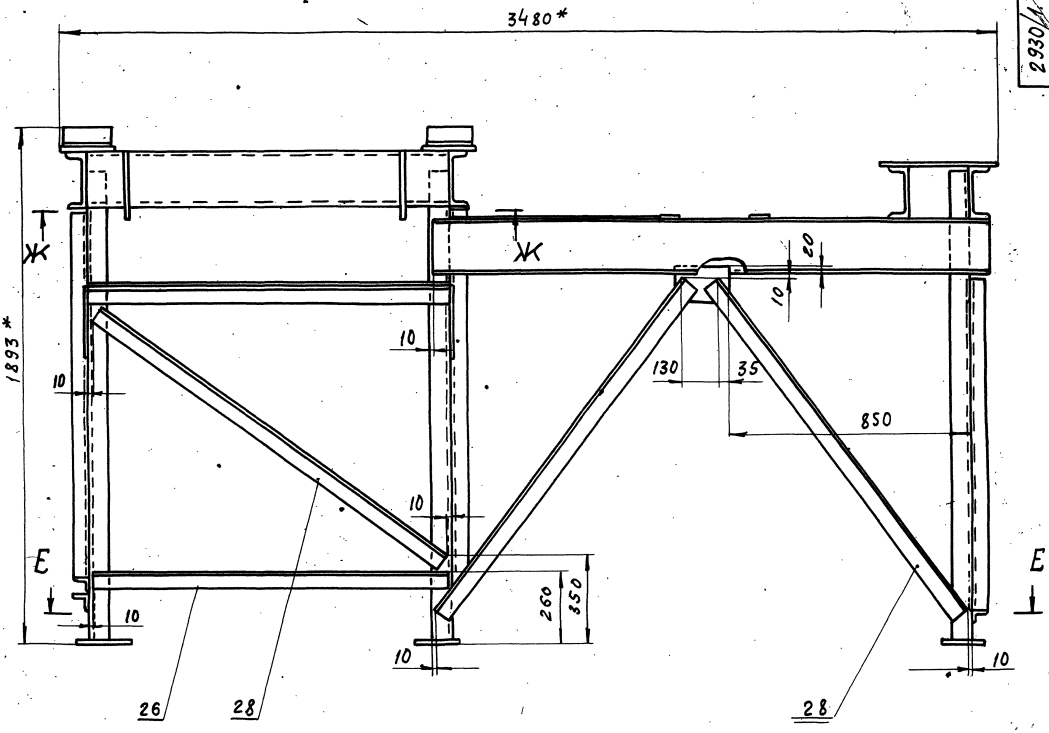

Е-Е
М 1:20

Ж-Ж
М 1:20

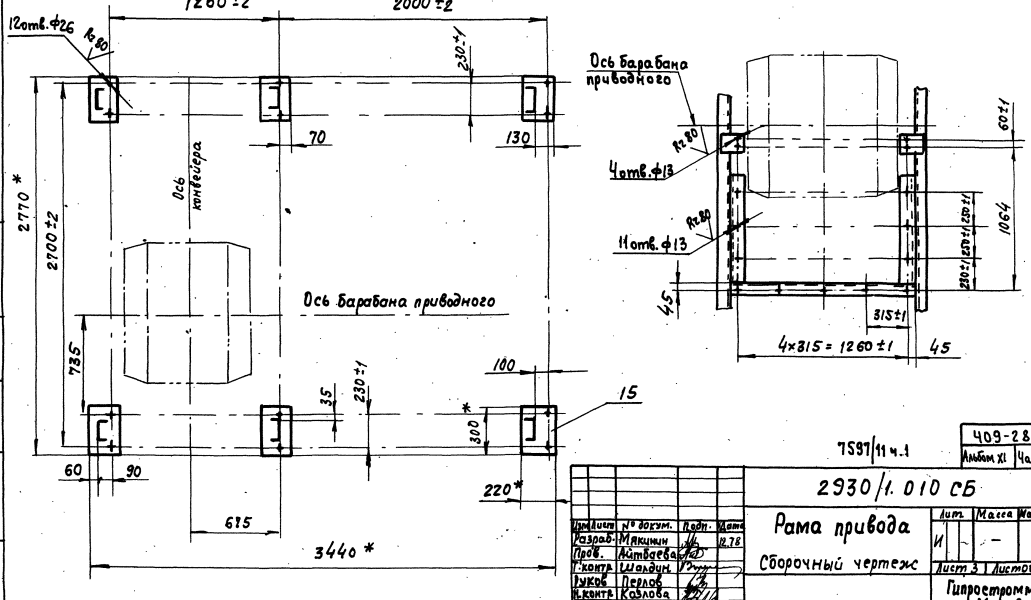

7597/11 ч.1

409-28-38
Альбом XI Часть 1

2930/1.010 СБ

Изм.	Лист	№ докум.	Подп.	Дата
Разраб.		Мякинин		12.78
Пров.		Айтбаева		
Т.контр.		Шалдин		
Руков.		Перлов		
Н.контр.		Козлова		
Утв.		Перлов		

Рама привода

Сборочный чертеж

Лит.	Масса	Масштаб
И	–	1:10

Лист 3 | Листов 4

Гипростроммаш Москва

Инв. № подл. | Подп. и дата | Взам. инв. № | Инв. № дубл. | Подп. и дата

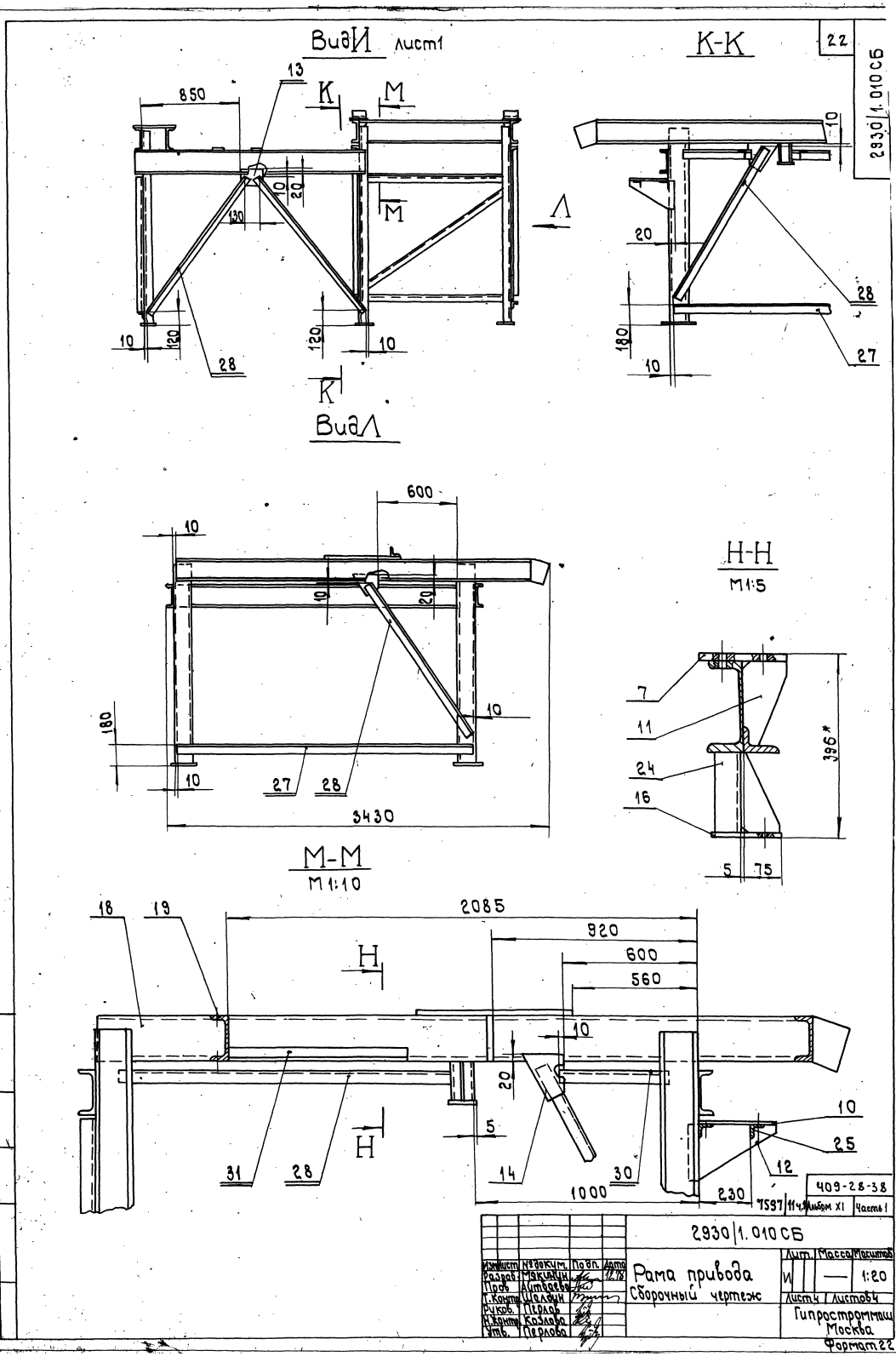

22
2930/1.010СБ
ВидИ лист1
850
13
К
М
10
20
130
М
Л
10
120
28
120
10
К
ВидЛ
К-К
10
20
28
180
10
27
600
10
10
20
10
180
10
27
28
3430
М-М
М1:10
Н-Н
М1:5
7
11
24
16
396*
5
75
18
19
2085
920
600
560
Н
10
20
5
Н
31
28
14
30
1000
230
10
25
12
409-28-38
7597/11ч.Альбом XI
Часть 1
2930/1.010СБ
Изм. Лист № докум. Подп. Дата
Разраб. Макинин 12.78
Пров. Литвоева
Т.Контр. Шалдин
Руков. Перлов
Н.Контр. Козлова
Утв. Перлова
Рама привода
Сборочный чертеж
Лит. Масса Масштаб
И — 1:20
Лист 4 / Листов 4
Гипростроммаш
Москва
Формат 22
Инв.№ подл. Подп.и дата Взам.инв.№ Инв.№ дубл. Подп.и дата

Формат	Зона	Поз	Обозначение	Наименование	Кол.	Примечание
				Документация		
А4			2930/1.020.СБ	Сборочный чертеж		
				Детали		
М		1	2930/1.046	Стойка	2	
М		2	2930/1.047	Ребро	2	
М		3	2930/1.048	Балка	2	
М		4	2930/1.049	Упор	2	
М		5	2930/1.051	Стойка	2	
М		6	2930/1.052	Плита	4	
М		7	2930/1.053	Связь	2	
М		8	2930/1.054	Упор	2	
М		9	2930/1.055	Ребро	4	
М		10	2930/1.056	Плита	2	
М		11	2930/1.057	Связь	1	

Инв.№подл. | Подп. и дата | Взам.инв.№ | Инв.№дубл. | Подп. и дата

Изм.	Лист	№ докум.	Подп.	Дата
Разраб.		Малышева		12.79
Пров.		Мякинин		
Руков.		Перлов		
Н.контр.		Козлова		
Утв.		Перлов		

2930/1.020

Рама концевая

Лит.	Лист	Листов
О		1

Гипростроммаш Москва

Формат 11

2930/1.046

23

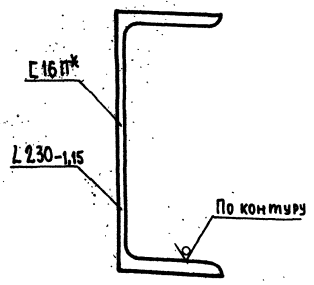

*Размер для справки

Изм.	Лист	№ докум.	Подп.	Дата
Разраб.		Малышева		12.79
Пров.		Мякинин		
Т.контр.		Шадрин		
Руков.				
Н.контр.		Козлова		
Утв.		Перлов		

2930/1.046

Стойка

Лит.	Масса	Масштаб
И	3,3	1:2

Лист	Листов 1

Швеллер 16П ГОСТ 8240-72 / Вст3-2 ГОСТ 535-58

Гипростроммаш Москва

Формат 11

2930/1.047

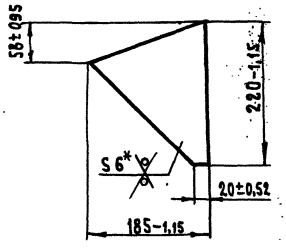

*Размер для справки

Изм.	Лист	№ докум.	Подп.	Дата
Разраб.		Малышева		12.79
Пров.		Мякинин		
Т.контр.		Шадрин		
Руков.				
Н.контр.		Козлова		
Утв.		Перлов		

2930/1.047

Ребро

Лит.	Масса	Масштаб
И	1	1:5

Лист	Листов 1

Лист Б-ПН-6 ГОСТ 19903-74 / Вст3-2 ГОСТ 14637-69

Гипростроммаш Москва

Формат 11

2930/1.048

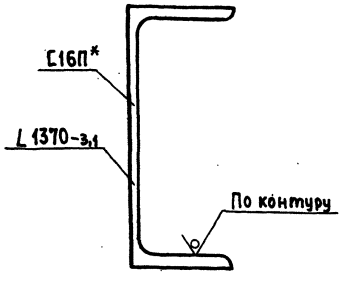

*Размер для справки

408-28-38

Альбом XI | Часть 1

7597/11 ч.1

Изм.	Лист	№ докум.	Подп.	Дата
Разраб.		Малышева		12.79
Пров.		Мякинин		
Т.контр.		Шадрин		
Руков.				
Н.контр.		Козлова		
Утв.		Перлов		

2930/1.048

Балка

Лит.	Масса	Масштаб
И	19,6	1:2

Лист	Листов 1

Швеллер 16П ГОСТ 8240-72 / Вст3-2 ГОСТ 535-58

Гипростроммаш Москва

Формат 11

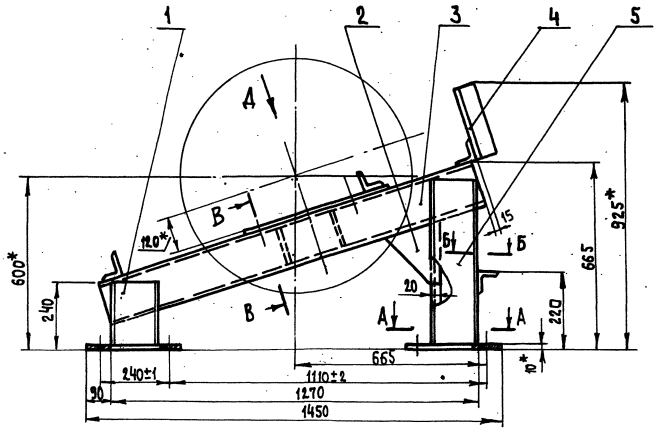

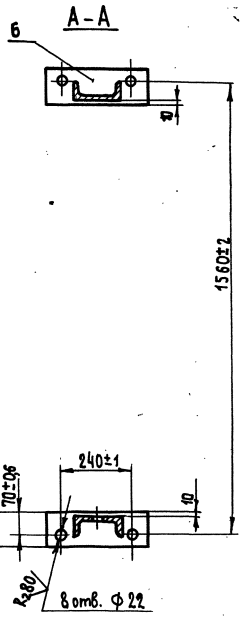

Вид Д

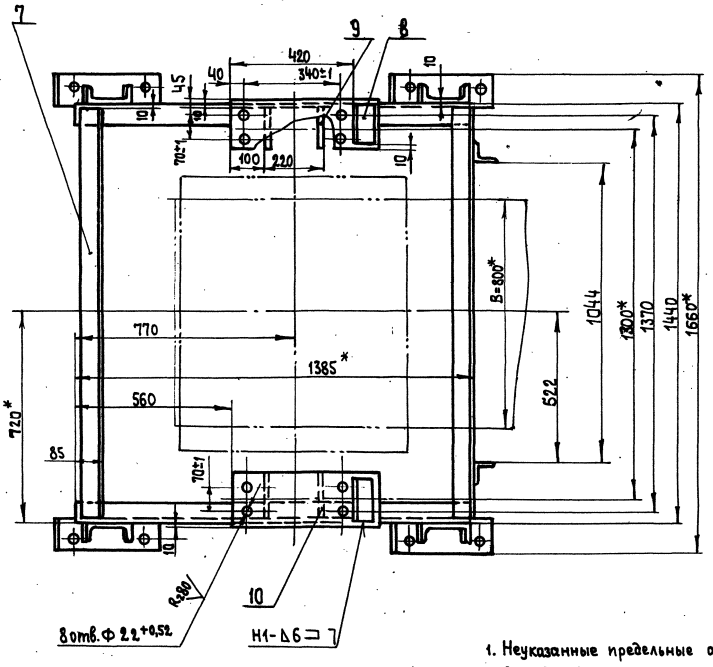

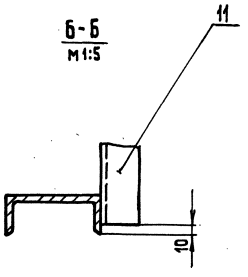

1. Неуказанные предельные отклонения размеров: отверстий - H14, валов - h14, остальных $\pm \frac{IT16}{2}$;
2. * Размеры для справок
3. Сварку раны производить швами Н1-Д6 и Т1-Д6 по всей длине соприкосновения по ГОСТ 5264-69, кроме мест, указанных особо.
4. Электрод Э42 ГОСТ 9467-75
5. Масса наплавленного металла 1,5 кг (для справок)

		409-28-38	
7597	114.1	Альбом XI	Часть 1

Изм.	Лист	№ докум.	Подп.	Дата
Разраб.		Малышева		2.78
Пров.		Мякинин		
Т.контр.		Щавлин		
Руков.		Перлов		
Н.контр.		Козлова		
Утв.		Перлов		

2930/1.020С6

Рама концевая

Сборочный чертеж

Лит.	Масса	Масштаб
И	140	1:10
Лист	Листов 1	

Гипростроммаш г. Москва

Формат А2

Инв.№ подл. | Подп. и дата | Взам.инв.№ | Инв.№ дубл. | Подп. и дата

2930/1.030СБ

2.5

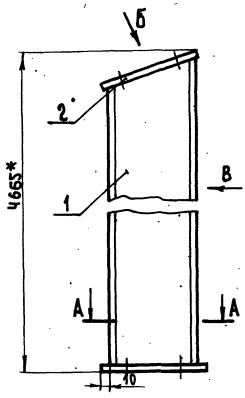

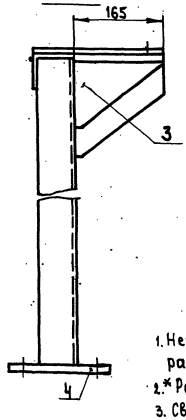

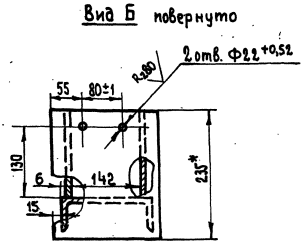

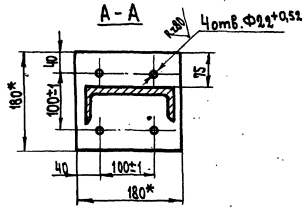

1. Неуказанные предельные отклонения размеров $\pm \frac{JT16}{2}$;
2. * Размеры для справок.
3. Сварку узла производить швом Т1-Δ5 по ГОСТ 5264-69 по всей длине соприкосновения деталей.
4. Электрод Э42 ГОСТ 9467-75
5. Масса наплавленного металла-1кг (для справок)

Изм	Лист	№ докум.	Подп.	Дата	2930/1.030 СБ	Лит.	Масса	Масштаб
Разраб.		Малышева		12.78	Направляющая Сборочный чертеж	И	73	1:5
Пров.		Мякинин				Лист	Листов 1	
Т.контр.		Шалдин				Гипростроммаш Москва		
Руков.		Перлов						
Н.контр.		Козлова						
Утв.		Перлов						

Формат 12

Формат	Зона	Поз.	Обозначение	Наименование	Кол.	Примечание
				Документация		
12			2930/1.030 СБ	Сборочный чертеж		
				Детали		
11		1	2930/1.058	Стойка	1	
11		2	2930/1.059	Плита	1	
11		3	2930/1.061	Ребро	2	
11		4	2930/1.062	Плита	1	

Изм	Лист	№ докум.	Подп.	Дата	2930/1.030	Лит	Лист	Листов
Разраб.		Малышева		12.78	Направляющая	И		1
Пров.		Мякинин				Гипростроммаш Москва		
Руков.		Перлов						
Н.контр.		Козлова						
Утв.		Перлов						

Формат 11

2930/1.058

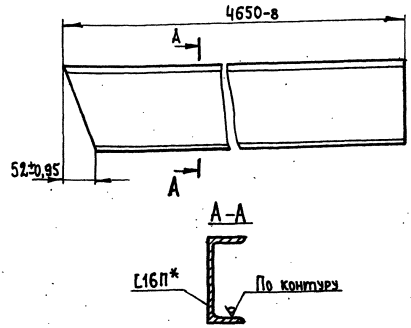

*Размер для справки

409-28-38

7597/11 ч.1 Альбом XI Часть 1

Изм	Лист	№ докум.	Подп.	Дата	2930/1.058	Лит.	Масса	Масштаб
Разраб.		Малышева		12.78	Стойка	И	66	1:5
Пров.		Мякинин				Лист	Листов 1	
Т.контр.		Шалдин				Гипростроммаш Москва		
Руков.								
Н.контр.		Козлова			Швеллер 16П ГОСТ 8240-72 / В Ст3-2 ГОСТ 535-58			
Утв.		Перлов						

Формат 11

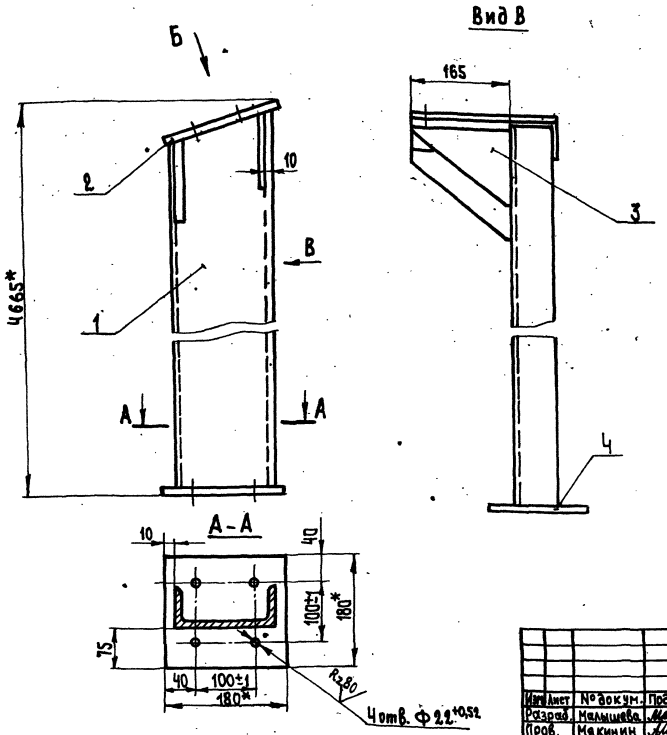

1. Неуказанные предельные отклонения размеров $\pm \frac{IT16}{2}$;
2. *Размеры для справок
3. Сварку узла производить швом Т1-Δ5 по ГОСТ 5264-69 по всей длине соприкосновения деталей.
4. Электрод Э42 ГОСТ 9467-75.
5. Масса наплавленного металла 1кг (для справок)

					2930/1.040 СБ			
Изм.	Лист	№ докум.	Подп.	Дата	Направляющая	Лит.	Масса	Масштаб
Разраб.		Малышева				И	73	1:5
Пров.		Мякинин			Сборочный чертеж	Лист	Листов 1	
Т.контр.		Шалавин				Гипростроммаш Москва		
Руков.		Перлов						
Н.контр.		Козлова						
Утв.		Перлов						

Инв.№ подл. | Подп. и дата | Взам. инв.№ | Инв.№ дубл. | Подп. и дата

Формат 12

Формат	Зона	Поз.	Обозначение	Наименование	Кол.	Примечание
				Документация		
А3			2930/1.040 СБ	Сборочный чертеж		
				Детали		
А1		1	2930/1.058	Стойка	1	
А1		2	2930/1.059	Плита	1	
А1		3	2930/1.061	Ребро	2	
А1		4	2930/1.062	Плита	1	

					2930/1.040			
Изм.	Лист	№ докум.	Подп.	Дата	Направляющая	Лит.	Лист	Листов
Разраб.		Малышева				И		1
Пров.		Мякинин				Гипростроммаш Москва		
Руков.		Перлов						
Н.контр.		Козлова						
Утв.		Перлов						

Инв.№ подл. | Подп. и дата | Взам. инв.№ | Инв.№ дубл. | Подп. и дата

Формат 11

2930/1.061

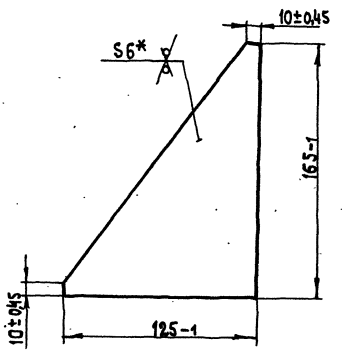

*Размер для справки

					2930/1.061			
Изм.	Лист	№ докум.	Подп.	Дата	Ребро	Лит.	Масса	Масштаб
Разраб.		Малышева				И	0,5	1:2
Пров.		Мякинин			Лист Б-ПН-6 ГОСТ 19903-74	Лист	Листов 1	
Т.контр.		Шалавин			В Ст3-2 ГОСТ 14637-69	Гипростроммаш Москва		
Руков.								
Н.контр.		Козлова						
Утв.		Перлов						

7597/114.1

409-26-38 Альбом XI Часть 1

Инв.№ подл. | Подп. и дата | Взам. инв.№ | Инв.№ дубл. | Подп. и дата

Формат 11

Формат	Зона	Поз.	Обозначение	Наименование	Кол.	Примечание
				Документация		
22			2930/1.050 СБ	Сборочный чертеж		
				Детали		
11		1	2930/1.063	Балка	2	
11		2	2930/1.064	Связь	3	

Инв.№подл. | Подп. и дата | Взам.инв.№ | Инв.№дубл. | Подп. и дата

Изм.	Лист	№ докум.	Подп.	Дата
Разраб.		Малышев		12.78
Пров.		Мясищин		
Рук.гр.		Перлов		
Н.контр.		Козлова		
Утв.		Перлов		

2930/1.050

Секция концевая

Лит	Лист	Листов
И		1

Гипростроммаш Москва

Формат А1

Формат	Зона	Поз.	Обозначение	Наименование	Кол.	Примечание
				Документация		
22			2930/1.060 СБ	Сборочный чертеж		
				Детали		
11		1	2930/1.065	Балка	2	
11		2	2930/1.066	Полоса	2	
11		3	2930/1.064	Связь	3	

Инв.№подл. | Подп. и дата | Взам.инв.№ | Инв.№дубл. | Подп. и дата

Изм.	Лист	№ докум.	Подп.	Дата
Разраб.		Малышев		12.78
Пров.		Мясищин		
Рук.гр.		Перлов		
Н.контр.		Козлова		
Утв.		Перлов		

2930/1.060

Секция промежуточная

Лит	Лист	Листов
И		1

Гипростроммаш Москва

Формат А1

Формат	Зона	Поз.	Обозначение	Наименование	Кол.	Примечание
				Документация		
22			2931/1.070 СБ	Сборочный чертеж		
				Детали		
11		1	2930/1.071	Балка	2	
11		2	2930/1.064	Связь	3	
11		3	2930/1.066	Полоса	2	

Инв.№подл. | Подп. и дата | Взам.инв.№ | Инв.№дубл. | Подп. и дата

Изм.	Лист	№ докум.	Подп.	Дата
Разраб.		Малышев		12.78
Пров.		Мясищин		
Рук.гр.		Перлов		
Н.контр.		Козлова		
Утв.		Перлов		

2930/1.070

Секция промежуточная

Лит	Лист	Листов
И		1

Гипростроммаш Москва

Формат А1

Формат	Зона	Поз.	Обозначение	Наименование	Кол.	Примечание
				Документация		
22			2931/1.080 СБ	Сборочный чертеж		
				Детали		
11		1	2930/1.081	Балка	2	
11		2	2930/1.064	Связь	2	
11		3	2930/1.066	Полоса	2	

409-28-38

7597/11 ч.1 Альбом XI Часть 1

Инв.№подл. | Подп. и дата | Взам.инв.№ | Инв.№дубл. | Подп. и дата

Изм.	Лист	№ докум.	Подп.	Дата
Разраб.		Малышев		12.78
Пров.		Мясищин		
Рук.гр.		Перлов		
Н.контр.		Козлова		
Утв.		Перлов		

2930/1.080

Секция головная

Лит	Лист	Листов
И		1

Гипростроммаш Москва

Формат А1

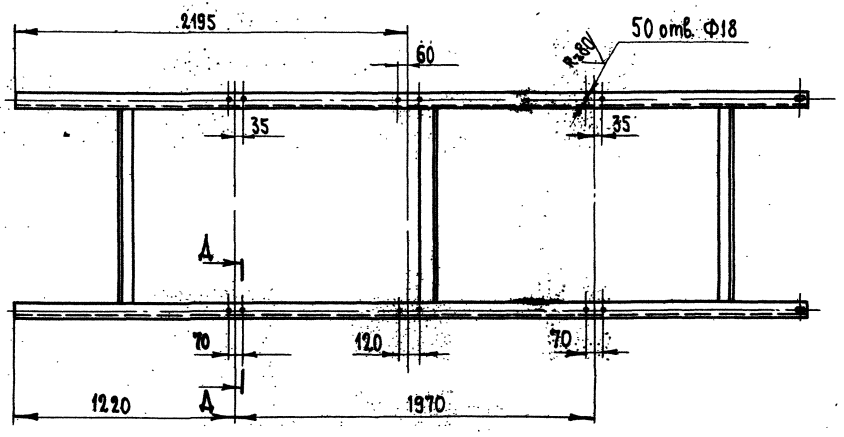

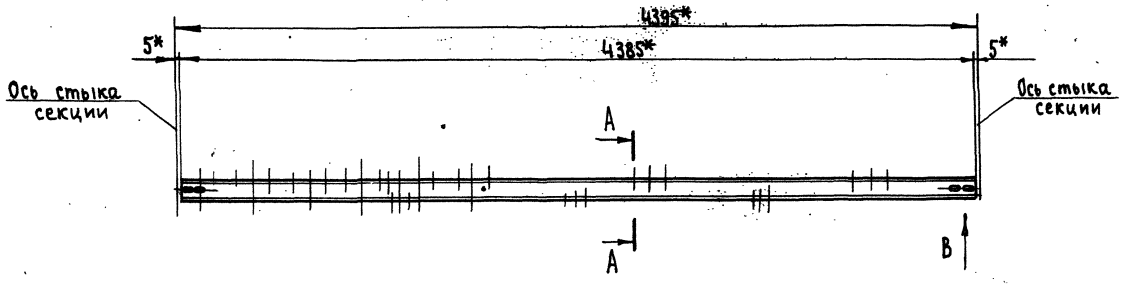

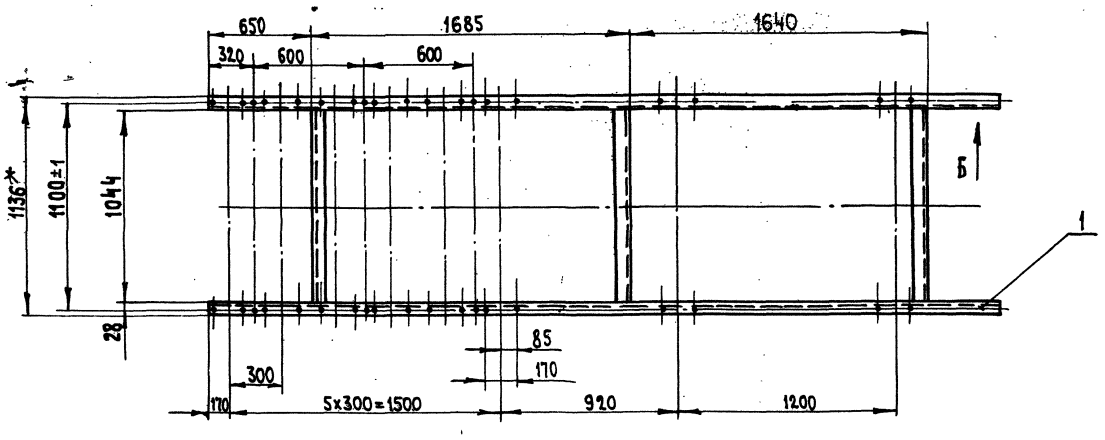

А-А
м 1:10

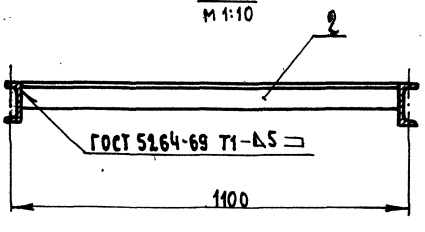

1. Неуказанные предельные отклонения размеров: отверстий - H14, вала - h14, остальных $\pm \frac{JT16}{2}$;
2. *Размеры для справок.
3. Все отверстия обработать по сопрягаемым узлам.
4. Электрод Э42 ГОСТ 9467-75.
5. Масса наплавленного металла - 0,5 кг (для справок)

Вид Б
м 1:5

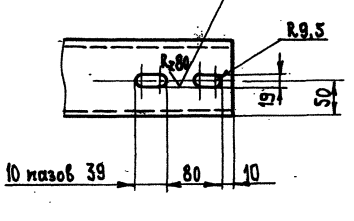

Вид В
м 1:5

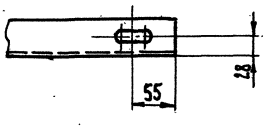

7597/11ч.1

409-28-38
Альбом XI Часть 1

					2938/1.050.СБ		
Изм.	Лист	№ докум.	Подп.	Дата	Секция концевая Сборочный чертеж	Лит.	Масса	Масштаб
Разраб.		Малышева		12.78		И	96	1:20
Пров.		Мякинин				Лист	Листов 1	
Т.контр.		Шалдин				Гипростроммаш Москва		
Руков.		Перлов						
Н.контр.		Козлова						
Утв.		Перлов						

Формат А2

Инв. № подл. | Подп. и дата | Взам. инв. № | Инв. № дубл. | Подп. и дата

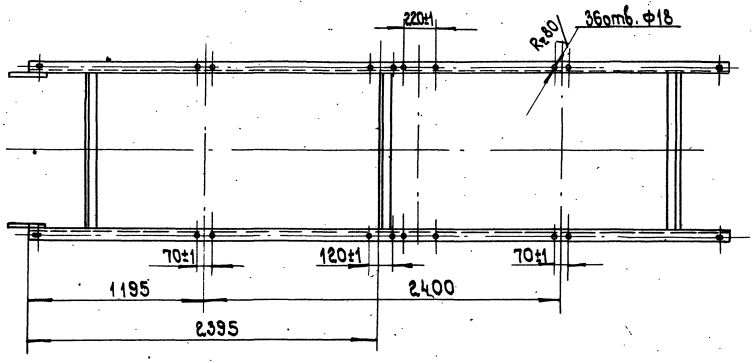

Б

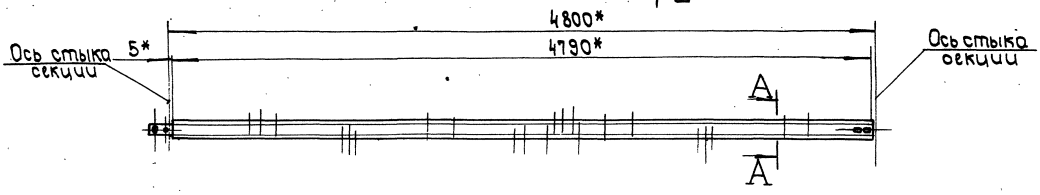

Вид Б

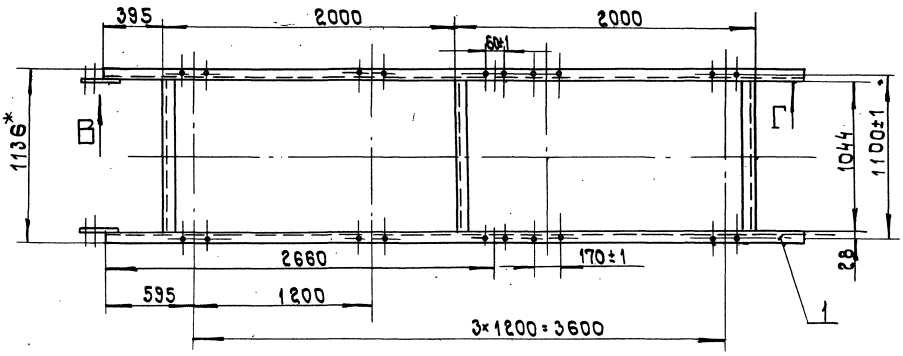

Вид В
М1:5

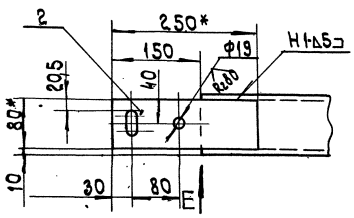

А-А
М1:10

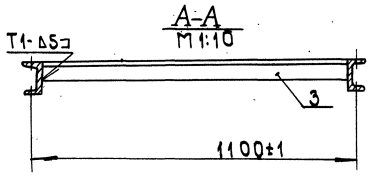

1. Неуказанные предельные отклонения размеров отверстий - H14, валов - h14, остальных - ±IT16/2.
2. *Размеры для справок.
3. Все отверстия обработать по сопрягаемым узлам.
4. Швы сварных соединений по ГОСТ 5264-69.
5. Электрод Э42 ГОСТ 9467-75.
6. Масса наплавленного металла 0,5кг. (для справок).

Вид Г
М1:5

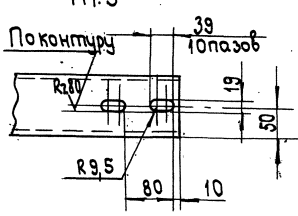

Вид Е
М1:5

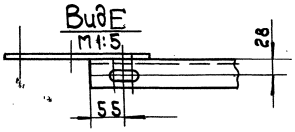

Изм.	Лист	№ докум.	Подп.	Дата
Разраб.		Малышев		12.78
Пров.		Макунин		
Т. контр.		Шалдин		
Рук. гр.		Перлов		
Н. контр.		Козлова		
Утв.		Перлов		

2930/1.060 СБ

Секция промежуточная
Сборочный чертеж

Лит.	Масса	Масштаб
И	104	1:20

Лист | Листов 1

Гипростроммаш Москва

7597/1141

409-28-38

Альбом XI | Часть 1

Формат А2

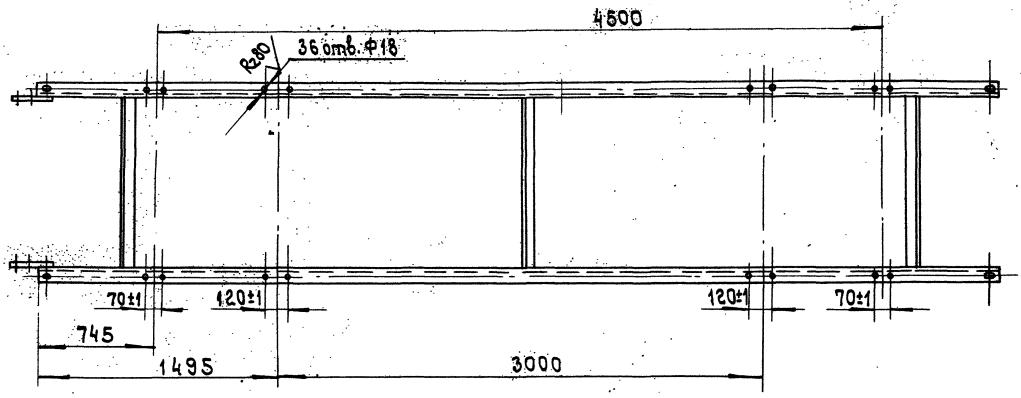

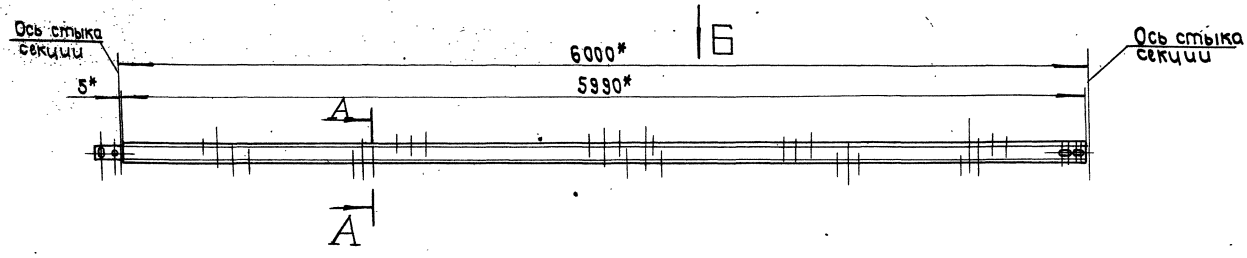

Вид Б

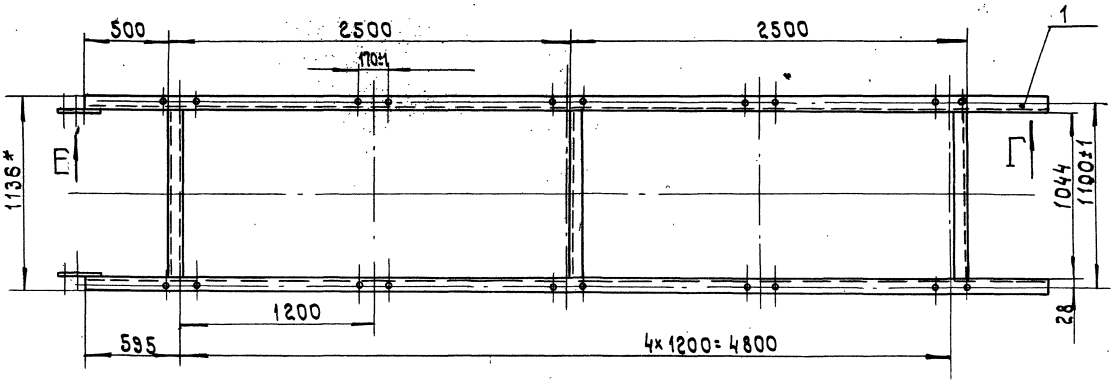

Вид Е
М1:5

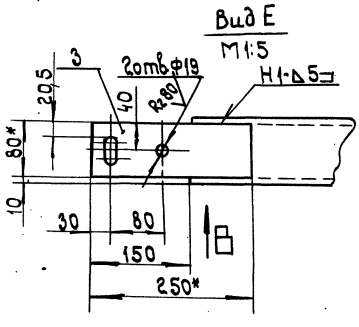

А-А
М1:10

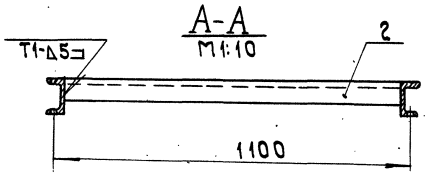

Вид В
М1:5

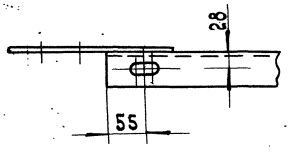

Вид Г
М1:5

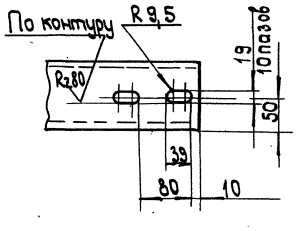

1. Неуказанные предельные отклонения размеров: отверстий - H14, валов - h14, остальных $\pm\frac{IT16}{2}$;
2. *Размеры для справок.
3. Все отверстия обработать по сопрягаемым узлам.
4. Швы сварных соединений по ГОСТ 5264-69.
5. Электрод Э42 ГОСТ 9467-75.
6. Масса наплавленного металла - 0,5 кг (для справок).

7597/114.1

409-28-38
Альбом XI. Часть 1

2930/1.070 СБ

Изм.	Лист	№ докум.	Подп.	Дата
Разраб.		Малышева		12.78
Пров.		Мякишин		
Т.контр.		Шалыгин		
Рук.гр.		Перлов		
Н.контр.		Козлова		
Утв.		Перлов		

Секция промежуточная
Сборочный чертеж.

Лит.	Масса	Масштаб
И	126	1:20
Лист	Листов 1	

Гипростроммаш Москва

Формат А2

Инв.№подл. | Подп. и дата | Взам.инв.№ | Инв.№дубл. | Подп. и дата

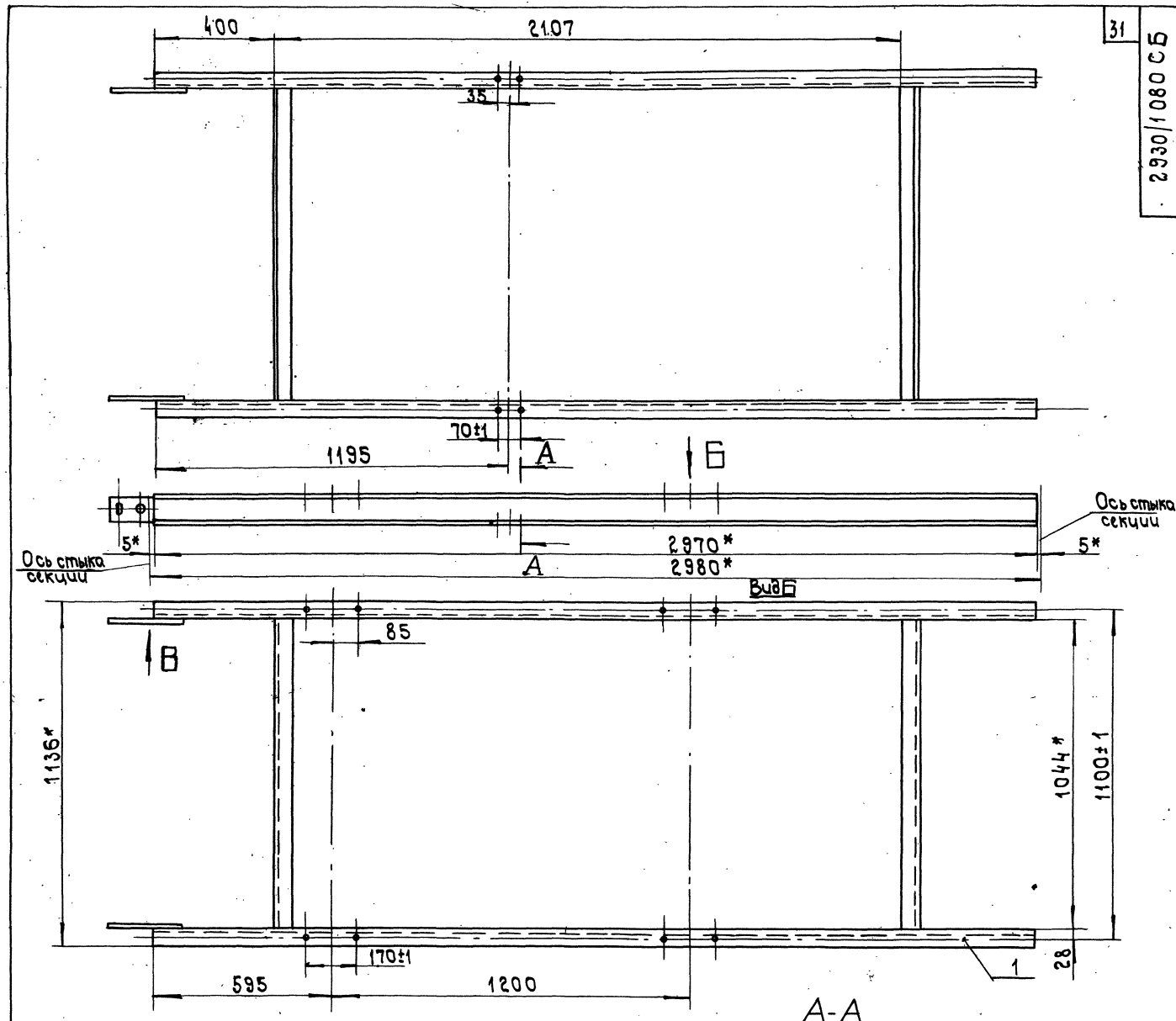

Вид В
М1:5

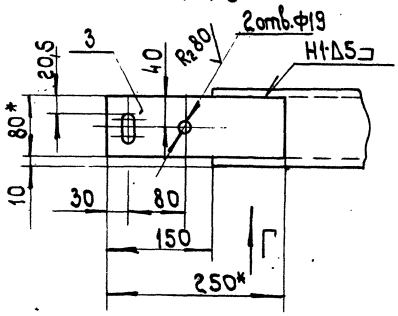

Вид Г
М1:5

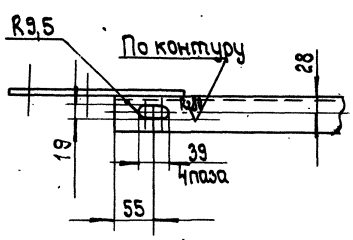

А-А

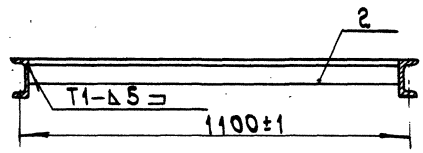

1. Неуказанные предельные отклонения размеров отверстий - H14, валов - h14, остальных $\pm \frac{IT16}{2}$.
2. *Размеры для справок.
3. Все отверстия обработать по сопрягаемым узлам.
4. Швы сварных соединений по ГОСТ 5264-69.
5. Электрод Э42 ГОСТ 9467-75.
6. Масса наплавленного металла - 0,5 кг (для справок).

Изм.	Лист	№ докум.	Подп.	Дата
Разраб.		Малышева		12.78
Пров.		Мякинин		
Т.контр.		Шалдин		
Рук.гр.		Перлов		
Н.контр.		Козлова		
Утв.		Перлов		

409-28-38
Альбом XI | Часть 1
7597/11 ч.1

2930/1.080 СБ

Секция головная
Сборочный чертеж

Лит.	Масса	Масштаб
И	63	1:10

Лист | Листов 1

Гипростроммаш
Москва

Формат А2

Инв.№ подл. | Подп. и дата | Взам.инв.№ | Инв.№ дубл. | Подп. и дата

Формат	Зона	Поз.	Обозначение	Наименование	Кол.	Примечание
				Документация		
12			2930|1.090.СБ	Сборочный чертеж		
				Детали		
11		1	2930|1.091	Стойка	1	
11		2	2930|1.092	Стойка	1	
11		3	2930|1.093	Связь	1	
11		4	2930|1.094	Кронштейн	2	
11		5	2930|1.095	Основание	2	

2930|1.090

Изм.	Лист	№ докум.	Подп.	Дата
Разраб.		Строганова		12.78
Пров.		Мякинин		
Руков.		Перлов		
Н.контр.		Козлова		
Утв.		Перлов		

Стойка

Лит.	Лист	Листов
И	1	1

Гипростроммаш Москва

Формат 11

Инв.№ подл. | Подп. и дата | Взам.инв.№ | Инв.№ дубл. | Подп. и дата

2930|1.091

Rz160 (✓)

32

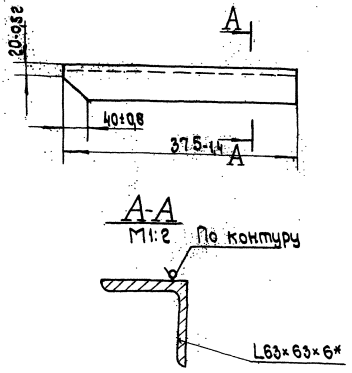

* Размер для справки.

2930|1.091

Изм.	Лист	№ докум.	Подп.	Дата
Разраб.		Строганова		12.78
Пров.		Мякинин		
Т.контр.		Шалдин		
Руков.				
Н.контр.		Козлова		
Утв.		Перлов		

Стойка

Лит.	Масса	Масштаб
И	2,2	1:5

Лист | Листов 1

Уголок Б-63×63×6 ГОСТ 8509-72 / ВСТ3-2 ГОСТ 535-58

Гипростроммаш Москва

Формат 11

Формат	Зона	Поз.	Обозначение	Наименование	Кол.	Примечание
				Документация		
12			2930|1.100 СБ	Сборочный чертеж		
				Детали		
11		1	2930|1.101	Стойка	1	
11		2	2930|1.102	Стойка	1	
11		3	2930|1.103	Связь	1	
11		4	2930|1.093	Связь	2	
11		5	2930|1.094	Кронштейн	2	
11		6	2930|1.095	Основание	2	
				Стандартные изделия		
		7		Болт М12×30.46 ГОСТ 7798-70		
		8		Гайка М12.5 ГОСТ 5915-70		

2930|1.100

Изм.	Лист	№ докум.	Подп.	Дата
Разраб.		Строганова		12.78
Пров.		Мякинин		
Руков.		Перлов		
Н.контр.		Козлова		
Утв.		Перлов		

Стойка

Лит.	Лист	Листов
И	1	1

Гипростроммаш Москва

Формат 11

Инв.№ подл. | Подп. и дата | Взам.инв.№ | Инв.№ дубл. | Подп. и дата

2930|1.092

Rz160 (✓)

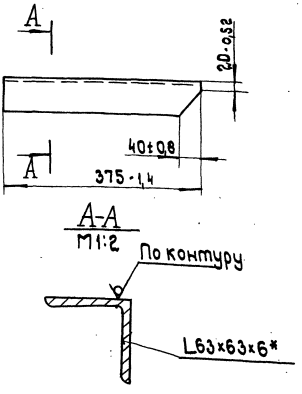

*Размер для справки.

7597|11 ч.1

409-28-39

Альбом XI | Часть 1

2930|1.092

Изм.	Лист	№ докум.	Подп.	Дата
Разраб.		Строганова		12.78
Пров.		Мякинин		
Т.контр.		Шалдин		
Руков.				
Н.контр.		Козлова		
Утв.		Перлов		

Стойка

Лит.	Масса	Масштаб
И	2,2	1:5

Лист | Листов 1

Уголок Б-63×63×6 ГОСТ 8509-72 / ВСТ3-2 ГОСТ 535-58

Гипростроммаш Москва

Формат 11

Инв.№ подл. | Подп. и дата | Взам.инв.№ | Инв.№ дубл. | Подп. и дата

2930|1.090 СБ

33

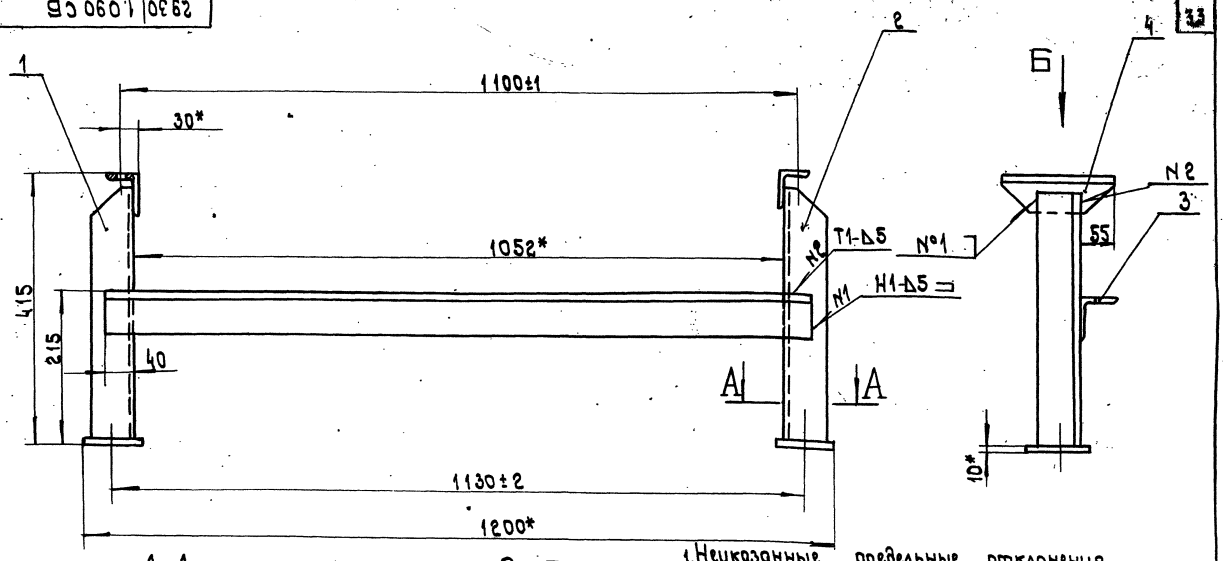

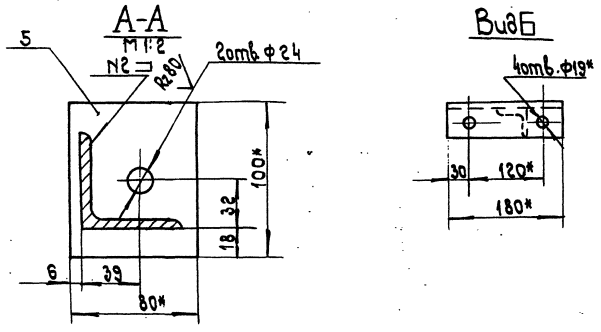

1. Неуказанные предельные отклонения размеров: отверстий - Н14, валов - h14, остальных ± $\frac{JT16}{2}$.
2. *Размеры для справок.
3. Швы сварных соединений по ГОСТ 5264-69.
4. Электрод Э42 ГОСТ 9467-75.
5. Масса наплавленного металла - 0,2кг (для справок).

Изм.	Лист	№ докум.	Подп.	Дата	2930|1.090СБ		
Разраб.		Строганова		12.78	Стойка Сборочный чертеж	Лит. И	Масса 12	Масштаб 1:5
Пров.		Мякинин				Лист	Листов 1
Т.контр.		Шалдин				Гипростроммаш Москва	
Руков.		Перлов					
Н.контр.		Козлова					
Утв.		Перлов					

Формат 11

Инв.№подл. | Подп. и дата | Взам.инв.№ | Инв.№дубл. | Подп. и дата

2930|1.100 СБ

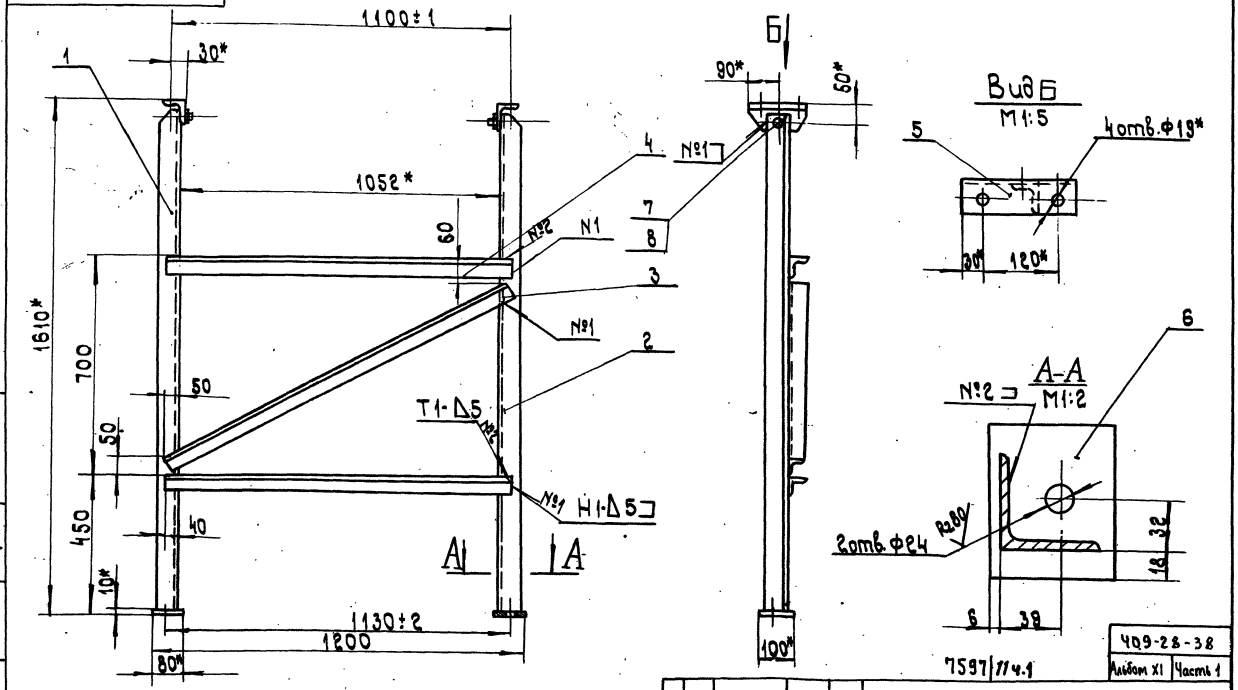

1. Неуказанные предельные отклонения размеров: отверстий - Н14, валов - h14, остальных ± $\frac{JT16}{2}$.
2. *Размеры для справок.
3. Швы сварных соединений по ГОСТ 5264-69.
4. Электрод Э42 ГОСТ 9467-75.
5. Масса наплавленного металла - 0,3кг (для справок).

409-28-38

Альбом XI | Часть 1

7597|11ч.1

Изм.	Лист	№ докум.	Подп.	Дата	2930|1.100 СБ		
Разраб.		Строганова		12.78	Стойка Сборочный чертеж	Лит. И	Масса 12	Масштаб 1:10
Пров.		Мякинин				Лист	Листов 1
Т.контр.		Шалдин				Гипростроммаш Москва	
Руков.		Перлов					
Н.контр.		Козлова					
Утв.		Перлов					

Формат 12

Инв.№подл. | Подп. и дата | Взам.инв.№ | Инв.№дубл. | Подп. и дата

Формат	Зона	Поз.	Обозначение	Наименование	Кол.	Примечание
				Документация		
22			2930/1.110.СБ	Сборочный чертеж		
				Детали		
11		1	2930/1.111	Балка	2	
11		2	2930/1.112	Ребро	4	
11		3	2930/1.113	Плита	4	
11		4	2930/1.114	Ребро	4	
11		5	2930/1.115	Упор	4	
11		6	2930/1.116	Балка	2	

Инв.№подл. | Подп. и дата | Взам. инв.№ | Инв.№дубл. | Подп. и дата

Изм.	Лист	№докум.	Подп.	Дата
Разраб.		Строганова		12.78
Пров.		Мякинин		
Руков.		Перлов		
Н.контр.		Козлова		
Утв.		Перлов		

2930/1.110

Рама натяжного устройства

Лит.	Масса	Масштаб
Лист	Листов 1	

Гипростроммаш Москва

Формат 11

Формат	Зона	Поз.	Обозначение	Наименование	Кол.	Примечание
				Документация		
22			2930/1.120 СБ	Сборочный чертеж		
				Детали		
11		1	2930/1.121	Стенка	2	
11		2	2930/1.122	Ребро	2	
11		3	2930/1.123	Стенка	1	
11		4	2930/1.124	Крышка	1	
11		5	2930/1.125	Опора	1	
11		6	2930/1.126	Лапка	4	
11		7	2930/1.127	Крышка	1	
11		8	2930/1.128	Платик	2	
11		9	2930/1.129	Стенка	1	
11		10	2930/1.131	Ребро	4	

34

Инв.№подл. | Подп. и дата | Взам. инв.№ | Инв.№дубл. | Подп. и дата

Изм.	Лист	№докум.	Подп.	Дата
Разраб.		Малышева		12.78
Пров.		Мякинин		
Руков.		Перлов		
Н.контр.		Козлова		
Утв.		Перлов		

2930/1.120

Воронка

Лит.	Масса	Масштаб
Лист	Листов 1	

Гипростроммаш Москва

Формат 11

2930/1.121

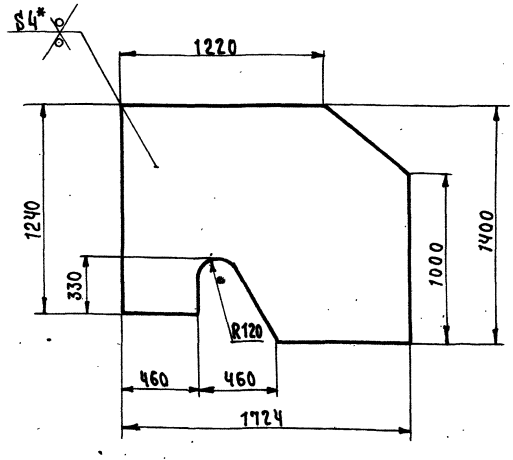

1. Неуказанные предельные отклонения размеров: валов - h14, остальных - $\pm \frac{IT16}{2}$;
2. * Размер для справки.

Инв.№подл. | Подп. и дата | Взам. инв.№ | Инв.№дубл. | Подп. и дата

Изм.	Лист	№докум.	Подп.	Дата
Разраб.		Малышева		12.78
Пров.		Мякинин		
Т.контр.		Шалдин		
Руков.				
Н.контр.		Козлова		
Утв.		Перлов		

2930/1.121

Стенка

Лит.	Масса	Масштаб
И	68	1:20
Лист	Листов 1	

Лист Б-ПН-4 ГОСТ 19903-74 / Ст 3-2 ГОСТ 14637-69

Гипростроммаш Москва

Формат 11

2930/1.122

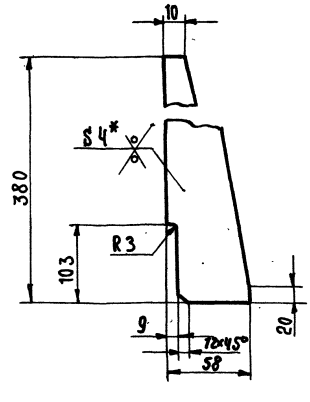

1. Неуказанные предельные отклонения размеров валов - h14; остальных - $\pm \frac{IT16}{2}$;
2. * Размер для справки.

7597/114.1

409-28-38
Альбом XI | Часть 1

Инв.№подл. | Подп. и дата | Взам. инв.№ | Инв.№дубл. | Подп. и дата

Изм.	Лист	№докум.	Подп.	Дата
Разраб.		Малышева		12.78
Пров.		Мякинин		
Т.контр.		Шалдин		
Руков.				
Н.контр.		Козлова		
Утв.		Перлов		

2930/1.122

Ребро

Лит.	Масса	Масштаб
И	0.42	1:2
Лист	Листов 1	

Лист Б-ПН-4 ГОСТ 19903-74 / Ст 3-2 ГОСТ 14637-69

Гипростроммаш Москва

Формат 11

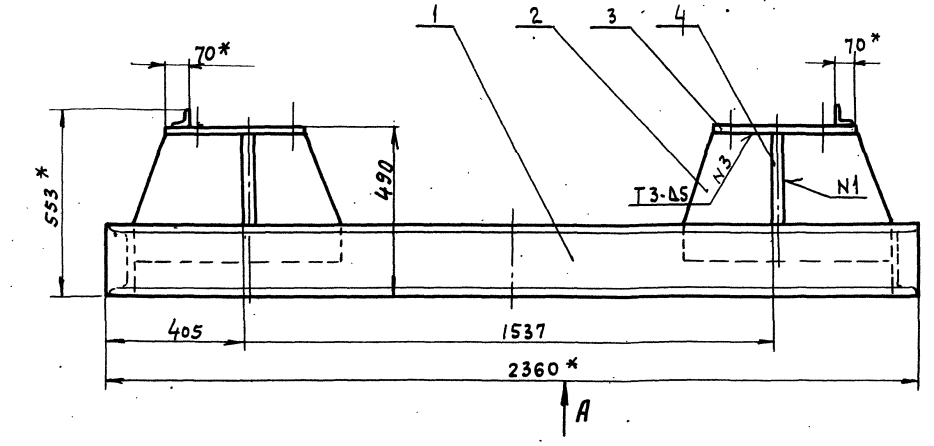

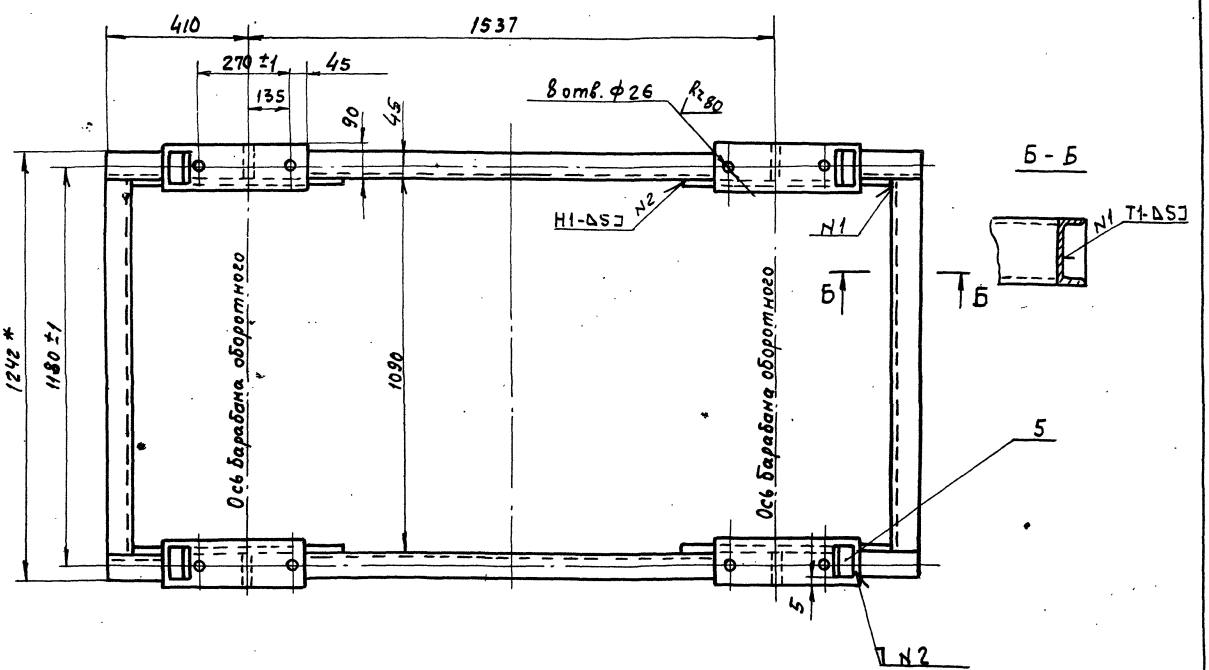

Вид А

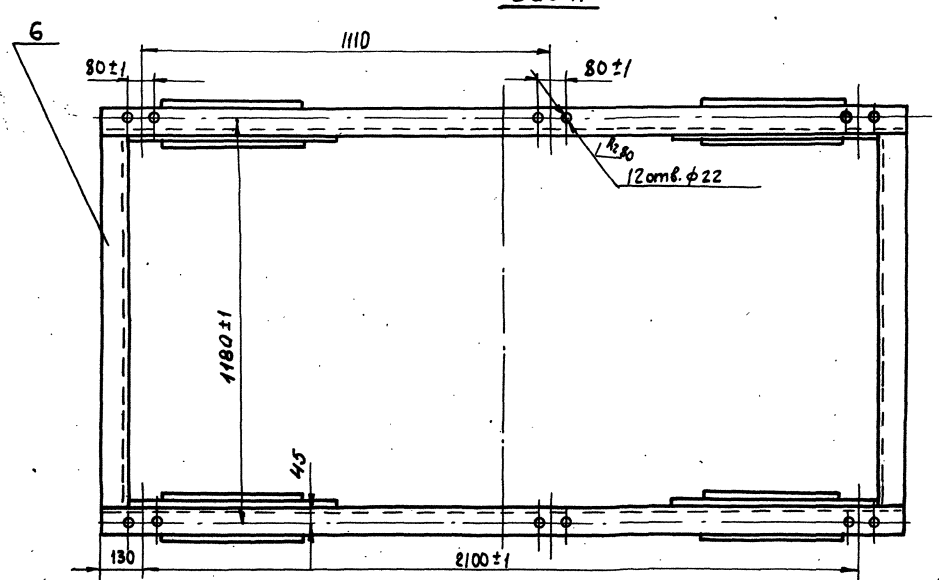

1. Неуказанные предельные отклонения размеров: отверстий - H14, валов - h14, остальных $\pm \frac{IT16}{2}$
2. * Размеры для справок.
3. Швы сварных соединений по ГОСТ 5264-69.
4. Электрод Э42 ГОСТ 9467-75
5. Масса наплавленного металла - 3 кг (для справок)

7597/11 ч.1

409-2.8-38
Альбом XI | Часть 1

Изм.	Лист	№ докум.	Подп.	Дата
Разраб.		Стрижанов		12.78
Пров.		Мякинин		
Т. контр.		Шалдин		
Рукав.		Перлов		
Н. контр.		Козлова		
Утв.		Перлов		

2930/1.110.СБ

Рама натяжного устройства

Сборочный чертеж

Лит.	Масса	Масштаб
И	228	1:10

Лист | Листов 1

Типростроммаш Москва

Формат А2

Инв. № подл. | Подп. и дата | Взам. инв. № | Инв. № дубл. | Подп. и дата

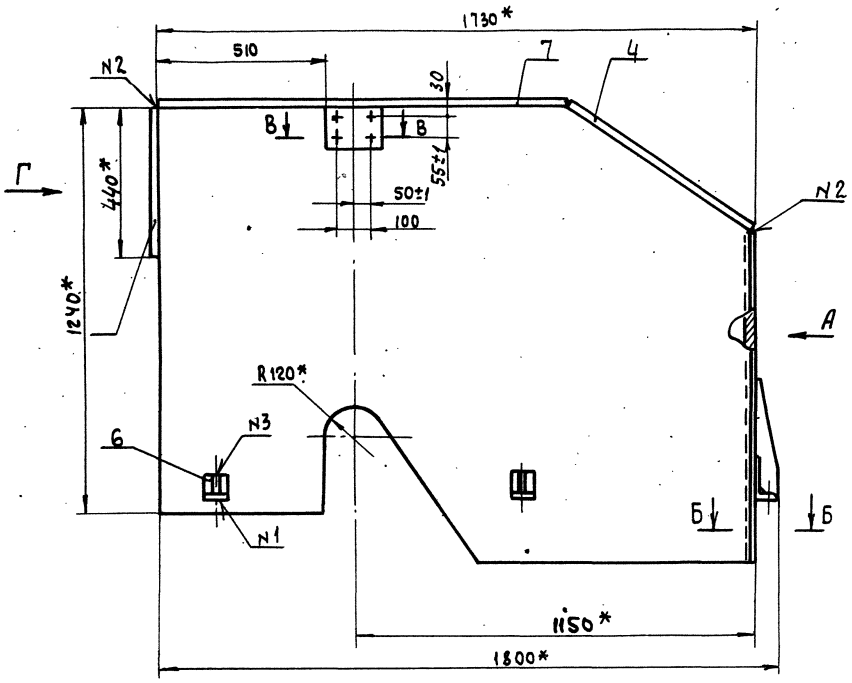

Вид Г

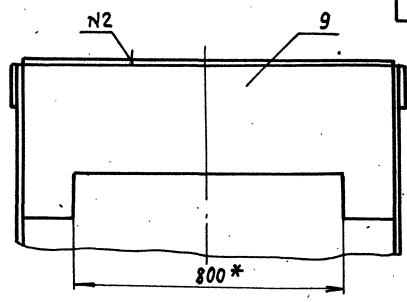

Б-Б
М1:1

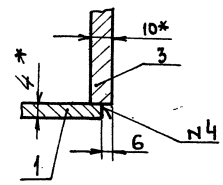

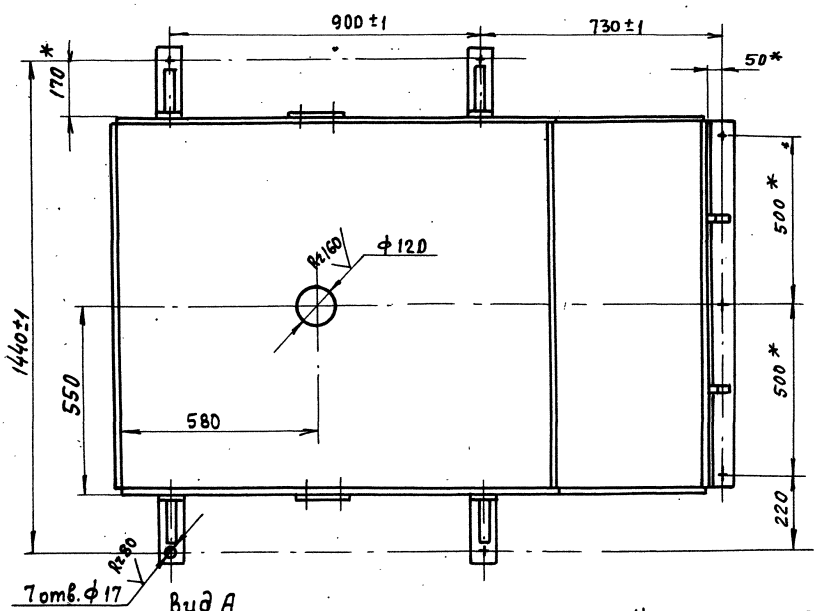

Вид А

В-В
М1:1

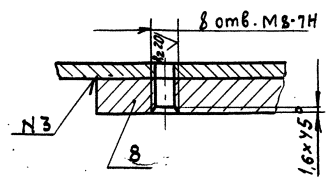

1. Неуказанные предельные отклонения размеров: отверстий - H14, остальных - $\pm \frac{IT16}{2}$;
2. * Размеры для справок.
3. Швы сварных соединений по ГОСТ 5264-69
4. Электрод Э42 ГОСТ 9467-75
5. Масса наплавленного металла - 5кг (для справок)

Номер шва	Шов
N1	Т1-△4
N2	У4-△4
N3	Н1-△4 ⊐
N4	У2-△4

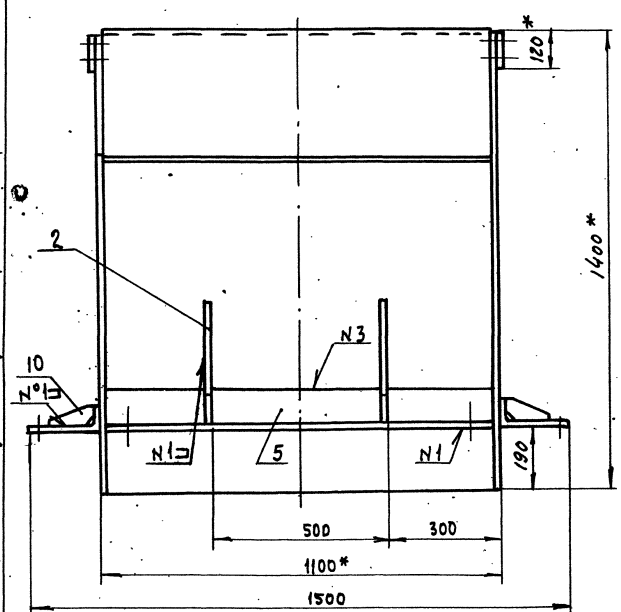

7597/11ч.1

409-28-38
Альбом XI Часть 1

2930/1.120 СБ

Изм.	Лист	№ докум.	Подп.	Дата
Разраб.		Малышева		12.78
Пров.		Мякинин		
Т.контр.		Шалдин		
Руков.		Перлов		
Н.контр.		Козлова		
Утв.		Перлов		

Воронка
Сборочный чертеж

Лит	Масса	Масштаб
И	315	1:10

Лист Листов 1

Гипростроммаш Москва

Формат А2

Инв.№ подл. | Подп. и дата | Взам. инв.№ | Инв.№ дубл. | Подп. и дата

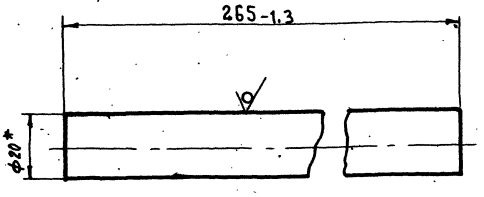

* Размер для справки

Изм.	Лист	№ докум.	Подп.	Дата
Разраб.		Кулагин		12.78
Пров.		Мякинин		
Т. контр.		Шаладин		
Рук.				
Н. контр.		Козлова		
Утв.		Перлов		

2930/1.155

Пруток

Круг В-20 ГОСТ 2590-71 / Ст.3пс2 ГОСТ 535-58

Лит.	Масса	Масштаб
И	0,65	1:1
Лист	Листов 1	

Гипростроммаш Москва

Формат 11

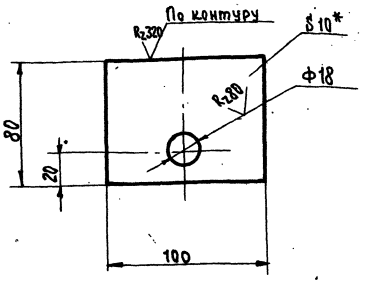

1. Неуказанные предельные отклонения размеров: отверстия - H14, валов - h14 остальных $\pm \frac{JT16}{2}$
2* Размер для справки

2930/1.156

Плита

Лист Б-ПН-10 ГОСТ 19903-74 / Вст3-2 ГОСТ 14637-70

Лит.	Масса	Масштаб
И	0,6	1:5
Лист	Листов 1	

Гипростроммаш Москва

Формат 11

Формат	Зона	Поз.	Обозначение	Наименование	Кол.	Примечание
				Документация		
12			2930/1.130 СБ	Сборочный чертеж		
				Детали		
11		1	2930/1.132	Обечайка	1	
11		2	2930/1.133	Стенка	2	

Изм.	Лист	№ докум.	Подп.	Дата
Разраб.		Кулагин		12.78
Пров.		Мякинин		
Рук.		Мякинин		
Н. контр.		Козлова		
Утв.		Перлов		

2930/1.130

Ограждение

Лит.	Лист	Листов
И		1

Гипростроммаш Москва

Формат 11

Формат	Зона	Поз.	Обозначение	Наименование	Кол.	Примечание
				Документация		
12			2930/1.140 СБ	Сборочный чертеж		
				Детали		
11		1	2930/1.141	Обечайка	1	
11		2	2930/1.142	Стенка	2	

Изм.	Лист	№ докум.	Подп.	Дата
Разраб.		Кулагин		12.78
Пров.		Мякинин		
Рук.		Мякинин		
Н. контр.		Козлова		
Утв.		Перлов		

2930/1.140

Ограждение

Лит.	Лист	Листов
И		1

Гипростроммаш Москва

Формат 11

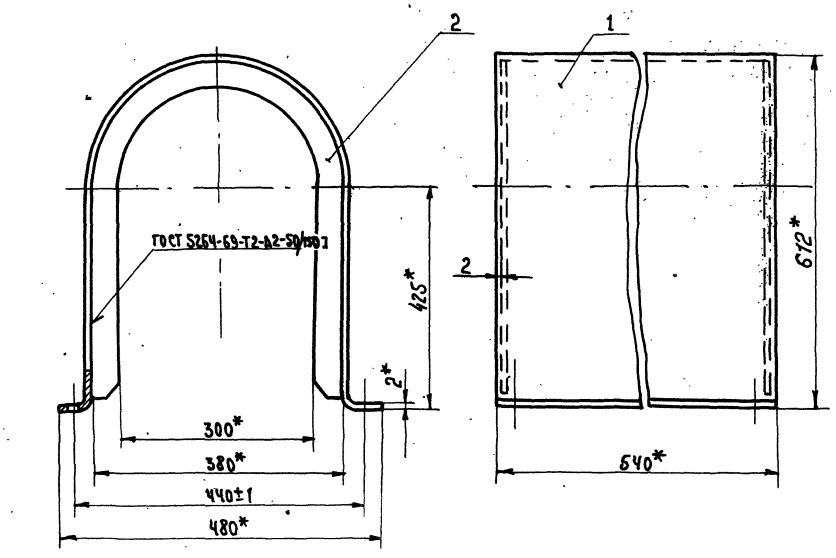

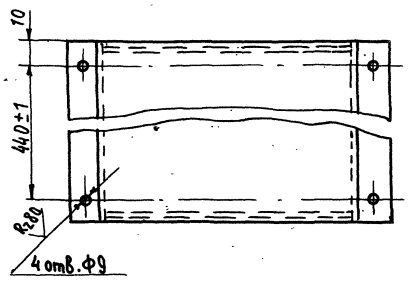

1. Неуказанные предельные отклонения размеров: отверстия Н14, остальных $\pm \frac{IT16}{2}$
2*. Размеры для справок
3. Электрод Э42 ГОСТ 9467-75

Изм.	Лист	№ докум.	Подп.	Дата
Разраб.		Кулагин		12.78
Пров.		Мякинин		
Т.контр.		Шалдин		
Рук.гр.		Мякинин		
Н.контр.		Козлова		
Утв.		Перлов		

2930/1.140.СБ

Ограждение
Сборочный чертеж

Лит.	Масса	Масштаб
И	12,2	1:5
Лист	Листов 1	

Гипростроммаш Москва

Формат 12

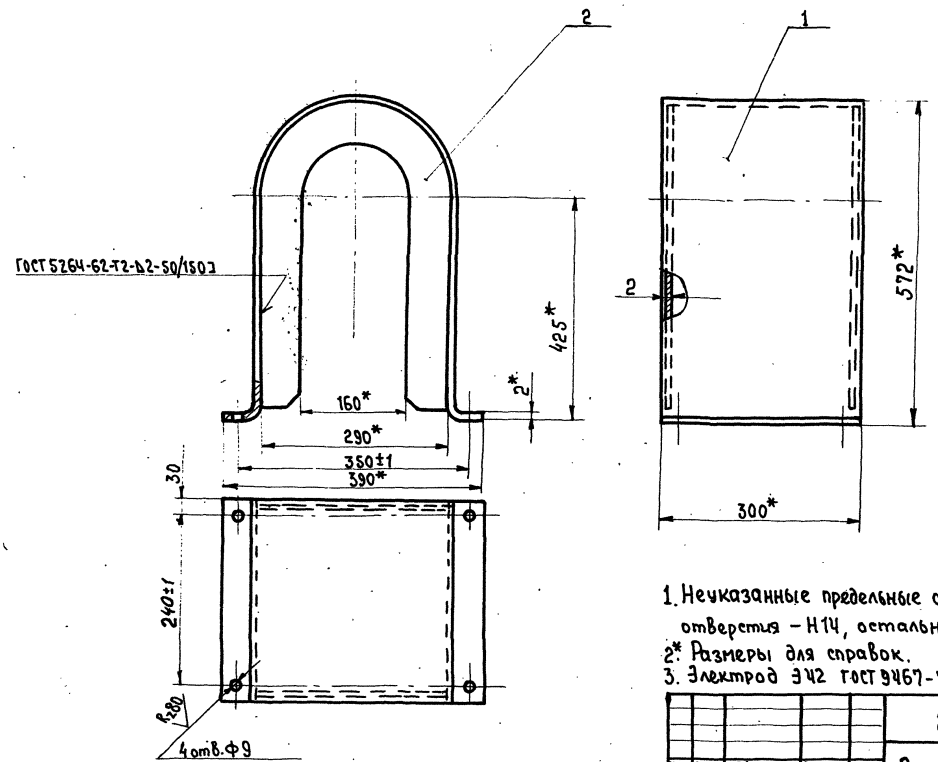

1. Неуказанные предельные отклонения размеров: отверстия – Н14, остальных $\pm \frac{IT16}{2}$
2*. Размеры для справок.
3. Электрод Э42 ГОСТ 9467-75

7597/114.1

409-2.8-38
Альбом XI | Часть 1

Изм.	Лист	№ докум.	Подп.	Дата
Разраб.		Кулагин		12.78
Пров.		Мякинин		
Т.контр.		Шалдин		
Рук.гр.		Мякинин		
Н.контр.		Козлова		
Утв.		Перлов		

2930/1.130СБ

Ограждение
Сборочный чертеж

Лит.	Масса	Масштаб
И	7,6	1:5
Лист	Листов 1	

Гипростроммаш Москва

Формат 12

Инв.№подл. | Подп. и дата | Взам.инв.№ | Инв.№дубл. | Подп. и дата

Формат	Зона	Поз.	Обозначение	Наименование	Кол.	Примечание
				Документация		
22			2930/1.150.СБ	Сборочный чертеж		
				Детали		
11		1	2930/1.151	Планка	2	
11		2	2930/1.152	Перила	2	
11		3	2930/1.153	Опора	2	
11		4	2930/1.154	Пруток	5	
11		5	2930/1.155	Пруток	3	
11		6	2930/1.156	Плита	2	

Инв.№подл. | Подп. и дата | Взам.инв.№ | Инв.№дубл. | Подп. и дата

Изм.	Лист	№ докум.	Подп.	Дата
Разраб.		Строганова		12.78
Пров.		Доброва		
Руков.		Перлов		
Н.контр.		Козлова		
Утв.		Перлов		

2930/1.150

Лестница

Лит.	Масса	Масштаб
Лист	Листов	
	1	

Гипростроммаш Москва

Формат 11

Формат	Зона	Поз.	Обозначение	Наименование	Кол.	Примечание 39
				Документация		
22			2930/1.160СБ	Сборочный чертеж		
				Детали		
12		1	2930/1.161	Поручень	1	
11		2	2930/1.162	Стойка	4	
11		3	2930/1.163	Стойка	4	
11		4	2930/1.164	Перемычка	1	
11		5	2930/1.165	Перемычка	1	
11		6	2930/1.166	Бортик	1	
11		7	2930/1.167	Бортик	1	

Инв.№подл. | Подп. и дата | Взам.инв.№ | Инв.№дубл. | Подп. и дата

Изм.	Лист	№ докум.	Подп.	Дата
Разраб.		Строганова		12.78
Пров.		Доброва		
Рукав.		Перлов		
Н.контр.		Козлова		
Утв.		Перлов		

2930/1.160

Ограждение

Лит.	Масса	Масштаб
Лист	Листов	
	1	

Гипростроммаш Москва

Формат 11

Формат	Зона	Поз.	Обозначение	Наименование	Кол.	Примечание
				Документация		
12			2930/1.170.СБ	Сборочный чертеж		
				Детали		
11		1	2930/1.171	Поручень	1	
11		2	2930/1.162	Стойка	4	

Инв.№подл. | Подп. и дата | Взам.инв.№ | Инв.№дубл. | Подп. и дата

Изм.	Лист	№ докум.	Подп.	Дата
Разраб.		Строганова		12.78
Пров.		Доброва		
Рукав.		Перлов		
Н.контр.		Козлова		
Утв.		Перлов		

2930/1.170

Ограждение

Лит.	Масса	Масштаб
Лист	Листов	
	1	

Гипростроммаш Москва

Формат 11

2930/1.171

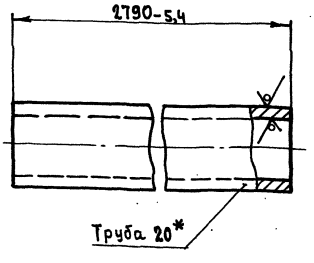

*Размер для справки

7587/11 ч.1

409-28-38 Альбом XI Часть 1

Инв.№подл. | Подп. и дата | Взам.инв.№ | Инв.№дубл. | Подп. и дата

Изм.	Лист	№ докум.	Подп.	Дата
Разраб.		Строганова		12.78
Пров.		Доброва		
Т.контр.		Шалдин		
Рукав.				
Н.контр.		Козлова		
Утв.		Перлов		

Поручень

Труба 20 ГОСТ 3262-75

Лит.	Масса	Масштаб
И	5,7	1:1
Лист	Листов 1	

Гипростроммаш Москва

Формат 11

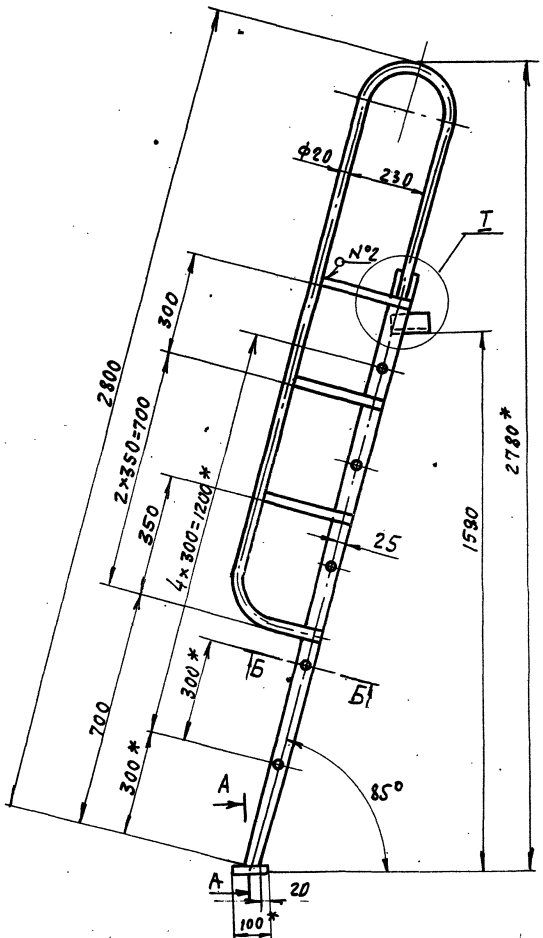

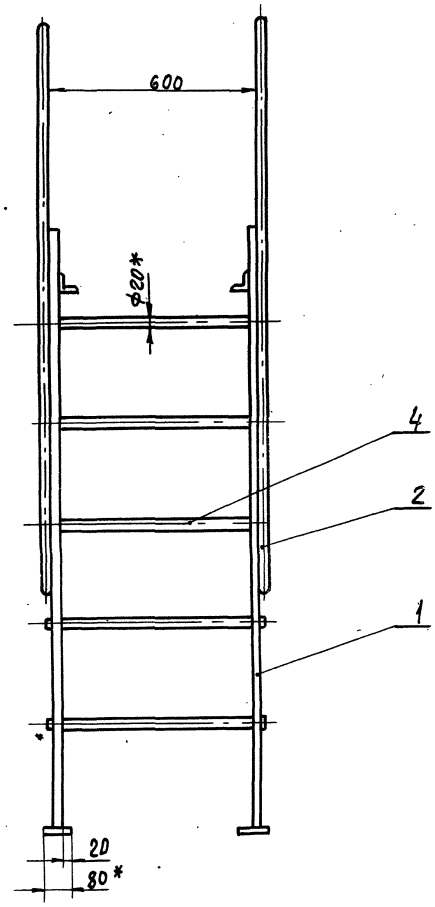

Б-Б
М1:1

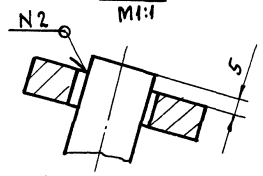

В-В повернуто
М1:2

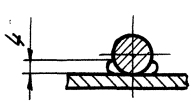

I
М1:2

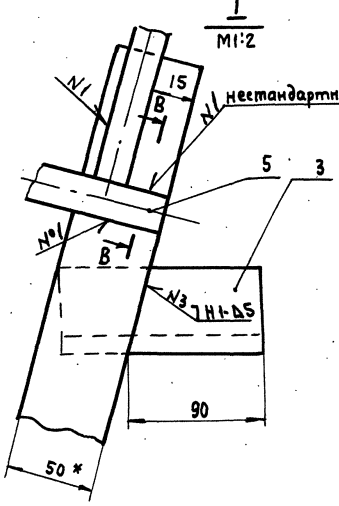

А-А
М1:2

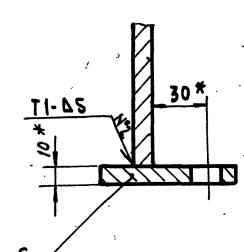

1. Неуказанные предельные отклонения размеров: отверстий - $H14$, валов - $h14$, остальных $\pm \frac{JT16}{2}$
2. * Размеры для справок
3. Швы сварных соединений по ГОСТ 5264-69
4. Электрод Э42 ГОСТ 9467-75
5. Масса наплавленного металла - 0,3 кг (для справок)

7597/11 ч.1

409-28-38
Альбом XI | Часть 1

Изм.	Лист	№ докум.	Подп.	Дата
Разраб.		Строганова		12.79
Пров.		Мякинин		
Т.контр.		Шалдин		
Руков.		Перлов		
Н.контр.		Козлова		
Утв.		Перлов		

2930/1.150. СБ

Лестница
Сборочный чертеж

Лит.	Масса	Масштаб
И	44	1:10

Лист | Листов 1

Гипростроммаш
Москва

Формат А2

Инв. N подл. | Подп. и дата | Взам. инв. N | Инв. N дубл. | Подп. и дата

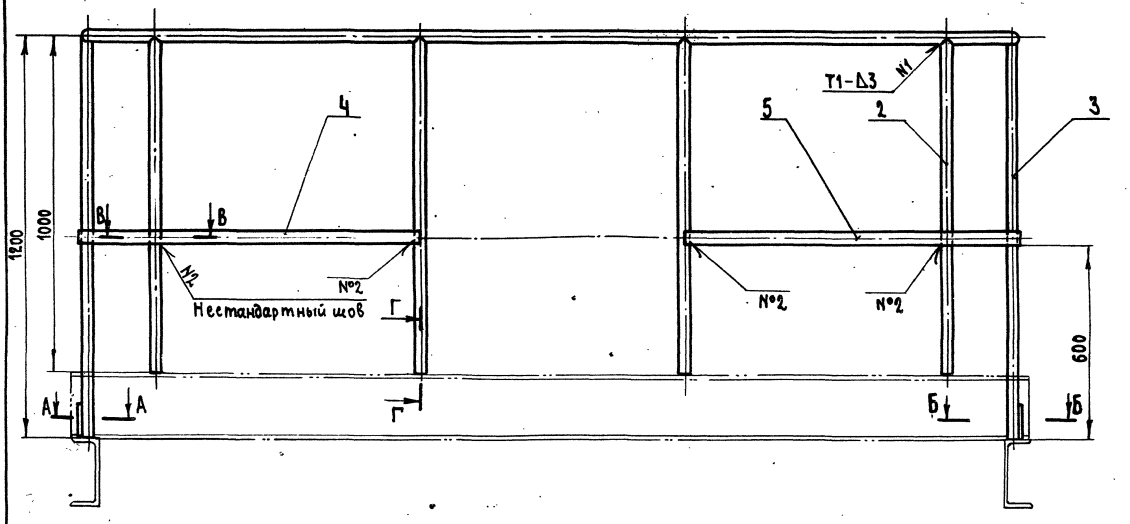

А-А

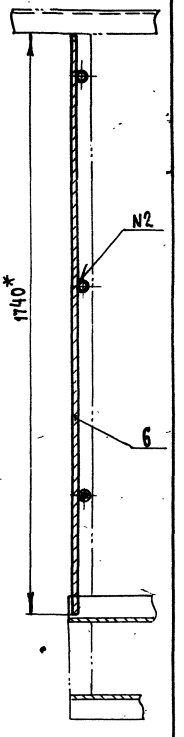

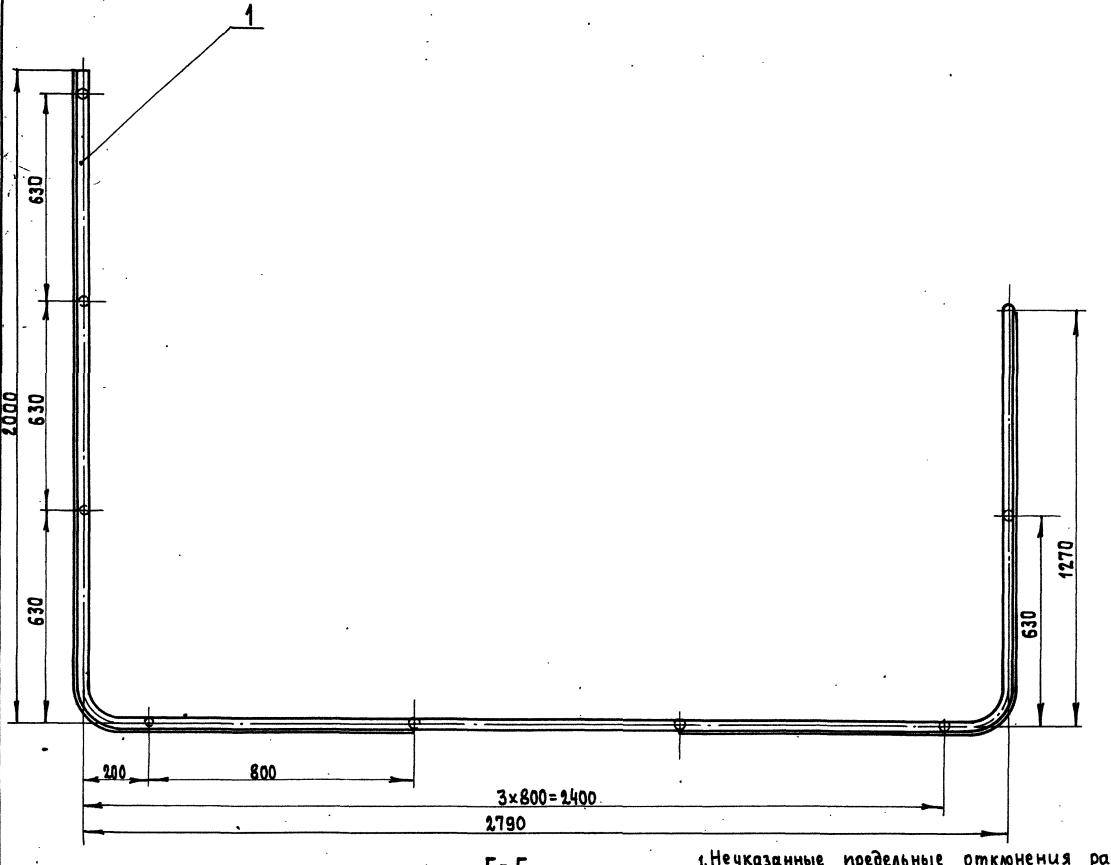

Б-Б

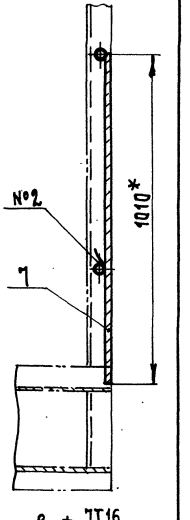

В-В
М1:1

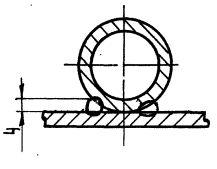

Г-Г
М1:1

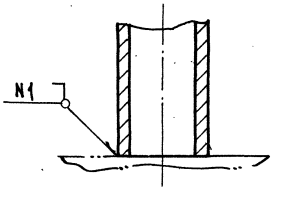

1. Неуказанные предельные отклонения размеров: $\pm \frac{JT16}{2}$
2. *Размеры для справок
3. Швы сварных соединений по ГОСТ 5264-69
4. Электрод Э42 ГОСТ 9467-75.
5. Масса наплавленного металла кг 0,5 (для справок) 7597/11 ч.1

409-28-38
Альбом XI | Часть 1

Изм.	Лист	№ докум.	Подп.	Дата
Разраб.		Строганова		12.78
Пров.		Доброва		
Т.контр.		Шалдин		
Рукав.		Перлов		
Н.контр		Козлова		
Утв.		Перлов		

2930/1.160.СБ

Ограждение
Сборочный чертеж

Лит.	Масса	Масштаб
И	47	1:10

Лист | Листов 1

Гипростроммаш
Москва

Формат А2

Инв. № подл. | Подп. и дата | Взам. инв. № | Инв. № дубл. | Подп. и дата

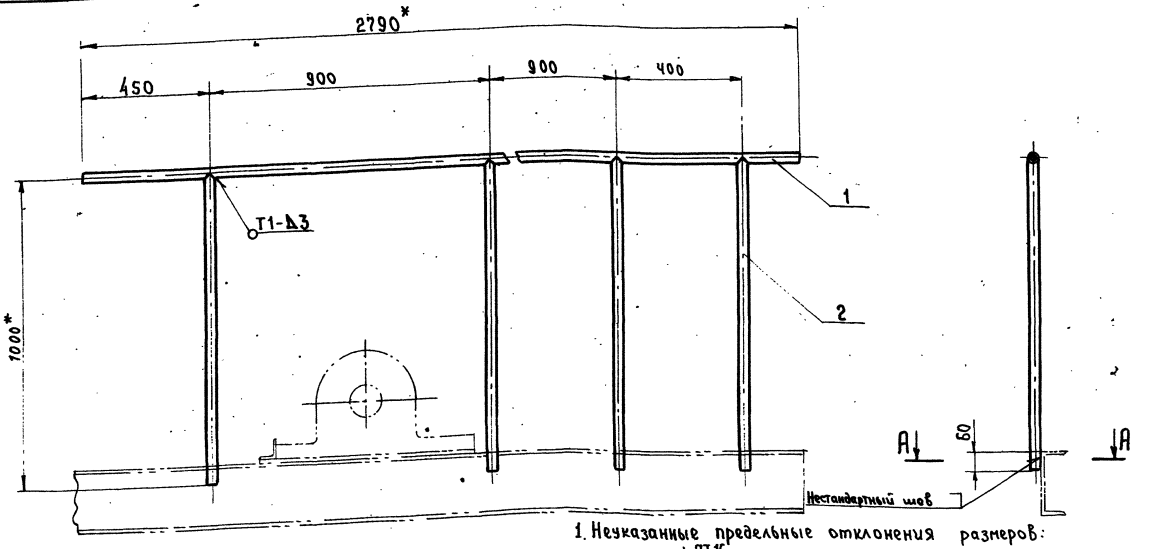

1. Неуказанные предельные отклонения размеров: $\pm \frac{IT16}{2}$
2. *Размеры для справок
3. Швы сварных соединений по ГОСТ 5264-69
4. Электрод Э42 ГОСТ 9467-75.
5. Масса наплавленного металла 2кг (для справок)

А – А
М 1:1

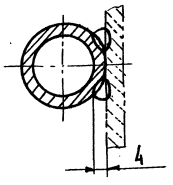

Изм.	Лист	№ докум.	Подп.	Дата
Разраб.		Строганова		12.78
Пров.		Добрава		
Т.контр.		Шайдин		
Рук.в.		Перлов		
Н.контр.		Козлова		
Утв.		Перлов		

2930/1.170 СБ

Ограждение
Сборочный чертеж

Лит.	Масса	Масштаб
И	11,3	1:10
Лист	Листов 1	

Гипростроммаш
Москва

Формат 12

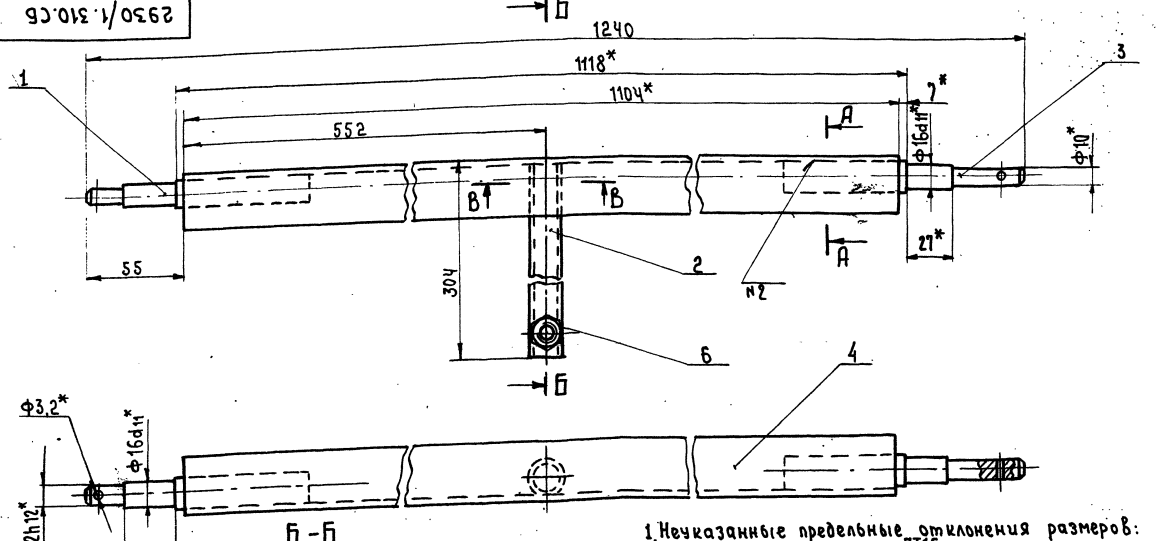

Б – Б
М 1:1

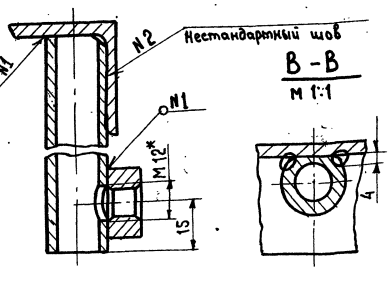

А – А
М 1:1

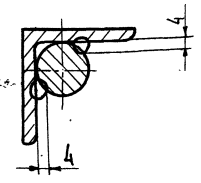

В – В
М 1:1

1. Неуказанные предельные отклонения размеров: Валов – h14, остальных $\pm \frac{IT16}{2}$
2. *Размеры для справок
3. Швы сварных соединений по ГОСТ 5264-69
4. Электрод Э42 ГОСТ 9467-75
5. Масса наплавленного металла – 0,1 кг. (для справок)

7597/114.1

409-28-38
Альбом XI Часть 1

Изм.	Лист	№ докум.	Подп.	Дата
Разраб.		Строганова		12.78
Пров.		Добрава		
Т.контр.		Шайдин		
Рук.в.		Перлов		
Н.контр.		Козлова		
Утв.		Перлов		

2930/1.290.СБ

Траверса
Сборочный чертеж

Лит.	Масса	Масштаб
И	3	1:2
Лист	Листов 1	

Гипростроммаш
Москва

Формат 12

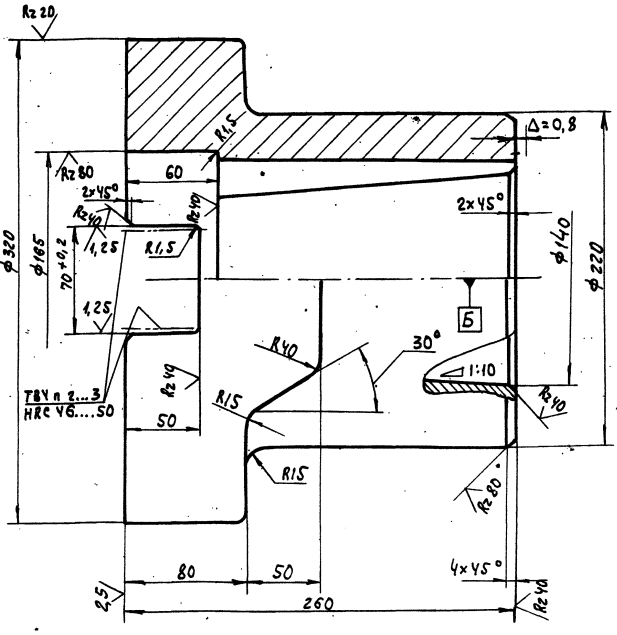

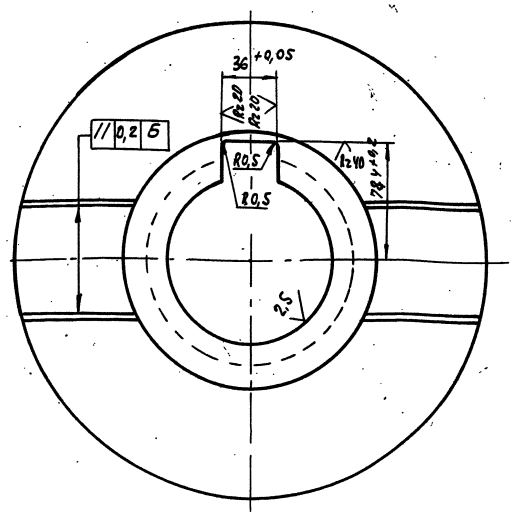

Неуказанные предельные отклонения размеров отверстия - И14, валов - h14, остальных - $\pm \frac{IT16}{2}$

Изм.	Лист	№ докум.	Подп.	Дата
Разраб.		Айтбаева		12.78
Пров.		Мякинин		
Т.контр.		Шалдин		
Руков.				
Н.контр.		Козлова		
Утв.		Перлов		

2930/1. 184

Полумуфта

Лит.	Масса	Масштаб
И	60	1:2

Лист | Листов 1

Сталь 45 Л-III ГОСТ 977-75

Гипростроммаш Москва

Формат	Зона	Поз.	Обозначение	Наименование	Кол.	Примечание
				Документация		
12			2930/1. 190 СБ	Сборочный чертеж		
				Детали		
12		1	2930/1. 191	Полумуфта	1	
12		2	2930/1. 192	Полумуфта	1	
11		3	2930/1. 193	Палец	10	
11		4	2930/1. 194	Втулка распорная	10	
11		5	2930/1. 195	Втулка упругая	10	
				Стандартные изделия		
		7		Винт М12×25.66 ГОСТ 1476-75	1	
		8		Гайка М12-050 ГОСТ 5927-70	10	
		9		Шайба пружинная 12Н65Г ГОСТ 6402-70	10	
		10		Кольцо 110 ГОСТ 2833-65	1	

Изм.	Лист	№ докум.	Подп.	Дата
Разраб.		Кулагин		12.78
Пров.		Айтбаева		
Руков.		Мякинин		
Н.контр.		Козлова		
Утв.		Перлов		

2930/1. 190

Муфта упругая втулочно-пальцевая 1000-60-2,1-65-1,1 ГОСТ 21424-75

Лит.	Лист	Листов
И		1

Гипростроммаш Москва

Копировал: Формат 11

Формат	Зона	Поз.	Обозначение	Наименование	Кол.	Примечание
				Документация		
12			2930/1. 180 СБ	Сборочный чертеж		
				Детали		
12		1	2930/1. 181	Полумуфта	1	
12		2	2930/1. 182	Диск	1	
11		3	2930/1. 183	Втулка	1	
12		4	2930/1. 184	Полумуфта	1	
				Стандартные изделия		
		5		Винт М12×40.66 ГОСТ 1476-75	2	
		7		Масленка 3,2.1.Ц6 ГОСТ 19853-74	2	
				Материалы		
		8		Проволока 1,6 ГОСТ 3282-46	0,6 л/м	

409-28-38

7597 | 114.1 | Альбом XI | Часть 1

Изм.	Лист	№ докум.	Подп.	Дата
Разраб.		Кулагин		12.78
Пров.		Айтбаева		
Руков.		Мякинин		
Н.контр.		Козлова		
Утв.		Перлов		

2930/1. 180

Муфта кулачково-дисковая 1600-130-1,1-140-2,1 ГОСТ 20720-75

Лит.	Лист	Листов
И		1

Гипростроммаш Москва

Копировал: Формат 11

Инв. № подл. | Подп. и дата | Взам. инв. № | Инв. № дубл. | Подп. и дата

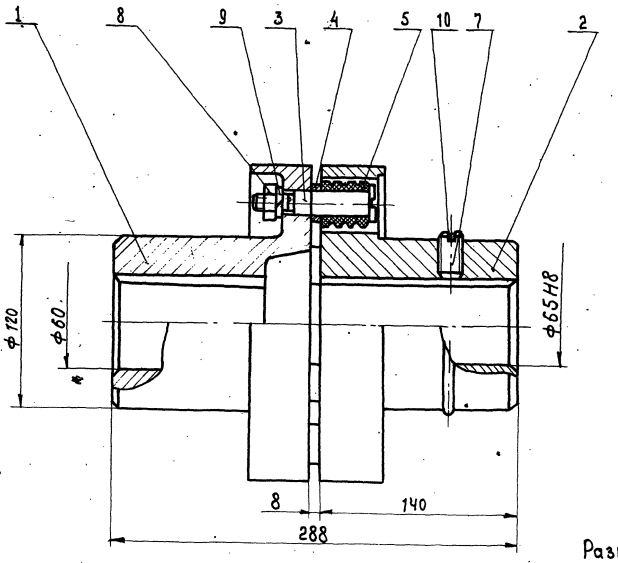

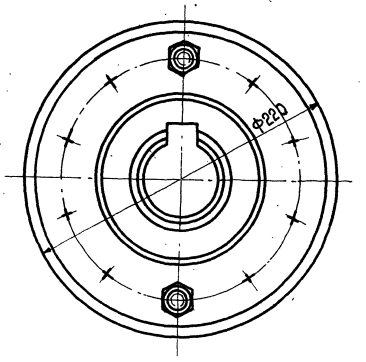

Размеры для справок

					2930/1.190СБ		
Изм.	Лист	№ докум.	Подп.	Дата	Муфта упругая-втулочно-пальцевая 1000-60-2.1-65-1.1 ГОСТ 21424-75 Сборочный чертеж	Лит.	Масса	Масштаб
Разраб.		Кулагин		14.78		И	28	1:2
Пров.		Айтбаева				Лист	Листов 1	
Т.контр.		Шалдин				Гипростроммаш Москва		
Рукав.		Мякинин						
Н.контр.		Козлова						
Утв.		Перлов						

Формат 12

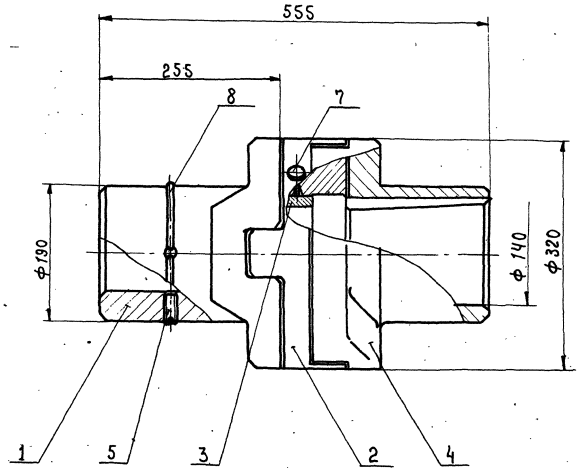

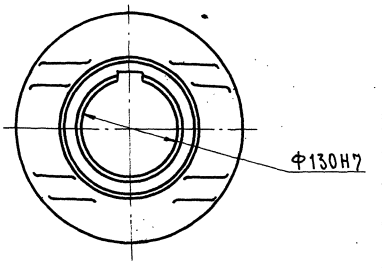

Размеры для справок.

					7597/11ч.1		409-28-38 Альбом XI Часть 1
					2930/1.180 СБ		
Изм.	Лист	№ докум.	Подп.	Дата	Муфта кулачково-дисковая 1600-130-1.1-140-2.1 ГОСТ 20720-75 Сборочный чертеж	Лит.	Масса	Масштаб
Разраб.		Кулагин		14.78		И	140	1:4
Пров.		Айтбаева				Лист	Листов 1	
Т.контр.		Шалдин				Гипростроммаш Москва		
Рукав.		Мякинин						
Н.контр.		Козлова						
Утв.		Перлов						

Формат 12

Инв.№ подл. | Подп. и дата | Взам. инв.№ | Инв.№ дубл. | Подп. и дата

Формат	Зона	Поз.	Обозначение	Наименование	Кол.	Примечание
				Документация		
22			2930/1.200 СБ	Сборочный чертеж		
				Детали		
11	1		2930/1.201	Кронштейн	1	
11	2		2930/1.202	Ребро	1	
11	2		2930/1.203	Платик	1	

Инв.№подл. | Подп. и дата | Взам.инв.№ | Инв.№дубл. | Подп. и дата

Изм.	Лист	№ докум.	Подп.	Дата
Разраб.		Малышева		12.78
Пров.		Мякинин		
Руков.		Перлов		
Н.контр.		Козлова		
Утв.		Перлов		

2930/1.200

Кронштейн

Лит.	Масса	Масштаб
И		

Лист	Листов
	1

Гипростроммаш Москва

Формат 11

Формат	Зона	Поз.	Обозначение	Наименование	Кол.	Примечание 45
				Документация		
22			2930/1.210 СБ	Сборочный чертеж		
				Сборочные единицы		
11	1		2930/1.250	Стенка боковая	1	
11	1		2930/1.260	Стенка боковая	1	
				Детали		
12	4		2930/1.211	Стенка	1	
11	5		2930/1.212	Фартук	1	
11	6		2930/1.213	Накладка	2	
11	7		2930/1.214	Фартук	2	
11	8		2930/1.215	Накладка	1	
12	9		2930/1.216	Стойка	3	
				Стандартные изделия		
		10		Болт М12×40.46 ГОСТ 7798-70	42	
		11		Гайка М12.5 ГОСТ 5915-70	42	
		12		Шайба 12.04 ГОСТ 11371-68	42	

Инв.№подл. | Подп. и дата | Взам.инв.№ | Инв.№дубл. | Подп. и дата

Изм.	Лист	№ докум.	Подп.	Дата
Разраб.		Айтбаева		
Пров.		Мякинин		
Руков.		Мякинин		
Н.контр.		Козлова		
Утв.		Перлов		

2930/1.210

Лоток загрузочный

Лит.	Масса	Масштаб
И		

Лист	Листов
	1

Гипростроммаш Москва

Формат 11

Формат	Зона	Поз.	Обозначение	Наименование	Кол.	Примечание
				Документация		
12			2930/1.260 СБ	Сборочный чертеж		
				Детали		
11	1		2930/1.261	Стенка	1	
11	2		2930/1.252	Проушина	3	

Инв.№подл. | Подп. и дата | Взам.инв.№ | Инв.№дубл. | Подп. и дата

Изм.	Лист	№ докум.	Подп.	Дата
Разраб.		Айтбаева		12.78
Пров.		Мякинин		
Руков.		Мякинин		
Н.контр.		Козлова		
Утв.		Перлов		

2930/1.260

Стенка боковая

Лит.	Масса	Масштаб
И		

Лист	Листов
	1

Гипростроммаш Москва

Формат 11

Формат	Зона	Поз.	Обозначение	Наименование	Кол.	Примечание
				Документация		
12			2930/1.250 СБ	Сборочный чертеж		
				Детали		
11	1		2930/1.251	Стенка	1	
11	1		2930/1.252	Проушина	3	

409-28-38

7597/114.1 Альбом XI Часть 1

Инв.№подл. | Подп. и дата | Взам.инв.№ | Инв.№дубл. | Подп. и дата

Изм.	Лист	№ докум.	Подп.	Дата
Разраб.		Айтбаева		
Пров.		Мякинин		
Руков.		Мякинин		
Н.контр.		Козлова		
Утв.		Перлов		

2930/1.250

Стенка боковая

Лит.	Масса	Масштаб
И		

Лист	Листов
	1

Гипростроммаш Москва

Формат 11

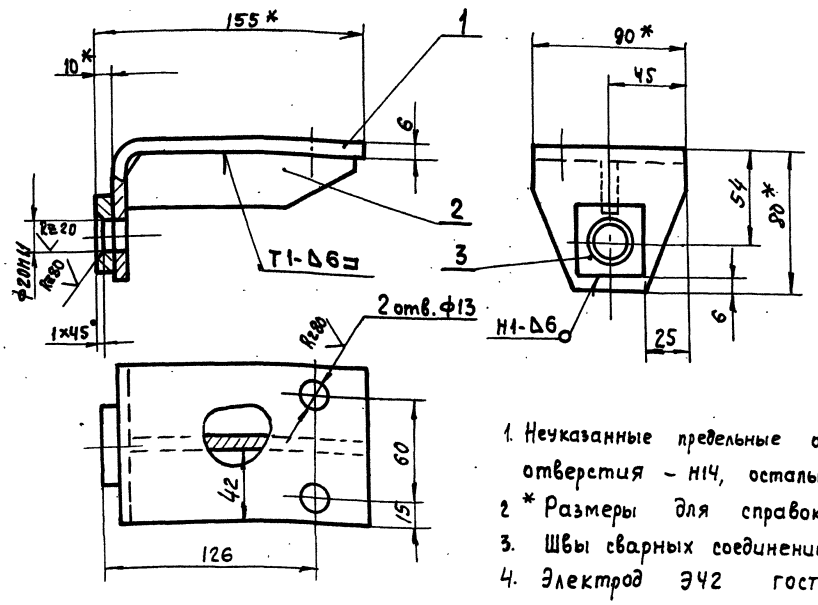

1. Неуказанные предельные отклонения размеров: отверстия – H14, остальных $\pm \frac{IT16}{2}$;
2. * Размеры для справок.
3. Швы сварных соединений по ГОСТ 5264-69
4. Электрод Э42 ГОСТ 9467-75

				2930/1. 200 СБ		
Изм.	Лист	№ докум.	Подп.	Дата	Кронштейн Сборочный чертеж	Лит.	Масса	Масштаб
Разраб.		Малышева		12.78		И	1,25	1:2
Пров.		Макинин				Лист	Листов 1
Т. контр.		Шалдин				Гипростроммаш Москва
Руков.		Перлов				
Н. контр.		Козлова				
Утв.		Перлов				

Формат 12

√ (√)

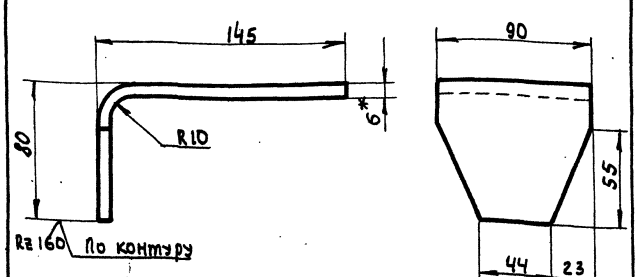

Длина развертки - 214

1. Неуказанные предельные отклонения размеров: валов - h14, остальных $\pm \frac{IT16}{2}$,
2. * Размер для справки.

				2930/1. 201		
Изм.	Лист	№ докум.	Подп.	Дата	Кронштейн	Лит.	Масса	Масштаб
Разраб.		Малышева		12.78		И	0,9	1:2
Пров.		Макинин				Лист	Листов 1
Т. контр.		Шалдин				Гипростроммаш Москва
Руков.						
Н. контр.		Козлова				
Утв.		Перлов				

Лист Б-ПН-6 ГОСТ 19903-74 / В Ст 3-2 ГОСТ 14637-69

Формат 11

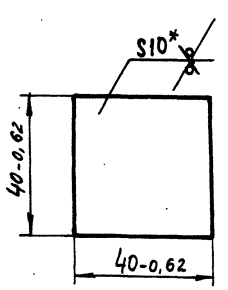

* Размер для справки.

7597/11 ч.1

409-28-38 Альбом XI Часть 1

				2930/1. 203		
Изм.	Лист	№ докум.	Подп.	Дата	Платик	Лит.	Масса	Масштаб
Разраб.		Малышева		12.78		И	0,2	1:1
Пров.		Макинин				Лист	Листов 1
Т. контр.		Шалдин				Гипростроммаш Москва
Руков.						
Н. контр.		Козлова				
Утв.		Перлов				

Лист Б-ПН-10 ГОСТ 19903-74 / В Ст 3-2 ГОСТ 14637-69

Формат 11

Инв. № подл. | Подп. и дата | Взам. инв. № | Инв. № дубл. | Подп. и дата

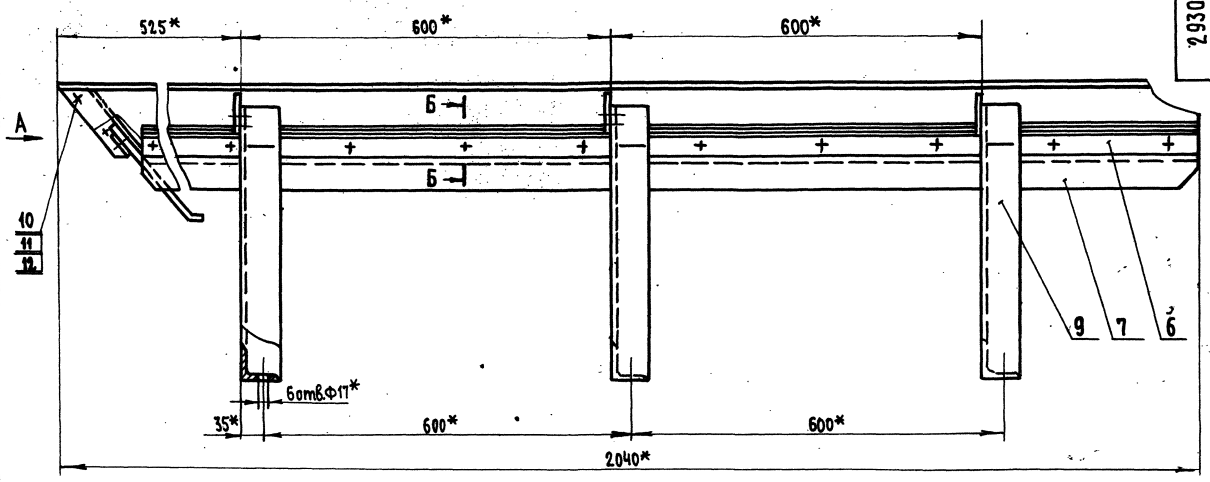

Вид А

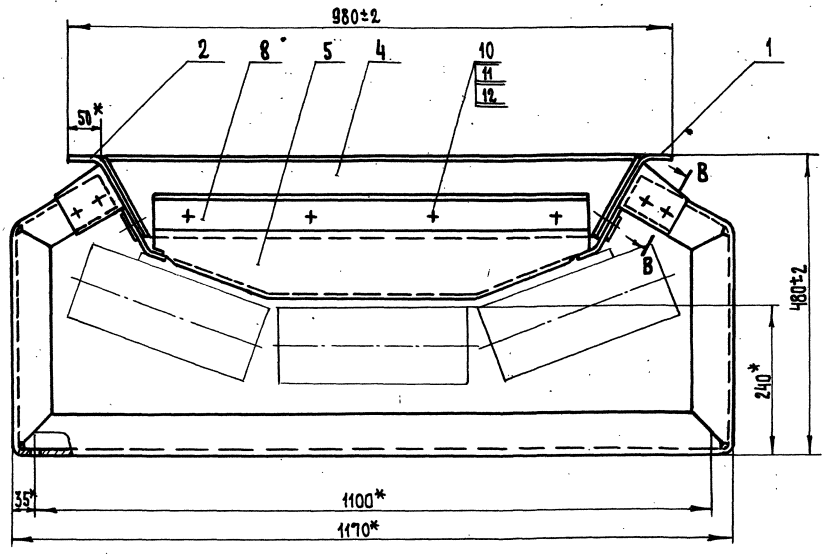

В-В
м1:1

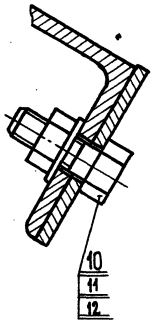

*Размеры для справок

Б-Б
м1:1

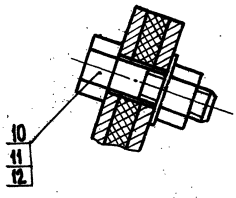

Инв. №подл.	Подп. и дата	Взам. инв. №	Инв. № дубл.	Подп. и дата			

7597/11ч.1

409-28-38
Альбом XI | Часть 1

2930/1.210СБ

Изм.	Лист	№ докум.	Подп.	Дата	Лоток загрузочный	Лит.	Масса	Масштаб
Разраб.		Айтбаева			Сборочный чертеж	И	92	1:5
Пров.		Мякинин				Лист	Листов 1	
Т. контр.		Шалдин				Гипростроммаш Москва		
Рукоп.		Мякинин						
Н. контр.		Козлова						
Утв.		Перлов						

Формат 22

Формат	Зона	Поз.	Обозначение	Наименование	Кол.	Примечание
				Документация		
22			2930/1. 220 СБ	Сборочный чертеж		
				Сборочные единицы		
11		1	2930/1. 270	Стенка	1	
11		2	2930/1. 280	Стенка	1	
				Детали		
11		3	2930/1. 221	Накладка	2	
11		4	2930/1. 222	Фартук	2	
11		5	2930/1. 216	Стойка	3	
				Стандартные изделия		
		8		Болт М12х30.46 ГОСТ 7798-70	44	
		9		Гайка М12.5 ГОСТ 5915-70	44	
		10		Шайба 12.02 ГОСТ 11371-68	44	

Инв.№ подл. | Подп. и дата | Взам. инв.№ | Инв.№ дубл. | Подп. и дата

Изм.	Лист	№ докум.	Подп.	Дата
Разраб.		Малышева		12.78
Пров.		Мякинин		
Рук.		Перлов		
Н. контр.		Козлова		
Утв.		Перлов		

2930/1. 220

Лоток

Лит.	Лист	Листов
И		1

Гипростроммаш Москва

Копировал

Формат 11

2930/1. 272

48

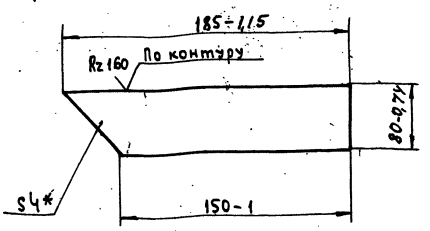

* Размер для справок.

Изм.	Лист	№ докум.	Подп.	Дата
Разраб.		Малышева		12.78
Пров.		Мякинин		
Т. контр.		Шалдин		
Рук.				
Н. контр.		Козлова		
Утв.		Перлов		

Косынка

Лит.	Масса	Масштаб
И	0,2	1:2

Лист	Листов 1

Гипростроммаш Москва

Б-ПН-Ч ГОСТ 19903-74
Лист В Ст.3-2 ГОСТ 14637-69

Формат 11

2930/1. 221

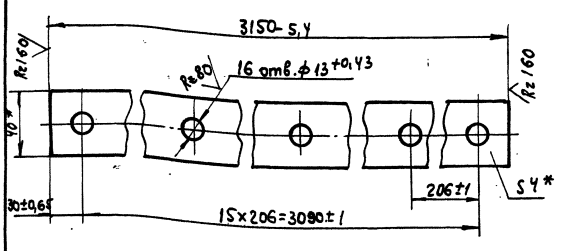

* Размер для справок.

Изм.	Лист	№ докум.	Подп.	Дата
Разраб.		Малышева		12.78
Пров.		Мякинин		
Т. контр.		Шалдин		
Рук.				
Н. контр.		Козлова		
Утв.		Перлов		

2930/1. 221

Накладка

Лит.	Масса	Масштаб
И	3,9	1:2

Лист	Листов 1

Полоса 4х40 ГОСТ 103-57
В Ст3 – 2 ГОСТ 535-79

Гипростроммаш Москва

Формат 11

2930/1. 222

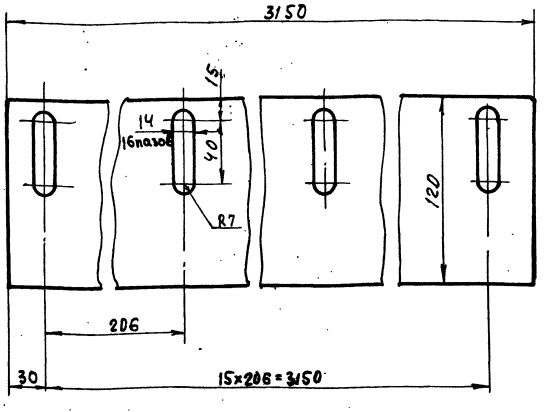

Допускается изготовление из ленты транспортерной

7597/11 ч.1

409-28-38
Альбом XI | Часть 1

Изм.	Лист	№ докум.	Подп.	Дата
Разраб.		Малышева		12.78
Пров.		Мякинин		
Т. контр.		Шалдин		
Рук.				
Н. контр.		Козлова		
Утв.		Перлов		

2930/1. 222

Фартук

Лит.	Масса	Масштаб
И	2,8	1:2

Лист	Листов 1

Резина-пластина 10МБ-Б-М ГОСТ 7338-77

Гипростроммаш Москва

Формат 11

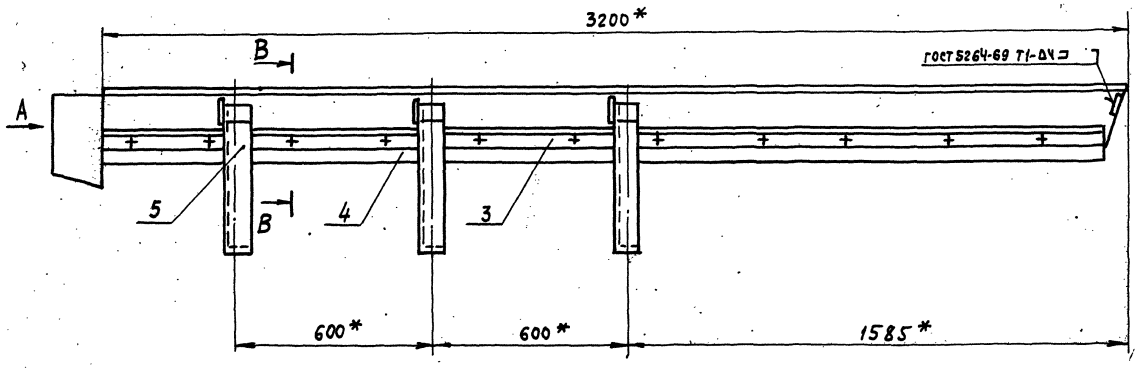

Вид А
М 1:5

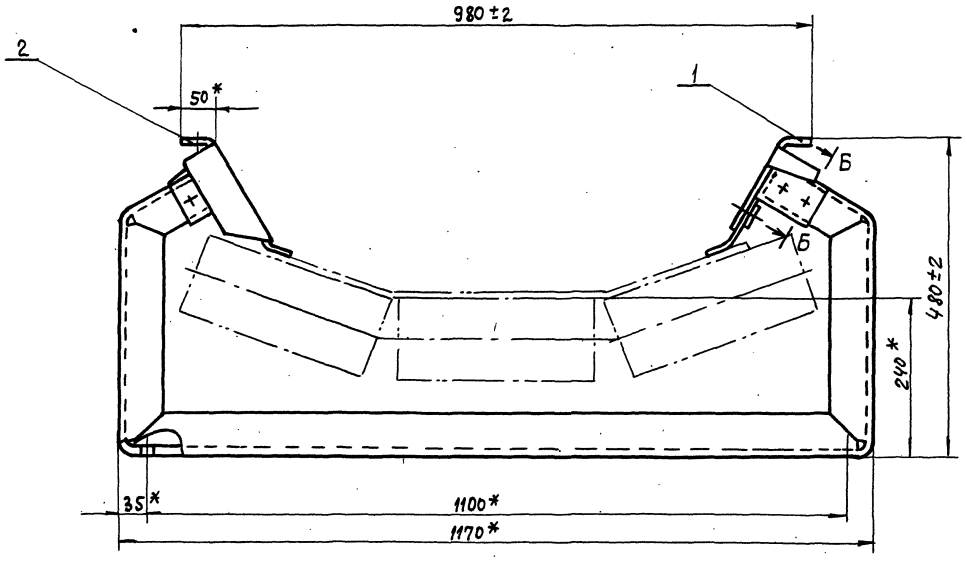

Б-Б
М 1:1

В-В
М 1:2

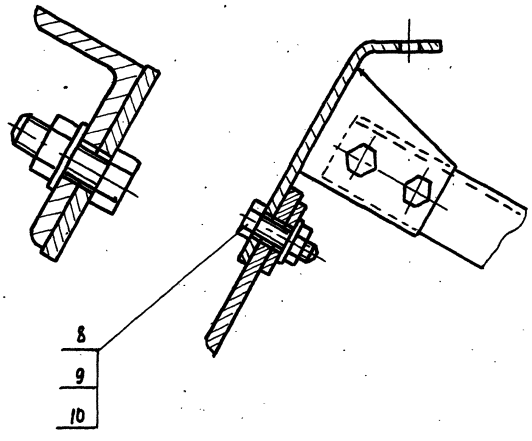

1 * Размеры для справок
2. Электрод Э42 ГОСТ 9467-75

7597/11 ч.1

409-28-3.8 Альбом XI Часть 1

2930/1.220 СБ

Изм.	Лист	№ докум.	Подп.	Дата
Разраб.		Малышева		12.78
Пров.		Мякинин		
Т. контр.		Шалдин		
Рук. гр.		Перлов		
Н. контр.		Ковлова		
Утв.		Перлов		

Лоток
Сборочный чертеж

Лит.	Масса	Масштаб
И	107	1:10

Лист | Листов 1

Гипростроммаш
Москва

Формат А2

Инв. № подл. | Подп. и дата | Взам. инв. № | Инв. № дубл. | Подп. и дата

2930/1.321

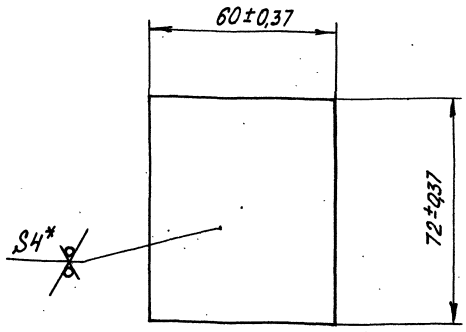

* Размер для справки

Изм.	Лист	№ докум.	Подп.	Дата
Разраб.		Доброва		12.78
Пров.		Макичин		
Т.контр.		Шалдин		
Руков.				
Н.контр.		Козлова		
Утв.		Перлов		

2930/1.321

Планка

Лит.	Масса	Масштаб
И	0,13	1:1

Лист Б-ПН-Ч ГОСТ 19903-74
ВСт3-2 ГОСТ 14637-89

Лист | Листов 1

Гипростроммаш Москва

Формат А4

Инв. № подл. | Подп. и дата | Взам. инв. № | Инв. № дубл. | Подп. и дата

Формат	Зона	Поз.	Обозначение	Наименование	Кол.	Примечание
				Документация		
12			2930/1.300 СБ	Сборочный чертеж		
				Детали		
11		1	2930/1.301	Штанга	1	
11		2	2930/1.302	Платик	1	

50

Изм.	Лист	№ докум.	Подп.	Дата
Разраб.		Строганова		12.78
Пров.		Доброва		
Руков.		Перлов		
Н.контр.		Козлова		
Утв.		Перлов		

2930/1.300

Поплавок

Лит.	Лист	Листов
И		1

Гипростроммаш Москва

Формат А1

Инв. № подл. | Подп. и дата | Взам. инв. № | Инв. № дубл. | Подп. и дата

Формат	Зона	Поз.	Обозначение	Наименование	Кол.	Примечание
				Документация		
22			2930/1.230 СБ	Сборочный чертеж		
				Сборочные единицы		
11		1	2930/1.290	Траверса	1	
11		3	2930/1.300	Поплавок	1	
11		4	2930/1.310	Плита	1	
11		5	2930/1.320	Плита	1	
				Детали		
11		7	2930/1.231	Кулачок	1	
11		8	2930/1.232	Тяга	1	
11		9	2930/1.233	Груз	1	
				Стандартные изделия		
		12		Болт М8х25.46 ГОСТ 7798-70	8	
		13		Винт М5х50.56 ГОСТ 17473-72	4	
		14		Винт М6х16.56 ГОСТ 1476-75	1	

Изм.	Лист	№ докум.	Подп.	Дата
Разраб.		Строганова		12.78
Пров.		Доброва		
Руков.		Перлов		
Н.контр.		Козлова		
Утв.		Перлов		

2930/1.230

Датчик наличия материала

Лит.	Лист	Листов
И	1	2

Гипростроммаш Москва

Формат А1

Инв. № подл. | Подп. и дата | Взам. инв. № | Инв. № дубл. | Подп. и дата

Формат	Зона	Поз.	Обозначение	Наименование	Кол.	Примечание
		15		Винт М12х20.56 ГОСТ 1481-75	1	
		17		Гайка М20.5 ГОСТ 5915-70	1	
				Шайбы ГОСТ 6402-70:		
		18		5,65Г	4	
		19		8.65Г	8	
				Шплинты ГОСТ 397-66		
		21		2.5х16	1	
		22		3,2х20	1	
				Прочие изделия		
		23		Выключатель путевой типа ВПК 2112 III исполнение 2 ступень	1	

7597/114.1

409-28-38

Альбом XI | Часть 1

Изм.	Лист	№ докум.	Подп.	Дата

2930/1.230

Лист 2

Формат А1

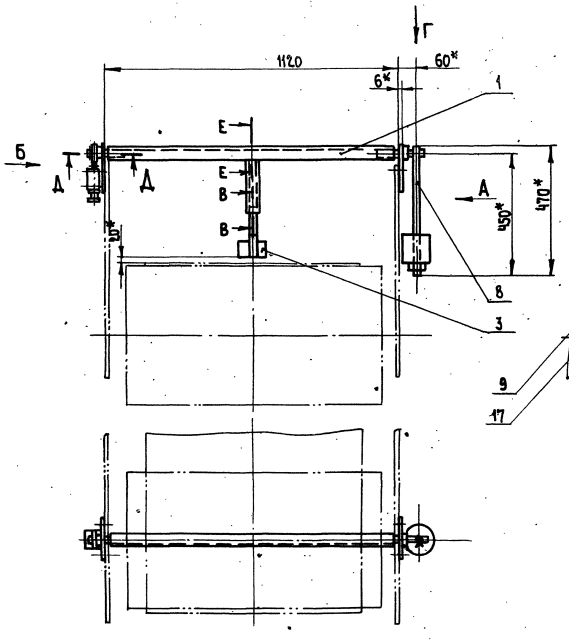

Вид А

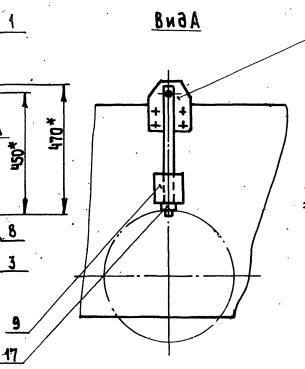

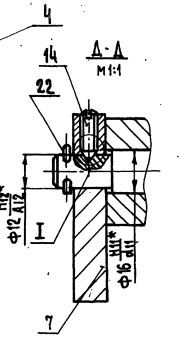

Вид Г
м1:1

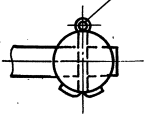

В-В
м1:1

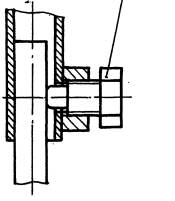

Вид Б
м1:1

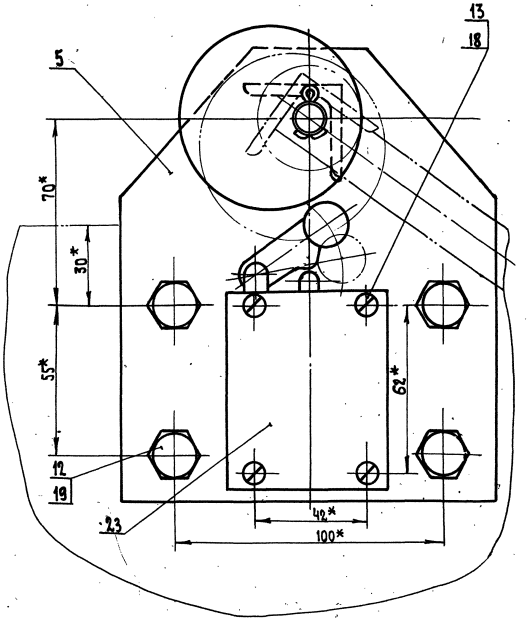

Е-Е
м1:1

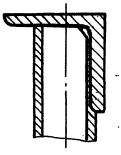

I
м2:1

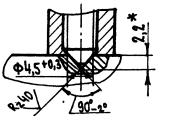

*Размеры для справок

Инв.№ подл.	Подп. и дата	Взам. инв.№	Инв.№ дубл.	Подп. и дата

7597/11ч.1

409-28-38
Альбом XI Часть 1

2930/1.230.СБ.

Изм.Лист	№докум.	Подп.	Дата
Разраб.	Стрепенова		12.78
Пров.	Доброва		12.78
Т.контр.	Шайдин		
Руков.	Перлов		
Н.контр.	Козлова		
Утв.	Перлов		

Датчик наличия материала
сборочный чертеж

Лит.	Масса	Масштаб
И	15	1:10

Лист Листов 1

Гипростроммаш
Москва

Формат А2

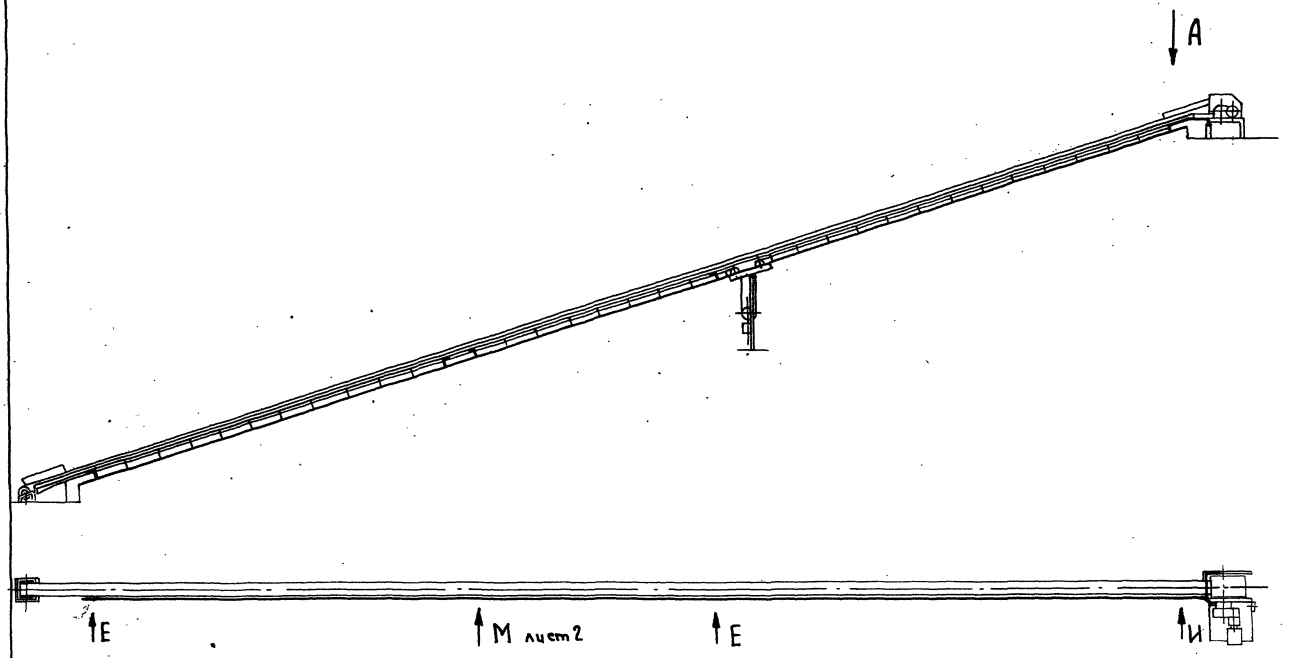

Вид А
М 1:20

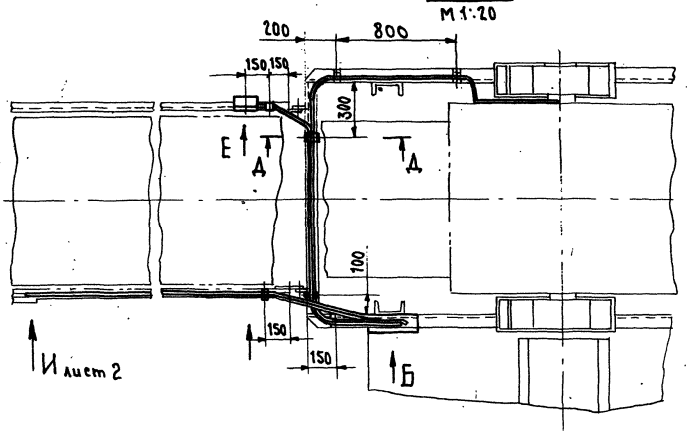

Вид Б
М 1:5

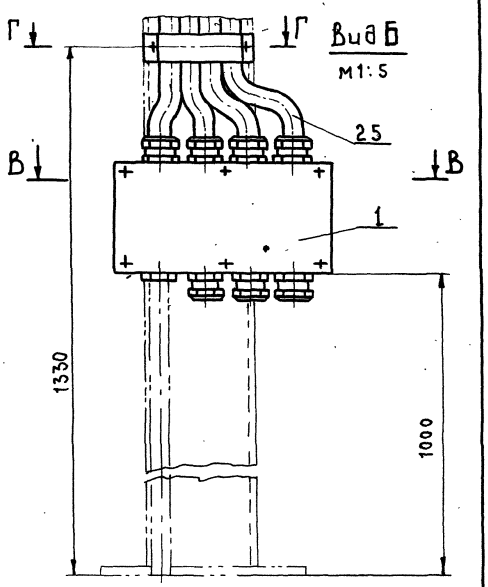

Д - Д
М 1:1

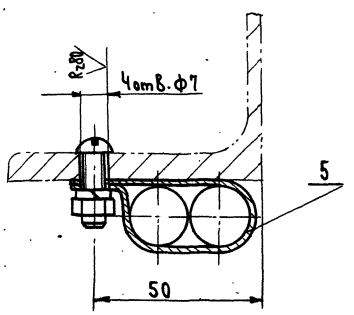

Г - Г
М 1:2

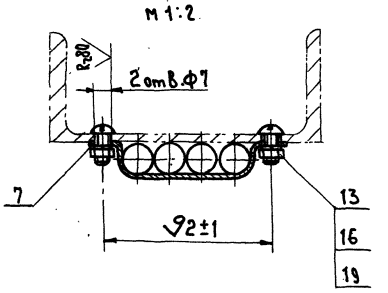

В - В
М 1:2,5

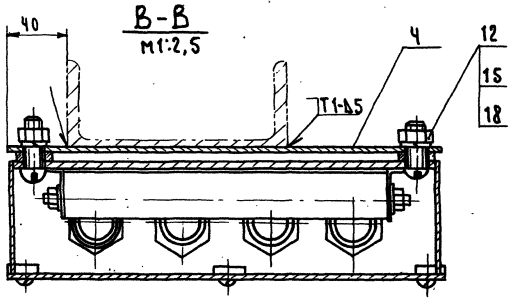

Вид Е
М 1:2

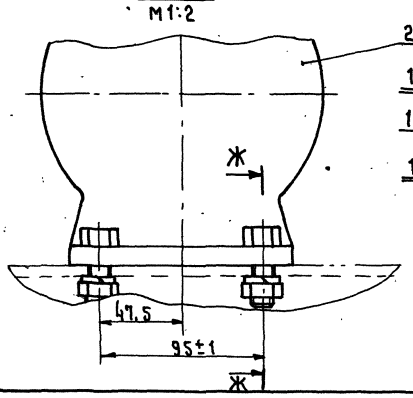

Ж - Ж
М 1:1

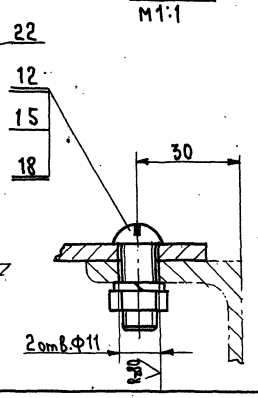

1. Неуказанные предельные отклонения размеров: отверстий – Н14, остальных $\pm \frac{IT16}{2}$
2. Электрод Э42 ГОСТ 9467-75

Изм.	Лист	№ докум.	Подп.	Дата
Разраб.		Макинин		12.78
Пров.		Айбаева		
Т.контр.		Шаладин		
Рук.гр.		Макинин		
Н.контр.		Козлова		
Утв.		Перлов		

7597/114.1

409-28-38

Альбом XI | Часть 1

2930/1.240СБ

Электрооборудование
Сборочный чертеж

Лит.	Масса	Масштаб
И	170	1:250

Лист 1 | Листов 2

Гипростроммаш
Москва

Формат А2

Инв.№подл. | Подп. и дата | Взам. инв.№ | Инв.№дубл. | Подп. и дата

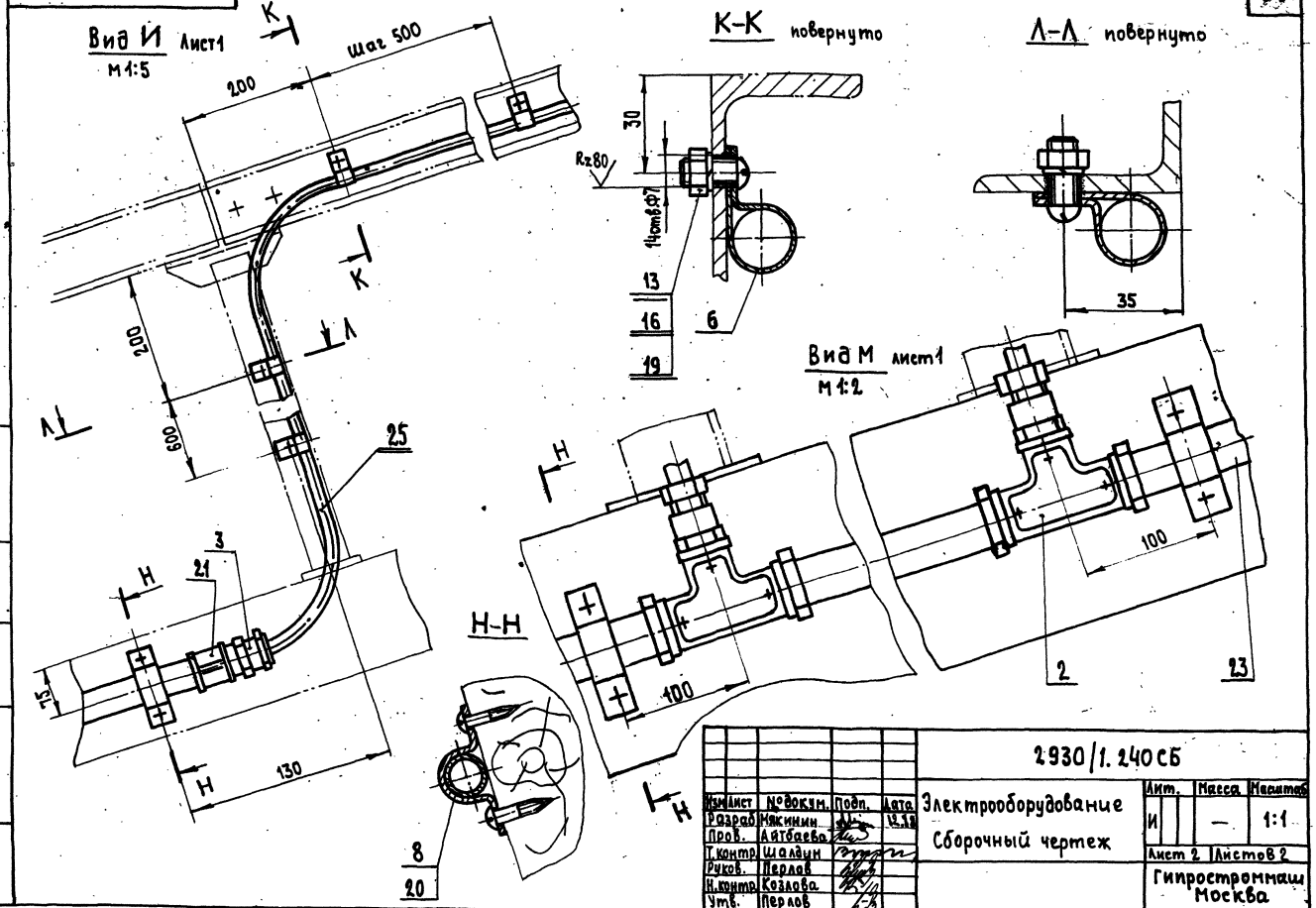

Изм.	Лист	№ докум.	Подп.	Дата
Разраб.		Мякинин		12.78
Пров.		Айтбаева		
Т.контр.		Шалдин		
Руков.		Перлов		
Н.контр.		Козлова		
Утв.		Перлов		

2930/1.240 СБ

Электрооборудование
Сборочный чертеж

Лит.	Масса	Масштаб
И	—	1:1

Лист 2 Листов 2

Гипростроммаш
Москва

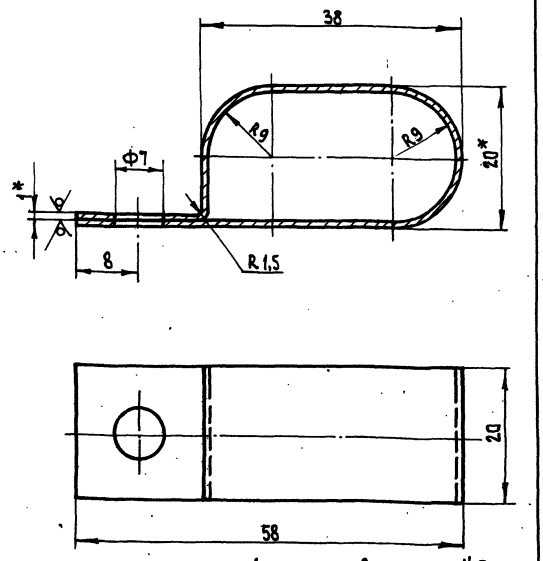

Длина развертки - 143

1. Неуказанные предельные отклонения размеров: отверстия - H14, валов - h14, остальных $\pm \frac{IT16}{2}$
2. * Размеры для справок

Изм.	Лист	№ докум.	Подп.	Дата
Разраб.		Мякинин		12.78
Пров.		Айтбаева		
Т.контр.		Шалдин		
Руков.				
Н.контр.		Козлова		
Утв.		Перлов		

2930/1.242

Скоба

Лит.	Масса	Масштаб
И	0,022	2:1

Лист Листов 1

Лист Б-ПН-1 ГОСТ 19904-74
4-IV-В Ст3пс ГОСТ 16523-70

Гипростроммаш
Москва

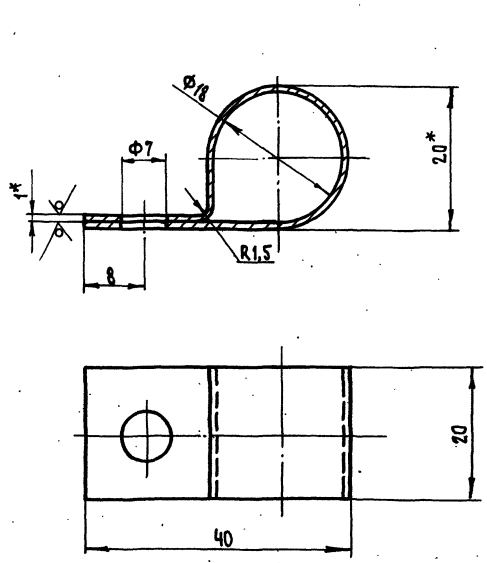

Длина развертки - 107

1. Неуказанные предельные отклонения размеров: отверстий - H14, валов - h14, остальных $\pm \frac{IT16}{2}$
2. * Размеры для справок

409-28-38
Альбом XI Часть 1
7597/11ч.1

Изм.	Лист	№ докум.	Подп.	Дата
Разраб.		Мякинин		12.78
Пров.		Айтбаева		
Т.контр.		Шалдин		
Руков.				
Н.контр.		Козлова		
Утв.		Перлов		

2930/1.243

Скоба

Лит.	Масса	Масштаб
И	0,02	2:1

Лист Листов 1

Лист Б-ПН-1 ГОСТ 19904-74
4-IV-В ст3 пс ГОСТ 16523-70

Гипростроммаш
Москва

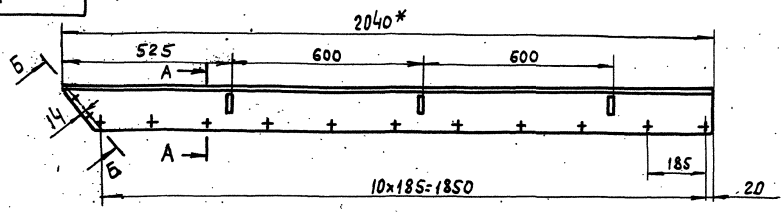

А-А
М1:2

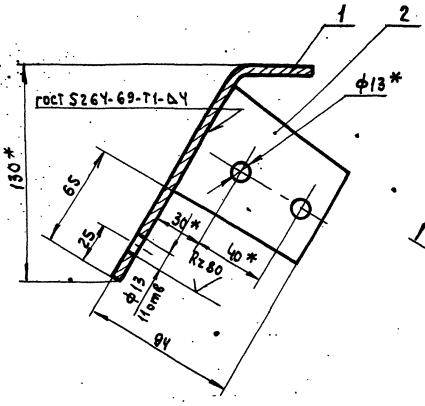

Б-Б повернуто
М1:2

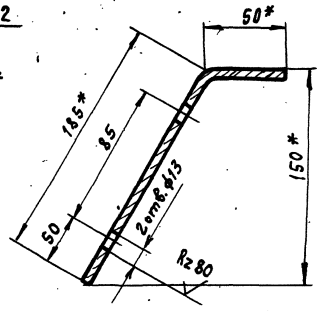

1. Неуказанные предельные отклонения размеров: отверстия - $H14$, валов - $h14$, остальных $\pm \frac{IT16}{2}$
2. * Размеры для справок.
3. Электрод Э42 ГОСТ 9467-75.

					2930/1.250 сб			
Изм.	Лист	№ докум.	Подп.	Дата	Стенка боковая	Лит.	Масса	Масштаб
Разраб.		Айтбаева		12.78		И	18,5	1:10
Пров.		Мякинин			Сборочный чертеж	Лист	Листов 1	
Т.контр.		Шалдин				Гипростроммаш Москва		
Руковод.		Мякинин						
Н.контр.		Козлова						
Утв.		Перлов						

Формат 12

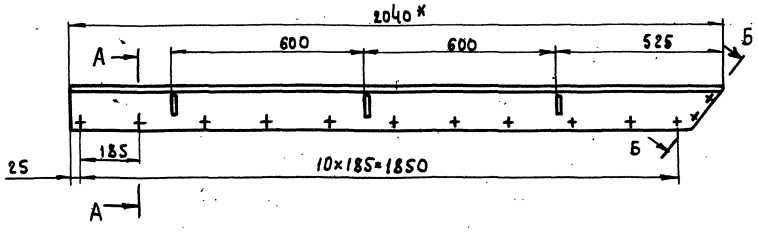

А-А
М1:2

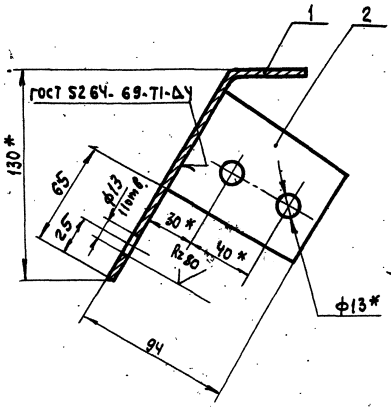

Б-Б
М1:2

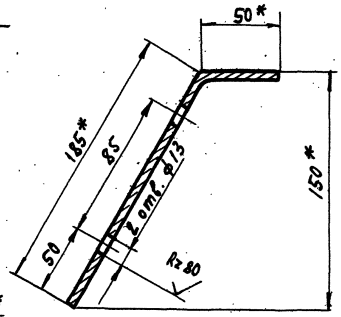

1. Неуказанные предельные отклонения размеров: отверстия - $H14$, валов - $h14$, остальных $\pm \frac{IT16}{2}$
2* Размеры для справок.
3. Электрод Э42 ГОСТ 9467-75

409-28-38
Альбом XI Часть I

7597/114.1

					2930/1.260 сб			
Изм.	Лист	№ докум.	Подп.	Дата	Стенка боковая	Лит.	Масса	Масштаб
Разраб.		Айтбаева		10.78		И	18,5	1:5
Пров.		Мякинин			Сборочный чертеж	Лист	Листов 1	
Т.контр.		Шалдин				Гипростроммаш Москва		
Руков.		Мякинин						
Н.контр.		Козлова						
Утв.		Перлов						

Копировал:

Формат 12

Инв. № подл. | Подп. и дата | Взам. инв. № | Инв. № дубл. | Подп. и дата

Формат	Зона	Поз	Обозначение	Наименование	Кол.	Примечание
				Документация		
12			2930/1. 270 СБ	Сборочный чертеж		
				Детали		
11		1	2930/1. 271	Стенка	1	
11		2	2930/1. 272	Косынка	1	
11		3	2930/1. 252	Прошина	3	

Изм.	Лист	№ докум.	Подп.	Дата
Разраб.		Малышева		12.76
Пров.		Макинин		
Руков.		Перлов		
Н.контр.		Козлова		
Утв.		Перлов		

2930/1. 270

Стенка

Лит.	Лист	Листов
И		1

Гипростроммаш Москва

Копировал

Формат 11

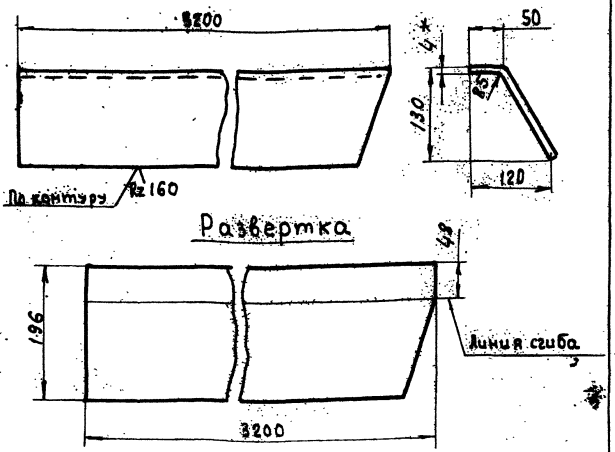

1. Неуказанные предельные отклонения размеров: валов - h14, остальных $\pm \frac{IT16}{2}$;
2. * Размер для справок.

Изм.	Лист	№ докум.	Подп.	Дата
Разраб.		Малышева		12.78
Пров.		Макинин		
Т.контр.		Шалдин		
Руков.				
Н.контр.		Козлова		
Утв.		Перлов		

2930/1. 281

Стенка

Лит.	Масса	Масштаб
И	19	1:5
Лист	Листов 1	

Лист Б-ПН-4 ГОСТ 19903-74
В ст. 3-2 ГОСТ 14637-69

Гипростроммаш Москва

Формат 11

Формат	Зона	Поз.	Обозначение	Наименование	Кол.	Примечание
				Документация		
12			2930/1. 280 СБ	Сборочный чертеж		
				Детали		
11		1	2930/1. 281	Стенка	1	
11		2	2930/1. 272	Косынка	1	
11		3	2930/1. 252	Прошина	3	

Изм.	Лист	№ докум.	Подп.	Дата
Разраб.		Малышева		12.78
Пров.		Макинин		
Т.контр.		Шалдин		
Руков.		Перлов		
Н.контр.		Козлова		
Утв.		Перлов		

2930/1. 280

Стенка

Лит.	Лист	Листов
И		1

Гипростроммаш Москва

Копировал

Формат 11

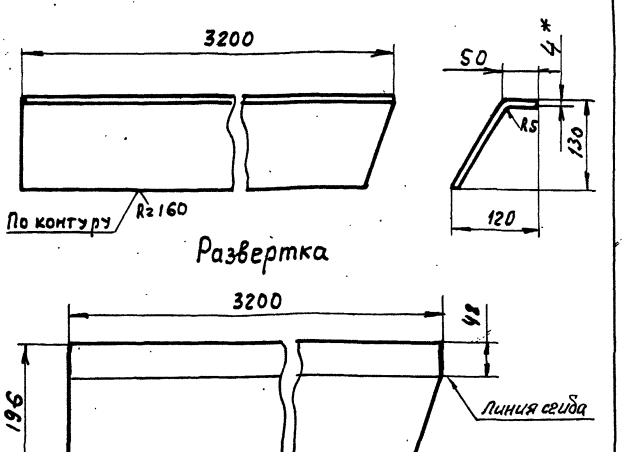

1. Неуказанные предельные отклонения размеров: валов - h14, остальных $\pm \frac{IT16}{2}$
2. * Размер для справки.

Изм.	Лист	№ докум.	Подп.	Дата
Разраб.		Малышева		12.78
Пров.		Макинин		
Т.контр.		Шалдин		
Руков.				
Н.контр.		Козлова		
Утв.		Перлов		

2930/1. 271

Стенка

Лит.	Масса	Масштаб
И	19	1:5
Лист	Листов 1	

Лист Б-ПН-4 ГОСТ 19903-74
В ст. 3-2 ГОСТ 14637-69

Гипростроммаш Москва

Формат 11

7597/11 ч.1

409-28-38

Альбом XI | Часть 1

Инв. № подл. | Подп. и дата | Взам. инв. № | Инв. № дубл. | Подп. и дата

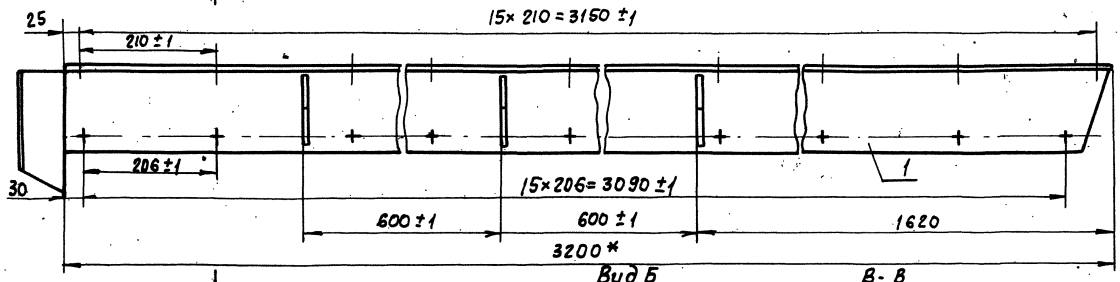

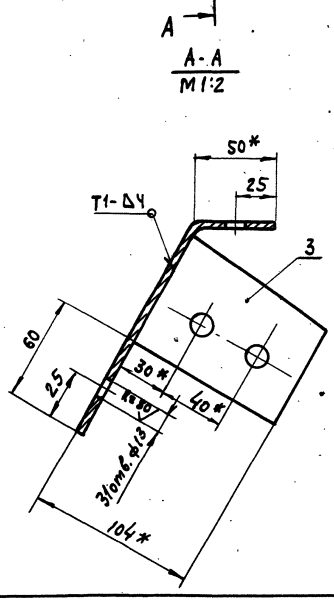

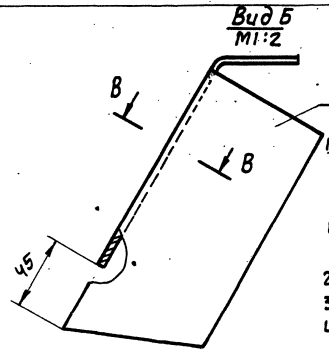

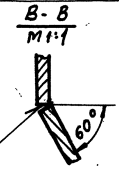

1. Неуказанные предельные отклонения размеров: отверстий - Н14 остальных $\pm \frac{IT16}{2}$;
2. * Размеры для справок.
3. Швы сварных соединений по ГОСТ 5264-69
4. Электрод Э42 ГОСТ 9467-75

Изм.	Лист	№ докум.	Подп.	Дата
Разраб.		Малышева		12.77
Пров.		Мякинин		
Т.контр.		Шалдин		
Руков.		Перлов		
Н.контр.		Козлова		
Утв.		Перлов		

2930/1. 270. СБ

Стенка
Сборочный чертеж

Лит.	Масса	Масштаб
И	20	1:5
Лист	Листов 1	

Гипростроммаш
Москва

Формат 12

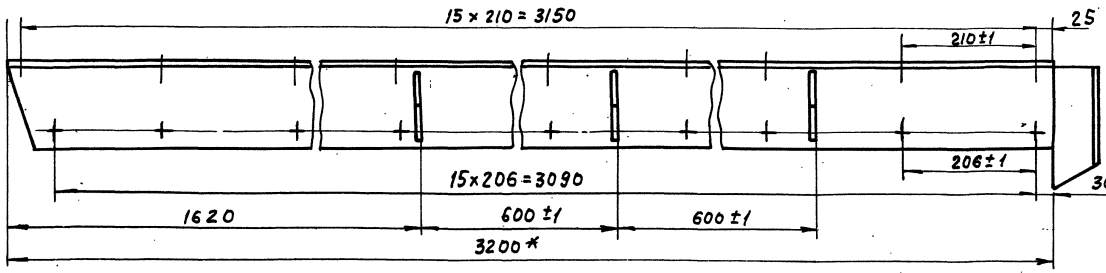

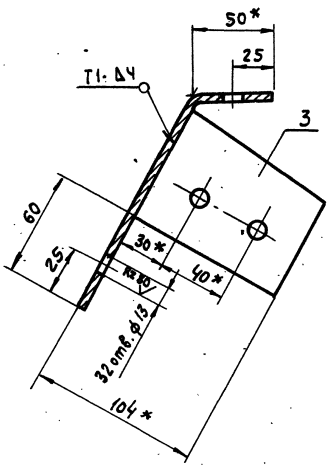

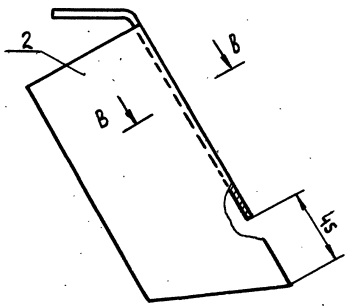

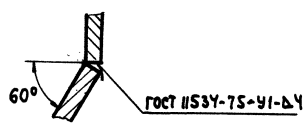

1. Неуказанные предельные отклонения размеров: отверстий - Н14, остальных - $\pm \frac{IT16}{2}$;
2. * Размеры для справок.
3. Швы сварных соединений по ГОСТ 5264-69
4. Электрод Э42 ГОСТ 9467-75

7597/11 ч.1 | Альбом XI | Часть 1

Изм.	Лист	№ докум.	Подп.	Дата
Разраб.		Малышева		12.77
Пров.		Мякинин		
Т.контр.		Шалдин		
Руков.		Перлов		
Н.контр.		Козлова		
Утв.		Перлов		

2930/1. 280 СБ

Стенка
Сборочный чертеж

Лит.	Масса	Масштаб
И	20	1:5
Лист	Листов 1	

Гипростроммаш
Москва

Формат 12

Инв. № подл. | Подп. и дата | Взам. инв. № | Инв. № дубл. | Подп. и дата

2930/1.292

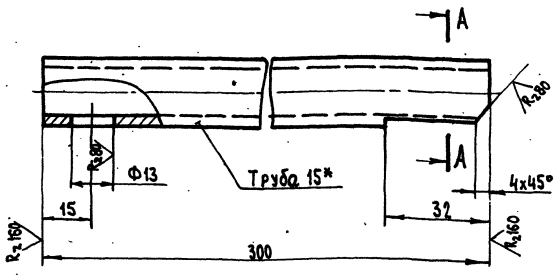

A-A

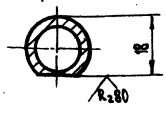

1. Неуказанные предельные отклонения размеров: валов - h14, остальных ± JT16/2
2.* Размер для справки

				2930/1.292.			
Изм.	Лист	№докум.	Подп.	Дата			
Разраб.	Строганова			12.78	Патрубок	Лит. И	Масса 0,35	Масштаб 1:1
Пров.	Доброва							
Т.контр.	Шалдин					Лист	Листов 1	
Рыков.					Труба 15 ГОСТ 3262-75	Гипростроммаш Москва		
Н.контр.	Козлова							
Утв.	Перлов							

Формат А1

2930/1.293

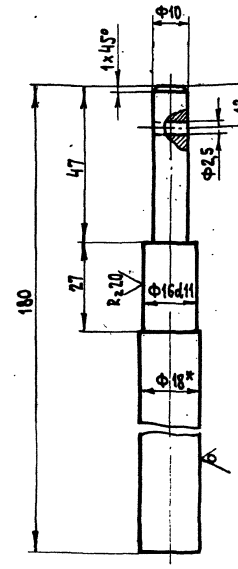

1. Неуказанные предельные отклонения размеров: отверстия - H14, вала - h14, остальных ± JT16/2
2.* Размер для справки

				2930/1.293			
Изм.	Лист	№докум.	Подп.	Дата			
Разраб.	Строганова			12.78	Ось	Лит. И	Масса 0,27	Масштаб 1:1
Пров.	Доброва							
Т.контр.	Шалдин					Лист	Листов 1	
Рыков.					Круг В18 ГОСТ 2590-71 Ст3-2 ГОСТ 535-58	Гипростроммаш Москва		
Н.контр.	Козлова							
Утв.	Перлов							

Формат А1

2930/1.294

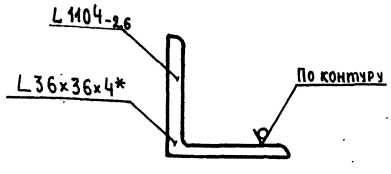

*Размер для справки

				2930/1.294			
Изм.	Лист	№докум.	Подп.	Дата			
Разраб.	Строганова			12.78	Связь	Лит. И	Масса 2,4	Масштаб 1:1
Пров.	Доброва							
Т.контр.	Шалдин					Лист	Листов 1	
Рыков.					Уголок Б-36х36х4 ГОСТ 8509-72 В Ст3-2 ГОСТ 535-58	Гипростроммаш Москва		
Н.контр.	Козлова							
Утв.	Перлов							

Формат А1

Формат	Зона	Поз.	Обозначение	Наименование	Кол.	Примечание
				Документация		
12			2930/1.290СБ	Сборочный чертеж		
				Детали		
11		1	2930/1.291	Ось	1	
11		2	2930/1.292	Патрубок	1	
11		3	2930/1.293	Ось	1	
11		4	2930/1.294	Связь	1	
				Стандартные изделия		
		6		Гайка М12.5 ГОСТ 5915-70		

7597/114.1 409-28-38. Альбом XI Часть 1

				2930/1.290			
Изм.	Лист	№докум.	Подп.	Дата			
Разраб.	Строганова			12.78	Траверса	Лит.	Лист	Листов
Пров.	Доброва					И		1
Рыков.	Перлов					Гипростроммаш Москва		
Н.контр.	Козлова							
Утв.	Перлов							

Формат А1

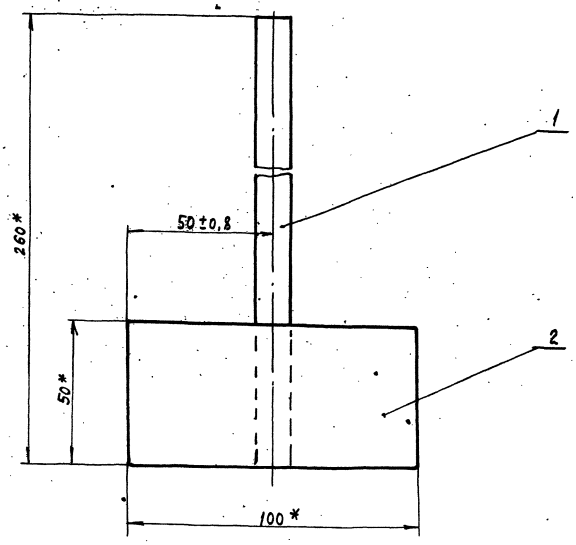

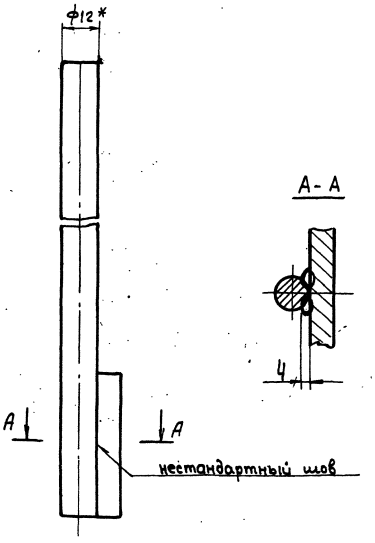

1.* Размеры для справок
2. Электрод Э42 ГОСТ 9467-75

Изм.	Лист	№ докум.	Подп.	Дата	2930/1.300 СБ		
Разраб.		Строганова		12.78	Поплавок. Сборочный чертеж.	Лит.	Масса	Масштаб
Пров.		Доброва		12.78		И	0,54	1:1
Т.контр.		Шалдин				Лист	Листов 1	
Руков.		Перлов				Гипростроммаш Москва		
Н.контр.		Козлова						
Утв.		Перлов						

Формат 12

Rz160 (√)

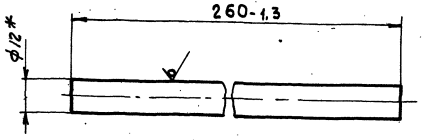

* Размер для справки

Изм.	Лист	№ докум.	Подп.	Дата	2930/1.301		
Разраб.		Козлова		12.78	Штанга	Лит.	Масса	Масштаб
Пров.		Доброва				И	0,24	1:1
Т.контр.		Шалдин				Лист	Листов 1	
Руков.					Круг В12 ГОСТ 2590-71 / Ст3-2 ГОСТ 535-58	Гипростроммаш Москва		
Н.контр.		Козлова						
Утв.		Перлов						

Формат 11

(√)

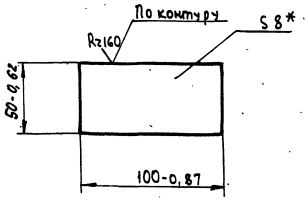

* Размер для справки.

Изм.	Лист	№ докум.	Подп.	Дата	2930/1.302		
Разраб.		Строганова		12.78	Платик	Лит.	Масса	Масштаб
Пров.		Доброва				И	0,3	1:2
Т.контр.		Шалдин				Лист	Листов 1	
Руков.					Лист Б-ПН-8 ГОСТ 19903-74 / В Ст3-2 ГОСТ 14637-69	Гипростроммаш Москва		
Н.контр.		Козлова						
Утв.		Перлов						

409-28-38 Альбом XI Часть 1

7597/11 ч.1

Формат 11

Инв.№ подл. | Подп. и дата | Взам. инв.№ | Инв.№ дубл. | Подп. и дата

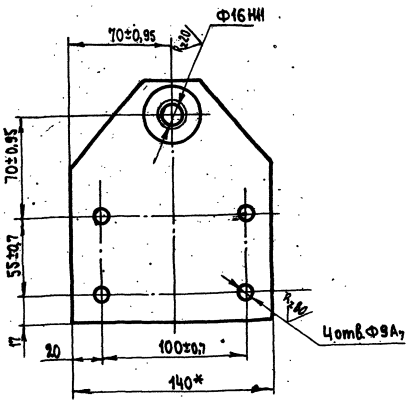

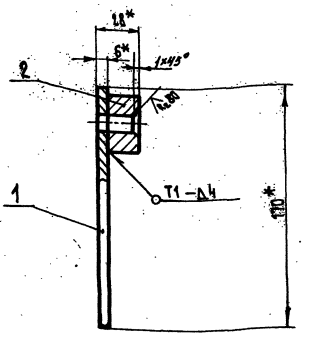

1.* Размеры для справок
2. Швы сварных соединений по ГОСТ 5264-69
3. Электрод Э42 ГОСТ 9467-75

Изм.	Лист	№ докум.	Подп.	Дата	2930/1.310СБ	Лит.	Масса	Масштаб
Разраб.		Доброва		12.78	Плита	И	1,2	1:2
Пров.		Айтбаева			Сборочный чертеж	Лист	Листов 1	
Т.контр.		Шалдин				Гипростроммаш Москва		
Руков.		Перлов						
Н.контр.		Козлова						
Утв.		Перлов						

Формат	Зона	Поз.	Обозначение	Наименование	Кол.	Примечание
				Документация		
12			2930/1.310 СБ	Сборочный чертеж		
				Детали		
11		1	2930/1.311	Плита	1	
11		2	2930/1.312	Бобышка	1	

Изм.	Лист	№ докум.	Подп.	Дата	2930/1.310	Лит.	Лист	Листов
Разраб.		Доброва		12.78	Плита	И		1
Пров.		Айтбаева				Гипростроммаш Москва		
Руков.		Мякинин						
Н.контр.		Козлова						
Утв.		Перлов						

Формат	Зона	Поз.	Обозначение	Наименование	Кол.	Примечание
				Документация		
12			2930/1.320СБ	Сборочный чертеж		
				Детали		
11		1	2930/1.321	Планка	1	
11		2	2930/1.311	Плита	1	
11		3	2930/1.312	Бобышка	1	

7597/11ч.1 — 409-28-38 Альбом XI Часть 1

Изм.	Лист	№ докум.	Подп.	Дата	2930/1.320	Лит.	Лист	Листов
Разраб.		Доброва		12.78	Плита	И		1
Пров.		Айтбаева				Гипростроммаш Москва		
Руков.		Мякинин						
Н.контр.		Козлова						
Утв.		Перлов						

Формат 11

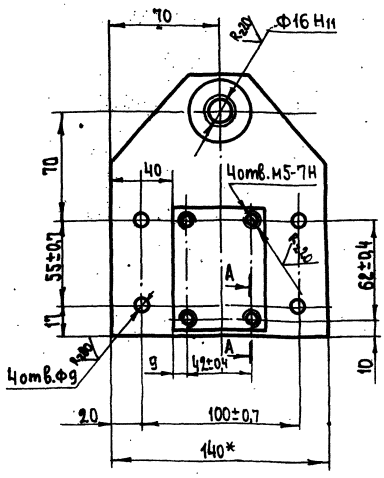

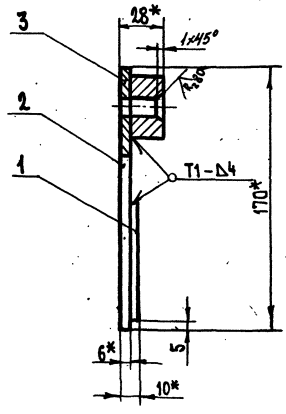

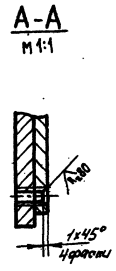

1. Неуказанные предельные отклонения размеров: отверстия - H14, остальных $\pm \frac{JT16}{2}$
2. * Размеры для справок

Изм.	Лист	№ докум.	Подп.	Дата
Разраб.		Доброва		12.78
Пров.		Айтбаева		
Т.контр.		Шалдин		
Руков.		Перлов		
Н.контр.		Козлова		
Утв.		Перлов		

2930/1.320СБ

Плита
Сборочный чертеж

Лит.	Масса	Масштаб
И	1,5	1:2
Лист	Листов 1	

Гипростроммаш Москва

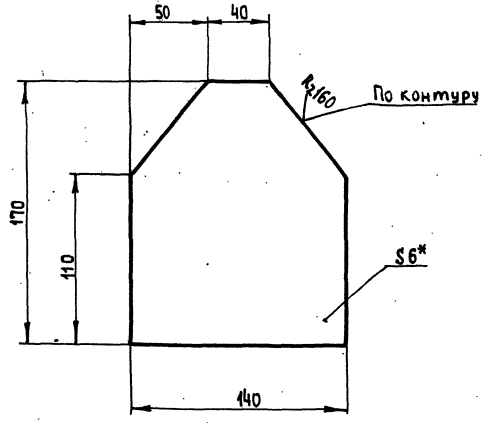

1. Неуказанные предельные отклонения размеров: валов - h14, остальных $\pm \frac{JT16}{2}$
2. * Размер для справки.

Изм.	Лист	№ докум.	Подп.	Дата
Разраб.		Доброва		12.78
Пров.		Айтбаева		
Т.контр.		Шалдин		
Руков.				
Н.контр.		Козлова		
Утв.		Перлов		

2930/1.311

Плита

Лит.	Масса	Масштаб
И	1	1:2
Лист	Листов 1	

Лист Б-ПН-6 ГОСТ 19903-74
ВСт3-2 ГОСТ 14637-69

Гипростроммаш Москва

Формат 11

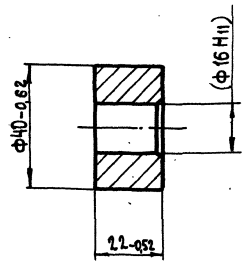

Размеры в скобках после сварки

7597/11ч.1

409-28-38 Альбом XI Часть 1

Изм.	Лист	№ докум.	Подп.	Дата
Разраб.		Доброва		12.78
Пров.		Айтбаева		
Т.контр.		Шалдин		
Руков.				
Н.контр.		Козлова		
Утв.		Перлов		

2930/1.312

Бобышка

Лит.	Масса	Масштаб
И	0,18	1:1
Лист	Листов 1	

ВСт3-2 ГОСТ 380-71

Гипростроммаш Москва

Инв.№ подл. | Подп. и дата | Взам. инв.№ | Инв.№ дубл. | Подп. и дата

Формат	Зона	Поз.	Обозначение	Наименование	Кол.	Примечание
				Документация		
12			2930/1.330СБ	Сборочный чертеж		
				Сборочные единицы		
11		1	2930/1.350	Корпус	1	
11		2	2930/1.360	Концевое соединение КС-13	7	
11		3	2930/1.370	Ввод трубы 1"	1	
				Детали		
11		4	2930/1.331	Крышка	1	
11		5	2930/1.332	Прокладка	1	
				Стандартные изделия		
		6		Винты ГОСТ 17473-72: М5х30.56	4	
		7		2М6х16.56	7	
		8		Гайка М5.5 ГОСТ5916-70	4	

Инв.№подл. | Подп. и дата | Взам.инв.№ | Инв.№дубл. | Подп. и дата

Изм.	Лист	№ докум.	Подп.	Дата
Разраб.		Айтбаева		11.78
Пров.		Мякинин		
Руков.		Перлов		
Н.контр.		Козлова		
Утв.		Перлов		

2930/1.330

Коробка клеммная

Лит.	Лист	Листов
И	1	2

Гипростроммаш Москва

Формат 11

Формат	Зона	Поз.	Обозначение	Наименование	Кол.	61
				Шайбы ГОСТ 6402-70:		
		9		5.65Г	4	
		10		6.65Г	1	
		11		Шайба 6.02 ГОСТ 11371-68	1	
				Прочие изделия		
		13		Клеммник наборный КН-101-6Н на 10 ампер, 16 клемм: ТУ16.526.068-69	1	

Инв.№подл. | Подп. и дата | Взам.инв.№ | Инв.№дубл. | Подп. и дата

Изм.	Лист	№ докум.	Подп.	Дата

2930/1.330

Лист 2

Формат 11

Формат	Зона	Поз.	Обозначение	Наименование	Кол.	Примечание
				Документация		
12			2930/1.370.СБ	Сборочный чертеж		
				Детали		
11		1	2930/1.351	Платик	5	
11		2	2930/1.352	Бобышка	6	
11		3	2930/1.353	Обечайка	1	
11		4	2930/1.354	Пояс	1	
11		5	2930/1.355	Дно	1	

Инв.№подл. | Подп. и дата | Взам.инв.№ | Инв.№дубл. | Подп. и дата

Изм.	Лист	№ докум.	Подп.	Дата
Разраб.		Айтбаева		11.78
Пров.		Мякинин		
Руков.		Перлов		
Н.контр.		Козлова		
Утв.		Перлов		

2930/1.350

Корпус

Лит.	Лист	Листов
И		1

Гипростроммаш Москва

Формат 11

Формат	Зона	Поз.	Обозначение	Наименование	Кол.	Примечание
				Документация		
12			2931/1.360СБ	Сборочный чертеж		
				Детали		
12		1	2930/1.361	Корпус	1	
11		2	2930/1.362	Штуцер	1	
11		3	2930/1.363	Шайба	2	
11		4	2930/1.364	Прокладка	1	
				Стандартные изделия		
		5		Контргайка 20 ГОСТ 8968-75		

Инв.№подл. | Подп. и дата | Взам.инв.№ | Инв.№дубл. | Подп. и дата

7597/114.1 | 409-2.8-38 Альбом XI | Часть 1

Изм.	Лист	№ докум.	Подп.	Дата
Разраб.		Айтбаева		11.78
Пров.		Мякинин		
Руков.		Перлов		
Н.контр.		Козлова		
Утв.		Перлов		

2930/1.360

Концевое соединение КС-13

Лит.	Лист	Листов
И		1

Гипростроммаш Москва

Формат 11

2930|1.330СБ

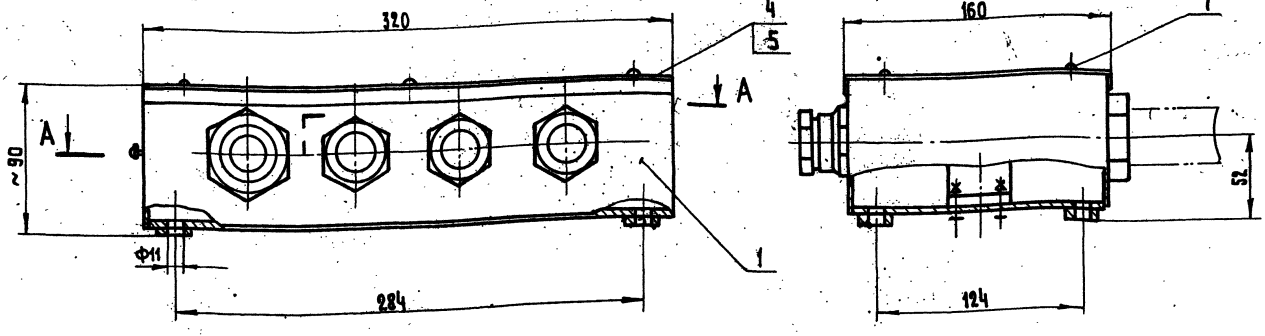

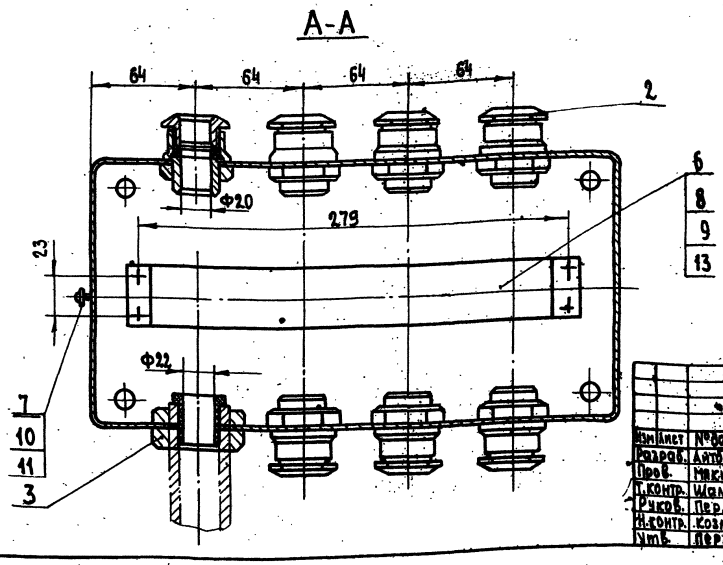

Размеры для справок

Изм	Лист	№ докум.	Подп.	Дата	2930/1.330СБ			
Разраб.		Айтбаева		12.78	Коробка клеммная Сборочный чертеж	Лит.	Масса	Масштаб
Пров.		Мякинин				И	6	1:2
Т.контр.		Шалдин				Лист	Листов 1	
Руков.		Перлов				Гипростроммаш Москва		
Н.контр.		Козлова						
Утв.		Перлов						

Формат 12

Инв. № подл. | Подп. и дата | Взам. инв. № | Инв. № дубл. | Подп. и дата

2930|1.331

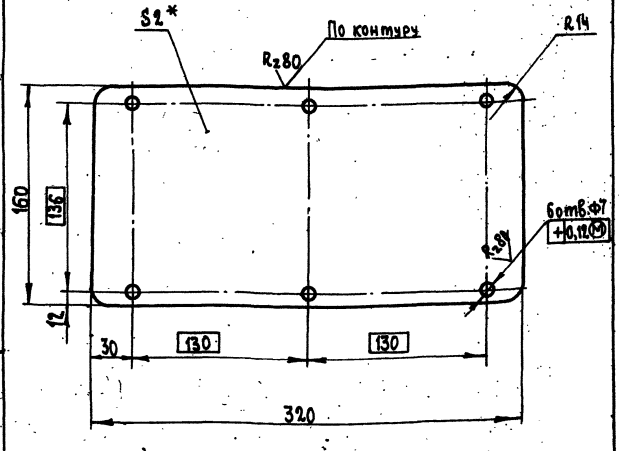

1. Неуказанные предельные отклонения размеров отверстия-Н14, валов-h14, остальных $\pm\frac{IT16}{2}$
2. *Размер для справки

Изм	Лист	№ докум.	Подп.	Дата	2930/1.331			
Разраб.		Айтбаева		12.78	Крышка	Лит.	Масса	Масштаб
Пров.		Мякинин				И	0,8	1:5
Т.контр.		Шалдин				Лист	Листов 1	
Руков.					Лист Б-ПН-2 ГОСТ 19904-74 / 4 ПВ Ст3 пс ГОСТ 16523-70	Гипростроммаш Москва		
Н.контр.		Козлова						
Утв.		Перлов						

Формат 11

Инв. № подл. | Подп. и дата | Взам. инв. № | Инв. № дубл. | Подп. и дата

2930|1.332

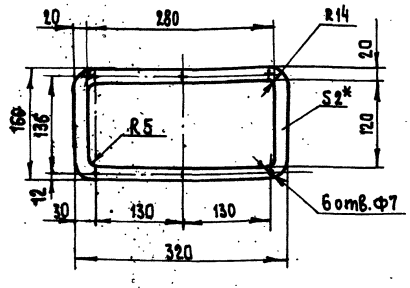

*Размер для справок

7597|114.1

409-28-38

Альбом XI | Часть 1

Изм	Лист	№ докум.	Подп.	Дата	2930/1.332			
Разраб.		Айтбаева		12.78	Прокладка	Лит.	Масса	Масштаб
Пров.		Мякинин				И	0,03	1:5
Т.контр.		Шалдин				Лист	Листов 1	
Руков.					Пластикат ППВ листовой 2,0 ГОСТ 18269-72	Гипростроммаш Москва		
Н.контр.		Козлова						
Утв.		Перлов						

Формат 11

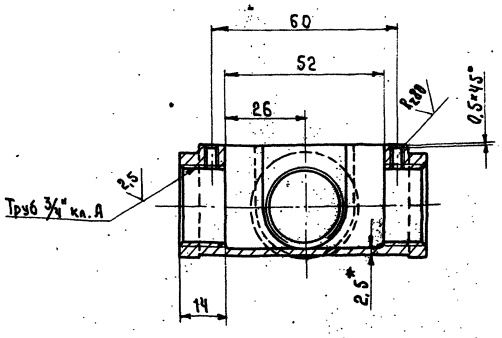

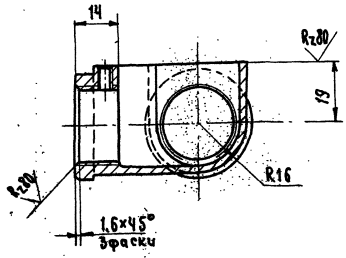

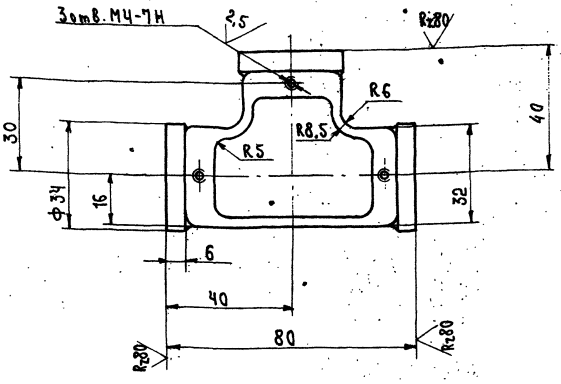

1. Неуказанные предельные отклонения размеров: отверстий – Н14, валов – h14, остальных $\pm \frac{\pi 16}{2}$
2. Предельные отклонения размеров литых необработанных поверхностей ± 1,5 мм.
3. Неуказанные литейные радиусы 3÷5 мм.
4.* Размер для справки

Изм.	Лист	№ докум.	Подп.	Дата	2930/1.381			
Разраб.		Кулагин		12.78	Корпус	Лит. И	Масса 0,24	Масштаб 1:1
Пров.		Айтбаева				Лист	Листов 1	
Т. контр.		Шалдин						
Руков.		Перлов			КЧ 30-6 ГОСТ 1215-59	Гипростроммаш Москва		
Н. контр.		Козлова						
Утв.		Перлов						

Инв. № подл. | Подп. и дата | Взам. инв. № | Инв. № дубл. | Подп. и дата

Формат	Зона	Поз.	Обозначение	Наименование	Кол.	Примечание
				Документация		
12			2930/1.340.СБ	Сборочный чертеж		
				Сборочные единицы		
11		1	2930/1.380.СБ	Тройник	1	
12		2	2930/1.390.СБ	Концевое соединение	1	
				Стандартные изделия		
		4		Контргайка 20 ГОСТ 8968-75	2	

Изм.	Лист	№ докум.	Подп.	Дата	2930/1. 340			
Разраб.		Строганова		12.78	Тройниковое соединение	Лит. И	Лист	Листов 1
Пров.		Айтбаева						
Руков.		Перлов				Гипростроммаш Москва		
Н. контр.		Козлова						
Утв.		Перлов						

Инв. № подл. | Подп. и дата | Взам. инв. № | Инв. № дубл. | Подп. и дата

Формат	Зона	Поз.	Обозначение	Наименование	Кол.	Примечание
				Документация		
12			2930/1.380 СБ	Сборочный чертеж		
				Детали		
12		1	2930/1.381	Корпус	1	
11		2	2930/1.382	Крышка	1	
11		3	2930/1.383	Прокладка	1	
				Стандартные изделия		
		4		Винт М 4×8.56 ГОСТ 1489-62	3	

7597/11ч.1 | 409-28-38 | Альбом XI | Часть 1

Изм.	Лист	№ докум.	Подп.	Дата	2930/1.380			
Разраб.		Кулагин		12.78	Тройник	Лит. И	Лист	Листов 1
Пров.		Айтбаева						
Руков.		Мякинин				Гипростроммаш Москва		
Н. контр.		Козлова						
Утв.		Перлов						

Инв. № подл. | Подп. и дата | Взам. инв. № | Инв. № дубл. | Подп. и дата

2930/1.364

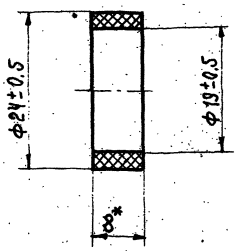

*Размер для справки

Изм.	Лист	№ докум.	Подп.	Дата
Разраб.		Кулазин		
Пров.		Айтбаева		
Т. контр.		Шалдин		
Рукав.				
Н. контр.		Козлова		
Утв.		Перлов		

2930/1.364

Прокладка

Лит.	Масса	Масштаб
И	0.002	1:2

Лист | Листов 1

Резина-пластина 8НБ-А-М ГОСТ 7338-77

Гипростроммаш Москва

Формат 11

2930/1.382

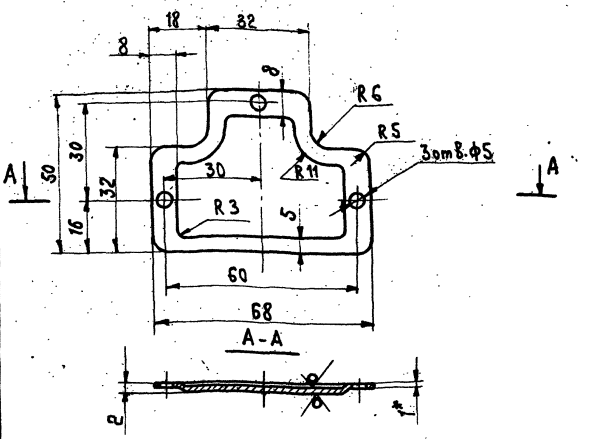

1. Неуказанные предельные отклонения размеров: отверстия - H14, валов - h14, остальных ± IT16/2
2*. Размер для справки

Изм.	Лист	№ докум.	Подп.	Дата
Разраб.		Кулазин		
Пров.		Айтбаева		
Т. контр.		Шалдин		
Рукав.				
Н. контр.		Козлова		
Утв.		Перлов		

2930/1.382

Крышка

Лит.	Масса	Масштаб
И	0,028	1:1

Лист | Листов 1

Лист Б-ПН-1.0 ГОСТ 19904-74
Ч-IV-Вст.08кп ГОСТ 16523-70

Гипростроммаш Москва

Формат 11

2930/1.383

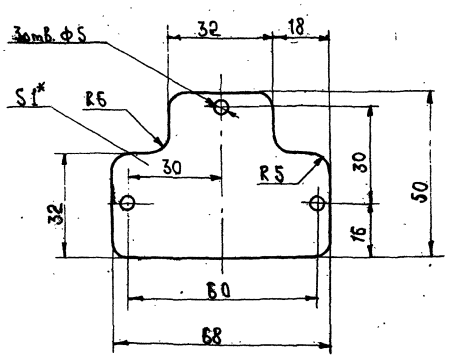

*Размер для справки

Изм.	Лист	№ докум.	Подп.	Дата
Разраб.		Кулазин		
Пров.		Айтбаева		
Т. контр.		Шалдин		
Рукав.				
Н. контр.		Козлова		
Утв.		Перлов		

2930/1.383

Прокладка

Лит.	Масса	Масштаб
И	0,004	1:1

Лист | Листов 1

Пластикат ПП-В листовой 1 ГОСТ 18269-72

Гипростроммаш Москва

Формат 11

2930/1.340СБ

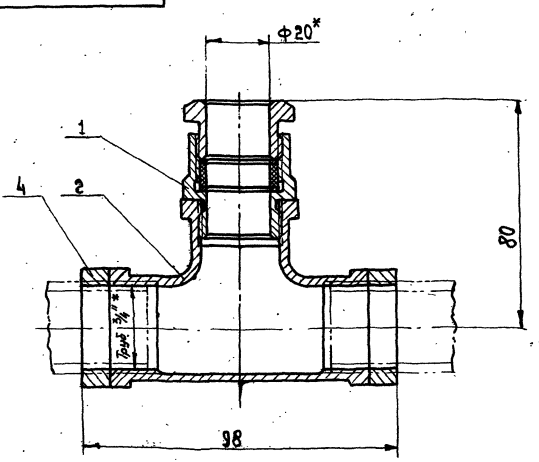

1*Размер для справки
2. Допускается применение вместо тройника поз.2 (2931/1.360) -тройник 20 ГОСТ 8948-75

Изм.	Лист	№ докум.	Подп.	Дата
Разраб.		Кулазин		
Пров.		Айтбаева		
Т. контр.		Шалдин		
Рукав.		Мякишин		
Н. контр.		Козлова		
Утв.		Перлов		

2930/1.340СБ

Тройниковое соединение
Сборочный чертеж

Лит.	Масса	Масштаб
И	0.66	1:1

Лист | Листов 1

Гипростроммаш Москва

Формат 11

409-28-38
Альбом XI | Часть 1

7597/114.1

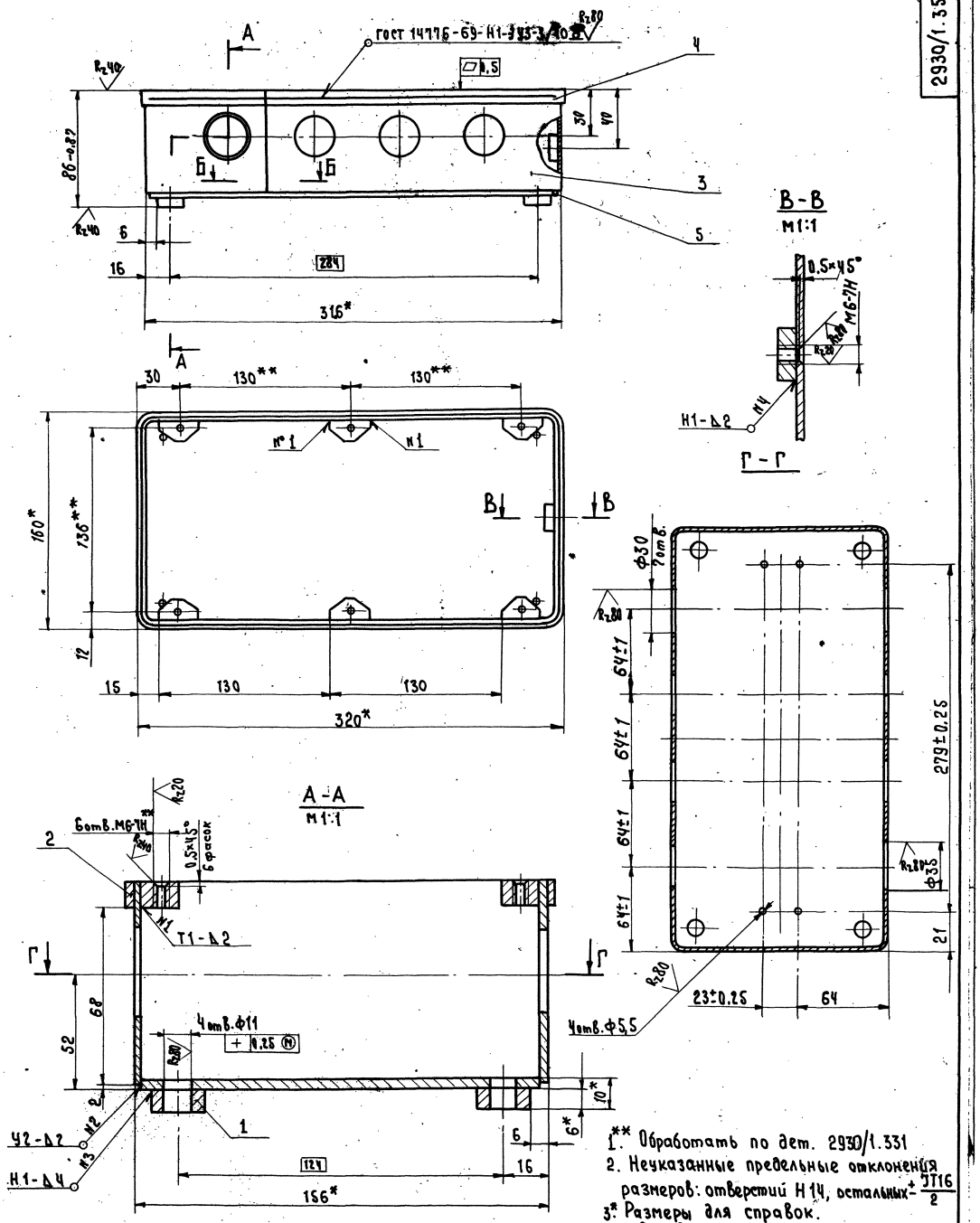

1.** Обработать по дет. 2930/1.331
2. Неуказанные предельные отклонения размеров: отверстий Н14, остальных $\pm\frac{JT16}{2}$
3.* Размеры для справок.
4. Швы сварных соединений по ГОСТ 5264-69
5. Электрод Э42 ГОСТ 9467-75
6. Масса наплавленного металла – 0,3 кг. (для справок)

409-28-38
Альбом XI | Часть 1

Изм	Лист	№ докум.	Подп.	Дата
Разраб.		Яйтбаева		12.70
Пров.		Мякинин		
Т.контр.		Шалдин		
Руков.		Перлов		
Н.контр.		Козлова		
Утв.		Перлов		

2930/1.350 СБ

Корпус
Сборочный чертеж

Лит.	Масса	Масштаб
И	3,8	1:2

Лист | Листов 1

Гипростроммаш
Москва

Формат 22

7597 | 11 ч.1

Инв. № подл. | Подп. и дата | Взам. инв. № | Инв. № дубл. | Подп. и дата

Rz 80

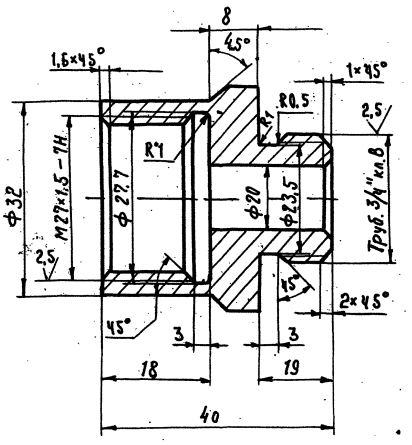

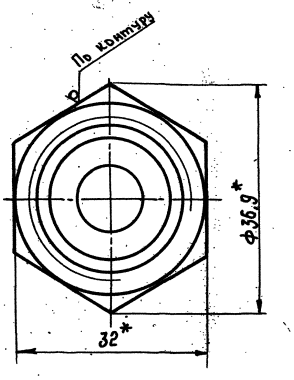

1. Неуказанные предельные отклонения размеров: отверстий – H14, валов – h14, остальных $\pm \frac{IT16}{2}$

				2930/1.361			
Изм.	Лист	№ докум.	Подп.	Дата	Корпус	Лит.	Масса	Масштаб
Разраб.		Дибаева				И	0,08	2:1
Пров.		Макинин				Лист	Листов 1
Т. контр.		Шалдин					
Рукав.					Шестигранник 82-Н ГОСТ 8560-67 / 20-2-6 ГОСТ 1051-73	Гипростроммаш Москва	
Н. контр.		Козлова					
Утв.		Перлов					

Формат 12

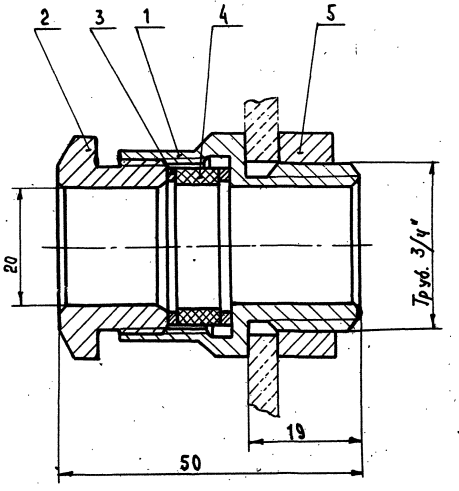

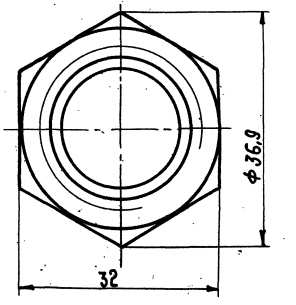

Размеры для справок 7597/11 ч.1

409-28-38 Альбом XI Часть 1

				2930/1.360 СБ			
Изм.	Лист	№ докум.	Подп.	Дата	Концевое соединение КС-13 Сборочный чертеж	Лит.	Масса	Масштаб
Разраб.		Дибаева				И	0,18	2:1
Пров.		Макинин				Лист	Листов 1
Т. контр.		Шалдин					
Рукав.		Перлов				Гипростроммаш Москва	
Н. контр.		Козлова					
Утв.		Перлов					

Формат 12

Инв. № подл. | Подп. и дата | Взам. инв. № | Инв. № дубл. | Подп. и дата

Формат	Зона	Поз.	Обозначение	Наименование	Кол.	Примечание
				Документация		
И			2930/1.370СБ	Сборочный чертеж		
				Детали		
И		1	2930/1.371	Втулка	1	
				Стандартные изделия		
		2		Контргайка 25 ГОСТ 8968-75	2	

Изм.	Лист	№ докум.	Подп.	Дата
Разраб.		Айтбаева		12.78
Пров.		Макинин		
Рук.гр.		Макинин		
Н.контр.		Козлова		
Утв.		Перлов		

2930/1.370

Ввод трубы 1"

Лит.	Лист	Листов
И		1

Гипростроммаш Москва

Формат А1

2930/1.355

67

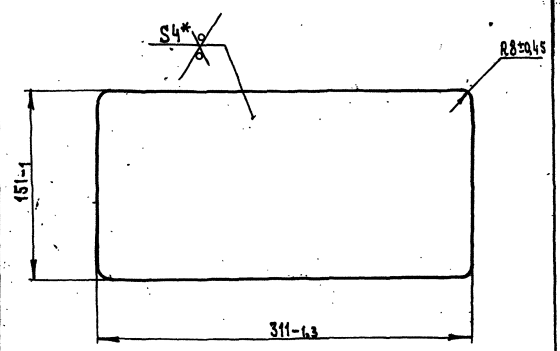

Размер для справки

Изм.	Лист	№ докум.	Подп.	Дата
Разраб.		Строганова		12.78
Пров.		Айтбаева		
Т.контр.		Шалдин		
Рук.гр.				
Н.контр.		Козлова		
Утв.		Перлов		

2930/1.355

Дно

Лист Б-ПН-4 ГОСТ 19903-74 / В Ст3-2 ГОСТ 14637-69

Лит.	Масса	Масштаб
И	1	1:2,5

Лист	Листов 1

Гипростроммаш Москва

Формат А1

2930/1.241

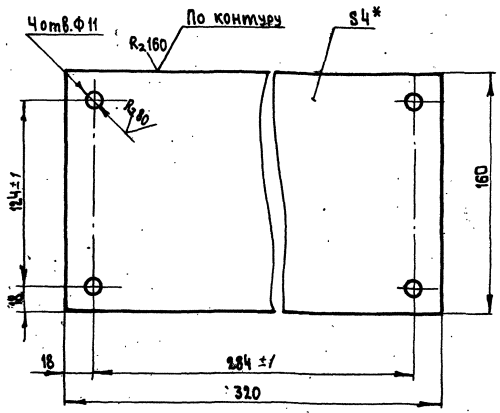

1. Неуказанные предельные отклонения размеров: отверстия – H14, валов – h14, остальных $\pm \frac{IT16}{2}$
2. * Размер для справки.

Изм.	Лист	№ докум.	Подп.	Дата
Разраб.		Айтбаева		12.78
Пров.		Макинин		
Т.контр.		Шалдин		
Рук.гр.				
Н.контр.		Козлова		
Утв.		Перлов		

2930/1.241

Плита

Лит.	Масса	Масштаб
И	1,6	1:2

Лист	Листов 1

Лист Б-ПН-4 ГОСТ 19903-74 / В Ст3-2 ГОСТ 14637-69

Гипростроммаш Москва

Формат А1

Формат	Зона	Поз.	Обозначение	Наименование	Кол.	Примечание
				Документация		
И			2930/1.390СБ	Сборочный чертеж		
				Детали		
И		1	2930/1.391	Корпус	1	
И		2	2930/1.362	Штуцер	1	
И		3	2930/1.363	Шайба	2	
И		4	2930/1.364	Прокладка	1	

7597/11ч.1

409-28-38

Альбом XI Часть 1

Изм.	Лист	№ докум.	Подп.	Дата
Разраб.		Кудрин		12.78
Пров.		Айтбаева		
Рук.гр.		Перлов		
Н.контр.		Козлова		
Утв.		Перлов		

2930/1.390

Концевое соединение

Лит.	Лист	Листов
И	1	1

Гипростроммаш Москва

Формат А4

№№ п/п	Наименование материала	Сортамент (ГОСТ) материал (марка, ОСТ)	Масса, кг	Примечание
29	Чугун серый	СЧ 21-40 ГОСТ 1412-70	15,6	
30	Чугун ковкий	КЧ30-6 ГОСТ 1215-59	0,72	
32	Резина-пластина	10МБ-БМ ГОСТ 7338-77	18	
33	Резина-пластина	8МБ-АМ ГОСТ 7338-77	0,02	
34	Резина	7-382-Б ТУ38.0052.04-7	0,32	
35	Пластикат	ППВ-листовой 2,0	0,04	
36	Лента транспортерная	-2-800-4-БКНП-150-4,5-2-Б ГОСТ 20-76	2,000	

Инв.№ подл. | Подп. и дата | Взам. инв.№ | Инв.№ дубл. | Подп. и дата

2930/1.000 ВМ

Изм. Лист № докум. Подп. Дата

Лист 3

Копировал

Формат 11

№№ п/п	Наименование материала	Сортамент (ГОСТ) Материал (Марка, ОСТ)	Масса кг	Примечание
39	Металлорукав 15	Р3-Ц-Х-Ш ТУ22.1173-71	5,2	
41	Крепежные изделия		10,2	
42	Покупные изделия		11,515	

Инв.№ подл. | Подп. и дата | Взам. инв.№ | Инв.№ дубл. | Подп. и дата

2930/1.000 ВМ

Изм. Лист № докум. Подп. Дата

Лист 4

Копировал:

Формат 11

68

2930/1.370 СБ

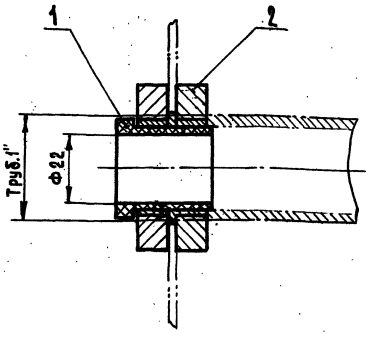

Размеры для справок

Изм.	Лист	№ докум.	Подп.	Дата
Разраб.		Стрельцова		
Пров.		Айтбаева		
Н. контр.		Шадвин		
Рук.		Перлов		
Н. контр.		Козлова		
Утв.		Перлов		

Ввод трубы 1" Сборочный чертеж

Лит.	Масса	Масштаб
И	0,18	1:1

Лист | Листов 1

Гипростроммаш Москва

Инв.№ подл. | Подп. и дата | Взам. инв.№ | Инв.№ дубл. | Подп. и дата

Формат 11

2930/1.371

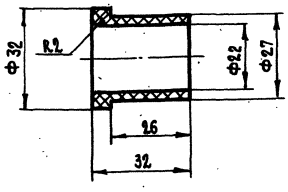

409-28-38

Альбом XI | Часть 1

7597/11 ч.1

2930/1.371

Изм.	Лист	№ докум.	Подп.	Дата
Разраб.		Стрельцова		
Пров.		Айтбаева		
Т. контр.		Шадвин		
Рук.				
Н. контр.		Козлова		
Утв.		Перлов		

Втулка

Винипласт ВН ГОСТ 9639-71

Лит.	Масса	Масштаб
И	0,012	1:1

Лист | Листов 1

Гипростроммаш Москва

Инв.№ подл. | Подп. и дата | Взам. инв.№ | Инв.№ дубл. | Подп. и дата

Формат

2930/1.380 СБ

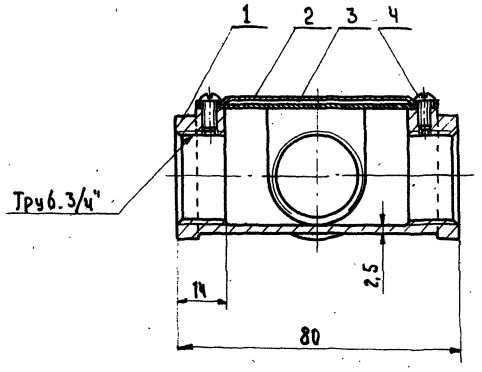

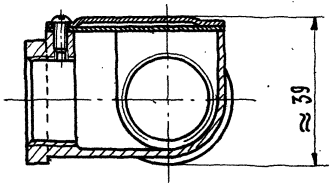

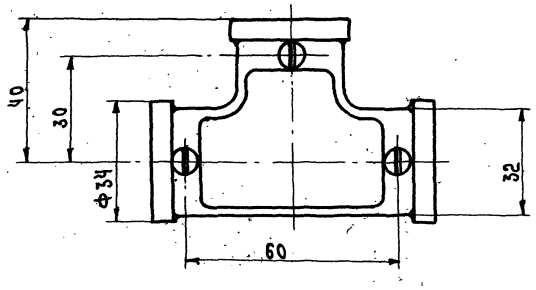

Размеры для справок

409-28-38
Альбом XI | часть 1

7597/11 ч.1

					2930/1.380 СБ		
Изм.	Лист	№ докум.	Подп.	Дата	Тройник Сборочный чертеж	Лит.	Масса	Масштаб
Разраб.		Кулагин		12.77		И	0,27	1:1
Пров.		Айбаева				Лист	Листов 1	
Т. контр.		Шалдин				Гипростроммаш Москва		
Рук.в.		Макишин						
Н. контр.		Козлова						
Утв.		Орлов В						

Инв. № подл. | Подп. и дата | Взам. инв. № | Инв. № дубл. | Подп. и дата

Формат 12

2930/1.390СБ

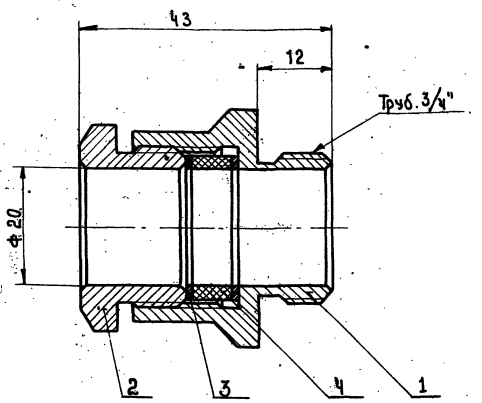

Размеры для справок.

Изм.	Лист	№ докум.	Подп.	Дата	2930/1.390.СБ	Лит.	Масса	Масштаб
Разраб.		Кулагин		12.78	Концевое соединение	И	0.13	2:1
Пров.		Айтбаева			Сборочный чертеж	Лист	Листов 1	
Т.контр.		Шалдин				Гипростроммаш Москва		
Руков.		Перлов						
Н.контр.		Козлова						
Утв.		Перлов						

Формат 11

2930/1.391

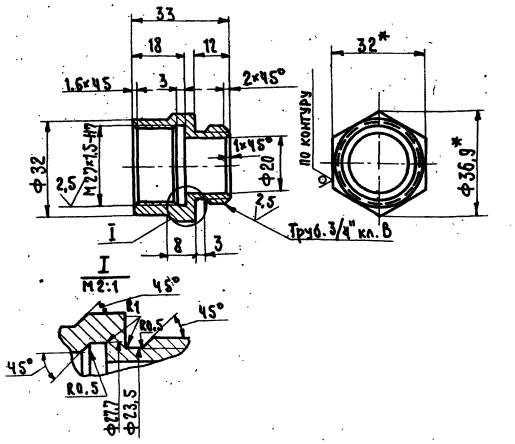

1. Неуказанные предельные отклонения размеров: отверстий - Н14, валов - h14, остальных $\pm \frac{JT16}{2}$
2.* Размеры для справок

Изм.	Лист	№ докум.	Подп.	Дата	2930/1.391	Лит.	Масса	Масштаб
Разраб.		Кулагин		12.78	Корпус	И	0,07	1:1
Пров.		Айтбаева				Лист	Листов 1	
Т.контр.		Шалдин				Гипростроммаш Москва		
Руков.								
Н.контр.		Козлова						
Утв.		Перлов						

Шестигранник 32 ГОСТ 2879-69 / 45-2-6 ГОСТ 1050-74

Формат 11

2930/1.362

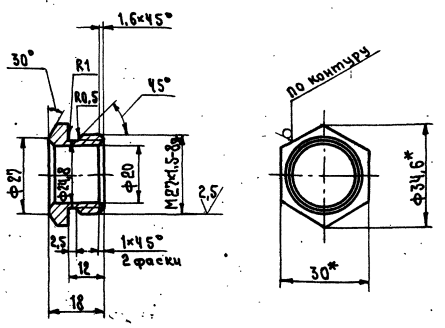

1. Неуказанные предельные отклонения размеров: отверстия - Н14, валов - h14, остальных $\pm \frac{JT16}{2}$
2.* Размеры для справок.

Изм.	Лист	№ докум.	Подп.	Дата	2930/1.362	Лит.	Масса	Масштаб
Разраб.		Кулагин		12.78	Штуцер	И	0,05	1:1
Пров.		Айтбаева				Лист	Листов 1	
Т.контр.		Шалдин				Гипростроммаш Москва		
Руков.								
Н.контр.		Козлова						
Утв.		Перлов						

Шестигранник 30 ГОСТ 2879-69 / 45-2-6 ГОСТ 1050-74

Формат 11

2930/1.363

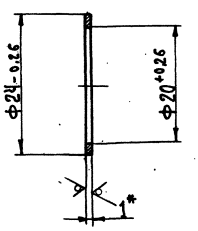

* Размер для справки

409-28-38

7597/114.1 Альбом XI Часть 1

Изм.	Лист	№ докум.	Подп.	Дата	2930/1.363	Лит.	Масса	Масштаб
Разраб.		Кулагин		12.78	Шайба	И	0,003	2:1
Пров.		Айтбаева				Лист	Листов 1	
Т.контр.		Шалдин				Гипростроммаш Москва		
Руков.								
Н.контр.		Козлова						
Утв.		Перлов						

Лист 5-ПН-1 ГОСТ 19904-74 / 4-IV ВСТ3пс ГОСТ 16523-70

Формат 11

2930/1.245

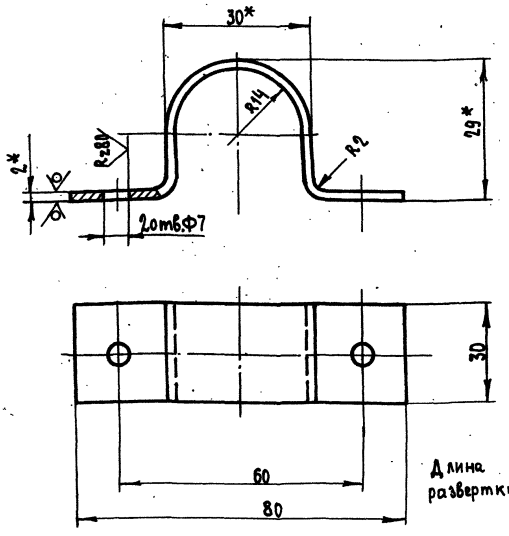

Длина развертки - 130

1. Неуказанные предельные отклонения размеров: отверстия - H14, валов - h14, остальных $\pm \frac{IT16}{2}$
2. * Размер для справок

Изм.	Лист	№ докум.	Подп.	Дата
Разраб.		Доброва		12.78
Пров.		Мякинин		
Т.контр.		Шалдин		
Рыков				
Н.контр.		Козлова		
Утв.		Перлов		

Скоба

Лит.	Масса	Масштаб
И	0,03	1:1

Лист | Листов 1

Лист Б-ПН-2 ГОСТ 19904-74 Ч-IV-В ст3пс ГОСТ 16523-70

Гипростроммаш Москва

Формат 11

2930/1.244

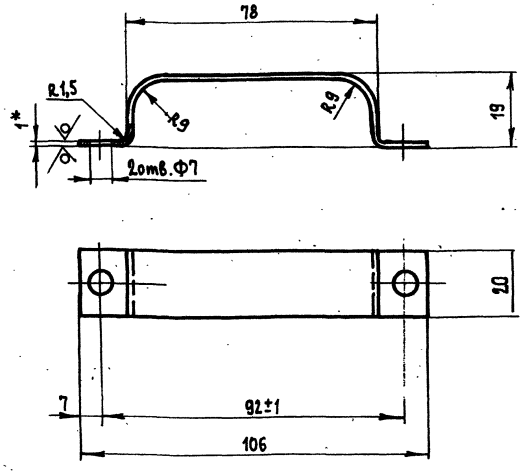

Длина развертки - 135

1. Неуказанные предельные отклонения размеров: отверстия - H14, валов - h14, остальных $\pm \frac{IT16}{2}$
2. * Размер для справок

Изм.	Лист	№ докум.	Подп.	Дата
Разраб.		Доброва		12.78
Пров.		Мякинин		
Т.контр.		Шалдин		
Рыков				
Н.контр.		Козлова		
Утв.		Перлов		

Скоба

Лит.	Масса	Масштаб
И	0,03	1:1

Лист | Листов

Лист Б-ПН-1 ГОСТ 19904-74 Ч-IV-В ст3пс ГОСТ 16523-70

Гипростроммаш Москва

Формат 11

Инв.№ подл. | Подп. и дата | Взам. инв.№ | Инв.№ дубл. | Подп. и дата

2930/1.003

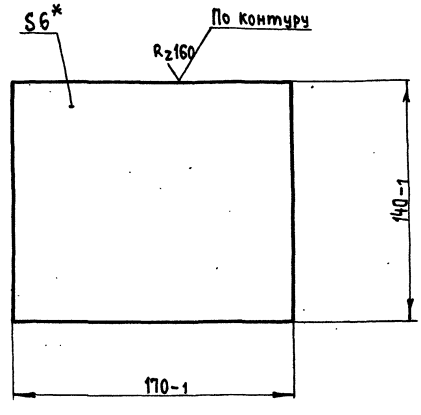

*Размер для справки

Изм.	Лист	№ докум.	Подп.	Дата
Разраб.		Доброва		12.78
Пров.		Мякинин		
Т.контр.		Шалдин		
Рыков				
Н. Контр		Козлова		
Утв.		Перлов		

Пластина

Лит.	Масса	Масштаб
И	1,1	1:2

Лист | Листов 1

Лист Б-ПН-6 ГОСТ 19903-74 В Ст3-2 ГОСТ 14637-69

Гипростроммаш Москва

Формат 11

2930/1.004

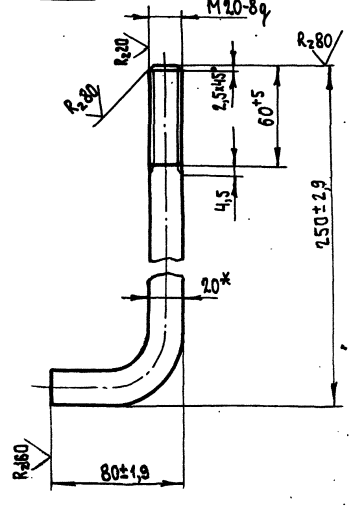

Длина заготовки - 297

1. Неуказанные предельные отклонения размеров $\pm \frac{IT16}{2}$
2. * Размер для справки

7597/11 ч.1

409-28-38

Альбом XI | Часть 1

Изм.	Лист	№ докум.	Подп.	Дата
Разраб.		Доброва		12.78
Пров.		Мякинин		
Т.контр.		Шалдин		
Рыков				
Н.контр.		Козлова		
Утв.		Перлов		

Болт фундаментный

Лит.	Масса	Масштаб
И	0,65	1:2

Лист | Листов 1

Круг В20 ГОСТ 2590-71 Ст3 - 2 ГОСТ 535-58

Гипростроммаш Москва

Формат 11

Инв.№ подл. | Подп. и дата | Взам. инв.№ | Инв.№ дубл. | Подп. и дата

2930/1.011

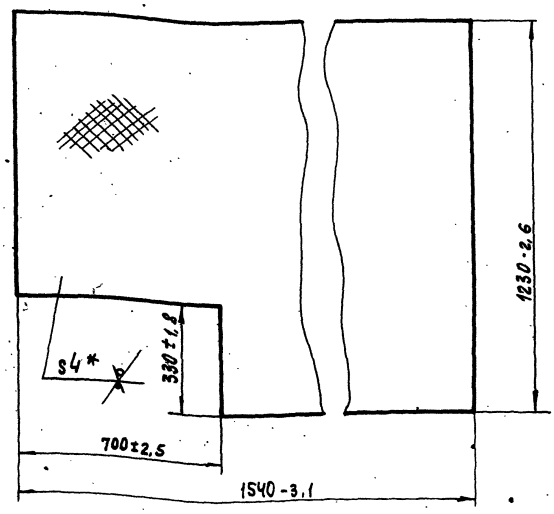

* Размер для справки

Изм.	Лист	№ докум.	Подп.	Дата
Разраб.		Кулагин		12.78
Пров.		Макинин		
Т. контр.		Шалдин		
Руков.				
Н. контр.		Козлова		
Утв.		Перлов		

2930/1.011

Настил

Лит.	Масса	Масштаб
И	52,5	1:10

Лист | Листов 1

Лист РР4 Б Ст3 кп 2 ГОСТ 8568-77

Гипростроммаш Москва

Формат 11

2930/1.013

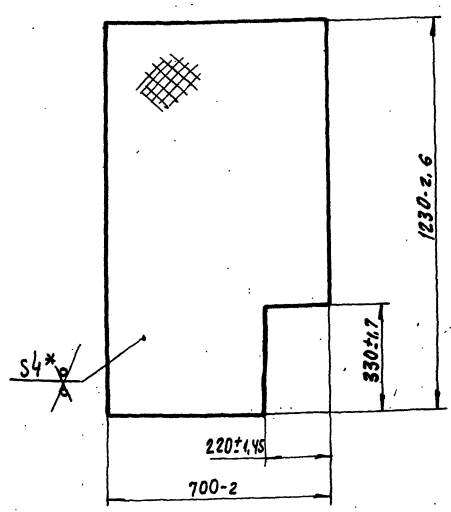

* Размер для справки

Изм.	Лист	№ докум.	Подп.	Дата
Разраб.		Кулагин		12.78
Пров.		Макинин		
Т. контр.		Шалдин		
Руков.				
Н. контр.		Козлова		
Утв.		Перлов		

2930/1.013

Настил

Лит.	Масса	Масштаб
И	24,7	1:10

Лист | Листов 1

Лист РР4Б Ст3 кп2 ГОСТ 8568-77

Гипростроммаш Москва

Формат 11

2930/1.012

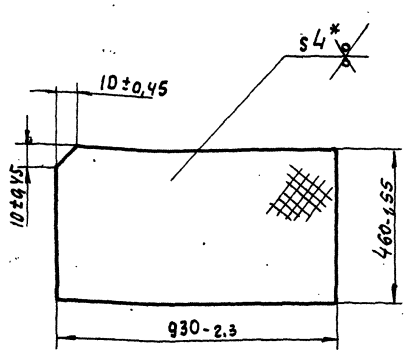

* Размер для справки

Изм.	Лист	№ докум.	Подп.	Дата
Разраб.		Кулагин		12.78
Пров.		Макинин		
Т. контр.		Шалдин		
Руков.				
Н. контр.		Козлова		
Утв.		Перлов		

2930/1.012

Настил

Лит.	Масса	Масштаб
И	13,5	1:10

Лист | Листов 1

Лист РР4 Б Ст3 кп 2 ГОСТ 8568-77

Гипростроммаш Москва

Формат 11

2930/1.014

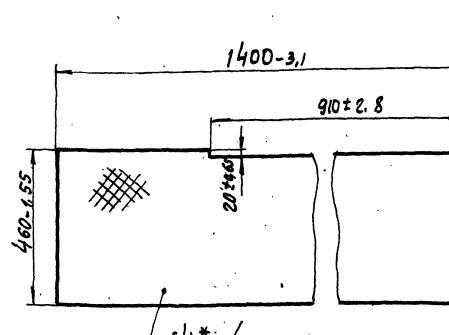

* Размер для справки

7597/114.1

409-26-38 Альбом XI Часть 1

Изм.	Лист	№ докум.	Подп.	Дата
Разраб.		Кулагин		12.78
Пров.		Макинин		
Т. контр.		Шалдин		
Руков.				
Н. контр.		Козлова		
Утв.		Перлов		

2930/1.014

Настил

Лит.	Масса	Масштаб
И	20	1:10

Лист | Листов 1

Лист РР4 Б Ст3 кп2 ГОСТ 8568-77

Гипростроммаш Москва

Формат 11

2930/1.015

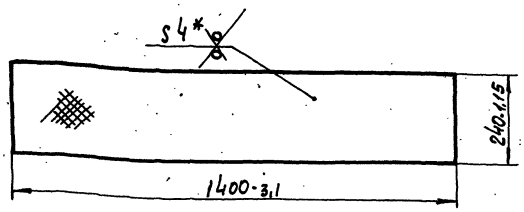

* Размер для справки

Изм.	Лист	№ докум.	Подп.	Дата
Разраб.		Кулагин		12.77
Пров.		Мякинин		
Т.контр.		Шалдин		
Руков.				
Н.контр.		Козлова		
Утв.		Перлов		

2930/1.015 Настил

Лит.	Масса	Масштаб
И	10,5	1:10
Лист	Листов 1	

Лист РРЧ Б Ст. 3 кп 2 ГОСТ 8568-77

Гипростроммаш Москва

Формат А1

2930/1.016

73

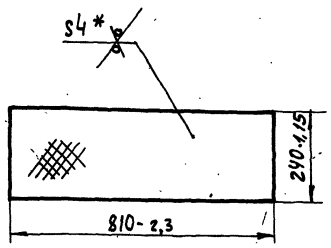

Изм.	Лист	№ докум.	Подп.	Дата
Разраб.		Кулагин		12.77
Пров.		Мякинин		
Т.контр.		Шалдин		
Руков.				
Н.контр.		Козлова		
Утв.		Перлов		

2930/1.016 Настил

Лит.	Масса	Масштаб
И	6	1:10
Лист	Листов 1	

Лист РРЧ Б Ст. 3 кп 2 ГОСТ 8568-77

Гипростроммаш Москва

Формат А1

2930/1.017

(√)

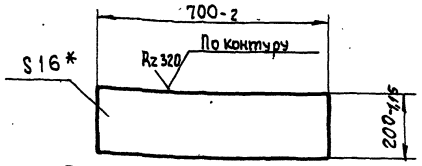

* Размер для справки

Изм.	Лист	№ докум.	Подп.	Дата
Разраб.		Кулагин		12.77
Пров.		Мякинин		
Т.контр.		Шалдин		
Руков.				
Н.контр.		Козлова		
Утв.		Перлов		

2930/1.017 Плита

Лит.	Масса	Масштаб
И	17,5	1:10
Лист	Листов 1	

Лист Б-ПН-16 ГОСТ 19903-74 В Ст3-2 ГОСТ 14637-69

Гипростроммаш Москва

Формат А1

2930/1.018

(√)

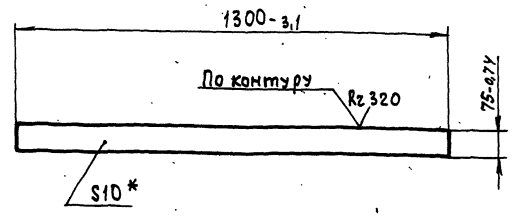

* Размер для справки

409-28-38 Альбом XI Часть 1

7597/11 ч.1

Изм.	Лист	№ докум.	Подп.	Дата
Разраб.		Кулагин		12.77
Пров.		Мякинин		
Т.контр.		Шалдин		
Руков.				
Н.контр.		Козлова		
Утв.		Перлов		

2930/1.018 Подкладка

Лит.	Масса	Масштаб
И	7,5	1:10
Лист	Листов 1	

Лист Б-ПН-10 ГОСТ 19903-74 В Ст3-2 ГОСТ 14637-69

Гипростроммаш Москва

Формат А1

2930/1.019

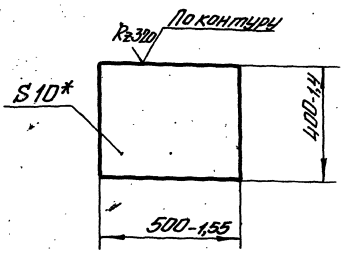

*Размер для справки

Изм.	Лист	№ докум.	Подп.	Дата	2930/1.019		
Разраб.	Кулагин			12.78	Плита	Лит. И	Масса 15,7 / Масшт. 1:10
Пров.	Мякинин					Лист	Листов 1
Т.контр.	Шалдин						
Рукоб.							
Н.контр.	Козлова				Лист Б-ПН-10 ГОСТ 19903-74 / ВСт.3-2 ГОСТ 14637-69	Гипростроммаш Москва	
Утв.	Перлов						

Инв. № подл. | Подп. и дата | Взам. инв. № | Инв. № дубл. | Подп. и дата

Формат 11

2930/1.021

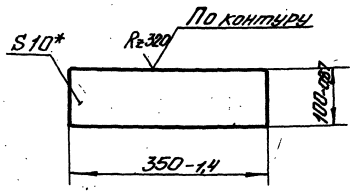

*Размер для справки

Изм.	Лист	№ докум.	Подп.	Дата	2930/1.021		
Разраб.	Кулагин			12.78	Платик	Лит. И	Масса 2,8 / Масшт. 1:5
Пров.	Мякинин					Лист	Листов 1
Т.контр.	Шалдин						
Рукоб.							
Н.контр.	Козлова				Лист Б-ПН-10 ГОСТ 19903-74 / ВСт.3-2 ГОСТ 14637-69	Гипростроммаш Москва	
Утв.	Перлов						

Инв. № подл. | Подп. и дата | Взам. инв. № | Инв. № дубл. | Подп. и дата

Формат 11

2930/1.022

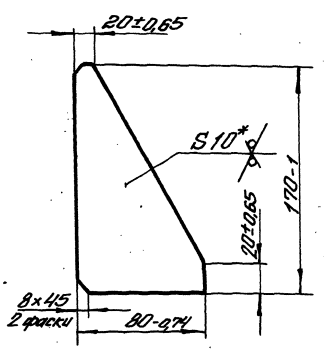

*Размер для справки

Изм.	Лист	№ докум.	Подп.	Дата	2930/1.022		
Разраб.	Кулагин			12.78	Ребро	Лит. И	Масса 0,5 / Масшт. 1:2
Пров.	Мякинин					Лист	Листов 1
Т.контр.	Шалдин						
Рукоб.							
Н.контр.	Козлова				Лист Б-ПН-10 ГОСТ 19903-74 / ВСт.3-2 ГОСТ 14637-69	Гипростроммаш Москва	
Утв.	Перлов						

Инв. № подл. | Подп. и дата | Взам. инв. № | Инв. № дубл. | Подп. и дата

Формат 11

2930/1.023

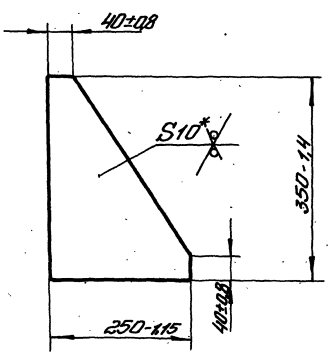

*Размер для справки

7597/11 ч.1

409-28-38
Альбом XI | Часть 1

Изм.	Лист	№ докум.	Подп.	Дата	2930/1.023		
Разраб.	Кулагин			12.78	Ребро	Лит. И	Масса 3,6 / Масшт. 1:5
Пров.	Мякинин					Лист	Листов 1
Т.контр.	Шалдин						
Рукоб.							
Н.контр.	Козлова				Лист Б-ПН-10 ГОСТ 19903-74 / ВСт.3-2 ГОСТ 14637-69	Гипростроммаш Москва	
Утв.	Перлов						

Инв. № подл. | Подп. и дата | Взам. инв. № | Инв. № дубл. | Подп. и дата

Формат 1

2930/1.024

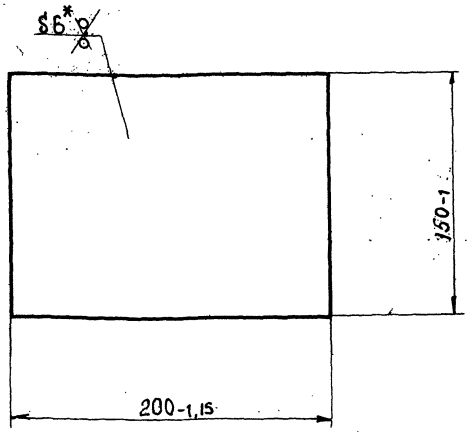

* Размер для справки

Изм.	Лист	№ докум.	Подп.	Дата
Разраб.		Кулагин		12.77
Пров.		Мякинин		
Т. контр.		Шалдин		
Рук. в.				
Н. контр.		Козлова		
Утв. в.		Перлов		

2930/1.024

Косынка

Лит.	Масса	Масштаб
И	1,4	1:2

Лист | Листов 1

Лист Б-ПН-6 ГОСТ 19903-74 / Вст3-2 ГОСТ 14637-69

Гипростроммаш Москва

Формат 11

2930/1.025

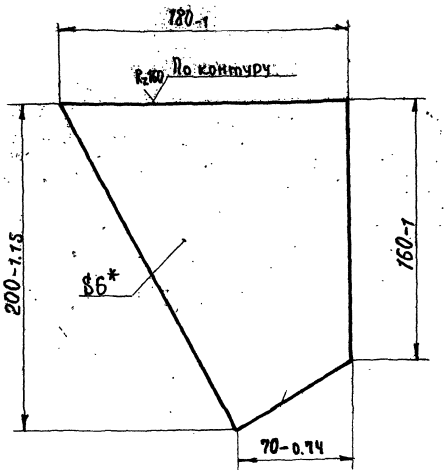

* Размер для справки

Изм.	Лист	№ докум.	Подп.	Дата
Разраб.		Кулагин		12.77
Пров.		Мякинин		
Т. контр.		Шалдин		
Рук. в.				
Н. контр.		Козлова		
Утв. в.		Перлов		

2930/1.025

Косынка

Лит.	Масса	Масштаб
И	1,4	1:2

Лист | Листов 1

Лист Б-ПН-6 ГОСТ 19903-74 / Вст3-2 ГОСТ 14637-69

Гипростроммаш Москва

Формат 11

2930/1.026

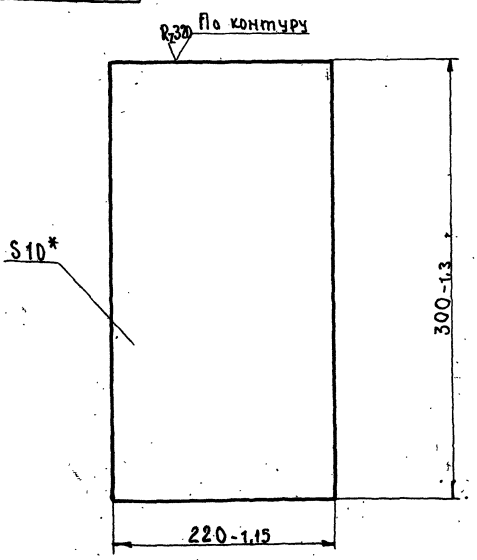

* Размер для справки

Изм.	Лист	№ докум.	Подп.	Дата
Разраб.		Кулагин		12.77
Пров.		Мякинин		
Т. контр.		Шалдин		
Рук. в.				
Н. контр.		Козлова		
Утв. в.		Перлов		

2930/1.026

Платик

Лит.	Масса	Масштаб
И	3,5	1:2,5

Лист | Листов 1

Лист Б-ПН-10 ГОСТ 19903-74 / Вст3-2 ГОСТ 14637-69

Гипростроммаш Москва

Формат 11

2930/1.027

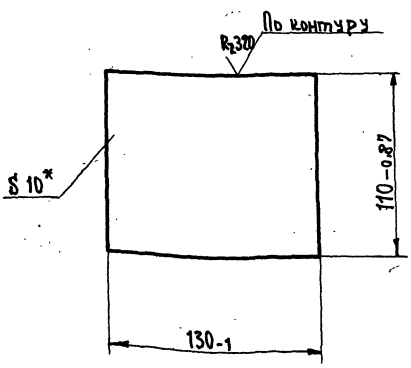

* Размер для справки

409-28-38 Альбом XI, Часть 1

7597/11ч.1

Изм.	Лист	№ докум.	Подп.	Дата
Разраб.		Кулагин		12.77
Пров.		Мякинин		
Т. контр.		Шалдин		
Рук. в.				
Н. контр.		Козлова		
Утв. в.		Перлов		

2930/1.027

Платик

Лит.	Масса	Масштаб
И	1,1	1:2

Лист | Листов 1

Лист Б-ПН-10 ГОСТ 19903-74 / Вст3-2 ГОСТ 14637-69

Гипростроммаш Москва

Формат 11

2930/1.028

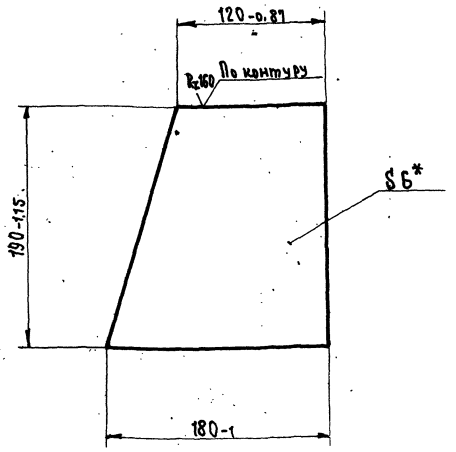

* Размер для справки

Изм	Лист	№ докум.	Подп.	Дата
Разраб.	Кулагин			12.78
Пров.	Мякинин			
Т. контр.	Шалдин			
Руков.				
Н. контр.	Козлова			
Утв.	Перлов			

2930/1.028

Платик

Лит	Масса	Масштаб
И	1,1	1:2,5

Лист | Листов 1

Лист Б-ПН-6 ГОСТ 19903-74 / В ст 3-2 ГОСТ 14637-69

Гипростроммаш Москва

Формат 11

Инв. № подл. | Подп. и дата | Взам. инв. № | Инв. № дубл. | Подп. и дата

2930/1.029

76

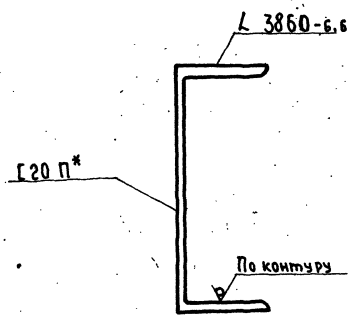

* Размер для справки

Изм	Лист	№ докум.	Подп.	Дата
Разраб.	Кулагин			12.78
Пров.	Мякинин			
Т. контр.	Шалдин			
Руков.				
Н. контр.	Козлова			
Утв.	Перлов			

2930/1.029

Балка

Лит.	Масса	Масштаб
И	71	1:2,5

Лист | Листов 1

Швеллер 20П ГОСТ 8240-72 / В ст 3-2 ГОСТ 535-58

Гипростроммаш Москва

Формат 11

Инв. № подл. | Подп. и дата | Взам. инв. № | Инв. № дубл. | Подп. и дата

2930/1.031

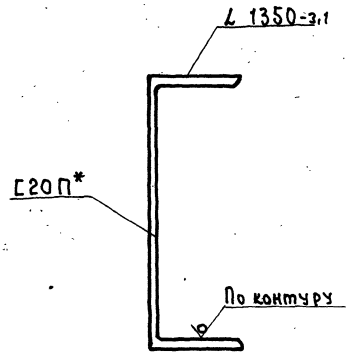

* Размер для справки

Изм	Лист	№ докум.	Подп.	Дата
Разраб.	Кулагин			12.78
Пров.	Мякинин			
Т. контр.	Шалдин			
Руков.				
Н. контр.	Козлова			
Утв.	Перлов			

2930/1.031

Балка

Лит.	Масса	Масштаб
И	25	1:2,5

Лист | Листов 1

Швеллер 20П ГОСТ 8240-72 / В ст 3-2 ГОСТ 535-58

Гипростроммаш Москва

Формат 11

Инв. № подл. | Подп. и дата | Взам. инв. № | Инв. № дубл. | Подп. и дата

2930/1.032

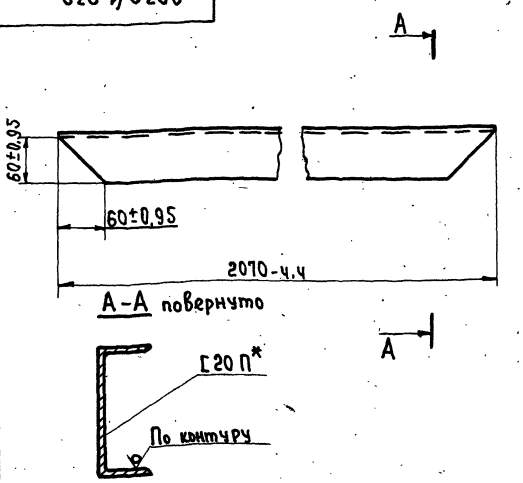

* Размер для справки

7597/11ч.1

409-28-38

Альбом XI | Часть 1

Изм	Лист	№ докум.	Подп.	Дата
Разраб.	Кулагин			12.78
Пров.	Мякинин			
Т. контр.	Шалдин			
Руков.				
Н. контр.	Козлова			
Утв.	Перлов			

2930/1.032

Балка

Лит.	Масса	Масштаб
И	37	1:5

Лист | Листов 1

Швеллер 20П ГОСТ 8240-72 / В ст 3-2 ГОСТ 535-58

Гипростроммаш Москва

Формат 11

Инв. № подл. | Подп. и дата | Взам. инв. № | Инв. № дубл. | Подп. и дата

2930/1.033

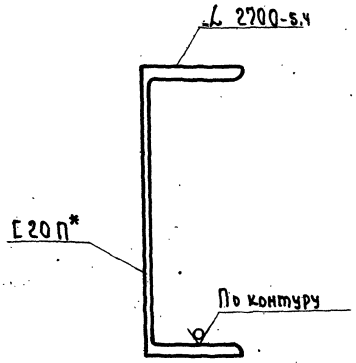

* Размер для справки

Изм.	Лист	№ докум.	Подп.	Дата	2930/1.033		
Разраб.		Кулагин		12.77	Балка	Лит.	Масса	Масштаб
Пров.		Мякинин				И	50	1:2,5
Т. контр.		Шалдин				Лист	Листов 1	
Рук. гр.								
Н. контр.		Козлова			Швеллер 20П ГОСТ 8240-72 / Вст3-2 ГОСТ 535-58	Гипростроммаш Москва	
Утв.		Перлов					

Формат 11

2930/1.034

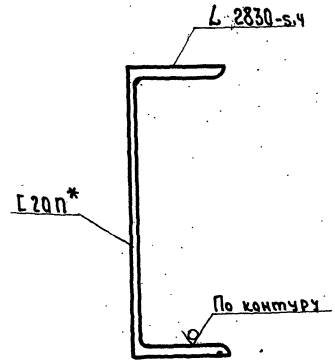

* Размер для справки

Изм.	Лист	№ докум.	Подп.	Дата	2930/1.034		
Разраб.		Кулагин		12.77	Балка	Лит.	Масса	Масштаб
Пров.		Мякинин				И	52	1:2,5
Т. контр.		Шалдин				Лист	Листов 1	
Рук. гр.								
Н. контр.		Козлова			Швеллер 20П ГОСТ 8240-72 / Вст3-2 ГОСТ 535-58	Гипростроммаш Москва	
Утв.		Перлов					

Формат 11

2930/1.035

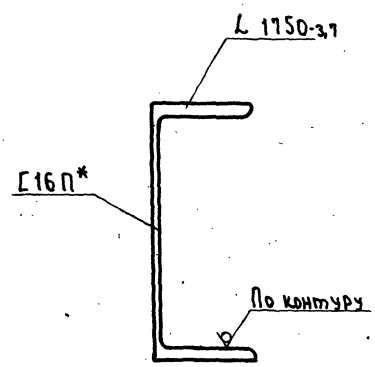

* Размер для справки

Изм.	Лист	№ докум.	Подп.	Дата	2930/1.035		
Разраб.		Кулагин		12.77	Стойка	Лит.	Масса	Масштаб
Пров.		Мякинин				И	25	1:2
Т. контр.		Шалдин				Лист	Листов 1	
Рук. гр.								
Н. контр.		Козлова			Швеллер 16П ГОСТ 8240-72 / Вст3-2 ГОСТ 535-58	Гипростроммаш Москва	
Утв.		Перлов					

Формат 11

2930/1.036

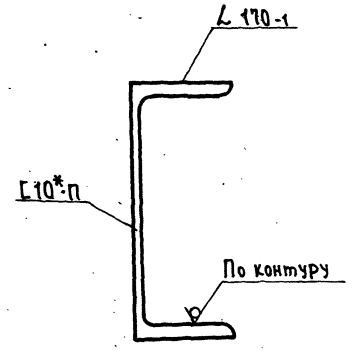

* Размер для справки

7597/114.1

409-28-38 Альбом XI Часть 1

Изм.	Лист	№ докум.	Подп.	Дата	2930/1.036		
Разраб.		Кулагин		12.77	Стояк	Лит.	Масса	Масштаб
Пров.		Мякинин				И	1,5	1:1
Т. контр.		Шалдин				Лист	Листов 1	
Рук. гр.								
Н. контр.		Козлова			Швеллер 10П ГОСТ 8240-72 / Вст3-2 ГОСТ 535-58	Гипростроммаш Москва	
Утв.		Перлов					

Формат 11

2930/1.037

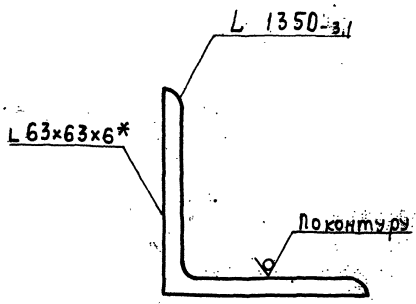

* Размер для справки

Изм.	Лист	№ докум.	Подп.	Дата
Разраб.		Кулагин		12.77
Пров.		Мякинин		
Т.контр.		Шалдин		
Рукоб.				
Н.контр.		Козлова		
Утв.		Перлов		

2930/1.037

Связь

Лит.	Масса	Масштаб
И	7,7	1:1
Лист	Листов 1	

Уголок Б-63×63×6 ГОСТ 8509-72 / В Ст3-2 ГОСТ 535-58

Гипростроммаш Москва

Формат 11

2930/1.038

78

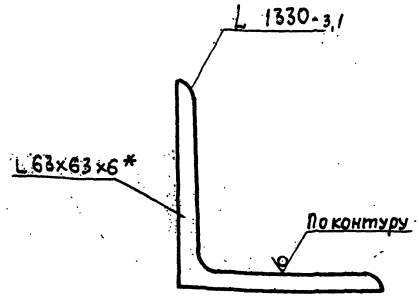

* Размер для справки

Изм.	Лист	№ докум.	Подп.	Дата
Разраб.		Кулагин		12.77
Пров.		Мякинин		
Т.контр.		Шалдин		
Рукоб.				
Н.контр.		Козлова		
Утв.		Перлов		

2930/1.038

Связь

Лит.	Масса	Масштаб
И	7,6	1:1
Лист	Листов 1	

Уголок Б-63×63×6 ГОСТ 8509-72 / В Ст3-2 ГОСТ 535-58

Гипростроммаш Москва

Формат 11

2930/1.039

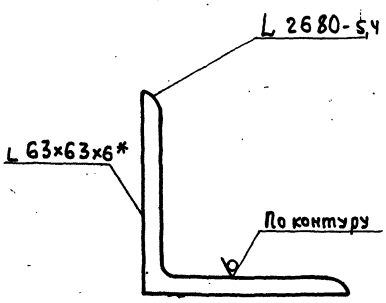

* Размер для справки

Изм.	Лист	№ докум.	Подп.	Дата
Разраб.		Кулагин		12.77
Пров.		Мякинин		
Т.контр.		Шалдин		
Рукоб.				
Н.контр.		Козлова		
Утв.		Перлов		

2930/1.039

Связь

Лит.	Масса	Масштаб
И	15,9	1:1
Лист	Листов 1	

Уголок Б-63×63×6 ГОСТ 8509-72 / В Ст3-2 ГОСТ 535-58

Гипростроммаш Москва

Формат 11

2930/1.041

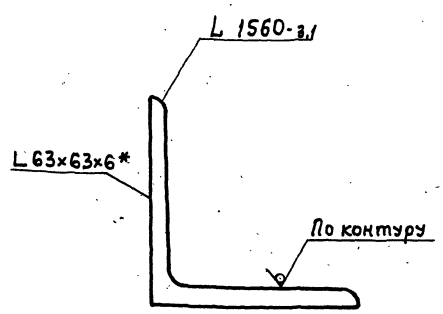

* Размер для справки

7597/11 ч.1

409-2-38

Альбом XI | Часть 1

Изм.	Лист	№ докум.	Подп.	Дата
Разраб.		Кулагин		12.77
Пров.		Мякинин		
Т.контр.		Шалдин		
Рукоб.				
Н.контр.		Козлова		
Утв.		Перлов		

2930/1.041

Раскос

Лит.	Масса	Масштаб
И	8,9	1:1
Лист	Листов 1	

Уголок Б-63×63×6 ГОСТ 8509-72 / В Ст3-2 ГОСТ 535-58

Гипростроммаш Москва

Формат 11

2930/1.042

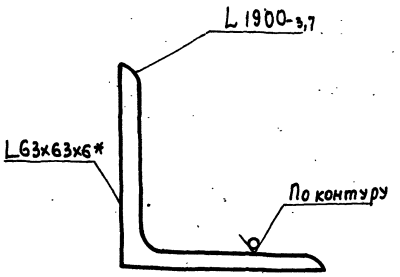

* Размер для справки

Изм.	Лист	№ докум.	Подп.	Дата
Разраб.		Кулагин		12.78
Пров.		Мякинин		
Т.контр.		Шалдин		
Руков.				
Н.контр.		Козлова		
Утв.		Перлов		

2930/1.042 Раскос

Лит.	Масса	Масштаб
И	11	1:1

Лист | Листов 1

Уголок Б-63×63×6 ГОСТ 8509-72 Ст3-2 ГОСТ 535-58

Гипростроммаш Москва

Формат 11

Инв.№подл. | Подп. и дата | Взам.инв.№ | Инв.№дубл. | Подп. и дата

79

2930/1.043

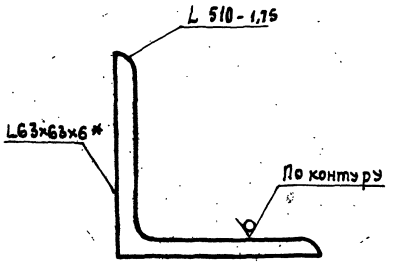

* Размер для справки

Изм.	Лист	№ докум.	Подп.	Дата
Разраб.		Кулагин		12.78
Пров.		Мякинин		
Т.контр.		Шалдин		
Руков.				
Н.контр.		Козлова		
Утв.		Перлов		

2930/1.043 Связь

Лит.	Масса	Масштаб
И	3	1:1

Лист | Листов 1

Уголок Б-63×63×6 ГОСТ 8509-72 Ст3-2 ГОСТ 535-58

Гипростроммаш Москва

Формат 11

Инв.№подл. | Подп. и дата | Взам.инв.№ | Инв.№дубл. | Подп. и дата

2930/1.044

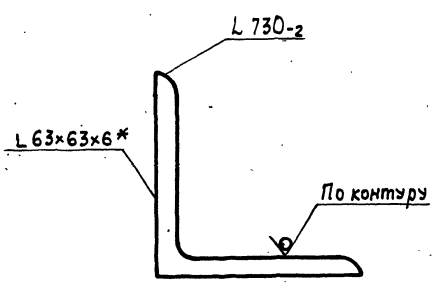

* Размер для справки

Изм.	Лист	№ докум.	Подп.	Дата
Разраб.		Кулагин		12.78
Пров.		Мякинин		
Т.контр.		Шалдин		
Руков.				
Н.контр.		Козлова		
Утв.		Перлов		

2930/1.044 Связь

Лит.	Масса	Масштаб
И	4,2	1:1

Лист | Листов 1

Уголок Б-63×63×6 ГОСТ 8509-72 Ст3-2 ГОСТ 535-58

Гипростроммаш Москва

Формат 11

Инв.№подл. | Подп. и дата | Взам.инв.№ | Инв.№дубл. | Подп. и дата

2930/1.045

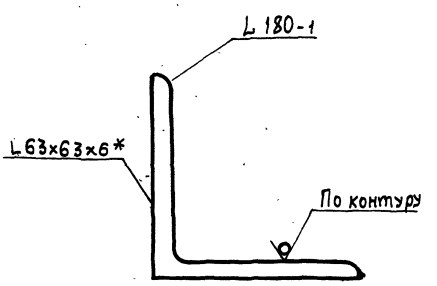

* Размер для справки

409-28-38 Альбом XI Часть 1

7597/114.1

Изм.	Лист	№ докум.	Подп.	Дата
Разраб.		Кулагин		12.78
Пров.		Мякинин		
Т.контр.		Шалдин		
Руков.				
Н.контр.		Козлова		
Утв.		Перлов		

2930/1.045 Упор

Лит.	Масса	Масштаб
И	1	1:1

Лист | Листов 1

Уголок Б-63×63×6 ГОСТ 8509-72 Ст3-2 ГОСТ 535-58

Гипростроммаш Москва

Формат 11

Инв.№подл. | Подп. и дата | Взам.инв.№ | Инв.№дубл. | Подп. и дата

2930/1.049

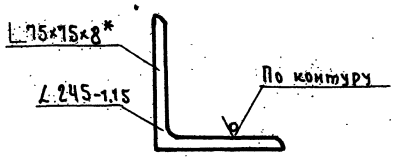

* Размер для справки

Изм.	Лист	№ докум.	Подп.	Дата
Разраб.		Малышева		12.78
Пров.		Мякинин		
Т. контр.		Шалдин		
Рук.				
Н. контр.		Козлова		
Утв.		Перлов		

2930/1.049

Упор

Лит.	Масса	Масштаб
И	2,45	1:2
Лист	Листов 1	

Уголок Б-75×75×8 ГОСТ 8509-72 Вст3-2 ГОСТ 535-58

Гипростроммаш Москва

Формат 11

2930/1.051

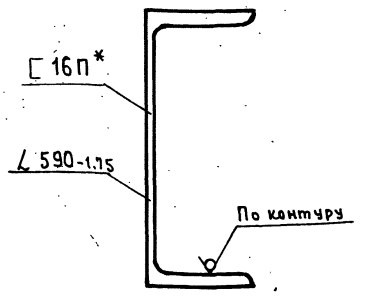

* Размер для справки

Изм.	Лист	№ докум.	Подп.	Дата
Разраб.		Малышева		12.78
Пров.		Мякинин		
Т. контр.		Шалдин		
Рук.				
Н. контр.		Козлова		
Утв.		Перлов		

2930/1.051

Стойка

Лит.	Масса	Масштаб
И	8,5	1:2
Лист	Листов 1	

Швеллер 16П ГОСТ 8240-72 Вст3-2 ГОСТ 535-58

Гипростроммаш Москва

Формат 11

2930/1.052

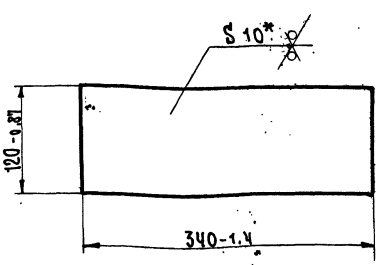

* Размер для справки

Изм.	Лист	№ докум.	Подп.	Дата
Разраб.		Малышева		12.78
Пров.		Мякинин		
Т. контр.		Шалдин		
Рук.				
Н. контр.		Козлова		
Утв.		Перлов		

2930/1.052

Плита

Лит.	Масса	Масштаб
И	3,2	1:4
Лист	Листов 1	

Лист Б-ПН-10 ГОСТ 19903-74 Вст3-2 ГОСТ 14637-69

Гипростроммаш Москва

Формат 11

2930/1.053

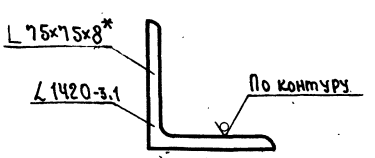

* Размер для справки

7597/11 ч.1

409-28-38 Альбом XI Часть 1

Изм.	Лист	№ докум.	Подп.	Дата
Разраб.		Малышева		12.78
Пров.		Мякинин		
Т. контр.		Шалдин		
Рук.				
Н. контр.		Козлова		
Утв.		Перлов		

2930/1.053

Связь

Лит.	Масса	Масштаб
И	12,8	1:2
Лист	Листов 1	

Уголок Б-75×75×8 ГОСТ 8509-72 Вст3-2 ГОСТ 535-58

Гипростроммаш Москва

Формат 11

Инв. № подл. | Подп. и дата | Взам. инв. № | Инв. № дубл. | Подп. и дата

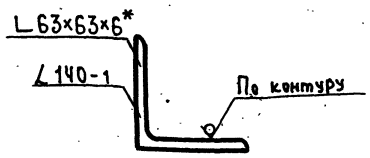

* Размер для справки

Изм.	Лист	№ докум.	Подп.	Дата
Разраб.		Малышева		12.78
Пров.		Мякинин		
Т. контр.		Шалдин		
Рук.				
Н. контр.		Козлова		
Утв.		Перлов		

2930/1.054

Упор

Лит.	Масса	Масштаб
И	0,8	1:2
Лист	Листов 1	

Уголок Б-63×63×6 ГОСТ 8509-72 / Вст3-2 ГОСТ 535-58

Гипростроммаш Москва

Формат 11

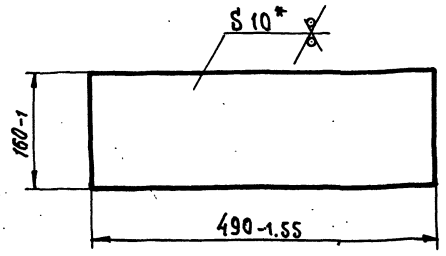

* Размер для справки.

Изм.	Лист	№ докум.	Подп.	Дата
Разраб.		Малышева		12.78
Пров.		Мякинин		
Т. контр.		Шалдин		
Рук.				
Н. контр.		Козлова		
Утв.		Перлов		

2930/1.056

Плита

Лит.	Масса	Масштаб
И	6,1	1:5
Лист	Листов 1	

Лист Б-ПН-10 ГОСТ 19903-74 / Вст3-2 ГОСТ 14637-69

Гипростроммаш Москва

Формат 11

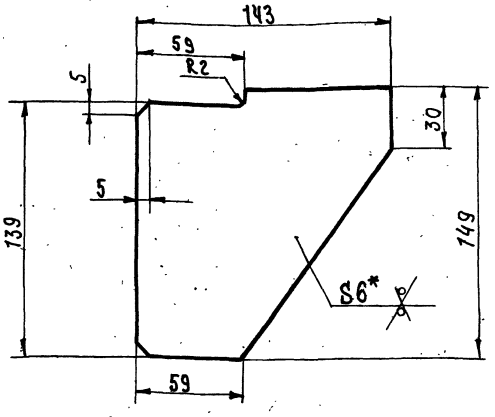

1. Неуказанные предельные отклонения размеров: валов – h 14, остальных $\pm \frac{IT16}{2}$.
2* Размер для справки.

Изм.	Лист	№ докум.	Подп.	Дата
Разраб.		Малышева		12.78
Пров.		Мякинин		
Т. контр.		Шалдин		
Рук.				
Н. контр.		Козлова		
Утв.		Перлов		

2930/1.055

Ребро

Лит.	Масса	Масштаб
И	1	1:2
Лист	Листов	

Лист Б-ПН-6 ГОСТ 19903-74 / Вст3-2 ГОСТ 14637-69

Гипростроммаш Москва

Формат 11

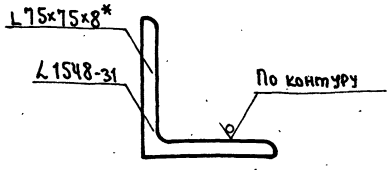

* Размер для справки

7597/114.1

409-2-38

Альбом XI | Часть 1

Изм.	Лист	№ докум.	Подп.	Дата
Разраб.		Малышева		12.78
Пров.		Мякинин		
Т. контр.		Шалдин		
Рук.				
Н. контр.		Козлова		
Утв.		Перлов		

2930/1.057

Связь

Лит.	Масса	Масштаб
И	14	1:2
Лист	Листов 1	

Уголок Б-75×75×8 ГОСТ 8509-72 / Вст3-2 ГОСТ 535-58

Гипростроммаш Москва

Формат 11

2930/1.059

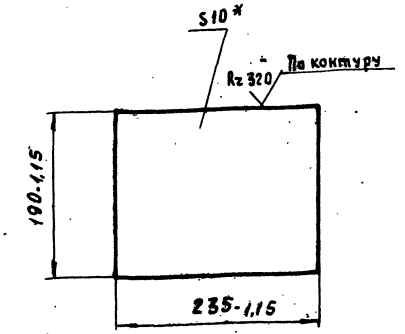

* Размер для справки

Изм.	Лист	№ докум.	Подп.	Дата
Разраб.		Малышева		12.78
Пров.		Мякинин		
Т.контр.		Шалдин		
Руков.				
Н.контр.		Козлова		
Утв.		Перлов		

2930/1.059

Плита

Лит.	Масса	Масштаб
И	3,5	1:4

Лист | Листов 1

Б-ПН-10 ГОСТ 19903-74
Лист В Ст 3-2 ГОСТ 14637-69

Гипростроммаш Москва

Формат 11

2930/1.062

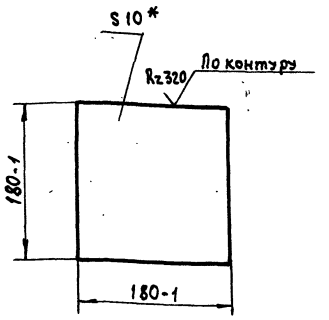

* Размер для справки

Изм.	Лист	№ докум.	Подп.	Дата
Разраб.		Малышева		12.78
Пров.		Мякинин		
Т.контр.		Шалдин		
Руков.				
Н.контр.		Козлова		
Утв.		Перлов		

2930/1.062

Плита

Лит.	Масса	Масштаб
И	2,5	1:1

Лист | Листов 1

Б-ПН-10 ГОСТ 19903-74
Лист В Ст 3-2 ГОСТ 14637-69

Гипростроммаш Москва

Формат 11

2930/1.063

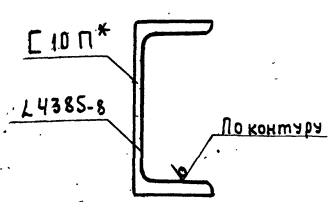

* Размер для справки

Изм.	Лист	№ докум.	Подп.	Дата
Разраб.		Малышева		12.78
Пров.		Мякинин		
Т.контр.		Шалдин		
Руков.				
Н.контр.		Козлова		
Утв.		Перлов		

2930/1.063

Балка

Лит.	Масса	Масштаб
И	38	1:2

Лист | Листов 1

Швеллер 10П ГОСТ 8240-72
Ст 3-2 ГОСТ 535-58

Гипростроммаш Москва

Формат 11

2930/1.064

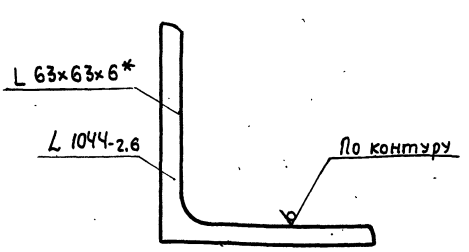

* Размер для справки

7597/11 ч.1

409-2.8-58
Альбом XI | Часть 1

Изм.	Лист	№ докум.	Подп.	Дата
Разраб.		Малышева		12.78
Пров.		Мякинин		
Т.контр.		Шалдин		
Руков.				
Н.контр.		Козлова		
Утв.		Перлов		

2930/1.064

Связь

Лит.	Масса	Масштаб
И	6	1:1

Лист | Листов 1

Уголок Б-63×63×6 ГОСТ 8509-76
Ст 3-2 ГОСТ 535-58

Гипростроммаш Москва

Формат 11

Rz160

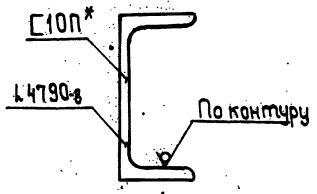

*Размер для справки.

Изм.	Лист	№ докум.	Подп.	Дата
Разраб.		Малышева		12.78
Пров.		Мякинин		
Т.контр.		Шалдин		
Рукоб.				
Н.контр.		Козлова		
Утв.		Перлов		

2930/1.065

Балка

Лит.	Масса	Масштаб
И	41	1:2

Швеллер 10П ГОСТ 8240-72 Вст3-2 ГОСТ535-58

Лист | Листов 1

Гипростроммаш Москва

Формат А1

Инв.№ подл. | Подп. и дата | Взам. инв.№ | Инв.№ дубл. | Подп. и дата

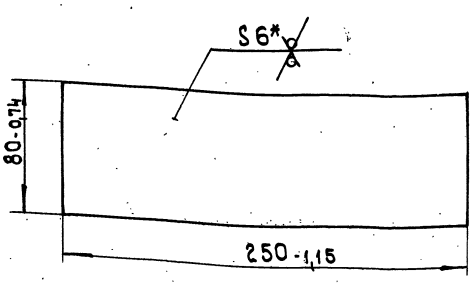

*Размер для справки.

Изм.	Лист	№ докум.	Подп.	Дата
Разраб.		Малышева		12.78
Пров.		Мякинин		
Т.контр.		Шалдин		
Рукоб.				
Н.контр.		Козлова		
Утв.		Перлов		

2930/1.066

Полоса

Лит.	Масса	Масштаб
И	0,94	1:2

Лист Б-ПН-6 ГОСТ 19903-74 Вст3-2 ГОСТ 14637-69

Лист | Листов 1

Гипростроммаш Москва

Формат А1

Инв.№ подл. | Подп. и дата | Взам. инв.№ | Инв.№ дубл. | Подп. и дата

Rz160

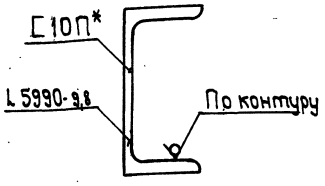

*Размер для справки.

Изм.	Лист	№ докум.	Подп.	Дата
Разраб.		Малышева		12.78
Пров.		Мякинин		
Т.контр.		Шалдин		
Рукоб.				
Н.контр.		Козлова		
Утв.		Перлов		

2930/1.071

Балка

Лит.	Масса	Масштаб
И	52	1:2

Швеллер 10П ГОСТ 8240-72 Вст3-2 ГОСТ535-58

Лист | Листов 1

Гипростроммаш Москва

Формат А1

Инв.№ подл. | Подп. и дата | Взам. инв.№ | Инв.№ дубл. | Подп. и дата

Rz160

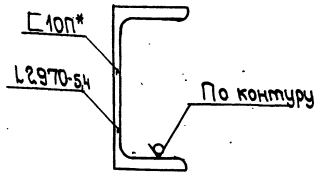

*Размер для справки.

Изм.	Лист	№ докум.	Подп.	Дата
Разраб.		Малышева		12.78
Пров.		Мякинин		
Т.контр.		Шалдин		
Рукоб.				
Н.контр.		Козлова		
Утв.		Перлов		

7597/114.1

409-2.8.38

Альбом XI | Часть 1

2930/1.081

Балка

Лит.	Масса	Масштаб
И	26	1:2

Швеллер 10П ГОСТ 8240-72 Вст3-2 ГОСТ535-58

Лист | Листов 1

Гипростроммаш Москва

Формат А1

Инв.№ подл. | Подп. и дата | Взам. инв.№ | Инв.№ дубл. | Подп. и дата

2930/1.093

Rz160 (√)

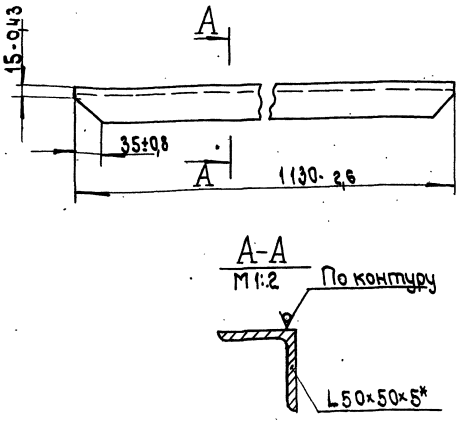

*Размер для справки.

Изм.	Лист	№ докум.	Подп.	Дата	2930/1.093		
Разраб.		Строганова		12.78	Связь.	Лит.	Масса	Масштаб
Пров.		Мякинин				И	4,3	1:5
Т.контр.		Шалдин				Лист	Листов 1
Рукав.							
Н.контр.		Козлова			Уголок Б-50×50×5 ГОСТ 8509-72 Вст3-2 ГОСТ 535-58	Гипростроммаш Москва	
Утв.		Перлов					

Инв.№ подл. | Подп. и дата | Взам. инв.№ | Инв.№ дубл. | Подп. и дата

Формат 11

2930/1.094

Rz160 (√) 84

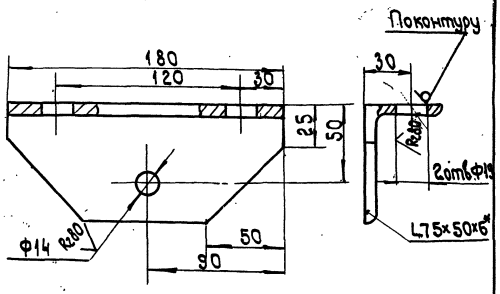

1. Неуказанные предельные отклонения размеров: отверстий - H14, валов - h14, остальных ± IT16/2.

*Размер для справки.

Изм.	Лист	№ докум.	Подп.	Дата	2930/1.094		
Разраб.		Строганова		12.78	Кронштейн	Лит.	Масса	Масштаб
Пров.		Мякинин				И	1	1:2
Т.контр.		Шалдин				Лист	Листов 1
Рукав.							
Н.контр.		Козлова			Уголок Б-75×50×6 ГОСТ 8510-72 Вст3-2 ГОСТ 535-58	Гипростроммаш Москва	
Утв.		Перлов					

Инв.№ подл. | Подп. и дата | Взам. инв.№ | Инв.№ дубл. | Подп. и дата

Формат 11

2930/1.095

(√)

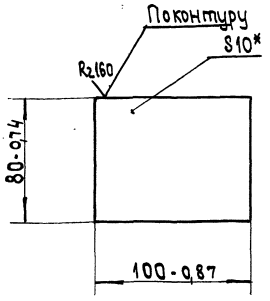

*Размер для справки.

Изм.	Лист	№ докум.	Подп.	Дата	2930/1.095		
Разраб.		Строганова		12.78	Основание	Лит.	Масса	Масштаб
Пров.		Мякинин				И	9,8	1:2
Т.контр.		Шалдин				Лист	Листов 1
Рукав.							
Н.контр.		Козлова			Лист Б-ПН-10 ГОСТ 19903-74 Вст3-2 ГОСТ 14637-69	Гипростроммаш Москва	
Утв.		Перлов					

Инв.№ подл. | Подп. и дата | Взам. инв.№ | Инв.№ дубл. | Подп. и дата

Формат 11

2930/1.101

А

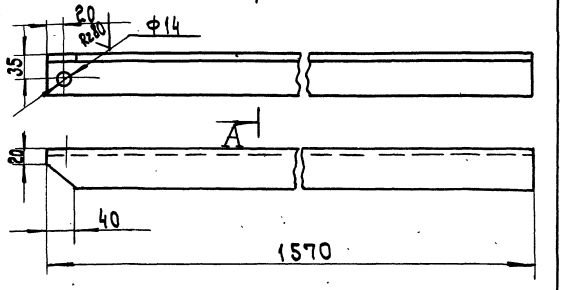

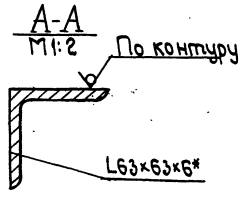

1. Неуказанные предельные отклонения размеров: отверстия - H14, валов - h14, остальных ± IT16/2.

*Размер для справки.

409-28-38

7597/11ч.1

Альбом XI | Часть 1

Изм.	Лист	№ докум.	Подп.	Дата	2930/1.101		
Разраб.		Строганова		12.78	Стойка	Лит.	Масса	Масштаб
Пров.		Мякинин				И	9	1:5
Т.контр.		Шалдин				Лист	Листов 1
Рукав.							
Н.контр.		Козлова			Уголок Б-63×63×6 ГОСТ 8509-72 Вст3-2 ГОСТ 535-58	Гипростроммаш Москва	
Утв.		Перлов					

Инв.№ подл. | Подп. и дата | Взам. инв.№ | Инв.№ дубл. | Подп. и дата

Формат 11

2930/1.111

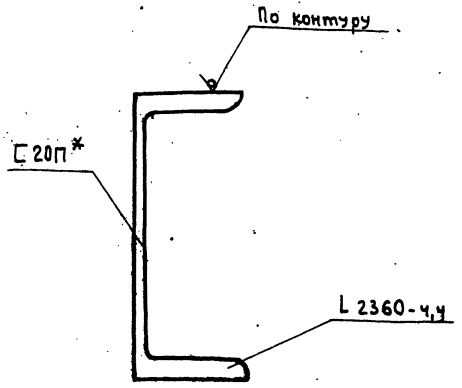

*Размер для справки

Изм.	Лист.	№ докум.	Подп.	Дата
Разраб.	Строганова			12.78
Пров.	Мякинин			
Т.контр.	Шалдин			
Руков.				
Н.контр.	Козлова			
Утв.	Перлов			

2930/1.111

Балка

Лит.	Масса	Масштаб
И	43,5	1:2,5
Лист	Листов 1	

Швеллер 20П ГОСТ 8240-72 Вст.3-2 ГОСТ 535-58

Гипростроммаш Москва

Формат 11

2930/1.112

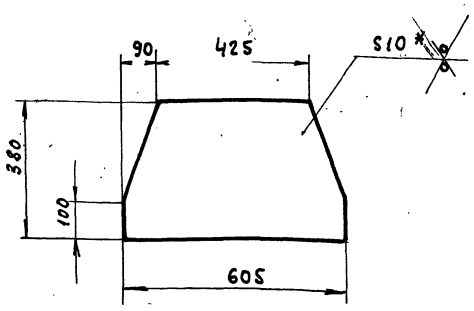

1. Неуказанные предельные отклонения размеров: валов - h14, остальных ± IT16/2
2. *Размер для справки

Изм.	Лист.	№ докум.	Подп.	Дата
Разраб.	Строганова			12.78
Пров.	Мякинин			
Т.контр.	Шалдин			
Руков.				
Н.контр.	Козлова			
Утв.	Перлов			

2930/1.112

Ребро

Лит.	Масса	Масштаб
И	16,5	1:10
Лист	Листов 1	

Лист Б-ПН-10 ГОСТ 19903-74 Вст3-2 ГОСТ 14637-69

Гипростроммаш Москва

Формат 11

2930/1.102

Rz160 (√)

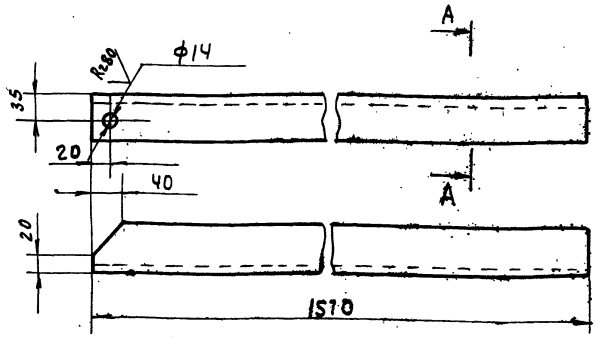

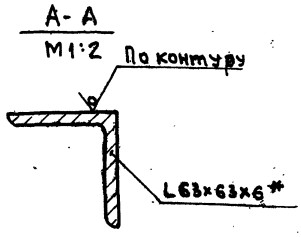

1. Неуказанные предельные отклонения размеров: отверстия - H14, вала - h14, остальных ± IT16/2
2. *Размер для справки.

Изм.	Лист	№ докум.	Подп.	Дата
Разраб.	Строганова			12.78
Пров.	Мякинин			
Т.контр.	Шалдин			
Руков.				
Н.контр.	Козлова			
Утв.	Перлов			

2930/1.102

Стойка

Лит.	Масса	Масштаб
И	9	1:5
Лист	Листов 1	

Уголок Б-63×63×6 ГОСТ 8509-72 Вст3-2 ГОСТ 535-58

Гипростроммаш Москва

Формат 11

2930/1.103

Rz160 (√)

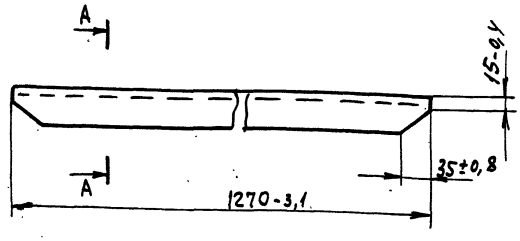

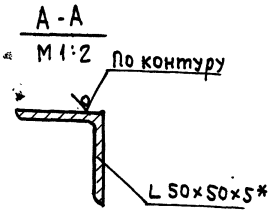

*Размер для справки

409-28-38
Альбом XI Часть 1
7597 114.1

Изм.	Лист	№ докум.	Подп.	Дата
Разраб.	Строганова			12.78
Пров.	Мякинин			
Т.контр.	Шалдин			
Руков.				
Н.контр.	Козлова			
Утв.	Перлов			

2930/1.103

Связь

Лит.	Масса	Масштаб
И	4,7	1:5
Лист	Листов 1	

Уголок Б-50×50×5 ГОСТ 8509-72 Вст3-2 ГОСТ 535-58

Гипростроммаш Москва

Формат 11

2930/1.113

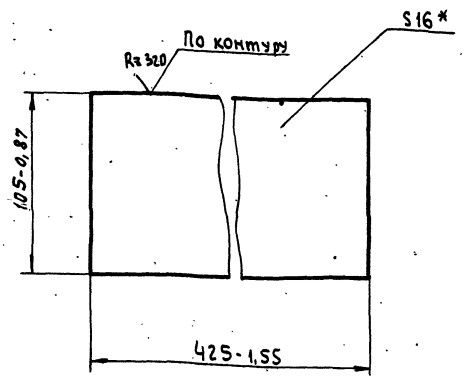

* Размер для справки

Изм.	Лист	№ докум.	Подп.	Дата
Разраб.		Строганова		12.78
Пров.		Мякинин		
Т.контр.		Шалдин		
Рук.ов.				
Н.контр.		Козлова		
Утв.		Перлов		

2930/1. 113

Плита

Лит.	Масса	Масштаб
И	5,6	1:2
Лист	Листов 1	

Лист Б-ПН-16 гост 19903-74 Вст3-2 гост 14637-69

Гипростроммаш Москва

Формат 11

2930/1.114

86

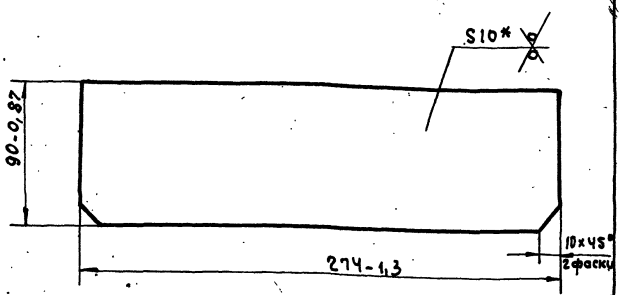

* Размер для справок

Изм.	Лист	№ докум.	Подп.	Дата
Разраб.		Строганова		12.78
Пров.		Мякинин		
Т.контр.		Шалдин		
Рук.ов.				
Н.контр.		Козлова		
Утв.		Перлов		

2930/1. 114

Ребро

Лит.	Масса	Масштаб
И	1,9	1:2
Лист	Листов 1	

Лист Б-ПН-10 гост 19903-74 Вст3-2 гост 14637-69

Гипростроммаш Москва

Формат 11

2930/1.115

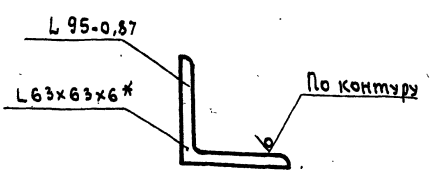

* Размер для справки

Изм.	Лист	№ докум.	Подп.	Дата
Разраб.		Строганова		12.78
Пров.		Мякинин		
Т.контр.		Шалдин		
Рук.ов.				
Н.контр.		Козлова		
Утв.		Перлов		

2930/1. 115

Упор

Лит.	Масса	Масштаб
И	0,6	1:2
Лист	Листов 1	

Уголок Б-63х63х6 гост 8509-72 Вст3-2 гост 535-58

Гипростроммаш Москва

Формат 11

2930/1.116

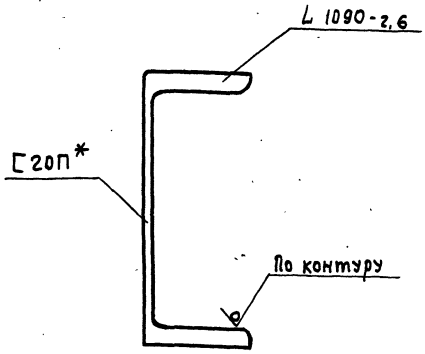

* Размер для справки

7597/114.1	409-28-38	
	Альбом XI	Часть 1

Изм.	Лист	№ докум.	Подп.	Дата
Разраб.		Строганова		12.78
Пров.		Мякинин		
Т.контр.		Шалдин		
Рук.ов.				
Н.контр.		Козлова		
Утв.		Перлов		

2930/1. 116

Балка

Лит.	Масса	Масштаб
И	20	1:2,5
Лист	Листов 1	

20П гост 8240-72 Швеллер Вст3-2 гост 535-58

Гипростроммаш Москва

Формат 11

2930/1.123

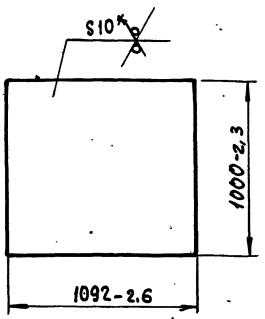

* Размер для справки.

Изм	Лист	№ докум.	Подп.	Дата	2930/1.123	Лит.	Масса	Масштаб
Разраб.		Малышева		12.78	Стенка	И	85	1:20
Пров.		Мякинин				Лист	Листов 1	
Т.контр.		Шалдин						
Руков.								
Н.контр.		Козлова			Лист Б-ПН-10 ГОСТ 19903-74 / В Ст.3-2 ГОСТ 14637-69	Гипростроммаш Москва		
Утв.		Перлов						

Формат 11

Инв.№ подл. | Подп. и дата | Взам.инв.№ | Инв.№ дубл. | Подп. и дата

2930/1.124

8.7

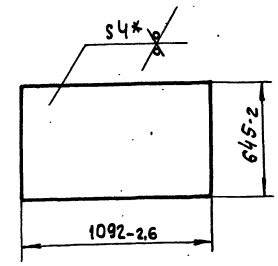

* Размер для справки

Изм	Лист	№ докум.	Подп.	Дата	2930/1.124	Лит.	Масса	Масштаб
Разраб.		Малышева		12.78	Крышка	И	22	1:20
Пров.		Мякинин				Лист	Листов 1	
Т.контр.		Шалдин						
Руков.								
Н.контр.		Козлова			Лист Б-ПН-4 ГОСТ 19903-74 / В Ст 3-2 ГОСТ 14637-69	Гипростроммаш Москва		
Утв.		Перлов						

Формат 11

Инв.№ подл. | Подп. и дата | Взам.инв.№ | Инв.№ дубл. | Подп. и дата

2930/1.125

Rz160 √(√)

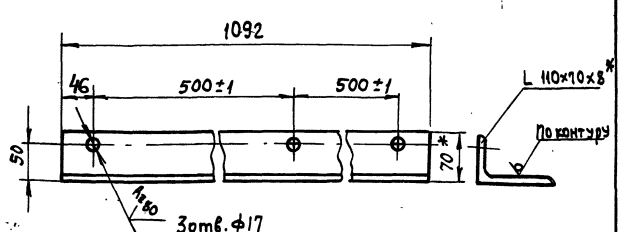

1. Неуказанные предельные отклонения размеров: отверстия - H14, вала - h14, остальных - $\pm\frac{JT16}{2}$;

* Размеры для справок.

Изм	Лист	№ докум.	Подп.	Дата	2930/1.125	Лит.	Масса	Масштаб
Разраб.		Малышева		12.78	Опора	И	12	1:5
Пров.		Мякинин				Лист	Листов 1	
Т.контр.		Шалдин						
Руков.								
Н.контр.		Козлова			Уголок Б-110×70×8 ГОСТ 8510-72 / В Ст3-2 ГОСТ 535-58	Гипростроммаш Москва		
Утв.		Перлов						

Формат 11

Инв.№ подл. | Подп. и дата | Взам.инв.№ | Инв.№ дубл. | Подп. и дата

2930/1.126

Rz160 √(√)

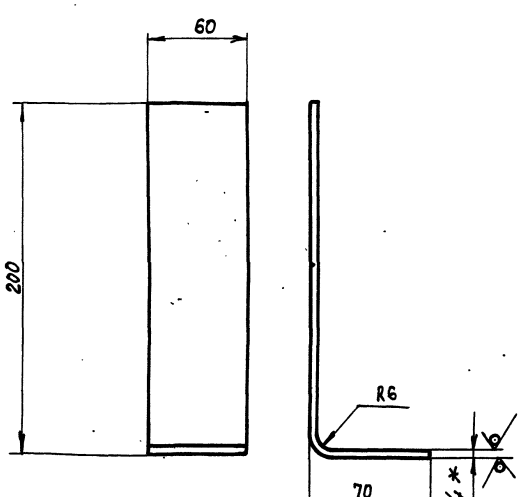

Длина развертки - 291

1. Неуказанные предельные отклонения размеров: валов - h14, остальных - $\pm\frac{JT16}{2}$;
2. *Размер для справки.

409-28-38

Альбом XI | Часть 1

7597/11 ч.1

Изм	Лист	№ докум.	Подп.	Дата	2930/1.126	Лит.	Масса	Масштаб
Разраб.		Малышева		12.78	Лапка	И	0,6	1:2
Пров.		Мякинин				Лист	Листов 1	
Т.контр.		Шалдин						
Руков.								
Н.контр.		Козлова			Лист Б-ПН-4 ГОСТ 19903-74 / В Ст 3-2 ГОСТ 14637-69	Гипростроммаш Москва		
Утв.		Перлов						

Формат 11

Инв.№ подл. | Подп. и дата | Взам.инв.№ | Инв.№ дубл. | Подп. и дата

2930/1.127

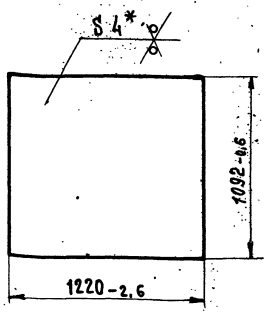

*Размер для справки

Изм.	Лист	№ докум.	Подп.	Дата
Разраб.		Малышева		11.78
Пров.		Мякинин		
Т. контр.		Шалдин		
Рукав.				
Н. контр.		Козлова		
Утв.		Перлов		

2930/1.127

Крышка

Лит.	Масса	Масштаб
И	42	1:20
Лист	Листов 1	

Лист: Б-ПН-4 ГОСТ 19903-74 Вст3-2 ГОСТ 14637-69

Гипростроммаш Москва

Формат 11

2930/1.128

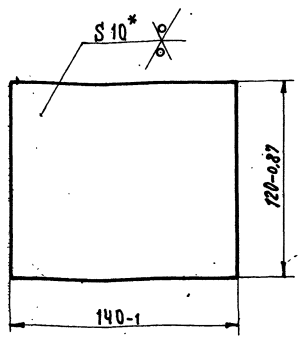

*Размер для справки

Изм.	Лист	№ докум.	Подп.	Дата
Разраб.		Малышева		11.78
Пров.		Мякинин		
Т. контр.		Шалдин		
Рукав.				
Н. контр.		Козлова		
Утв.		Перлов		

2930/1.128

Платик

Лит.	Масса	Масштаб
И	1,3	1:2
Лист	Листов 1	

Лист: Б-ПН-10 ГОСТ 19903-74 Вст3-2 ГОСТ 14637-69

Гипростроммаш Москва

Формат 11

2930/1.129

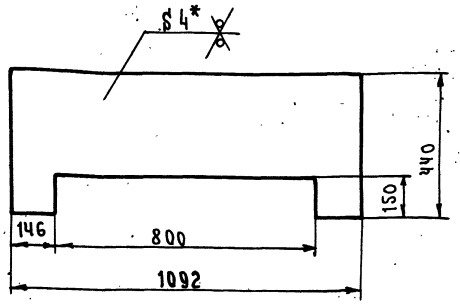

1. Неуказанные предельные отклонения размеров: валов - H14, остальных $\pm \frac{IT16}{2}$
2. * Размер для справки.

Изм.	Лист	№ докум.	Подп.	Дата
Разраб.		Малышева		11.78
Пров.		Мякинин		
Т. контр.		Шалдин		
Рукав.				
Н. контр.		Козлова		
Утв.		Перлов		

2930/1.129

Стенка

Лит.	Масса	Масштаб
И	11	1:10
Лист	Листов 1	

Лист: Б-ПН-4 ГОСТ 19903-74 Вст3-2 ГОСТ 14637-69

Гипростроммаш Москва

Формат 11

2930/1.131

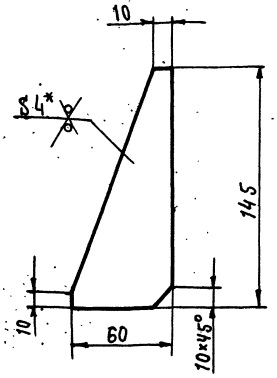

1. Неуказанные предельные отклонения размеров: валов - H14, остальных $\pm \frac{IT16}{2}$
2. * Размер для справки.

7597/11 ч.1

409-28-38

Альбом XI | Часть 1

Изм.	Лист	№ докум.	Подп.	Дата
Разраб.		Малышева		11.78
Пров.		Мякинин		
Т. контр.		Шалдин		
Рукав.				
Н. контр.		Козлова		
Утв.		Перлов		

2930/1.131

Ребро

Лит.	Масса	Масштаб
И	0,2	1:2
Лист	Листов 1	

Лист: Б-ПН-4 ГОСТ 19903-74 Вст3-2 ГОСТ 14637-69

Гипростроммаш Москва

Формат 11

2930/1.132

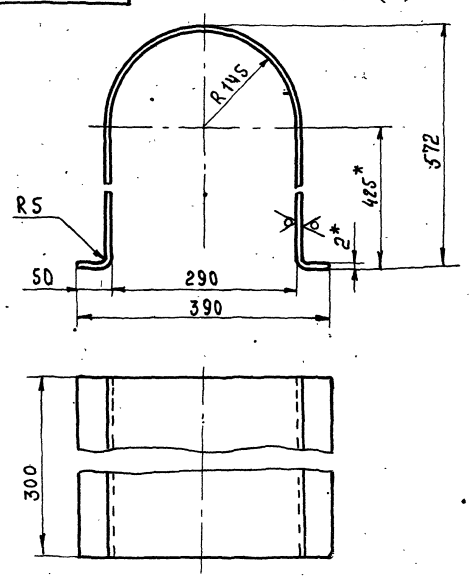

Длина развертки - 1400

1. Неуказанные предельные отклонения размеров: отверстия - H14, валов - h14, остальных $\pm \frac{JT16}{2}$

2*. Размеры для справок

Изм.	Лист	№ докум.	Подп.	Дата
Разраб.		Кулагин		12.78
Пров.		Мякинин		
Т. контр.		Шалдин		
Руков.				
Н. контр.		Козлова		
Утв.		Перлов		

2930/1.132

Обечайка

Лит.	Масса	Масштаб
И	6,3	1:5

Лист | Листов 1

Лист Б-ПН-20 ГОСТ 19904-74 4-IV-Вст3пс ГОСТ 16523-70

Гипростроммаш Москва

Формат 11

Инв. № подл. | Подп. и дата | Взам. инв. № | Инв. № дубл. | Подп. и дата

2930/1.133

89

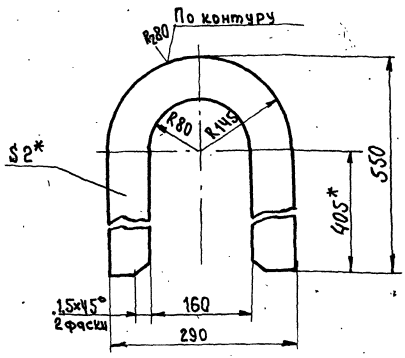

1. Неуказанные предельные отклонения размеров: отверстия - H14, валов - h14 остальных $\pm \frac{JT16}{2}$

2*. Размеры для справок.

Изм.	Лист	№ докум.	Подп.	Дата
Разраб.		Кулагин		12.78
Пров.		Мякинин		
Т. контр.		Шалдин		
Руков.				
Н. контр.		Козлова		
Утв.		Перлов		

2930/1.133

Стенка

Лит.	Масса	Масштаб
И	1,1	1:5

Лист | Листов 1

Лист Б-ПН-20 ГОСТ 19904-74 4-IV-Вст3пс ГОСТ 16523-70

Гипростроммаш Москва

Формат 11

Инв. № подл. | Подп. и дата | Взам. инв. № | Инв. № дубл. | Подп. и дата

2930/1.141

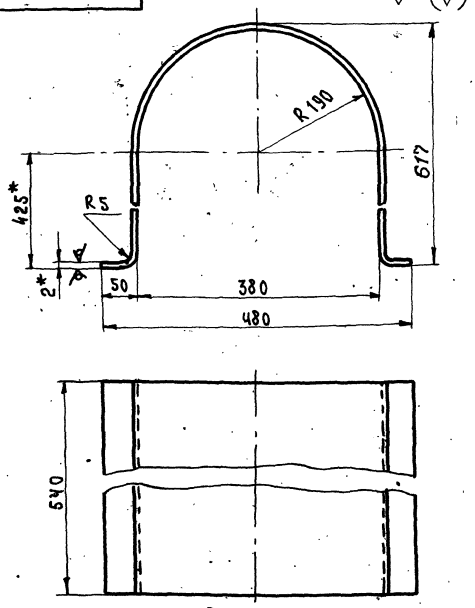

Длина развертки - 1550

1. Неуказанные предельные отклонения размеров: отверстия - H14, валов - h14, остальных $\pm \frac{JT16}{2}$

2*. Размеры для справок.

Изм.	Лист	№ докум.	Подп.	Дата
Разраб.		Кулагин		12.78
Пров.		Мякинин		
Т. контр.		Шалдин		
Руков.				
Н. контр.		Козлова		
Утв.		Перлов		

2930/1.141

Обечайка

Лит.	Масса	Масштаб
И	12,2	1:5

Лист | Листов 1

Лист Б-ПН-20 ГОСТ 19904-74 4-IV-Вст3пс ГОСТ 16523-70

Гипростроммаш Москва

2930/1.142

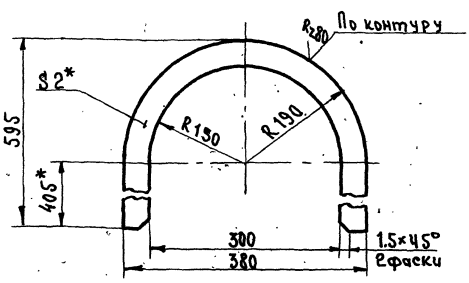

1. Неуказанные предельные отклонения размеров: отверстия - H14, валов - h14, остальных - $\frac{JT16}{2}$

2*. Размеры для справок

409-28-38

7597/11 ч.1 | Альбом XI | Часть 1

Изм.	Лист	№ докум.	Подп.	Дата
Разраб.		Кулагин		12.78
Пров.		Мякинин		
Т. контр.		Шалдин		
Руков.				
Н. контр.		Козлова		
Утв.		Перлов		

2930/1.142

Стенка

Лит.	Масса	Масштаб
И	0,82	1:5

Лист | Листов 1

Лист Б-ПН-20 ГОСТ 19904-74 4-IV-Вст3пс ГОСТ 16523-70

Гипростроммаш Москва

Инв. № подл. | Подп. и дата | Взам. инв. № | Инв. № дубл. | Подп. и дата

2930/1.151

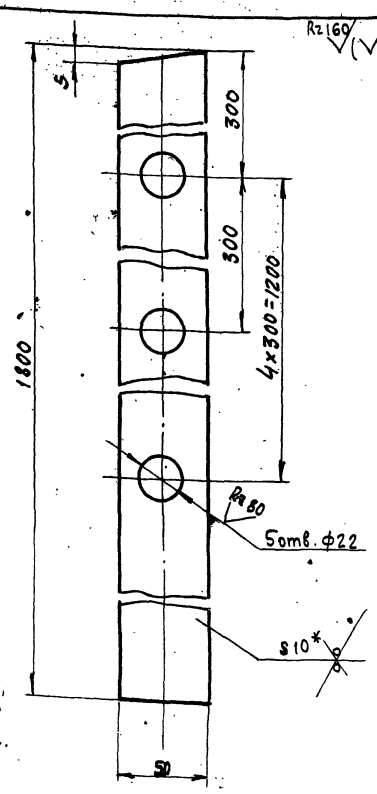

1. Неуказанные предельные отклонения размеров: отверстия - H14, валов - h14, остальных $\pm \frac{IT16}{2}$.
2. * Размер для справки.

Изм.	Лист	№ докум.	Подп.	Дата
Разраб.		Строганова		12.78
Пров.		Мякинин		
Т.контр.		Шалдин		
Руков.				
Н.контр.		Козлова		
Утв.		Перлов		

2930/1.151

Планка

Лит.	Масса	Масштаб
И	7,7	1:2
Лист	Листов 1	

Лист Б-ПМ-10 ГОСТ 19903-74 / ВСт.3-2 ГОСТ 14637-69

Гипростроммаш Москва

Формат 11

2930/1.152

90

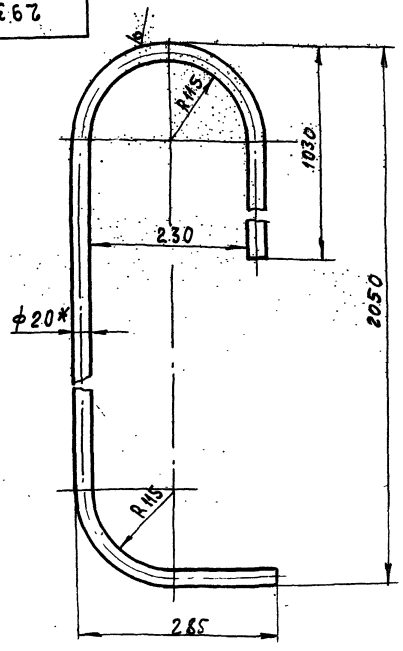

Длина развертки - 3414

1. Неуказанные предельные отклонения размеров: валов - h14, остальных $\pm \frac{IT16}{2}$.
2. * Размер для справки

Изм.	Лист	№ докум.	Подп.	Дата
Разраб.		Строганова		12.78
Пров.		Мякинин		
Т.контр.		Шалдин		
Руков.				
Н.контр.		Козлова		
Утв.		Перлов		

2930/1 152

Перила

Лит.	Масса	Масштаб
И	8,4	1:5
Лист	Листов 1	

Круг В20 ГОСТ 2590-71 / Ст3-2 ГОСТ 535-58

Гипростроммаш Москва

Формат 11

2930/1.153

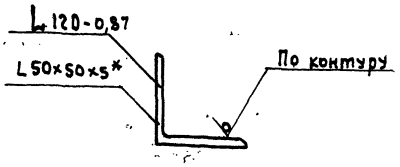

* Размер для справки

Изм.	Лист	№ докум.	Подп.	Дата
Разраб.		Строганова		12.78
Пров.		Мякинин		
Т.контр.		Шалдин		
Руков.				
Н.контр.		Козлова		
Утв.		Перлов		

2930/1.153

Опора

Лит.	Масса	Масштаб
И	0,45	1:2
Лист	Листов 1	

Уголок L50×50×5 ГОСТ 8509-72 / ВСт3-2 ГОСТ 535-58

Гипростроммаш Москва

2930/1.154

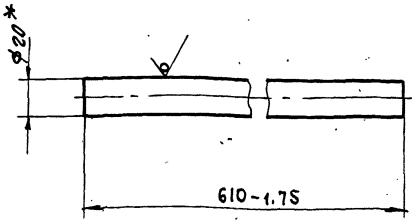

* Размер для справки

409-28-38

7597 | 114.1 | Альбом XI | Часть 1

Изм.	Лист	№ докум.	Подп.	Дата
Разраб.		Строганова		12.78
Пров.		Мякинин		
Т.контр.		Шалдин		
Руков.				
Н.контр.		Козлова		
Утв.		Перлов		

2930/1.154

Пруток

Лит.	Масса	Масштаб
И	1,5	1:2
Лист	Листов 1	

Круг В20 ГОСТ 2590-71 / Ст3-2 ГОСТ 535-58

Гипростроммаш Москва

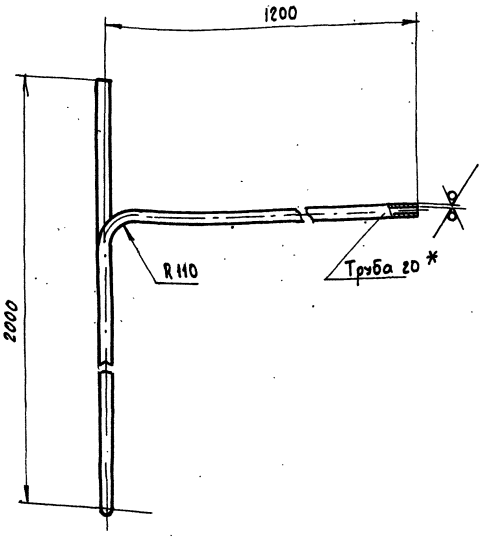

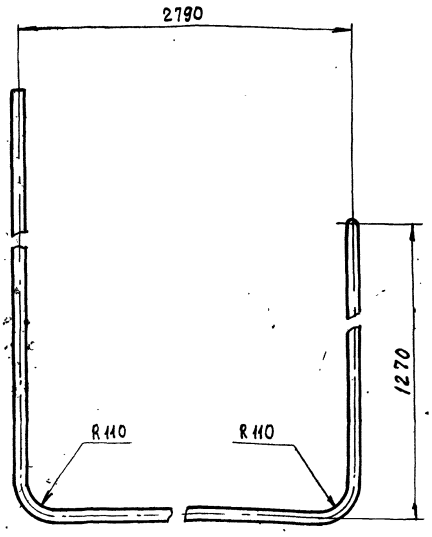

Длина развертки - 7120

1. Неуказанные предельные отклонения размеров $\pm \frac{IT16}{2}$
2. * Размер для справки

Изм.	Лист	№ докум.	Подп.	Дата
Разраб.		Строганова		12.78
Пров.		Доброва		
Т.контр.		Шалдин		
Руков.				
Н.контр.		Козлова		
Утв.		Перлов		

2930/1.161

Поручень

Труба 20 ГОСТ 3262-75

Лит.	Масса	Масштаб
И	11,8	1:10

Лист | Листов 1

Гипростроммаш Москва

Формат 12

(√)

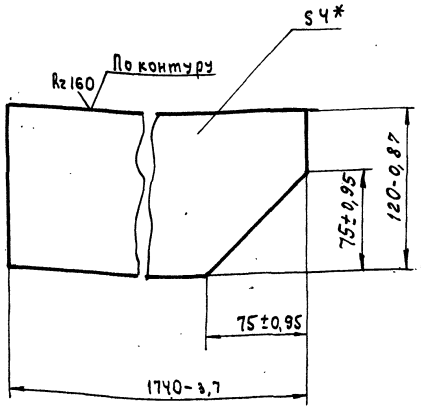

* Размер для справки

Изм.	Лист	№ докум.	Подп.	Дата
Разраб.		Строганова		12.78
Пров.		Доброва		
Т.контр.		Шалдин		
Руков.				
Н.контр.		Козлова		
Утв.		Перлов		

2930/1.166

Бортик

Б-ПН-4 ГОСТ 19903-74
Ст3-2 ГОСТ 14637-69

Лит.	Масса	Масштаб
И	6,5	1:2,5

Лист | Листов 1

Гипростроммаш Москва

Формат 11

(√)

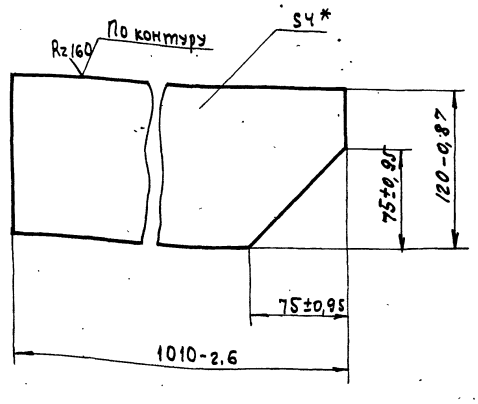

* Размер для справки

409-28-38
Альбом XI Часть 1
7597/11 ч.1

Изм.	Лист	№ докум.	Подп.	Дата
Разраб.		Строганова		12.78
Пров.		Доброва		
Т.контр.		Шалдин		
Руков.				
Н.контр.		Козлова		
Утв.		Перлов		

2930/1.167

Бортик

Лист Б-ПН-4 ГОСТ 19903-74
Ст3-2 ГОСТ 14637-69

Лит.	Масса	Масштаб
И	4,5	1:2,5

Лист | Листов 1

Гипростроммаш Москва

Формат 11

2930/1.163

Rz160 (√)

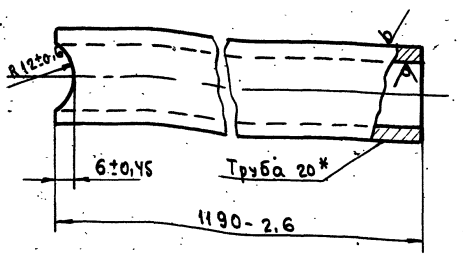

* Размер для справки.

Изм.	Лист	№ докум.	Подп.	Дата
Разраб.		Строганова		12.78
Пров.		Доброва		
Т.контр.		Шалдин		
Рукоп.				
Н.контр.		Козлова		
Утв.		Перлов		

2930/1.163

Стойка

Труба 20 ГОСТ 3262-75

Лит.	Масса	Масштаб
И	2,4	1:1
Лист	Листов 1	

Гипростроммаш Москва

Формат II

Инв.№ подл. | Подп. и дата | Взам. инв.№ | Инв.№ дубл. | Подп. и дата

2930/1.162

Rz160 (√) 92

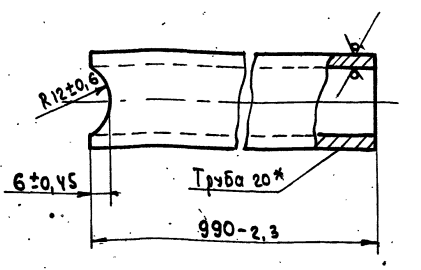

* Размер для справок

Изм.	Лист	№ докум.	Подп.	Дата
Разраб.		Строганова		12.78
Пров.		Доброва		
Т.контр.		Шалдин		
Рукоб.				
Н.контр.		Козлова		
Утв.		Перлов		

2930/1.162

Стойка

Труба 20 ГОСТ 3262-75

Лит.	Масса	Масштаб
И	2	1:1
Лист	Листов 1	

Гипростроммаш Москва

Формат II

Инв.№ подл. | Подп. и дата | Взам. инв.№ | Инв.№ дубл. | Подп. и дата

2930/1.164

Rz160 (√)

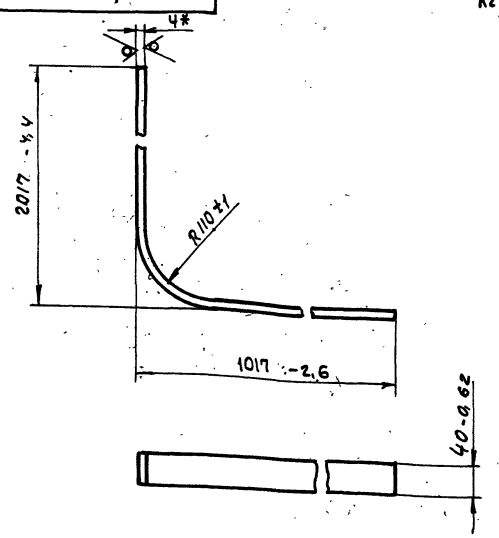

Длина развертки- 295 3

* Размер для справки

Изм.	Лист	№ докум.	Подп.	Дата
Разраб.		Строганова		12.78
Пров.		Доброва		
Т.контр.		Шалдин		
Рукоб.				
Н.контр.		Козлова		
Утв.		Перлов		

2930/1.164

Перемычка

Лист 6-ПН-4 ГОСТ 19903-74
Вст.3-2 ГОСТ 14637-69

Лит.	Масса	Масштаб
И	8,7	1:5
Лист	Листов 1	

Гипростроммаш Москва

Формат II

Инв.№ подл. | Подп. и дата | Взам. инв.№ | Инв.№ дубл. | Подп. и дата

2930/1.165

Rz160 (√)

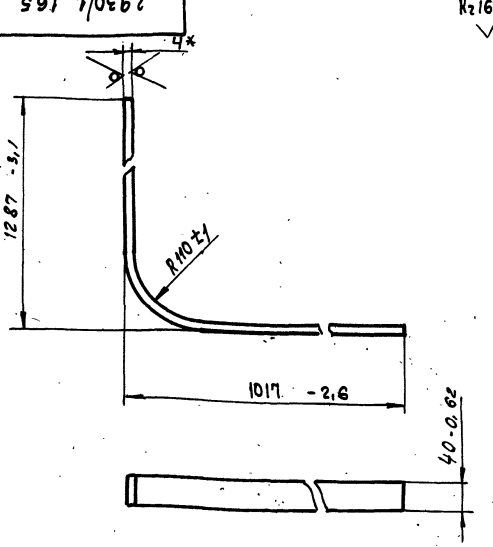

Длина развертки- 2223

* Размер для справки

409-28-38

7597/11 ч.1

Альбом XI | Часть 1

Изм.	Лист	№ докум.	Подп.	Дата
Разраб.		Строганова		12.78
Пров.		Доброва		
Т.контр.		Шалдин		
Рукоб.				
Н.контр.		Козлова		
Утв.		Перлов		

2930/1.165

Перемычка

Лист 6-ПН-4 ГОСТ 19903-74
Вст.3-2 ГОСТ 14637-69

Лит.	Масса	Масштаб
И	2,7	1:5
Лист	Листов 1	

Гипростроммаш Москва

Формат II

Инв.№ подл. | Подп. и дата | Взам. инв.№ | Инв.№ дубл. | Подп. и дата

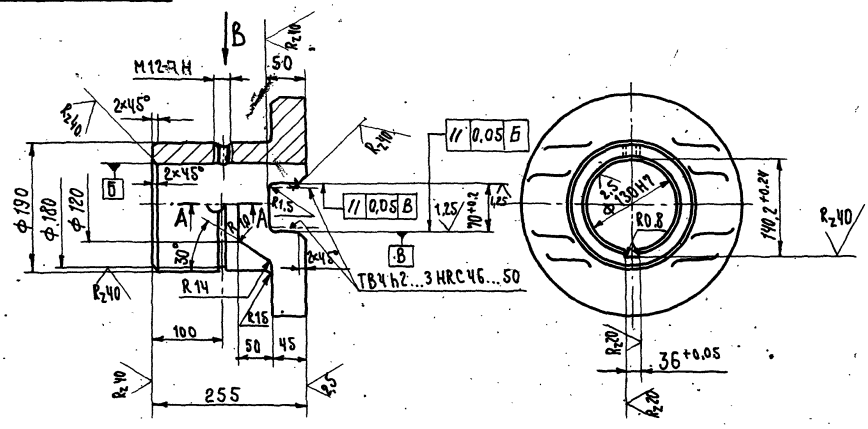

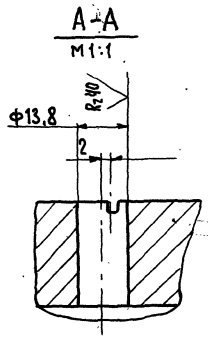

Вид В

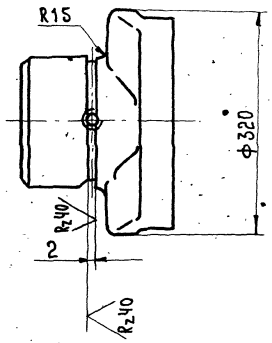

1. Неуказанные предельные отклонения размеров: отверстий – H14, валов h14, остальных $\pm \frac{JT16}{2}$
2. Отклонения на размеры отливок по II кл. точности ГОСТ 1855-55
3. Неуказанные литейные радиусы 3-5 мм.

					2930/1.181		
Изм.	Лист	№ докум.	Подп.	Дата			
Разраб.		Кулагин			Полумуфта	Лит.	Масса	Масштаб
Пров.		Айтбаева				И	53	1:5
Т. контр.		Шалдин				Лист	Листов 1	
Руков.					Сталь 45Л-III ГОСТ 977-75	Гипростроммаш Москва		
Н. контр.		Козлова						
Утв.		Перлов						

Формат 12

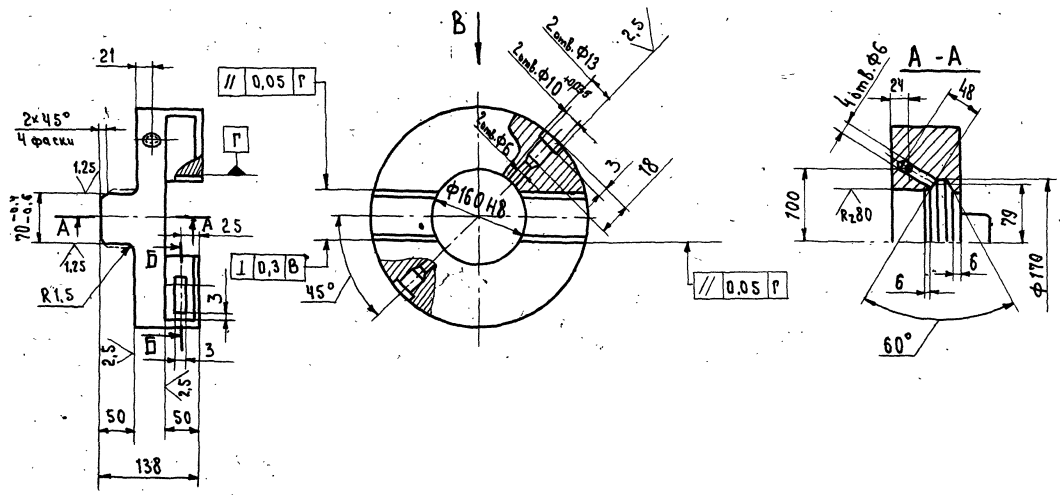

Вид В

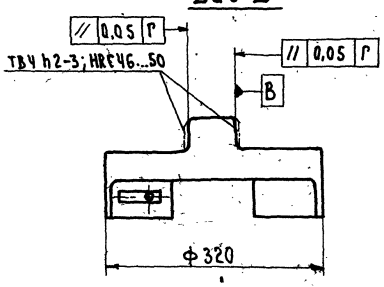

Б-Б

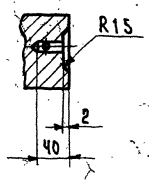

Неуказанные предельные отклонения размеров: отверстий – H14, валов – h14, остальных $\pm \frac{JT16}{2}$

7597/114.1

409-28-38
Альбом XI | Часть 1

					2930/1.182		
Изм.	Лист	№ докум.	Подп.	Дата			
Разраб.		Кулагин			Диск	Лит.	Масса	Масштаб
Пров.		Айтбаева				И	24	1:5
Т. контр.		Шалдин				Лист	Листов 1	
Руков.					Сталь 45Л-III ГОСТ 977-75	Гипростроммаш Москва		
Н. контр.		Козлова						
Утв.		Перлов						

Формат 12

Инв. № подл. | Подп. и дата | Взам. инв. № | Инв. № дубл. | Подп. и дата

2930/1.193

Rz 40 (√)

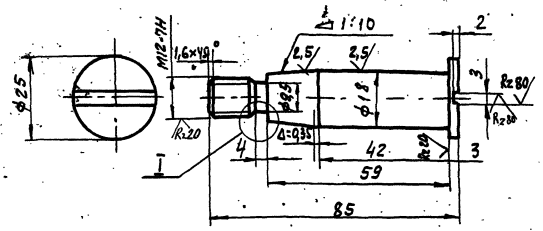

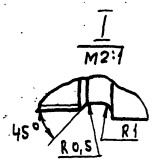

Неуказанные предельные отклонения размеров: отверстий - H14; валов - h14, остальных ± IT16/2

Изм.	Лист	№ докум.	Подп.	Дата	
Разраб.		Кулагин		12.78	2930/1.193 Палец
Пров.		Айтбаева			Лит. И; Масса 0,14; Масштаб 1:1
Т.контр.		Шалдин			Лист; Листов 1
Н.контр.		Козлова			Сталь 45-2-Б ГОСТ 1050-74
Утв.		Перлов			Гипростроммаш Москва

Формат 11

2930/1.183

Rz 40 (√)

94

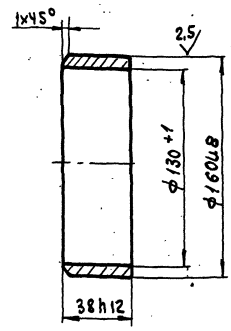

Изм.	Лист	№ докум.	Подп.	Дата	
Разраб.		Кулагин		12.78	2930/1.183 Втулка
Пров.		Айтбаева			Лит. И; Масса 0,75; Масштаб 1:2
Т.контр.		Шалдин			Лист; Листов 1
Н.контр.		Козлова			В Ст.3-2 ГОСТ 380-71
Утв.		Перлов			Гипростроммаш Москва

Формат 11

2930/1.194

Rz 40 (√)

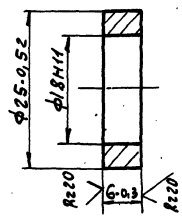

Изм.	Лист	№ докум.	Подп.	Дата	
Разраб.		Кулагин		12.78	2930/1.194 Втулка распорная
Пров.		Айтбаева			Лит. И; Масса 0,011; Масштаб 2:1
Т.контр.		Шалдин			Лист; Листов 1
Н.контр.		Козлова			В Ст.3-2 ГОСТ 380-71
Утв.		Перлов			Гипростроммаш Москва

Формат 11

2930/1.195

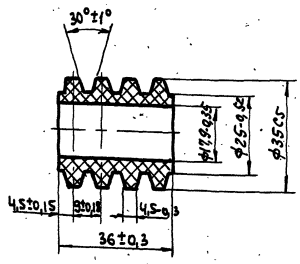

Технические требования и посадки на размеры по ТУ 38105376-72

Изм.	Лист	№ докум.	Подп.	Дата	
Разраб.		Кулагин		12.78	2930/1.195 Втулка упругая
Пров.		Айтбаева			Лит. И; Масса 0,032; Масштаб 1:1
Т.контр.		Шалдин			Лист; Листов 1
Н.контр.		Козлова			Резина марки 7-3826 ТУ 38005204-71
Утв.		Перлов			Гипростроммаш Москва

Формат 11

7597/11 ч.1

409-28-38 Альбом XI, Часть 1.

gost.e-ecolog.ru