ТИПОВОЙ ПРОЕКТ
409-28-38

# БЕТОНОСМЕСИТЕЛЬНЫЙ ЦЕХ АВТОМАТИЗИРОВАННЫЙ ПРОИЗВОДИТЕЛЬНОСТЬЮ 60 КУБ.М. ТЯЖЕЛЫХ БЕТОННЫХ СМЕСЕЙ В ЧАС / СО СМЕСИТЕЛЯМИ ЕМКОСТЬЮ 1500 Л/

## АЛЬБОМ II
## ЧАСТЬ 2

## АРХИТЕКТУРНО — СТРОИТЕЛЬНЫЕ РЕШЕНИЯ

На основании письма ин-та „Гипростроммаш" N 21Г-1790 от 26.06.84г. состав проекта дополнен альбомом АIV, ч 1,2,3,4. скорректированы: обложка, титульный лист.

14.01.85г. ст.техник [signature] Ковалева

К. Ф. ЦИТП Инв. №7597/2 ч.2

Ц. 1-14

gost.e-ecolog.ru

# ТИПОВОЙ ПРОЕКТ
# 409-28-38
# БЕТОНОСМЕСИТЕЛЬНЫЙ ЦЕХ АВТОМАТИЗИРОВАННЫЙ ПРОИЗВОДИТЕЛЬНОСТЬЮ 60 КУБ.М. ТЯЖЕЛЫХ БЕТОННЫХ СМЕСЕЙ В ЧАС /СО СМЕСИТЕЛЯМИ ЕМКОСТЬЮ 1500 Л/

АЛЬБОМ II ЧАСТЬ 2

## СОСТАВ ПРОЕКТА:

| | |
|---|---|
| АЛЬБОМ I | Пояснительная записка<br>Технологические чертежи |
| АЛЬБОМ II | Архитектурно-строительные решения части 1, 2. |
| АЛЬБОМ III | Чертежи стальных конструкций |
| АЛЬБОМ IV | Отопление и вентиляция<br>Внутренние водопровод и канализация |
| АЛЬБОМ V | Электротехнические чертежи для варианта с релейно-контактной системой управления части 1,2. |
| АЛЬБОМ VI | Электротехнические чертежи для варианта с электронной системой управления. |
| АЛЬБОМ VII | Дополнение к основному варианту в связи с использованием бетоносмесителей СБ-112 вместо бетоносмесителей СБ-93 |
| АЛЬБОМ VIII | Заказные спецификации для варианта с бетоносмесителями СБ-93 |
| АЛЬБОМ IX | Заказные спецификации для варианта с бетоносмесителями СБ-112 |
| АЛЬБОМ X | Сметы<br>Части 1,2 |
| АЛЬБОМ XI | Чертежи нестандартизированного оборудования<br>Части 1,2,3. |
| АЛЬБОМ XII | Вариант электротехнической части с пневматической системой управления блоками Б3.<br>Части 1,2,3. |
| АЛЬБОМ XIII | Дополнение к основному варианту в связи с использованием бетоносмесителей СБ-138 вместо бетоносмесителей СБ-93.<br>Части 1,2. |

На основании письма „Гипростроммаш" №34-15 от 18.06.81 в альбоме II ч.2 в связи с дополнениями проекта альбомами XII, XIII заменен титульный лист

Проект дополнен альб. XIV ч.1,2,3,4.
Титульный лист скорректирован.
12.01.85 г. ст. техник Коваленко


РАЗРАБОТАН
ПРОЕКТНЫМ ИНСТИТУТОМ N 2
ГОССТРОЯ СССР

ГЛАВНЫЙ ИНЖЕНЕР ИНСТИТУТА А.С. БАХАРЕВ
ГЛАВНЫЙ ИНЖЕНЕР ПРОЕКТА Е.А. ЛЕБЕДЕВА

РАБОЧИЕ ЧЕРТЕЖИ УТВЕРЖДЕНЫ
ГОССТРОЕМ СССР ПРОТОКОЛ №43
ОТ 23.09.79г

ВВЕДЕНЫ В ДЕЙСТВИЕ ГИПРОСТРОММАШЕМ
ПРИКАЗ № 84 ОТ 17.10.79г



КФЦИТП инв. N 7597/2 ч.2

# СОДЕРЖАНИЕ АЛЬБОМА


| Страница | Обозначение | Наименование | Примечание |
|---|---|---|---|
| 1 | КЖИ | Содержание альбома (начало) | |
| 2 | КЖИ | Содержание альбома (окончание) | |
| 3 | КЖИ-С1÷С3; МН1 | Сетки арматурные С1÷С3. Закладной элемент МН1 | |
| 4 | КЖИ-А1÷А6 | Анкеры А1÷А6 | |
| 5 | КЖИ-ВС13, ВС17 | Связи ВС13, ВС17 | |
| 5 | КЖИ-ФК1 | Опорная консоль ФК1 | |
| 6 | КЖИ-МН2, МН3, СМ1÷СМ6 | Изделия закладные МН2, МН3. Соединительные элементы СМ1÷СМ6 | |
| 7 | КЖИ-МН5 | Изделие закладное МН5 | |
| 7 | КЖИ-МН4 | Изделие закладное МН4 | |
| 8 | КЖИ-МН6÷МН8 | Изделия закладные МН6÷МН8 | |
| 8 | КЖИ-СМ15; ОГ1 | Изделие соединительное СМ15 Ограждение ОГ1 | |
| 9 | КЖИ-МН9 | Изделие закладное МН9 | |
| 9 | КЖИ-МН10 | Изделие закладное МН10 | |

| Страница | Обозначение | Наименование | Примечание |
|---|---|---|---|
| 10 | КЖИ-СМ7÷СМ14 | Изделия соединительные СМ7÷СМ14 | |
| 11 | КЖИ-ПГ-2АТ$\overline{\text{VI}}$Т-1-8РЯ<br>ПГ-2АТ$\overline{\text{VI}}$Т-1-10РЯ<br>ПГ-2АТ$\overline{\text{VI}}$Т-1-12РЯ | Плиты покрытия ПГ-2АТ$\overline{\text{VI}}$Т-1-8РЯ<br>ПГ-2АТ$\overline{\text{VI}}$Т-1-10РЯ<br>ПГ-2АТ$\overline{\text{VI}}$Т-1-12РЯ | |
| 12 | КЖИ-ПВ4а-2АТ$\overline{\text{VI}}$Т-1-8РЯ<br>ПВ4а-2АТ$\overline{\text{VI}}$Т-1-10РЯ<br>ПВ4а-2АТ$\overline{\text{VI}}$Т-1-12РЯ | Плиты покрытия ПВ4а-2АТ$\overline{\text{VI}}$Т-1-8РЯ<br>ПВ4а-2АТ$\overline{\text{VI}}$Т-1-10РЯ<br>ПВ4а-2АТ$\overline{\text{VI}}$Т-1-12РЯ | |
| 13 | КЖИ-ПВ7а-2АТ$\overline{\text{VI}}$Т-1-8РЯ<br>ПВ7а-2АТ$\overline{\text{VI}}$Т-1-10РЯ<br>ПВ7а-2АТ$\overline{\text{VI}}$Т-1-12РЯ | Плиты покрытия ПВ7а-2АТ$\overline{\text{VI}}$Т-1-8РЯ<br>ПВ7а-2АТ$\overline{\text{VI}}$Т-1-10РЯ<br>ПВ7а-2АТ$\overline{\text{VI}}$Т-1-12РЯ | |
| 14 | КЖИ-ПВ4б-2АТ$\overline{\text{VI}}$Т-1-8РЯ<br>ПВ4б-2АТ$\overline{\text{VI}}$Т-1-10РЯ<br>ПВ4б-2АТ$\overline{\text{VI}}$Т-1-12РЯ | Плиты покрытия ПВ4б-2АТ$\overline{\text{VI}}$Т-1-8РЯ<br>ПВ4б-2АТ$\overline{\text{VI}}$Т-1-10РЯ<br>ПВ4б-2АТ$\overline{\text{VI}}$Т-1-12РЯ | |
| 15 | КЖИ-ПВ10а-2АТ$\overline{\text{VI}}$Т-1-8РЯ<br>ПВ10а-2АТ$\overline{\text{VI}}$Т-1-10РЯ<br>ПВ10а-2АТ$\overline{\text{VI}}$Т-1-12РЯ | Плиты покрытия ПВ10а-2АТ$\overline{\text{VI}}$Т-1-8РЯ<br>ПВ10а-2АТ$\overline{\text{VI}}$Т-1-10РЯ<br>ПВ10а-2АТ$\overline{\text{VI}}$Т-1-12РЯ | |
| | | | |


2

7597|2 ч.2

| Изм. | Лист | № документа | Подп. | Дата |
|---|---|---|---|---|
| Нач. отд. | | Глазунов | | |
| Гл. констр. | | Конева | | |
| Рук. гр. | | Шелест | | |
| Ст. инж. | | Притчина | | |
| Исполн. | | Шестерина | | |
| Проверил | | Шелест | | |

Содержание альбома (начало)

| Лит. | Масса | Масштаб |
|---|---|---|
| Р - - | - | - |

Лист | Листов

Госстрой СССР
ПРОЕКТНЫЙ ИНСТИТУТ № 2
г. Москва

Копиров: [illegible]

Формат 12г

Инв. № подл. | Подп. и дата

Типовой проект 409-28-39 Альбом II Часть 2

# СОДЕРЖАНИЕ АЛЬБОМА

| Страница | Обозначение | Наименование | Примечание |
|---|---|---|---|
| 16 | КЖИ-КР3а; КР1б | Каркасы плоские КР3а; КР1б | |
| 16 | КЖИ-КП3а; КП1б | Каркасы пространственные КП3а; КП1б | |
| 17 | КЖИ-КП1а; КП2а | Каркасы пространственные КП1а; КП2а | |
| 17 | КЖИ-КР1а; КР2а | Каркасы плоские КР1а; КР2а | |
| 18 | КЖИ-$\frac{ПАТУ}{1,5\times6}$-1г ПГ-1а | Плиты покрытия $\frac{ПАТУ}{1,5\times6}$-1г; ПГ-1а | |
| 19 | КЖИ-ИП5-2б; ИП5-2г ИП5-2к; ИП5-2л | Плиты перекрытия ИП5-2б; ИП5-2г; ИП5-2к; ИП5-2л | |
| 20 | КЖИ-ИП5-2а; ИП5-2в; ИП5-2д; ИП5-2е | Плиты перекрытия ИП5-2а; ИП5-2в; ИП5-2д; ИП5-2е. | |
| 21 | КЖИ-$\frac{ПСЛ20}{2,4\times2,8}$; $\frac{ПСЛ24}{2,4\times2,8}$; $\frac{ПСЛ30}{2,4\times2,8}$ | Стеновые панели $\frac{ПСЛ20}{2,4\times2,8}$; $\frac{ПСЛ24}{2,4\times2,8}$; $\frac{ПСЛ30}{2,4\times2,8}$ | |
| 22 | КЖИ-КП1÷КП3 | Каркасы пространственные КП1÷КП3 | |
| 22 | КЖИ-КР1÷КР3 | Каркасы плоские КР1÷КР3 | |
| 23 | КЖИ-$\frac{ПСЛ20}{1,2\times3,0}$-122а; $\frac{ПСЛ24}{1,2\times3,0}$-122а; $\frac{ПСЛ30}{1,2\times3,0}$-122а | Стеновые панели $\frac{ПСЛ20}{1,2\times3,0}$-122а; $\frac{ПСЛ24}{1,2\times3,0}$-122а; $\frac{ПСЛ30}{1,2\times3,0}$-122а | |
| 24 | КЖИ-Р1; Р2; СД4; СД7 | Раны Р1; Р2. Стаканы деревянные СД4; СД7 | |
| 25 | КЖИ-ЛМ1 | Лестничный марш ЛМ1 | |

| Страница | Обозначение | Наименование | Примечание |
|---|---|---|---|
| 26 | КЖИ-Т23; Т23А | Однорядная трехярусная опора Т23; Т23А | |
| 27 | КЖИ-Т37; Т37А | Однорядная двухярусная опора Т37; Т37А | |
| | | | |
| | | | |

3

7597/2ч.2

| Изм | Лист | № докум. | Подп. | Дата | Содержание альбома (окончание) | Лист |
|---|---|---|---|---|---|---|

Копир. [illegible] Формат 12Б

Инв. № подл. | Подп. и дата | Типовой проект 409-28-38 Альбом II Часть 2

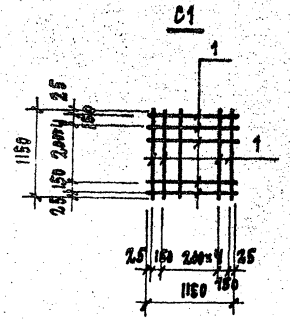


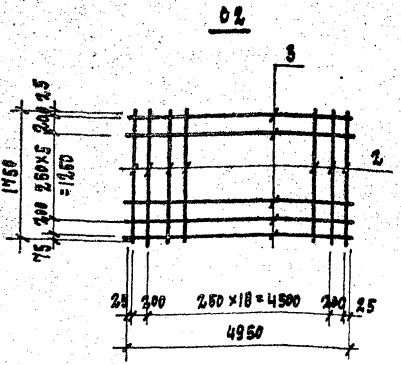


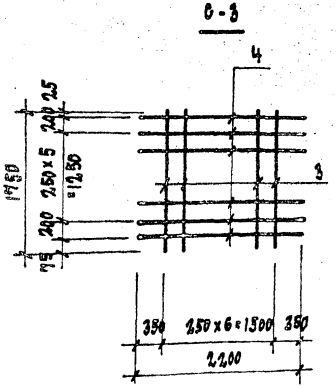


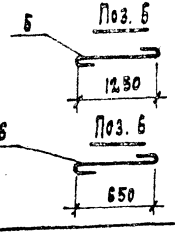


1. В спецификации в графе „Примечание" указана масса одной детали в кг.
2. Сетки изготовлять контактной точечной электросваркой в соответствии с требованиями ГОСТ 14098-68 и СН-393-78.
3. Все детали без чертежа.

| Формат | Зона | Поз. | Обозначение | Наименование | Кол. | Примеч. |
|---|---|---|---|---|---|---|
| | | | | **Детали** | | |
| | | | | С1 | | |
| | | 1 | | Ф12 А II ℓ=1150 ГОСТ 5781-75 | 14 | 1.02 кг |
| | | | | С2 | | |
| | | 2 | | Ф12 А II ℓ=1750 ГОСТ 5781-75 | 21 | 1.45 кг |
| | | 3 | | Ф12 А II ℓ=4950 То же | 8 | 4.4 кг |
| | | | | С3 | | |
| | | 3 | | Ф12 А II ℓ=1750 ГОСТ 5781-75 | 7 | 1.45 кг |
| | | 4 | | Ф12 А II ℓ=2200 То же | 8 | 1.95 кг |
| | | | | МН1 | | |
| | | 5.4 | | С20 ℓ=750 ГОСТ 8240-72 из Ст3кп2 ГОСТ 380-71 | 1 | 16.6 кг |
| | | 5 | | Ф8 А I ℓ=1400 ГОСТ 5781-75 | 1 | 0.55 кг |
| | | 6 | | Ф8 А I ℓ=800 То же | 1 | 0.32 кг |

| Марка | Масса |
|---|---|
| С1 | 14.3 кг |
| С2 | 72.0 кг |
| С3 | 28.0 кг |
| МН1 | 15.6 кг |

4

7597 2.4.2

КЖИ-С1÷С3; МН1

| Изм. | Лист | № докум. | Подп. | Дата |
|---|---|---|---|---|
| Нач. отд. | | Глазунов | | |
| Гл. конст. | | Конева | | |
| Рук. гр. | | Шелест | | |
| Ст. инж. | | Притчина | | |
| Инженер | | Шестеркина | | |
| Провер. | | Шелест | | |

Сетки арматурные С1÷С3
Закладной элемент МН1

| Лит. | Масса | Масштаб |
|---|---|---|
| Р | См. табл. | |

Госстрой СССР
Проектный институт №2
г. Москва

Копировал

Формат А2

Типовой проект 409-28-38 Альбом II Часть 2

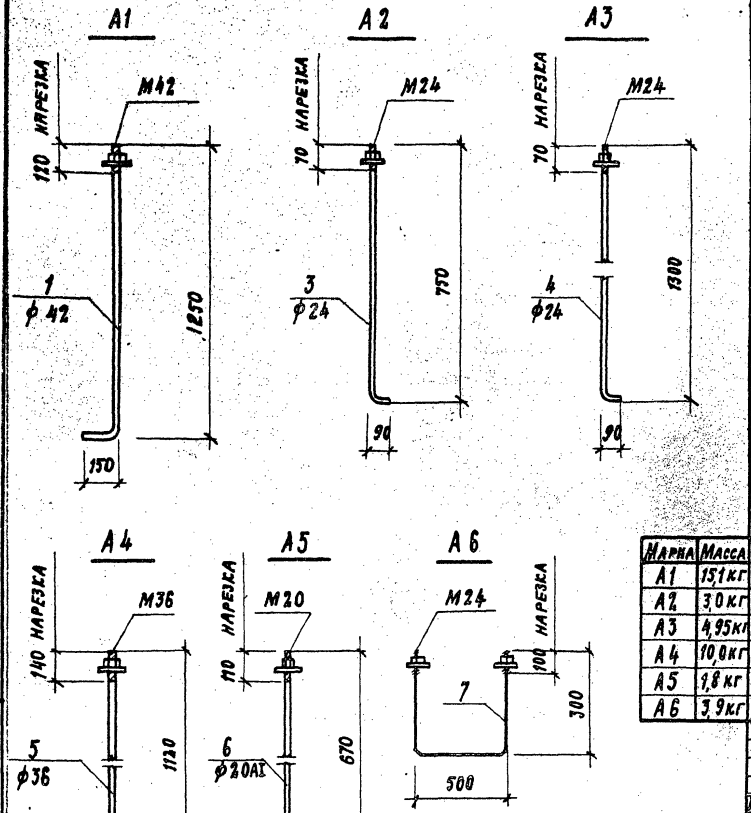


Материал – сталь ВСт3КП2 по ГОСТ 380-71*

| Марка | Масса |
|---|---|
| А1 | 15,1 кг |
| А2 | 3,0 кг |
| А3 | 4,95 кг |
| А4 | 10,0 кг |
| А5 | 1,8 кг |
| А6 | 3,9 кг |

| Формат | Зона | Поз. | Обозначение | Наименование | Кол. | Примеч. |
|---|---|---|---|---|---|---|
| | | | | Детали | | |
| | | | | А1 | | |
| | | 1 | | ф42 ГОСТ 2590-71 ℓ=1400 | 1 | 15.3 кг |
| | | | | Гайка М42 ГОСТ 5915-70* | | |
| | | | | Шайба 42 ГОСТ 11371-68* | | |
| | | | | А2 | | |
| | | 3 | | ф24 ГОСТ 2590-71 ℓ=840 | 1 | 3,0 кг |
| | | | | Гайка М24 ГОСТ 5915-70* | 1 | |
| | | | | Шайба 24 ГОСТ 11371-68* | 1 | |
| | | | | А3 | | |
| | | 4 | | ф24 ГОСТ 2590-71 ℓ=1390 | 1 | 4,95 кг |
| | | | | Гайка М24 ГОСТ 5915-70* | 1 | |
| | | | | Шайба 24 ГОСТ 11371-68* | 1 | |
| | | | | А4 | | |
| | | 5 | | ф36 ГОСТ 2590-71 ℓ=1250 | 1 | 10,0 кг |
| | | | | Гайка М36 ГОСТ 5915-70* | 1 | |
| | | | | Шайба 36 ГОСТ 11371-68* | 1 | |
| | | | | А5 | | |
| | | 6 | | ф20АI ГОСТ 5781-75 ℓ=730 | 1 | 1,8 кг |
| | | | | Гайка М20 ГОСТ 5915-70* | 1 | |
| | | | | Шайба 20 ГОСТ 11371-68* | 1 | |
| | | | | А6 | | |
| | | 7 | | ф24 ГОСТ 2590-71 ℓ=1100 | 1 | 3,9 кг |
| | | | 5 | Гайка М24 ГОСТ 5915-70* | 2 | |
| | | | 7597/2ч.2 | Шайба 24 ГОСТ 11371-68* | 2 | |

КЖИ-А-1÷А6

| Изм | Лист | № документа | Подпись | Дата |
|---|---|---|---|---|
| Нач. отд. | | Глазунов | | |
| Гл. конст. | | Конева | | |
| Рук. гр. | | Шелест | | |
| Ст. инж. | | Притчина | | |
| Исполн. | | Шикова | | |
| Провер. | | Шелест | | |

Анкера А-1÷А6

| Лит. | Масса | Масштаб |
|---|---|---|
| Р – – | см. табл. | |

Лист 1 Листов 1

Госстрой СССР
Проектный институт № 2
г. Москва

Инв. № подл. | Подп. и дата

Копировал: Формат 12г

## ВС 13, ВС17

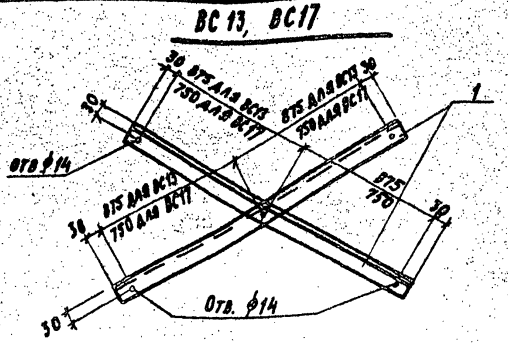


| Марка | Масса |
|---|---|
| ВС 13 | 13,6 кг |
| ВС 17 | 11,8 кг |

Материал сталь
ВСт3 кп2
ГОСТ 380-71*

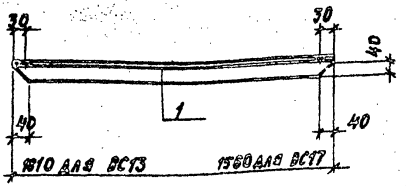


| Формат | Зона | Поз. | Обозначение | Наименование | Кол. | Примеч. |
|---|---|---|---|---|---|---|
| | | | | **Детали** | | |
| | | | | ВС13 | | |
| | | 1 | | ⌐50×5 ГОСТ 8509-72 ℓ= 1810 | 2 | 6,8 кг |
| | | | | ВС17 | | |
| | | 1 | | ⌐50×5 ГОСТ 8509-72 ℓ= 1560 | 2 | 5,9 кг |

КЖИ- ВС13, ВС17

| Изм. | Лист | № документа | Подп. | Дата |
|---|---|---|---|---|
| Нач. отд. | | Глазунов | | |
| Гл. констр. | | Конева | | |
| Рук. гр. | | Шелест | | |
| Исполн. | | Шикова | | |
| Провер. | | Шелест | | |

Связи ВС13, ВС17

| Лит. | Масса | Масштаб |
|---|---|---|
| Р | см. табл. | |

| Лист | Листов |
|---|---|
| | |

Госстрой СССР
Проектный институт №2
г. Москва

Копировал: Формат А2



## Схема нагрузок

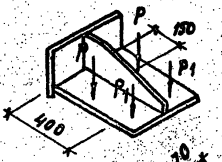


## 1-1

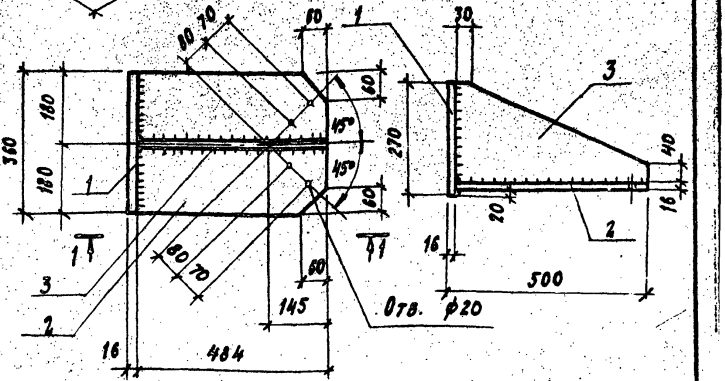


Толщина сварных швов $h_ш$ = 10 мм
Материал - сталь ВСт3кп2 ГОСТ 380-71*

| Формат | Зона | Поз. | Обозначение | Наименование | Кол | Примечания |
|---|---|---|---|---|---|---|
| | | | | **Детали** | | |
| Б.ч. | | 1 | | -270×16 ℓ= 360 ГОСТ 82-70* | 1 | 13,2 кг |
| Б.ч. | | 2 | | -360×16 ℓ= 484 " | 1 | 21,9 кг |
| Б.ч. | | 3 | | -230×10 ℓ= 484 " | 1 | 8,8 кг |
| | | | | 6 7597 2.4.2 | | |

КЖИ-ФК1

| Изм. | Лист | № документа | Подп. | Дата |
|---|---|---|---|---|
| Нач. отд. | | Глазунов | | |
| Гл. констр. | | Конева | | |
| Рук. гр. | | Шелест | | |
| Исполн. | | Шикова | | |
| Провер. | | Шелест | | |

Опорная консоль ФК1

| Лит. | Масса | Масштаб |
|---|---|---|
| Р | 43,9 кг | 1:10 |

| Лист | Листов |
|---|---|
| | |

Госстрой СССР
Проектный институт №2
г. Москва

Копировал: Формат А2

Типовой проект 409-25-38 Альбом VI Часть 2

## МН2

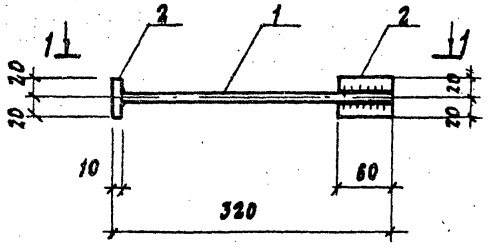


## 1-1

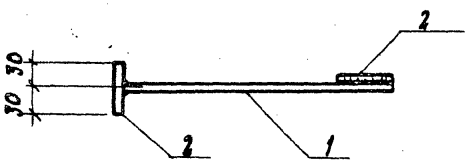


## МН3

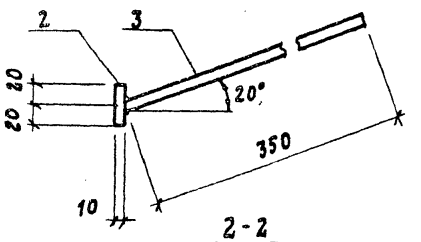


## 2-2

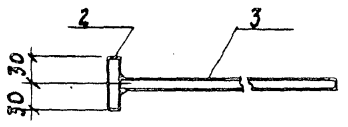


| Марка | Масса |
|---|---|
| МН2 | 0,8 кг |
| МН3 | 0,7 кг |
| СМ1 | 1,0 кг |
| СМ2 | 1,9 кг |
| СМ3 | 0,5 кг |
| СМ4 | 1,0 кг |
| СМ5 | 4,4 кг |
| СМ6 | 6,6 кг |
| | |

## СМ6

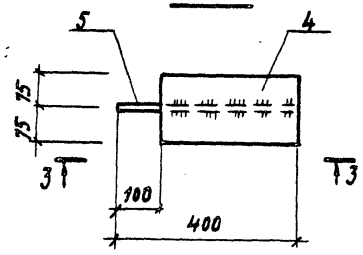


## 3-3

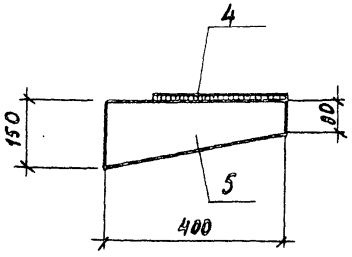


| Формат | Зона | Поз. | Обозначение | Наименование | Кол. | Примеч. |
|---|---|---|---|---|---|---|
| | | | | **Детали** | | |
| | | | | **МН2** | | |
| | | 1 | | ф14 AI ГОСТ 5781-75 ℓ=310 | 1 | 0,4 кг |
| | | 2 | | -40х10 ГОСТ 103-76 / В Ст3 кп2 ГОСТ 380-71* ℓ=60 | 2 | 0,2 кг |
| | | | | **МН3** | | |
| | | 2 | | -40х10 ГОСТ 103-76 / В Ст3 кп2 ГОСТ 380-71* ℓ=60 | 1 | 0,2 кг |
| | | 3 | | ф14 AI, ГОСТ 5781-75 ℓ=350 | 1 | 0,5 кг |
| | | | | **СМ1** | | |
| | | — | | -60х8 ГОСТ 103-76 / В Ст3 кп2 ГОСТ 380-71* ℓ=250 | 1 | 1,0 кг |
| | | | | **СМ2** | | |
| | | — | | -60х8 ГОСТ 103-76 / В Ст3 кп2 ГОСТ 380-71* ℓ=500 | 1 | 1,9 кг |
| | | | | **СМ3** | | |
| | | — | | -40х8 ГОСТ 103-76 / В Ст3 кп2 ГОСТ 380-71* ℓ=200 | 1 | 0,5 кг |
| | | | | **СМ4** | | |
| | | — | | -40х8 ГОСТ 103-76 / В Ст3 кп2 ГОСТ 380-71* ℓ=400 | 1 | 1,0 кг |
| | | | | **СМ5** | | |
| | | — | | -160х16 ГОСТ 103-76 / В Ст3 кп2 ГОСТ 380-71* ℓ=270 | 1 | 4,4 кг |
| | | | | **СМ6** | | |
| | | 4 | | -150х8 ГОСТ 103-76 / В Ст3 кп2 ГОСТ 380-71* ℓ=300 | 1 | 2,8 кг |
| | | 5 | | -150х8 ГОСТ 103-76 / В Ст3 кп2 ГОСТ 380-71* ℓ=400 | 1 | 3,8 кг |

Все детали без чертежа
Толщина сварных швов $k_ш$ = 8мм
Электроды для сварки Э42 по ГОСТ 9467-75

| Изм. | Лист | № документа | Подпись | Дата |
|---|---|---|---|---|
| Нач. отд. | | Глазунов | | |
| Гл. констр. | | Конева | | |
| Рук. гр. | | Шелест | | |
| Исполн. | | Шукова | | |
| Провер. | | Шелест | | |

7597/2.4.2 7

-КЖИ-МН2, МН3, СМ1÷СМ6

Изделия закладные МН2, МН3. Соединительные элементы СМ1÷СМ6

| Лит. | Масса | Масштаб |
|---|---|---|
| Р | см. табл. | 1:5 |

Лист 1 | Листов 1

Госстрой СССР
Проектный институт №2
г. Москва

Копировал: Дм

Формат 12г

Инв. № подл. | Подп. и дата

Типовой проект 409-28-38 Альбом II Часть 2

## Схема нагрузок

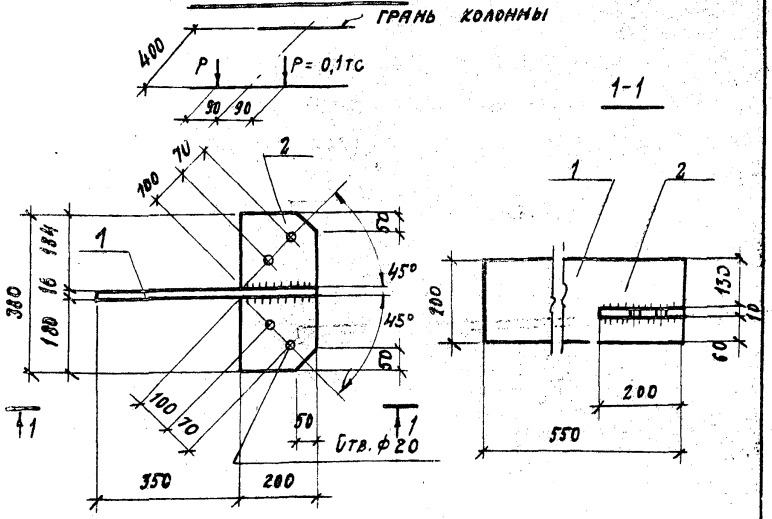


Все детали без чертежа
Материал- сталь ВСТ3 кп2 ГОСТ 380-71*
Толщина сварных швов $k_ш$= 10мм
Электроды для сварки Э42 по ГОСТ 9467-75

| Формат | Зона | Поз. | Обозначение | Наименование | Кол. | Примечание |
|---|---|---|---|---|---|---|
| | | | | Детали | | |
| Б.4 | | 1 | | -200x16 ℓ=550 ГОСТ 103-76 | 1 | 13,8кг |
| Б.4 | | 2 | | -200x10 ℓ=380 —"— | 1 | 6,0кг |

| Изм. | Лист | № докум. | Подпись | Дата |
|---|---|---|---|---|
| Нач. отд. | | Глазунов | | |
| Гл. констр. | | Конева | | |
| Рук. гр. | | Шелест | | |
| Исполн. | | Шикова | | |
| Провер. | | Шелест | | |

Изделие закладное МН5

КЖИ - МН5

| Лит. | Масса | Масштаб |
|---|---|---|
| Р | 19,8кг | 1:10 |

Лист 1 Листов 1

Госстрой СССР
ПРОЕКТНЫЙ ИНСТИТУТ №2
г. Москва

Инв. № подл. | Подп. и дата

Копировал:

## Схема нагрузок

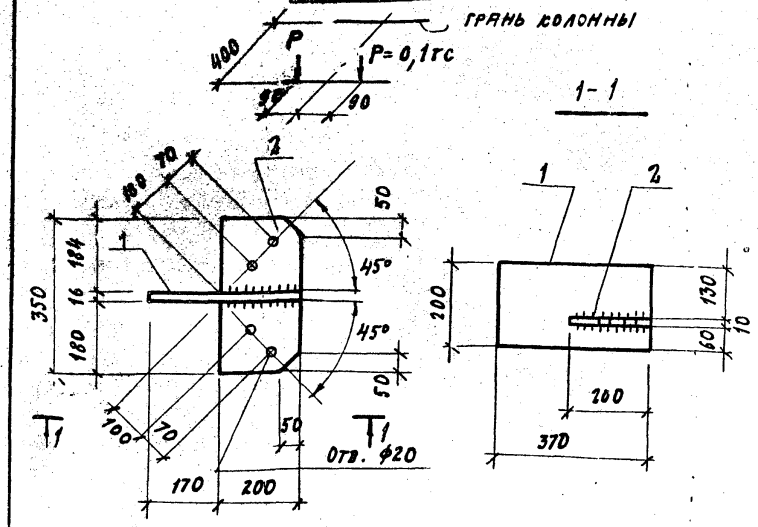


Все детали без чертежа
Материал- сталь ВСТ3 кп2 ГОСТ 380-71*
Толщина сварных швов $k_ш$= 10мм
Электроды для сварки Э42 по ГОСТ 9467-75

| Формат | Зона | Поз. | Обозначение | Наименование | Кол. | Примечание |
|---|---|---|---|---|---|---|
| | | | | Детали | | |
| Б.4 | | 1 | | -200x16, ℓ=370 ГОСТ 103-76 | 1 | 9,5кг |
| Б.4 | | 2 | | -200x10, ℓ=380 —"— | 1 | 6,0кг |
| | | | | 8 1597 2.4.2 | | |

| Изм. | Лист | № документа | Подп. | Дата |
|---|---|---|---|---|
| Нач. отд. | | Глазунов | | |
| Гл. констр. | | Конева | | |
| Рук. гр. | | Шелест | | |
| Исполн. | | Шикова | | |
| Провер. | | Шелест | | |

Изделие закладное МН4

КЖИ-МН4

| Лит. | Масса | Масштаб |
|---|---|---|
| 0 | 15,5кг | 1:10 |

Лист 1 Листов 1

Госстрой СССР
ПРОЕКТНЫЙ ИНСТИТУТ №2
г. Москва

Инв. № подл. | Подп. и дата

Типовой проект 409-2-38 Альбом II Часть 3

## МН6

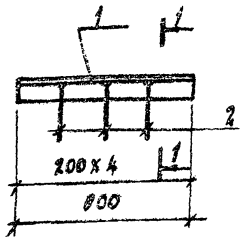


## 1-1

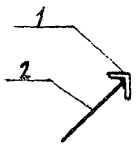


Все детали без чертежа

Толщина сварных швов $k_ш$ = 6мм

Электроды для сварки Э42 по ГОСТ 9467-75

## МН7, МН8 (зеркальное отражение)

## 2-2

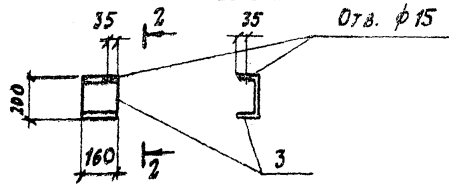


| Марка | Масса |
|---|---|
| МН6 | 5,8 кг |
| МН7 | 2,95кг |
| МН8 | 2,95кг |

| Формат | Зона | Поз. | Обозначение | Наименование | Кол. | Примеч. |
|---|---|---|---|---|---|---|
| | | | | **Детали** | | |
| | | | | **МН6** | | |
| Б.ч | | 1 | | ∠75×6 ГОСТ 8509-72 / В Ст3 кп2 ГОСТ 380-71* ℓ=800 | 1 | 5,5 кг |
| Б.ч | | 2 | | ф8 AI, ℓ=200 ГОСТ 5781-75 | 3 | 0,1кг |
| | | | | **МН7; МН8** | | |
| Б.ч | | 3 | | [20 ГОСТ 8240-72 / В Ст3 кп2 ГОСТ 380-71* ℓ=160 | 1 | 2,95 кг |

КЖИ-МН6 ÷ МН8

| Изм. | Лист | № документа | Подпись | Дата |
|---|---|---|---|---|
| Нач. отд. | | Глазунов | | |
| Гл. констр. | | Конева | | |
| Рук. гр. | | Шелест | | |
| Исполн. | | Шикова | | |
| Провер. | | Шелест | | |

Изделия закладные МН6 ÷ МН8

| Лит. | Лист | Листов |
|---|---|---|
| Р | см табл. | |
| | Лист 1 | Листов 1 |

Госстрой СССР Проектный институт №2 г. Москва

Инв. № подл. | Подп. и дата

## СМ15

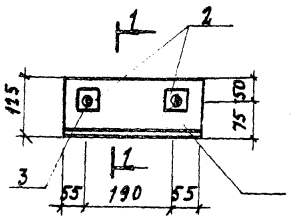


## 1-1

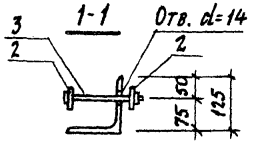


## Ограждение ОГ1

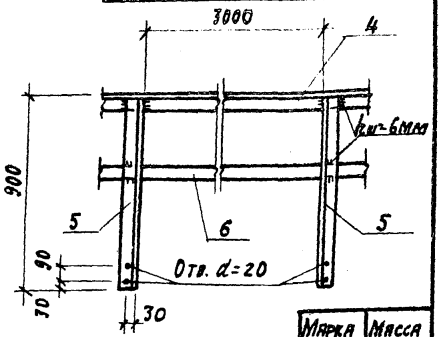


| Марка | Масса |
|---|---|
| СМ19 | 6,6кг |
| ОГ1 | 33,86кг |

| Формат | Зона | Поз. | Обозначение | Наименование | Кол. | Примеч. |
|---|---|---|---|---|---|---|
| | | | | **Детали** | | |
| | | | | **СМ15** | | |
| Б.4 | | 1 | | ∠125×10 ГОСТ 8509-72 / В Ст3 кп2 ГОСТ 380-71* ℓ=300 | 1 | 5,8 кг |
| Б.4 | | 2 | | Шайба -50×5 ℓ=50 ГОСТ 103-76 | 4 | 0,08кг |
| Б.4 | | 3 | | Болт М-12 ℓ=170 ГОСТ 7796-70* | 2 | 0,16кг |
| | | | | Гайка ГОСТ 5915-70* | 2 | — |
| | | | | **ОГ1** | | |
| Б.4 | | 4 | | ∠63×5 ГОСТ 8509-72 / В Ст3 кп2 ГОСТ 380-71* ℓ=3000 | 1 | 14,4кг |
| Б.4 | | 5 | | ∠75×6 ГОСТ 8509-72 / В Ст3 кп2 ГОСТ 380-71* ℓ=900 | 2 | 6,2кг |
| Б.4 | | 6 | | -50×6 ГОСТ 103-76 / В Ст3 кп2 ГОСТ 380-71* ℓ=3000 | 1 | 7,06кг |

9 7597 24.2

КЖИ-СМ15, ОГ1

| Изм. | Лист | № документа | Подп. | Дата |
|---|---|---|---|---|
| Нач. отд. | | Глазунов | | |
| Гл. констр. | | Конева | | |
| Рук. гр. | | Шелест | | |
| Гл. инж. | | Притчина | | |
| Исполнил. | | Шестеркина | | |
| Провер. | | Шелест | | |

Изделие соединительное СМ15 Ограждение ОГ1

| Лит. | Масса | Масштаб |
|---|---|---|
| Р | см. табл. | |
| | Лист 1 | Листов 1 |

Госстрой СССР Проектный институт №2 г. Москва

Инв. № подл. | Подп. и дата

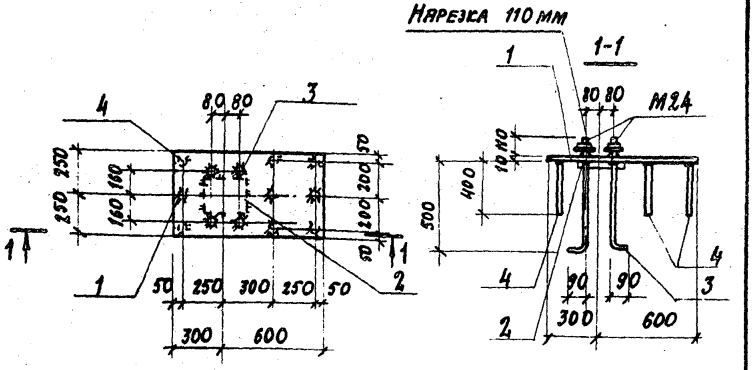


1. Все детали без чертежа
2. В спецификации в графе „Примечания" указана масса одной детали в кг
3. Толщина сварных швов $h_ш$ = 8 мм

| Формат | Зона | Поз. | Обозначение | Наименование | Кол. | Примеч. |
|---|---|---|---|---|---|---|
| | | | | **Детали** | | |
| | | 1 | | -500х10 ГОСТ 82-70 / В Ст.3 кп2 ГОСТ 380-71* ℓ= 900 | 1 | 35,4 кг |
| | | 2 | | -250х30 ГОСТ 82-70 / В Ст.3 кп2 ГОСТ 380-71* ℓ= 250 | 1 | 14,7 кг |
| | | 3 | | ф24 А-I ГОСТ 2590-71 ℓ= 810 | 4 | 2,90 кг |
| | | 4 | | ф12 А-III ГОСТ 5781-75 ℓ= 400 | 9 | 0,35 кг |
| | | | | Гайка М24 ГОСТ 5915-70* | 4 | |
| | | | | Шайба 24 ГОСТ 11371-68* | 4 | |

КЖИ-МН 9

| Изм. | Лист | № документа | Подп. | Дата |
|---|---|---|---|---|
| Нач. отд. | | Глазунов | | |
| Гл. констр. | | Конева | | |
| Рук. гр. | | Шелест | | |
| Ст. инж. | | Притчина | | |
| Исполн. | | Илюхина | | |
| Провер. | | Шелест | | |

Изделие закладное МН 9

| Лит. | Масса | Масштаб |
|---|---|---|
| Р | 64,9 кг | 1:25 |

Лист 1 Листов 1

Госстрой СССР Проектный институт № 2 г. Москва

Копировал: Формат А1Б

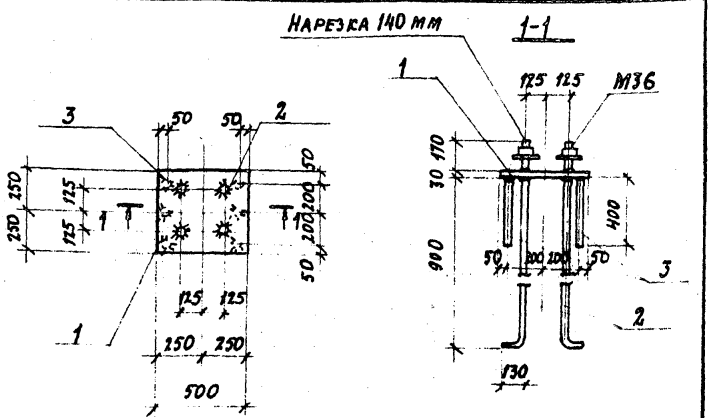


1. Все детали без чертежа.
2. В спецификации в графе „Примечания" указана масса одной детали в кг.
3. Толщина сварных швов $h_ш$ = 8 мм.

| Формат | Зона | Поз. | Обозначение | Наименование | Кол. | Примеч. |
|---|---|---|---|---|---|---|
| | | | | **Детали** | | |
| | | 1 | | -500х30 ГОСТ 82-70 / В Ст.3 кп2 ГОСТ 380-71* ℓ= 500 | 1 | 58,9 кг |
| | | 2 | | ф36 А-I ГОСТ 5781-75 ℓ= 1230 | 4 | 10,0 кг |
| | | 3 | | ф12 А-I ГОСТ 5781-75 ℓ= 400 | 6 | 0,35 кг |
| | | | | Гайка М36 ГОСТ 5915-70* | 4 | |
| | | | | Шайба 36 ГОСТ 11371-68* | 4 | |

7597/24.2 10

КЖИ-МН10

| Изм. | Лист | № документа | Подп. | Дата |
|---|---|---|---|---|
| Нач. отд. | | Глазунов | | |
| Гл. констр. | | Конева | | |
| Рук. гр. | | Шелест | | |
| Ст. инж. | | Притчина | | |
| Исполн. | | Илюхина | | |
| Провер. | | Шелест | | |

Изделие закладное МН10

| Лит. | Масса | Масштаб |
|---|---|---|
| Р | 101,0 | 1:20 |

Лист 1 Листов 1

Госстрой СССР Проектный институт № 2 г. Москва

Копировал: Формат А1Б

Типовой проект 409-28-38 Альбом II Узел 2

Инв.№ подл. | Подп. и дата

СМ7

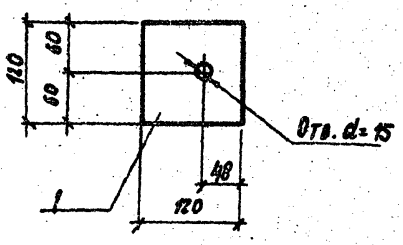


СМ9

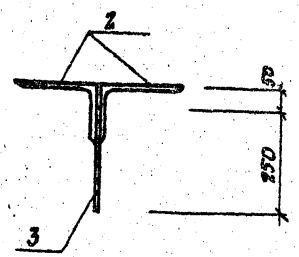


СМ12

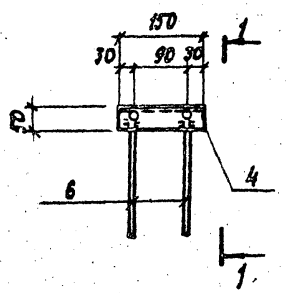


1-1

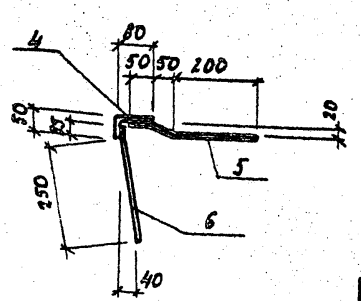


| Марка | Масса |
|---|---|
| СМ7 | 0,68 кг |
| СМ8 | 2,18 кг |
| СМ9 | 10,66 кг |
| СМ10 | 2,7 кг |
| СМ11 | 2,03 кг |
| СМ12 | 1,32 кг |
| СМ13 | 0,57 кг |
| СМ14 | 6,27 кг |

1. В спецификации в графе „примечания" указана масса одной детали в кг.
2. Все детали без чертежа.
3. Толщина сварных швов $k_ш$ = 6 мм.
4. Электроды для сварки Э42 по ГОСТ 9467-75

| Формат | Зона | Поз. | Обозначение | Наименование | Кол. | Примечание |
|---|---|---|---|---|---|---|
| | | | | **Детали** | | |
| | | | | **СМ7** | | |
| | | 1 | | -120×6 ℓ=120 ГОСТ 103-76<br>Ст3 кп2 ГОСТ 380-71* | 1 | 0,68 кг |
| | | | | **СМ8** | | |
| | | — | | L180×110×12 ℓ=80 ГОСТ 8240-72<br>Ст3 кп2 ГОСТ 380-71* | 1 | 2,11 кг |
| | | | | **СМ9** | | |
| | | 2 | | L100×125×14 ℓ=100 ГОСТ 8240-72<br>Ст3 кп2 ГОСТ 380-71* | 2 | 3,47 кг |
| | | 3 | | -160×12 ℓ=250 ГОСТ 103-76<br>Ст3 кп2 ГОСТ 380-71* | 1 | 3,8 кг |
| | | | | **СМ10** | | |
| | | — | | L110×8 ℓ=200 ГОСТ 8509-72<br>Ст3 кп2 ГОСТ 380-71* | 1 | 2,7 кг |
| | | | | **СМ11** | | |
| | | — | | L110×8 ℓ=150 ГОСТ 8509-72<br>Ст3 кп2 ГОСТ 380-71* | 1 | 2,03 кг |
| | | | | **СМ12** | | |
| | | | | **Детали** | | |
| | | 4 | | L80×50×6 ℓ=150 ГОСТ 8240-72<br>Ст3 кп2 ГОСТ 380-71* | 1 | 0,86 кг |
| | | 5 | | ⌀8 AI ℓ=300 ГОСТ 5781-75 | 2 | 0,12 кг |
| | | 6 | | ⌀8 AI ℓ=285 —„— | 2 | 0,11 кг |
| | | | | **СМ13** | | |
| | | — | | -100×6 ℓ 120 ГОСТ 103-76<br>Ст3 кп2 ГОСТ 380-71* | 1 | 0,57 кг |
| | | | | **СМ14** | | |
| | | — | | -200×8 ℓ=500 ГОСТ 103-76<br>Ст3 кп2 ГОСТ 380-71* | 1 | 6,27 кг |
| | | — | | | | |

7597 2.4.2 -11

КЖИ-СМ7÷СМ14

| Изм. | Лист | № докум. | Подпись | Дата |
|---|---|---|---|---|
| Нач. отд. | | Глазунов | | |
| Гл. констр. | | Конева | | |
| Рук. гр. | | Шелест | | |
| Ст. инж. | | Притчина | | |
| Исполн. | | Шестеркина | | |
| Проверил | | Шелест | | |

Изделия соединительные СМ7÷СМ14

| Лит. | Масса | Масштаб |
|---|---|---|
| Р | см. таблицу | |

Лист 1 Листов 1

Госстрой СССР Проектный институт № 2 г. Москва

Копировал: Дм

Формат 12г

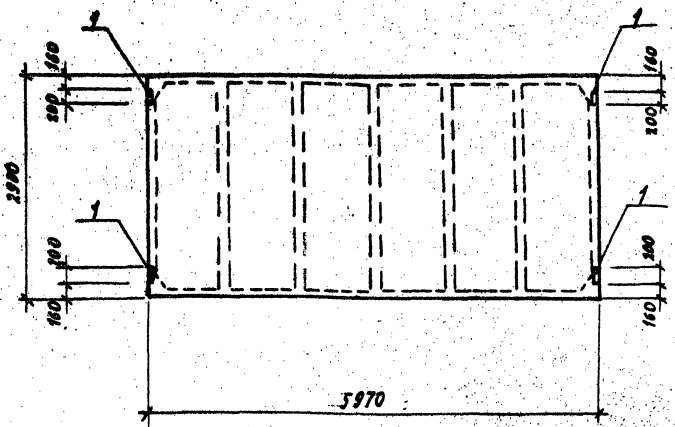


| Формат | Зона | Поз. | Обозначение | Наименование | Кол. | Примечан. |
|---|---|---|---|---|---|---|
| | | | | Дополнительные сборочные единицы | | |
| | | 1 | ГОСТ 22701.5-77 | Изделие закладное М8 | 4 | |
| | | | | Документация | | |
| | | | | ПГ-2АТ VI Т-1-8 РЯ | | |
| | | | Серия 1.465-10 в.1 ГОСТ 22701.0-77 | ПГ-2АТ VI Т-1-10 РЯ | | |
| | | | | ПГ-2АТ VI Т-1-12 РЯ | | |

Выборка стали на дополнительные закладные изделия на один элемент, кг

| Марка элемента | Закладные изделия: Арм. сталь ГОСТ 5781-75, кл. А III, ф мм | | | Профильная сталь | | | | Всего |
|---|---|---|---|---|---|---|---|---|
| | 10 | | | Б-8 | | | | |
| ПГ-2АТ VI Т-1-8 РЯ | | | | 5,2 | | | | 6,8 |
| ПГ-2АТ VI Т-1-10 РЯ | | | | | | | | |
| ПГ-2АТ VI Т-1-12 РЯ | | | | | | | | |

12

7597 | 2ч.2

КЖИ-ПГ-2АТ VI Т-1-8 РЯ
ПГ-2АТ VI Т-1-10 РЯ; ПГ-2АТ VI Т-1-12 РЯ

| Изм. | Лист | № документа | Подпись | Дата |
|---|---|---|---|---|
| Нач. отд. | | Глазунов | | |
| Гл. констр. | | Конева | | |
| Рук. гр. | | Шелест | | |
| Ст. инж. | | Притчина | | |
| Исполнил | | Шестеркина | | |
| Проверил | | Шелест | | |

Плиты покрытия
ПГ-2АТ VI Т-1-8 РЯ
ПГ-2АТ VI Т-1-10 РЯ
ПГ-2АТ VI Т-1-12 РЯ

| Лит. | | | Масса | Масштаб |
|---|---|---|---|---|
| Р | - | - | см. табл. | 1:50 |
| Лист 1 | | | Листов 1 | |

Госстрой СССР
ПРОЕКТНЫЙ ИНСТИТУТ № 2
г. Москва

Инв. № подл. | Подп. и дата

Типовой проект 409-28-38 Альбом II Часть 2

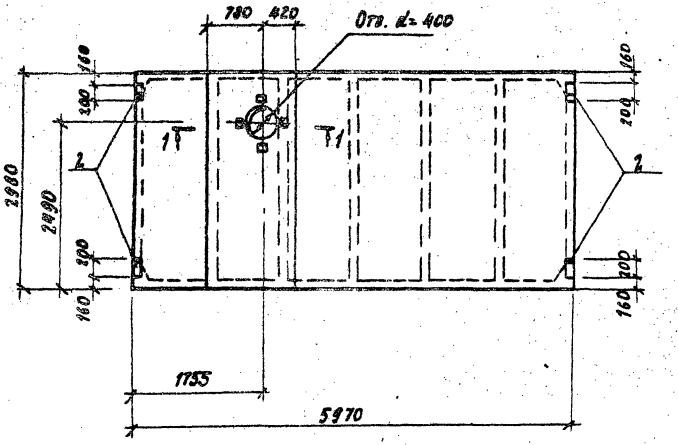


1-1

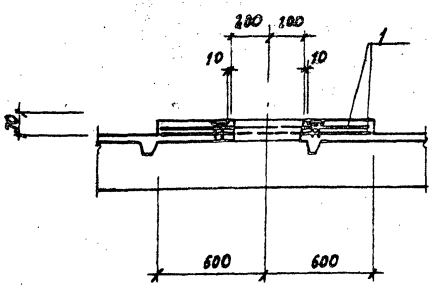


| Зона | Поз. | Обозначение | Наименование | Кол. | Примечан. |
|---|---|---|---|---|---|
| | | | Дополнительные сборочные единицы | | |
| | 1 | КЖИ-КП1а | Пространств. каркас КП1а | 1 | |
| | 2 | ГОСТ 2.2701.5-77 | Изделие закладное М8 | 4 | |
| | | | Документация | | |
| | | | ПВ4-2АтVIIТ-1-8РЭ | | |
| | | Серия 1.465-10в.1, ГОСТ 22701.2-77 | ПВ4-2АтVIIТ-1-12РЭ | | |
| | | | ПВ4-2АтVIIТ-1-10РЭ | | |

1. В плитах покрытия ПВ4а-2АтVIIТ-1-8РЭ, ПВ4а-2АтVIIТ-1-10РЭ и ПВ4а-2АтVIIТ-1-12РЭ заложить пространственный каркас КП1а вместо каркаса КП1 по ГОСТ 22701.5-77.

Выборка стали на дополнительные закладные изделия на один элемент, кг

| Марка элемента | Закладные изделия: Арм. сталь ГОСТ 5781-75 кл. AII, ∅ мм: 10 | Прокатная сталь: б=8 | Всего |
|---|---|---|---|
| ПВ4а-2АтVIIТ-1-8РЭ<br>ПВ4а-2АтVIIТ-1-10РЭ<br>ПВ4а-2АтVIIТ-1-12РЭ | 1,6 | 5,2 | 6,8 |

13

7597/2ч.2

| | | | | |
|---|---|---|---|---|
| Инв.№ подл. | Подп. и дата | Взам. инв.№ | | |

КЖИ-ПВ4а-2АтVIIТ-1-8РЭ
ПВ4а-2АтVIIТ-1-10РЭ; ПВ4а-2АтVIIТ-1-12РЭ

| | | | |
|---|---|---|---|
| Нач. отд. | Лапунов | | |
| Гл. констр. | Конева | | |
| Рук. гр. | Шелест | | |
| Ст. инж. | Пригчина | | |
| Исполн. | Шестеренина | | |
| Проверил | Шелест | | |

Плиты покрытия ПВ4а-2АтVIIТ-1-8РЭ, ПВ4а-2АтVIIТ-1-10РЭ, ПВ4а-2АтVIIТ-1-12РЭ

| Лит. | Масса | Масштаб |
|---|---|---|
| Р | — | 1:50 |

Лист 1 | Листов 1

Госстрой СССР
Проектный институт №2
г. Москва

Копировал: Дм

Формат

Типовой проект 400-3-3.88 Альбом II Лист 3

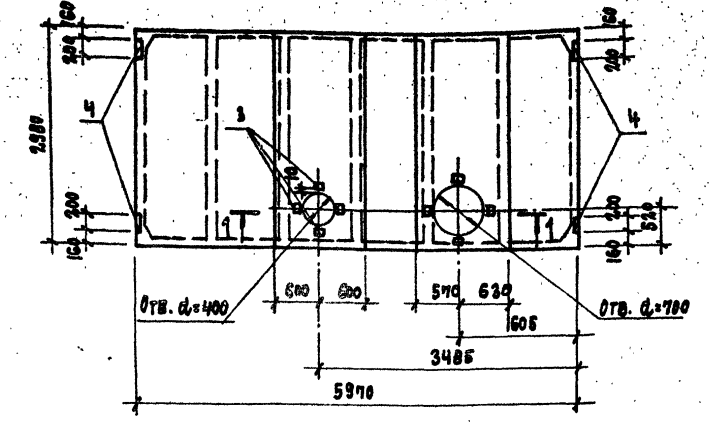


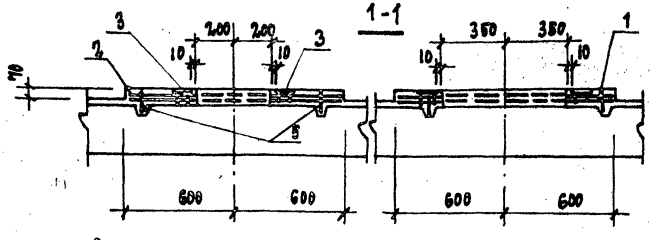


Выборка стали на дополнительные закладные изделия на один элемент, кг

| Марка элемента | Арм. изделия: Профильная сталь | | Арм. сталь ГОСТ 5781-78 класс АII | | | Всего |
|---|---|---|---|---|---|---|
| | Ф-8 | | Ф мм 10 | Ф мм 12 | | |
| ПВ7а-2АтVIIT-1-8РЯ; ПВ7а-2АтVIIT-1-10РЯ | 8.8 | | 3.2 | 25.6 | | 37.6 |
| ПВ7а-2АтVIIT-1-12РЯ | | | | | | |

| Формат | Зона | Поз. | Обозначение | Наименование | Кол. | Примечание |
|---|---|---|---|---|---|---|
| | | | | Дополнительные сборочные единицы | | |
| | | 1 | КЖИ-КП2а | Пространств. каркас КП2а | 1 | |
| | | 2 | КЖИ-КП1б | то же КП1-б | 1 | |
| | | 3 | ГОСТ 22701.5-77 | Изделие закладное М6 | 4 | |
| | | 4 | то же | то же М8 | 4 | |
| | | 5 | " | Плоский каркас КР7 | 2 | |
| | | | | Документация | | |
| | | | Серия 1.465-10 в. 1 ГОСТ 22701.2-77 | ПВ7-2АтVIIT-1-8РЯ | | |
| | | | | ПВ7-2АтVIIT-1-10РЯ | | |
| | | | | ПВ7-2АтVIIT-1-12РЯ | | |

В плитах покрытия ПВ7а-2АтVIIT-1-8РЯ; ПВ7а-2АтVIIT-1-10РЯ и ПВ7а-2АтVIIT-1-12РЯ заложить пространственный каркас КП2а вместо каркаса КП2 по ГОСТ 22701.5-77 и плоские каркасы КР7 вместо каркаса КР3.

14

7597/24.2

| Изм. | Лист | № докум. | Подп. | Дата |
|---|---|---|---|---|
| Нач. отд. | | Глазунов | | |
| Гл. конст. | | Конева | | |
| Рук. гр. | | Шелест | | |
| Ст. инж. | | Притчина | | |
| Исполн. | | Шестеркина | | |
| Провер. | | Шелест | | |

КЖИ-ПВ7а-2АтVIIT-1-8РЯ; ПВ7а-2АтVIIT-1-10РЯ; ПВ7а-2АтVIIT-1-12РЯ

Плиты покрытия ПВ7а-2АтVIIT-1-8РЯ ПВ7а-2АтVIIT-1-10РЯ ПВ7а-2АтVIIT-1-12РЯ

| Лист | | | Масса | Масштаб |
|---|---|---|---|---|
| Р | — | — | — | 1:50 |

Лист | Листов

Госстрой СССР Проектный институт №2 г. Москва

Копировал: Фем- Формат 12 г

Типовой проект 409-28-38 Альбом II Часть 2

Инв. № подл. | Подп. и дата

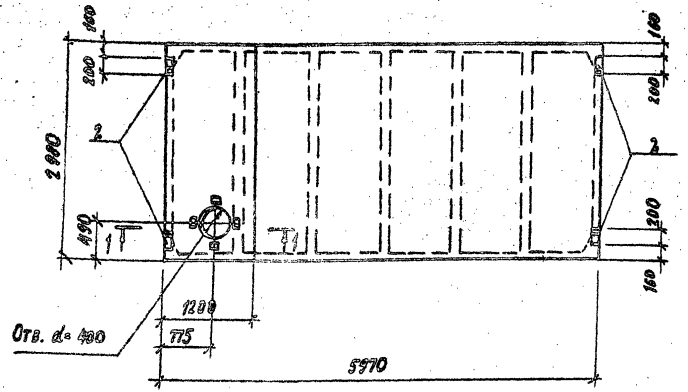


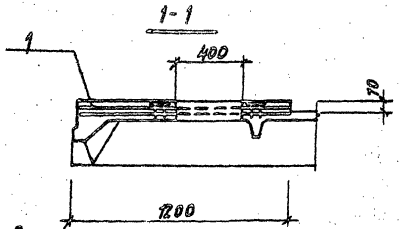


Выборка стали на дополнительные закладные изделия на один элемент, кг

| Марка элемента | Закладные изделия: Арм. сталь ГОСТ 5781-75, кл. АIII, ⌀ мм: 10 | | | Профильная сталь: б=8 | | | | Всего |
|---|---|---|---|---|---|---|---|---|
| ПВ4б-2Ат VIT-1-8РЯ; ПВ4б-2Ат VIT-1-10РЯ; ПВ4б-2Ат VIT-1-12РЯ | 1,6 | | | 5,2 | | | | 6,8 |

| Формат | Зона | Поз. | Обозначение | Наименование | Кол. | Примечан. |
|---|---|---|---|---|---|---|
| | | | | Дополнительные сборочные единицы | | |
| | | 1 | | Пространств. каркас КП1а | 1 | |
| | | 2 | ГОСТ 22701.5-77 | Закладные изделия МВ | 4 | |
| | | | | Документация | | |
| | | | | ПВ4-2Ат VIT-1-8РЯ | | |
| | | | Серия 1.465-10а.1 ГОСТ 22701.2-77 | ПВ4-2Ат VIT-1-10РЯ | | |
| | | | | ПВ4-2Ат VIT-1-12РЯ | | |

В плитах покрытия ПВ4б-2Ат VIT-1-8РЯ, ПВ4б-2Ат VIT-1-10РЯ и ПВ4б-2Ат VIT-1-12РЯ заложить пространственные каркасы КП1а вместо каркаса КП1 по ГОСТ 22701.5-77.

15

7537|2,ч.2

КЖИ-ПВ4б-2Ат VIT-1-8РЯ
ПВ4б-2Ат VIT-1-10РЯ; ПВ4б-2Ат VIT-1-12РЯ

| Изм. | Лист | № документа | Подпись | Дата |
|---|---|---|---|---|
| Нач. отд. | | Глазунов | | |
| Гл. констр. | | Конева | | |
| Рук. гр. | | Шелест | | |
| Ст. инж. | | Притчина | | |
| Исполн. | | Шестеркина | | |
| Проверил | | Шелест | | |

Плиты покрытия
ПВ4б-2Ат VIT-1-8РЯ
ПВ4б-2Ат VIT-1-10РЯ
ПВ4б-2Ат VIT-1-12РЯ

| Лит. | | | Масса | Масштаб |
|---|---|---|---|---|
| Р | — | — | — | 1:50 |
| Лист 1 | | | Листов 1 | |

Госстрой СССР
Проектный институт № 2
г. Москва

Копировал: Д.

Формат 12г

Инв. № подл. | Подп. и дата

Типовой проект 409-28-38 Альбом II Часть 3

Типовой проект 409-28-38 Альбом II Часть 2

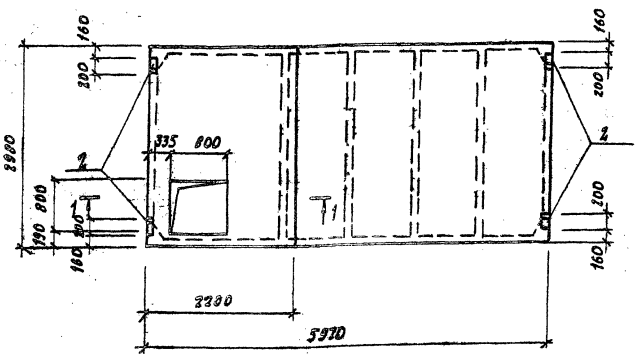


1-1

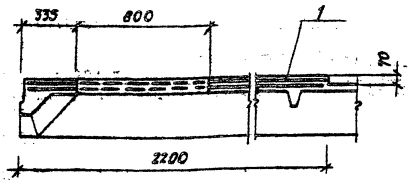


Выборка стали на дополнительные закладные изделия на один элемент, кг

| Марка элемента | Закладные изделия: Арм. сталь ГОСТ 5781-75, кл. АII, ф мм 10 | | | Профильная сталь Б=8 | | | | Всего |
|---|---|---|---|---|---|---|---|---|
| ПВ10а-2АтVIIт-1-8РЯ<br>ПВ10а-2АтVIIт-1-10РЯ<br>ПВ10а-2АтVIIт-1-10РЯ | 1,6 | | | 5,2 | | | | 6,8 |

| Формат | Зона | Поз. | Обозначение | Наименование | Кол. | Примечан. |
|---|---|---|---|---|---|---|
| | | | | Дополнительные сборочные единицы | | |
| | | 1 | КЖИ-КП1б | Пространств. каркас КП3а | 1 | |
| | | 2 | ГОСТ 22701.5-77 | Изделие закладное М8 | 4 | |
| | | | | Документация | | |
| | | | | ПВ10-2АтVIIт-1-8РЯ | | |
| | | | Серия 1.465-10в1. ГОСТ 22701.2-77 | ПВ10-2АтVIIт-1-10РЯ | | |
| | | | | ПВ10-2АтVIIт-12РЯ | | |

1. В плитах покрытия ПВ10а-2АтVIIт-1-8РЯ; ПВ10а-2АтVIIт-1-10РЯ и ПВ10а-2АтVIIт-1-12РЯ заложить пространственные каркасы КП3а вместо каркаса КП3 по ГОСТ 22701.5-77

16

7597/2ч.2

| Изм. | Лист | № документа | Подпись | Дата |
|---|---|---|---|---|
| Нач. отд. | | Глазунов | | |
| Гл. констр. | | Конева | | |
| Рук. гр. | | Шелест | | |
| Ст. инж. | | Притчина | | |
| Исполн. | | Шестеркина | | |
| Проверил | | Шелест | | |

КЖИ-ПВ10а-2АтVIIт-1-8РЯ; ПВ10а-2АтVIIт-1-10РЯ, ПВ10а-2АтVIIт-1-12РЯ

Плиты покрытия
ПВ10а-2АтVIIт-1-8РЯ
ПВ10а-2АтVIIт-1-10РЯ
ПР10а-2АтVIIт-1-12РЯ

| Лит. | | | Масса | Масштаб |
|---|---|---|---|---|
| Р | — | — | — | 1:50 |

Лист | Листов

Госстрой СССР
Проектный институт №2
г. Москва

Копировал: Дил

Формат 12г

Инв. № подл. | Подп. и дата

## КР3а

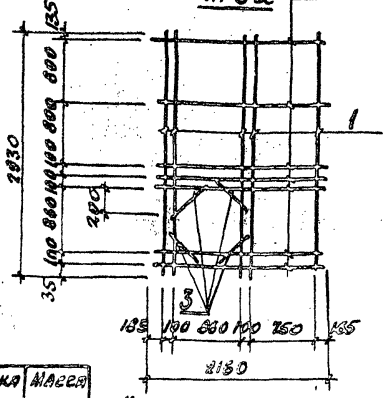


## КР1б

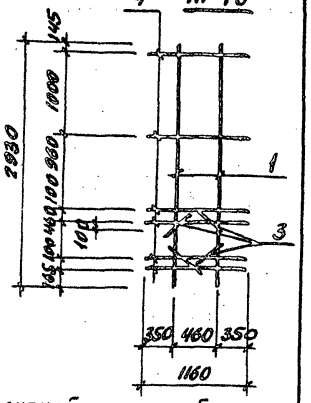


| Марка | Масса |
|---|---|
| КР3а | 27,53кг |
| КР1б | 12,5кг |

Каркасы изготовить контактной точечной сваркой в соответствии с требованиями ГОСТ 14098-68 и СН393-78

| Форма | Зона | Поз. | Обозначение | Наименование | Кол. | Примеч. |
|---|---|---|---|---|---|---|
| | | | | **Детали** | | |
| | | | | **КР3а** | | |
| Б.ч | | 1 | | ф12AIII ℓ=2930 ГОСТ 5781-75 | 1 | 2,6кг |
| Б.ч | | 2 | | ф12AIII ℓ=2180 " | 1 | 1,92кг |
| Б.ч | | 3 | | ф12AIII ℓ=320 " | 4 | 0,28кг |
| | | | | **Детали** | | |
| | | | | **КР1б** | | |
| Б.ч | | 1 | | ф12AIII ℓ=2930 ГОСТ 5781-75 | 2 | 2,6кг |
| Б.ч | | 4 | | ф12AIII ℓ=1160 " | 6 | 1,03кг |
| Б.ч | | 3 | | ф12AIII ℓ=320 " | 4 | 0,28кг |

КЖИ-КР3а, КР1б

| Изм. | Лист | № докумен. | Подп. | Дата |
|---|---|---|---|---|
| Нач.отд. | | Глазунов | | |
| Гл.конст. | | Конева | | |
| Рук.гр. | | Шелест | | |
| Ст.инж. | | Притчина | | |
| Исполн. | | Шестеркина | | |
| Провер. | | Шелест | | |

Каркасы плоские КР3а, КР1б

| Лит | Масса | Масштаб |
|---|---|---|
| Р | см. табл. | 1:50 |

Лист 1 Листов 1

Госстрой СССР Проектный институт №2 г. Москва

Копиров: Лиц  Формат А4

## КП3а

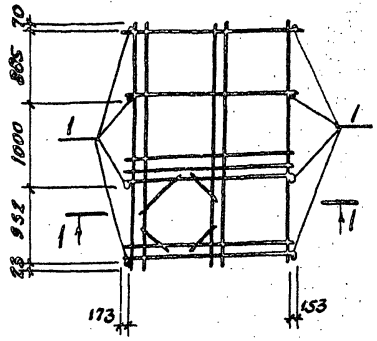


## КП1б

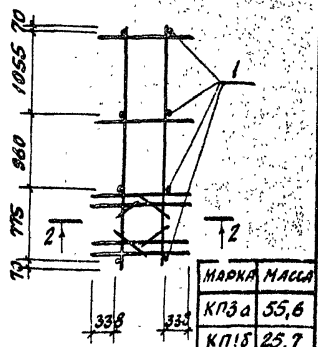


| Марка | Масса |
|---|---|
| КП3а | 55,6 |
| КП1б | 25,7 |

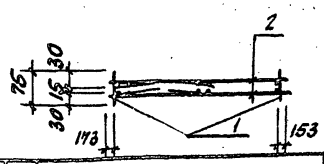


2-2

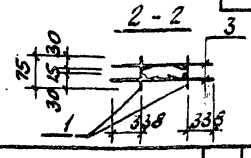


| Форма | Зона | Поз. | Обозначение | Наименование | Кол. | Примечан. |
|---|---|---|---|---|---|---|
| | | | | **Сборочные единицы** | | |
| | | | | **К деталям** | | |
| | | | | **КП3а** | | |
| Б.ч | | 1 | | ф12AIII ℓ=75 ГОСТ 5781-75 | 8 | 0,07кг |
| | | 2 | КЖИ-КР3а, КР1б | Каркас плоский КР3а | 2 | 27,53кг |
| | | | | **КП1б** | | |
| Б.ч | | 1 | 7597 2ч.2 | ф12AIII ℓ=75 ГОСТ 5781-75 | 8 | 0,07кг |
| | | 3 | КЖИ-КР3а, КР1б | Каркас плоских КР1б | 2 | 12,5кг |

КЖИ-КП3а КП1б

| Изм. | Лист | № докумен. | Подп. | Дата |
|---|---|---|---|---|
| Нач.отд. | | Глазунов | | |
| Гл.конст. | | Конева | | |
| Рук.гр. | | Шелест | | |
| Ст.инж. | | Притчина | | |
| Исполн. | | Шестеркина | | |
| Провер. | | Шелест | | |

Каркасы пространственные КП3а, КП1б

| Лит | Масса | Масштаб |
|---|---|---|
| Р | см. табл. | 1:50 |

Лист 1 Листов 1

Госстрой СССР Проектный институт №2 г. Москва

Копиров: Лиц  Формат А4

Подп. и дата  Инв.№ подл.

| Марка | Масса |
|---|---|
| КП1а | 13.0 кг |
| КП2а | 13.0 кг |

КП1а

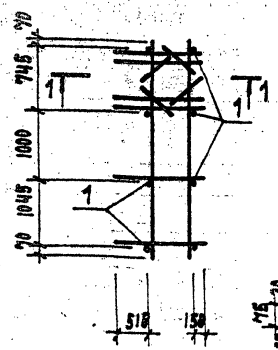


КП2а

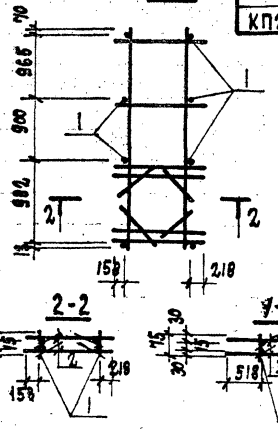


| Формат | Зона | Поз. | Обозначение | Наименование | Кол. | Примечан. |
|---|---|---|---|---|---|---|
| | | | | **Детали** | | |
| Б.Ч. | | 1 | | ф12 А III ℓ=75 ГОСТ 5781-75 | 8 | 0.07 кг |
| | | | | **Переменные данные** | | |
| | | | | **Сборочные единицы** | | |
| | | | | **КП1а** | | |
| | | 2 | КЖИ-КР1а; КР2а | Каркас плоский КР1а | 2 | 12.5 кг |
| | | | | **КП2а** | | |
| | | 3 | КЖИ-КР1а; КР2а | Каркас плоский КР2а | 2 | 12.5 кг |

КЖИ-КП-1а; КП2а

| Изм. | Лист | № докум. | Подп. | Дата |
|---|---|---|---|---|
| Нач. отд. | | Глазунов | | |
| Гл. конст. | | Конева | | |
| Рук. гр. | | Шелест | | |
| Ст. инж. | | Притчина | | |
| Исполн. | | Исаева | | |
| Провер. | | Шелест | | |

Каркасы пространственные КП1а; КП2а

| Лит. | Масса | Масштаб |
|---|---|---|
| Р | См. табл. | 1:50 |

Лист 1 Листов 1

Госстрой СССР ПРОЕКТНЫЙ ИНСТИТУТ №2 г. Москва

Инв. № подл. | Подп. и дата

Копировал: Формат А4

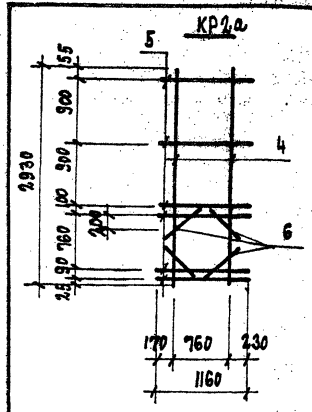


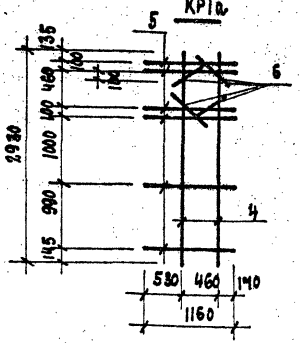


18

Каркасы изготовить контактной точечной сваркой в соответствии с требованиями ГОСТ 14098-68 и СН 393-78.

| Марка | Масса |
|---|---|
| КР1а | 12.5 кг |
| КР2а | 12.5 |

| Формат | Зона | Поз. | Обозначение | Наименование | Кол. | Примеч. |
|---|---|---|---|---|---|---|
| | | | | **Детали** | | |
| | | | | **КР1а; КР2а** | | |
| Б.Ч. | | | | ф12 А III ℓ=2930 ГОСТ 5781-75 | 2 | 2.6 кг |
| Б.Ч. | | | | ф12 А III ℓ=1160 " | 6 | 1.03 кг |
| Б.Ч. | | | 7597 2 ч.2 | ф12 А III ℓ=320 " | 4 | 0.28 кг |

КЖИ-КР1а; КР2а

| Изм. | Лист | № докум. | Подп. | Дата |
|---|---|---|---|---|
| Нач. отд. | | Глазунов | | |
| Гл. конст. | | Конева | | |
| Рук. гр. | | Шелест | | |
| Ст. инж. | | Притчина | | |
| Исполн. | | Исаева | | |
| Провер. | | Шелест | | |

Каркасы плоские КР1а; КР2а

| Лит. | Масса | Масштаб |
|---|---|---|
| Р | См. табл. | 1:50 |

Лист | Листов

Госстрой СССР ПРОЕКТНЫЙ ИНСТИТУТ №2 г. Москва

Инв. № подл. | Подп. и дата

Копировал: Фем- Формат А4

Типовой проект 409-28-38 Альбом II Часть 2

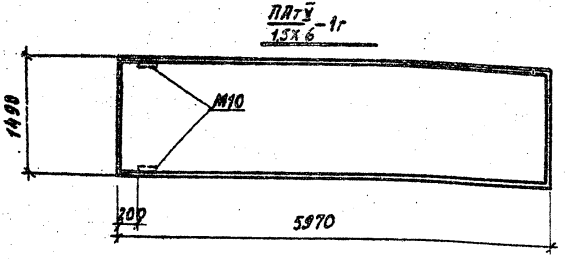


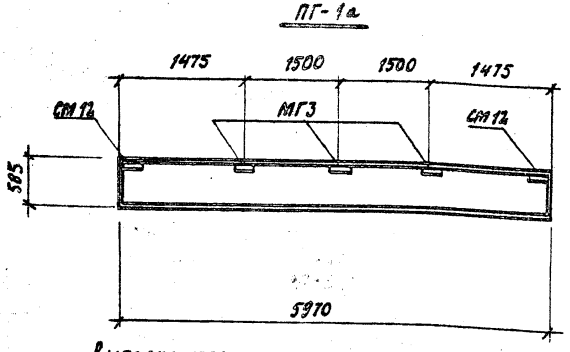


Выборка стали на дополнительные закладные изделия на один элемент, кг

| Марка элемента | Закладные изделия | | | | | | | | Всего кг |
|---|---|---|---|---|---|---|---|---|---|
| | Профильная сталь | | | Арматурная сталь ГОСТ 5781-75 | | | | Итого | |
| | | | | Класс А III ф мм | | Класс А I ф мм | | | |
| | 1,63х6 | δ=6 | 100х50х6 | 8 | 16 | 8 | | | |
| ПАТ V / 1,5х6 - 1г | 1,2 | | | 0,4 | 0,1 | | | 0,5 | 1,7 |
| ПГ-1а | | | 7,12 | | | 3,08 | | 3,08 | 10,2 |
| | | | | | | | | | |
| | | | | | | | | | |

| Формат | Зона | Поз. | Обозначение | Наименование | Кол. | Прим. |
|---|---|---|---|---|---|---|
| | | | | ПАТ V / 1,5х6 - 1г | | |
| | | | | Документация | | |
| | | | 1.465-78.3 ч.1 | Плиты покрытия ПАТ V / 1,5х6 - 1 | | |
| | | | | Дополнительные сборочные единицы | | |
| | | | 1.465-78.3 ч.2 | Изделие закладное М10 | 2 | |
| | | | | | | |
| | | | | | | |
| | | | | ПГ-1а | | |
| | | | | Документация | | |
| | | — | ИС-01-15 в V | Плита покрытия ПГ-1 | | |
| | | | | Дополнительные сборочные единицы | | |
| | | | | | | |
| | | — | КЖИ-СМ12 | Закладные изделия СМ12 | 2 | |
| | | — | ИС-01-15 в. V | " МГ3 | 3 | |

19

7597/2ч.2

| Изм. | Лист | № докум. | Подп. | Дата |
|---|---|---|---|---|
| Нач. отд. | | Глазунов | | |
| Гл. конст. | | Конева | | |
| Рук. гр. | | Шелест | | |
| Ст. инж. | | Притчина | | |
| Исполн. | | Исаева | | |
| Провер. | | Притчина | | |

КЖИ-ПАТ V / 1,5х6 - 1г; ПГ-1а

Плиты покрытия ПАТ V / 1,5х6 - 1г; ПГ-1а

| Лит. | | | Масса | Масштаб |
|---|---|---|---|---|
| Р | - | - | см. табл. | 1:50 |

Лист 1 Листов 1

Госстрой СССР
ПРОЕКТНЫЙ ИНСТИТУТ № 2
г. Москва

Копировал: Д. Формат 1г

Инв. № подл. | Подп. и дата

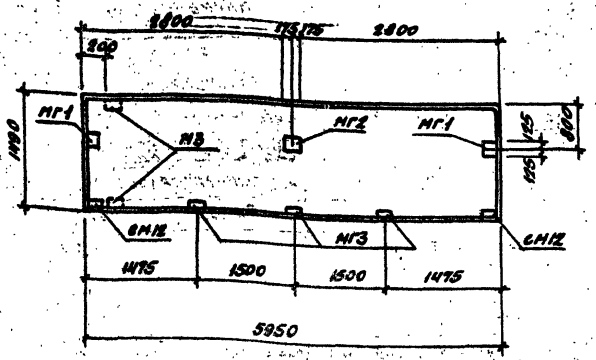


| Формат | Зона | Поз. | Обозначение | Наименование | Кол. | Примеч. |
|---|---|---|---|---|---|---|
| | | | | ИП5-2б | | |
| | | - | | Документация | | |
| | | | Серия ИИ24-2/70 | Плита перекрытия ИП5-2 | | |
| | | | | Дополнительные сборочные единицы и детали | | |
| | | - | Серия ИС-01-15 в.V | Изделие закладное МГ1 | 2 | |
| | | - | " | То же МГ2 | 1 | |
| | | | | | | |
| | | | | | | |
| | | | | ИП5-2г | | |
| | | - | Серия ИС-01-15 в.V | Изделие закладное МГ1 | 2 | |
| | | - | " | То же МГ2 | 1 | |
| | | - | Серия ИИ24-2/70 | То же М3 | 2 | |

| Формат | Зона | Поз. | Обозначение | Наименование | Кол. | Примеч. |
|---|---|---|---|---|---|---|
| | | | | ИП5-2к | | |
| | | - | | Документация | | |
| | | | Серия ИИ-24-2/70 | Плита перекрытия ИП5-2 | | |
| | | | | Дополнительные сборочные единицы и детали | | |
| | | - | Серия ИС-01-15 в.V | Изделие закладное МГ1 | 2 | |
| | | - | " | То же МГ2 | 1 | |
| | | - | " | То же МГ3 | 3 | |
| | | | КЖИ-СМ7÷СМ14 | То же СМ12 | 2 | |
| | | | | | | |
| | | | | ИП5-2л | | |
| | | - | Серия ИС-01-15 в.V | Изделие закладное МГ1 | 2 | |
| | | - | " | То же МГ2 | 1 | |
| | | - | КЖИ-СМ7÷СМ14 | То же СМ12 | 2 | |
| | | - | Серия ИИ24-2/70 | То же М3 | 2 | |
| | | - | Серия ИС-04-15 в.V | То же МГ3 | 3 | |

Выборка стали на дополнительные закладные изделия на один элемент, кг

| Марка элемента | Закладные изделия: Профильная сталь | | | Арматурная сталь ГОСТ 5781-75: Класс А I | | Класс А II | | Класс А III | | Итого | Всего кг |
|---|---|---|---|---|---|---|---|---|---|---|---|
| | | | | ф мм | | ф мм | | ф мм | | | |
| | [illegible] | [illegible] | δ=10 | 8 | | 10 | | 8 | | | |
| ИП5-2б | | | 13,8 | 0,7 | | 2,0 | | | | 2,7 | 16,5 |
| ИП5-2г | 1,48 | | 13,8 | 0,7 | | 2,0 | | 1,04 | | 3,74 | 19,02 |
| ИП5-2к | | 7,12 | 13,8 | 3,78 | | 2,0 | | | | 5,78 | 26,7 |
| ИП5-2л | 1,48 | 7,12 | 13,8 | 3,78 | | 2,0 | | 1,04 | | 6,82 | 29,22 |

20

7597/2.4.2

| Изм. | Лист | № документа | Подп. | Дата |
|---|---|---|---|---|
| Нач. отд. | | Глазунов | | |
| Гл. конст. | | Конева | | |
| Рук. гр. | | Шелест | | |
| Ст. инж. | | Притчина | | |
| Исполн. | | Исаева | | |
| Проверил | | Притчина | | |

КЖИ. ИП5-2б; ИП5-2г; ИП5-2к; ИП5-2л;

Плиты перекрытия ИП5-2б; ИП5-2г, ИП5-2к; ИП5-2л

| Лит | | | Масса | Масштаб |
|---|---|---|---|---|
| Р | - | - | - | 1:50 |

Лист 1 | Листов 1

Госстрой СССР
ПРОЕКТНЫЙ ИНСТИТУТ № 2
г. Москва

Копиров: [illegible]

Формат 12г

Инв. № подл. | Подп. и дата

Типовой проект 409-28-38 Альбом II Часть 2

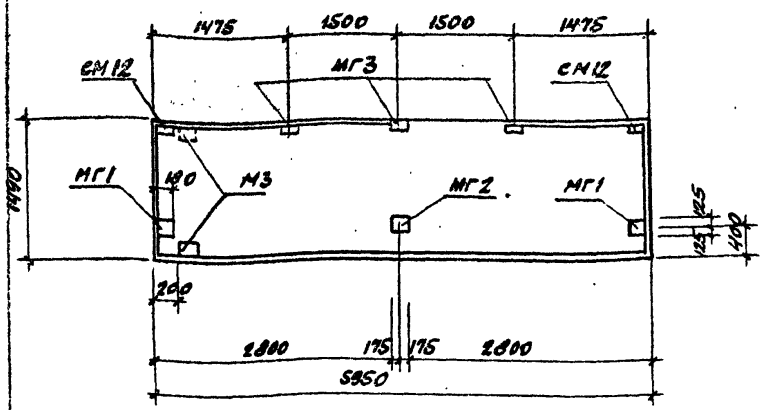


| Формат | Зона | Поз. | Обозначение | Наименование | Кол. | Примеч. |
|---|---|---|---|---|---|---|
| | | | | ИП5-2а | | |
| | – | – | | Документация | | |
| | | | Серия ИИ 24-2/70 | Плита перекрытия ИП5-2 | | |
| | | | | Дополнительные сборочные единицы и детали | | |
| | | – | Серия ИС-04-15 в.V | Изделие закладное МГ1 | 2 | |
| | | – | То же | То же МГ2 | 1 | |
| | | | | | | |
| | | | | | | |
| | | | | ИП5-2в | | |
| | | – | Серия ИС-04-15 в.V | Изделие закладное МГ1 | 2 | |
| | | – | То же | То же МГ2 | 1 | |
| | | – | Серия ИИ 24-2/70 | " М3 | 2 | |
| | | | | | | |
| | | | | ИП5-2д | | |
| | | – | Серия ИС-01-15 в.V | Изделие закладное МГ1 | 2 | |
| | | – | То же | То же МГ2 | 1 | |
| | | – | Серия ИИ 24-2/70 | " МГ3 | 3 | |
| | | – | КЖИ-СМ12 | " СМ12 | 2 | |

| Формат | Зона | Поз. | Обозначение | Наименование | Кол. | Примеч. |
|---|---|---|---|---|---|---|
| | | | | ИП5-2е | | |
| – | – | – | | Документация | | |
| | | | Серия ИИ 24-2/70 | Плита перекрытия ИП5-2 | | |
| | | | | Дополнительные сборочные единицы и детали | | |
| | | | Серия ИС-01-15 в.V | Изделие закладное МГ1 | 2 | |
| | | | " | То же МГ2 | 1 | |
| | | | Серия ИИ 24-2/70 | " М3 | 2 | |
| | | | КЖИ-СМ7÷СМ14 | " СМ12 | 2 | |
| | | | Серия ИС-04-15 в.V | " МГ3 | 3 | |

Выборка стали на дополнительные закладные изделия на один элемент

| Марка элемента | Закладные изделия: Профильная сталь 180×6 | 180×6 | δ=10 | Арматурная сталь ГОСТ 5781-61: Класса I ф мм 8 | | Класса II ф мм 10 | | Класса III ф мм 8 | | Итого | Всего кг |
|---|---|---|---|---|---|---|---|---|---|---|---|
| ИП5-2а | | | 13,8 | 0,7 | | 2,0 | | | | 2,7 | 16,5 |
| ИП5-2в | 1,48 | | 13,8 | 0,7 | | 2,0 | | 1,04 | | 3,74 | 19,02 |
| ИП5-2д | | 7,12 | 13,8 | 3,78 | | 2,0 | | | | 5,78 | 26,7 |
| ИП5-2е | 1,48 | 7,12 | 13,8 | 3,78 | | 2,0 | | 1,04 | | 6,82 | 29,22 |
| | | | | | | | | | | | |

21

7597/2 ч.2

| Изм. | Лист | N докум. | Подп. | Дата |
|---|---|---|---|---|
| Нач. отд. | | Глазунов | | |
| Гл. конс. | | Конева | | |
| Рук. гр. | | Шелест | | |
| Ст. инж. | | Притчина | | |
| Исполн. | | Исаева | | |
| П. | | [illegible] | | |

КЖИ-ИП5-2а; ИП5-2в; ИП5-2д; ИП5-2е

Плиты перекрытия ИП5-2а; ИП5-2в ИП5-2д; ИП5-2е

| Лит | | | Масса | Масштаб |
|---|---|---|---|---|
| Р | – | – | См. табл. | 1:50 |

Лист 1 | Листов 1

Госстрой СССР
Проектный институт № 2
г. Москва

Копиров: [illegible]

Формат 12Г

Альбом II 4 часть 2

Типовой проект 409-28-38

Инв. № подл. | Подп. и дата

Типовой проект 409-28-38 Альбом II Часть 2

Инв. № подл. | Подп. и дата

## Панель ПСЛ 20 / 2,4×2,8 ; ПСЛ 24 / 2,4×2,8 ; ПСЛ 30 / 2,4×2,8

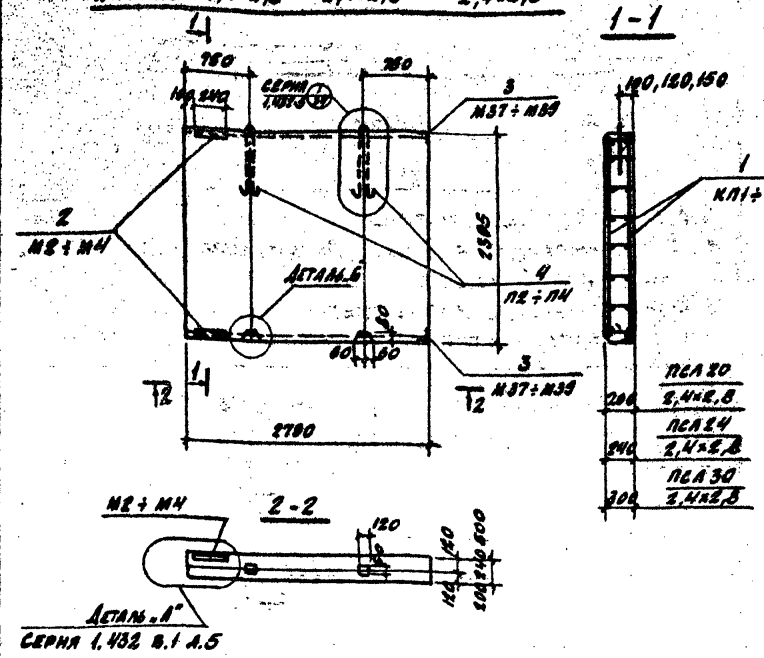


## Выборка стали на один элемент, кг

| Марка элемента | Арматурные изделия: Арматурная сталь ГОСТ 5781-75 Класс А III, ф мм 8 А III | | Итого | Арматурная сталь ГОСТ 6727-53* Класс В I, ф мм 4 В I | 5 В I | | Итого | Закладные изделия: Профильная сталь L 63×6 | 60×6 | 40×6 | | Арматурная сталь ГОСТ 5781-75 Класс А I, ф мм 12 А I | Класс А II, ф мм 12 А II | Класс А III, ф мм 10 А III | Итого | Всего |
|---|---|---|---|---|---|---|---|---|---|---|---|---|---|---|---|---|
| ПСЛ 20 / 2,4×2,8 | 17,6 | | 17,6 | 1,8 | 2,4 | | 4,2 | 4,6 | 1,2 | 0,2 | | 2,8 | 0,8 | 1,6 | 11,2 | 33,0 |
| ПСЛ 24 / 2,4×2,8 | 17,6 | | 17,6 | 1,8 | 2,4 | | 4,2 | 5,0 | 1,2 | 0,2 | | 1,6 | 0,8 | 3,8 | 12,6 | 34,4 |
| ПСЛ 30 / 2,4×2,8 | 17,6 | | 17,6 | 2,7 | 2,4 | | 5,1 | 5,8 | 1,2 | 0,2 | | 2,0 | 0,8 | 5,0 | 15,0 | 37,7 |

Панели изготовлять из керамзитобетона $\gamma = 900$ кг/м³ с двумя фактурными слоями из цементно-песчаного раствора толщиной 20 мм.

| Формат | Зона | Поз. | Обозначение | Наименование | Кол. | Прим. |
|---|---|---|---|---|---|---|
| | | | | ПСЛ 20 / 2,4×2,8 | | |
| | | | | Сборочные единицы и детали | | |
| | | 1 | - КЖИ-КП1, КП2, КП3 | Каркас пространств. КП1 | 1 | |
| | | 2 | Серия 1.432-5 в.1 л.49 | Изделие закладное М2 | 2 | |
| | | 3 | То же л.65 | То же М37 | 2 | |
| | | 4 | " л.57 | Петля П2 | 2 | |
| | | | | Материалы: | | |
| | | | | Керамзитобетон марки 50 раствор марки 100 | 1,1 м³ 0,3 м³ | |
| | | | | ПСЛ 24 / 2,4×2,8 | | |
| | | | | Сборочные единицы и детали | | |
| | | 1 | - КЖИ-КП1, КП2, КП3 | Каркас пространств. КП2 | 1 | |
| | | 2 | Серия 1.432-5 в.1 л.49 | Изделие закладное М3 | 2 | |
| | | 3 | То же л.65 | То же М38 | 2 | |
| | | 4 | " л.57 | Петля П3 | 2 | |
| | | | | Материалы: | | |
| | | | | Керамзитобетон марки 50 раствор марки 100 | 1,35 м³ 0,3 м³ | |
| | | | | ПСЛ 30 / 2,4×2,8 | | |
| | | | | Сборочные единицы и детали | | |
| | | 1 | - КЖИ-КП1, КП2, КП3 | Каркас пространств. КП3 | 1 | |
| | | 2 | Серия 1.432-5 в.1 л.49 | Изделие закладное М4 | 2 | |
| | | 3 | То же л.65 | То же М39 | 2 | |
| | | 4 | " л.57 | Петля П4 | 2 | |
| | | | | Материалы: | | |
| | | | | Керамзитобетон марки раствор марки 100 | 1,75 м³ 0,3 м³ | |

22 7597/24.2

КЖИ ПСЛ 20 / 2,4×2,8 ; ПСЛ 24 / 2,4×2,8 ; ПСЛ 30 / 2,4×2,8

| Изм. | Лист | № документ | Подп. | Дата |
|---|---|---|---|---|
| Нач. отд. | | Глазунов | | |
| Гл. конст. | | Конева | | |
| Рук. гр. | | Шелест | | |
| Исполн. | | Шикова | | |
| Провер. | | Шелест | | |

Стеновые панели: ПСЛ 20 / 2,4×2,8 ; ПСЛ 24 / 2,4×2,8 ; ПСЛ 30 / 2,4×2,8

| Лит | Масса | Масштаб |
|---|---|---|
| | | |

Лист 1 | Листов 1

Госстрой СССР
Проектный институт №2
г. Москва

Копиров: [illegible]

Формат 12 г

Тиловой проект 409-28-38 Альбом II Часть 2

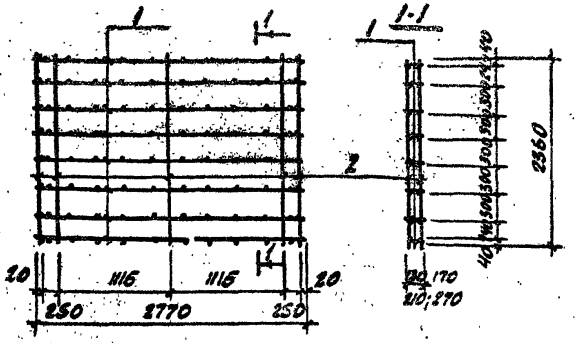


| Марка | Масса |
|---|---|
| КП1 | 21,76 кг |
| КП2 | 21,76 кг |
| КП3 | 22,64 кг |

| Формат | Зона | Поз. | Обозначение | Наименование | Кол. | Примеч. |
|---|---|---|---|---|---|---|
| | | | | Детали | | |
| БН. | | 1 | | ф5ВI, ℓ=2360 ГОСТ 6727-53* | | |
| | | | Переменные данные | | 10 | 0,24 кг |
| | | | | Сборочные единицы | | |
| | | | | КП1 | | |
| | | 2 | КЖИ-КР1 ÷ КР3 | Каркас плоский КР1 | 8 | 2,42 кг |
| | | | | КП2 | | |
| | | 2 | То же | Каркас плоский КР2 | 8 | 2,42 кг |
| | | | | КП3 | | |
| | | 2 | " | Каркас плоский КР3 | 8 | 2,53 кг |

КЖИ-КП1 ÷ КП3

| Изм. | Лист | № докум. | Подпись | Дата |
|---|---|---|---|---|
| Нач. отд. | Глазунов | | | |
| Гл. конст. | Конева | | | |
| Рук. гр. | Шелест | | | |
| Исполн. | Шикова | | | |
| Провер. | Шелест | | | |

Каркасы пространственные КП1÷КП3

| Лит. | Масса | Масштаб |
|---|---|---|
| Р | см. табл. | |

Лист 1 Листов 1

Госстрой СССР ПРОЕКТНЫЙ ИНСТИТУТ № 2 г. Москва

Подп. и дата

Инв. № подл.

Копиров: [signature]

Формат 11в

## КР1, КР2, КР3

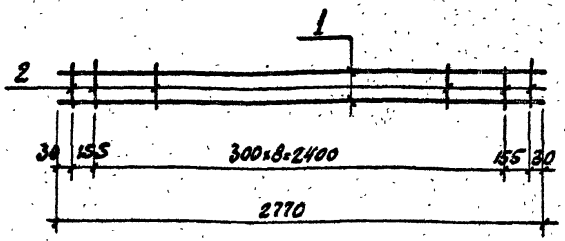


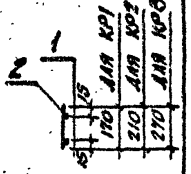


1. Все детали без чертежа
2. В спецификации в графе „Примечания" указана масса одной детали в кг.
3. Каркасы изготовлять контактной точечной сваркой в соответствии с требованиями ГОСТ 14098-68 и СН393-78

| Марка | Масса |
|---|---|
| КР1 | 2,42 кг |
| КР2 | 2,42 кг |
| КР3 | 2,53 кг |

| Формат | Зона | Поз. | Обозначение | Наименование | Кол. | Примеч. |
|---|---|---|---|---|---|---|
| | | | | Детали | | |
| | | | | КР1 | | |
| | | 1 | | ф8АIII, ℓ=2770, ГОСТ 5781-75 | 2 | 1,1 кг |
| | | 2 | | ф4ВI, ℓ=170, ГОСТ 6727-53* | 11 | 0,02 кг |
| | | | | КР2 | | |
| | | 1 | | ф8АIII, ℓ=2770, ГОСТ 5781-75 | 2 | 1,1 кг |
| | | 2 | | ф4ВI, ℓ=210, ГОСТ 6727-53* | 11 | 0,02 кг |
| | | | | КР3 | | |
| | | 1 | | ф8АIII, ℓ=2770 ГОСТ 5781-75 | 2 | 1,1 кг |
| | | 2 | 23 7597 2.4.2 | ф4ВI ℓ=270 ГОСТ 6727-53* | 11 | 0,03 кг |

КЖ-КР1÷КР3

| Изм. | Лист | № докум. | Подп. | Дата |
|---|---|---|---|---|
| Нач. отд. | Глазунов | | | |
| Гл. конст. | Конева | | | |
| Рук. гр. | Шелест | | | |
| Исполн. | Шикова | | | |
| Провер. | Шелест | | | |

Каркасы плоские КР1÷КР3

| Лит. | Масса | Масштаб |
|---|---|---|
| Р | см. табл. | |

Лист 1 Листов 1

Госстрой СССР ПРОЕКТНЫЙ ИНСТИТУТ № 2 г. Москва

Подп. и дата

Инв. № подл.

Копиров [signature]

Формат 11в

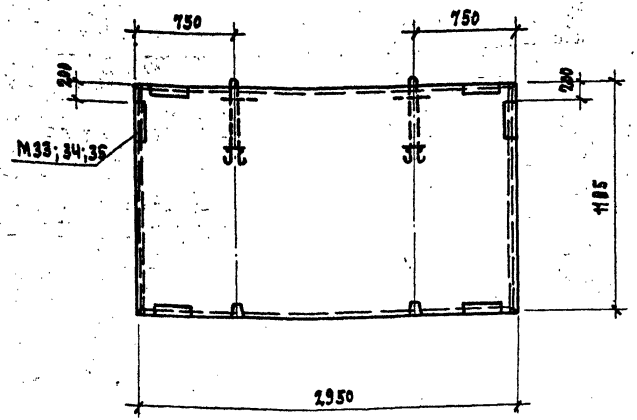


Выборка стали на дополнительные закладные изделия на один элемент, кг

| Марка элемента | Арматурные изделия: Арматур. сталь по ГОСТ 5781-75, класс АIII, ф мм: 10 | | | Профильная сталь: -60×8 | Профильная сталь: L100×53×8 | Всего |
|---|---|---|---|---|---|---|
| ПСЛ 20 / 1.2×3.0 -122а | 1.2 | | | 0.8 | 10.0 | 12.0 |
| ПСЛ 24 / 1.2×3.0 -122а | 1.2 | | | 0.8 | 10.0 | 12.0 |
| ПСЛ 30 / 1.2×3.0 -122а | 1.6 | | | 0.8 | 10.0 | 12.4 |

| Формат | Зона | Поз. | Обозначение | Наименование | Кол. | Примеч. |
|---|---|---|---|---|---|---|
| | | | | ПСЛ 20 / 1.2×3.0 -122а | | |
| | | | | Документация | | |
| | | | Серия 1.435-5 в.1 | ПСЛ 20 / 1.2×3.0 -122 | | |
| | | | | Дополнительные сборочные единицы | | |
| | | | Серия 1.465-5 в.1 | Изделие закладное М33 | 2 | |
| | | | | ПСЛ 24 / 1.2×3.0 -122а | | |
| | | | | Документация | | |
| | | | Серия 1.435-5 в.1 | ПСЛ 24 / 1.2×3.0 -122 | | |
| | | | | Дополнительные сборочные единицы | | |
| | | | Серия 1.465-5 в.1 | Изделие закладное М34 | 2 | |
| | | | | ПСЛ 30 / 1.2×3.0 -122а | | |
| | | | | Документация | | |
| | | | Серия 1.435-5 в.1 | ПСЛ 30 / 1.2×3.0 -122 | | |
| | | | | Дополнительные сборочные единицы | | |
| | | | Серия 1.465-5 в.1 | Изделие закладное М35 | 2 | |

Стеновые панели ПСЛ 20 / 1.2×3.0 -122а; ПСЛ 24 / 1.2×3.0 -122а; ПСЛ 30 / 1.2×3.0 -122а отличаются от стеновых панелей ПСЛ 20 / 1.2×3.0 -122; ПСЛ 24 / 1.2×3.0 -122; ПСЛ 30 / 1.2×3.0 -122 наличием дополнительных закладных элементов М33, М34, М35.

24

7597|24.2

| Изм. | Лист | № докум. | Подп. | Дата |
|---|---|---|---|---|
| Нач. отд. | | Глазунов | | |
| Гл. конст. | | Конева | | |
| Рук. гр. | | Шелест | | |
| Ст. инж. | | Притчина | | |
| Исполн. | | Исаева | | |
| Провер. | | Шелест | | |

Стеновые панели ПСЛ 20 / 1.2×3.0 -122а; ПСЛ 24 / 1.2×3.0 -122а; ПСЛ 30 / 1.2×3.0 -122а

КЖИ - ПСЛ 20 / 1.2×3.0 -122а; ПСЛ 24 / 1.2×3.0 -122а; ПСЛ 30 / 1.2×3.0 -122а

| Лит. | Масса | Масштаб |
|---|---|---|
| | | |

Лист 1 | Листов 1

Госстрой СССР
ПРОЕКТНЫЙ ИНСТИТУТ № 2
г. Москва

Инв. № подл. | Подп. и дата | Типовой проект 409-28-38 Альбом II Часть 2

## Р1; Р2

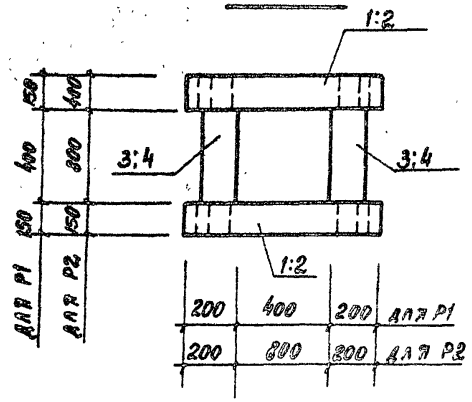


## Поз. 1 (поз. 2)

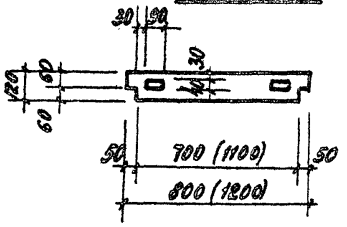


## Поз. 3. (поз. 4)

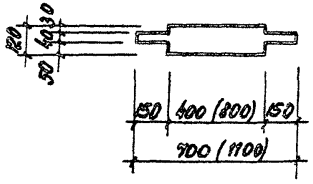


## СД4; СД7

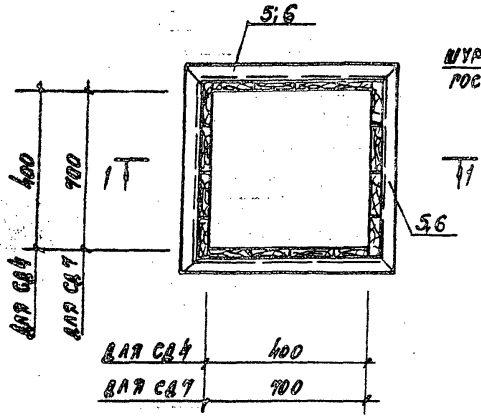


## 1-1

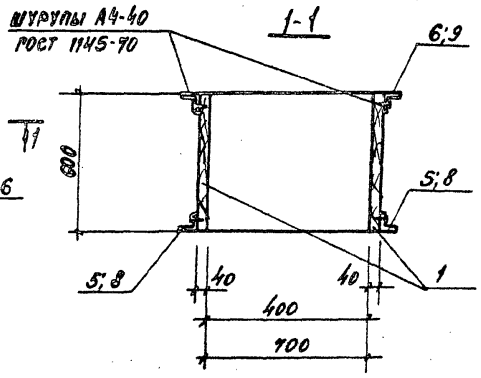


## 2-2

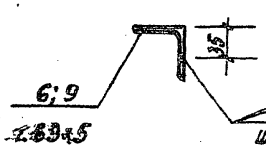


## 3-3

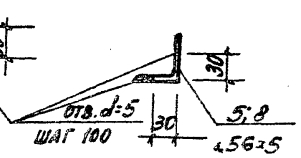


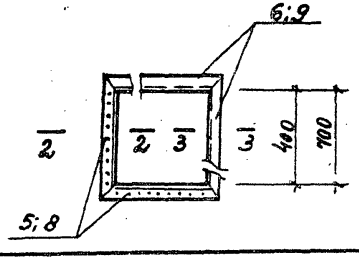


| Формат | Зона | Поз. | Обозначение | Наименование | Кол. | Примечан. |
|---|---|---|---|---|---|---|
| | | | | **Детали** | | |
| | | | | **Р1** | | |
| | | 1 | | Деревянный элемент | 2 | 0.014 м³ |
| | | 3 | | То же | 2 | 0.009 м³ |
| | | | | **Р2** | | |
| | | 2 | | Деревянный элемент | 2 | 0.022 м³ |
| | | 4 | | То же | 2 | 0.016 м³ |
| | | | | **Детали** | | |
| | | | | **СД4** | | |
| | | 5 | | ∠56х5 ℓ=480 ГОСТ 8509-72 | 4 | 2.04 кг |
| | | 6 | | ∠63х5 ℓ=480 | 4 | 2.31 кг |
| | | 7 | | Древесина | - | 0.039 м³ |
| | | | | Шурупы А4-40 ГОСТ 1145-70* | | |
| | | | | **СД7** | | |
| | | 8 | | ∠56х5 ℓ=780 ГОСТ 8509-72 | 4 | 3.31 кг |
| | | 9 | | ∠63х5 ℓ=780 " | 4 | 3.76 кг |
| | | 7 | | Древесина | - | 0.067 м³ |
| | | - | | Шурупы А4-40 ГОСТ 1145-70* | | |

Деревянные рамы и стаканы изготовляются из пиломатериалов хвойных пород II категории в соответствии с требованиями СНиП II-В.4-71 и должны быть антисептированы и антипирированы. Материал стальных деталей сталь марки ВСт3 кп2 по ГОСТ 380-71*

| Марка | Масса |
|---|---|
| Р1 | 30.0 кг |
| Р2 | 45. кг |
| СД4 | 40.8 кг |
| СД7 | 68.5 кг |

25 7597/24.2

| Изм. | Лист | № документа | Подпись | Дата |
|---|---|---|---|---|
| Нач. отд. | | Глазунов | | |
| Гл. конст. | | Конева | | |
| Рук. гр. | | Шелест | | |
| Ст. инж. | | Притчина | | |
| Исполн. | | Шестеркина | | |
| Провер. | | Шелест | | |

КЖИ-Р1; Р2; СД4; СД7

Рамы Р1; Р2
Стаканы деревянные
СД4; СД7

| Лит. | Масса | Масштаб |
|---|---|---|
| Р | — — | 1:50 |
| | Стр. табл. | |
| Лист 1 | Листов 1 | |

Госстрой СССР
Проектный институт №2
г. Москва

Копировал:

Формат 12г

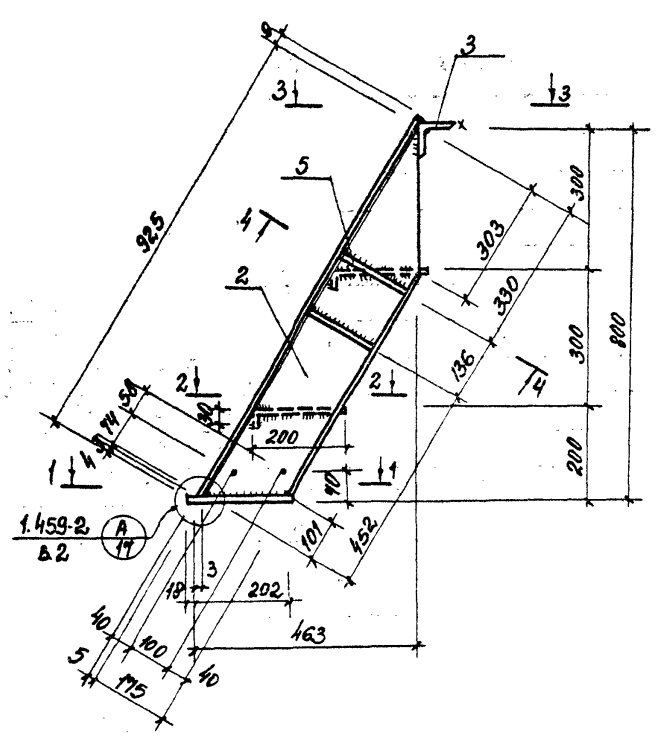


4-4

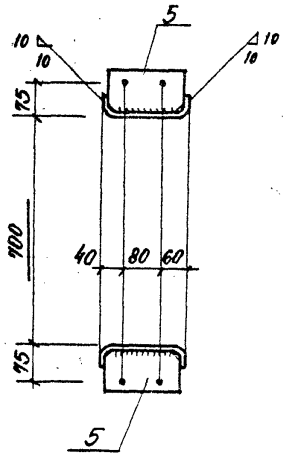


| Формат | Зона | Поз. | Обозначение | Наименование | Кол. | Примечан. |
|---|---|---|---|---|---|---|
| | | | | | | |
| | | | | ДЕТАЛИ | | |
| | | 1 | | ⌶ 180×50×4 ℓ=930 ГОСТ 8278-75* | 1 | 7.72 кг |
| | | 2 | | ⌶ 180×50×4 ℓ=930 ГОСТ 8278-75* | 1 | 7.72 кг |
| | | 3 | | ⌶ 75×6 ℓ=800 ГОСТ 8509-72 | 1 | 5.5 кг |
| | | 4 | | -60×6 ℓ=220 ГОСТ 103-76 | 2 | 0.6 кг |
| | | 5 | | -100×4 ℓ=192 " | 4 | 0.5 кг |
| | | 6 | | -250×4 ℓ=700 ГОСТ 8568-77* | 2 | 4.2 кг |

1. Все дыры $d_o$=15мм
2. Все сварные швы h=4мм. Сварку производить электродами типа Э42.
3. Указания по изготовлению и монтажу лестницы смотрите серию 1.459-2 в.2.
4. Материал сталь ВСт3 кп2 по ГОСТ 380-71*

1-1

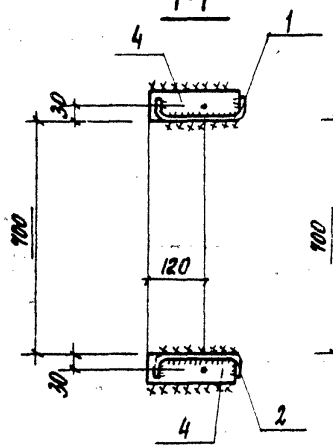


2-2

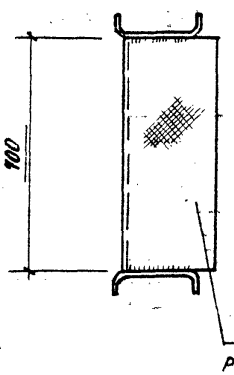


3-3

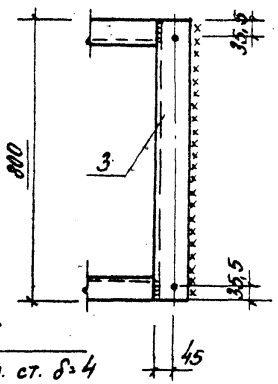




7597/2.4.2

| Изм. | Лист | № документа | Подпись | Дата |
|---|---|---|---|---|
| Нач. отд. | | Глазунов | | |
| Гл. конст. | | Конева | | |
| Рук. гр. | | Шелест | | |
| Ст. инж. | | Притчина | | |
| Исполнил | | Шестеркина | | |
| Проверил | | Шелест | | |

КЖИ-ЛМ1

Лестничный марш ЛМ1

| Лит. | Масса | Масштаб |
|---|---|---|
| Р | 32.54кг | 1:10 |

Лист 1 Листов 1

Госстрой СССР ПРОЕКТНЫЙ ИНСТИТУТ № 2 г. Москва

Альбом 12 г

Инв.№ подл. | Подп. и дата

Типовой проект 409-28-38 Альбом III Узел 2

# Т 23 ; Т 23А (зеркальное ограждение)

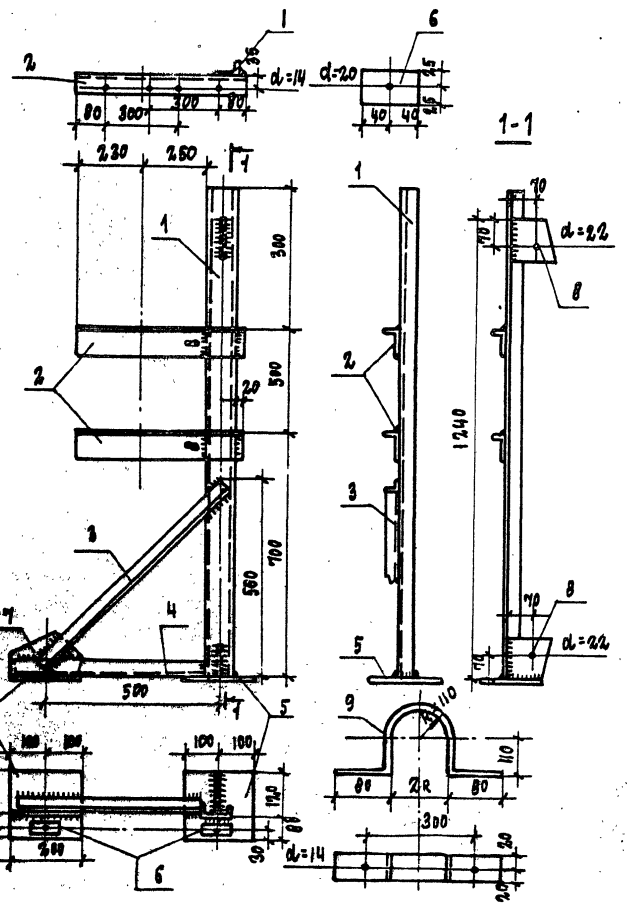


| Формат | Зона | Поз. | Обозначение | Наименование | Кол. | Примечание |
|---|---|---|---|---|---|---|
| | | | | Детали | | |
| | | | | Т23; Т23А | | |
| | | 1 | | Св; $\ell$=1500 ГОСТ 8240-72 | 1 | 11.7 кг |
| | | 2 | | L 90 х 56х6; $\ell$=580 ГОСТ 8510-72 | 2 | 4.4 кг |
| | | 3 | | L 45х4; $\ell$=720; ГОСТ 8509-72 | 1 | 2.8 кг |
| | | 4 | | L 45х4; $\ell$=540; ГОСТ 8509-72 | 1 | 1.5 кг |
| | | 5 | | -200х16; $\ell$=200; ГОСТ 103-72 | 2 | 7.5 кг |
| | | 6 | | -50х20; $\ell$=80; ГОСТ 103-72 | 2 | 1.4 кг |
| | | 7 | | -130х8; $\ell$=730; ГОСТ 103-72 | 1 | 1.9 кг |
| | | 8 | | -130х8; $\ell$=130, ГОСТ 103-72 | 2 | 2.1 кг |
| | | | | На сварные швы 2% | | 0.7 кг |
| | | 9 | | -40х4; $\ell$=725; ГОСТ 103-72 | 2 | 1.8 кг |

1. Материал конструкций сталь Вст 3 кп 2.
2. Сварку производить электродами типа Э42 по ГОСТ 9467-75.
3. Толщину швов принимать равной $h_ш$=6мм.
4. Крепление хомутов поз. 9 производить на черных болтах d=12 мм.
5. Все детали без чертежа.

27

7597/24.2

| Изм. | Лист | № докум. | Подп. | Дата |
|---|---|---|---|---|
| Нач. отд. | | Глазунов | | |
| Гл. конст. | | Конева | | |
| Рук. гр. | | Шелест | | |
| Ст. инж. | | Притчина | | |
| Исполн. | | Буценин | | |
| Провер. | | Шелест | | |

КЖИ-Т23; Т23А

Однорядная двухъярусная опора Т23; Т23А

| Лит. | Масса | Масштаб |
|---|---|---|
| Р | 33.3 кг | 1:10 |

Лист 1 Листов 1

Госстрой СССР Проектный институт №2 г. Москва

Копировал: Деш. Формат 12г

Типовой проект 409-28-38 Альбом II Часть 2

Инв. № подл. | Подп. и дата

## Т37; Т37А (зеркальное отражение)

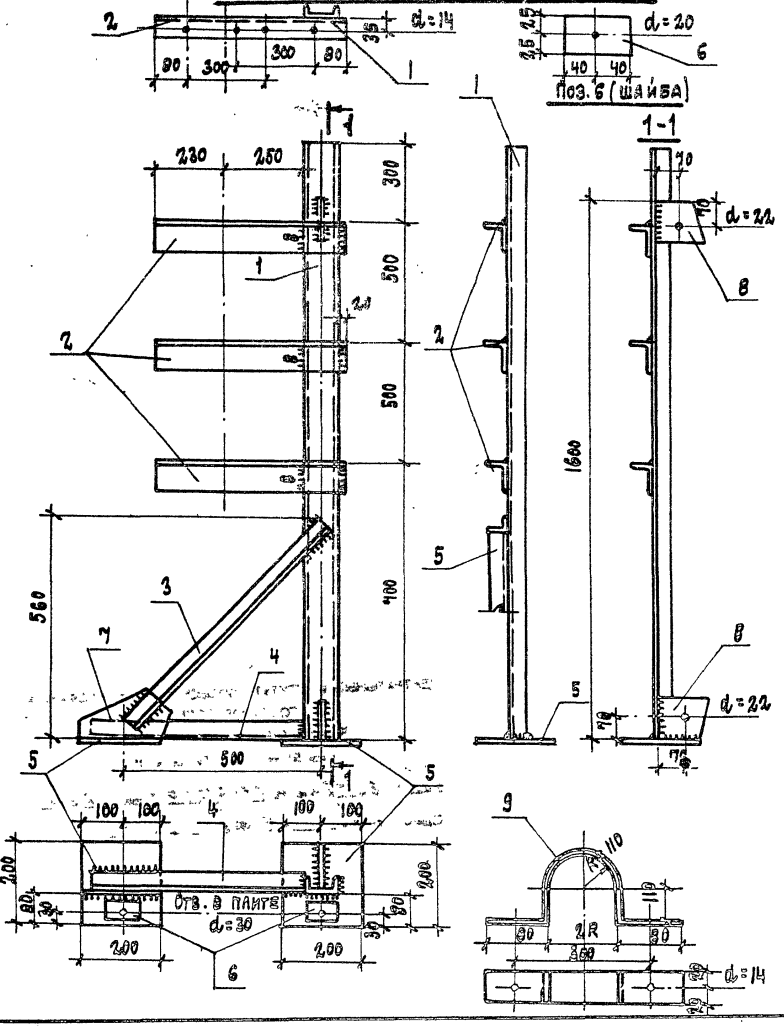


| Формат | Зона | Поз. | Обозначение | Наименование | Кол. | Примечание |
|---|---|---|---|---|---|---|
| | | | | Детали | | |
| | | | | Т37; Т37А | | |
| | | 1 | | [ 8; ℓ=2000; ГОСТ 8240-72 | 1 | 15.6 кг |
| | | 2 | | L 90×56×6; ℓ=980; ГОСТ 8510-72 | 3 | 11.7 кг |
| | | 3 | | L 45×4; ℓ=720; ГОСТ 8509-72 | 1 | 2.0 кг |
| | | 4 | | L 45×4; ℓ=540; ГОСТ 8509-72 | 1 | 1.5 кг |
| | | 5 | | -200×16; ℓ=200 ГОСТ 103-76 | 2 | 7.6 кг |
| | | 6 | | -50×16; ℓ=80 ГОСТ 103-76 | 2 | 1.0 кг |
| | | 7 | | -130×8; ℓ=230 ГОСТ 103-76 | 1 | 1.9 кг |
| | | 8 | | -130×8; ℓ=130 ГОСТ 103-76 | 2 | 2.2 кг |
| | | 9 | | -40×4; ℓ=725 ГОСТ 103-76 | 3 | 2.7 кг |
| | | | На сварные швы 2% | | | 1.0 кг |

1. Материал конструкций сталь ВСт 3 кп 2.
2. Сварку производить электродами типа Э42 по ГОСТ 9467-75.
3. Толщину швов принимать равной $h_ш$ = 6 мм.
4. Крепление хомутов поз. 9 производить на черных болтах d=12 мм.
5. Все детали без чертежа.

28

7597/2ч.2

| Изм. | Лист | № докум. | Подп. | Дата |
|---|---|---|---|---|
| Нач. отд. | | Глазунов | | |
| Гл. конст. | | Конева | | |
| Рук. гр. | | Шелест | | |
| Ст. инж. | | Притчина | | |
| Исполн. | | Буценин | | |
| Провер. | | Шелест | | |

КЖИ-Т37; Т37а

Однорядная трехярусная опора Т37; Т37а

| Лит. | Масса | Масштаб |
|---|---|---|
| Р | 47.2 кг | 1:10 |

Лист 1 | Листов 1

Госстрой СССР
Проектный институт №2
г. Москва

Копировал: Дем-

Формат 12г

ЦЕНТРАЛЬНЫЙ ИНСТИТУТ ТИПОВОГО ПРОЕКТИРОВАНИЯ
ГОССТРОЯ СССР
КИЕВСКИЙ ФИЛИАЛ
г Киев-57 ул. Эжена Потье № 12

53/6
Заказ № 8055/Инв № 7597/272 Тираж 220

Сдано в печать 16/X 1982 Цена 1.14

gost.e-ecolog.ru