ТИПОВОЙ ПРОЕКТ

903-4-167.90

ЦЕНТРАЛЬНЫЙ ТЕПЛОВОЙ ПУНКТ ДЛЯ ГОРОДСКИХ МИКРОРАЙОНОВ С ТЕПЛОВОЙ НАГРУЗКОЙ 4 МВт. ДВУХСТУПЕНЧАТАЯ СХЕМА ГОРЯЧЕГО ВОДОСНАБЖЕНИЯ И НЕЗАВИСИМОЕ ПРИСОЕДИНЕНИЕ СИСТЕМ ОТОПЛЕНИЯ ρ=0,3÷0,9

АЛЬБОМ 4

АС.И. СТРОИТЕЛЬНЫЕ ИЗДЕЛИЯ

24547-04

gost.e-ecolog.ru

ТИПОВОЙ ПРОЕКТ

903-4-167.90

ЦЕНТРАЛЬНЫЙ ТЕПЛОВОЙ ПУНКТ ДЛЯ ГОРОДСКИХ МИКРОРАЙОНОВ С ТЕПЛОВОЙ НАГРУЗКОЙ 4 МВт. ДВУХСТУПЕНЧАТАЯ СХЕМА ГОРЯЧЕГО ВОДОСНАБЖЕНИЯ И НЕЗАВИСИМОЕ ПРИСОЕДИНЕНИЕ СИСТЕМ ОТОПЛЕНИЯ $\rho = 0{,}3 \div 0{,}9$

Альбом 4

АС.И. СТРОИТЕЛЬНЫЕ ИЗДЕЛИЯ

Разработан:
проектным институтом
ЦНИИЭП инженерного оборудования

Главный инженер института А. Кетаов
Главный инженер проекта М. Нарциссова

Утвержден Госкомархитектуры
Приказ № 199 от 12 ноября 1990 г.

© ГП ЦПП, 1995

Содержание альбома

Обозначение	Наименование	Кол	Примеч.
т п903-4-169.90-АС.И.ТУ	Технические условия	3	
АС.И.01.000.	Балка цокольная (БЦ60.5.35-11; БЦ60.535-12)	4	
АС.И.02.000.	Балка цокольная (БЦ 30.5.3.5 - Л-1)	5	
АС.И.03.000.	Колонна (2КВД4.36-1.1-1; 2КВД4.36-1.1-2)	6	
АС.И.04.000.	Колонна (2КВ04.36-1.1-1; 2КВ04.36-1.1-4)	7	
АС.И.04.000.СБ	Сборочный чертеж	8	
АС.И.05.000.	Ригель (РДП4.56-90 Ат-V-1; РДП4.56-90 Ат-V-2)	9	
АС.И.06.000.	Ригель (РОП4.56-60-1; РОП4.56-60-2)	10	
АС.И.07.000.	Ригель (РОП4.56-60-3)	11	
АС.И.08.000.	Ригель (РДП4.56-90 Ат-V-3)	12	
АС.И.09.000.	Панель стеновая (ПС60.12.4.0-6Л-2.1; ПС60.12.4.0-6Л-2.2; ПС60.12.4.0-6Л-1.2)	13	
АС.И.09.000.СБ	Сборочный чертеж	14	
АС.И.10.000.	Панель (ПС60.12.4.0-6Л-1.1	15	
АС.И.11.000.	Панель (ПС21.12.4.0-6Л-1)	16	
АС.И.12.000.	Панель (ПС30.12.4.0-6Л-1.1; ПС30.12.4.0-6Л-2.1)	17	

Обозначение	Наименование	Кол	Примеч.
т п903-4-169.90-АС.И.13.000.	Панель (3ПС61.12.0.4.0-Л-2.1)	18	
АС.И.14.000.	Панель (2ПС12.12.4.0-Л-1.1; 2ПС12.12.4.0-Л-1.2)	19	
АС.И.15.000.	Панель (2ПС12.12.4.0-Л-1.3; 2ПС12.12.4.0-Л-1.4)	20	
АС.И.16.000.	Каркас пространственный (КП1; КП2-1; КП2-2)	21	
АС.И.16.100.	Каркас пространственный (КП3)	22	
АС.И.16.110.	Каркас плоский (КР1 ÷ КР4)	23	
АС.И.17.000.	Плита (ПРС56-15-8Ат-V с-1)	24	
АС.И.18.010.	Решетка	25	
АС.И.18.020.	Щит (Щ 1; Щ 2)	25	
АС.И.18.030.	Изделие закладное (МС1)	26	
АС.И.18.040.	Изделие закладное (МС2)	26	

Типовой проект 903-4-169.90 Альбом 4

Технические условия

1 Настоящие технические условия распространяются на элементы каркаса-колонны и ограждающие конструкции- наружные стеновые панели, предназначенные для применения в зданиях центральных тепловых пунктов для городских микрорайонов.

2 В альбоме даны железобетонные, керамзитобетонные, арматурные и закладные изделия.

3 Колонны приняты по серии 1.020-1/83 Выпуск 2-7 с дополнительными закладными деталями для крепления наружных стеновых панелей и металлических связей.

4 Колонны выполняются в опалубочной форме колонн 2КВД4.36-1 по серии 1.020-1/83 Выпуск 2-7 с использованием арматурных изделий по той же серии с дополнениями по данному альбому.

5 Консоли в колоннах ликвидируются путем установки деревянных вкладышей.

6 Колонны приняты из бетона класса В25.

7 Сборные керамзитобетонные стеновые панели выполняются в опалубочной форме панелей ПС60.12.4.0-16 по серии 1.030.1-1 Выпуск 1-1 с индивидуальным армированием и с использованием арматурных изделий по той же серии с дополнительными, закладными деталями по данному альбому для крепления их к каркасу здания и установки ворот. Панели приняты из легкого бетона класса В3.5 с средней плотностью в высушенном состоянии 900 кг/м³

8 Арматурные и закладные изделия должны изготавливаться в соответствии с ГОСТ 10922-75. Арматурные изделия и закладные детали сварные для железобетонных конструкций. Технические требования, методы, испытаний".

9 На поверхности закладных деталей нанести цинковое покрытие слоем 0.05мм по ГОСТ 9.307-85.

10 Металлические изделия окрасить масляной краской за два раза (ГОСТ 8292-85) по грунтовке ГФ-021 (ГОСТ 25129-82)

11 Технические указания на изготовление изделий, правила приемки, методы контроля, транспортирование и хранение готовых изделий приведены в Выпусках 0-1 и 2-7 серии 1.020-1/83 и 1-1 серии 1.030.1-1.

Инв.№ подл. | Подпись и дата | Взам. инв.№

Провер.	Антонова		
Инже.	Мирошниченко		
Зав.гр.	Антонова		
Гл.конс.	Кузнецов		
Н.контр.	Бабикова		
Нач.отд.	Письман		

т.п. 903-4-167.90. АС.И.ТУ.

Технические условия

Стадия	Лист	Листов
Р		1

ЦНИИЭП инженерного оборудования г. Москва

24547-04 4

Формат А3

Альбом 4

Рис.1

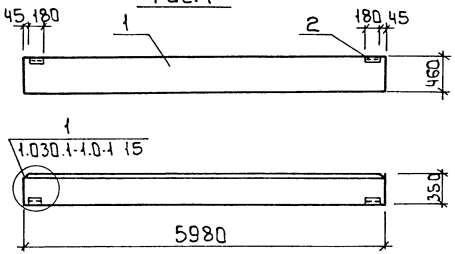

Рис.2 (остальное по рис.1)

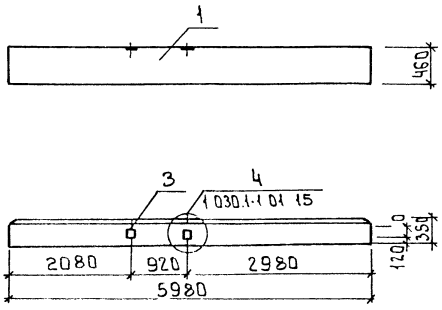

Обозначение	Марка	Рис.	Примеч.
т.п.903-4-169.90 АС.И.01.000	БЦ60.5.3.5-л.1	1	
-01	БЦ60.5.3.5-л.2	2	

Формат	Зона	Поз.	Обозначение	Наименование	Кол.	Примеч.
				Документация		
А3			т.п.903-4-167.90 -АС.И.ТУ	Технические условия		
				Сборочные единицы		
А4		1	1.030.1-1.1-1.78-05	Балка БЦ60.5.3.5-л	1	
А4		2	1.030.1-1.1-3 30	Изделие закладное М1	2	
			Переменные данные для исполнений			
				т.п.903-4-167-90-АС.И.01.000-01		
				Сборочные единицы		
А4		3	1.030.1-1.1-3 36	Изделие закладное М9	2	

Ведомость расхода стали на дополнительные закладные изделия на элемент, кг

Марка элемента	Изделия закладные												Общий расход
	Арматура класса AIII ГОСТ 5781-82						Прокатмарки ГОСТ 27772-88 С245 ГОСТ19903-74			ГОСТ8509-86			
	Ф10				Итого		S:8	S:6	Итого	L63×6		Итого	
БЦ60.5.3.5-л.1	0.52				0.52			1.12	1.12	2.06		2.06	3.7
БЦ60.5.3.5-л.2	1.28				1.28		2.0	1.12	3.12	2.06		2.06	6.46

Привязан

Инв. №

Провер.	Антонова	
Инж.1 кат.	Стригина	
Зав.гр.	Антонова	
Гл. констр.	Кузнецов	
Н. контр.	Бабикова	
Нач.отд.	Письман	

т п 903-4-167.90 АС.И.01.000.

Балка цокольная

БЦ60.5.3.5-л.1; БЦ60.5.3.5-л.2

Стадия	Масса	Масштаб
Р	1470	—
Лист 1	Листов 1	

ЦНИИЭП инженерного оборудования г. Москва

24541-04 5

Инв. № подл. | Подпись и дата | Взам. инв. №

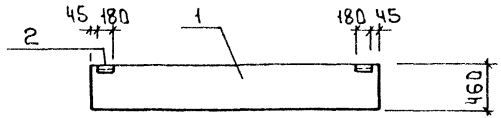

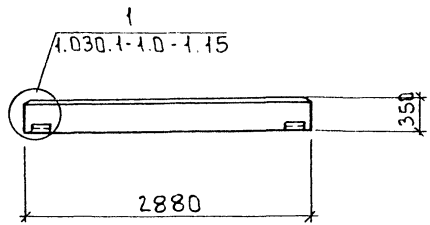

Формат	Зона	Поз	Обозначение	Наименование	Кол	Примеч
				Документация		
А3			т.п 903-4-167.90 АС.И.ТУ	Технические условия		
				Сборочные единицы		
А4		1	1.030.1-1.1-1 78-01	Балка БЦ 30.5.3.5-л	1	
А4		2	1.030.1-1.1-3 30	Изделие закладное М1	2	

Ведомость расхода стали на дополнительные закладные изделия на элемент, кг

Марка элемента	Изделия закладные											Общий расход
	Арматура класса					Прокат марки ГОСТ 27772-88						
	A-III					С245						
	ГОСТ 5781-82					ГОСТ 19903-74			ГОСТ 8509-86			
	ф10				Итого	S:6			L63×6		Итого	
БЦ 30.5.3.5-л.1	0.52				0.52	1.12			2.06		3.18	3.70

Альбом 4

Инв.№ подл. | Подпись и дата | Взам. инв.№

Привязан

Инв.№

Провер.	Антонова		
Инж.1 кат	Стрижина		
Зав.гр.	Антонова		
Гл.констр	Кузнецов		
Н.контр.	Бабикова		
Нач.отд	Письман		

т.п 903-4-167.90 АС.И.02.000

Балка цокольная
БЦ 30.5.3.5-л.1

Стадия	Масса	Масшт.
Р	730	—
Лист	Листов 1	

ЦНИИЭП инженерного оборудования г. Москва

Альбом 4

Рис.1 а-а

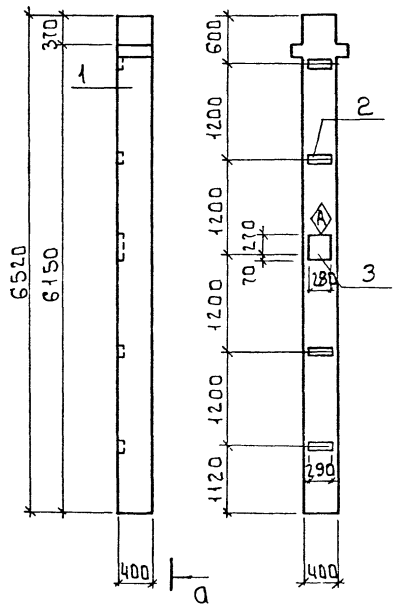

Рис.2 б-б

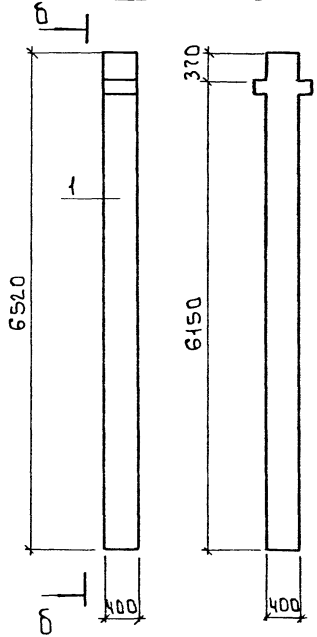

Формат	Зона	Поз.	Обозначение	Наименование	Кол.	Примечан.
				Документация		
А3			тп903-4-167.90- АСИ.ТУ	Технические условия		
				Сборочные единицы		
		1	1.020-1/83. 2-7 02	Колонна 2КВД4. 36-1. 1	1	
			Переменные данные для исполнений			
				тп903-4-167.90.АСИ.03.000-01		
				Сборочные единицы		
А4		2	1.020-1/83. 2-15 24-07	Изделие закладное МН34	4	
А4		3	1.020-1/83. 2-15 26-03	Изделие закладное МН30	1	

Ведомость расхода стали на дополнительные закладные изделия на элемент, кг

Марка элемента	Изделия закладные										Всего	Общий расход
	Арматура класса А-III ГОСТ 5781-82					Прокат марки Ст5 ГОСТ 19903-74						
	ф8	ф14	ф12		Итого	S-6	S-10			Итого		
2КВД4.36-1.1-1	1.6	2.88	0.18		4.66	4.52	7.47			11.99	16.65	1665

Обозначение	Марка	Рис.	Примеч.
тп903-4-167.90-АС.И.03.000	2КВД4.36-1.1-1	1	
-01	2КВД4.36-1.1-2	2	

Привязан

Инв. №

Инв. № подл. | Подпись и дата | Взам. инв. №

Провер.	Антонова	
Инж. 1 кат.	Стригина	
Зав. гр.	Антонова	
Гл. констр.	Кузнецов	
Гл. спец.	Пронин	
Н. контр.	Бабикова	
Нач. отд.	Письман	

тп 903-4-167.90 АС.И. 03.000

Колонна (2КВД4.36-1.1-1; 2КВД4.36-1.1-2)

Стадия	Масса	Масштаб
Р	2700	1:50

Лист | Листов 1

ЦНИИЭП инженерного оборудования г. Москва

Альбом 4

Формат	Зона	Поз.	Обозначение	Наименование	Кол.	Примеч.
				Документация		
А3			тп 903-4-167.90 АС.И.ТУ	Технические условия		
А3			тп 903-4-167.90 АС.И.04.000 ГЧ	Сборочный чертеж		
				Сборочные единицы		
		1	1.020-1|83.2-7 02.01	Колонна 2КВ04.36-1.1	1	
А4		2	1.020-1|83.2-15 24-07	Изделие закладное МН-34	4	
А4		3	1.020-1|83.2-15-24-01	Изделие закладное МН42	1	
			Переменные данные для исполнений			
				тп 903-4-167-90 АС.И.0.4.000		
				Сборочные единицы		
А4		4	1.020-1|83 2-15 36-01	Изделие закладное МН52	2	
А4		6	1.020-1|83 2-15 26-03	Изделие закладное МН30	1	
				тп 903-4-167-90 АС.И.04.000-01		
				Сборочные единицы		
А4		4	1.020-1|83 2-15 36-01	Изделие закладное МН52	2	
А4		5	1.020-1|83 2-15 24-02	Изделие закладное МН21	4	
А4		6	1.020-1|83 2-15 26-03	Изделие закладное МН30	2	
				тп 903-4-167-90 АС.И.04.000-02		
				Сборочные единицы		
А4		6	1.020-1|83 2-15 26-03	Изделие закладное МН30	1	

Привязан

Инв. №

Инв. № подл. | Подпись и дата | Взам. инв. №

Провер.	Антонова	
Инж. 1 к.	Стрижина	
Зав. гр.	Антонова	
Гл. констр.	Кузнецов	
Гл. спец.	Пронин	
Н. контр.	Бабикова	
Нач. отд.	Письман	

тп 903-4-167.90 АС.И.04.000

Колонна 2КВ04.36-1.1-1÷2КВ04.36-1.1-4

Стадия	Лист	Листов
Р	1	2

ЦНИИЭП инженерного оборудования г. Москва

Формат А4

Формат	Зона	Поз.	Обозначение	Наименование	Кол.	Примеч.
			тп 903-4-167.90-АС.И.04.000-03			
				Сборочные единицы		
А4		5	1.020-1|83.2-15 24-02	Изделие закладное МН21	4	
А4		6	1.020-1|83.2-15 26-03	Изделие закладное МН30	2	

Ведомость расхода стали на дополнительные закладные изделия на элемент, кг

Марка элемента	Изделия закладные									Всего	Общий расход
	Арматура класса А-III ГОСТ 5781-82					Прокат марки С245 ГОСТ 19903-74					
	ф8	ф12	ф14	ф16	Итого	S=6	S=8	S=12	S=10	Итого	
2КВ04.36-1.1-1	4.52	1.58	11.16	—	17.26	4.52	1.41	36.7	7.47	50.1	67.36	67.36
2КВ04.36-1.1-2	4.52	1.76	23.85	8.16	38.29	4.52	1.41	50.85	14.94	71.7	110.0	110.0
2КВ04.36-1.1-3	4.52	1.58	2.88	—	8.98	4.52	1.41	3.53	7.47	16.93	25.9	25.9
2КВ04.36-1.1-4	4.52	1.76	5.76	8.16	20.2	4.52	1.41	17.65	14.94	38.52	58.72	58.72

Привязан

Инв. №

Инв. № подл. | Подпись и дата | Взам. инв. №

тп. 903-4-167.90 АС.И.04.000. Лист 2

Формат А4

Альбом 4

Рис.1

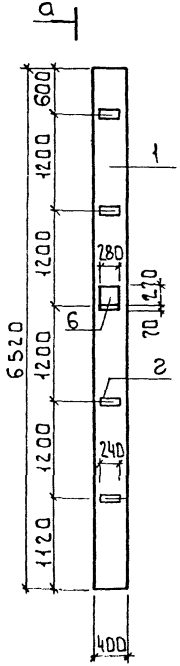

а-а

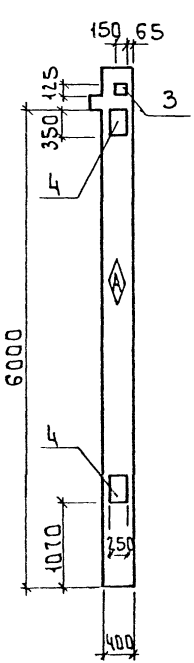

Рис.2

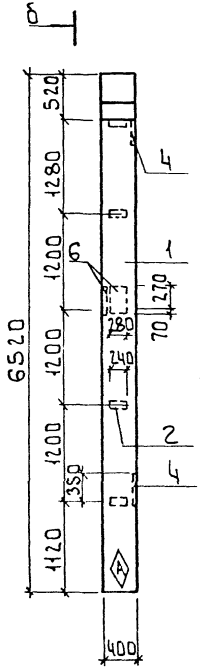

б-б

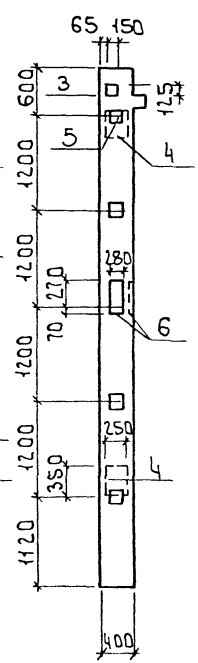

Рис.3

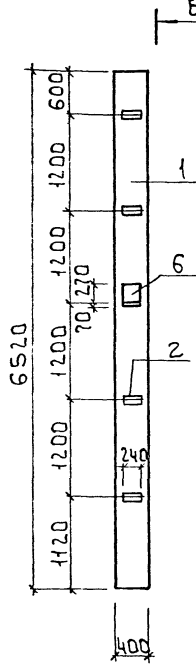

в-в

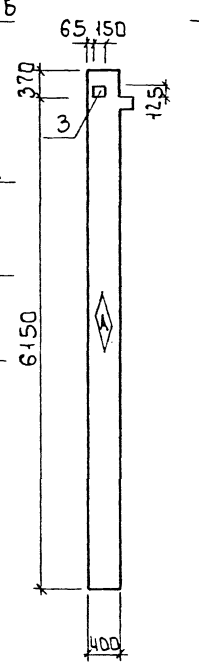

Рис.4

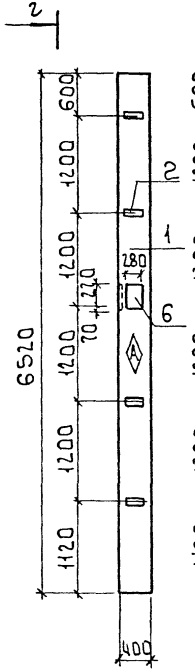

г-г

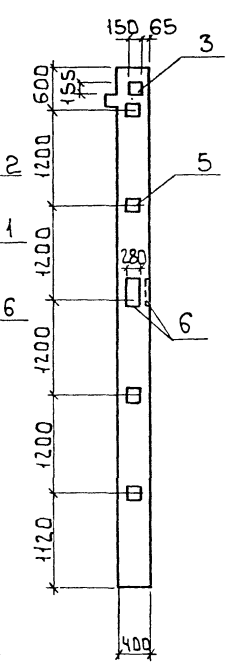

Обозначение	Марка	Рис.	Примеч.
тп 903-4-167.90 - АС.И.04.000	2КВ04.36-1.1-1	1	
-01	2КВ04.36-1.1-2	2	
-02	2КВ04 36-1.1-3	3	
-03	2КВ04.36-1.1-4	4	

Инв.№подл. | Подпись и дата | Взам.инв.№

Привязан

Инв.№

Провер	Антонова	
Инж.ткат	Стригина	
Зав.гр.	Антонова	
Гр.констр	Кузнецов	
Гл.спец	Пронин	
Н.контр	Бобикова	
Нач.отд	Письман	

тп 903-4-167.90 АС.И.04.000. СБ

Сборочный чертеж

Стадия	Масса	Масштаб
Р	2650	1:50
Лист	Листов 1	

ЦНИИЭП инженерного оборудования г. Москва

24547-04 9

Альбом 4

Рис. 1

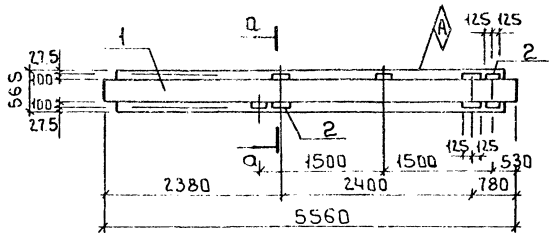

Рис. 2

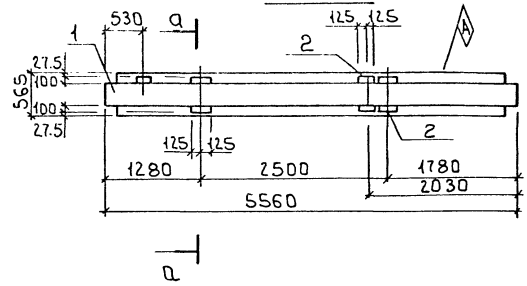

Формат	Зона	Поз.	Обозначение	Наименование	Кол.	Примеч.
				Документация		
А3			тп 903-4-167.90 АС.И.ТУ	Технические условия		
				Сборочные единицы		
		1	1.020-1/83.3-1 01-02	Ригель РДП4.56-90АтV	1	
			Переменные данные для исполнений			
				тп 903-4-167.90-АС.И.05.000		
				Сборочные единицы		
		2	1.400-15 В1. 120-26	Изделие закладное МН109-3	8	
				тп 903-4-167.90-АС.И.05.000-01		
				Сборочные единицы		
		2	1.400-15 В1. 120-26	Изделие закладное МН109-3	7	

Ведомость расхода стали на дополнительные закладные изделия на элемент, кг

Марка элемента	Изделия закладные										Всего	Общий расход
	Арматура класса					Прокат марки ГОСТ 27772-88						
	A-III					С 245						
	ГОСТ 5781-82					ГОСТ 19903-74						
	ф8				Итого	S:6				Итого		
РДП4.56-90АтV-1	2.4				2.4	9.6				9.6	12.0	12.0
РДП4.56-90АтV-2	2.1				2.1	8.4				8.4	10.5	10.5

Обозначение	Марка	Рис.	Примеч.
тп 903-4-167.90-АС.И.05.000	РДП4.56-90АтV-1	1	
-01	РДП4.56-90АтV-2	2	

Инв.№ подл. | Подпись и дата | Взам. инв.№

Привязан

Инв.№

Провер.	Антонова		
Инж.кат.	Стригина		
Зав.гр.	Антонова		
Гл.констр.	Кузнецов		
Гл.спец.	Пронин		
Н.контр.	Бабкова		
Нач.отд.	Письман		

тп 903-4-167.90 АС.И.05.000.

Ригель

РДП4.56-90АтV-1; РДП4.56-90АтV-2

Стадия	Масса	Масштаб
Р	2550	1:50
Лист	Листов 1	

ЦНИИЭП инженерного оборудования г. Москва

24547-04 10

Альбом 4

Рис.1

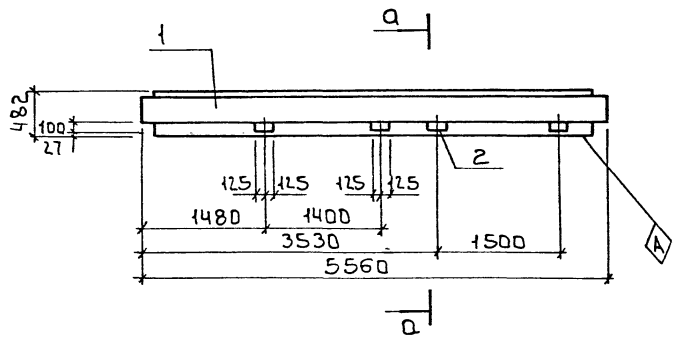

Рис.2

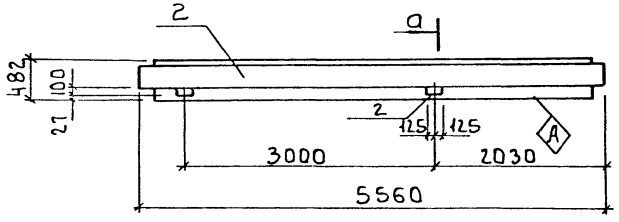

а-а (1:20)

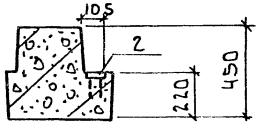

Формат	Зона	Поз.	Обозначение	Наименование	Кол.	Примеч.
				Документация		
А3			тп 903-4-167.90 - АС.И.ТУ	Технические условия		
				Сборочные единицы		
		1	1.020-1/83.3-1 05-03	Ригель РОПЧ.56-60	1	
			Переменные данные для исполнений			
				тп903-4-167.90-АС.И.06.000		
				Сборочные единицы		
А4		2	1.400-15.81.1 20-26	Изделие закладное МН109-3	4	
				тп903-4-167.90-АС.И.06.000.01		
				Сборочные единицы		
А4		2	1.400-15.81.120-26	Изделие закладное МН109-3	2	

Ведомость расхода стали на дополнительные закладные изделия на элемент, кг

Марка элемента	Изделия закладные					Всего
	Арматура класса		Прокат ГОСТ марки 27772-88			
	A-III		С245			
	ГОСТ5781-82		ГОСТ19903-74			
	ф8	Итого	S=6		Итого	
РОПЧ.56-60-1	1.2	1.2	4.8		4.8	6.0
РОПЧ.56-60-2	0.6	0.6	2.4		2.4	3.0

Покрытие поверхностей закладных изделий ГОР Ц.50-60

Обозначение	Марка	Рис.	Примеч.
тп903-4-167.90-АС.И.06.000	РОПЧ.56-60-1	1	
-01	РОПЧ.56-60-2	2	

Привязан

Инв.№

Провер.	Антонова	
Инж.Ткат	Стригина	
Зав.гр.	Антонова	
Гл.конст	Кузнецов	
Гл.спец	Пронин	
Н.контр	Бобикова	
Нач.отд	Письман	

тп 903-4-167.90 АС.И.06.000

Ригель
(РОПЧ.56-60-1;
РОПЧ.56-60-2)

Стадия	Масса	Масштаб
Р	2350	1:50
Лист	Листов 1	

ЦНИИЭП инженерного оборудования г. Москва

Инв.№ подл. | Подпись и дата | Взам. инв.№

Альбом 4

Формат	Зона	Поз.	Обозначение	Наименование	Кол.	Примеч.
				Документация		
А3			ТП 903-4-167.90-АС.И.ТУ	Технические условия		
				Сборочные единицы		
		1	1020-1/83 3-1 05-03	Ригель РОПЧ.56-60	1	
А4		2	1.400-15 В1. 120-26	Изделие закладное МН1093	1	

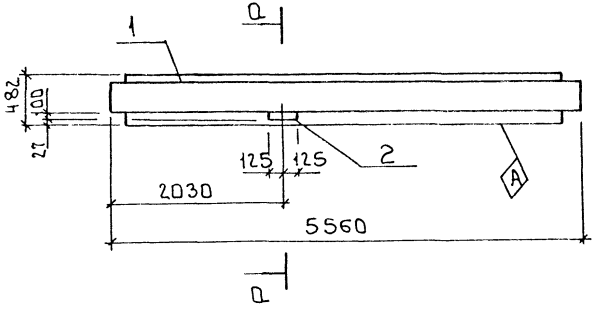

а - а (1:20)

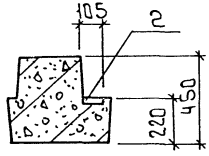

Ведомость расхода стали на дополнительные закладные изделия на элемент, кг

Марка элемента	Изделия закладные											Общий расход
	Арматура класса А-III ГОСТ 5781-82					Прокат марки С 245 ГОСТ 19903-74						
	ф8				Итого	S:6					Итого	
РОПЧ.56-60-3	0.3				0.3	1.2					1.2	1.5

Привязан	Провер.	Антонова	
	Инж.кат.	Стригина	
	Зав.гр.	Антонова	
	Гл.констр.	Кузнецов	
	Н.контр.	Бабичкова	
Инв.№	Нач.отд.	Письман	

Т.П. 903-4-167.90 АС.И.07.000.

Ригель /РОПЧ.56-60-3/

Стадия	Масса	Масштаб
Р	2350 кг	1:50
Лист	Листов 1	

ЦНИИЭП инженерного оборудования г. Москва

Инв.№ подл. | Подпись и дата | Взам. инв.№

Альбом 4

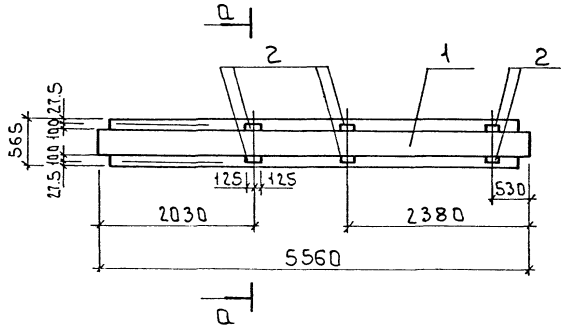

а-а

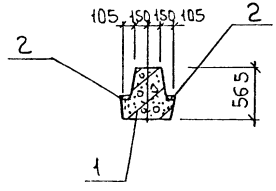

Формат	Зона	Поз.	Обозначение	Наименование	Кол.	Примеч.
				Документация		
А3			тп 903-4-167.90 - АС.И.ТУ.	Технические условия		
				Сборочные единицы		
		1	1.020-1/83.3-1 01-02	Ригель РДП4.56-90АтV	1	
А4		2	1.400-15В1. 120-26	Изделие закладное 109-3	6	1.5

Ведомость расхода стали на дополнительные закладные изделия на элемент, кг

Марка элемента	Изделия закладные								Всего	Общий расход
	Арматура класса				Прокат ГОСТ марки 27772-88					
	А-III				С245					
	ГОСТ 5781-82				ГОСТ 19903-74					
	ф8			Итого	S=6			Итого		
РДП4.56-90АтV-3	1.8			1.8	7.2			7.2	9.0	9.0

Привязан

Инв. №

Провер.	Антонова	
Инж.	Мирошниченко	
Зав.гр.	Антонова	
Гл.констр.	Кузнецов	
Н.контр.	Бабикова	
Нач.отд.	Письман	

тп 903-4-167.90 АС.И.08.000.

Ригель
РДП4.56-90АтV-3

Стадия	Масса	Масштаб
Р.П.	2550	1:50
Лист	Листов 1	

ЦНИИЭП инженерного оборудования г. Москва

Инв. № подл. | Подпись и дата | Взам. инв. №

Альбом 4

Формат	Зона	Поз	Обозначение	Наименование	Кол.	Примеч.
				Документация		
А3			тп 903-4-167.90-АС.И.ТУ	Технические условия		
А3			тп 903-4-167.90-АС.И.09.000СБ	Сборочный чертеж		
				Сборочные единицы		
		1	1.030.1-1.1-1 05-09	Панель ПС60.12.4.0-6л	1	
А4		2	1.030.1-1.1-3 30	Изделие закладное М1	2	
			Переменные данные для исполнений			
				тп 903-4-167.90-АС.И.09.000		
				Сборочные единицы		
А4		3	1.030.1-1.1-3 31	Изделие закладное М5	2	
				тп 903-4-167.90-АС.И.09.000-01		
				Сборочные единицы		
А4		3	1.030.1-1.1-3 31	Изделие закладное М5	2	
А4		4	1.030.1-1.1-3 36	Изделие закладное М9	2	

Привязан

Инв.№

Инв.№ подл. | Подпись и дата | Взам. инв.№

Провер.	Антонова		тп 903-4-167.90 АС.И.09.000
Инж.кат.	Стрелина		Панель стеновая ПС60.12.4.0-6л-2.1; ПС60.12.4.0-6л-2.2; ПС60.12.4.0-6л-1.2
Зав.гр.	Антонова		Стадия: Р; Лист: 1; Листов: 2
Гл.конст.	Кузнецов		ЦНИИЭП инженерного оборудования г. Москва
Н.контр.	Бабикова		
Нач.отд.	Письман		

Формат А4

Формат	Зона	Поз	Обозначение	Наименование	Кол.	Примеч.
				тп 903-4-167.90-АС.И.09.000-01		
				Сборочные единицы		
А4		4	1.030.1-1.1-3. 36	Изделие закладное М9	4	

Ведомость расхода стали на дополнительные закладные изделия на элемент, кг

Марка элемента	Изделия закладные										Общий расход
	Арматура класса А-III ГОСТ 5781-82				Прокат марки Ст 3 ГОСТ 19903-74				ГОСТ 8509-86		
	ф10			Итого	S=6	S=8	S=10	S=12	L63×6	Итого	
ПС60.12.4.0-6л-2.1	1.40			1.4	1.12		6.32	7.58	2.06	17.08	18.48
ПС60.12.4.0-6л-2.2	2.16			2.16	1.12	2	6.32	7.58	2.06	19.08	21.24
ПС60.12.4.0-6л-1.2	1.04			1.04	1.12	4.0			2.06	7.18	8.22

Привязан

Инв.№

Инв.№ подл. | Подпись и дата | Взам. инв.№

тп 903-4-167.90 АС.И.09.000. Лист 2

Формат А4

Альбом 4

Рис. 1

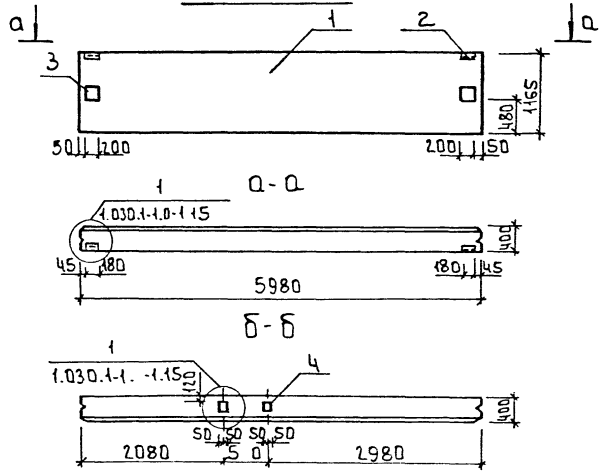

Рис. 2 (остальное по рис. 1)

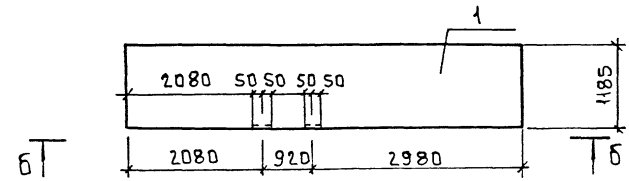

Рис. 3

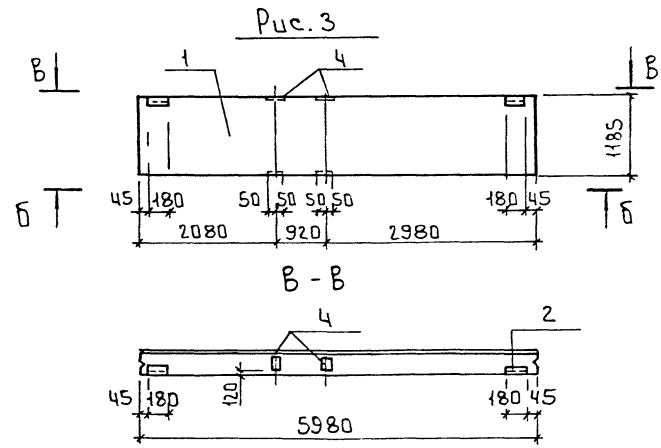

Обозначение	Марка	Рис
903-4-167.90 АС.И.09.000	ПГ6О.12.4.О-6Л-2.1	1
-01	ПГ6О.12.4.О-6Л-2.2	2
-02	ПГ6О.12.4.О-6Л-1.2	3

Взам. инв. № | Подпись и дата | Инв. № подл.

Привязан

Инв. №

Провер.	Антонова	
Инж. кат.	Стригина	
Зав. гр.	Антонова	
Гл. констр.	Кузнецов	
Н. контр.	Бабикова	
Нач. отд.	Письман	

тп 903-4-167.90 АС.И.09.000 СБ

Сборочный чертеж

Стадия	Масса	Масштаб
Р	4220	1:50

Лист 1 | Листов 2

ЦНИИЭП инженерного оборудования г. Москва

Альбом 4

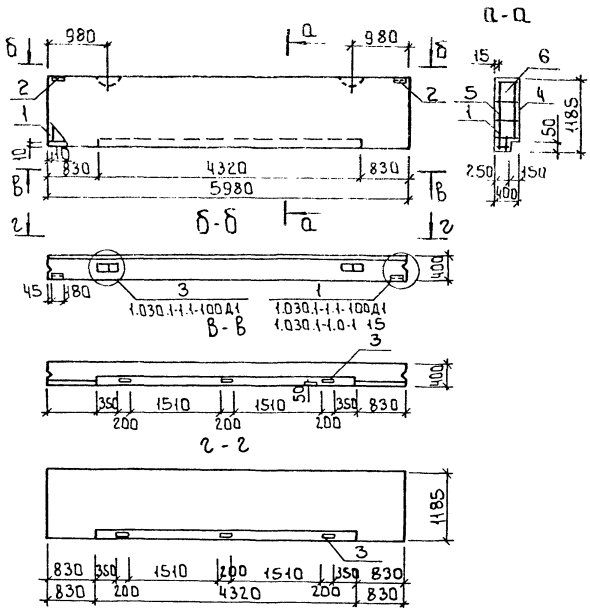

Формат	Зона	Поз.	Обозначение	Наименование	Кол.	Примеч.
				Документация		
А3			1.030.1-1 1-1 ООД1	Узлы опалубочные		
А3			1.030.1-1. 1-1 ООТО	Техническое описание		
А3			т.п 903-4-167.90- АС.И.ТУ	Технические условия		
				Сборочные единицы		
А3		1	т п 903-4-167.90 - АС.И.16.100	Каркас пространств. КП3	1	
А4		2	1.030.1-1. 1-3 30	Изделие закладное М1	2	
А4		3	1.030.1-1. 1-3 34-02	Изделие закладное М19	6	
				Материалы		
		4		Раствор цементный М100	0.14	м³
		5		Раствор цементный М50	0.11	м³
		6		Бетон легкий В3.5	2.58	м³

Ведомость расхода стали на элемент, кг

Марка элемента	Изделия арматурные						Изделия закладные						Общий расход
	Арматура класса						Арматура класса		Прокат марки 27772-82				
	A-III				Ac-II	Bp-I	A-III		C 245				
	ГОСТ 5781-82					ГОСТ 6727-80	ГОСТ 5781-82		ГОСТ 19903-74		ГОСТ 8509-86		
	ф8	ф10	ф12	ф16	ф4	ф5	ф10	ф8	S:6	S:8	L63×6		
ПС60.12.4.0-6А-1.1	23.74	0.46	0.52	4.88	3.65	3.34	0.52	4.08	3.16	7.56	2.06		50.47

Привязан

Инв.№

Провер.	Антонова	
Инж.-кат.	Стригина	
Зав.гр.	Антонова	
Гл.констр.	Кузнецов	
Н. контр.	Бабикова	
Нач.отд.	Письман	

т п. 903-4-167.90 АС.И.10.000

Панель ПС60.12.4.0-6А-1.1

Стадия	Масса	Масштаб
Р	4220	1:50
Лист	Листов 1	

ЦНИИЭП инженерного оборудования г. Москва

Инв.№ подл. | Подпись и дата | Взам. инв.№

24547-04 16

Формат А3

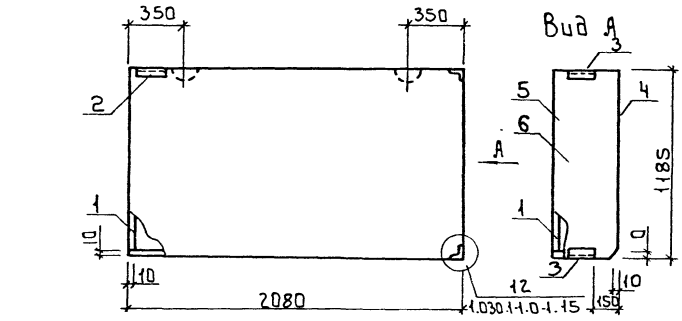

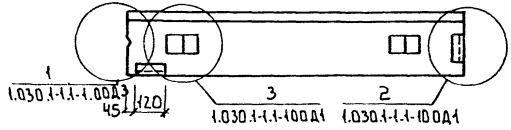

Формат	Зона	Поз.	Обозначение	Наименование	Кол.	Примеч.
				Документация		
А3			1.030.1-1.1-1 ООД1	Узлы опалубочные		
А3			1.030.1-1.1-1 ООТО	Техническое описание		
А3			т.п.903-4-167.90-АСИ.ТУ	Технические условия		
				Сборочные единицы		
А3		1	т.п.903-4-167.90-АС.И.16.000	Каркас пространственный КП1	1	
А4		2	1.030.1-1. 1-3 30	Изделие закладное М1	1	
А4		3	1.030.1-1. 1-3 35-01	Изделие закладное М11	2	
				Материалы		
		4		Раствор цементный М100	0.049	м³
		5		Раствор цементный М50	0.037	м³
		6		Бетон легкий В3.5	0.9	м³

Ведомость расхода стали на элемент, кг

Марка элемента	Изделия арматурные					Изделия закладные					Общий расход
	Арматура класса					Арматура класса	Прокат марки			ГОСТ 27772-88	
	А-III		Ас-II	Вр-I		А-III	С245				
	ГОСТ 5781-82			ГОСТ 6727-80		ГОСТ 6781-82	ГОСТ 19903-74			ГОСТ 8509-86	
	ф6	ф8	ф10	ф4		ф10	Итого	5:6		163-6	Итого	
ПС21.12.4.0-6Л-1	3.25	0.10	4.30	2.51		1.14	8.3	0.56		2.87	3.43	11.73

Привязан

Инв.№

Провер.	Антонова	
Инж.1кат	Стригина	
Зав.гр.	Антонова	
Гл.констр.	Кузнецов	
Н.контр.	Бабичкова	
Нач.отд.	Письман	

т.п.903-4-167.90 АС.И.11.000.

Панель ПС21.12.4.0-6Л-1

Стадия	Масса	Масштаб
Р	1760	1:50
Лист	Листов 1	

ЦНИИЭП инженерного оборудования г.Москва

Инв.№ подл. | Подпись и дата | Взам. инв.№

Альбом 4

Рис.1

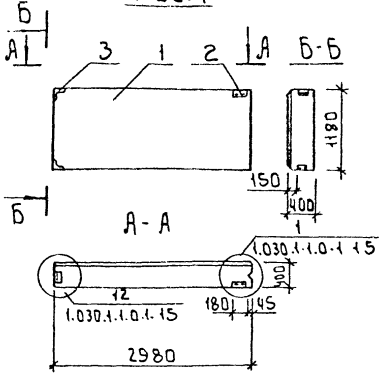

Рис.2

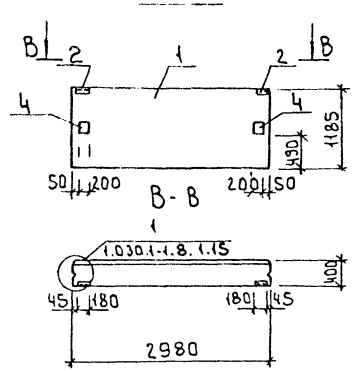

Обозначение	Марка	Рис.
тп903-4-167.90-АС.И.12.000	ПС30.12.4.0-6Л-1.1	1
-01	ПС30.12.4.0-6Л-2.1	2

Формат	Зона	Поз.	Обозначение	Наименование	Кол.	Примеч.
				Документация		
А3			тп903-4-167.90-АС.И.ТУ	Технические условия		
				Сборочные единицы		
А4		1	1.030.1-1.1.1-1 01-13	Панель ПС30.12.4.0-6.1	1	
				Переменные данные для исполнений		
				тп903-4-167.90-АС.И.12.000		
				Сборочные единицы		
А4		2	1.030.1-1.1.1-3 30	Изделие закладное М1	1	
А4		3	1.030.1-1.1.1-3 35-01	Изделие закладное М11	2	
				тп903-4-167.90-АС.И.12.000-01		
				Сборочные единицы		
А4		2	1.030.1-1.1.1-3 30	Изделие закладное М1	2	
А4		4	1.030.1-1.1.1-3 31	Изделие закладное М5	2	

Ведомость расхода стали на дополнительные закладные изделия на элемент, кг

Марка элемента	Изделия закладные									Всего
	Арматура класса А-III, ГОСТ 5781-82			Прокат марки С245, ГОСТ 27772-88						
	ф10		Итого	ГОСТ 8509-86 L63×6	Итого	ГОСТ 19903-74 S=6	S=10	S=12	Итого	
ПС30.12.4.0-6Л-1.1	1.14		1.14	2.53	2.53	0.56			0.56	4.23
ПС30.12.4.0-6Л-2.1	1.4		1.4	2.06	2.06	1.12	6.32	7.58	15.02	18.48

Подпись и дата | Взам. инв.№ | Инв.№ подл.

Привязан

Инв.№

Провер.	Стригина	
Инж.	Мирошниченко	
Зав.гр.	Антонова	
Гл.констр.	Кузнецов	
Гл.спец.	Пронин	
Н.контр.	Антонова	
Нач.отд.	Письман	

тп 903-4-167.90 АС.И.12.000.

Панель ПС 30.12.4.0-6 Л-1.1; ПС 30.12.4.0-6 Л. 2.1

Стадия	Масса	Масштаб
Р	2100	1:50
Лист	Листов 1	

ЦНИИЭП инженерного оборудования г. Москва

Альбом 4

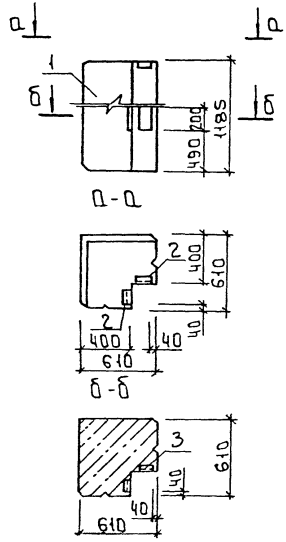

Формат	Зона	Поз	Обозначение	Наименование	Кол.	Примеч.
				Документация		
А3			тп903-4-167.90-АС.И.ТУ	Технические условия		
				Сборочные единицы		
		1	1.030.1-1.1-1 72-02	Панель ЗПС61.120.4.0-л	1	
А4		2	1.030.1-1.1-3 30-04	Изделие закладное М18	2	
А4		3	1.030.1-1.1-3 34-02	Изделие закладное М19	2	

Ведомость расхода стали на дополнительные закладные изделия на элемент, кг

Марка элемента	Изделия закладные											Общий расход
	Арматура класса А-III ГОСТ 5781-82						Прокат марки ГОСТ 27772-88 С245 ГОСТ 19903-74			ГОСТ 8509-86		
	ф8	ф10				Итого	S=6	S=8	Итого	L63×6	Итого	
ЗПС61.120.4.0-л-2.1	0.36	0.40				0.76	1.8	2.52	4.32	1.38	1.38	6.46

Привязан

Инв.№

Провер	Антонова	
Инж. 1 кат	Стригина	
Зав. г.р.	Антонова	
Гл. констр	Кузнецов	
Н. контр.	Бабикова	
Нач. отд	Письман	

тп 903-4-167.90 АС.И.13.000.

Панель ЗПС61.120.4.0-л-2.1

Стадия	Масса	Масштаб
Р	580	—
Лист	Листов 1	

ЦНИИЭП инженерного оборудования г. Москва

Инв.№подл. | Подпись и дата | Взам.инв.№

24547-04 19

Альбом Ч

2ПС.12.12.4.0-л.11 - изображено
2ПС.12.12.4.0-л.1.2 - зеркальное отражение

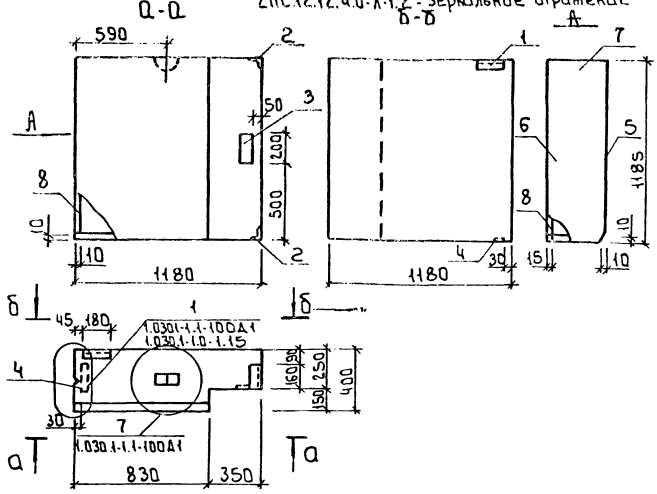

Ведомость расхода стали на элемент, кг

Марка элемента	Изделия арматурные							Изделия закладные							Всего
	Арматура класса							Арматура класса	Прокат марки						
	A-III			Ac-II		Bp-I		A-III	С 245						
	ГОСТ 5781-82							ГОСТ 5781-82	ГОСТ 19903-74			ГОСТ 8509-86			
	ф6	ф8	Итого	ф10	Итого	ф4	Итого	ф8	ф10	Итого	S=8	S=6	Итого	L63×6	Итого	
2ПС.12.12.4.0-Л-1.1	2.4	0.05	2.45	0.65	0.65	0.37	0.37	0.18	0.88	1.06	2.28	0.9	3.18	2.87	2.87	10.58
2ПС.12.12.4.0-Л-1.2	2.4	0.05	2.45	0.65	0.65	0.37	0.37	0.18	0.88	1.06	2.28	0.9	3.18	2.87	2.87	10.58

Обозначение	Марка	Примеч
Т П903-Ч-167.90-АС.И.14.000	2ПС.12.12.4.0-Л-1.1	
-01	2ПС.12.12.4.0-Л-1.2	

Привязан

Инв.№

Инв.№ подл. | Подпись и дата | Взам. инв.№

Формат	Зона	Поз.	Обозначение	Наименование	Кол.	Примеч.
				Документация		
А3			1.030.1-1.1-1-00Д1	Узлы опалубочные		
А3			1.030.1-1.1-1 ОПТО	Техническое описание		
А3			Т П903-Ч-167.90-АС.И.ТУ	Технические условия		
				Сборочные единицы		
А4		1	1.030.1-1.1-3 30	Изделие закладное М1	1	
А4		2	1.030.1-1.1-3 35-01	Изделие закладное М11	2	
А4		3	1.030.1-1.1-3 34-02	Изделие закладное М19	1	
		4	1.030.1-1.1-3 33-01	Изделие закладное М7	1	
				Материалы		
		5		Раствор цементный М100	0.03	м³
		6		Раствор цементный М50	0.02	м³
		7		Бетон легкий В3.5	0.45	м³
				Переменные данные для исполнений		
				Т П903-Ч-167.90-АС.И.14.000		
				Сборочные единицы		
А3		8	Т П903-Ч-167.90-АС.И.16.000-01	Каркас пространственный КП2-1	1	
				Т П903-Ч-167.90-АС.И.14.000-01		
				Сборочные единицы		
А3		8	Т П903-Ч-167.90-АС.И.16.000-02	Каркас пространственный КП2-2	1	

Провер.	Антонова		
Инж.	Мирошниченко		
Рук. гр.	Антонова		
Гл. констр.	Кузнецов		
Гл. спец.	Пронин		
Н. контр.	Антонова		
Нач. отд.	Письман		

Т.П. 903-Ч-167.90 АС.И.14.000.

Панель
(2ПС.12.12.4.0-Л-1.1
2ПС.12.12.4.0-Л-1.2)

Стадия	Масса	Масштаб
Р	см. табл.	1:20
Лист	Листов 1	

ЦНИИЭП инженерного оборудования г. Москва

24547-04 20

Альбом 4

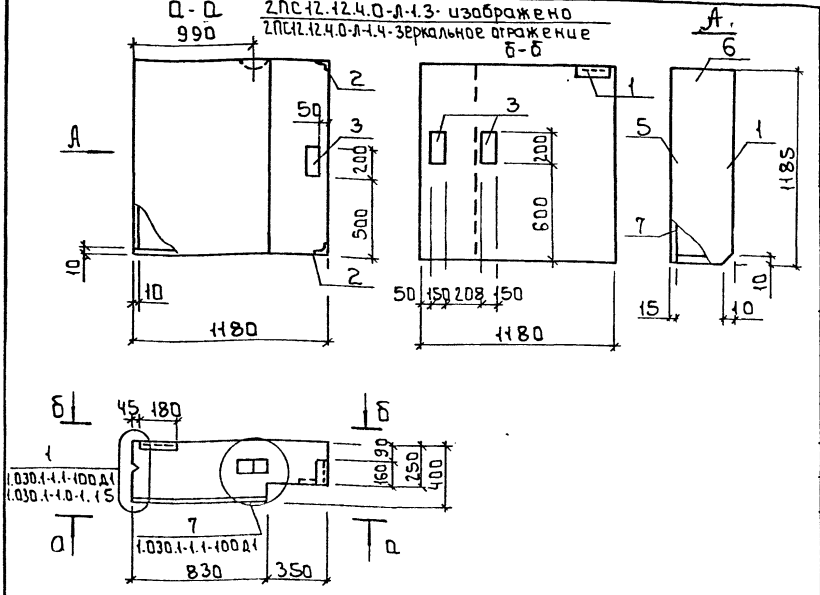

Формат	Зона	Поз.	Обозначение	Наименование	Кол	Примеч.
				Документация		
А3			1.030.1-1.1-1-00.Д1	Узлы опалубочные		
А3			1.030.1-1.1-1 ООТО	Техническое описание		
А3			т.п 903-4-167.90-АС.И.ТУ	Технические условия		
				Сборочные единицы		
А4		1	1.030.1-1.1-3 30	Изделие закладное М1	1	
А4		2	1.030.1-1.1-3 35-01	Изделие закладное М11	2	
А4		3	1.030.1-1.1-3 34-02	Изделие закладное М19	3	
				Материалы:		
		4		Раствор цементный М100	0.03	м³
		5		Раствор цементный М50	0.02	м³
		6		Бетон легкий В3.5	0.45	м³
			Переменные данные для исполнений			
				т п903-4-167.90-АС.И.15.000		
				Сборочные единицы		
А3		7	т п903-4-167.90-АС.И.16.000-01	Каркас пространственный КП2-1	1	
				т п903-4-167.90-АС.И.15.000-01		
				Сборочные единицы		
А3		7	т п903-4-167.90-АС.И.16.000-02	Каркас пространственный КП2-2	1	

Ведомость расхода стали на элемент, кг

Марка элемента	Изделия арматурные					Изделия закладные						Общий расход
	Арматура класса					Арматура класса	Прокат марки ГОСТ 27772-88					
	A-III ГОСТ 5781-82		Ас-II	Вр-I ГОСТ 6727-80		A-III ГОСТ 5781-82	С 245 ГОСТ 19903-74		ГОСТ 8509-86			
	ф6	ф8	ф10	ф4	Итого	ф8	ф10	S-6	S-8	L63×6	Итого	
2ПС12.12.4.0-Л-1.3	2.4	0.05	0.65	0.37	3.47	0.54	0.26	1.58	3.78	2.87	9.03	12.5
2ПС12.12.4.0-Л-1.4	2.4	0.05	0.65	0.37	3.47	0.54	0.26	1.58	3.78	2.87	9.03	12.5

Обозначение	Марка	Примеч.
903-4-167.90-АС.И.15.000	2ПС12.12.4.0-Л-1.3	
-01	2ПС12.12.4.0-Л-1.4	

Привязан

Инв.№

Инв.№ подл. | Подпись и дата | Взам. инв.№

Провер.	Антонова	
Инж.1 кат.	Стригина	
Зав.гр.	Антонова	
Гл.констр.	Кузнецов	
Н.контр.	Бабикова	
Нач.ОГА	Письман	

т п 903-4-167.90 АС.И.15.000.

Панель
2ПС12.12.4.0-Л-1.3;
2ПС12.12.4.0-Л-1.4

Стадия	Масса	Масштаб
Р	830	1:20

Лист 1 Листов 1

ЦНИИ ЭП инженерного оборудования г. Москва

Альбом 4

Рис.1

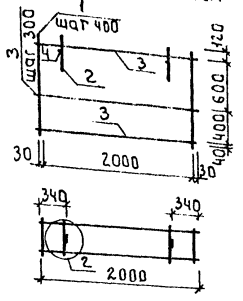

Рис 2

КП2-1 - изображена
КП2-2 - зеркальное отражение

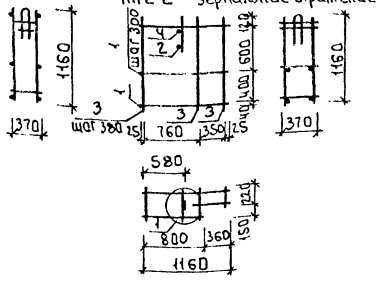

Формат	Зона	Поз	Обозначение	Наименование	Кол.	Примечан.
				Документация		
А3			1.030.1-1.1-2 ООТО.	Техническое описание		
А3			1.030.1-1.1-2 ООД1	Узлы арматурные		
			Переменные данные	Для исполнений		
				тп903-4-167.90-АС.И.16.000		
				Сборочные единицы		
А3		1	тп903-4-167.90-АСИ.16.110	Каркас плоский КР1	6	
А4		2	1.030.1-1.1-3 01-02	Петля строповочная СП3	2	
				Детали		
Б4		3		ф4Вр I ГОСТ 6727-80 ℓ=2060	8	0.204
Б4		4		ф6А III ГОСТ 781-82 ℓ=370	2	0.082
				тп903-4-167.90-АСИ.16.000-01		
				Сборочные единицы		
А3		1	тп903-4-167.90-АС.И.16.110-01	Каркас плоский КР2	4	
А4		2	1.030.1-1.1-3 01-02	Петля строповочная СП3	1	
				Детали		
Б4		3		ф6А III ГОСТ 5781-82 ℓ=1160	9	0.258
Б4		4		ф6А III ГОСТ 5781-82 ℓ=370	1	0.082

Обозначение	Марка	Рис.	Масса кг
тп903-4-167.90- АС.И.16.000	КП1	1	7.16
-01	КП2-1	2	4.58
-02	КП2-2	2	4.58

1. Узел 1, 2 - см. 1.030.1-1.1-2 ООД1. Лист 1

Инв.№подл. | Подпись и дата | Взам.инв.№

Привязан.

Инв.№

Провер.	Антонова	
Инж.1 кат.	Стрищина	
Зав.гр.	Антонова	
Гл.конст.	Кузнецов	
Н.контр.	Бабикова	
Нач.отд.	Письман	

тп 903-4-167.90 АС.И.16.000.

Каркас пространственный /КП1; КП2-1; КП2-2/

Стадия	Масса	Масштаб
Р	см. табл.	—
Лист	Листов	

ЦНИИЭП инженерного оборудования г. Москва

Альбом 4

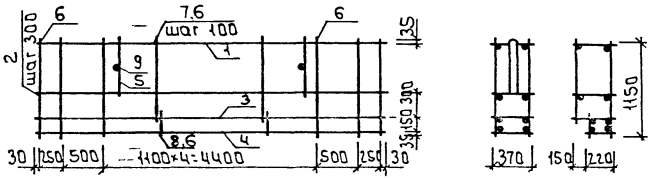

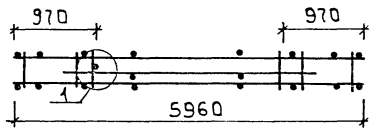

Формат	Зона	Поз.	Обозначение	Наименование	Кол.	Примеч.
				Документация		
А3			1.030.1-1.1-2 ООТО	Техническое описание		
А3			1.030.1-1.1-2 ООД1	Узлы арматурные		
				Сборочные единицы		
А4		1	1.030.1-1.1-3 06	Каркас плоский КР 24	1	
А4		2	1.030.1-1.1-3 66-16	Каркас плоский КР 40	2	
А3		3	тп 903-4-167.90 - АС.И.16.110-02	Каркас плоский КР 3	1	
А3		4	тп 903-4-167.90 - АС.И.16.110-03	Каркас плоский КР4	1	
А4		5	1.030.1-1.1-3 01-05	Петля строповочная СП6	2	
				Детали		
Б.ч		6		ф5 Вр I ГОСТ 6727-80 ℓ=1150	15	0.174
Б.ч		7		ℓ=1000	3	0.154
Б.ч		8		ℓ=230	3	0.035
Б.ч		9		ф10 А III ГОСТ 5781-82 ℓ=370	2	0.228

1. УЗЕЛ 1- СМ. 1.030.1-1.1-2 ООД1 ЛИСТ1

Инв. № подл. | Подпись и дата | Взам. инв. №

Привязан

Инв. №

Провер.	Антонова	
Инж. кат.	Стрытина	
Зав. гр.	Антонова	
Гл. конст.	Кузнецов	
Н. контр.	Сабикова	
Нач. отд.	Писчан	

тп 903-4-167.90 АС.И.16.100

Каркас пространственный (КПЗ)

Стадия	Масса	Масштаб
Р	38.58	—
Лист 1	Листов 1	

ЦНИИЭП инженерного оборудования г. Москва

24547-04 22

Альбом 4

Рис.1

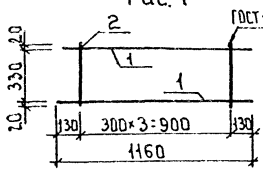

Рис.2

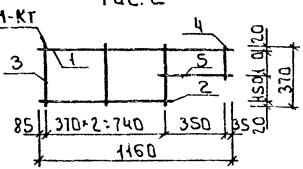

Рис.3

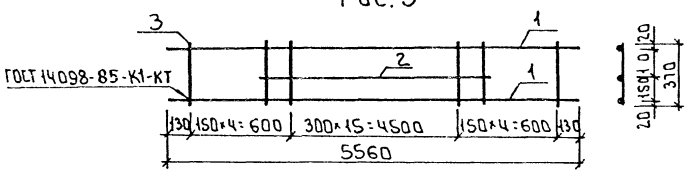

Рис.4

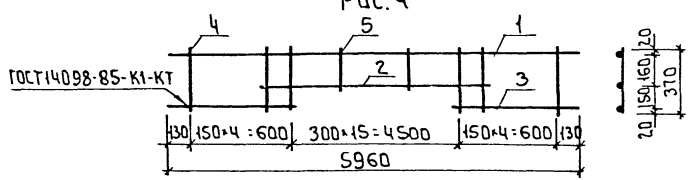

Обозначение	Марка	Рис.	Масса, кг
тп 903-4-167.90 - АС.И.16.110	КР1	1	0.661
-01	КР2	2	0.367
-02	КР3	3	7.563
-03	КР4	4	5.533

Формат	Зона	Поз.	Обозначение	Наименование	Кол.	Примечан.
				Документация		
А3			1.030.1 1. А.3 ООТО	Техническое описание		
				тп 903-4-167.90- АС.И.16.110		
				Детали		
Бч		1		ф6А III ГОСТ 5781-82 ℓ=1160	2	0.257
Бч		2		ф4Вр I ГОСТ 6727-80 ℓ=370	4	0.037
				тп 903-4-167.90- АС.И.16.110-01		
				Детали		
Бч		1		ф4Вр I ГОСТ 6727-80 ℓ=1160	1	0.115
Бч		2		ф4Вр I ГОСТ 6727-80 ℓ=800	1	0.079
Бч		3		ф4Вр I ГОСТ 6727-80 ℓ=370	3	0.037
Бч		4		ф4Вр I ГОСТ 6727-80 ℓ=220	1	0.022
Бч		5		ф4Вр I ГОСТ 6727-80 ℓ=420	1	0.041
				тп 903-4-167.90-АС.И.16.110-02		
				Детали		
Бч		1		ф8А III ГОСТ 5781-82 ℓ=5960	2	2.354
Бч		2		ф8А III ГОСТ 5781-82 ℓ=4850	1	1.916
Бч		3		ф4Вр I ГОСТ 6727-80 ℓ=370	24	0.037
				тп 903-4-167.90-АС.И.16.110-03		
				Детали		
Бч		1		ф8А III ГОСТ 5781-82 ℓ=5960	1	2.354
Бч		2		ф8А III ГОСТ 5781-82 ℓ=4850	1	1.916
Бч		3		ф8А III ГОСТ 5781-82 ℓ=750	2	0.296
Бч		4		ф4Вр I ГОСТ 6727-80 ℓ=370	10	0.037
Бч		5		ф4Вр I ГОСТ 6727-80 ℓ=220	14	0.022

Взам. инв.№ | Подпись и дата | Инв.№ подл.

Привязан

Инв.№

Провер.	Антонова	
Инж. I кат.	Стришна	
Зав. гр.	Антонова	
Гл. констр.	Кузнецов	
Н. контр.	Бабикова	
Нач. отд.	Письман	

тп 903-4-167.90 АС.И.16.110

Каркас плоский /КР1 ÷ КР4/

Стадия	Масса	Масшт.
Р	См. табл.	—
Лист	Листов 1	

ЦНИИЭП инженерного оборудования г. Москва

Альбом 4

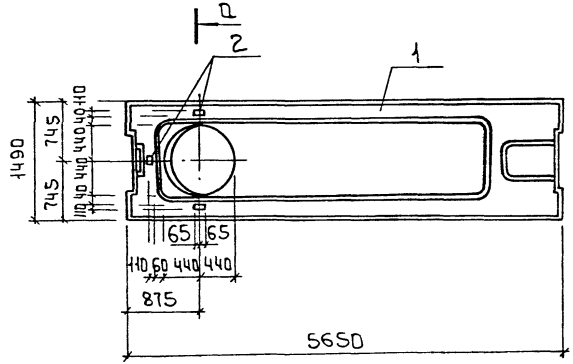

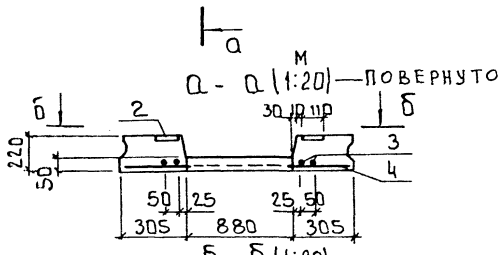

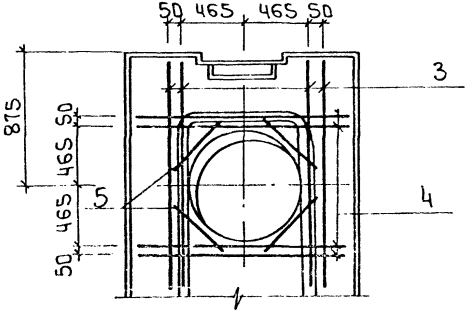

Формат	Зона	Поз.	Обозначение	Наименование	Кол.	Примеч.
				Документация		
А3			ТП903-4-167.90 АС.И.ТУ	Технические условия		
				Сборочные единицы		
		1	1.041.1-3.6-Д1	Плита ПРС56.15-8Аттv С	1	
А4		2	ГОСТ 22701.5-77	Изделие закладное М6	3	
				Детали		
Бч		3		ф10Аiii ГОСТ5781-82 ℓ=1600	4	0.99 кг
Бч		4		ℓ=1440	4	0.89 кг
Бч		5		ℓ=620	4	0.38 кг

Ведомость расхода стали на дополнительные закладные изделия на элемент, кг

Марка элемента	Изделия арматурные				Изделия закладные							Общий расход
	Арматура класса Aiii				Арматура класса Aiii			Прокат марки С245 ГОСТ 27772-88				
	ГОСТ 5781-82				ГОСТ 5781-82			ГОСТ 19903-74				
	ф10			Итого	ф10		Итого	S=8			Итого	
ПРС56.15-8Аттvс-1	9.1			9.1	1.62		1.62	0.39			0.39	11.1

Привязан

Инв. №

Провер.	Антонова	
Инж. Тк.	Стрижина	
Зав. гр.	Антонова	
Гл. констр.	Кузнецов	
Н. контр.	Бабикова	
Начотд.	Письман	

ТП 903-4-167.90 АС.И.17.000.

Плита ПРС56.15-8Аттv с-1

Стадия	Масса	Масшт.
Р	2890	—
Лист	Листов	

ЦНИИЭП инженерного оборудования г. Москва

Инв. № подл. | Подпись и дата | Взам. инв. №

Альбом 4

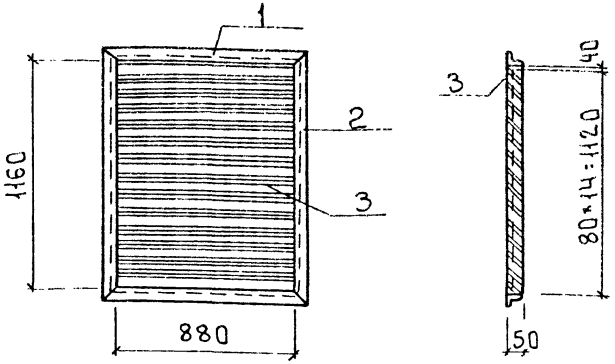

Формат	Зона	Поз.	Обозначение	Наименование	Кол.	Примеч.
				Детали		
Б4		1		Уголок 50×50×5-Б ГОСТ 8509-86 / С245 ГОСТ 27772-88 ℓ=980	2	3.7кг
Б4		2		Уголок 50×50×5-Б ГОСТ 8509-86 / С245 ГОСТ 27772-88 ℓ=1280	2	4.75кг
Б4		3		Полоса 4×50-Б ГОСТ 103-86 / Ст3 кп3-1 ГОСТ 535-68 ℓ=880	14	1.4кг

Привязан

Инв.№

Взам. инв.№ | Подпись и дата | Инв.№ подл.

тп 903-4-167.90 АС.И.18.010.

Решетка

Стадия	Масса	Масшт.
Р	36.5	

Лист 1 | Листов 1

Провер.	Антонова	
Инж. I кат.	Стригина	
Зав. гр.	Антонова	
Гл. конст.	Кузнецов	
Н. контр.	Бабикова	
Нач. отд.	Письман	

Формат А4

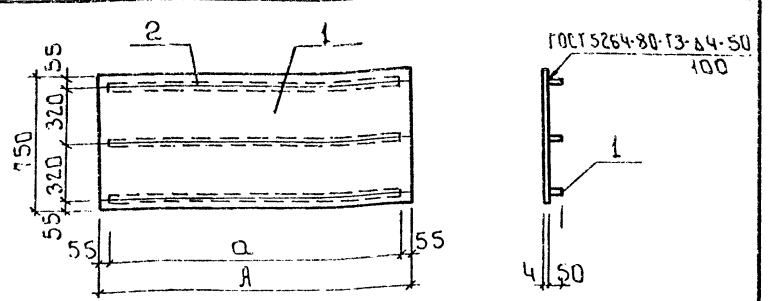

Формат	Зона	Поз.	Обозначение	Наименование	Кол.	Примеч.
				Переменные данные для исполнений		
				тп 903-4-167.90 АС.И.18.020		
				Детали		
Б4		1		Лист ромб. 40×750×1500 / Бст3 кп2 ГОСТ 8568-77*	1	39кг
Б4		2		Полоса 4×50-Б ГОСТ 103-86 / Ст3 кп3-1 ГОСТ 535-88 ℓ=1390	3	2.2кг
				т.п. 903-4-167.90 АС.И.18.020-01		
				Детали		
Б4		1		Лист ромб. 40×750×1300 / Бст3 кп2 ГОСТ 8568-77*	1	33.5кг
Б4		2		Полоса 4×50-Б ГОСТ 103-86 / Ст3 кп3-1 ГОСТ 535-88 ℓ=1190	3	1.87кг

Обозначение	Марка	A	a	Масса кг
тп 903-4-167.90 АС.И.18.020	Щ1	1500	1390	45.6
-01	Щ2	1300	1190	39.1

Привязан

Инв.№

Взам. инв.№ | Подпись и дата | Инв.№ подл.

тп 903-4-167.90 АС.И.18.020

Щит /Щ1; Щ2/

Стадия	Масса	Масшт.
Р	см. табл.	—

Лист | Листов 1

Провер.	Антонова	
Инж. I кат.	Стригина	
Зав. гр.	Антонова	
Гл. констр.	Кузнецов	
Н. контр.	Бабикова	
Нач. отд.	Письман	

24547-04 26

Формат А4

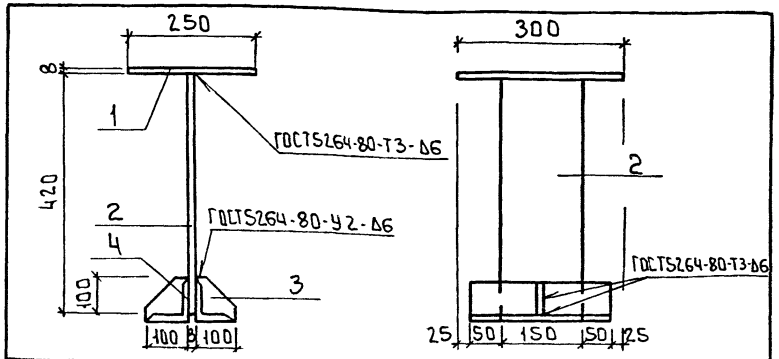

Формат	Зона	Поз.	Обозначение	Наименование	Кол.	Примеч.
				Детали		
Бч		1		Лист 8×250-Б ГОСТ 19903-74 / Ст3кп3-1 ГОСТ 535-88 / Р=300	1	4.71 кг
Бч		2		Полоса 8×150-Б ГОСТ 103-88 / Ст3кп3-1 ГОСТ 535-88 / Р=420	1	4.0 кг
Бч		3		Полоса 8×100-Б ГОСТ 103-76 / Ст3кп3-1 ГОСТ 535-88 / Р=100	2	0.82 кг
Бч		4		Уголок 100×100×8-Б ГОСТ 8509-86 / Ст5 ГОСТ 27772-88 / Р=250	2	3.1 кг

Привязан

Инв.№

Подпись и дата | Взам. инв.№

Провер.	Антонова		
Гл. конст.	Кузнецов		
Н. контр.	Бабикова		
Нач. отд.	Письман		

ТП 903-4-167.90 АС.И.18.030

Изделие закладное /МС1/

Стадия	Масса	Масштаб
Р	16.55	1:50
Лист 1	Листов 1	

ЦНИИЭП инженерного оборудования г. Москва

gost.e-ecolog.ru

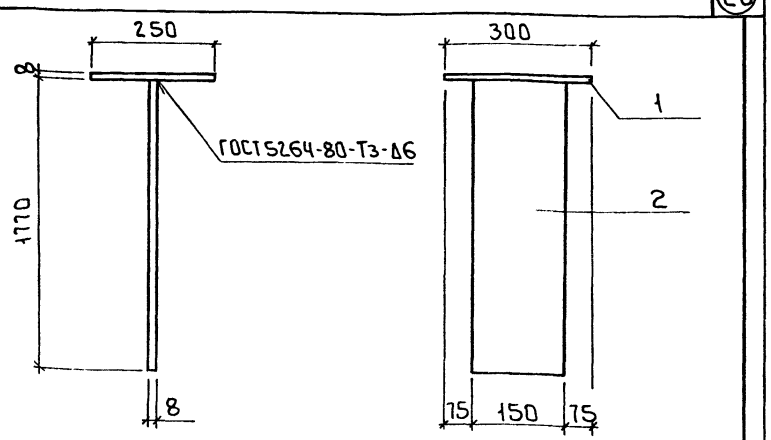

Формат	Зона	Поз.	Обозначение	Наименование	Кол.	Примеч.
				Детали		
Бч		1		Полоса 8×250-Б ГОСТ 19903-74 / Ст5 ГОСТ 27772-88 / Р=300	1	4.71 кг
Бч		2		Полоса 8×150-Б ГОСТ 103-88 / Ст3кп3-1 ГОСТ 535-88 / Р=1770	1	16.2 кг

Привязан

Инв.№

Инв.№ подл. | Подпись и дата | Взам. инв.№

Провер.	Антонова		
Инж. кат.	Григина		
Зав. гр.	Антонова		
Гл. конст.	Кузнецов		
Н. контр.	Бабикова		
Нач. отд.	Письман		

ТП 903-4-167.90 АС.И.18.040.

Изделие закладное /МС2/

Стадия	Масса	Масштаб
Р	20.9	—
Лист 1	Листов 1	

ЦНИИЭП инженерного оборудования г. Москва