Альбом 6

ТРАНСФОРМАТОРНЫЕ ПОДСТАНЦИИ 6-10/0.4 КВ НА ОДИН И ДВА ТРАНСФОРМАТОРА МОЩНОСТЬЮ 160-1000 КВ·А

ЗОНАЛЬНЫЙ ТИПОВОЙ ПРОЕКТ

407-3-476.13.87

ТРАНСФОРМАТОРНЫЕ ПОДСТАНЦИИ ТП-2×160, ТП-2×250, ТП-2×400, ТП-2×630, ТП-2×1000 КВ·А

(ДЛЯ СТРОИТЕЛЬСТВА В БССР)

СТЕНЫ ИЗ ПАНЕЛЕЙ

АЛЬБОМ 6

СОСТАВ ПРОЕКТА

АЛЬБОМ 1	ПЗ	ПОЯСНИТЕЛЬНАЯ ЗАПИСКА
АЛЬБОМ 2	АС	АРХИТЕКТУРНО-СТРОИТЕЛЬНЫЕ РЕШЕНИЯ
АЛЬБОМ 3	Э 1	ЭЛЕКТРООБОРУДОВАНИЕ ТП-2×160, ТП-2×250, ТП-2×400, КВ·А (ИЗ ТП 407-3-480.13.87)
АЛЬБОМ 4	Э-2	ЭЛЕКТРООБОРУДОВАНИЕ ТП-2×630 КВ·А (ИЗ ТП 407-3-480.13.87)
АЛЬБОМ 5	Э-3	ЭЛЕКТРООБОРУДОВАНИЕ ТП-2×1000 КВ·А (ИЗ ТП 407-3-480.13.87)
АЛЬБОМ 6	КЖ	ЖЕЛЕЗОБЕТОННЫЕ ИЗДЕЛИЯ
АЛЬБОМ 7	КМ	МЕТАЛЛИЧЕСКИЕ ИЗДЕЛИЯ
АЛЬБОМ 8	См	СМЕТЫ
АЛЬБОМ 9	ВМ	ВЕДОМОСТИ ПОТРЕБНОСТИ В МАТЕРИАЛАХ

2375-03
3-96

УТВЕРЖДЕН И ВВЕДЕН В ДЕЙСТВИЕ
ГОССТРОЕМ БССР
ПРИКАЗ ОТ 14.12.87Г. №

РАЗРАБОТАН ПРОЕКТНЫМ ИНСТИТУТОМ „БЕЛГОСПРОЕКТ"
ГЛАВНЫЙ ИНЖЕНЕР ИНСТИТУТА ТЕЛЕШ А. М.
ГЛАВНЫЙ ИНЖЕНЕР ПРОЕКТА ГОВОРЕНКОВА Г. В.

Привязан:

gost.e-ecolog.ru

ЦЕНТРАЛЬНЫЙ ИНСТИТУТ
ТИПОВОГО ПРОЕКТИРОВАНИЯ ГОССТРОЯ СССР
МИНСКИЙ ФИЛИАЛ

220600, г.Минск, ул.К.Маркса, 32
Сдано в печать 16.02.[illegible]85г.
Заказ № 39а Тираж 900 экз.
Инв.№ 2375/3

Альбом 6

Ведомость чертежей комплекта КЖ

Лист	Наименование	Стр.	Примечание
	Титульный лист	1	
1	Общие данные (начало)	2	
2	Общие данные (продолжение)	3	
3	Общие данные (окончание)	4	
4	Панель стеновая ПС1	5	
5	Панели стеновые ПС1-2, (ПС1-3)	6	
6	Панель стеновая ПС2	7	
7	Панель стеновая ПС2-2	8	
8	Панель стеновая ПС2-3	9	
9	Панели стеновые ПС3, ПС3-2, ПС3-3(зерк.)	10	
10	Панели стеновые ПС3-4, ПС3-5	11	
11	Панель стеновая ПС4	12	
12	Панели стеновые ПС5, ПС5-5(зерк.)	13	
13	Панель стеновая ПС5-2	14	
14	Панель стеновая ПС5-3	15	
15	Панели стеновые ПС5-4, (ПС5-4А)	16	
16	Панели стеновые ПС6, (ПС6А)	17	
17	Панели стеновые ПС8, ПС8-2 (зерк.)	18	
18	Панели стеновые ПС8-3, ПС8-4(зерк.)	19	
19	Панели стеновые. Опалубочные узлы.	20	
20÷22	Панели стеновые. Арматурные узлы	21-23	
23÷27	Панели стеновые Арматурные изделия	24-28	
28	Панели стеновые ведомость расхода стали на изделие	29	
29	Панели стеновые вариант подъемных петель	30	
30	Панели покрытия ПП1, ПП1-2(зерк.)	31	
31	Панели покрытия ПП2, ПП2-2(зерк.)	32	
32	Панели покрытия ПП3, ПП3-2(зерк.)	33	

Ведомость чертежей комплекта КЖ

Лист	Наименование	Стр.	Примечание
33	Панели покрытия. Опалубочные узлы	34	
34÷36	Панели покрытия. Арматурные изделия	35÷37	
37	Панели покрытия. Ведомость расхода стали	38	
	на изделие. вариант подъемных петель		
38	Панель парапетная ПР1	39	
39	Панель парапетная ПР2	40	
40	Панель парапетная ПР3	41	
41	Панель парапетная ПР4	42	
42	Панель парапетная ПР5	43	
43	Панель парапетная ПР6	44	
44	Панель парапетная ПР7	45	
45	Панель парапетная ПР8	46	
46	Панель парапетная ПР9	47	
47	Панели парапетные. Арматурные изделия	48	
48	Панели парапетные. Ведомость арматурных изделий	49	
49	Панели парапетные ведомость расхода стали		
	на изделие.	50	
50	Панели парапетные вариант подъемных петель	(51)	

Привязан

Инв. №

Гл. архит.	Полозов		06.87
Гл. инж.	Бугаевич		06.87
Гл. техн.	Фейгин		06.87
Нач. ПТМ-2	Тарновский		06.87
Гл. констр.	Потерщук		06.87
ГИП	Сысоев		06.87
ГИП	Говоренкова		06.87
Рук. гр.	Ящук		06.87
Инженер	Писарева		06.87
Н. контр.	Зубрицкая		06.87

407-3-476.13.87-КЖ

Общие данные (начало)

Стадия	Масса	Масштаб
Р		
Лист 1	Листов 51	

БЕЛГИПРОЕКТ г. Минск

2375-03

Инв. № подл. | Подпись и дата | Взам. инв. №

Альбом 6

Общие указания

В данный альбом включены рабочие чертежи панелей стен надземной части, панелей покрытия, перегородочных панелей.

Габариты всех панелей приняты, исходя из возможности их изготовления на действующем оборудовании заводов крупнопанельного домостроения.

Стеновые и перегородочные панели приняты толщиной 120мм высота стеновых панелей-2770 мм, перегородочных -300мм. Панели выполняются из тяжелого бетона В12,5(М150).

Армирование панелей принято сварными каркасами, которые объединяются в пространственный арматурный блок на всю панель отдельными продольными стержнями. Пространственные арматурные блоки собираются в специальных кондукторах и устанавливаются в кассету в собранном виде, включая петлевые выпуски и закладные детали. Все элементы пространственного блока соединяются контактной точечной сваркой. Качество сварки, выполняемой при сборке, должно быть не ниже требований предъявляемых к соединениям по ГОСТ 10922-75

Все технологические уклоны уточняются при разработке спецчастей.

При разработке панелей учтены требования ГОСТа 12504-80 „Панели бетонные и железобетонные для внутренних стен крупнопанельных зданий."

Изготовление стеновых панелей предусмотрено в кассетах.

Распалубка изделий производится при достижении бетоном не менее 70% прочности от проектной марки.

Панели рассчитаны и запроектированы в соответствии со СНиП 2.03.01-84. „Бетонные и железобетонные конструкции" и ВСН 32-77 „Инструкциям по проектированию конструкций панельных жилых зданий

Диаметр подъемных петель принят с учетом подъема панелей специальными траверсами с обязательным вертикальным направлением подъемных стропов.

Панели покрытия приняты сплошными плоскими железобетонными толщиной 120мм из тяжелого бетона В15(М200). Возможно изготовление панелей покрытия из бетона на пористых заполнителях В15(М100) γ=1800кг/м3

Изготовление панелей покрытия предусмотрено в кассетах

Для выемки из кассеты в панелях предусмотрены подъемные петли Диаметр подъемных петель принят с учетом подъема специальными траверсами с вертикальным направлением строп. Для монтажа в горизонтальном положении в панелях предусмотрены специальные монтажные отверстия, совмещенные с раскрывными кольцами.

При разработке чертежей панелей покрытия учтены требования СНиП 2.01.07-85„ Нагрузки и воздействия," СНиП 2.03.01-84„ Бетонные и железобетонные конструкции," ВСН 32-77„ Инструкция по проектированию конструкций панельных жилых зданий."

Изготовление, приемку, транспортировку, хранение и транспортирование панелей производить в соответствии с техническими требованиями ГОСТ 13015-75 „Панели железобетонные сплошные для перекрытий общественных зданий" Проверку прочности, жесткости и трещиностойкости-по ГОСТ 8829-85 монтаж по СНиП III-16-73 „Бетонные и железобетонные конструкции сборные."

Армирование панелей покрытия производится сварными арматурными пространственными блоками, собираемыми в кондукторах из плоских сварных сеток, закладных деталей, петлевых выпусков и фиксаторов со строгим соблюдением проектных размеров.

Арматурные блоки устанавливаются в форму в собранном виде.

Соединение арматурных элементов в блок производится контактной электросваркой в соответствии с ГОСТ 10922-75 и СН 393-78.

Сварные арматурные изделия и закладные детали должны удовлетворять требованиям ГОСТ 10922-75.

В целях экономии арматурной стали арматурные сетки выполняются с обрывом отдельных стержней (через один) в приопорной зоне панелей

Бетонирование панелей допускается производить только после составления акта на скрытые работы по установке пространственного блока

Привязан:

Инв. № подл. | Подпись и дата | Взам. инв. №

ГИП КМ			87
Гл. конструктор	Потоцкий		87
Гл. инж. проекта	Волкова		87
Гл. специалист	Пилипенко		87
Н. контр.			87

407-3-476.13.87-КЖ

Общие данные (продолжение)

Стадия	Масса	Масштаб
Р		
Лист 2	Листов	

БЕЛГОСПРОЕКТ г.Минск

2375-03

Альбом 6

Распалубка изделий производится при достижении бетоном прочности не менее 70% от проектной марки.

Панели рассчитаны как опертые по контуру

Опирание панелей покрытий на стены должны быть не менее 50 мм.

Технические требования, предъявляемые при приемке панелей

1. Отклонение от проектных размеров панелей не должны превышать (8 мм):
   - по длине ±8 мм
   - по ширине ±5 мм
   - по толщине ±5 мм

   По смещению закладных деталей
   - в плоскости панели 10 мм
   - из плоскости панели 3 мм

Размеры закладных деталей могут иметь отклонения от проектных не более +5 мм

2. Нижняя (потолочная) поверхность панелей покрытия и боковые грани стеновых панелей должны быть подготовлены под окраску. На этих поверхностях не допускаются местные наплывы, жировые и ржавые пятна, раковины и открытые воздушные поры.

3. В панелях не допускаются следующие дефекты внешнего вида:
   - а) непрямолинейность поверхностей и боковых граней более 3 мм на длине 2 м;
   - б) околы бетона по боковым граням панелей глубиной более 10 мм длиной более 50 мм на длине 1 м;
   - в) трещины, за исключением местных усадочных поверхностных, шириной более 0,1 мм
   - г) обнажение арматуры;
   - д) наплывы, раковины более 4 мм.

4. Открытые поверхности стальных закладных деталей должны быть очищены от наплывов бетона. Стальные закладные детали, выпуски арматуры должны иметь антикоррозийное покрытие в соответствии с требованиями СНиП 2 03 11-85 (оцинковать способом металлизации слоем 15 мкм)

5. На лицевой стороне поверхности каждой панели должны быть нанесены несмываемой краской:
   - а) товарный знак предприятия-изготовителя,
   - б) марка панели;
   - в) дата изготовления;
   - г) штамп отдела технического контроля;
   - д) масса изделия;
   - е) качество панелей должно отвечать требованиям ГОСТ 13015.3-81.

Технические требования, предъявляемые при хранении и транспортировке панелей.

1. Хранение и транспортировка стеновых панелей должны выполняться в соответствии с требованиями ГОСТ 12504-80 со следующими дополнениями:
   - а) при подъеме панелей надлежит применять самобалансирующие траверсы, обеспечивающие вертикальное положение панели.
   - б) строповку панелей производить за строповочные петли П, расположенные по верхней грани панелей.
2. Панели покрытия следует хранить в вертикальном положении, рассортированными по маркам, в специальных кассетах в соответствии с ГОСТ 13015.4-84.
3. Транспортировку изделий следует производить в вертикальном положении на специально оборудованных панелевозах в соответствии с требованиями ГОСТ 13015.4-84.
4. Погрузочно-разгрузочные работы, транспортирование и складирование панелей должны производиться с соблюдением мер, исключающих возможность их повреждения.

Допускается закладные детали в стеновых панелях, расположенные на плоскости панелей и предназначенные для навески оборудования (массой не более 150 кг), выполнять с помощью пристрелки. Это позволит сократить номенклатуру стеновых панелей на 9 марок.

Нач. РКМ-2	Гарновский		06.87	407-3-476.13.87-КЖ			
Гл. констр.	Потерщук		06.87	Общие данные (окончание)	Стадия	Масса	Масштаб
Гап	Сысоев		06.87		Р		
Гип	Говоренкова		06.87		Лист 3	Листов	
Рук. груп.	Ящук		06.87		БЕЛГОСПРОЕКТ г. Минск		
Н. контр.	Зубрицкая		06.87				

Привязан:

Инв. №

Инв. № подл. | Подпись и дата | Взам. инв. №

2375-05

Альбом 6

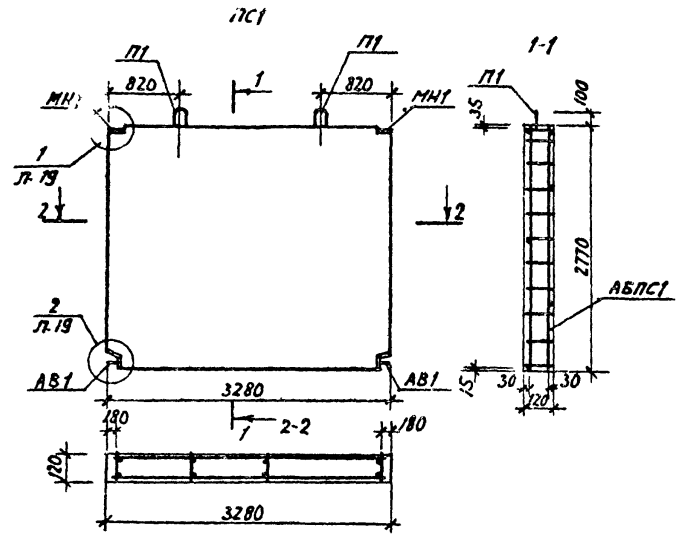

Поз.	Марка	Зона	Поз.	Обозначение	Наименование	Кол.	Примеч.
					Документация		
					Технические требования к изготовлению сборных железобетонных изделий		
А3					АБПС1		
					Сборочные единицы		
Б4				Л. 25	Каркас КР1	4	3.36 кг
Б4				Л. 25	Каркас КР2	1	0.96 кг
Б4				Л. 23	Отдельный стержень ОС1	16	0.20 кг
Б4				Л. 23	Отдельный стержень ОС2	4	1.72 кг
Б4				Л. 26	Петля П1	2	1.98 кг
Б4				Л. 27	Изделие закладное МН1	2	1.68 кг
Б4				Л. 27	Выпуск анкерный АВ1	2	1.96 кг
Б4				Л. 23	Выпуск анкерный АВ2	4	0.20 кг
					Итого:		Нат. 1.06 кг / Прив. 15.28 кг
					Материалы		
					Бетон В12.5(М150) F75 γ=2400 кг/м³		1.090 м³

Инв. № подл. | Подпись и дата | Взам. инв. №

Привязан:

Инв. №

Нач. АКМ 2	Тарновский		06.87
Гл. констр.	Потерчук		06.87
ГАП	Сысоев		06.87
ГИП	Гоберенков		06.87
Рук. гр.	Ящук		06.87
Инженер	Писарева		06.87
Н. контр.	Зубрилкая		06.87

407-3-476.13.87-КЖ

Панель стеновая ПС1

Стадия	Масса	Масштаб
Р	2725 кг	
Лист 4	Листов	

БЕЛГОСПРОЕКТ г. Минск

8378-13

Альбом 6

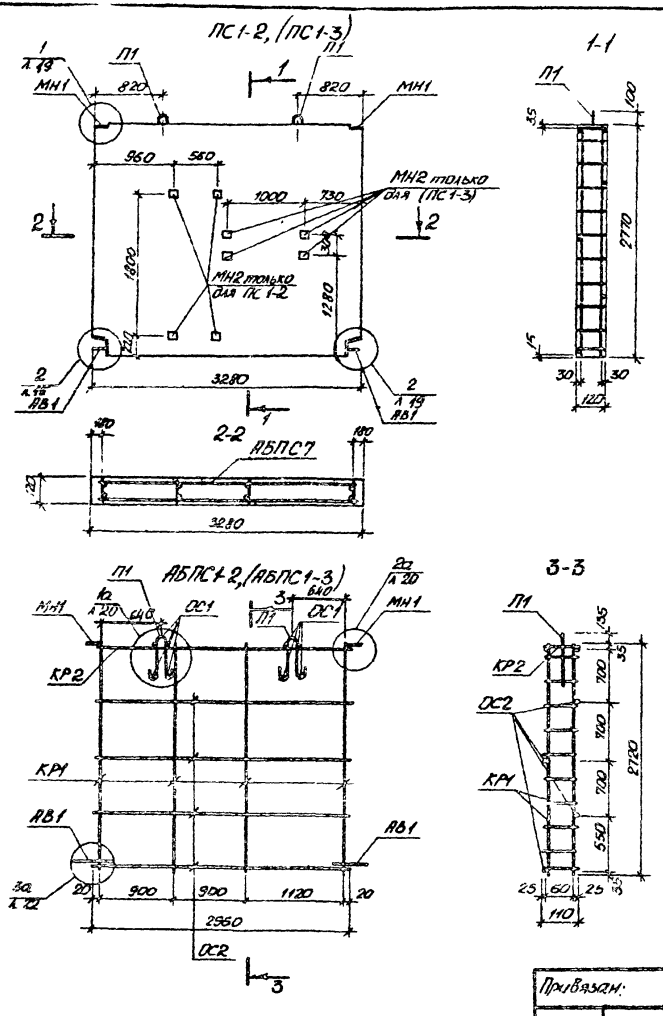

Формат	Зона	Позиц.	Обозначение	Наименование	Кол.	Примечание
				Документация		
				Технические требования к изготовлению сборных железобетонных изделий		
А3				АБПС1-2, (АБПС1-3)		
				Сборочные единицы		
64			л.25	Каркас КР1	4	3,36кг
64			л.25	Каркас КР2	1	0,96кг
64			л.23	Отдельный стержень ОС1	10	0,20кг
64			л.23	Отдельный стержень ОС2	4	1,72к
64			л.26	Петля П1	2	1,98кг
64			л.27	Изделие закладное МН1	2	1.68кг
64			л.27	Изделие закл. МН2 / Изделие закл. (МН2)	4 / (4)	3,24кг / (3,24кг)
64			л.27	Выпуск анкерный АВ1	2	1,96кг
64			л.23	Выпуск анкерный АВ2	4	0,20кг
				Итого.	нат.	15,30кг (15,30кг)
					прив.	18,81кг (18,81кг)
				Материалы		
				Бетон В12,5(М150)F75γ=2400 кг/м³		1,090м³

Показатели в скобках даны для панели ПС1-3

Нач. АКМ-2	Карновский		06.87
Гл. контр.	Потерщик		06.87
ГАП	Сысоев		06.87
ГИП	Говоренкова		06.87
Рук. гр.	Ящук		06.87
Инженер	Плеерева		06.87
Н. контр.	Зубрицкая		06.87

Привязан:

Инв. №

407-3-476.13.87-КЖ

Панели стеновые ПС1-2, (ПС1-3)

Стадия	Масс.	Масштаб
Р	2725кг	

Лист 5 | Листов

БЕЛГОСПРОЕКТ г. Минск

2375-03

Инв. № подл. | Подпись и дата | Взам. инв. №

Альбом 6

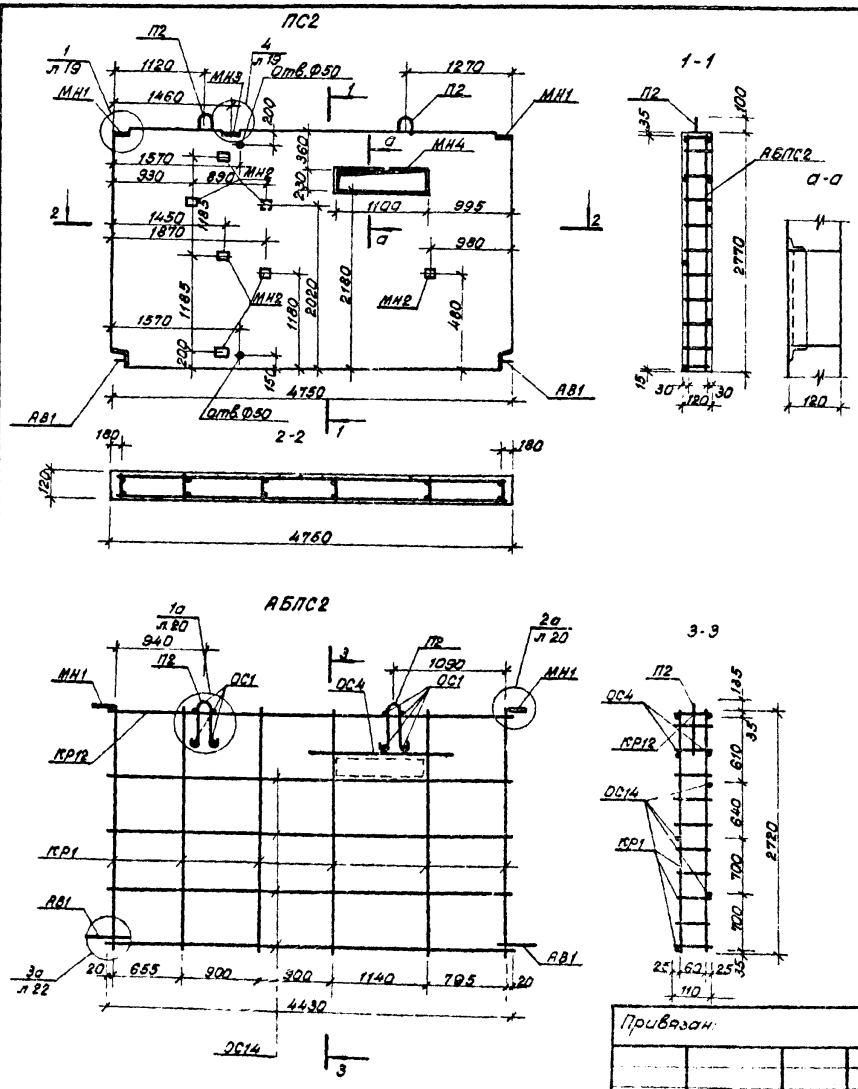

Формат	Зона	Поз.	Обозначение	Наименование	Кол.	Примечан.
				Документация		
				Технические требования к изготовлению сборных железобетонных изделий		
А3				АБПС2		
				Сборочные единицы		
Б4			л.25	Каркас КР1	6	5,04 кг
Б4			л.25	Каркас КР12	1	1,45 кг
Б4			л.23	Отдельный стержень ОС1	10	0,20 кг
Б4			л.24	Отдельный стержень ОС14	4	2,56 кг
Б4			л.23	Отдельный стержень ОС4	2	0,46 кг
Б4			л.24	Петля П2	2	3,18 кг
Б4			л.27	Изделие закладное МН1	2	1,68 кг
Б4			л.27	Изделие закладное МН2	1	5,67 кг
Б4			л.27	Изделие закладное МН3	1	0,60 кг
Б4			л.27	Изделие закладное МН4	1	8,69 кг
Б4			л.27	Выпуск анкерный АВ1	2	1,96 кг
Б4			л.23	Выпуск анкерный АВ2	4	0,20 кг
				Итого	кат. / прив.	31,69 кг / 37,59 кг
				Материалы		
				Бетон В 7,5 (М 150) F 75 γ=2400 кг/м³		1,549 м³

Привязан:

Инв. N

Нач. АКМ-2	Горновский		06.87
Гл. констр.	Потерицук		06.87
Гл.	Сысоев		06.87
Гл.	Говоренкова		06.87
Рук. арх.	Ящук		06.87
Инженер	Писарева		06.87
Н. контр.	Зубрицкая		06.87

407-3-476.13.87-КЖ

Панель стеновая ПС2.

Стадия	Масса	Масштаб
Р	3875 кг	

Лист 6 | Листов

БЕЛГОСПРОЕКТ г. Минск

Инв. N т. | Подпись и дата | Взам. инв. N

2375-0?

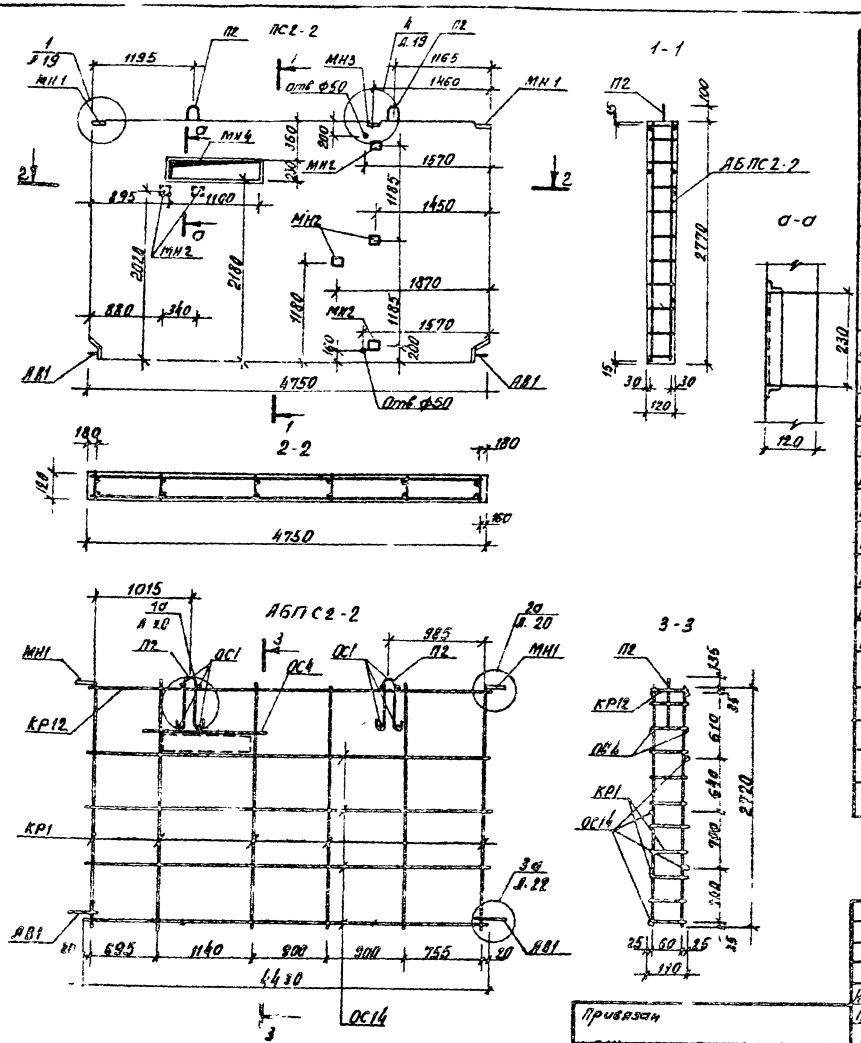

Формат	Зона	Поз	Обозначение	Наименование	Кол.	Примечан
				Документация		
				Технические требования к изготовлению сборных железобетонных изделий		
А3				АБПС2-2		
				Сборочные единицы		
Б4			Л. 25	Каркас КР1	6	5.04 кг
Б4			Л. 25	Каркас КР12	1	1.45 кг
Б4			Л. 23	Отдельный стержень ОС1	10	0.20 кг
Б4			Л. 23	Отдельный стержень ОС4	2	0.46 кг
Б4			Л. 24	Отдельный стержень ОС14	4	2.56 кг
Б4			Л. 24	Петля П2	2	3.18 кг
Б4			Л. 27	Изделие закладное МН1	2	1.68 кг
Б4			Л. 27	Изделие закладное МН2	6	4.86 кг
Б4			Л. 27	Изделие закладное МН3	1	0.60 кг
Б4			Л. 27	Изделие закладное МН4	1	8.69 кг
Б4			Л. 23	Выпуск анкерный АВ2	4	0.20 кг
			Л. 27	Выпуск анкерный АВ1	2	1.95 кг
				Итого	нат. / прив.	30.68 кг / 36.52 кг
				Материалы		
				Бетон В12.5 (М150) Е 75 γ=2400 кг/м³		1.549 м³

Привязан

Инв. №

Нач. ЛКП-7	Тарновский		05.87
Гл. констр.	Потерщук		05.87
ГАП	Сысоев		05.87
ГИП	Гоберенкова		05.87
Рук. гр.	Янчук		05.87
Инженер	Пахарева		05.87
Н. контр.	Зубрицкая		05.87

407-3-476.13.87-КЖ

Панель стеновая ПС2-2.

Стадия	Масса	Масштаб
Р	3875 кг.	

Лист 7 Листов

БЕЛГОСПРОЕКТ г. Минск

2375-03

Альбом 6

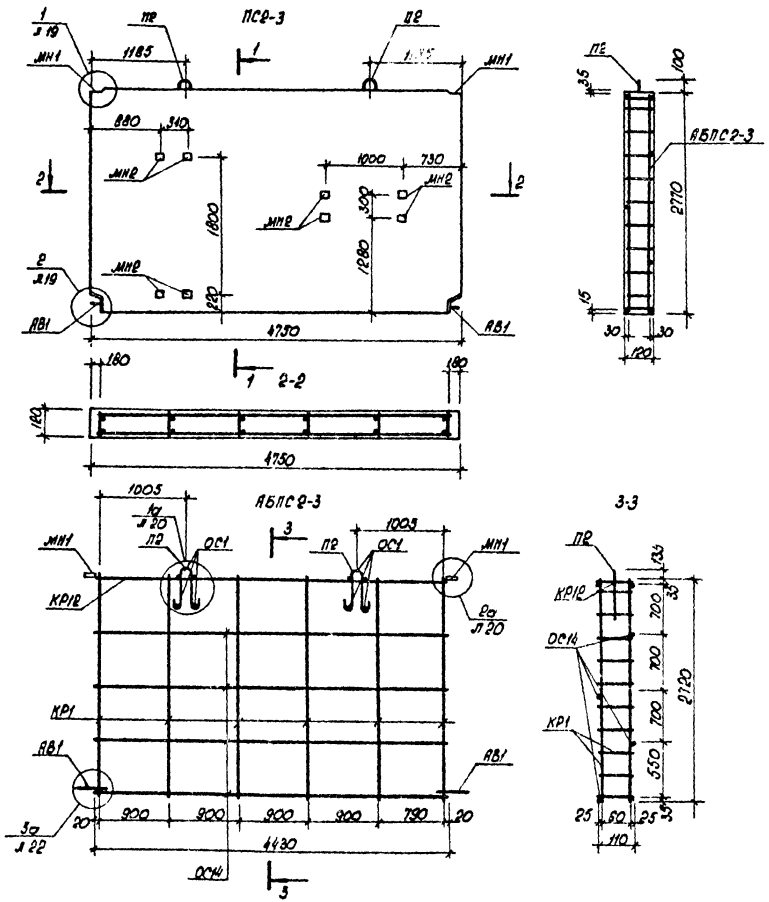

Формат	Зона	Поз	Обозначение	Наименование	Кол.	Примечание
				Документация		
				Технические требования		
				к изготовлению сборных		
				железобетонных изделий		
А3				АБПС 2-3		
				Сборочные единицы		
Б4			л. 25	Каркас КР1	6	5.04кг
Б4			л. 25	Каркас КР12	1	1,45кг
Б4			л. 23	Отдельный стержень ОС1	10	0,20кг
Б4			л. 24	Отдельный стержень ОС14	4	2,56кг
Б4			л. 24	Петля П2	2	3.18кг
Б4			л. 27	Изделие закладное МН1	2	1.68кг
Б4			л. 27	Изделие закладное МН2	8	6,48кг
Б4			л. 27	Выпуск анкерный АВ1	2	1.96кг
Б4			л. 23	Выпуск анкерный АВ2	4	0,20кг
				Итого	нат. / прив.	22,75кг / 22,95кг
				Материалы		
				Бетон В12,5 (М150) F75 γ=2400 кг/м³		1,579 м³

Нач. ЕИМ2	Тарнов[illegible]		06.87
Гл. конст.	Лотерщук		06.87
ГАП	[illegible]		06.87
ГИП	[illegible]оренкова		06.87
Рук. гр.	Ящук		06.87
Инженер	Лисарева		06.87
Н. контр.	Зубрицкая		06.87

407-3-476.13.87-КЖ

Панель стеновая ПС 2-3

Стадия	Масса	Масштаб
Р	3950кг	

Лист 8 | Листов

БЕЛГОСПРОЕКТ г. Минск

Привязан:

Инв. №

Инв. № подл. | Подпись и дата | Взам. инв. №

2375-03

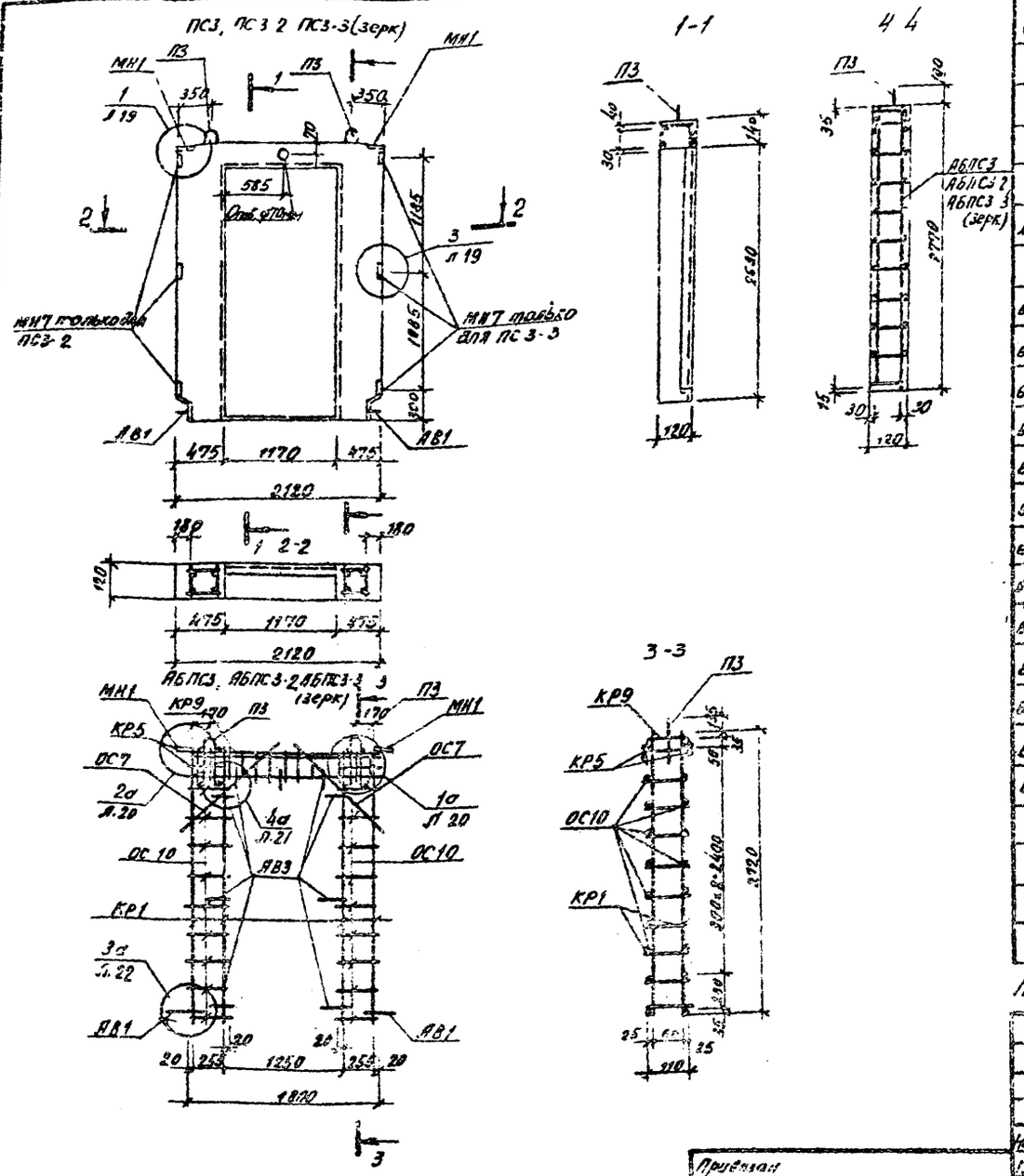

Формат	Зона	Поз	Обозначение	Наименование	Кол	Примечан.
				Документация		
				Технические требования к изготовлению сборных железобетонных изделий АБПС3, (АБПС3-2, АБПС3-3(зерк)		
				Сборочные единицы		
Б4			Л. 25	Каркас КР1	4	3,36 кг
Б4			Л. 23	Каркас КР5	2	3,08 кг
Б4			Л. 25	Каркас КР9	1	0,59 кг
Б4			Л. 23	Отдельный стержень ОС1	10	0,20 кг
Б4			Л. 24	Отдельный стержень ОС7	4	0,68 кг
Б4			Л. 24	Отдельный стержень ОС10	40	1,60 кг
Б4			Л. 26	Петля П3	2	1,22 кг
Б4			Л. 27	Изделие закладное МН1	2	1,68 кг
Б4			Л. 27	Выпуск анкерный АВ1	2	1,90 кг
Б4			Л. 23	Выпуск анкерный АВ2	4	0,20 кг
Б4			Л. 24	Выпуск анкерный АВ3	9	2,79 кг
Б4			Л. 25	Изделие закладное (МН7)	(3)	(1,86 кг)
Б4				Итого:	Нет / прибл.	17,36 кг (19,22) / 22,59 (24,55)
				Материалы		
				Бетон В12,5 (М150) F75 γ = 2400 кг/м³		0,335 м³

Показатели в скобках даны для панелей ПС3-2, ПС3-3 (зеркально)

1. Панель изготавливается с дверной коробкой
2. На чертеже дан вид панели с внутренней стороны.

Нач. АКМ-2	Харновский		06.87
Гл. конструк.	Потерщик		06.87
ГАП	Сысоев		06.87
ГИП	Говоренкова		06.87
Рук. гр.	Ящук		06.87
Инженер	Писарева		06.87
Н. контр.	Зубрикова		06.87

407-3-476.13.87-КЖ

Панели стеновые ПС3, ПС3-2, ПС3-3(зерк)

Стадия	Масса	Масштаб
Р	840 кг	

Лист 9 | Листов

БЕЛГОСПРОЕКТ г. Минск

2375-03

Инв. № подл. | Подпись и дата | Взам. инв. №

Привязан

Инв. №

Альбом 6

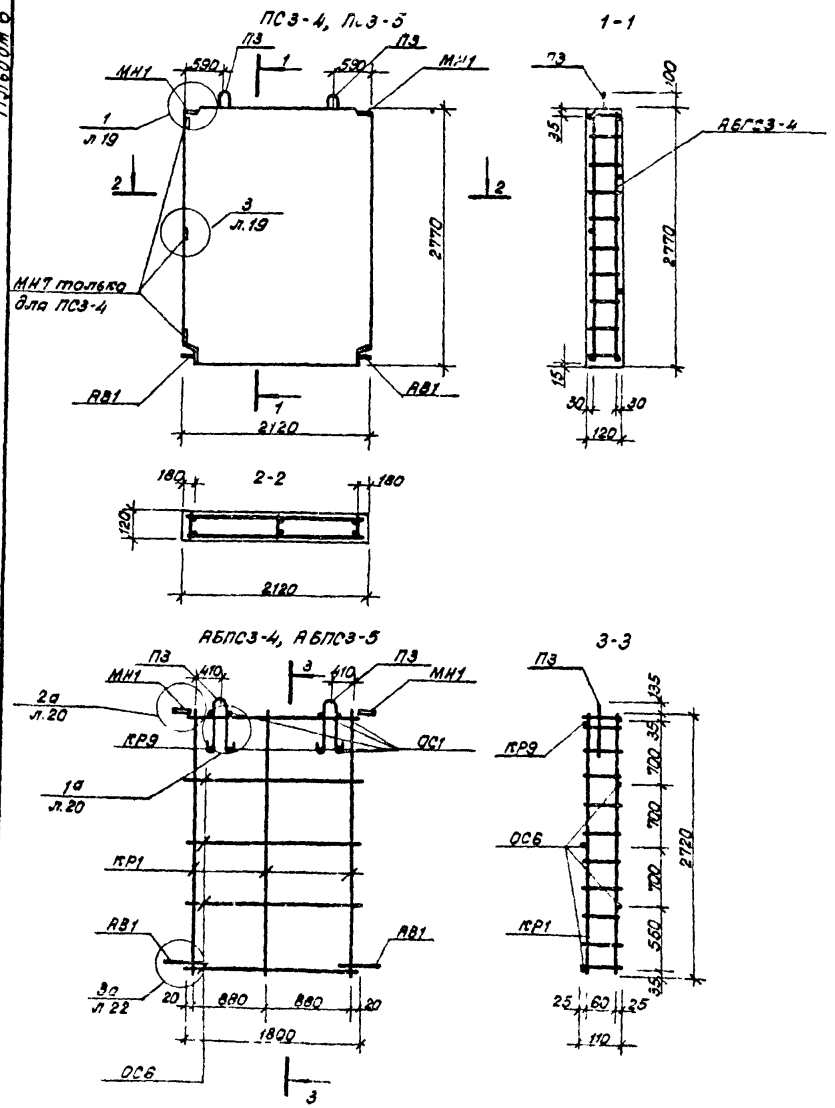

Формат	Зона	Поз.	Обозначение	Наименование	Кол	Примеч
				Документация		
				Технические требования к изготовлению сборных железобетонных изделий.		
А3				АБПС3-4, АБПС3-5		
				Сборочные единицы		
БЧ			л.25	Каркас КР1	3	2,52кг
БЧ			л.25	Каркас КР9	1	0,59кг
БЧ			л.23	Отд. стержень ОС1	10	0,20кг
БЧ			л.26	Отд. стержень ОС6	4	1,04кг
БЧ			л.26	Петля П3	2	1,22кг
БЧ			л.27	Изделие закладное МН1	2	1,68кг
БЧ			л.26	Изделие закладное (МН7)	(3)	(1,86кг)
			л.26	Выпуск анкерный 1а2	4	0,20кг
			л.27	Выпуск анкерный RB1	2	1,96кг
				Итого:	нат./прив.	14,27кг / 13,70 / 11,74кг
				Материалы		
				Бетон В12,5(М150)F75 γ=2400кг/м³		0,705м³

Показатели в скобках даны для панели ПС3-4.

Нач. АПИР	Трокавский		08.87
Гл. констр.	Гоперщук		06.87
Гап.	Сысоев		06.87
Гип.	Гоберенкова		06.87
Рук. груп.	Ящук		06.87
Инженер	Радкевич		06.87
Н. контр.	Забрижак		06.87

407-3-476.13.87-КЖ

Панели стеновые ПС3-4, ПС3-5.

Стадия	Масса	Масштаб
Р	1765	
Лист 10	Листов	

БЕЛГОСПРОЕКТ г.Минск

2375-03

Инв. № подл. | Подпись и дата | Взам. инв. №

Альбом 6

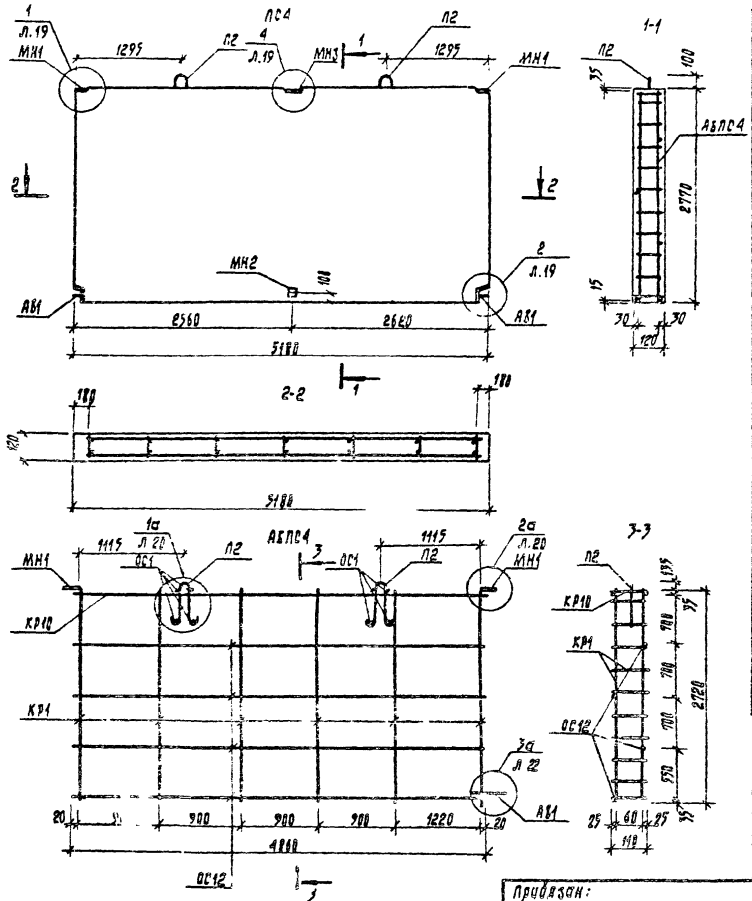

Формат	Зона	Поз	Обозначение	Наименование	Кол.	Примечание
				Документация		
				технические требования		
				к изготовлению сборных		
				железобетонных изделий		
А3				АБПС4		
				Сборочные единицы		
Б4			Л 25	Каркас КР1	6	5,04 кг
Б4			Л 25	Каркас КР10	1	1,59 кг
Б4			Л 23	Отдельный стержень ОС1	10	0,20 кг
Б4			Л 24	Отдельный стержень ОС12	4	2,80 кг
Б4			Л 24	Петля П2	2	3,18 кг
Б4			Л.27	Изделие закладное МН1	2	1,68 кг
Б4			Л.27	Изделие закладное МН2	1	0,81 кг
Б4			Л.27	Изделие закладное МН3	1	0,60 кг
Б4			Л.27	Выпуск анкерный АВ1	2	1,96 кг
Б4			Л.23	Выпуск анкерный ПС2	4	0,20 кг
				Итого:	Нат/Приб	18,06 кг / 22,99 кг
				Материалы		
				Бетон В12,5(М150) F75 γ=2400 кг/м³		1,722 м³

Привязан:

Инв. №:

Нач. АКМ-2	Тарновский		06.87
Гл. конструк.	Пагорский		06.87
ГАП	Сыроев		06.87
ГИП	Говоренкова		06.87
Рук. гр.	Ящук		06.87
Инженер	Лисарева		06.87
Н. контр.	Зубрицкая		06.87

427-3-476.13.87-КЖ

Панель стеновая ПС4

Стадия	Масса	Масштаб
Р	4305 кг	

Лист 11 | Листов

БЕЛГОСПРОЕКТ г. Минск

Инв. № подл. | Подпись и дата | Взамен инв. №

2375-03

Альбом 6

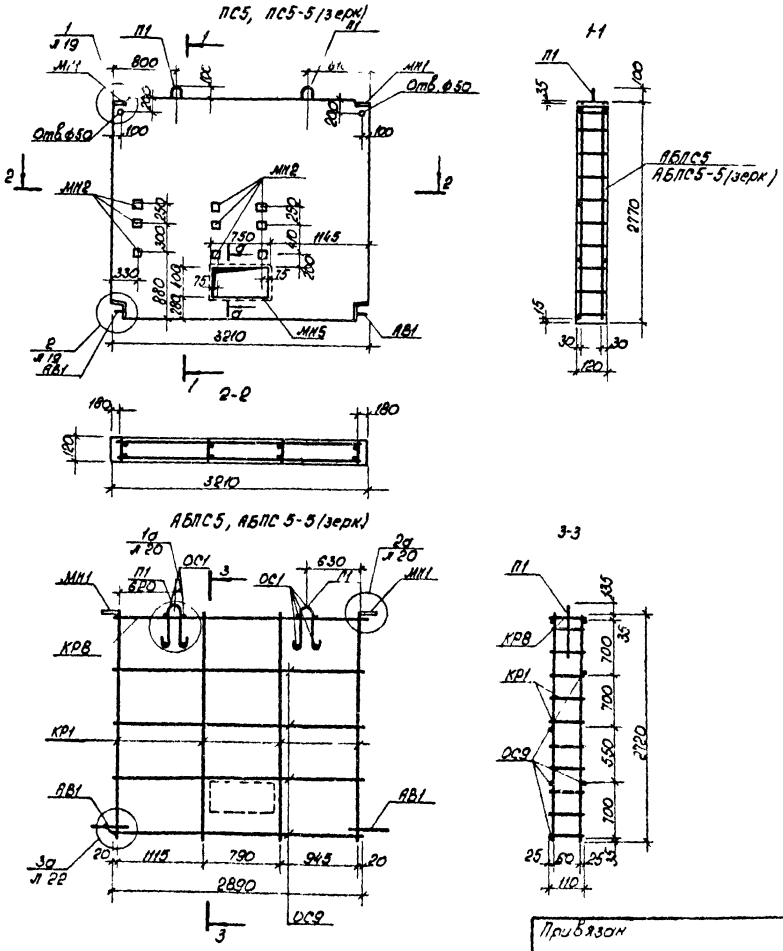

Формат	Зона	Поз	Обозначение	Наименование	Кол.	Примечание
				Документация		
				Технические требования		
				к изготовлению сборных		
				железобетонных изделий		
А3				АБПС		
				Сборочные единицы		
Б4			л.25	Каркас КР1	4	3.36кг
Б4			л.23	Каркас КР8	1	0.94кг
Б4			л.23	Отдельный стержень ОС1	10	0.20кг
Б4			л.24	Отдельный стержень ОС9	5	2.10кг
Б4			л.26	Петля П1	2	1.98кг
Б4			л.27	Изделие закладное МН1	2	1.68кг
Б4			л.27	Изделие закладное МН2	9	7.29кг
Б4			л.26	Изделие закладное МН5	1	7.82кг
Б4			л.27	Выпуск анкерный АВ1	2	1.96кг
Б4			л.23	Выпуск анкерный АВ2	4	0.20кг
				Итого	Нат / Прив	27.53кг / 31.88кг
				Материалы		
				Бетон В12,5(М150)F75 γ=2400 кг/м³		1.031 м³

Сечение а-а см лист 6

Привязан

Инв. №

Нач. АКМ 2	Торновский		06.87
Гл. констр.	Потерщук		06.87
ГАП	Сысоев		06.87
ГИП	Говоренкова		06.87
Рук. гр.	Ящук		06.87
Инжен.	Писарева		06.87
Н. контр.	Зубрицкая		06.87

407-3-476.13.87-КЖ

Панели стеновые ПС5 ПС5-5 (зерк.)

Стадия	Масса	Масштаб
Р	2580кг	

Лист 12 Листов

БЕЛГОСПРОЕКТ г. Минск

Инв. № подл. | Подпись и дата | Взам. инв. №

2375-03

Альбом 6

ПС5-2

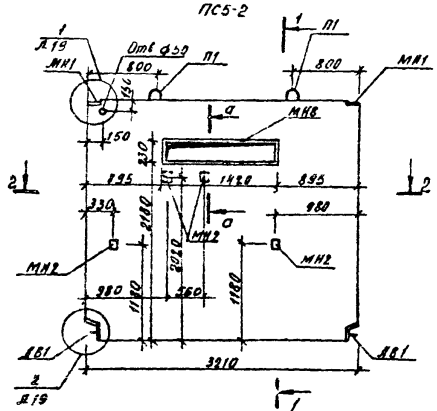

1-1

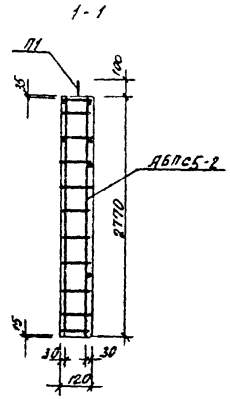

2-2

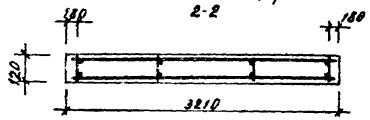

АБПС5-2

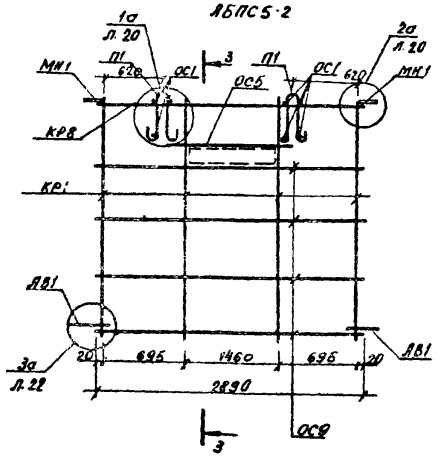

3-3

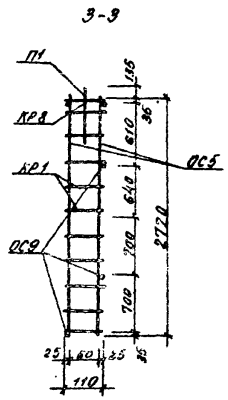

Формат	Зона	Поз	Обозначение	Наименование	Кол.	Примечание
				Документация		
				технические требования		
				к изготовлению сборных		
				железобетонных изделий		
А3				АБПС5-2		
				Сборочные единицы		
Б4			Л.25	Каркас КР1	4	3,36 кг
Б4			Л.23	Каркас КР8	1	2,94 кг
Б4			Л.23	Отдельный стержень ОС1	10	6,20 кг
Б4			Л.27	Отдельный стержень ОС5	2	0,86 кг
Б4			Л.24	Отдельный стержень ОС9	4	1,68 кг
Б4			Л.26	Петля П1	2	1,98 кг
Б4			Л.27	Изделие закладное МН1	2	1,68 кг
Б4			Л.27	Изделие закладное МН2	4	3,24 кг
Б4			Л.27	Изделие закладное МН8	1	10,24 кг
Б4			Л.27	Выпуск анкерный АВ1	2	1,96 кг
Б4			Л.23	Выпуск анкерный АВ2	4	0,20 кг
				Итого	нетто / брутто	26,34 кг / 30,50 кг
				Материалы		
				Бетон В12,5(М150) F75 ρ=2400 кг/м³		1,037 м³

Сечение а-а см. лист 6

Привязан

Инв. №

Нач. Арх. гр.	Гарнавский		06.87
Гл. констр.	Потерщук		06.87
ГАП	Сысоев		06.87
ГИП	Говоренкова		06.87
Рук. гр.	Яцык		06.87
Инженер	Лисаева		06.87
Н. контр.	Зубрицкая		06.87

407-3-476.13.87-КЖ

Панель стеновая ПС5-2

Стадия	Масса	Масштаб
Р	2595кг	
Лист 13	Листов	

БЕЛГОСПРОЕКТ г. Минск

2375-03

Инв. № подл. | Подпись и дата | Взам. инв. №

Альбом 6

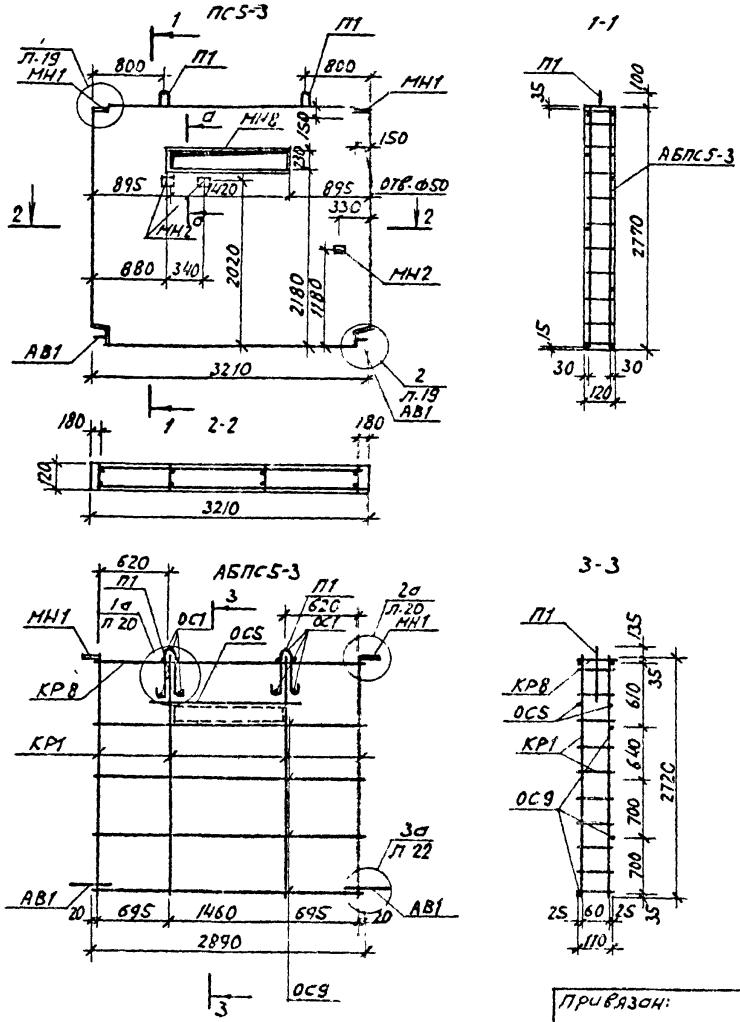

Формат	Зона	Поз	Обозначение	Наименование	Кол.	Примечан.
				Документация		
				Технические требования		
				к изготовлению сборных		
				железобетонных изделий		
А3				АБПС5-3		
				Сборочные единицы		
Б4			Л.25	Каркас КР1	4	3.36 кг
Б4			Л.23	Каркас КР8	1	0.94 кг
Б4			Л.23	Отдельный стержень ОС1	10	0.2 кг
Б4			Л.27	Отдельный стержень ОС5	2	0.86 кг
Б4			Л.24	Отдельный стержень ОС9	4	1.68 кг
Б4			Л.26	Петля П1	2	1.98 кг
Б4			Л.27	Изделия закладное МН1	2	1.68 кг
Б4			Л.27	Изделие закладное МН2	3	2.43 кг
Б4			Л.27	Изделие закладное МН8	1	10.24 кг
Б4			Л.27	Выпуск анкерный АВ1	2	1.96 кг
Б4			Л.23	Выпуск анкерный АВ2	4	0.20 кг
				Итого	Нат./Прив.	25.53 кг / 29.62 кг
				Материалы		
				Бетон В12.5/М150/F75 γ: 2400 кг/м³		1.037 м³

Сечение а-а см. лист 6

Нач.АКМ2	Тарновский		06.87
Гл.Констр.	Лотерщук		06.87
ГАП	Сысоев		06.87
ГИП	Говоренкова		06.87
Рук.гр.	Яшук		06.87
Инженер	Писарева		06.87
Н.контр.	Зубрицкая		06.87

Привязан:

Инв. № подл. | Подпись и дата | Взам. инв. №

407-3-476.13.87-КЖ

Панель стеновая ПС5-3

Стадия	Масса	Масштаб
Р	2595 кг	

Лист 14 | Листов

БЕЛГОСПРОЕКТ г. Минск

2375-03

Альбом 6

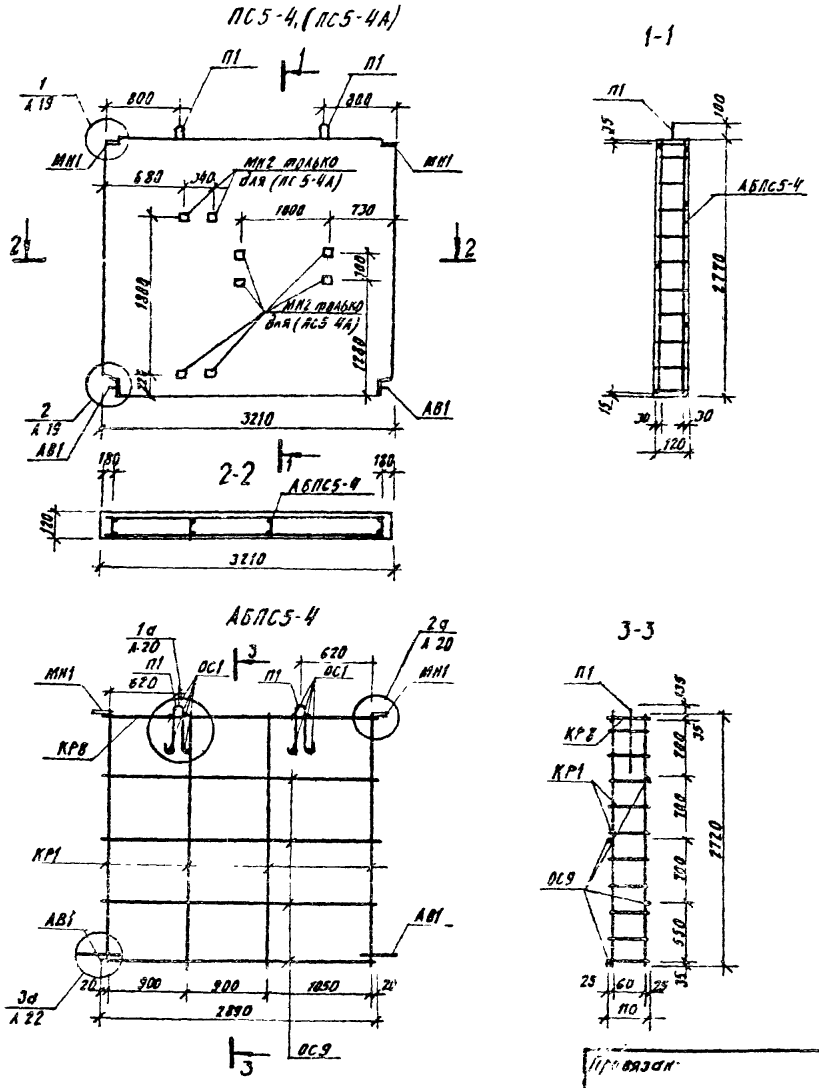

Формат	Зона	Поз	Обозначение	Наименование	Кол.	Примечание
				Документация		
				Технические требования		
				к изготовлению сборных		
				железобетонных изделий		
А3				АБПС5-4		
				Сборочные единицы		
Б4			Л.25	Каркас КР1	4	3,36 кг
Б4			Л.23	Каркас КР8	1	0,94 кг
Б4			Л.23	Отдельный стержень ОС1	10	0,20 кг
Б4			Л.24	Отдельный стержень ОС1	4	1,68 кг
Б4			Л.26	Отдельный стержень ОС9	4	1,98 кг.
Б4			Л.27 / Л.27	Изделие заклад. МН1 / Изд. закладн. (МН2)	2 / (8)	1,68 кг / (16,48 кг)
Б4			Л.27	Выпуск анкерный АВ1	2	1,96 кг.
Б4			Л.23	Выпуск анкерный АВ2	4	0,20 кг.
				Итого	нат.	12,00 кг. (18,48 кг)
					прав.	15,19 кг (22,24 кг)
				Материалы		
				Бетон В12,5(М150)F75 γ=2400 кг/м³		1,067 м³

Показатели в скобках даны для панели ПС5-4А.

Нач. АКМ-2	Тарновский		06.87
Гл. констр.	Петерцук		06.87
ГАП	Сысоев		06.87
ГИП	Гаворенкова		06.87
Рук. груп.	Яцук		06.87
Инженер	Писарева		06.87
Н. контр.	Зубрицкая		06.87

Привязан.

Инв. №

407-3-476.13.87-КЖ

Панели стеновые ПС5-4. (ПС5-4А).

Стадия	Масса	Масштаб
Р	2670 кг	

Лист 15 | Листов

БЕЛГОСПРОЕКТ г. Минск.

2375-03

Инв. № подл. | Подпись и дата | Взам. инв. №

Альбом 6

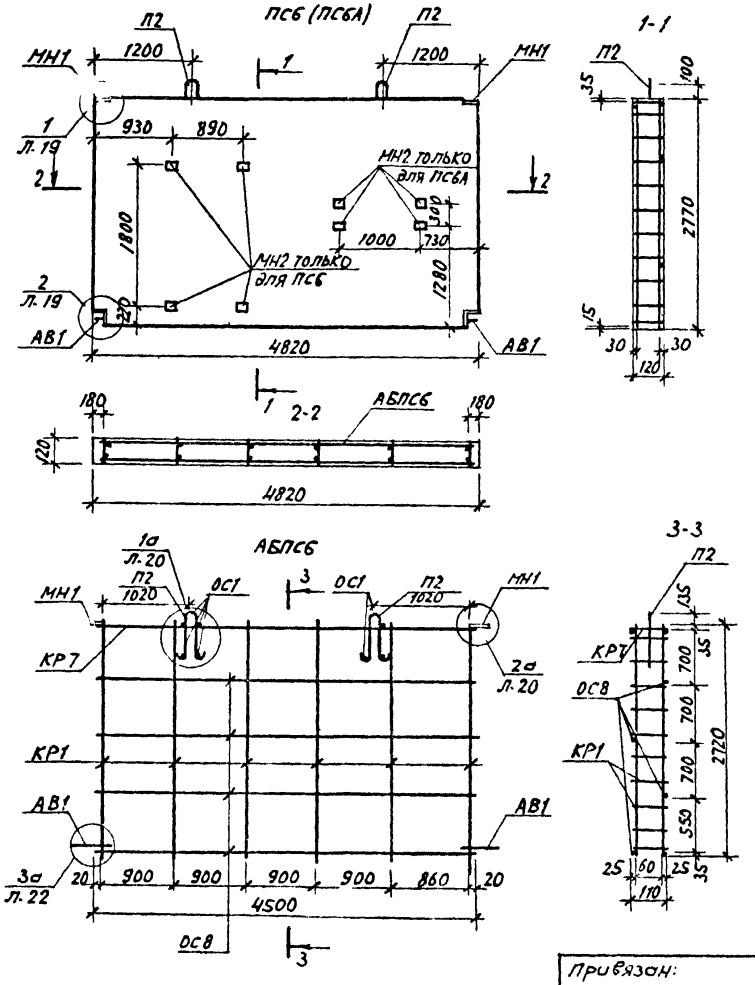

Формат	Зона	Поз	Обозначение	Наименование	Кол.	Примеч.
				Документация		
				технические требования		
				к изготовлению сборных		
				железобетонных изделий		
А3				АБПС6		
				Сборочные единицы		
Б4			Л. 25	Каркас КР1	6	5.04 кг
Б4			Л. 23	Каркас КР7	1	1.48 кг
Б4			Л. 23	Отдельный стержень ОС1	10	0.20 кг
Б4			Л. 24	Отдельный стержень ОС8	4	2.60 кг
Б4			Л. 24	Петля П2	2	3.18 кг
Б4			Л. 27	Изделие закладное МН1	2	1.68 кг
Б4			Л. 27 / Л. 27	Изделие закладное МН2 / Изделие закладное (МН2)	4 / (4)	3.24 кг / (3.24 кг)
Б4			Л. 27	Выпуск анкерный АВ1	2	1.96 кг
Б4			Л. 23	Выпуск анкерный АВ2	4	0.20 кг
				Итого	нат.	19.58 кг (19.58 кг)
					прив.	24.54 кг (24.54 кг)
				Материалы		
				Бетон В12,5 (М150) F75 γ = 2400 кг/м³		1.602 кг

Показатели в скобках даны для панели ПС6А.

Нач. АКМ2	Тарновский		06.87
Гл. констр.	Потерщук		06.87
Гап	Сысоев		06.87
Гип	Говоренкова		06.87
Рук. гр.	Ящук		06.87
Инженер	Писарева		06.87
Н. контр.	Зубрицкая		06.87

Привязан:

Инв. №

407-3-476.13.87-КЖ

Панели стеновые ПС6, (ПС6А)

Стадия	Масса	Масштаб
Р	4005 кг	

Лист 16 | Листов

БЕЛГОСПРОЕКТ г. Минск

2375-03

Инв. № подл. | Подпись и дата | Взам. инв. №

Альбом 6

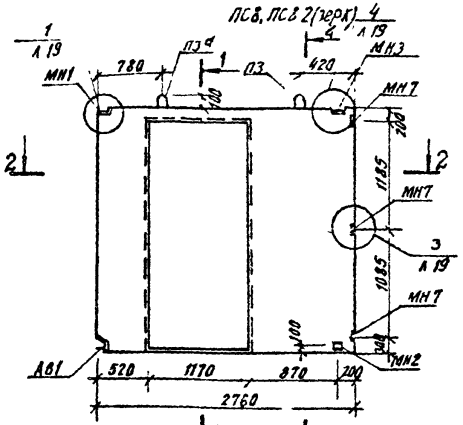

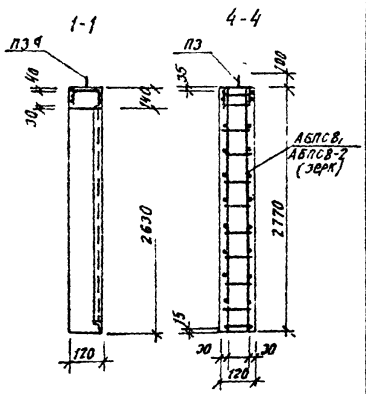

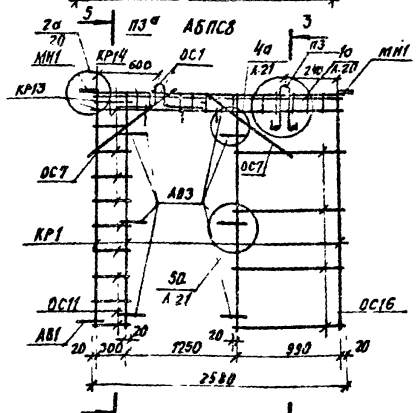

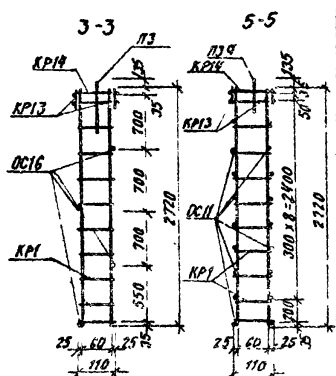

1. Панель изготавливается с дверной коробкой.
2. Отогнутые ветви петли ПЗа проварить к уголку дверной коробки
3. На чертеже дан вид панели с внутренней стороны

Формат	Зона	Поз	Обозначение	Наименование	Кол	Примечан.
				Документация		
				Технические требования к изготовлению сборных железобетонных изделий		
А3				АБПС8, АБПС8-2 (зерк)		
				Сборочные единицы		
Б4			л.25	Каркас КР1	4	3,35кг.
Б4			л.23	Каркас КР13	2	4,44кг.
Б4			л.23	Каркас КР14	1	0,84 кг.
Б4			л.23	Отдельный стержень ОС1	9	0,18кг.
Б4			л.24	Отдельный стержень ОС7	4	0,68кг.
Б4			л.24	Отдельный стержень ОС11	20	1,00кг.
Б4			л.24	Отдельный стержень ОС16	4	0,6кг.
Б4			л.26	Петля ПЗ	1	0,61кг.
Б4			л.24	Петля ПЗа	1	0,61кг.
Б4			л.27	Изделие закладное МН1	1	0,84 кг
Б4			л.27	Изделие закладное МН2	1	0,81кг.
Б4			л.27	Изделие закладное МН3	1	0,60кг.
Б4			л.26	Изделие закладное МН7	3	1,86кг.
Б4			л.23	Выпуск анкерный АВ2	2	0,10кг.
Б4			л.27/л.24	Выпуск анкерный АВ1 / Выпуск анкерный АВ3	1 / 9	0,98кг / 2,79кг
				Итого	масс. / прод.	20,30кг. / 26,30кг.
				Материалы		
				Бетон В12,5(М150) F75 γ=2400 кг/м³		0,548 м³

Привязан.

Инв.№

Нач.АКМ-2	Торновский		06.87
Гл.констр.	Матерова		06.87
ГАП	Сысоев		06.87
ГИП	Гобаренкова		06.87
Рук.гр.	Яцун		06.87
Инженер	Пасорева		06.87
Н.контр.	Зубрицкая		06.87

407-3-476.13.87 - КЖ

Панели стеновые ПС8, ПС8-2 (зерк.)

Стадия	Масса	Масштаб
Р	1370кг.	
Лист 17	Листов	

БЕЛГОСПРОЕКТ г. Минск.

2375-03

Инв.№ подл. | Подпись и дата | Взам. инв.№

Альбом 6

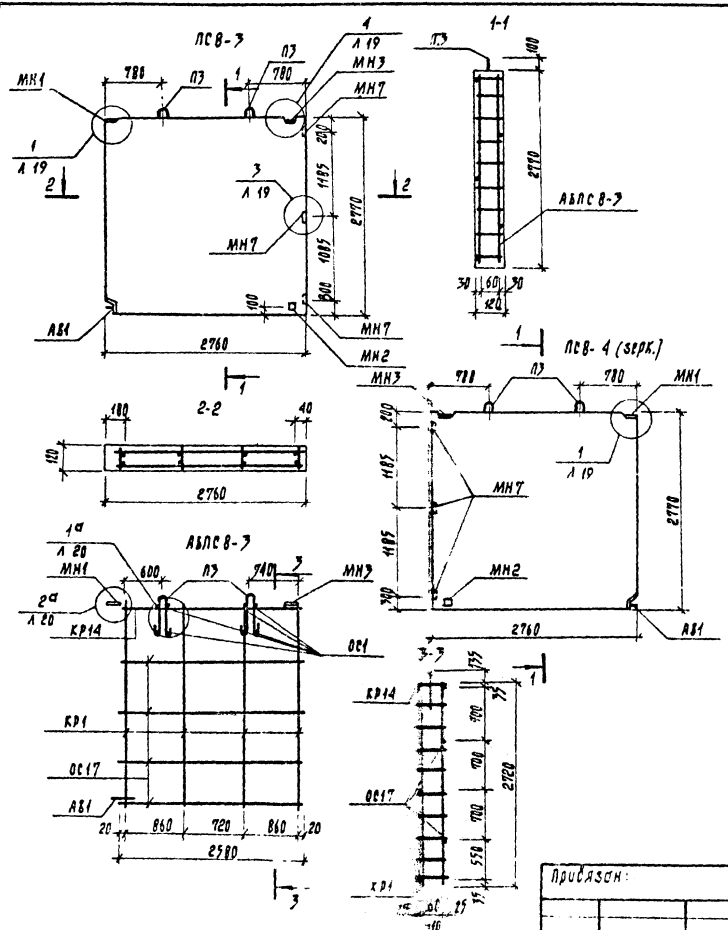

Формат	Зона	Позиц.	Обозначение	Наименование	Кол.	Примеч.
				Документация		
				технические требования к изготовлению сборных железобетонных изделий		
АЗ				АБПС 8-3		
				сборочные единицы		
Б4			Л.25 / Л.23	Каркас КР1 / Каркас КР14	4 / 1	3,36кг / 0,84кг
Б4			Л.23	Отдельные стержни ОС1	9	0,18кг
Б4			Л.26	Отдельные стержни ОС17	4	1,48кг
Б4			Л.26	Петля П3	2	1,22кг
Б4			Л.27	Изделие закладное МН1	1	0,84кг
Б4			Л.27	Изделие закладное МН2	1	0,81кг
Б4			Л.27	Изделие закладное МН3	1	0,60кг
Б4			Л.26	Изделие закладное МН7	3	1,86кг
			Л.23	Выпуск анкерный АВ2	2	0,10кг
			Л.27	Выпуск анкерный АВ1	1	0,98кг
				Итого:	нат. / приб.	12,27кг / 13,38кг
				Материалы		
				Бетон В 12,5 (М150) F75 γ=2400 кг/м		0.910

Нач. АКМ-2	Тарновский		06.87
Гл. конст.	Потерщук		06.87
ГАП	Сысоев		06.87
ГИП	Говоренкова		06.87
Рук. гр.	Ящук		06.87
Инженер	Писарева		06.87
Н. контр.	Зубрицкая		06.87

Привязан:

Инв. №

407-3-476.13 87-КЖ

Панель стеновая ПСВ 3, ПСВ-4 (зерк.)

Стадия	Масса	Масштаб
Р	2275кг	

Лист 18 | Листов

Б ГОСПРОЕКТ г. Минск

Инв. № подл. | Подпись и дата | Взамен инв. №

Альбом 6

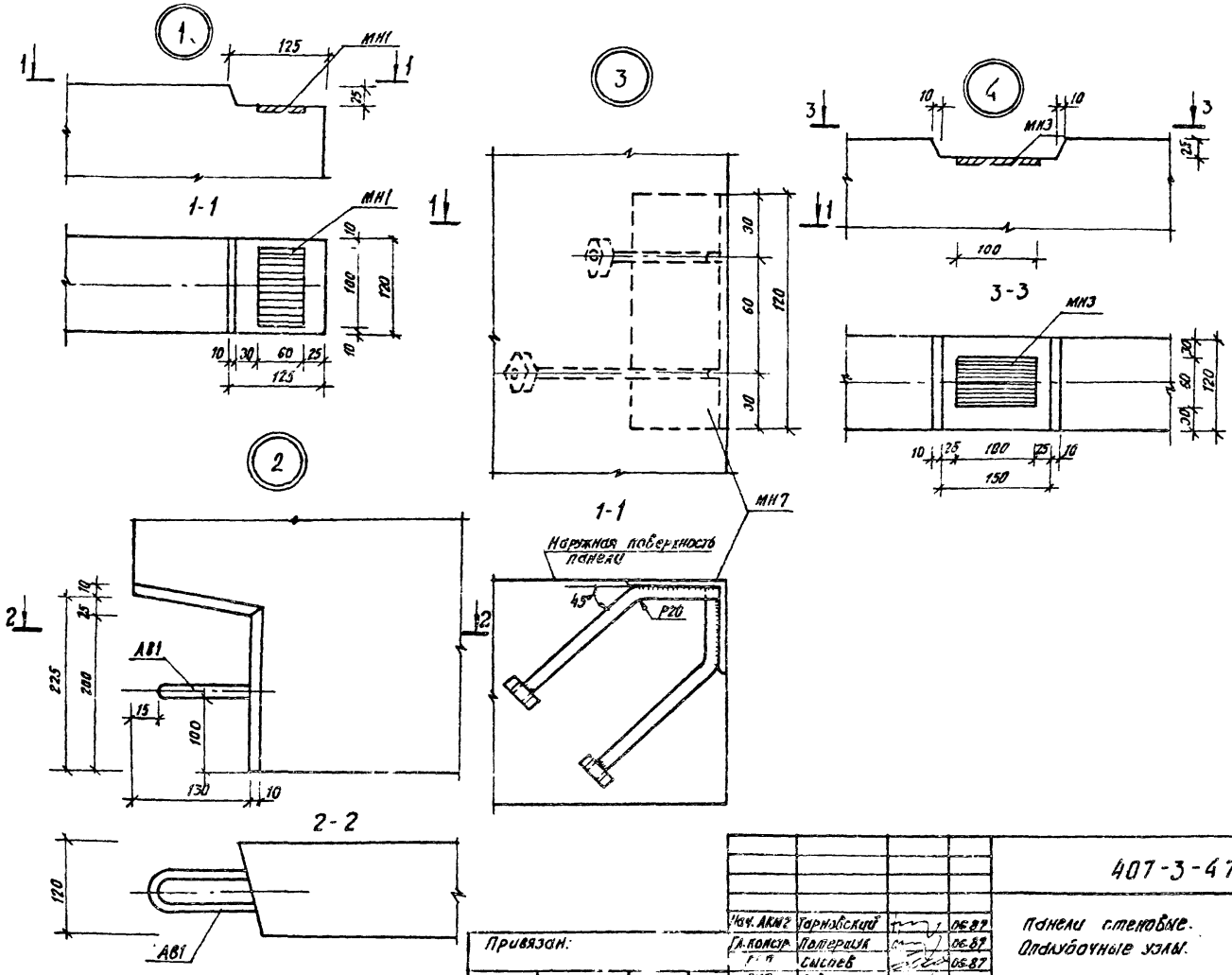

Нач. АКМ2	Тарновский		06.87	407-3-476.13.87-КЖ	
Гл. констр.	Потерпуш		06.87	Панели стеновые. Опалубочные узлы.	Стадия: Р; Масса; Масштаб
Гл. п.	Сыспев		06.87		
ГИП	Говоренкова		06.87		Лист 19; Листов
Рук. гр.	Ящук		06.87		
Инженер	Пасарева		06.87		БЕЛГОСПРОЕКТ г. Минск
Н. контр.	Зубрицкая		06.87		

Привязан:

Инв. №

Инв. № подл. | Подпись и дата | Взам. инв. №

2375-03

Альбом 6

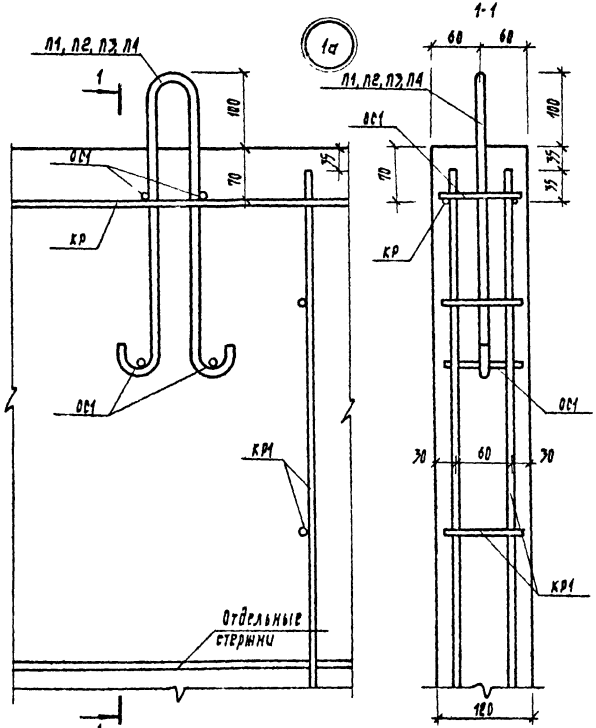

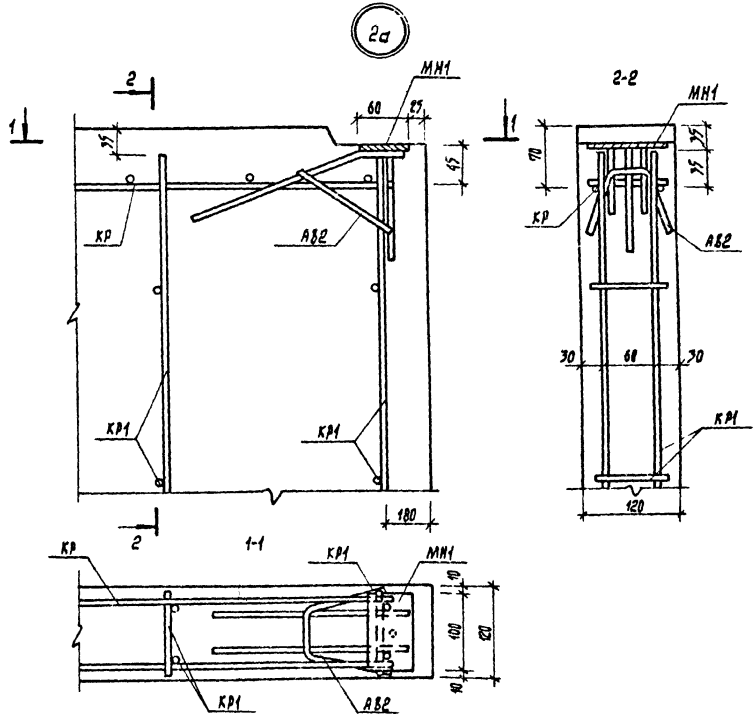

				407-3-476.17.87-КЖ
Нач.ГКМ-2	Тарновский		06.87	Панели стеновые. Арматурные узлы..
Гл. констр.	Потерщук		06.87	
Гл. спец.	Сысоев		06.87	
ГИП	Говоренкова		06.87	
Рук. гр.	Ящук		06.87	
Инженер	Писарева		06.87	
Н. контр.	Зубрицкая		06.87	

Стадия	Масса	Масштаб
Р		
Лист 20	Листов	

БЕЛГОСПРОЕКТ г. Минск

Привязан:

Инв. № подл. | Подпись и дата | Взам. инв. №

Инв. №

2375-03

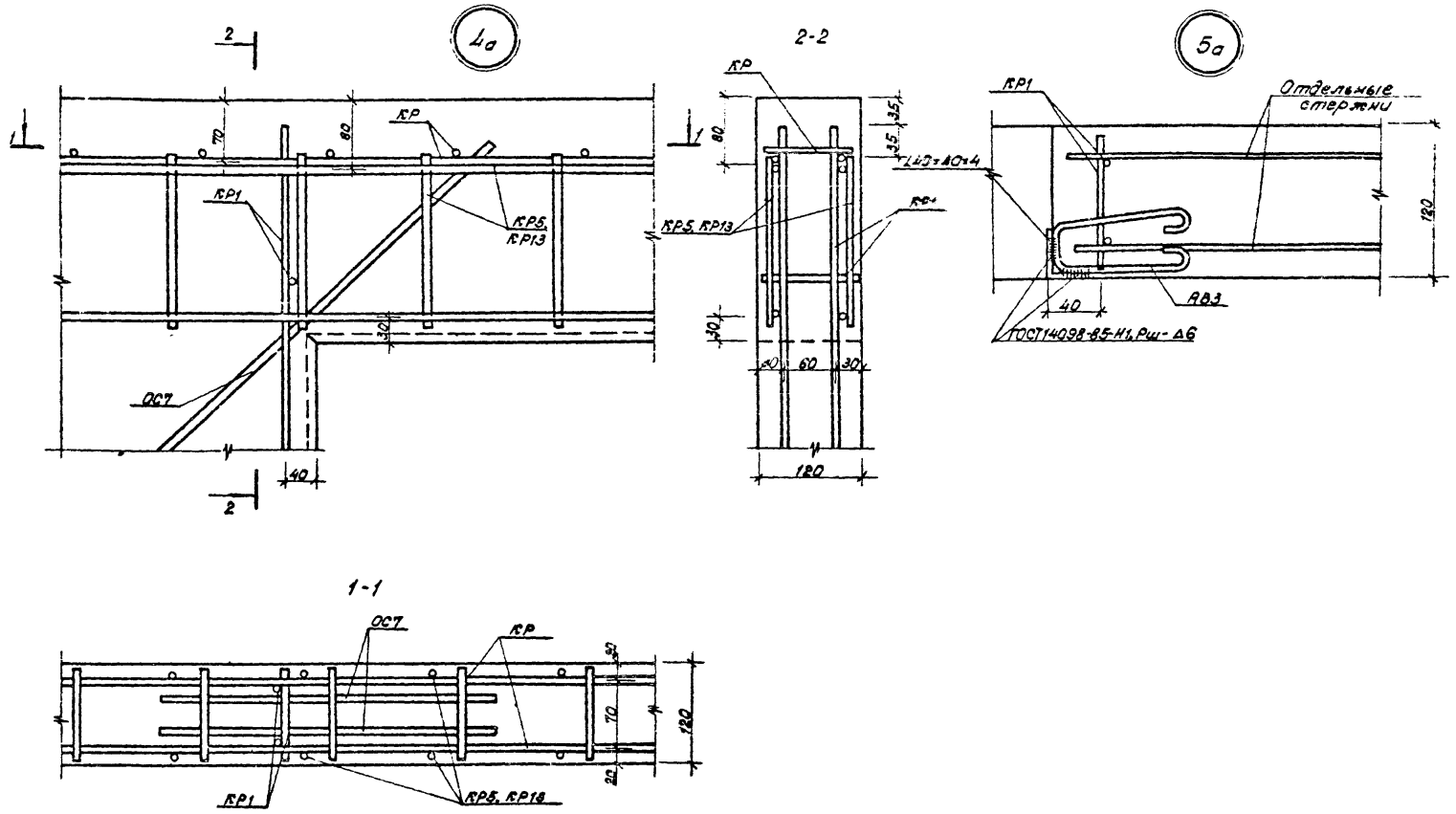

Нач. АКМ	Тарновский		06.87	407-3-476.13.87-КЖ
Гл. конструктор	Татерщук		06.87	Панели стеновые. Арматурные узлы.
Гип	Сысоев		06.87	Стадия: Р; Масса; Масштаб
Гип	Гаворенкова		06.87	Лист 21; Листов
Рук. группы	Ящук		06.87	БЕЛГОСПРОЕКТ г. Минск
Инженер	Писарева		06.87	
Н. контр.	Зубрицкая		06.87	

Привязан:

Инв. N

2375-03

Альбом 6

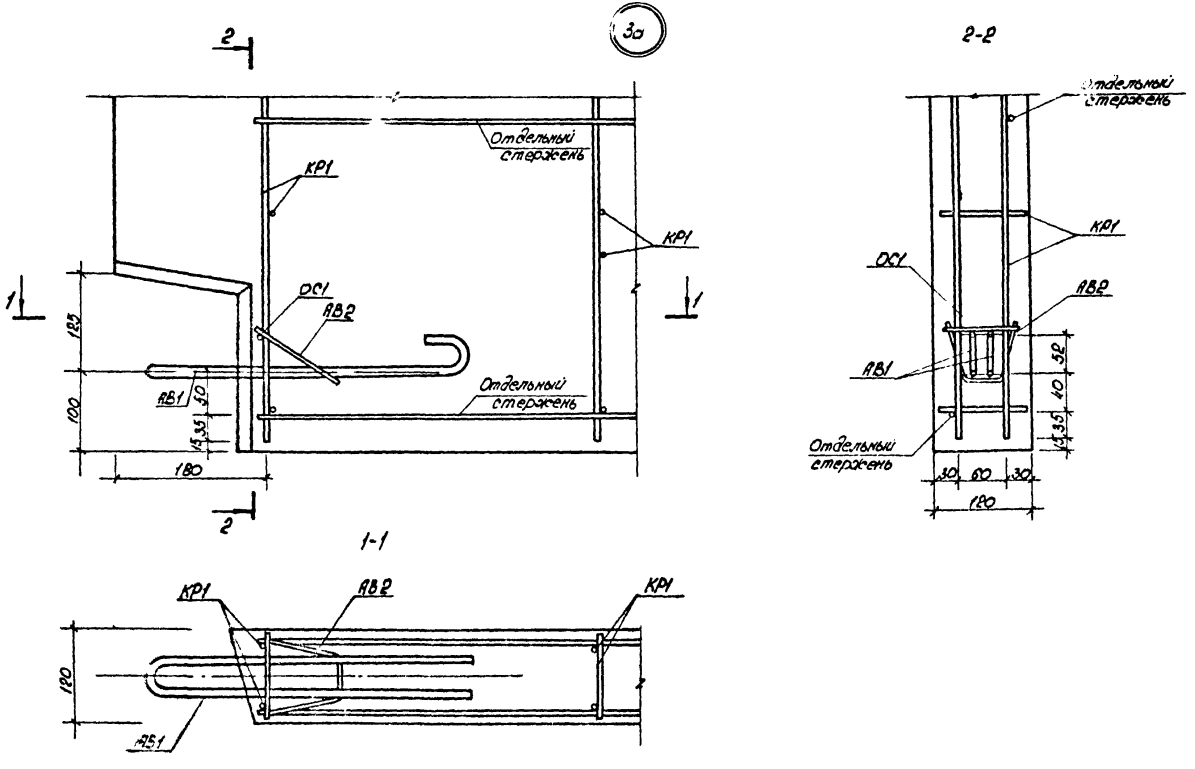

Нач. АКМ2	Тарновский		06.87	407-3-476.13.87-КЖ			
Гл. конст.	Потерщук		06.87	Панели стеновые. Арматурные узлы	Стадия	Масса	Масштаб
ГАП	Сысоев		06.87		Р		
ГИП	Говоренкова		06.87		Лист 22	Листов	
Рук. гр.	Ящук		06.87		БЕЛГОСПРОЕКТ г. Минск		
Инженер	Писаревы		06.87				
Н. контр.	Зубрицкая		06.87				

Привязан:

Инв. №

Инв. № подл. | Подпись и дата | Взам. Инв. №

2375-02

Альбом 6

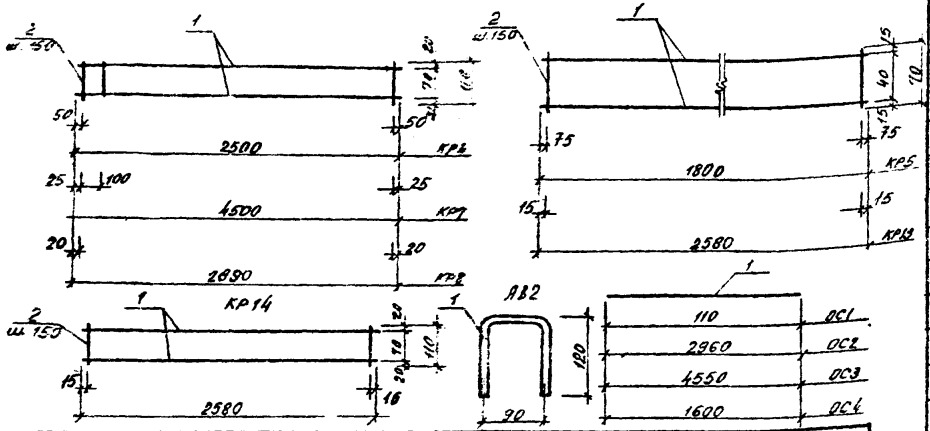

Формат	Зона	Поз.	Обозначение	Наименование	Кол.	Примечание
				Документация		
				Технические требования к изготовлению арматурных и закладных изделий		
А3				Детали		
		1		⌀5 Вр I ГОСТ 6727-80 ℓ=2500	2	0,72 кг
		2		⌀3 Вр I ГОСТ 6727-80 ℓ=110	17	0,10 кг
				Итого		0,82 кг
А3				КР5 Детали		
		1		⌀8 А III ГОСТ 5781-82* ℓ=1800	2	1,42 кг
		2		⌀5 Вр I ГОСТ 6727-80 ℓ=70	12	0,12 кг
				Итого		1,54 кг
А3				КР7 Детали		
		1		⌀5 Вр I ГОСТ 6727-80 ℓ=4500	2	1,30 кг
		2		⌀3 Вр I ГОСТ 6727-80 ℓ 110	31	0,18 кг
				Итого		1,48 кг
А3				КР8 Детали		
		1		⌀5 Вр I ГОСТ 6727-80 ℓ=2890	2	0,83 кг
		2		⌀3 Вр I ГОСТ 6727-80 ℓ=110	20	0,11 кг
				Итого		0,94 кг
А3				КР13 Детали		
		1		⌀8 А III ГОСТ 5781-82* ℓ=2580	2	2,04 кг
		2		⌀5 Вр I ГОСТ 6727-80 ℓ=70	18	0,18 кг
				Итого		2,22
А3				КР14 Детали		
		1		⌀5 Вр I ГОСТ 6727-80 ℓ=2580	2	0,74 кг
		2		⌀3 Вр I ГОСТ 6727-80 ℓ=110	18	0,10 кг
				Итого		0,84 кг
А3				ОС1 Детали		
		1		⌀5 Вр I ГОСТ 6727-80 ℓ=110	1	0,02 кг
А3				ОС2 Детали		
		1		⌀5 Вр I ГОСТ 6727-80 ℓ=2960	1	0,43 кг
А3				ОС3 Детали		
		1		⌀5 Вр I ГОСТ 6727-80 ℓ=4550	1	0,66 кг
А3				ОС4 Детали		
		1		⌀5 Вр I ГОСТ 6727-80 ℓ=1600	1	0,23 кг
А3				А82 Детали		
		1		⌀5 Вр I ГОСТ 6727-80 ℓ=330	1	0,05 кг

Инв. № подл. | Подпись и дата | Взам. инв. №

привязан

Инв. №

Нач. ЯКП 2	Тарновский		06.87
Гл. констр.	Потерпчук		06.87
ГАП	Сысоев		06.87
ГИП	Говоренкова		06.87
Рук. гр.	Яцук		06.87
Инженер	Писарева		06.87
Н. контр.	Зубрицкая		06.87

407-3-476.13.87-КЖ

Панели стеновые
Арматурные изделия

Стадия	Масса	Масштаб
Р		
Лист 23	Листов	

БЕЛГОСПРОЕКТ
г. Минск

2375-03

Альбом 6

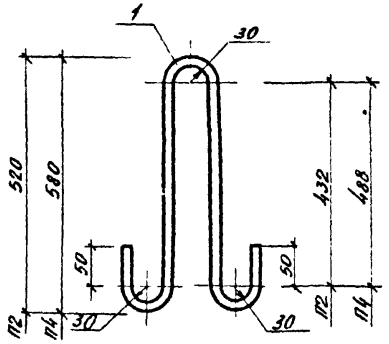

П3а

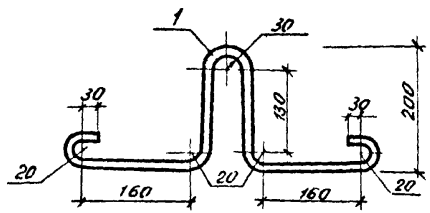

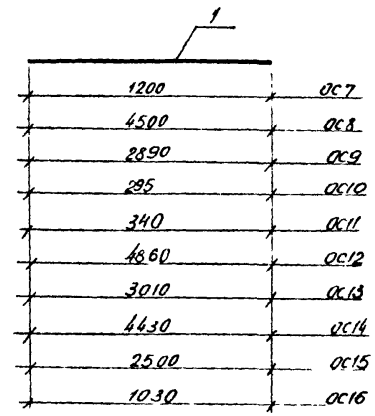

АВ3

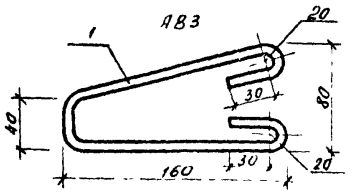

Формат	Зона	Поз.	Обозначение	Наименование	Кол.	Примечание
				Документация		
				Технические требования к изготовлению арматурных и закладных изделий		
А3				П2 Детали		
		1		Ф14АI ГОСТ 5781-82* ℓ=1315	1	1,59 кг
А3				П4 Детали		
		1		Ф16АI ГОСТ 5781-82* ℓ=1335	1	2,11 кг

Форм.	Зона	Поз.	Обозначение	Наименование	Кол.	Примечание
А3				П3а Детали		
		1		Ф10АI ГОСТ 5781-82* ℓ=990	1	0,61 кг
А3				ОС7 Детали		
		1		Ф5ВрI ГОСТ 6727-80 ℓ=1200	1	0,17 кг
А3				ОС8 Детали		
		1		Ф5ВрI ГОСТ 6727-80 ℓ=4500	1	0,65 кг
А3				ОС9 Детали		
		1		Ф5ВрI ГОСТ 6727-80 ℓ=2890	1	0,42 кг
А3				ОС10 Детали		
		1		Ф5ВрI ГОСТ 6727-80 ℓ=295	1	0,04 кг
А3				ОС11 Детали		
		1		Ф5ВрI ГОСТ 6727-80 ℓ=340	1	0,05 кг
А3				ОС12 Детали		
		1		Ф5ВрI ГОСТ 6727-80 ℓ=4860	1	0,70 кг
А3				ОС13 Детали		
		1		Ф5ВрI ГОСТ 6727-80 ℓ=3010	1	0,43 кг
А3				ОС14 Детали		
		1		Ф5ВрI ГОСТ 6727-80 ℓ=4430	1	0,64 кг
А3				ОС15 Детали		
		1		Ф5ВрI ГОСТ 6727-80 ℓ=2500	1	0,36 кг
А3				ОС16 Детали		
		1		Ф5ВрI ГОСТ 6727-80 ℓ=1030	1	0,15 кг
А3				АВ3 Детали		
		1		Ф10АII ГОСТ 6727-80 ℓ=505	1	0,31 кг

Привязан

Инв. №

Нач. акт.	Тарновский		06.87
Гл. конст.	Потерщук		06.87
ГАП	Сысоев		06.87
ГИП	Говоренкова		06.87
Рук. гр.	Ящук		06.87
Инженер	Писарева		06.87
Н. контр.	Бубрицкая		06.87

407-3-476.13.87-КЖ

Панели стеновые
Арматурные изделия

Стадия	Масса	Масштаб
Р		

Лист 24 | Листов

БЕЛГОСПРОЕКТ
г. Минск

2375-03

Альбом 6

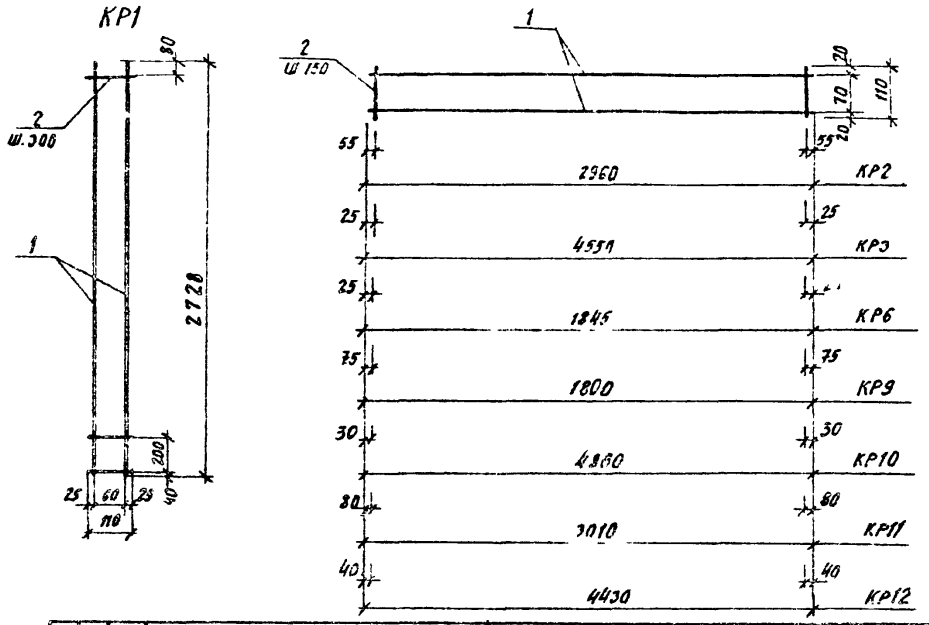

Формат	Зона	Поз	Обозначение	Наименование	Кол.	Примечание
				Документация		
				Технические требования к изготовлению арматурных и закладных изделий		
Аз				КР1 Детали		
		1		ф5ВрI ГОСТ 6727-80 ℓ=2720	2	0,78кг.
		2		ф3ВрI ГОСТ 6727-80 ℓ=110	10	0,06кг.
				Итого:		0,84кг.
Аз				КР2 Детали		
		1		ф5ВрI ГОСТ 6727-80 ℓ=2960	2	0,85кг.
		2		ф3ВрI ГОСТ 6727-80 ℓ=110	20	0,11кг.
				Итого:		0,96кг.

Формат	Зона	Поз.	Обозначение	Наименование	Кол.	Примечание
Аз				КР3 Детали		
		1		ф5ВрI ГОСТ 6727-80 ℓ=4550	2	1,31кг.
		2		ф3ВрI ГОСТ 6727-80 ℓ=110	31	0,18кг.
				Итого:		1,49кг.
Аз				КР6 Детали		
		1		ф5ВрI ГОСТ 6727-80 ℓ=1845	2	0,53кг.
		2		ф3ВрI ГОСТ 6727-80 ℓ=110	13	0,07кг.
				Итого:		0,60кг.
Аз				КР9 Детали		
		1		ф5ВрI ГОСТ 6727-80 ℓ=1800	2	0,52кг.
		2		ф3ВрI ГОСТ 6727-80 ℓ=110	12	0,07кг.
				Итого:		0,59кг.
Аз				КР10 Детали		
		1		ф5ВрI ГОСТ 6727-80 ℓ=4860	2	1,40кг.
		2		ф3ВрI ГОСТ 6727-80 ℓ=110	33	0,19кг.
				Итого:		1,59кг.
Аз				КР11 Детали		
		1		ф5ВрI ГОСТ 6727-80 ℓ=3010	2	0,87кг.
		2		ф3ВрI ГОСТ 6727-80 ℓ=110	20	0,11кг.
				Итого:		0,98кг.
Аз				КР12 Детали		
		1		ф5ВрI ГОСТ 6727-80 ℓ=4430	2	1,28кг.
		2		ф3ВрI ГОСТ 6727-80 ℓ=110	30	0,17кг.
				Итого:		1,45кг.

Инв. № подл. | Подпись и дата | Взам. инв. №

Привязан

Инв №

Нач. АКМ-2	Тарновский		06.87
Гл. констр.	Потапов		06.87
ГАП	Сысоев		06.87
ГИП	Говоренкова		06.87
Рук. гр.	Ящук		06.87
Инженер	Писарева		06.87
Н. контр.	Зубрицкая		06.87

407-3-476.13.87-КЖ

Панели стеновые. Арматурные изделия.

Стадия	Масса	Масштаб
Р		

Лист 25 | Листов

БЕЛГОСПРОЕКТ г. Минск

2375-03

Альбом 6

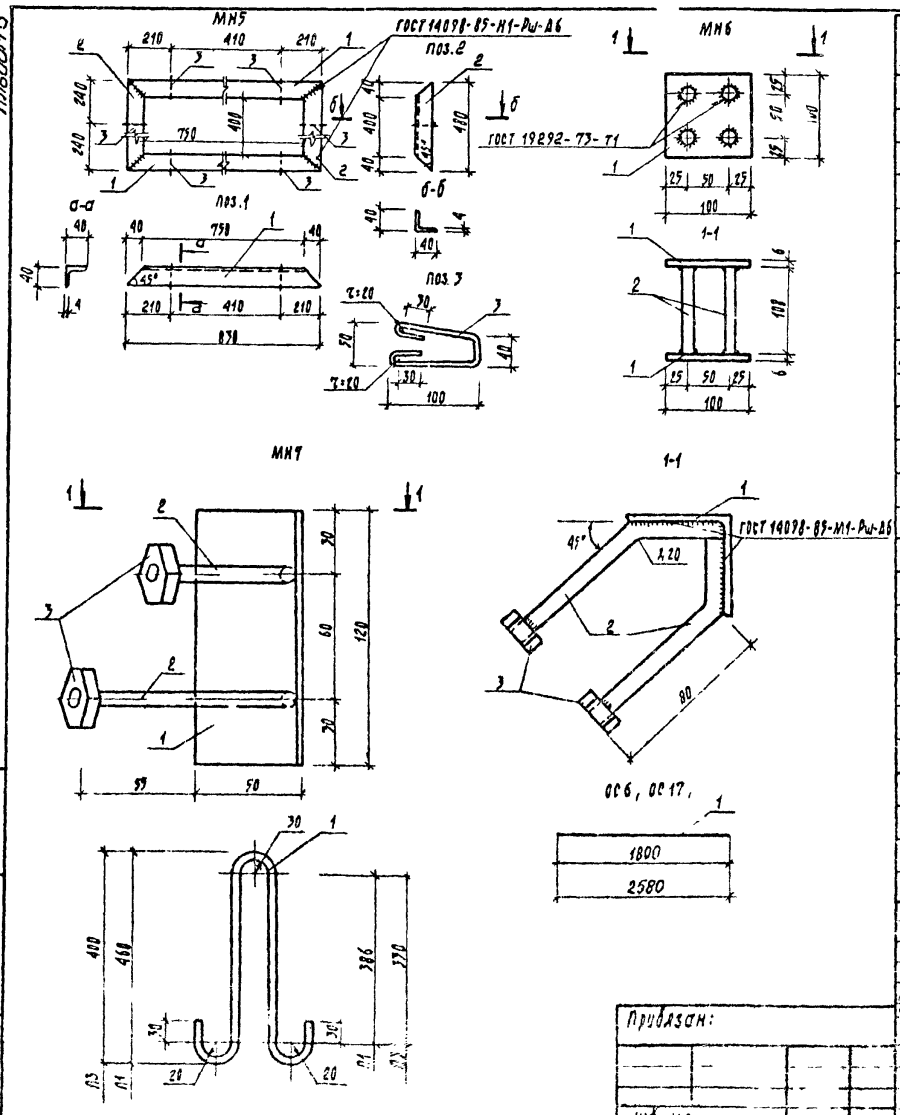

Формат	Зона	Поз.	Обозначение	Наименование	Кол	Примечание
				Документация		
				Технические требования к изготовлению арматурных и закладных изделий		
А3				МН5 Детали		
		1		Уголок $\frac{Б-40\times40\times4\ ГОСТ\ 8509-72}{СТ\ 3СП\ ГОСТ\ 535-79^*}$ $l=830$	2	4,02кг
		2		Уголок $\frac{Б-40\times40\times4\ ГОСТ\ 8509-72}{СТ\ 3СП\ ГОСТ\ 535-79^*}$ $l=480$	2	2,32кг
		3		ф10 А II ГОСТ 5781-82* $l=400$	6	1,48кг
				Итого		7,82кг
А3				МН6 Детали		
		1		Полоса $\frac{Б-2\ 100\times6\ ГОСТ\ 103-76}{СТ\ 3\ ГОСТ\ 535-79^*}$ $l=100$	2	0,94кг
		2		ф10 А II ГОСТ 5781-82* $l=108$	4	0,27кг
				Итого:		1,21кг
А3				МН7 Детали		
		1		Уголок $\frac{Б-50\times50\times5\ ГОСТ\ 8509-72}{СТ\ 3СП\ ГОСТ\ 535-79^*}$ $l=120$	1	0,45кг
		2		ф10 А II ГОСТ 5781-82* $l=120$	2	0,19кг
		3		Гайка М10 КЛ2-011 ГОСТ 5915-79*	2	0,02кг
				Итого:		0,62кг
А3				П1 Детали		
		1		ф12 А I ГОСТ 5781-82* $l=1110$	1	0,99кг
А3				П3 Детали		
		1		ф10 А I ГОСТ 5781-82* $l=990$	1	0,61кг
А3				ОС6 Детали		
		1		ф5Бр I ГОСТ 6727-80 $l=1800$	1	0,26кг
А3				ОС17 Детали		
		1		ф5Бр I ГОСТ 6727-80 $l=2580$	1	0,37кг

Привязан:

Инв. №

Нач. АЗМ-2	Тарновский		06.87
Гл. кон. АКМ	Потерщук		06.87
ГАП	Сысоев		06.87
ГИП	Гоборенкова		06.87
Рук. гр.	Ящук		06.87
Инженер	Писарева		06.87
Н. контр.	Зубрицкая		06.87

407-3-476.13.87-КЖ

Панели стеновые
Арматурные изделия

Стадия	Масса	Масштаб
Р		

Лист 26 | Листов

БЕЛГОСПРОЕКТ г. Минск

Инв. № подл. | Подпись и дата | Взамен инв. №

375-03

Альбом 6

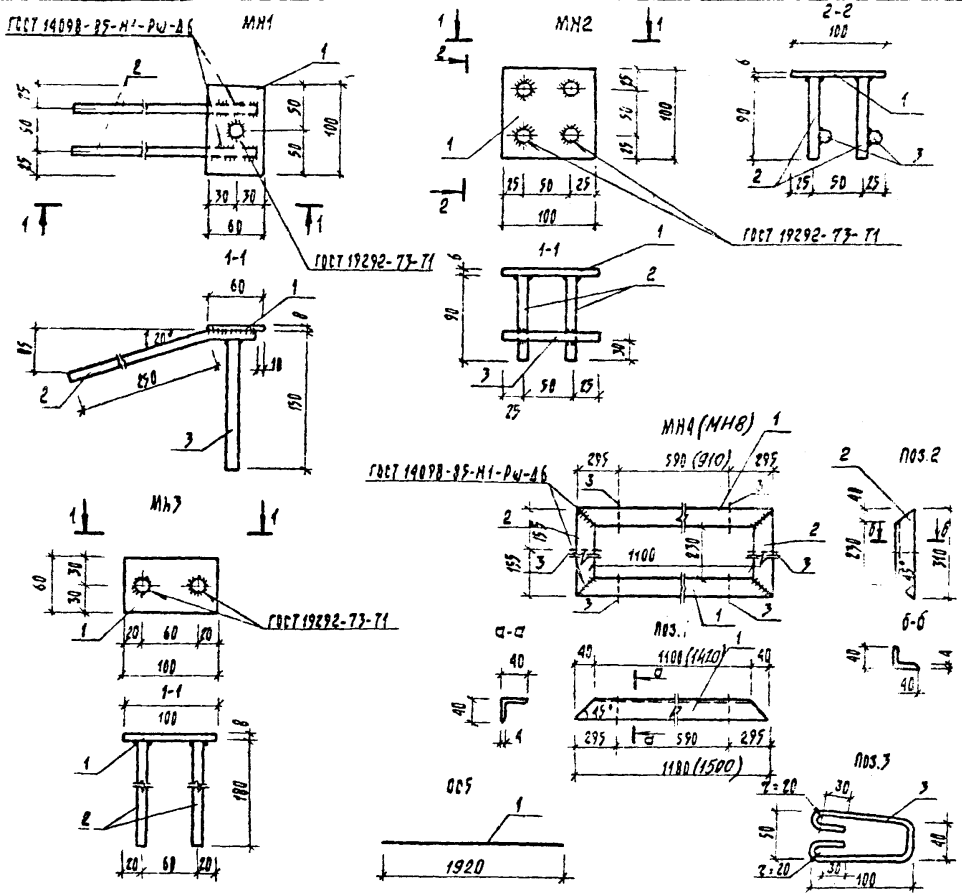

Формат	Зона	Поз	Обозначение	Наименование	Кол.	Примечание
				Документация		
				Технические требования к изготовлению арматурных и закладных изделий		
А3				МН1 Детали		
		1		Полоса $\frac{5-60\times8\ ГОСТ\ 103-76}{Ст3\ ГОСТ\ 535-79^{*}}$ $\ell=100$	1	0,38кг.
		2/3		ф10АII ГОСТ 5781-82* $\ell=400$ / ф10АII ГОСТ 5781-82* $\ell=150$	2 / 1	0,37кг / 0,09кг
				Итого		0,84кг
А3				МН2 Детали		
		1		Полоса $\frac{5-2100\times6\ ГОСТ\ 103-76}{Ст3\ ГОСТ\ 535-79^{*}}$ $\ell=100$	1	0,47кг
		2/3		ф10АII ГОСТ 5781-82* $\ell=20$ / ф10АII ГОСТ 5781-82* $\ell=100$	4 / 2	0,22кг / 0,12кг
				Итого		0,81кг
А3				3Н7 Детали		
		1		ф12АI ГОСТ 5781-82* $\ell=1100$	1	0,98кг
А3				МН3 Детали		
		1		Полоса $\frac{5-260\times8\ ГОСТ\ 103-76}{Ст3\ ГОСТ\ 535-79^{*}}$ $\ell=100$	1	0,38кг
		2		ф10АII ГОСТ 5781-82* $\ell=180$	2	0,22кг
				Итого		0,60кг
А3				МН4(МН8) Детали		
		1		Уголок $\frac{5-40\times40\times4\ ГОСТ\ 8509-72}{Ст3сп\ ГОСТ\ 535-79^{*}}$ $\ell=1180\ (1500)$	2	(7,26кг) 9,71кг
		2		Уголок $\frac{5-40\times40\times4\ ГОСТ\ 8509-72}{Ст3сп\ ГОСТ\ 535-79^{*}}$ $\ell=310$	2	1,90 кг
		3		ф10АII ГОСТ 5781-82* $\ell=400$	6	1,48кг
				Итого		(10,24кг) 8,69кг
А3				ос5 Детали		
		1		ф6АIII ГОСТ 6727-80 $\ell=1920$	1	0,43кг

Размеры в скобках даны для МН8

Нач. АКМ-2	Тарновский		06.87
Гл. инж. АКМ	Потерщук		06.87
ГАП	Сысоев		06.87
ГИП	Говоренкова		06.87
Рук. гр.	Ящук		06.87
Инженер	Писарева		06.87
Н. контр.	Зубрицкая		06.87

Привязан:

Инв. №:

Инв. № подл. | Подпись и дата | Взам. инв. №

407-3-476.13.87-КЖ

Панели стеновые. Арматурные изделия.

Стадия	Масса	Масштаб
Р		
Лист 27	Листов	

БЕЛГОСПРОЕКТ г. Минск

2375-03

Альбом 6

Ведомость расхода стали на изделие

Марка элемента	Изделия арматурные												Всего	Изделия закладные									Общий расход
	Арматура класса													Арматура класса		Прокат марки					Крепежный эл-т		
	Вр I			AI					AII		AIII			AII		Вст3кп2					кл. 2-011		
	ГОСТ 6727-80			ГОСТ 5781-82*					ГОСТ 5781-82		ГОСТ 5781-82			ГОСТ 5781-82		ГОСТ 535-79*					ГОСТ 5915-70*		
	ф3	ф5	Итого	ф10	ф12	ф14	ф16	Итого	ф10	Итого	ф8 ф6	Итого		ф10	Итого	60х3	100х6	Уголки	Швеллер	Итого	Гайка М10	Итого	
ПС1	0,35	6,09	6,44	—	3,94	—	—	3,94	—	—	—	—	10,38	0,92	0,92	0,76	—	—	—	0,76	—	—	1,68	12,06
ПС1-2, ПС1-3	0,35	6,09	6,44	—	3,94	—	—	3,94	—	—	—	—	10,38	2,28	2,28	0,76	1,88	—	—	2,64	—	—	4,92	15,30
ПС2	0,53	9,38	9,91	—	1,96	3,18	—	5,14	—	—	—	—	15,05	5,91	5,91	1,14	2,38	7,21	—	10,73	—	—	16,64	31,69
ПС2-2	0,53	9,38	9,91	—	1,96	3,18	—	5,14	—	—	—	—	15,05	4,66	4,66	1,14	2,82	7,21	—	11,17	—	—	15,83	30,88
ПС 2-3	0,53	8,92	9,45	—	1,96	3,18	—	5,14		—	—	—	14,59	3,64	3,64	0,76	3,76	—	—	4,52	—	—	8,16	22,75
ПС3	0,31	6,56	6,87	1,22	1,96	—	—	3,18	2,79	2,79	2,84	2,84	15,68	0,92	0,92	0,76	—	—	—	0,76	—	—	1,68	17,36
ПС3-2, ПС3-3(зерк.)	0,31	6,56	6,87	1,22	1,96	—	—	3,18	2,79	2,79	2,84	2,84	16,68	1,37	1,37	0,76	—	—	1,35	2,11	0,06	0,06	3,54	19,22
ПС 3-4	0,25	4,30	4,55	1,22	1,96	—	—	3,18	—	—	—	—	7,73	0,92	0,92	0,76	—	—	1,35	2,11	0,06	0,06	3,54	11,27
ПС 3-5	0,25	4,30	4,55	1,22	1,96	—	—	3,18	—	—	—	—	7,73	0,92	0,92	0,76	—	—	—	0,76	—	—	1,68	9,41
ПС4	0,55	9,28	9,83	—	1,96	3,18	—	5,14	—	—	—	—	14,97	1,48	1,48	1,14	0,47	—	—	1,61	—	—	3,09	18,06
ПС5, ПС5-5(зерк.)	0,35	6,45	6,80	—	3,94	—	—	3,94	—	—	—	—	10,74	5,46	5,46	0,76	4,23	6,34	—	11,33	—	—	16,79	27,53
ПС 5-2	0,35	6,03	6,38	—	3,94	—	—	3,94	—	—	0,86	0,86	11,18	3,76	3,76	0,76	1,88	8,76	—	11,40	—	—	15,16	26,34
ПС 5-3	0,35	6,03	6,38	—	3,94	—	—	3,94	—	—	0,86	0,86	11,18	3,42	3,42	0,76	1,41	8,76	—	10,93	—	—	14,35	25,53
ПС 6-4	0,35	6,03	6,38	—	3,94	—	—	3,94	—	—	—	—	10,32	0,92	0,92	0,76	—	—	—	0,76	—	—	1,68	12,00
ПС5-4А	0,35	6,03	6,38	—	3,94	—	—	3,94	—	—	—	—	10,32	3,64	3,64	0,76	3,76	—	—	4,52	—	—	8,16	18,48
ПС6 (ПС6А)	0,54	8,98	9,52	—	1,96	3,18	—	5,14	—	—	4,08	4,08	16,19	2,28	2,28	0,76	1,88	—	—	2,64	—	—	4,92	19,58
ПС8, ПС8-2(зерк.)	0,34	6,78	7,12	1,22	0,98	—	—	2,20	2,79	2,79	4,08	4,08	16,19	1,47	1,47	0,76	0,47	—	1,35	2,58	0,06	0,06	4,11	20,30
ПС8-3, ПС8-4(зерк.)	0,34	5,62	5,96	1,22	0,98	—	—	2,20	—	—	—	—	8,16	1,47	1,47	0,76	0,47	—	1,35	2,58	0,06	0,06	4,11	12,27

Привязан:

Инв. № подл.

Нач. ПКИ	Годзовский		05.87
Гл. инж.	Интершук		05.87
ГАП	Сысоев		05.87
ГИП	Бобренкова		05.87
Рук. гр.	Ящук		05.87
Констр.	Лисаедова		05.87
Н. контр.	Зарецкая		05.87

407-3-476.13.87 - КЖ

Панели стеновые
Ведомость расхода стали на изделие

Стадия	Масса	Масштаб
Р		
Т.26	Листов	

БЕЛГОСПРОЕКТ г. Минск

Взам. инв. № | Подпись и дата | Инв. № подл.

2375-03

Альбом 6

Вариант подъемных петель

№ п.п.	Марка изделия	Масса панели кг	К-во петель на изделие	Показатели на 1 петлю: Из стали А II при способе монтажа допуск. изгиб. петель: Диаметр мм	Длина мм	Масса кг	Общая масса петель	Из стали А II при способе монтажа исключ. изгиб. петель: Диаметр мм	Длина мм	Масса кг	Общая масса петель	Из стали А I при способе монтажа, допуск. изгиб. петель: Диаметр мм	Длина мм	Масса, кг	Общая масса петель
1	ПС1	2725	2	12	1100	0,99	1,98	12	1100	0,99	1,98	14	1300	1,57	3,14
2	ПС1-2(ПС1-3)	2725	2	12	1100	0,99	1,98	12	1100	0,99	1,98	14	1300	1,57	3,14
3	ПС2	3875	2	14	1250	1,51	3,02	12	1100	0,99	1,98	16	1550	2,44	4,88
4	ПС2-2	3875	2	14	1250	1,51	3,02	12	1100	0,99	1,98	16	1550	2,44	4,88
5	ПС2-3	3950	2	14	1250	1,51	3,02	12	1100	0,99	1,98	16	1550	2,44	4,88
6	ПС3	840	2	10	950	0,59	1,18	10	950	0,59	1,18	10	1000	0,62	1,24
7	ПС3-2, ПС3-3(зерк.)	840	2	10	950	0,59	1,18	10	950	0,59	1,18	10	1000	0,62	1,24
8	ПС3-4	1765	2	10	950	0,59	1,18	10	950	0,59	1,18	12	1200	1,07	2,14
9	ПС 3-5	1765	2	10	950	0,59	1,18	10	950	0,59	1,18	12	1200	1,07	2,14
10	ПС4	4305	2	16	1400	2,21	4,42	12	1100	0,99	1,98	18	1700	3,40	6,80
11	ПС5, ПС5-5(зерк.)	2580	2	12	1100	0,99	1,98	10	950	0,59	1,18	14	1300	1,57	3,14
12	ПС5-2	2595	2	12	1100	0,99	1,98	10	950	0,59	1,18	14	1300	1,57	3,14
13	ПС 5-3	2595	2	12	1100	0,99	1,98	10	960	0,59	1,18	14	1300	1,57	3,14
14	ПС5-4, ПС5-4а	2670	2	12	1100	0,99	1,98	10	950	0,59	1,18	14	1300	1,57	3,14
15	ПС6, ПС6а	4005	2	16	1400	2,21	4,42	12	1100	0,99	1,98	18	1700	3,40	6,80
16	ПС8, ПС8-2(зерк.)	1370	2	10	950	0,59	1,18	10	950	0,59	1,18	10	1000	0,62	1,24
17	ПС8-3, ПС8-4(зерк.)	2275	2	12	1100	0,99	1,98	10	950	0,59	1,18	14	1300	1,57	3,14

Инв. № подл. | Подпись и дата | Взамен инв. №

Привязан:

Инв. №

Нач. АКМ-2	Тарновский	[signature]	06.87
Гл. констр.	Потерщук	[signature]	06.87
ГИП	Сысоев	[signature]	06.87
ГИП	Говоренкова	[signature]	06.87
Рук. гр.	Ящук	[signature]	06.87
Инженер	Писарева	[signature]	06.87
Н. контр.	Зубрицкая	[signature]	06.87

407-3-476 13.87-КЖ

Панели стеновые. Вариант подъемных петель

Стадия	Масса	Масштаб
Р		

Лист 29 | Листов

БЕЛГОСПРОЕКТ г. Минск

2375-03

Альбом 6

ПП1; ПП1-2 (зерк.)

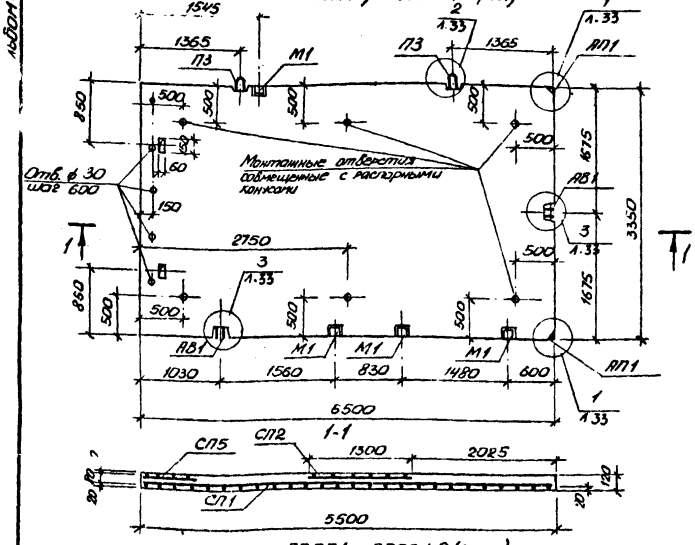

АБПП1; АБПП1-2 (зерк.)

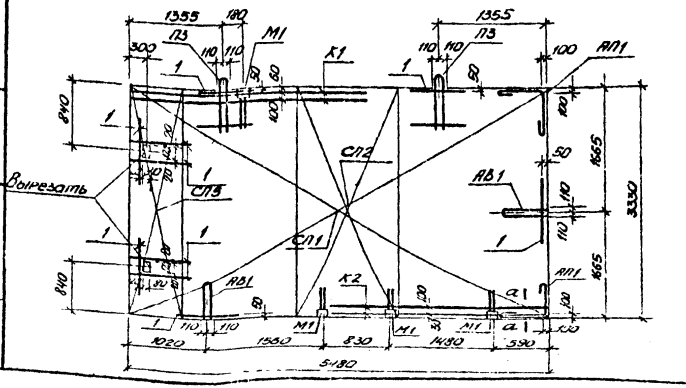

Обозначение	Наименование	Кол.	Масса ед. изм.
	Документация		
	Технические требования к изготовлению сборных железобетонных изделий		
	АБПП1; АБПП1-2 (зерк.)		
1.	Сборочные единицы		
1.36	Сетка СП1	1	30,43 кг
1.36	Сетка СП2	1	4,90 кг
1.36	Сетка СП5	1	1,91 кг
1.34	Каркас К1	2	7,50 кг
1.34	Каркас К2	2	7,24 кг
1.34, 1.35	Петля ПЗ	2	5,54 кг
1.35	Петля АП1	2	1,86 кг
1.35	Выпуск анкерный АВ1	2	1,66 кг
1.35	Изделие закладное М1	4	5,24 кг
1.34	Отд стержень поз 1	10	4,90 кг
1.35	Фиксатор ф1	60	1,20 кг
	Итого:	Нетто	68,38 кг
		Прибл	94,51 кг
	Материалы		
	Бетон В15 (М200) F50 δ 2400 кг/м³	м³	2,21

1. Ведомость расхода стали см л. 37
2. Сечение а-а см л. 33.

Нач. отд.	Гарковский		05.87
Гл. констр.	Литвинчук		05.87
Рук. гр.	Быков		05.87
Инж.	Лебедева		05.87
Нач. сект.	Янчук		05.87
Ст. техник	Стрельчонок		05.87
Техник	Зубрицкая		05.87

407-3-476.13.87-КЖ

Панель покрытия ПП1; ПП1-2 (зерк.)

Стадия	Масса	Масштаб
Р	5520 кг	
Лист 30	Листов	

БЕЛГОСПРОЕКТ г. Минск

2375-03

ПП2, ПП2-2 (зерк)

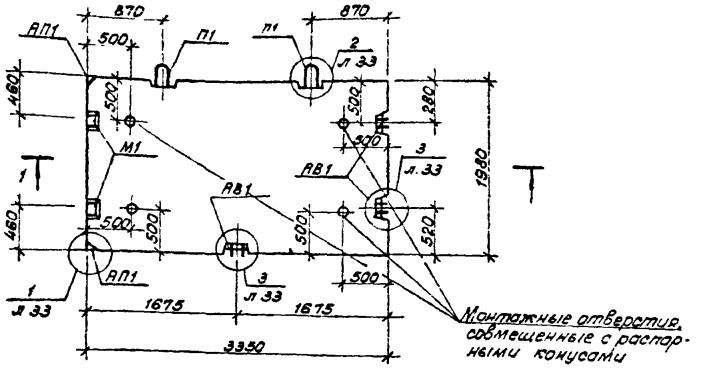

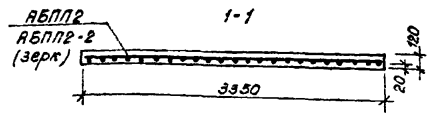

АБПП2; АБПП2-2 (зерк)

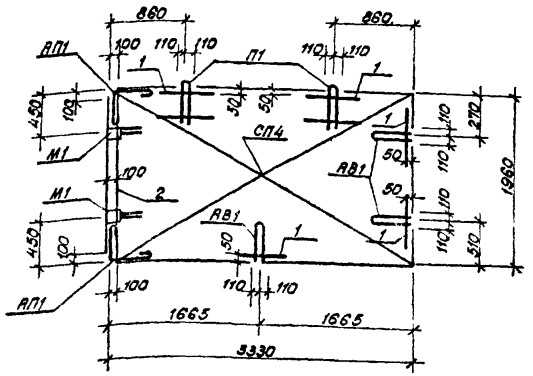

Формат	Зона	Поз	Обозначение	Наименование	Кол.	Примечан.
				Документация		
				Технические требования к изготовлению сборных, железобетонных изделий		
А3				АБПП2, АБПП2-2 (зерк)		
				Сборочные единицы		
БЧ			л. 36	Сетка СП4	1	7,52кг
БЧ			л. 35	Петля П1	2	1,82кг
БЧ			л. 35	Петля АП1	2	1,86кг
БЧ			л. 35	Анкерный выпуск АВ1	3	2,49кг
БЧ			л. 35	Изделие закладное М1	2	2,62кг
БЧ			л. 34	Отд. стержень поз. 1	5	0,45кг
БЧ			л. 34	Отд. стержень поз 2	1	0,77кг
БЧ			л. 35	Фиксатор Ф1	18	0,36кг
				Итого: нат.		17,83кг
				прив.		22,33кг
				Материалы		
				Бетон В15(М200) γ=2400кг/м³		0,78м³
				F50		

1. Ведомость расхода стали см. л. 37.

Привязан:

Инв. N

Нач. АКМ-2	Тарновский		06.87
Гл. констр.	Потерщук		06.87
Гип	Сысоев		06.87
Гип	Говоренкова		06.87
Рук. еруп.	Яцук		06.87
Ст. инж.	Фрельмонов		06.87
Ст. инж.	Шумкевич		06.87
Н. контр.	Зубрицкая		06.87

407-3-476.13.87-КЖ

Панели покрытия ПП2; ПП2-2 (зерк.)

Стадия	Масса	Масштаб
Р	19,50 кг	

Лист 31 Листов 38

БЕЛГИПРОЕКТ г. Минск

2375-03

Альбом

ПП3; ПП3-2 (зерк)

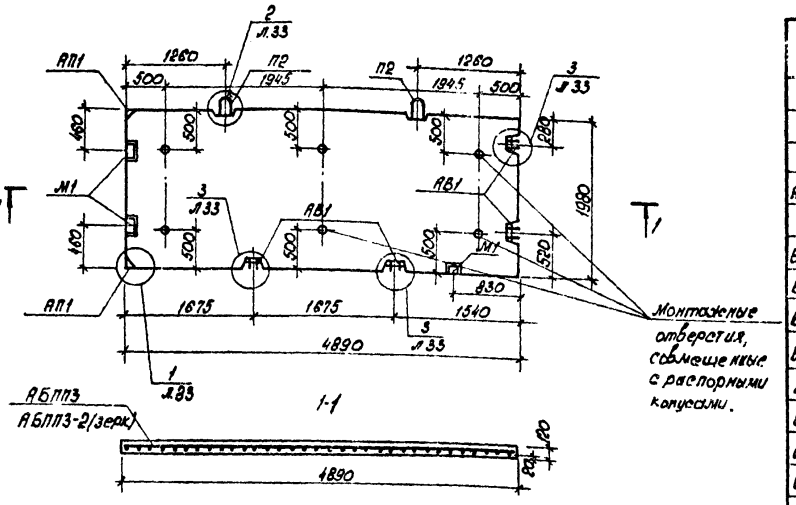

АБПП3, АБПП3-2(зерк)

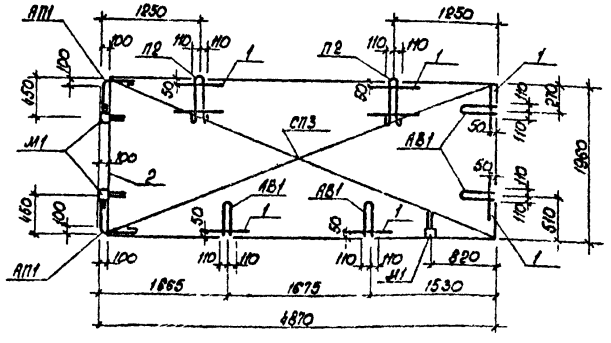

Позиция	Зона	Поз.	Обозначение	Наименование	Кол.	Примечание
				Документация		
				Технические требования к изготовлению сборных железобетонных изделий		
				АБПП3; АБПП3-2 (зерк.)		
				Сборочные единицы		
БЧ			л.36	Сетка СП3	1	10.88кг
БЧ			л.35	Петля П2	2	2.68кг
БЧ			л.35	Петля АП1	2	1.86кг
БЧ			л.35	Анкерный выпуск АВ1	1	3.32кг
БЧ			л.35	Изделие закладное М1	3	3.93кг
БЧ			л.34	Отд. стержень поз.1	6	0.54кг
БЧ			л.34	Отд. стержень поз.2	1	0.77кг
БЧ			л.35	Фиксатор ф1	27	0.54кг
				Итого	изд.	24.52кг
					прив.	30.67кг
				Материалы		
				Бетон В15(М200) γ=2400кг/м³		1,14м³
				F50		

1. Ведомость расхода стали см. л. 37

Привязан

Инв.№ подл. | Подпись и дата | Взам. инв.№

Нач.АКМ-2	Тарновский		08.87
Гл. констр.	Потерщук		08.87
ГАП	Сыроев		08.87
ГИП	Гордиенкова		08.87
Рук.гр.	Ящук		08.87
Ст.инж.	Стрельченок		08.87
Ст.инж.	Шушкевич		08.87
Н.контр.	Зубрицкая		08.87

407-3-476.13.87-КЖ

Панели покрытия ПП3, ПП3-2(зерк)

Стадия	Масса	Масштаб
Р	2850 кг	
Лист 32	Листов	

БЕЛГОСПРОЕКТ г. Минск

2375-03

Альбом 6

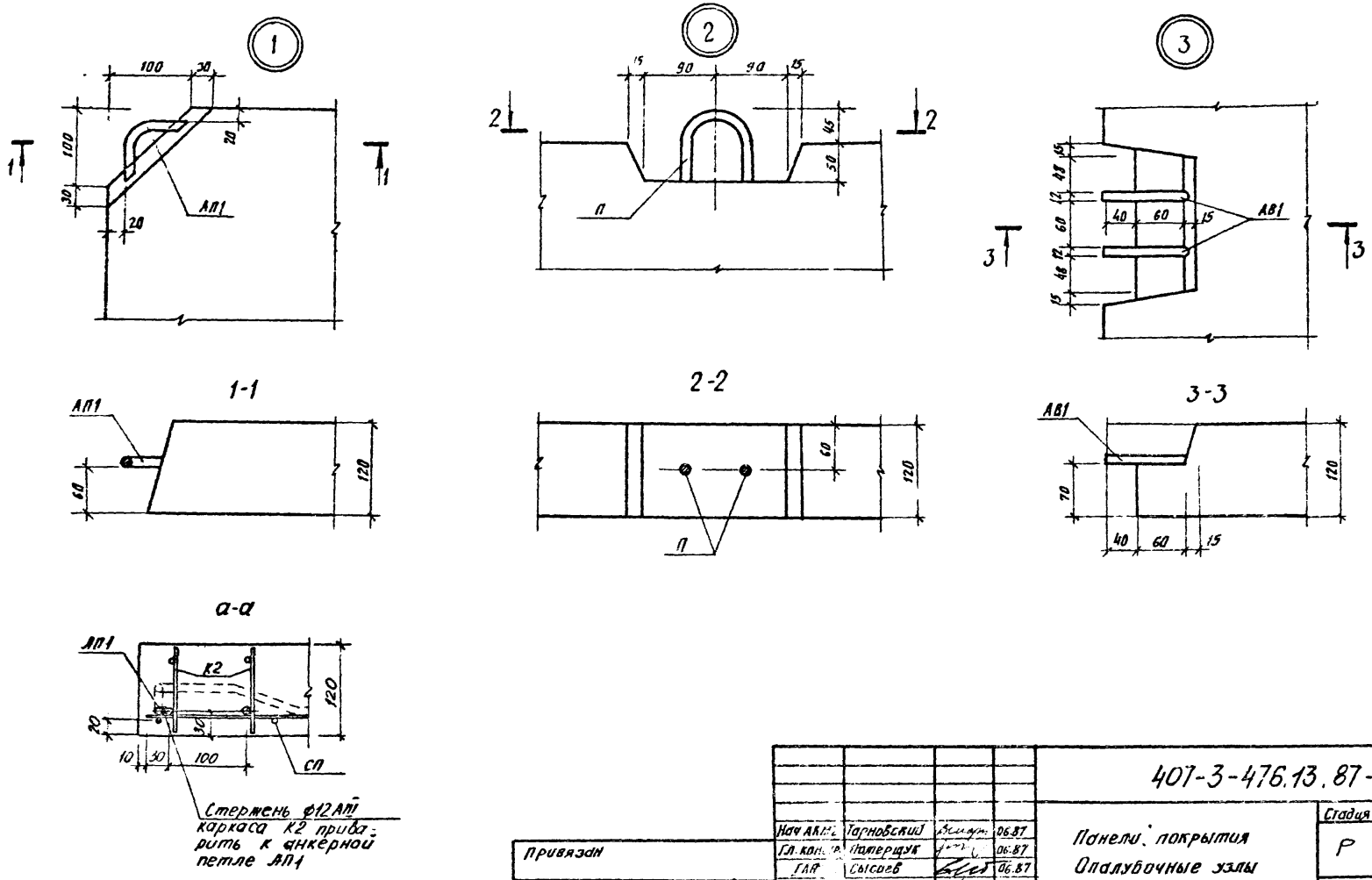

Нач АКМ	Тарновский		06.87	407-3-476.13.87-КЖ	
Гл. конс.	Померщук		06.87	Панели покрытия Опалубочные узлы	Стадия: Р; Масса; Масштаб
ГАП	Сысоев		06.87		Лист 33; Листов
ГИП	Говоренкова		06.87		
Рук.	Ящук		06.87		БЕЛГОСПРОЕКТ г. Минск
Ст. инж.	Шумкевич		06.87		
Н контр.	Зубрицкая		06.87		

Привязан

Инв. № подл. | Подпись и дата | Взам. инв. №

2375-03

Альбом 6

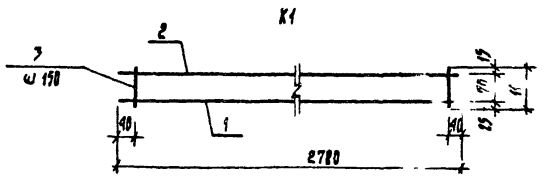

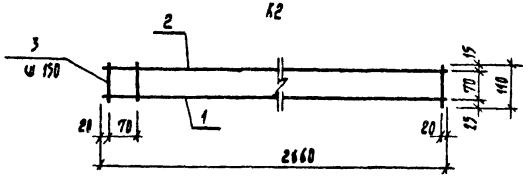

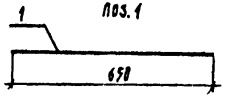

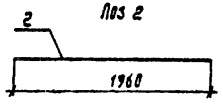

1 Чертеж на ПЗ см. лист 35

Формат	Зона	Позиц	Обозначение	Наименование	Кол.	Примечание
				Документация		
				Технические требования к изготовлению арматурных и закладных деталей		
				К1		
А3				Детали		
		1		ф12 AIII ГОСТ 5781-82* ℓ=3080	1	2,74 кг
		2		ф6 AI ГОСТ 5781-82* ℓ=3080	1	0,68 кг
		3		ф5 BpI ГОСТ 6727-80* ℓ=110	21	0,33 кг
				Итого		3,75 кг
				К2		
А3				Детали		
		1		ф12 AIII ГОСТ 5781-82* ℓ=2960	1	2,63 кг
		2		ф6 AI ГОСТ 5781-82* ℓ=2960	1	0,66 кг
		3		ф5 BpI ГОСТ 6727-80* ℓ=110	21	0,33 кг
				Итого:		3,62 кг
				Поз 1		
А3				Детали		
		1		ф5 BpI ГОСТ 6727-80* ℓ=650	1	0,09 кг
				Поз 2		
А3				Детали		
		2		ф8 AIII ГОСТ 5781-82* ℓ=1960	1	0,77 кг
				ПЗ		
				Детали		
		1		ф16 AIII ГОСТ 5781-82* ℓ=1620	1	2,56 кг
		2		ф5 BpI ГОСТ 6727-80* ℓ=400	2	0,12 кг
		3		ф5 BpI ГОСТ 6727-80* ℓ=650	1	0,09 кг
				Итого		2,77 кг

Привязан:

Инв. № подл.

Нач. АКЗ-2	Тарковский		06.87
Гл. констр.	Потерщук		06.87
ГАП	Сысоев		06.87
ГИП	Говоренкова		06.87
Рук. гр.	Якубук		06.87
Ст. инж.	Шумкевич		06.87
Н. к.			06.87

407-3-476.17.87-КЖ

Панели покрытия. Арматурные изделия

Стадия	Масса	Масштаб
Р		
Лист 34	Листов	

БЕЛГОСПРОЕКТ г. Минск

2375-03

Инв. № подл. | Подпись и дата | Взам. инв. №

Альбом 6

АП1

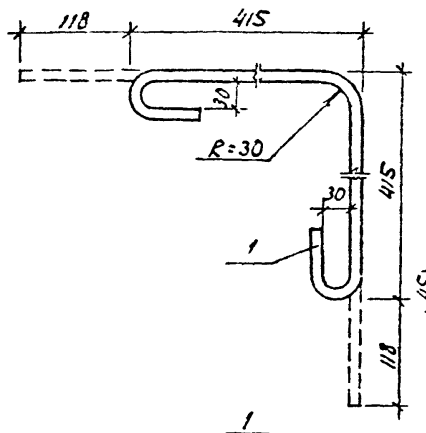

А31

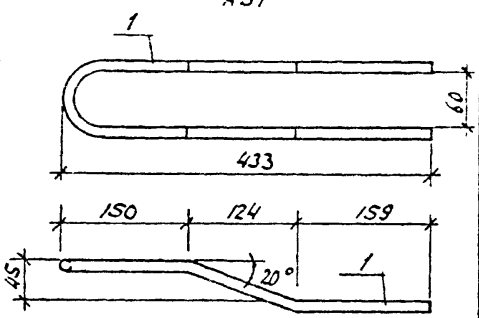

М1

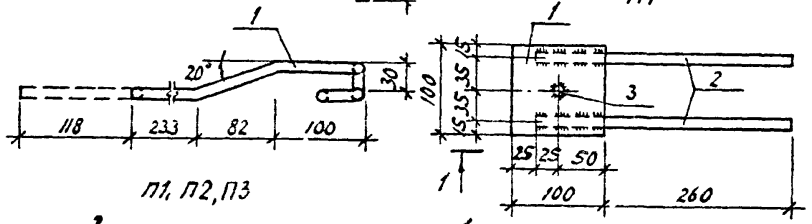

П1, П2, П3

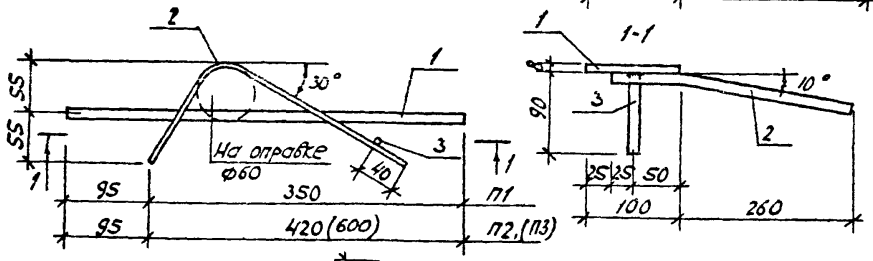

1-1

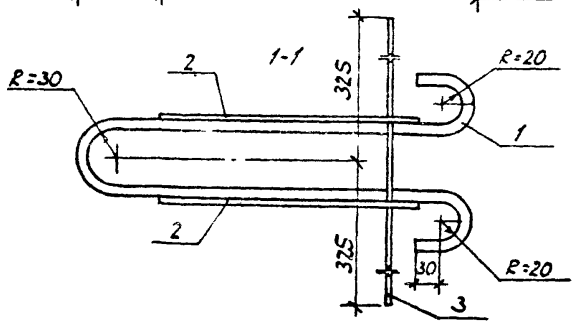

1 Спецификацию на П3 см л 34

Формат	Зона	Поз	Обозначение	Наименование	Кол	Примечание
				Документация		
				Технические требования к изготовлению арматурных и закладных деталей		
А3				АП1 Детали		
		1		ф12AI ГОСТ5781-82* ℓ=1050	1	0.93 кг
				И7020.		
А3				А31 Детали		
		1		ф12AI ГОСТ5781-82* ℓ=435	1	0.83 кг
				И7020:		
А3				М1 Детали		
		1		Полоса Б-2, 8×100 ГОСТ103-76 Ст.3 ГОСТ 380-71* ℓ=100	1	0.63 кг
		2		ф12AI ГОСТ5781-82* ℓ=340	2	0.60 кг
		3		ф12AI ГОСТ5781-82* ℓ=90	1	0.08 кг
				И7020:		1.31 кг
А3				П1 Детали		
		1		ф10AI ГОСТ5781-82* ℓ=1135	1	0.70 кг
		2		ф5ВрI ГОСТ6727-80 ℓ=400	2	0.12 кг
		3		ф5ВрI ГОСТ6727-80 ℓ=650	1	0.09 кг
				И7020		0.91 кг
А3				П2 Детали		
		1		ф12AI ГОСТ5781-82* ℓ=1270	1	1.13 кг
		2/3		ф5ВрI ГОСТ6727-80 ℓ=400 / ф5ВрI ГОСТ6727-80 ℓ=650	2/1	0.12 кг / 0.09 кг
				И7020:		1.34 кг
А3				П3 Детали		
		1		ф5ВрI ГОСТ6727-80 ℓ=110	1	0.02 кг

Инв.№ подл. | Подп. и дата | Взам.инв.№

Привязан:

Инв.№:

Нач.АКМ2	Горновский		06.87
Гл.констр.	Лаверщук		06.87
ГАП	Сысоев		06.87
ГИП	Говорникова		06.87
Рук.гр.	Ящук		06.87
Ст.инж.	Шуликевич		06.87
Н.контр.	Зубрицкая		06.87

407-3-476.13.87-КМ

Панели покрытия
Арматурные изделия

Стадия	Масса	Масштаб
Р		
Лист 35	Листов	

БЕЛГОСПРОЕКТ
г. Минск

2375-03

Альбом 6

СП1

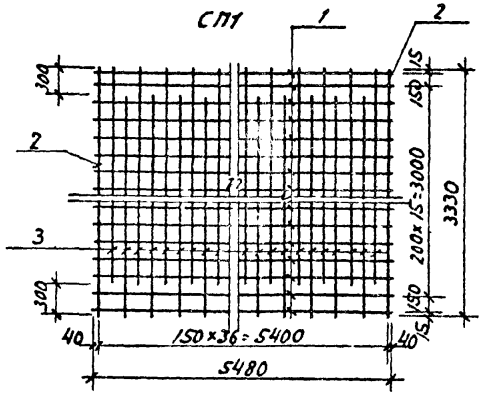

СП5

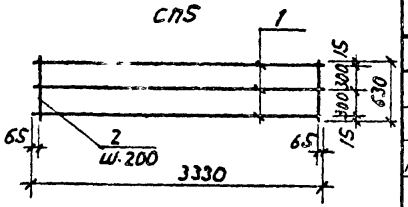

СП2

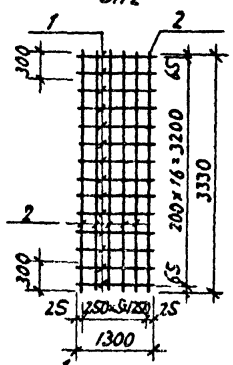

СП3, СП4

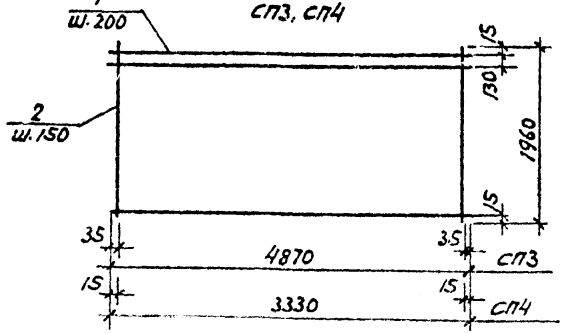

Формат	Зона	Поз.	Обозначение	Наименование	Кол.	Примечание
				Документация		
				Технические требования на изготовление арматурных и закладных деталей		
А3				СП1 Детали		
		1		⌀5 Вр-I ГОСТ 6727-80* ℓ=5480	18	14.20 кг
		2		⌀5 Вр-I ГОСТ 6727-80* ℓ=3330	2	0.96 кг
		3		⌀5 Вр-I ГОСТ 6727-80* ℓ=3030	35	15.27 кг
				Итого		30.43 кг
А3				СП2 Детали		
		1		⌀5 Вр-I ГОСТ 6727-80* ℓ=3330	6	2.87 кг
		2		⌀4 Вр-I ГОСТ 6727-80* ℓ=1300	17	2.03 кг
				Итого		4.90 кг
А3				СП3 Детали		
		1		⌀4 Вр-I ГОСТ 6727-80* ℓ=4870	11	4.93 кг
		2		⌀4 Вр-I ГОСТ 6727-80* ℓ=1960	33	5.95 кг
				Итого		10.88 кг
А3				СП4 Детали		
		1		⌀4 Вр-I ГОСТ 6727-80* ℓ=3330	11	3.37 кг
		2		⌀4 Вр-I ГОСТ 6727-80* ℓ=1960	23	4.15 кг
				Итого:		7.52 кг
А3				СП5 Детали		
		1		⌀4 Вр-I ГОСТ 6727-80* ℓ=3330	3	0.92 кг
		2		⌀4 Вр-I ГОСТ 6727-80* ℓ=630	17	0.99 кг
				Итого:		1.91 кг

Взам. инв. №

Подпись и дата

Инв. № подл.

Привязан

Инв. №

Нач. АКМ	Тарновский		06.87
Гл. констр.	Потерщук		06.87
Гап	Сысоев		06.87
Гип	Говоренкова		06.87
Рук. гр.	Ящук		06.87
Ст. инж.	Шумкевич		06.87
Н. контр.	Зубрицкая		06.87

407-3-476.13.87-КЖ

Панели покрытия
Арматурные изделия

Стадия	Масса	Масштаб
Р		
Лист 36	Листов	

БЕЛГОСПРОЕКТ
г. Минск

2375-03

Альбом 6

Ведомость расхода стали на изделие, кг

Марка изделия	Изделия арматурные											Изделия закладные					Общий расход
	Арматура класса										Всего	Арматура класса		Прокат класса		Всего	
	BpI			AI				AIII				AI		Вст3кп2			
	ГОСТ 6727-80*			ГОСТ 5781-82*				ГОСТ 5781-82*				ГОСТ 5781-82*		ГОСТ 535-79*			
	ф4	ф5	Итого	ф6	ф10	ф12	Итого	ф8	ф12	ф16	Итого		ф12	Итого	-8х100	Итого		
ПП1; ПП1-2	3,94	37,14	41,08	2,68	—	3,52	6,20	—	12,74	5,12	15,86	63,14	2,72	2,72	2,52	2,52	5,24	68,38
ПП2; ПП2-2	7,32	1,23	8,75	—	1,40	4,35	5,75	0,77	—	—	0,77	15,27	1,36	1,36	1,26	1,26	2,62	17,89
ПП3; ПП3-2	10,88	1,50	12,38	—	—	7,44	7,44	0,77	—	—	0,77	20,59	2,04	2,04	1,89	1,89	3,93	24,52

Вариант подъемных петель

№№ п/п	Марка изделия	Толщина панели, мм	Масса панели, кг	К-во петель на изделие	Петли из стали AI в ст3 сп2 при способе монтажа				Петли из стали AII 10ГТ при способе монтажа							
					допускающим изгиб				допускающим изгиб				исключающим изгиб			
					диаметр, мм	длина, мм	масса, кг	общая масса	диаметр мм	длина, мм	масса, кг	общая масса	диаметр, мм	длина, мм	масса, кг	общая масса
1	ПП1, ПП1-2	120	5520	2	ф20	1950	4,81	9,62	ф18	1700	3,40	6,80	ф14	1300	1,57	3,14
2	ПП2, ПП2-2	120	4950	2	ф12	1200	1,07	2,14	ф12	1200	1,07	2,14	ф10	1000	0,62	1,24
3	ПП3, ПП3-2	120	2850	2	ф14	1300	1,57	3,14	ф12	1200	1,07	2,14	ф12	1200	1,07	2,14

Инв. № подл. | Подп. и дата | Взам. инв. №

Привязан

Инв. №

Нач. АКМ-2	Тарковский		06.87
Гл. констр.	Петрущук		06.87
ГАП	Сысоев		06.87
ГИП	Гоберенкова		06.87
Рук. гр.	Ящук		06.87
Ст. инж.	Шумкевич		06.87
Н. контр.	Зубрицкая		06.87

407-3-476.13.87-КЖ

Панели покрытия. Ведомость расхода стали на изделие. Вариант подъемных петель

Стадия	Масса	Масштаб
Р		
Лист 37	Листов	

БЕЛГОСПРОЕКТ г. Минск

2375-03

Альбом 6

ПР1 Вид с внутренней стороны

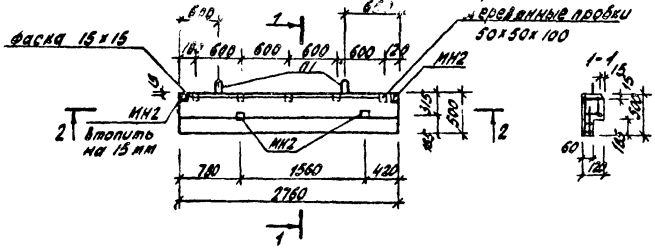

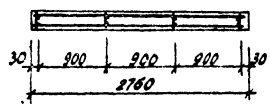

ЛБПР1

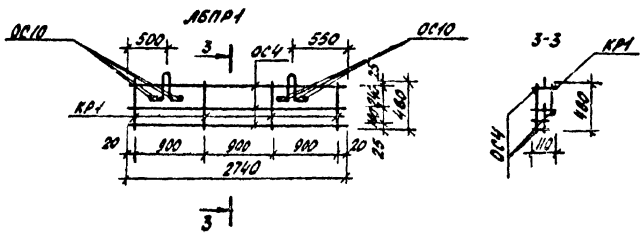

Спецификация материалов на ПР1

Формат	Зона	Поз.	Обозначение	Наименование	Кол.	Примеч.
				Документация		
Технические требования к изготовлению сборных м/б изделий						
				ЛБПР1 Сборочные единицы		
Л3						
Б4			л. 47	Каркас плоский КР1	4	0.48 кг
Б4			л. 47	Петля П1	2	0.72 кг
Б4			л 27	Изделие закладное МН2	4	3.24 кг
Б4			л 47, л. 48	Отдельный стержень ОС4	3	0.75 кг
Б4			л 47, л. 48	Отдельный стержень ОС10	8	0.32 кг
				Итого.	нат/пр.	5.51 кг / 6.37 кг
				Материалы		
				Бетон В12.5 (М150) $\gamma = 2500$ кг/м³	м³	0.14
				F 75		

Нач. АКМ2	Тарновский		06.87	407-3-478.13.87-КН		
Гл. констр.	Потерпуш		06.87	Панель парапетная ПР1	Стадия	Масса	Масштаб
ГАП	Сысоев		06.87		Р	345	
ГИП	Годоренко		06.87		Лист 58	Листов	
Рук. гр.	Янулис		06.87		БЕЛГОСПРОЕКТ г. Минск		
Ст. инж.	Стрельчонок		06.87				
Инженер	Химняк		06.87				
Н. контр.	Зубрицкая		06.87				

Привязан

Инв. №

Инв. № подл. | Подпись и дата | Взам. инв. №

2375-03

Альбом 6

ПР2, Вид с внутренней стороны

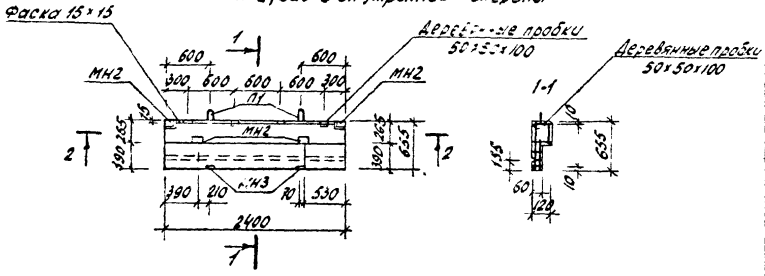

2-2

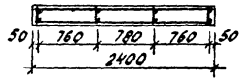

АБПР2

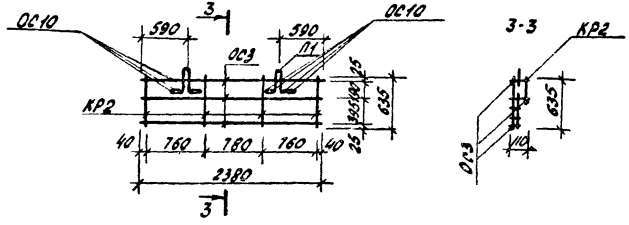

3-3

Спецификация материалов на ПР2

Формат	Зона	Поз.	Обозначение	Наименование	Кол	Примеч
				Документация		
			Технические требования к изготовлению сборных ж/б изделий			
А3				АБПР2 сборочные единицы		
Б4			л. 47	Каркас плоский КР2	4	0.60 кг
Б4			л. 47	Петля П1	2	0.72 кг
Б4			л. 27	Изделие закладное МН2	4	3.24 кг
Б4			л. 47, л. 48	Отдельный стержень ОС3	3	0.65 кг
Б4			л. 27	Изделие закладное МН3	2	1.20 кг
Б4			л. 47, л. 48	Отдельный стержень ОС10	8	0.32 кг
				Итого	407 прив	6.74 кг 7.44 кг
				Материалы		
				Бетон В12.5 (М150) γ=2500 кг/м³	м³	0.12
				F75		

Привязан

Инв. № подл. | Подпись и дата | Взам. инв. №

				407-3-476 13.87-КЖ			
Нач. АКМ	Тарновский		06.87	Панель параметная ПР2	Стадия	Масса	Масштаб
Гл. констр.	Патрощук		06.87		Р	300	
ГАП	Сысоев		06.87		Лист 39	Листов	
ГИП	Говоренкова		06.87				
Рук. гр.	Янулис		06.87				
Ст. инж.	Стрельченок		06.87		Белгосстройпроект г. Минск		
Инженер	Хижняк		06.87				
Н. контр.	Зубрицкая		06.87				

2375-03

Альбом 6

ПР3 вид с внутренней стороны

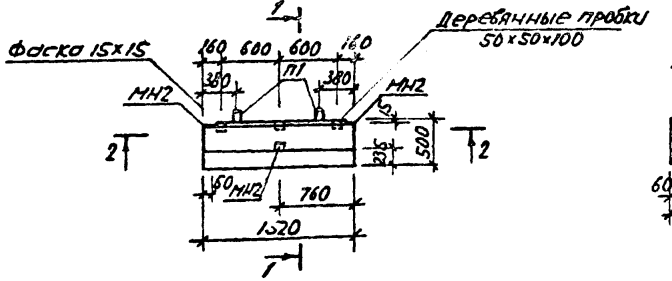

1-1

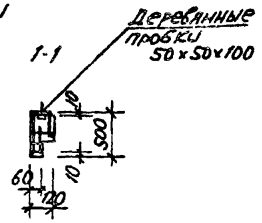

2-2

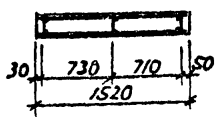

АБПР3

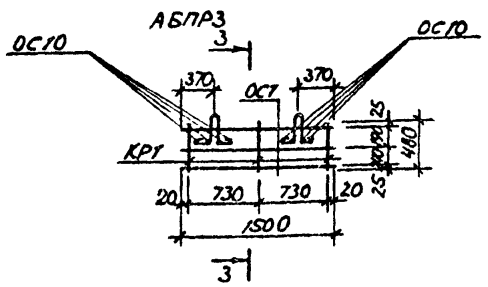

3-3

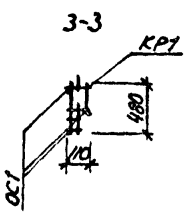

Спецификация материалов на ПР3

Формат	Зона	Поз.	Обозначение	Наименование	Кол.	Примеч.
				Документация		
			Технические требования к изготовлению сборных ж/б изделий			
				АБПР3		
А3				Сборочные единицы		
Б4			Л. 47	Каркас плоский КР1	3	0.36 кг
Б4			Л. 47	Петля П1	2	0.72 кг
Б4			Л. 27	Изделие закладное МН2	3	2.43 кг
Б4			Л. 47, л 48	Отдельный стержень ОС1	3	0.41 кг
Б4			Л 47, л 48	Отдельный стержень ОС10	8	0.32 кг
				Итого	Нат./пр	4.24 кг / 4.81 кг
				Материалы		
				Бетон В12.5 (М150) $\gamma = 2500$ кг/м³	м³	0.07
				F 75		

Нач. АКМ	Тарновский		06.87
Гл. конст.	Потерщук		06.87
Гап	Сысоев		06.87
Гип	Товоренкова		06.87
Рук. гр.	Янулис		06.87
Ст. инж.	Стрельченок		06.87
Инж.	Хижняк		06.87
Н. контр.	Зубрицкая		06.87

Привязан:

Инв. №

407-3-476.13.87-кж

Панель парапетная ПР3

Стадия	Масса	Масштаб
Р	190	

Лист 40 Листов

БЕЛГОСПРОЕКТ г. Минск

2375-03

Инв. № подл. | Подпись и дата | Взам. инв. №

Альбом 6

ПР4 вид с внутренней стороны

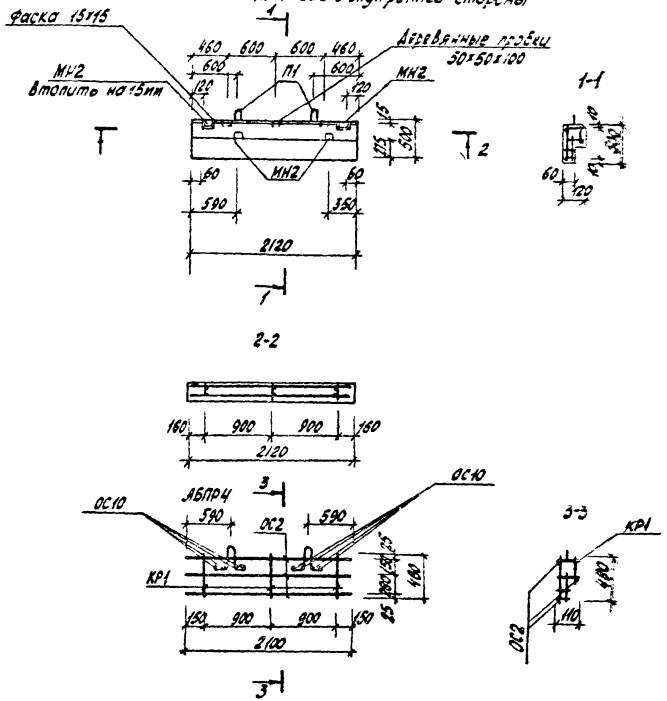

Спецификация материалов на ПР4,

			Обозначение	Наименование	Кол	Примеч.
				Документация		
	Технические требования к изготовлению сборных ж/б изделий					
А3				АБПР4 Сборочные единицы		
Б4			л.47	Каркас плоский КР1	3	0.36кг
Б4			л. 47	Петля П1	2	0.72кг
Б4			л. 27	Изделие закладное МН2	4	3.24кг
Б4			л.47, л. 48	Отдельный стержень ОС2	3	0.58кг
Б4			л.47, л. 48	Отдельный стержень ОС10	8	0.32кг
				Итого	нат./прив.	5.22кг / 3.95кг
				Материалы		
				Бетон В12.5(М150) γ=2500кг/м³	м³	0.12
				F75		

Нач.АКМ2	Тарновский		06.87	407-3-476.13.87-КЖ		
Гл.констр.	Потерщук		06.87	Панель парапетная ПР4	Стадия	Масса	Масштаб
ГАП	Сысоев		06.87		Р	260	
ГИП	Говоренкова		06.87		Лист 11	Листов	
Рук.гр.	Янулис		06.87				
Ст.инж.	Стрельченок		06.87		БЕЛГОСПРОЕКТ г. Минск		
Инженер	Хижняк		06.87				
Н.контр.	Зубрицкая		06.87				

Привязан

Инв №

Инв. № подл. | Подпись и дата | Взамен инв. №

2375-03

Альбом 6

ПР5 Вид с внутренней стороны

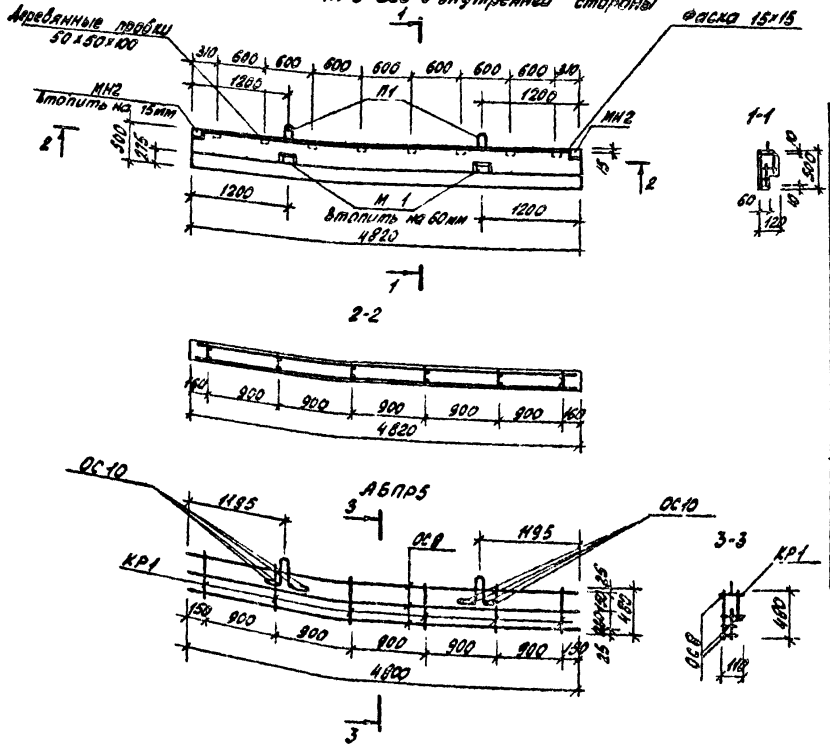

Спецификация материалов ПР5

Формат	Зона	Поз.	Обозначение	Наименование	Кол.	Примеч.
				Документация		
Технические требования к изготовлению сборных м/б изделий						
				АБПР5		
А3				Сборочные единицы		
Б4			л. 47	Каркас плоский КР1	6	0.72 кг
Б4			л. 47	Петля П1	2	0.72 кг
Б4			л. 27	Изделие закладное МН2	2	1.62 кг
Б4			л. 47, л. 48	Отдельный стержень ОС8	3	1.32 кг
Б4			л. 47	Изделие закладное М1	2	1.86 кг
Б4			л. 47, л. 48	Отдельный стержень ОС10	8	0.32 кг
				Итого:	Нач. / Прим.	6.56 кг / 7.79 кг
				Материалы		
				Бетон В12.5 (М150) γ=2500 кг/м³	м³	0.21
				F75		

Нач. АКМС	Тарновский		06.87	407-3-476.13.87-КЖ	
Гл. констр.	Петерчик		06.87	Панель парапетная ПР5	Стадия: Р; Масса: 530; Масштаб:
ГАП	Сысоев		06.87		
ГИП	Говоренкова		06.87		
Рук. гр.	Янулис		06.87		Лист 42; Листов
Ст. инж.	Стрельченко		06.87		
Инженер	Хижняк		06.87		БЕЛГОСПРОЕКТ г. Минск
Н. контр.	Зубицкая		06.87		

Привязан:

Инв. №

Инв. № подл. | Подпись и дата | Взам. инв. №

2375-03

Альбом 6

ПР6 вид с внутренней стороны

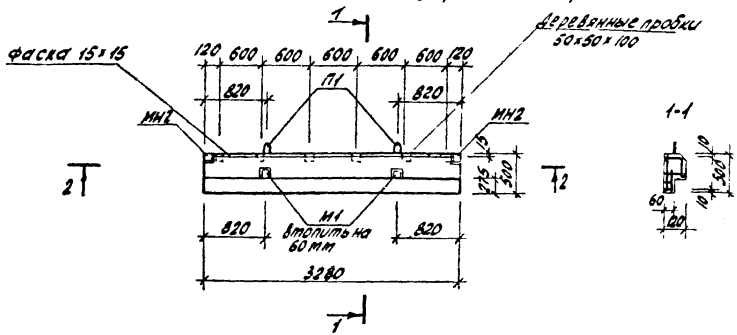

2-2

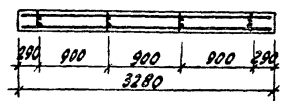

АВПР6

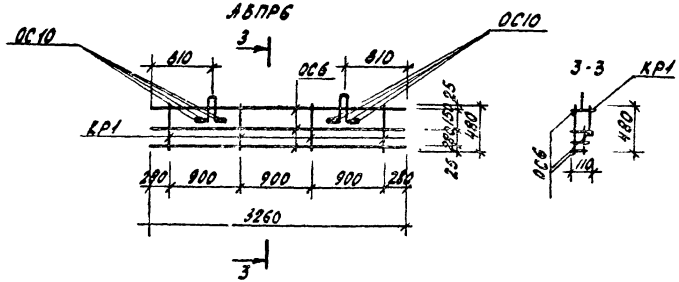

Спецификация материалов на ПР6

		Обозначение	Наименование	Кол.	Примеч.
			Документация		
		Технические требования к изготовлению сборных ж/б изделий			
			АВПР6		
А3			Сборочные единицы		
Б4		л. 47	Каркас плоский КР1	4	0.48кг
Б4		л. 47	Петля П1	2	0.72кг
Б4		л. 27	Изделие закладное МН2	2	1.62кг
Б4		л.47, л.48	Отдельный стержень ОС6	3	0.90кг
Б4		л. 47	Изделие закладное М1	2	1.86кг
Б4		л. 47, л. 48	Отдельный стержень ОС10	8	0.32кг
			Итого	Нат./прив.	5.90кг / 6.82кг
			Материалы		
			Бетон В12,5 (М150) γ=2500кг/м³	м³	0.17
			F 75		

Нач. МКМ	Гарновский		06.87
Гл. констр.	Патерщук		06.87
ГКП	Сысоев		06.87
ГИП	Говоренкова		06.87
Рук. гр.	Янулис		06.87
Ст. инж.	Стрельченок		06.87
Инженер	Хижняк		06.87
Н. контр.	Зубрицкая		06.87

407-3-476.13.87-КЖ

Панель парапетная ПР6

Стадия	Масса	Масштаб
Р	410	

Лист 43 Листов

БЕЛГОСПРОЕКТ г. Минск

Привязан:

Инв. №

Инв. № подл. | Подпись и дата | Взам. инв. №

2375-03

Альбом 6

ПР7 Вид с внутренней стороны

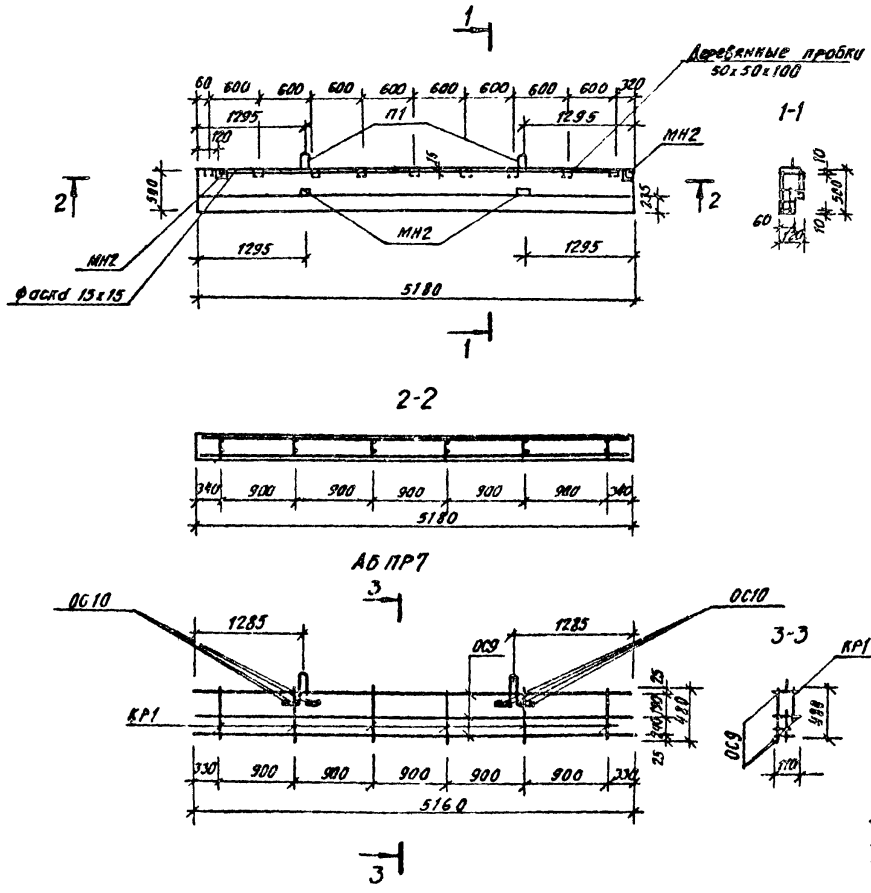

Спецификация материалов на ПР7

Формат	Зона	Поз.	Обозначение	Наименование	Кол	Примечание
				Документация		
Технические требования к изготовлению сборных ж/б изделий						
				АБПР7		
А3				Сборочные единицы		
Б4			л. 47	Каркас плоский КР1	6	0,71 кг
Б4			л. 47	Петля П1	2	0,72 кг
Б4			л. 27	Изделие закладное МН2	4	3,24 кг
Б4			л. 47, л. 48	Отдельный стержень ОС9	3	1,41 кг
Б4			л. 47, л. 48	Отдельный стержень ОС10	8	0,32 кг
				Итого	Нат. 6,41 кг / Пр. 7,700 кг	
				Материалы		
				Бетон В12,5 (М150) γ = 2500 кг/м³	м³	0,26
				F 75.		

Нач. АКМ2	Чарновский		06.87
Гл. констр.	Потерпуг		06.87
ГАП	Сыроев		06.87
ГИП	Говоренкова		06.87
Рук. гр.	Янулис		06.87
Ст. инж.	Стрельчевск		06.87
Инженер	Кожняк		06.87
Н. контр.	Зубрицкая		06.87

Панель парапетная ПР7

407-3-47Б.13 87-КЖ

Стадия	Масса	Масштаб
Р	640	

Лист 44 Листов

БЕЛГОСПРОЕКТ г. Минск.

Привязан

Инв №

Инв. № подл. | Подпись и дата | Взам. инв. №

2375-03

Альбом 6

ПР8 вид с внутренней стороны

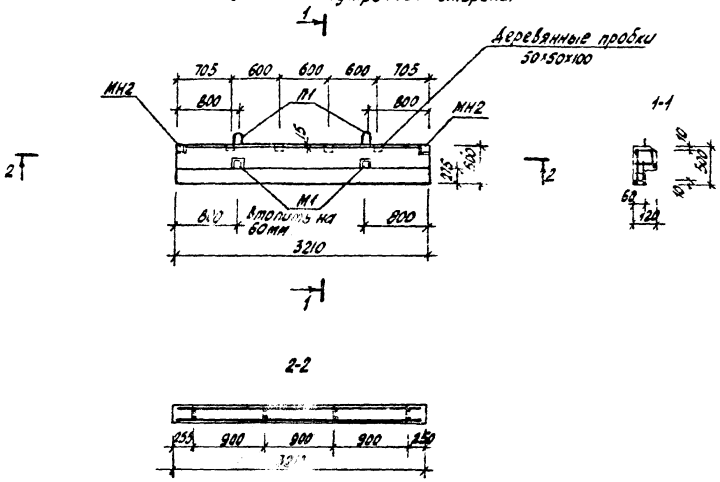

Спецификация материалов на ПР8

			Обозначение	Наименование	Кол	Примеч
				Документация		
Технические требования к изготовлению сборных железобетонных изделий						
				АБПР8		
Д3				Сборочные единицы		
Б4			л. 47	Каркас плоский КР1	4	0.48 кг
Б4			л. 47	Петля П1	2	0.72 кг
Б4			л. 27	Изделие закладное МН2	2	1.62 кг
Б4			л. 47 л. 48	Отдельный стержень ОС5	3	0.87 кг
Б4			л. 47	Изделие закладное М1	2	1.86 кг
Б4			л. 47 л. 48	Отдельный стержень ОС10	8	0.32 кг
				Итого	нат/пр.	5.87 кг / 6.7 кг
				Материалы		
				Бетон В125 (М150) $\gamma = 2500$ кг/м³	м³	0.16
				F75		

АБПР8

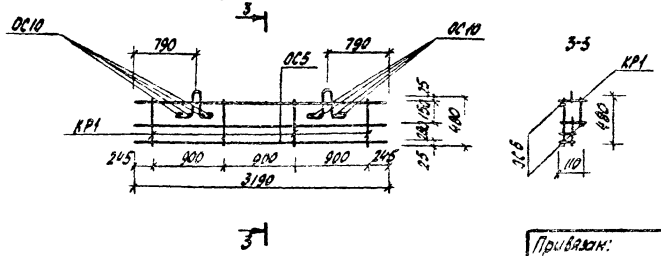

Привязан:

Инв. №

Нач. АКМ2	Тарновский		06.87
Гл. констр.	Потерщик		06.87
ГАП	Сысоев		06.87
ГИП	Говоренкова		06.87
Гр.	Янилис		06.87
Ст. инж.	Стоялченок		06.87
Инженер	Хижняк		06.87
Н. контр.	Зубрицкая		06.87

407-3-476.13.87-КЖ

Панель парапетная ПР8

Стадия	Масса	Масштаб
Р	400	

Лист 45 Листов

БЕЛГОСПРОЕКТ г. Минск

2375-03

Инв. № подл. | Подпись и дата | Взамен инв. №

Инв. №

ПРЗ вид с внутренней стороны

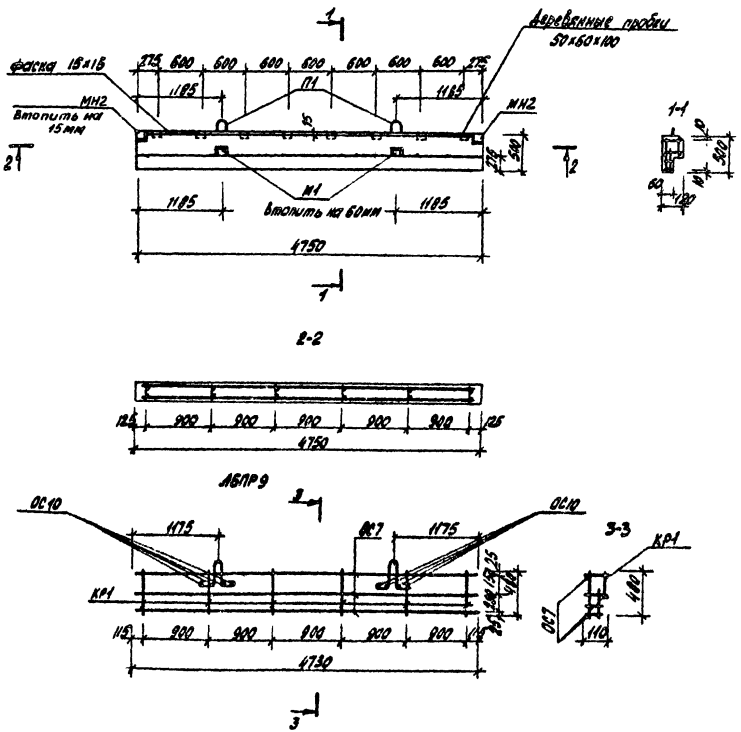

Спецификация материалов на ПРЗ

Формат	Зона	Поз.	Обозначение	Наименование	Кол.	Примеч.
				Документация		
Технические требования к изготовлению сборных железобетонных изделий ЛБПР9						
				Сборочные единицы		
А3						
Б4			л. 47	Каркас плоский КР1	6	0.72кг
Б4			л. 47	Петля П1	2	0.72кг
Б4			л. 27	Изделие закладное МН2	2	1.62кг
Б4			л. 47, л. 48	Отдельный стержень ОС7	3	1.32кг
Б4			л. 47	Изделие закладное М1	2	1.96кг
Б4			л. 47, л. 48	Отдельный стержень ОС10	8	0.32кг
				Итого		6.56кг / 7.19кг
				Материалы		
				Бетон: В12.5 (М150) γ=2500 кг/м³	м³	0.84
				F15		

Привязан:

Инв. №

Нач. лаб.	Торновский		06.87
Гл. констр.	Потерущ		06.87
ГАП	Сысоев		06.87
ГИП	Гозоренков		06.87
Рук. гр.	Якулис		06.87
Ст. инж.	Сарапанова		06.87
Инженер	Кинчик		06.87
Н. контр.	Зубрицкая		06.87

407-3-476.13.87-КМ

Панель парапетная ПРЗ

Стадия	Масса	Масштаб
Р	695	
Лист 46	Листов	

БЕЛГОСПРОЕКТ г. Минск

2375-03

Инв. № подл. | Подпись и дата | Взамен инв. №

Альбом 6

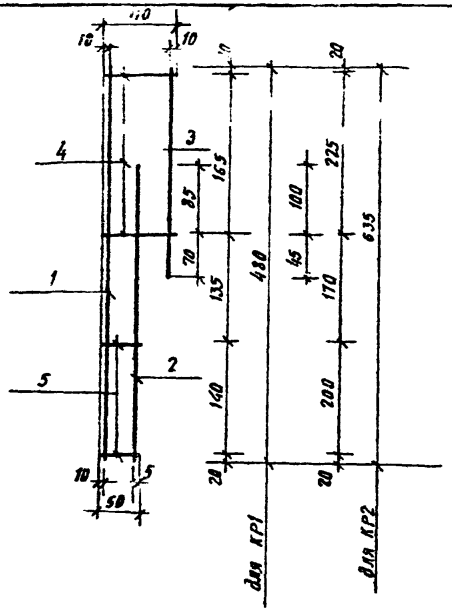

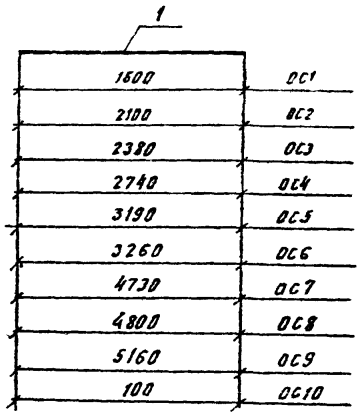

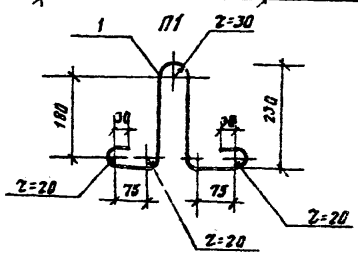

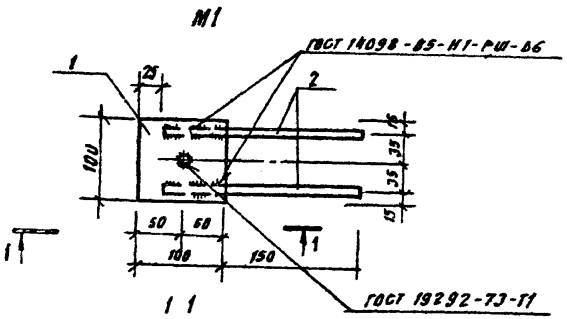

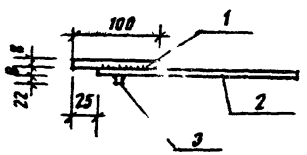

1. Ведомость арматурных изделий ОС1 ÷ ОС10 см. лист 48

Формат	Зона	Поз.	Обозначение	Наименование	Кол.	Примеч.
				Документация		
Технические требования к изготовлению арматурных и закладных изделий						
А3				М1 Детали		
		1		Полоса $\frac{Б\text{-}2\ 100\times8\ ГОСТ\ 103\text{-}76}{СТ3\ ГОСТ\ 535\text{-}79^*}$ ℓ=100	1	0,63 кг.
		2		ф10 А II ГОСТ 5781-82* ℓ=225	2	0,28 кг.
		3		ф10 А II ГОСТ 5781-82* ℓ=30	1	0,02 кг.
				Итого:		0,93 кг.
А3				КР1 Детали		
		1		ф4 ВрI ГОСТ 6727-80 ℓ=480	1	0,04 кг.
		2		ф4 ВрI ГОСТ 6727-80 ℓ=380	1	0,03 кг.
		3		ф4 ВрI ГОСТ 6727-80 ℓ=255	1	0,03 кг.
		4		ф3 ВрI ГОСТ 6727-80 ℓ=110	2	0,01 кг.
		5		ф3 ВрI ГОСТ 6727-80 ℓ=50	2	0,01 кг.
				Итого:		0,12 кг.
А3				КР2 Детали		
		1		ф4 ВрI ГОСТ 6727-80 ℓ=635	1	0,06 кг.
		2		ф4 ВрI ГОСТ 6727-80 ℓ=490	1	0,04 кг.
		3		ф4 ВрI ГОСТ 6727-80 ℓ=290	1	0,03 кг.
		4		ф3 ВрI ГОСТ 6727-80 ℓ=110	2	0,01 кг.
		5		ф3 ВрI ГОСТ 6727-80 ℓ=50	2	0,01 кг.
				Итого:		0,15 кг.
А3				П1 Детали		
		1		ф8 АI ГОСТ 5781-82* ℓ=900	1	0,36 кг.
				Итого		0,36 кг.

Нач. АКМ	Тарновский		06.87
Гл. констр.	Потерщук		06.87
ГАП	Сысоев		06.87
ГЦП	Говоренкова		06.87
Рук. гр.	Ящук		06.87
Ст. инж.	Стремченок		06.87
Рук. гр.	Янулис		06.87
Н. контр.	Зубрицкая		06.87

407-3-476,13.87-КЖ

Панели парапетные. Арматурные изделия.

Стадия	Масса	Масштаб
Р		

Лист 47 Листов

БЕЛГОСПРОЕКТ г. Минск

Привязан

Инв. №

Инв. № подл. | Подпись и дата | Взам. инв. №

2375-03

Альбом 6

Формат	Зона	Поз.	Обозначение	Наименование	Кол.	Примеч.
				Документация		
				Технические требования к изготовлению арматурных и закладных изделий		
Б4				ОС1 / детали		
				Ф4Вр I ГОСТ 6727-80, ℓ=1500	1	0,14кг
Б4				ОС2 / детали		
				Ф4Вр I ГОСТ 6727-80, ℓ=2100	1	0,19кг
Б4				ОС3 / детали		
				Ф4Вр I ГОСТ 6727-80, ℓ=2380	1	0,22кг
Б4				ОС4 / детали		
				Ф4Вр I ГОСТ 6727-80, ℓ=2740	1	0,25кг
Б4				ОС5 / детали		
				Ф4Вр I ГОСТ 6727-80, ℓ=3190	1	0,29кг
Б4				ОС6 / детали		
				Ф4Вр I ГОСТ 6727-80, ℓ=3260	1	0,30кг
Б4				ОС7 / детали		
				Ф4Вр I ГОСТ 6727-80, ℓ=4730	1	0,44кг
Б4				ОС8 / детали		
				Ф4Вр I ГОСТ 6727-80, ℓ=4800	1	0,44кг

Формат	Зона	Поз.	Обозначение	Наименование	Кол.	Примеч.
				Документация		
				Технические требования к изготовлению арматурных и закладных изделий		
Б4				ОС9 / детали		
				Ф4Вр I ГОСТ 6727-80, ℓ=5160	1	0,47кг
Б4				ОС10 / детали		
				Ф8А I ГОСТ 5781-82* ℓ=100	1	0,16кг.

Инв. N подл. | Подпись и дата | Взам. инв. N

Привязан

Инв. N

Нач. АКМ 2	Чирновский		06.87
Гл. контр.	Потерщук		06.87
Гап.	Сысоев		06.87
Гап.	Говоренкова		06.87
Рук. груп.	Янулис		06.87
Н. контр.	Зубрицкая		06.87

407-3-476.13.87-КЖ

Панели поропетные. Ведомость арматурных изделий.

Стадия	Масса	Масштаб
Р		

Лист 48 | Листов

БЕЛГОСПРОЕКТ г. Минск

2375-03

Альбом 6

Ведомость расхода стали на изделие

Марка элемента	Изделия арматурные							Изделия закладные							Общий расход кг
	Арматура класса						Всего	Арматура класса		Прокат марки				Всего	
	ВрI			AI				AII		ВСТ3 КП2					
	ГОСТ 6727-80			ГОСТ 5781-82*				ГОСТ 5781-82		ГОСТ 535-79*					
	ф3	ф4	Итого	ф8		Итого		ф10	Итого	-100×6	-100×8	-60×8	Итого		
ПР1	0,08	1,15	1,23	1,04		1,04	2,27	1,36	1,36	1,88	—		1,88	3,24	5,51
ПР2	0,08	1,18	1,26	1,04		1,04	2,30	1,80	1,80	1,88		0,76	2,64	4,44	6,74
ПР3	0,06	0,71	0,77	1,04		1,04	1,81	1,02	1,02	1,41	—	—	1,41	2,45	4,24
ПР4	0,06	0,88	0,94	1,04		1,04	1,98	1,36	1,36	1,88	—	—	1,88	3,24	5,22
ПР5	0,12	1,92	2,04	1,04		1,04	3,08	1,28	1,28	0,94	1,26	—	2,20	3,48	6,56
ПР6	0,08	1,30	1,38	1,04		1,04	2,42	1,28	1,28	0,94	1,26	—	2,20	3,48	5,90
ПР7	0,12	2,01	2,13	1,04		1,04	3,17	1,36	1,36	1,88	—	—	1,88	3,24	6,41
ПР8	0,08	1,27	1,35	1,04		1,04	2,35	1,28	1,28	0,94	1,26	—	2,20	3,48	5,87
ПР9	0,12	1,92	2,04	1,04		1,04	3,08	1,28	1,28	0,94	1,26	—	2,20	3,48	6,56

Инв. № подл. | Подпись и дата | Взам. инв. №

Привязан:

Инв. №

Нач. АКМ-2	Горновский	Вашери	06.87
Гл. констр.	Потерщик		06.87
ГИП	Сысоев		06.87
ГИП	Кочеренкова		06.87
Рук. гр.	Янушис		06.87
Ст. инж.	Стрельченко		06.87
Н. контр.	Бубрицкая		06.87

407-3-476.13.87 - КЖ

Панели парапетные. Ведомость расхода стали на изделие.

Стадия	Масса	Масштаб
Р		

Лист №9 | Листов

БЕЛГОСПРОЕКТ г. Минск

2375-03

Альбом 6

Вариант подъемных петель

№ п п	Марка изделия	Масса панели кг	К-во петель на издел.	Показатели на 1 петлю: Из стали АII при способе монтажа, допуск. изгиб петель: диаметр мм	длина мм	масса кг	Общая масса петель	Из стали АII при способе монтажа, исключ. изгиб петель: диаметр мм	длина мм	масса, кг	Общая масса петель	Из стали АI при способе монтажа, допуск. изгиб петель: диаметр мм	длина мм	масса кг	Общая масса петель
1	ПР1	345	2	10	950	0.59	1.18	10	950	0.59	1.18	8	900	0.36	0.72
2	ПР2	300	2	10	950	0.59	1.18	10	950	0.59	1.18	8	900	0.36	0.72
3	ПР3	190	2	10	950	0.59	1.18	10	950	0.59	1.18	6	750	0.17	0.34
4	ПР4	260	2	10	950	0.59	1.18	10	950	0.59	1.18	8	900	0.36	0.72
5	ПР5	530	2	10	950	0.59	1.18	10	950	0.59	1.18	8	900	0.36	0.72
6	ПР6	410	2	10	950	0.59	1.18	10	950	0.59	1.18	8	900	0.36	0.72
7	ПР7	640	2	10	950	0.59	1.18	10	950	0.59	1.18	10	1000	0.62	1.24
8	ПР8	400	2	10	950	0.59	1.18	10	950	0.59	1.18	8	900	0.36	0.72
9	ПР9	595	2	10	950	0.59	1.18	10	950	0.59	1.18	8	900	0.36	0.72

Подпись и дата | Взам. инв. №

Инв. №

Привязан.

Нач. АКМ2	Тарновский		06.87
Гл. констр.	Потерпук		06.87
ГАП	Сысоев		06.87
ГИП	Гаворенкова		06.87
Рук. груп.	Янулис		06.87
Н. контр.	Зубрицкая		06.87

407-3-476.13.87-КМ

Панели парапетные. Вариант подъемных петель.

Стадия: Р

Лист 50

БЕЛГОСПРОЕКТ г. Минск

2375-03

gost.e-ecolog.ru