ТИПОВОЙ ПРОЕКТ
271-23-17.84

КОМПЛЕКСНОЕ ПРЕДПРИЯТИЕ ОБЩЕСТВЕННОГО ПИТАНИЯ НА 200 МЕСТ БЛОК 9

АЛЬБОМ III

ИЗДЕЛИЯ ЖЕЛЕЗОБЕТОННЫЕ ЗАВОДСКОГО ИЗГОТОВЛЕНИЯ
ИЗДЕЛИЯ МОНОЛИТНЫХ ЖЕЛЕЗОБЕТОННЫХ КОНСТРУКЦИЙ
ИЗДЕЛИЯ МЕТАЛЛИЧЕСКИЕ
ИЗДЕЛИЯ ДЕРЕВЯННЫЕ

gost.e-ecolog.ru

Госстрой СССР
ЦЕНТРАЛЬНЫЙ ИНСТИТУТ ТИПОВОГО ПРОЕКТИРОВАНИЯ
Свердловский филиал
620062, г.Свердловск-62, ул.Чебышева,4
Заказ №3625 Инв.№ 20360-05 тираж 30
Сдано в печать 22/IX 1986г цена 2-15

ТИПОВОЙ ПРОЕКТ
271-23-17.84

КОМПЛЕКСНОЕ ПРЕДПРИЯТИЕ ОБЩЕСТВЕННОГО ПИТАНИЯ НА 200 МЕСТ БЛОК 9

АЛЬБОМ III

СОСТАВ ПРОЕКТА

АЛЬБОМ I	АС1	Архитектурно - строительные решения
	ТХМ	Технология механизация
	АС	Витражи
АЛЬБОМ II	ОВ	Отопление и вентиляция
	ВК	Водопровод и канализация
	ХС	Холодоснабжение
	ЭОМ	Электроосвещение и силовое электрооборудование
	АУ	Автоматизация устройств инженерного оборудования
	СС	Связь и сигнализация
АЛЬБОМ III	АС1.И1	Изделия железобетонные заводского изготовления
	АС1.И2	Изделия монолитных железобетонных конструкций
	АС1.И3	Изделия металлические
	АС1.И4	Изделия деревянные
АЛЬБОМ IV	СО	Спецификация оборудования
АЛЬБОМ V		Задание заводу на изготовление щитов автоматизации устройств инженерного оборудования
АЛЬБОМ VI	ВМ	Ведомости потребностей в материалах
АЛЬБОМ VII	СМ	Сметы

Разработал ЦНИИЭП торгово-бытовых зданий и туристских комплексов
Главный инженер института З.Ю. Иссков
Гл. архитектор проекта З. Ардашников

Технический проект утвержден "Госгражданстроем"
приказ № 317 от 12 ноября 1984 г.
Рабочие чертежи введены в действие ЦНИИЭП торгово-бытовых зданий и туристских комплексов
приказ

20360-03

СОДЕРЖАНИЕ АЛЬБОМА

ОБОЗНАЧЕНИЕ	НАИМЕНОВАНИЕ	СТР.	ПРИМЕЧАНИЕ
	Титульный лист		
	Содержание альбома	2,3	
- АС1.И1-00.00.00СБ	Ведомость чертежей	4	
-01.00.00	Панель стеновая (ПСП 30.10.2,6-П-А;	5	
	ПСП30.10.3,1-П-А; 2ПСП33.10.2,6-П-А; 2ПСП33.10.3,1-П-А)		
-02.00.00	Панель стеновая (2ПС33.33.3,5-П-А; 2ПС33.33.4,0-П-А)	6	
-03.00.00	Панель стеновая (9ПСО30.33.3,5-П-2-А; 9ПСО30.33.4,0-П-2-А	7	
-04.00.00	Панель стеновая (4ПСО 30.33.3,5-П-1-Г	8	
	4ПСО 30.33.4,0-П-1-Г)		
-05.00.00	Панель стеновая (4ПСО 30.33.3,5-П-1-Б;	9	
	4ПСО.30.33.4,0-П-1-Б)		
-06.00.00	Элемент входа ЭВ13.35.0,6	10	
-06.01.00	Каркас пространственный КП1	11	
-06.02.00	Каркас плоский КР1	12	
-06.03.00	Каркас плоский КР2	12	
-07.00.00	Панель стеновая (И4ПСД 30.33.3,5-П-2;	13	
	И4ПСД 30.33.4,0-П-2)		
-07.01.00	Каркас пространственный	14	
	(И4КПД 30.3,5-2; И4КПД 30.4,0-2)		
-07.02.00	Изделие закладное (ЗД2; ЗД3)	15	
-07.02.00СБ	Изделие закладное (ЗД2; ЗД3)	15	
	Сборочный чертеж		
-07.03.00	Изделие закладное ЗД1	16	
-08.00.00	Изделие закладное ЗД5	16	

ОБОЗНАЧЕНИЕ	НАИМЕНОВАНИЕ	СТР.	ПРИМЕЧАНИЕ
-09.00.00	Панель стеновая (И2СПД 30.33.3,5-П-2;	17	
	И2СПД 30.33.4,0-П-2)		
-09.01.00	Каркас пространственный	18	
	(И2КПД 30.3,5-2; И2КПД 30.4,0-2)		
-09.02.00	Каркас плоский (ИКР-44; ИКР-45	19	
-09.02.00СБ	Каркас плоский (ИКР44; ИКР45) Сборочный чертеж	19	
-09.03.00	Сетка ИС29	20	
-06.04.00	Изделие закладное ЗД4	20	
-10.00.00	Панель стеновая (ПС30.33.3,5-П-А; ПС30.33.4,0-П-А)	21	
-11.00.00	Панель перекрытия (ПР60.15...; ПР30.15...)	22,23	
-11.00.00СБ	Панель перекрытия (ПР60.15...; ПР30.15...)	24÷28	
	Сборочный чертеж		
-11.01.00	Сетка (С-1; С-2)	29	
-12.00.00	Отделка панели (4ПСО30.33.3,5-П-1-Б;	30	
	4ПСО 30.33.4,0-П-1-Б)		
-13.00.00	Отделка панели (И4ПСД30.33.3,5-П-2;	31	
	И4ПСД 30.33.4,0-П-2)		
-14.00.00	Панели стеновые наружные	32	
	(4ПСО 30.33.3,5-П-1*; 4ПСО30.33.4,0-П-1*;		
	4ПСО30.33.3,5-П-1-Г*, 4ПСО30.33.4,0-П-1-Г*,		
	4ПСО33.33.3,5-П-1*; 1ПСО33.33.4,0-П-1*)		
	2ПСО33.33.3,5-П-1*; 2ПСО33.33.4,0-П-1*)		

271-23-17.84

СОГЛАСОВАНО

Инв. № подл.	Подпись и дата	Взам. инв. №

20360-03

Обозначение	Наименование	Стр.	Примечание
02-00.00.00ТБ	Ведомость чертежей	33	
-01-00.00	Сетка СП1	33	
-02.00.00	Каркас пространственный (ВК1 : ВК2)	34	
-02.01.00	Плоский каркас (КР-1; КР-2)	35	
-02.01.00СБ	Плоский каркас (КР-1; КР-2) Сборочный чертеж	35	
-03.00.00	Рама Р-5	36	
-04.00.00	Каркас К-1	37	
-05.00.00	Закладная деталь ЗД-6	38	
-06.00.00	Монтажная петля (МП1; МП2)	39	
-07.00.00	Рама Р-6	40	
-08.00.00	Каркас К-2	41	
ИЗ-00.00ТБ	Ведомость чертежей	42	
-01.00	Изделие закладное ЗДВ1	42	
-02.00	Изделие закладное ЗДВ2	43	
-03.00	Изделие закладное ЗДВ3	43	
-04.00	Изделие закладное (ЗДА1 ÷ ЗДА4)	44	
-04.00СБ	Изделие закладное (ЗДА1 ÷ ЗДА4) Сборочный чертеж	44	
-06.00	Изделие закладное (ЗДА5; ЗДА7; ЗДА8)	45	
-05.00.СБ	Изделие закладное (ЗДА5; ЗДА7; ЗДА8) Сборочный чертеж		
-06.00	Изделие закладное ЗДА6	46	
-07.00	Изделие закладное ЗДА10	46	
-08.00	Изделие закладное ЗДА9	47	
-09.00	Изделие закладное (ЗДА11 ÷ ЗДА14)	48	
-09.00СБ	Изделие закладное (ЗДА11 ÷ ЗДА14) Сборочный чертеж	48	
-10.00	Рамка металлическая (Р1 ÷ Р4)	49	
-10.00СБ	Рамка металлическая (Р1 ÷ Р4) Сборочный чертеж	49	
-11.00	Лестница металлическая ЛМ	50	
-12.00	Анкер (А1; А2)	51	
-12.00СБ	Анкер (А1; А2) Сборочный чертеж	51	
-13.00	Кронштейн КР-7М	52	
ИА-00.00ТБ	Ведомость чертежей	53	
-01.00	Приямок откидной П-1	53	
-02.00	Передаточное окно ОП	54	

Согласовано

Инв. № подл. | Подпись и дата | Взам. инв. №

обозначение	наименование	стр.	примечание
	Титульный лист		
АС1.И1-00.00.00ТБ	Ведомость чертежей	2	
-01.00.00	Панель стеновая (ПСП 30.10.2,6-П-А;	3	
	ПСП 30.10.3,1-П-А; 2ПСП 33.10.2,6-П-А; 2ПСП 33.10.3,1-П-А)		
-02.00.00	Панель стеновая (2ПС 33.33.3,5-П-А; 2ПС 33.33.4,0-П-А)	4	
-03.00.00	Панель стеновая (9ПСО 30.33.3,5-П-2-А; 9ПСО 30.33.4,0-П-2-А)	5	
-04.00.00	Панель стеновая (4ПСО 30.33.3,5-П-1-Г;		
	4ПСО 30.33.4,0-П-1-Г)		
-05.00.00	Панель стеновая (4ПСО 30.33.3,5-П-1-Б;	7	
	4ПСО 30.33.4,0-П-1-Б)		
-06.00.00	Элемент входа ЭВ13.35.0,6	8	
-06.01.00	Каркас пространственный КП1	9	
-06.02.00	Каркас плоский КР1	10	
-06.03.00	Каркас плоский КР2	10	
-07.00.00	Панель стеновая (И4ПСД 30.33.3,5-П-2;	11	
	И4ПСД 30.33.4,0-П-2)		
-07.01.00	Каркас пространственный	12	
	(И4КПД 30.3,5-2; И4КПД 30.4,0-2)		
-07.02.00	Изделие закладное (ЗД2; ЗД3)	13	
-07.02.00СБ	Изделие закладное (ЗД2; ЗД3)	13	
	Сборочный чертеж		
-07.03.00	Изделие закладное ЗД1	14	
-08.00.00	Изделие закладное ЗД5	14	
-09.00.00	Панель стеновая (И2ПСД 30.33.3,5-П-2	15	
	И2ПСД 30.33.4,0-П-2)		
-09.01.00	Каркас пространственный	16	
	(И2КПД 30.3,5-2; И2КПД 30.4,0-2)		
-09.02.00	Каркас плоский (ИКР-44; ИКР-45)	17	
-09.03.00	Сетка ИС-29	18	
-06.04.00	Изделие закладное ЗД-4	18	

обозначение	наименование	стр.	примечание
-10.00.00	Панель стеновая	19	
	(ПС 30.33.3,5-П-А; ПС 30.33.4,0-П-А)		
-11.00.00	Панель перекрытия	20,21	
	(ПР 60.15...; ПР 30.15)		
-11.00.00СБ	Панель перекрытия (ПР 60.15...,	22÷26	
	ПР 30.15...) Сборочный чертеж		
-11.01.00	Сетка (С-1; С-2)	27	
-12.00.00	Отделка панели (4ПСО 30.33.3,5-П-1-Б	28	
	4ПСО 30.33.4,0-П-1-Б)		
-13.00.00	Отделка панели (И4ПСД 30.33.3,5-П-2	28	
	И4ПСД 30.33.4,0-П-2)		
-14.00.00	Панели стеновые наружные	29	
	(4ПСО 30.33.3,5-П-1*; 4ПСО 30.33.4,0-П-1*		
	4ПСО 30.33.3,5-П-1-Г*, 4ПСО 30.33.4,0-П-1-Г*		
	1ПСО 33.33.3,5-П-1*; 1ПСО 33.33.4,0-П-1*		
	2ПСО 33.33.3,5-П-1*; 2ПСО 33.33.4,0-П-1*)		

Привязан:

271-23.17.84-АС1.И1-00.00.00ТБ

ГИП	Кий		Стадия	Лист	Листов
Н.контр.	Зайцева		Р		1
Ст.инж.	Катеринчук		Ведомость чертежей	ЦНИИЭП торгово-бытовых зданий и туристских комплексов	
ГИП	Кий				

Копировал [signature] Формат А3

20360-03

271-23-17.84

Согласовано

Инв. № подл. | Подп. и дата | Взам. инв. №

АСП 30.10.2,6 - П - А

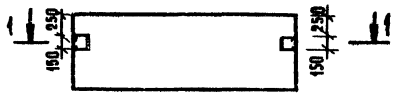

1—1

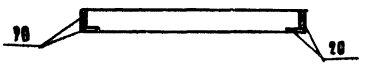

2 ПСП 33.10.2,6 - П - А

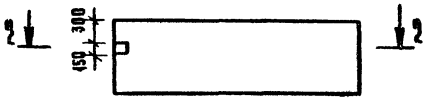

2 — 2

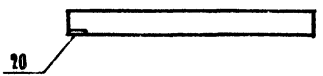

обозначение	марка	масса ед. кг
271-23-17.84-АС1.И1-01.00.00	ПСП 30.10.2,6-П-А	780
— 01	ПСП 30.10.3,1-П-А	930
— 02	2ПСП 33.10.2,6-П-А	850
— 03	2ПСП 33.10.3,1-П-А	1030

формат	зона	поз.	обозначение	наименование	Кол. на 271-23-17.84-АС1.И1-01.00.00	01	02	03	примечание
				Документация					
А3		—	1.090.1-1 2-1 0000 ПЗ	Пояснительная записка	X	X	X	X	
				Сборочные единицы					
А3		—	1.090.1-1 2-1 8000-02	ПСП 30.10.2,6-П	X				
			-03	ПСП 30.10.3,1-П		X			
			-22	2ПСП 33.10.2,6-П			X		
			-23	2ПСП 33.10.3,1-П				X	
А4		20	271.23-17.84-АС1.И1-08.00.00	Изделие закладное ЗД5	4	4	1	1	

Ведомость расхода стали на дополнительные закладные изделия, кг

марка элемента	изделия закладные						всего
	ар-ра класса			прокат марки			
	А III			Ст.3 ГОСТ 535-70			
	ГОСТ 5781-82			ГОСТ 103-76			
	⌀8		итого	-8×150		итого	
ПСП30.10.2,6-П-А	1,72		1,72	7,52		7,52	9,24
ПСП30.10.3,1-П-А	1,72		1,72	7,52		7,52	9,24
2ПСП33.10.2,6-П-А	0,43		0,43	1,88		1,88	2,31
2ПСП33.10.3,1-П-А	0,43		0,43	1,88		1,88	2,31

1. Вид панели дан с наружной стороны.
2. Поз. 20 присарить к пространственному каркасу панели по узлу 15 1.090.1-1 2-2 0000 УА

Привязан

Инв. №

ГИП	Кий	
Контр.	Зайцева	
Ст. инж.	Катеринчук	
Вед. инж.	Парфенова	

271-23-17.84-АС1.И1-01.00.00

Панель стеновая (ПСП 30.10.2,6-П-А, ПСП 30.10.3,1-П-А, 2ПСП 33.10.2,6-П-А, 2ПСП 33.10.3,1-П-А)

Стадия	Масса	Масштаб
Р	см. табл.	

Лист 1 Листов 1

ЦНИИЭП торгово-бытовых зданий и туристских комплексов

Согласовано

Взам. инв. №

Подпись и дата

Инв. № подл.

271-23-17.84

Копировал 20360-03 формат А3

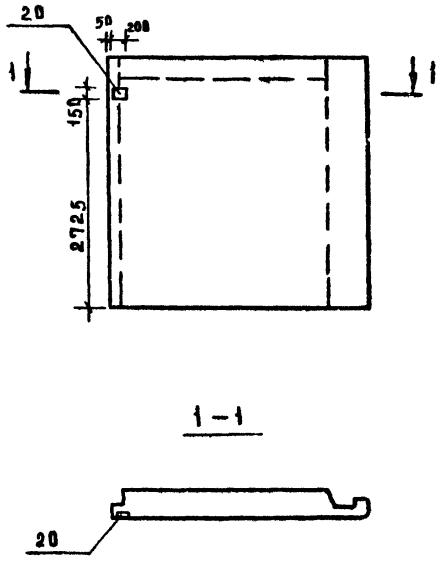

Формат	Зона	Поз.	Обозначение	Наименование	Кол. на 271-23-17.84-АС1.И1-02.00.00				Примечание
						01	1		
				Документация					
А3			1.090.1-1 2-1 0000 ПЗ	Пояснительная записка	X	X			
				Сборочные единицы					
А3		-	1.090.1-1 2-1 7000-18	2ПС 33.33.3.5-П	X				
А3		-	- 19	2ПС 33.33.4.0-П		X			
АЧ		20	271-23-17.84-АС1.И1-08 00.00	Изделие закладное ЗД5	1	1			

Ведомость расхода стали на дополнительные закладные изделия, кг

Марка элемента	Изделия закладные						Всего
	Арматура класса AIII ГОСТ 5781-82			Прокат марки Ст.3 ГОСТ 535-79 ГОСТ 103-76			
	Ф8		Итого	-8х150		Итого	
2ПС 33.33.3.5 П-А	0.43		0.43	1.88		1.88	2.31
2ПС 33.33.4.0-П-А	0.43		0.43	1.88		1.88	2.31

Обозначение	Марка	Масса ед., кг
271-23-17.84-АС1.И1-02.00.00	2ПС 33.33.3.5-П-А	3410
-01	2ПС 33.33.4.0-П-А	4020

1. Вид панели дан с наружной стороны
2. Поз. 10 приварить к пространственному каркасу панели

Согласовано

Инв. № подл. | Подпись и дата | Взам. инв. №

Привязан

Инв. №

ГИП	Мин	
Н. контр.	Зайцева	
Ст. инж.	Катеришук	
Вед. инж.	Лаврентова	

271-23-17.84-АС1.И1-02.00.00

Панель стеновая (2ПС 33.33.3.5-П-А; 2ПС 33.33.4.0-П-А)

Стадия	Масса	Масштаб
Р	см. табл.	1:50
Лист	Листов 1	

ЦНИИЭП торговых зданий и туристских комплексов

Копировал 20380-03 Формат А3

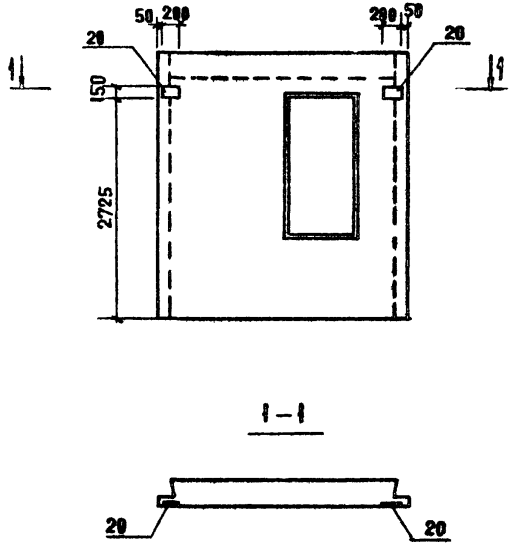

ФОРМАТ	ЗОНА	ПОЗ.	ОБОЗНАЧЕНИЕ	НАИМЕНОВАНИЕ	КОЛ НА 271-23-17.84-АС1. ИЛ-03.00.00				ПРИМЕЧАНИЕ
						01			
				ДОКУМЕНТАЦИЯ					
А3		–	1.090.1-1 2-1 00.00 ПЗ	Пояснительная записка	X	X			
				СБОРОЧНЫЕ ЕДИНИЦЫ					
А3		–	1.090.1-1 2-1 1000	9 ПСО 30.33.3.5-П-2-А	X				
А3		–	-01	9 ПСО 30.33.40-П-2-А		X			
А4		20	271-23-17.84-АС1. ИЛ-08.00.00	Изделие закладное 3Д5	2	2			

Ведомость расхода стали на дополнительные закладные изделия, кг

Марка элемента	Изделия закладные						Всего
	Арматура класса AIII			Прокат марки Ст.3 ГОСТ 535-79			
	ГОСТ 5781-82			ГОСТ 103-76			
	ф8		Итого	-8×150		Итого	
9 ПСО 30.33.3.5-П2А	0,86		0.86	3.76		3.76	4.62
9 ПСО 30.33.4.0-П-2-А	0.86		0.86	3.76		3.76	4.62

Обозначение	Марка	Масса ед. кг
271-23-17.84-АС1. ИЛ-03.00.00	9 ПСО 30.33.3.5-П-2-А	2680
-01	9 ПСО 30.33.4.0-П-2-А	3080

1. Вид панели дан с наружной стороны.
2. Поз. 20 приварить к пространственному каркасу панели по узлу 15 1.090.1-1 2-2 УА

Привязан		
ГИП	Кий	
Н. контр.	Зайцева	
Ст. инж.	Катеринчук	
Инв. №	Инж.	Авмова

271-23-17.84-АС1. ИЛ-03.00.00

Панель стеновая (9 ПСО 30.33.3.5-П-2-А 9 ПСО 30.33.4.0-П-2-А)

Стадия	Масса	Масштаб
Р	См. табл.	1:50
Лист	Листов 1	

ЦНИИЭП торгово-бытовых зданий и туристских комплексов

Согласовано:

Инв. № подл. | Подпись и дата | Взам. инв. №

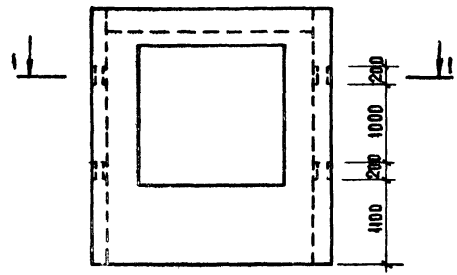

1—1

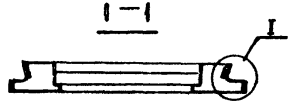

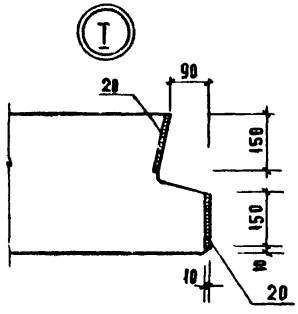

ФОРМАТ	ЗОНА	ПОЗ.	ОБОЗНАЧЕНИЕ	НАИМЕНОВАНИЕ	Кол. на 271-23-17.84 АС1 ИЛ-04.00.00				ПРИМЕЧАНИЕ
						01			
				ДОКУМЕНТАЦИЯ					
А3		-	1.090.1-1 2-1 0000ПЗ	ПОЯСНИТЕЛЬНАЯ ЗАПИСКА	X	X			
				СБОРОЧНЫЕ ЕДИНИЦЫ					
А3		-	1.090.1-1 2-1 1000-12	4ПСО 30.33.3.5-П-1	X				
А3		-	-14	4ПСО 30.33.4.0-П-1		X			
А4		20	271-23-17.84-АС1.ИЛ-08.00.00	ИЗДЕЛИЕ ЗАКЛАДНОЕ ЗД5	8	8			

ВЕДОМОСТЬ РАСХОДА СТАЛИ НА ДОПОЛНИТЕЛЬНЫЕ ЗАКЛАДНЫЕ ИЗДЕЛИЯ. КГ

МАРКА ЭЛЕМЕНТА	ИЗДЕЛИЯ ЗАКЛАДНЫЕ						ВСЕГО
	АРМАТУРА КЛАССА			ПРОКАТ МАРКИ			
	AIII			СТ3. ГОСТ 535-79			
	ГОСТ 5781-82			ГОСТ 103-76			
	ф8		ИТОГО	8х150		ИТОГО	
4ПСО 30.33.3.5-П-1-Г	3.44		3.44	15.04		15.04	18.48
4ПСО 30.33.4.0-П-1-Г	3.44		3.44	15.04		15.04	18.48

ОБОЗНАЧЕНИЕ	МАРКА	МАССА ЕД. КГ
271-23-17.84-АС1.ИЛ-04.00.00	4ПСО 30.33.3.5-П-1-Г	2110
-01	4ПСО 30.33.4.0-П-1-Г	2430

1. Вид панели дан с наружной стороны
2. Поз. 20 приварить к пространственному каркасу панели

СОГЛАСОВАНО:

ИНВ. № ПОДЛ. | ПОДПИСЬ И ДАТА | ВЗАМ. ИНВ. №

ПРИВЯЗАН:

ИНВ. №

ГИП	КИЙ	
И. КСТР.	ЗАЙЦЕВА	
СТ. ИНЖ.	КАТЕРИНЧУК	
ИНЖ.	ЛОМОВА	

271-23-17.84-АС1.ИЛ-04.00.00

ПАНЕЛЬ СТЕНОВАЯ (4ПСО 30.33.3.5-П-1-Г 4ПСО 30.33.4.0-П-1-Г)

СТАДИЯ	МАССА	МАСШТАБ
Р	СМ. ТАБЛ.	1:50
ЛИСТ	ЛИСТОВ 1	

ЦНИИЭП ТОРГОВО-БЫТОВЫХ ЗДАНИЙ И ТУРИСТСКИХ КОМПЛЕКСОВ

формат	зона	поз.	обозначение	наименование	кол. на 271-23-17.84-АС1.И1-05.00.00	01			примечание
				Документация					
А3		–	1.090.1-1 2-1 0000 ПЗ	Пояснительная записка	X	X			
				Сборочные единицы					
А3		–	1.090.1-1 2-1 1000-12	4ПСО 30.33.3,5-П-1	X				
А3		–	-14	4ПСО 30.33.4,0-П-1		X			
А4		20	271-23-17.84-АС1.И1-07.03.00	Изделие закладное ЗД1	12	12			

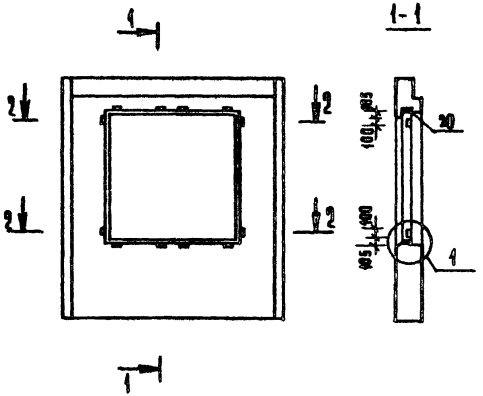

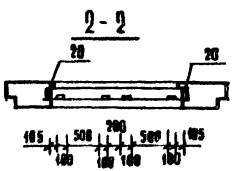

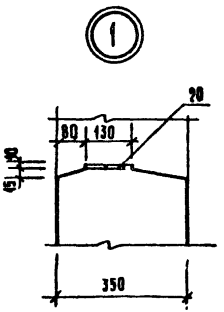

Ведомость расхода стали на дополнительные закладные изделия, кг

марка элемента	Изделия закладные						всего
	арматура класса			прокат марки			
	АIII			Ст.3 ГОСТ 535-79			
	ГОСТ 5781-82			ГОСТ 103-76			
	⌀12		итого	-8×100		итого	
4ПСО30.33.3,5-П-1-6	9,48		9,48	7,56		7,56	17.04
4ПСО30.33.4,0-П-1-6	9,48		9,48	7,56		7,56	17.04

обозначение	марка	масса ед., кг
271-23-17.84-АС1.И1-05.00.00	4ПСО30.33.3,5-П-1-6	2110
-01	4ПСО30.33.4,0-П-1-6	2430

Поз. 20 приварить к пространственному каркасу панели по узлу 15 1.090.1-1 2-2.

271-23-17.84-АС1.И1-05.00.00

Панель стеновая (4ПСО 30.33.3,5-П-1-6, 4ПСО 30.33.4,0-П-1-6)

Стадия	Масса	Масштаб
Р	см. табл.	1:50
Лист	Листов 1	

ЦНИИЭП торгово-бытовых зданий и туристских комплексов

Привязан:

Инв. №

ГИП	Кий	
Н. контр.	Зайцева	
Ст. инж.	Катеринчук	
Инж.	Ломова	

Согласовано

Инв. № подл. | Подпись и дата | Взам. инв. №

271-23-17.84

Ал.III

Копировал [signature] 20360-03 формат А3

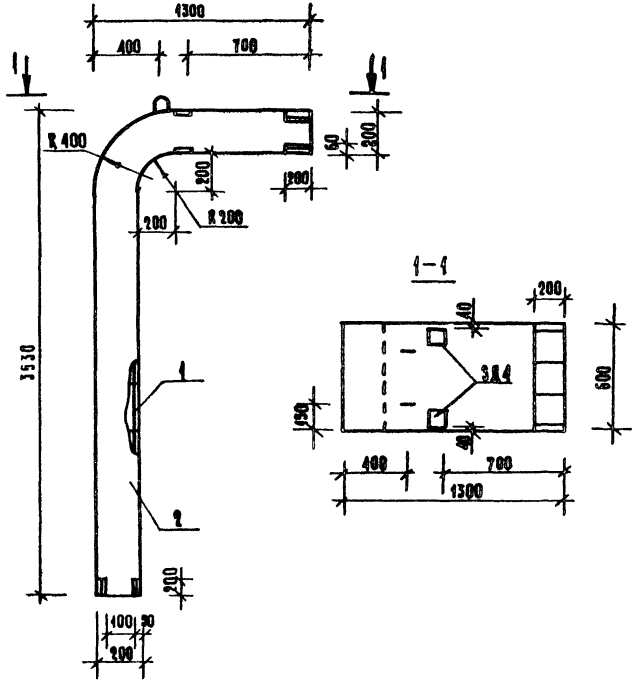

формат	зона	поз.	обозначение	наименование	кол.	примечание
				Документация		
			1.090-1.5-6 0.0.0.0 УП	Узлы		
				Сборочные единицы		
А3		1	271-23-17.84-АС1.И1-06.01.00	Каркас пр. КП1	1	
				Материалы		
		2		бетон марки М300	0,56	м³

Ведомость расхода стали на один элемент

изделия арматурные								изделия закладные						всегр
арматура класса								арматура класса			прокат марки			
А I				А III				А III			В Ст.3 кп 2			
ГОСТ 5781-82				ГОСТ 5781-82				ГОСТ 5781-82			ГОСТ 103-76			
⌀12	⌀10		итого	⌀20	⌀12		итого	⌀12		итого	-10×100		итого	
2,30	35,72		38,02	94,44	1,12		95,56	1,28		1,28	3,16		3,16	138,02

Привязан:

Инв. №

ГИП	Кин	
Н. контр.	Зайцева	
Ст. инж.	Катеринчук	
Вед. инж.	Парфенова	

271-23-17.84-АС1.И1-06.00.00

Элемент входа ЗВ 13.35.0,6

Стадия	Масса	Масштаб
Р	1,54т	1:25

Лист | Листов 1

ЦНИИЭП торгово-бытовых зданий и туристских комплексов

Копировал [подпись] 20360-03

Формат А3

Согласовано

Взам. инв. №

Подпись и дата

Инв. № подл.

271-23-17.84

Ал.III

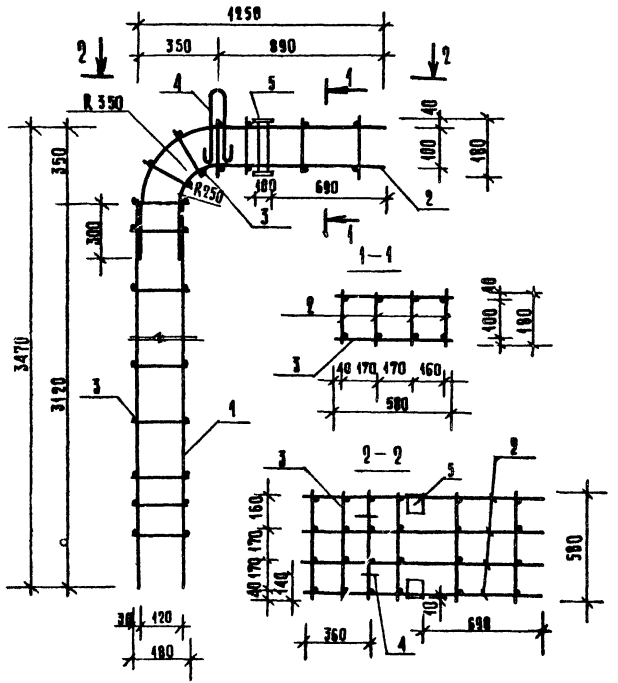

формат	зона	поз.	обозначение	наименование	кол.	примечание
				Сборочные единицы		
А3		1	271-23-17.84-АС1.И1-06.02.00	Каркас плоский КР1	4	
А3		2	271-23-17.84-АС1.И1-06.03.00	КР2	4	
А4		5	271-23-17.84-АС1.И1-06.04.00	Изделие закладное ЗД4	2	
				Детали		
А3		4	1.090-1. 5-7. 0040-12	Петля строповочная СП1	2	
Б4		3	271-23-17.84-АС1.И1-06.01.01	Ø10АI ГОСТ 5781-82 ℓ=580	68	0,37 кг

271-23-17.84

Согласовано

Взам. инв. №

Подпись и дата

Инв. № подл.

Привязан.

Инв. №

ГИП	Кий	
Н. контр.	Зайцева	
Ст. инж.	Катеринчук	
Вед. инж.	Парфенова	

271-23-17.84-АС1.И1-06.01.00

Каркас пространственный КП1

Стадия	Масса	Масштаб
Р	138.02	1:25

Лист | Листов 1

ЦНИИЭП торгово-бытовых зданий и туристских комплексов

Копировал [signature] формат А3

20360-03

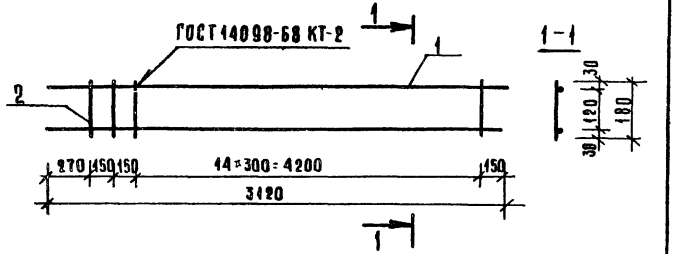

Формат	Зона	Поз.	Обозначение	Наименование	Кол.	Примечание
				Детали		
БЧ		1	271-23-17.84-АС1.И1-06.02.01	Ø20AIII ГОСТ 5781-82 ℓ=3120	2	7,71 кг
БЧ		2	271-23-17.84-АС1.И1-06.02.02	Ø10AI ГОСТ 5781-82 ℓ=180	17	0,11 кг

Согласовано

Привязан

Инв.№

Инв.№ подл. | Подпись и дата | Взам. инв.№

271-23-17.84-АС1.И1-06.02.00

ГИП	Кий		
Н.контр.	Зайцева		
Ст.инж.	Катеринчук		
Вед.инж.	Парфенова		

Каркас плоский КР1

Стадия	Масса	Масштаб
Р	17,29	1:25
Лист	Листов 1	

ЦНИИЭП торгово-бытовых зданий и туристских комплексов

Формат А4

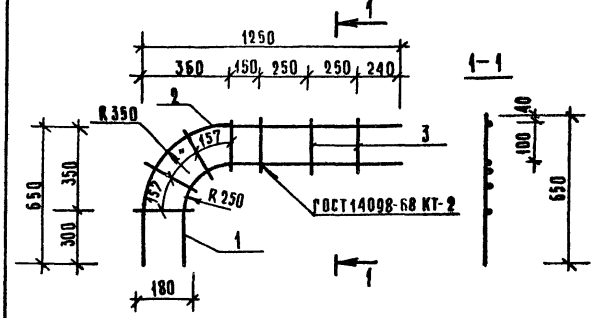

Формат	Зона	Поз.	Обозначение	Наименование	Кол.	Примечание
				Детали		
БЧ		1	271-23-17.84-АС1.И1-06.03.01	Ø20AIII ГОСТ 5781-82 ℓ=1585	1	3,89 кг
БЧ		2	271-23-17.84-АС1.И1-06.03.02	ℓ=1740	1	4,30 кг
БЧ		3	271-23-17.84-АС1.И1-06.03.03	Ø10AI ГОСТ 5781-82 ℓ=180	7	0,11 кг

Согласовано

Привязан:

Инв.№

Инв.№ подл. | Подпись и дата | Взам. инв.№

271-23-17.84-АС1.И1-06.03.00

ГИП	Кий		
Н.контр.	Зайцева		
Ст.инж.	Катеринчук		
Вед.инж.	Парфенова		

Каркас плоский КР2

Стадия	Масса	Масштаб
Р	8,96	1:25
Лист	Листов 1	

ЦНИИЭП торгово-бытовых зданий и туристских комплексов

Копировал

Формат А4

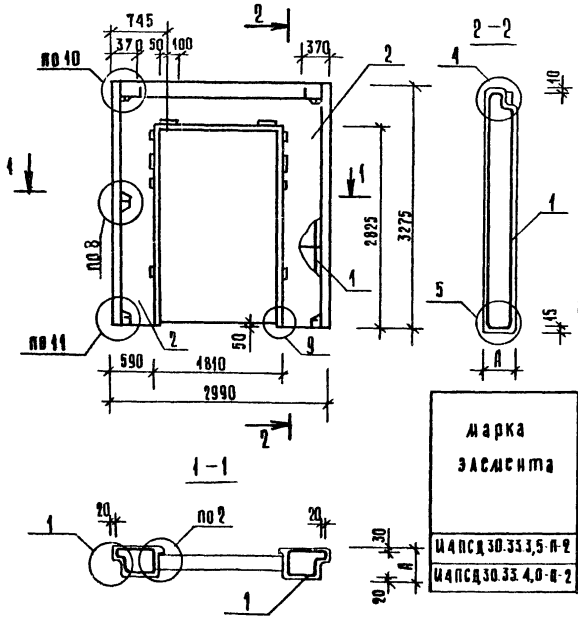

Формат	Зона	Поз.	Обозначение	Наименование	Кол. на 271-23-17.84-АС1.И1-07.00.00				Примечание
						01			
				Документация					
А3			1.090.1-1 2-1 0000 П3	Пояснительная записка					
А3			1.090.1-1 2-1 0000 У0	Узлы 1, 2, 4, 5, 8, 9, 10, 11					
				Сборочные единицы					
А4		1	271-23-17.84-АС1.И1-07.01.00	Каркас И4КПД 30.3,5-2	1				
			-01	И4КПД 30.4,0-2		1			
				Материалы					
Б.Ч		2		Бетон легкий М75	1,64	1,87			м³
				Раствор цем. М100	0,07	0,07			м³

Ведомость расхода стали на элемент, кг

Марка элемента	Изделия арматурные											Изделия закладные									Общий расход
	Арматура класса											Прокат марки				Арматура класса					
	А I				А III				Вр. I			ВСт3кп2 ГОСТ 535-79				А III					
	ГОСТ 5781-82				ГОСТ 5781-82				ГОСТ 6727-80			ГОСТ 103-76				ГОСТ 5781-82					
	⌀8	⌀10	⌀12	итого	⌀6	⌀8	⌀12	итого	⌀4	⌀5	итого	8×60	8×150	8×100	итого	⌀6	⌀8	⌀12	итого		
И4ПСД 30.33.3,5-П-2	2,15	1,73	6,50	10,38	6,20	17,80	5,20	29,20	3,16	5,57	8,67	0,70	1,27	9,46	11,43	0,20	1,81	8,80	10,81	22,24	70,49
И4ПСД 30.33.4,0-П-2	2,15	1,73	6,50	10,38	6,20	17,80	5,20	29,20	3,67	5,70	9,37	0,70	1,27	9,46	11,43	0,20	1,81	8,80	10,81	22,24	71,19

Обозначение	Марка	А, мм	Масса ед., кг
271-23-17.84-АС1.И1-07.00.00	И4ПСД 30.33.3,5-П-2	350	1710
-01	И4ПСД 30.33.4,0-П-2	400	1940

Привязан

Инв. №

ГИП	Кий	
Д. контр.	Зайцева	
Ст. инж.	Катеринчук	
Вед. инж.	Парфенова	

271-23-17.84-АС1.И1-07.00.00

Панель стеновая (И4ПСД 30.33.3,5-П-2 И4ПСД 30.33.4,0-П-2)

Стадия	Масса	Масштаб
Р	см. табл.	1:50

Лист | Листов 1

ЦНИИЭП торгово-бытовых зданий и туристских комплексов

Согласовано:

Инв. № подл. | Подпись и дата | Взам. инв. №

271-23-17.84

Ал.III

Копировал [signature] Формат А3

20360-03

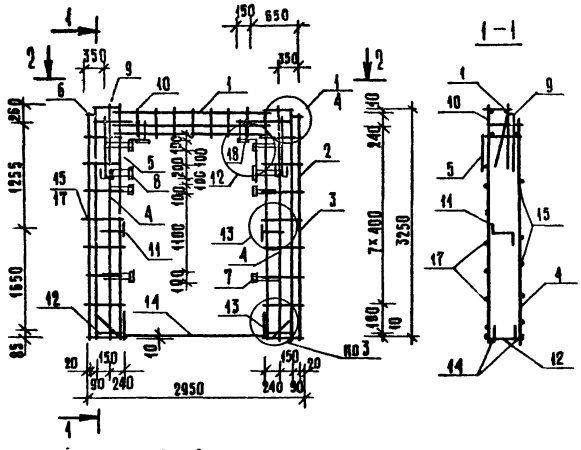

Формат	Зона	Поз.	Обозначение	Наименование	Кол. на исп. 271-23-17.84 АС1.ИИ-07.01.00				Приме-чание
						01			
				Документация					
А3			1.090.1-1 2-2 0000 ПЗ	Пояснительная записка					
А3			1.090.1-1 2-2 0000 УА	Узлы 1, 3, 12, 13					
				Сборочные единицы					
А3		1	1.090.1-1 2-3 0050-02	Каркас КР3	1				
			-03	КР4		1			
А3		2	0020-	Каркас плоский КР20	2				
			-01	КР21		2			
А3		3	0010-02	КР3	2				
			-03	КР4		2			
А3		4	-11	КР12	4				
			-12	КР13		4			
А3		5	0030-28	Сетка С29	2	2			
А3		6	0040	Изделие закладное МН1	2	2			
А4		7	271-23-17.84-АС1.ИИ-07.03.00	ЗД1	2	2			
А4		8	-07.02.00	ЗД2	2	2			
А4		18	-01	ЗД3	6	6			
				Детали					
				ГОСТ 5781-82					
А3		9	1.090.1-1 2-3 0001-01	Петля строповочная СП2	2	2			
А3		10	-06	Стержень гнутый АИ1	2	2			
А3		11	-07	АИ2	2	2			
А3		12	-08	АИ3	1	1			
А3		13	-09	АИ4	1	1			
Б4		14	271-23-17.84-АС1.ИИ-07.01.01	ГОСТ 5781-82 Ø8АI L=2700	2	2			1,065кг
Б4		15	-07.01.02	ГОСТ 6727-80 Ø5ВрI L=410	22	22			0,064кг
Б4		16	-07.01.03	L=580	20	20			0,090кг
Б4		17	-07.01.04	L=130	10	10			0,018кг

Обозначение	Марка	Масса ед., кг
271-23-17.84-АС1.ИИ-07.01.00	И4КПД 30.3,5-2	78,49
-01	И4КПД 30.4,0-2	74.19

1. Поз. 7, 8 и 18 приварить к основному каркасу.

Привязан

Инв. №

ГИП	Ким	
Н.контр.	Зайцева	
Ст. инж.	Катерничук	
Вед. инж.	Парфенова	

271-23-17.84-АС1.ИИ-07.01.00

Каркас пространственный (И4КПД 30.3,5-2, И4КПД 30.4,0-2)

Стадия	Масса	Масштаб
Р	см. табл.	
Лист	Листов 1	

ЦНИИЭП торгово-бытовых зданий и туристских комплексов

Согласовано

Инв. № подл. | Подпись и дата | Взам. инв. №

Копировал

Формат А3

271-23-17.84

Согласовано

Инв. № подл. | Подпись и дата | Взам. инв. №

Формат	Зона	Поз	Обозначение	Наименование	Кол на изд 271-23-17.84-АС1.И1 07.02.00							Примечание
						01						
				Документация								
А4			271-23-17.84-АС1.И1-07.02.00 СБ	Сборочный чертеж	X	X						
				Сборочные единицы								
				Полоса 8×100 ГОСТ 103-76								
				В Ст3кп2 ГОСТ 535-79*								
Б4		1	271-23-17.84-АС1.И1-07.02.01	С=150	1							0,94 кг
			-01	С=200		1						1,26 кг
Б4		2	271-23-17.84-АС1.И1-07.02.02	Ø12АIII ГОСТ 5781-82 С-250	3	3						0,22 кг
Б4		3	-07.02.03	С=450	1							0,40 кг
			-01	С=500		1						0,45 кг

Привязан

Инв. №

ГИП	Кий		
Н.контр.	Зацева		
Ст.инж.	Катеринчук		
Инж.	Ломова		

271-23-17.84-АС1.И1.07.02.00

Изделие закладное (ЗД2, ЗД3)

Стадия	Лист	Листов
Р	1	1

ЦНИИЭП торговых, бытовых зданий и туристских комплексов

Формат А4

Согласовано

Инв. № подл. | Подпись и дата | Взам. инв. №

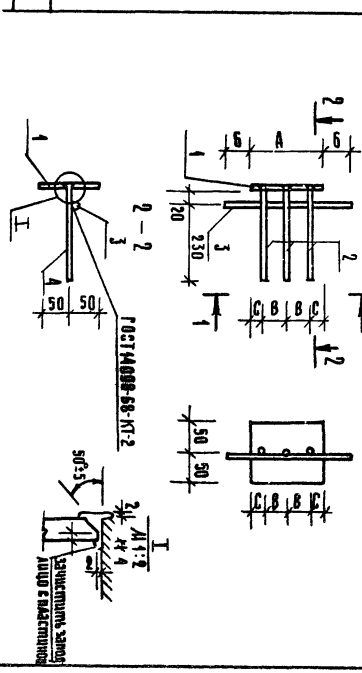

Обозначение	Марка	Размеры, мм А	Б	С	Д	Масса ед. кг
271-23-17.84-АС1.И1-07.02.00 – 01	ЗД2	150	150	50	25	2,00
	ЗД3	900	150	70	30	2,37

Сварку производить электродами Э42

Привязан

Инв. №

ГИП	Кий		
Н.контр.	Зацева		
Ст.инж.	Катеринчук		
Инж.	Ломова		

271-23-17.84-АС1.И1-07.02.00 СБ

Изделие закладное (ЗД2, ЗД3)

Сборочный чертеж

Стадия	Масса	Масштаб
Р		
Лист	Листов 1	

ЦНИИЭП торговых, бытовых зданий и туристских комплексов

Копировал

Формат А4

271-23-17.84

Ал.III

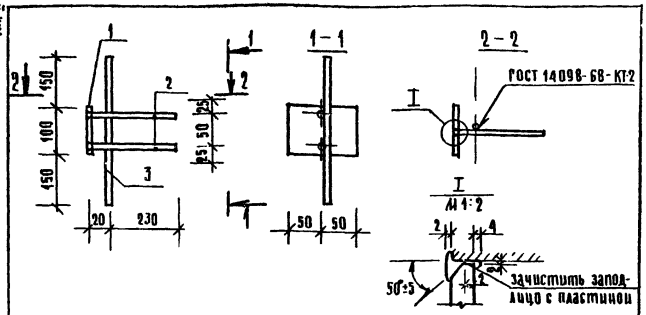

Формат	Зона	Поз.	Обозначение	Наименование	Кол.	Примечание
				Детали		
				Полоса 8×100 ГОСТ 103-76 / ВСт.3кп.2 ГОСТ 535-79		
Б.Ч.		1	271-23-17.84-АС1.И1-07.03.01	ℓ=100	1	0,63 кг
Б.Ч.		2	271-23-17.84-АС1.И1-07.03.02	⌀8АШ ГОСТ 5781-82 ℓ=250	2	0,12 кг
Б.Ч.		3	-07.03.03	ℓ=400	1	0,16 кг

Сварку производить электродом Э42

Привязан:

Инв. №

271-23-17.84-АС1.И1-07.03.00

Изделие закладное ЗД1

Стадия	Масса	Масштаб
Р	1.03	1:10

Лист | Листов 1

ЦНИИЭП торгово-бытовых зданий и туристских комплексов

ГИП	Кий	
Н.контр.	Зайцева	
Ст.инж.	Катеринчук	
Инж.	Ломова	

Согласовано

Взам. инв. №

Подпись и дата

Инв. № подл.

формат А4

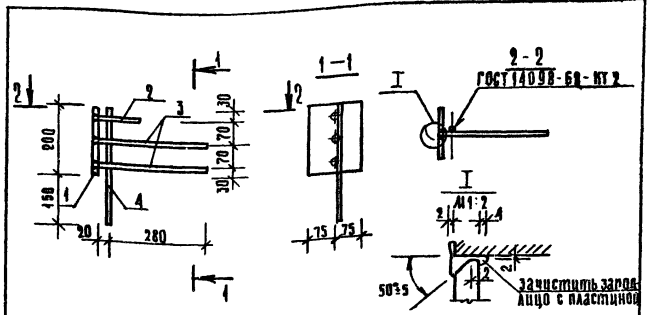

Формат	Зона	Поз.	Обозначение	Наименование	Кол.	Примечание
				Детали		
				Полоса 8×150 ГОСТ 103-76 / ВСт3кп2 ГОСТ 535-79		
Б.Ч.		1	271-23-17.84-АС1.И1-08.00.01	ℓ=200	1	1,83 кг
Б.Ч.		3	271-23-17.84-АС1.И1-08.00.02	⌀8АШ ГОСТ 5781-82 ℓ=300	2	0,12 кг
Б.Ч.		2	-08.00.03	ℓ=120	1	0,05 кг
Б.Ч.		4	-08.00.04	ℓ=350	1	0,14 кг

Сварку производить электродом Э42.

Привязан:

Инв. №

271-13-17.84-АС1.И1-08.00.00

Изделие закладное ЗД5

Стадия	Масса	Масштаб
Р	2,31	1:10

Лист | Листов 1

ЦНИИЭП торгово-бытовых зданий и туристских комплексов

ГИП	Кий	
Н.контр.	Зайцева	
Ст.инж.	Катеринчук	
Инж.	Ломова	

Согласовано

Взам. инв. №

Подпись и дата

Инв. № подл.

копировал

20380-03

формат А4

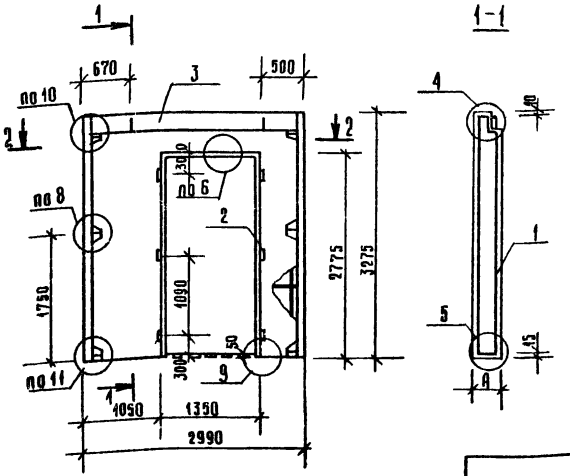

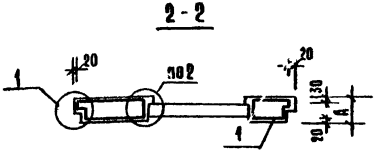

формат	зона	поз.	обозначение	наименование	кол. на. исп. 251-8-30.84-АС1.И1-03.00.00	-01			примечание
				Документация					
А3			1.090.1-1 2-1 00.00.П3	Пояснительная записка					
А3			1.090.1-1 2-1 00.00.У0	Узлы 1, 4, 5, 6, 8, 9, 10, 11					
				Сборочные единицы					
А3		1	271-23-17.84-АС1.И1-09.01.00	Каркас И2КПД 30.3,5-2	1				
			-01	И2КПД 30.4,0-2		1			
				Детали					
Б.4			ГОСТ 8486-66	Пробка деревянная	6	6			
				Материалы					
Б.4		3		Бетон легкий М75	2,12	2,27			$м^3$
				Раствор. цем. М100	0,07	0,07			$м^3$

Ведомость расхода стали на элемент, кг

марка элемента	изделия арматурные										изделия закладные						Общий расход
	арматура класса										прокат марки		ар-ра класса				
	АI			АIII		Рсп		ВрI			ВСт3кп2 ГОСТ 535-79		АIII				
	ГОСТ 5781-82			ГОСТ 5781-82		ГОСТ 5781-82		ГОСТ 6727-80			ГОСТ 103-76		ГОСТ 5781-82				
	⌀8	⌀12	итого	⌀6	итого	⌀12	итого	⌀4	⌀5	итого	-8×60	итого	⌀6	⌀8	итого		
И2ПСД 30.33.3,5-П-2	1,7	7,23	8,93	16,3	16,3	1,8	1,8	4,6	5,9	10,5	0,6	0,6	0,7	0,3	1,0		39,13
И2ПСД 30.33.4,0-П-2	1,7	7,23	8,93	16,3	16,3	1,8	1,8	5,26	5,9	11,16	0,6	0,6	0,7	0,3	1,0		39,79

обозначение	марка	А, мм	Масса ед., кг
271-23-17.84-АС1.И1-09.00.00	И2ПСД 30.33.3,5-П-2	350	2190
-01	И2ПСД 30.33.4,0-П-2	400	2340

Привязан:

Инв. №

ГИП	Кий	
Н.контр.	Зайцева	
Ст. инж.	Катеринчук	
Вед. инж.	Парфенова	

271-23-17.84-АС1.И1-09.00.00

Панель стеновая (И2ПСД 30.33.3,5-П-2, И2ПСД 30.33.4,0-П-2)

Стадия	Масса	Масштаб
Р	см табл.	
Лист	Листов 1	

ЦНИИЭП Сорг. Гоо-бытовых зданий и туристских комплексов

Согласовано

Инв. № подл. | Подпись и дата | Взам. инв. №

271-23-17.84

Ал.III

Копировал 20360-03 формат А3

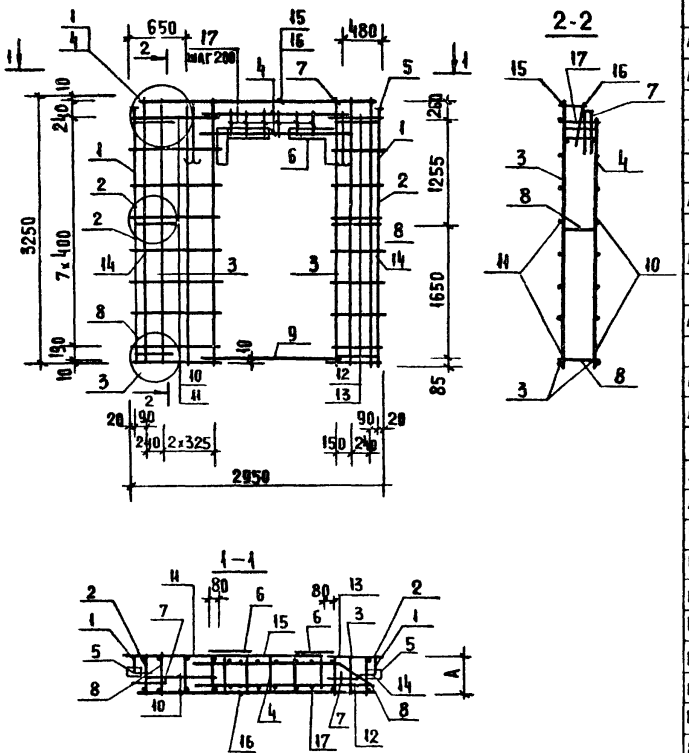

Формат	Зона	Поз.	Обозначение	Наименование	Кол. на изд. 271-23-17.84 АС1.ИМ-09.01.00				Примечание
						01			
				Документация					
А3			1.090.1-1 2-2 0000 ПЗ	Пояснительная записка					
А3			1.090.1-1 2-2 0000 УЛ	Узлы 1.2.3.4					
				Сборочные единицы					
А3		1	1.090.1-1 2-3 0020	Каркас плоский КР20	2				
			-01	КР21		2			
А3		2	0010	КР1	2				
			-01	КР2		2			
А3		3	-09	КР10	5				
			-10	КР11		5			
А4		4	271-23-17.84-АС1.ИМ-09.02.00	ИКР44	2				
			-01	ИКР45		2			
А3		5	1.090.1-1 2-3 0040	Изделие закладное МН1	2	2			
А4		6	271-23-17.84-АС1.ИМ-09.03.00	Сетка ИС29	2	2			
				Детали					
А3		7	1.090.1-1 2-3 0001-02	Петля строповочная СП3	2	2			
А3		8	-06	Стержень гнутый Ан1	6	6			
Б4		9	271-23-17.84-АС1.ИМ-09.01.00	ф8АI, ГОСТ 5781-82 Р=1910	2	2			0,754 кг
Б4		10	-01	ф5ВрI, ГОСТ 6727-80 Р=900	9	9			0,139 кг
Б4		11	-02	Р=1070	9	9			0,165 кг
Б4		12	-03	Р=410	9	9			0,057 кг
Б4		13	-04	Р=580	9	9			0,081 кг
Б4		14	-05	Р=130	10	10			0,018 кг
Б4		15	-06	Р=2950	1	1			0,410 кг
Б4		16	-07	Р=2750	1	1			0,382 кг
Б4		17	-08	Р=420	14	14			0,065 кг

Обозначение	Марка	А, мм	Масса ед., кг
271-23.17.84-АС1.ИМ-09.01.00	И2КПД 30.3.5-2	3.80	39.13
-01	И2КПД 30.4.0-2	350	39.79

Привязан

Инв. №

ГИП	Кий	
Н. контр.	Зайцева	
Ст. инж.	Катеринчук	
Вед. инж.	Лагфенова	

271-23-17.84-АС1.ИМ-09.01.00

Каркас пространственный (И2КПД.30.3.5-2; И2КПД.30.4.0-2).

Стадия	Масса	Масштаб
Р	см таба	
Лист	Листов 1	

ЦНИИЭП торгово-бытовых зданий и туристских комплексов

Копировал 20360-03 Формат А3

Согласовано:

Инв. № подл. | Подпись и дата | Взам. инв. №

271-23-17.84 АС1.ИМ

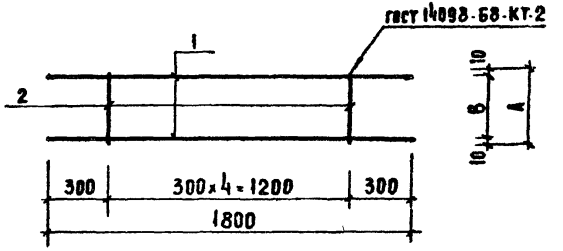

ОБОЗНАЧЕНИЕ	МАРКА	РАЗМЕРЫ, ММ А	РАЗМЕРЫ, ММ Б	МАССА Ед.КГ	ПРИМЕЧАНИЕ
271-23-17.84-АС1.ИИ-09.02.00	ИКР44	300	280	0,945	
-01	ИКР45	350	330	0,975	

ПРИВЯЗАН:

ИНВ. №

ГИП	КИЙ		
Н.КОНТР.	ЗАЙЦЕВА		
СТ. ИНЖ.	КАТЕРИНЧУК		
ВЕД. ИНЖ.	ПАРФЕНОВА		

271-23-17.84-АС1.ИИ-09.02.00СБ

КАРКАС ПЛОСКИЙ (ИКР44; ИКР45)
СБОРОЧНЫЙ ЧЕРТЕЖ

СТАДИЯ	МАССА	МАСШТАБ
Р	СМ ТАБЛ.	
ЛИСТ	ЛИСТОВ 1	

ЦНИИЭП ТОРГОВО-БЫТОВЫХ ЗДАНИЙ И ТУРИСТСКИХ КОМПЛЕКСОВ

20360-03

КОПИРОВАЛ ФОРМАТ А3

СОГЛАСОВАНО:

ИНВ. № ПОДЛ. | ПОДПИСЬ И ДАТА | ВЗАМ. ИНВ. №

271-23-17.84 АС.ИИ

А.№

ФОРМАТ	ЗОНА	ПОЗ.	ОБОЗНАЧЕНИЕ	НАИМЕНОВАНИЕ	Кол. на исп. 271-23-17.84 АС.ИИ-09.02.00	01	ПРИМЕЧАНИЕ
				ДОКУМЕНТАЦИЯ			
А4			271-23-17.84-АС1.ИИ-09.02.00СБ	СБОРОЧНЫЙ ЧЕРТЕЖ		X	
				СБОРОЧНЫЕ ЕДИНИЦЫ			
Б4		1	271-23-17.84-АС1.ИИ-09.02.01	ф6АIII ГОСТ 5781-82 Р=1800	2	2	0.400 кг
Б4		2	-09.02.02	ф4ВрI ГОСТ 6727-80 Р=300	5		0.029 кг
			-01	Р=350	5	5	0.035 кг

ПРИВЯЗАН:

ИНВ. №

ГИП	КИЙ		
Н.КОНТР.	ЗАЙЦЕВА		
СТ. ИНЖ.	КАТЕРИНЧУК		
ВЕД. ИНЖ.	ПАРФЕНОВА		

271-23-17.84-АС1.ИИ-09.02.00

КАРКАС ПЛОСКИЙ (ИКР44; ИКР45).

СТАДИЯ	ЛИСТ	ЛИСТОВ
Р		1

ЦНИИЭП ТОРГОВО-БЫТОВЫХ ЗДАНИЙ И ТУРИСТСКИХ КОМПЛЕКСОВ

СОГЛАСОВАНО:

ИНВ. № ПОДЛ. | ПОДПИСЬ И ДАТА | ВЗАМ. ИНВ. №

271-23-17.84

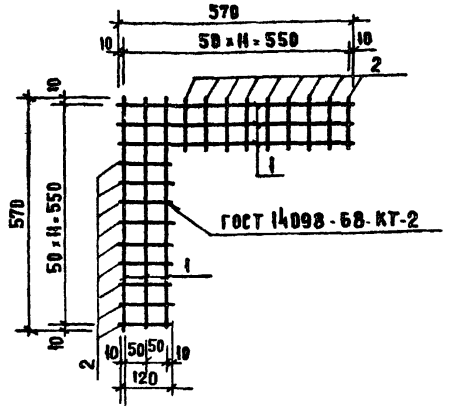

Формат	Зона	Поз.	Обозначение	Наименование	Кол	Примечание
				ДЕТАЛИ		
Б.4		1	271-23-17.84-АС1.ИИ-09.03.01	⌀48 PI ГОСТ 6727-80 ℓ=570	4	0,056 кг
Б.4		2	-01	ℓ=120	18	0,011 кг

Привязан

Инв. №

		271-23-17.84.АС1.ИИ-09.03.00	
Сетка МС29		Стадия: Р	Масса: 0,22
		Лист	Листов 1
ГИП Кий		ЦНИИЭП торгово-бытовых зданий и туристских комплексов	
Н.контр. Зайцева			
Ст. инж. Катеринчук			
Вед. инж. Парфенова			

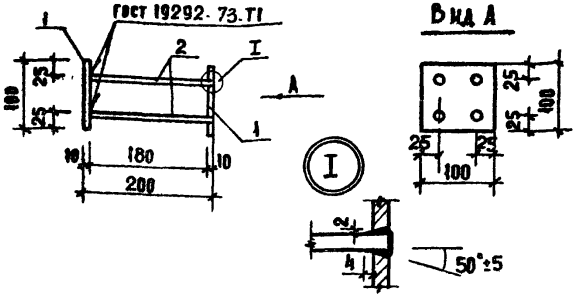

Формат	Зона	Поз.	Обозначение	Наименование	Кол	Примечание
				ДЕТАЛИ		
				Полоса 10×100 ГОСТ 103-76 / Вст3кп2 ГОСТ 535-79		
Б.4		1	271-23-17.84-АС1.ИИ-06.04.01	ℓ=100	2	0,79 кг
Б.4		2	271-23-17.84-АС1.ИИ-06.04.02	⌀12 AIII ГОСТ 5781-82, ℓ=180	4	0,16 кг

Сварку производить по ГОСТ 5264-80

Привязан:

Инв. №

		271-23-17.84-АС1.ИИ-06.04.00	
Изделие закладное ЗД4		Стадия: Р	Масса: 2,22
		Лист	Листов 1
ГИП Кий		ЦНИИЭП торгово-бытовых зданий и туристских комплексов	
Н.конт. Зайцева			
Инж. Ломова			
Вед.инж. Парфенова			

Копировал 20360-03

Формат А3

271-23-17.84 Ал. III

СОГЛАСОВАНО:

ИНВ.№ ПОДЛ. | ПОДПИСЬ И ДАТА | ВЗАМ. ИНВ.№

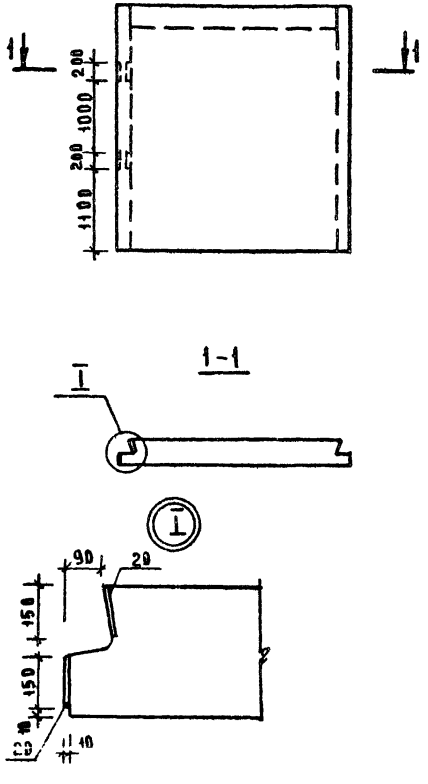

Формат	Зона	Поз.	Обозначение	Наименование	Кол. на 261-22-28.84 АС1-Ш-05.00.00				Примечание
						01			
				Документация					
А3		-	1.090.1-1 2-1 0000 ПЗ	Пояснительная записка	X	X			
				Сборочные единицы					
А3		-	1.090.1-1 2-1 7000	ПС 30.33.3.5-П	X				
А3		-	-01	ПС 30.33.4.0-П		X			
А4		20	271-23-17.84-АС1.Ш-08.00.00	Изделие закладное ЗД5	4	4			

Ведомость расхода стали на дополнительные закладные изделия, кг

Марка элемента	Изделия закладные						Всего
	Арматура класса AIII ГОСТ 5781-82			Прокат марки Ст.3 ГОСТ 535-79 ГОСТ 103-76			
	ф8		Итого	-8х150		Итого	
ПС 30.33.3.5-П-А	1.72		1.72	7.52		7.52	9.24
ПС 30.33.4.0-П-А	1.72		1.72	7.52		7.52	9.24

Обозначение	Марка	Масса ед. кг
271-23-17.84-АС1Ш-10.00.00	ПС 30.33.3.5-П-А	3250
-01	ПС 30.33.4.0-П-А	3740

1. Вид панели дан с наружной стороны
2. Поз. 20 приварить к пространственному каркасу панели по узлу 15 1.090.1-1 2-2

Привязан

Инв.№

ГИП	Кий	
Н. контр.	Зайцева	
Инж.	Ломова	
Ст. инж.	Катеринчук	

271-23-17.84-АС1.Ш-10.00.00

Панель стеновая (ПС 30.33.3.5-П-А, ПС 30.33.4.0-П-А)

Стадия	Масса	Масштаб
Р	см. табл.	1:50
Лист	Листов 1	

ЦНИИЭП торгово-бытовых зданий и туристских комплексов

Копировал 20360-03 Формат А3

271-23-17.84 АЛ.III

Формат	Зона	Поз.	Обозначение	Наименование	Кол. на исп. 271-23-17.84-АС1 ИИ-II.00.00-																	Примечание
						01	02	03	04	05	06	07	08	09	10	11	12	13	14	15	16	17	18	
				Документация																				
А3			271-23-17.84-АС1.ИИ-II.00.00 СБ	Сборочный чертеж																				
				Сборочные единицы																				
А3			1.090.1-1 5-3	Панель перекрытия																				
				ПР60.15 6АтVт	1	1	1	1	1	1	1	1	1	1	1	1	1	1	1	1	1	1	1	
А4		1	271-23-17.84-АС1.ИИ-II.01.00	Сетка С1	2	2	2	2	1	2	1	2	3	1	1	1	3	1	1	1	2	2	1	
А4		2	-01	Сетка С2	1	1																		
				Детали																				
				Стержень отдельный																				
Б4		3		⌀6AIII ГОСТ 5781-82 ℓ=700						1	2						1		2		1	2		0,16 кг
Б4		4		ℓ=1900	1				2														2	0,42 кг

Согласовано:

Инв. № подл. | Подпись и дата | Взам. инв. №

Привязан

Инв. №

ГИП	Кий	
Н.контр.	Зайцева	
Инженер	Ломова	
Ст. инж.	Орехова	

271-23-17.84-АС1.ИИ-II.00.00

Панель перекрытия (ПР60.15- ; ПР30.15-)

Стадия	Лист	Листов
Р	1	2

ЦНИИЭП торгово-бытовых зданий и туристских комплексов

Копировал 20360-03 Формат А3

Формат	Зона	Поз.	Обозначение	Наименование	Кол. на исп 271-23-17.84-АС1.ИМ-И.00.00																		Примечание
					19	20	21	22	23	24	25	26	27	28	29	30	31	32	33	34	35	36	
				Документация																			
А3			271-23-17.84-АС1.ИМ-И.00.00 СБ	Сборочный чертеж	X	X	X	X	X	X	X	X	X	X	X	X	X	X	X	X	X	X	
				Сборочные единицы																			
А3			1.090.1-1 5-3	Панель перекрытия																			
				ПР 60.15-6АтVТ	X	X	X	X	X	X	X	X											
				ПР 60.15-8АтVТ											X	X	X	X	X	X	X	X	
				ПР 30.15-6АIIIТ									X										
				ПР 30.15-8АIIIТ										X									
А4		1	271-23-17.84-АС1.ИМ-И.01.00	Сетка С1	2	1	1	1	1	1	3	1	1	2	3	3	1	1	2	1	2	1	
А4		2	-01	Сетка С2																			
				Детали																			
				Стержень отдельный																			
Б4		3		ФбАIII ГОСТ 5781-82 ℓ=700	1								1	2	2			2	1	2	3		0.16кг
Б4		4		ℓ=1900		1	1		2		1	1										2	0.42кг

Привязан:

Инв. №

271-23-17.84-АС1.ИМ-И.00.00

Лист 2

Копировал 20360-03 Формат А3

Согласовано:

Инв. № подл. | Подпись и дата | Взам. инв. №

271-23-17.84

ПР60.15-6АтV-А9
(П8-1)

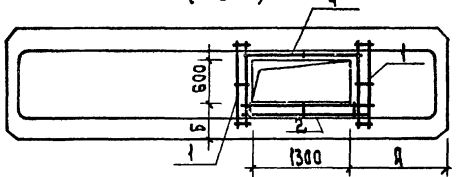

ПР60.15-6АтV-Б9
(П8-2)

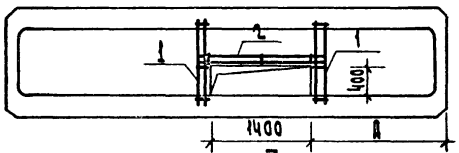

ПР60.15-6АтV-В9
(П8-3)

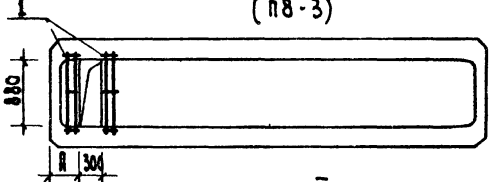

ПР60.15-6АтV-Г9
(П8-4)

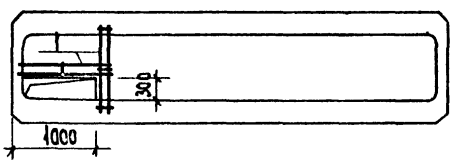

Обозначение	Наименование	Масса	Размеры, мм А	Б	В	Примечание
271-23-17.84-АП.ИИ-11.00.00	ПР60.15-6АтV-А9	2497	1300	500		
-01	-Б9	2525	1800			
-02	-В9	2562	400			
-03	-Г9	2557				
-04	-Д9	2446		360		
-05	-Е9	2550	2750			
-06	-Ж9	2572		500		
-07	-И9	2550				
-08	-К9	2546	530			
-09	-Л9	2564				
-10	-М9	2524	1600			
-11	-Н9	2557				
-12	-П9	2554	250	540	2000	
-13	-Р9	2562	250			
-14	-С9	2565		400		
-15	-Т9	2551				
-16	-У9	2582	2750			
-17	-Ф9	2565	350			
-18	-Х9	2446	360			

Согласовано:

Инв. № подл. | Подп. и дата | Взам. инв. №

271-23-17.84

Привязан

Инв. №

ГИП	Кац	
Н.контр.	Зайцева	
Инженер	Ламова	
Ст.инж.	Орехова	

271-23-17.84-АП.ИИ-11.00.00 СБ

Панель перекрытия (ПР60.15-...; ПР30.15-...) Сварочный чертеж.

Стадия	Масса	Масшт.
Р	см. табл.	
Лист 1	Листов 5	

ШНИИЭП

Копировал 20360-03 Формат А3

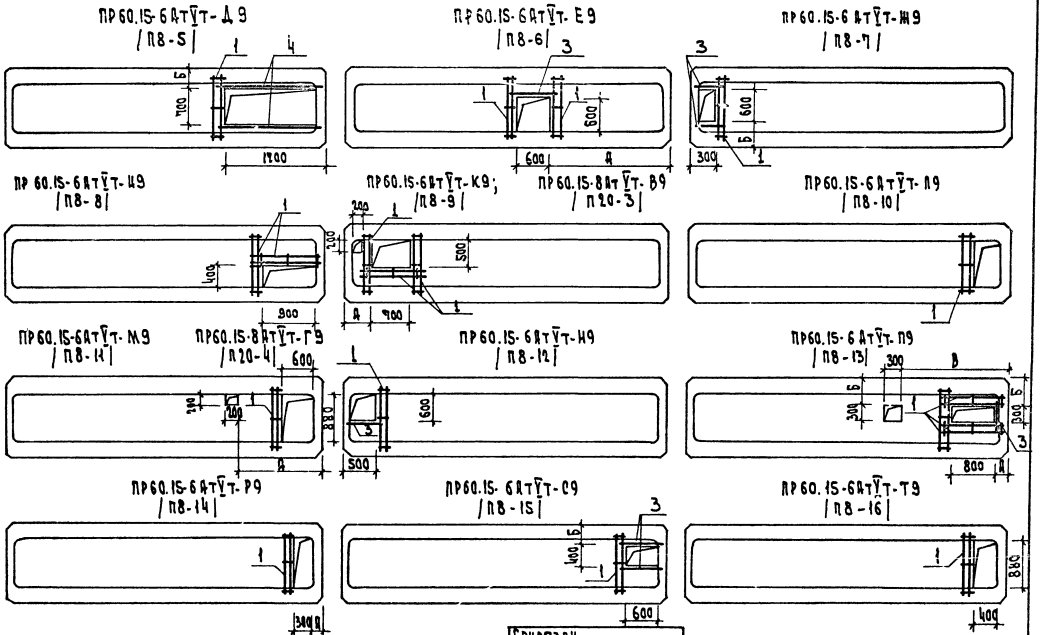

Привязан

Инв. N

271-23-17.84-АС1.И1-11.00.00 СБ

Лист 2

Копировал 20360-03

Формат А3

Согласовано:

Инв. N подл. | Подп. и дата | Взам. инв. N

271-23-17.84

Ал. III

ПР60.15-6АтУт-49
(П8-17)

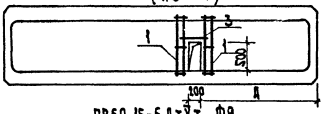

ПР60.15-6АтУт-Ф9
(П8-18)

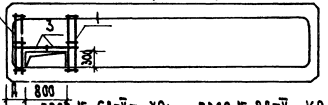

ПР60.15-6АтУт-Х9;
(П8-19)

ПР60.15-8АтУт-К9
(П20-9)

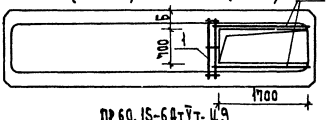

ПР60.15-6АтУт-Ц9
(П8-20)

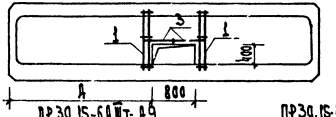

ПР30.15-6АIIIт-А9
(П9-1)

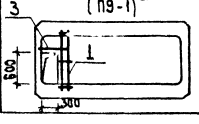

ПР30.15-8АIIIт-А9
(П19-1)

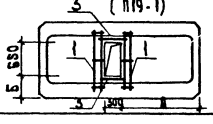

Обозначение	Наименование	Масса	Размеры, мм А	Б	В	Примечание
271-23-17.84-АС1.ИТ-Н.00.00-19	ПР60.15-6АтУт-49	2555	2800			
-20	-Ц9	2540				
-21	-Ш9	2545				
-22	-Щ9	2565				
-23	-Э9	2495		400		
-24	-Ю9	2540	2700			
-25	-Я9	2312				
-26	-АА9	2572				
-27	ПР30.15-6АIIIт-А9	1304				
-28	ПР30.15-8АIIIт-А9	1304	1600	440		
-29	ПР60.15-8АтУт-Б9	2539	2000	350	1980	
-30	-В9	2546	530			
-31	-Г9	2514	1600			
-32	-А9	2573		700		
-33	-Е9	2573	1700			
-34	-Ж9	2557		550		
-35	-И9	2557				
-36	-К9	2446		360		

Согласовано:

Инв.№ подл. | Подп. и дата | Взам.инв.№

271-23-17.84

Привязки

Инв.№

271-23-17.84-АС1.ИТ-Н.00.00 СБ

Лист 3

Копировал 30360-03 Формат А3

ПР 60.15-6АтVт-г9
/П8-21/

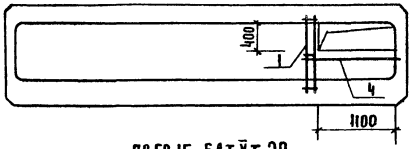

ПР 60.15-6АтVт-ш9
/П8-22/

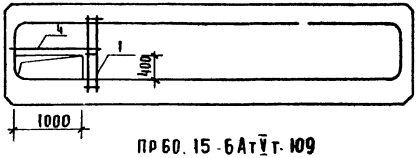

ПР 60.15-6АтVт-щ9
/П8-23/

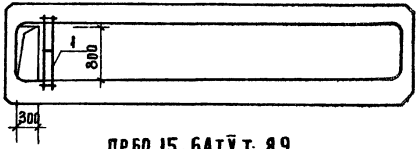

ПР 60.15-6АтVт-э9
/П3-24/

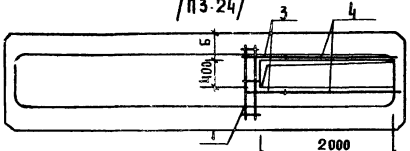

ПР 60.15-6АтVт-ю9
/П8-25/

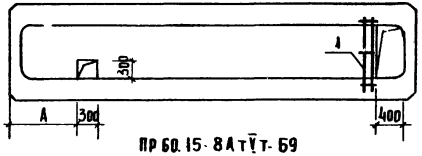

ПР 60.15-6АтVт-я9
/П8-26/

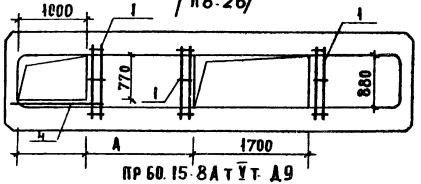

ПР 60.15-6АтVт-аа9
/П8-27/

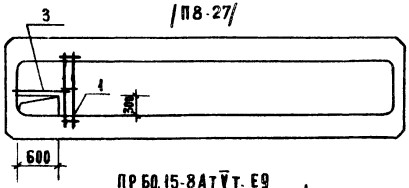

ПР 60.15-8АтVт-б9
/П20-2/

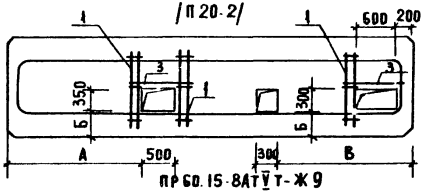

ПР 60.15-8АтVт-д9
/П20-5/

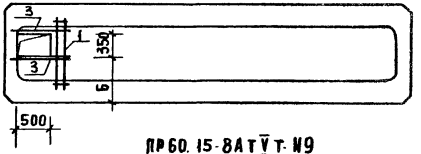

ПР 60.15-8АтVт-е9
/П20-6/

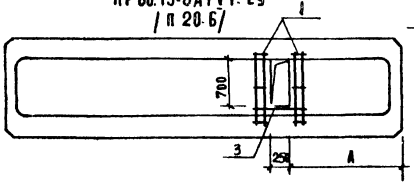

ПР 60.15-8АтVт-ж9
/П20-7/

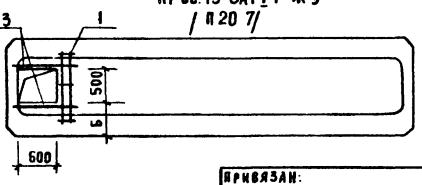

ПР 60.15-8АтVт-и9
/П20-8/

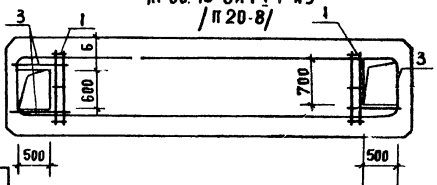

Привязан:

Инв. №

271-23-17.84-АС1 ИН-11.00.00 СБ

Лист 4

20360-03

271-23-17.84 Альбом III

Согласовано

Инв. № подл. | Подпись и дата | Взам. инв. №

Ведомость расхода стали на дополнительные арматурные изделия, кг

Марка элемента	Изделия арматурные					
	Арматура класса					Всего
	А-Ш			А-I		
	ГОСТ 5781-82					
	ф6	ф10	Итого	ф6	Итого	
ПР60.15-6АтVт-А9	0.42	5.71	6.13	0.18	0.18	6.31
- Б9		5.71	5.71	0.18	0.18	5.89
- В9		3.48	3.48	0.12	0.12	3.60
- Г9		3.48	3.48	0.12	0.12	3.6
- Д9	0.84	1.74	2.58	0.06	0.06	2.64
- Е9	0.16	3.48	3.64	0.12	0.12	3.76
- Ж9	0.32	1.74	2.06	0.06	0.06	2.12
- И9		3.48	3.48	0.12	0.12	3.60
- К9		5.22	5.22	0.18	0.18	5.40
- Л9		1.74	1.74	0.06	0.06	1.80
- М9		1.74	1.74	0.06	0.06	1.80
- Н9		1.74	1.74	0.06	0.06	1.80
- П9	0.48	5.22	5.7	0.18	0.18	5.88
- Р9		1.74	1.74	0.06	0.06	1.80
- С9	0.32	1.74	2.06	0.06	0.06	2.12
- Т9		1.74	1.74	0.06	0.06	1.80
- У9	0.16	3.48	3.64	0.12	0.12	3.76
- Ф9	0.32	3.48	3.8	0.12	0.12	3.92
- Х9	0.84	1.74	2.68	0.06	0.05	2.74

Марка элемента	Изделия арматурные					
	Арматура класса					Всего
	А-Ш			А-I		
	ГОСТ 5781-82					
	ф6	ф10	Итого	ф6	Итого	
ПР60.15-6АтVт-Ц9	0.16	3.48	3.64	0.12	0.12	3.76
- Ч9	0.42	1.74	2.16	0.06	0.06	2.22
- Ш9	0.42	1.74	2.16	0.06	0.06	2.22
- Щ9		1.74	1.74	0.06	0.06	1.80
- Э9	0.84	1.74	2.58	0.06	0.06	2.64
- Ю9		1.74	1.74	0.06	0.06	1.80
- Я9	0.42	5.22	5.64	0.18	0.18	5.82
- АА9	0.42	1.74	2.16	0.06	0.06	2.22
ПР30.15-6АIIIт-А9	0.16	1.74	1.90	0.06	0.06	1.96
ПР30.15-8АIIIт-А9	0.32	3.48	3.80	0.12	0.12	3.92
ПР60.15-8АтVт-Б9	0.32	5.22	5.54	0.18	0.18	5.72
- В9		5.22	5.22	0.18	0.18	5.40
- Г9		1.74	1.74	0.06	0.06	1.80
- Д9	0.32	1.74	2.06	0.06	0.06	2.12
- Е9	0.16	3.48	3.64	0.12	0.12	3.76
- Ж9	0.32	1.74	2.06	0.06	0.06	2.12
- И9	0.48	3.48	3.96	0.12	0.12	4.08
- К9	0.42	1.74	2.16	0.06	0.06	2.22

Инв. № подл. | Подп. и дата | Взам. инв.

Согласовано:

271-23-17.84

Ал. III

Привязан

Инв. №

271-23-17.84-АС1.И1-11.00.00 СБ

Лист 5

Копировал 20360-03 Формат А3

271-23-17.84 Ал. III

Формат	Зона	Поз.	Обозначение	Наименование	Кол. на исп. 271-23.17.84-АС1 ИИ-11.01.00	Примечание
				Документация		
А4			271-23-17.84-АС1 ИИ-11.01.00 СБ	Сборочный чертеж		
				Сборочные единицы		
Б4		1	271-23-17.84-АС1 ИИ-11.01.01	ф10 AIII ГОСТ 5781-82 Р=1400	2	0,87 кг
			-01	Р=1800	2	1,116 кг
Б4		2	271-23-17.84-АС1 ИИ-11.01.02	ф6 AI ГОСТ 5781-82 Р=80	3	0,02 кг

Инв. № подл. | Подпись и дата | Взам. инв. №

Согласовано:

Привязан:

Инв. №:

ГИП	Кий		
Н.контр.	Зайцева		
Ст. инж.	Орехова		
Инж.	Домова		

271-23-17.84-АС1 ИИ-11.01.00

Сетка (С1; С2)

Стадия | Лист | Листов

ЦНИИЭП торгово-бытовых зданий и туристских комплексов

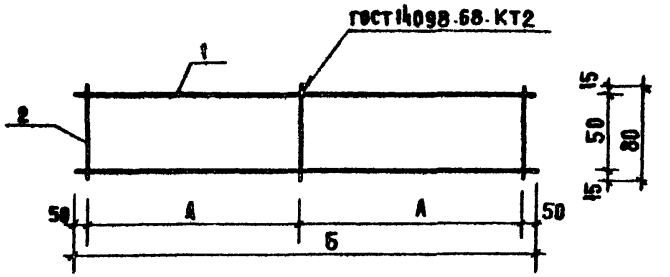

Обозначение	Марка	Размеры, мм А	Размеры, мм Б	Масса ед., кг	Примечание
271-23-17.84-АС1 ИИ-11.01.00	С1	650	1400	1.80	
-01	С2	850	1800	2.29	

Согласовано

Привязан:

Инв. №

Инв. № подл. | Подпись и дата | Взам. инв. №

271-23-17.84-АС1 ИИ-11.01.00 СБ

Сетка (С1; С2)

ГИП	Кий		
Н.контр.	Зайцева		
Ст. инж.	Орехова		
Инж.	Домова		

Стадия	Масса	Масштаб
Р	См. табл.	
Лист	Листов	

ЦНИИЭП торгово-бытовых зданий и туристских комплексов

90360-05

Копировал

Формат А3

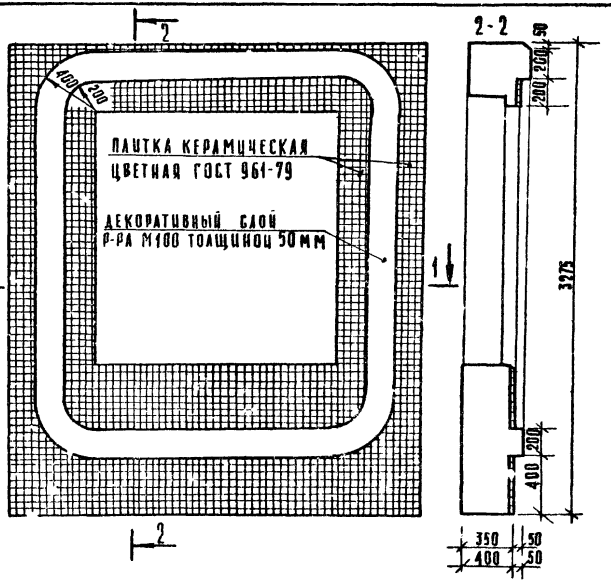

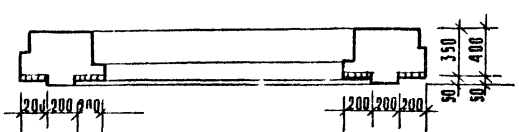

ЦВЕТ КЕРАМИЧЕСКОЙ ГЛАЗУРОВАННОЙ ПЛИТКИ СОГЛАСОВЫВАЕТСЯ С АВТОРОМ ПРОЕКТА

ФОРМАТ	ЗОНА	ПОЗ.	ОБОЗНАЧЕНИЕ	НАИМЕНОВАНИЕ	КОЛ.	ПРИМЕЧАНИЕ
				МАТЕРИАЛЫ		
			961-79	ПЛИТКА КЕРАМИЧ ЦВЕТНАЯ	5,7	$м^2$
				ЦЕМЕНТ М100	0,86	$м^3$

271-23-17.84

Ал.10

СОГЛАСОВАНО

Инв. № подл.	Подпись и дата	Взам. инв. №

Привязан:

Инв. №

Рук. маст	Сосенко	
Н. контр.	Богданова	
ГИП	Кин	
ГАП	Андрашников	
Вед. арх.	Нестеренко	
ГАП	Андрашников	

271-23-17.84. АС1.01-12.00.00

ПАНЕЛЬ СТЕНОВАЯ (4ПСО 30.33.3,5-П-1-6; 4ПСО 30.33.4,0-П-1-6) ОТДЕЛКА ПАНЕЛИ

Стадия	Масса	Масштаб
Р		
Лист	Листов 1	

ЦНИИЭП торгово-бытовых зданий и туристских комплексов

20350-03

КОПИРОВАЛ [подпись] ФОРМАТ А3

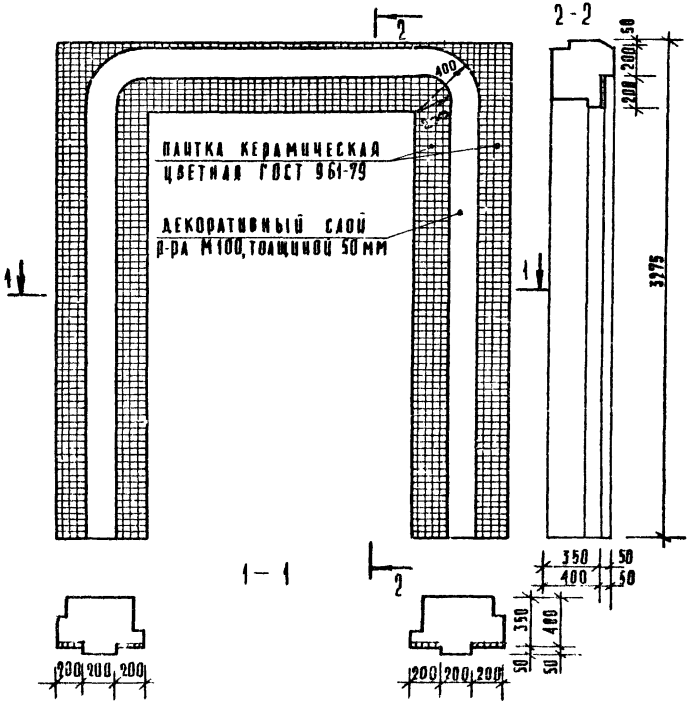

ЦВЕТ КЕРАМИЧЕСКОЙ ГЛАЗУРОВАННОЙ ПЛИТКИ СОГЛАСОВЫВАЕТСЯ С АВТОРОМ ПРОЕКТА

ФОРМАТ	ЗОНА	ПОЗ.	ОБОЗНАЧЕНИЕ	НАИМЕНОВАНИЕ	КОЛ.	ПРИМЕЧАНИЕ
				МАТЕРИАЛЫ		
			961-79	ПЛИТКА КЕРАМИЧ. ЦВЕТНАЯ	2,5	$м^2$
				ЦЕМЕНТ М100	0,09	$м^3$

271-23-17.84

СОГЛАСОВАНО

ИНВ. № ПОДЛ. | ПОДПИСЬ И ДАТА | ВЗАМ. ИНВ. №

ПРИВЯЗАН

ИНВ. №

Рук. маст.	Сосенко	
Н. контр.	Богданова	
ГИП	Кий	
ГАП	Андрашников	
Вед. арх.	Нестеренко	
ГАП	Андрашников	

271-23-17.84 АС1. И1-13. 00. 00

ПАНЕЛЬ СТЕНОВАЯ (И4ПСД 30.33.3,5-П-2; И4ПСД 30.33.4,0-П-2) ОТДЕЛКА ПАНЕЛИ

СТАДИЯ	МАССА	МАСШТАБ
Р		

ЛИСТ | ЛИСТОВ 1

ЦНИИЭП торгово-бытовых зданий и туристских комплексов

20360-03

КОПИРОВАЛ

ФОРМАТ А3

Рис.1

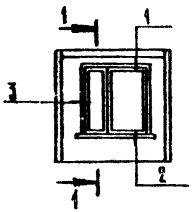

1-1

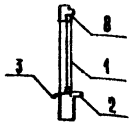

Формат	Зона	Поз.	Обозначение	Наименование	Кол. на испол. 271-23-17.84-АС1.И1										Примечание
					–	01	02	03	04	05	06	07			
				Документация											
А3			1.090.1-1 2-1 0009	Узлы											
				Сборочные единицы											
А3			1.090.1-1 2-1 1000 – 12	4 ПСО 30.33.3,5-П-1*	1		1								
			– 14	4 ПСО 30.33.4,0-П-1*		1		1							
			– 54	1 ПСО 33.33.3,5-П-1*					1						
			– 56	1 ПСО 33.33.4,0-П-1*						1					
			– 58	2 ПСО 33.33.3,5-П-1*							1				
			– 60	2 ПСО 33.33.4,0-П-1*								1			
				Блок оконный											
		1	1.236-6 вып.1 ч.1 и 2	ОС18-18г	1	1	1	1	1	1	1	1			
				Доска подоконная											
		2	1.136-2	ДО19-15	1	1	1	1	1	1	1	1			
		3	1.136.5 - 21.002	Слив СА2	0,4	0,4	0,4	0,4	0,4	0,4	0,4	0,4			$м^2$
		8	ГОСТ 8242-75	Наличник 3	6,3	6,3	6,3	6,3	6,3	6,3	6,3	6,3			м

Обозначение	Марка	Рис
271-23-16.84-АС1. И1	4 ПСО 30.33.3,5-П-1*	1
– 01	4 ПСО 30.33.4,0-П-1*	1
– 02	4 ПСО 30.33.3,5-П-1-Г*	1
– 03	4 ПСО 33.33.4,0-П-1-Г*	1
– 04	1 ПСО 33.33.3,5-П-1*	1
– 05	1 ПСО 33.33.4,0-П-1*	1
– 06	2 ПСО 33.33.3,5-П-1*	1
– 07	2 ПСО 33.33.4,0-П-1*	1

271-23-17.84

Согласовано

Взам. инв. №

Подпись и дата

Инв. № подл.

Привязан

Инв. №

ГИП	Андрашников	
Н.контр	Зайцева	
ГИП	Кин	
Рук.гр.арх	Ракутина	
Вед.инж	Парфенова	

271-23-17.84-АС1.И1-14.00.00

Панели стеновые наружные (4ПСО 30.33.3,5-П-1*, 4ПСО 30.33.4,0-П-1*, 4ПСО 30.33.3,5-П-1-Г*, 4ПСО 33.33.4,0-П-1-Г*, 1ПСО 33.33.3,5-П-1*, 1ПСО 33.33.3,5-П-1*, 2ПСО 33.33.3,5-П-1*, 2ПСО 33.33.4,0-П-1*)

Стадия	Масса	Масштаб
Р		

Лист | Листов

ЦНИИЭП Гражданских зданий и жилищ Комплексов

20380 03

Копировал

Формат А3

Ап. III

271-23-17.84

Обозначение	Наименование	Стр.	Примечание
271-23-17.84-АС1.И2-00.00.00ТБ	Ведомость чертежей	30	
-01.00.00	Сетка СФ1	30	
-02.00.00	Каркас пространственный (ОК1; ОК2)	31	
-02.01.00	Плоский каркас (КР-1; КР-2)	32	
-02.01.00СБ	Плоский каркас (КР1; КР-2) Сборочный чертеж	32	
-03.00.00	Рама Р-5	33	
-04.00.00	Каркас К-1	34	
-05.00.00	Закладная деталь ЗД-6	35	
-06.00.00	Монтажная петля (МП-1; МП-2)	36	
-07.00.00	Рама Р-6	37	
-08.00.00	Каркас К-2	38	

Согласовано:

Взам. инв. N

Подп. и дата

Инв. N подл.

Привязан

271-23-17.84-АС1.И2-00.00.00 ТБ

Ведомость чертежей

Стадия	Лист	Листов
Р		1

ЦНИИЭП торгово-бытовых зданий и туристских комплексов

ГИП	Кий	
Н. конт.	Зайцева	
Инжен.	Домова	
ГИК	Кий	

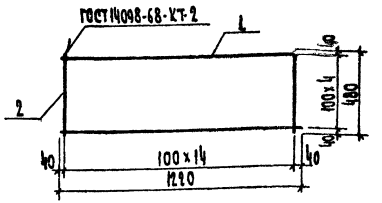

Формат	Зона	Поз.	Обозначение	Наименование	Кол.	Примечание
				Детали		
Б.4		1	271-23-17.84-АС1.И2-01.00.01	ф10 А III ГОСТ 5781-82, l=1220	5	0.75 кг
Б.4		2	-01.00.02	l=480	15	0.30 кг

Согласовано:

Взам. инв. N

Подп. и дата

Инв. N подл.

Привязан:

Инв. N

271-23-17.84-АС1.И2-01.00.00

Сетка СФ1

Стадия	Масса	Масштаб
Р	8.25	1:50

Лист Листов 1

ЦНИИЭП торгово-бытовых зданий и туристских комплексов

ГИП	Кий	
Н. конт.	Зайцева	
Инжен.	Домова	
ГИП	Кий	

20360-03

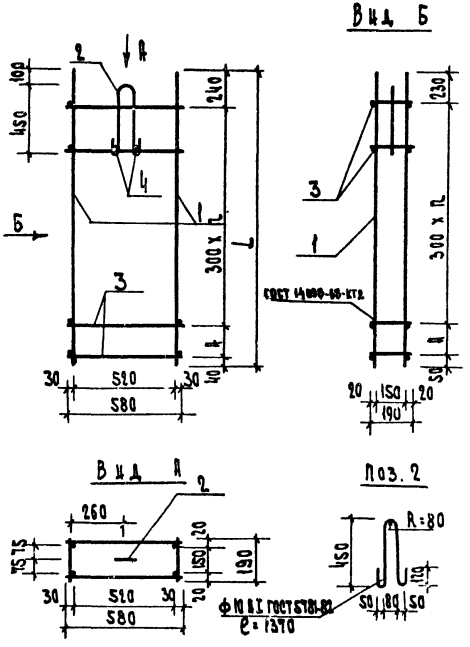

Формат	Зона	Поз.	Обозначение	Наименование	Код изгиб. 271-23-17.84-АС1.И2-02.00.00	01				Примечание
				Сборочные единицы						
		1	271-23-17.84.АС1.И2-02.01.00	Каркас КР-1	2					
			-01	КР-2		2				
				Детали						
Б4		2	271-23-17.84-АС1.И2-02.00.01	Петля	1	1				0.85 кг
Б4		3	271-23-17.84-АС1.И2-02.00.02	Ф10 АI ГОСТ 5781-82 ℓ = 580	8	14				0.36 кг
Б4		4	-01	ℓ = 190	2	2				0.12 кг

Обозначение	Наименование	L	A	n	Масса ед. кг	Примечание
271-23-17.84-АС1.И2-02.00.00	ОК1	1130	250	2	16.13	
-01	ОК2	1930	150	5	27.01	

271-23-17.84-АС1.И2-02.00.00

Каркас пространственный (ОК1; ОК2)

Стадия	Масса	Масштаб
Р	Ом. табл.	

Лист | Листов 1

ЦНИИЭП торгово-бытовых зданий и туристских комплексов

Привязан

Инв. №

ГИП	Кий	
Н. конт.	Зайцева	
Ст. инж.	Мишина	
ГИП	Кий	

Согласовано:

Инв. № подл. | Подп. и дата | Взам. инв. №

271-23-17.84

Ал. III

80360-03

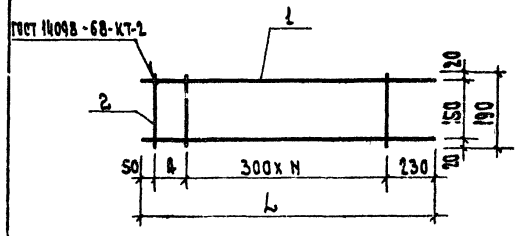

Обозначение	Марка	Размеры, мм L	A	N	Масса ед, кг
271-23-17.84-АС1.Ц2-02.01.00	КР-1	1130	250	2	6.08
-01	КР-2	1930	150	5	10.44

Привязан

Инв. N

271-23-17.84-АС1.Ц2-02.01.00 СБ

Плоский каркас (КР-1; КР-2) Сборочный чертеж

Стадия	Масса	Масшт.
Р	См. табл.	

ЦНИИЭП торгово-бытовых зданий и туристских комплексов

Согласовано:

Инв. N подл. | Подп. и дата | Взам. инв. N

Инв. N подл. | Подп. и дата | Взам. инв. N

Согласовано:

Инв. N подл. | Подп. и дата | Взам. инв. N

Формат | Зона | Поз | Обозначение | Наименование | Кол. на исполн. 271-23-17.84 АС1.Ц2-02.01.00 -01 | Примечание

Формат	Зона	Поз	Обозначение	Наименование	Кол. на исполн. 271-23-17.84 АС1.Ц2-02.01.00 -01	Примечание
А4			271-23-17.84-АС1.Ц2-02.01.00СБ	Документация		
				Сборочный чертеж		
				Детали		
Б4		1	271-23-17.84-АС1.Ц2-02.01.01	Ф20 АIII ГОСТ 5781-82, ℓ=1130	2	2.80 кг
			-01	ℓ=1930	2	4.80 кг
Б4		2	271-23-17.84-АС1.Ц2-02.01.02	Ф10 АI ГОСТ 5781-82; ℓ=190	4	0.12 кг

271-23-17.84-АС1.Ц2-02.01.00

Плоский каркас (КР-1, КР-2)

Стадия	Лист	Листов
Р		1

ЦНИИЭП торгово-бытовых зданий и туристских комплексов

Привязан

Инв. N

ГИП	Кий	
Н. конт.	Зайцева	
Ст. инж.	Митина	
ГИП	Кий	

20360-03

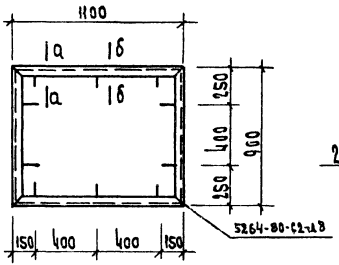

а - а

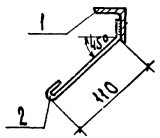

б - б

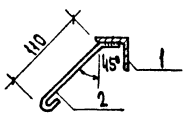

Шаблон Р-5

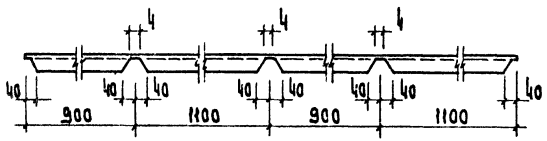

Формат	Зона	Поз.	Обозначение	Наименование	Кол.	Примечание
				Детали		
Б.4		1	271-23-17.84-АС1.И2-03.00.01	Уголок 40х4 ГОСТ 8509-72 / Ст.3 ГОСТ 535-79		
				ℓ=4000	1	9.68 кг
Б.4		2	-03.00.02	ф6АI ГОСТ 5781-82; ℓ=200	10	0.04 кг

Сварку производить электродами Э42.

Согласовано:

Инв. № подл. | Подп. и дата | Взам. инв. №

271-23-17.84

Привязан

Инв. №

ГИП	Кий	
Н. контр.	Зайцева	
Инжен.	Комова	
Вед. ин.	Парфенова	

271-23-17.84-АС1.И2-03.00.00

Рама Р-5

Стадия	Масса	Масшт.
Р	10.08	

Лист | Листов

ЦНИИЭП

20360-03

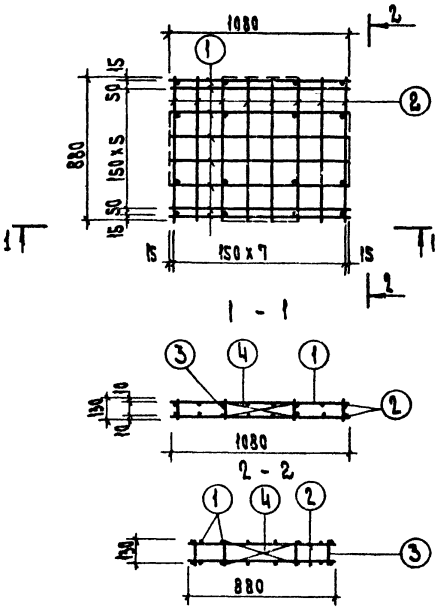

Формат	Зона	Поз.	Обозначение	Наименование	Кол.	Примечание
				Детали		
				ГОСТ 5781-82		
Б.4		1	271-23-17.84-АС1.И2-04.00.01	Ф8АI ℓ=1080	16	0.426 кг
Б.4		2	-04.00.02	ℓ=880	16	0.347 кг
Б.4		3	-04.00.03	ℓ=130	16	0.05 кг
Б.4		4	-04.00.04	ℓ=470	8	0.185 кг

1. В случае замены сварного каркаса на вязаные стержни поз. 1,2,3 делать с крюками. Длина поз. 1-1200; 2-1000; 3-250. Позиции 4 приварить к поз. 3
2. Сварку производить электродами Э-42.

271-23-17.84-АС1.И2-04.00.00

Каркас К-1

Стадия	Масса	Масшт.
Р	14.61	

Лист 1

ЦНИИЭП

Привязан

Инв. № подл. | Подп. и дата | Взам. инв. №

Согласовано:

Инв. № подл. | Подп. и дата | Взам. инв. №

ГИП	Кий	
Н.конт.	Зайцева	
Инжен.	Хомова	
Вед.кн.	Парфенова	

20360-03

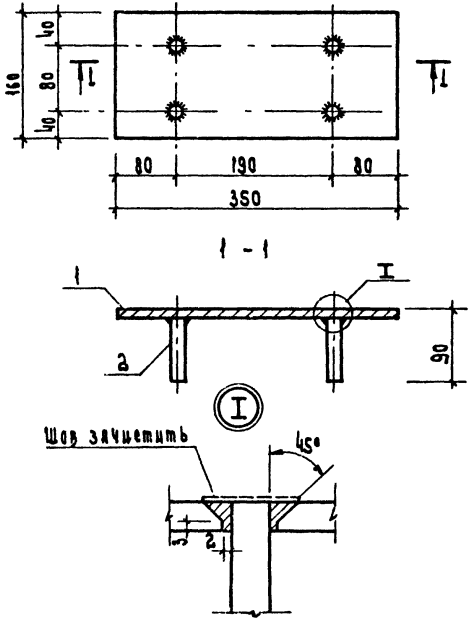

Формат	Зона	Поз.	Обозначение	Наименование	Кол.	Примечание
				Детали		
БЧ		1	271-23-17.84-АС1.Ц2-05.00.01	Полоса 8х160 ГОСТ 103-76 Ст.3 ГОСТ 535-79		
				ℓ=350	1	3,52 кг
БЧ		2	-05.00.02	ф12 А III ГОСТ 5781-82; ℓ=80	4	0,09 кг

1. Допуски на изготовление закладной детали ЗД-6 по ширине и длине ±5 мм. Верхняя поверхность должна быть горизонтальной (5 класса точности).
2. Сварку производить электродами Э-42 А.

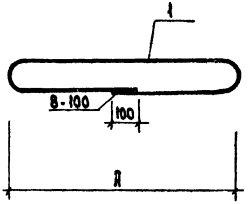

Формат	Зона	Поз.	Обозначение	Наименование	Кол. на исп. 271-23-17.84 Ас1.И2-06.00.00				Примечание
						01			
				Детали					
6.4		1	271-23-17.84-Ас1.И2-06.00.01	Ф8 А I ГОСТ 5781-82 ℓ=2620	1				1.034 кг
			-01	ℓ=1620		1			0.639 кг

Обозначение	Марка	Д, мм	Масса ед., кг
271-23-17.84-Ас1.И2-06.00.00	МП-1	1100	1.034
-01	МП-2	600	0.639

271-23-17.84-Ас1.И2-06.00.00

Монтажная петля (МП-1; МП-2)

Стадия	Масса	Масшт.
Р	см табл.	

Лист | Листов 1

ЦНИИЭП торгово-гражданских зданий и туристских комплексов

Привязан

ГАП	Кий		
Н. конт.	Зайцева		
Инжен.	Лемова		
Вед. инж.	Дзюменова		

Инв. №

Согласовано:

Взам. инв. №

Подп. и дата

Инв. № подл.

271-23-17.84

Дп. №

20360-03

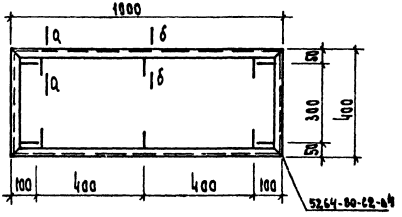

Шаблон

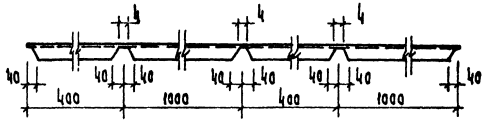

а - а

б - б

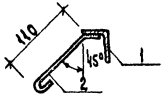

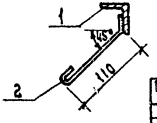

Формат	Зона	Поз.	Обозначение	Наименование	Кол.	Примечание
				Детали		
Б.4		1	271-23-17.84-АСI.И2-07.00.01	Уголок 4х40 ГОСТ 8509-72 Ст.3 ГОСТ 535-79		
				ℓ=2800	1	6.77 кг
Б.4		2	-07.00.02	ф6 АI ГОСТ 5781-82, ℓ=200	10	0.04 кг

Сварку производить электродами Э42

Привязан

Инв. N

Гип	Кий	
Н. контр.	Зайцева	
Инжен.	Ломова	
Вед. инж.	Дарфенова	

271-23-17.84-АСI.И2-07.00.00

Рама Р-6

Стадия	Масса	Масшт.
Р	7.17	

Лист | Листов 1

ЦНИИЭП торгово-бытовых зданий и туристских комплексов

20360-03

Согласовано:

Инв. N подл. | Подп. и дата | Взам. инв. N

271-23-17.84

Ал. III

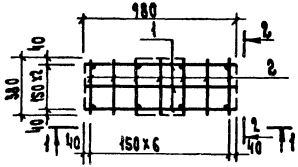

1 - 1

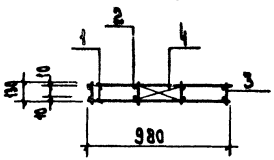

2 - 2

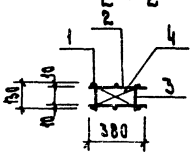

Формат	Зона	Поз.	Обозначение	Наименование	Кол.	Примечание
				Детали		
				ГОСТ 5781-82		
Б.4		1	271-23-17.84-АС1.112-08.00.01	ф 8 А I ℓ=980	6	0.387 кг
Б.4		2	-08.00.02	ℓ=380	14	0.150 кг
Б.4		3	-08.00.03	ℓ=130	8	0.05 кг
Б.4		4	-08.00.04	ℓ=340	8	0.134 кг

1. В случае замены сварного каркаса на вязанные стержни поз. 1; 2; 3 делать с крюками. Длина поз. 1-1100; 2-500; 3-250 мм. Позиции 4 приварить к поз. 3.
2. Сварку производить электродами Э-42.

271-23-17.84-АС1.112-08.00.00

Каркас К-2

Стадия	Масса	Масшт.
Р	5.89	

Лист | Листов 1

ЦНИИЭП торгово-бытовых зданий и туристских комплексов

Привязан

Инв. №

ГАП	Кай	
Н. конт.	Зайцева	
Инжен.	Ломова	
Вед. инж.	Парфенова	

Согласовано:

Инв. № подл. | Подп. и дата | Взам. инв. №

271-23-17.84

20350-03

Ал. III

271-23-17.84

Обозначение	Наименование	Стр.	Примечание
271-23-17.84 АС1.ИЗ-00.00ТБ	Ведомость чертежей	39	
-01.00	Изделие закладное ЗДВ1	39	
-02.00	Изделие закладное ЗДВ2	40	
-03.00	Изделие закладное ЗДВ3	40	
-04.00	Изделие закладное (ЗДЛ1÷ЗДЛ4)	41	
-04.00СБ	Изделие закладное (ЗДЛ1÷ЗДЛ4)	41	
	Сборочный чертеж		
-05.00	Изделие закладное (ЗДЛ5;ЗДЛ7;ЗДЛ8)	42	
-05.00СБ	Изделие закладное (ЗДЛ5;ЗДЛ7;ЗДЛ8)	42	
	Сборочный чертеж		
-06.00	Изделие закладное ЗДЛ6	43	
-07.00	Изделие закладное ЗДЛ10	43	
-08.00	Изделие закладное ЗДЛ9	44	
-09.00	Изделие закладное (ЗДЛ11÷ЗДЛ14)	45	
-09.00СБ	Изделие закладное (ЗДЛ11÷ЗДЛ14)	45	
	Сборочный чертеж		
-10.00	Рамка металлическая (Р1÷Р4)	46	
-10.00СБ	Рамка металлическая (Р1÷Р4)	46	
	Сборочный чертеж		
-11.00	Лестница металлическая ЛМ	47	
-12.00	Анкер (А1; А2)	48	
-12.00.СБ	Анкер (А1; А2) Сборочный чертеж	48	
-13.00	Кронштейн КР-7М	49	

Согласовано:

Взам. инв. №

Инв. № подл. | Подп. и дата

Привязан:

Инв. №

271-23-17.84 АС1.ИЗ-00.00ТБ

Ведомость чертежей

Стадия	Лист	Листов
Р		

ЦНИИЭП торгово-бытовых зданий и туристских комплексов

ГИП	Кий	
Н.контр.	Зайцева	
Инжен.	Домова	
ГИП	Кий	

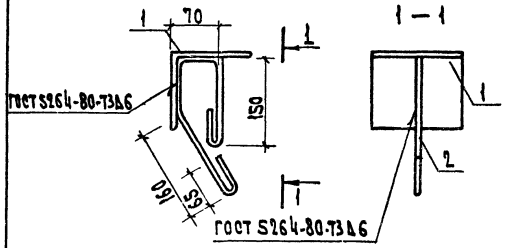

Формат	Зона	Поз	Обозначение	Наименование	Кол.	Примечание
				Детали		
Б.4		1	271-23-17.84-АС1.ИЗ-01.01	Уголок 125×8 ГОСТ 8509-72 Ст.3кп. ГОСТ 535-79		
				ℓ=140	1	2.2 кг
Б.4		2	-01.02	ф6АI ГОСТ 5781-82 ℓ=650	1	0.14 кг

Согласовано:

Взам. инв. №

Инв. № подл. | Подп. и дата

Привязан:

Инв. №

271-23-17.84-АС1.ИЗ-01.00

Изделие закладное ЗДВ1

Стадия	Масса	Масшт
Р	2.34	1:50

Лист | Листов 1

ЦНИИЭП торгово-бытовых зданий и туристских комплексов

ГИП	Кий	
Н.контр.	Зайцева	
Инжен.	Домова	
ГИП	Кий	

20380

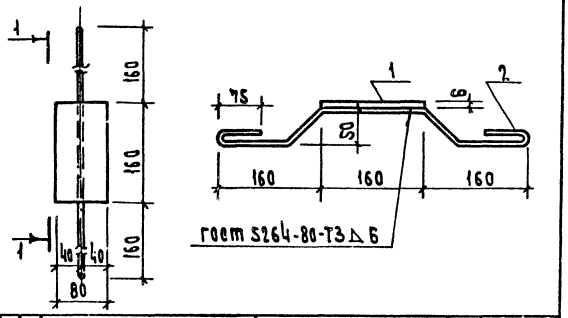

Формат	Зона	Поз.	Обозначение	Наименование	Кол.	Примечание
				Детали		
Б.4		1	271-23-17.84-АС1.ИЗ-02.01	Полоса Б×80 ГОСТ 103-76 / Ст.3 КП ГОСТ 535-79		
				ℓ=160	1	0.60 кг
Б.4		2	271-23-17.84-АС1.ИЗ-02.02	ф6 АI ГОСТ 5781-82; ℓ=700	1	0 16

Согласовано:

Инв. № подл. | Подп. и дата | Взам. инв. №

Привязан

Инв. №

271-23-17.84-АС1.ИЗ-02.00

Изделие закладное ЗДВ-2

Стадия	Масса	Масшт.
Р	0.76	1:50

Лист | Листов 1

Гип	Кий	
Н. контр.	Зайцева	
Ст. инж.	Митина	
Вед. инж.	Парфенова	

ЦНИИЭП торгово-бытовых зданий и бюджетных комплексов

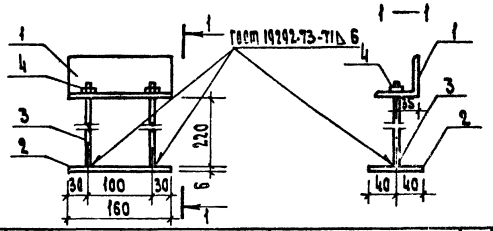

Формат	Зона	Поз.	Обозначение	Наименование	Кол.	Примечание
				Детали		
Б.4		1	271-23-17.84-АС1.ИЗ-03.01	Уголок 63×5 ГОСТ 8509-72 / Ст.3 КП ГОСТ 535-79		
				L=160	1	0.8 кг
Б.4		2	-03.02	Полоса Б10×80 ГОСТ 103-76 / Ст3 КП ГОСТ 535-79		
				L=160	1	1.0 кг
Б.4		3	-03 03	ф12 АI ГОСТ 5781-82 ℓ=220	2	0.20 кг
Б.4		4	-03.04	Гайка М16 ГОСТ 5915-70	2	0.04 кг

Согласовано:

Инв. № подл. | Подп. и дата | Взам. инв. №

Привязан

Инв. №

271-23-17.84-АС1.ИЗ-03.00

Изделие закладное ЗДВ-3

Стадия	Масса	Масшт.
Р	1,88	1:50

Лист | Листов 1

Гип	Кий	
Н. контр.	Зайцева	
Ст. инж.	Митина	
Вед. инж.	Парфенова	

ЦНИИЭП торгово-бытовых зданий и бюджетных комплексов

30360-03

Вид А

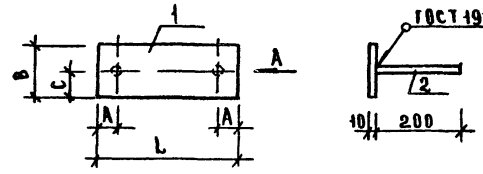

Обозначение	Марка	Размеры мм				Масса ед, кг
		L	A	B	C	
271-23-17.84-АС1.ИЗ-04.00	ЗДЛ1	250	40	180	90	3.86
-01	ЗДЛ2	160	40	150	75	2.36
-02	ЗДЛ3	300	50	120	60	3.19
-03	ЗДЛ4	350	50	120	60	3.66

Привязан

Инв.№

271-23-17.84-АС1.ИЗ-04.00 СБ

Изделие закладное (ЗДЛ1÷ЗДЛ4)
Сборочный чертеж

ГИП	КИЦ			
Н.контр	ЗАЦЦЕВА			
Ст.инж	МИТЦИНА			
Инж	АЛМОВА			

Стадия	Масса	Масштаб
Р	см таба.	
Лист	Листов 1	

ЦНИИЭП торговых зданий и туристских комплексов

Копировал 20360-03 Формат А3

Согласовано:

Инв.№подл. | Подпись и дата | Взам.инв.№

271-23-17.84 Ал. III

Поз.	Обозначение	Наименование	Кол. на испол. 271-23-17.84-АС1.ИЗ-04.00			Примечание
			01	02	03	
		Документация				
Ал	271-23-17.84-АС1.ИЗ-04.00 СБ	Сборочный чертеж	X	X	X	
		Детали				
1	271-23-17.84-АС1.ИЗ-04.01	Полоса 10×180 ГОСТ 103-76 / Ст.3кп ГОСТ 535-79				
		ℓ=250	1			3.50 кг
	-01	Полоса 10×150 ГОСТ 103-76 / Ст.3кп ГОСТ 535-79				
		ℓ=160	1			2.00 кг
	-02	Полоса 10×120 ГОСТ 103-76 / Ст.3кп ГОСТ 535-79				
		ℓ=300		1		2.83 кг
		ℓ=350			1	3.30 кг
2	-04.02	Ф12 AIII ГОСТ 5781-82				
		ℓ=200	2	2	2	0.18 кг

Привязан

Инв.№

271-23-17.84-АС1.ИЗ-04.00

Изделие закладное (ЗДЛ1÷ЗДЛ4)

ГИП	КИЦ			
Н.контр	ЗАЦЦЕВА			
Ст.инж	МИТЦИНА			
Инж	АЛМОВА			

Стадия	Лист	Листов
Р		1

ЦНИИЭП торговых зданий и туристских комплексов

СОГЛАСОВАНО

Инв.№ подл. | Подпись и дата | Взам. инв.№

Формат	Зона	Поз.	Обозначение	Наименование	Кол. на изд. 271-23-17.84-АС1 из 3-05.00						Примечание
						01	02				
				Документация							
А4			271-23-17.84-АС1.ИЗ-05.00 СБ	Сборочный чертеж							
				Детали							
Б4		1	271-23-17.84-АС1.ИЗ-05.01	Полоса Б10х100 ГОСТ103-76 / Ст 3кп ГОСТ 535-79							
				ℓ=230	1						2.30 кг
				Полоса Б10х250 ГОСТ103-76 / Ст. 3кп ГОСТ 535-79							
			-01	ℓ=300		1					5.90 кг
			-02	ℓ=350			1				6.90 кг
Б4		2	-05 02	ф12 AIII ГОСТ 5781-82							
				ℓ=200	2	2	2				0.18 кг

Привязан

Инв.№

ГИП	КИЙ	
Н.контр	ЗАЙЦЕВА	
Ст.инж.	МИГИНА	
Инж.	ЛОМОВА	

271-23-17.84-АС1 ИЗ-05.00

Изделие закладное (ЗДА5, ЗДА7, ЗДА8)

Стадия	Лист	Листов
Р		1

ЦНИИЭП торгово-бытовых зданий и туристских комплексов

СОГЛАСОВАНО

Инв.№ подл. | Подпись и дата | Взам. инв.№

ГИП	КИЙ
Н.контр	ЗАЙЦЕВА
Ст.инж.	МИГИНА
Инж.	ЛОМОВА

271-23-17.84-АС1.ИЗ-05.00 СБ

Изделие закладное (ЗДА5, ЗДА7, ЗДА8)

Сборочный чертеж

Стадия	Масса	Масштаб
Р		
Лист	Листов 1	

ЦНИИЭП торгово-бытовых зданий и туристских комплексов

Привязан

Инв.№

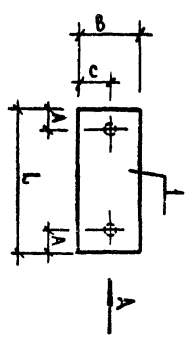

Обозначение	Марка	Размеры, мм				Масса ед., кг
		L	A	B	C	
271-23-17.84-АС1-ИЗ-05.00 -01	ЗДА5	230	40	100	50	2.66
-02	ЗДА7	300	50	250	125	6.26
	ЗДА8	350	50	250	125	7.26

Копировал 20360-03 Формат А3

271-23-17.84 АС1 ИЗ

Вид А

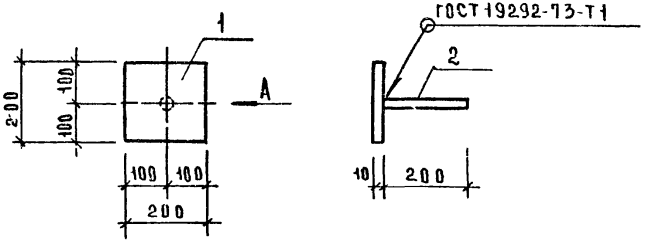

Формат	Зона	Поз.	Обозначение	Наименование	Кол.	Примечание
				Детали		
				Полоса 10х200 ГОСТ 103-76 Ст3кп ГОСТ 535-79		
Б4		1	271-23-17.84-АС1 ИЗ-06.01	ℓ = 200	1	3.14 кг
				Стержень ф12АIII ГОСТ 5781-82		
Б4		2	-06.02	ℓ = 200	1	0.18 кг

Привязан

Инв. №

271-23-17.84.АС1.ИЗ-06.00			
Изделие закладное ЗДЛ6	Стадия	Масса	Масштаб
	Р	3.32	
	Лист	Листов 1	
ЦНИИЭП торговых зданий и туристских комплексов			

ГИП	Кац	
Н.контр.	Зайцева	
Ст. инж.	Митина	
Инж.	Агамова	

Согласовано:

Инв. № подл. | Подпись и дата | Взам. инв. №

Вид А

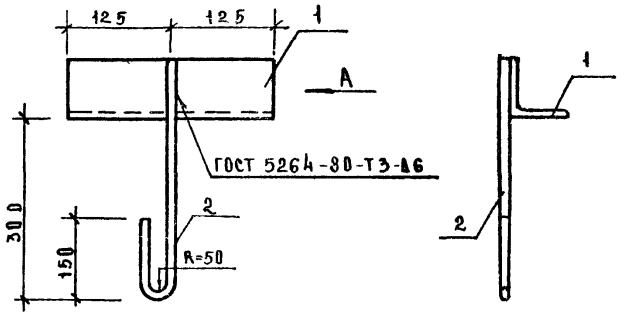

Формат	Зона	Поз.	Обозначение	Наименование	Кол.	Примечание
				Детали		
Б4		1	271-23-17.84-АС1 ИЗ-07.01	Уголок 70х5 ГОСТ 8509-72 Ст3кп ГОСТ 535-79		
				L = 250	1	1.45 кг
Б4		2	-07.02	ф12АI ГОСТ 5781-82		
				L = 500	1	0.44 кг

Привязан

Инв №

271-23-17.84-АС1.ИЗ-07.00			
Изделие закладное ЗДА10	Стадия	Масса	Масштаб
	Р	1.9	
	Лист	Листов 1	
ЦНИИЭП торговых зданий и туристских комплексов			

ГИП	Кац	
Н.контр.	Зайцева	
Ст. инж.	Митина	
Инж.	Агамова	

Согласовано:

Инв. № подл. | Подпись и дата | Взам. инв. №

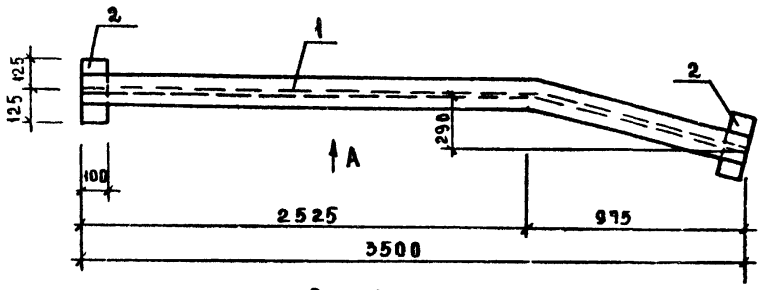

Вид А

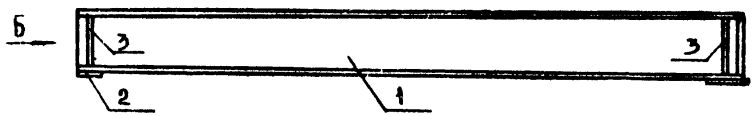

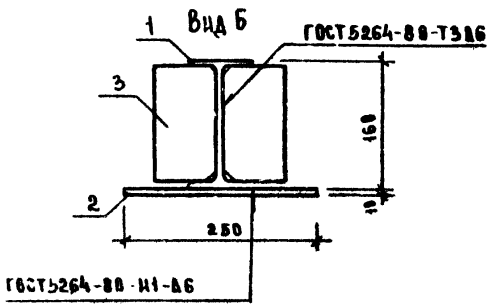

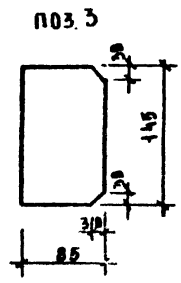

Формат	Зона	Поз.	Обозначение	Наименование	Кол	Примечание
				Детали		
				Двутавр 16 ГОСТ 8239-72 / Ст.3 кп ГОСТ 535-79		
БЧ		1	271-23-17.84-АС1.И3-08.01	ℓ = 3550	1	56.50кг
				Полоса 10×100 ГОСТ 103-76 / Ст3.кп ГОСТ 535-79		
БЧ		2	-08.02	ℓ=250	2	2.00кг
				Полоса 10×85 ГОСТ 103-76 / Ст3.кп ГОСТ 535-79		
А3		3	-08.03	ℓ=145	4	1.00кг

271-23-17.84

СОГЛАСОВАНО:

Инв.№ подл. | Подпись и дата | Взам.инв.№

Ал III

ПРИВЯЗАН			
ИНВ.№			

ГИП	КИЙ	
Н.КОНТР	ЗАЦЦЕВА	
СТ.ИНЖ	МЦТИНА	
ГИП	КИЙ	

271-23-17.84-АС1.И3-08.00

Изделие закладное 3 для

Стадия	Масса	Масштаб
Р	62.50	
Лист	Листов 1	

ЦНИИЭП торгово-бытовых зданий и туристских комплексов

Копировал 20380-03 Формат А3

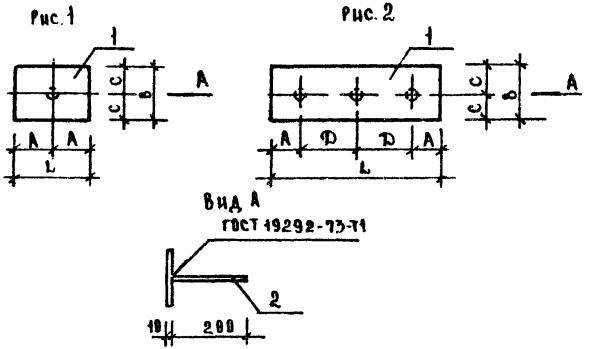

Обозначение	Рис	Марка	Размеры, мм L	A	B	C	D	Масса ед.кг
271-23-17.84-АС1.ИЗ-09.00	1	ЗДЛ11	150	75	100	50		1.38
-01	2	ЗДЛ12	520	50	100	50	210	4.64
-02	1	ЗДЛ13	100	50	100	50		0.98
-03	2	ЗДЛ14	560	50	200	100	230	9.34

ПРИВЯЗАН

ИНВ. №

271-23-17.84-АС1.ИЗ-09.00 СБ

Изделие закладное (ЗДЛ11 ÷ ЗДЛ14) Сборочный чертеж

Стадия	Масса	Масштаб
Р	см табл.	
Лист	Листов 1	

ЦНИИЭП торгово-бытовых зданий и туристских комплексов

Гип	Кий	
Н.контр	Зайцева	
Ст.инж	Митина	
Вед.инж	Парфенова	

Инв. № подл. | Подпись и дата | Взам. инв. №

Согласовано:

Копировал

Формат А3

271-23-17.84

Ал.III

Формат	Зона	Поз.	Обозначение	Наименование	Кол. на исп. 271-23-17.84-АС1.ИЗ-09.00 01	02	03	Примечание
				Документация				
А1			271-23-17.84-АС1.ИЗ-09.00 СБ	Сборочный чертеж				
				Детали				
Б4	1		271-23-17.84-АС1.ИЗ-09.01	Полоса Б10×100 ГОСТ 103-76 / ст.3 ГОСТ 535-79				
				ℓ=100		1		0.80 кг
			-01	ℓ=150	1			1.20 кг
			-02	ℓ=520		1		4.10 кг
	1		271-23-17.84-АС1.ИЗ-09.02	Полоса Б10×200 ГОСТ 103-76 / ст.3 ГОСТ 535-79				
				ℓ=560			1	8.80 кг
Б4	2		271-23-17.84-АС1.ИЗ-09.03	Ф12А III ГОСТ 5781-82 ℓ=200	1	3	1	3	0.18 кг

271-23-17.84-АС1.ИЗ-09.00

Изделие закладное (ЗДЛ11 ÷ ЗДЛ14)

Стадия	Лист	Листов
Р		1

ЦНИИЭП торгово-бытовых зданий и туристских комплексов

Согласовано:

Инв. № подл. | Подпись и дата | Взам. инв. №

Привязан

Гип	Кий	
Н.контр	Зайцева	
Ст.инж	Митина	
Вед.инж	Парфенова	

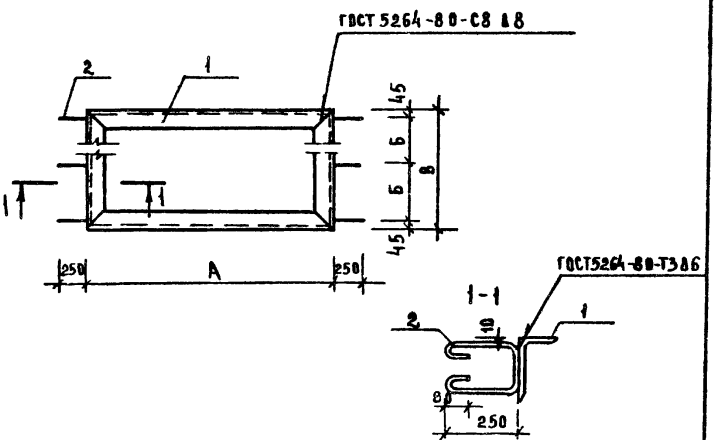

Обозначение	Марка	Размеры, мм А	Б	В	Масса ед.кг	Примечание
271-23-17.84-АС1.ИЗ-10.00	Р1	1130	520	2690	151.17	
-01	Р2	990	300	1590	102.17	
-02	Р3	990	250	590	62.57	
-03	Р4	490	230	1240	68.51	

Привязан

Инв №

271-23-17.84-АС1.ИЗ-10.00 СБ

Рамка металлическая (Р1÷Р4)

Стадия	Масса	Масштаб
Р	см. табл.	

Лист | Листов 1

ЦНИИЭП торгово-бытовых зданий и туристских комплексов

ГИП	КИЙ	
Н.контр	ЗАЙЦЕВА	
Инжен.	ЛОМОВА	
ГИП	КИЙ	

Инв.№ подл. | Подпись и дата | Взам.инв.№

Согласовано:

271-23-17.84 АА III

Формат	Зона	Поз.	Обозначение	Наименование	Кол. на исп. 271-23-17.84-АС1.ИЗ-10.00 01	02	03	Примечание
				Документация				
А4			271-23-17.84-АС1.ИЗ-10.00 СБ	Сборочный чертеж	X			
				Детали				
Б4	1		271-23-17.84-АС1.ИЗ-10.01	Уголок 160×100×18 ГОСТ 8510-72 / ст.3кп ГОСТ 535-79				
				ℓ=7640	1			151.17 кг
			-01	ℓ=5160		1		102.17 кг
			-02	ℓ=3160			1	62.57 кг
			-03	ℓ=3460			1	68.51 кг
Б4	2		-10.02	Ф6АТ ГОСТ 5781-82				
				ℓ=700	12	12	6	12	0.16 кг

271-23-17.84-АС1.ИЗ-10.00

Рамка металлическая (Р1÷Р4)

Стадия	Лист	Листов
Р		1

ЦНИИЭП торгово-бытовых зданий и туристских комплексов

Привязан:

ГИП	КИЙ	
Н.контр	ЗАЙЦЕВА	
Инжен.	ЛОМОВА	
ГИП	КИЙ	

Инв.№ подл. | Подпись и дата | Взам.инв.№

Согласовано

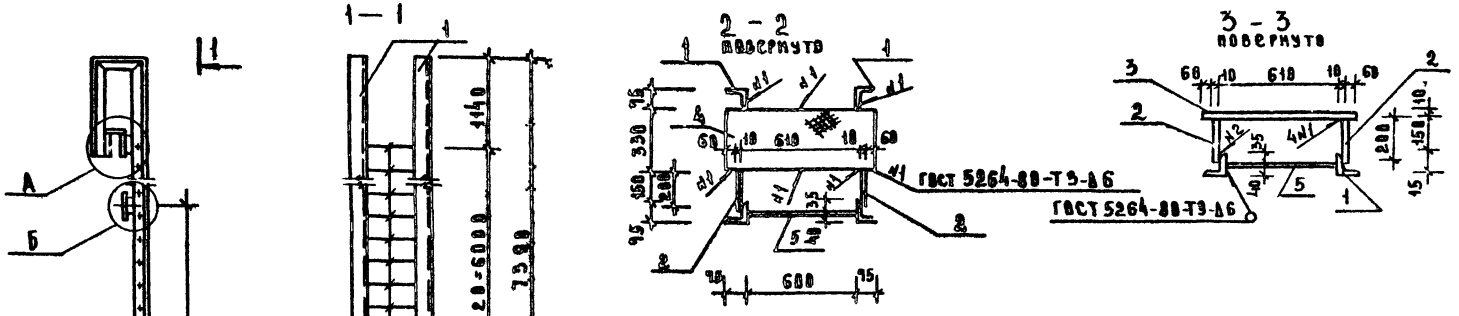

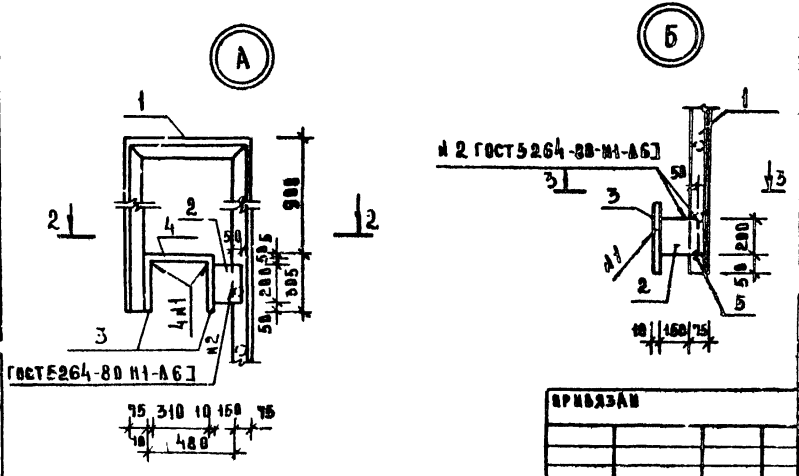

Формат	Зона	Поз.	Обозначение	Наименование	Кол	Примечание
				Детали		
Б.Ч		1	271-23-17.84-АС1 И3-11.01	Уголок 75×5 ГОСТ 8509-72 ст.3кп ГОСТ 535-79		
				L=9225	2	53.50кг
				Полоса ГОСТ 103-76 ст.3кп ГОСТ 535-79		
Б.Ч		2	-11.02	10×200 L=200	6	3.14кг
Б.Ч		3	-11.03	10×300 L=750	4	17.66кг
				Полоса 5×300 ГОСТ 8568-77 ст.3кп ГОСТ 535-79		
Б.Ч		4	-11.04	L=750	1	9.73кг
				ГОСТ 5781-82		
Б.Ч		5	-11.05	Ф18 АI L=600	22	1.2кг

271-23-17.84-АС1.И3-11.00

Лестница металлическая

А М

Стадия	Масса	Масштаб
Р	232.61	

Лист | Листов 1

ЦНИИЭП торгов. зданий и туристских комплексов

Привязан

Инв. №

ГИП	КИЦ	
Н.контр	ЗАЙЦЕВА	
Ст.инж	МИТИНА	
Вед.инж	ПАРФЕНОВА	

Копировал 20360-03

Формат А3

Согласовано:

Инв. № подл. | Подпись и дата | Взам. инв. №

271-23-17.84

Ал. III

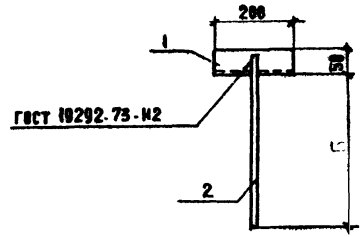

ОБОЗНАЧЕНИЕ	МАРКА	Б		МАССА ЕД., КГ
271-23-17.84АС1.И1-12.00 СБ	А1	500		1.450
-01	А2	800		1.720

271-23-17.84-АС1.И3-12.00 СБ

АНКЕР (А1; А2) СБОРОЧНЫЙ ЧЕРТЕЖ

СТАДИЯ	МАССА	МАСШТАБ
Р	СМ ТАБЛ.	

ЛИСТ	ЛИСТОВ 1

ЦНИИЭП ТОРГОВО-БЫТОВЫХ ЗДАНИЙ И ТУРИСТСКИХ КОМПЛЕКСОВ

ГИП	КИЙ	
Н. КОНТР.	ЗАЙЦЕВА	
СТ. ИНЖ.	ОРЕХОВА	
Г.И.П.	КИЙ	

ИНВ. Н ПОДЛ. | ПОДПИСЬ И ДАТА | ВЗАМ. ИНВ. N

СОГЛАСОВАНО:

271-23-17.84

Ал. III

ФОРМАТ	ЗОНА	ПОЗ.	ОБОЗНАЧЕНИЕ	НАИМЕНОВАНИЕ	КОЛ. НА ИСПОЛН. 271-23-17.84-АС1-И3-12.00	ПРИМЕЧАНИЕ
					01	
				ДОКУМЕНТАЦИЯ		
А4			271-23-17.84-АС1.И3-12.00 СБ	СБОРОЧНЫЙ ЧЕРТЕЖ	X	
				ДЕТАЛИ		
Б4		1	271-23-17.84-АС1.И3-12.01	УГОЛОК 63×5 ГОСТ 8509-72 / СТ3 КП ГОСТ 535-79		
				ℓ=200	1	0,96 КГ
Б4		2	271-23-17.84-АС1.И3-12.02	ф12А1 ГОСТ 5781-82, ℓ=550	1	0,40 КГ
				ℓ=850	1	0,76 КГ

271-23-17.84-АС1.И3-12.00

АНКЕР (А1, А2)

СТАДИЯ	ЛИСТ	ЛИСТОВ
Р		1

ЦНИИЭП ТОРГОВО-БЫТОВЫХ ЗДАНИЙ И ТУРИСТСКИХ КОМПЛЕКСОВ

ГИП	КИЙ	
Н. КОНТР.	ЗАЙЦЕВА	
СТ. ИНЖ.	ОРЕХОВА	
Г.И.П.	КИЙ	

ПРИВЯЗАН

ИНВ.

СОГЛАСОВАНО:

ИНВ. Н ПОДЛ. | ПОДПИСЬ И ДАТА | ВЗАМ. ИНВ. N

20360-03

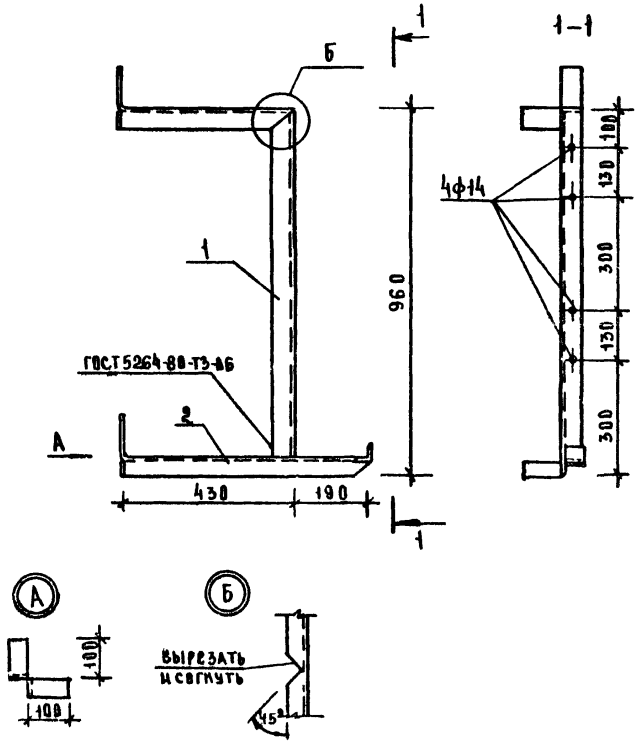

Формат	Зона	Поз.	Обозначение	Наименование	Кол.	Примечание
				Детали		
Б.Ч		1	271-23-17.84-АС1.ИЗ-13.01	Уголок 50х5 ГОСТ 8509-72 / ст.3кп ГОСТ 535-79		
				ℓ=1440	1	5.43кг
Б.Ч		2	-13.02	ℓ=770	1	2.90кг

271-23-17.84-АС1.ИЗ-13.00

Кронштейн КР-7М

Стадия	Масса	Масштаб
Р	8.33	

Лист | Листов 1

ЦНИИЭП торгово-бытовых зданий и туристских комплексов

Привязан

Инв.№

ГИП	КИЦ	
Н.контр.	ЗАЙЦЕВА	
Инжен.	ЛОМОВА	
Ведущ.	ПАРФЕНОВА	

Копировал 20360-03

Формат А3

Согласовано:

Подпись и дата | Взам. инв.№

271-23-17.84

Ал. III

Ал. III

271-23-17.84

Обозначение	Наименование	Стр.	Примечание
271-23-17.84-АС1.И4-00.00ТБ	Ведомость чертежей	50	
-01.00	Прилавок откидной П-1	50	
-02.00	Передаточное окно ОП	51	

Согласовано

Взам. инв. №

Инв. № подл. | Подпись и дата

Привязан

271-23-17.84-АС1 И4-00.00ТБ

Инв. №

Рук. маст.	Сосенко	
Н. контр.	Богданова	
ГАП	Андрашкин	
Рук. гр.	Ракутина	
Рук. гр.	Азюбенко	

Ведомость чертежей

Стадия	Лист	Листов
Р		

ЦНИИЭП торгово-бытовых зданий и туристских комплексов

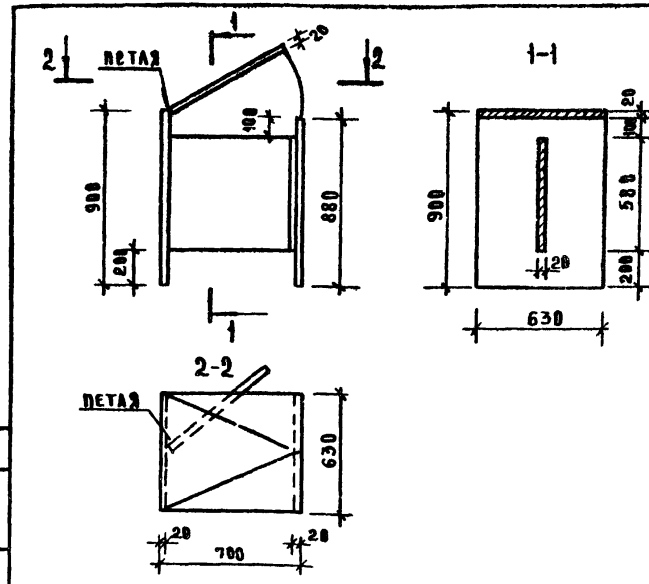

Формат	Зона	Поз.	Обозначение	Наименование	Кол.	Примечание
				Материалы		
Б.Ч		1	271-23-17.84-АС1.И4-01.01	Древесно-стружечная плита ГОСТ 17125-71,	1.94	м²
Б.Ч		2	-01.02	Декоративный бумажно-слоистый пластик ГОСТ 9590-76	3.9	м²
Б.Ч		3	-01.03	Рояльные петли	1.2	м

Согласовано

Взам. инв. №

Инв. № подл. | Подпись и дата

271-23-17.84-АС1.И4-01.00

Прилавок откидной П-1

Стадия	Масса	Масштаб
Р		1:20

Лист	Листов

Рук. маст.	Сосенко	
Н. контр.	Богданова	
ГАП	Андрашкин	
Рук. гр.	Ракутина	
Рук. гр.	Азюбенко	

ЦНИИЭП торгово-бытовых зданий и туристских комплексов

Копировал

Формат А

Ал. III

271-23-17.84

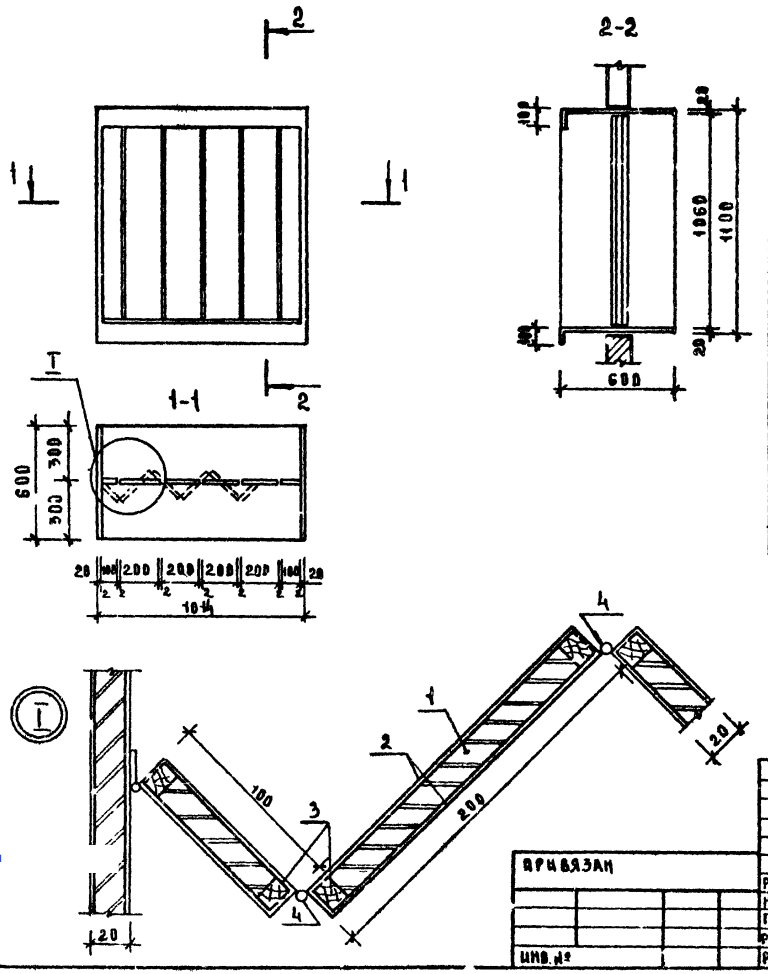

Формат	Зона	Поз.	Обозначение	Наименование	Кол.	Примечание
				МАТЕРИАЛЫ		
Б.Ч		1	271-23-17.84-АС1.И4-02.01	ДРЕВЕСНО-СТРУЖЕЧНАЯ		
				ПЛИТА ГОСТ 10632-77, м²	1.0	
Б.Ч		2	-02.02	ДЕКОРАТИВНЫЙ БУМАЖНО-		
				СЛОИСТЫЙ ПЛАСТИК		
				ГОСТ 9590-76, м²	5.2	
Б.Ч		3	-02.03	ПИЛОМАТЕРИАЛЫ		
				ХВОЙНЫХ ПОРОД		
				ГОСТ 8486-66, м³	0.001	
Б.Ч		4	-02.04	ОЦИНКОВАННАЯ СТАЛЬ		
				ГОСТ 7118-78 м²	0.6	
				СТАНДАРТНЫЕ ИЗДЕЛИЯ		
Б.Ч		5	-02.05	РОЯЛЬНЫЕ ПЕТЛИ, п. м	6.0	

ПРИВЯЗАН

ИНВ. №

РУК. МАС	СОСЕНКО	
Н. КОНТР.	БОГДАНОВА	
ГАП	АНДРАШНИКОВ	
РУК. ГРАР.	РАКУТИНА	
РУК. ГРАР.	ДЗЮБЕНКО	

271-23-17.84-АС1.И4-02.00

ПЕРЕДАТОЧНОЕ ОКНО ОП

СТАДИЯ	МАССА	МАСШТАБ
Р		1:20
ЛИСТ	ЛИСТОВ	

ЦНИИЭП ТОРГОВО-БЫТОВЫХ ЗДАНИЙ И ТУРИСТСКИХ КОМПЛЕКСОВ

СОГЛАСОВАНО:

ИНВ. № ПОДЛ. | ПОДПИСЬ И ДАТА | ВЗАМ. ИНВ. №

gost.e-ecolog.ru