ТИПОВОЙ ПРОЕКТ
271-23-17. 84

КОМПЛЕКСНОЕ ПРЕДПРИЯТИЕ ОБЩЕСТВЕННОГО ПИТАНИЯ НА 200 МЕСТ БЛОК 9

АЛЬБОМ 1

АРХИТЕКТУРНО-СТРОИТЕЛЬНЫЕ РЕШЕНИЯ
ТЕХНОЛОГИЯ И МЕХАНИЗАЦИЯ
ВИТРАЖИ

20760-01

gost.e-ecolog.ru

ТИПОВОЙ ПРОЕКТ
271-23-17.84

КОМПЛЕКСНОЕ ПРЕДПРИЯТИЕ ОБЩЕСТВЕННОГО ПИТАНИЯ НА 200 МЕСТ БЛОК 9

АЛЬБОМ I

СОСТАВ ПРОЕКТА

АЛЬБОМ I	АС1	АРХИТЕКТУРНО-СТРОИТЕЛЬНЫЕ РЕШЕНИЯ
	ТХМИ	ТЕХНОЛОГИЯ МЕХАНИЗАЦИЯ
	АС2	ВИТРАЖИ
АЛЬБОМ II	ОВ	ОТОПЛЕНИЕ И ВЕНТИЛЯЦИЯ
	ВК	ВОДОПРОВОД И КАНАЛИЗАЦИЯ
	ХС	ХОЛОДОСНАБЖЕНИЕ
	ЭОМ	ЭЛЕКТРООСВЕЩЕНИЕ И СИЛОВОЕ ЭЛЕКТРООБОРУДОВАНИЕ
	АУ	АВТОМАТИЗАЦИЯ УСТРОЙСТВ ИНЖЕНЕРНОГО ОБОРУДОВАНИЯ
	СС	СВЯЗЬ И СИГНАЛИЗАЦИЯ
АЛЬБОМ III	АС1.И1	ИЗДЕЛИЯ ЖЕЛЕЗОБЕТОННЫЕ ЗАВОДСКОГО ИЗГОТОВЛЕНИЯ
	АС1.И2	ИЗДЕЛИЯ МОНОЛИТНЫХ ЖЕЛЕЗОБЕТОННЫХ КОНСТРУКЦИЙ
	АС1.И3	ИЗДЕЛИЯ МЕТАЛЛИЧЕСКИЕ
	АС1.И4	ИЗДЕЛИЯ ДЕРЕВЯННЫЕ
АЛЬБОМ IV	СО	СПЕЦИФИКАЦИЯ ОБОРУДОВАНИЯ
АЛЬБОМ V		ЗАДАНИЕ ЗАВОДУ НА ИЗГОТОВЛЕНИЕ ЩИТОВ АВТОМАТИЗАЦИИ УСТРОЙСТВ ИНЖЕНЕРНОГО ОБОРУДОВАНИЯ
АЛЬБОМ VI	ВМ	ВЕДОМОСТИ ПОТРЕБНОСТИ В МАТЕРИАЛАХ
АЛЬБОМ VII	СМ	СМЕТЫ

Разработан ЦИПЭП торгово-бытовых зданий и туристских комплексов
Главный инженер института В. Носков
Главный архитектор проекта Э. Андрашников

Технический проект утвержден Госгражданстроем приказ №317 от 12 ноября 1981 г.
Рабочие чертежи введены в действие ЦИПЭП торгово-бытовых зданий и туристских комплексов приказ №5 от 30 января 1985 г.

20760-01

Ал.I

271-23-17.84

ТИПОВОЙ ПРОЕКТ

271-23-17.84

АС1 - архитектурно - строительные решения

Технический проект утвержден Госгражданстроем Приказ № 317 от 12 ноября 1981г.

Рабочая документация введена в действие ЦНИИЭП торгово-бытовых зданий и туристских комплексов Приказ № от

Авторский коллектив:
Архитекторы: Андрашников Э.Ю.
Ракутина М.М.

Инженер: Кий А.А.

Проект разработан для формирования местного торгового центра тип IV, в который входит блок 4 (универсам торговой площадью 1500 кв.м), блок 12 (КПП предприятий бытового обслуживания на 35 рабочих мест), блок 15 (приемный пункт прачечной, аптека II категории), блок 14 (укрупненное доставочное отделение связи со сберкассой)

Схема генплана

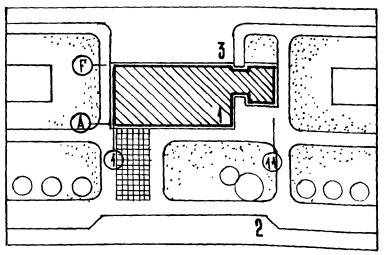

Экспликация:
1. КПОП на 200 мест
2. Автостоянка
3. Хоз. двор

Привязка настоящего типового проекта выполнена в соответствии с действующими нормами и правилами
Гл. архитектор проекта:
Гл. инженер проекта:

Настоящий проект выполнен в соответствии с действующими нормами и правилами
Гл архитектор проекта: /Андрашников Э Ю/
Гл инженер проекта: /Кий А А/

Инв. № подл. | Подпись и дата | Взам. инв. №

Ведомость основных комплектов

таблица 1

обозначение	наименование	примечание
АС1	Архитектурно-строительные решения	альбом I
ТХМ	Технология-механизация	
АС2	Витражи	
ОВ	Отопление и вентиляция	альбом II
ВК	Водопровод и канализация	
ХС	Холодоснабжение	
ЗОМ	Электроосвещение и силовое электрооборудование	
АУ	Автоматизация устройств инженерного оборудования	
СС	Связь и сигнализация	

Ведомость рабочих чертежей

таблица 2

лист	наименование	примечание
—	Обложка	
—	Титульный лист	
1	Общие данные /начало/	
2	Общие данные /продолжение/	
3	Общие данные /продолжение/	
4	Общие данные /окончание/	
5	План технического подполья	
6	План 1 этажа	
7	План 2 этажа	
8	Фасады 1-11, 11-1	
9	Фасады А-Г, Г-А	
10	Разрезы 1-1, 2-2. Фрагменты фасадов 1, 2, 3.	
11	Фрагменты плана 1, 4, 5, 6.	
12	Фрагменты плана 2, 3 (охлаждаемые камеры)	
13	Узлы элементов входов, ведомость перемычек.	
14	План кровли.	
15	План потолка зала кафе	
16	Развертка стены и план расстановки столов в зале кафе	
17	План потолка зала ресторана	
18	Развертка стены и план расстановки столов в зале ресторана	
19	Развертка стены, расстановка столов и план потолка бара	
20	Заполнение ж-б рам. Узлы перегородок	

продолжение таблицы 2

лист	наименование	примечание
21	Звено асбоцементного воздуховода (начало)	
22	Звено асбоцементного воздуховода (окончание)	
23	Схема нагрузок на элементы фундаментов и схемы нагрузок на элементы перекрытий и покрытия	
24	Схема расположения элементов фундаментов	
25	Сечения к схемам расположения элементов фундаментов (начало)	
26	Сечения к схемам расположения элементов фундаментов (окончание)	
27	Схемы расположения наружных и внутренних стен техподполья и элементов парапета	
28	Схемы расположения элементов наружных и внутренних стен 1 и 2 этажей	
29	Спецификация к схемам расположения стеновых панелей при толщине наружных стен 400мм	
30	Схема расположения элементов перекрытия на отм.0,000	
31	Схема расположения элементов перекрытия на отм.3,300	
32	Схема расположения элементов покрытия	
33	Спецификация к схемам расположения элементов перекрытий и покрытия	
34	Схема расположения элементов лестниц 1÷4	
35	Монтажная схема лифта №1	
36	Чертеж на заказ лифта №1	
37	Монтажная схема лифта №2	
38	Чертеж на заказ лифта №2	
39	Монтажная схема расположения закладных деталей для крепления витражей	
40	Фундамент монолитный ФХМ-1	
41	Фундамент монолитный ФХМ-2	

Привязан:

Инв. №

271-23-17.84-АС1

Рук. маст	Сосенко	
Н. контр.	Богданова	
ГАП	Андрашников	
ГИП	Кий	
Рук. гр. арх	Ракутина	
Рук. гр. арх	Дзюбенко	

Комплексное предприятие общественного питания на 200 мест /блок 9/

Стадия	Лист	Листов
Р	1	41

Общие данные /начало/

ЦНИИЭП торгово-бытовых зданий и туристских комплексов

копировал Корлова формат А2
20360-01

Ведомость ссылочных и прилагаемых документов

таблица 3

обозначение	наименование	примечание
1-112-5, вып. 0	Плиты ж-б для ленточных фундаментов	
ГОСТ 13579-78	Блоки бетонные для стен подвалов	
1-243.1-4	Плиты плоские железобетонные	
1.090.1-1, вып.1-1	Панели наружных стен нулевого цикла однослойные	
1.090.1-1, вып. 2-1	Панели наружных стен однослойные	
1.090.1-1, вып.3-1	Панели внутренних стен нулевого цикла	
1.090.1-1, вып. 4-1	Панели внутренних стен	
1.090.1-1, вып.7-1	Узлы монтажные	
1.090.1-1, вып. 8-1	Узлы соединительные стальные	
1.090.1-1, вып. 5-1	Плиты перекрытий многопустотные и ребристые длиной 2980 мм, армированные стержнями из стали класса А-III, длиной 5980мм и 7480мм, армированные предварительно напрягаемой арматурой из стали кл. Ат-V	
1.050.1-2, вып.1	Лестничные марши, площадки и проступи	
1.050.1-2, вып. 2	Ограждения лестниц	
1.055.1-1, вып. 1	Ступени бетонные и железобетонные	
2.230-1, вып. 10	Детали стен и перегородок общественных зданий	
2.244-1, вып. 4	Детали полов	
2.260-1, вып. 3, 4	Детали покрытий	
1.136-10	Двери деревянные внутренние	
1.136.5-19	Двери деревянные входные наружные	
1.136-2	Подоконные деревянные доски	
1.279.9-2	Строительные штучные изделия	
1.272.5-6 ч.I,II	Встроенные шкафы и шкафные перегородки	
1.236-6, вып.1	Окна и балконные двери общественных зданий	
1-136-12, вып.1	Фрамуги для входных и балконных дверей.	
2.290-4, вып.1,2,3	Охлаждаемые камеры	
1.231.9-8	Перегородки из гипсокартонных листов	
АТ-6.00-003	Альбом заданий на проектирование строительной части лифтовых установок	
1.459-2, вып. 4	Стальные лестницы, переходные площадки и ограждения	
1.271-4, вып.1,7	Барные стойки, прилавки и вешалки	
	Прилагаемые документы	
271-23-17.84-АС1.ИЗ	Изделия железобетонные заводского изготовления	
АС1.ИЗ	Изделия монолитных железобетонных конструкций	
АС1.ИЗ	Изделия металлические	
АС1.ИЗ	Изделия деревянные	
ВМ	Ведомости потребности в материалах	
СО	Спецификация оборудования	
СМ	Сметы	

Ведомость спецификаций

таблица 4

лист	наименование	примечание
9	Спецификация элементов фасадов	
11	Спецификация металлических элементов	
11	Спецификация элементов заполнения проемов планов этажей	
12	Спецификация элементов охлаждаемых камер	
13	Спецификация элементов перемычек	
15,17	Спецификации элементов подвесного потолка и облицовки вентиляционных коробов	
17	Спецификация оборудования	
27, 28	Спецификация к схемам расположения стеновых панелей при толщине наружных стен 350мм	
29	Спецификация к схемам расположения стеновых панелей при толщине наружных стен 400 мм	

продолжение таблицы 4

лист	наименование	примечание
33	Спецификация к схемам расположения элементов перекрытий и покрытия	
34	Спецификация элементов лестниц	
35	Спецификация элементов шахты лифта №1	
37	Спецификация элементов шахты лифта №2	
39	Спецификация к схеме расположения закладных деталей для крепления витражей	

Ведомость отделки помещений

таблица 5

номер по плану	наименование	площадь м²	пол: номер узла по серии или по проекту	пол: покрытие	потолок	стены или перегородки	панель h = 1800	примечание
1	2	3	4	5	6	7	8	9
	1 этаж							
1	Тамбур главного входа	3.80	2.244-1, вып.4 136	мозаичное	подшивной, лист 10	затирка покраска ВА		
2,2а	Вестибюль	49.10	136	"	затирка, клеевая поделка	"		
3	Гардероб верхней одежды	8.50	136	"		"		
4	Гардероб верхней одежды	16.60	136	"	"	"		
5	Женская уборная	9.00	180	керамическое	"	"	глазуров. пл.	
6	Мужская уборная	5.50	180	"	"	"	"	
7	Зал кафе на 78 мест	126.00	150	паркет	покраска ВД	рустовани. штукат.		лист
8	Горячий цех	28.90	180	керамическое	затирка,	затирка,	глазуров. пл.	
9	Холодный цех и помещ. для резки хлеба	9.80	180	"	клеевая поделка	клеевая покраска	"	
10	Цех обработки зелени	5.82	180	"	"	"	"	
11	Моечная кухонной посуды	5.54	180	"	"	"	"	
12	Моечная столовой посуды	16.35	180	"	"	"	"	
13	Радиоузел	6.65	161	линолеум	"	"		
14	Моечная тары полуфабрикатов	6.28	180	керамическое	"	"		

окончание на листе 3

271-23-17.84-АС1

Привязан	Рук. маст.	Сосенко	
	Н. контр.	Богданова	
	ГАП	Андрашников	
	ГИП	Кий	
	Рук. гр. арх.	Ракутина	
Инв. №	Рук. гр. арх.	Дзюбенко	

Комплексное предприятие общественного питания на 200 мест /блок 9/

Общие данные /продолжение/

Стадия	Лист	Листов
Р	2	

ЦНИИЭП торгово-бытовых зданий и туристских комплексов

Копировал 20360-01

Формат А2

Инв. № подл. | Подпись и дата | Взам. инв. №

271-23-17.84 АД.I

Ведомость отделки помещений

продолжение таблицы 5

номер по плану	наименование	площадь м²	пол: номер узла по серии или по проекту	пол: покрытие	потолок	стены или перегородки	панель h=1800	примечание
1	2	3	4	5	6	7	8	9
15	кладовая инвентаря	8,93	2.244-1, вып.4 173	бетонн. плитк.	клеевая побелка	клеевая покраска		
16	охлаждаемая камера магазина „Кулинария"	6,22	2.290-4 вып.1 12	керамическое	штукатурка, известков. покраска	штукатурка, известков. покраска	глазурован плитка	
17	место установки холодильного агрегата	3,74	2.244-1, вып.4 240	"	"	"		
18	подсобное помещение магазина „Кулинария"	10,60	240	"	затирка, клеевая побелка	затирка, клеевая покраска		
19	магазин „Кулинария"	51,00	136	мозаичное	"	"		
20	Тамбур	3,90	136	"	"	"		
21	Кладовая сухих продуктов	10.10	173	бетонн. плитк.	"	"		
22	Кладовая и моечная тары	13.53	173	"	"	"		
23	Кладовая вина	5.50	173	"	"	"		
24	Тамбур	4.00	173	"	"	"		
25	Загрузочная	16.42	173	"	"	"		
26	Тамбур охлажд. камер	11.80	2.290-4 вып.1 12	керамическое	штукатурка	штукатурка	глазуров. плитк	
27	Охлажд. камера фруктов, ягод, напитков и овощей	12.58	12	"	известков. покраска	известков. покраска	"	
28	Охлажд. камера молочных продуктов, жиров и гастрономии	8,06	12	"	"	"	"	
29	Охлажд. камера мясных, рыбных и овощных полуфабрикатов	14.19	12	"	"	"	"	
30	Охлажд. камера отходов	5.70	12	"	"	"	"	
31	Машинное отделение охлаждаемых камер	9.39	2.244-1 вып.4 173	бетонн. плитк.	"	"		
32	Тамбур	2.40	173	"				
33	Коридор	9.00	173	"	затирка, клеевая побелка	затирка, клеевая покраска		
34	Лифтовой холл	12.55	173	"				
35	Машинное отделение лифта	8,46	173	"	"	"		
36	Коридор	60.82	173	"	"	"		
37	Электрощитовая	11.36	173	"	"	"		
38	Тепловой пункт	28.00	173	"	"	"		
39	Венткамера	12.80	173	"	акустич. плитк.	акустич. плитк.		лист 7
40	Гардероб официантов	11.33	161	линолеум	затирка, клеевая побелка	затирка клеевая покраска		
41	Кабинет директора	6.53	161	"				
42	Кладовая инвентаря	5.84	161	линолеум	"	затирка, покраска ВА		
43	Уборная	2.66	180	керамическое	"	затирка, клеевая покраска	глазуров плитка	
44	Тамбур	3.36	173	бетонн. плитки	"			
	2 этаж							
45	Дванзал	18.00	2.244-1, вып.4 150	паркет	затирка, покраска ВА	затирка покраска ВА		
46	Зал ресторана на 94 места	175,70	150	"	"	рустовани. штукатурка		лист
47	Моечная столовой посуды	25.10	180	керамическое	затирка, клеевая покраска	затирка, клеевая покраска	глазурован. плитка	

продолжение таблицы 5

1	2	3	4	5	6	7	8	9
48	Сервизная	8.49	2.244-1, вып.4 161	линолеум	затирка, клеевая покраска	затирка, клеевая покраска		
49	Буфет	19.00	161	"				
50	Помещение зав. производством	6.00	161	"	"	"		
51	Раздаточная	35.50	161	"	"	"	глазуров. плитк	
52	Комната официантов	6.20	161	"	"	"		
53	Помещение для резки хлеба	8.10	161	"	"	"	глазурован. плитка	
54	Холодный цех	16.47	180	керамическое	"	"	"	
55	Горячий цех	60.74	180	"	"	"	"	
56	Моечная кухонной посуды	7.84	180	"	"	"	"	
57	Бар на 28 мест	64,60	150	паркет	покраска ВА	рустовани. штукат.		лист
58	Подсобное помещение бара	7.78	180	керамическое	затирка, клеевая покраска	затирка, клеевая покраска	глазур. плитка	
59	Моечная	7,55	180	"			"	
60	Венткамера	25.00	173	бетонн. плитки	"	акустич. плит		лист 7
61	Комната слесаря	12.50	161	линолеум	"	затирка, клеевая покраска		
62	Доготовочный цех	8.42	180	керамическое	"		глазур. плитка	
63	Разгрузочная	9.70	173	бетонн. плитки	"	"		
64	Уборочный инвентарь	4.00	173	"	"	"		
65	Коридоры	80.60	173	"	"	"		
66	Мужской гардероб	13.62	161	линолеум	"	"		
67	Женский гардероб	24.70	161	"	"	"		
68	Душевые	7.90	180	керамическое	"	"	глазур. плитка	
69	Мужская уборная	2.66	180	"	"	"	"	
70	Женская уборная	3.86	180	"	"	"	"	
71	Комната личной гигиены женщин	3.41	180	"	"	"	"	
72	Бельевая	9.30	161	линолеум	"	"		
73	Контора	9.30	161	"	"	покраска ВА		
74	Комната обществ. организ.	12.50	161	"	"	"		
—	Лестница 1	11.00	174	мозаичн. плитк	"	затирка, клеевая покраска		
—	Лестница 2	11.00	174	"	"			
75	Техническое подполье	—						
76	Венткамера	103,25	2.244-1, вып.4 245	бетонное	известков. побелка	известков. побелка		
77	Тепловая завеса	34.10	245	"	"	"		

Привязан:	Рук. маст	Сосенко	
	Н. контр.	Богданова	
	ГАП	Андрашников	
	ГИП	Кий	
	Рук. гр. арх	Ракутина	
Инв. №	Рук. гр. арх	Дзюбенко	

271-23-17.84-АС1

Комплексное предприятие общественного питания на 200 мест / блок 9/

Стадия	Лист	Листов
Р	3	

Общие данные / продолжение/

ЦНИИЭП торгово-бытовых зданий и туристских комплексов

Согласовано

Инв. № подл. | Подпись и дата | Взам. инв. №

271-23-17.84

АС1

Копировал

Формат А2

20360-01

Ал.I

271-23-17.84

ОБЩИЕ УКАЗАНИЯ

Проект разработан для строительства в районах с обычными геологическими условиями 1В подрайона II и III климатических районов с расчетной температурой наружного воздуха -20°С; -30°С; /основное решение/ -40°С. Зона влажности нормальная.

Основные исходные данные.

Класс здания - II, степень огнестойкости - II.

Рельеф участка ровный, площадка строительства горизонтальная.

Грунты нескальные, однородные, непучинистые, грунтовые воды отсутствуют.

Расчетные параметры механических свойств грунтов: γ = 1800 кг/м³, γ = 1700кг/м³, С = 0,11кгс/м², φ = 20°

При определении расчетного давления на грунт основания условно принимается m_1 = 1,1; $k_н$ = 1.

Скоростной напор ветра 45 кгс/м² /III район/.

Вес снегового покрова 100 кгс/м² /III район/

Чертежи разработаны для расчетной температуры наружного воздуха -30°С.

Указания по производству строительно-монтажных работ.

1. Строительство здания должна осуществляться в соответствии с проектом производства работ, учитывающим конкретные условия строительства как в летний так и в зимний периоды года. При производстве работ следует руководствоваться требованиями соответствующих разделов строительных норм и правил.

2. Монтаж конструкций выполнять в соответствии со СНиП III-16-80, указаниями серии 1.090.1-1 и настоящего проекта. Особое внимание обратить на разбивку осей на качества выполнения сварных соединений и их антикоррозионную защиту, на замоноличивание и герметизацию стыков.

3. Все сварные соединения покрыть цементным раствором М100, толщиной не менее 20мм. Длина сварных швов должна быть не менее 60мм, высота 6мм. Сварку вести электродами типа Э42-а. Все сварные соединения должны приниматься с составлением акта.

4. Швы между плитами перекрытий и зазоры у стен тщательно заделать цементным раствором М100. Открытые торцы плит перекрытий с круглыми пустотами должны быть заделаны в заводских условиях бетонными вкладышами.

5. Монтаж стеновых панелей вышележащего этажа здания производить только после выполнения всех сварных соединений, их антикоррозийной защиты, заполнения всех горизонтальных и вертикальных швов растворам и прокладками замоноличивания всех стыков бетоном и приемки всех работ по акту.

6. Рабочие чертежи, предназначенные к производству работ в зимних условиях, должны иметь указания привязывающей проект проектной организации о произведенной проверке конструкций и возможности их применения в зимних условиях района строительства

Указания по антикоррозионной защите.

Мероприятия по антикоррозионной защите выполняются при привязке проекта по СНиП II-28-73.

Указания по привязке проекта.

1. Типовой проект может быть применен в строительстве после выполнения проектных работ по его привязке к конкретному участку.

2. Рабочие чертежи фундаментов должны быть проверены и, в необходимых случаях, переработаны на основании фактических расчетных данных, параметров, механических свойств грунтов, определенных на основании гидрогеологических изысканий, а также с учетом рельефа, климатических и других условий строительной площадки.

3. Чертежи рекламы и ее крепление разрабатываются специализированной организацией при привязке проекта с учетом существующей застройки, места нахождения объекта и технологических возможностей изготовления.

4. При строительстве здания в зимний период, в зависимости от наружной температуры, сроков возведения и других местных условий, назначить способы выполнения фундаментов, кирпичной кладки и при необходимости других конструкций здания. Дать рекомендации по временному креплению конструкций.

5. При применении проекта для строительства

В районах с расчетной температурой наружного воздуха -20°С и -40°С проект должен быть откорректирован в части толщин наружных стен /таблица №6/, утеплителя кровли /таблица №7/ и смежных с ними конструкций для расчетной температуры -40° заполнение световых проемов принимать стройным остеклением.

6. Проверить и при необходимости скорректировать принятую толщину стеновых панелей, с учетом фактического объемного веса бетона панелей и экономически целесообразного для данного района сопротивления теплопередаче /R_0 эк/ руководствуясь СНиП II-3-79.

7. Произвести корректировку рабочих чертежей в соответствии с имевшими место после ввода проекта в действие изменениями норм и правил, конструкций, оборудования т.п.

Толщина наружных стен

Таблица 6

Тип наружных ограждающих конструкций	Объем. масса кгс/м³	Толщина стен при t° С наружного воздуха	
		-20, -30	-40
однослойные панели	1000	350	-400

Утеплитель кровли

Таблица 7

Плиты покрытия	Вид утеплителя	Толщина слоя утеплителя при t°С наружного воздуха		
		-20°	-30°	-40°
Многопустотные панели (δ=220) из тяжелого бетона γ = 2500 кгс/м³	γ=400 кгс/м³	100мм	140мм	180мм

Расход стали кгс/м² полезной площади.

Таблица 8

	Контрольный показатель	по утвержд. техн. проекту	По рабочим чертежам
Сталь натуральная	—	28,5	15,0
Сталь приведенная к классам AI и $C\frac{38}{23}$	—	38,0	28,0

Привязан

Инв. №

Рук.маст	Сосенко	
Н.контр.	Богданова	
Гл.инжж.		
ГИП	Кий	
ГАП	Андрашников	
Рук.гр.арх.	Ракутина	
Рук.гр.арх.	Азнабенко	

271-23-17.84-АС1

Комплексное предприятие общественного питания на 200 мест /Блок 9/

Стадия	Лист	Листов
Р	4	

Общие данные /окончание/.

ЦНИИЭП торгово-бытовых зданий и туристских комплексов

Копировал

Формат

3D360-01

Инв.№ подл. | Подпись и дата | Взам. инв.№

271-23-17.84 АС1

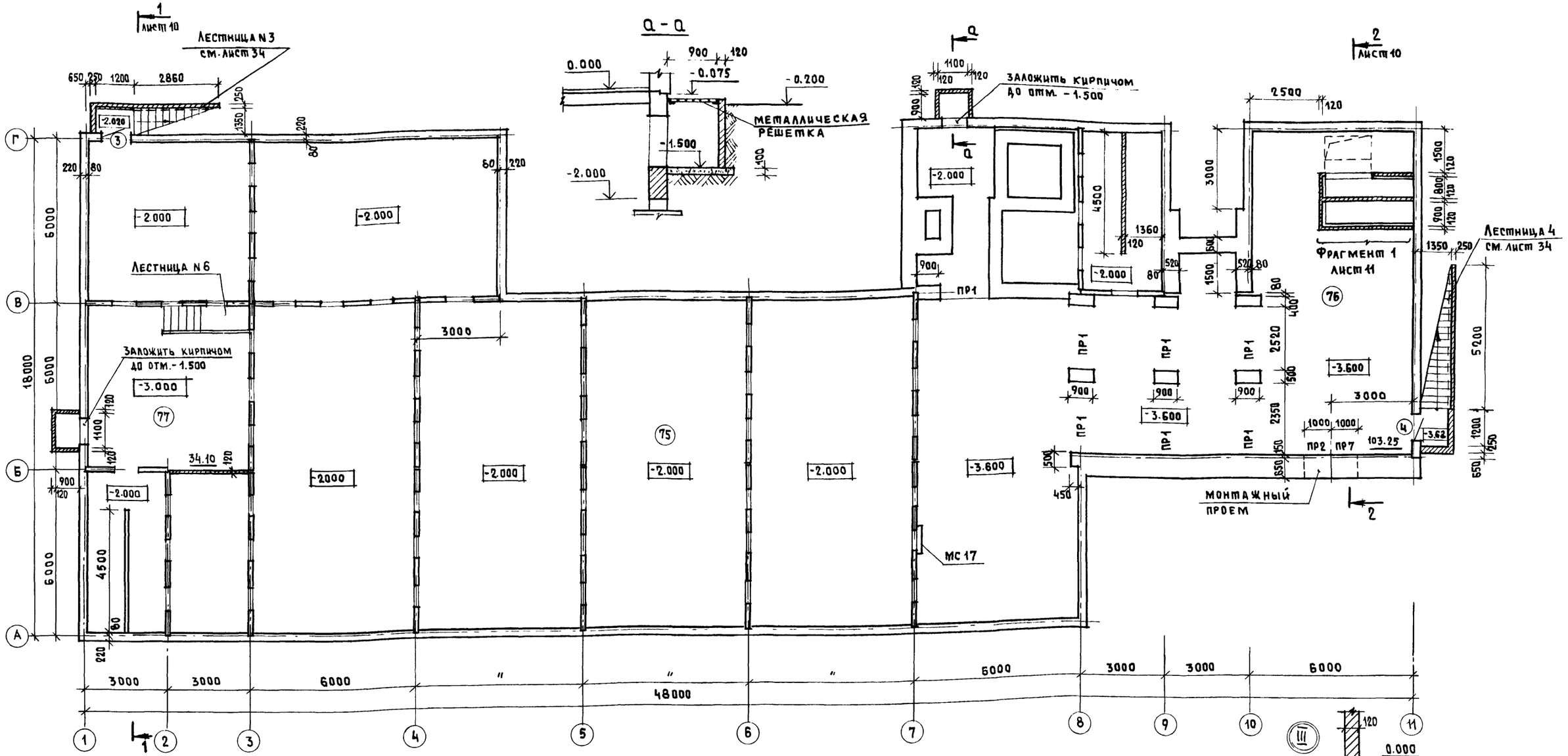

Ведомость проемов дверей

Марка, поз.	Размер проема в кладке
1	1520 × 2700 (h)
5	1480 × 2240 (h)
7	1520 × 2400 (h)
8,9	1020 × 2100 (h)
10,11	920 × 2100 (h)
12,13	720 × 2100 (h)
14	920 × 1900 (h)
15	1050 × 1200 (h) низ на 900 мм от пола

Установка решеток МР в тамбуре:

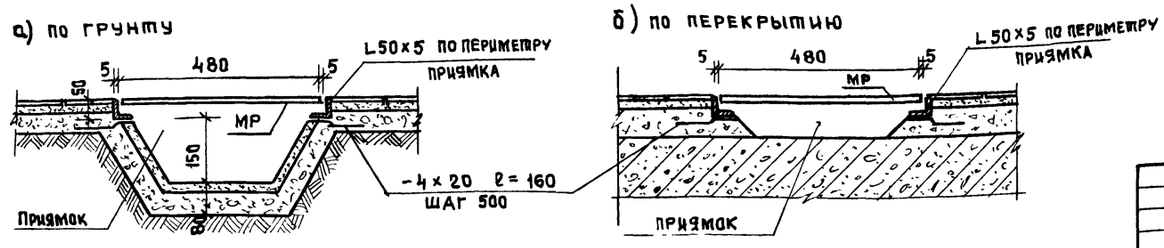

1. Примечания даны на листе 6.
2. Монтажный проем 2000×2000 (h) низ на отм. -3.600 по оси „Б" заложить кирпичом на глиняном растворе
3. Спецификацию на элементы лестниц 1,2,3,4,5 см. лист 34

Согласовано:
ГИП ОВ Дубкина
ГИП ВК Зайцева
Рук.гр. инж. Э Домрская

Взам. инв. № | Подпись и дата | Инв. № подл.

Привязан

Инв. №

Рук. мас.	Сосенко		
Н. контр.	Богданова		
ГАП	Андрашников		
ГИП	Кин		
Рук. гр. АР.	Ракутина		
Рук. гр. ВК	Азнабенко		

271-23-17.84-АС1

Комплексное предприятие общественного питания на 200 мест / блок 9 /

План технического подполья

Стадия	Лист	Листов
Р	5	

ЦНИИЭП торгово-бытовых зданий и туристских комплексов

20360-01

Копировал

Формат А2

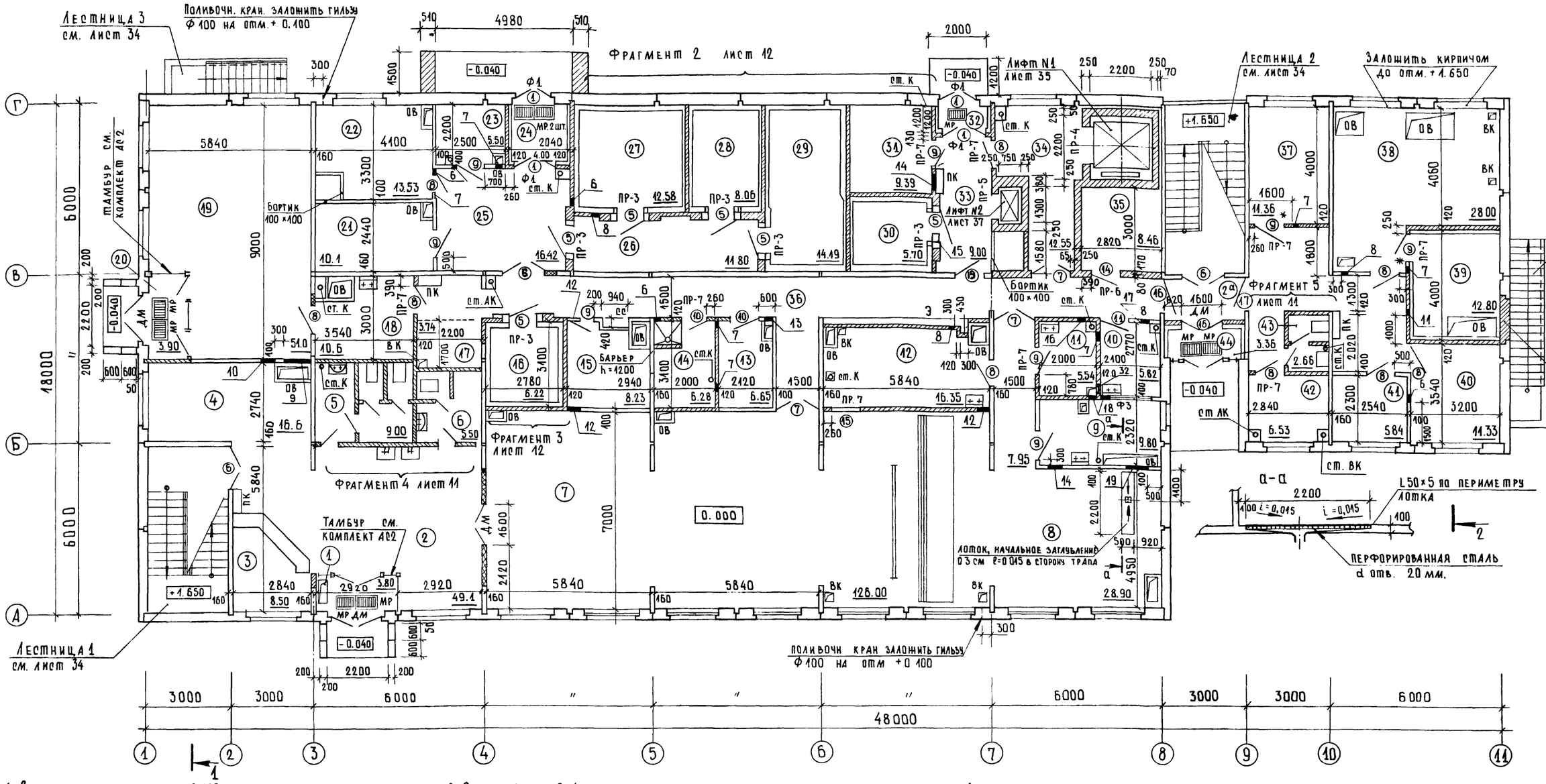

1. За условную отметку 0.000 принята отметка чистого пола 1 этажа.
2. Экспликация помещений дана в ведомости отделки помещений на листах 2, 3.
3. Кирпичные участки наружных стен выполнять из пустотелого кирпича М-75 на растворе М-50 в пустошовку.
4. Закладные детали в полу для крепления стоек тамбура, подводку электроэнергии и канализации к оборудованию выполнять до устройства чистого пола.
5. Расстановка и привязка трапов дана на листах ВК. Уклоны пола делать в сторону трапов.
6. Тамбуры с внутренней стороны утеплить жесткими минераловатными плитами (γ=200 кг/м³, δ=50 мм) по деревянному каркасу с облицовкой по серии 1.231. 9-8 вып. 2
7. Крепление утеплителя вести в соответствии с указаниями серии 2.290-4 вып. 1
8. Рамки Р-1 ÷ Р-4 устанавливаются одновременно с кладкой кирпичных перегородок. Огрунтовать за 2 раза и окрасить эмалью в черный цвет.
9. Стояки ВК и вертикальные вентиляционные короба зашить сухой гипсовой штукатуркой по серии 1.230-1 вып 11.
10. Заделку проемов железобетонных рам и перегородки в помещениях, кроме помещений с повышенной влажностью, выполнять из гипсокартонных листов по серии 1.231. 9-8 вып. 1.
Все перегородки выполняются с заполнением минераловатными полужесткими плитами γ=125 кг/м³.
Предел огнестойкости перегородок – 1,5 часа.
11. Электрониши зашить гипсокартонными листами по деревянному каркасу по серии 1.231.9-8 вып. 2. Каркас установить с учетом электрощитов и электропускателей. Все деревянные элементы подвергнуть глубокой пропитке антипиренами.
12. Лоток для стока воды в трап перекрыть перфорированным стальным листом толщ. 6 мм. с d отв. 20 мм. ГОСТ 19903-74.

				271-23-17.84-АС1			
Привязан		Рук. маст	Соденко	Комплексное предприятие общественного питания на 200 мест /блок 9/	Стадия	Лист	Листов
		Н. контр.	Богданова		Р	6	
		ГАП	Андрашников				
		ГИП	Кий	План 1 этажа	ЦНИИЭП торгово-бытовых зданий и туристских комплексов		
		Рук. гр. арх.	Ракутина				
Инв. №		Рук. гр. арх.	Дзюбенко				

Согласовано: ГИП СС Шишова; Рук. гр. инж. Э Донорская; ГИП ОВ Дубкина; ГИП ВК Зайцева; ГИП технолог Патрик

Инв. № подл. | Подпись и дата | Взам. инв. №

271-23-17.84 Ал I

20360-01

Копировал

Формат А2

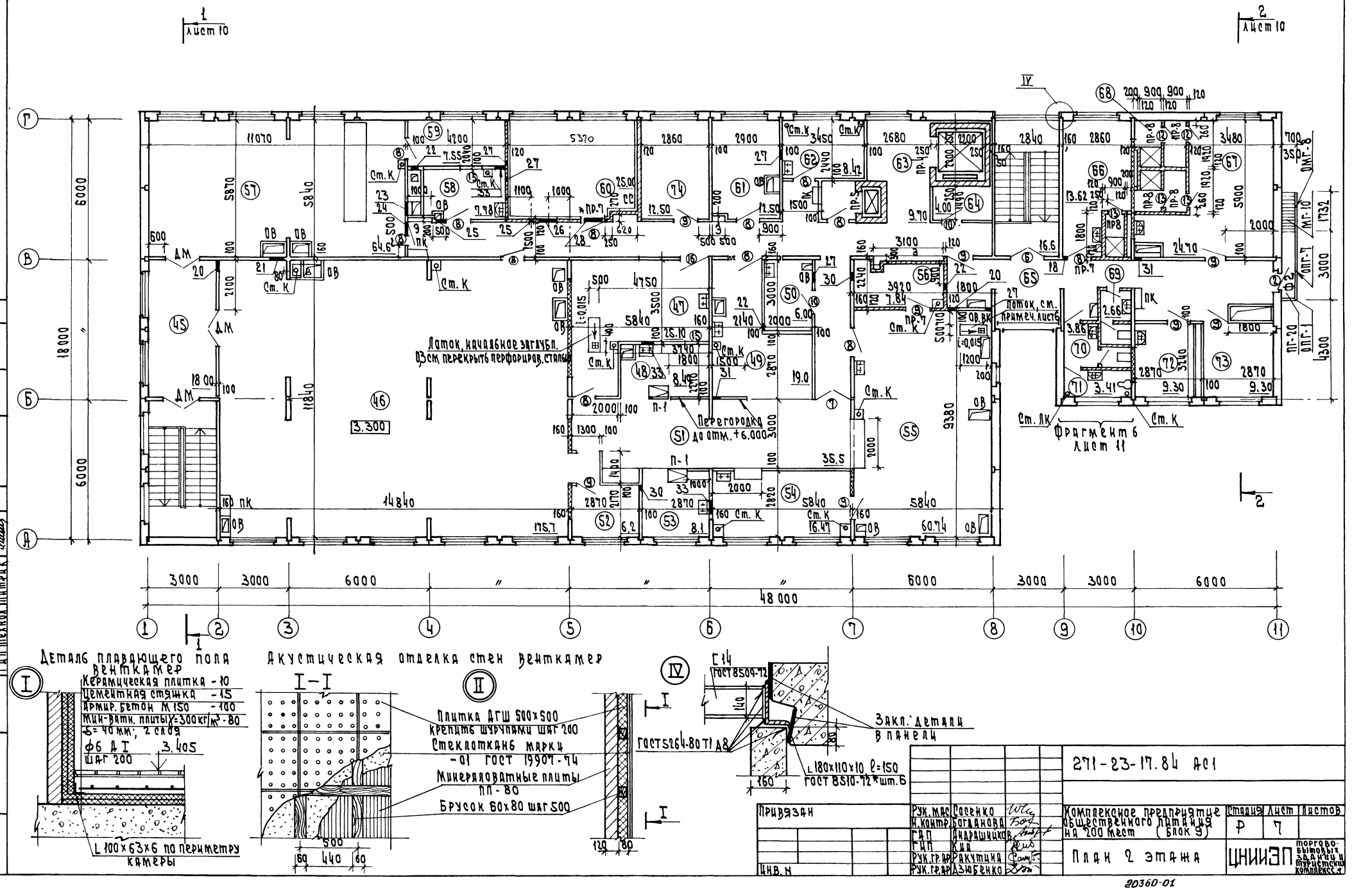

271-23-17.84 АС1

Рук. мас	Сосенко	Комплексное предприятие общественного питания на 200 мест (блок 9)	Стадия	Лист	Листов
Н. контр.	Богданова		Р	7	
ГАП	Андрашников	План 2 этажа	ЦНИИЭП торгово-бытовых зданий и туристских комплексов		
ГИП	Кий				
Рук. гр. ар.	Ракутина				
Рук. гр. ар.	Дзюбенко				

Привязан

Инв. N

Согласовано

Гип СС Рук. гр. ин. 3 Шишова Донорская

Гип ОВ Дубкина

Гип ВК Зайцева

Гип техкол Патрик

Инв. N подл. | Подп. и дата | Взам. инв. N

20360-01

Альб. I

271-23-17.84

Фасад 1-11

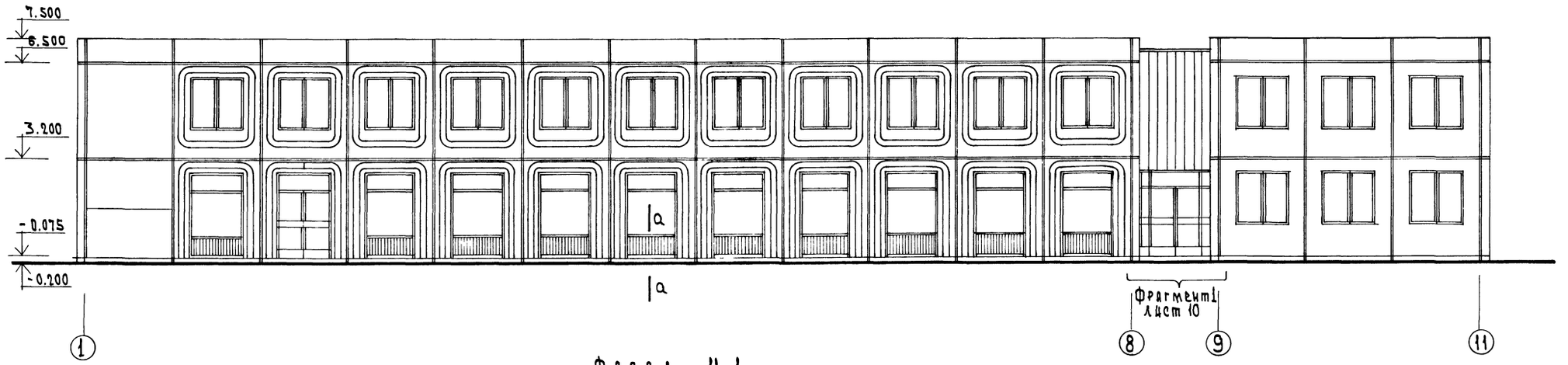

Фасад 11-1

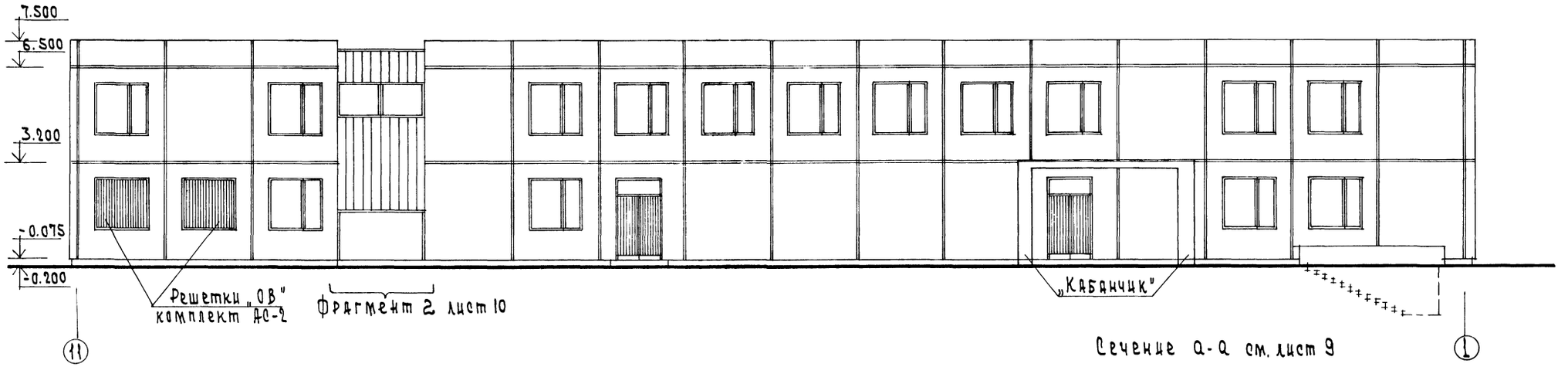

Сечение а-а см. лист 9

Согласовано:

Инв.N подл. | Подп. и дата | Взам. инв.N

				271-23-17.84 · АС1	
Рук.мас.	Сосенко				
Н.контр.	Богданова				
Гл.инж.м	Линецкий			Комплексное предприятие общественного питания на 200 мест (блок 9)	Стадия: Р; Лист: 8; Листов:
ГАП	Андрашников				
ГИП	Кий				
Рук.гр.арх	Ракутина				
Ст.арх.	Бакинова			Фасады 1-11, 11-1	ЦНИИЭП торговых зданий и туристских комплексов
Рук.гр.ар	Дзюбенко				

Привязан

Инв. N

2036-01

Ал. I

271-23-17.84

Фасад А-Г

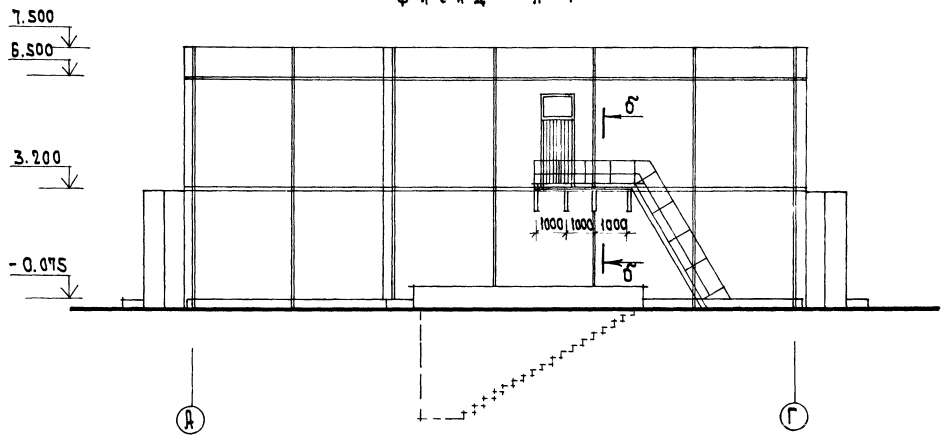

Фасад Г-А

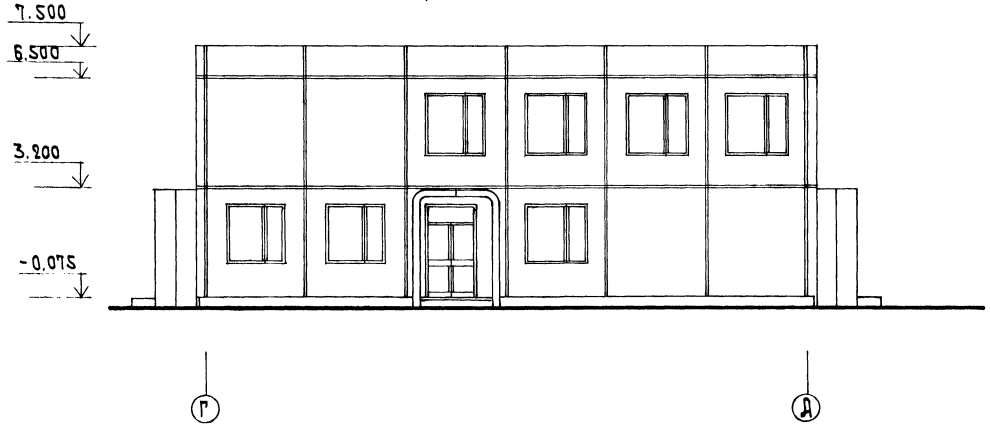

1. Решение фасада 1-6 предлагает применение панелей отделанных в заводских условиях керамической плиткой 50х50 основной цвет панелей-тёмный со светлым рельефом.
2. Поверхность ж.б. блоков ФБС-цоколь грунтовать ПВАЭ в соотношении 1:20 и клеить на цоколь плитку „Кабанчик" черного цвета на полимерцементном растворе.
3. Маркировка панелей фасадов дана на листе 28.
4. Окна монтируются в панелях в заводских условиях и поставляются комплексно.
5. Витражи алюминиевые смотри комплект АС2.
6. Панели фасадов Г-А и А-Г облицовываются керамической плиткой в цвет главного фасада.

б - б

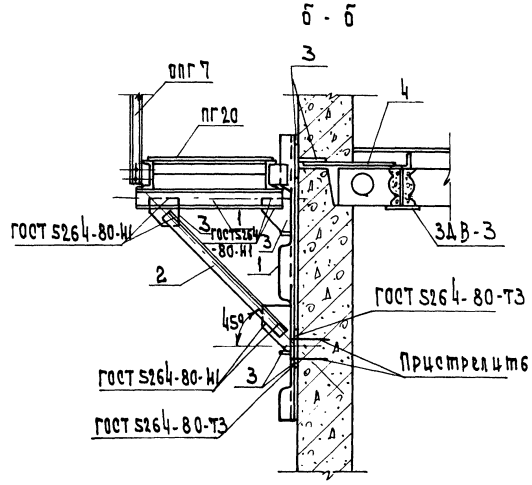

Марка, поз.	Обозначение	Наименование	Количество Глав. фас.	Количество Двор. фас.	Количество Бок. фас.	Масса ед. кг	Примечание
	1.236-6 вып. 1	Оконный блок ОС18-18	—	16	7		
	1.136-2	Подоконная доска ДО-19-15	27	16	7		
	ГОСТ 19771-74	L 56х3 ℓ=2450	4	8	—	122.0	
	ГОСТ 8278-75*	[14 ℓ=2450	1	1	—	10.0	
	ГОСТ 103-76	-40х3 ℓ=550	3	3	—	4.2	
	ГОСТ 8240-72	[27 ℓ=80	3	3	—	18.8	

а - а

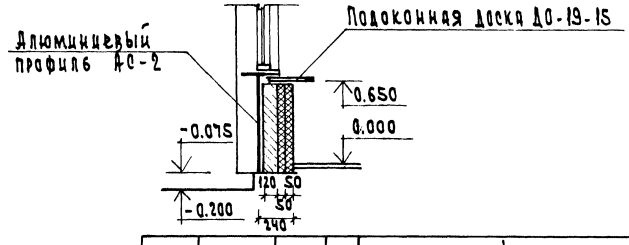

Рук. мас.	Сосенко		271-23-17.84 АС1	
Н. контр.	Богданова			
Гл. инж. м	Линецкий		Комплексное предприятие общественного питания на 200 мест (блок 9)	Стадия Р, Лист 9, Листов
ГАП	Андрашников			
ГИП	Кий			
Рук. гр. ар.	Ракутина		Фасады А-Г, Г-А	ЦНИИЭП торгово-бытовых зданий и туристских комплексов
Ст. арх.	Бакинова			
Рук. гр. арх.	Дзюбенко			

Привязан

Инв. N

Инв. N подл. | Подп. и дата | Взам. инв. N

20360-01

Альбом I

271-23-17.84

Слой гравия на антисептированной битумной мастике
4 слоя антисептированного рубероида марки РМД-350(ТУ21-27-28-71)
Цементно-песчаная стяжка из раствора М50 — 15 мм
Плиты из ячеистого бетона γ=400 кгс/м³(ГОСТ 5742-76) — 120 мм
Пароизоляция - 1 слой рубероида на горячем битуме
Железобетонная плита — 220 мм

Разрез 1-1

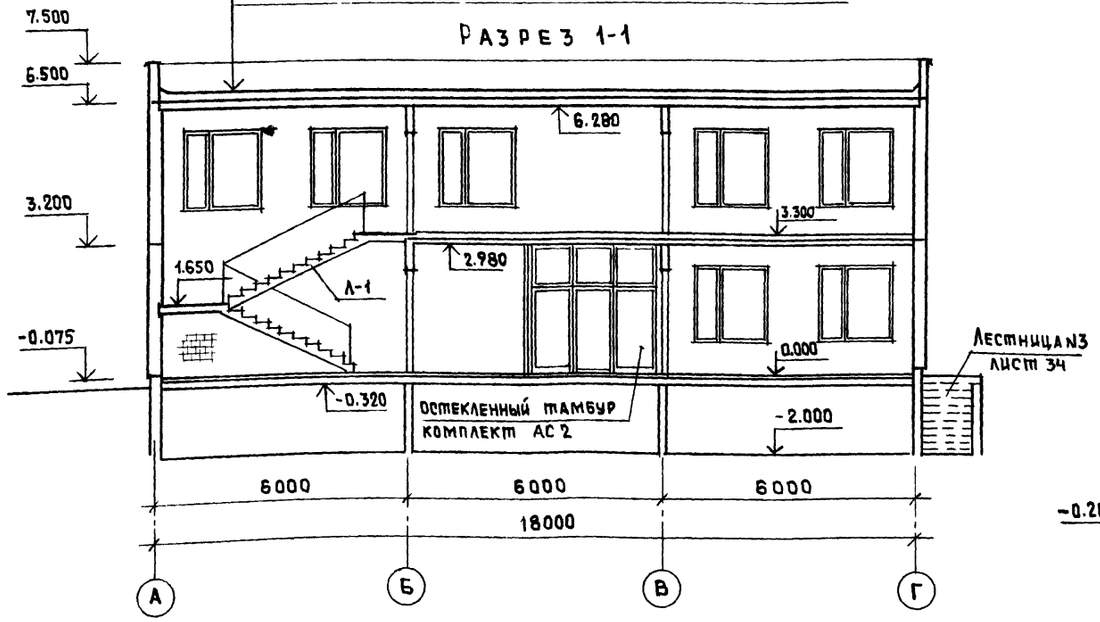

Фрагмент 1

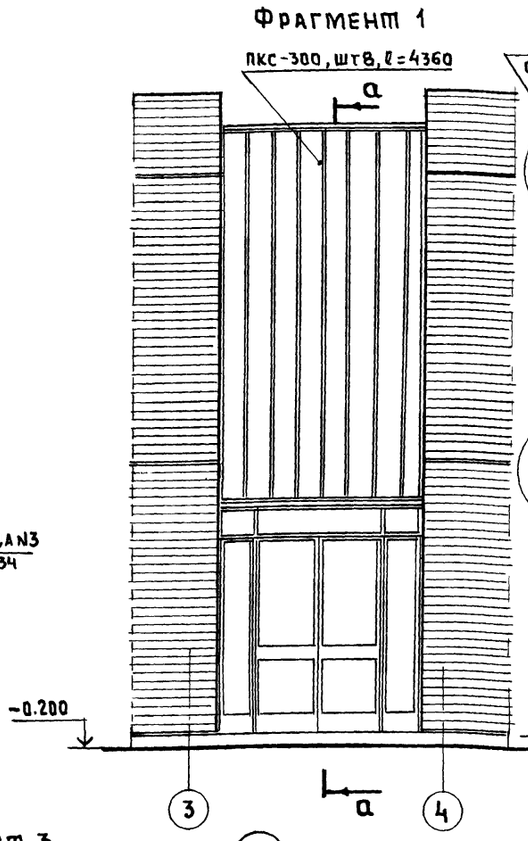

Фрагмент 2

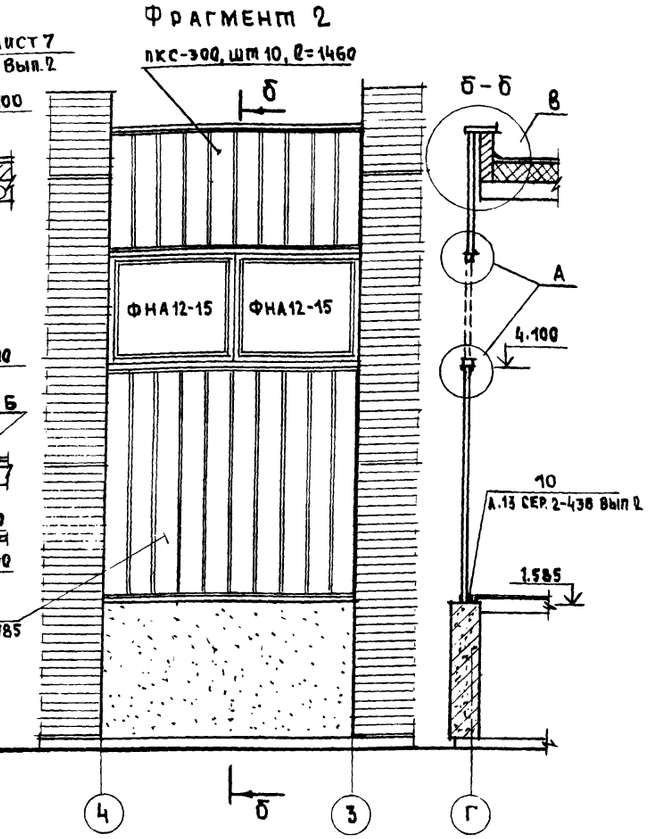

Разрез 2-2

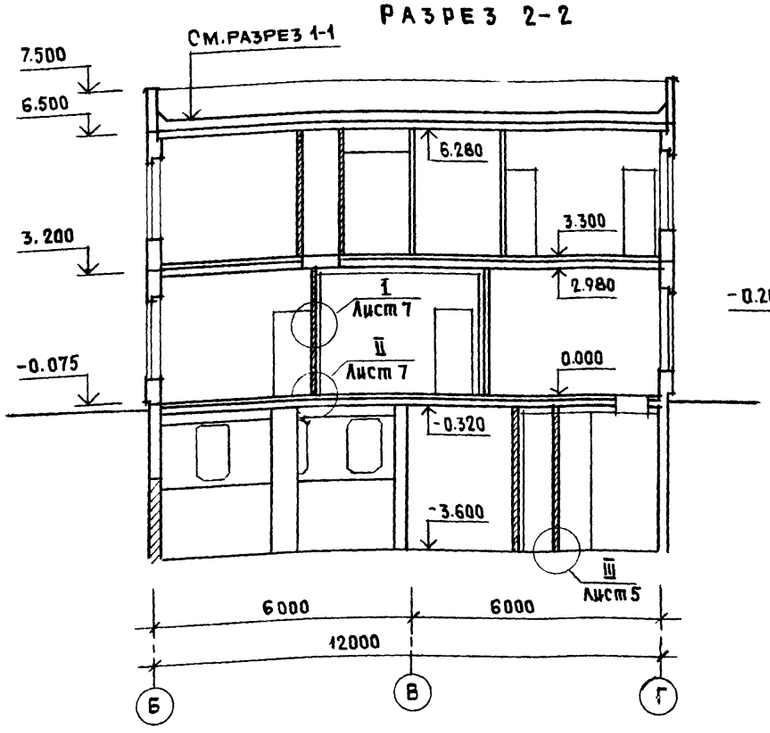

Фрагмент 3

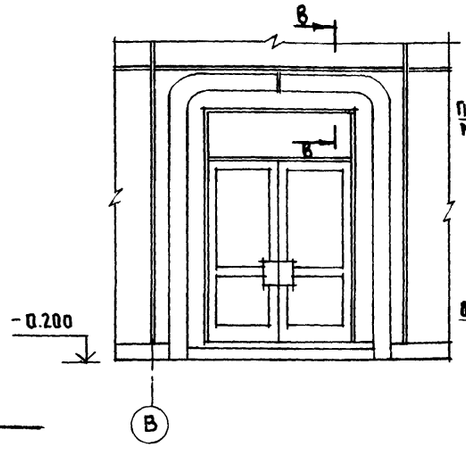

В-В

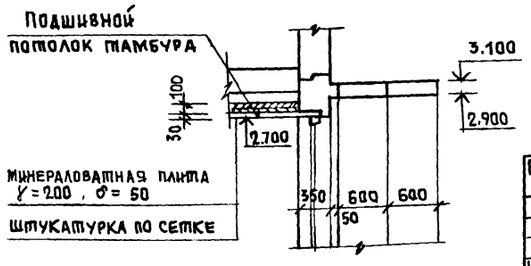

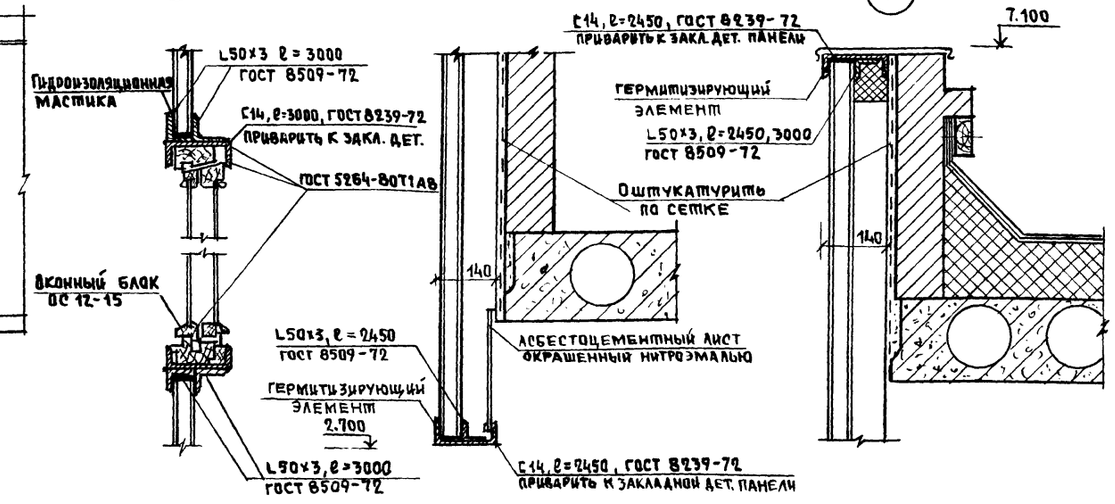

Привязан:

Инв.

Рук. маст.	Сосенко	
Н. контр.	Богданова	
Гл. инж. м.		
ГАП	Андрашников	
ГИП	Кан	
Рук. гр. АР	Ракутина	
Рук. гр. АР	Азюбенко	

271-23-17.84 — АС 1

Комплексное предприятие общественного питания на 200 мест / блок 9 /

Разрезы 1-1, 2-2
Фрагменты фасадов 1,2,3

Стадия	Лист	Листов
Р	10	

ЦНИИЭП торгово-бытовых зданий и туристских комплексов

Инв. № подл. | Подпись и дата | Взам. инв. №

Копировал 20360-01

Формат А2

Фрагмент 1

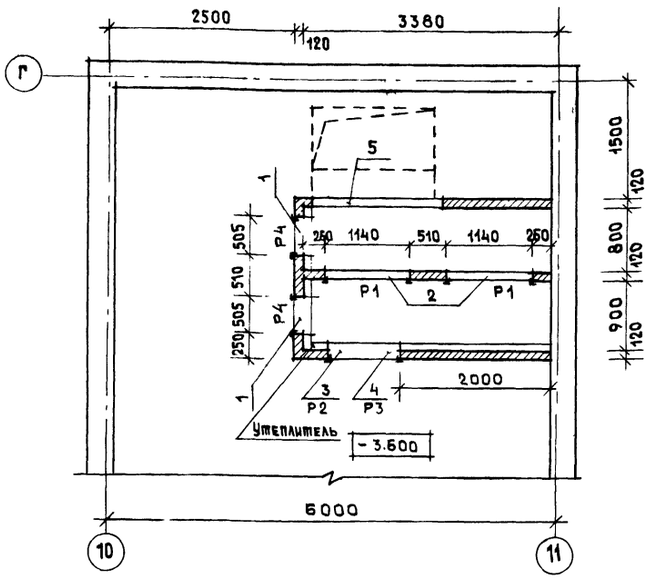

Фрагмент 4

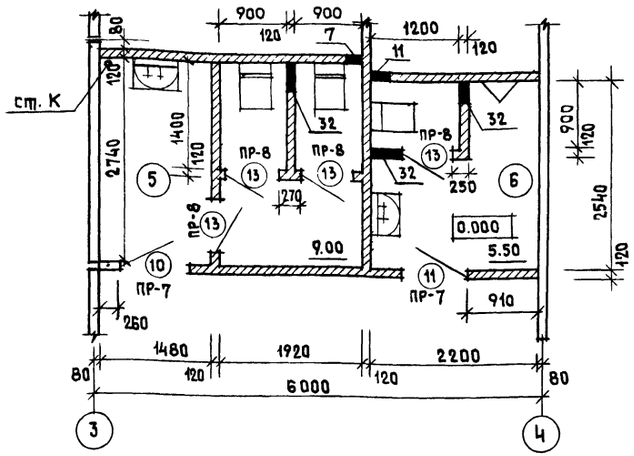

Фрагмент 5

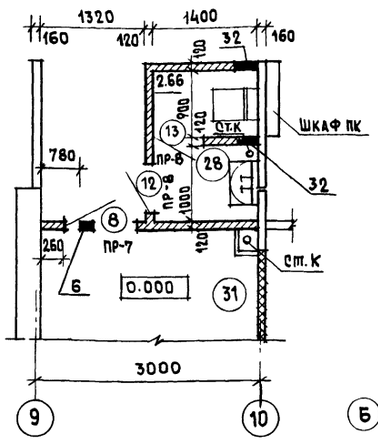

Фрагмент 6

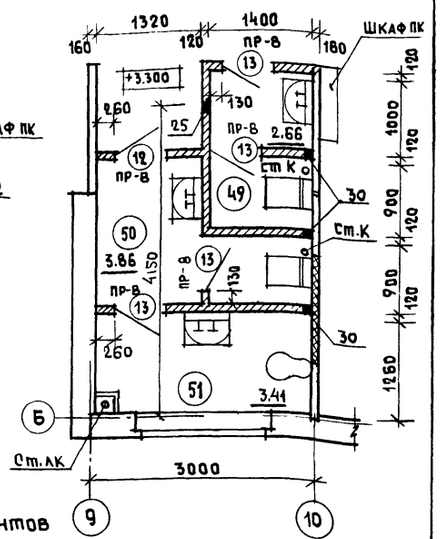

Спецификация элементов заполнения проемов планов этажей

Марка, поз.	Обозначение	Наименование	Кол. на этаж			Всего	Масса, ед.кг.	Примечание
			Техн. подп.	1	2			
1	1.136.5-19	Дверной блок ДН 20-7.7-18	-	4	-	4		
2		ДН 20-9-16л	-	-	1	1		
3		ДС 15-8У	1	-	-	1		
4		ДС 15-8Ул	1	-	-	1		
5	ин-т „Гипрохолод"	Дверь приспонная ПС	-	6	-	6		Лист 12
6	1.136-10	Дверной блок ДО 24-15	-	3	1	4		
7		ДГ 24-15	-	2	2	4		
8		ДГ 21-10	-	10	10	20		См примеч
9		ДГ 21-10А	-	8	8	16		"
10		ДГ 21-9	-	3	2	5		
11		ДГ 21-9А	-	2	-	2		
12		ДГ 21-7	-	2	3	5		
13		ДГ 21-7А	-	4	7	11		
14	1.136.5-19	ДС 18-8т	-	1	-	1		
15	271-23-17.84-АС1-ИЧ-02.00	Окно передаточн. ОП	-	1	2	3		
	ИЧ-01.00	Откидной прилавок П-1	-	-	2	2		
СС	1.279.9-2	Шкаф слабот. устр. СУ-5	-	1	1	2		
ПК		Шкаф ПК навесной	-	4	4	8		
Ф-1	1.136-12 Вып.1	Фрамуга наружн. ФН.06-15	-	4	-	4		
Ф-2		ФН-06-10	-	-	1	1		
Ф-3		Фрамуга внутр. ФВ 15-10	-	1	-	1		
16	1.136-10	Дверной блок ДГ 21-12	-	2	-	2		
17		ДГ 21-12А	-	1	-	1		
18	1.136-12 вып.1	Фрамуга наружн. ФНА 12-15	-	-	2	2		
19	1.136-10	Дверной блок ДО 21-10	-	1	-	1		

Спецификация металлических элементов

Марка, поз.	Обозначение	Наименование	Кол.			Всего	Масса, ед.кг.	Примечание
			Техн. подп.	1	2			
Р1	271-23-16.84-АС1.ИЗ-10.00	Рама Р1	2	-	-	2	151.17	
Р2		Рама Р2	1	-	-	1	102.17	
Р3		Рама Р3	1	-	-	1	62.57	
Р4		Рама Р4	2	-	-	2	68.31	
ММ17	2.260-1 Вып. 4	Крепление растяжек ММ 17	-	-	-	3	7.2	На кровле
ММ18		Опорная стойка ММ 18	-	-	-	1	13.5	"
ММ4		Патрубок ММ 4	-	-	-	11	32.04	"
МР	ИЧ-03-03 Альбом 71-64	Решетка для вытир.ног МР	-	9	-	9	12.71	
ЛМ	271-23-17.84-АС1.ИЗ-11.00	Лестница на кровлю ЛМ	-	-	-	1	232.61	
ПГ-20	1.459-2. Вып. 4	Лестничная площадка ПГ-20	-	-	1	1	151.0	
МГ-10		Лестничный марш МГ-10	-	-	1	1	160.0	
ОПГ-1		Ограждение площ. ОПГ-1	-	-	1	1	19.0	
ОПГ-7		ОПГ-7	-	-	1	1	48.0	
ОМГ-8		Ограждение марша ВМГ-8	-	-	1	1	39.0	
МС-17	ИЧ-03-03 Альбом 71-64	Металлич. стремянка МС-17	1	-	-	1	17.70	
1	ГОСТ 8240-72	L 12	-	-	-	-	96.0	
2	ГОСТ 8509-72*	L 63×5 ℓ=1100	-	-	-	4	5.30	
3	ГОСТ 103-76	-6×200 ℓ=200	-	-	-	20	1.9	
4		-6×200 ℓ=600	-	-	-	4	5.7	

Дверные блоки ДГ21-10 (2шт) и ДГ21-10А (1шт.) обить железом по асбесту. На планах дверные проемы со знаком *.

СОГЛАСОВАНО: ГА. ИНЖ. ГР. ОВ Дубкина

Инв. № подл. | Подпись и дата | Взам. инв. №

Привязан

Инв. №

Рук. м.	Сосенко	
Н. контр.	Богданова	
ГАП	Андрашников	
ГИП	Кий	
Рук. гр. АР	Ракутина	
Рук. гр. ВРХ	Дзюбенко	

271-23-17.84-АС1

Комплексное предприятие общественного питания на 200 мест / Блок 9 /

Фрагменты планов 1.4.5.6

Стадия	Лист	Листов
Р	11	

ЦНИИЭП торгово-бытовых зданий и туристских комплексов

Фрагмент 2

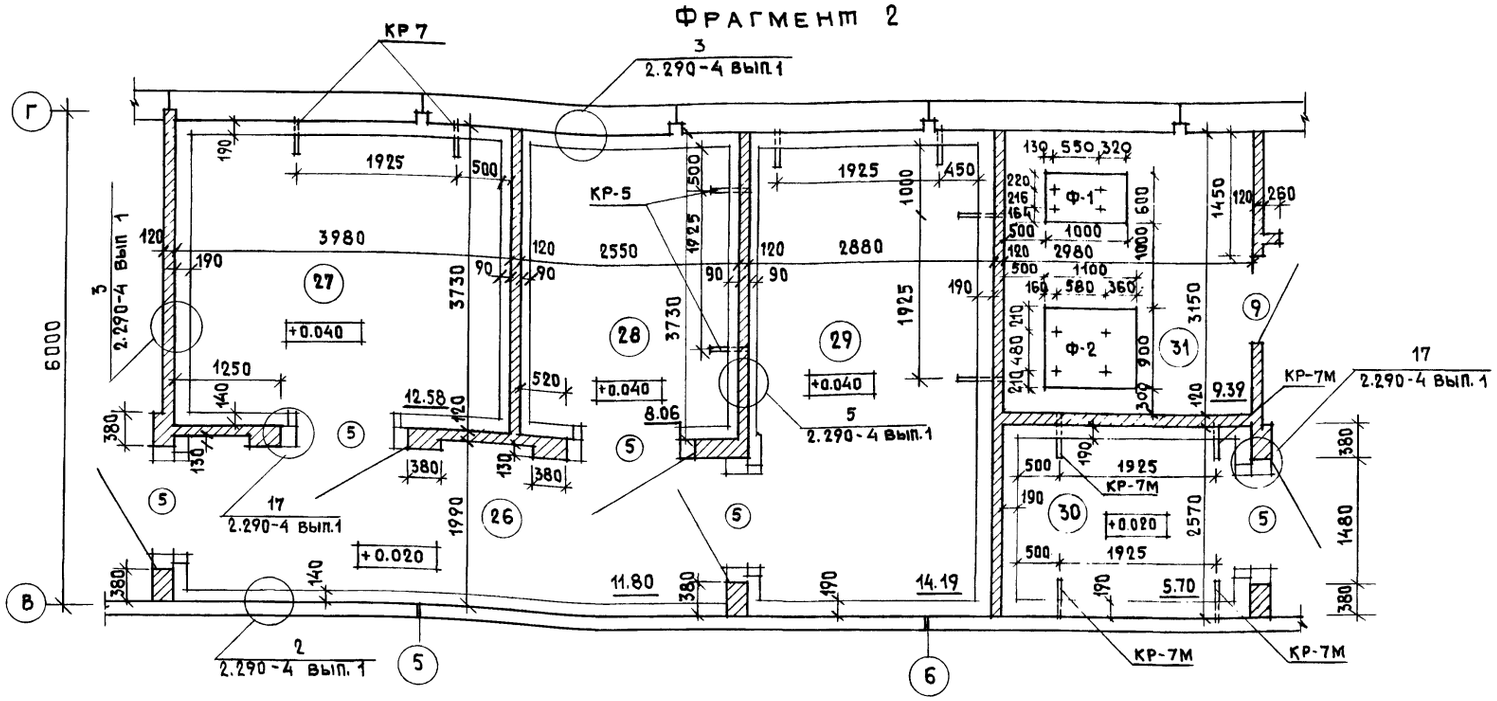

Фрагмент 3

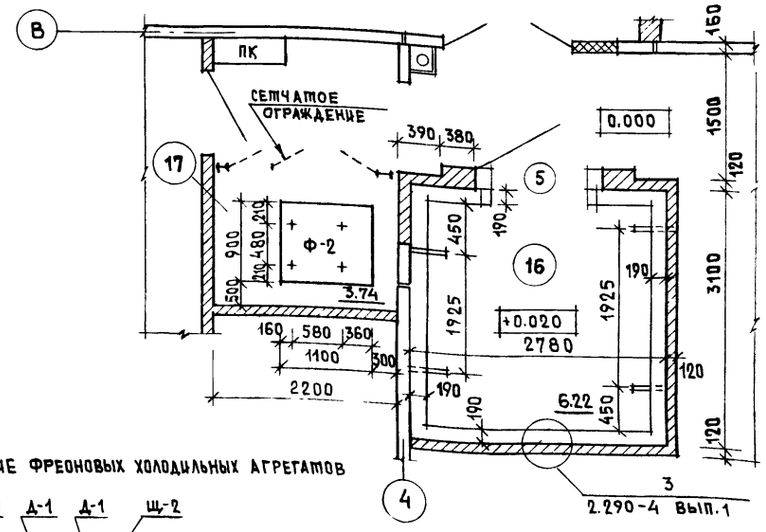

Ограждение фреоновых холодильных агрегатов

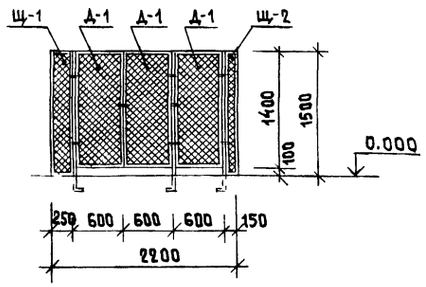

Д-1 - дверь 600×1400(h) кол. 3 шт.
Щ-1 - щит 250×1500(h) кол. 1 шт.
Щ-2 - щит 150×1500(h) кол. 1 шт.

1. Данный чертеж читать совместно с листом 6.
2. Узлы крепления двери, конструкции изоляции охлаждаемых камер и оборудование камер приняты по серии 2.290-4 вып. 1, 2, 3
3. Кронштейны КР-5, КР-7, КР-7М крепить на 200мм. ниже изоляции покрытия.
4. Кронштейны заложить до производства паро и теплоизоляционных работ.
5. Для теплоизоляции ограждающих конструкций охлаждаемых камер применяются жесткие минераловатные плиты $\gamma = 300\ кг/м^3$ размером 1000×500×50 мм ГОСТ 10140-80 с содержанием битумного связующего не более 15%
6. В проеме 5 двери ПС - прислонные, изолированные. Изготовитель: деревообрабатывающий комбинат г. Западная Двина Калининской обл. по чертежам ин-та „Гипрохолод" № 13205-СД
7. Экспликация помещений дана на листе 3.
8. Анкеры для крепления утеплителя к потолку учтены в спецификации на листе 31.
9. Перепад полов между охлаждаемыми камерами и тамбуром осуществляется в пределах тамбура пологим пандусом.
10. Ограждение фреоновых холодильных агрегатов выполнять на основании серии 2.290-4 вып. 1 листы 16, 17, 18, 19.
    Все элементы ограждения окрашиваются масляной краской за 2 раза.
11. Закладные детали для крепления кронштейнов КР-5, КР-7, КР-7М к внутренним ж.б панелям пристреливаются.

Спецификация элементов охлаждаемых камер

Марка поз.	Обозначение	Наименование	Кол-во шт.	Масса ед, кг	Примечание
		Кронштейны			
КР-5	2.290-4 вып. 2 лист 3	КР-5	2	8.34	
КР-7	лист 3	КР-7	6	9.07	
КР-7М	271-23-17.84 АС1 И3-13.00	КР-7М	8	8.33	
		Анкеры			
А-2	2.290-4 вып 1 лист 7	А-2	39	0.33	
А-3	лист 8	А-3	135	0.35	
А-5	лист 9	А-5	24	0.16	
		Материалы			
	ГОСТ 10140-80	Жесткие минераловат-			
		ные плиты $\gamma=300\ кг/м^3$; $м^3$	30.0		
	ГОСТ 9463-72	Рейки из древесины			
		хвойных пород, $м^3$	0.15		
	ГОСТ 5336-80	Сетка N20×1.6, $м^2$	245.0	418,95	под. штукат.
		Сетка N10×1.6, $м^2$	3.30	12.94	огражд.
	ГОСТ 8509-72*	L 32×4 пог. м	16.4	31.32	Фреонов холод. Агрегата
	ГОСТ 103-76	_ 4×20 пог. м	16.4	10.30	
	ГОСТ 5336-80	Сетка N5×1.4 $м^2$	50.0	307.5	от грызун.
		Фундаменты			
Ф-1	271-23-17.84 АС1 лист 38	ФХМ-1	1		
Ф-2	лист 39	ФХМ-2	2		

Привязан:

Инв. №

Рук. маст.	Сосенко	
Н. инж. м	Богданова	
ГАП	Андрашников	
ГИП	Кий	
Рук. гр. арх.	Ракутина	
Рук. гр. арх.	Дзюбенко	

271-23-17.84 - АС1

Комплексное предприятие общественного питания на 200 мест / Блок 9 /

Фрагменты плана 2,3 / охлаждаемые камеры /

Стадия	Лист	Листов
Р	12	

ЦНИИЭП торгово-бытовых зданий и туристских комплексов

Инв. № подл. | Подпись и дата | Взам. инв. № | Гип ХС | Мирская

20360-01

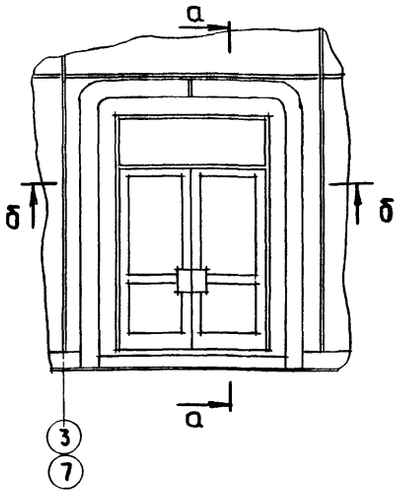

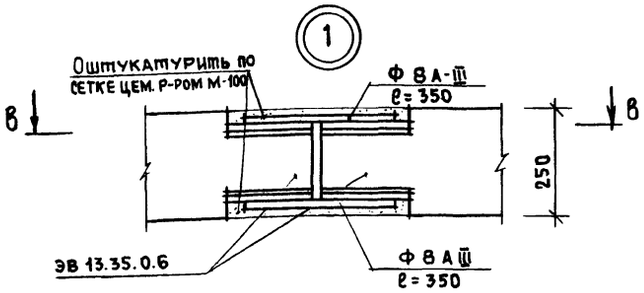

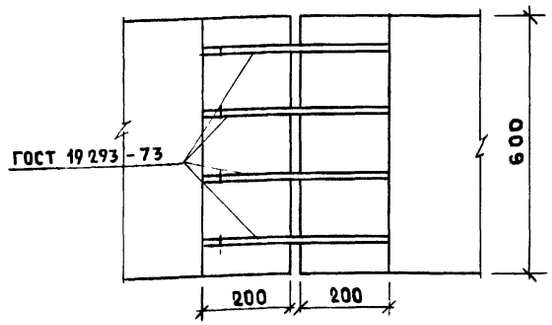

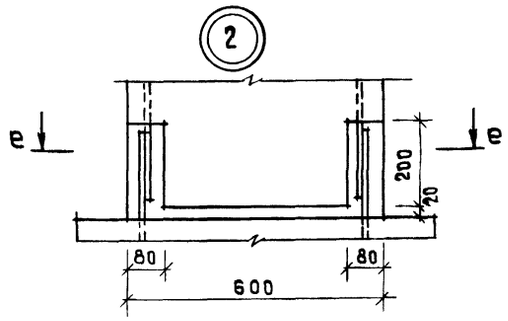

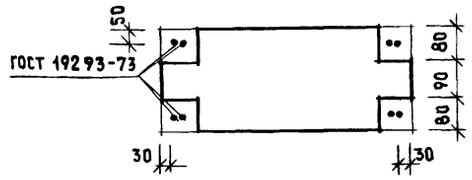

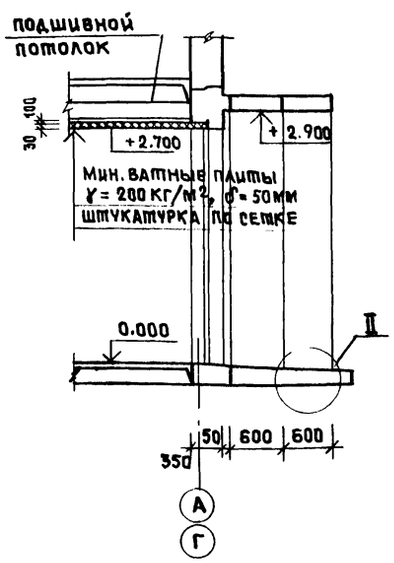

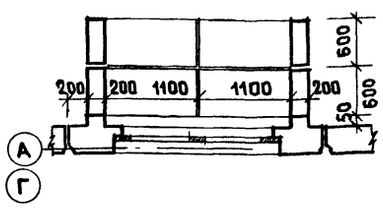

Спецификация перемычек

Марка поз.	Обозначение	Наименование	Кол. на этаж: Техн.	1	2	Всего	Масса ед., кг.	Примечание
ПР 1	1.138-10 вып. 1	1ПР38-29.25.22у	14			14	400	
ПР 2	1.138-10 вып. 2	2ПР7-23.38.14	2			2	310	
ПР 3	1.138-10 вып. 1	1ПР2-16.12.14		12		12	75	
ПР 4		1ПР1-12.12.14		2	2	4	50	
ПР 5		1ПР1-12.12.14		2	2	4	50	
ПР 6		1ПР1-12.12.14		2		2	50	
ПР 7		1ПР1-12.12.14		11	3	14	50	
ПР 8	ГОСТ 5781-82	Ф8А III ℓ=1050		12	20	32	0.38	

Отметки низа перемычек даны от уровня чистого пола этажа

Ведомость перемычек

ПР1	1ПР38-29.25.22у; 3.060
ПР2	2ПР7-23.38.14; 2.000
ПР3	1ПР2-16.12.14; 2.240
ПР4	1ПР1-12.12.14; 2.250
ПР5	1ПР1-12.12.14; 1.985
ПР6	1ПР1-12.12.14; 1.900
ПР7	1ПР1-12.12.14; 2.100
ПР8	2Ф8А III ℓ=1050; 2.100

Экспликация отверстий

Тип отв.	Размеры мм: В	Н	Низ отв. м	Примечание
1	505	1255	-3.400	вентиляция
2	1140	2700	-3.300	
3	1000	1600	-2.750	
4	1000	800	-1.000	
5	1700	1000	-1.320	
6	150	150	2.700	
7	200	250	2.700	
8	200	200	2.400	
9	900	400	3.000	
10	440	200	2.700	
11	300	200	2.700	
12	500	500	2.500	
13	200	440	2.300	
14	700	500	2.500	
15	700	350	2.500	
16	300	200	2.200	
17	500	300	2.600	
18	210	122	2.700	
19	800	500	2.500	
20	440	440	5.600	
21	500	400	5.900	
22	210	122	6.000	
23	880	440	5.600	
24	680	200	5.800	
25	300	200	5.800	
26	800	500	5.700	
27	200	250	6.000	
28	800	300	5.700	
29	440	200	6.000	
30	150	150	6.000	
31	300	300	6.000	
32	400	600	0.000	канализация
33	400	600	3.300	

Привязан

Инв. №

Рук. м.	Сосенко	
Н. контр.	Зайцева	
ГАП	Андрашников	
ГИП	Кий	
Вед. инж.	Парфенова	
Ст. инж.	Катеринчук	

271-23-17.84-АС1

Комплексное предприятие общественного питания на 200 мест / блок 9/

Стадия Р | Лист 13 | Листов

Узлы элементов входов
Ведомость перемычек

ЦНИИЭП торгово-бытовых зданий и туристских комплексов

Копировал 20360-01 Формат А2

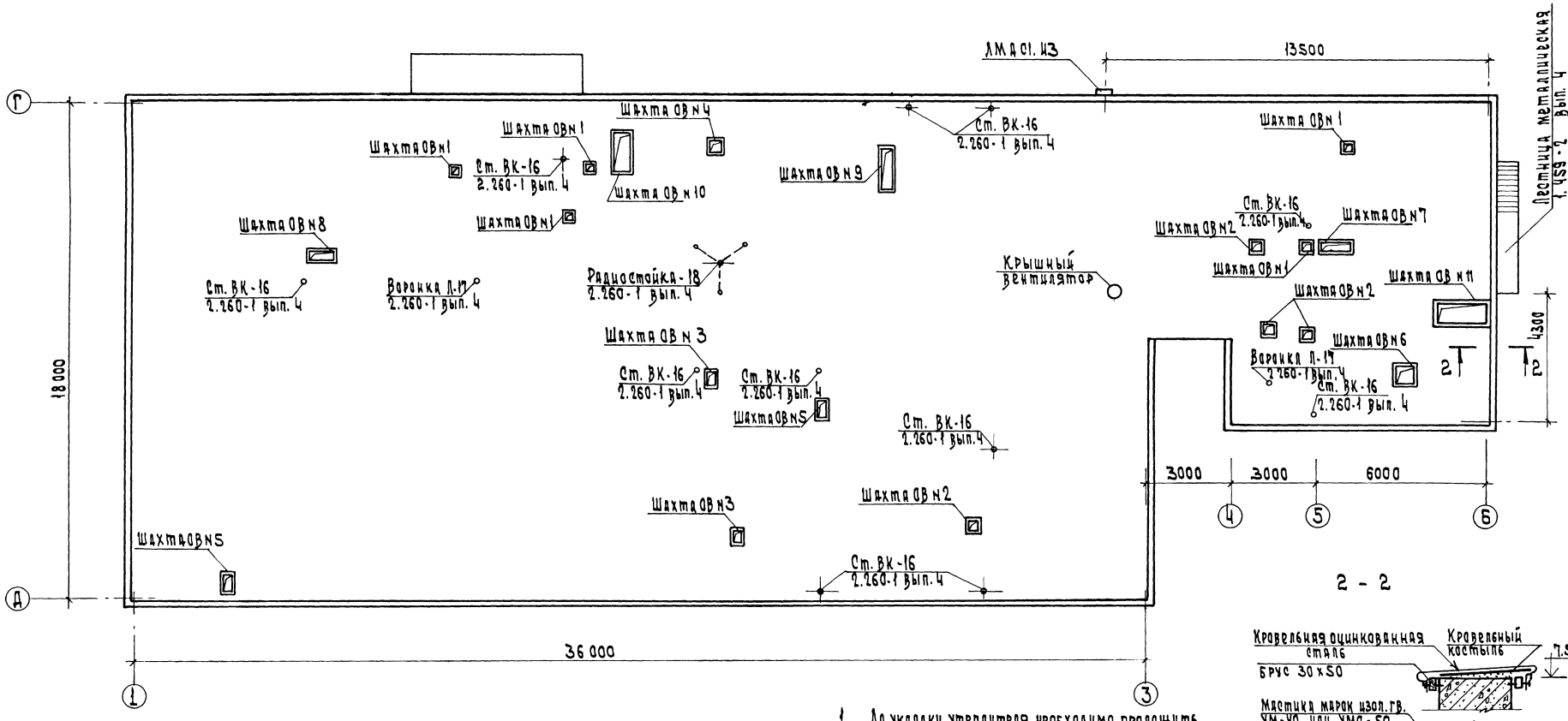

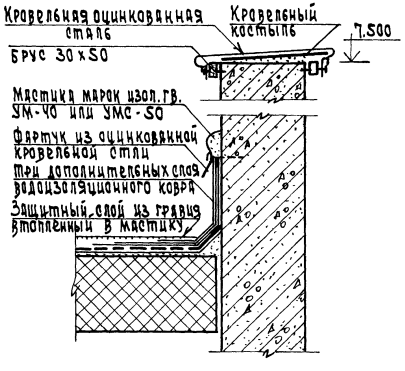

1. До укладки утеплителя необходимо проложить все электротехнические трубы.
2. Привязка шахт „ОВ" и стояков „ВК" нанесена на плане покрытия - лист 32.
3. Состав кровли дан на листе 10.
4. Вентшахты оштукатурить и покрасить краской ПХВ
5. Зонты над шахтами NN 1,2,3,4,6 в количестве 13 шт. учтены в комплекте „ОВ".
6. Шахты NN 5,7,8,9,10,11 перекрываются ж.б. плитами по серии 1.243.1-4.
   ПТ 12.5-11-9 - 4 шт
   ПТ 12.5-8-6 - 8 шт

План вентшахты

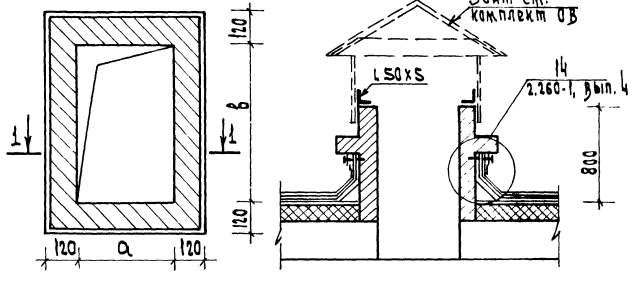

Наименование	а	в
Шахта ОВ N1	270	270
Шахта ОВ N2	300	300
Шахта ОВ N3	250	400
Шахта ОВ N4	400	400
Шахта ОВ N5	300	600
Шахта ОВ N6	500	500
Шахта ОВ N7	1000	300
Шахта ОВ N8	900	300
Шахта ОВ N9	400	1400
Шахта ОВ N10	600	1300
Шахта ОВ N11	1700	700

Согласовано:

Инв.N подл. | Подп. и дата | Взам.инв.N

Привязан

Инв.N

Рук.маст	Сосенко	
Н.контр.	Богданова	
ГАП	Андрашников	
ГИП	Кий	
Рук.гр.арх	Ракутина	
Рук.гр.ар	Дзюбенко	

271-23-17.84 АОЛ

Комплексное предприятие общественного питания на 200 мест (блок Б)

Стадия	Лист	Листов
Р	14	

План кровли

ЦНИИЭП торгово-бытовых зданий и торговых комплексов

20360-01

Ап. I

271-23-17.84

План потолка кафе с разбивкой светильников

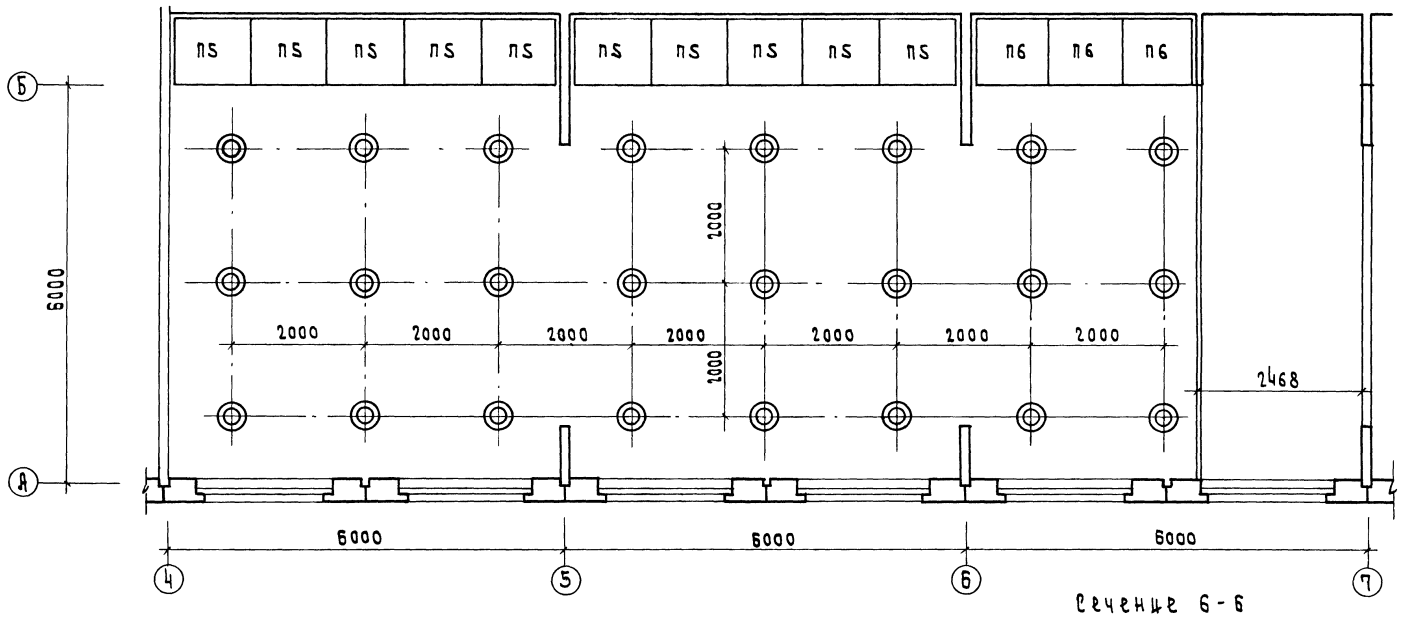

Сечение 6-6

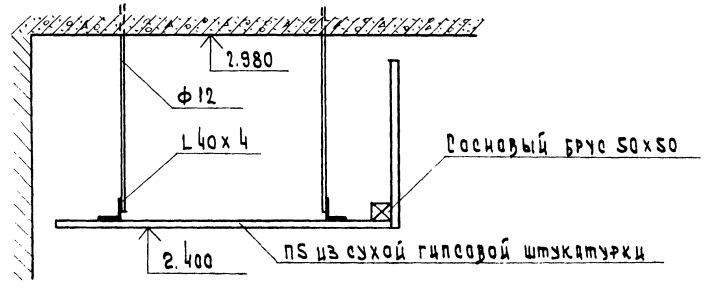

Спецификация элементов подвесного потолка и облицовки вентеляционных коробов зала кафе

Марка поз.	Обозначение	Наименование	Кол. шт.	Масса ед, кг	Примечание
П1	1.245-1 вып. 1	Панель короба 990x550	3		
П2		990x350	3		
П3		990x650	3		
П4		990x500	3		
П5		Панель потолка 1140x1000	10		
П6		1070x1000	3		
	L 8509-72	L 40x4 кг		36,6	
	ГОСТ 84-86-66	Брус 50x50 пм	26,2		

Рук. М	Сосенко		271-23-17.84 АС1
Н. контр.	Богданова		
Гл. цн. м			
ГАП	Андрашников		Комплексное предприятие общественного питания на 200 мест (блок 9)
ГИП	Кин		
Рук. гр. ар.	Ракутина		
Ст. арх.	Бакинова		План потолка зала кафе
Рук. гр. ар.	Дзюбенко		

Привязан

Инв. N

Стадия	Лист	Листов
Р	15	

ЦНИИЭП торгово бытовых зданий и туристских комплексов

Согласовано:

Инв. N подл. | Подп. и дата | Взам. инв. N

20360-01

Альт

271-23-17.84

Сечение 1-1

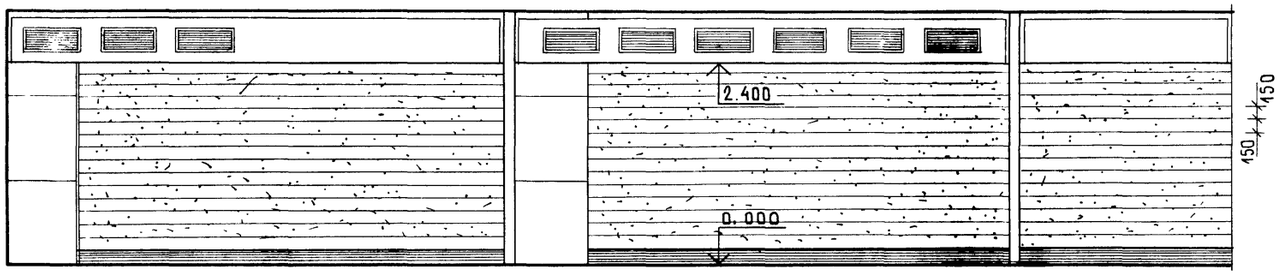

План расстановки столов

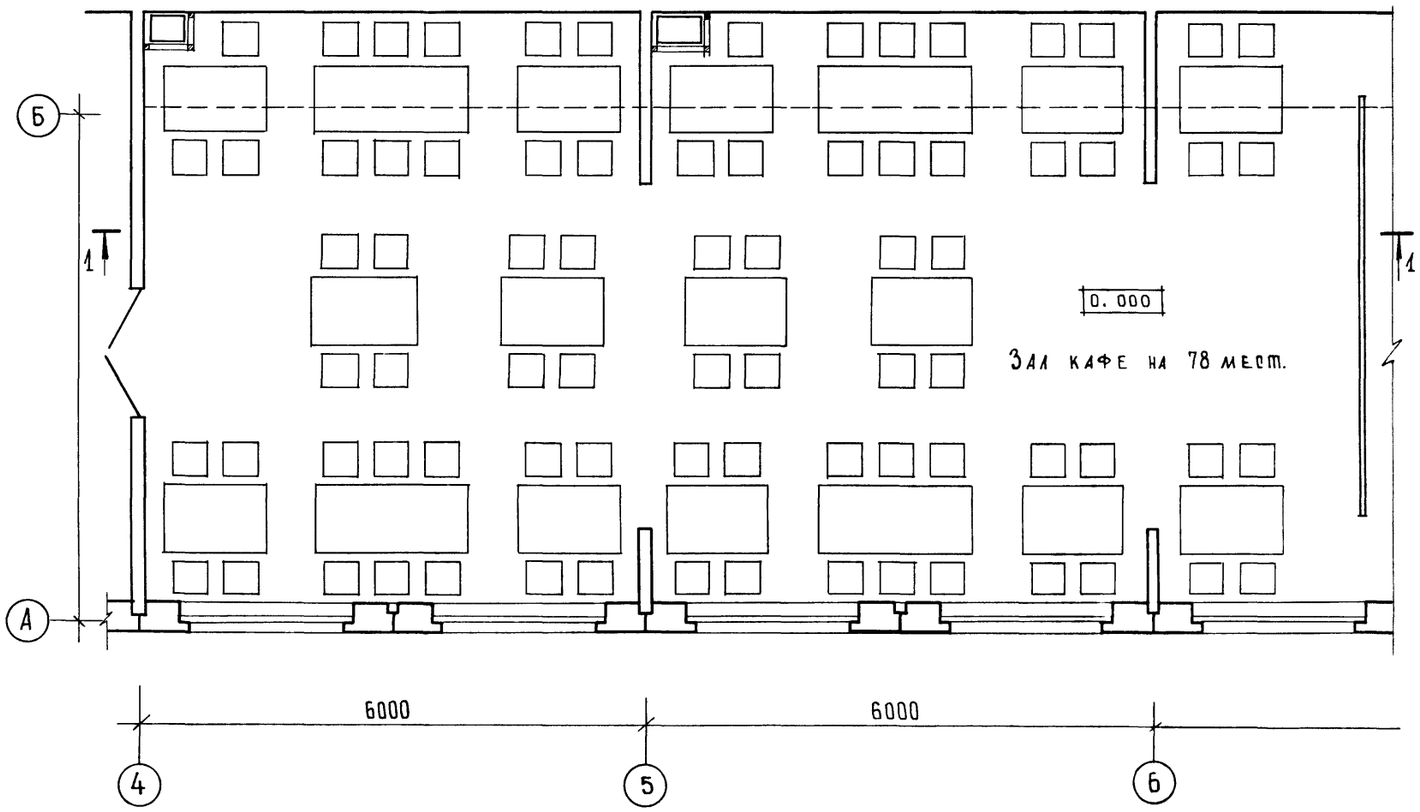

по 2-2 по 3-3

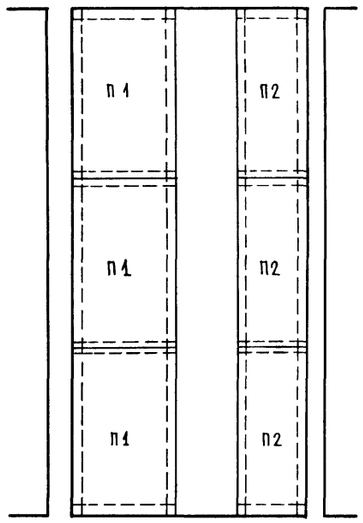

по 4-4 по 55

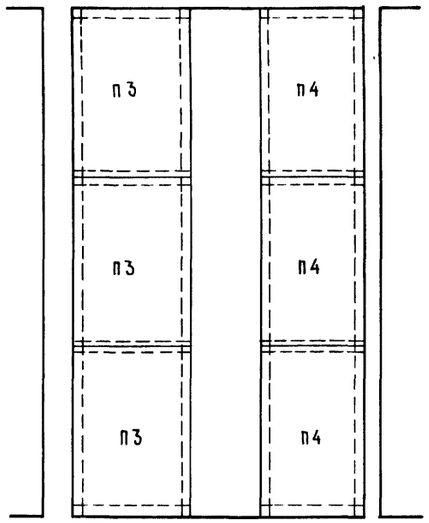

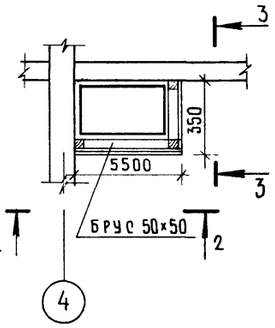

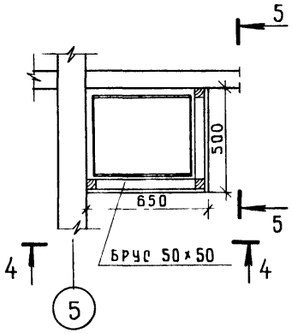

Стены отделать штукатуркой, повышенного качества с горизонтальным рустом через 150 мм. плинтус выполнить из мрамора высотой 150 мм
Бруски подвесного потолка и обшивки короба подвергнуть глубокой пропиткой антиперенами, панели покрасить ВА белого цвета.
Спецификацию элементов подвесного потолка и обшивки венткоробов см. лист 15.

Привязан:

Инв. №

Рук. маст.	Сосенко	
Н. контр.	Богданова	
Гл. инж. м.	Линецкий	
ГАП	Андрашников	
Гип	Кий	
Рук. гр. арх.	Ракутина	
Ст. арх.	Бакинова	
Рук. гр. арх.	Дзюбенко	

271-23-17.84 - АС1

Комплексное предприятие общественного питания на 200 мест /блок 9/

Развертка стены и план расстановки столов в зале кафе

Стадия	Лист	Листов
Р	16	

ЦНИИЭП торгово-бытовых зданий и туристских комплексов

Инв. № подл. | Подпись и дата | Взам. инв. №

Индивидуально

20360-01

Копировал

Формат А2

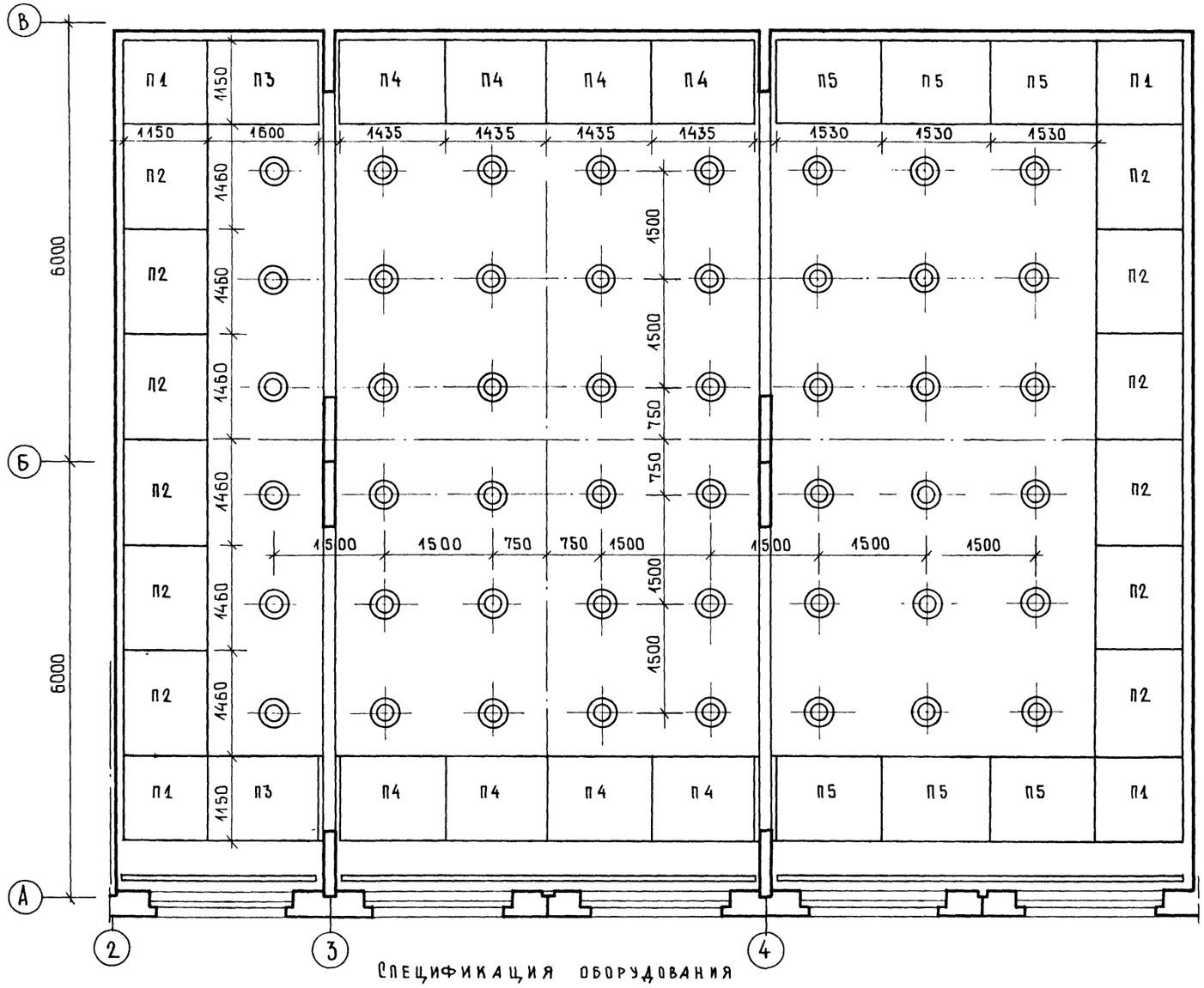

Спецификация элементов подвесного потолка и обшивки венткоробов зала ресторана

Марка поз.	Обозначение	Наименование	Кол-во шт.	Масса ед., кг	Обозначение
П1	1.245-1 вып. 1	Панель потолка 1150×1150	4		
П2		1150×1460	12		
П3		1150×1600	2		
П4		1150×1435	8		
П5		1150×1530	6		
П6		Панель короба 1100×990	3		
П7		760×990	3		
П8		450×990	3		
П9		650×990	3		
П10		1330×990	6		
П11		650×990	3		
П12		1010×990	3		
П13		450×990	3		
	L 8509-72	L 40×4		2,67	
	ГОСТ 84-86-66	Брус 50×50 пм	64,6		

Спецификация элементов подвесного потолка и обшивки венткоробов зала бара.

Марка поз.	Обозначение	Наименование	Кол-во шт.	Масса ед., кг	Обозначение
П1	1.245-1 вып. 1	Панель потолка 1100×900	9		
П2		1100×1100	18		
П3		Панель короба 450×990	3		
П4		1210×990	6		
	L 8509-72	L 40×4		158	
	ГОСТ 84-86-66	Брус 50×50 пм	31,28		

Спецификация оборудования

Марка поз	Обозначение	Наименование	Кол. шт.	Масса ед., кг	Примечание
		Стол обеденный 2-х местн.	2		
		4-х местн.	20		
		6-ти местн.	4		
		4-х местн.	19		в ресторане
		6-ти местн.	3		в ресторане
		Стул	106		
		Кресло	94		в ресторане
	1.271-4 вып. 1. часть I, II	Барная стойка тип 3	2		
	1.271-4 вып. 7	Гардеробный прилавок	4		
	1.271-4 вып. 1	Гардеробная вешалка на 200 крючков			

Согласовано:

Инв. № подл. | Подпись и дата | Взам. инв. №

Привязан:

Инв. №

Рук. маст.	Сосенко	
Н. контр.	Богданова	
Гл. инж. м.		
ГАП	Андрашников	
ГИП	Кий	
Рук. гр. арх	Ракутина	
Ст. арх	Бакинова	
Рук. гр. арх.	Дзюбенко	

271-23-17.84-АС1

Комплексное предприятие общественного питания на 200 мест /блок 9/

План потолка зала ресторана

Стадия	Лист	Листов
Р	17	

ЦНИИЭП торгово-бытовых зданий и туристских комплексов

20360-01

Копировал

Формат А2

Ал.I

271-23-17.84

Сечение А-А

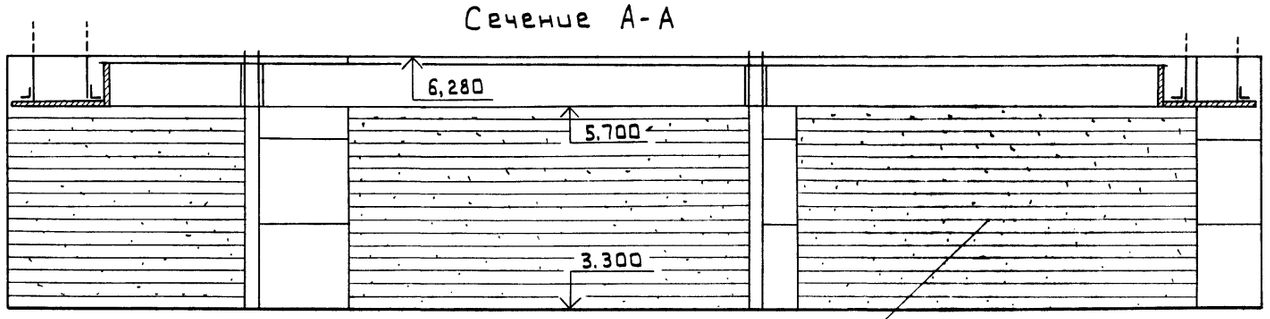

План расстановки мебели.

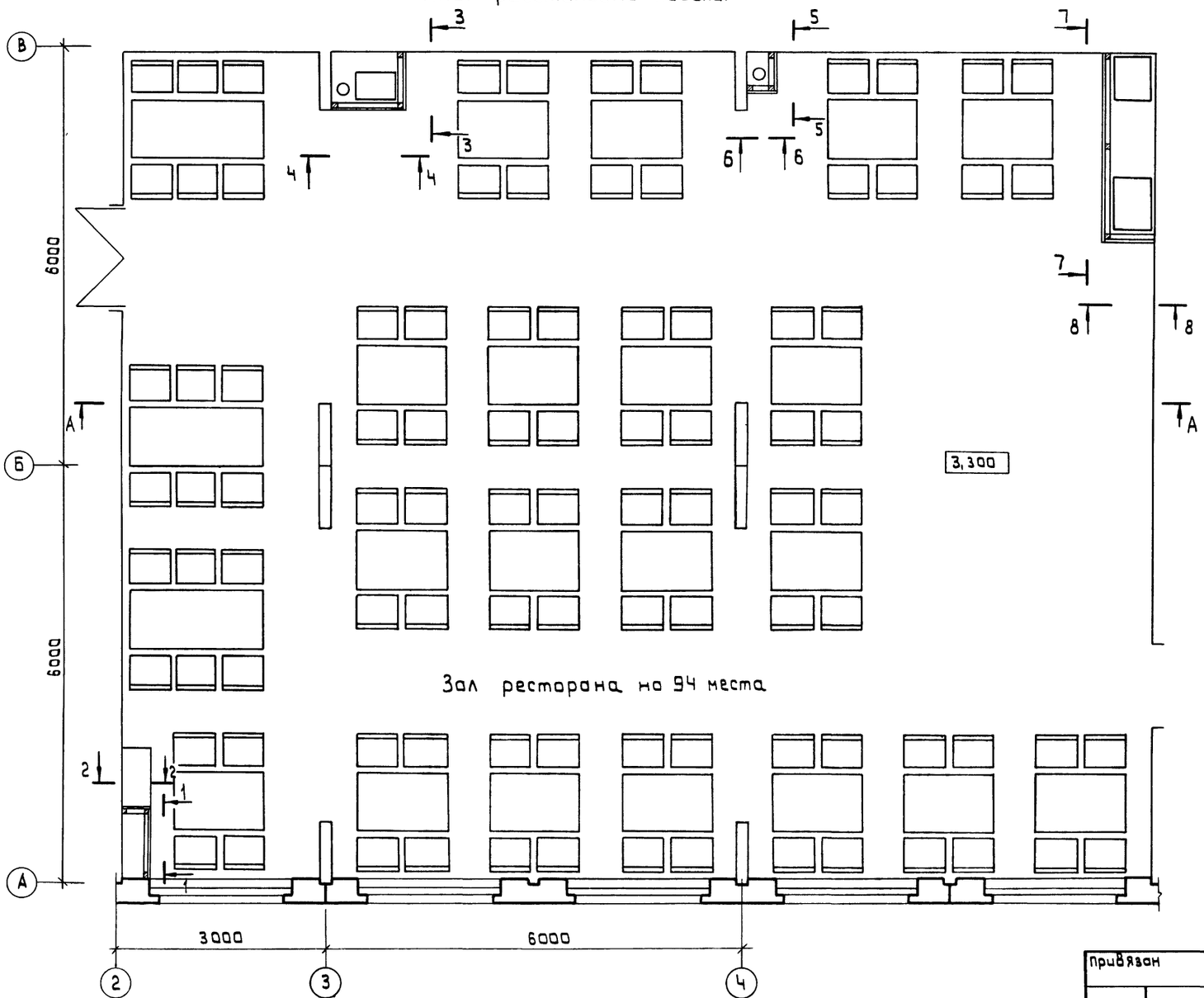

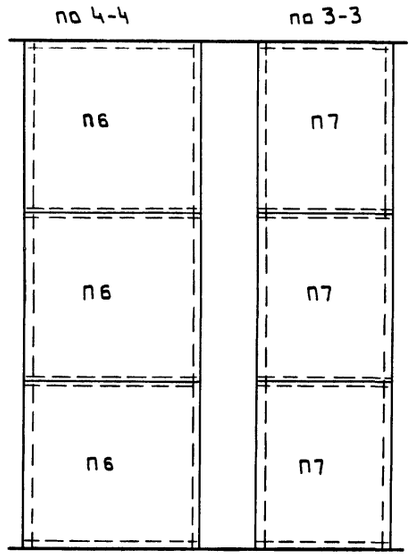

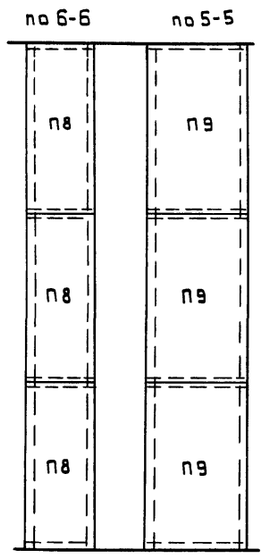

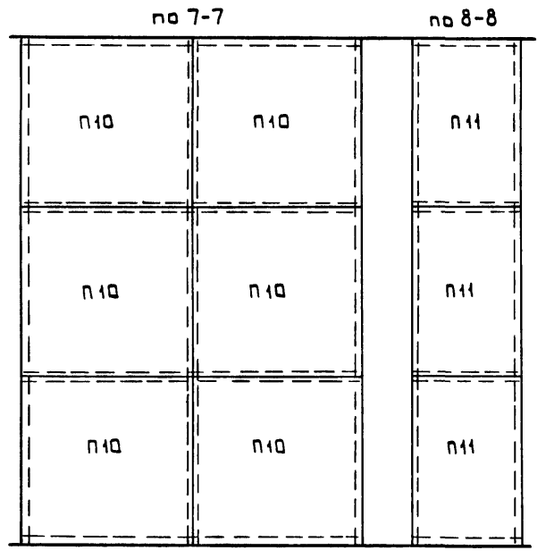

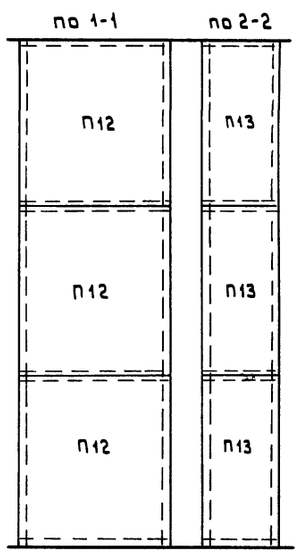

Стены отделать штукатуркой повышенного качества с горизонтальным рустом через 150 мм, плинтус выполнить из мрамора высотой 150 мм бруски потолка и коробов подвергнуть глубокой пропитке антиперенами. Панели покрасить ВА белого цвета. Спецификация элементов подвесного потолка и обшивки коробов см. лист 17.

	1		271-23-17.84-АС1
Рук.маст.	Сосенко		
Н.контр.	БОГДАНОВА		
Гл.инж.м			Комплексное предприятие общественного питания на 200 мест (Блок 9).
ГАП	Андрашников		
ГИП	Кий		
Рук.гр.арх	Ракутина		Развертка стены и план расстановки мебели в зале ресторана
Ст.арх.	Бакинова		
Рук.гр.ов	Азюбенко		

Стадия	Лист	Листов
Р	18	

ЦНИИЭП торгово-бытовых зданий и туристских комплексов

Привязан

Инв.№

Согласовано

Инв.№ подл. | Подпись и дата | Взам. инв.№

Копировал 20360-01 Формат А2

Ал. I

271-23-17.84

I
Лист

Сечение 1-1

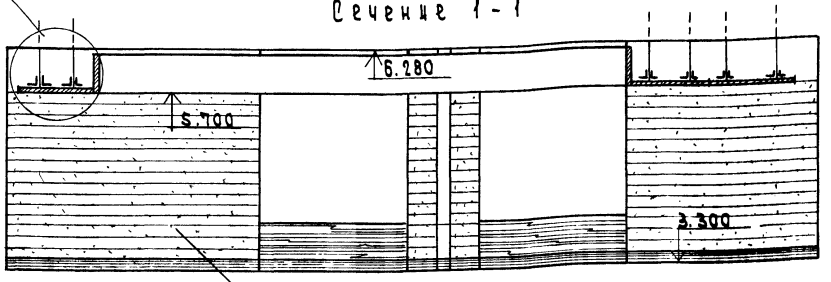

Рустованная штукатурка
повышенного качества

по 3-3 по 2-2

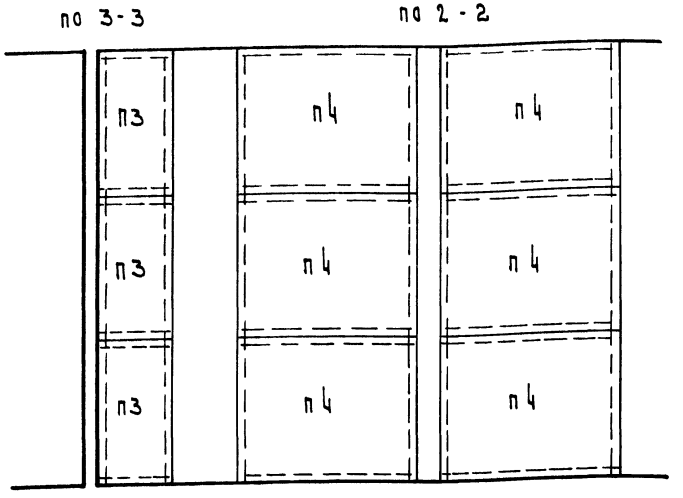

План расстановки мебели

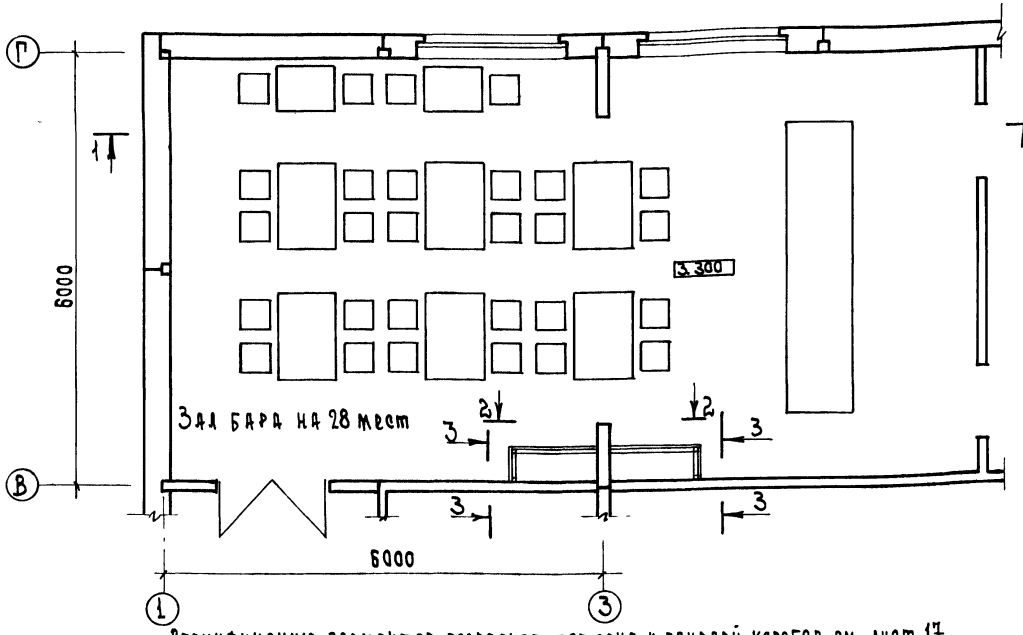

План подвесного потолка с разбивкой светильников

Карнизная доска

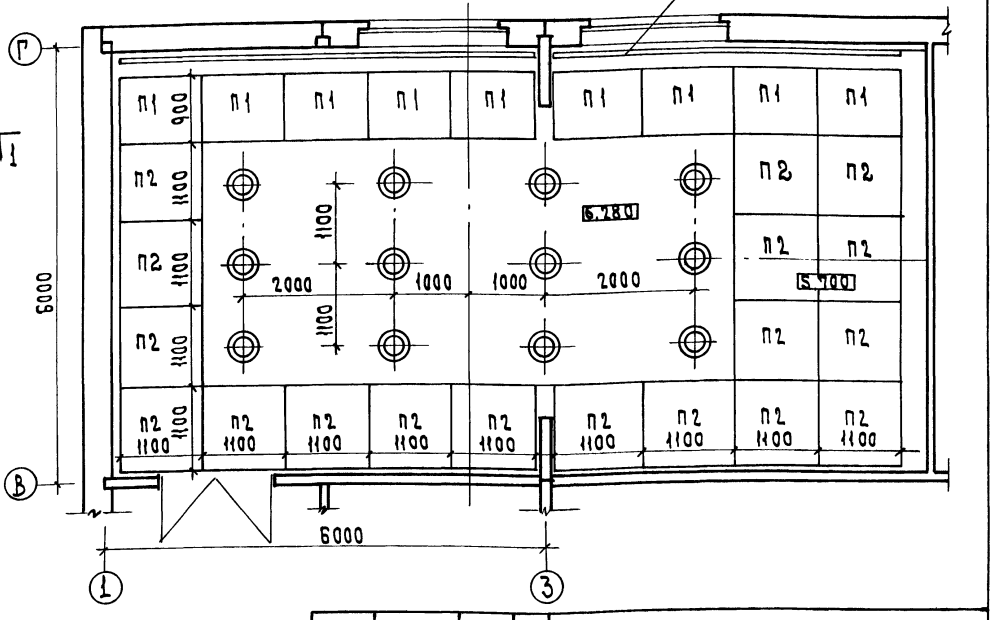
Г
В
П1
П2
П2
П2
П2
П1
П1
П1
П1
П1
П1
П1
П1
П2
П2
П2
П2

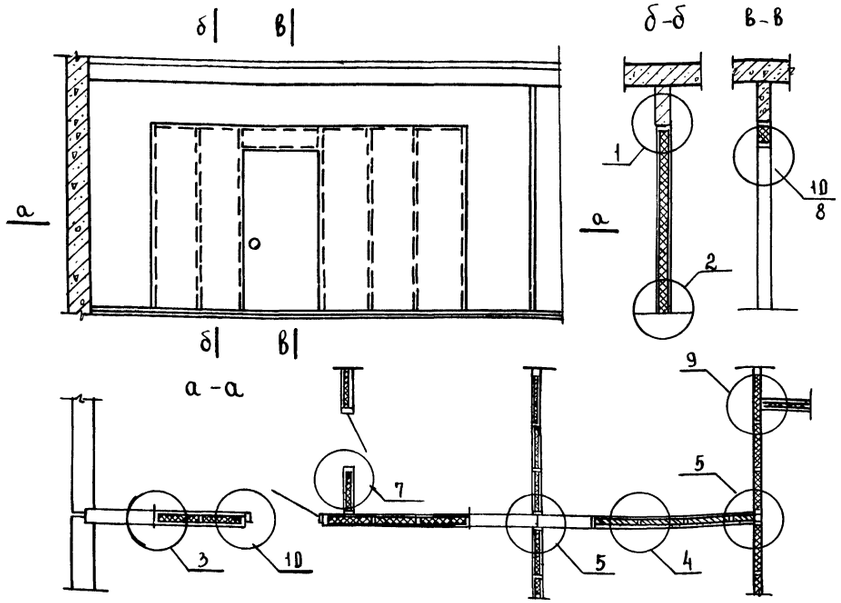

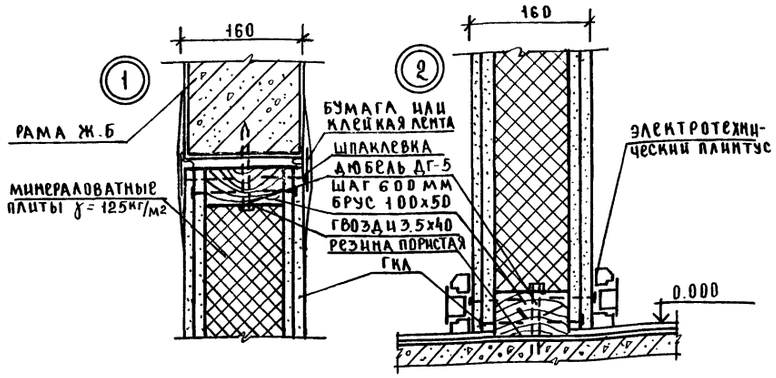

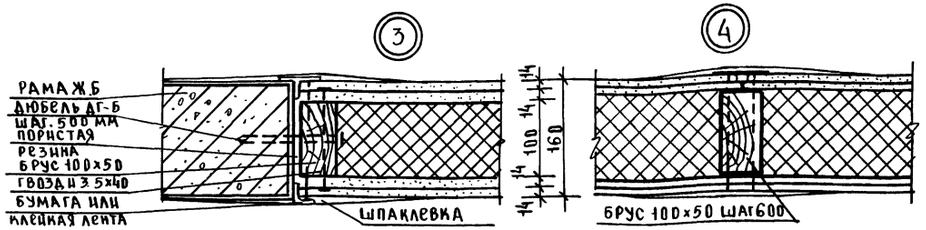

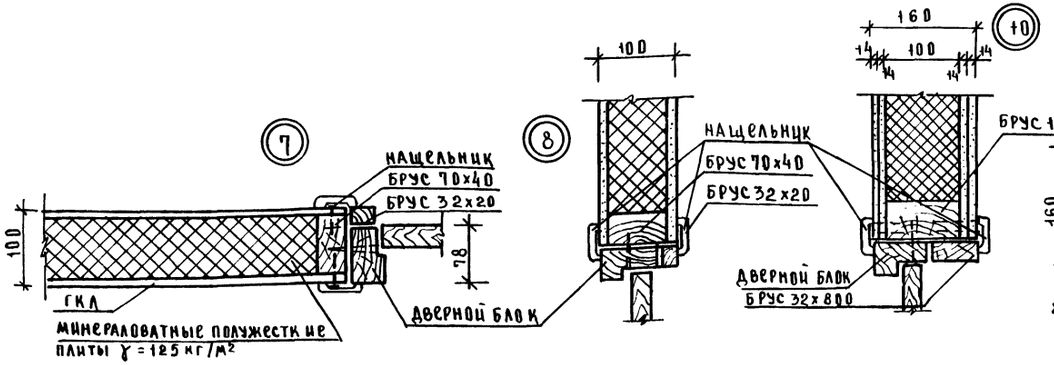

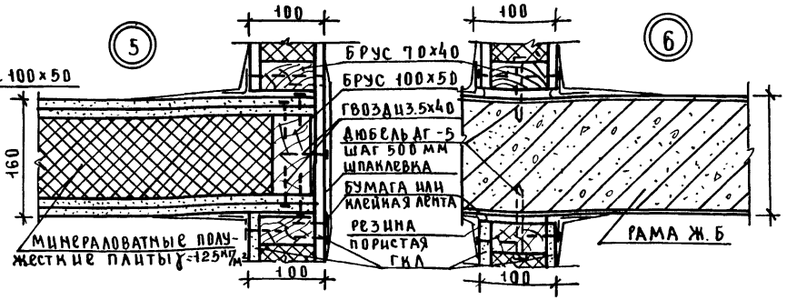

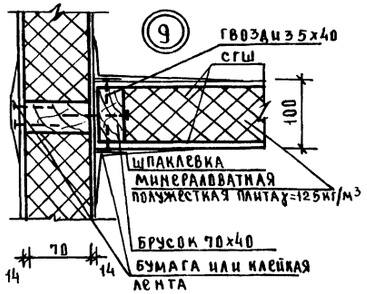

ПЕРЕГОРОДКИ ТОЛЩИНОЙ 100ММ И ЗАПОЛНЕНИЕ Ж.Б. РАМ ВЫПОЛНЯЮТСЯ ПО ТИПУ СЕРИИ 1.231.9-8 В. 1, 2

В МЕСТАХ УСТАНОВКИ УМЫВАЛЬНИКОВ ЗАКЛАДЫВАТЬ ДОПОЛНИТЕЛЬНЫЙ БРУС НА ВЫСОТЕ 750ММ (ВЕРХ БРУСА) РАЗМЕРОМ 200х50

РУК.МАС	СОСЕНКО		
М.КОНТР	БОГДАНОВА		
ГА.ИНЖ.М			
ГИП	КИЙ		
ГАП	АНДРАШНИКОВ		
РУК.ГР.АР	РАКУТИНА		
РУК.ГР.АР	АЗИБЕНКО		

ПРИВЯЗАН

ИНВ.№

271-23-17.84-АС1

КОМПЛЕКСНОЕ ПРЕДПРИЯТИЕ ОБЩЕСТВЕННОГО ПИТАНИЯ НА 200 МЕСТ (БЛОК 9)

ЗАПОЛНЕНИЕ Ж.Б. РАМ УЗЛЫ ПЕРЕГОРОДОК

СТАДИЯ	ЛИСТ	ЛИСТОВ
Р	20	

ЦНИИЭП ТОРГОВО-БЫТОВЫХ ЗДАНИЙ И ТУРИСТСКИХ КОМПЛЕКСОВ

СОГЛАСОВАНО

ИНВ.№ ПОДЛ. | ПОДПИСЬ И ДАТА | ВЗАМ.ИНВ.№

КОПИРОВАЛ 90360-01 ФОРМАТ А2

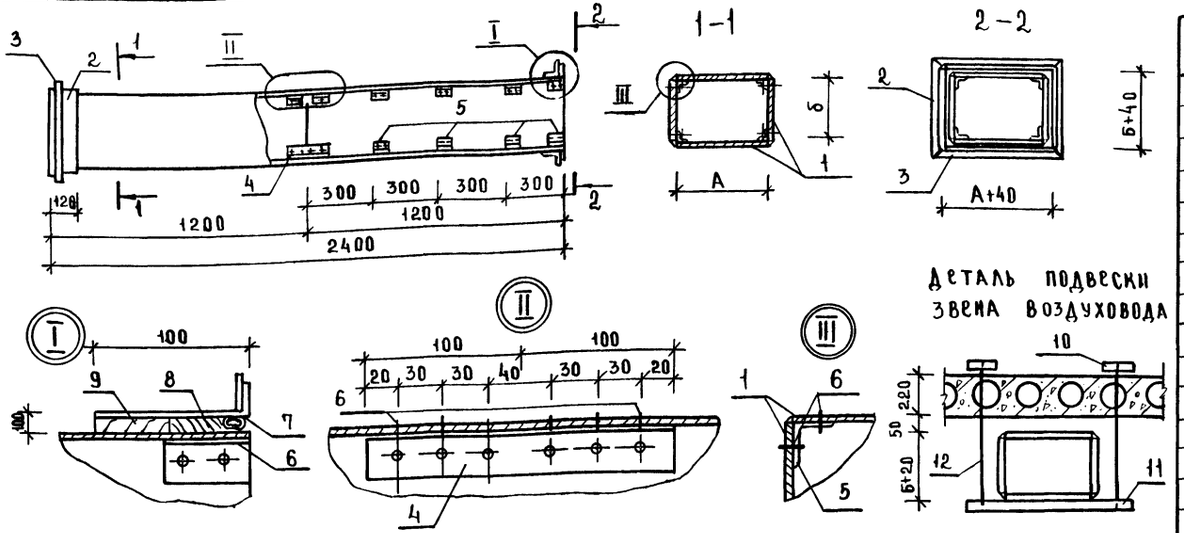

Тип	А мм	Б мм
1	100	150
2	100	200
3	150	150
4	150	200
5	200	200
6	200	250
7	250	300
8	250	500
9	300	400
10	300	500

Продолжение

Марка поз	Обозначение	Наименование	Кол. на тип 1	2	3	4	5	6	7	8	9	10		Масса ед; кг	Примечание
		Болт М6×12 ГОСТ 7798-70*	8	8	8	8	8	8	8						
		Болт М8×25 ГОСТ 7798-70*								12	12	12			
		Резина 3×20 М.П.	1.0	1.1	1.1	1.2	1.3	1.35	1.4	1.6	1.8	1.9			
		Уголок Б-32×32×4 ГОСТ 8509-72 / Ст.3 КП ГОСТ 535-79													
10		ℓ=160	4	4	4	4	4	4	4	4	4	4		0.31	
11		ℓ=200	2	2										0.38	
		ℓ=250			2	2								0.48	
		ℓ=300					2	2	2	2				0.57	
		ℓ=350									2			0.67	
		ℓ=400										2		0.76	
12		Ф10А I ГОСТ 5781-82 М	2.0	2.2	2.0	2.2	2.2	2.6	2.4	3.0	3.0	2.6		0.62	

Спецификация элементов асбоцементного воздуховода

Марка поз.	Обозначение	Наименование	Кол. на тип 1	2	3	4	5	6	7	8	9	10		Масса ед; кг	Примечание
1		Асбоцементный лист ГОСТ 18124-75; δ=10													
		1200×100	4	4											
		150	4		8	4									
		200		4		4	8	4	4	4					
		250							4		4				
		300						4				8			
		400								4	4				
2		Лист Б-ПН-07 ГОСТ 19903-74 / В.СТ.3 ПС. ГОСТ 14637-79													
		07×120 М.П.	1.42	1.62	1.62	1.82	2.02	2.22	2.22	2.62	2.82	3.02			
3		Полоса Б-4×25 ГОСТ 103-76 / СТ.3 ГОСТ 535-79													
		140	4	4										0.110	
		190	4		8	4								0.150	
		240		4		4	8	4	4	4				0.188	
		290							4		4			0.228	
		340						4				8		0.267	
		440								4	4			0.345	
		Угольник П50-116 ГОСТ 13737-80 / АД31ТА ГОСТ 8617-75													
4		ℓ=200	4	4	4	4	4	4	4					0.06	
5		ℓ=60	32	32	32	32	32	32	32					0.05	
		Угольник П50-214 ГОСТ 13737-80 / АД31ТА ГОСТ 8617-75													
4		ℓ=200								4	4	4			
5		ℓ=60								32	32	32			
6		Винт 3×16 ГОСТ 10619-80	176	176	176	176	176	176	176						
6		Винт 4×16 ГОСТ 10619-80								176	176	176			
		Уплотняющий канат													
7		Пенька d=12 мм. п.м	1.5	1.7	1.7	1.9	2.1	2.5	2.3	2.7	3.1	3.3		0.057	
		Уплотняющий раствор													
8		Тип I 0.0001 м³	16.0	16.4	16.4	18.6	16.6	20.7	19.0	28.5	29.0	31.8			
9		Тип II 0.0001 м³	17.8	18.2	18.2	20.7	19.0	23.0	20.8	31.4	32.2	33.6			

Продолжение смотреть на листе 22

Ал. I

271-23-17.84

Инв № подл	Подпись и дата	Взам. инв №

Привязан

Инв №

Рук. маст	Сосенко	
Н. контр	Зайцева	
ГАП	Андрашников	
ГИП	Кий	
Ст. инж	Катеринчук	
Инжен	Ломова	

271-23-17.84-АС1

Комплексное предприятие общественного питания на 200 мест (блок 9)

Звено асбоцементного воздуховода (начало)

Стадия	Лист	Листов
Р	21	

ЦНИИЭП торгово бытовых зданий и туристских комплексов

20360-01

Копировал Сколов

Формат А2

Тип	А мм	Б мм
11	300	400
12	300	600
13	400	400
14	400	500
15	400	600
16	500	600
17	500	800
18	600	800
19	800	1000
20	800	1200

Марка поз	Обозначение	Наименование	Кол. на тип 11	12	13	14	15	16	17	18	19	20	Масса ед. кг	Примечание
1		Асбоцементные листы												
		ГОСТ 18124-75, δ=10												
		1200 x 300	4	4										
		400	4		8	4	4							
		500				4		4	4					
		600		4			4	4		4				
		800							4	4	4	4		
		1000									4			
		1200										4		
2		Лист Б-ПН-0,7 ГОСТ 19903-74												
		ВСт3 пс ГОСТ 14637-79												
		0,7 x 120 м.п	3,22	3,62	3,72	3,92	4,02	4,42	4,92	5,42	7,22	8,02		
3		Полоса Б-4x25 ГОСТ 103-76												
		ГОСТ 535-79												
		340	4	4									0.267	
		440	4		8	4	4						0.345	
		540				4		4	4				0.424	
		640		4			4	4		4			0,512	
		840							4	4	4	4	0,680	
		1040									4		0.832	
		1240										4	1.000	
		Угольник П50-214 ГОСТ 13737-80												
		АД 31 ТА ГОСТ 8617-75												
4		l=200	4	4	4	4	4	4	4	4	4	4	0.16	
5		l= 60	4	32	32	32	32	32	32	32	32	32	0.05	
6		Винт 4x16 ГОСТ 10619-80	176	176	176	176	176	176	176	176	176	176		
7		Уплотняющий канат												
		Пенька d=12 мм, м.п	3,1	3,3	3,7	3,9	4,1	4,3	4,5	4,9	6,3	6,7		
		Уплотняющий раствор												
8		Тип I 0.0001 м³	29.0	36.0	37.8	38.4	40.0	44.0	45.6	58.8	72.0	80.0		
9		Тип II 0.0001 м³	32.2	37.8	38.2	40.1	41.8	45.8	47.7	59.1	73.8	81.8		
		Болт 8x25 ГОСТ 7798-70*	12	20	20	20	32	32	32	32	48	48		
		Резина 3x20 м.п	1,9	2,3	2,3	2,4	2,5	2,7	2,9	3,3	4,1	4,5		

Марка поз.	Обозначение	Наименование	Кол. на тип 11	12	13	14	15	16	17	18	19	20	Масса ед. кг	Примечание
		Уголок Б32x32x4 ГОСТ 8509-72												
		Ст3 кп. ГОСТ 535-79												
10		l= 160	4	4	4	4	4	4	4	4	4	4	0.31	
11		l= 400	2	2									0,764	
		l= 500			2	2	2						0.955	
		l= 600						2	2				1.464	
		l= 700								2			1,337	
		l= 900									2	2	1.719	
12		Ф10 АI ГОСТ 5781-82, м	3.0	3.8	3.0	3.2	3.8	3.8	4.6	4.6	5.4	6.2	0.62	

1. Монтаж асбоцементных воздуховодов разрешается вести только специализированным организациям, ведущим монтаж стальных воздуховодов. Смонтированные воздуховоды подвергаются испытанию на плотность. Подсос или утечка воздуха в размере более 15% от расчетной производительности, в соответствии со СНиП II-33-75 не допускается.
2. Муфта перед ее установкой внутри и торец воздуховода снаружи оклеиваются тканью на водонепроницаемом клее, дающим надежную склейку металла и ткани. Закрепление муфты на воздуховоде производится в соответствии со СНиП III-28-75 путем уплотнения зазора между муфтой и воздуховодом пеньковым канатом, смоченным казеиновым клеем и асбоцементным раствором с добавлением в него казеинового клея /тип I/, с последующим заполнением зазора асбоцементным раствором более густой консистенции, замешанном на расширяющемся цементе с добавлением казеинового клея /тип II/.
3. Муфты и фланец предварительно окрашиваются масляной краской.
4. Шов /см. узел III/ промазать мастикой из асбоцементного раствора с добавлением казеинового клея густой консистенции с последующей проклейкой 2 слоями ткани.
5. Каждое звено воздуховода перед отправкой на строительную площадку должно испытываться на плотность
6. На чертеже дана максимальная длина звена, которая при необходимости может быть уменьшена.
7. При подвеске воздуховода звено должно опираться в двух точках таким образом, чтобы опоры располагались по обе стороны шва /см. узел II/, желательно на равных расстояниях от него и от фланцевого соединения.
8. После окончания монтажа воздуховоды оштукатурить по сетке толщиной 20 мм.
9. Спецификацию воздуховодов см. раздел ОВ.

271-23.17.84 АС1

Привязан	Рук. мас.	Сосенко		Комплексное предприятие общественного питания на 200 мест /блок 9/	Стадия	Лист	Листов
	Н. контр.	Зайцева			Р	22	
	ГАП	Андрашников					
	ГИП	Кий		Звено асбоцементного воздуховода /окончание/	ЦНИИЭП торгово-бытовых зданий и туристских комплексов		
Инв. N	Инжен.	Ломова					
	Ст. инж.	Катеринчук					

Ал. I

271-23-17.84

Инв. N подл. | Подп. и дата | Взам. инв. N

20360-01

Ал. I

271-23-17.84

Схема нагрузок на элементы перекрытия на отм 0.000

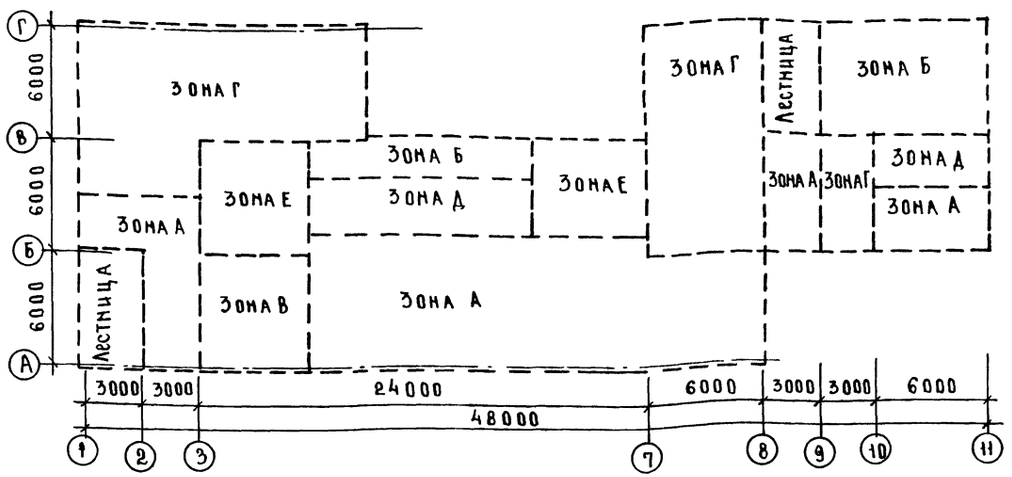

Схема нагрузок на элементы перекрытия на отм. 3.30

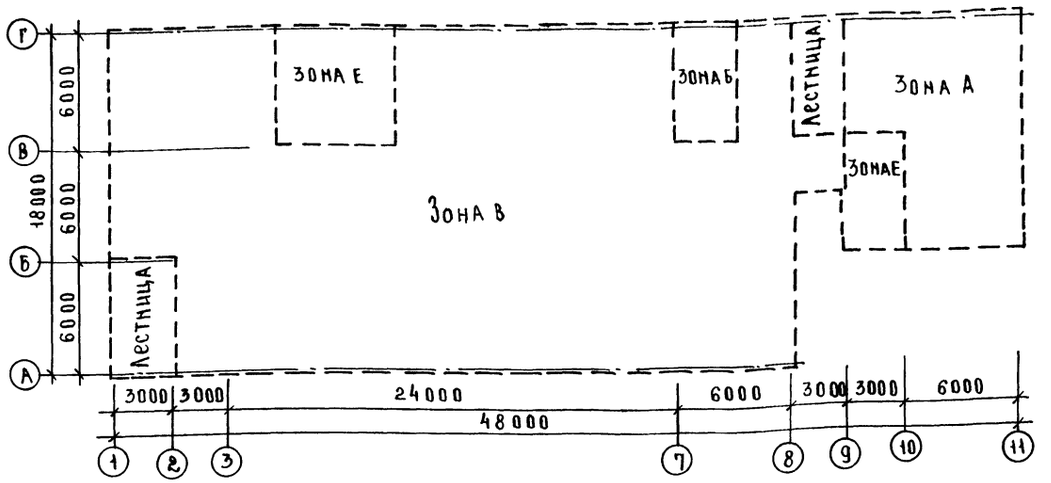

Схема нагрузок на элементы фундаментов

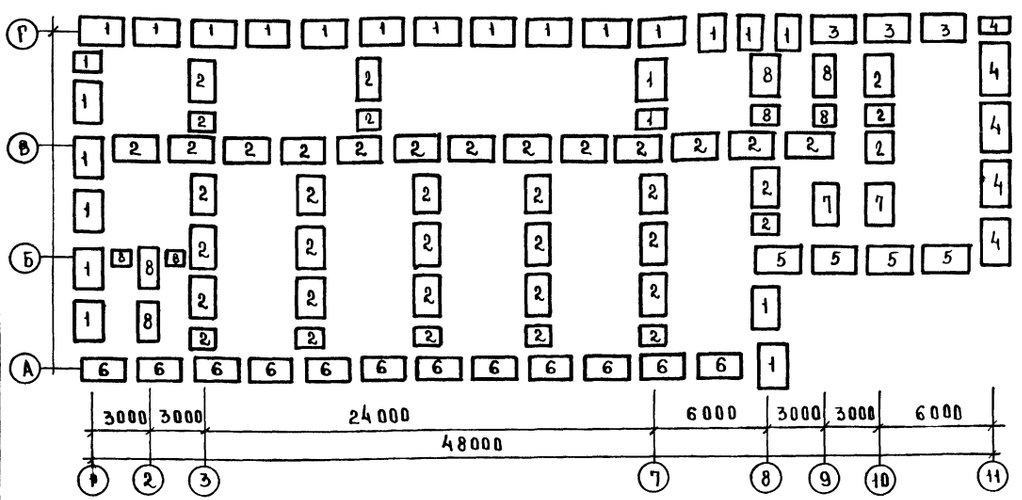

Таблица нагрузок

Обозначение	q кгс/м²
На перекрытие	
Зона А	500
Зона Б	550
Зона В	600
Зона Г	700
Зона Д	750
Зона Е	800
На покрытие	
	300

Таблица нагрузок на фундаменты

Обозначение	при t = -20°C			при t = -30°C			при t = -40°C		
	q тс/м	мтсм	Q	q тс/м	мтсм	Q	q тс/м	мтсм	Q
1	14.91	1.82		14.91	1.82		15.50	1.82	
2	20.67			20.67			20.67		
3	11.26	1.82		11.26	1.82		11.80	1.82	
4	19.84	1.82		19.84	1.82		20.38	1.82	
5	16.51	1.82		16.51	1.82		16.83	1.82	
6	6.52	1.82		6.52	1.82		7.05	1.82	
7	55.4			55.4			55.4		
8	4.40			4.40			4.40		

1. За условную отметку 0.000 принята отметка чистого пола 1 этажа.
2. Расчетные нагрузки на фундаменты даны по верхнему обрезу фундаментов.
3. Расчетные параметры механических свойств грунтов $\gamma = 1800$ кгс/м³; $\gamma = 1700$ кгс/м³; $C = 0.11$ кгс/см²; $\varphi = 20°C$ при определении расчетного давления на грунт условно принимается $m_1 = 1.1$; $m_2 = 1$; $K_н = 1$.
4. Кладку кирпичных стен ниже отм. 0.000 и стены подпольных каналов выполнять из красного полнотелого кирпича марки 100 ГОСТ 530-80 на растворе марки 50.
5. Все поверхности стен, соприкасающиеся с грунтом, обмазать горячим битумом за 2 раза
6. Горизонтальную гидроизоляцию выполнять из цементного раствора состава 1:2 толщиной 20 мм.
7. Вводы и выводы коммуникаций, расположенные ниже отметки низа фундаментов, пропускать в асбоцементных гильзах ф100мм, ℓ=1000мм с последующей засыпкой и тщательным трамбованием.
8. Расчетные нагрузки на перекрытие и покрытие даны без учета собственного веса плит.
9. Данный лист смотреть совместно с листами 24-26

Привязан	Рук. маст	Сосенко		271-23-17.84-АС1
	Н. контр	Зайцева		
	ГАП	Андрашников		Комплексное предприятие общественного питания на 200 мест /блок 9/
	ГИП	Кий		Схема нагрузок на элементы фундаментов и схема нагрузок на элементы перекрытий и покрытий
	Ст. инж	Катеринчук		
Инв. №	Инжен.	Ломова		

Стадия	Лист	Листов
Р	23	

ЦНИИЭП торгово-бытовых зданий и туристских комплексов

Копировал Скомов

Формат

20360-01

Согласовано

Инв. № подл. | Подпись и дата | Взам. инв. №

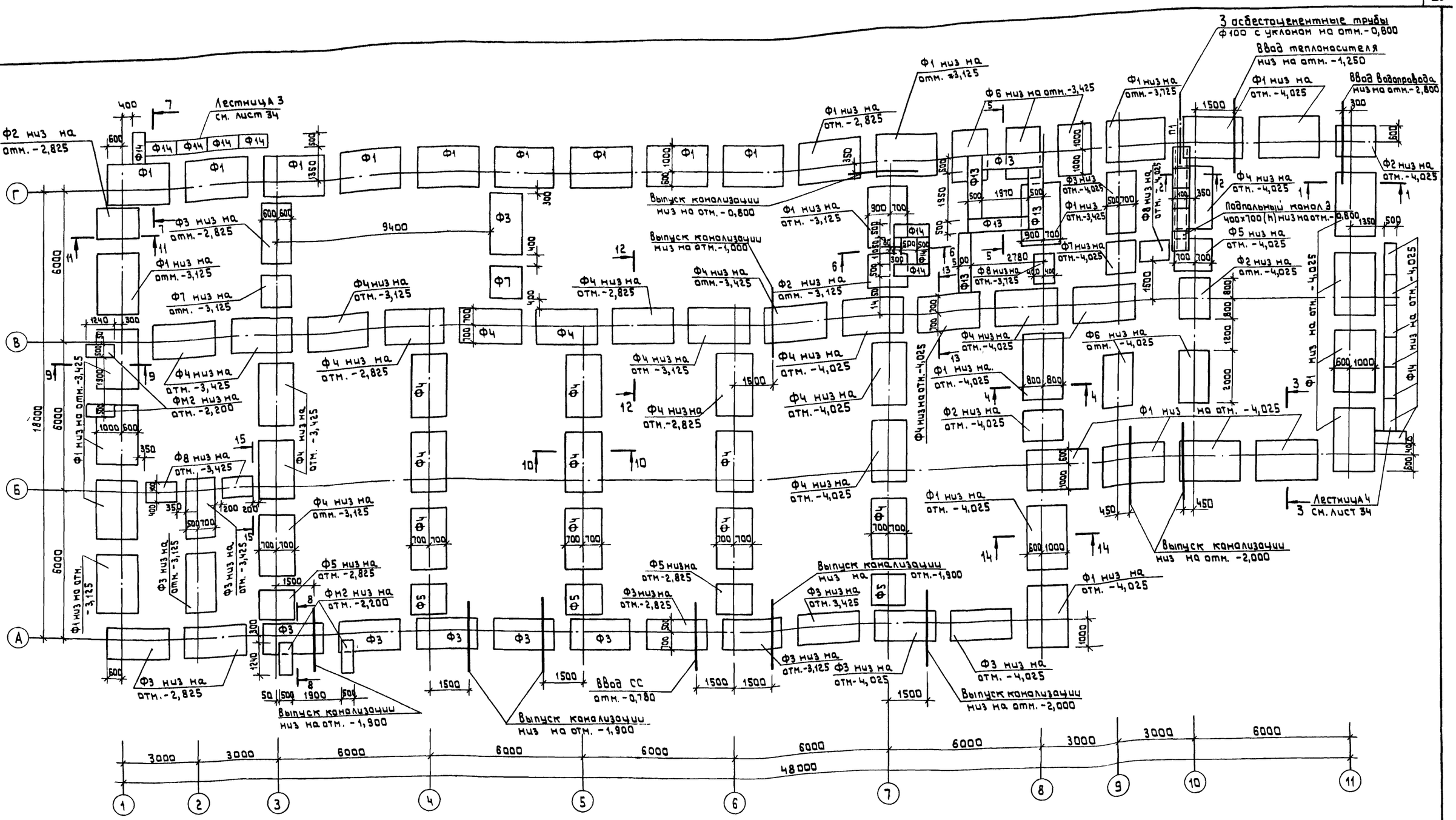
Ф2 низ на отм. -2,825
Ф1 низ на отм. -2,825
Ф1 низ на отм. -3,125
Ф7 низ на отм. -3,125
Ф4 низ на отм. -3,125
Ф4 низ на отм. -2,825
Ф4 низ на отм. -3,425
ФМ2 низ на отм. -2,200
Ф1 низ на отм. -3,425
Ф8 низ на отм. -3,425
Ф4 низ на отм. -3,125
Ф5 низ на отм. -2,825
ФМ2 низ на отм. -2,200
Ф3 низ на отм. -2,825
Выпуск канализации низ на отм. -1,900
Выпуск канализации низ на отм. -0,800
Ф1 низ на отм. -3,125
Выпуск канализации низ на отм. -1,000
Ф4 низ на отм. -3,425
Ф2 низ на отм. -3,125
Ф4 низ на отм. -2,825
Ф4 низ на отм. -3,125
Ф4 низ на отм. -4,025
Ф1 низ на отм. -3,725
Ф6 низ на отм. -3,425
Ф3 низ на отм. -4,025
Ф8 низ на отм. -3,725
Ф7 низ на отм. -4,025
Ф5 низ на отм. -4,025
Ф2 низ на отм. -4,025
Ф6 низ на отм. -4,025
Ф1 низ на отм. -4,025
Ф4 низ на отм. -4,025
Ф2 низ на отм. -4,025
Ф1 низ на отм. -4,025
Ф4

Ал. I

271-23-17.84

1-1

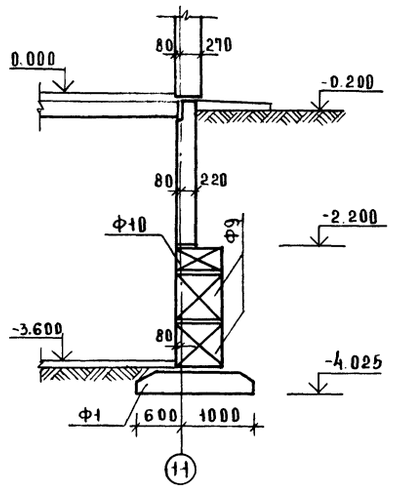

3-3

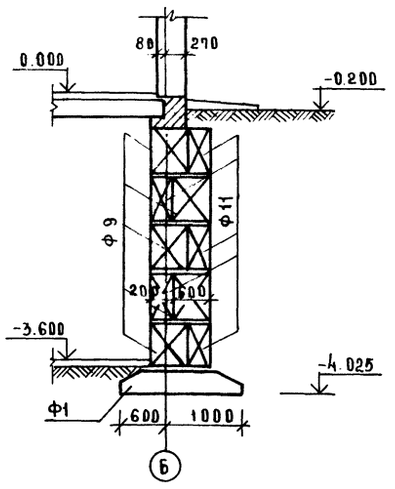

4-4

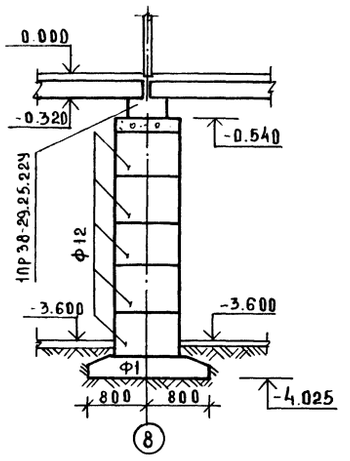

2-2

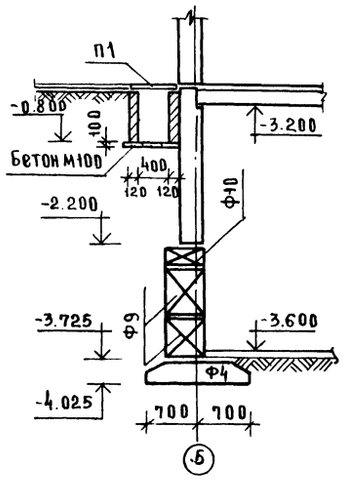

ФМ2

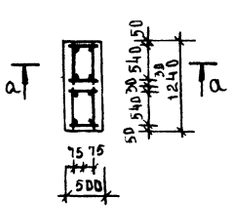

а-а

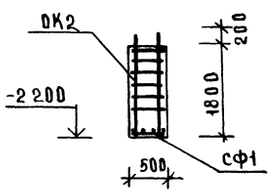

Спецификация на монолитный фундамент

Формат	Зона	Поз	Обозначение	Наименование	Кол	Примечание
				Сборочные единицы		
А3			271-23-17.84 - АС1.И2-01.00	СЕТКА СФ1	1	8.25кг
А3			-02.00	КАРКАС ОК2	2	27.01кг
				МАТЕРИАЛЫ		
				БЕТОН М200	1.13	

Выборка стали на 1 элемент, кг

Марка элемента	Изделия арматурные								Общий расход
	Арматура класса								
	А I				А III				
	ГОСТ 5781-82				ГОСТ 5781-82				
	Ф10			Итого	Ф20	Ф10		Итого	
ФМ2	15.62			15.62	38.4	8.25		46.65	62.67

Спецификация к схеме расположения элементов фундаментов

Марка поз.	Обозначение	Наименование	Кол.	Масса ед., кг	Примечание
		Изделия железобетонные			
		Фундаменты ленточные			
Ф1	1.112-5 вып.2	ФЛ 16.24-2	32	2470	
Ф2		ФЛ 16.12-2	5	1215	
Ф3		ФЛ 12.24-2	17	1760	
Ф4		ФЛ 14.24-2	29	2110	
Ф5		ФЛ 14-12-2	6	1040	
Ф6		ФЛ 20.12-2	5	2440	
Ф7		ФЛ 12.12-2	3	870	
Ф8		ФЛ 8.12-2	4	685	
		Блоки стен подвала			
Ф9	ГОСТ 13579-78	ФБС 24.6.6-Т	84	1960	
Ф10		ФБС 12.6.3-Т	68	460	
Ф11		ФБС 24.3.6-Т	40	970	
Ф12		ФБС 9.5.6-Т	40	590	
Ф13		ФБС 24.5.6-Т	66	1630	
Ф14		ФБС 12.5.3-Т	78	380	
		Плиты плоские			
П1	1.243.1-4	ПТП 12.5-8-6	5	96	
		Фундаменты монолитные			
ФМ2	271-23-17.84-АС1 Л.25	ФМ2	4		
		Материалы			
		Бетон М100 м³	2.6		
	ГОСТ 1839-80	Асбестоцем. трубы ф100 п.м	12.3		

Данный лист смотреть совместно с листами 23; 24; 26.

				271-23-17.84-АС1				
Привязан		Рук. маст	Сосенко	Комплексное предприятие общественного питания на 200 мест (блок 9)	Стадия	Лист	Листов	
		Н. контр	Зайцева		Р	25		
		ГАП	Андрашников					
		ГИП	Кий	Сечения к схемам расположения элементов фундаментов (начало)	ЦНИИЭП торгово-бытовых зданий и туристских комплексов			
		Инженер	Ломова					
Инв №		ГИП	Кий					

Копировал Скомов 20360-01

Формат А2

Инв № подл. | Подпись и дата | Взам. инв. №

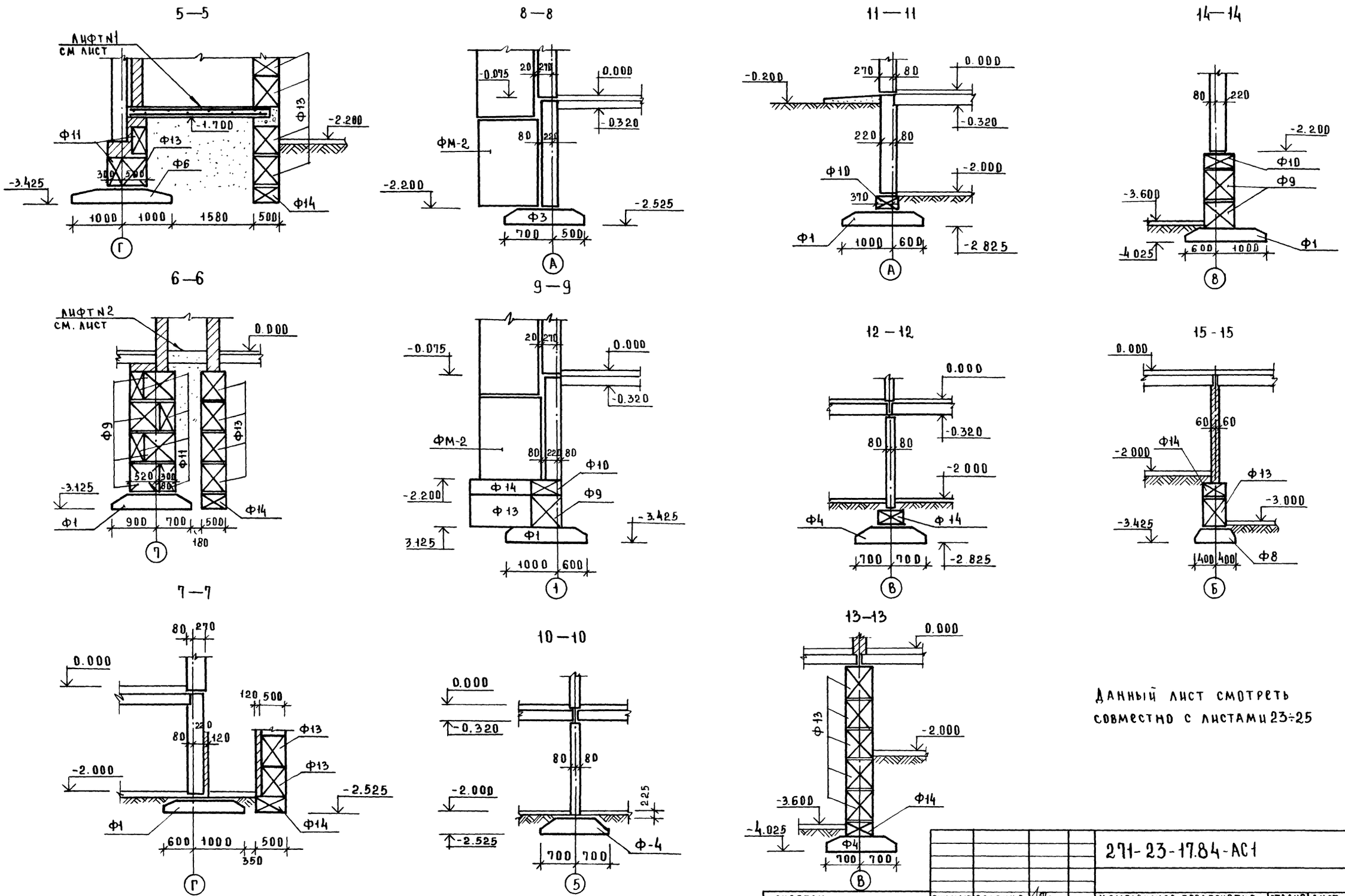

Данный лист смотреть совместно с листами 23÷25

				271-23-17.84-АС1			
ПРИВЯЗАН	РУК.МАСТ	СОСЕНКО		КОМПЛЕКСНОЕ ПРЕДПРИЯТИЕ ОБЩЕСТВЕННОГО ПИТАНИЯ НА 200 МЕСТ / БЛОК 9 /	СТАДИЯ	ЛИСТ	ЛИСТОВ
	Н.КОНТР.	ЗАЙЦЕВА			Р	26	
	ГАП	АНДРАШНИКОВ					
	ГИП	КИЙ		СЕЧЕНИЯ К СХЕМАМ РАСПОЛОЖЕНИЯ ЭЛЕМЕНТОВ ФУНДАМЕНТОВ (ОКОНЧАНИЕ)	ЦНИИЭП ТОРГОВО-БЫТОВЫХ ЗДАНИЙ И ТУРИСТСКИХ КОМПЛЕКСОВ		
	ИНЖЕНЕР	ЛОМОВА					
ИНВ.№	ГИП	КИЙ					

КОПИРОВАЛ 20360-01

ФОРМАТ А2

271-23-17.84

АЛ I

ИНВ.№ ПОДЛ. | ПОДПИСЬ И ДАТА | ВЗАМ. ИНВ.№

Ал. I

271-23-17.84

Схема элементов парапета

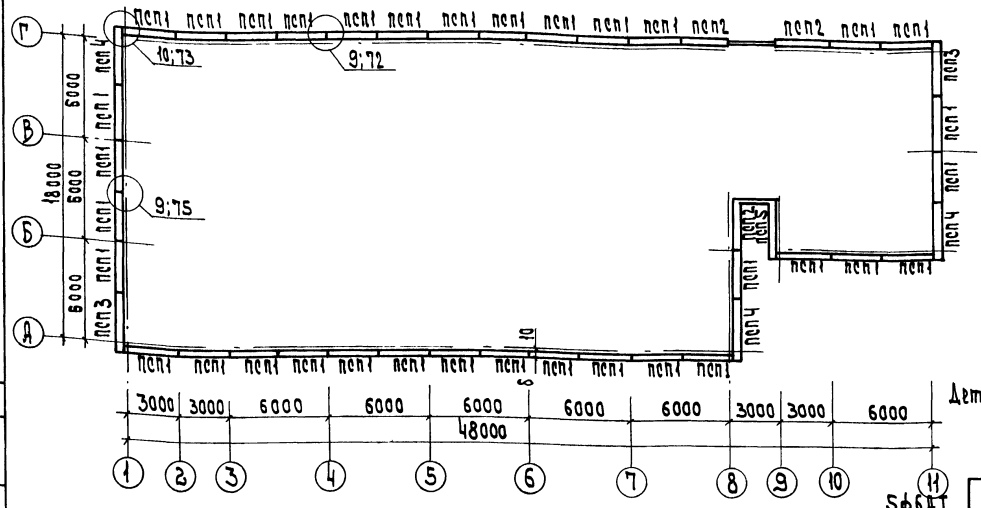

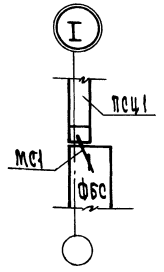

Деталь заделки цокольной панели псц 6

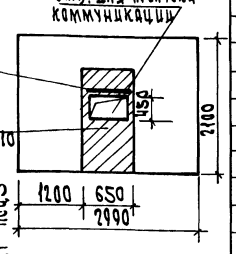

Схема элементов стен техподполья

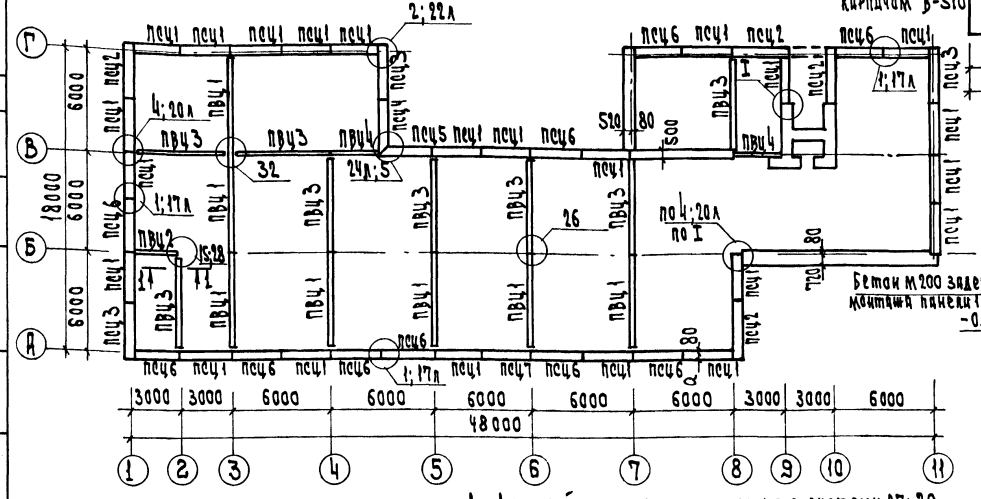

1-1

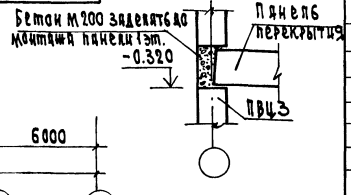

Спецификация к схемам расположения стеновых панелей при толщине наружных стен 350 мм

Марка поз.	Обозначение	Наименование	Кол. техн. подп.	Кол. 1эт	Кол. 2эт	Кол. Всего	Масса ед; кг	Примечание
		Изделия железобетонные						
		Панели наружных стен						
		нулевого цикла						
псц 1	1.090.1-1 вып.1-1	псц 30.21.3,0-п	23			23	2150	
псц 2		3 псц 33.21.3,0-п	4			4	2160	
псц 3		2 псц 33.21.3,0-п	3			3	2160	
псц 4		1 псц 29.21.3,0-п	1			1	2110	
псц 5		2 псц 29.21.3,0-п	1			1	2110	
псц 6		2 псц 30.21.3,0-п	10			10	1550	
псц 7		1 псц 30.21.3,0-п	1			1	1550	
		Панели внутренних стен						
		нулевого цикла						
пвц 1	1.090.1-1 вып.3-1	пвц 60.19-1т	7			7	3160	
пвц 2		пвц 30.19-1т	1			1	1750	
пвц 3		пвц 59.19-1т	8			8	3120	
пвц 4		пвц 29.19-1т	2			2	1690	
		Панели наружных стен						
псп 1	1.090.1-1 вып.2-1	псп 30.10.2,6-п				35	780	
псп 2	271-23-17.84-АС1.И1-01.00.00	псп 30.10.2,6-п-а				3	780	
псп 3	1.090.1-1 вып.2-1	2 псп 33.10.2,6-п				2	850	
псп 4		1 псп 33.10.2,6-п				3	850	
псп 5	271-23-17.84-АС1.И1-01.00.00-02	2 псп 33.10.2,6-п-а				1	850	
пс 1	1.090.1-1 вып.2-1	пс 30.33.3,5-п		10	7	17	3250	
пс 2		пс 30.16.3,5-п		3		3	1580	
пс 3		4 псо 30.33.3,5-п-1*		11	16	27	2110	
пс 4	271-23-17.84-АС1.И1-05.00.00	4 псо 30.33.3,5-п-1-б		1	11	12	2110	
пс 5	-07.00.00	и 4 псд 30.33.3,5-п-2		12		12	1710	
пс 6	-04.00.00	4 псо 30.33.3,5-п-1-г*			1	1	2110	
пс 7	1.090.1-1 вып.2-1	1 псо 33.33.3,5-п-1*		1		1	2270	
пс 8		2 псо 33.33.3,5-п-1*			1	1	2270	
пс 9		2 пс 33.33.3,5-п		2	2	4	3410	
пс 10		1 пс 33.33.3,5-п		2	3	5	3410	
пс 11		9 псо 30.33.3,5-п			1	1	2680	
пс 12		2 псд 30.33.3,5-п-2			1	1	2490	
пс 13	271-23.17.84-АС1.И1-03.00.00	9 псо 30.33.3,5-п-2-а		1		1	2680	
пс 14	-02.00.00	2 пс 33.33.3,5-п-а		1		1	3410	
пс 15	-10.00.00	пс 30.33.3,5-п-а			1	1	3250	
пс 16	-09.00.00	и 2 псд 30.33.3,5-п-2		2		2	2190	

Толщина наружных стен	а	б
350	220	260
400	270	310

1. Данный лист см. совместно с листами 27; 29.
2. Продолжение спецификаций на листе 28.
3. Узлы выполнять по серии 1.090.1-1 вып. 7-1.
4. Спецификация к схемам расположения панелей при толщине наружных стен 400 мм на листе 29.

Согласова...

Инв. № подл. | Подп. и дата | Взам. инв. №

Привязан

Инв. №

Рук. мас.	Сосенко	
Н. контр.	Зайцева	
ГАП	Андрашников	
ГИП	Кин	
Рук. гр.	Ракутина	
Ст. инж.	Катеринчук	
Вед. ин.	Парфенова	

271-23-17.84 АС1

Комплексное предприятие общественного питания на 200 мест (блок 9)

Схемы расположения наружных и внутренних стен техподполья и элементов парапета

Стадия	Лист	Листов
Р	27	

ЦНИИЭП торгово-бытовых зданий и туристских комплексов

20360-01

Схема элементов стен 2 этажа

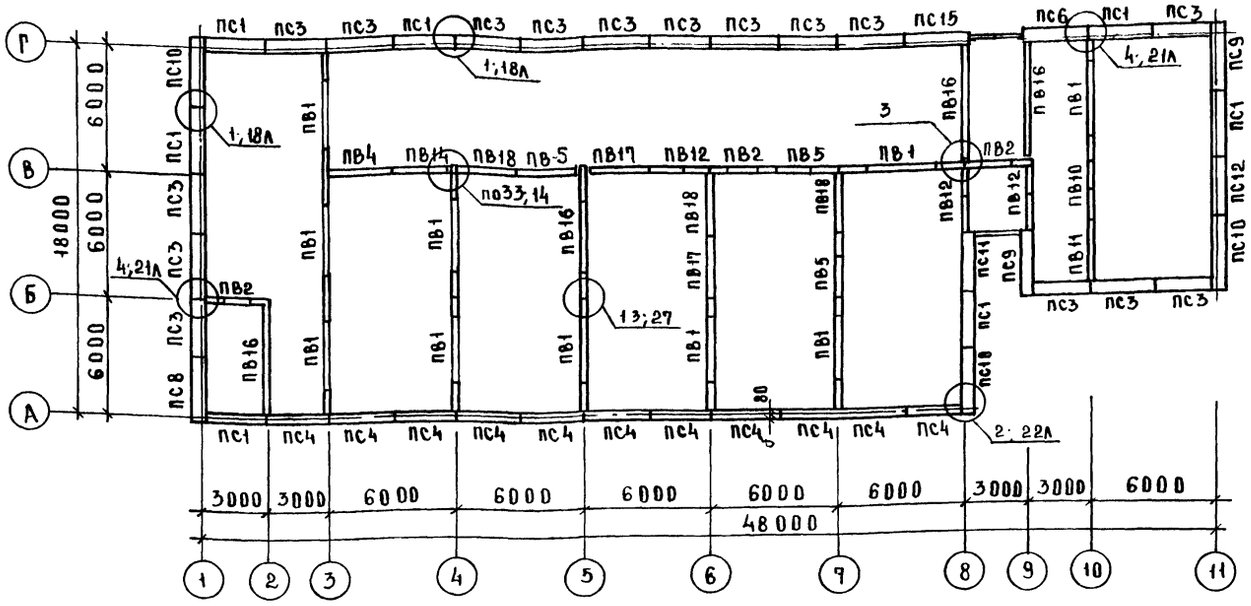
ПС1 ПС3 ПС3 ПС1 ПС3 ПС3 ПС3 ПС3 ПС3 ПС3 ПС3 ПС15 ПС6 ПС1 ПС3
1;18А
4;21А
ПВ16 ПВ1 ПС9 ПС1 ПС12 ПС10
3
ПВ4 ПВ14 ПВ18 ПВ-5 ПВ17 ПВ12 ПВ2 ПВ5 ПВ1 ПВ2
по33,14
ПВ18 ПВ17 ПВ5 ПВ12 ПВ11 ПВ10 ПС11 ПС9
ПС3 ПС3 ПС3
ПС10 ПС12
ПС1 ПС3 ПС3 ПС3 ПС3 ПС3 ПС3 ПС3

МАРКА ПОЗ.	ОБОЗНАЧЕНИЕ	НАИМЕНОВАНИЕ	КОЛ. ТЕХН. ПОДП.	1 ЭТ.	2 ЭТ	ВСЕГО	МАССА ЕД. КГ	ПРИМЕЧАНИЕ
		ИЗДЕЛИЯ ЖЕЛЕЗОБЕТОННЫЕ						
		ПАНЕЛИ НАРУЖНЫХ СТЕН						
		НУЛЕВОГО ЦИКЛ						
ПСЦ 1	1.090.1-1 ВЫП. 1-1	ПСЦ 30.21.3.5-П	23			23	2510	
ПСЦ 2		3 ПСЦ 33.21.3.5-П	4			4	2610	
ПСЦ 3		2 ПСЦ 33.21.3.5-П	3			3	2610	
ПСЦ 4		1 ПСЦ 29.21.3.5-П	1			1	2400	
ПСЦ 5		2 ПСЦ 29.21.3.5-П	1			1	2400	
ПСЦ 6		2 ПСЦ 30.21.3.5-П	10			10	1840	
ПСЦ 7		1 ПСЦ 30.21.3.5-П	1			1	2460	
		ПАНЕЛИ ВНУТРЕННИХ СТЕН						
		НУЛЕВОГО ЦИКЛА						
ПВЦ 1	1,090.1-1 ВЫП. 3-1	ПВЦ 60.19-1 Т	7			7	3160	
ПВЦ 2		ПВЦ 30.19-1 Т	1			1	1750	
ПВЦ 3		ПВЦ 59.19-1 Т	8			8	3120	
ПВЦ 4		ПВЦ 29.19-1 Т	2			2	1690	
		ПАНЕЛИ НАРУЖНЫХ СТЕН						
ПС 1	1.090.1-1 ВЫП. 2-1	ПС 30.33.4.0-П		10	7	17	3740	
ПС 2		ПС 30.16.4.0-П		3		3	1820	
ПС 3		4 ПСО 30.33.4.0-П-1 *		11	16	27	2430	
ПС 4	271-23-17.84-АС1И1-05.00.00-01	4 ПСО 30.33.4.0-П-16		1	11	12	2430	
ПС 5	07.00.00-01	И 4 ПСД 30.33.4.0-П-2		12	-	12	1940	
ПС 6	04.00.00-01	4 ПСО 30.33.4.0-П-1-Г *			1	1	2430	
ПС 7	1.090.1.1 ВЫП. 2-1	1 ПСО 33.33.4.0-П-1 *		1	-	1	2720	
ПС 8		2 ПСО 33.33.4.0-П-1 *			1	1	2720	
ПС 9		2 ПС 33.33.4.0-П		2	2	4	4020	
ПС 10		1 ПС 33.33.4.0-П		2	3	5	4020	
ПС 11		9 ПСО 30.33.4.0-П			1	1	3080	
ПС 12		2 ПСД 80.33.4.0-П-2			1	1	2870	
ПС 13	271-23-17.84-АС1И1-03.00.00-01	9 ПСО 30.33.4.0-П-2-А		1	-	1	3080	
ПС 14	- 02.00.00-01	2 ПС 33.33.4.0-П-А		1	-	1	4020	
ПС 15	- 10.00.00-01	ПС 30.33.4.0-П-А			1	1	3740	
ПС 16	- 09.00.00-01	И 2 ПСД. 30.33.4.0-П-2		2	-	2	2340	
ЭВ 1	- 06.00.00	ЭВ 13.35.06		8	-	8	1540	
		ПАНЕЛИ НАРУЖНЫХ СТЕН						
		ПАРАПЕТНЫЕ						
ПСП 1	1.090.1-1 ВЫП. 2-1	ПСП 30.10.3.1-П				35	930	
ПСП 2	271-23-17.84-АС1И1-01.00.00-01	ПСП 30.10.3.1-П-А				3	930	
ПСП 3	1.090.1-1 ВЫП. 2-1	2 ПСП 33.10.3.1-П				1	1030	
ПСП 4		1 ПСП 33.10.3.1-П				3	1030	
ПСП 5	271-23.17.84-АС1И1-01.00.00-03	2 ПСП 33.10.3.1-П-А				1	1030	

МАРКА ПОЗ.	ОБОЗНАЧЕНИЕ	НАИМЕНОВАНИЕ	КОЛ. ТЕХН. ПОДП.	1 ЭТ	2 ЭТ	ВСЕГО	МАССА ЕД; КГ	ПРИМЕЧАНИЕ
		ПАНЕЛИ ВНУТРЕННИХ СТЕН						
ПВ 1	1.090.1-1 ВЫП. 4-1	ПВР 60.30.42-3Т		5	10	15	3030	
ПВ 2		ПВР 30.30.15-3Т		2	3	5	2070	
ПВ 3		ПВР 30.30.19-3Т		2		2	1690	
ПВ 4		ПВ 30.30-1Т		4	1	5	3480	
ПВ 5		ПВГ 30.30.13-1ТВ			3	3	2430	
ПВ 6		ПВГ 60.30.15-1Т		2		2	5620	
ПВ 7		1 ПВ 59.33-1Т		1		1	7420	
ПВ 8		2 ПВ 59.33-1Т		1		1	7420	
ПВ 9		1 ПВ 60.30-1Т		1		1	6980	
ПВ 10		ПВГ 30.30.13-1Т			1	1	2430	
ПВ 11		1 ПВ 30.30-1Т		3	1	4	3480	
ПВ 12		ПВГ 29.30.13-1Т		5	3	8	2330	
ПВ 13		ПВГ 30.30.10-1Т		1		1	2670	
ПВ 14		ПВ 28.30-1Т		2	1	3	3270	
ПВ 15		1 ПВГ 59.33.15-1Т		1		1	6000	
ПВ 16		1 ПВ 59.30-1Т			4	4	6880	
ПВ 17		ПВ 30.30-1ТВ		1	2	2	3490	
ПВ 18		1 ПВ. 29.30-1ТВ		2	3	5	3370	
		ИЗДЕЛИЯ МЕТАЛЛИЧЕСКИЕ						
МС-1	1.090.1-1 ВЫП. 7-1	МС-1				107	0.36	
МС-2	ВЫП. 8-1	МС-2				83	0.30	
МС-3		МС-3				74	0.25	
МС-4		МС-4				24	0.25	
МС-5	ВЫП. 7-1	МС-5				141	0.18	
МС-6	ВЫП. 8-1	МС-6				24	0,19	
МС-7		МС-7				3	0.21	
МС-8	ВЫП. 7-1	МС-8				82	0,26	
МС-9		МС-9				46	0.23	
МС-13	ВЫП. 8-1	МС-13				6	0,17	
МС-14		МС-14				2	0,25	
МС-15		МС-15				1	0,17	
МС-18	ВЫП. 7-1	МС-18				78	0,82	
МС-25	ВЫП. 8-1	МС-25				26	0,75	
МС-26		МС-26				10	1.20	
МС-27	ВЫП. 7-1	МС-27				10	0.47	
МС-28		МС-28				6	1.53	
	ГОСТ 8478-8.1	СЕТКА 100/100/5/5					120.0	КГ
		МАТЕРИАЛЫ						
		БЕТОН М 200					7.80	$м^3$

ДАННЫЙ ЛИСТ СМ СОВМЕСТНО С ЛИСТАМИ 27; 28

271-23-17 84-АС1

ПРИВЯЗАН			
	РУК. МАСТ.	СОСЕНКО	
	Н. КОНТР.	ЗАЙЦЕВА	
	ГАП	АНДРАШНИКОВ	
	ГИП	КИЙ	
	СТ. ИНЖ.	КАТЕРИНЧУК	
ИНВ. №	ВЕД. ИНЖ	ПАРФЕНОВА	

КОМПЛЕКСНОЕ ПРЕДПРИЯТИЕ ОБЩЕСТВЕННОГО ПИТАНИЯ НА 200 МЕСТ /БЛОК 9/

СПЕЦИФИКАЦИЯ К СХЕМАМ РАСПОЛОЖЕНИЯ СТЕНОВЫХ ПАНЕЛЕЙ ПРИ ТОЛЩИНЕ НАРУЖНЫХ СТЕН 400 ММ

СТАДИЯ	ЛИСТ	ЛИСТОВ
Р	29	

ЦНИИЭП ТОРГОВО-БЫТОВЫХ ЗДАНИЙ И ТУРИСТСКИХ КОМПЛЕКСОВ

КОПИРОВАЛ 20360-01 ФОРМАТ А2

271-23-1784

А.Л.Т

СОГЛАСОВАНО

ИНВ. N ПОДЛ | ПОДПИСЬ И ДАТА | ВЗАМ. ИНВ. N

Ал.I

271-23-17.84

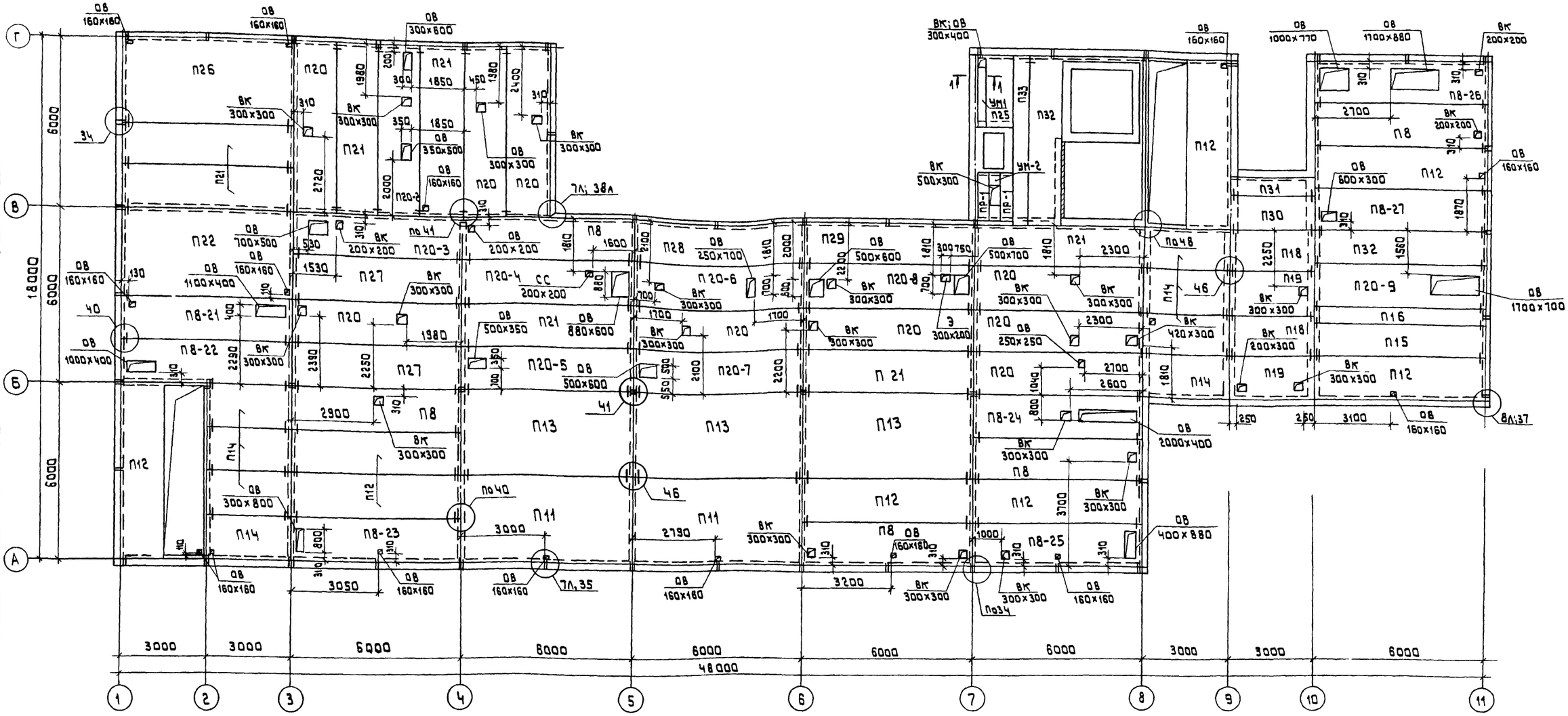

Марка поз.	Обозначение	Наименование	Количества отм. 0,000	отм. 3,300	отм. 6,600	всего	Масса ед. кг	Примечание
		Изделия металлические						
МС-5	1.090.1-1 7-1	МС-5	140	190	206		0,180	
МС-9		МС-9	5	2			0,230	
МС-12		МС-12	1				0,290	
*МС-17		МС-17	62	40	34		0,130	
МС-19		МС-19	28	56	64		0,130	
МС-21		МС-21	1	2			0,300	
А1	271-23.17.84-АС1	А-1		47			1,450	
А2		А-2		52	232		1,720	
А8	2.290-4 Вып.1	А-8		158			0,400	

1. Данный лист смотреть совместно с листами 31÷33.
2. Монтажные узлы выполнять по серии 1.090.1-1 вып.7-1

Согласовано:
Гип ВК Зайцева
Гип ОВ Дубкина
Рук.гр. 3 Доморская

Инв.№ подл. | Подпись и дата | Взам.инв.№

Привязан

Инв.№

Рук.маст.	Сосенко	
Н.конт.	Зайцева	
ГАП	Андрашников	
ГИП	Кий	
Рук.гр.арх.	Ракутина	
Ст.инж.	Орехова	
Инж.	Ломова	

271-23-17.84-АС1

Комплексное предприятие общественного питания на 200 мест. (Блок 9)

Схема расположения элементов перекрытия на отм. 0,000

Стадия	Лист	Листов
Р	30	

ЦНИИЭП торгово-бытовых зданий и туристских комплексов

Копировал 20360-01 Формат А2

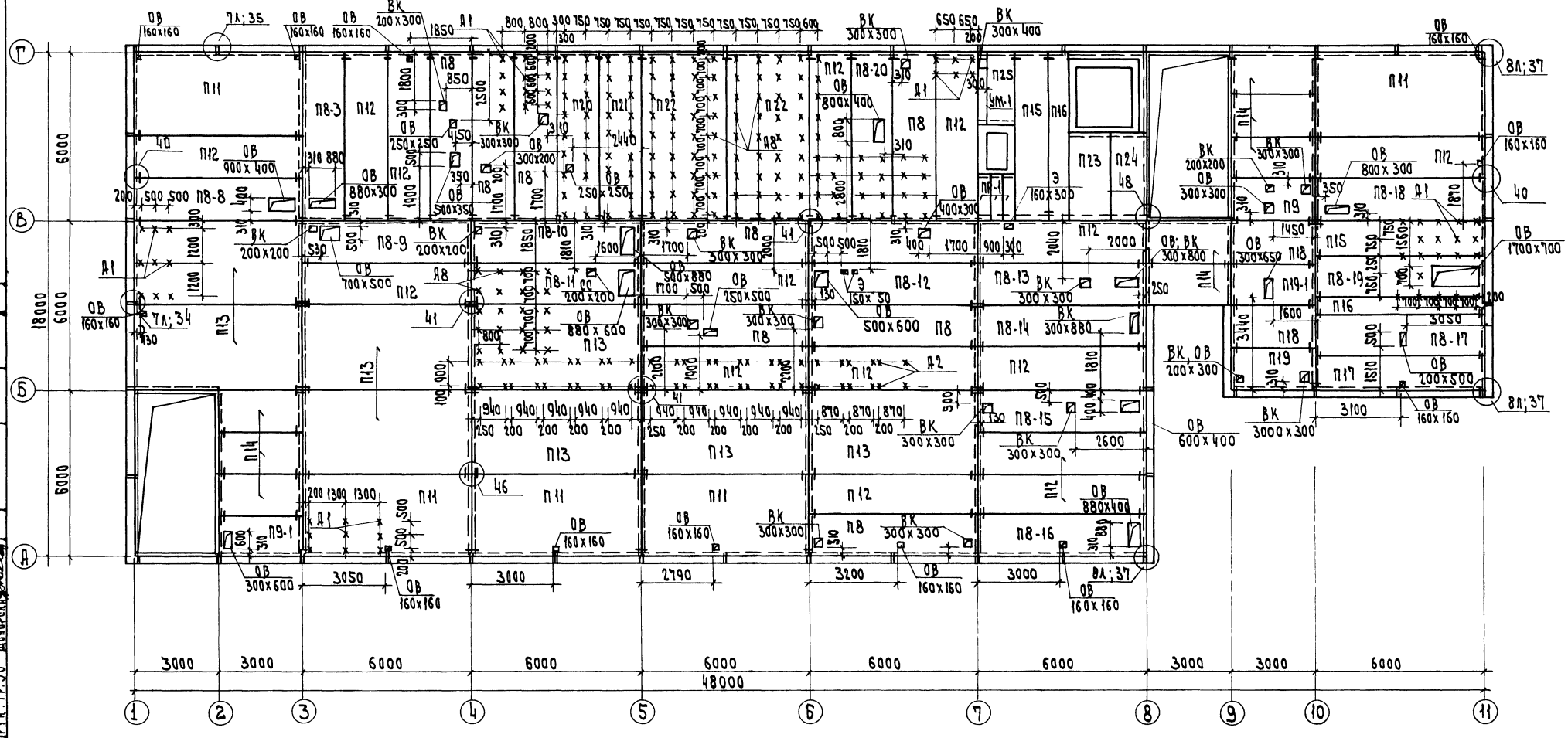

1-1

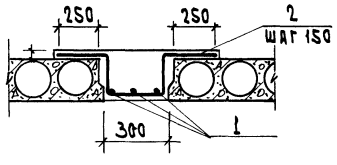

1. Данный лист смотреть совместно с листами 30; 32; 33.
2. Монтажные узлы выполнять по серии 1.090.1-1 вып. 7-1

Привязан		Рук. мас.	Горенко	271-23-17.84 АС1	
		Н. контр.	Зайцева		
		ГАП	Андрашников		
		ГИП	Кий	Комплексное предприятие общественного питания на 200 мест (блок 9)	Стадия: Р; Лист: 31; Листов:
		Рук. гр. АК	Ракутина	Схема расположения элементов перекрытия на отм. 3.300	ЦНИИЭП торговых зданий и туристских комплексов
		Ст. инж.	Орехова		
Инв. №		Инж.	Ломова		

20360-01

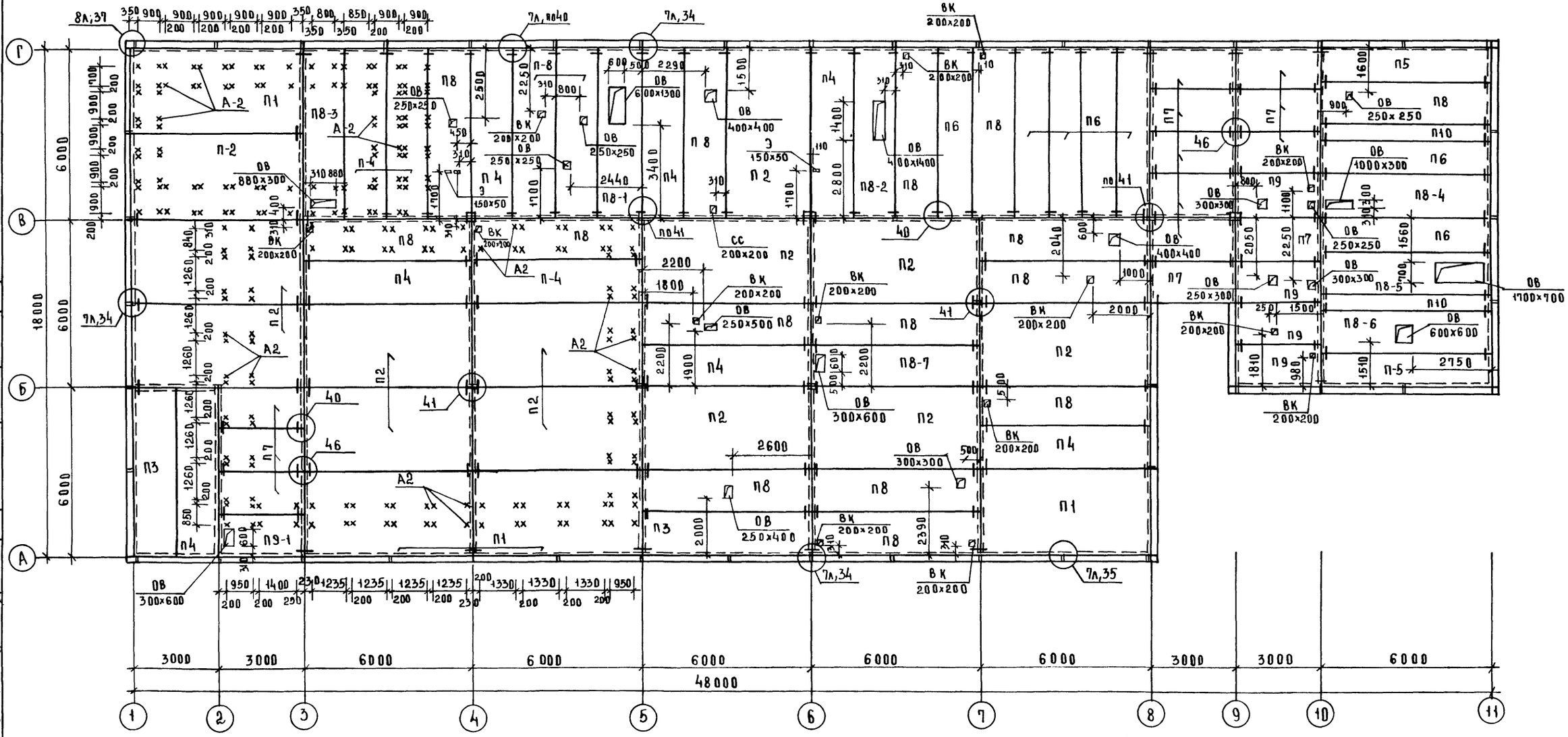

1. Данный лист смотреть совместно с листами 30, 31, 33
2. Монтажные узлы выполнять по серии 1.090.1-1 Вып 7-1

ГИП	СС						
ГИП	ВК	ЗАЙЦЕВА					
ГИП	ОВ	ЛУБКИНА					
РУК ГР 9		ЛОМОВСКАЯ					
ГИП							
ВЗАМ. ИНВ.№							
ПОДПИСЬ И ДАТА							
ИНВ.№ ПОДЛ.							

АА. I

271-23-17.84

МАРКА ПОЗ	ОБОЗНАЧЕНИЕ	НАИМЕНОВАНИЕ	КОЛИЧЕСТВО ОТМ. 0.000	ОТМ. 3.300	ОТМ. 6.600	ВСЕГО	МАССА ЕД., КГ	ПРИМЕЧАНИЕ
1	2	3	4	5	6	7	8	9
		ИЗДЕЛИЯ ЖЕЛЕЗОБЕТОННЫЕ						
		ПАНЕЛИ ПЕРЕКРЫТИЙ						
П1	1.090.1-1 5-1	ПК60.30 - 4.5АтVТ-1			4	4	5322	
П2		ПК 60.30 - 4.5АтVТ			13	13	5322	
П3		ПК 60.15 - 4.5АтVТ-1			2	2	2767	
П4		ПК 60.15 - 4.5АтVТ			10	10	2767	
П5		ПК 60.12 - 4.5АтVТ-1			2	2	2080	
П6		ПК 60.12 - 4.5АтVТ			7	7	2080	
П7		ПК 30.15 - 4.5АIIIТ			13	13	1380	
П8		ПР 60.15 - 6АтVТ	5	9	17	31	2595	
П8-1	271-23-17.84-АС1.И1-11.00.00	ПР 60.15 - 6АтVТ-А9			1	1	2497	
П8.2	-01	ПР 60.15 - 6АтVТ-Б9			1	1	2525	
П8.3	-02	ПР 60.15 - 6АтVТ-В9		1	1	2	2562	
П8-4	-03	ПР60.15 - 6АтVТ-Г9			1	1	2557	
П8-5	-04	ПР60.15 - 6АтVТ-Д9			1	1	2446	
П8.6	-05	ПР60.15 - 6АтVТ-Е9			1	1	2550	
П8-7	-06	ПР60.15 - 6АтVТ-Ж9			1	1	2572	
П8-8	-07	ПР60.15 - 6АтVТ-И9		1		1	2550	
П8-9	-08	ПР60.15 - 6АтVТ-К9		1		1	2546	
П8-10	-09	ПР60.15 - 6АтVТ-Л9		1		1	2564	
П8-11	-10	ПР60.15 - 6АтVТ-М9		1		1	2524	
П8-12	-11	ПР60.15 - 6АтVТ-Н9		1		1	2557	
П8-13	-12	ПР60.15 - 6АтVТ-П9		1		1	2554	
П8-14	-13	ПР60.15 - 6АтVТ-Р9		1		1	2562	
П8-15	-14	ПР60.15 - 6АтVТ-С9		1		1	2565	
П8-16	-15	ПР60.15 - 6АтVТ-Т9		1		1	2551	
П8-17	-16	ПР60.15 - 6АтVТ-У9		1		1	2582	
П8-18	-17	ПР60.15 - 6АтVТ-Ф9		1		1	2565	
П8-19	-18	ПР60.15 - 6АтVТ-Х9		1		1	2446	
П8-20	-19	ПР60.15 - 6АтVТ-Ц9		1		1	2555	
П8-21	-20	ПР60.15 - 6АтVТ-Ч9	1			1	2540	
П8-22	-21	ПР60.15 - 6АтVТ-Ш9	1			1	2545	
П8-23	-22	ПР60.15 - 6АтVТ-Щ9	1			1	2565	
П8-24	-23	ПР60.15 - 6АтVТ-Э9	1			1	2495	
П8.25	-24	ПР60.15 - 6АтVТ-Ю9	1			1	2540	
П8.26	-25	ПР60.15 - 6АтVТ-Я9	1			1	2312	
П8.27	-26	ПР60.15 - 6АтVТ-АА9	1			1	2572	
П9	1.090.1-1 5-1	ПР30.15 - 6АIIIТ		1	4	5	1327	
П9-1	271-23-17.84-АС1.И1-11.00.00-27	ПР30.15 - 6АIIIТ-А9			1	1	1304	
П10	1.090.1-1 5-1	ПК60.6 - 4.5АтVТ			2	2	1295	
П11		ПК60.30 - 6АтVТ-1	2	5		7	5322	
П12		ПК60.15 - 6АтVТ	8	15		23	2767	
П13		ПК 60.30 - 6АтVТ	3	8		11	5322	
П14		ПК 30.15 - 6АIIIТ	8	8		16	1380	
П15		ПК 60.12 - 6АтVТ	1	2		3	2080	

1	2	3	4	5	6	7	8	9
П16	1.090.1-1 5-1	ПК 60 Б. 6АтVТ	1	2		3	1295	
П17		ПК 60.12-6АтVТ-1		1		1	2080	
П18		ПК 30.15-8АтVТ	2	2		4	1380	
П19		ПР 30.15-8АIIIТ	2	1		3	1327	
П19.1	271-23-17.84-АС1.И1-11.00.00-28	ПР 30.15-8АIIIТ-А9		1		1	1304	
П20	1.090.1-1 5-1	ПР 60.15-8АтVТ	9	1		10	2595	
П20-2	271-23-17.84-АС1.И1-11.00.00-29	ПР 60.15-8АтVТ-Б9	1			1	2539	
П20-3	-30	ПР 60.15-8АтVТ-В9	1			1	2546	
П20-4	-31	ПР 60.15-8АтVТ-Г9	1			1	2524	
П20-5	-32	ПР 60.15-8АтVТ-Д9	1			1	2573	
П20-6	-33	ПР 60.15-8АтVТ-Е9	1			1	2573	
П20-7	-34	ПР60.15-8АтVТ-Ж9	1			1	2557	
П20.8	-35	ПР60.15-8АтVТ-И9	1			1	2557	
П20-9	-36	ПР60.15-8АтVТ-К9	1			1	2446	
П21		ПК60.15-8АтVТ	7	1		8	2767	
П22		ПК60.30-8АтVТ	1	2		3	5322	
П23	1.141-1 В.60	ПК8-33.15		1		1	1560	
П24		ПК8-33.12		1		1	1175	
П25	1.141-1 В.60	ПТ27-10	1	1		2	795	
П26	1.090.1-1 5-1	ПК60.30-8АтVТ-1	1			1	5322	
П27		ПК60.15-12.5АтVТ	2			2	2767	
П28		ПК60.15-6АтVТ-1	1			1	2767	
П29		ПК60.15-8АтVТ-1	1			1	2767	
П30		ПК.30.12-6АтVТ	1			1	1037	
П31		ПК30.6-6АтVТ	1			1	645	
П32		ПК60.12-8АтVТ	2			2	2080	
П33		ПК60.6-8АтVТ	1			1	1295	
СБ7А-1	1.494-24 В.1	СБ7А-1			1	1	290	
		ПЕРЕМЫЧКИ						
ПР-1	1.138-10 В.2	2ПР7.16.38.14	2	3		5	224	
		УЧАСТКИ МОНОЛИТНЫЕ						
УМ1		УМ1	1	1		2		
УМ2		УМ2	1			1		
		МАТЕРИАЛЫ						
1		ф6АI ГОСТ 5781-82 Р=2670	6	3		9	0.590	
2		ф8АIII ГОСТ 5781-82 Р=1210	36	18		54	0.480	
		БЕТОН М 200 м³	0.20	0.11				

ДАННЫЙ ЛИСТ СМОТРЕТЬ СОВМЕСТНО С ЛИСТАМИ 30÷32

ПРИВЯЗАН:

ИНВ. №

Рук. маст	Сосенко	
Н. контр	Зайцева	
ГАП	Андрашников	
ГИП	Кий	
Рук. гр. арх.	Ракутина	
Ст. инж.	Орехова	
Инж.	Ломова	

271-23-17.84-АС1

КОМПЛЕКСНОЕ ПРЕДПРИЯТИЕ ОБЩЕСТВЕННОГО ПИТАНИЯ НА 200 МЕСТ / БЛОК 9 /

СПЕЦИФИКАЦИЯ К СХЕМАМ РАСПОЛОЖЕНИЯ ЭЛЕМЕНТОВ ПЕРЕКРЫТИЙ И ПОКРЫТИЯ

СТАДИЯ	ЛИСТ	ЛИСТОВ
Р	33	

ЦНИИЭП ТОРГОВО-БЫТОВЫХ ЗДАНИЙ И ТУРИСТСКИХ КОМПЛЕКСОВ

20360-01

ИНВ. N ПОДЛ. | ПОДПИСЬ И ДАТА | ВЗАМ. ИНВ. N

Ал.1

271-23-17.84

Лестница 1

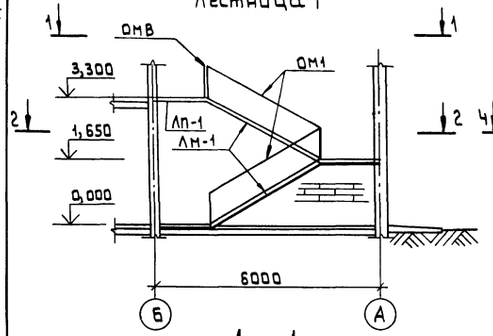

1 — 1

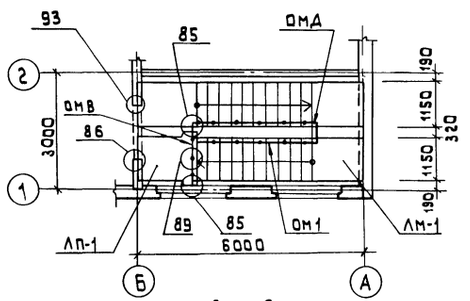

2 — 2

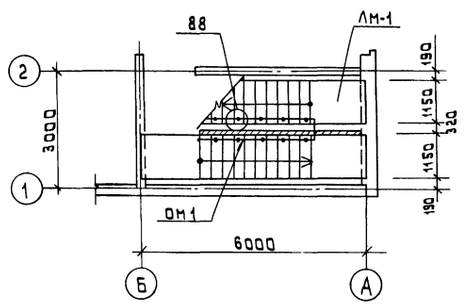

Лестница 2

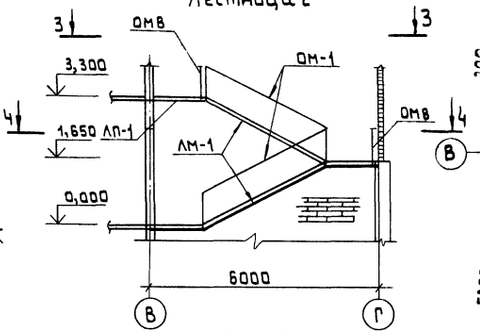

3 — 3

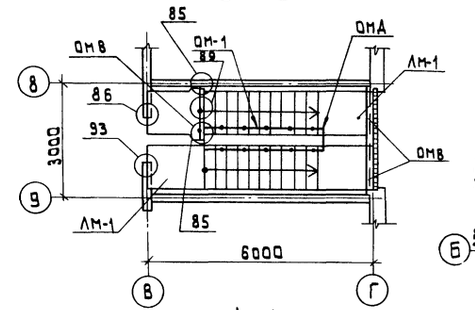

4 — 4

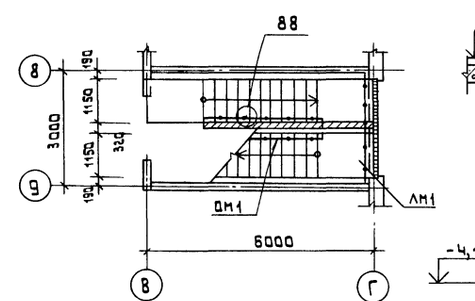

Лестница 4

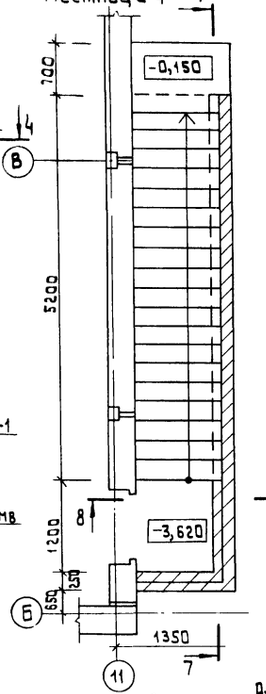

8 — 8

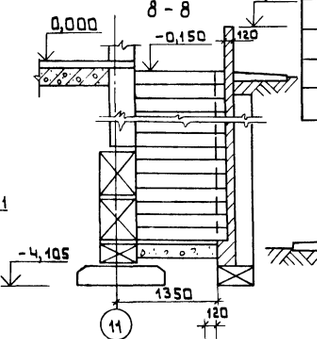

Лестница 3

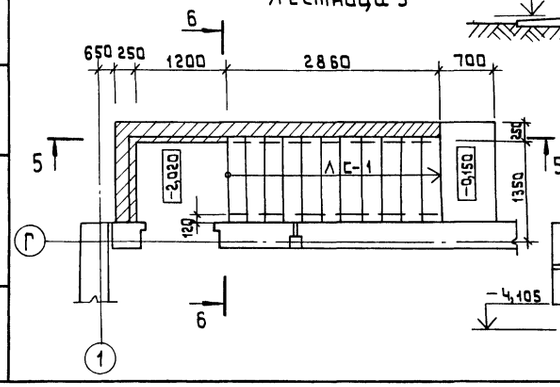

7 — 7

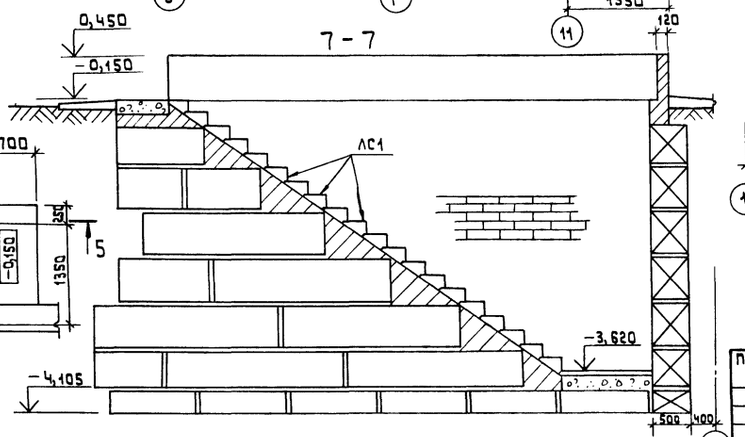

5 — 5

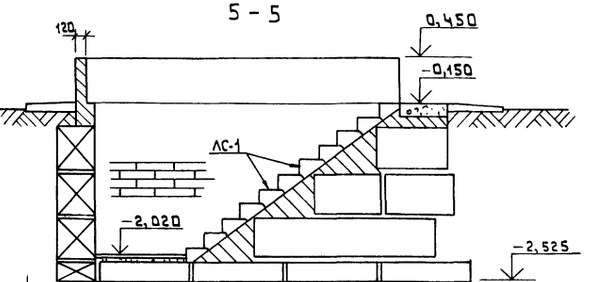

Б — Б

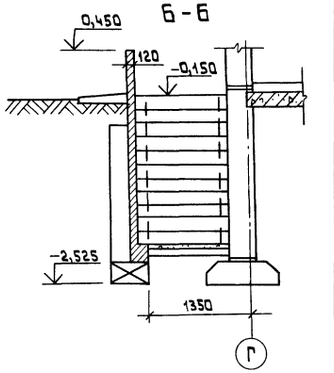

Спецификация элементов лестниц

Марка, поз	Обозначение	Наименование	Кол. на лестницы 1	2	3	Ч	Б		Всего	Масса, ед.кг	Примечание
		Изделия железобетонные									
		Лестничный марш									
ЛМ-1	1.050.1-2 Вып.1	ЛМП60.11.17-5	2	2					4	2600	
		Лестничная площадка									
ЛП-1	1.050.1-2 Вып.1	ЛПП.15-15В	1	1					2	670	
		проступи									
		1ЛН13.3	20	20					40	50	
		2ЛН9.5	12	12					24	40	
		2ЛН9.5В	6	6					12	40	
		Ступени									
ЛС-1	1.055.1-1 Вып.1	ЛС11-17			11	20	6		37	110	
		Изделия металлические									
ОМ-1	1.050.1-2 Вып.2	ОМ17-1	2	2					4	38,2	
ОМВ		ОМВ14-1	1	3			5		9	21,1	
ОМА		ОМА-1	1	1					2	2,6	
		Изделия соединительные									
МС-36	1.090.1-1 Вып.8-1	МС-36	12	12					24	0,49	
МС-34	1.090.1-1 Вып.7-1	МС-34	1	1					2	1,10	
МС-37	1.090.1-1 Вып.7-1	МС-37	3	3					6	0,23	

1. Все поверхности соприкасающиеся с грунтом, обмазать горячим битумом за 2 раза.
2. Узлы выполнять по серии 1.090.1-1 Вып.7-1.
3. Данный лист смотреть с листами 5,6.

271-23-17.84-АС1

Привязан	Рук.маст.	Сосенко	
	Н.контр.	Зайцева	
	ГАП	Андрашитов	
	ГИП	Кин	
	Ст.инж.	Митина	
Инв. №	Инж.	Ломова	

Комплексное предприятие общественного питания на 200 мест /блок 9/.

Схема расположения элементов лестниц 1÷4.

Стадия	Лист	Листов
Р	34	

ЦНИИЭП торгово-бытовых зданий и туристских комплексов

Инв.№ подл. | Подпись и дата | Взам. инв.№

Копировал 20360-01 Формат А2

1—1

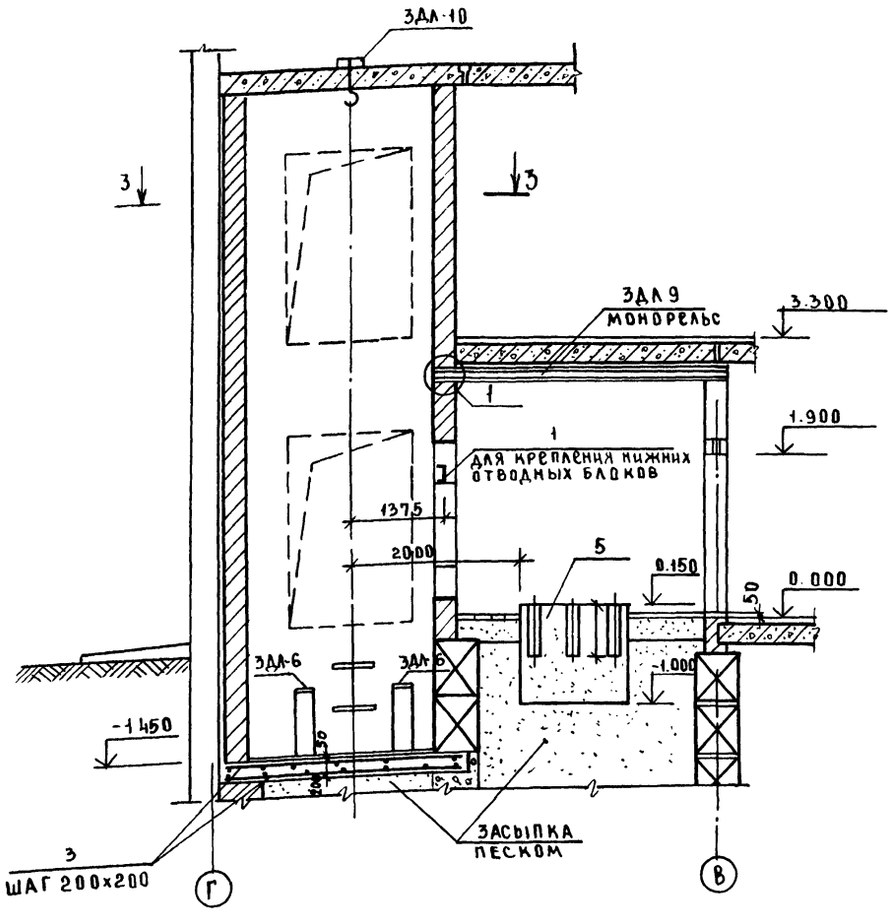

2—2

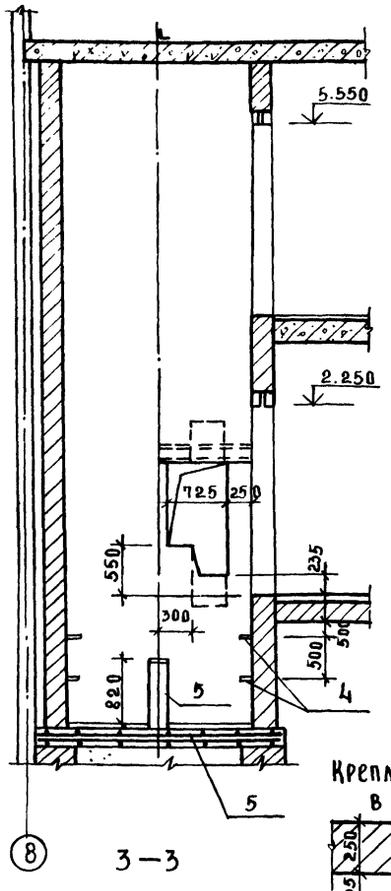

3—3

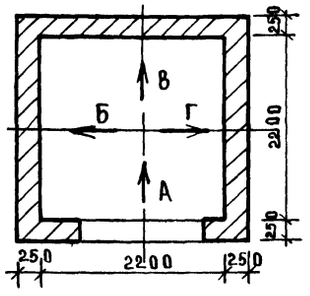

Заченанить паклей, смоченной в цем р-ре

Крепление скобы в приямке



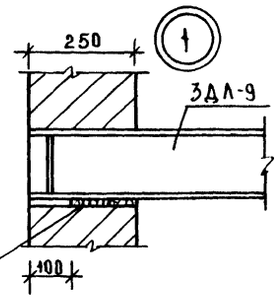

План шахты и машинного помещения

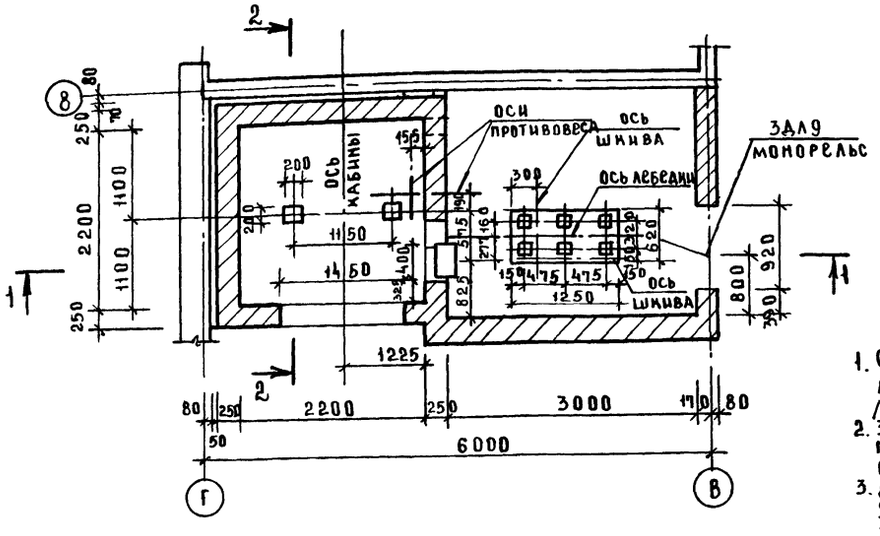

Развертка лифтовой шахты

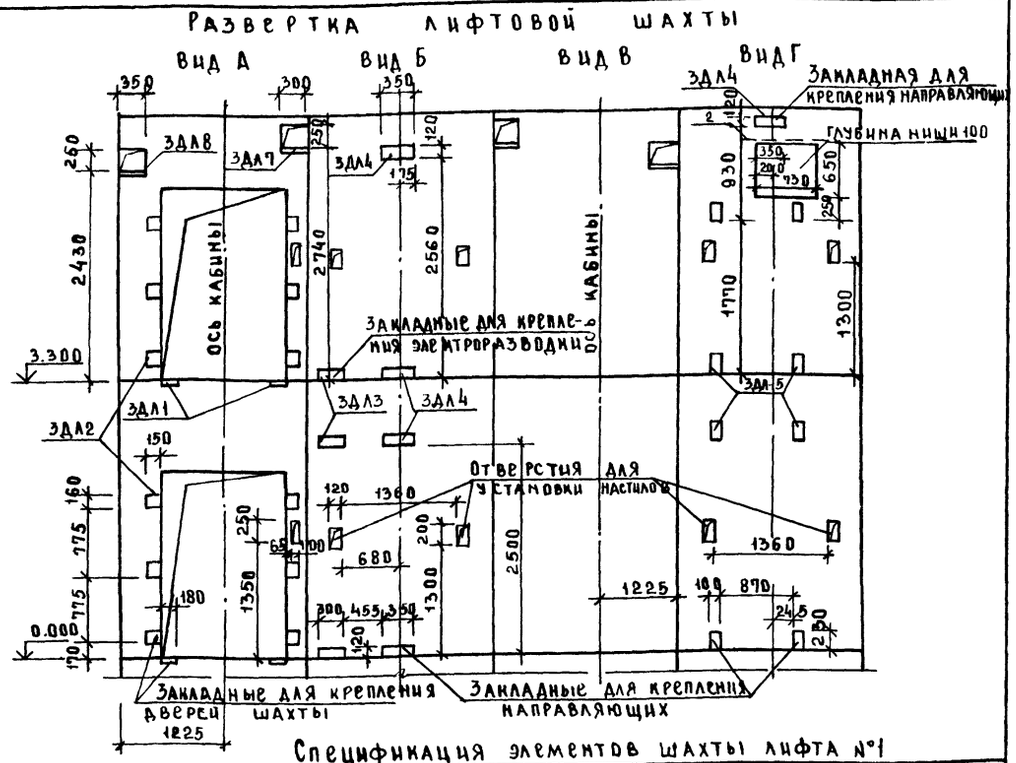

Спецификация элементов шахты лифта №1

Марка поз.	Обозначение	Наименование	Кол	Масса ед., кг	Примечание
		Изделия металлические			
ЗДЛ1	271-23-17.84-АС1.ИЗ-04.00	ЗДЛ1	4	3.90	
ЗДЛ2	-01	ЗДЛ2	12	2.40	
ЗДЛ3	-02	ЗДЛ3	3	3.20	
ЗДЛ4	-03	ЗДЛ4	5	3.40	
ЗДЛ5	271-23-17.84-АС1.ИЗ-05.00	ЗДЛ5	8	2.70	
ЗДЛ6	271-23-17.84 АС1.ИЗ-06.00	ЗДЛ6	2	3.32	
ЗДЛ7	271-23-17.84-АС1.ИЗ-05.00А	ЗДЛ7	2	6.30	
ЗДЛ8	-02	ЗДЛ8	2	7.30	
ЗДЛ9	271-23-17.84-АС1.ИЗ-08.00	ЗДЛ9	1	62.50	
ЗДЛ10	271 23-17.84-АС1.ИЗ-07.00	ЗДЛ10	1	1.90	
1	ГОСТ 8240-72	С16 ℓ=1200	1	17.00	
2	ГОСТ 5781 82	Ф12АIII ℓ=1200	1	1.10	
3		Ф12АI м.п.	90	0.90	
4		Ф16АIII ℓ=1270	4	1.80	
		МАТЕРИАЛ			
5		Бетон М200 м³	2.7		

1. Строительная часть лифтов разработана на основании архитектурных чертежей альбома АТ-6.00-003 раздел II /лифт грузовой выжимной Q=500кг V=0.5 м/с лист АТ-6.07-002/
2. Заливку чистого пола на 50мм в машинном помещении и приямке производить при монтаже после установки оборудования и прокладки труб электроразводки.
3. Для установки закладных деталей ЗДЛ1÷ЗДЛ8 в кладке стен оставить гнезда в размер закладных после монтажа закладных отверстия заделать бетоном на мелком заполнителе.
4. Кладка стен шахты выполняется из полнотелого кирпича марки М-100 с расшивкой швов на цементном растворе М50.

Привязан			
Инв.№			
Рук маст	Сосенко		
Н.контр	Зайцева		
ГАП	Андрашников		
ГИП	Нии		
Стинж	Митина		
Инжен	Ломова		

271-23-17.84-АС1

Комплексное предприятие общественного питания на 200 мест (вариант)	Стадия	Лист	Листов
	Р	35	
Монтажная схема лифта №1	ЦНИИЭП торгово-бытовых зданий и туристских комплексов		

Согласовано:

Инв.№ подл. | Подпись и дата | Взам.инв.№

Копировал 20360-01 Формат А2

Ал 5

271-23-17.84

1-1

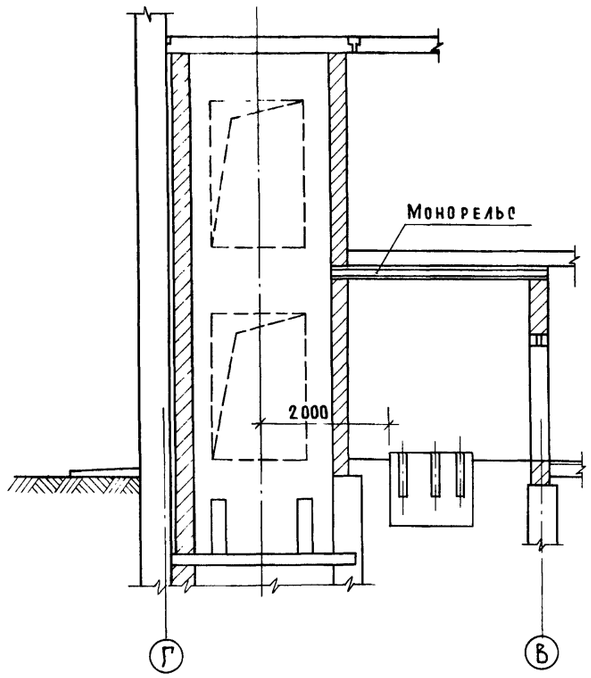

2-2

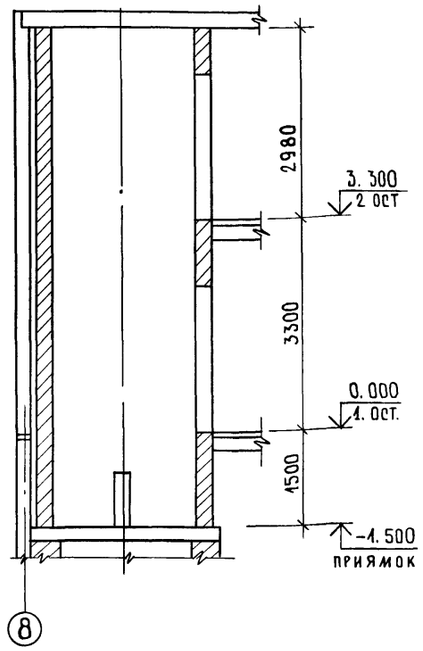

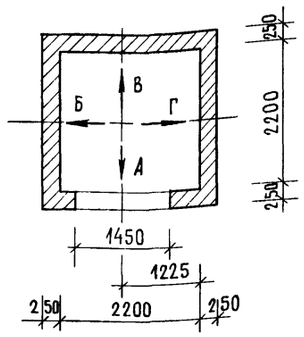

План шахты машинного помещения

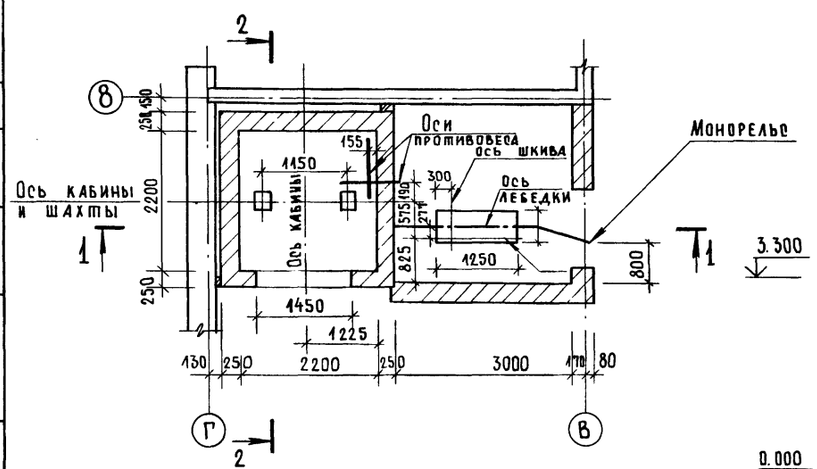

Развертка шахты с закладными деталями для крепления направляющих.

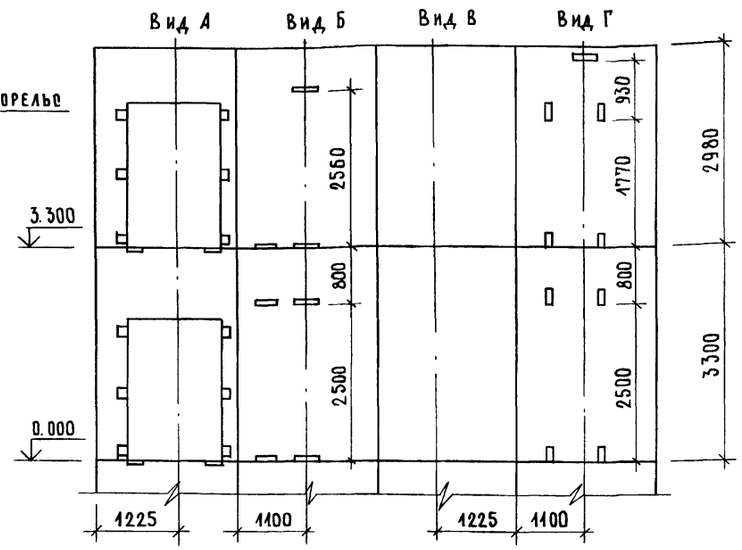

Размеры закладных деталей для крепления дверей шахт, отверстий для вызывного аппарата электроразводки и их привязка, а также размеры закладных деталей для крепления направляющих и их привязка в вертикальном и горизонтальном направлениях полностью соответствуют чертежам АТ-6.07-002 раздел II.

Данные для заказа лифта.

1	Наименование, адрес и телефон заказчика.		Альбом АТ-6.00-003 лист АТ-6.10-001
2	Реквизиты грузополучателя /почтовые, телеграфные отгрузочные/		
3	Название здания, в котором устанавливается лифт и его почтовый адрес.		
4	Назначение лифта.	грузовой вышимной	см. гр.2 таблица парамет.
5	Грузоподъемность лифта в кг, и его скорость в м/с	500 кг 0,5 м/с	
6	Высота подъема кабины в м /высота от нижней до верхней остановки/	3,3 м	
7	Размеры кабины /ширина х х глубина х высота/ в мм	1500×2000×2000	
8	Требуется выход из кабины в две противоположные стороны	нет	см. прим. п. 8
9	Количество дверей шахты	2	
10	Число остановок кабины	2	
11	Отметки основных посадочных этажей этажей связанных с входом и выходом из здания /для пассажирских лифтов/	—	
12	Напряжение сети питающий лифт (220 или 380В.) При заказе на экспорт указать и частоту тока.		
13	Система управления	кнопочная, наружная с площадки основного этажа с вызовом кабины с люб этажа	см. таблицу параметр.
14	Этаж, с которого предусматривается управление грузовым лифтом /указать только при наружном кнопочном управлении/.	с 1го этажа /0.000/	см. таблицу парамет.
15	Управление пассажирскими лифтами /одиночное, парное, групповое/	—	см примеч. п. 10
16	Число заказываемых лифтов одинаковой характеристики	1	
17	Место расположения шахты лифта /вне здания, внутри здания, в лестничной клетке/	внутри здания	
18	Желательный сток поставки лифта /год, квартал/		

Привязан:

Инв. №

Рук. маст.	Сосенко	
Н. контр.	Зайцева	
ГАП	Андрашников	
ГИП	Кий	
Ст. инж.	Митина	
Инженер	Ломова	

271-23-17.84-АС1

Комплексное предприятие общественного питания на 200 мест /блок 9/

Стадия	Лист	Листов
Р	36	

Чертеж на заказ лифта №1

ЦНИИЭП торгово-бытовых зданий и туристских комплексов

Копировал 20360-01 Формат А2

Инв. № подл. | Подпись и дата | Взам. инв. №

1-1

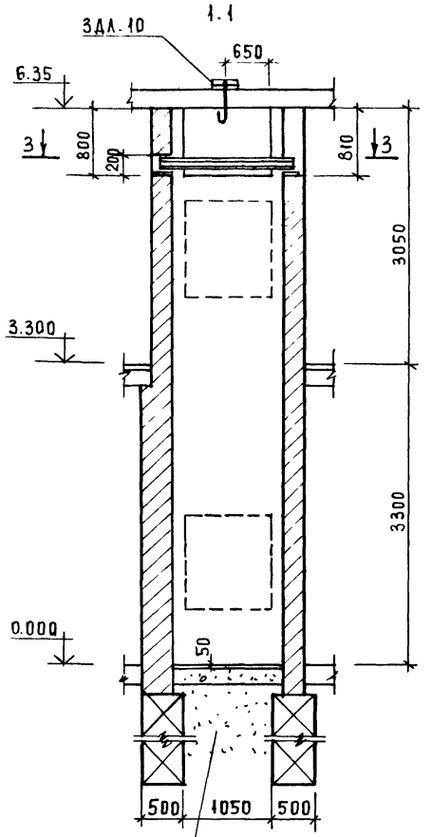

2-2

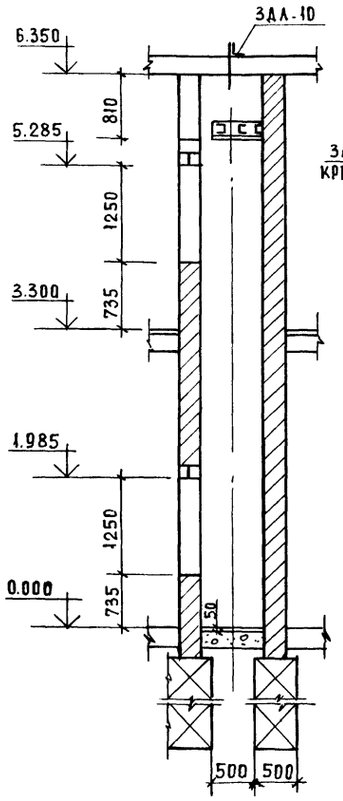

РАЗВЕРТКА ЛИФТОВОЙ ШАХТЫ

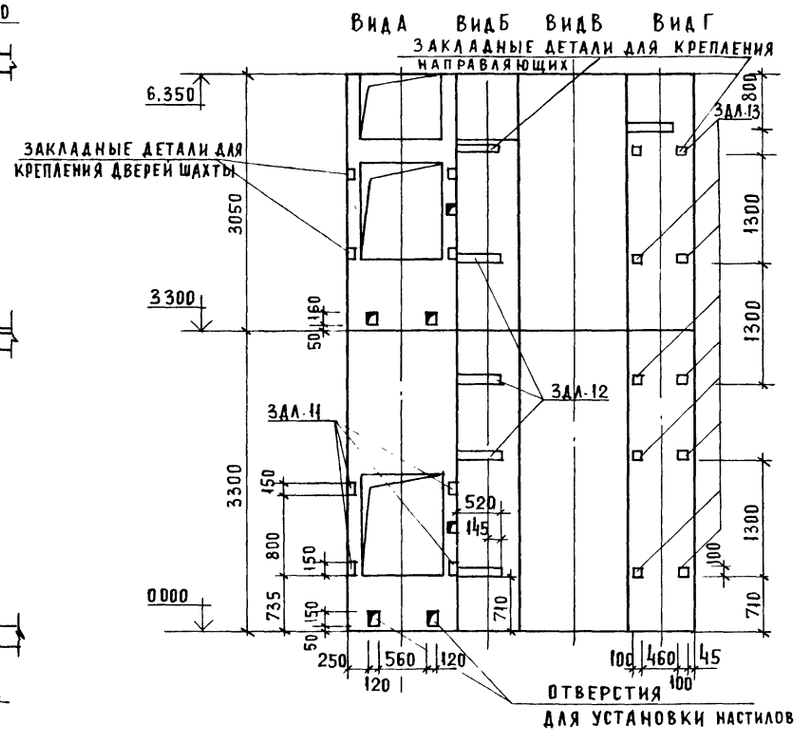

СПЕЦИФИКАЦИЯ ЭЛЕМЕНТОВ ШАХТЫ ЛИФТА N2

МАРКА ПОЗ.	ОБОЗНАЧЕНИЕ	НАИМЕНОВАНИЕ	КОЛ	МАССА ЕД.КГ	ПРИМЕЧАНИЕ
		ИЗДЕЛИЯ МЕТАЛЛИЧЕСКИЕ			
ЗДЛ 11	271-23-17.84-АС1.ИЗ-09.00	ЗДЛ 11	24	1.38	
ЗДЛ 12	-01	ЗДЛ 12	6	4.64	
ЗДЛ 13	-02	ЗДЛ 13	10	0,98	
ЗДЛ 14	-03	ЗДЛ 14	2	9.34	
ЗДЛ 10	271-23-17.84-АС1.ИЗ-07.00	ЗДЛ 10	1	1.90	
1	ГОСТ 8240-72	С 20 ℓ=1550	3	28,5	
		МАТЕРИАЛЫ			
2		БЕТОН М 200 м³	02		

1. СТРОИТЕЛЬНАЯ ЧАСТЬ ЛИФТА РАЗРАБОТАНА НА ОСНОВАНИИ АРХИТЕКТУРНЫХ ЧЕРТЕЖЕЙ АЛЬБОМА АТ-6.00-003 РАЗДЕЛ II /ЛИФТ ГРУЗОВОЙ МАЛЫЙ Q=100 КГ С ВЕРХНИМ МАШИННЫМ ПОМЕЩЕНИЕМ, ЛИСТ АТ-6.09-001/.
2. ДЛЯ УСТАНОВКИ ЗАКЛАДНЫХ ДЕТАЛЕЙ ЗДЛ10÷ЗДЛ14 В КЛАДКЕ СТЕН ОСТАВИТЬ ГНЕЗДА В РАЗМЕР ЗАКЛАДНЫХ ПОСЛЕ МОНТАЖА ЗАКЛАДНЫХ ОТВЕРСТИЯ ЗАДЕЛАТЬ БЕТОНОМ НА МЕЛКОМ ЗАПОЛНИТЕЛЕ.
3. ПРОИЗВОДСТВО РАБОТ ВЕСТИ В СООТВЕТСТВИИ С ОБЩИМИ УКАЗАНИЯМИ АЛЬБОМА АТ-6.00-003 РАЗДЕЛ II И СНИП III-17.78.
4. КЛАДКА СТЕН ШАХТЫ ВЫПОЛНЯЕТСЯ ИЗ КРАСНОГО ПОЛНОТЕЛОГО КИРПИЧА МАРКИ М100 С РАСШИВКОЙ ШВОВ НА ЦЕМЕНТНОМ РАСТВОРЕ М50.
5. ЗАЛИВКУ ЧИСТОГО ПОЛА НА 50 ММ В ПРИЯМКЕ ПРОИЗВОДИТЬ ПРИ МОНТАЖЕ, ПОСЛЕ УСТАНОВКИ НАПРАВЛЯЮЩИХ.

ПЛАН ШАХТЫ

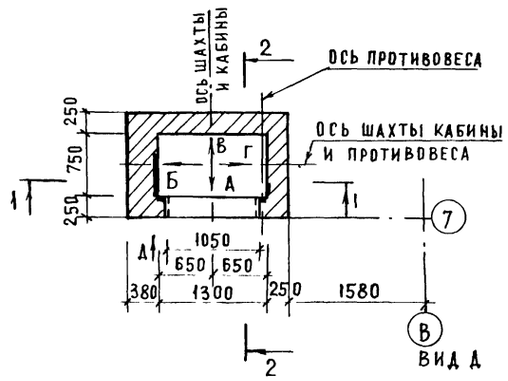

ВИД А

3-3

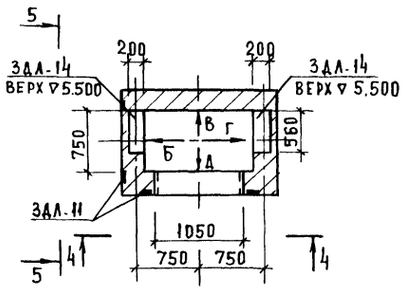

4-4

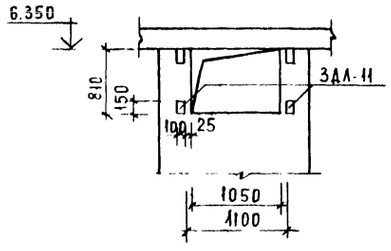

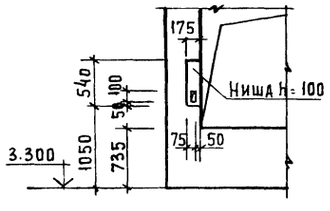

5-5

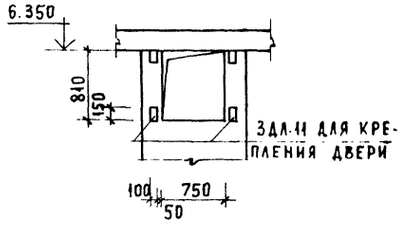

						271-23-17.84-АС1	
ПРИВЯЗАН:			Рук.маст	Сосенко		Комплексное предприятие общественного питания на 200 мест /блок 9/	Стадия: Р; Лист: 37; Листов:
			Н.контр.	Зайцева			
			ГАП	Андрашников			
			ГИП	Кий		Монтажная схема лифта N2	ЦНИИЭП торгово-бытовых зданий и туристских комплексов
			Ст.инж.	Митина			
			Инжен.	Ломова			
Инв №							

Копировал 20360-01 Формат А2

Инв.№ подл. | Подпись и дата | Взам инв.№

271-23-17.84 АЛ.1

1-1

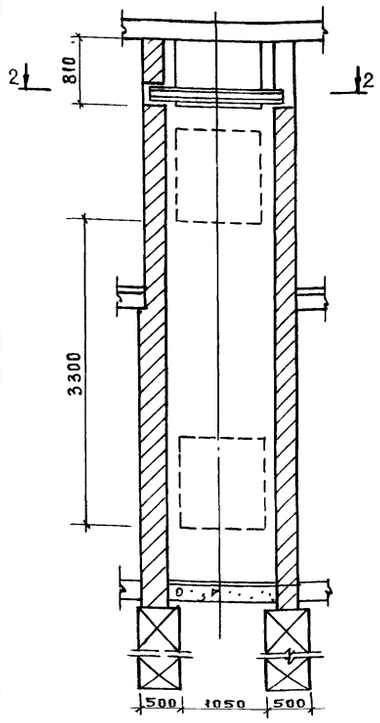

План шахты

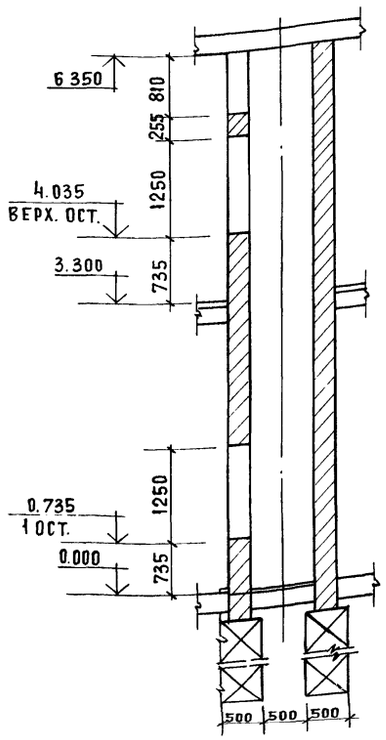

План машинного помещения

2-2

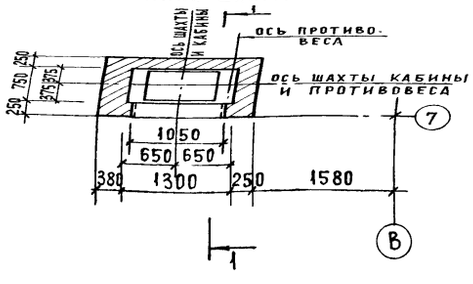

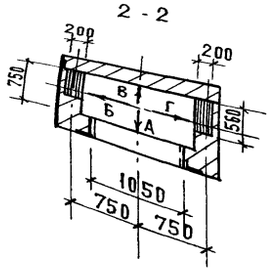

Развертка шахты с закладными деталями для крепления направляющих лифта

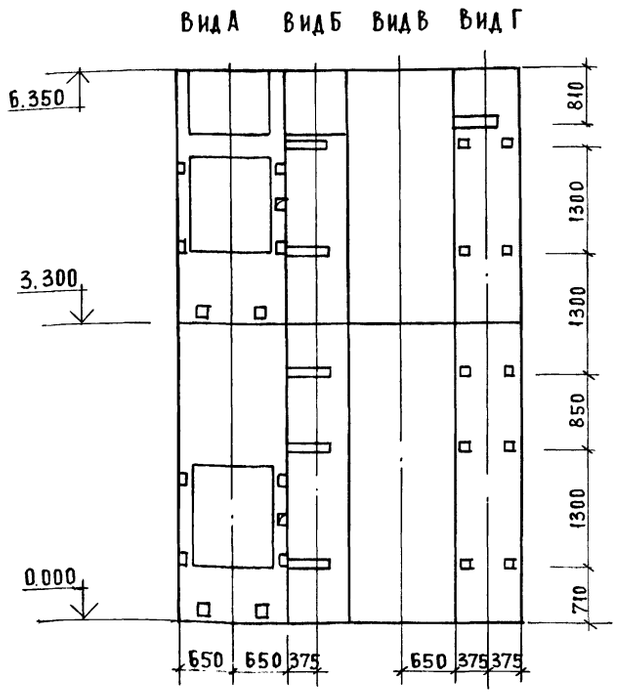

1 Размеры всех закладных деталей для крепления направляющих, дверей шахты и их привязка полностью соответствуют чертежу альбома АТ-6.00-003 листу АТ-6.09-001.

2 Шахту лифта выкладывать из полнотелого кирпича марки 100 на растворе марки 50

Данные для заказа лифта

1	Наименование, адрес и телефон заказчика		Альбом АТ-6.00-02 лист АТ 6.10.001
2	Реквизиты грузополучателя (почтовые, телеграфные отгрузочные)		
3	Назначение здания, в котором устанавливаются лифты и их почтовый адрес		
4	Назначение лифта	Грузовой	См. гр. 2 табл. парам.
5	Грузоподъемность лифта в кг и его скорость в м/сек	Q = 100 кг V = 0,5 м/с	
6	Высота подъема кабины в м / высота от нижней до верхней остановки/	3.300	
7	Размеры кабины / ширина х глубина х высота/ в мм	900 × 650 × 1100	
8	Требуется ли выход из кабины в две противоположные стороны	нет	
9	Количество дверей шахты	2	
10	Число остановок кабины	2	
11	Отметки основных посадочных этажей /этажей связанных с входом и выходом из здания для пассажирских лифтов/	0.000 3.300	
12	Напряжение сети, питающей лифт /220 или 380 в/ При заказе на экспорт указать и частоту тока.	380 в	
13	Система управления	Кнопочная наружная с 2 эт. (с верх. на спуск. с нижн. на под'ем)	См. табл. парамет.
14	Этаж с которого предусматривается управление грузовым лифтом (указать только при наружном кнопочном управлении)	с 1 этажа (0.000)	См. табл. парамет.
15	Управление пассажирскими лифтами /одиночное, парное, групповое/		См. примеч. п. 18
16	Число заказываемых лифтов одинаковой характеристики	1	
17	Место расположения шахты лифта /вне здания, внутри здания, в лестничной клетке/	Внутри здания	
18	Желательный срок поставки лифта / год, квартал/		

Инв. № подл. | Подпись и дата | Взам. инв.

Согласовано

Привязан			
Инв. №			
Рук. маст	Сосенко		
Н. контр.	Зайцева		
ГАП	Андрашников		
ГИП	Кий		
Ст. инж.	Митина		
Инженер.	Ломова		

271-23-17.84-АС1

Комплексное предприятие общественного питания на 200 мест / блок 9/

Чертеж на заказ лифта №2

Стадия	Лист	Листов
Р	38	

ЦНИИЭП торгово-бытовых зданий и туристских комплексов

20360-01

Копировал

Формат

Ал.I

271-23-17.84

Витражи и тамбуры по осям 1;8; А;Б

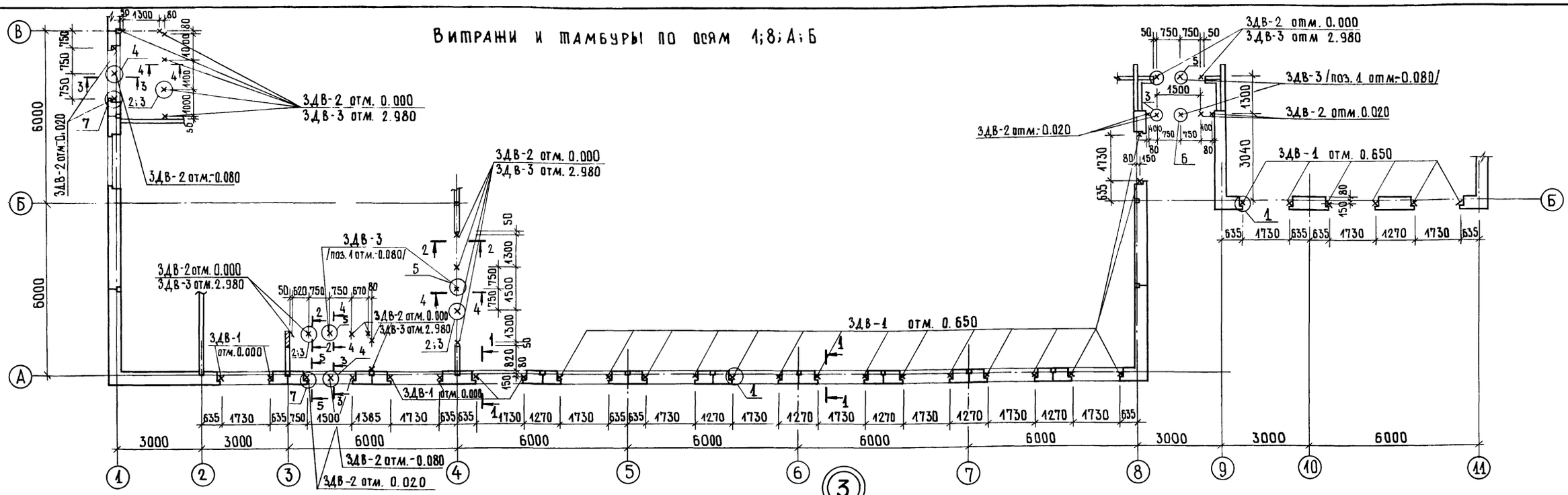

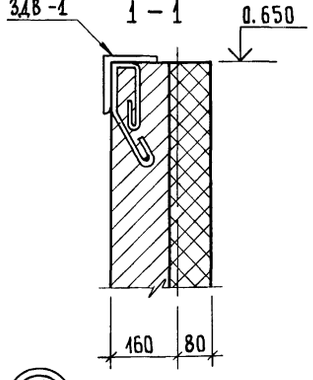

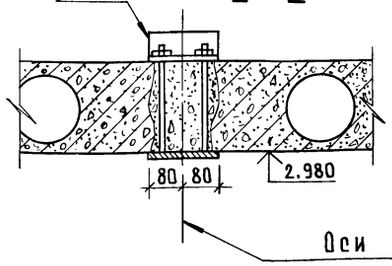

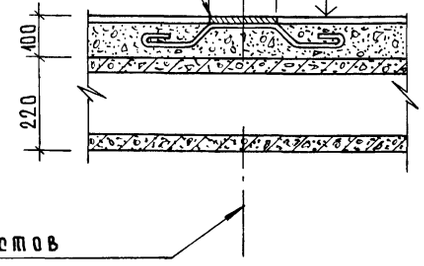

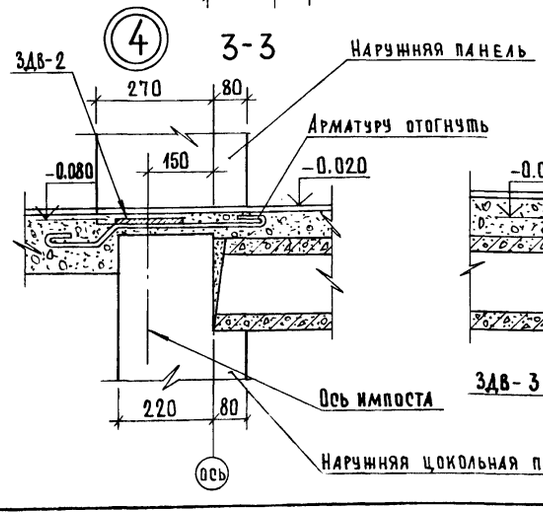

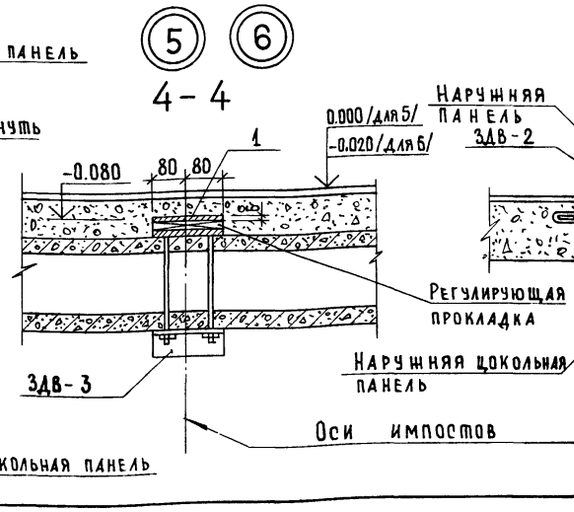

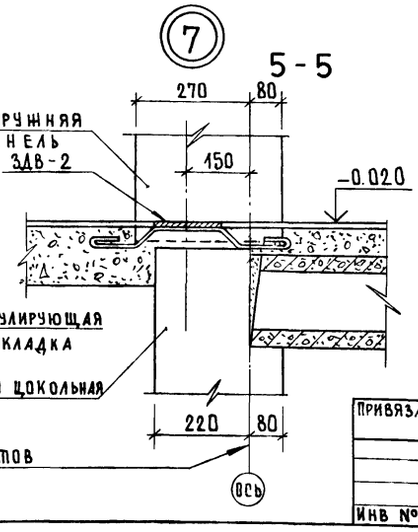

Спецификация к схеме расположения закладных деталей для крепления витражей

Марка, поз.	Обозначение	Наименование	Кол.	Масса ед., кг.	Примечание
		Изделия металлические			
ЗДВ-1	271-23-17.84-АС1.ИЗ-01.00	ЗДВ-1	28	2,34	
ЗДВ-2	271-23-17.84-АС1.ИЗ-02.00	ЗДВ-2	29	0,76	
ЗДВ-3	271-23-17.84-АС1.ИЗ-03.00	ЗДВ-3	22	1,88	
		Материал			
1	ГОСТ 103-76	– 6 × 80 ℓ = 160	4	0,60	

Данный лист смотреть с листами 6;7.

Согласовано

Инв. № подл. | Подпись и дата | Взам. инв. №

Привязан

Инв №

Рук. маст.	Сосенко		
Н. контр.	Зайцева		
ГАП	Андрашников		
Гип	Кий		
Ст. инж.	Митина		
Инженер	Ломова		

271-23-17. 84-АС1

Комплексное предприятие общественного питания на 200 мест /Блок 9/

Монтажная схема расположения закладных деталей для крепления витражей.

Стадия	Лист	Листов
Р	39	

ЦНИИЭП торгово-бытовых зданий и туристских комплексов

Копировал 20360-01 Формат А2

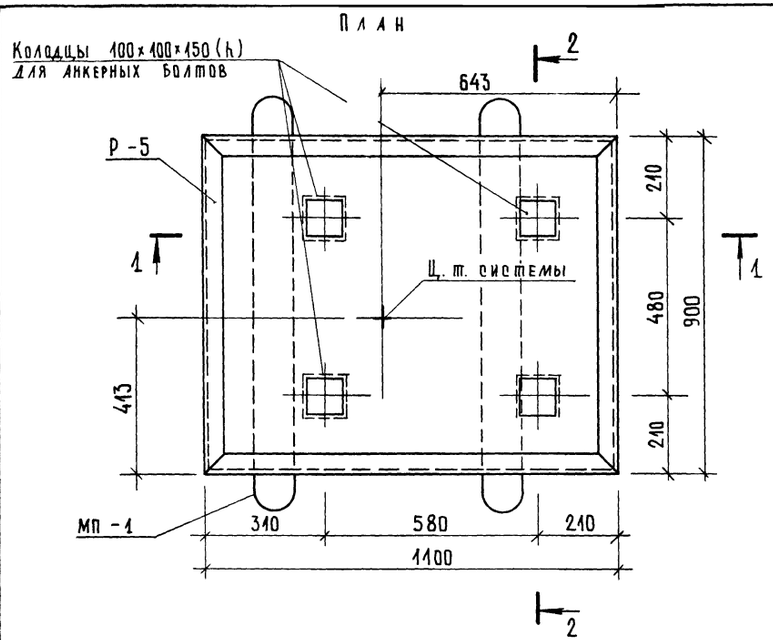

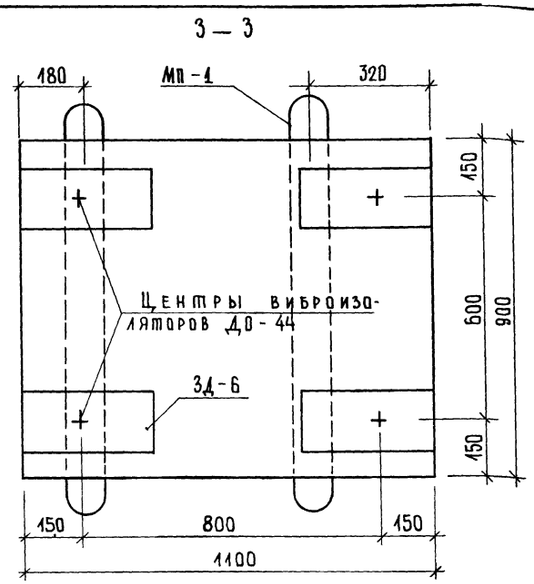

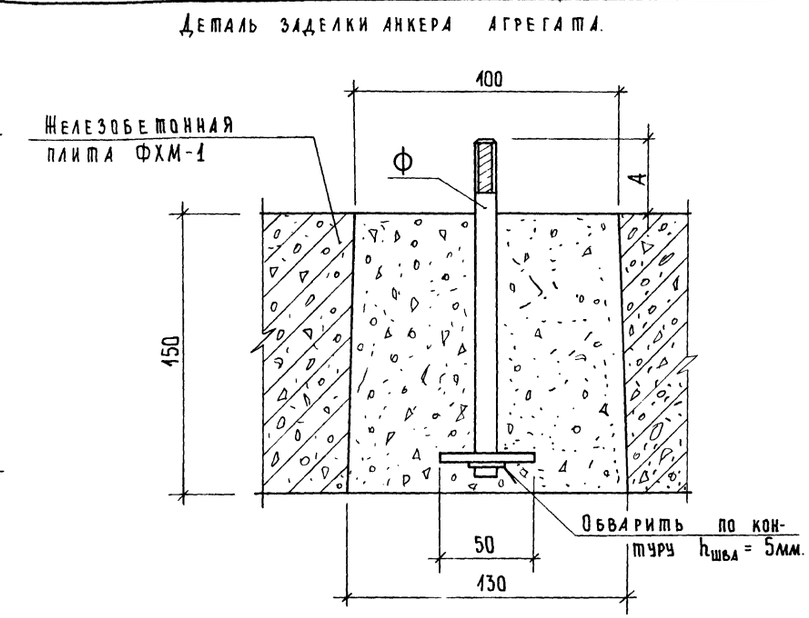

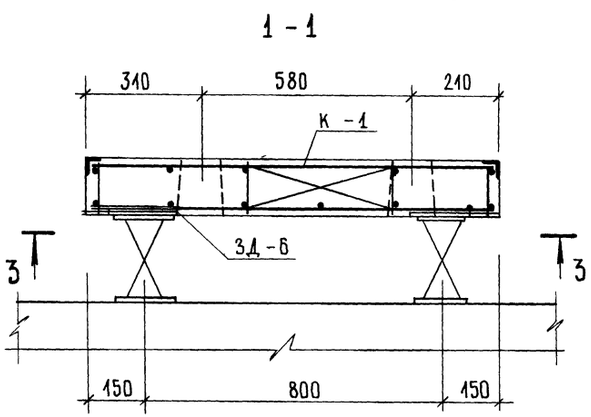

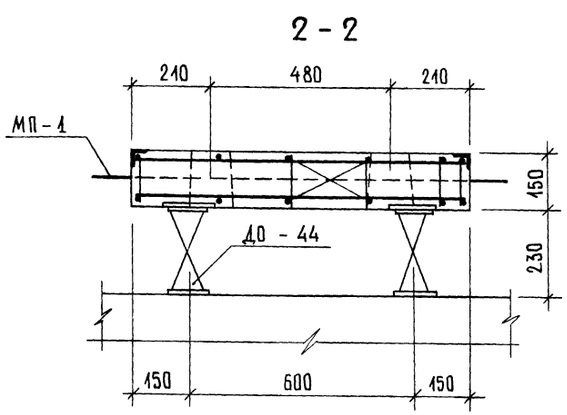

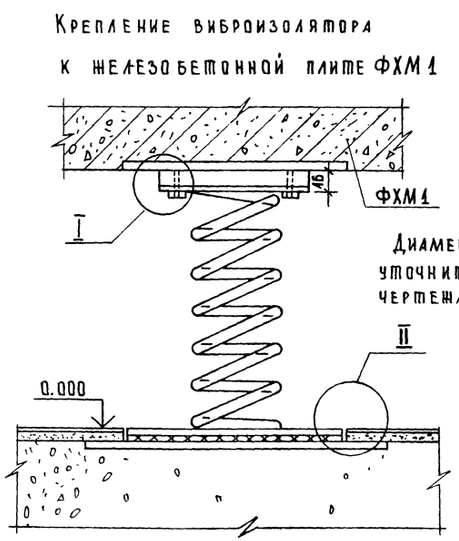

Диаметр анкера и размер А уточнить по заводским чертежам агрегата.

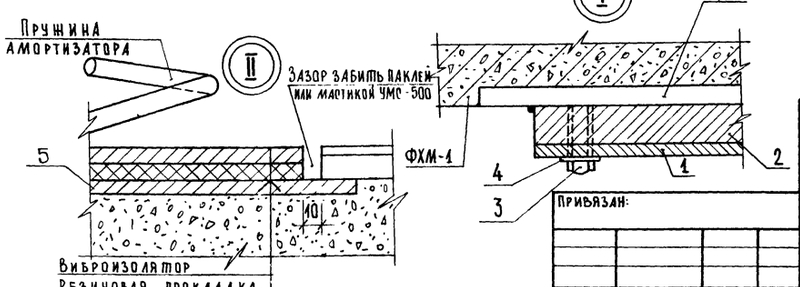

Марка, поз.	Обозначение	Наименование	Кол.	Масса ед., кг	Примечание
		Изделия металлические			
Р-5	271-23-17. 84-АС1.И2-03.00.00	Рама Р-5	1	10,08	
К-1	-04.00.00	Каркас К-1	1	14,61	
ЗД-6	-05.00.00	Закладная деталь ЗД-6	4	15,52	
МП-1	-06.00.00	Монтажная петля МП-1	2	2,08	
1	3.001-1 вып. 1	Виброизолятор ДО-44	4	27,8	
2	ГОСТ 103-76	-16×140 ℓ=180	4	3,16	
3	ГОСТ 7798-70*	Болт М10×20	8	0,023	
4	ГОСТ 6402-70*	Пружинная шайба М10	8	0,004	
5	ГОСТ. 103-76	-8×200 ℓ=320	4	4,00	
		Материалы			
		Бетон М200 м³	0,15		

1. Железобетонная плита ФХМ1 разработан под холодильную машину МВВ4-1-2.
2. Устройство чистого пола выполнять до изготовления ФХМ1.
3. Виброизолятор ДО-44 поставляется заводом-изготовителем комплектно.

271-23-17.84-АС1

Рук. маст.	Сосенко		Комплексное предприятие общественного питания на 200 мест / блок 9/	Стадия	Лист	Листов
Н. контр.	Зайцева			Р	40	
ГАП	Андрашников		Фундамент монолитный ФХМ-1	ЦНИИЭП торгово-бытовых зданий и туристских комплексов		
ГИП	Кий					
Инженер	Ломова					
Вед. инж.	Парфенова					

Привязан:

Инв. №

Согласовано

Инв. № подл. | Подпись и дата | Взам. инв. №

20360-01

Копировал

Формат А2

ПЛАН

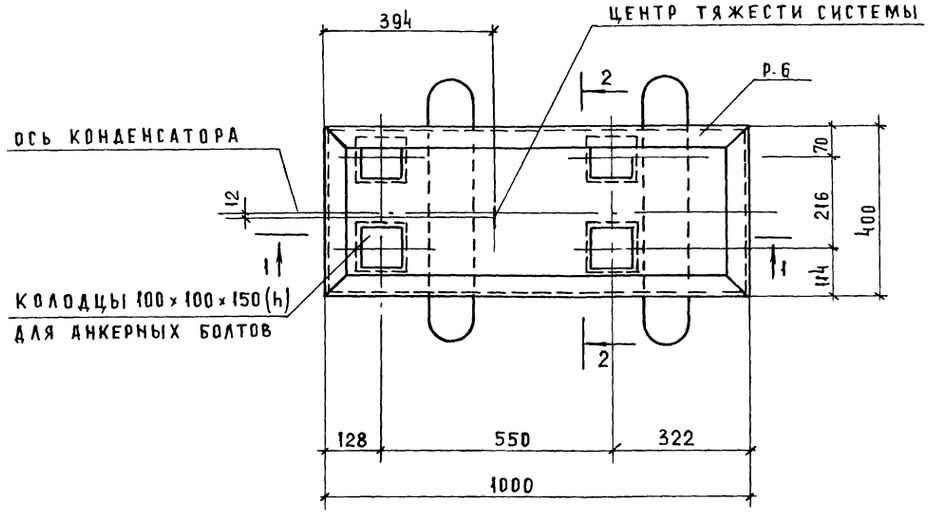

3 - 3

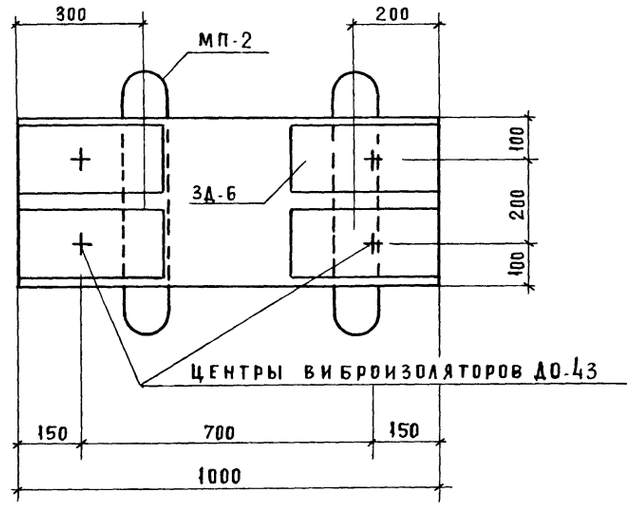

МАРКА	ОБОЗНАЧЕНИЕ	НАИМЕНОВАНИЕ	КОЛ. ШТ	МАССА ЕД. КГ	ПРИМ.
		ИЗДЕЛИЯ МЕТАЛЛИЧЕСКИЕ			
Р-6	271-23-17.84-АС1. И2-07.00.00	Рама Р-6	1	7.17	
К-2	-08.00.00	Каркас К-2	1	5.89	
ЗД 6	-05.00.00	Закладная деталь ЗД-6	4	15.52	
МП-2	-06.00.00-01	Монтажная петля МП-2	2	1.28	
ДО-43	3.001.-1	Вып.1 Виброизолятор ДО-43	4	19.4	
		МАТЕРИАЛЫ			
		Бетон М 200 $м^3$	0.06		

1 - 1

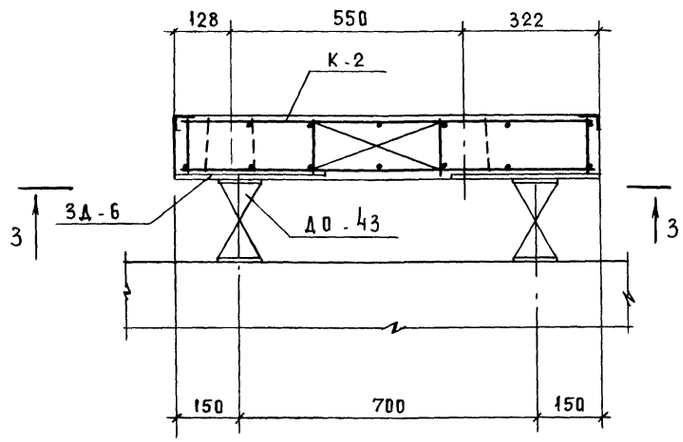

2 - 2

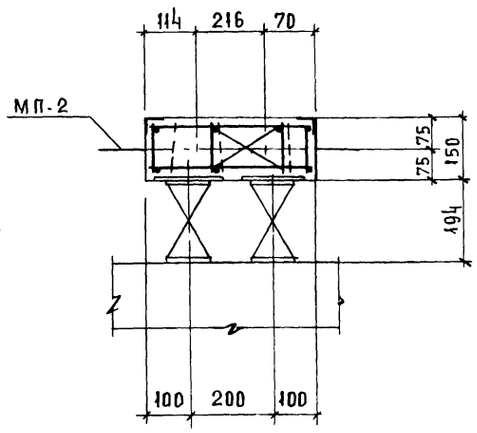

1. Железобетонная плита ФХМ-2 разработана под холодильную машину ХМ1-6 и агрегаты АК 45-1-2, АК6-1-2.
2. Детали крепления виброизоляторов и деталь заделки анкерных болтов в бетон см. лист 40
3. Виброизолятор ДО-43 поставляется заводом изготовителем комплектно.

СОГЛАСОВАНО:

ИНВ.№ ПОДЛ. | ПОДПИСЬ И ДАТА | ВЗАМ. ИНВ.№

ПРИВЯЗАН:			271-23-17 84-АС1
	Рук. маст.	Сосенко	Комплексное предприятие общественного питания на 200 мест /Блок 9/
	Н. контр.	Зайцева	
	ГАП	Андрашников	
	ГИП	Кий	Фундамент монолитный ФХМ-2
	Инженер	Ломова	
ИНВ.№	ГИП	Кий	

СТАДИЯ	ЛИСТ	ЛИСТОВ
Р	41	

ЦНИИЭП торгово-бытовых зданий и туристских комплексов

Копировал 20360-01 Формат А2

Ал. I

271-23-17.84

ТИПОВОЙ ПРОЕКТ
271-23-17.84.

ТХМ Технология и механизация

Технический проект
Утвержден Госгражданстроем
Приказ N 317 от 12.XI.1981г.

Рабочая документация введена в действие ЦНИИЭП торгово-бытовых зданий и туристских комплексов
Приказ N от

Таблица 1

Ведомость рабочих чертежей

Лист	Наименование	Примечан.
1	Общие данные	
2	План 1 этажа	
3	План 2 этажа	

Таблица 2

Ведомость ссылочных и прилагаемых документов

Обозначение	Наименование	Примечание
	Ссылочные документы	
Серия 1-271-4	Специальный каталог встроенно-	
выпуск 3,4	пристроенного и стационарного	
	оборудования предприятий	
	общественного питания	
	Прилагаемые документы	
271-23-17, 84-ТХМСО	Спецификация оборудования	

Привязка типового проекта выполнена в соответствии с действующими нормами и правилами

Гл. инженер привязки

Типовой проект разработан в соответствии с действующими нормами и правилами

Гл. инженер проекта Патрик М.С.
Гл. инженер проекта Грибанов А.А.

Общие указания
Технология.

Комплексное предприятие общественного питания на 200 мест, входящее в состав торгового центра тип IV, предназначено для обслуживания населения жилой зоны города, работает на полуфабрикатах.

В состав предприятия входят:
Ресторан на 94 места.
Кафе общего типа на 78 мест с самообслуживанием.
Бар на 28 мест
Магазин „Кулинария торговой площадью 54 м².

Ассортимент блюд для каждого предприятия принят в соответствии с действующим ассортиментным минимумом для данного вида предприятий.

Производственная мощность блюд | день
Ресторана - 2360 блюд
Кафе - 1872 блюд
Магазина „Кулинария" - 1800 блюд

Часы работы торговых залов:
- ресторана - с 11 час. до 23 час.
- кафе - с 8 час. до 21 час.
- бара - с 12 час. до 23 час.
- магазина кулинарии - с 8 час. до 20 час.

Сроки хранения продуктов и полуфабрикатов нормативные.

Производство предприятия оснащено новым технологическим оборудованием, разработанным люберецким СКБ торгового машиностроения.

Оборудование рассчитано на применение функциональных емкостей и включает холодильное тепловое, раздаточное и вспомогательное / столы, тележки, передвижные стеллажи /.

Механическое оборудование - отечественного производства

Тепловое оборудование работает на электричестве.

Штат предприятия - 90 чел.
Максимальная смена - 54 чел.

Механизация.

Грузы в предприятие доставляются автотранспортом.

Для разгрузки прибывших автомашин предусмотрена разгрузочная площадка. С целью предохранения грузов от попадания на них атмосферных осадков разгрузочная площадка перекрыта навесом.

Горизонтальная транспортировка грузов осуществляется на грузовых тележках типа ТГ, либо при помощи тележки с гидравлическим подъемом вил.

Для вертикальной транспортировки грузов предусмотрен лифт грузовой вышимной г.п. 500 кг. с габаритами кабины 1500×2000×2000 мм, а для отходов - малый грузовой лифт с г.п. 100 кг.

Влажная уборка помещений производится поломоечными машинами.

Инв. N			Привязан	
			271-23-17.84 ТХМ	
Нач. отд.	Калугин		Комплексное предприятие общественного питания на 200 мест (блок 9)	Стадия: Р; Лист: 1; Листов: 3
Н. контр.	Суворова			
ГИП	Патрик			
ГИП	Грибанов		Общие данные	ЦНИИЭП торгово-бытовых зданий и туристских комплексов
Рук. гр.	Арушанова			
Рук. гр.	Хачатрян			

Согласовано: Ал. Ш. Подрешников

Взам. инв. N | Подп. и дата | Инв. N подл.

20360-01

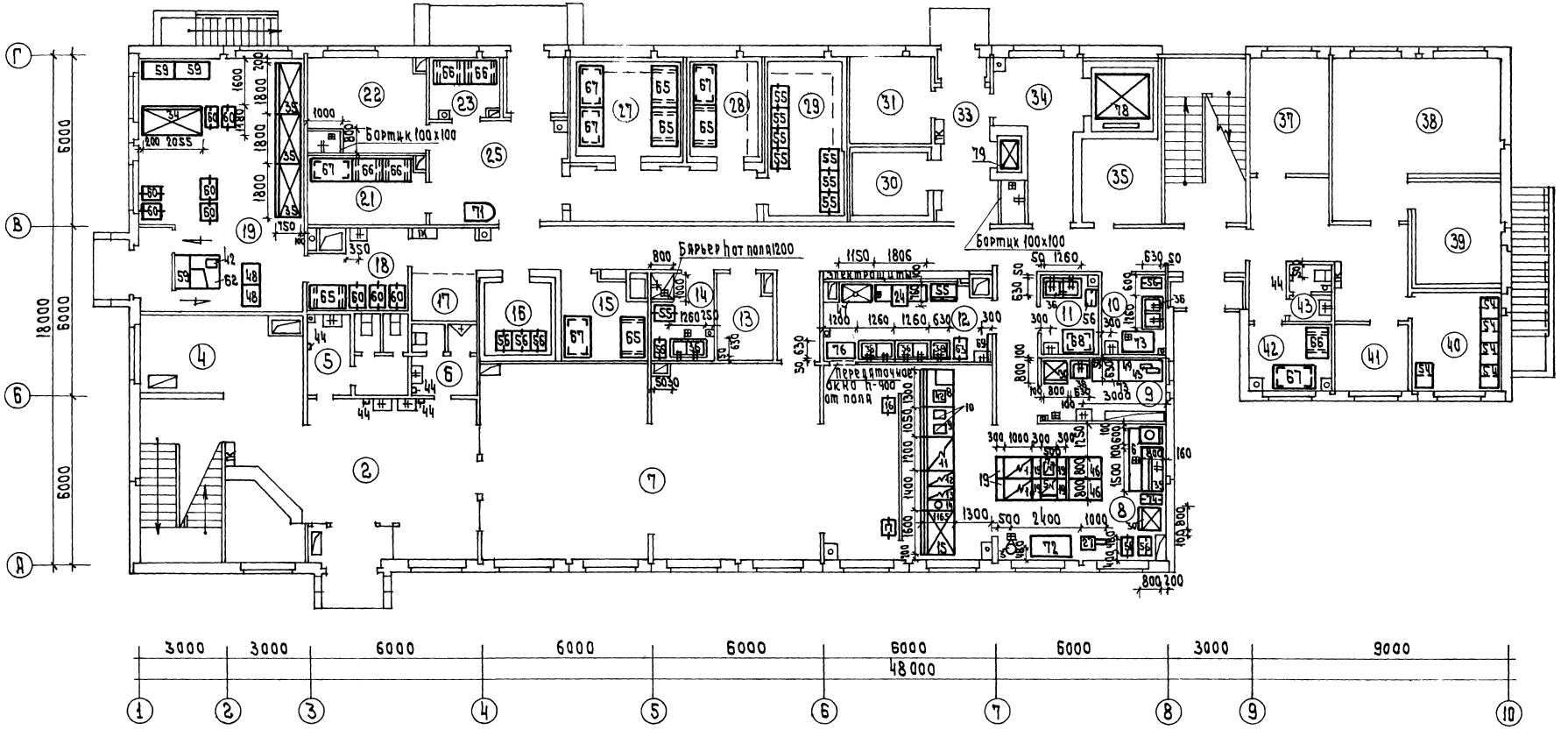

271-23-17.84 ТХМ

Привязан	Нач.отд.	Калугин	Комплексное предприятие общественного питания на 200 мест (блок 9)	Стадия	Лист	Листов
	Н.контр.	Суворова		Р	2	
	ГИП	Патрик	План 1 этажа	ЦНИИЭП торгово бытовых зданий и туристских комплексов		
Инв.N	Рук.гр.	Арушанова				
	Рук.гр.	Хачатрян				

20360-01

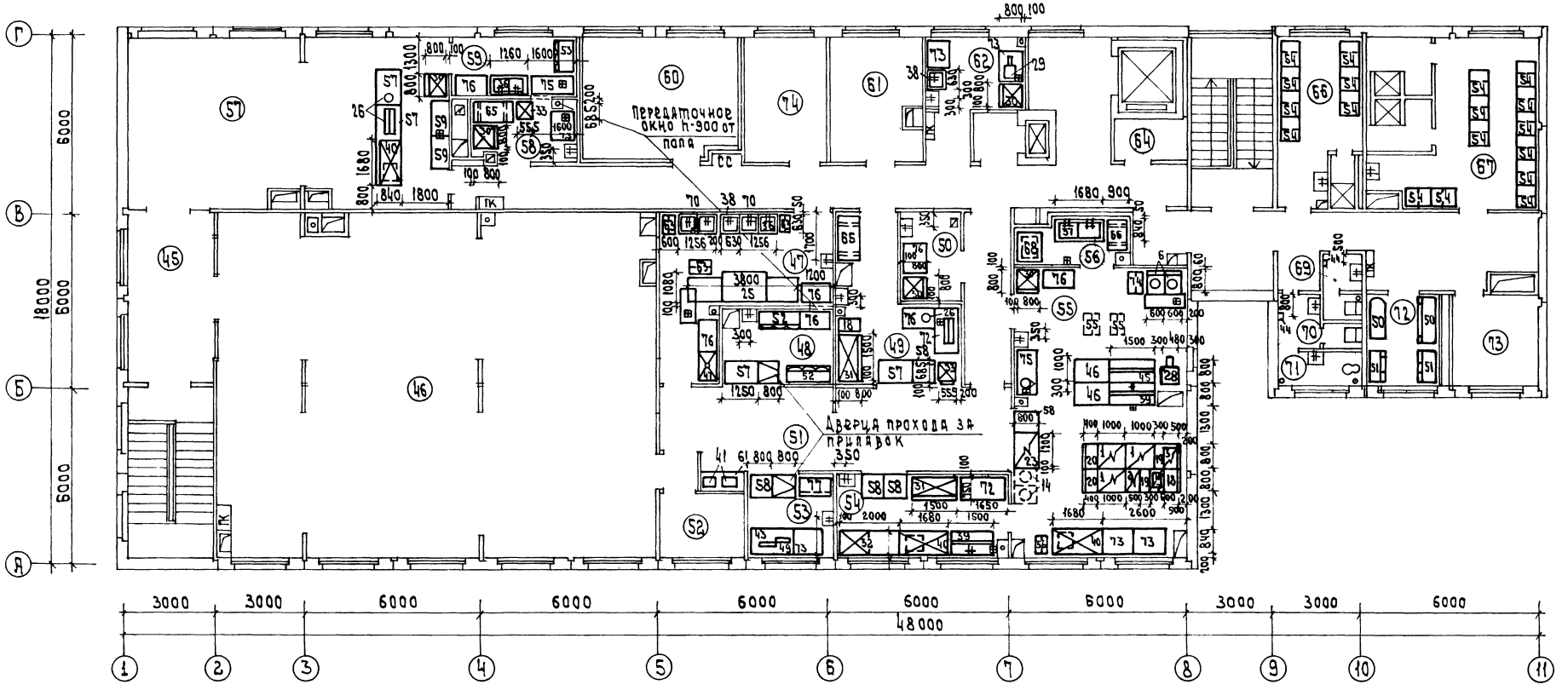

Согласовано:

ГИП	Андрюшкина	
ГИП	Зайцева	
ГИП	Кубкина	
ГИП		
ГИП		
ГИП

ТИПОВОЙ ПРОЕКТ

271-23-17.84

АС2 Витражи

Технический проект утвержден Госгражданстроем Приказ N 317 от 12 ноября 1981 года

Рабочие чертежи введены в действие ЦИЦЭП торгово-бытовых зданий и туристских комплексов Приказ N от

Таблица 1

Ведомость рабочих чертежей

Лист	Наименование	Примечание
1	Общие данные	
2	Спецификация элементов оконных блоков и тамбуров	
3	Схема расположения оконных блоков и тамбуров в осях 1÷11 /I этаж/	
4	Схема расположения оконных блоков в осях 1÷11 и тамбуров в осях Б÷Б /II этаж/ тамбур в осях Б÷Б /I этаж/	
5	Монтажные сечения 1,2,3,12	
6	Монтажные сечения 4,5,6,7,8,9,10,11,13	

Общие указания.

1. Конструкции витражей, тамбура и окон разработаны на стадии КМ в соответствии с архитектурно-строительной частью проекта комплексное предприятие общественного питания на 200 мест (блок 9)
Монтажные элементы приняты по типовой серии 1.236.4-8 „Окна и балконные двери из алюминиевых сплавов для общественных зданий" выпуск 2 и серии 1.236.4-7 „Витрины и тамбуры из алюминиевых сплавов для общественных зданий" выпуски 2,3,4. Компоновка монтажных элементов переработана в соответствии с условиями данного объекта.
3. Изготовление монтажных элементов производится на специализированных предприятиях по чертежам КМД. Технические условия изготовления должны соответствовать ГОСТ 21519-76.
4. Декоративная и антикоррозионная защита алюминиевых конструкций должны соответствовать ГОСТ 21519-76. Цвет анодирования выбирается заказчиком при привязке проекта.
5. Общие указания по изготовлению изделий, их монтажу, заделке строительных зазоров и эксплуатации приведены в Техническом описании соответствующих выпусков.
6. Стеклопакеты монтажные элементы поставляются заводом-изготовителем укомплектованными скобяными изделиями.
7. Монтаж конструкций производится по схемам, приведенным в проекте по окончании строительно-монтажных работ, связанных с мокрыми процессами. Закладные детали к началу монтажа должны быть надежно закреплены и выведены на проектные отметки и выверены.
Монтажные детали к стойкам приварить до установки их в проектное положение. во время производства сварочных работ алюминиевые конструкции должны быть защищены от попадания искр электросварки.
Нарезка элементов из погонажных алюминиевых изделий, приведенных в спецификации производится по месту.
8. Остекление витражей производится по окончании монтажных работ. Размещение подкладок под стекло приведено в соответствующих выпусках серии 1.236.4-7, 8. Установка подкладок подтверждается актом на скрытые работы.

Привязка настоящего типового проекта выполнена в соответствии с действующими нормами и правилами

Гл. архитектор проекта
Гл. инженер проекта

Настоящий проект выполнен в соответствии с действующими нормами и правилами

Гл. архитектор проекта
Гл. инженер проекта Рудник О.М

Таблица 2

Ведомость ссылочных и прилагаемых документов.

Обозначение	Наименование	Примечан.
	Ссылочные документы	
1.236.4-7	Витрины и тамбуры из алюминиевых сплавов для общественных зданий	
1.236.4-8	Окна и балконные двери из алюминиевых сплавов для общественных зданий	

Н.контр.	Андрашников		
ГИП	Рудник		
Рук.гр.	Скотникова		
Провер.	Рудник		
Ст.инж.	Саркина		

Привязан

Инв.N

271-23-17.84 АС2

Комплексное предприятие общественного питания на 200 мест (блок 9)

Стадия	Лист	Листов
Р	1	

Общие данные

ЦНИИЭП торгово-бытовых зданий и туристских комплексов

20360-01

Инв.N подл. | Подп. и дата | Взам.инв.N

271-23-17.84 Ал.I

Марка поз.	Обозначение	Наименование	Кол.	Масса ед. кг	Примечание
		Изделия алюминиевые			
		Оконные блоки			
1	Серия 1.236.4-8 вып.2	ОАК 06-18 ш,	10	22,55	
2		ОАК 18-15 л,	10	13,54	
3		ОАК 18-09 ш,	19	22,65	
4		ОАК 18-09 л,	21	11,13	
		Тамбурные и			
		дверные блоки			
8	Серия 1.236.4-7 вып.2	Тамбурный блок ТАН(т)27-15	3	30,0	
9		ТАН(т)30-15	6	31,8	
10		ТАП(т)30-10	2	28,6	
12	Серия 1.236.4-7 вып.3	Дверной блок ДАО(т)21-15Ап	4	37,0*	
13		ДАО(т)21-15Вп	5	36,6*	
14		ДАО(т)21-10Пп	2	25,2*	
		Стойки, ригели, вкладыш			
18	Серия 1.236.4-7 вып.4	Стойка ВОСЛ(т)27-03,	1	10,27	
19		ВОСЛ(т)27-30,	1	10,27	
20		ВОСЛ(т)30-03,	3	11,3	
21		ВОСЛ(т)30-30,	3	11,3	
23		Ригель ЦВО(т)-04,	4	1,25	
24		ЦСО(т)-04,	6	1,24	
25		ЦНО(т)-04,	4	1,25	
26		ЦВО(т)-9,5,	1	2,98	
27		ЦСО(т)-9,5	2	3,00	
28		ЦНО(т)-9,5	1	2,98	
29		ЦВО(т)-12,	1	3,77	
30		ЦСО(т)-12,	2	3,74	
31		ЦНО(т)-12,	1	3,77	
32		ЦВО(т)-15,	1	4,71	
33		ЦСО(т)-15,	1	4,68	
34		ЦНО(т)-15,	1	4,71	
35		ЦСО(т)-10,	2	3,12	
36	Серия 1.236.4-7 вып.2	Вкладыш Ц(т)-01,	50	0,078	
		Стеклопакеты			
39		28 х 400 х 1600,	10	16,00	
40		28 х 1690 х 1390,	10	58,73	
41		28 х 700 х 1600,	19	28,00	
42		28 х 790 х 1690;	17	33,5	
		Погонажные изделия			
		из алюминиевых профилей			
	Серия 1.236.4-8 вып.2	Нащельник ПА-56 2, м	242	0,41	Кратн. 5,5
		ПА-1440, м	39	0,57	Кратн. 5,5
		ПА-100, м	39	0,37	Кратн. 5,5
		ПА-129, м	39	0,67	Кратн. 5,5
		ПА(т)-71, м	99	0,28	Кратн. 5,5
		Скоба ПА-576, м	30	1,75	Кратн. 6,0
		Слив ПА-295а, м	39	0,45	Кратн. 5,5
	Номенклатура ВЗСАК	Профиль А-856, м	22	0,569	Кратн. 5,5
		Уголок А-096, м	22	0,87	Кратн. 5,5
		А-127, м	44	0,664	Кратн. 5,5
		Профиль А-345, м	28	1,01	Кратн. 5,5
	Серия 1.236.4-7 вып.2	Штапик ПА(т)-68, м	33	0,23	Кратн. 5,5
		Профиль ПС 885-509, м	168	0,46	Кратн. 5,6
		Комплектующие материалы			
	Серия 1.236.4-7 вып.2	Прокладка Ж(т)-01,	400	0,02	
	Серия 1.236.4-8 вып.2	Уплотнитель ПР-65н, м	451	0,04	
	МРТУ 38-5-204-65	Уплотнитель губчатый, м	170	0,22	2х20
	ВТУ 32-65 ГИПСМ	Герлит ф40, м	70		
	ТУ 38-105-507-76	Герметик 51-УТ-37, м	594	200	
	ГОСТ 4640-76	Минеральная вата, м³	1,3		
	Серия 1.236.4-7 вып.2	Подкладки под стекло,	480	0,02	
		Подкладки под стеклопакеты	540		
	ГОСТ 18124-75	Доевстоцементный лист, м²	5		8-4 мм
	ГОСТ 7380-77	Стекло 2050х2650х6,5	7		
		Стальные элементы			
	ГОСТ 8510-72*	L 40х25х3, м	70	1,48	
		L 100х63х6, м	14	7,53	
	ГОСТ 19903-74	Лист 2х600х1420,	12	13,38	

Вентиляционные решетки по оси Г

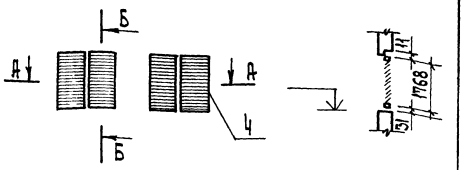

А - А

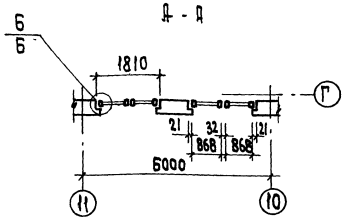

1. В массу изделий (поз. 1÷4) входит масса алюминия, стали, резины и термовкладыша; для поз. 8÷36 масса алюминия, стали, резины.
2. Указания по обработке и применению материалов, приведенных в спецификации даны на листе 1.
3. Расход алюминия дан без учета отходов на нарезку; стекла - без учета отходов на бои.
4. * Масса дверных блоков принята без учета массы нащельников.

Привязан

Инв. N

Н. контр.	Андрашников		
ГИП	Рудник		
Рук. гр.	Скатникова		
Пров.			
Ст. инж.	Савкина		

271-23-17.84 АО2

Комплексное предприятие общественного питания на 200 мест / Блок 9 / Спецификация элементов оконных блоков и тамбуров

Стадия	Лист	Листов
Р	2	

ЦНИИЭП торгово-бытовых зданий и туристских комплексов

20360-01

Инв. N подл. | Подп. и дата | Взам. инв. N

271-23-17.84 АО2

Оконные блоки и тамбуры в осях „1÷11"

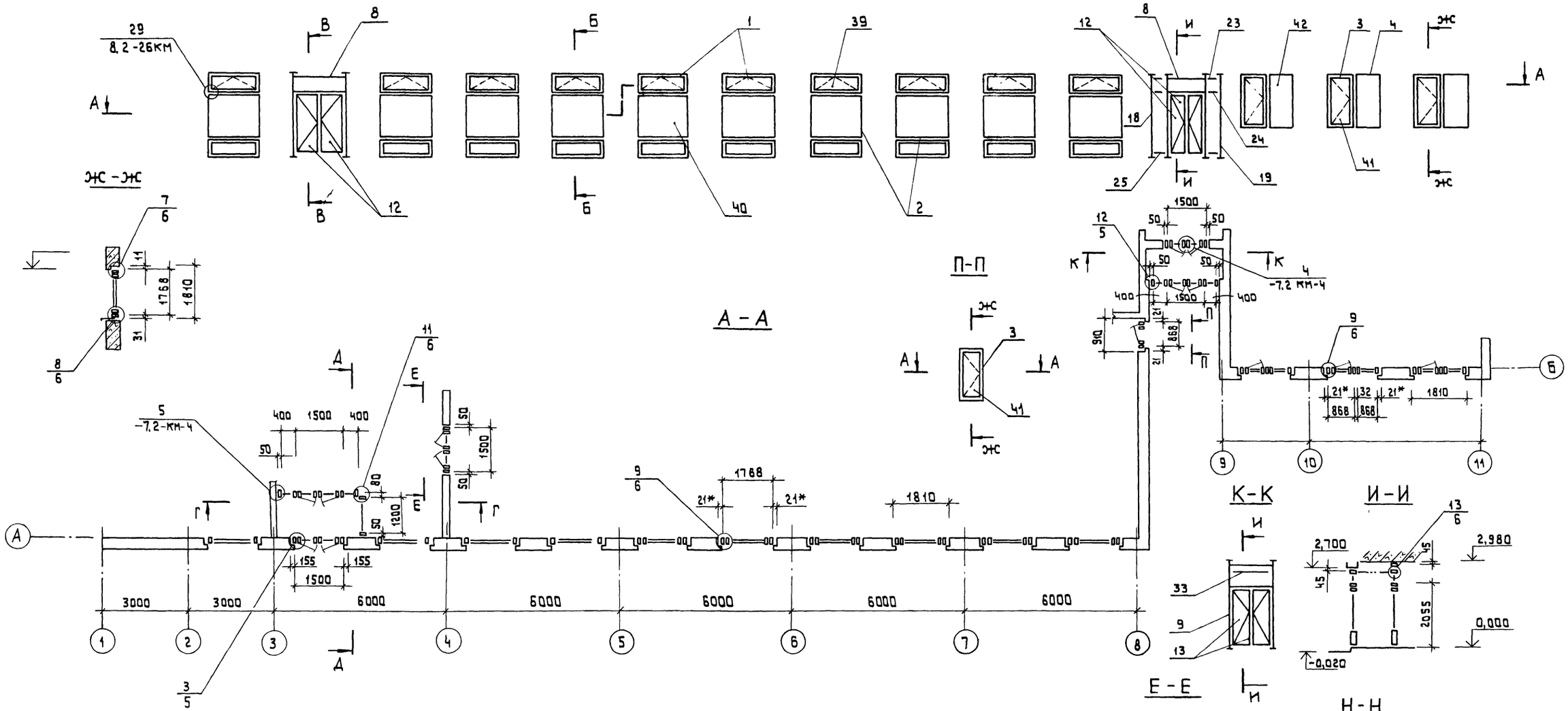

Привязан				271-23-17.84 АС-2	
Инв.№					
Н.контр	Андрошников			Комплексное предприятие общественного питания на 200 мест. / блок 9/	Стадия: Р; Лист: 3; Листов:
ГИП	Рудник				
Рук.гр.	Скатникова			Оконные блоки и тамбуры в осях „1÷11" 1-ый этаж.	ЦНИИЭП Торгово-бытовых зданий и туристских комплексов
Ст.инж.	Савкина				
Пров					

Согласовано:

Инв.№ подл. | Подпись и дата | Взам. инв.№

271-23-17.84

Альт

Копировал 20360-01 Формат А2

Оконные блоки в осях „1÷11"

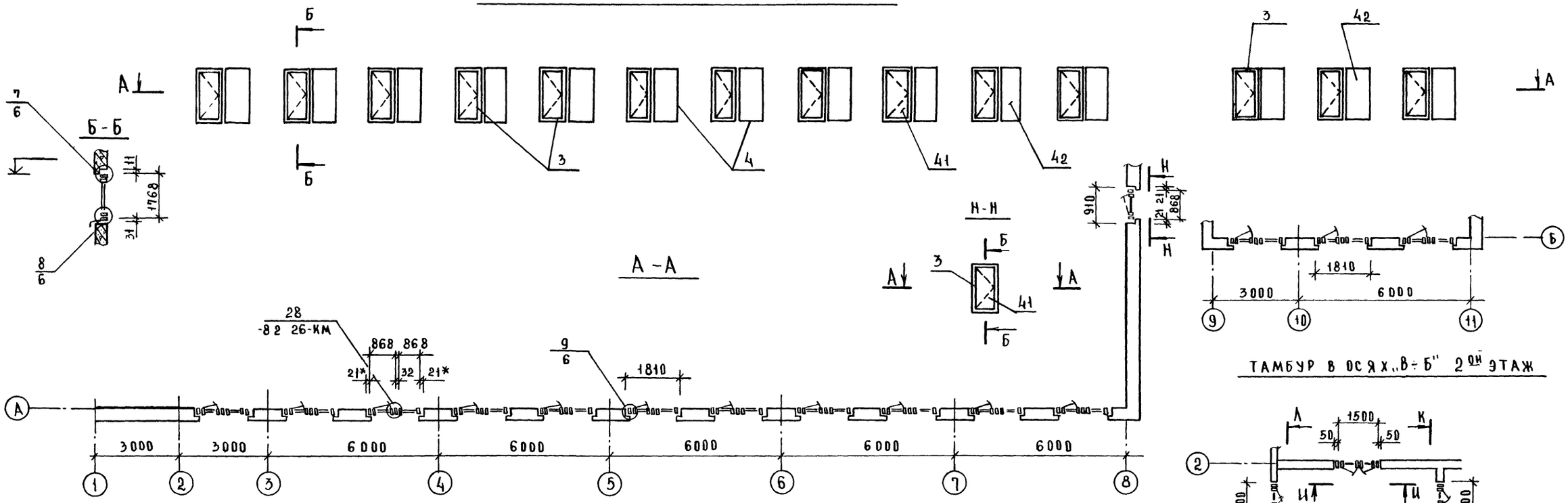

Тамбур в осях „1÷11" 2 ой этаж

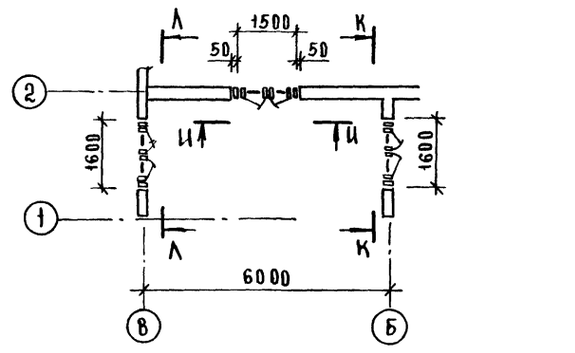

Тамбур в осях „В÷Б"

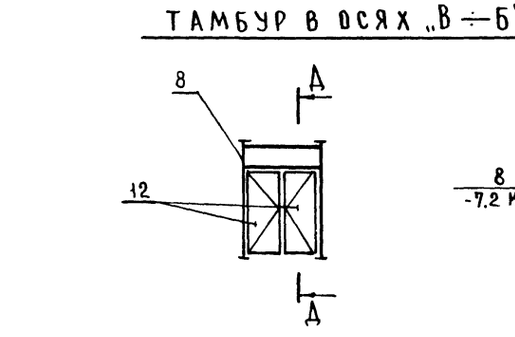

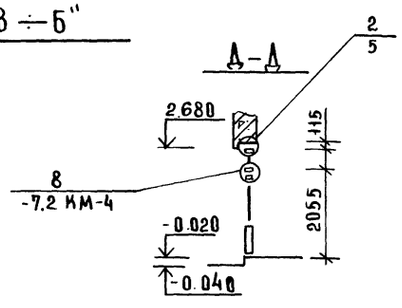

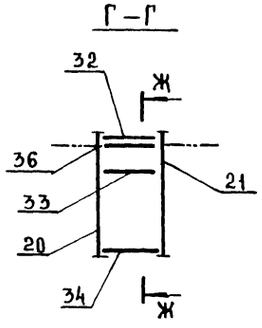

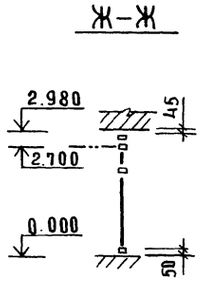

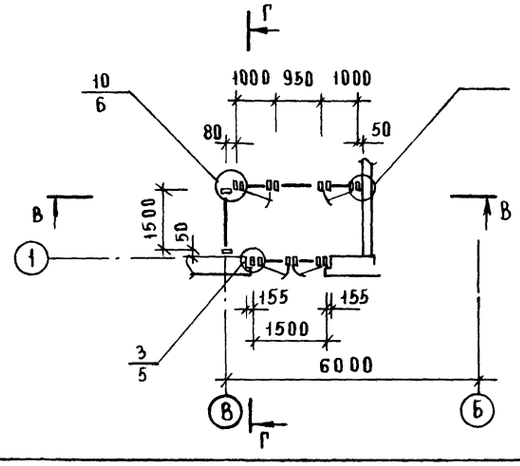

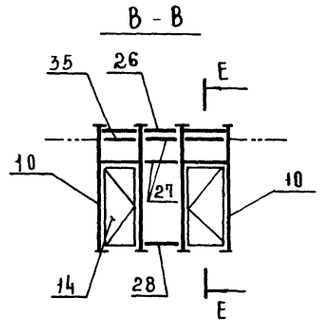

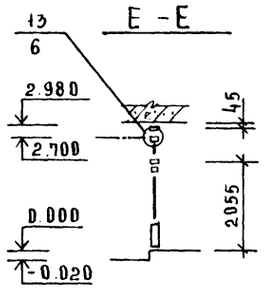

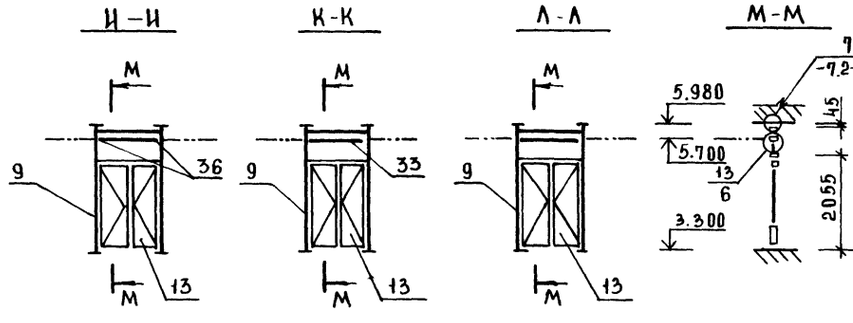

				271-23-17.84 АС-2		
Привязан				Комплексное предприятие общественного питания на 200 мест / блок 9/	Стадия	Лист	Листов
					Р	4	
	Н.контр	Андрашников		Оконные блоки в осях „1÷11" Тамбуры в осях „В÷Б" 2-ой этаж. в осях „В÷Б" 1-ый этаж	ЦНИИЭП торгово-бытовых зданий и туристских комплексов		
	ГИП	Рудник					
	Рук.гр	Скотникова					
	Пров.						
Инв.№	Ст.инж	Савкина					

Согласовано:

Инв.№ подл. | Подпись и дата | Взам.инв.№

271-23-17.84 АС

Копировал Соколов 20360-01

Формат А2

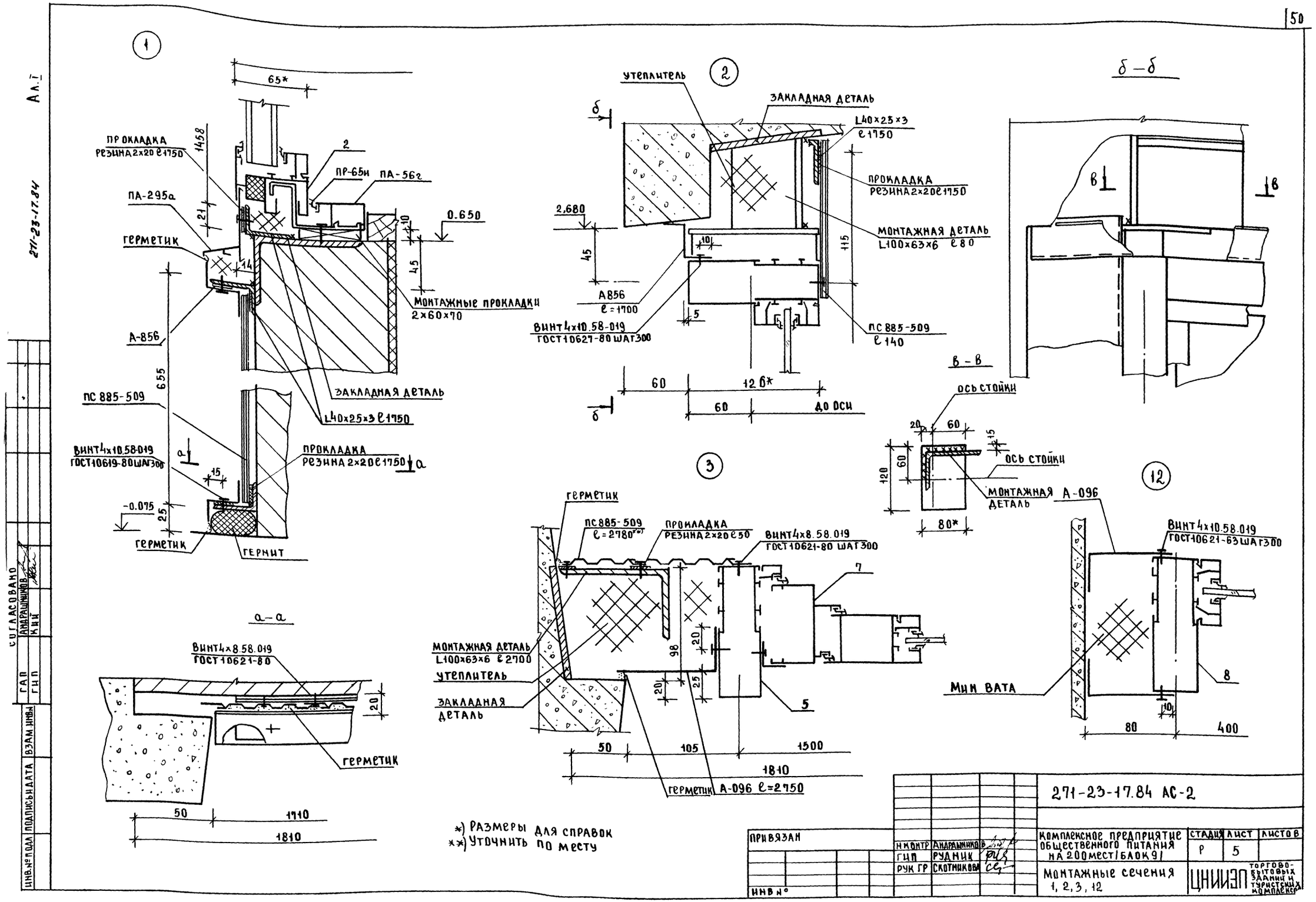
1
65*
ПРОКЛАДКА
РЕЗИНА 2×20 ℓ1750
1458
2
ПР-65и
ПА-56г
ПА-295а
21
0.650
10
ГЕРМЕТИК
14
45
МОНТАЖНЫЕ ПРОКЛАДКИ
2×60×70
А-856
655
ЗАКЛАДНАЯ ДЕТАЛЬ
L40×25×3 ℓ1750
ПС 885-509
ВИНТ 4×10.58-019
ГОСТ 10619-80 ШАГ300
ПРОКЛАДКА
РЕЗИНА 2×20 ℓ1750
15
-0.075
25
ГЕРМЕТИК
ГЕРНИТ
а-а
ВИНТ 4×8.58.019
ГОСТ 10621-80
20
ГЕРМЕТИК
50
1710
1810
2
УТЕПЛИТЕЛЬ
ЗАКЛАДНАЯ ДЕТАЛЬ
L40×25×3
ℓ1750
ПРОКЛАДКА
РЕЗИНА 2×20 ℓ1750
МОНТАЖНАЯ ДЕТАЛЬ
L100×63×6 ℓ80
2,680
45
10
115
А856
ℓ=1700
5
ВИНТ 4×10.58-019
ГОСТ 10627-80 ШАГ300
ПС 885-509
ℓ140
60
126*
60
ДО ОСИ
б-б
в-в
ОСЬ СТОЙКИ
20
60
15
120
60
ОСЬ СТОЙКИ
МОНТАЖНАЯ ДЕТАЛЬ
80*
3
ГЕРМЕТИК
ПС 885-509
ℓ=2780**)
ПРОКЛАДКА
РЕЗИНА 2×20 ℓ50
ВИНТ 4×8.58.019
ГОСТ 10621-80 ШАГ300
7
МОНТАЖНАЯ ДЕТАЛЬ
L100×63×6 ℓ2700
УТЕПЛИТЕЛЬ
ЗАКЛАДНАЯ ДЕТАЛЬ
98
20
20
25
5
50
105
1500
1810
ГЕРМЕТИК
А-096 ℓ=2750
12
А-096
ВИНТ 4×10.58.019
ГОСТ 10621-63 ШАГ300
МИН ВАТА
8
10
80
400
*) РАЗМЕРЫ ДЛЯ СПРАВОК
**) УТОЧНИТЬ ПО МЕСТУ
271-23-17.84 АС-2
ПРИВЯЗАН
ИНВ №
Н КОНТР АНДРАШНИКОВ
ГИП РУДНИК
РУК ГР СКОТНИКОВА
КОМПЛЕКСНОЕ ПРЕДПРИЯТИЕ ОБЩЕСТВЕННОГО ПИТАНИЯ НА 200 МЕСТ (БЛОК 9)
СТАДИЯ Р
ЛИСТ 5
ЛИСТОВ
МОНТАЖНЫЕ СЕЧЕНИЯ 1, 2, 3, 12
ЦНИИЭП ТОРГОВО-БЫТОВЫХ ЗДАНИЙ И ТУРИСТСКИХ КОМПЛЕКСОВ
КОПИРОВАЛ Скомов 20360-01
ФОРМАТ
СОГЛАСОВАНО
ГАП АНДРАШНИКОВ
ГИП КИЙ
ИНВ. № ПОДЛ ПОДПИСЬ И ДАТА ВЗАМ. ИНВ.
271-23-17.84
Ал. I

4

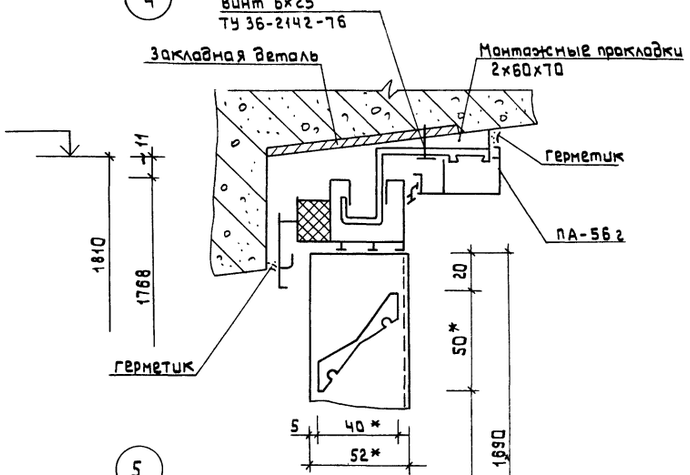

5

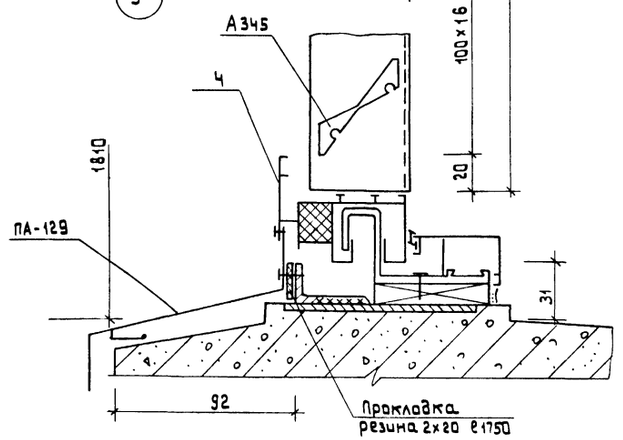

7

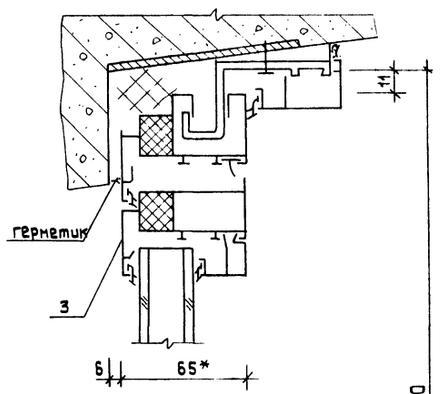

8

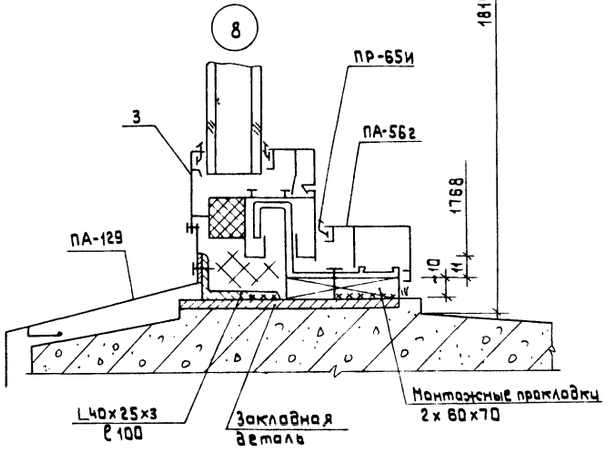

10

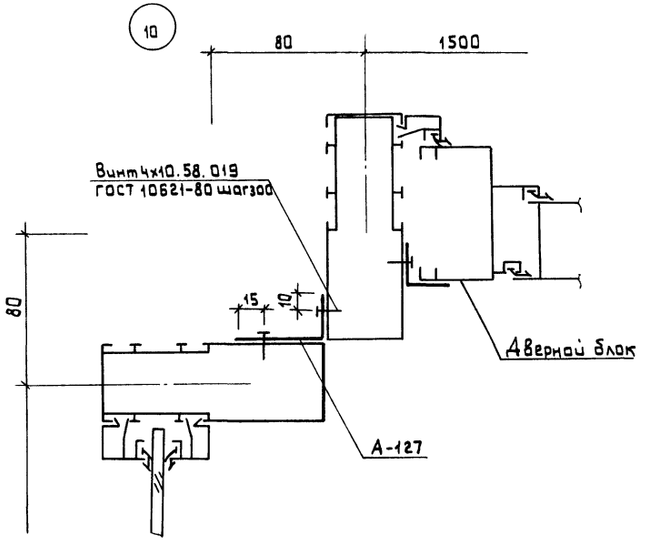

11

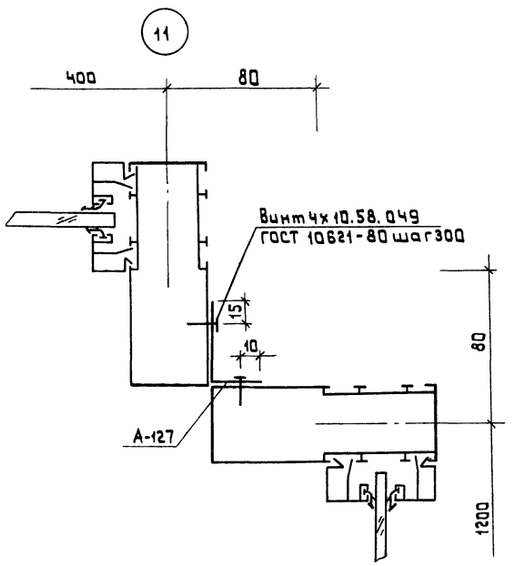

6

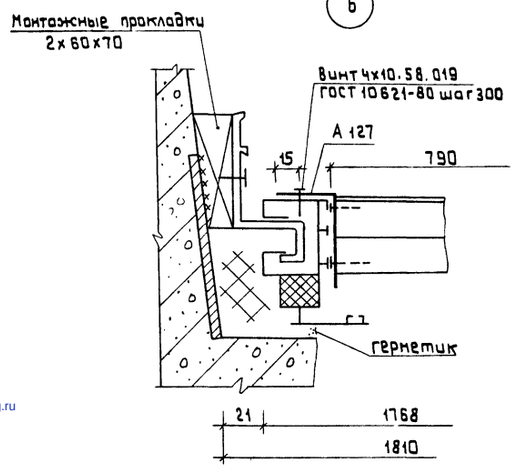

9

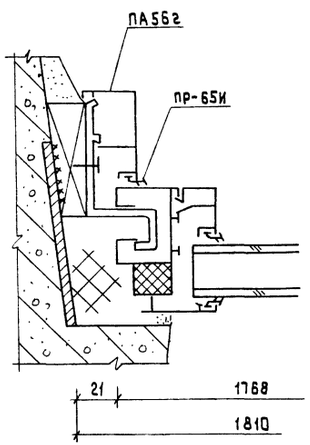

13

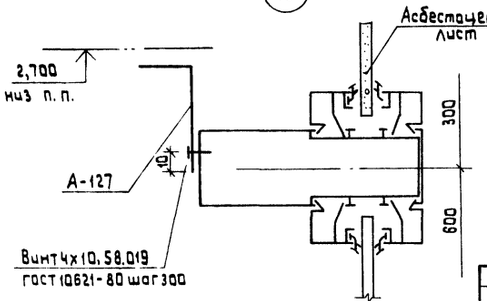

Согласовано:

Инв.№ подл. | Подпись и дата | Взам. инв.№

Привязан

Инв.№

Н.контр	Андрашников	
ГИП	Рудник	
Рук.гр.	Скотникова	
Пров.	Рудник	
Ст.инж.	Савкина	

271-23-17.84 АС-2

Комплексное предприятие общественного питания на 200 мест (блок 9)

Стадия: Р | Лист: 6 | Листов:

Монтажные сечения 4, 5, 6, 7, 8, 9, 10, 11, 13

ЦНИИЭП торгово-бытовых зданий и туристских комплексов

Копировал 20360-01 Формат А2

gost.e-ecolog.ru