ТИПОВОЙ ПРОЕКТ
501-5-97.87
ОБЪЕДИНЕННОЕ ЗДАНИЕ ТРАНСПОРТНОГО УПРАВЛЕНИЯ ЗАВОДСКОЙ СТАНЦИИ И ПОСТА ЭЦ НА 75 ЧЕЛОВЕК

(КАРКАСНО-ПАНЕЛЬНЫЙ ВАРИАНТ)

АЛЬБОМ III

Чертежи изделий заводского изготовления

9881/..

gost.e-ecolog.ru

				ПРИВЯЗАН:
ИНВ N°				

ТИПОВОЙ ПРОЕКТ
501-5-97.87
ОБЪЕДИНЕННОЕ ЗДАНИЕ ТРАНСПОРТНОГО УПРАВЛЕНИЯ ЗАВОДСКОЙ СТАНЦИИ И ПОСТА ЭЦ НА 75 ЧЕЛОВЕК

(КАРКАСНО-ПАНЕЛЬНЫЙ ВАРИАНТ)

АЛЬБОМ III

Состав проекта:

Альбом I Общая пояснительная записка. Технология производства. Связь и сигнализация.

Альбом II Архитектурные решения. Конструкции железобетонные.

Альбом III Чертежи изделий заводского изготовления.

Альбом IV Внутренний водопровод и канализация. Отопление и вентиляция.

Альбом V Электрическое освещение, силовое электрооборудование и автоматизация отопления и вентиляции.

Альбом VI Спецификации оборудования.

Альбом VII Сметы.

Альбом VIII Ведомости потребности в материалах.

Разработан:
ГПИ Харьковский Промтранспроект
Главный инженер Мирошников А.Г.
Главный инженер проекта Машков Г.А.

Проект утвержден и введен в действие ГОССТРОЕМ СССР.
Протокол № 85 от 10.11.1987г.

Привязан:

Инв. №

Типовой проект 501-5-97.87 Альбом III

Лист	Наименование	Примечание стр.
	Ведомость чертежей	1÷2
	Технические требования	3
	Колонна 2К03.33-2.1-1	4
	Колонна 2К03.33-2.1-2	5
	Колонна 2К03.33-2.1-3	6
	Колонна 2К03.33-2.1-4	7
	Колонна 2К03.33-2.4-1	8
	Колонна 2К03.33-2.4-2	9
	Колонна 2К03.33-2.4-3	10
	Колонна 2К03.33-2.4-4	11
	Колонна 2КД3.33-1.1-1	12
	Колонна 2КД3.33-1.1-2	13
	Колонна 2КД3.33-1.1-3	14
	Колонна 2КД3.33-1.1-4	15
	Колонна 2КД3.33-2.3-1	16
	Колонна 2КД3.33-2.3-2	17
	Колонны 1КД3.33-1; 1КД3.33-2	18
	Ригель РОП 4.57-30-1	19
	Диафрагмы 1Д56.33-1, 2ДПК56.33-1	20
	Диафрагмы 1Д56.33-2	21
	Плиты П-7÷П-12, П-20÷П-23	22
	Плиты П-8, П-9, П-10, П-11	23
	Плиты П-7, П-12, П-20÷П-22	24
	Плита П-23. Детали Д-8, Д-9	25
	Деталь Д-1	26
	Деталь Д-2; Д-3.	26
	Деталь Д-4	27
	Деталь Д-5	27
	Деталь Д-6	28
	Деталь Д-7	28

Лист	Наименование	Примечание стр.
	Стеновые панели ПС1, ПС5, ПС13	29,30
	Стеновые панели ПС2, ПС7	31,32
	Стеновая панель ПС3	33,34
	Стеновая панель ПС4	35,36
	Стеновая панель ПС6	37,38
	Стеновая панель ПС8	39,40
	Стеновая панель ПС9	41,42
	Стеновая панель ПС10	43,44
	Стеновая панель ПС11	45,46
	Стеновая панель ПС12	47,48
	Стеновые панели ПС14, ПС17, ПС18	49,50
	Стеновые панели ПС15, ПС16	51,52
	Стеновые панели ПС19, ПС20, ПС22	53,54
	Стеновая панель ПС21	55,56
	Сетка арматурная С-1	57
	Сетка арматурная С-2	57
	Сетка арматурная С-3	58
	Сетка арматурная С-4	58
	Сетки арматурные С-5, С-10	59
	Сетка арматурная С-6	59
	Сетка арматурная С-7	60
	Сетка арматурная С-8	60

Изм.	Лист	№ докум.	Подп.	Дата
Разраб.		Бабкин	[illegible]	9.87
Провер.		Манзюк	[illegible]	9.87
Рук. гр.		Олиференко	[illegible]	9.87
Н. контр.		Манзюк	[illegible]	9.87
Гл. констр.		Магомедов	[illegible]	9.87

ТП 501-5-97.87 КЖИ-ДО

Ведомость чертежей

Стадия	Лист	Листов
Р	1	2

Харьковский ПРОМТРАНСПРОЕКТ

Формат А3

Лист	Наименование	Примечание стр.
	Сетка арматурная С-9	61
	Сетка арматурная С-11	61
	Сетка арматурная С-12	62
	Изделие закладное ЗД-1	63
	Изделие закладное МС-1	63
	Изделие закладное МС-2	64
	Изделие закладное МН-1	64
	Изделие закладное МН-2	65
	Изделие закладное МН-3	65
	Изделие закладное МН-4	66
	Анкер А-3	66
	Анкер А-1	67
	Анкер А-2	67
	Изделие соединительное МСН-1	68
	Опора ОВ-1	68
	Опорные консоли ТК-1, ТКН-1	69
	Опорные консоли ТК-2, ТКН-2	69
	Опорные консоли ТК-3, ТКН-3	70
	Опора радиоантенны ОР-1	70
	Опоры КР-1÷КР-6	71
	Изделия закладные Р-1÷Р-8	72
	Решетка для вытирания ног МР-1	73

Лист	Наименование	Примечание стр.

1. Для арматуры сборных железобетонных конструкций, закладных и соединительных изделий, монтажных петель и анкерных болтов в зависимости от нахождения конструкций при отрицательных температурах в период монтажа и в неотапливаемых помещениях под нагрузкой (до ввода в эксплуатацию) применяются следующие марки сталей:

Вид арматуры и закладных изделий	Класс арматуры	Марки стали при монтаже и нахождении конструкций под нагрузкой при температуре	
		до -30°С включительно	ниже -30°С до -40°С включительно
Стержневая горячекатаная гладкая ГОСТ 5781-82*	А-I	Вст3кп2	Вст3пс2
Стержневая горячекатаная периодического профиля ГОСТ 5781-82*	А-II	Вст5пс2	Вст5пс2
	А-III	25Г2С	25Г2С
	А-IV	20ХГ2Ц	20ХГ2Ц
	А-V	23х2Г2Т	23х2Г2Т
Стержневая термически упрочненная периодического профиля ГОСТ 10884-81	Ат-IVС	25Г2С	25Г2С
	А-V	Применяется при расчетных температурах наружного воздуха до -40°С включительно	
Обыкновенная арматурная проволока гладкая ГОСТ 6727-80*	В-I	То же	
Закладные изделия конструктивные	—	Вст3кп2	Вст3кп2
Закладные и соединительные изделия расчетные	—	Вст3кп2	Вст3пс6
Монтажные петли	А-I	Вст3пс2	Вст3сп2
Анкерные болты	—	Вст3кп2	Вст3кп2

2. Арматурные изделия изготовляют с применением контактноточечной сварки в соответствии с ГОСТ 10922-75 и СН 393-78.

3. При изготовлении закладных и соединительных изделий применяется ручная дуговая сварка по СН 393-78. Приварку в тавр круглых стержней к прокату производить под слоем флюса.

				ТП 501-5-97.87 -КЖИ-ТТ
Изм.	Лист	№ докум.	Подп.	Дата
Разраб.		Шелепко		9.87
Провер.		Олиференко		9.87
Рук. гр.		Олиференко		9.87
Н. контр.		Манзюк		9.87
Гл. констр.		Нагорнейов		9.87
Начальник		Штуко		9.87
ГИП		Чашков		9.87

Технические требования

Стадия	Масса	Масштаб
Р		
Лист 1	Листов 1	

Харьковский ПРОМТРАНСПРОЕКТ

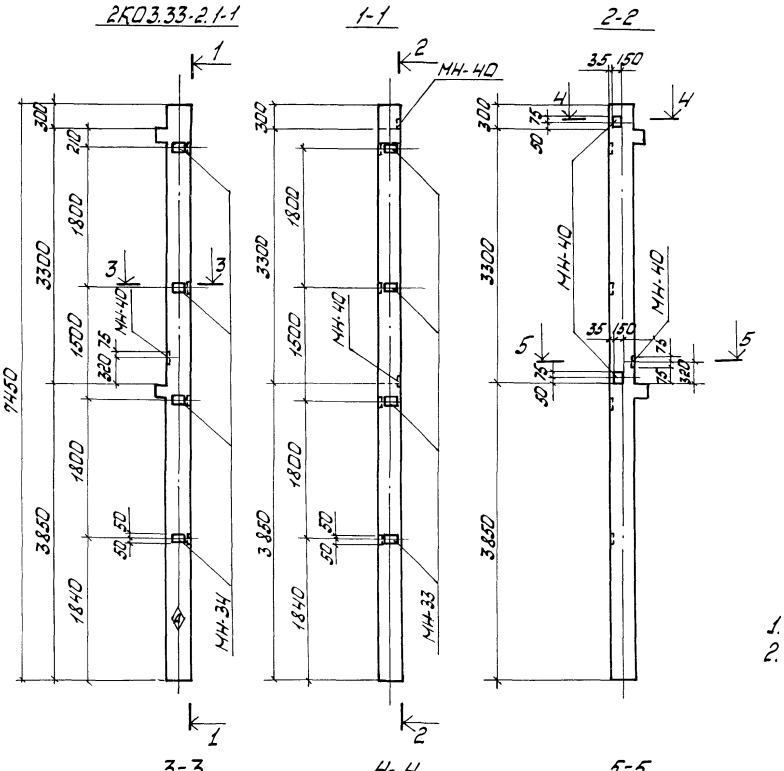

Спецификация элементов

Формат	Зона	Поз.	Обозначение	Наименование	Кол. на изд.	Примечание
				Сборочные единицы		
			1.020-1/83 Вып. 2-1	Колонна 2КО 3.33-2.1-1	1	
А4			то же Вып. 0-1; 2-15	Изделие закладное МН-33	4	
"			"	" МН-34	4	
"			"	" МН-40	3	
					2КО3.33-2.1-1	

Ведомость расхода стали на элемент, кг

Марка элемента	Изделия закладные								Всего	Общий расход
	Арматура класса А-III ГОСТ 5781-82*				Прокат марки Вст 3 кп2 ГОСТ 103-76*					
	ф8	ф12		Итого	-6×100	-8×150		Итого		
2КО3.33-2.1-1	3.2	3.36		6.56	9.04	4.23		13.27	19.83	19.83

1. Остальное смотрите 2КО3.33-2.1 по серии 1.020-1/83 В.2-1
2. Знак ⊕, обозначающий сторону монтажа, нанести несмываемой краской.

Изм.	Лист	№ докум.	Подп.	Дата	ТП 501-5-97.87 КЖИ-2КО3-33-2.1-1			
Разраб.		Бабкин		9.87	Колонна 2КО3.33-2.1-1	Стадия	Масса	Масштаб
Провер.		Манзюк		9.87		Р		1:50
Рук. гр.		Олиференко		9.87		Лист 1	Листов 1	
Н. контр.		Манзюк		9.87				
Гл. констр.		Могилевцев		9.87		Харьковский ПРОМТРАНСПРОЕКТ		
Нач. отд.		Штука		9.87				
ГИП		Машков		9.87				

Альбом III

Типовой проект 501-5-97.87

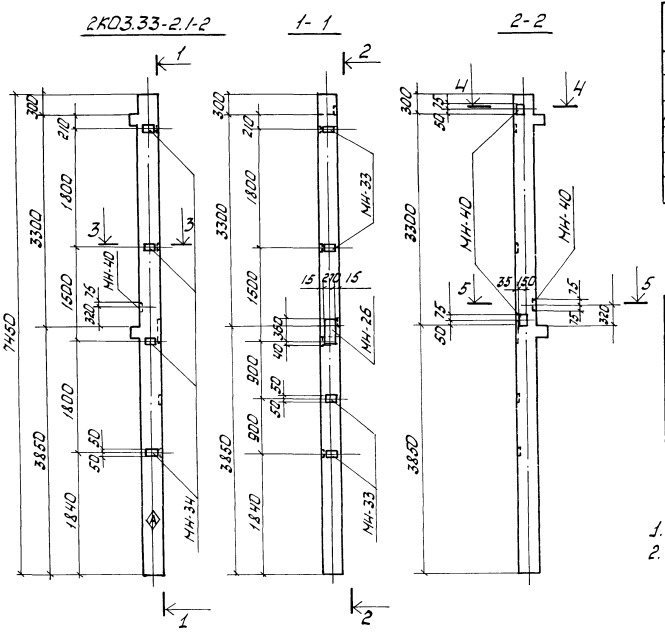

Спецификация элементов

Формат	Зона	Поз.	Обозначение	Наименование	Кол. на исп.	Примечание
				Сборочные единицы		
			1.020-1/83 Вып. 2-1	Колонна 2КО 3.33-2,1	1	
А4			то же Вып. 0-1; 2-15	Изделие закладное МН-26	1	
"			"	" МН-33	4	
"			"	" МН-34	4	
"			"	" МН-40	3	
					2КО3.33-2.1-2	

Ведомость расхода стали на элемент, кг

Марка элемента	Изделия закладные									Общий расход
	Арматура класса				Прокат марки				Всего	
	А-III				Вст 3 кп2					
	ГОСТ 5781-82*				ГОСТ 103-76*					
	ф8	ф12	ф14	Итого	-6×100	-8×150	-10×270	Итого		
2КО 3.33-2.1-2	3.2	3.3	3.12	9.86	9.04	4.23	8.48	21.75	31.61	31.61

1. Остальное смотрите 2КО 3.33-2.1 По серии 1.020-1/83 В. 2-1.
2. Знак ◈, обозначающий сторону монтажа, нанести несмываемой краской.

Изм.	Лист	№ докум.	Подп.	Дата
Разраб.		Бабкин		9.87
Провер.		Манзюк		9.87
Рук. гр.		Олиференко		9.87
Н. контр.		Манзюк		9.87
Гл. констр.		Магомедов		9.87
Нач. отд.		Штука		9.87
ГИП		Машков		9.87

ТП 501-5-97.87 - КЖИ - 2КО3.33-2.1-2

Колонна 2КО3.33-2.1-2

Стадия	Масса	Масштаб
Р		1:50

Лист 1 Листов 1

Харьковский ПРОМТРАНСПРОЕКТ

Типовой проект 501-5-97.87 Альбом III

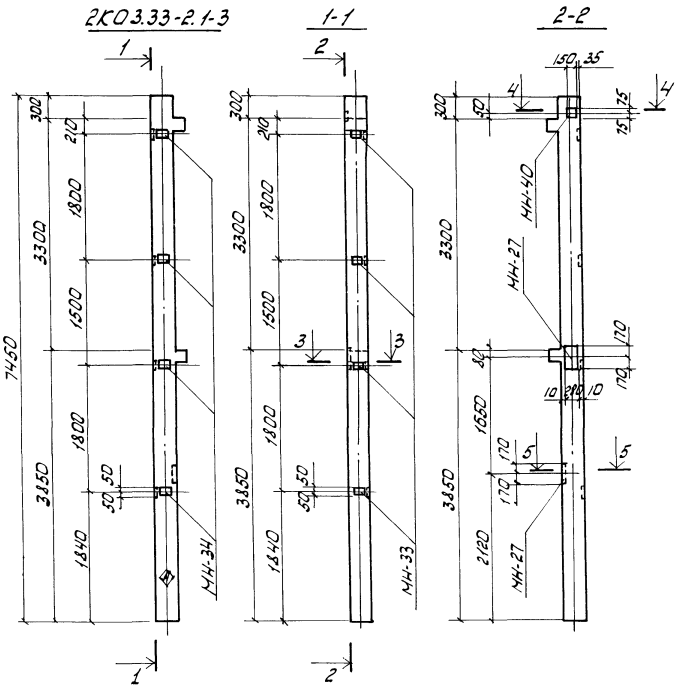

Спецификация элементов

Формат	Зона	Поз.	Обозначение	Наименование	Кол. на исп.	Примечание
				Сборочные единицы		
			1.020-1/83 Вып. 2-1	Колонна 2КО 3.33 - 2.1	1	
А4			то же Вып. 0-1; 2-15	Изделие закладное МН-27	2	
"			"	" МН-33	4	
"			"	" МН-34	4	
"			"	" МН-40	1	
					2КО3.33-2.1-3	

Ведомость расхода стали на элемент, кг

Марка элемента	Изделия закладные								Всего	Общий расход
	Арматура класса А-III ГОСТ 5781-82*				Прокат марки ВСт 3 кп 2 ГОСТ 103-76*					
	ф8	ф12	ф18	Итого	-6×100	-8×150	-12×280	Итого		
2КО3.33-2.1	3.2	1.48	7.68	12.36	9.04	1.41	17.94	28.39	40.75	40.25

1. Остальное смотрите 2КО3.33-2.1 по серии 1.020-1/83 В.2-1
2. Знак ⑥, обозначающий сторону монтажа, нанести несмываемой краской.

Изм.	Лист	№ докум.	Подп.	Дата	ТП 501-5-97.87 КЖИ-2КО3.33-2.1-3			
Разраб.		Бабкин		9.87	Колонна 2КО3.33-2.1-3	Стадия	Масса	Масштаб
Провер.		Манзюк		9.87		Р		1:50
Рук. гр.		Олиференко		9.87		Лист 1	Листов 1	
Н.контр.		Манзюк		9.87		Харьковский ПРОМТРАНСПРОЕКТ		
Гл.констр.		Магомедов		9.87				
Нач.отд.		Штыка		9.87				
ГИП		Машков		9.87				

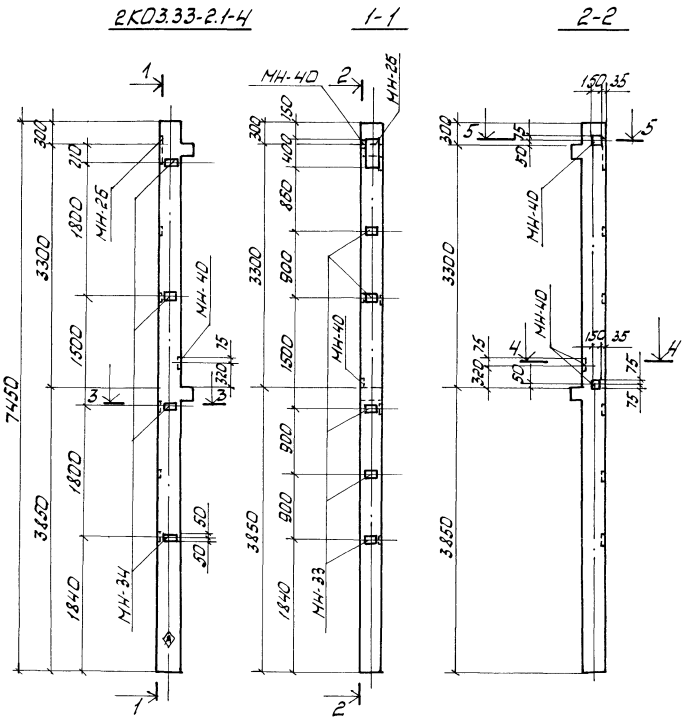

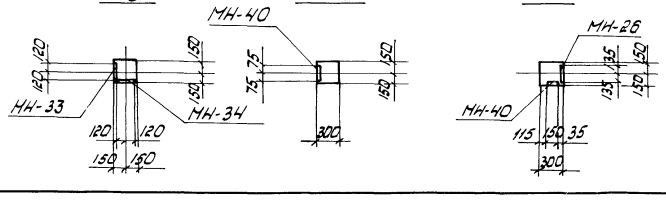

Спецификация элементов

Формат	Зона	Поз.	Обозначение	Наименование	Кол. на изд.	Примечание
				Сборочные единицы		
			1.020-1/83 Вып.2-1	Колонна 2КО3.33-2.1	1	
А4			то же Вып.0-1; 2-15	Изделие закладное МН-26	1	
"			"	" МН-33	5	
"			"	" МН-34	4	
"			"	" МН-40	3	
				2КО3.33-2.1-4		

Ведомость расхода стали на элемент, кг

Марка элемента	Изделия закладные								Всего	Общий расход
	Арматура класса				Прокат марки					
	А-III				Вст3кп2					
	ГОСТ 5781-82				ГОСТ 103-76*					
	ф8	ф12	ф14	Итого	-6×100	-8×150	-10×270	Итого		
2КО3.33-2.1-4	3.6	3.54	3.12	10.26	10.17	4.23	8.48	22.88	33.14	33.14

1. Остальное смотрите 2КО3.33-2.1 по серии 1.020-1/83 В.2-1
2. Знак ⊕, обозначающий сторону монтажа, нанести несмываемой краской.

					ТП 501-5-97.87-КЖИ-2КО3.33-2.1-4
Изм.	Лист	№докум.	Подп.	Дата	
Разраб.		Бабкин		9.87	Колонна 2КО3.33-2.1-4
Провер.		Манзюк		9.87	
Рук. гр.		Олиференко		9.87	
Н.контр.		Манзюк		9.87	
Гл.констр.		Магомедов		9.87	
Нач.отд.		Штука		9.87	
ГИП		Нашков		9.87	

Стадия	Масса	Масштаб
Р		1:50
Лист 1	Листов 1	

Харьковский ПРОМТРАНСПРОЕКТ

Альбом III

Типовой проект 501-5-97.87

2КО3.33-2.4-1 1-1 2-2

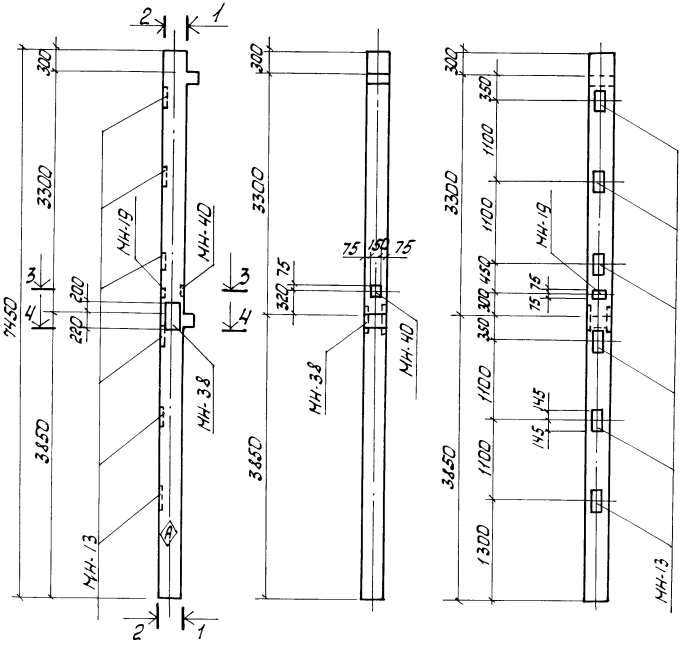

3-3 4-4

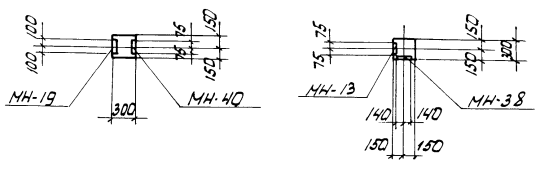

Спецификация элементов

Формат	Зона	Поз.	Обозначение	Наименование	Кол. на изд.	Примечание
				Сборочные единицы		
			1.020-1/83 Вып. 2-1	Колонна 2КО3.33-2.4	1	
А4			То же Вып. 0-1; 2-15	Изделие закладное МН-40	1	
"			"	" МН-38	1	
"			"	" МН-19	1	
"			"	" МН-13	6	
					2КО3.33-2.4-1	

Ведомость расхода стали на элемент, кг

Марка элемента	Изделия закладные								Всего	Общий расход
	Арматура класса А-III ГОСТ 5781-82*				Прокат марки Вст 3 кп 2 ГОСТ 103-76*					
	ф12	ф16	ф22	Итого	-8х150	-12х150	16х280	Итого		
2КО3.33-2.1-Б	3.4	20.4	5.1	28.9	1.41	27.43	29.6	58.44	87.34	87.34

1. Остальное смотрите 2КО3.33-2.4 по серии 1.020-1/83 В.2-1.
2. Знак ⊕, обозначающий сторону монтажа, нанести несмываемой краской.

Изм.	Лист	№ докум.	Подп.	Дата
Разраб.		Бабкин		9.87
Провер.		Манзюк		9.87
Рук. гр.		Олифиренко		9.87
Н. контр.		Манзюк		9.87
Т. контр.		Магомедов		9.87
Начальник		Штука		9.87
ГИП		Нашков		9.87

ТП 501-5-97.87 - КЖИ-2КО3.33-2.4-1

Колонна 2КО3.33-2.4-1

Стадия	Масса	Масштаб
Р		1:50
Лист 1	Листов 1	

Харьковский ПРОМТРАНСПРОЕКТ

Альбом III

Типовой проект 501-5-97.87

2КО3.33-2.4-2

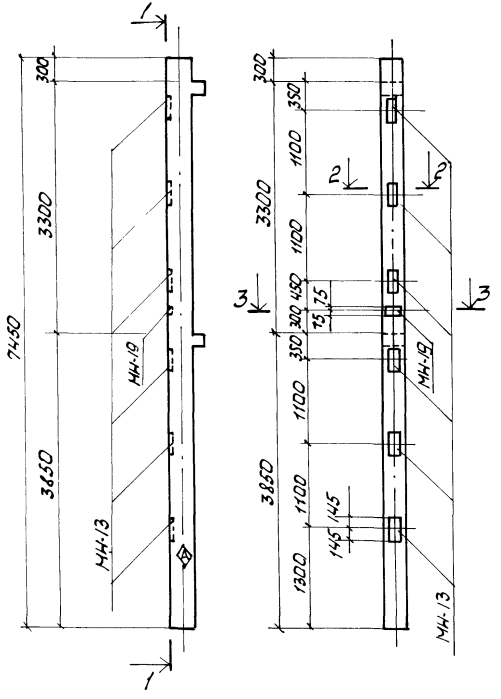

Спецификация элементов

Формат	Зона	Поз.	Обозначение	Наименование	Кол. на изд.	Примечание
				Сборочные единицы		
			1.020-1/83 Вып. 2-1	Колонна 2КО3.33-2.4	1	
А4			то же Вып. 0-1; 2-15	Изделие закладное МН-13	6	
"			"	" МН-19	1	
					2КО3.33-2.4-2	

Ведомость расхода стали на элемент, кг

Марка элемента	Изделия закладные						Всего	Общий расход
	Арматура класса А-III ГОСТ 5781-82*			Прокат марки Вст3кп2 ГОСТ 103-76*				
	ф12	ф16	Итого	-12х150		Итого		
2КО3.33-2.1-6	1.56	20.4	21.96	27.43		27.43	49.39	49.39

1. Остальное смотрите 2КО 3.33-2.4 по серии 1.020-1/83 В.2-1.
2. Знак ◈, обозначающий сторону монтажа, нанести несмываемой краской.

Изм.	Лист	№ докум.	Подп.	Дата
Разраб.	Бадкин			9.87
Провер.	Манзюк			9.87
Рук. гр.	Олиференко			9.87
Н. контр.	Манзюк			9.87
Гл. констр.	Магомедов			9.87
Нач. отд.	Штука			9.87
ГИП	Машков			9.87

ТП 501-5-97.87 - КЖИ-2КО3.33-2.4-2

Колонна 2КО3.33-2.4-2

Стадия	Масса	Масштаб
Р		1:50
Лист 1	Листов 1	

Харьковский ПРОМТРАНСПРОЕКТ

Альбом III

Типовой проект 501-5-97.87

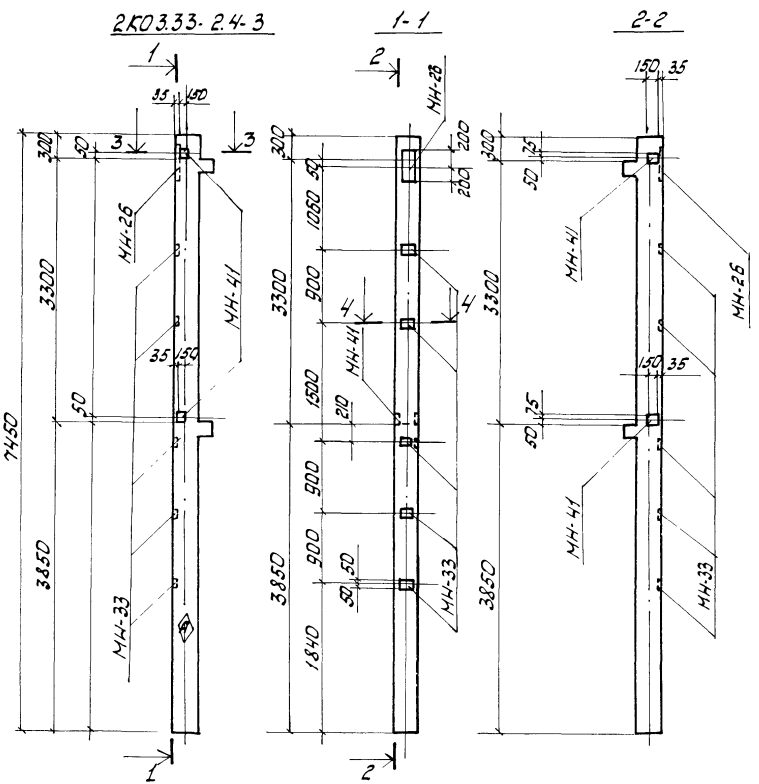

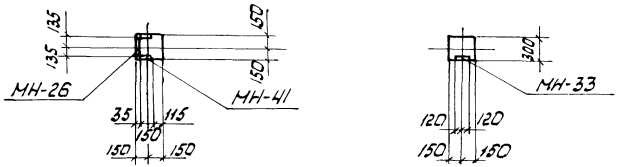

Спецификация элементов

Формат	Зона	Поз.	Обозначение	Наименование	Кол. на изд.	Примечание
				Сборочные единицы		
			1.020-1/83 Вып. 2-1	Колонна 2КО3.33-2.4		
А4			то же Вып. 0-1; 2-15	Изделие закладное МН-41	2	
"			"	" МН-33	5	
"			"	" МН-26	1	
					2КО3.33-2.4-3	

Ведомость расхода стали на элемент, кг

Марка элемента	Изделия закладные								Всего	Общий расход
	Арматура класса А-III ГОСТ 5781-82*				Прокат марки Вст3кп2 ГОСТ 103-76*					
	ф8	ф12	ф14	Итого	-6×100	-8×150	-10×270	Итого		
2КО3.33-2.4-1	2.0	2.26	3.12	7.38	5.65	5.64	8.48	19.77	27.15	27.15

1. Остальное смотрите 2КО3.33-2.4 по серии 1.020-1/83 Вып. 2-1
2. Знак ◈, обозначающий сторону монтажа, нанести несмываемой краской.

Изм.	Лист	№ докум.	Подп.	Дата	ТП 501-5-97.87-КЖИ-2КО3.33-2.4-3			
Разраб.		Бабкин		9.87	Колонна 2КО3.33-2.4-3	Стадия	Масса	Масштаб
Провер.		Нанзюк		9.87		Р		1:50
Рук. гр.		Олиферена		9.87		Лист 1	Листов 1	
Н. контр.		Нанзюк		9.87		Харьковский ПРОМТРАНСПРОЕКТ		
Гл. констр.		Наголенов		9.87				
Начато		Штука		9.87				
ГИП		Нашков		9.87				

Альбом III

Типовой проект 501-5-87.87

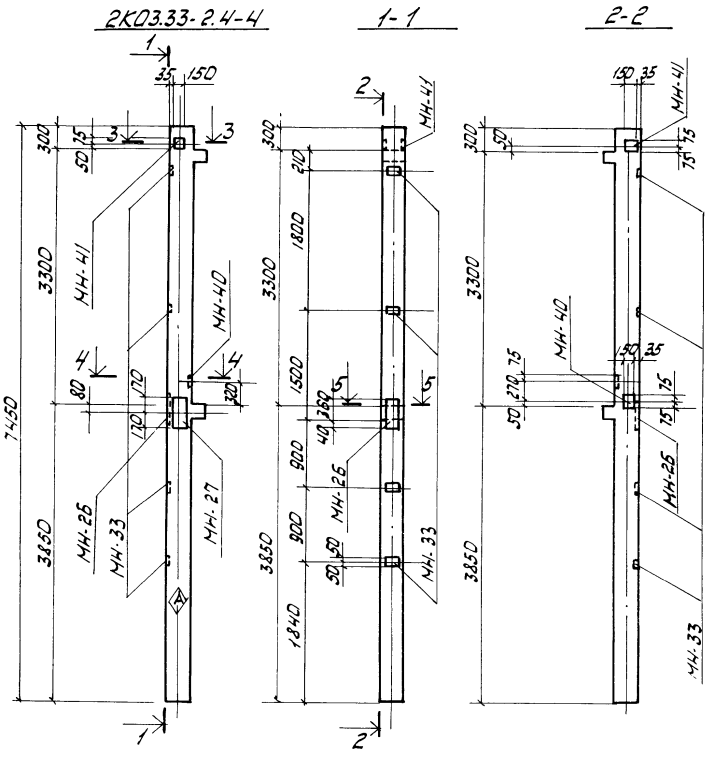

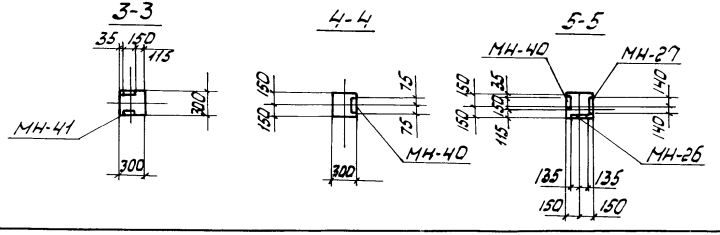

Спецификация элементов

Формат	Зона	Поз	Обозначение	Наименование	Кол. на исп.	Примечание
				Сборочные единицы		
			1.020-1/83 Вып. 2-1	Колонна 2КО3.33-2.4	1	
А4			то же Вып. 0-1; 2-15	Изделие закладное МН-41	1	
"			"	" МН-40	2	
"			"	" МН-33	4	
"			"	" МН-27	1	
"			"	" МН-26	1	
					2КО3.33-2.4-4	

Ведомость расхода стали на элемент, кг

Марка элемента	Изделия закладные										Всего	Общий расход
	Арматура класса А-III ГОСТ 5781-82*					Прокат марки Вст3 кп2 ГОСТ 103-76*						
	ф8	ф12	ф14	ф18	Итого	δ×100	δ×150	10×270	12×280	Итого		
2КО3.33-2.4-2	1.6	3.64	3.12	3.84	12.20	4.52	5.64	8.48	8.97	27.61	39.81	39.81

1. Остальное смотрите 2КО3.33-2.4 по серии 1.020-1/83 Вып.2-1
2. Знак Ⓐ, обозначающий сторону монтажа, нанести несмываемой краской.

Изм.	Лист	№ докум.	Подп.	Дата
Разраб.		Бабкин		9.87
Провер.		Манзюк		9.87
Рук. гр.		Олиференко		9.87
Н. контр.		Манзюк		9.87
Гл. констр.		Магомедов		9.87
Нач. отд.		Штука		9.87
ГИП		Машков		9.87

ТП 501-5-87.87 - КЖИ-2КО3.33-2.4-4

Колонна 2КО3.33-2.4-4

Стадия	Масса	Масштаб
Р		1:50
Лист 1	Листов 1	

Харьковский ПРОМТРАНСПРОЕКТ

Типовой проект 501-5-97.87 Альбом III

2КД3.33-1.1-1

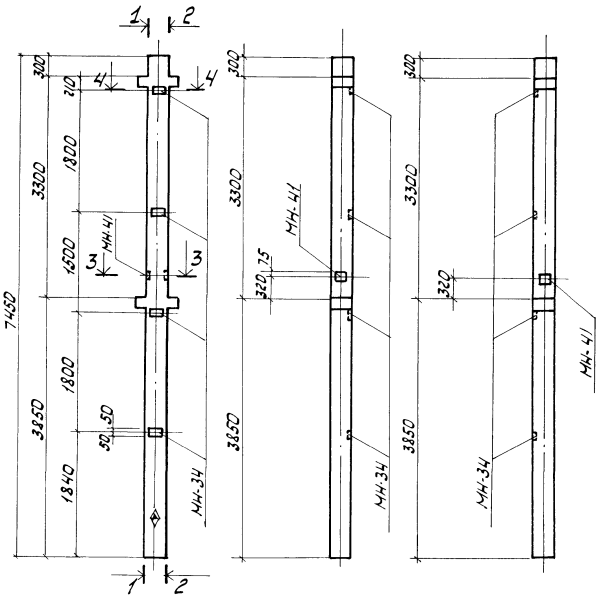

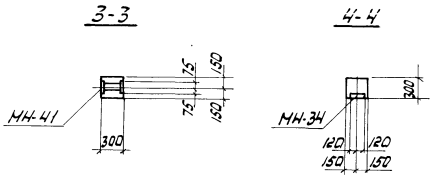

Спецификация элементов

Формат	Зона	Поз.	Обозначение	Наименование	Кол. на исп.	Примечание
				Сборочные единицы		
			1.020-1/83 Вып. 2-1	Колонна 2КД3.33-1.1		
А4			то же Вып. 0-1; 2-15	Изделие закладное МН-34	4	
"			"	" МН-41	1	
					2КД3.33-1.1-1	

Ведомость расхода стали на элемент, кг

Марка элемента	Изделия закладные								Всего	Общий расход
	Арматура класса А-III				Прокат марки Вст3кп2					
	ГОСТ 5781-82*				ГОСТ 103-76*					
	ф8	ф12		Итого	-6×100	-8×150		Итого		
2КД3.33-1.1-1	1.6	1.04		2.64	4.52	2.82		7.34	9.98	9.98

1. Остальное смотрите 2КД3.33-1.1 по серии 1.020-1/83 В. 2-1.
2. Знак ⊕, обозначающий сторону монтажа, нанести несмываемой краской.

Изм.	Лист	№ докум.	Подп.	Дата
Разраб.		Бабкин		9.87
Провер.		Манзюк		9.87
Рук. гр.		Олиференко		9.87
Н. контр.		Манзюк		9.87
Гл. констр.		Магомедов		9.87
Нач. отд.		Штука		9.87
ГИП		Машков		9.87

ТП 501-5-97.87 КЖИ - 2КД3.33-1.1-1

Колонна 2КД3.33-1.1-1

Стадия	Масса	Масштаб
Р		1:50
Лист 1	Листов 1	

Харьковский ПРОМТРАНСПРОЕКТ

Типовой проект 501-5-97.87 Альбом III

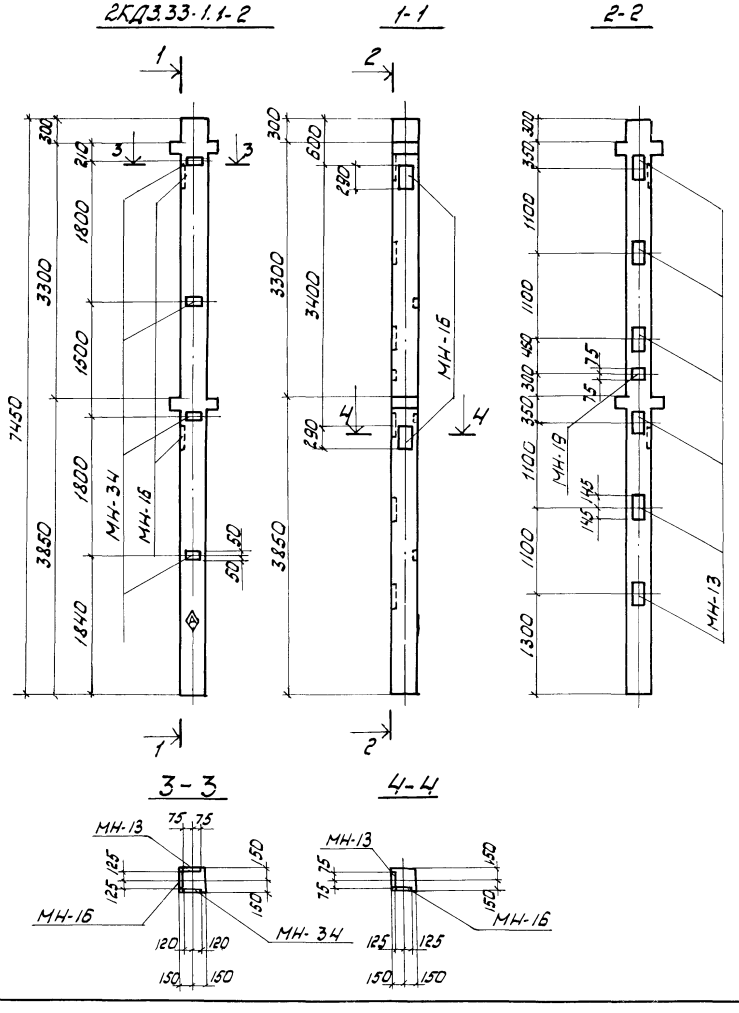

Спецификация элементов

Формат	Зона	Поз.	Обозначение	Наименование	Кол. на исп.	Примечание
				Сборочные единицы		
			1.020-1/83 Вып. 2-1	Колонна 2КД3.33-1	1	
А4			то же Вып. 0-1; 2-15	Изделие закладное МН-34	4	
"			"	" МН-19	1	
"			"	" МН-16	2	
"			"	" МН-13	6	
					2КД3.33-1.1-2	

Ведомость расхода стали на элемент, кг

Марка элемента	Изделия закладные									Общий расход
	Арматура класса А-III ГОСТ 5781-82*				Прокат марки Вст 3 кп 2 ГОСТ 103-76*				Всего	
	ф8	ф12	ф16	Итого	-6×100	-12×150	-12×250	Итого		
2КД3.33-1.1-2	1.6	2.08	26.52	30.2	4.52	27.43	13.66	45.61	75.81	75.81

1. Остальное смотрите 2КД3.33-1.1 по серии 1.020-1/83 В. 2-1
2. Знак ◈, обозначающий сторону монтажа, нанести несмываемой краской

Изм.	Лист	№ докум.	Подп.	Дата
Разраб.		Бабкин		9.87г.
Разраб.		Манзюк		9.87г.
Рук. гр.		Олиференко		9.87г.
Н. контр.		Манзюк		9.87г.
Гл. констр.		Магомедов		9.87г.
Нач. отд.		Штука		9.87г.
ГИП		Машков		9.87г.

ТП 501-5-97.87-КЖИ-2КД3.33-1.1-2

Колонна 2КД3.33-1.1-2

Стадия	Масса	Масштаб
Р		1:50

Лист 1 | Листов 1

Харьковский ПРОМТРАНСПРОЕКТ

Альбом III

Типовой проект 501-5-97.87

2КД3.33-1.1-3 1-1 2-2

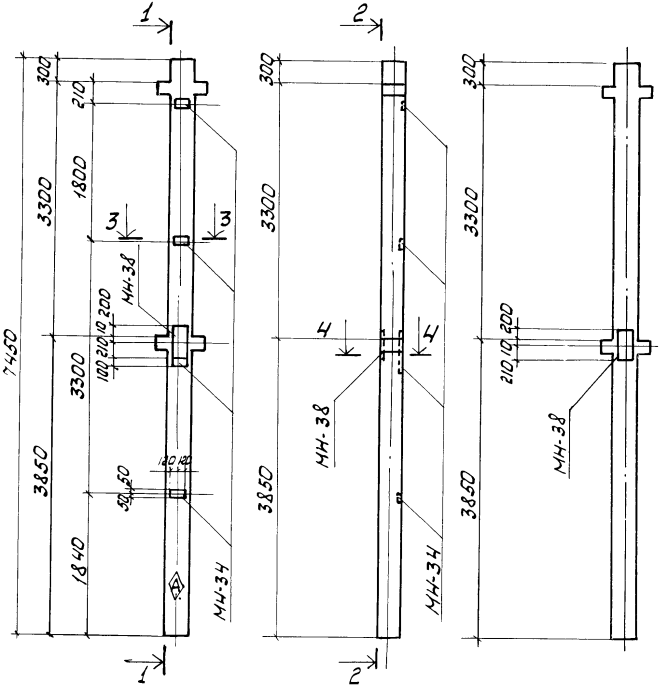

3-3 4-4

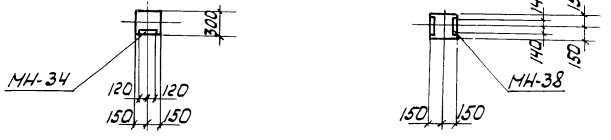

Спецификация элементов

Формат	Зона	Поз.	Обозначение	Наименование	Кол. на изд.	Примечание
				Сборочные единицы		
			1.020-1/83 Вып. 2-1	Колонна 2КД3.33-1.1	1	
А4			то же Вып. 0-1; 2-15	Изделие закладное МН-38	1	
"			"	" МН-34	4	
					2КД3.33-1.1-3	

Ведомость расхода стали на элемент, кг

Марка элемента	Изделия закладные								Всего	Общий расход
	Арматура класса А-III ГОСТ 5781-82*				Прокат марки Вст3кп2 ГОСТ 103-76*					
	ф8	ф12	ф22	Итого	-6×100	-16×280		Итого		
2КД3.33-1.1-3	1.6	0.72	5.1	7.42	4.52	29.6		34.12	41.54	41.54

1. Остальное смотрите 2КД3.33-1.1 по серии 1.020-1/83 В.2-1.
2. Знак ◈, обозначающий сторону монтажа, нанести несмываемой краской.

Изм.	Лист	№ докум.	Подп.	Дата
Разраб.		Бабкин		9.87
Провер.		Манзюк		9.87
Рук. гр.		Олифиренко		9.87
Н. контр.		Манзюк		9.87
Гл. констр.		Магомедов		9.87
Нач. отд.		Штучка		9.87
ГИП		Машков		9.87

ТП 501-5-97.87 -КЖИ-2КД3.33-1.1-3

Колонна 2КД3.33-1.1-3

Стадия	Масса	Масштаб
Р		1:50
Лист 1	Листов 1	

Харьковский ПРОМТРАНСПРОЕКТ

Типовой проект 501-5-97.87 Альбом III

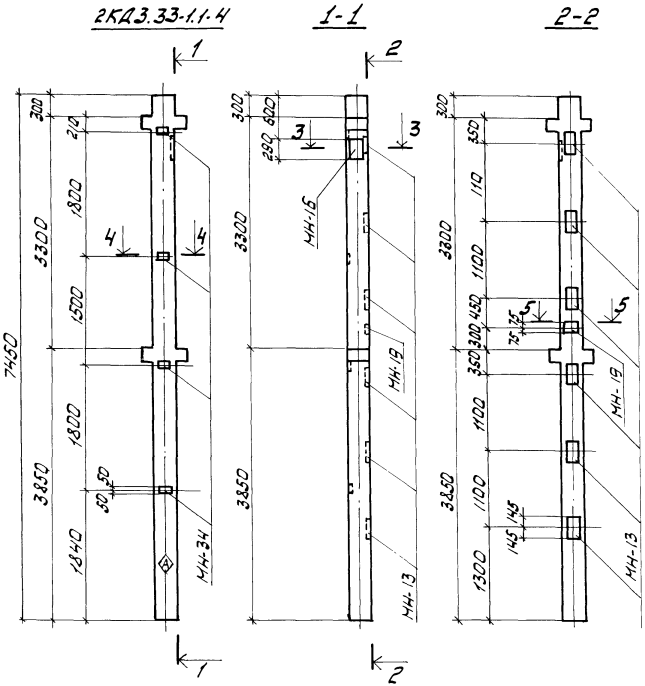

Спецификация элементов

Формат	Зона	Поз.	Обозначение	Наименование	Кол. на исп.	Примечание
				Сборочные единицы		
			1.020-1/83 Вып.	Колонна 2КД3.33-1.1	1	
А4			то же Вып. 0-1; 2-15	Изделие закладное МН-34	4	
"			"	" МН-19	1	
"			"	" МН-16	1	
"			"	" МН-13	6	
					2КД3.33-1.1-4	

Ведомость расхода стали на элемент, кг

Марка элемента	Изделия закладные								Всего	Общий расход
	Арматура класса А-III ГОСТ 5781-82*				Прокат марки ВСт3кп2 ГОСТ 103-76*					
	ф8	ф12	ф16	Итого	-6×100	-12×150	-12×250	Итого		
2КД3.33-1.1-4	1.6	1.82	23.46	26.88	4.52	27.43	6.83	38.78	65.66	65.66

1. Остальное смотрите 2КД3.33-1.1 по серии 1.020-1/83 В.2-1.
2. Знак ⊕, обозначающий сторону монтажа, нанести несмываемой краской.

Изм.	Лист	№ докум.	Подп.	Дата	ТП 501-5-97.87 КЖИ-2КД3.33-1.1-4			
Разраб.		Бавкин		9.87	Колонна 2КД3.33-1.1-4	Стадия	Масса	Масштаб
Провер.		Нанзюк		9.87		Р		1:50
Рук. гр.		Цыференко		9.87		Лист 1	Листов 1	
Н. контр.		Нанзюк		9.87				
Гл. констр.		Нагомедов		9.87		Харьковский ПРОМТРАНСПРОЕКТ		
Нач. отд.		Штыка		9.87				
ГИП		Машков		9.87				

Альбом III

Типовой проект 501-5-97.87

2КД3.33-2.3-1

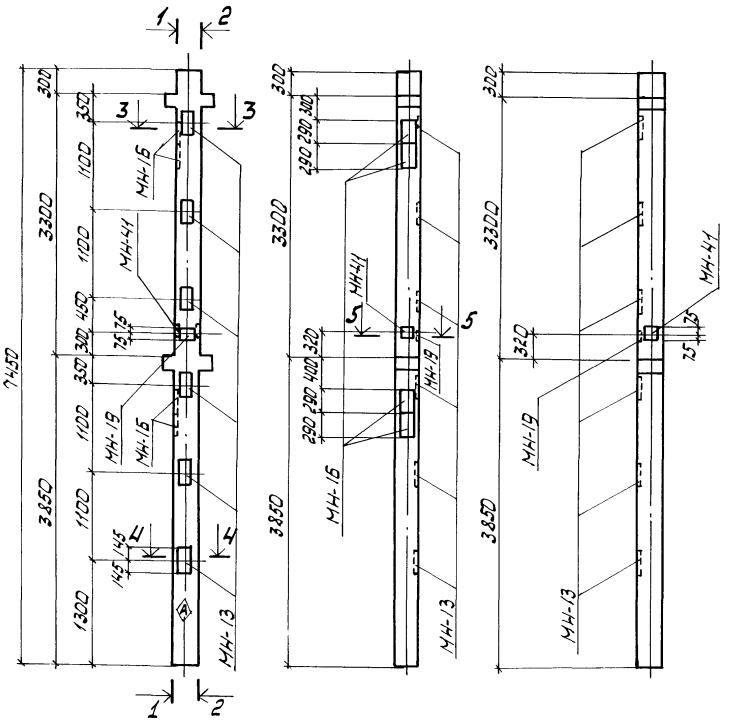

Спецификация элементов

Формат	Зона	Поз.	Обозначение	Наименование	Кол. на изд.	Примечание
				Сборочные единицы		
			1.020-1/83 Вып. 2-1	Колонна 2КД3.33-2.3		
А4			то же Вып. 0-1; 2-15	Изделие закладное МН-41	1	
"			"	" МН-19	1	
"			"	" МН-16	4	
"			"	" МН-13	6	
					2КД3.33-2.3-1	

Ведомость расхода стали на элемент, кг

Марка элемента	Изделия закладные							Всего	Общий расход
	Арматура класса А-III ГОСТ 5781-82*			Прокат марки Вст3кп2 ГОСТ 103-76*					
	ф12	ф16	Итого	-8х150	-12х150	-12х250	Итого		
2КД3.33-2.3-1	3.64	32.64	36.28	2.82	27.43	27.32	57.57	93.85	93.85

1. Остальное смотрите 2КД3.33-2.3 по серии 1.020-1/83 Вып.2-1.
2. Знак Ⓐ, обозначающий сторону монтажа, нанести несмываемой краской.

Изм.	Лист	№ докум.	Подп.	Дата
Разраб.		Бабкин		9.87
Провер.		Манзюк		9.87
Рук. гр.		Олиференко		9.87
Н. контр.		Манзюк		9.87
Гл. констр.		Магомедов		9.87
Нач. отд.		Штучка		9.87
ГИП		Машков		9.87

ТП 501-5-97.87 КЖИ-2КД3.33-2.3-1

Колонна 2КД3.33-2.3-1

Стадия	Масса	Масштаб
Р		1:50
Лист	Листов 1	

Харьковский Промтранспроект

Альбом III

Типовой проект 501-5-97.87

2КД3.33-2.3-2

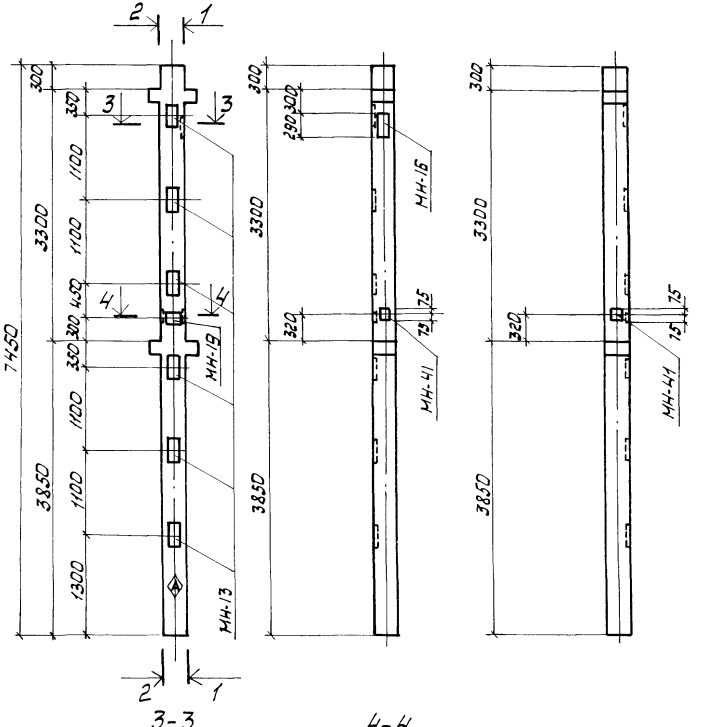

Спецификация элементов

Формат	Зона	Поз.	Обозначение	Наименование	Кол. на исп.	Примечание
				Сборочные единицы		
			1.020-1/83 Вып. 2-1	Колонна 2КД3.33-2.3	1	
А4			то же Вып. 0-1; 2-15	Изделие закладное МН-41	1	
"			"	" МН-19	1	
"			"	" МН-16	1	
"			"	" МН-13	6	
					2КД3.33-23-2	

Ведомость расхода стали на элемент, кг

Марка элемента	Изделия закладные							Всего	Общий расход
	Арматура класса А-III ГОСТ 5781-82*			Прокат марки Вст3кп2 ГОСТ 103-76*					
	ф12	ф16	Итого	-8×450	-12×150	-12×250	Итого		
2КД3.33-2.3-2	2.86	23.46	26.32	2.82	27.43	6.83	37.08	63.40	63.40

1. Остальное смотрите 2КД3.33-2.3 по серии 1.020-1/83 В.2-1.
2. Знак Ⓐ, обозначающий сторону монтажа, нанести несмываемой краской.

Изм.	Лист	№ докум.	Подп.	Дата	ТП 501-5-97.87- КЖИ-2КД3.33-2.3-2			
Разраб.		Бабкин		9.87		Стадия	Масса	Масштаб
Провер.		Манзюк		9.87	Колонна 2КД3.33-2.3-2	Р		1:50
Рук. гр.		Олиференко		9.87				
Н. контр.		Манзюк		9.87		Лист 1	Листов 1	
Гл. контр.		Магомедов		9.87				
Нач. отд.		Штыка		9.87		Харьковский ПРОМТРАНСПРОЕКТ		
ГИП		Машков		9.87				

1КД3.33-1; 1КД3.33-2

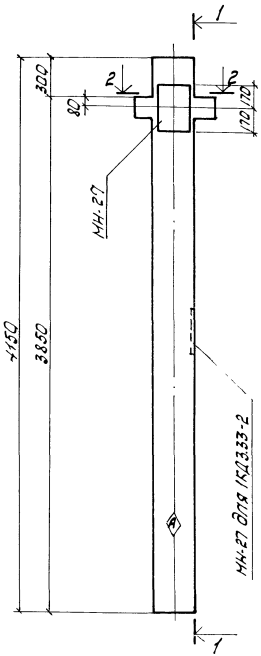

1-1

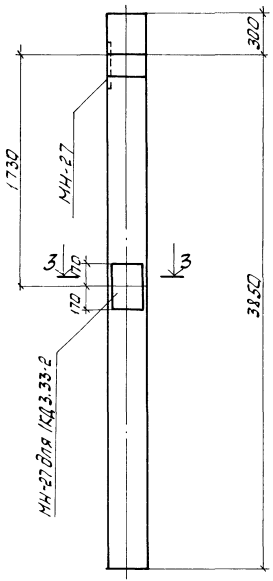

2-2

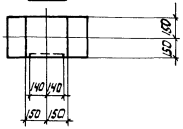

3-3

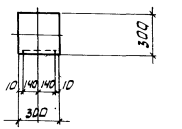

Спецификация элементов

Формат	Зона	Поз.	Обозначение	Наименование	Колич. на испол. 1КД3.33-1	Колич. на испол. 1КД3.33-2	Примечание
				Сборочные единицы			
			1.020-1/83 В.2-1	Колонна 1КД3.33	1	1	
44			то же В.0-1; 2-15	Изделие закладное МН-27	1	2	

Ведомость расхода стали на элемент, кг

Марка элемента	Изделия закладные: Арматура класса А-III ГОСТ 5781-82* ⌀12	⌀18		Итого	Прокат марки Вст2 кп2 ГОСТ 103-76* -16×280			Итого	Всего	Общий расход
1КД3.33-1	0.18	3.84		4.02	8.97			8.97	12.99	12.99
1КД3.33-2	0.36	7.68		8.04	17.94			17.94	25.98	25.98

1. Остальное смотрите 1КД3.33 по серии 1.020-1/83 Вып.21.
2. Знак ⊗, обозначающий сторону монтажа, нанести несмываемой краской.

Изм.	Лист	№ докум.	Подп.	Дата	ТП 501-5-37.87 - КЖИ - 1КД3.33-1 / 1КД3.33-2			
Разраб.		Бабкин		9.87	Колонна 1КД3.33-1 / 1КД3.33-2	Стадия	Масса	Масштаб
Провер.		Манзюк		9.87		Р		1:25
Рук. гр.		Диференко		9.87		Лист 1	Листов 1	
Н. контр.		Манзюк		9.87				
Гл. констр.		Магомедов		9.87		Харьковский ПРОМТРАНСПРОЕКТ		
Нач. отд.		Штыца		9.87				
ГИП		Машков		9.87				

Альбом III

Типовой проект 501-5-97.87

РОП 4.57-30-1

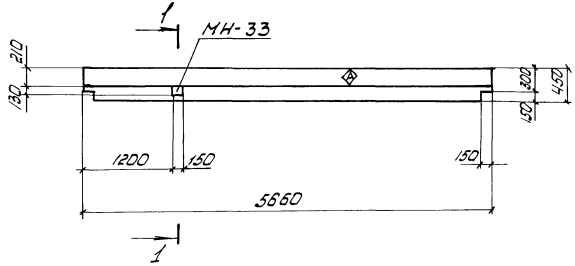

1-1

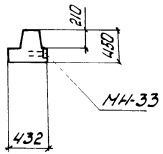

Спецификация элементов

Формат	Зона	Поз.	Обозначение	Наименование	Кол. на исп.	Примечание
				Сборочные единицы		
			1.020-1/83 Вып. 3-1	Ригель РОП 4.57-30	1	
А4			то же Вып. 3-3	Закладное изделие МН-33	1	
					РОП 4.57-30-1	

Марка элемента	Изделия закладные							Общий расход
	Арматура класса А-III ГОСТ 5781-82*			Прокат марки В ст 2 кп 2 ГОСТ 103-76*			Всего	
	ф8		Итого	-6×100		Итого		
РОП 4.57-30-1	0.4		0.4	1.13		1.13	1.53	1.53

1. Остальное смотрите РОП 4.57-30 по серии 1.020-1/83 Вып. 3-1.
2. Знак Ⓐ, обозначающий сторону монтажа, нанести несмываемой краской.

Изм.	Лист	№ докум.	Подп.	Дата
Разраб.		Бабкин		9.87г
Провер.		Манзюк		9.87г
Рук. гр.		Олиференко		9.87г
Н. контр.		Манзюк		9.87г
Гл. констр.		Магомедов		9.87г
Нач. отд.		Штука		9.87г
ГИП		Машков		9.87г

ТП 501-5-97.87 КЖИ-РОП 4.57-30-1

Ригель РОП 4.57-30-1

Стадия	Масса	Масштаб
Р		1:50

Лист 1 | Листов 1

Харьковский ПРОМТРАНСПРОЕКТ

Типовой проект 501-5-97 Альбом III

1А.56.33-1

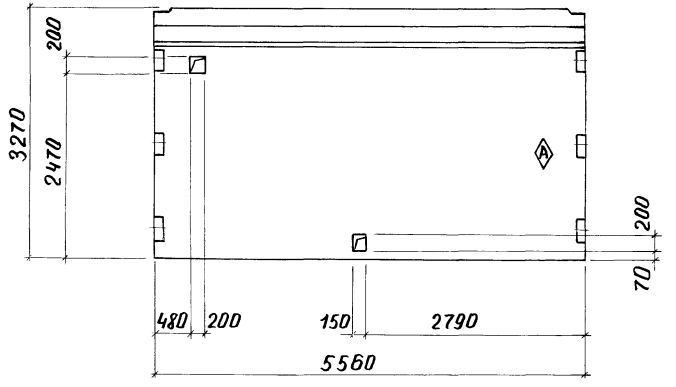

2АПК 56.33-1

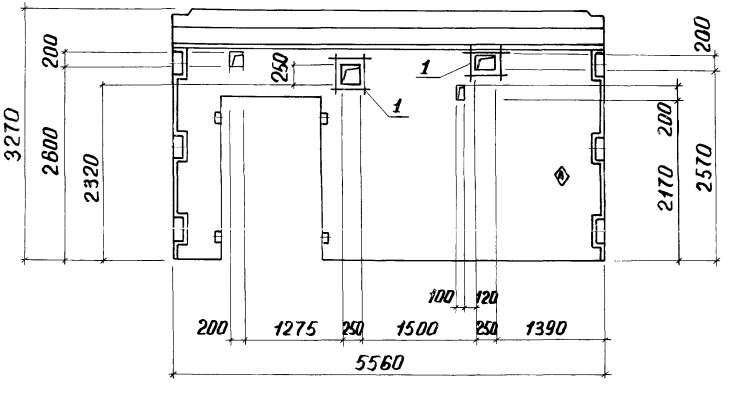

Спецификация элементов

Формат	Зона	Поз.	Обозначение	Наименование	Колич. на испол. 1А.56.33-1	Колич. на испол. 2АПК.56.33-1	Примеч.
				Сборочные единицы			
А3			Серия 1.020-1/83 в. 4-1	Диафрагма жесткости 1А.56.33	1		
"			"	То же 2АПК 56.33		1	
А4		1	К ЖИ-С-2	Сетка С-2		4	

Ведомость расхода стали на дополнительное армирование элемента, кг

Марка элемента	Армирование, Арматура класса А-I, ГОСТ 5781-82*, ф6		Итого	Всего
2АПК56.33-1	3,28		3,28	3,28

1. Остальное см. 1А56.33 и 2АПК56.33 по серии 1.020-1/83 в. 4-1.
2. В местах отверстий сетки основных марок вырезать по месту.
3. Знак ⋄, обозначающий сторону монтажа, нанести несмываемой красной.

Изм.	Лист	№ докумен.	Подпись	Дата
Разраб.		Бабкин		9.87
Провер.		Манзюк		9.87
Рук. гр.		Олиференко		9.87
Н. контр.		Манзюк		9.87
Гл. констр.		Магомедов		9.87
Нач. отд.		Штука		9.87
ГИП		Машков		9.87

ТП 501-5-97 КЖИ. 1А.56.33-1 2АПК56.33-1

Диафрагмы жесткости 1А56.33-1; 2АПК56.33-1

Стадия	Масса	Масшт
Р		1:50
Лист 1	Листов 1	

Харьковский ПРОМТРАНСПРОЕКТ

Типовой проект 501-5-97.87 Альбом 1

1А56,33-2

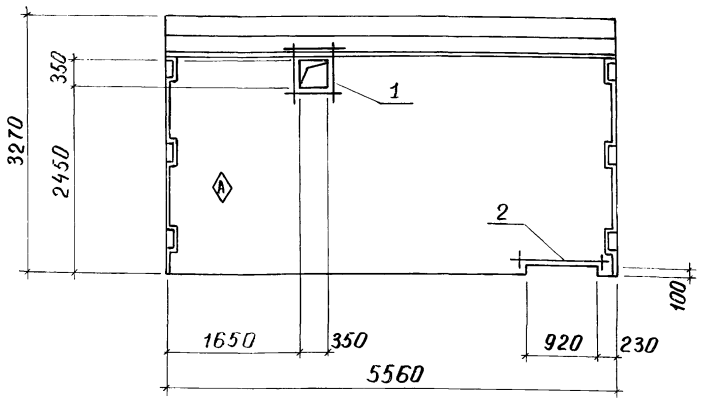

Спецификация элементов

Формат	Зона	Поз.	Обозначение	Наименование	Кол. на исп.	Примеч.
				Сборочные единицы		
А3			Серия 1.020-1/83 В.4-1	Диафрагма жесткости 1А56,33	1	
А4		1	КЖИ-С-3	Сетка С-3	2	
"		2	КЖИ-С-4	" С-4	2	
					1А56,33-2	

1. Остальное-см. 1А56.33 по серии 1.020-1/83 В.4-1.
2. В местах отверстий сетки основных марок вырезать по месту.
3. Знак ◊, обозначающий сторону монтажа, нанести несмываемой краской.

Ведомость расхода стали на дополнительное армирование элемента, кг

Марка элемента	Армирование			Всего
	Арматура класса А-I ГОСТ 5781-82*			
	ф6		Итого	
1А56,33-2	3,76		3,76	3,76

Изм	Лист	N документ	Подпись	Дата
Разраб.		Бабкин		9.87г.
Провер.		Манзюк		9.87г.
Рук.гр.		Олиференко		9.87г.
Н.контр.		Манзюк		9.87г.
Гл.конс.		Магомедов		9.87г.
Нач.отд.		Штука		9.87г.
ГИП		Машков		9.87г.

ТП 501-5-97.87 КЖИ-1А56,33-2

Диафрагма жесткости 1А56,33-2

Стадия	Масса	Масшт.
Р		1:50

Лист 1 | Листов 1

Харьковский ПРОМТРАНСПРОЕКТ

Типовой проект 501-5-92.87 Альбом III

Спецификация элементов

Формат	Зона	Поз.	Обозначение	Наименование	Количество на исполнителя										Примеч.
				Сборочные единицы											
			Серия 1.041-2 в.6	Плита ПРС56.15-10АтVТ	1	1	1	1	1	1			1	1	
			"	Плита ПРС56.15-16АтVТ							1	1			
		1	ТП КЖИ-С	Сетка С-2									2		
		2		Сетка С-5		2			2						
		3		Сетка С-6			2	2	2	4					
		4		Сетка С-7						2					
		5		Сетка С-8	2						2				
		6		Сетка С-9								2			
		7		Сетка С-10									2		
		8		Сетка С-11										2	
		9		Сетка С-12			2								
				Закладная деталь МВ-13	-	4	8	4	8	12					
					П-7	П-8	П-9	П-10	П-11	П-12	П-20	П-21	П-22	П-23	

Таблица условных марок

Условная марка	Наименование
П-7	ПРС56.15-10АтVТ-А
П-8	ПРС56.15-10АтVТ-Б
П-9	ПРС56.15-10АтVТ-В
П-10	ПРС56.15-10АтVТ-Г
П-11	ПРС56.15-10АтVТ-Д
П-12	ПРС56.15-10АтVТ-Е
П-20	ПРС56.15-16АтVТ-А
П-21	ПРС56.15-16АтVТ-Б
П-22	ПРС56.15-10АтVТ-Ж
П-23	ПРС56.15-10АтVТ-И

Ведомость расхода стали на арматурные и закладные изделия, кг

Марка элемента	Изделия арматурные			Изделия закладные						Всего	Общий расход
	Арматура класса А-I ГОСТ 5781-82*			Арматура класса А-I ГОСТ 5781-82*			Прокат марки Вст.3 кп 2 ГОСТ 103-76*				
	Ф6	Ф8	Итого	Ф6		Итого	-100х8		Итого		
П-7	3.06		3.06								3.06
П-8	4.1		4.1	0.4		0.4	2.4		2.4	2.8	6.9
П-9	7.35		7.35	0.8		0.8	4.8		4.8	5.6	12.95
П-10	3.57		3.57	0.4		0.4	2.4		2.4	2.8	6.37
П-11	7.67		7.67	0.8		0.8	4.8		4.8	5.6	13.27
П-12	7.14	7.92	15.06	1.2		1.2	7.2		7.2	8.4	23.46
П-20	3.06		3.06								3.06
П-21	3.14		3.14								3.14
П-22	3.3		3.3								3.3
П-23		5.88	5.88								5.88

1. Остальное см. ПРС56.15-10АтVТ и ПРС56.15-16АтVТ по серии 1.041-2. в. 6
2. На данных листах плиты обозначены условными марками.
3. При монтаже плит покрытия и перекрытия обратить внимание на то, чтобы грань с нанесенным на нее знаком Ⓐ была обращена в сторону, отмеченную таким же знаком на схемах расположения элементов покрытия и перекрытия.

Изм.	Кол.	Подп.	Дата
Разраб.	Бабкин		4.87
Провер.	Манзюк		4.87
Рук. гр.	Онуфренко		4.87
Н. контр.	Манзюк		4.87
Гл. конст.	Матвеева		4.87

ТП 501-5-92.87 -КЖИ- П7 ÷ П12, П20 ÷ П23

Плиты П7 ÷ П12, П20 ÷ П23

Стадия	Лист	Листов
Р	7	4

Харьковский ПРОМТРАНСПРОЕКТ

П-8

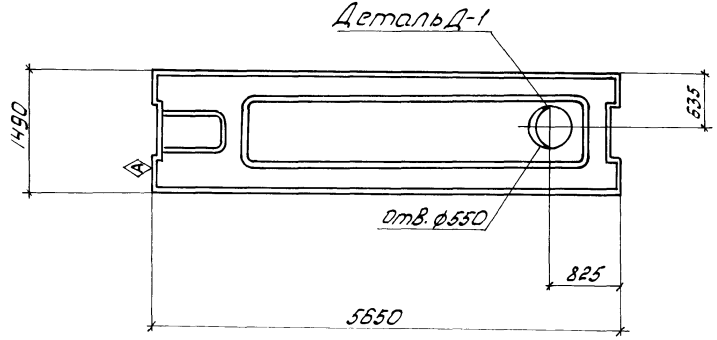

П-10

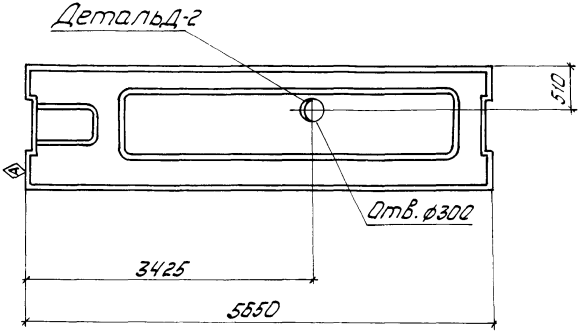

П-9

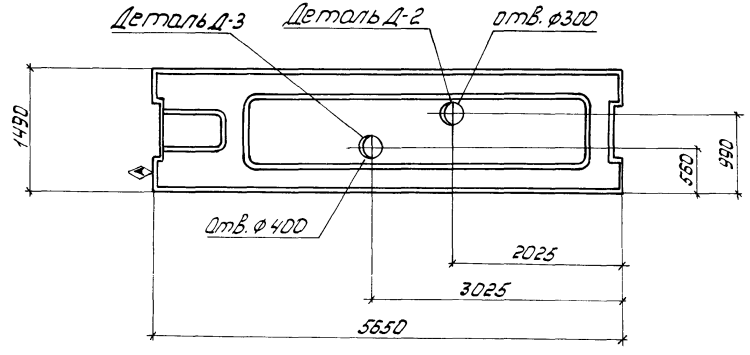

П-11

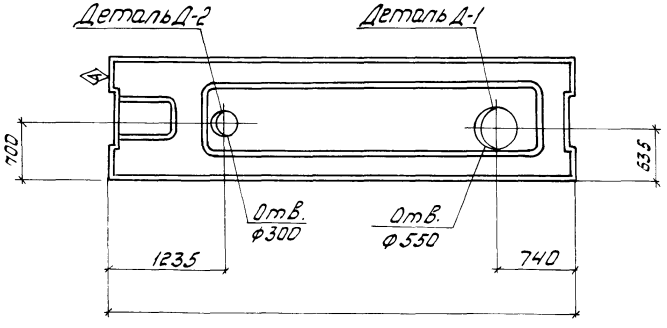

					ТП 501-5-97.87 -КЖИ	П-8, П-9, П-10, П-11	
Изм.	Лист	№ докум.	Подп.	Дата			
Разраб.		Бабкин		9.87г.	Плиты П-8, П-9, П-10, П-11	Стадия: Р	Масса:	Масштаб: 1:25
Провер.		Манзюк		9.87г.				
Рук. гр.		Олиферено		9.87г.		Лист 2	Листов	
Н. контр.		Манзюк		9.87г.				
Гл. констр.		Чагочедов		9.87г.		Харьковский ПРОМТРАНСПРОЕКТ		
Нач. отд.		Штука		9.87г.				
ГИП		Машков		9.87г.				

П-7, П-20

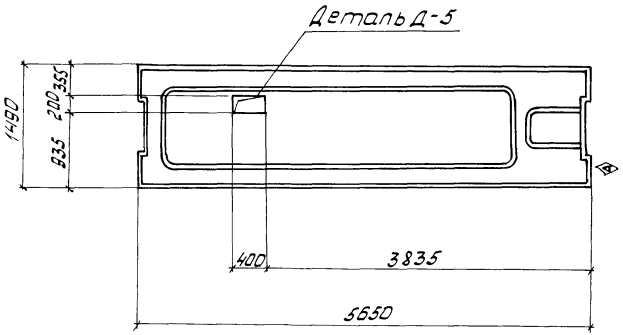

П-21

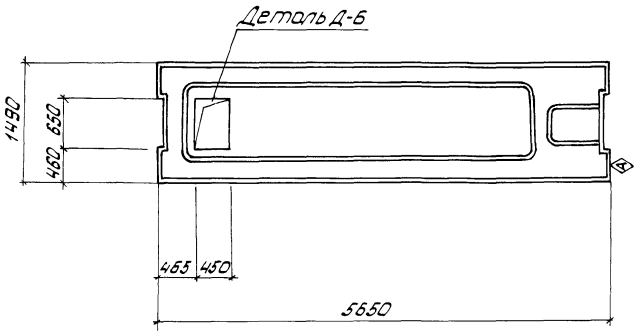

П-12

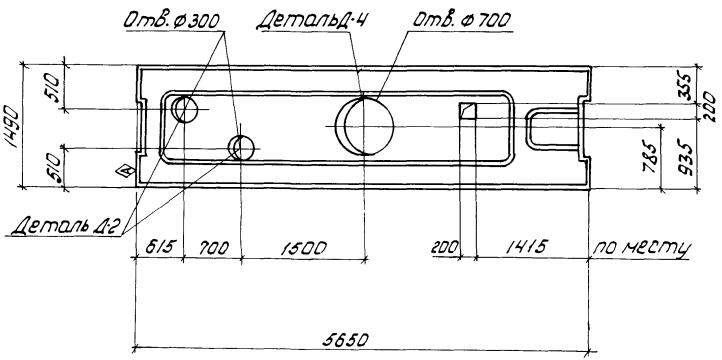

П-22

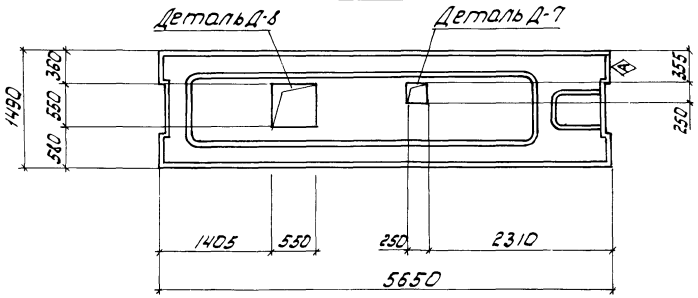

					ТП 501-5-97.87 -КЖИ	П-7, П-12, П-20 ÷ П-22	
Изм.	Лист	№ докум.	Подп.	Дата	Плиты П-7, П-12, П-20 ÷ П-22	Стадия	Масса	Масштаб
Разраб.		Бабкин		9.87		Р		1:25
Провер.		Манзюк		9.87				
Рук. гр.		Олифиренко		9.87		Лист 3	Листов	
Н. контр.		Манзюк		9.87				
Гл. констр.		Магомедов		9.87		Харьковский ПРОМТРАНСПРОЕКТ		
Нач. отд.		Штука		9.87				
ГИП		Машков		9.87				

П-23

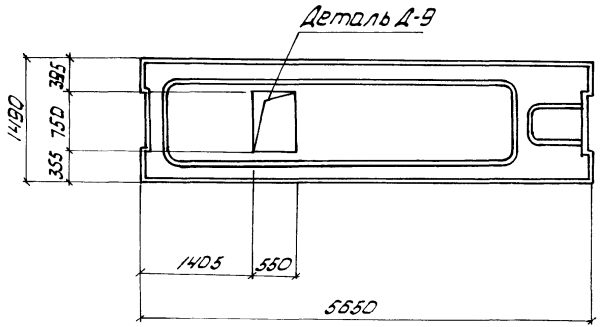

Деталь Д-9

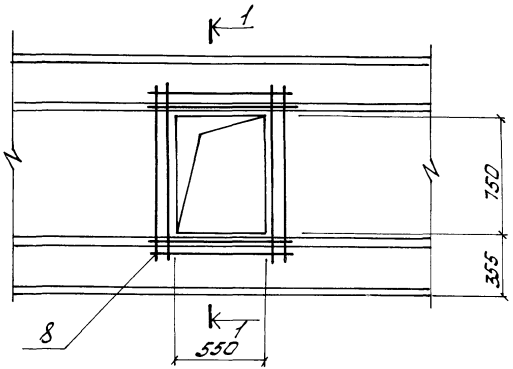

1-1

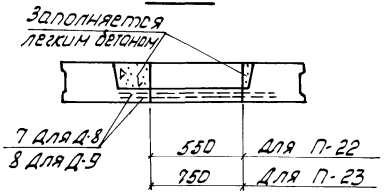

Деталь Д-8

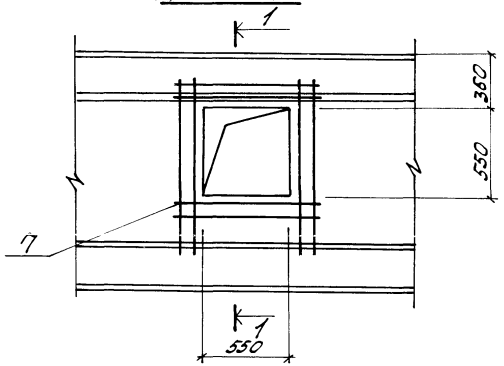

Изм.	Лист	№ докум.	Подп.	Дата
Разраб.		Бабкин		10.87
Провер.		Манзюк		10.87
Рук. гр.		Олиференко		10.87
Н. контр.		Манзюк		10.87
Гл. конс.		Магомедов		10.87
Начальн.		Штука		10.87
ГИП		Машков		10.87

ТП 501-5-92.87-КЖИ-П-23 Д-8; Д-9

Плита П-23. Детали Д-8; Д-9.

Стадия	Масса	Масштаб
Р		1:50 1:25
Лист 4	Листов	

Харьковский ПРОМТРАНСПРОЕКТ

Альбом III

Типовой проект 501-5-97.87

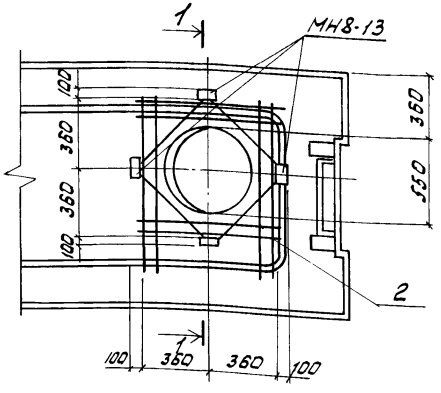

1-1

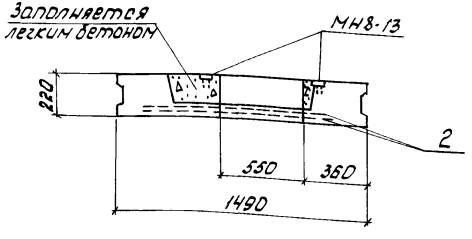

Изм.	Лист	№ докум.	Подп.	Дата
Разраб.		Бабкин		09.87
Провер.		Манзюк		09.87
Рук. гр.		Олиференко		09.87
Н. контр.		Манзюк		09.87
Гл. констр.		Магомедов		09.87
Нач. отд.		Штука		09.87
ГИП		Машков		09.87

ТП 501-5-97.87 -КЖИ-Д-1

Деталь Д-1

Стадия	Масса	Масштаб
Р		1:25

Лист 1 | Листов 1

Харьковский ПРОМТРАНСПРОЕКТ

Альбом III

Типовой проект

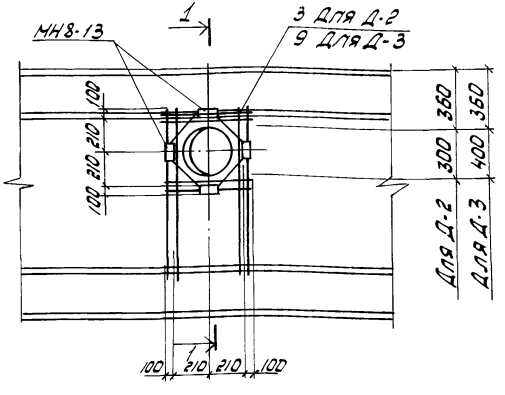

1-1

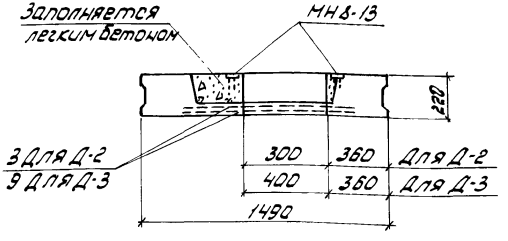

Изм.	Лист	№ докум.	Подп.	Дата
Разраб.		Бабкин		09.87
Провер.		Манзюк		09.87
Рук. гр.		Олиференко		09.87
Н. контр.		Манзюк		09.87
Гл. констр.		Магомедов		09.87
Нач. отд.		Штука		09.87
ГИП		Машков		09.87

ТП 501-5-97.87 -КЖИ-Д-2; Д-3

Деталь Д-2; Д-3

Стадия	Масса	Масшт.
Р		1:25

Лист 1 | Листов 1

Харьковский ПРОМТРАНСПРОЕКТ

Взам. инв. №

Подп. и дата

Инв. № подл.

Альбом III

Типовой проект 501-5-97.87

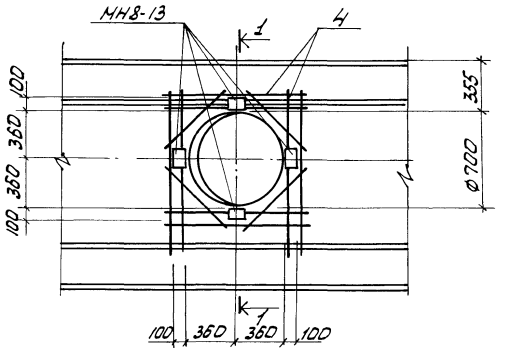

1-1

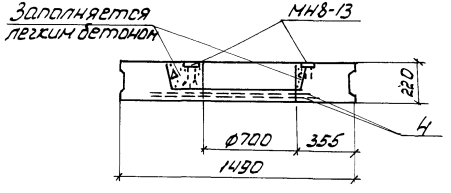

					ТП 501-5-97.87 -КЖИ-Д-4		
Изм.	Лист	№докум.	Подп.	Дата	Деталь Д-4	Стадия	Масса	Масшт.
Разраб.		Бабкин		10.87		Р		1:25
Провер.		Манзюк		10.87		Лист	Листов 1
Рук. гр.		Олиференко		10.87		Харьковский Промтранспроект	
Н. контр.		Манзюк		10.87			
Гл. констр.		Магомедов		10.87			
Нач. отд.		Штука		10.87			
ГИП		Машков		10.87			

Альбом III

Типовой проект

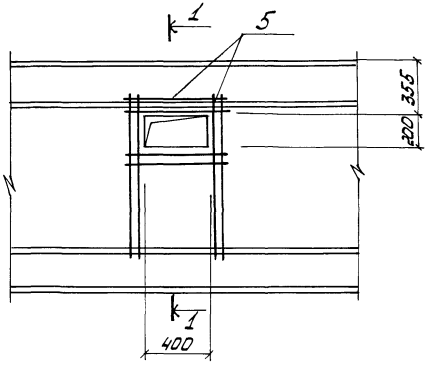

1-1

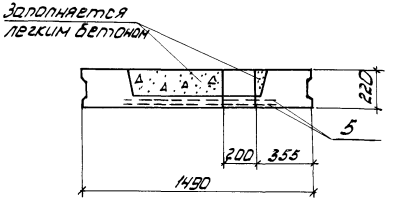

Инв. № подл. | Подп. и дата | Взам. инв. №

					ТП 501-5-97.87 -КЖИ-Д-5		
Изм.	Лист	№докум.	Подп.	Дата	Деталь Д-5	Стадия	Масса	Масшт.
Разраб.		Бабкин		10.87		Р		1:25
Провер.		Манзюк		10.87		Лист	Листов 1
Рук. гр.		Олиференко		10.87		Харьковский Промтранспроект	
Н. контр.		Манзюк		10.87			
Гл. констр.		Магомедов		10.87			
Нач. отд.		Штука		10.87			
ГИП		Машков		10.87			

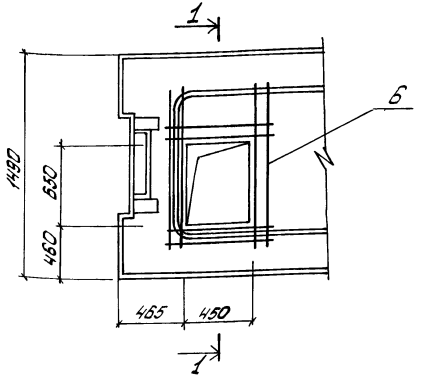

1-1

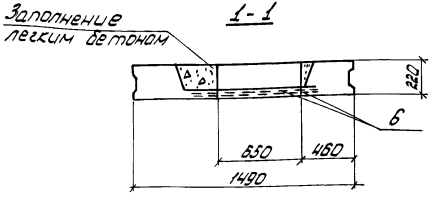

					ТП 501-5-97.87 -КЖИ-Д-6		
Изм.	Лист	N°докум.	Подп.	Дата			
Разраб.		Бабкин		09.87	Деталь Д-6	Стадия: Р	Масса:	Масштаб: 1:25
Провер.		Манзюк		09.87				
Рук. гр.		Олиференко		09.87		Лист 1	Листов 1
Н. контр.		Манзюк		09.87			
Гл. констр.		Магомедов		09.87		Харьковский ПРОМТРАНСПРОЕКТ	
Нач. отд.		Штука		09.87			
ГИП		Машков		09.87			

Инв. N подл. | Подп. и дата | Взам. инв. N

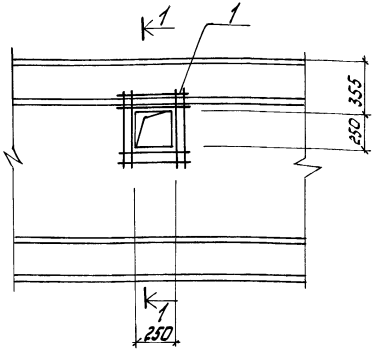

1-1

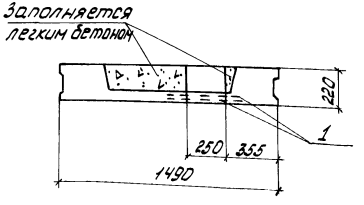

					ТП 501-5-97.87-КЖИ-Д-7		
Изм.	Лист	N°докум.	Подп.	Дата			
Разраб.		Бабкин		09.87	Деталь Д-7	Стадия: Р	Масса:	Масштаб: 1:25
Провер.		Манзюк		09.87				
Рук. гр.		Олиференко		09.87		Лист 1	Листов 1
Н. контр.		Манзюк		09.87			
Гл. констр.		Магомедов		09.87		Харьковский ПРОМТРАНСПРОЕКТ	
Нач. отд.		Штука		09.87			
ГИП		Машков		09.87			

Альбом III

Типовой проект 501-5-97.87

Формат	Зона	Позиция	Обозначение	Наименование	Количество на исполнение														Примечание
				Сборочные единицы															
			1.030.1-1 Вып. 1-1	Стеновая панель ПС 60.9.2.5-2.Л-1	1														
			"	Стеновая панель ПС 60.9.3.0-6Л-1		1													
			"	Стеновая панель ПС 60.9.3.5-6.Л-1			1												
			"	Стеновая панель ПС 60.15.2.5-2.Л-1				1											
			"	Стеновая панель ПС 60.15.3.0-3.Л-1					1										
			"	Стеновая панель ПС 60.15.3.5-6.Л-1						1									
			"	Стеновая панель ПС 60.18.2.5-2.Л-1							1								
			"	Стеновая панель ПС 60.18.3.0-2.Л-1								1							
			"	Стеновая панель ПС 60.18.3.5-6.Л-1									1						
А4		1	1.030.1-1 Вып. 1-3	Изделие закладное М1	2	2	2	2	2	2	2	2	2	2	2	2	2	2	
			1.030.1-1 Вып. 1-1	Стеновая панель ПС 60.9.2.5-2.Я-1									1						
			"	Стеновая панель ПС 60.9.3.0-6.Я-1										1					
			"	Стеновая панель ПС 60.15.2.5-2.Я-1											1				
			"	Стеновая панель ПС 60.15.3.0-3.Я-1												1			
			"	Стеновая панель ПС 60.18.2.5-2.Я-1													1		
			"	Стеновая панель ПС 60.18.3.0-2.Я-1														1	
					ПС60.9.2.5-2.Л-1	ПС60.9.3.0-6Л-1	ПС60.9.3.5-6.Л-1	ПС60.15.2.5-2Л-1	ПС60.15.3.0-3.Л-1	ПС60.15.3.5-6.Л-1	ПС60.18.2.5-2.Л-1	ПС60.18.3.0-2Л-1	ПС60.18.3.5-6.Л-1	ПС60.9.2.5-2.Я-1	ПС60.9.3.0-6.Я-1	ПС60.15.2.5-2.Я-1	ПС60.15.3.0-3.Я-1	ПС60.18.2.5-2.Я-1	ПС60.18.3.0-2.Я-1	

Таблица условных марок

Условная марка	Наименование
ПС1	ПС60.9.2.5-2.Л-1 ПС60.9.3.0-6.Л-1 ПС60.9.3.5-6.Л-1 ПС60.9.2.5-2.Я-1 ПС60.9.3.0-6.Я-1
ПС5	ПС60.15.2.5-2.Л-1 ПС60.15.3.0-3.Л-1 ПС60.15.3.5-6.Л-1 ПС60.15.2.5-2.Я-1 ПС60.15.3.0-3.Я-1
ПС13	ПС60.18.2.5-2.Л-1 ПС60.18.3.0-2.Л-1 ПС60.18.3.5-6.Л-1 ПС60.18.2.5-2.Я-1 ПС60.18.3.0-2.Я-1

Изм.	Лист	№ докум.	Подп.	Дата
Разраб.		Шелепко		9.87
Провер.		Манзюк		9.87
Рук. гр.		Олифиренко		9.87
Н. контр.		Манзюк		9.87
Гл. констр.		Мозговой		9.87

ТП 501-5-97.87 -КЖИ-ПС1, ПС5, ПС13

Стеновые панели ПС1, ПС5, ПС13

Стадия	Лист	Листов
Р	1	2

Харьковский ПРОМТРАНСПРОЕКТ

Альбом III

Типовой проект 501-5-97.87

ПС1, ПС5, ПС13

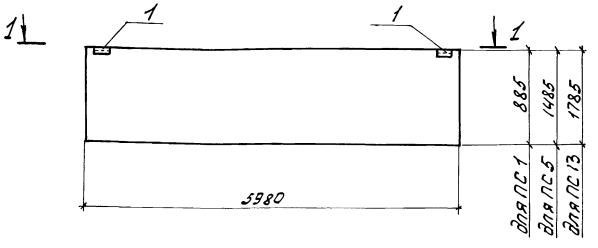

1-1

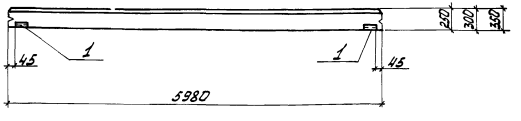

Ведомость расхода стали на элемент, кг

Марка элемента	Изделия закладные											Всего
	Арматура класса			Прокат марки								
	А III			Вст3кп2								
	ГОСТ 5781-82*			ГОСТ 19903-74*					ГОСТ 8509-86			
	ф10		Итого	-60×6				Итого	∠63×63×6		Итого	
ПС1	0.6		0.6	1.1				1.1	2.1		2.1	3.8
ПС5	0.6		0.6	1.1				1.1	2.1		2.1	3.8
ПС13	0.6		0.6	1.1				1.1	2.1		2.1	3.8

На данном листе стеновые панели обозначены условными марками.

Изм	Лист	№ докум.	Подп.	Дата
Разраб.		Шелепко		9.87г
Провер.		Манзюк		9.87г
Рук. гр.		Олиференко		9.87г
Н. контр.		Манзюк		9.87г
Гл. конст.		Магомедов		9.87г
Нач. отд.		Штука		9.87г
ГИП		Машков		9.87г

ТП 501-5-97.87-КЖИ-ПС1, ПС5, ПС13

Стеновые панели ПС1, ПС5, ПС13.

Стадия	Масса	Масштаб
Р		1:50

Лист 2 Листов 2

Харьковский ПРОМТРАНСПРОЕКТ

Альбом III

Типовой проект 501-5-97.87

Формат	Зона	Поз.	Обозначение	Наименование	Количество на исполнение										Примечание
				Сборочные единицы											
			1.030.1-1 В.1-1	Стеновая панель ПС60.9.2,5-2.Л-6	1										
			"	Стеновая панель ПС60.9.3,0-6.Л-6		1									
			"	Стеновая панель ПС60.9.3,5-6.Л-6			1								
			"	Стеновая панель ПС60.15.2,5-2.Л-6				1							
			"	Стеновая панель ПС60.15.3,0-3.Л-6					1						
			"	Стеновая панель ПС60.15.3,5-6Л-6						1					
А4		1	1.030.1-1 В.1-3	Изделие закладное М1	2	2	2	2	2	2	2	2	2	2	
"		2	"	Изделие закладное М3	4	4	4	4	4	4	4	4	4	4	
		3		Брус деревянный	4	4	4	4	4	4					
			1.030.1-1 В.1-1	Стеновая панель ПС60.9.2,5-2.Я-6							1				
			"	Стеновая панель ПС60.9.3,0-6.Я-6								1			
			"	Стеновая панель ПС60.15.2,5-2.Я-6									1		
			"	Стеновая панель ПС60.15.3,0-3.Я-6										1	
					ПС60.9.2,5-2.Л-6	ПС60.9.3,0-6.Л-6	ПС60.9.3,5-6.Л-6	ПС60.15.2,5-2.Л-6	ПС60.15.3,0-3.Л-6	ПС60.15.3,5-6.Л-6	ПС60.9.2,5-2.Я-6	ПС60.9.3,0-6.Я-6	ПС60.15.2,5-2.Я-6	ПС60.15.3,0-3.Я-6	

Таблица условных марок

Условная марка	Наименование
ПС2	ПС60.9.2,5-2Л-6 ПС60.9.3,0-6.Л-6 ПС60.9.3,5-6.Л-6 ПС60.9.2,5-2.Я-6 ПС60.9.3,0-6.Я-6
ПС7	ПС60.15.2,5-2.Л-6 ПС60.15.3,0-3.Л-6 ПС60.15.3,5-6.Л-6 ПС60.15.2,5-2.Я-6 ПС60.15.3,0-3.Я-6

Изм.	Лист	№ докум.	Подп.	Дата
Разраб.		Шепелко		10.87
Провер.		Манзюк		10.87
Рук. гр.		Олиференко		10.87
Н. контр.		Манзюк		10.87
Гл. констр.		Нагоневодов		10.87

ТП 501-5-97.87 -КЖИ-ПС2, ПС7

Стеновые панели ПС2, ПС7

Стадия	Лист	Листов
Р	1	2

Харьковский ПРОМТРАНСПРОЕКТ

ПС2, ПС7

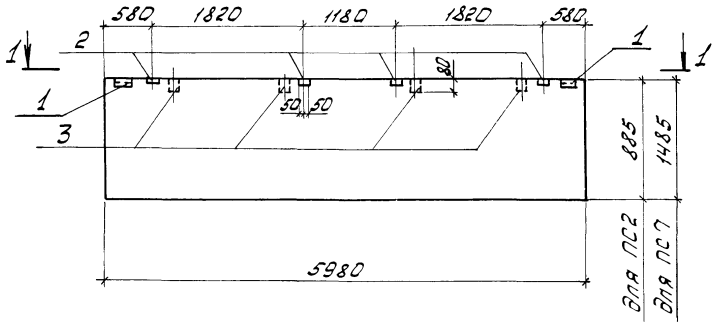

1-1

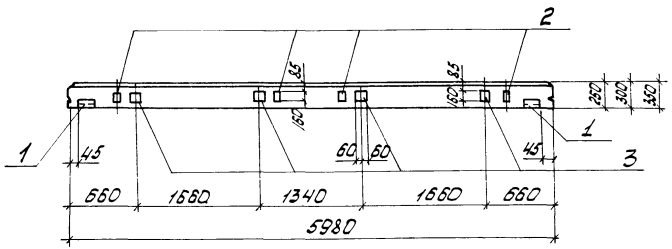

Ведомость расхода стали на элемент, кг

Марка элемента	Изделия закладные										Всего
	Арматура класса			Прокат марки							
	AIII			Вст3кп2							
	ГОСТ 5781-82*			ГОСТ 19903-74*				ГОСТ 8509-86			
	ф10		Итого	-80×6	-100×8			Итого	∠63×63×6		Итого	
ПС2	2.1		2.1	1.1	4.0			5.1	2.1		2.1	9.3
ПС7	2.1		2.1	1.1	4.0			5.1	2.1		2.1	9.3

На данном листе приведены условные марки стеновых панелей.

					ТП 501-5-97.87-КЖИ-ПС2, ПС7		
Изм.	Лист	№ докум.	Подп.	Дата	Стеновые панели ПС2, ПС7	Стадия	Масса	Масштаб
Разраб.		Шелепко		10.87		Р		1:50
Провер.		Манзюк		10.87				
Рук. гр.		Опиференко		10.87		Лист 2	Листов 2	
Н. контр.		Манзюк		10.87				
Гл. констр.		Магомедов		10.87		Харьковский ПРОМТРАНСПРОЕКТ		
Начотд.		Штука		10.87				
ГИП		Чашков		10.87				

Альбом III

Типовой проект 501-5-97.87

Формат	Зона	Поз.	Обозначение	Наименование	Количество на исполнение					Примечание
				Сборочные единицы						
			1.030.1-1 Вып. 1-1	Стеновая панель ПС60.9.2.5-2.П-1	1					
			"	Стеновая панель ПС60.9.3.0-6.П-1		1				
			"	Стеновая панель ПС60.9.3.5-6.П-1			1			
А4		1	1.030.1-1 Вып. 1-3	Изделие закладное М1	2	2	2	2	2	
"		2	"	Изделие закладное М2	4	4	4	4	4	
		3		Брус деревянный	2	2	2			
			1.030.1-1 Вып. 1-1	Стеновая панель ПС60.9.2.5-2.А-1				1		
			"	Стеновая панель ПС60.9.3.0-6.А-1					1	
					ПС60.9.2.5-2П-1-А	ПС60.9.3.0-6.П-1-А	ПС60.9.3.5-6.П-1-А	ПС60.9.2.5-2.А-1-А	ПС60.9.3.0-6.А-1-А	

Таблица условных марок

Условная марка	Наименование
ПС3	ПС60.9.2.5-2.П-1-А ПС60.9.3.0-6.П-1-А ПС60.9.3.5-6.П-1-А ПС60.9.2.5-2.А-1-А ПС60.9.3.0-6.А-1-А

Изм.	Лист	№ докум.	Подп.	Дата	ТП 501-5-97.87 - КЖИ-ПС3		
Разраб.		Шелепко		9.87	Стеновая панель ПС3	Стадия	Лист	Листов
Провер.		Манзюк		9.87		Р	1	2
Рук. гр.		Олиференко		9.87		Харьковский ПРОЙТРАНСПРОЕКТ		
Н. контр.		Манзюк		9.87				
Гл. констр.		Наголенов		9.87				

ПС3

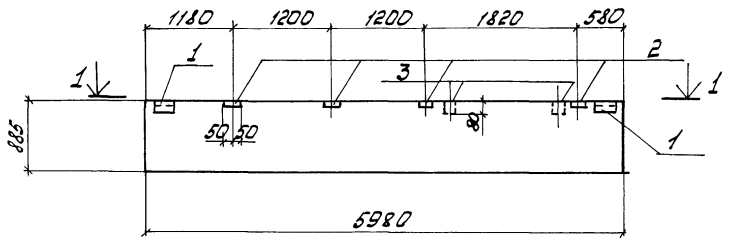

1-1

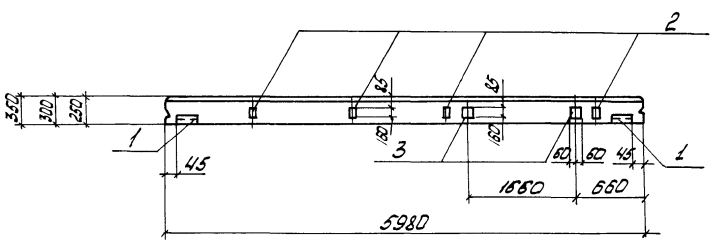

Ведомость расхода стали на элемент, кг

Марка элемента	Изделия закладные											Всего
	Арматура класса			Прокат марки								
	AIII			Вст3кп2								
	ГОСТ5781-82*			ГОСТ 19903-74*					ГОСТ8509-86			
	Ø10		Итого	-60×6	-100×8			Итого	L63×63×6		Итого	
ПС3	2.1		2.1	1.1	4.0			5.1	2.1		2.1	9.3

На данном листе стеновая панель обозначена условной маркой.

					ТП 501-5-97.87-КЖИ-ПС3			
Изм.	Лист	N°докум.	Подп.	Дата				
Разраб.		Шелепко		10.87	Стеновая панель ПС3	Стадия	Масса	Масштаб
Провер.		Манзюк		10.87		Р		1:50
Рук. гр.		Олиференко		10.87				
Н. контр.		Манзюк		10.87		Лист 2	Листов 2	
Гл. констр.		Магомедов		10.87				
Начальник		Штыкло		10.87		Харьковский ПРОМТРАНСПРОЕКТ		
ГИП		Мошков		10.87				

Альбом III

Типовой проект 501-5-97.87

Формат	Зона	Поз.	Обозначение	Наименование	Количество на исполнение					Примечание
				Сборочные единицы						
			1.030.1-1 Вып. 1-1	Стеновая панель ПС60.15.2,5-2.л-9	1					
			"	Стеновая панель ПС60.15.3,0-3.л-9		1				
			"	Стеновая панель ПС60.15.3,5-6.л-9			1			
А4		1	1.030.1-1 Вып. 1-3	Изделие закладное М1	2	2	2	2	2	
"		2	"	Изделие закладное М9	8	8	8	8	8	
		3		Брус деревянный	8	8	8			
			1.030.1-1 Вып. 1-1	Стеновая панель ПС60.15.2,5-2.я-9				1		
			"	Стеновая панель ПС60.15.3,0-3.я-9					1	
					ПС60.15.2,5-2.л-9	ПС60.15.3,0-3.л-9	ПС60.15.3,5-6.л-9	ПС60.15.2,5-2.я-9	ПС60.15.3,0-3.я-9	

Таблица условных марок

Условная марка	Наименование
ПС4	ПС60.15.2,5-2.л-9 ПС60.15.3,0-3.л-9 ПС60.15.3,5-6.л-9 ПС60.15.2,5-2.я-9 ПС60.15.3,0-3.я-3

Изм.	Лист	№ докум.	Подп.	Дата
Разраб.		Шепелко		10.87
Провер.		Мамзюк		10.87
Рук. гр.		Олиференко		10.87
Н. контр.		Мамзюк		10.87
Гл. констр.		Нагонердов		10.87

ТП 501-5-97.87 -КЖИ-ПС4

Стеновая панель ПС4

Стадия	Лист	Листов
Р	1	2

Харьковский ПРОМТРАНСПРОЕКТ

ПС4

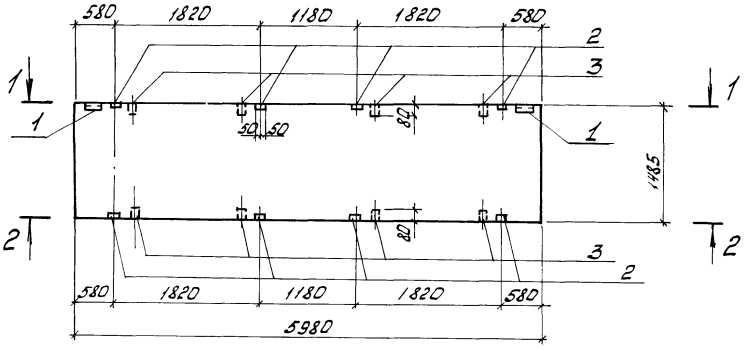

1-1

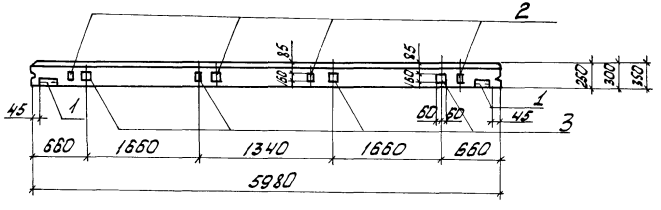

2-2

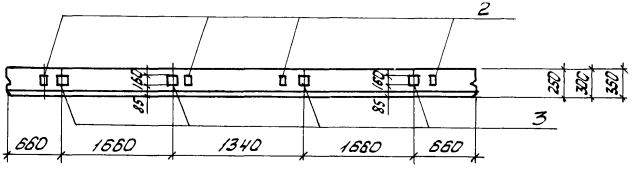

Ведомость расхода стали на элемент, кг

Марка элемента	Изделия закладные										Всего
	Арматура класса			Прокат марки							
	AIII			Вст3кп2							
	ГОСТ 5781-82*			ГОСТ 19903-74*				ГОСТ 8509-86			
	Ø10		Итого	-60×6	-100×8		Итого	L63×63 ×6		Итого	
ПС4	3,6		3,6	1,1	8,0		9,1	2,1		2,1	14,8

На данном листе стеновая панель обозначена условной маркой.

					ТП 501-5-97.87-КЖИ-ПС4		
Изм.	Лист	№ докум.	Подп.	Дата	Стеновая панель ПС4	Стадия	Масса	Масштаб
Разраб.		Шелепко		10.87		Р		1:50
Провер.		Манзюк		10.87		Лист 2	Листов 2	
Рук. гр.		Олиференко		10.87				
Н. контр.		Манзюк		10.87		Харьковский ПРОМТРАНСПРОЕКТ		
Гл. конст.		Магомедов		10.87				
Нач. отд.		Штука		10.87				
ГИП		Машков		10.87				

Альбом III

Типовой проект 501-5-97.87

Формат	Зона	Поз.	Обозначение	Наименование	Количество на исполнение					Примечание
				Сборочные единицы						
			1.030.1-1 Вып. 1-1	Стеновая панель ПС60.15.2,5-2.Л-12	1					
			"	Стеновая панель ПС60.15.3,0-3.Л-12		1				
			"	Стеновая панель ПС60.15.3,5-6.Л-12			1			
А4		1	1.030.1-1 Вып. 1-3	Изделие закладное М1	2	2	2	2	2	
"		2		Изделие закладное М2	4	4	4	4	4	
		3		Брус деревянный	4	4	4			
А4		4	1.030.1-1 Вып. 1-3	Изделие закладное М5	2	2	2	2	2	
			1.030.1-1 Вып. 1-1	Стеновая панель ПС60.15.2,5-2.Я-12				1		
			"	Стеновая панель ПС60.15.3,0-3.Я-12					1	
					ПС60.15.2,5-2.Л-12	ПС60.15.3,0-3.Л-12	ПС60.15.3,5-6.Л-12	ПС60.15.2,5-2.Я-12	ПС60.15.3,0-3.Я-12	

Таблица условных марок

Условная марка	Наименование
ПСБ	ПС60.15.2,5-2.Л-12 ПС60.15.3,0-3.Л-12 ПС60.15.3,5-6.Л-12 ПС60.15.2,5-2.Я-12 ПС60.15.3,0-3.Я-12

Изм.	Лист	№ докум.	Подп.	Дата	ТП 501-5-97.87 -КЖИ-ПСБ
Разраб.		Шевелко		10.87	Стеновая панель ПСБ
Провер.		Манзюк		10.87	Стадия Р; Лист 1; Листов 2
Рук. гр.		Олиференко		10.87	Харьковский Промтранспроект
Н. контр.		Манзюк		10.87	
Гл. констр.		Магомедов		10.87	

ПС6

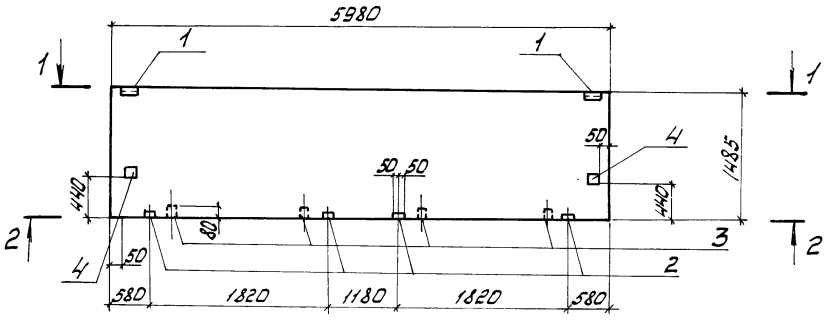

1-1

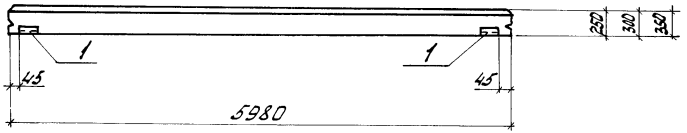

2-2

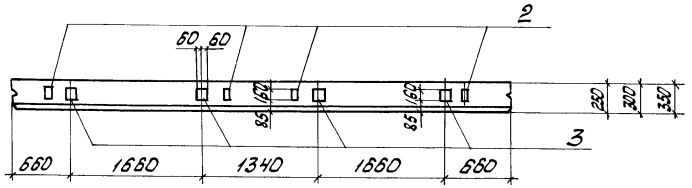

Ведомость расхода стали на элемент, кг

Марка элемента	Изделия закладные											Всего
	Арматура класса			Прокат марки								
	AIII			Вст3кп2								
	ГОСТ 5781-82*			ГОСТ 19903-74*					ГОСТ 8509-86			
	ф10		Итого	-60×6	-100×8	-100×10	-200×12	Итого	∠63×63×6		Итого	
ПС6	3,0		3,0	1,1	4,0	6,3	7,6	19,0	2,1		2,1	24,1

На данном листе стеновая панель обозначена условной маркой.

Изм.	Лист	№ докум.	Подп.	Дата	ТП 501-5-97.87 -КЖИ-ПС6			
Разраб.		Шелепко		10.87	Стеновая панель ПС6	Стадия	Масса	Масштаб
Пробер.		Манзюк		10.87		Р		1:50
Рук. гр.		Олиференко		10.87		Лист 2	Листов 2	
Н.контр.		Манзюк		10.87		Харьковский ПРОМТРАНСПРОЕКТ		
Гл.констр.		Малиедов		10.87				
Нач.отд.		Штукка		10.87				
ГИП		Машков		10.87				

Альбом III

Типовой проект 5.501-5-97.87

Формат	Зона	Позиц.	Обозначение	Наименование	Количество на исполнение					Примечание
				Сборочные единицы						
			1.030.1-1 Вып.1-1	Стеновая панель ПС60.15.2,5-2,Л-2	1					
			"	Стеновая панель ПС60.15.3,0-3,Л-2		1				
			"	Стеновая панель ПС60.15.3,5-6,Л-2			1			
А4		1	1.030.1-1 Вып.1-3	Изделие закладное М1	2	2	2	2	2	
"		2	"	Изделие закладное М3	2	2	2	2	2	
			1.030.1-1 Вып.1-1	Стеновая панель ПС60.15.2,5-2,Я-2				1		
			"	Стеновая панель ПС60.15.3,0-3,Я-2					1	
					ПС60.15.2,5-2,Л-2	ПС60.15.3,0-3,Л-2	ПС60.15.3,5-6,Л-2	ПС60.15.2,5-2,Я-2	ПС60.15.3,0-3,Я-2	

Таблица условных марок

Условная марка	Наименование
ПС8	ПС60.15.2,5-2,Л-2 ПС60.15.3,0-3,Л-2 ПС60.15.3,5-6,Л-2 ПС60.15.2,5-2,Я-2 ПС60.15.3,0-3,Я-2

Изм.	Лист	№ докум.	Подп.	Дата
Разраб.		Шелепко		10.87
Провер.		Манзюк		10.87
Рук. гр.		Олиференко		10.87
Н. контр.		Манзюк		10.87
Гл. констр.		Магометов		10.87

ТП 501-5-97.87 -КЖИ-ПС8

Стеновая панель ПС8

Стадия	Лист	Листов
Р	1	2

Харьковский ПРОМТРАНСПРОЕКТ

ПС 8

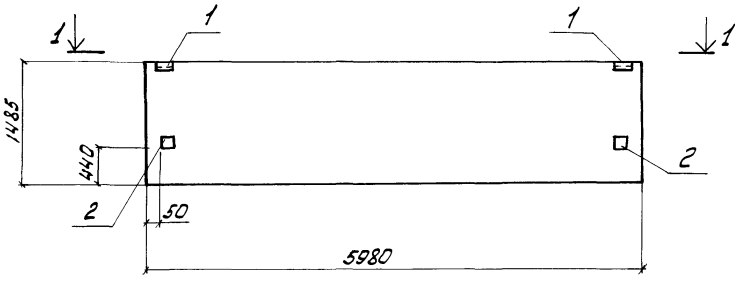

1-1

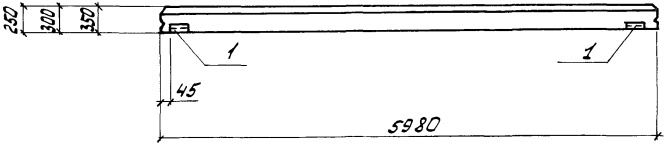

Ведомость расхода стали на элемент, кг

Марка элемента	Изделия закладные											Всего
	Арматура класса			Прокат марки								
	AIII			Вст 3кп2								
	ГОСТ 5781-82*			ГОСТ 19903-74*					ГОСТ 8509-86			
	ф10		Итого	-60×6	-100×10	-200×12		Итого	∠63×63×6		Итого	
ПС 8	1.4		1.4	1.1	6.3	2.6		15.0	2.1		2.1	18,5

На данном листе стеновая панель обозначена условной маркой

Изм.	Лист	№ докум.	Подп.	Дата
Разраб.		Шелепко		09.87
Провер.		Манзюк		09.87
Рук. гр.		Олиференко		09.87
Н. контр.		Манзюк		09.87
Гл. конст.		Магомедов		09.87
Нач. отд.		Штыка		09.87
ГИП		Машков		09.87

ТП 501-5-97.87 КЖИ-ПС 8

Стеновая панель ПС 8

Стадия	Масса	Масшт.
Р		1:50
Лист 2	Листов 2	

Харьковский Промтранспроект

Типовой проект 501-5-97.87 Альбом III

Формат	Зона	Позиц.	Обозначение	Наименование	Количество на исполнение					Примечание
				Сборочные единицы						
			1.030.1-1 Вып. 1-1	Стеновая панель ПС60.15.2,5-2,Л-6	1					
			"	Стеновая панель ПС60.15.3,0-3,Л-6		1				
			"	Стеновая панель ПС60.15.3,5-6,Л-6			1			
		1	1.030.1-1 Вып. 1-3	Изделие закладное М1	4	4	4	4	4	
		2	"	Изделие закладное М9	4	4	4	4	4	
		3		Брус деревянный	6	6	6			
			1.030.1-1 Вып.1-1	Стеновая панель ПС60.15.2,5-2,Я-6				1		
			"	Стеновая панель ПС60.15.3,0-3,Я-6					1	
					ПС60.15.2,5-2,Л-6-А	ПС60.15.30-3,Л-6-А	ПС60.15.3,5-6,Л-6-А	ПС60.15.2,5-2,Я-6-А	ПС60.15.3,0-3,Я-6-А	

Таблица условных марок

Условная марка	Наименование
ПС9	ПС60.15.2,5-2Л-6-А ПС60.15.30-3,Л-6-А ПС60.15.3,5-6,Л-6-А ПС60.15.2,5-2,Я-6-А ПС60.15.3,0-3,Я-6-А

Изм.	Лист	№ докум.	Подп.
Разраб.	Шелепко		
Пров.	Манзюк		
Рук. гр.	Олиференко		
Н. контр.	Манзюк		
Гл. конст.	Магомедов		

ТП 501-5-97.87 -КМИ-ПС9

Стеновая панель ПС9

Стадия	Лист	Листов
Р	1	2

Харьковский ПРОМТРАНСПРОЕКТ

ПС9

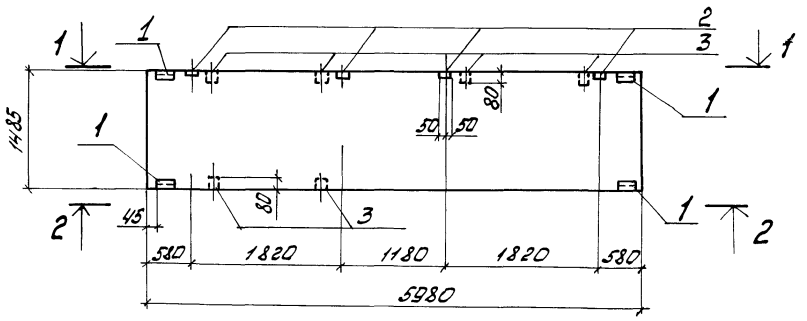

1-1

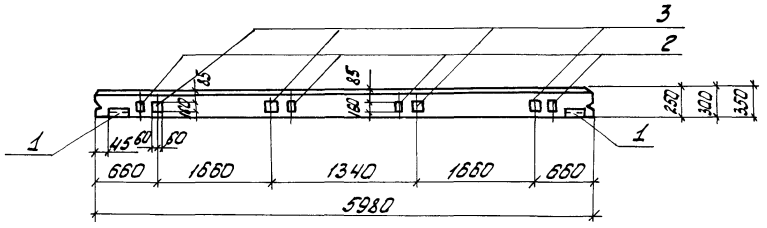

2-2

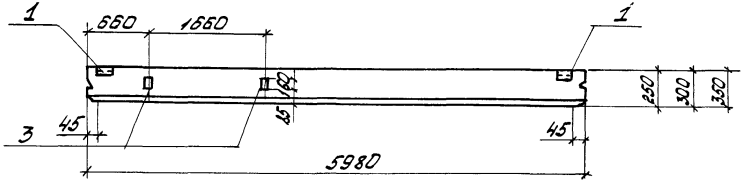

Ведомость расхода стали на элемент, кг

Марка элемента	Изделия закладные										Всего
	Арматура класса			Прокат марки							
	AIII			Вст3кп2							
	ГОСТ 5781-82*			ГОСТ 19903-74*				ГОСТ 8509-86			
	⌀10		Итого	-60×6	-100×8			Итого	∠63×63×6		Итого	
ПС9	2,6		2,6	2,2	4,0			6,2	4,1		4,1	12,9

На данном листе стеновая панель обозначена условной маркой.

Изм.	Лист	№ докум.	Подп.	Дата	ТП 501-5-97.87 -КЖИ-ПС9			
Разраб.		Шелепко		9.87	Стеновая панель ПС9	Стадия	Масса	Масштаб
Провер.		Манзюк		9.87		Р		1:50
Рук. гр.		Олиференко		9.87		Лист 2	Листов 2	
Н. контр.		Манзюк		9.87		Харьковский Промтранспроект		
Гл. констр.		Нагончевов		9.87				
Нач. отд.		Штука		9.87				
ГИП		Машков		9.87				

Типовой проект 501-5-97.87 Альбом III

Формат	Зона	Позиц.	Обозначение	Наименование	Количество на исполнение					Примечание
				Сборочные единицы						
			1.030.1-1 Вып. 1-1	Стеновая панель ПС60.15.2.5-2.Л-1	1					
			"	Стеновая панель ПС60.15.3.0-3.Л-1		1				
			"	Стеновая панель ПС60.15.3.5-6.Л-1			1			
А4		1	1.030.1-1 Вып. 1-3	Изделие закладное М1	2	2	2	2	2	
"		2	"	Изделие закладное М9	8	8	8	8	8	
		3		Брус деревянный	4	4	4			
			1.030.1-1 Вып. 1-1	Стеновая панель ПС60.15.2.5-2.Я-1				1		
			"	Стеновая панель ПС60.15.3.0-3.Я-1					1	
					ПС60.15.25-2.Л-1-А	ПС60.15.30-3.Л-1-А	ПС60.15.35-6.Л-1-А	ПС60.15.25-2.Я-1-А	ПС60.15.30-3.Я-1-А	

Таблица условных марок

Условная марка	Наименование
ПС10	ПС60.15.2.5-2.Л-1-А ПС60.15.3.0-3.Л-1-А ПС60.15.3.5-6.Л-1-А ПС60.15.2.5-2.Я-1-А ПС60.15.3.0-3.Я-1-А

Изм.	Кол.	№ докум.	Подп.
Разраб.	Шелепко		10.87
Провер.	Манзюк		10.87
Рук. гр.	Олиференко		10.87
Н. контр.	Манзюк		10.87
Гл. констр.	Магомедов		10.87

ТП 501-5-97.87 - КЖИ - ПС10

Стеновая панель ПС10

Стадия	Лист	Листов
Р	1	2

Харьковский Промтранспроект

ПС10

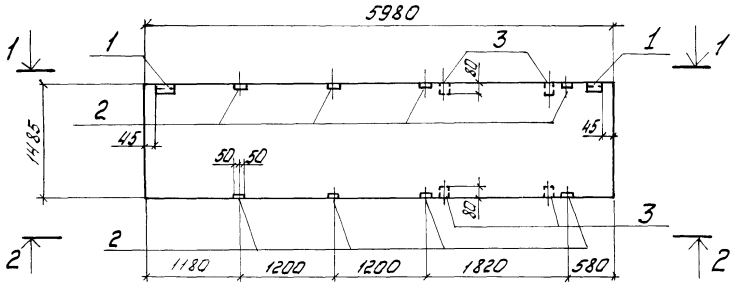

1-1

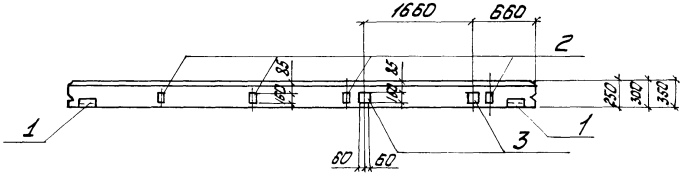

2-2

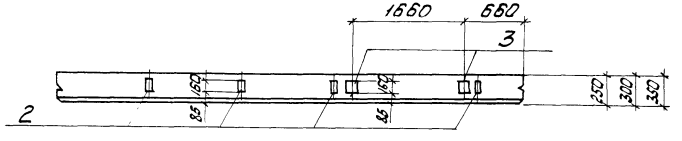

Ведомость расхода стали на элемент, кг

Марка элемента	Изделия закладные											Всего
	Арматура класса			Прокат марки								
	AIII			Вст3кп2								
	ГОСТ5781-82*			ГОСТ 19903-74*					ГОСТ8509-86			
	ф10		Итого	-60×6	100×8			Итого	L63×63 ×6		Итого	
ПС10	3,6		3,6	1,1	8,0			9,1	2,1		2,1	14,8

На данном листе стеновая панель обозначена условной маркой.

					ТП 501-5-9787 -ИЖИ-ПС10		
Изм.	Лист.	№ докум.	Подп.	Дата	Стеновая панель ПС10	Стадия	Масса	Масштаб
Разраб.		Шелепко		9.87		Р		1:50
Провер.		Манзюк		9.87		Листа	Листов 2
Рук. гр.		Олиференко		9.87			
Н. контр.		Манзюк		9.87		Харьковский ПРОМТРАНСПРОЕКТ	
Гл. констр.		Магомедов		9.87			
Начальник		Штука		9.87			
ГИП		Машков		9.87			

Типовой проект 501-5-97.87 Альбом III

Формат	Зона	Позиц.	Обозначение	Наименование	Количество на исполнение					Примечание
				Сборочные единицы						
			1.030.1-1 Вып. 1-1	Стеновая панель ПС60.15.2.5-2.Л-2	1					
			"	Стеновая панель ПС60.15.3.0-3.Л-2		1				
			"	Стеновая панель ПС60.15.3.5-6.Л-2			1			
А4		1	1.030.1-1 Вып. 1-3	Изделие закладное м1	2	2	2	2	2	
"		2	"	Изделие закладное м9	4	4	4	4	4	
		3		Брус деревянный	2	2	2			
А4		4	1.030.1-1 Вып. 1-3	Изделие закладное м5	2	2	2	2	2	
			1.030.1-1 Вып. 1-1	Стеновая панель ПС60.15.2.5-2.Я-2				1		
			"	Стеновая панель ПС60.15-3.0-3.Я-2					1	
					ПС60.15.2.5-2.Л2-А	ПС60.15.3.0-3.Л-2-А	ПС60.15.3.5-6.Л-2-А	ПС60.15.2.5-2.Я-2-А	ПС60.15.3.0-3.Я-2-А	

Таблица условных марок

Условная марка	Наименование
ПС11	ПС60.15.2.5-2.Л-2-А ПС60.15.3.0-3.Л-2-А ПС60.15.3.5-6.Л-2-А ПС60.15.2.5-2.Я-2-А ПС60.15.3.0-3.Я-2-А

Изм.	Лист	№ докум.	Подп.	Дата
Разраб.		Шелепко		10.87
Провер.		Манзюк		10.87
Рук. гр.		Слиферен		10.87
Н. контр.		Манзюк		10.87
Гл. констр.		Мосатедов		10.87

ТП 501-5-97.87 -КЖИ-ПС11

Стеновая панель ПС11

Стадия	Лист	Листов
Р	1	2

Харьковский Промтранспроект

ПС 11

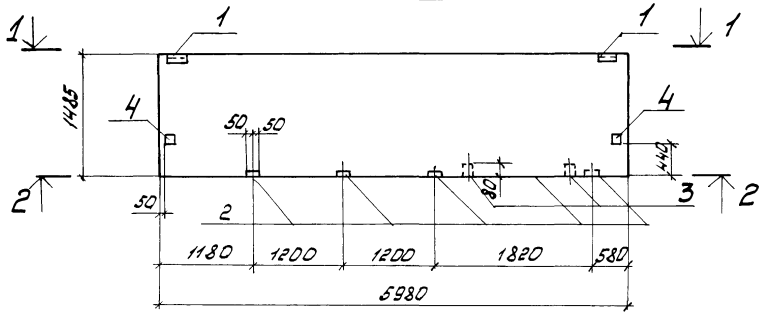

1 - 1

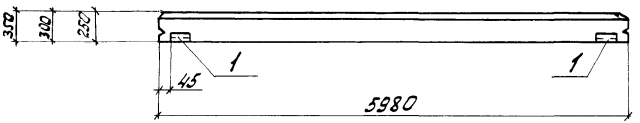

2 - 2

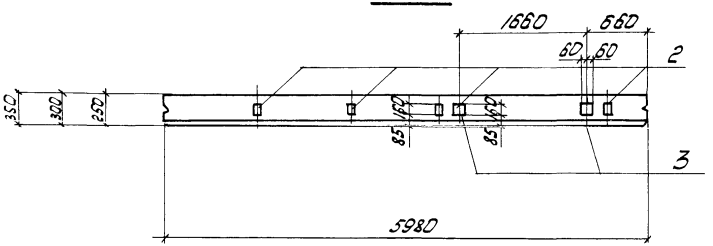

Ведомость расхода стали на элемент, кг

Марка элемента	Изделия закладные											Всего
	Арматура класса			Прокат марки								
	A III			Вст3кп2								
	ГОСТ 5781-82*			ГОСТ 19903-74*					ГОСТ 8509-86			
	ф10		Итого	60×6	100×8	100×10	200×12	Итого	L63×63×6		Итого	
ПС	3,0		3,0	1,1	4,0	5,3	7,6	19,0	2,1		2,1	24,1

На данном листе стеновая панель обозначена условной маркой.

					ТП 501-5-97.87 -КЖИ-ПС11			
Изм.	Лист	№докум.	Подп.	Дата	Стеновая панель ПС11	Стадия	Масса	Масштаб
Разраб		Шелепко		9.87		Р		1:50
Провер.		Манзюк		9.87				
Рук.гр.		Олиференко		9.87		Лист 2	Листов 2	
Н.контр.		Манзюк		9.87				
Гл.констр.		Магомедов		9.87		Харьковский ПРОМТРАНСПРОЕКТ		
Нач.отд.		Штука		9.87				
ГИП		Машков		9.87				

Формат	Зона	Позиц.	Обозначение	Наименование	Количество на исполнение					Примечание
				Сборочные единицы						
			1.030.1-1 Вып.1-1	Стеновая панель ПС60.15.25-2.Л-2	1					
			"	Стеновая панель ПС60.15.30-3.Л-2		1				
			"	Стеновая панель ПС60.15.35-6.Л-2			1			
А4		1	1.030.1-1 Вып.1-3	Изделие закладное М1	4	4	4	4	4	
"		2	"	Изделие закладное М5	2	2	2	2	2	
			1.030.1-1 Вып.1-1	Стеновая панель ПС60.15.25-2.Я-2				1		
			"	Стеновая панель ПС60.15.30-3.Я-2					1	
					ПС60.15.25-2Л-2Б	ПС60.15.30-3Л-2Б	ПС60.15.35-6Л-2Б	ПС60.15.25-2Я-2Б	ПС60.15.30-3Я-2Б	

Таблица условных марок

Условная марка	Наименование
ПС12	ПС60.15.25-2.Л-2-Б ПС60.15.30-3.Л-2-Б ПС60.15.35-6.Л-2-Б ПС60.15.25-2.Я-2-Б ПС60.15.30-3.Я-2-Б

Изм.	Лист	№ докум.	Подп.	Дата
Разраб.		Шелепко		10.87
Провер.		Манзюк		10.87
Рук. гр.		Олиференко		10.87
Н. контр.		Манзюк		10.87
Гл. констр.		Магомедов		10.87

ТП 501-5-97.87 -КЖИ-ПС12

Стеновая панель ПС12

Стадия	Лист	Листов
Р	1	2

Харьковский Промтранспроект

ПС 12

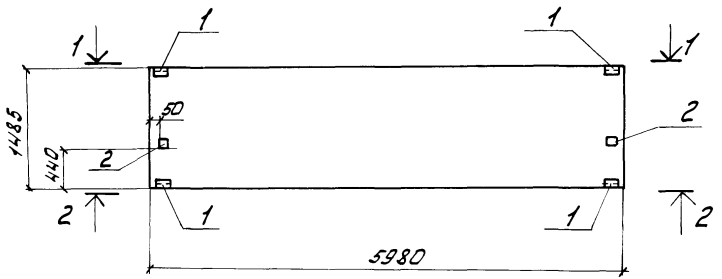

1-1

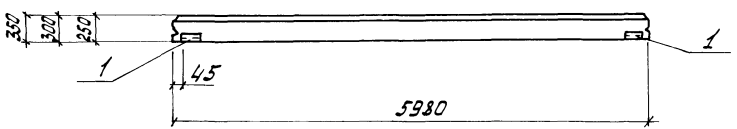

2-2

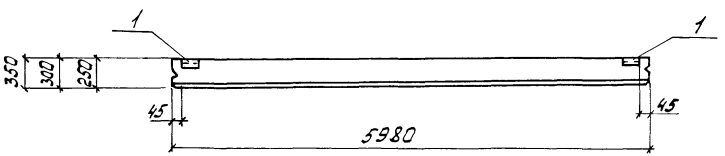

Ведомость расхода стали на элемент, кг

Марка элемента	Изделия закладные											Всего
	Арматура класса A III			Прокат марки Вст3кп2								
	ГОСТ 5781-82*			ГОСТ 19903-74*					ГОСТ 8509-86			
	ф10		Итого	-60×6	-100×12	-200×12		Итого	∠63×63×6		Итого	
ПС 12	2.0		2.0	2.2	6.3	7.6		16.1	4.1		4.1	22.2

На данном листе стеновая панель обозначена условной маркой.

Изм.	Лист	№ докум.	Подп.	Дата	ТП 501-5-97.87 КЖИ – ПС 12			
Разраб.		Шелепко		09.87	Стеновая панель ПС12	Стадия	Масса	Масш.
Провер.		Мазнюк		09.87		Р		1:50
Рук. гр.		Олиференко		09.87		Лист 2	Листов 2	
Н. контр.		Мазнюк		09.87		Харьковский Промтранспроект		
Гл. констр.		Магомедов		09.87				
Нач. отд.		Штыка		09.87				
ГИП		Машков		09.87				

Альбом III

Типовой проект 501-5-97.87

Формат	Зона	Позиция	Обозначение	Наименование	Количество на исполнение														Примечание
				Сборочные единицы															
			1.030.1-1 Вып. 1-1	Стеновая панель 2ПС6.18.2.5-Л-3	1														
			"	Стеновая панель 2ПС6.18.3.0-Л-3		1													
			"	Стеновая панель 2ПС6.18.3.5-Л-3			1												
			"	Стеновая панель 2ПС12.18.2.5-Л-1				1											
			"	Стеновая панель 2ПС12.18.3.0-Л-1					1										
			"	Стеновая панель 2ПС12.18.3.5-Л-1						1									
			"	Стеновая панель 2ПС12.18.2.5-Л-3							1								
			"	Стеновая панель 2ПС12.18.3.0-Л-3								1							
			"	Стеновая панель 2ПС12.18.3.0-Л-3									1						
А4		1	1.030.1-1 Вып. 1-3	Изделие закладное М1	1	1	1	2	2	2	1	1	1	1	1	2	2	1	1
"		2	"	Изделие закладное М11	2	2	2	4	4	4	2	2	2	2	2	4	4	2	2
			1.030.1-1 Вып. 1-1	Стеновая панель 2ПС6.18.2.5-Я-3										1					
			"	Стеновая панель 2ПС6.18.3.0-Я-3											1				
			"	Стеновая панель 2ПС12.18.2.5-Я-1												1			
			"	Стеновая панель 2ПС12.18.3.0-Я-1													1		
			"	Стеновая панель 2ПС12.18.2.5-Я-3														1	
			"	Стеновая панель 2ПС12.18.3.0-Я-3															1
					2ПС6.18.2.5-Л-3	2ПС6.18.3.0-Л-3	2ПС6.18.3.5-Л-3	2ПС12.18.2.5-Л-1	2ПС12.18.3.0-Л-1	2ПС12.18.3.5-Л-1	2ПС12.18.2.5-Л-3	2ПС12.18.3.0-Л-3	2ПС12.18.3.5-Л-3	2ПС6.18.2.5-Я-3	2ПС6.18.3.0-Я-3	2ПС12.18.2.5-Я-1	2ПС12.18.3.0-Я-1	2ПС12.18.2.5-Я-3	2ПС12.18.3.0-Я-3	

Таблица условных марок

Условная марка	Наименование
ПС14	2ПС6.18.2.5-Л-3 2ПС6.18.3.0-Л-3 2ПС6.18.3.5-Л-3 2ПС6.18.2.5-Я-3 2ПС6.18.3.0-Я-3
ПС17	2ПС12.18.2.5-Л-1 2ПС12.18.3.0-Л-1 2ПС12.18.3.5-Л-1 2ПС12.18.2.5-Я-1 2ПС12.18.3.0-Я-1
ПС18	2ПС12.18.2.5-Л-3 2ПС12.18.3.0-Л-3 2ПС12.18.3.5-Л-3 2ПС12.18.2.5-Я-3 2ПС12.18.3.0-Я-3

Изм.	Лист	№ докум.	Подп.	Дата
Разраб.		Шелепко		10.87
Провер.		Манзюк		10.87
Рук. гр.		Олиференко		10.87
Н. контр.		Манзюк		10.87
Гл. конст.		Магомедов		10.87

ТП 501-5-97.87 - КЖИ-ПС14, ПС17, ПС18

Стеновые панели ПС14 ПС17, ПС18

Стадия	Лист	Листов
Р	1	2

Харьковский ПРОМТРАНСПРОЕКТ

ПС14, ПС18

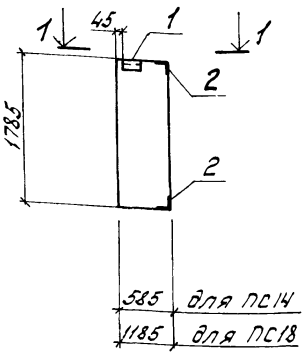

ПС 17

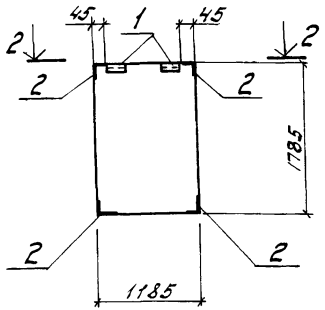

Ведомость расхода стали на элемент, кг

Марка элемента	Изделия закладные										Всего
	Арматура класса			Прокат марки							
	A III			Вст3кп2							
	ГОСТ5781-82*			ГОСТ 19903-74*				ГОСТ8509-86			
	ф10		Итого	-60×6			Итого	∠63×63×6		Итого	
ПС14	1,1		1,1	0,6			0,6	2,9		2,9	4,6
ПС17	2,2		2,2	1,2			1,2	5,8		5,8	9,2
ПС18	1,1		1,1	0,6			0,6	2,9		2,9	4,6

1-1

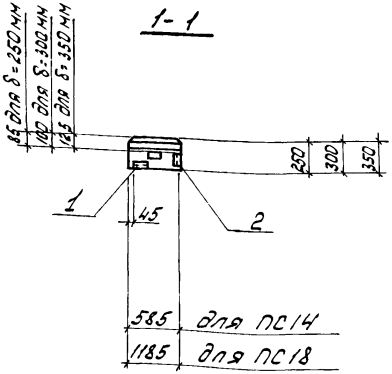

2-2

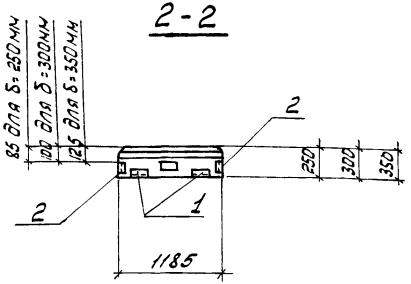

На данном листе стеновые панели обозначены условными марками.

Изм.	Лист	№ докум.	Подп.	Дата
Разраб.		Шелепко		9.87
Провер.		Манзюк		9.87
Рук. гр.		Шиферена		9.87
Н. контр.		Манзюк		9.87
Гл. констр.		Чагочедов		9.87
Нач. отд.		Штука		9.87
ГИП		Машков		9.87

ТП 501-5-97.87 -КЖИ-ПС14, ПС17, ПС18

Стеновые панели ПС 14, ПС 17, ПС 18

Стадия	Масса	Масштаб
Р		1:50
Лист 2	Листов 2	

Харьковский ПРОМТРАНСПРОЕКТ

Типовой проект 501-5-97.87 Альбом III

Формат	Зона	Позиц.	Обозначение	Наименование	Количество на исполнение										Примечание
				Сборочные единицы											
			1.030.1-1 В.1-1	Стеновая панель 2ПС6.18.2.5-П-2	1										
			"	Стеновая панель 2ПС5.18.3.0-П-2		1									
			"	Стеновая панель 2ПС6.18.3.5-П-2			1								
			"	Стеновая панель 2ПС12.18.2.5-П-4				1							
			"	Стеновая панель 2ПС12.18.3.0-П-4					1						
			"	Стеновая панель 2ПС12.18.3.5-П-4						1					
А4	1	1	1.030.1-1 В.1-3	Изделие закладное М1	1	1	1				1	1			
"	2	2	"	Изделие закладное М11	2	2	2	4	4	4	2	2	4	4	
			1.030.1-1 В.1-1	Стеновая панель 2ПС6.18.2.5-Я-2							1				
			"	Стеновая панель 2ПС6.18.3.0-Я-2								1			
			"	Стеновая панель 2ПС12.18.2.5-Я-4									1		
			"	Стеновая панель 2ПС12.18.3.0-Я-4										1	
					2ПС6.18.2.5-П-2	2ПС6.18.3.0-П-2	2ПС6.18.3.5-П-2	2ПС12.18.2.5-П-4	2ПС12.18.3.0-П-4	2ПС12.18.3.5-П-4	2ПС6.18.2.5-Я-2	2ПС6.18.3.0-Я-2	2ПС12.18.2.5-Я-4	2ПС12.18.3.0-Я-4	

Таблица условных марок

Условная марка	Наименование
ПС15	2ПС6.18.2.5-П-2 2ПС6.18.3.0-П-2 2ПС6.18.3.5-П-2 2ПС6.18.2.5-Я-2 2ПС6.18.3.0-Я-2
ПС16	2ПС12.18.2.5-П-4 2ПС12.18.3.0-П-4 2ПС12.18.3.5-П-4 2ПС12.18.2.5-Я-4 2ПС12.18.3.0-Я-4

Изм.	Лист	№ докум.	Подп.
Разраб.		Шелепко	
Провер.		Манзюк	
Рук. гр.		Олиференко	
Н. контр.		Манзюк	
Гл. констр.		Магомедов	

ТП 501-5-97.87 - КЖИ - ПС15, ПС16

Стеновые панели ПС15, ПС16

Стадия	Лист	Листов
Р	1	2

Харьковский ПРОМТРАНСПРОЕКТ

ПС 15

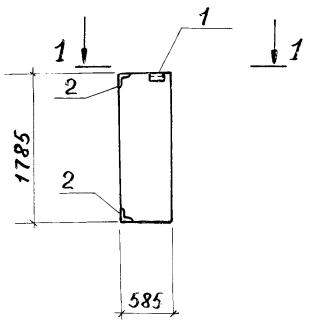

ПС 16

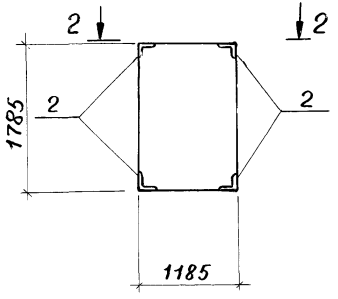

Ведомость расхода стали на элемент, кг

Марка элемента	Изделия закладные											Всего
	Арматура класса			Прокат марки								
	A III			Вст 3 кп 2								
	ГОСТ 5781-82*			ГОСТ 19903-74*				ГОСТ 8509-86				
	ф 10		Итого	60×6			Итого	63×63×6		Итого		
ПС 15	1,1		1,1	0,6			0,6	2,9		2,9		4,6
ПС 16	1,8		1,8					3,7		3,7		5,5

На данном листе стеновые панели обозначены условными марками.

1 - 1

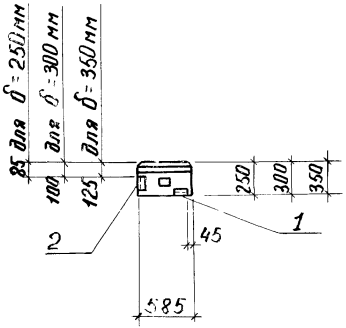

2 - 2

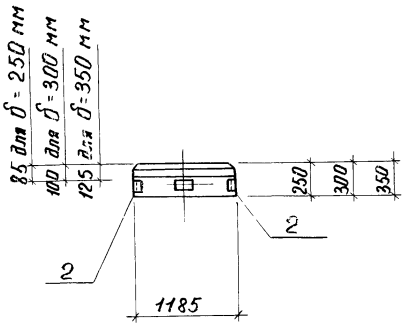

					ТП 501-5-97.87 КЖИ-ПС 15, ПС 16			
Изм.	Лист	№ докумен.	Подпись	Дата				
Разраб.		Шелепко		10.87	Стеновые панели ПС 15, ПС 16	Стадия	Масса	Масшт.
Провер.		Манзюк		10.87		Р		1:50
Рук. гр.		Дворяренко		10.87		Лист 2	Листов 2	
Н. контр.		Манзюк		10.87		Харьковский ПРОМТРАНСПРОЕКТ		
Гл. конст.		Нагомедов		10.87				
Нач. отд.		Штуна		10.87				
ГИП		Машков		10.87				

Типовой проект 501-5-92.87 Альбом III

Формат	Зона	Позиц.	Обозначение	Наименование	Количество на исполнение														Примечан.
				Сборочные единицы															
			1.030.1-1 Вып. 1-1	Стеновая панель 3ПС41.90.25-П-1	1														
			"	Стеновая панель 3ПС46.90.30-П-1		1													
			"	Стеновая панель 3ПС51.90.35-П-1			1												
			"	Стеновая панель 3ПС41.150.25-П-1				1											
			"	Стеновая панель 3ПС46.150.30-П-1					1										
			"	Стеновая панель 3ПС51.150.35-П-1						1									
			"	Стеновая панель 3ПС41.180.25-П-1							1								
			"	Стеновая панель 3ПС46.180.30-П-1								1							
			"	Стеновая панель 3ПС51.180.35-П-1									1						
А4		1	1.030.1-1 Вып. 1-3	Изделие закладное т 18	2	2	2	2	2	2	2	2	2	2	2	2	2	2	
			1.030.1-1 Вып. 1-1	Стеновая панель 3ПС41.90.25-Я-1										1					
			"	Стеновая панель 3ПС46.90.30-Я-1											1				
			"	Стеновая панель 3ПС41.150.25-Я-1												1			
			"	Стеновая панель 3ПС46.150.30-Я-1													1		
			"	Стеновая панель 3ПС41.180.25-Я-1														1	
			"	Стеновая панель 3ПС46.180.30-Я-1															1
					3ПС41.90.25-П-1	3ПС46.90.30-П-1	3ПС51.90.35-П-1	3ПС41.150.25-П-1	3ПС46.150.30-П-1	3ПС51.150.35-П-1	3ПС41.180.25-П-1	3ПС46.180.30-П-1	3ПС51.180.35-П-1	3ПС41.90.25-Я-1	3ПС46.90.30-Я-1	3ПС41.150.25-Я-1	3ПС45.150.30-Я-1	3ПС41.180.25-Я-1	3ПС46.180.30-Я-1	

Таблица условных марок

Условная марка	Наименование
ПС19	3ПС41.90.25-П-1 3ПС46.90.30-П-1 3ПС51.90.35-П-1 3ПС41.90.25-Я-1 3ПС46.90.30-Я-1
ПС20	3ПС41.150.25-П-1 3ПС46.150.30-П-1 3ПС51.150.35-П-1 3ПС41.150.25-Я-1 3ПС46.150.35-Я-1
ПС22	3ПС41.180.25-П-1 3ПС46.180.30-П-1 3ПС51.180.35-П-1 3ПС41.180.25-Я-1 3ПС46.180.30-Я-1

Изм.	Лист	№ докум.	Подп.	Дата
Разраб.		Шелепко		10.87
Провер.		Манзюк		10.87
Рук. гр.		Олиференко		10.87
Н. контр.		Манзюк		10.87
Гл. констр.		Магамедов		10.87

ТП 501-5-92.87 -КЖИ-ПС19, ПС20, ПС22

Стеновые панели ПС19, ПС20, ПС22

Стадия	Лист	Листов
Р	1	2

Харьковский ПРОМТРАНСПРОЕКТ

ПС19, ПС20, ПС22

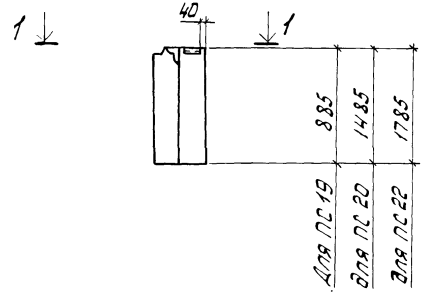

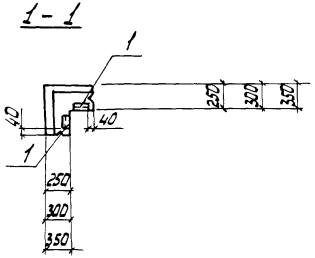

Ведомость расхода стали на элемент, кг

Марка элемента	Изделия закладные											Всего
	Арматура класса			Прокат марки								
	AIII			Вст3кп2								
	ГОСТ 5781-82*			ГОСТ 19903-74*					ГОСТ 8509-86			
	ф10		Итого	-60×6				Итого	∠63×63×6		Итого	
ПС19	0,4		0,4	1,1				1,1	1,4		1,4	2,9
ПС20	0,4		0,4	1,1				1,1	1,4		1,4	2,9
ПС22	0,4		0,4	1,1				1,1	1,4		1,4	2,9

На данном листе стеновые панели обозначены условными марками.

				ТП 501-5-97.87 ЖЖИ-ПС19, ПС20, ПС22	
Изм.	Лист	№ докум.	Подп.	Дата	
Разраб.		Шелепко		09.87	Стеновые панели ПС19, ПС20, ПС22
Провер.		Манзюк		09.87	
Рук. гр.		Олиферчик		09.87	
Н. контр.		Манзюк		09.87	
Гл. констр.		Нагамедов		09.87	
Нач. отд.		Штуса		09.87	
ГИП		Машков		09.87	

Стадия	Масса	Масшт.
Р		1:50
Лист 2	Листов 2	

Харьковский ПРОМТРАНСПРОЕКТ

Формат А3

Формат	Зона	Позиц.	Обозначение	Наименование	Количество на исполнение					Примечание
				Сборочные единицы						
			1.030.1-1 Вып. 1-1	Стеновая панель 3ПС41.150.25-Л-2	1					
			"	Стеновая панель 3ПС46.150.30-Л-2		1				
			"	Стеновая панель 3ПС51.150.35-Л-2			1			
А4		1	1.030.1-1 Вып. 1-3	Изделие закладное М18	2	2	2	2	2	
"		2	"	Изделие закладное М19	2	2	2	2	2	
			1.030.1-1 Вып. 1-1	Стеновая панель 3ПС41.150.25-А-2				1		
			"	Стеновая панель 3ПС46.150.30-А-2					1	
					3ПС41.150.25-Л-2	3ПС46.150.30-Л-2	3ПС51.150.35-Л-2	3ПС41.150.25-А-2	3ПС46.150.30-А-2	

Таблица условных марок

Условная марка	Наименование
ПС21	3ПС41.150.25-Л-2 3ПС46.150.30-Л-2 3ПС51.150.35-Л-2 3ПС41.150.25-А-2 3ПС46.150.30-А-2

Гип	Лисс		
Разраб.	Шелепко		10.87
Провер.	Манзюк		10.87
Рук. гр.	Олифиренко		10.87
Н.контр.	Манзюк		10.87
Гл.констр.	Могомедов		10.87

ТП 501-5-97.87 -КЖИ-ПС21

Стеновая панель ПС21

Стадия	Лист	Листов
Р	1	2

Харьковский ПРОМТРАНСПРОЕКТ

ПС 21

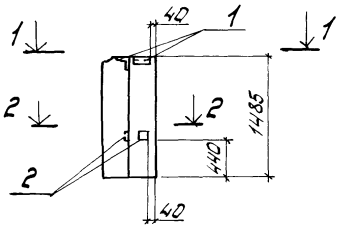

1-1

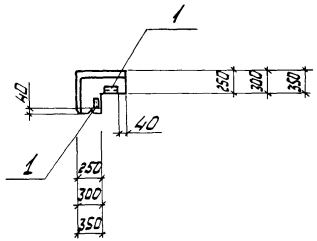

2-2

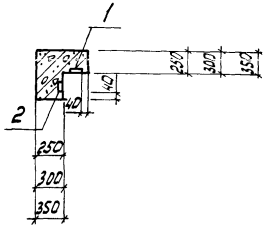

Ведомость расхода стали на элемент, кг

Марка элемента	Изделия закладные											Всего
	Арматура класса			Прокат марки								
	AIII			Вст3кп2								
	ГОСТ 5781-82*			ГОСТ 19903-74*					ГОСТ 8509-86			
	ф8	ф10	Итого	60×6	100×8			Итого	L 63×63×6		Итого	
ПС21	0,4	0,4	0,8	1,8	2,5			4,3	1,4		1,4	6,5

На данном листе стеновая панель обозначена условной маркой.

Изм.	Лист	№ докум.	Подп.	Дата	ТП 501-5-97.87 -КЖИ-ПС21			
Разраб.		Шелепко		9.87	Стеновая панель ПС21	Стадия	Масса	Масштаб
Провер.		Манзюк		9.87		Р		1:50
Рук. гр.		Олифиренко		9.87		Лист 2	Листов 2	
Н. контр.		Манзюк		9.87				
Гл. констр.		Магомедов		9.87		Харьковский ПРОМТРАНСПРОЕКТ		
Нач. отд.		Штыка		9.87				
ГИП		Машков		9.87				

Типовой проект 501-5-97.87 Альбом III

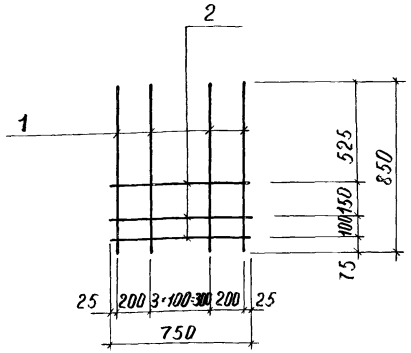

Формат	Зона	Позиц	Обозначение	Наименование	Кол.	Примеч.
			ТП -КЖИ-ТТ	Документация технические требования детали		
		1.		ф20А III ГОСТ 5781-82* ℓ=850	6	2,10 кг
		2.		ф8А I ГОСТ 5781-82* ℓ=750	3	0,30 кг

Изм	Лист	N Документ	Подпись	Дата
Разраб.	Шелепко			9.87
Провер.	Манзюк			9.87
Рук. гр.	Олиференко			9.87
Н. контр.	Манзюк			9.87
Гл. констр.	Магомедов			9.87
Нач. отд.	Штука			9.87
ГИП	Машков			9.87

ТП 501-5-97.87 КЖИ-С-1

Сетка арматурная С-1

Стадия	Масса	Масштаб
Р	13,5 кг	1:50

Лист 1 | Листов 1

Харьковский ПРОМТРАНСПРОЕКТ

Типовой проект Альбом III

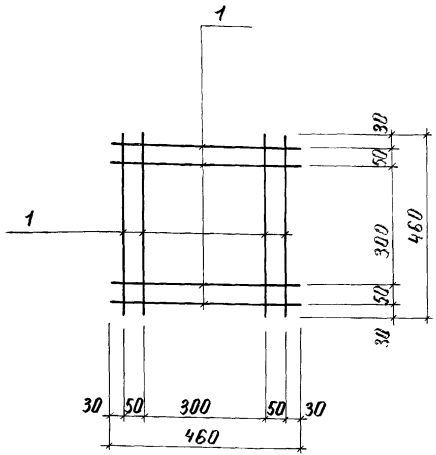

Формат	Зона	Позиц	Обозначение	Наименование	Кол.	Примеч.
			ТП -КЖИ-ТТ	Документация технические требования детали		
		1		ф8А I ГОСТ 5781-82* ℓ=460	8	0,102 кг

Взам. инв. N | Подпись и дата | Инв. N подл.

Изм	Лист	N Документ	Подпись	Дата
Разраб.	Бабкин			9.87
Провер.	Манзюк			9.87
Рук. гр.	Олиференко			9.87
Н. контр.	Манзюк			9.87
Гл. констр.	Магомедов			9.87
Нач. отд.	Штука			9.87
ГИП	Машков			9.87

ТП 501-5-97.87 КЖИ-С-2

Сетка арматурная С-2

Стадия	Масса	Масштаб
Р	0,82 кг	1:10

Лист 1 | Листов 1

Харьковский ПРОМТРАНСПРОЕКТ

Типовой проект ТП501-5-93.87 Альбом III

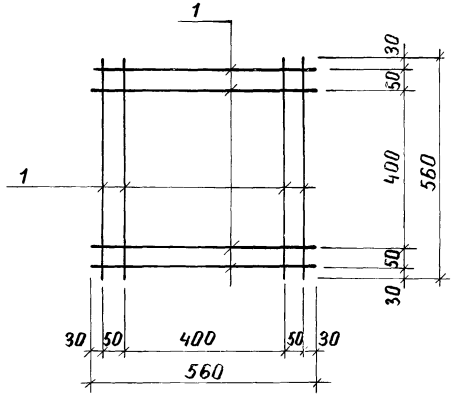

Формат	Зона	Поз.	Обозначение	Наименование	Кол.	Примеч.
			ТП -КЖИ-ТТ	Документация технические требования. детали		
		1		ФВ ГОСТ 5781-82* ℓ=560	8	0,13кг

Изм.	Лист	N докумен.	Подпись	Дата
Разраб.		Бабкин		9.87
Провер.		Манзюк		9.87
Рук. гр.		Олиференко		9.87
Н. контр.		Манзюк		9.87
Гл. конст.		Магомедов		9.87
Нач. отд.		Штука		9.87
ГИП		Машков		9.87

ТП501-5-[illegible]-КЖИ-С-3

Сетка арматурная С-3

Стадия	Масса	Масштаб
Р	1,04кг	1:10
Лист 1	Листов 1	

Харьковский ПРОМТРАНСПРОЕКТ

Типовой проект Альбом III

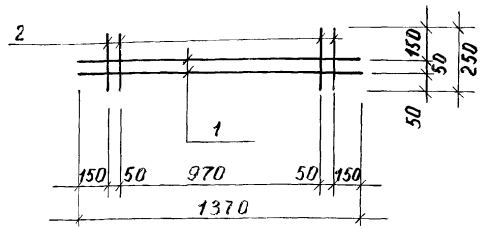

Формат	Зона	Поз.	Обозначение	Наименование	Кол.	Примеч.
			ТП -КЖИ-ТТ	Документация технические требования. детали		
		1.		ФВ ГОСТ 5781-82* ℓ=1370	2	0,30кг
		2		ФВ ГОСТ 5781-82* ℓ=250	4	0,05кг

Изм.	Лист	N докумен.	Подпись	Дата
Разраб.		Бабкин		9.87
Провер.		Манзюк		9.87
Рук. гр.		Олиференко		9.87
Н. контр.		Манзюк		9.87
Гл. конст.		Магомедов		9.87
Нач. отд.		Штука		9.87
ГИП		Машков		9.87

ТП501-5-[illegible]-КЖИ-С-4

Сетка арматурная С-4

Стадия	Масса	Масштаб
Р	0,84кг	1:20
Лист 1	Листов 1	

Харьковский ПРОМТРАНСПРОЕКТ

Инв. N подл. | Подпись и дата | Взам. инв. N

Типовой проект 501-5-97.87 Альбом III

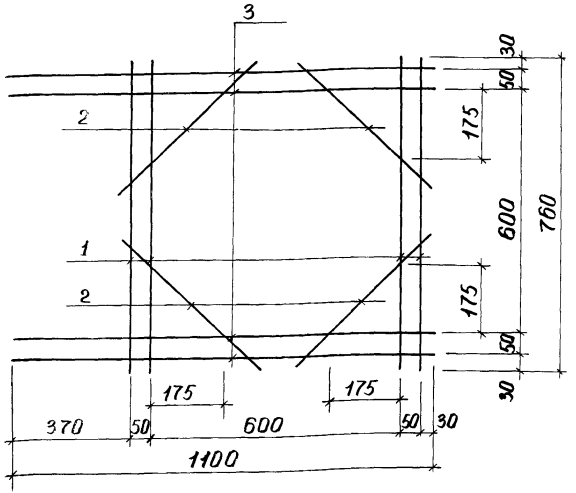

Формат	Зона	Поз	Обозначение	Наименование	Кол.		Примеч
			ТП -КЖИ-ТТ	Документация технические требования детали			
		1.		ФбАIIГОСТ5781-82*, ℓ=760	4	4	0,169кг
		2.		ФбАIIГОСТ5781-82*, ℓ=450	4	-	0,10 кг
		3.		ФбАIIГОСТ5781-82*, ℓ=1100	4	4	0,244кг
					С-5	С-10	

ТП501-5-97.87 КЖИ-С-5; С-10

Изм	Лист	№докумен	Подпись	Дата
Разраб		Бабкин		09.87
Провер		Манзюк		09.87
Рук.гр.		Шлиференко		09.87
Н.контр.		Манзюк		09.87
Гл.конст.		Магомедов		09.87
Нач.отд.		Штука		09.87
ГИП		Машков		09.87

Сетки арматурные С-5; С-10

Стадия	Масса	Масштаб
Р	2,05кг 1,55кг	1:10
Лист 1	Листов 1	

Харьковский ПРОМТРАНСПРОЕКТ

Типовой проект Альбом III

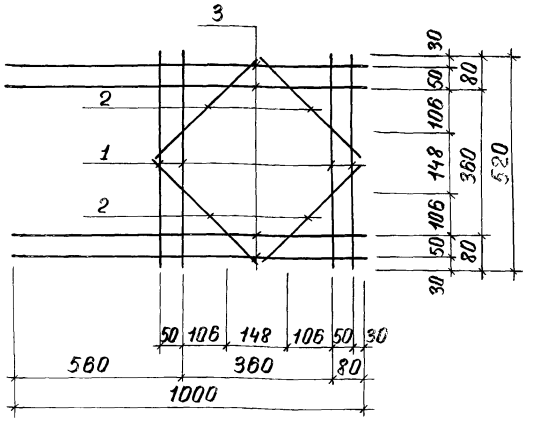

Формат	Зона	Поз	Обозначение	Наименование	Кол.	Примеч
			ТП -КЖИ-ТТ	Документация технические требования детали		
		1.		ФбАIIГОСТ5781-82*, ℓ=520	4	0,115кг
		2.		ФбАIIГОСТ5781-82*, ℓ=340	4	0,109кг
		3.		ФбАIIГОСТ5781-82*, ℓ=1000	4	0,222кг

ТП501-5-97.87 КЖИ-С-6

Изм	Лист	№докумен	Подпись	Дата
Разраб		Бабкин		09.87
Провер		Манзюк		09.87
Рук.гр.		Шлиференко		09.87
Н.контр.		Манзюк		09.87
Гл.конст.		Магомедов		09.87
Нач.отд.		Штука		09.87
ГИП		Машков		09.87

Сетка арматурная С-6

Стадия	Масса	Масштаб
Р	1,784кг	1:10
Лист 1	Листов 1	

Харьковский ПРОМТРАНСПРОЕКТ

Инв.№ подл. | Подпись и дата | Взам.инв.№

Типовой проект 501-5-97.87 Альбом III

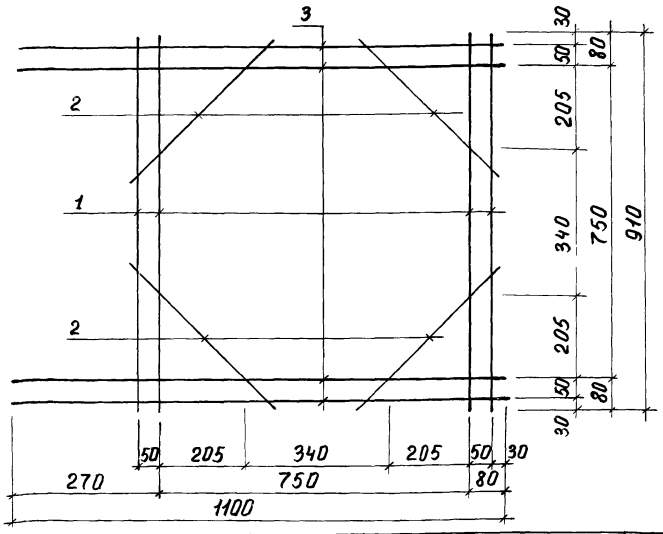

Формат	Зона	Поз.	Обозначение	Наименование	Кол.	Примеч.
			ТП -НЖИ-ТТ	Документация технические требования детали		
		1		ф8АIIГОСТ5781-82*, ℓ=910мм	4	0,36кг
		2		ф8АIIГОСТ5781-82*, ℓ=490мм	4	0,194кг
		3		ф8АIIГОСТ5781-82*, ℓ=1100мм	4	0,435кг

ТП501-5-97.87 НЖИ - С-7

Изм.	Лист	№ докумен.	Подпись	Дата
Разраб.		Бабнин		09.87
Провер.		Манзюк		09.87
Рук. гр.		Алиференко		09.87
Н. контр.		Манзюк		09.87
Гл. конст.		Магомедов		09.87
Нач. отд.		Штука		09.87
ГИП		Машков		09.87

Сетка арматурная С-7

Стадия	Масса	Масштаб
Р	3,96кг	1:10
Лист 1	Листов 1	

Харьковский ПРОМТРАНСПРОЕКТ

Типовой проект Альбом III

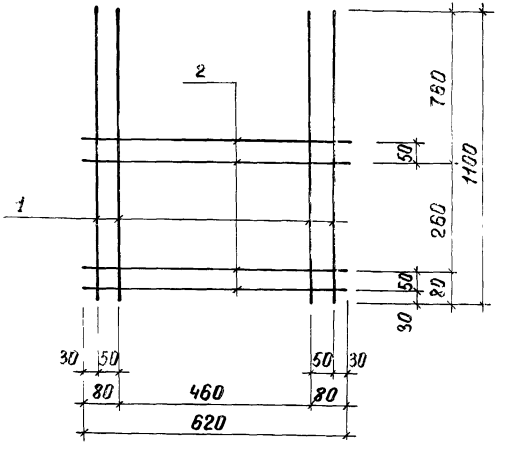

Формат	Зона	Поз.	Обозначение	Наименование	Кол.	Примеч.
			ТП -НЖИ-ТТ	Документация технические требования детали		
		1.		ф6АIГОСТ5781-82*, ℓ=1100	4	0,244кг
		2.		ф6АIГОСТ5781-82*, ℓ=620	4	0,138кг

ТП501-5-97.87 НЖИ - С-8

Изм.	Лист	№ докумен.	Подпись	Дата
Разраб.		Бабнин		09.87
Провер.		Манзюк		09.87
Рук. гр.		Алиференко		09.87
Н. контр.		Манзюк		09.87
Гл. конст.		Магомедов		09.87
Нач. отд.		Штука		09.87
ГИП		Машков		09.87

Сетка арматурная С-8

Стадия	Масса	Масштаб
Р	1,53кг	1:10
Лист 1	Листов 1	

Харьковский ПРОМТРАНСПРОЕКТ

Инв. № подл. | Подпись и дата | Взам. инв. №

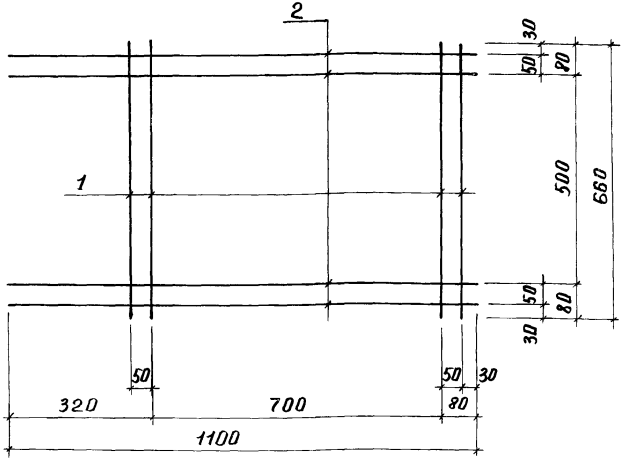

Формат	Зона	Поз.	Обозначение	Наименование	Кол.	Примеч.
			ТП -КЖИ-ТТ	Документация технические требования детали		
		1.		ф6 AI ГОСТ 5781-82*; ℓ=660	4	0,147кг
		2.		ф6 AI ГОСТ 5781-82*; ℓ=1100	4	0,244кг

Изм.	Лист	№ докумен.	Подпись	Дата
Разраб.		Бабкин		09.87
Провер.		Манзюк		09.87
Рук.гр.		Олифиренко		09.87
Н.контр.		Манзюк		09.87
Гл.констр.		Магомедов		09.87
Нач.отд.		Штука		09.87
ГИП		Машков		09.87

ТП 501-5-97.87 КЖИ-С-9

Сетна арматурная С-9

Стадия	Масса	Масштаб
Р	1,57кг	1:10
Лист 1	Листов 1	

Харьковский ПРОМТРАНСПРОЕКТ

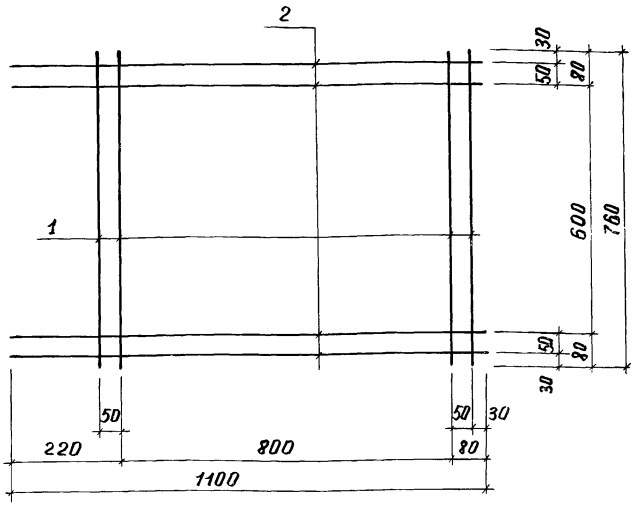

Формат	Зона	Поз.	Обозначение	Наименование	Кол.	Примеч.
			ТП -КЖИ-ТТ	Документация технические требования детали		
		1.		ф8 AI ГОСТ 5781-82*; ℓ=760	4	0,3кг
		2.		ф8 AI ГОСТ 5781-82*; ℓ=1100	4	0,435кг

Изм.	Лист	№ докумен.	Подпись	Дата
Разраб.		Бабкин		09.87
Провер.		Манзюк		09.87
Рук.гр.		Олифиренко		09.87
Н.контр.		Манзюк		09.87
Гл.конст.		Магомедов		09.87
Нач.отд.		Штука		09.87
ГИП		Машков		09.87

ТП 501-5-97.87 КЖИ-С-11

Сетна арматурная С-11

Стадия	Масса	Масштаб
Р	2,94кг	1:10
Лист 1	Листов 1	

Харьковский ПРОМТРАНСПРОЕКТ

Инв.№подл. | Подпись и дата | Взам.инв.№

Типовой проект 501-5-97.87 Альбом III

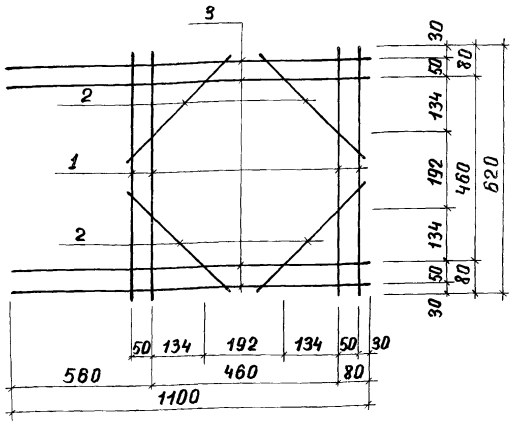

Формат	Зона	Поз.	Обозначение	Наименование	Кол.	Примеч.
			ТП -КЖИ-ТТ	Документация технические требования детали		
		1.		ФБАIIГОСТ5781-82*; ℓ=620	4	0,138 кг
		2.		ФБАIIГОСТ5781-82*; ℓ=400	4	0,09 кг
		3.		ФБАIIГОСТ5781-82*; ℓ=1100	4	0,244 кг

ТП 501-5-97.87 КЖИ-С-12

Изм.	Лист	№докумен.	Подпись	Дата
Разраб.		Бабкин		09.87
Провер.		Манзюк		9.87
Рук. гр.		Олиференко		9.87
Н.контр.		Манзюк		09.87
Гл.констр.		Магомедов		09.87
Нач.отд.		Штука		09.87
ГИП		Машков		09.87

Сетка арматурная С-12

Стадия	Масса	Масшт
Р	1,89 кг	1:10
Лист 1	Листов 1	

Харьковский ПРОМТРАНСПРОЕКТ

Инв. № подл. | Подпись и дата | Взам. инв. №

ТП КЖИ

Изм.	Лист	№докумен.	Подпись	Дата

Стадия	Масса	Масшт
Р		
Лист 1	Листов 1	

Харьковский ПРОМТРАНСПРОЕКТ

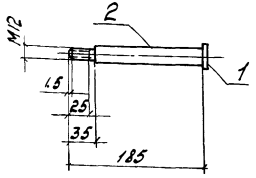

Формат	Зона	Поз.	Обозначение	Наименование	Кол.	Примечание
			ТП -КЖИ-ТТ	Документация. Технические требования. Детали.		
		1		-10×36 ГОСТ 103-76* ℓ=36	1	0.10 кг
		2		ф16 AI ГОСТ 5781-82* ℓ=185	1	0.32 кг

Изм.	Лист	№ докум.	Подп.	Дата
Разраб.		Давиденко		9.87
Провер.		Олиференко		9.87
Рук. гр.		Олиференко		9.87
Н. контр.		Нанзюк		9.87
Гл. констр.		Нагомедов		9.87
Нач. отд.		Штука		9.87
ГИП		Машков		9.87

ТП 501-5-97.87 -КЖИ-ЗД-1

Изделие закладное ЗД-1

Стадия	Масса	Масштаб
Р	0.42кг	
Лист 1	Листов 1	

Харьковский ПРОМТРАНСПРОЕКТ

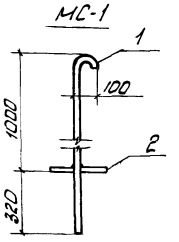

Формат	Зона	Поз.	Обозначение	Наименование	Кол.	Примечание
			ТП -КЖИ-ТТ	Документация. Технические требования. Детали		
		1		Труба Ф21; 25/3, 25, ℓ=1600	1	2.16 кг
		2		ф12 AI ГОСТ 5781-82* ℓ=300	1	0.24 кг

Изм.	Лист	№ докум.	Подп.	Дата
Разраб.		Давиденко		9.87
Провер.		Олиференко		9.87
Рук. гр.		Олиференко		9.87
Н. контр.		Нанзюк		9.87
Гл. констр.		Нагомедов		9.87
Нач. отд.		Штука		9.87
ГИП		Машков		9.87

ТП 501-5-97.87 -КЖИ-МС-1

Изделие закладное МС-1

Стадия	Масса	Масштаб
Р	2.40кг	
Лист 1	Листов 1	

Харьковский ПРОМТРАНСПРОЕКТ

Инв. № подл. | Подп. и дата | Взам. инв. №

Альбом III

Типовой проект 501-5-97.87

МС-2

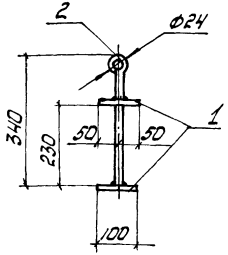

Формат	Зона	Поз.	Обозначение	Наименование	Кол.	Примечан.
			ТП -КЖИ-ТТ	Документация. Технические требования. Детали.		
		1		-200×10 ГОСТ 103-76* ℓ=100	2	0.79кг
		2		Ф12АI ГОСТ 5781-82* ℓ=400	1	0.52кг

ТП 501-5-97.87 -КЖИ - МС-2

Изм.	Лист	№ докум.	Подп.	Дата
Разраб.		Давыденко		9.87
Провер.		Олиференко		9.87
Рук. гр.		Олиференко		9.87
Н. контр.		Манзюк		9.87
Гл. констр.		Нагомедов		9.87
Нач. отд.		Штыка		9.87
ГИП		Машков		9.87

Изделие закладное МС-2

Стадия	Масса	Масштаб
Р	2.10кг	1:10
Лист 1	Листов 1	

Харьковский ПРОМТРАНСПРОЕКТ

Альбом III

Типовой проект

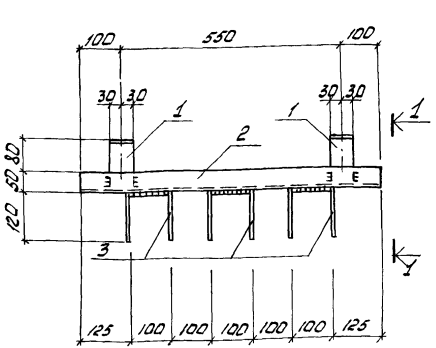

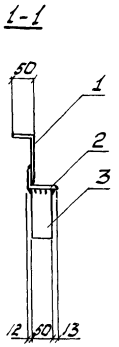

Формат	Зона	Поз.	Обозначение	Наименование	Кол.	Примечан.
			ТП -КЖИ-ТТ	Документация. Технические требования. Детали.		
		1		-60×4 ГОСТ 103-76* ℓ=175	2	0.33кг
		2		∠75×50×5 ГОСТ 8510-86 ℓ=150	1	3.59кг
		3		-50×10 ГОСТ 103-76* ℓ=350	3	1.33кг

Инв. № подл. | Подп. и дата | Взам. инв. №

ТП 501-5-97.87 -КЖИ-МН-1

Изм.	Лист	№ докум.	Подп.	Дата
Разраб.		Давыденко		9.87
Провер.		Манзюк		9.87
Рук. гр.		Олиференко		9.87
Н. контр.		Манзюк		9.87
Гл. констр.		Нагомедов		9.87
Нач. отд.		Штыка		9.87
ГИП		Машков		9.87

Изделие закладное МН-1

Стадия	Масса	Масштаб
Р	8.24кг	1:10
Лист 1	Листов 1	

Харьковский ПРОМТРАНСПРОЕКТ

1-1

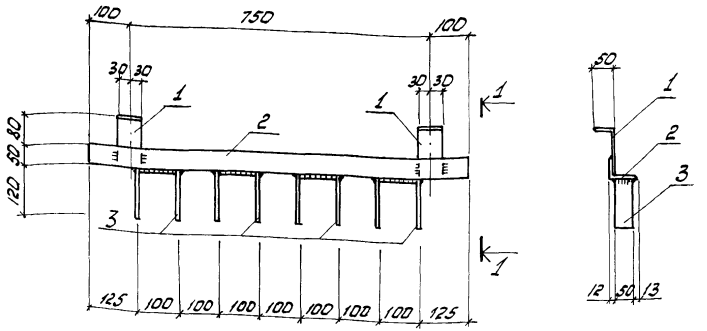

Формат	Зона	Поз	Обозначение	Наименование	Кол.	Примечание
			ТП -КЖИ-ТТ	Документация. Технические требования Детали		
		1		-60×4 ГОСТ 103-76* ℓ=175	2	0,33 кг
		2		∠75×50×5 ГОСТ 8510-86 ℓ=950	1	4,55 кг
		3		-50×10 ГОСТ 103-76* ℓ=350	4	1,33 кг

ТП 501-5-97.87 -КЖИ-МН-2

Изм.	Лист	N докум.	Подп.	Дата
Разраб.	Давидченко			10.87
Провер.	Манзюк			10.87
Рук. гр.	Олиференко			10.87
Н. контр.	Манзюк			10.87
Гл. констр.	Нагоничев			10.87
Нач. отд.	Штука			10.87
ГИП	Машков			10.87

Изделие закладное МН-2

Стадия	Масса	Масштаб
Р	10,53 кг	1:10
Лист 1	Листов 1	

Харьковский ПРОМТРАНСПРОЕКТ

МН-3

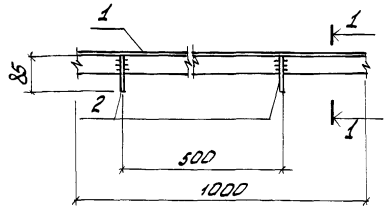

1-1

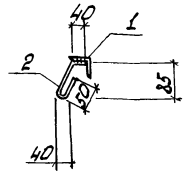

Формат	Зона	Поз	Обозначение	Наименование	Кол.	Примечание
			ТП -КЖИ-ТТ	Документация. Технические требования. Детали		
		1		∠50×50×5 ГОСТ 8509-86	п.м	3,77 кг
		2		⌀8 AI ГОСТ 6727-82* ℓ=175	2	0,07 кг

ТП 501-5-97.87 -КЖИ-МН-3

Изм.	Лист	N докум.	Подп.	Дата
Разраб.	Давидченко			10.87
Провер.	Олиференко			10.87
Рук. гр.	Олиференко			10.87
Н. контр.	Манзюк			10.87
Гл. констр.	Нагоничев			10.87
Нач. отд.	Штука			10.87
ГИП	Машков			10.87

Изделие закладное МН-3

Стадия	Масса	Масштаб
Р	3,91 кг	1:10
Лист 1	Листов 1	

Харьковский ПРОМТРАНСПРОЕКТ

Инв. № подл. | Подп. и дата | Взам. инв. №

Типовой проект 501-5-97.87 Альбом III

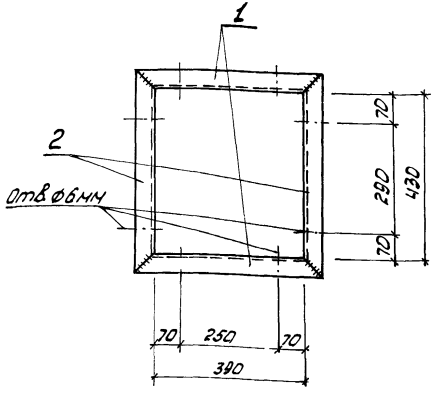

Формат	Зона	Поз.	Обозначение	Наименование	Кол.	Примечание
			ТП -КЖИ-ТТ	Документация. Технические требования. Детали		
		1		L 50×50×5 ГОСТ 8509-86 ℓ=490	2	1,84 кг
		2		L 50×5×5 ГОСТ 8509-86 ℓ=530	2	1,99 кг

Изм.	Лист	№ докум.	Подп.	Дата	ТП 501-5-97.87 -КЖИ-МН-4			
Разраб.		Давиченко		10.87	Изделие закладное МН-4	Стадия	Масса	Масштаб
Провер.		Манзюк		10.87		Р	7,66 кг	1:10
Рук.гр.		Олиференко		10.87		Лист 1	Листов 1	
Н.контр.		Манзюк		10.87				
Гл.констр.		Нагомедов		10.87		Харьковский ПРОМТРАНСПРОЕКТ		
Нач.отд.		Штука		10.87				
ГИП		Машков		10.87				

Типовой проект Альбом III

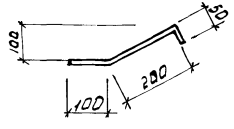

Формат	Зона	Поз	Обозначение	Наименование	Кол.	Примечан.
			ТП -КЖИ-ТТ	Документация. Технические требования. Детали		
		1		ФЛАI ГОСТ 5781-82*ℓ=350	1	0,22 кг

Инв.№подл. | Подп. и дата | Взам.инв.№

Изм.	Лист	№ докум.	Подп.	Дата	ТП 501-5-97.87 -КЖИ-А3			
Разраб.		Даневич		10.87	Анкер А-3	Стадия	Масса	Масштаб
Провер.		Манзюк		10.87		Р	0,22 кг	1:10
Рук.гр.		Олиференко		10.87		Лист 1	Листов 1	
Н.контр.		Манзюк		10.87				
Гл.констр.		Нагомедов		10.87		Харьковский ПРОМТРАНСПРОЕКТ		
Нач.отд.		Штука		10.87				
ГИП		Машков		10.87				

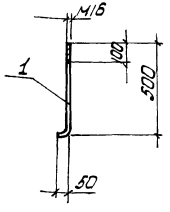

Формат	Зона	Поз.	Обозначение	Наименование	Кол.	Примечание
			ТП -КЖИ-ТТ	Документация. Технические требования. Детали.		
		1		ф16 AI ГОСТ 5781-82* l=550	1	1.67 кг

Изм.	Лист	№ докум.	Подп.	Дата
Разраб.		Давидченко		9.87
Провер.		Олиференко		9.87
Рук. гр.		Олиференко		9.87
Н. контр.		Манзюк		9.87
Гл. констр.		Нагоничев		9.87
Начотд.		Штука		9.87
ГИП		Машков		9.87

ТП 501-5-97.87 -КЖИ-А-1

Анкер А-1

Стадия	Масса	Масштаб
Р	1.67 кг	1:20
Лист 1	Листов 1	

Харьковский ПРОМТРАНСПРОЕКТ

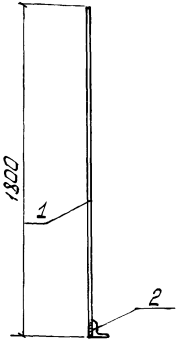

Формат	Зона	Поз.	Обозначение	Наименование	Кол.	Примечание
			ТП -КЖИ-ТТ	Документация. Технические требования. Детали.		
		1		ф12 AIII ГОСТ 5781-82* l=1800	1	2.03 кг
		2		L 75×75×5 ГОСТ 8509-86	1	1.74 кг

Изм.	Лист	№ докум.	Подп.	Дата
Разраб.		Давидченко		9.87
Провер.		Олиференко		9.87
Рук. гр.		Олиференко		9.87
Н. контр.		Манзюк		9.87
Гл. констр.		Нагоничев		9.87
Начотд.		Штука		9.87
ГИП		Машков		9.87

Инв. № подл. | Подпись и дата | Взам. инв. №

ТП 501-5-97.87 -КЖИ-А-2

Анкер А-2

Стадия	Масса	Масштаб
Р	3.77 кг	1:20
Лист 1	Листов 1	

Харьковский ПРОМТРАНСПРОЕКТ

Альбом III

Типовой проект 501-5-97.87

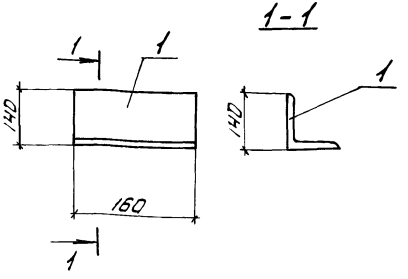

Формат	Зона	Поз.	Обозначение	Наименование	Кол.	Примечание
			ТП -КЖИ-ТТ	Документация. Технические требования. Детали.		
		1		∠140×140×10 ГОСТ 8509-86 ℓ=1150	1	3.4 кг

Изм.	Лист	№ докум.	Подп.	Дата	ТП 501-5-97.87 -КЖИ-МСН-1			
Разраб.		Шелепко		9.87	Соединительное изделие МСН-1	Стадия	Масса	Масштаб
Провер.		Манзюк		9.87		Р	3.4кг	
Рук. гр.		Олиференко		9.87		Лист 1	Листов 1	
Н. контр.		Манзюк		9.87		Харьковский ПРОМТРАНСПРОЕКТ		
Гл. констр.		Магомедов		9.87				
Нач. отд.		Штука		9.87				
ГИП		Машков		9.87				

Альбом III

Типовой проект

Инв. № подл. | Подп. и дата | Взам. инв. №

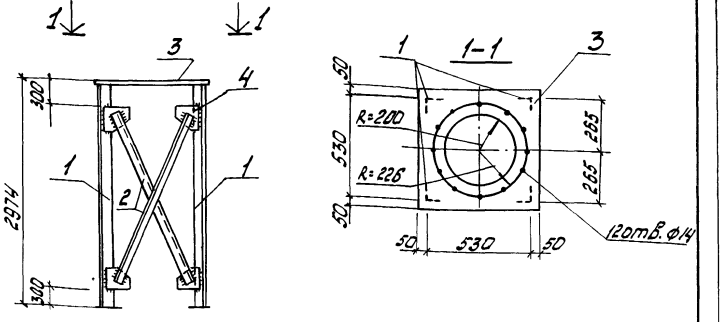

Формат	Зона	Поз.	Обозначение	Наименование	Кол.	Примечание
			ТП -КЖИ-ТТ	Документация. Технические требования. Детали.		
		1		∠63×63×5 ГОСТ 8509-86 ℓ=2968	4	14,28 кг
		2		∠63×63×5 ГОСТ 8509-86 ℓ=2310	8	11,11 кг
		3		-530×6 ГОСТ 103-76* ℓ=530	1	13,97 кг
		4		-90×6 ГОСТ 103-76* ℓ=120	16	0.50 кг

Изм.	Лист	№ докум.	Подп.	Дата	ТП 501-5-97.87 -КЖИ-ОВ-1			
Разраб.		Давыденко		9.87	Опора ОВ-1	Стадия	Масса	Масштаб
Провер.		Манзюк		9.87		Р	167,96кг	
Рук. гр.		Олиференко		9.87		Лист 1	Листов 1	
Н. контр.		Манзюк		9.87		Харьковский ПРОМТРАНСПРОЕКТ		
Гл. констр.		Магомедов		9.87				
Нач. отд.		Штука		9.87				
ГИП		Машков		9.87				

Альбом III

Типовой проект 501-5-97.87

ТК-1

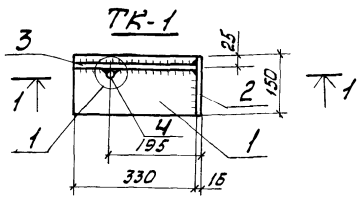

ТКн-1

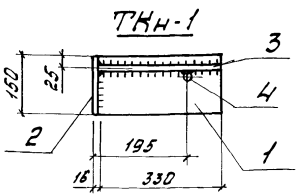

1 - 1

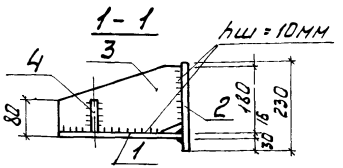

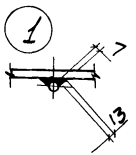

Формат	Зона	Поз.	Обозначение	Наименование	Кол.		Примечание
			Т.П. -КЖИ-ТТ	Документация. Техническое описание. Детали.			
		1		-150×16 ГОСТ 19903-74* ℓ=330	1	1	6,2 кг
		2		-150×16 ГОСТ 19903-74* ℓ=230	1	1	4,3 кг
		3		-180×16 ГОСТ 19903-74* ℓ=330	1	1	7,5 кг
		4		ф16 AI ГОСТ 5781-82* ℓ=80	1	1	0.3 кг
					ТК-1	ТКн-1	

Изм.	Лист	№ докум.	Подп.	Дата
Разраб.		Шелепко		9.87
Провер.		Манзюк		9.87
Рук. гр.		Олиференко		9.87
Н. контр.		Манзюк		9.87
Гл. констр.		Магомедов		9.87
Нач. отд.		Штука		9.87
ГИП		Машков		9.87

ТП 501-5-97.87 -КЖИ-ТК-1, ТКн-1

Опорные консоли ТК-1, ТКн-1

Стадия	Масса	Масштаб
Р	18,3 кг	1:10
Лист 1	Листов 1	

Харьковский ПРОМТРАНСПРОЕКТ

Альбом III

Типовой проект

ТК-2

hшва = 10мм

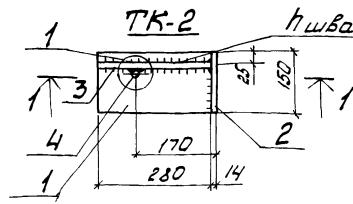

ТКн-2

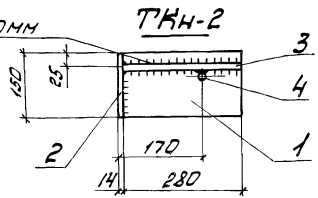

1 - 1

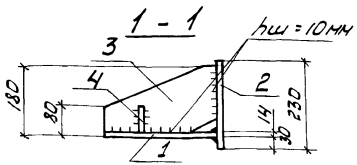

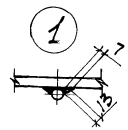

Формат	Зона	Поз.	Обозначение	Наименование	Кол.		Примечание
			Т.П. -КЖИ-ТТ	Документация. Техническое описание. Детали.			
		1		-150×14 ГОСТ 19903-74* ℓ=280	1	1	4,6 кг
		2		-150×14 ГОСТ 19903-74* ℓ=230	1	1	3,8 кг
		3		-180×14 ГОСТ 19903-74* ℓ=280	1	1	5,6 кг
		4		ф14 AI ГОСТ 5781-82* ℓ=80	1	1	0,2 кг
					ТК-2	ТКн-2	

Инв. № подл. | Подп. и дата | Взам. инв. №

Изм.	Лист	№ докум.	Подп.	Дата
Разраб.		Шелепко		9.87
Провер.		Манзюк		9.87
Рук. гр.		Олиференко		9.87
Н. контр.		Манзюк		9.87
Гл. констр.		Магомедов		9.87
Нач. отд.		Штука		9.87
ГИП		Машков		9.87

ТП 501-5-97.87 -КЖИ-ТК-2, ТКн-2

Опорные консоли ТК-2, ТКн-2

Стадия	Масса	Масштаб
Р	14,2 кг	1:10
Лист 1	Листов 1	

Харьковский ПРОМТРАНСПРОЕКТ

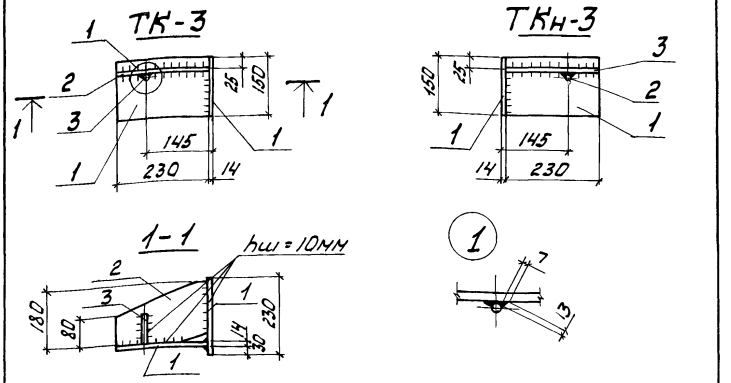

Формат	Зона	Поз.	Обозначение	Наименование	Кол. ТК-3	Кол. ТКн-3	Примечание
			ТП -КЖИ-ТТ	Документация. Техническое описание. Детали.			
		1		-50×14 ГОСТ 19903-74* ℓ=230	2	2	3,8кг
		2		-180×14 ГОСТ 19903-74* ℓ=230	1	1	4,6кг
		3		ф14 А I ГОСТ 5781-82* ℓ=80	1	1	0,2кг

Изм.	Лист	№ докум.	Подп.	Дата	ТП 501-5-97.87 -КЖИ-ТК-3, ТКн-3			
Разраб.		Шелепко		9.87	Опорные консоли ТК-3, ТКн-3	Стадия	Масса	Масштаб
Провер.		Манзюк		9.87		Р	12,4кг	1:10
Рук. гр.		Олиференко		9.87		Лист 1	Листов 1	
Н. контр.		Манзюк		9.87				
Гл. контр.		Магонедов		9.87		Харьковский Промтранспроект		
Нач. отд.		Штука		9.87				
ГИП		Машков		9.87				

Инв. № подл. | Подпись и дата | Взам. инв. №

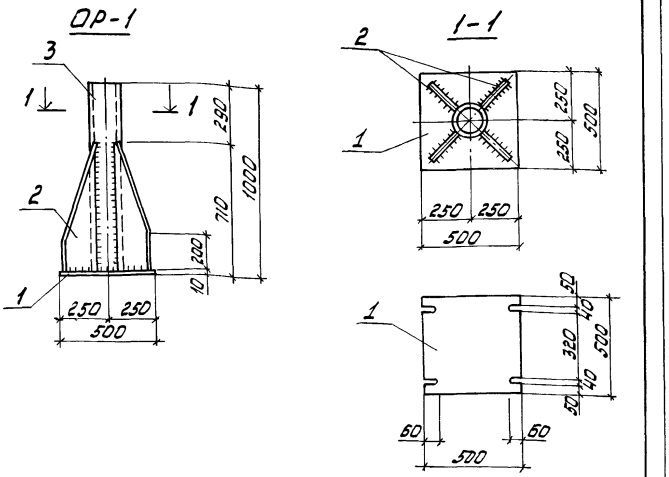

Формат	Зона	Поз.	Обозначение	Наименование	Кол.	Примечание
			Т.П. -КЖИ-ТТ	Документация. Техническое описание. Детали.		
		1		-500×10 ГОСТ 19903-74* ℓ=500	1	19,6кг
		2		-200×10 ГОСТ 19903-74* ℓ=700	4	11,0кг
		3		Труба Д=168/155 ГОСТ 10705-80 ℓ=1000	1	20,0кг

Изм.	Лист	№ докум.	Подп.	Дата	ТП 501-5-97.87 -КЖИ-ОР-1			
Разраб.		Давыдченко		9.87	Опора радиаторны ОР-1	Стадия	Масса	Масштаб
Провер.		Манзюк		9.87		Р	83,6	1:20
Рук. гр.		Олиференко		9.87		Лист 1	Листов 1	
Н. контр.		Манзюк		9.87				
Гл. контр.		Магонедов		9.87		Харьковский Промтранспроект		
Нач. отд.		Штука		9.87				
ГИП		Машков		9.87				

Инв. № подл. | Подпись и дата | Взам. инв. №

Рис.1

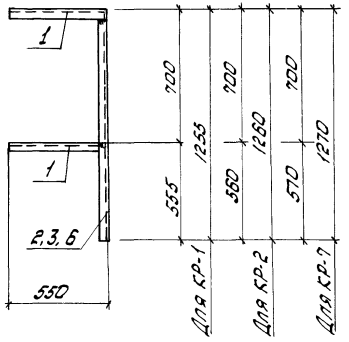

Формат	Зона	Поз	Обозначение	Наименование	Количество на исполнение								Примечание
			ТП -КЖИ-ТТ	Документация. Технические требования. Детали.									
		1		Ст8 ГОСТ 8240-72*ℓ=550	2	2	1	1	1	1	2		3.87кг
		2		то же ℓ=1255	1		1						8.85кг
		3		" ℓ=1250		1			1				8.88кг
		4		" ℓ=560				1					3.94кг
		5		" ℓ=535						1			3.81кг
		6		" ℓ=1270							1		8.95кг
					КР-1	КР-2	КР-3	КР-4	КР-5	КР-6	КР-7		

Рис.2

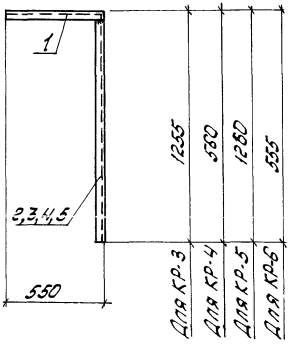

Марка	Рис.	Масса, кг
КР-1	1	16.59
КР-2	1	16.62
КР-3	2	12.72
КР-4	2	7.81
КР-5	2	12.75
КР-6	2	7.78
КР-7	1	16.69

Изм.	Лист	№ докум.	Подп.	Дата
Разраб.		Давиденко		10.87
Провер.		Манзюк		10.87
Рук.гр.		Олифиренко		10.87
Н.контр.		Манзюк		10.87
Гл.констр.		Нагомедов		10.87
Нач.отд.		Штукка		10.87
ГИП		Машков		10.87

ТП 501-5-97.87 -КЖИ-КР-1÷КР-7

Опоры КР-1÷КР-7

Стадия	Масса	Масштаб
Р	см. выше	1:20
Лист 1	Листов 1	

Харьковский ПРОМТРАНСПРОЕКТ

Альбом III

Типовой проект 501-5-97.87

Р-1 ÷ Р-8

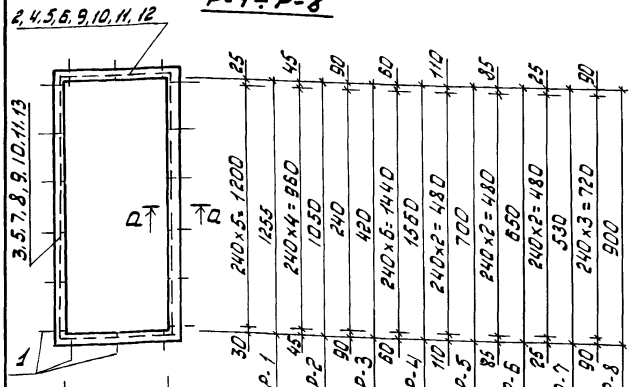

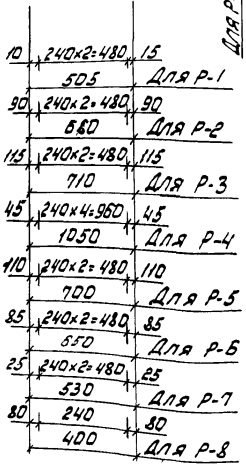

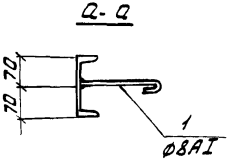

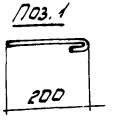

Формат	Зона	Поз.	Обозначение	Наименование	Количество на исполнение								Примечание
			ТП -КЖИ-ТТ	Документация. Технические требования. Детали.									
				Сборочные единицы									
		1		ФВАIГОСТ 5781-82* ℓ=250	18	24	10	24	12	12	12	12	0,10кг
		2		14ГОСТ 8240-72* ℓ=621	2								7,64кг
		3		то же ℓ=1371	2								16,86кг
		4		" ℓ=776		2							9,54кг
		5		" ℓ=1166		2		2					14,34кг
		6		" ℓ=826			2						10,16кг
		7		" ℓ=536			2						6,59кг
		8		" ℓ=1676				2					20,61кг
		9		" ℓ=816					4				10,04кг
		10		" ℓ=766						4			9,42кг
		11		" ℓ=646							4		7,95кг
		12		" ℓ=516								2	6,35кг
		13		" ℓ=1016								2	12,50кг
					Р-1	Р-2	Р-3	Р-4	Р-5	Р-6	Р-7	Р-8	

Марка	Р-1	Р-2	Р-3	Р-4	Р-5	Р-6	Р-7	Р-8
Масса, кг	50,80	50,16	34,50	72,30	41,36	38,88	33,00	38,90

Изм.	Лист	№ докум.	Подп.	Дата
Разраб.		Давиденко		09.87
Провер.		Манзюк		09.87
Рук. гр.		Олифиренко		09.87
Н. контр.		Манзюк		09.87
Гл. констр.		Магомедов		09.87
Нач. отд.		Штыка		09.87
ГИП		Машков		09.87

ТП 501-5-97.87 КЖИ-Р-1 ÷ Р-8

Изделия закладные Р-1 ÷ Р-8

Стадия	Масса	Масштаб
Р	См. выше	

Лист | Листов 1

Харьковский Промтранспроект

Альбом III

Типовой проект 501-5-97.87

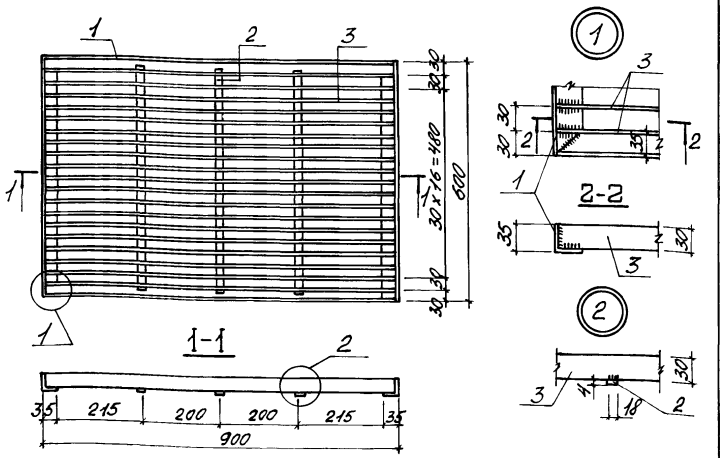

Формат	Зона	Поз.	Обозначение	Наименование	Кол.	Примеч.
			ТП -КЖИ-ТТ	Документация. Технические требования. Детали		
		1		∠35х35х5 ГОСТ 8509-86 ℓ=3000	1	7.71 кг
		2		-4х18 ГОСТ 19903-74* ℓ=528	3	0.9 кг
		3		-3х30 ГОСТ 19903-74* ℓ=888	19	11.97 кг

Инв.№ подл. | Подп. и дата | Взам.инв.№

Изм.	Лист	N докум.	Подп.	Дата

ТП 501-5-97.87 КЖИ - МР-1

Решетка для вытирания ног МР-1

Стадия	Масса	Масштаб
Р	20.58кг	
Лист 1	Листов 1	

Харьковский ПРОМТРАНСПРОЕКТ

Провер.	Диференко		9.87
Рук.гр.	Диференко		9.87
Н.контр.	Мензик		9.87
Гл.констр.	Магомедов		9.87
Нач.отд.	Штука		9.87

Копировал

Формат А4

gost.e-ecolog.ru

Инв.№ подл. | Подп. и дата | Взам.инв.№

Изм.	Лист	N докум.	Подп.	Дата

ТП КЖИ

Стадия	Масса	Масштаб
Лист	Листов	

Харьковский ПРОМТРАНСПРОЕКТ