ТИПОВОЙ ПРОЕКТ
501-5-97.87

ОБЪЕДИНЕННОЕ ЗДАНИЕ ТРАНСПОРТНОГО УПРАВЛЕНИЯ ЗАВОДСКОЙ СТАНЦИИ И ПОСТА ЭЦ НА 75 ЧЕЛОВЕК

(КАРКАСНО-ПАНЕЛЬНЫЙ ВАРИАНТ)

АЛЬБОМ II

Архитектурные решения.

Конструкции железобетонные.

9881/02

gost.e-ecolog.ru

				ПРИВЯЗАН:	
ИНВ.N:					

ТИПОВОЙ ПРОЕКТ
501-5-97.87
ОБЪЕДИНЕННОЕ ЗДАНИЕ ТРАНСПОРТНОГО УПРАВЛЕНИЯ ЗАВОДСКОЙ СТАНЦИИ И ПОСТА ЭЦ НА 75 ЧЕЛОВЕК

(КАРКАСНО-ПАНЕЛЬНЫЙ ВАРИАНТ)

АЛЬБОМ II

СОСТАВ ПРОЕКТА:

АЛЬБОМ I	Общая пояснительная записка. Технология производства. Связь и сигнализация.
АЛЬБОМ II	Архитектурные решения. Конструкции железобетонные.
АЛЬБОМ III	Чертежи изделий заводского изготовления.
АЛЬБОМ IV	Внутренний водопровод и канализация. Отопление и вентиляция.
АЛЬБОМ V	Электрическое освещение, силовое электрооборудование и автоматизация отопления и вентиляции.
АЛЬБОМ VI	Спецификации оборудования.
АЛЬБОМ VII	Сметы.
АЛЬБОМ VIII	Ведомости потребности в материалах.

РАЗРАБОТАН

ГПИ Харьковский Промтранспроект

Главный инженер Мирошников А.Г.

Главный инженер проекта Машков Г.А.

Проект утвержден и введен в действие Госстроем СССР. Протокол № 85 от 10.11.1987 г.

				привязан:	
инв.№					

Альбом II

Типовой проект 501-5-97.87

NN листов	Наименование	Примечан.
1	2	3
	Обложка	
	Титульный лист	1
1	Содержание альбома	2
АР-1	Общие данные (начало)	3
АР-2	Общие данные (продолжение)	4
АР-3	Общие данные (продолжение)	5
АР-4	Общие данные (продолжение)	6
АР-5	Общие данные (продолжение)	7
АР-6	Общие данные (продолжение)	8
АР-7	Общие данные (продолжение)	9
АР-8	Общие данные (окончание)	10
АР-9	План на отм.0.000. Фрагменты 1,2	11
АР-10	План на отм.3.300. Фрагмент 3	12
АР-11	Разрезы 1-1÷3-3.	13
АР-12	Фасады 1-6, 6-1, А-В, В-А.	14
АР-13	Фрагменты 4÷7	15
АР-14	Фрагменты 8,9. Ящик пожарного крана	16
АР-15	Разрез 5-5. Сечения 1-1÷3-3. Узлы А, 1	17
АР-16	Планы полов на отм.0.000, 3.300. Экспликация полов.	18
АР-17	Планы отверстий и перемычек 1 и 2 этажей	19
АР-18	План кровли. Сечения 1-1÷3-3. Деталь	20
АР-19	Планы подвесных потолков 1,2 этажей. Раздаточное окно буфета ОК-6. Узлы 1,2,3.	21
АР-20	Фрагмент плана на отм.0.000 с разводкой труб. Съемные щиты Щ1÷Щ5, Щ12. Схема расположения опор под узел ввода в тепловат.камеру	22
АР-21	План пола аппаратной. Сечение 1-1.	23
АР-22	План кабельного подполья аппаратной. Сечения 1-1, 2-2, 3-3. Узлы 1,2,3	24
АР-23	План пола кроссовой. Съемные щиты Щ6÷Щ11. Коробка К-1, К-2.	25
АР-24	Венткамера СМ-1. План на отм.0.000. Разрезы 1-1÷3-3. Виды „А" и „Б". Узел 1.	26
АР-25	Венткамера СМ-2. План на отм.3.300. Разрезы 1-1, 2-2. Фундамент ФО-1	27
АР-26	Схемы расположения лестницы. Разрезы 1-1, 2-2.	28
АР-27	Схема заполнения оконных проемов ОК-1÷ОК-5.	29
АР-28	Шкафные двери ШД-1, ШД-2.	30
КЖ-1	Общие данные (начало)	31
КЖ-2	Общие данные (продолжение)	32
КЖ-3	Общие данные (окончание)	33
КЖ-4	Схема расположения элементов фундаментов	34
КЖ-5	Таблица нагрузок на фундаменты Ф-1, Ф-2. Расчетные схемы фундаментов.	35
КЖ-6	Фундаменты. Фрагмент плана 1. Сечения.	36
КЖ-7	Фундаменты. Фрагменты плана 2,3. Сечения	37
КЖ-8	Фундамент ФМ-1. Сечения. Узел „А"	38
КЖ-9	Свайное основание. Схема расположения ростверков, фундаментных и цокольных балок	39
КЖ-10	Свайное основание. Схема расположения свай	40
КЖ-11	Свайное основание. Монолитные ростверки СМР-1, СМР-2. Сечения.	41
КЖ-12	Схема расположения элементов каркаса на отм.3.200, 6.500. Разрезы 1-1÷3-3.	42
КЖ-13	Разрезы 4-4÷8-8. Узел крепления перемычки к колонне.	43
КЖ-14	Схемы расположения плит перекрытия на отм.3.200 и плит покрытия на отм.6.500	44
КЖ-15	Монолитный участок МУ-1. Фундаменты Ф-1÷Ф-4.	45
КЖ-16	Схемы расположения стеновых панелей	46
КЖ-17	Спецификация к схемам расположения стеновых панелей (вариант из легкого бетона)	47
КЖ-18	Спецификация к схемам расположения стеновых панелей (вариант из ячеистого бетона)	48
КЖ-19	Схемы расположения лестничных маршей, верхней лестничной площадки, накладных проступей. Разрез 1-1	49
КЖ-20	Схема расположения элементов подземного хозяйства. Каналы №№ 1,2,3.	50
КЖ-21	План теплового пункта. Канал №4. Сечения 1-1÷4-4.	51
КЖ-22	План подземного хозяйства кроссовой. Сечения 1-1÷6-6.	52

Привязан:

Инв.№ подл. | Подпись и дата | Взам.инв.№

ТП 501-5-97.87

Гл.спец.	Сальков		
Нач.отд.	Ильков		
Гл.инж.пр.	Ильков		
Нач.сект.	Ильков		
Гл.спец.	Ильков		
Нач.сект.	Ильков		
ГИП	Ильков		

Республиканское заочное проектно-производственное объединение сельского строительства Госагропрома Казахской ССР

Стадия	Лист	Листов
Р	1	

Содержание альбома

Харьковский ПРОМТРАНСПРОЕКТ

Формат А2

Альбом II

Типовой проект 501-5-97.87

Ведомость рабочей документации основного комплекта

NN листов	Наименование	Примечан.
1	2	3
1	Общие данные (начало)	
2	Общие данные (продолжение)	
3	Общие данные (продолжение)	
4	Общие данные (продолжение)	
5	Общие данные (продолжение)	
6	Общие данные (продолжение)	
7	Общие данные (продолжение)	
8	Общие данные (окончание)	
9	План на отм. 0.000. Фрагменты 1, 2.	
10	План на отм. 3.300. Фрагмент 3.	
11	Разрезы 1-1 ÷ 3-3.	
12	Фасады 1-6, 6-1, А-В, В-А.	
13	Фрагменты 4 ÷ 7.	
14	Фрагменты 8, 9. Ящик пожарного крана.	
15	Разрез 5-5. Сечения 1-1 ÷ 3-3. Узлы А, 1.	
16	Планы полов на отм. 0.000, 3.300. Экспликация полов.	
17	Планы отверстий и перемычек 1 и 2 этажей	
18	План кровли. Сечения 1-1 ÷ 3-3. Деталь.	
19	Планы подвесных потолков 1, 2 этажей. Раздаточное окно буфета ОК-6. Узлы 1, 2, 3.	
20	Фрагмент плана на отм. 0.000 с разводкой труб. Съемные щиты Щ1-Щ-5, Щ12. Схема расположения опор под ввод в тепловом пункте.	
21	План пола аппаратной. Сечение 1-1.	
22	План кабельного подполья аппаратной. Сечения 1-1, 2-2, 3-3. Узлы 1, 2, 3.	
23	План пола кроссовой. Съемные щиты Щ6 ÷ Щ11. Короба К-1, К-2.	
24	Венткамера СМ-1. План на отм. 0.000. Разрезы 1-1 ÷ 3-3. Виды „А" и „Б". Узел I.	
25	Венткамера СМ-2. План на отм. 3.300. Разрезы 1-1, 2-2. Фундамент ФО-1	

1	2	3
26	Схемы расположения лестницы. Разрезы 1-1, 2-2.	
27	Схема заполнения оконных проёмов ОК-1 ÷ ОК-5.	
28	Шкафные двери ЩД-1, ЩД-2.	

Ведомость ссылочных и прилагаемых документов

Обозначение	Наименование	Примечание
1	2	3
	Ссылочные документы	
Серия 1.136.1-13 Вып. 1	Плиты подоконные железобетонные	
Серия 1.497-27 Вып. 6, 7	Воздухоприёмные устройства с подвесными утеплёнными клапанами.	
Серия 2.236-2 Вып. 1	Детали примыкания оконных и дверных блоков в общественных зданиях.	
Серия 2.230-2 Вып. 1	Детали стен и перегородок общественных зданий.	
Серия 1.030.1-1 Вып. 3-1	Монтажные узлы стен.	
ТД 24-1/70	Детали парапетов и температурных швов.	
Серия 1.238-1. Вып. 2	Железобетонные козырьки входов и парапетные плиты общественных зданий	
ГОСТ 22414-77	Шкафы металлические для хранения одежды в санитарно-бытовых помещениях промышленных предприятий.	
Серия 2.130-1 Вып. 11	Детали стен и перегородок жилых зданий.	
Серия 1.479.5-1 Вып. 2	Скамьи для гардеробных блоков	
Серия 1.038.1-1 Вып. 1	Перемычки железобетонные для зданий с кирпичными стенами	

1	2	3
ГОСТ 6629-74*	Двери деревянные внутренние для жилых и общественных зданий.	
ГОСТ 16289-80	Окна и балконные двери деревянные с тройным остеклением для жилых и общественных зданий	
ГОСТ 24698-81	Двери деревянные наружные для жилых и общественных зданий.	
ГОСТ 11214-86	Окна и балконные двери деревянные с двойным остеклением для жилых и общественных зданий	
ГОСТ 6428-83	Плиты гипсовые для перегородок.	
Серия 1.245-1 Вып. 0, 4, 3	Унифицированные подвесные потолки.	
	Прилагаемые документы	
АР. СО	Спецификация оборудования буфета и гардероба	см. альбом III
АР. ВМ	Ведомости потребности в материалах	см. альбом III
- КЖИ	Чертежи изделий заводского изготовления	см. альбом III

Типовой проект разработан в соответствии с действующими нормами и правилами и предусматривает мероприятия обеспечивающие взрывную, взрывопожарную и пожарную безопасность при эксплуатации здания.

Гл. инженер проекта Г.Л. Машков

Инв. N подл. | Подп. и дата | Взам. инв. N

Привязан:

Инв. N

ТП 501-5-97.87 АР

Изм.	Кол. уч.	N докум.	Подп.	Дата
Разраб.		Доневич		9-87
Пров.		Маньяк		9-87
Рук. гр.		Пономаренко		9-87
Н. контр.		Маньяк		9-87
Гл. конс.		Мкртчян		9-87
Нач. отд.		Шумко		9-87
ГИП		Машков		9-87

Средняя общеобразовательная школа на 960 мест. Здание 1 этапа строительства (блокировка - панельный варианты)

Стадия	Лист	Листов
Р	1	28

Общие данные (начало)

Харьковский ПРОМТРАНСПРОЕКТ

Формат А2

Типовой проект 501-5-97.87 Альбом II

Ведомость спецификаций

Лист	Наименование	Примечание
АР-2	Ведомость спецификаций	
АР-2	Спецификация заполнения дверей	
АР-3	Спецификация заполнения оконных проемов	
АР-3	Спецификация гардеробного оборудования	
АР-4	Спецификация перемычек	
АР-5	Ведомость отделки помещений	
АР-13	Спецификация оборудования	
АР-17	Ведомость отверстий	
АР-19	Спецификация подвесных потолков	
АР-19	Спецификация подвесок	
АР-19	Спецификация деревянных изделий на ОК-6	
АР-20	Спецификация к схеме расположения опор в тепловом пункте.	
АР-22 АР-23	Спецификация съемных щитов	
АР-23	Спецификация на сантехнические короба	
АР-24	Спецификация элементов венткамеры СМ-1	
АР-24	Ведомость расхода стали на элемент, кг.	
АР-25	Спецификация элементов венткамеры СМ-2.	
АР-26	Ведомость элементов	
АР-28	Спецификация элементов дверей ЩД-1, ЩД-2.	

Ведомость проемов дверей

Марка поз.	Размеры проемов
1	1510×2070
2	1510×2070
3	1210×2070
4	1210×2070
5	1010×2070
6	1010×2070
7	1010×2070
8	810×2070
9	810×2070
10	710×2070
11	710×2070
12	1020×2070
13	1010×2070
14	1020×2070
15	1020×2070
16	910×2210
17	720×2100
18	1210×2100
19	1020×2070

Спецификация заполнения дверей

Марка поз.	Обозначение	Наименование	Количество на этаже 1	2	Всего	Масса ед.кг	Примечание
1	ГОСТ 24698-81	ДН21-15Б	2	—	2		
2	ГОСТ 6629-74*	ДГ21-15СУ	2	1	3		
3	"	ДГ21-12СЛУ	1	—	1		Для $t_н$=-40°С
4	"	ДГ21-12СУ	2	—	2		
5	"	ДГ21-10Л	2	—	2		
6	"	ДГ21-10С	2	—	2		
7	"	ДГ21-10	5	8	13		
8	"	ДГ21-8СВП	2	—	2		
9	"	ДГ21-8ЛСВП	2	—	2		
10	"	ДГ21-7СП	4	1	5		
11	"	ДГ21-7СПЛ	1	1	2		
12	Серия 2.435-6 в.1	ПДу-1	—	1	1		
13	ГОСТ 24698-81	ДН21-10ГЛ	2	—	2		
14	Серия 2.435-6 в.1	ПД-1	1	5	6		
15	" в.2	ПДИ-1	—	1	1		
16	ГОСТ 11214-78	БС22-9	—	1	1		
17	лист 28	ЩД-1	1	2	3		Щитовая дверь
18	"	ЩД-2	1	—	1		—"—
19	Серия 2.435-6 в.1	ПД-1Л	1	2	3		

1. Совместно с данным листом см. л. 9,10.
2. Двери лестничных клеток, тамбуров и вестибюля должны быть самозакрывающимися с уплотненными притворами, без замков или других запоров, препятствующих их открыванию изнутри без ключа.
3. Наружные двери эвакуационных выходов не должны иметь запоров, которые не могут быть открыты изнутри без ключа.

Таблица толщин ограждающих конструкций

Материал стен	Панельные: Легкий бетон γ=900 кг/м³ B= 250 мм	B= 300 мм	B= 350 мм	B= 300 мм	Ячеистый бетон γ=700 кг/м³ B= 250 мм	B= 300 мм	B= 300 мм	Кирпичные: Красный кирпич a= 380 мм	a= 510 мм	a= 640 мм
				для сухого климата -40°С			для сухого климата -40°С			
Расчетная зимняя температура наружного воздуха	-20°С	-30°С	-40°С	-40°С	-20°С	-30°С	-40°С	-20°С	-30°С	-40°С
Предельная температура	от -14°С до -21°С	от -22°С до -31°С	от -32°С до -38°С	от -32°С до -40°С	от -15°С до -22°С	от -23°С до -31°С	от -32°С до -40°С	от -20°С до -24°С	от -25°С до -34°С	от -35°С до -45°С

Согласовано: Инв.№ подл. | Подпись и дата | Взам. инв.№ | Инв.№ дубл. | Подпись и дата | Взам. инв.№ | Гл. инж. проекта ОВ | Гл. инж. проекта ВиК

Привязан:

Инв.№

Нач.сект.	Даневич			
Гл.спец.	Манзюк			
Рук.гр.	Шпиренко			
Н.контр.	Манзюк			
Гл.констр.	Мегомедов			
Нач.отд.	Штукко			
ГИП	Ташков			

ТП 501-5-97.87 АР

Одноэтажное здание пожарно-спасательной станции и поста ЗЦ на 15 человек. Каркасно-панельный вариант.

Стадия: Р | Лист: 2 | Листов:

Общие данные (продолжение)

Харьковский ПРОМТРАНСПРОЕКТ

Формат А2

Альбом II

Типовой проект 501-5-97.87

Спецификация заполнения оконных проемов

Марка	Обозначение	Наименование	К-во на этаж. 1	2	Всего	Масса ед.кг	Примечание
ОК-1	ГОСТ 11214-86	оконный блок ОР-18-18В	14	9	23		прием: -20°С-30°С
	ГОСТ16289-86	Оконный блок ОРС 18-18В	14	9	23		прием: -40°С
	серия 1.136.1-13	подоконная плита ПО 19.15.45-Т-Д	14	9	23	32	прием: -20°С
	"	ПП 19.20.45-Т-Д	14	9	23	43	прием: -30°С
	"	ПО 19.25.45-Т-Д	14	9	23	53	прием: -40°С
ОК-2	ГОСТ 11214-86	Оконный блок ОР-18-18Г	2	11	13		прием: -20°С-30°С
	ГОСТ 16289-86	ОРС-18-18Г	2	11	13		прием: -40°С
	Серия 1.136.1-13	Подоконная плита ПО-19.15.45-Т-Д	2	11	13	32	прием: -20°С
	"	ПО-19.20.45-Т-Д	2	11	13	43	прием: -30°С
	"	ПО-19.25.45-Т-Д	2	11	13	53	прием: -40°С
ОК-3	ГОСТ 11214-86	Оконный блок ОР12-9В (2шт.)	1	—	1		
	См.альбом IУ	Жалюзийная решетка №1	3	—	3		
	см. л.27	Деревянный брус 86×50×4560	1	—	1		
	ГОСТ 18124-75*	Асбестоцементные листы 740×590	2	—	2		
	"	560×590	2	—	2		
	ГОСТ 1144-80*	Шурупы	16	—	16		
	Серия 1.136.1-13	Подоконная плита ПО 19.15.45-Т-Д	1	—	1	32	при tн:-20°С
	"	ПО 19.20.45-Т-Д	1	—	1	43	при tн:-30°С
	"	ПО19.25.45-Т-Д	1	—	1	53	при tн:-40°С
ОК-4	ГОСТ 11214-86	Оконный блок ОР12-9В (2шт.)	1	—	1		
	См.альбом IУ	Жалюзийная решетка №1	8	—	8		
	см.л.27	Деревянный брус 86×50×1980	1	—	1		
	ГОСТ18124-75*	Асбестоцементные листы 500×590	2	—	2		
	ГОСТ1144-80*	Шурупы	8	—	8		
	Серия1.136.1-13	Подоконная плита ПО19.15.45-Т-Д	1	—	1	32	при tн:-20°С
	"	ПО19.20.45-Т-Д	1	—	1	43	при tн:-30°С
	"	ПО19.25.45-Т-Д	1	—	1	53	при tн:-40°С
ОК-5	ГОСТ 11214-86	Оконный блок ОР12-9В (2шт)	—	1	1		
	См.альбом IУ	Жалюзийная решетка №1	—	2	2		
	см.л. 27	деревянный брус 86×50×4460	—	1	1		
	ГОСТ18124-75*	асбестоцементные листы 635×590	—	2	2		
	"	815×590	—	2	2		
	ГОСТ1144-80*	Шурупы	—	16	16		
	Серия 1.136.1-13	Подоконная плита ПО19.15.45-Т-Д	—	1	1	32	при tн:-20°С
		ПО19.20.45-Т-Д	—	1	1	43	при tн:-30°С
		ПО19.25.45-Т-Д	—	1	1	53	при tн:-40°С

Спецификация гардеробного оборудования

Марка поз.	Обозначение	Наименование	Количество на этаже 1	2	Всего	Масса ед.кг	Примечание
1	ГОСТ22415-77	Шкафы деревянные АД-33.3	5				со скатной крышей
2	"	2ДД-33.3	4				"
3	"	2ДД-33.2	4				"
4	"	ДД-40.2	2				без скатной крыши
5	ГОСТ22414-77	МДВ-40.2	1				"
6	"	МДВ-40.2	15				со скатной крышей
7	"	МДВ-40.3	4				"

Таблица расчета оборудования санитарно-бытовых помещений

Группа производственных процессов	Количество обслуживаемых: списочный состав	в наибольшую смену	в наибольшую смену (мужчин/женщин)	Шкафы гардеробные: одинарные 500×330 мм	одинарные 500×140 мм	душевые сетки	краны умывальные	ножные ванны	унитазы	писсуары
для мужчин										
Iа	3	2	2	3	—	—	0,3	0,04	0,13	—
IIд	23	10	10	23	23	2	0,55	0,20	0,66	—
Итого	26	12	12	26	23	2	1	0,24	0,79	—
ИТР	6	4	4	—	—	—	—	—	0,2	—
Всего	32	16	16	26	23	2	1	1	2	—
для женщин										
Iа	8	3	3	8	—	—	0,4	0,06	0,2	—
IIд	21	11	11	21	21	2,7	0,55	0,22	0,73	—
Итого	29	14	14	29	21	2,7	1	1	0,93	—
ИТР	14	8	8	—	—	—	—	—	0,5	—
Всего	43	22	22	29	21	3	1	1	2	—

Таблица толщин утеплителя

Утеплитель	В покрытии здания пенобетон γ=500 кг/м³			Потолок воздухозаборных шахт минераловатные плиты γ=150 кг/м³		
	h:140мм	h=200мм	h=250мм	h:50мм	h:65мм	h:80мм
температура наружного воздуха	-20°С	-30°С	-40°С	-20°С	-30°С	-40°С
предельная температура	до-20°С	от-21°С до-31°С	от-32°С до-40°С	до-23°С	от-24°С до-33°С	от-34°С до-40°С

Совместно с данным листом см.л.8,9,12.

Основные строительные показатели

Наименование	Един. измер.	Расчетная температура наружного воздуха -20°С	-30°С	-40°С
Площадь застройки	м²	396,52	401,38	406,26
Общая площадь	м²	712,54	712,54	712,54
Строительный объем	м³	2736,98	2788,69	2838,81

Привязан:

Инв.№

Согласовано
Рук.гр. ОВ Гвоздик
Рук.гр. ВК Гвоздик

Инв.№подл. | Подп.и дата | Взам.инв.№

ТП 501-5-97.87 АР

Разработал Намеблин
Провер. Попцов
Рук.гр. Овчаренко
Н.контр. Попцов
Гл.инж.проекта Пасмурцев
Нач.отд. Шишко
ГИП Мошков

Одноэтажное здание транспортного управления дорожной станции упрощенного типа, 75 авт. (Харьков-Полтавский-Сумы)

Стадия Р | Лист 3 | Листов

Общие данные (продолжение)

Харьковский ПРОМТРАНСПРОЕКТ

Формат А2

Типовой проект 501-5-97.87 Альбом II

Ведомость перемычек

Марка поз.	Схема сечения
1	2
ПР-1	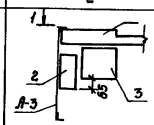
ПР-2	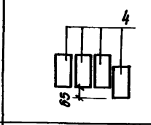
ПР-3	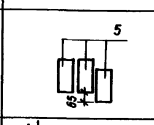
ПР-4	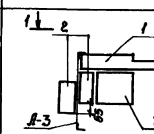
ПР-5	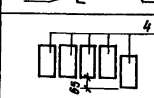
ПР-6	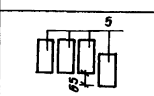
ПР-7	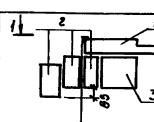
ПР-8	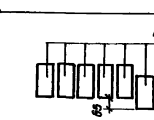

1	2
ПР-9	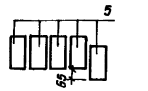
ПР-10	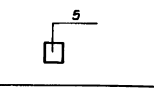
ПР-11	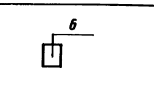
ПР-12	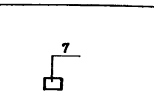
ПР-13	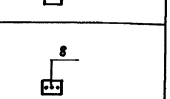
ПР-14	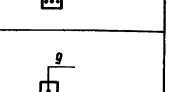
ПР-15	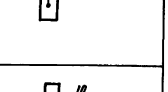
ПР-16	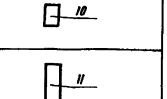
ПР-17	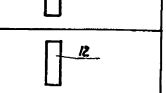

Пример расположения рядовой перемычки ПР-13

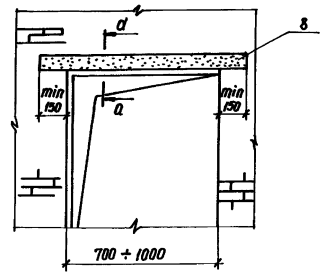

Сечение а-а
для проемов шириной от 700 мм до 1000 мм

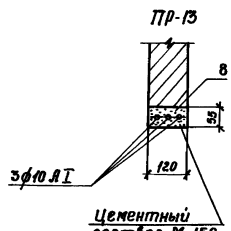

1-1

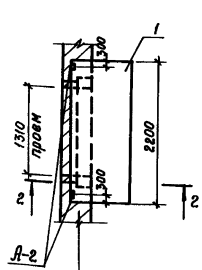

2-2

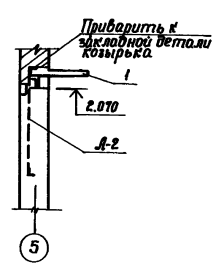

1. Совместно с данным листом см. л. 17 КЖ — 22.
2. Цифры, указанные в скобках, для $t_н = -40°C$.
3. Козырек на время монтажа поддерживается временными подпорками. Подпорки разрешается убрать после приварки анкеров А-2 к закладным козырька.
4. Строповочные отверстия должны быть заделаны кладочным раствором после укладки перемычек в проектное положение.

Спецификация перемычек

Марка, поз.	Обозначение	Наименование	Количество на элемент 1	2	Всего	Масса кг	Примечание
		Для наружных стен при $t = -20°C$					
1	1.238-1 в.2	КВ 18.22-Т	1	—	1	1050	
2	1.038.1-1 в.1	3ПБ 21-8	1	—	1	137	
3	То же	5ПБ 21-27	1	—	1	285	
4	"	3ПБ 16-37	4	—	4	102	
5	"	2ПБ 13-1	—	6	6	54	
		Для наружных стен при $t = -30°C$					
1	1.238-1 в.2	КВ 18.22-Т	1	—	1	1050	
2	1.038.1-1 в.1	3ПБ 21-8	2	—	2	137	
3	То же	5ПБ 21-27	1	—	1	285	
4	"	3ПБ 16-37	5	—	5	102	
5	"	2ПБ 13-1	—	8	8	54	
		Для наружных стен при $t = -40°C$					
1	1.238-1 в.2	КВ 18.22-Т	1	—	1	1050	
2	1.038.1-1 в.1	3ПБ 21-8	3	—	3	137	
3	То же	5ПБ 21-27	1	—	1	285	
4	"	3ПБ 16-37	6	—	6	102	
5	"	2ПБ 13-1	—	10	10	54	
		Для внутренних перегородок					
5	1.038.1-1 в.1	2ПБ 13-1	16	14	30	54	
6	То же	2ПБ 16-2	2(3)	1	3(4)	65	
7	"	1ПБ 10-1	4	2	6	20	
8	Данный лист	3 ф 10 А I	6	6	12		
9	1.038.1-1 в.1	2ПБ 19-3	3	1	4	71	
10	"	2ПБ 22-3	—	1	1	92	
11	1.038.1-1 в.1	3ПБ 36-4-П	1	—	1	240	
12	"	4ПБ 48-8	—	1	1	418	

Привязан:

Инв. №

				ТП 501-5-97.87	АР
Изм.	Кол.уч.	№ докум.	Подп.	Дата	Отдельностоящее здание транспортного отделения с кассой и служебными помещениями на 15 человек. Каркасно-панельный вариант
Разраб.		Данович			
Пробер.		Манзюк			
Рук. гр.		Онипченко			
Н. контр.		Манзюк			
Гл. конс.		Масленников			
Нач. отд.		Штыка			
ГИП		Машков			

Стадия	Лист	Листов
Р	4	

Общие данные (продолжение)

Харьковский ПРОМТРАНСПРОЕКТ

Формат А2

Типовой проект 501-5-97.87 Альбом II

Ведомость отделки помещений

Наименование или номер помещения	Потолок		Стены или перегородки		Низ стен или перегородок (панель)			Примечание
	Площадь	Вид отделки	Площадь	Вид отделки	Площадь	Вид отделки	Высота мм.	
1	2	3	4	5	6	7	8	9
Аппаратная	37,57	Подшивной потолок из облегченных перфорированных гипсовых литых плит	58,5	Перфорированные плиты улучшенной сухой гипсовой штукатурки	—	—	—	Отделка на всю высоту
Коридоры, тамбуры.	95,01	Подшивной потолок из улучшенной сухой гипсовой штукатурки	336,14	Штукатурка, водоэмульсионная окраска	—	—	—	
Аккумуляторная, тамбур	15,97	Затирка, шлаклевка, окраска кислотоупорной эмалью ХСД	107,41	Штукатурка, окраска кислотоупорной эмалью ХСД	—	—	—	Отделка на всю высоту
Венткамеры, тепловой пункт	79,64	Затирка, окраска известковым раствором.	160,92	Штукатурка, окраска известковым раствором	—	—	—	Отделка на всю высоту
Помещение релейной, кроссовая, щитовая	113,04	Затирка, окраска водоэмульсионной краской	123,0	Штукатурка, окраска водоэмульсионной краской	101,73	Масляная окраска	1500	
Вестибюль, лестничные клетки.	29,73	Затирка, окраска клеевая	131,0	Штукатурка, водоэмульсионная окраска	—	—	—	Отделка на всю высоту
Буфет, мастерская, комната составителей, обменный пункт, комната электромеханика СЦБ и связи, комната дорожного мастера и бригадира пути	82,21	Затирка, окраска клеевая	121,64	Штукатурка, клеевая окраска	120,81	Масляная окраска	1500	
Комната профсоюзной организации, кабинет начальника станции, комната маневрового диспетчера, связевая, бухгалтерия, контора, приемная, кабинет начальника цеха, регулировочная	113,87	Затирка, окраска клеевая	348,54	Затирка бетонных поверхностей, штукатурка, клеевая окраска	—	—	—	Отделка на всю высоту
Кладовая уборочного инвентаря	7,52	Затирка, окраска водоэмульсионная	16,98	Штукатурка, водоэмульсионная окраска	16,08	Масляная окраска	1500	
Мужской гардероб, женский гардероб, уборные	139,12	Затирка, окраска масляная	96,93	Штукатурка, окраска масляная	145,17	Глазурованная плитка	1500	
Душевые, моечная	14,35	Затирка, окраска масляная	38,09	Штукатурка, окраска масляная	53,89	Глазурованная плитка	1800	

Инв. № подл. | Подпись и дата | Взам. инв. №

Изм.	Лист	№ докум.	Подп.	Дата
Разраб.		Шелепко		10.87
Провер.		Даневич		10.87
Рук. гр.		Олиференко		10.87
Н. контр.		Манзюк		10.87
Гл. конструк.		Магомедов		10.87
Нач. отд.		Штука		10.87
ГИП		Мацков		10.87

ТП 501-5-97.87 АР

Объединенное здание транспортного управления заводской станции и поста ЭЦ на 75 человек. (Каркасно-панельный вариант)

Стадия	Лист	Листов
Р	5	

Общие данные (продолжение)

Харьковский ПРОМТРАНСПРОЕКТ

Привязан:

Инв. №

формат А2

Общие пояснения

1. Объединенное здание заводской станции и поста электрической централизации на 75 человек (каркасно-панельный вариант) запроектировано 2х этажным, прямоугольной формы с размерами в плане 30,0м×12,0м (в осях). Высоты этажей обусловлены технологическими требованиями и составляют: на первом и втором этажах 3,3м.

2. Планировка помещений предусматривает взаимосвязь между собой.

3. Размеры и площади рабочих помещений здания приняты с учетом размещения технологического оборудования.

4. Площади санитарно-бытовых помещений определены на основании штатного расписания работников при неполном переодевании (см. лист 8).

5. Технико-экономические данные приведены в альбоме I.

6. За условную отметку 0,000 принят уровень чистого пола первого этажа, что соответствует абсолютной отметке ☐

7. Наружные стены здания запроектированы панельными из легкого бетона на пористых заполнителях с объемным весом γ = 900 кг/м³ или из ячеистого бетона объемным весом γ = 700 кг/м³; отдельные участки стен из обыкновенного глиняного кирпича марки 75 на растворе М-25. Арматурные пластины шириной 0,64м из кирпича М-100 на растворе М-50. Размеры толщин стен приведены в таблице на листе 2.

8. Кладку цокольной части кирпичных участков стен выполнить из глиняного красного кирпича пластического прессования М-100 на растворе марки «50».

9. Внутренние перегородки гипсовые по ГОСТу 6428-83, из красного кирпича марки 75 на растворе марки «50» и арматурные.

10. При устройстве перегородок аккумуляторной необходимо тщательно заполнять швы. Перегородки и перекрытие аккумуляторной должны быть пылегазонепроницаемыми.

11. Внутренние кирпичные перегородки выполнять с обязательным креплением к стенам, перекрытию или к покрытию. Крепление их к стенам выполняется анкерами, которые закладываются с шагом 500мм при возведении кирпичных участков стен и в швы панельных стен.

Для крепления кирпичной кладки к каркасу здания предусматривается закладка анкеров по деталям, приведенным в проекте на листах.

12. В местах расположения дверных и оконных проемов, а также проемов жалюзийных решеток в кирпичной кладке заложить антисептированные деревянные пробки размером 250×120×65мм, не менее 2-мя штук с каждой стороны проема. Для крепления дверей в стенах вентиатор заложить металлические рамы по чертежам марки КМ1.

13. В качестве утеплителя потолков и перегородок тамбуров, а также стен и потолков воздухозаборных шахт применяются плиты теплоизоляционные из минеральной ваты на синтетическом связующем (ГОСТ 9573-82) γ = 150 кг/м³, толщину см. таблицы на листе 3.

14. Гидроизоляция стен выполняется на отм. -0,030 из цементно-песчаного раствора состава 1:2 толщиной 30мм.

15. Вокруг здания устраивается асфальтовая отмостка шириной 750мм по щебеночному основанию.

16. Отверстия в стенах и перегородках после монтажа коммуникаций должны быть тщательно зачеканены цементным раствором марки „100", а в перекрытии и покрытии заделаны бетоном марки „200" на мелком щебне.

17. Закладные и соединительные детали перегородок следует защищать слоем бетона, раствора толщиной 20мм или оцинкованной вспучивающейся краской для обеспечения огнестойкости здания.

18. Состав кровли:

а) защитный слой - 1 слой гравия (ГОСТ 8268-74*) толщиной 10мм по антисептированной битумной мастике МБР-Г-55 (ГОСТ 15836-79)

б) основной водоизоляционный ковер - 4 слоя рубероида марки РКМ-350Б (ГОСТ 10923-82) на антисептированной битумной мастике МБР-Г-55 (ГОСТ 15836-79).

в) дополнительные слои водоизоляционного ковра в местах примыкания к парапетам и другим конструктивным элементам усилить тремя слоями рубероида марки РКМ-350Б (ГОСТ 10923-82) на антисептированной битумной мастике МБР-Г-85 (ГОСТ 15836-79) на ширину 0,70м;

г) стяжка из цементно-песчаного раствора М-50 - 15мм.

д) уклон кровли выполняется из легкого бетона γ = 900 кг/м³ толщиной от 100 до 410мм, в которой предусмотрены температурно-усадочные швы шириной 5мм, разделяющие слой на участки 6×6м. По этим швам уложить полосы шириной 150мм из рубероида марки РКМ-350, которые наклеить точечно с одной стороны шва. Температурно-усадочные швы должны располагаться над торцевыми швами плит. Поверхность бетонного слоя огрунтовать раствором битума в летней марки в керосине или соляровом масле в соотношении (по массе) от 1:2 до 1:3.

е) утеплитель (плитный) пенобетон ГОСТ 5742-76 γ = 500 кг/м³. Толщина утеплителя приведена в таблице на листе 3.

Привязан

Инв. №

Нач. арх.	Кабкун			05.87	ТП 501-5-97.87 АР	
Гл. спец.	Мальцев			05.87		
Гл. инж. проекта	Кузьмин			05.87	Объединенное здание завода-станции и поста электрической централизации на 75 человек (каркасно-панельный вариант)	
Рук. гр.	Онуфренко			05.87		Стадия: Р; Лист: 6; Листов:
Н. контр.	Назаров			05.87		
Гл. конс.	Потапов			05.87	Общие данные (продолжение)	Харьковский ПРОМТРАНСПРОЕКТ
Нач. отд.	Штыка			05.87		
ГИП	Нашивов			05.87		

Формат А-2

ж) В температурно-усадочные швы слоя из легкого бетона уложить стержни молниезащитной металлической сетки из арматуры ФБАI, которая сваривается по месту шагом 6х6 м с устройством выпусков ℓ=3000мм по чертежу л. 18.

19. Конструкция полов принята в зависимости от технологии производства в данном помещении и приведена на листе 16.

20. Столярные изделия приняты по сериям и гостам. Ведомость и спецификации столярных изделий приведены на листах 2,3.

21. Отделка фасадов:

а) все швы между панелями расшить цементным раствором вогнутым швом по серии 1.030.1-1;

б) кладку кирпичных участков наружных стен вести в пустошовку с последующей штукатуркой, расшивкой швов и окраской поверхностей стен под панели.

в) неоговоренные в чертежах проекта стальные элементы окрасить эмалью ПФ-115(гост6465-78*) по грунтовке ГФ-021(гост 25129-82) согласно СНиП 2.03.11-85.

г) столярные изделия окрасить лаком ПФ-170 и ПФ-171(гост15907-70*) толщиной покрытия 70÷90 мкм.

22. Внутренняя отделка приведена на листе 5.

23. Наружную отделку стеновых панелей принимать в каждом конкретном случае при привязке с учетом рекомендаций, изложенных в серии 1.030.1-1.

24. Необходимость и способ гидрофобизации наружных поверхностей панельных стен устанавливается при привязке проекта в зависимости от местных условий.

25. В связи с применением в помещениях аппаратной, релейной и связевой аппаратуры, требующей более жесткого эксплуатационного режима(постоянной температуры, отсутствия пыли), в проекте предусматривается герметизация этих помещений.

В оконных переплетах предусмотрено двойное уплотнение притворов с применением пенополиуретана (гост 10174-72).

Герметизация остекления осуществляется применением замазки со штапиком для обоих переплетов. Для замазки применяются тиоколовые мастики.

Оконные блоки комплектуются с высококачественными натяжными запирающими устройствами по гост 5090-86.

Для уплотнения зазоров по периметру оконных блоков при установке их в стенах выполняется следующее:

а) наружное пространство шва, а также паз в оконной коробке для устройства слива обрабатываются полиизобутиленовой мастикой марки УМС-5(гост 14791-79).

б) Внутреннее пространство шва заполняется паклей или строительным войлоком, смоченным в глинянном растворе с тщательным уплотнением.

в) шов со стороны помещения уплотняется герметизирующим жгутом типа „пороизол" и закрывается деревянным нащельником. Входы в аккумуляторное помещение оборудуются самозакрывающимися дверями без запоров, препятствующих их открыванию без ключа. Полотна дверей глухие, гладкие, с нащельником по всему периметру полотна со стороны открывания двери. Двери лестничных клеток, вестибюля и тамбур-шлюзов должны быть самозакрывающимися с уплотненными притворами, глухими без запоров, препятствующих их открыванию без ключа.

г) Наружные эвакуационные двери из зданий не должны иметь запоров, которые не могут быть открыты изнутри без ключа.

27. Специальные отделочные работы.

Поверхности стен и потолков делаются гладкими, подготовленными под окраску: сопряжения поверхностей стен и потолков выполняются плавным переходом с радиусом 100мм, все виды отделочных работ выполняются улучшенного качества, кроме помещений венткамеры, красовой, теплового пункта, релейной.

					ТП 501-5-97.87 АР		
Изм.	Кол.	№ докум.	Подп.	Дата	Общие данные. Общая пояснительная записка. Привязка к местности. Ведомость отделки помещений. Ведомость дверей и ворот. Экспликация помещений. Ведомость ссылочных и прилагаемых документов.		
Разраб.		Панкевич		10.87			
Пров.		Мельник		10.87		Стадия	Лист	Листов
Рук.гр.		Макарова		10.87		Р	7	
Н.контр.		Мельник		10.87				
Гл.конс.		Магомедов		10.87	Общие данные (продолжение)	Харьковский ПРОМТРАНСПРОЕКТ		
Нач.отд.		Штукса		10.87				
ГИП		Нащеков		10.87				

Привязан:

Инв.№

Инв.№ подл. | Подпись и дата | Взам.инв.№

Формат А2

Штатное расписание работников транспортного управления, заводской станции и поста электрической централизации на 75 человек

NN п.п.	Должность	Количество: общее	Количество: в наибольшую смену	Где размещаются	Группы производственных процессов
1	2	3	4	5	6
1	Начальник станции	1	1	кабинет	итр.
2	Начальник цеха	1	1	кабинет	"
3	секретарь	1	1	приемная	"
4	Нормировщик	1	1	бухгалтерия	"
5	Техник	1	1	контора	"
6	Бухгалтер, кассир	2	2	бухгалтерия	скп
7	Табельщик	1	1	приемная	"
8	Старший инженер	1	1	контора	итр
9	Инженер	2	1	"	"
10	Механик по содержанию ПРМ, подъемно-трансп. маш.	1	1	"	итр. II а.
11	Диспетчер	4	1	комната маневрового диспетчера	итр
12	Маневровый диспетчер	4	1	комната маневрового диспетчера	"
13	Дорожный мастер	1	1	комната дор. мастера	итр II. а
14	Ст. электромеханик	1	1	комната мех.	итр. II а
15	Механик связи	1	1	"	итр. I а
16	Дежурный по станции	4	1	аппаратная	итр. I а
17	Оператор с правами ДСП	4	1	"	"
18	Весовщик по приему и сдаче вагонов	4	1	обменный пункт	рабочий, II а
19	Чистильщик стрелок	9	2	территория станции	рабочий, II а
20	Составитель и помощники составителей	18	4	комната составителей	"
21	Бригадир пути	1	1	комната дорожного мастера	"
22	Монтер пути	8	8	"	"
23	Электромеханик и монтер	2	2	комната механика	" II а
24	Вспомогательный персонал	2	2	кладовая хозяйственного инвентаря	" I а
	Итого	75	38		
	В том числе рабочих	40	19		

Для административно-конторских сотрудников (позиции 1÷9) время перерыва смещено на 1 час.

Указания по производству работ в зимнее время:

При производстве работ в зимних условиях следует соблюдать требования глав СНиП II-17-78 „каменные конструкции", СНиП III-16-80 „Бетонные и железобетонные конструкции".

Зимняя кирпичная кладка должна возводиться при температуре наружного воздуха не ниже -15°С из кирпича марки по прочности не ниже 100 и морозостойкости не ниже МРЗ-25, на цементном растворе марки не ниже 50 с добавкой поташа : содержание поташа должно быть 10% цементного раствора. При этом возведение кладки последующего этажа предусматривается после того, как раствор приобретет не менее 60% прочности.

Узлы примыкания стен к перегородкам, помимо перевязки швов, должны усиливаться армированием горизонтальных швов сетками из проволоки ф6мм с ячейками 150×150÷200×200мм через 3 ряда кладки. Наружные стены и перегородки должны возводиться с тщательной перевязкой швов кладки.

Толщина швов кирпичной кладки должна быть не более 10-12мм. Поливка кирпича и заливка швов жидким раствором не допускается.

Температура раствора в период его применения должна быть не менее 10°С при температуре воздуха выше 10°С, не ниже 15°С при температуре воздуха от -10°С до -20°С.

Температура воды, применяемая при приготовлении раствора, должна быть не выше 80°С, песка не выше 60°С.

При необходимости производство работ в зимних условиях для приготовления цементно-песчаного раствора для стяжки по кровле следует предусматривать применение керамзитового песка с добавлением поташа в количестве 10-15% веса цемента, раствор должен быть марки 100.

Привязан

Инв. №

Изм.	Кол. уч.	Лист	№ докум.	Подп.	Дата
Разраб.		Литвинчук			9.87
Провер.		Манзюк			9.87
Рук. гр.		Онищенко			9.87
Н. контр.		Манзюк			9.87
Гл. конст.		Мелованов			9.87
Нач. отд.		Шитуев			9.87
ГИП		Машков			9.87

ТП 501-5-97.87 АР

Типовой проект электрической централизации стрелок и сигналов на заводской станции Управления на 75 человек. (Взрезка - тупиковая горловина)

Общие данные (окончание)

Стадия	Лист	Листов
Р	8	

Харьковский ПРОМТРАНСПРОЕКТ

Формат А2

Инв. № подл. | Подпись и дата | Взам. инв. №

План на отм. 0.000

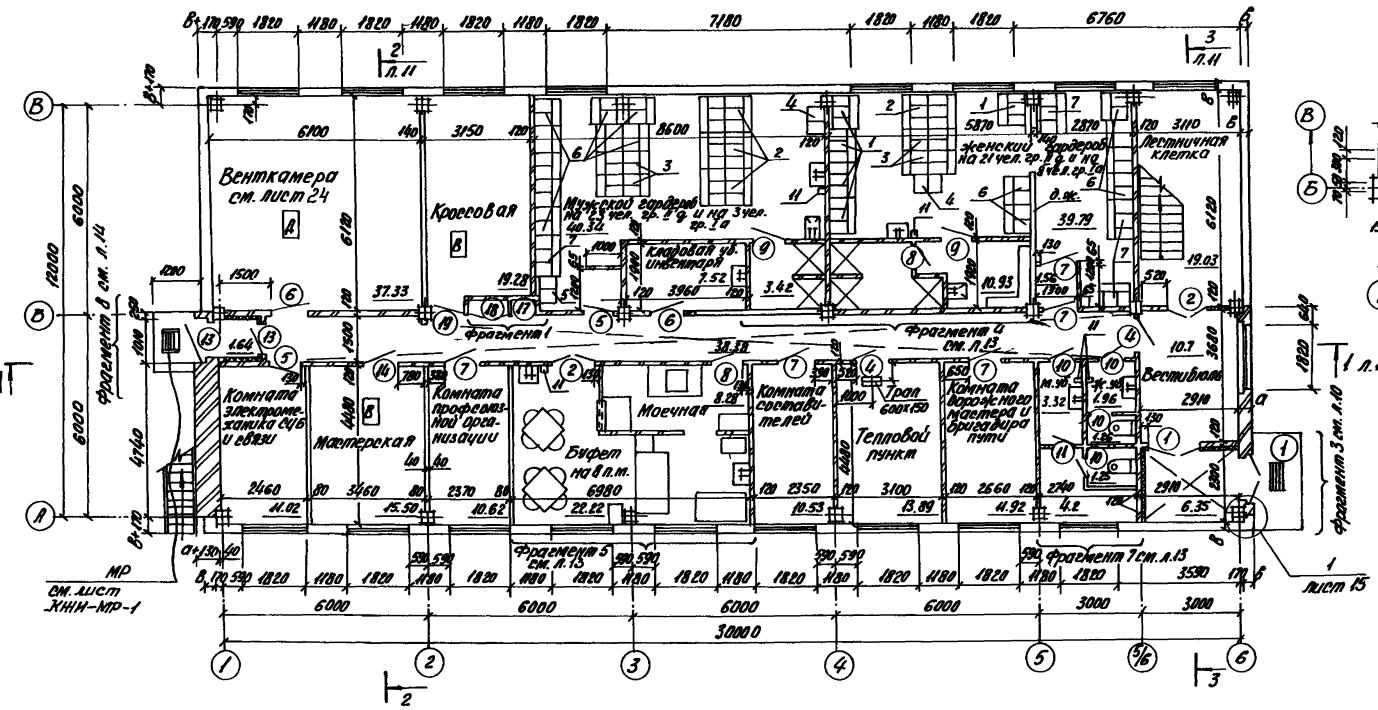

Фрагмент 1

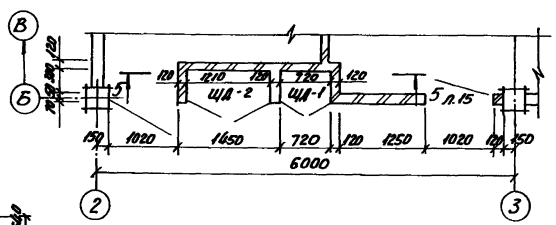

Фрагмент 2

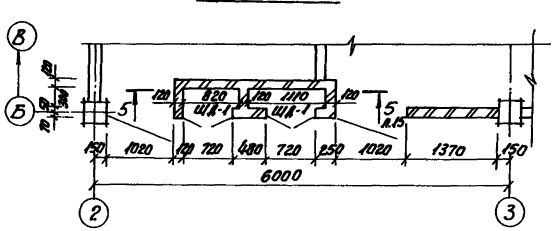

1. Второй тамбур предусматривается в районах с расчётной температурой ниже минус 30°С (см. лист 10).
2. Пол в душевых выполнить с уклоном не менее 0.01.
3. Отверстия в перегородках см. лист 17.
4. Ведомость перемычек см. лист 4.
5. Толщину толщин ограждающих конструкций см. лист 2.

Согласовано
Рук. гр. ЭЛ — Рук. гр. ОВ — Рук. гр. ВК — Рук. гр. СЦБ
Инв. № подл. | Подп. и дата | Взам. инв. №

					ТП 501-5-97.87	АР
Изм.	Лист	N докум.	Подп.	Дата	Здание вокзала пассажирского здания для станции с посадкой пассажиров на 15 человек. (Каркасно-панельный вариант).	
Разраб.		Малевич		9.87		
Провер.		Манзюк		9.87		
Рук. гр.		Онкиренко		9.87		
Н. контр.		Манзюк		9.87		
Гл. инж.		Масленникова		9.87		
Нач. отд.		Шпунка		9.87		
ГИП		Машков		9.87		

Привязан:

Инв. N

Стадия	Лист	Листов
Р	9	

План на отм. 0.000. Фрагменты 1, 2.

Харьковский ПРОМТРАНСПРОЕКТ

Формат А2

Типовой проект 501-5-97.87 Альбом Е

План на отм. 3.300

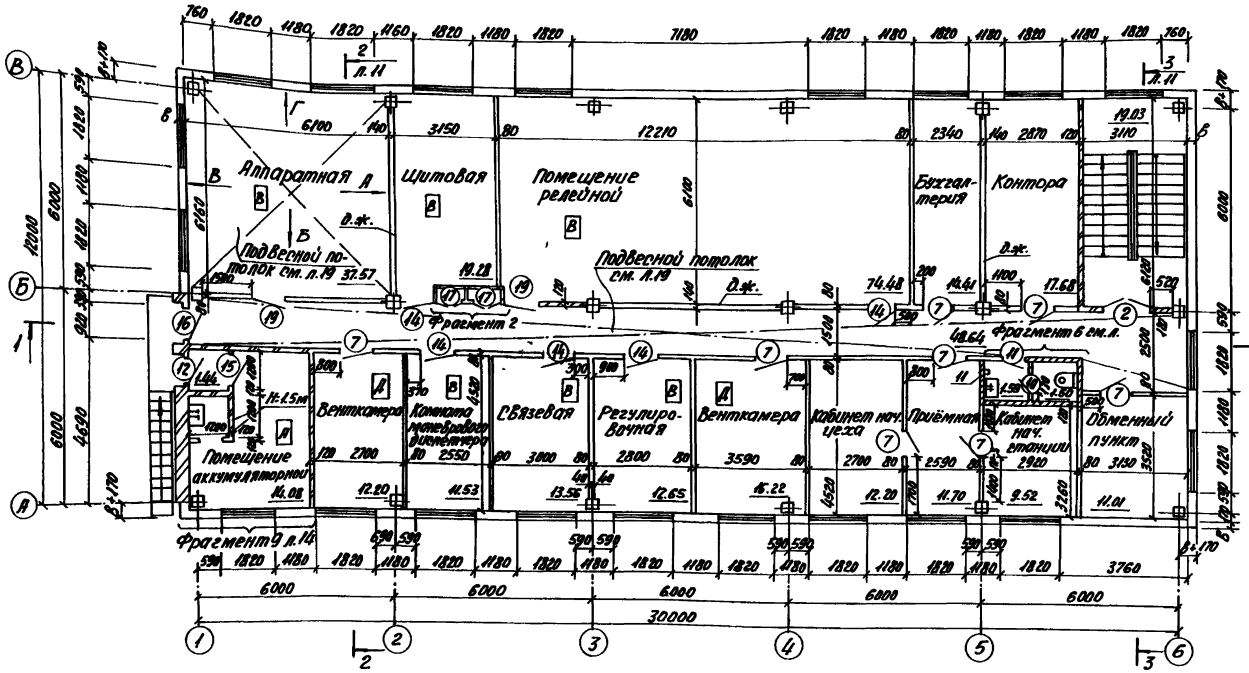

Фрагмент 3 (при t = -40°С)

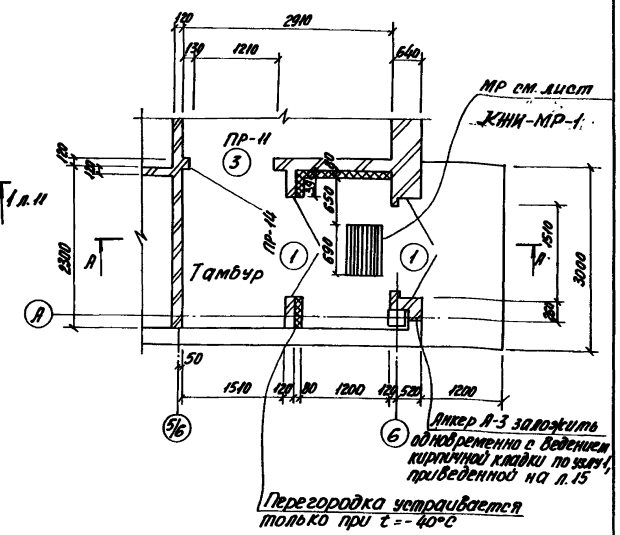

Сечение А-А

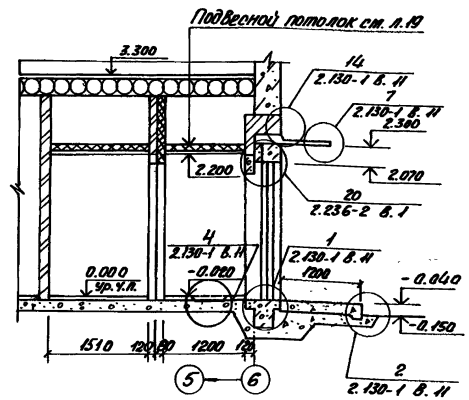

1. В швы кирпичных перегородок лестничной клетки по оси 5/6 укладывается горизонтальная арматура 3ф6АI через 3 ряда кладки. Кирпичные перегородки толщиной 65 мм армируются 2ф6АI через 3 ряда кладки.
2. Отверстия в перегородках см. л. 17.
3. Ведомость перемычек см. л. 4.
4. Толщину ограждающих конструкций см. л. 2.

Изм.	Лист	N докум.	Подп.	Дата	ТП 501-5-97.87 АР
Разраб.		Даневич		9.87	Объединенное здание транспортного управления заводской станции и поста ЭЦ на 75 человек. (Каркасно-панельный вариант)
Провер.		Манзюк		9.87	
Рук. гр.		Олиференко		9.87	
Н.контр.		Манзюк		9.87	
Гл.контр.		Магомедов		9.87	
Нач.отд.		Штука		9.87	
ГИП		Машков		9.87	

Стадия: Р | Лист: 10 | Листов:

План на отм. 3.300. Фрагмент 3.

Харьковский ПРОМТРАНСПРОЕКТ

Привязан:

Инв. N

Формат А2

Инв. N подл. | Подп. и дата | Взам.инв. N | Рук. гр. ВК | Рук. гр. СВ | Рук. гр. ОВ | Рук. гр. ЭЛ | Рук. гр. СВ ЭЗ | Рук. гр. СВ ЭЗ | Рук. гр. СВ ЭЗ | Лазарев | Сергеев

Типовой проект 501-5-97.87 Альбом II

Разрез 1-1

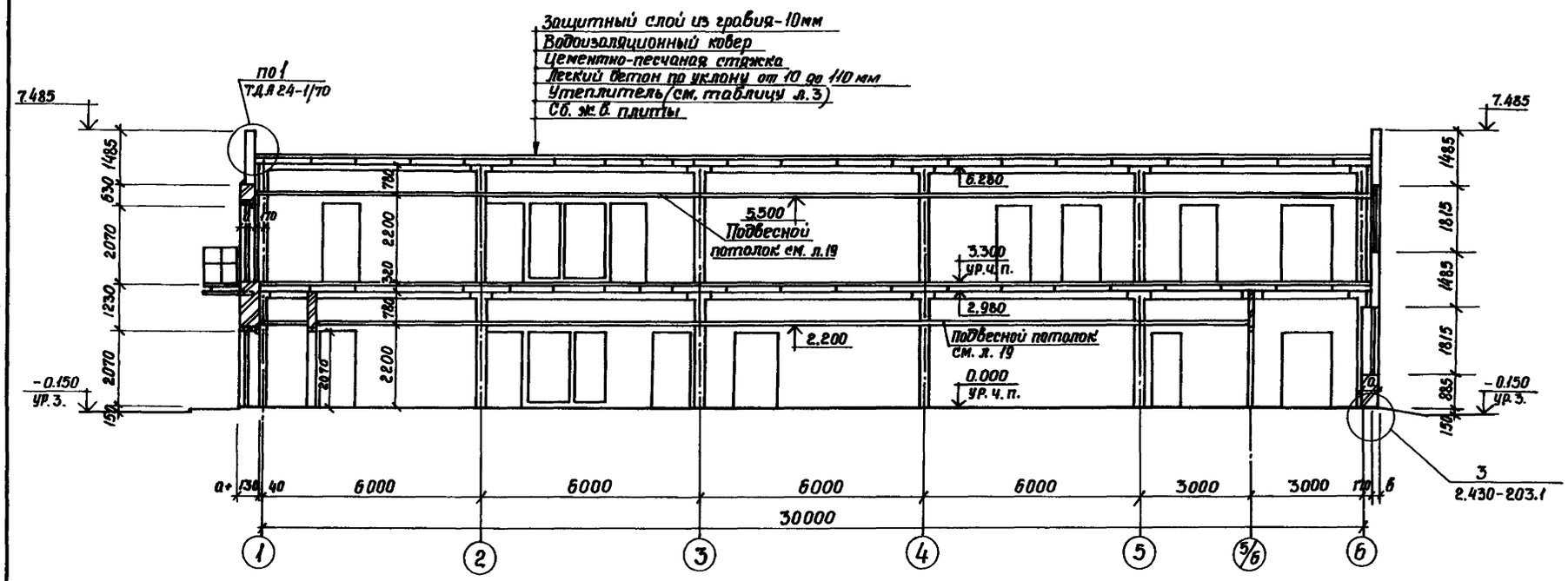

Разрез 2-2

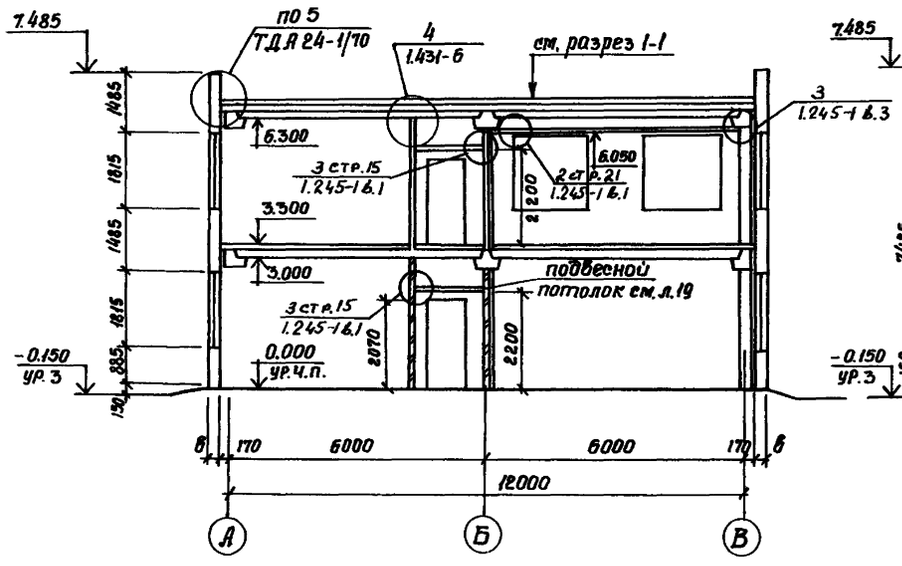

Разрез 3-3

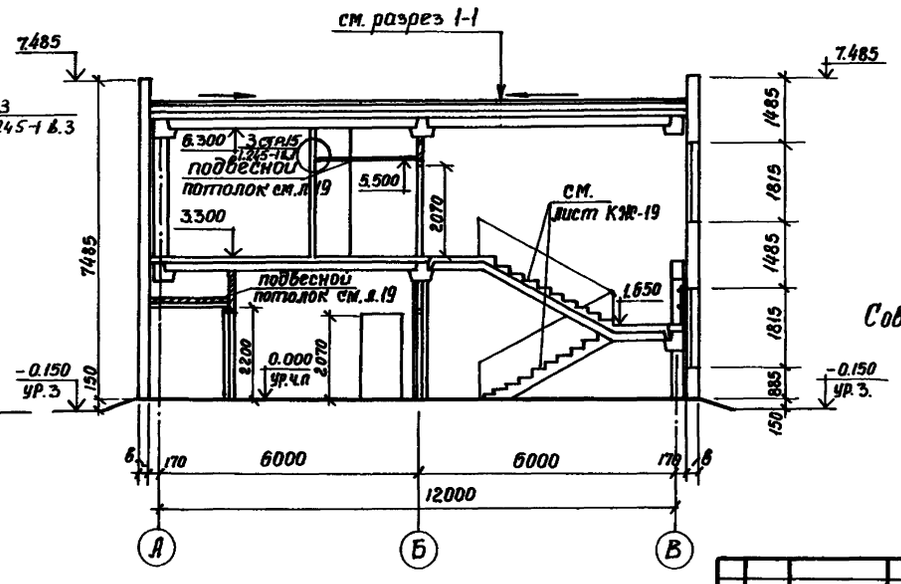

Совместно с данным листом см. л. 9,10,19

Согласовано		
Рук. гр. ОВ	Ефименко	9.87
Рук. гр. СЦБ	Кузьменко	9.87
Рук. гр. ВК	Хмельницкий	9.87

Взам. инв. №

Подп. и дата

Инв. № подл.

Изм.	Лист	№ документа	Подпись	Дата
Разраб.		Даневич		10.87
Провер.		Манзюк		10.87
Рук. гр.		Олиференко		10.87
Н. контр.		Манзюк		10.87
Гл. контр.		Магомедов		10.87
Нач. отд.		Штука		10.87
ГИП		Машков		10.87

ТП 501-5-97.87 АР

Объединенное здание транспортного управления Забадской станции и поста ЭЦ на 75 человек. (Каркасно-панельный вариант).

Стадия	Лист	Листов
Р	11	

Разрезы 1-1 ÷ 3-3

Харьковский ПРОМТРАНСПРОЕКТ

Формат А2

Привязан:

Инв. №

Типовой проект 501-5-97.87 Альбом II

Фасад 1÷6

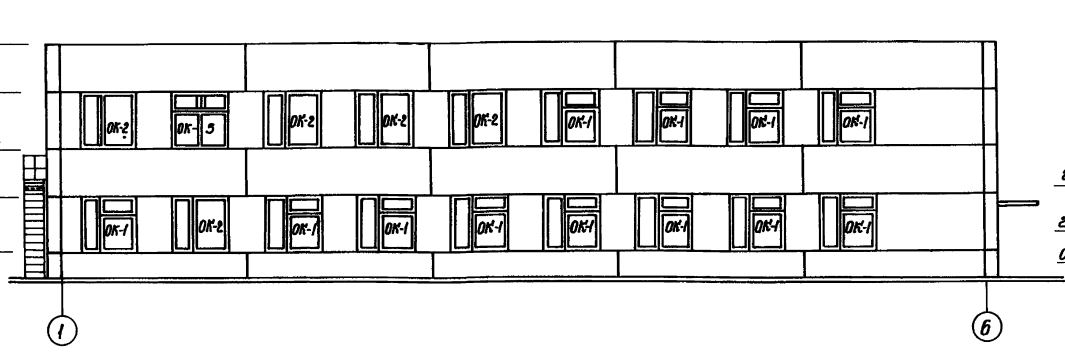

Фасад А÷В

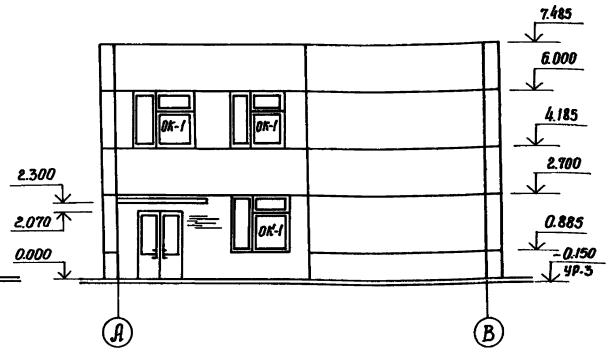

Фасад 6÷1

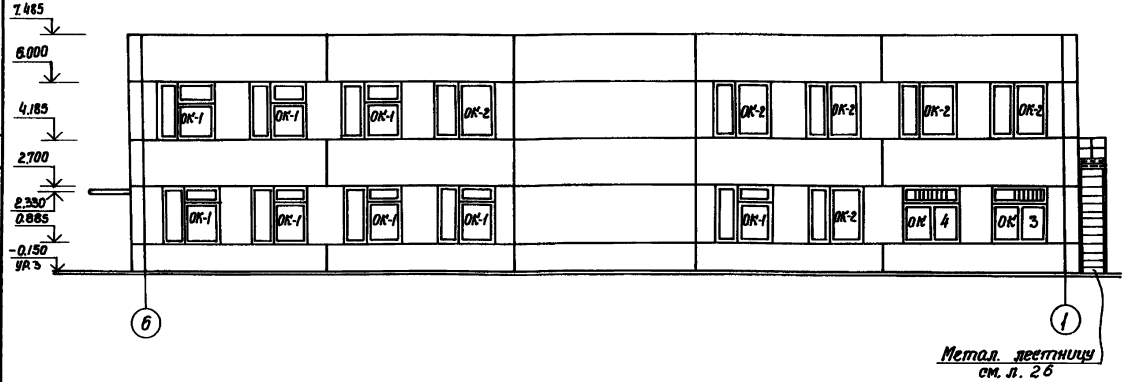

Фасад В-А

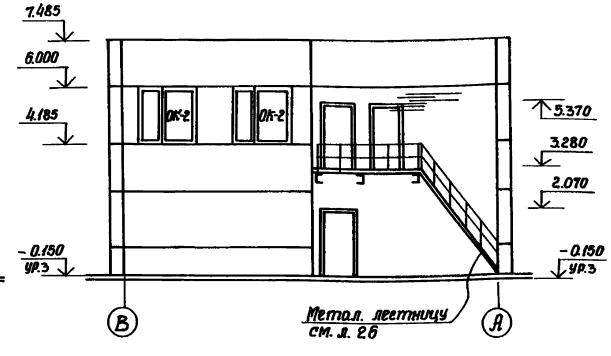

1. Радиоантенна и вентустановки на фасадах условно не показаны.
2. Схему заполнения оконных проемов см. л. 27.
3. В помещении аккумуляторной остекление оконного блока окрасить белой краской.
4. Герметизацию окон аппаратной, релейной и связевой выполнять по указаниям на листе 7 (марка ОК-2).

Привязан:

Инв. №

Изм.	Кол.	№ докум.	Подп.	Дата	ТП 501-5-97.87 АР
Разраб		Даневич		09.87	Объединенное здание транспортного управления с кассой станции и постом ЭЦ на 75 человек (каркасно-панельный вариант)
Провер		Манзюк		09.87	
Рук. гр.		Олифиренко		09.87	
Н. контр.		Манзюк		09.87	
Гл. инж.		Мозалевский		09.87	Фасады 1-6; 6-1; А-В; В-А
Нач. отд.		Штука		09.87	Стадия Р; Лист 12; Листов
ГИП		Машков		09.87	Харьковский Промтранспроект

Формат А2

Согласовано:
Рук. гр. Крапивка
Взам. инв. №
Подп. и дата
Инв. № подл.

Типовой проект 501-5-97.87 Альбом II

Фрагмент 4

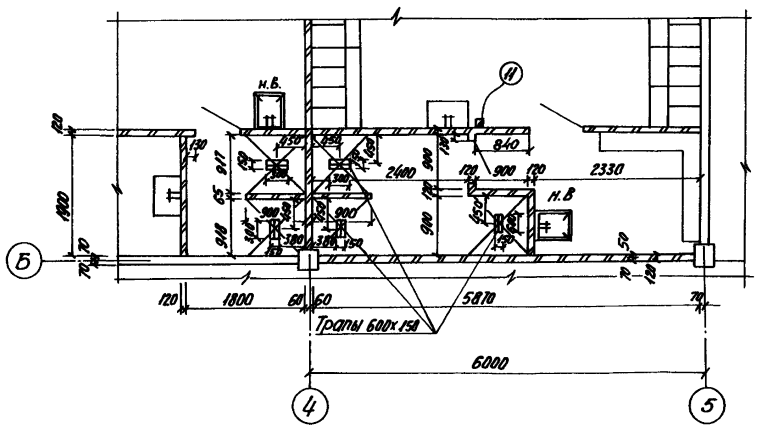

Фрагмент 6

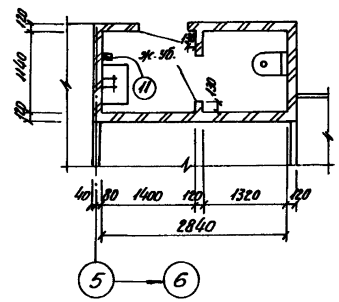

Фрагмент 5

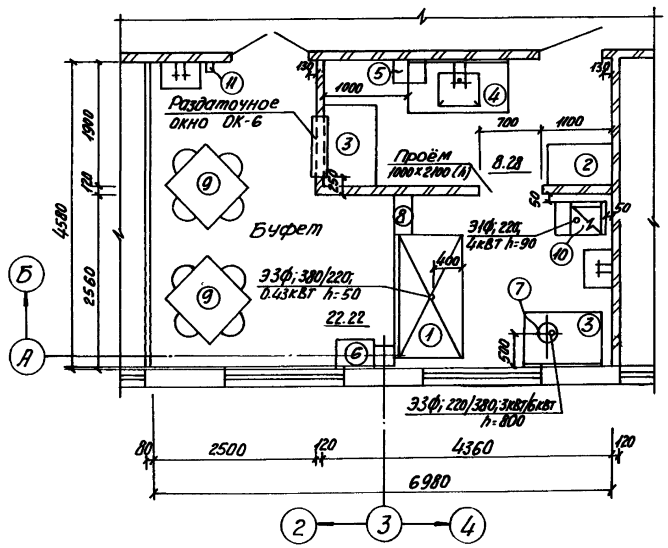

Фрагмент 7

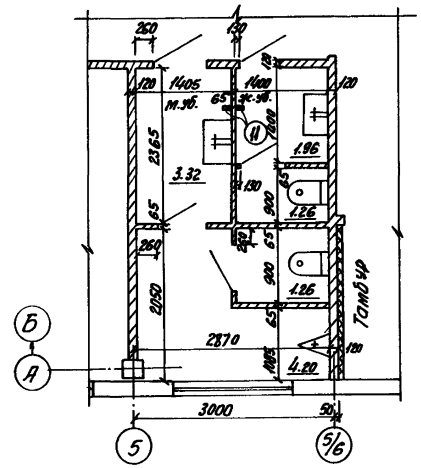

Спецификация оборудования

№№ п/п	Наименование	Тип	Габарит. размеры в мм	Мощность кВт	Завод изготовитель	Кол-во
1	Охлаждаемый прилавок-витрина	Т.АЦР-102	1800х1025 х900	0.43	Марийский з-д торгового машиностроения	1
2	Стеллаж производственный	Т.А-24	1050х630 х1730	—	Софринский з-д строй. дет.	1
3	Стол производственный	Сп-1200	1200х800 х850	—	Бердский з-д торг. маш.	2
4	Стол производственный с моечной ванной	СПМ-1500	1500х800 х900	—	—"—	1
5	Кассета	КМ-1	540х346 х486	—	Киргизторгмаш	1
6	Стол для подносов	СТ-33	600х400 х900	—	Союзторгоборудование	1
7	Кипятильник электрический	КНэ-50М1	450х350 х750	6.0	Калининградский з-д торгмаш.	1
8	Барьер	—	по месту	—	—	1
9	Стол обеденный с комплектом стульев	—	850х850 х730	—	Торговая сеть	2
10	Плита электрическая	ПЭ-011-01	500х800 х330	4.0	Комиссаровский з-д торгмаш.	1
11	Электросушитель	ЭРА	305х115 х235	1.05	Ульяновский з-д	6

Привязан:

Инв. N

Изм. Лист	N докум.	Подп.	Дата
Разраб.	Даневич		9.87
Провер.	Мизюк		9.87
Рук. гр.	Гайдаренко		9.87
Н.контр.	Мизюк		9.87
Гл.констр.	Магомедов		9.87
Нач.отд.	Шатько		9.87
ГИП	Машков		9.87

ТП 501-5-97.87 АР

Одноэтажное здание производственной столовой с залом на 75 человек. Сборно-панельный вариант

Стадия	Лист	Листов
Р	13	

Фрагменты 4÷7

Харьковский ПРОМТРАНСПРОЕКТ

Формат А2

Согласовано: Ук. зр. 25 Ук. зр. 30 Ук. отд. N Взам. инв. N Подп. и дата Инв. N подл.

Альбом II

Типовой проект 501-5-97.87

Фрагмент 8

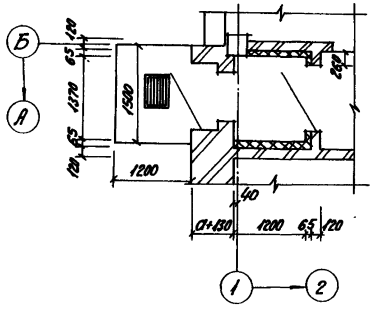

Фрагмент 9

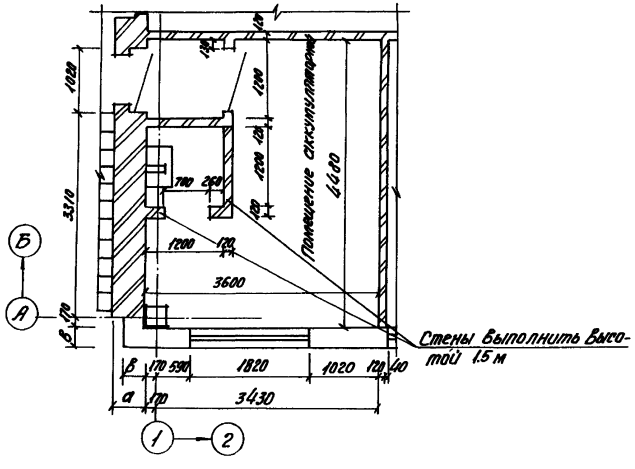

Ящик пожарного крана (шт. 4)

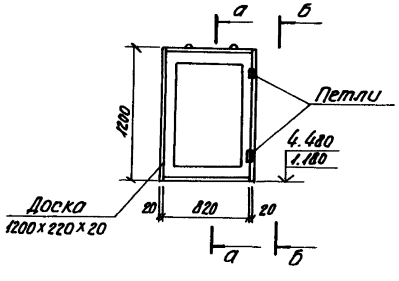

а-а

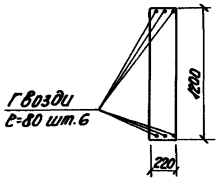

б-б

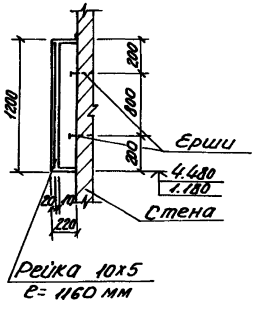

Створка

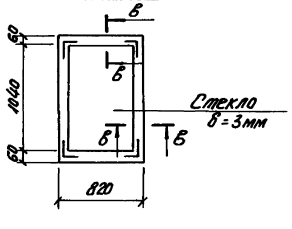

в-в

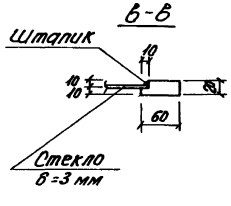

Сводная спецификация стали по чертежам марки АР

Марка	Сечение	Длина мм	Количество	Масса, кг Дет.	Масса, кг Всех	Масса, кг Марки	Примечание
МН1 (6 шт.)	-60х4	175	12	0.3	3.6	55.86	л. КЖИ-МН1
	L75х50х5	760	6	4.6	27.6		
	-50х10	350	18	1.37	24.66		
МН2 (4 шт.)	-60х4	175	8	0.3	2.4	42.72	л. КЖИ-МН2
	L75х50х5	950	4	4.6	18.4		
	-50х10	350	16	1.37	21.92		
МН3 (40 пог.м)	L50х50х5	1000	40	3.8	152	3.9	л. КЖИ-МН3
	ф8 А-I	175	77	0.1	7.7		
МН4	L50х50х5	2040	1	7.7	7.7	7.7	л. КЖИ-МН4
В полу аппаратной	-100х4	1410	1	34.9	34.9	34.9	л. 22
"	-50х4	9000	1	15.8	15.8	15.8	"
"	-12х4	17900	1	6.8	6.8	6.8	"
т10	dн=90	1600	1	2.6	2.6	2.6	5.407-23
Молниезащитная сетка	ф6 А-I	140000	1	31.08	31.08	31.08	ГОСТ 2590-71*
МР-1 (2 шт.)	L35х35х5	3000	2	7.71	15.42	20.58	лист КЖИ-МР-1
	-4х18	528	6	0.3	1.8		
	-3х30	888	38	11.97	23.94		
А2 (2 шт.)	ф12 А-III	1800	2	2.03	4.06	3.77	л. КЖИ-А2
	L75х75х5	300	2	1.74	3.48		
А3	ф10 А-I	350	2	0.22	0.44	0.44	л. КЖИ-А3
Перемычки	ф10 А-I	3900	12	2.41	28.9	2.41	л. 4
МС-11	ф8 А-I	720	216	0.29	62.6	0.29	1.431-6
МС-12	-120х10	120	108	1.13	122.04	1.13	"
"	ф12 А-I	3000	42	3.39	142.4	3.39	"
Дюбели АГ-XII	4.5х600	—	216	—	—	—	26998-86Е
МС-1	ф10 А-II	670	10	0.52	5.2	0.52	2.430-20 В.3
МС-2	"	670	10	0.52	5.2	0.52	"
Армирование стен	ф6 А-I	1752144	1	389	389	389	ГОСТ 5781-82*
"	ф4 А-I	660680	1	61.44	61.44	61.44	"

Привязан:

Инв. N

Изм.	Лист	N докум.	Подп.	Дата
Разраб.		Денежич		10.87
Провер.		Манзюк		10.87
Рук. гр.		Оноприенко		10.87
Н. контр.		Манзюк		10.87
Гл. констр.		Магомедов		10.87
Нач. отд.		Штука		10.87
ГИП		Машков		10.87

ТП 501-5-97.87 АР

Обособленное здание трансформаторной подстанции завода. Мощность 2 трансформаторных станций 2 по 1600 кВА. Комплектно-блочная. Численность персонала 3 человек.

Стадия	Лист	Листов
Р	14	

Фрагменты 8, 9. Ящик пожарного крана.

Харьковский Промтранспроект

Формат А2

Инв. N подл. | Подп. и дата | Взам. инв. N

Типовой проект 501-5-97.87 Альбом II.

Разрез 5-5

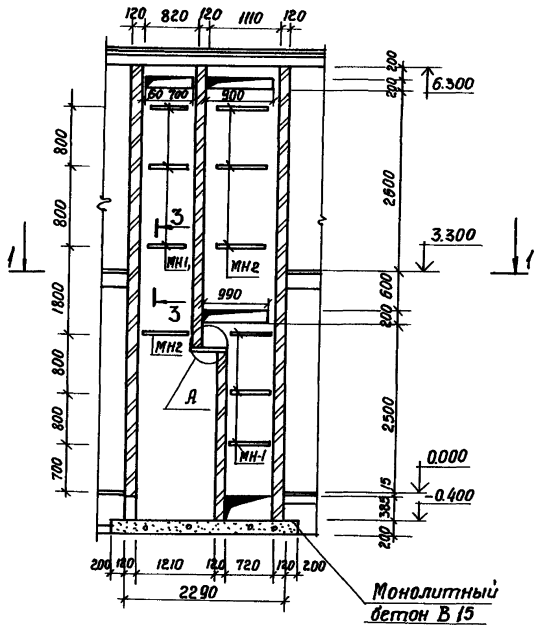

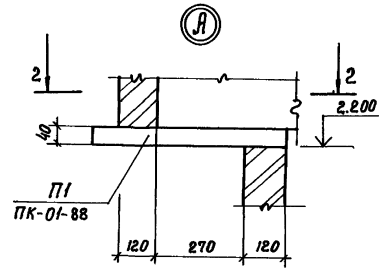

2-2

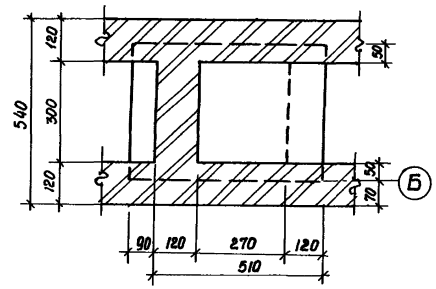

3-3

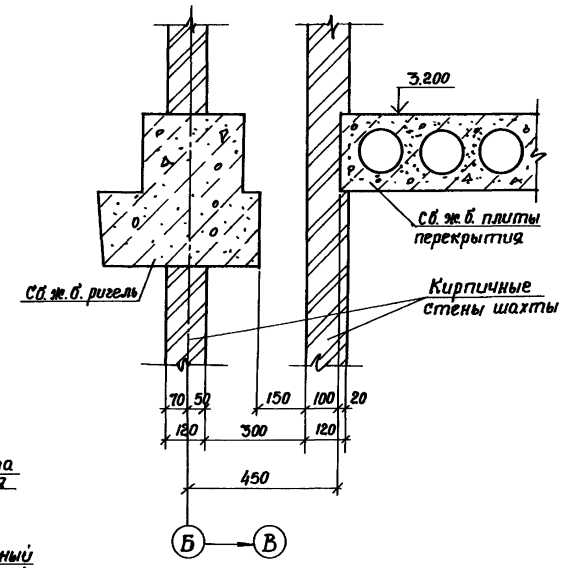

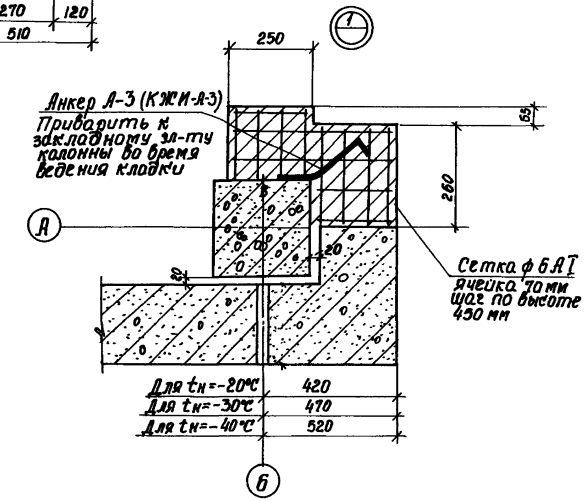

Совместно с данным листом см. л. 9 и л. КЖ-15.

1-1

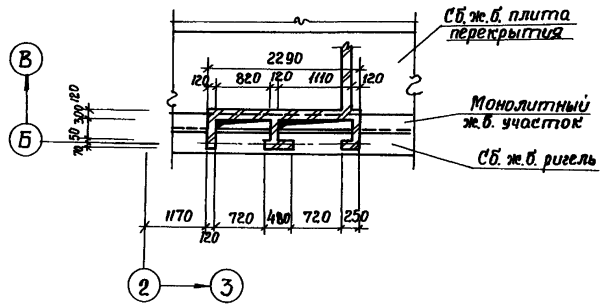

Согласовано

Инв. № подл. | Подпись и дата | Взам. инв. №

Рук. гр. СИБ Калинкина

Изм.	Лист	№ докум.	Подпись	Дата	ТП 501-5-97.87 АР
Разраб		Даневич		9.87	Объединенное здание транспортного управления здравоохранения и горсовета на 154 койки с кафетерием-столовой на 150 посадочных мест
Провер		Манзюк		9.87	
Рук. гр.		Олифиренко		9.87	
Н. контр.		Манзюк		9.87	
Гл. констр.		Магомедов		9.87	Разрез 5-5 Сечения 1-1 ÷ 3-3 Узлы А, I.
Нач. отд.		Штукко		9.87	Стадия Р; Лист 15; Листов
ГИП		Машков		9.87	Харьковский ПРОМТРАНСПРОЕКТ

Привязан:

Инв. №

Формат А2

Типовой проект 501-5-97.87 Альбом II

Экспликация полов

План полов на отм. 3.300

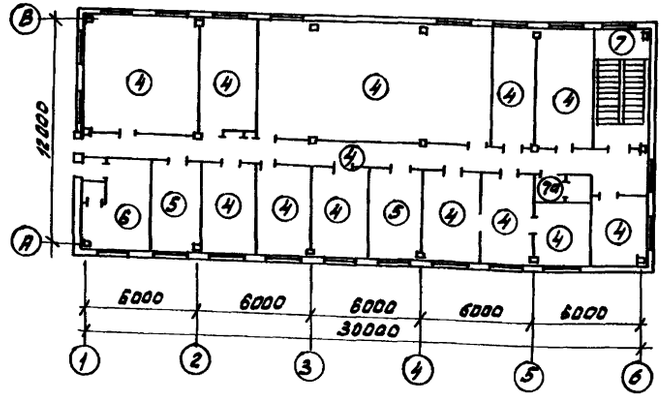

План полов на отм. 0.000

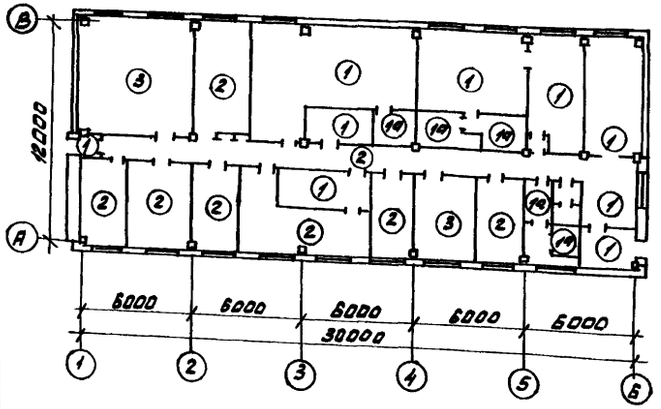

Наименование или номер по проекту	Тип пола по проекту	Схема пола или номер узла по серии	Элементы пола и их толщина	Площадь м²
1	2	3	4	5
План на отм. 0.000				
Лестничная клетка, вестибюль мужской, гардероб, уборные, душевые, женский гардероб, моечная, тамбуры, кладовая уборочного инвентаря	1 1а	250 2,244-1, вып.4, 155, 155 2,244-1 вып.3.	Покрытие - плитка керамическая по ГОСТ 6787-80 - 13 мм, гидроизоляционный слой - 2 слоя гидроизола на битумной мастике (для типа 1а)	161.58
Комната электромеханика СЦБ и связи, мастерская, кроссовая, комната профсоюзной организации, буфет на 8 м, комната обогревателей, коридор, комната дворника, мотористов и кладовая	2	225 2,244-1, Вып 4 145, 146 2,244-1 Вып 3.	Покрытие - линолеум поливинилхлоридный на тканевой основе - 2,5 мм ГОСТ 7257-77	139.37
Помещение вентиляторы, тепловой пункт	3	245 2,244-1 вып. 4 161, 162 2,244-1 Вып 3	покрытие - бетон В 15	51,22

1. В основании пола по периметру здания укладывается слой утеплителя из шлака γ = 500 кг/м³, толщиной для $t_н$ = -20°С - 75 мм, $t_н$ = -30°С - 100 мм, $t_н$ = -40°С - 120 мм, шириной 800 мм.
2. Схемы полов обозначены по серии 2.244-1 в.4.
3. Полы устраиваются после укладки коммуникационных труб.
4. В помещениях с мокрыми процессами полы типа 1, 7а выполнить на 20 мм ниже уровня пола других помещений.
5. В душевых и преддушевых должна укладываться керамическая плитка с рифленой поверхностью.
6. Совместно с данным листом см. л. л 9, 10.
7. Устройство трапов в помещениях душевых см. л. 13.
8. Тип пола „6" выполнить с плинтусом из рядовой керамической кислотоупорной плитки по ГОСТ 961-84*.

1	2	3	4	5
План на отм. 3.300				
Помещение аппаратной, щитовая, помещение релейной, контора, аппетный пункт, кабинет начальника станции, приемная, кабинет начальника цеха, бухгалтерия, регулировщика, связевая, комната начальника, комната дежурного диспетчера, коридор.	4	76 2,244-1 Вып, 4 65, 66 2,244-1 Вып 3.	покрытие - линолеум поливинилхлоридный на тканевой основе - 2,5 мм толщина пола - 100 мм	294.23
Помещения вентикатер.	5	135 2,244-1	покрытие - бетон В 15 толщина пола - 85 мм	28,42
Помещение аккумуляторной	6	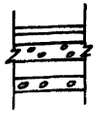	Покрытие - плитка керамическая кислотоупорная по ГОСТ 961-84 или Заполнение швов - жидкое стекло с уплотняющими добавками: прослойка - кислотоупорный раствор М-100 - 20 мм. Стяжка - легкий бетон γ = 1200 - 1400 кг/м³ Прослойка - водонепроницаемая битумная звукоизоляция - древесноволокнистые плиты по ГОСТ 4598-86 - 25 мм Основание - жел. бет. плита перекрытия Толщина пола - 100 мм.	15,52
Уборная, лестничная площадка	7 7а	127 2,244-1 Вып. 4 155, 155 2,244-1 Вып 3	Покрытие - плитка керамическая по ГОСТ 6787-80 - 100 мм Гидроизоляционный слой - 2 слоя гидроизола на битумной мастике (для типа 7а) Толщина пола - 80 мм.	7.64

Инв.№ подл. | Подп. и дата | Взам. инв.№

Привязан

Инв.№

Изм.	Лист	N докум.	Подп.	Дата
Разраб.	Осиевич			9.87
Провер.	Манзюк			9.87
Рук. гр.	Оликренко			9.87
Н. контр.	Манзюк			9.87
Гл. конст.	Машенцева			9.87
Нач. отд.	Шитко			9.87
ГИП	Машков			9.87

ТП 501-5-97.87 ДР

Подземное здание транспортного управления завода-ей станции и поста ЭЦ на 15 стрелок. (каркасно-панельный вариант)

Стадия	Лист	Листов
Р	16	

Планы полов на отм. 0.000; 3.300. Экспликация полов

Харьковский ПРОМТРАНСПРОЕКТ

Формат А2

Типовой проект 501-5-97.87 Альбом II

План отверстий и перемычек 2 этажа

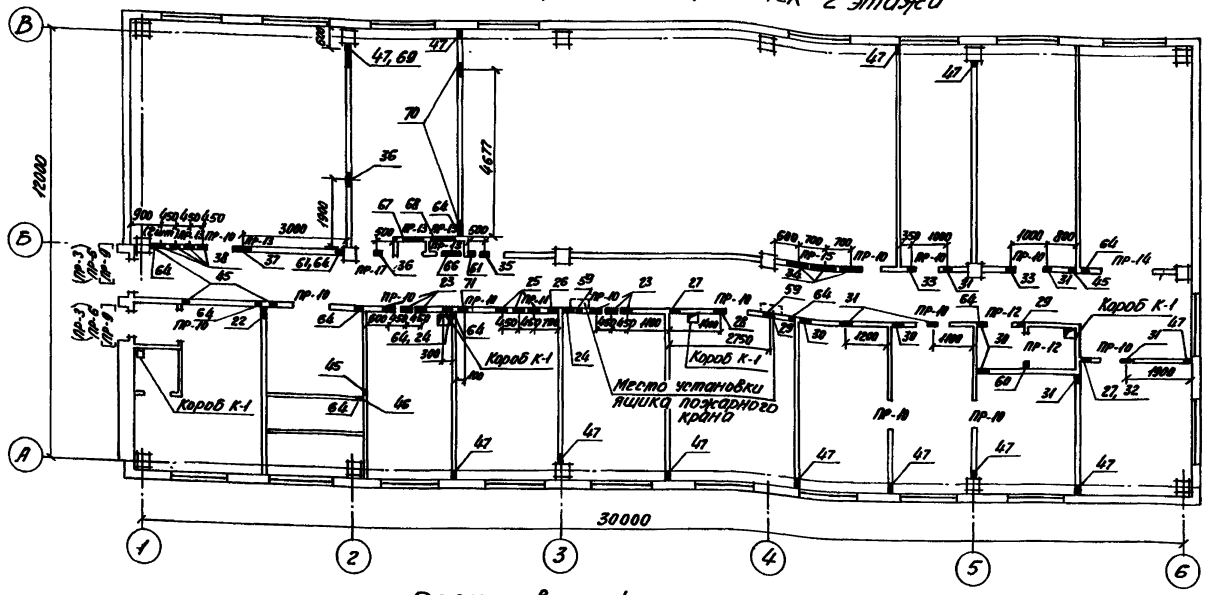

План отверстий и перемычек 1 этажа

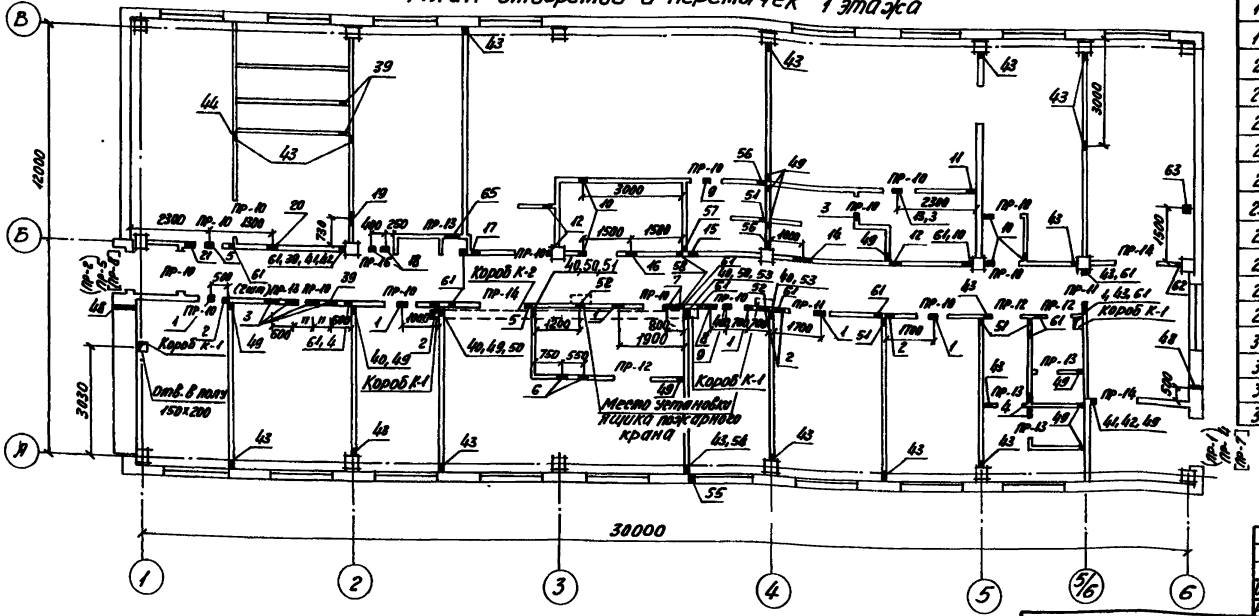

1. Совместно с данным листом см. л. 4, 9, 10.
2. Привязки отверстий даны по их осям.
3. Марка перемычки без скобок для tн = -30°С, в круглых скобках для tн = -20°С, в квадратных для tн = -40°С.

Ведомость отверстий

Марка отверстий	Отверстия: Ширина	Высота	Отм. низа отв.	Примечание
1	2	3	4	5
1	300	200	2.250	ОВ
2	250	250	2.750	ОВ
3	500	250	2.500	ОВ
4	200	250	2.600	ОВ
5	200	250	2.250	ОВ
6	400	250	2.650	ОВ
7	400	250	2.500	ОВ
8	200	250	2.750	ОВ
9	300	300	2.500	ОВ
10	200	200	2.550	ОВ
11	200	200	2.000	ОВ
12	300	300	2.250	ОВ
13	250	350	2.250	ОВ
14	550	250	2.500	ОВ
15	200	250	2.500	ОВ
16	250	250	2.250	ОВ
17	250	250	2.300	ОВ
18	200	200	2.600	ОВ
19	200	200	2.400	ОВ
20	250	300	2.500	ОВ
21	500	300	2.250	ОВ
22	350	350	5.800	ОВ
23	350	300	5.800	ОВ
24	200	300	5.950	ОВ
25	450	350	5.750	ОВ
26	300	350	5.950	ОВ
27	200	250	5.550	ОВ
28	200	250	6.050	ОВ
29	200	250	5.600	ОВ
30	250	250	6.050	ОВ
31	300	200	5.550	ОВ
32	200	250	6.000	ОВ
33	250	250	5.800	ОВ
34	600	300	5.550	ОВ
35	450	450	5.700	ОВ
36	350	350	5.750	ОВ
37	700	500	5.450	ОВ
38	500	450	5.500	ОВ
39	150	200	2.600	ОВ
40	150	200	2.500	ОВ
41	150	150	0.100	ОВ
42	150	150	0.600	ОВ
43	150	200	0.000	ОВ
44	150	200	2.300	ОВ
45	150	200	5.800	ОВ
46	150	200	5.600	ОВ
47	150	200	4.000	ОВ
48	100	100	0.140	ВК
49	100	100	2.850	ВК
50	200	200	2.750	ВК
51	100	200	2.250	ВК
52	100	100	1.300	ВК
53	150	350	2.250	ВК
54	100	100	0.000	ВК
55	200	200	0.300	ВК
56	100	150	2.250	ВК
57	100	250	2.250	ВК
58	100	200	2.100	ВК
59	100	100	4.600	ВК
60	100	100	5.550	ВК
61	100	100	2.000	ЭЛ
62	200	100	2.000	ЭЛ
63	100	100	В полу	ЭЛ
64	100	100	5.300	ЭЛ
65	990	200	2.500	ТХ
66	400	200	6.100	ТХ
67	700	200	5.900	ТХ
68	900	200	5.900	ТХ
69	920	100	3.200	ТХ
70	445	300	5.800	ТХ
71	200	100	6.100	ТХ

Привязан:

Инв. №

			ТП 501-5-97.87	АР
Изм.	Лист	№ докум.	Подп.	Дата
Разраб.		Капустин		10.87
Пров.		Манзюк		10.87
Рук. гр.		Очеретенко		10.87
Н. контр.		Манзюк		10.87
Гл. констр.		Малиенко		10.87
Нач. отд.		Шпилько		10.87
ГИП		Мацюков		10.87

Одноэтажное здание проектируемого управления завода-станции с постом ЭЦ на 15 человек. Каркасно-панельный вариант.

Стадия	Лист	Листов
Р	17	

Планы отверстий и перемычек 1 и 2 этажей

Харьковский ПРОМТРАНСПРОЕКТ

Формат А2

Согласовано: Рук. гр. ОВ; Рук. гр. ВК; Рук. гр. ЭЛ; Взам. инв. №; Подп. и дата; Инв. № подл.

Изм. Кол. уч. Лист № док. Подп. Дата — Альбом II — 3.24 — ОВ ВК ЭЛ ТХ

Типовой проект 501-5-97.87 Альбом I

План кровли

М1:200

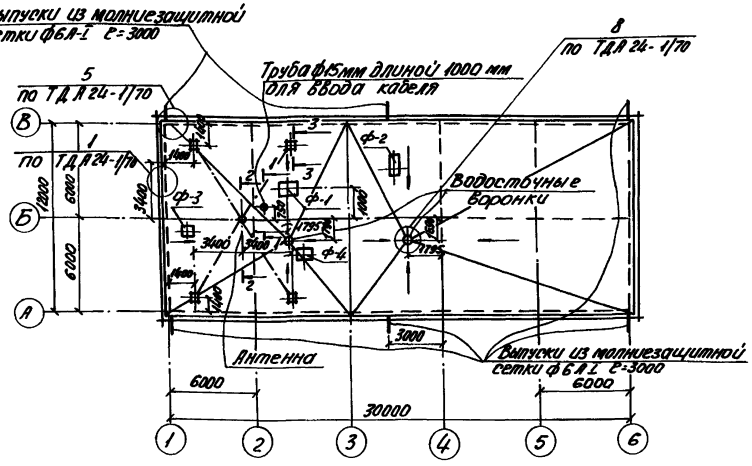

1 - 1

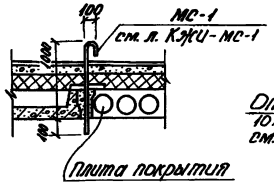

2 - 2

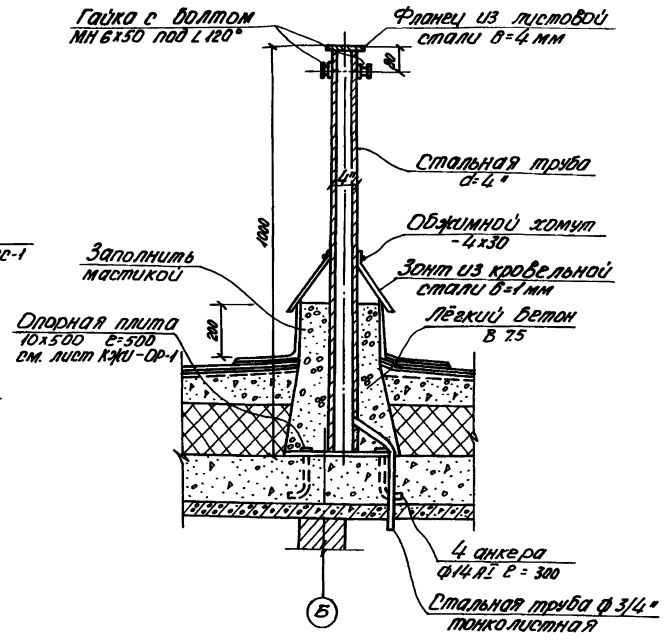

3 - 3

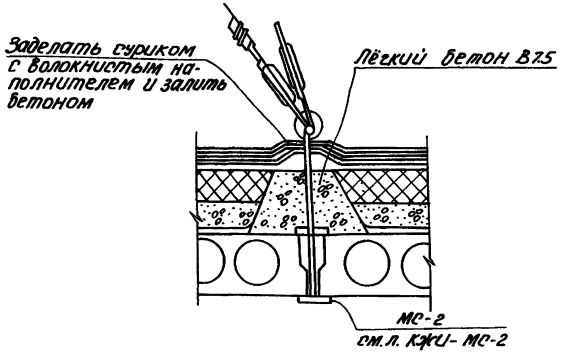

Деталь уполщения в полу под перегородки

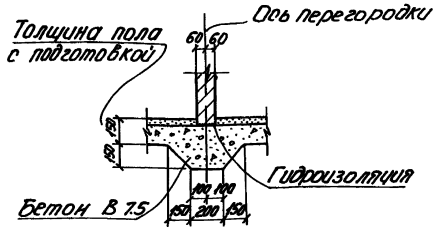

1. Анкер ф14 А-I с=300 уложить в заранее просверленные по месту отверстия в плите покрытия и залить бетоном В 7.5.
2. Спецификацию металлических изделий см. лист 14.
3. Фундаменты под оборудование марки Ф1÷Ф4 см. лист КЖ-15.

Согласовано:
Рук. гр. Сенин
Рук. гр. Ж.
Рук. гр. ОВ

Инв. № подл. | Подп. и дата | Взам. инв. № | Инв. № дубл. | Подп. и дата

				ТП 501-5-97.87	АР
Гип. Инж.	Н докум.	Подп.	Дата	Одноэтажное здание перегружателя угля для ТЭС мощностью 4 х 300 МВт с бункерами железобетонными.	
Разраб.	Денисенко		10.97		
Провер.	Маназюк		10.97		
Рук. гр.	Оникиенко		10.97		
Н. контр.	Маназюк		10.97		
Гл. инж.	Мамаев		10.97	План кровли. Сечения 1-1÷3-3. Деталь.	Стадия: Р; Лист: 18; Листов:
Нач. отд.	Шумка		10.97		
ГИП	Маников		10.97		Харьковский ПРОМТРАНСПРОЕКТ

Привязан:

Инв. N

Формат А2

План подвесного потолка 2 этажа

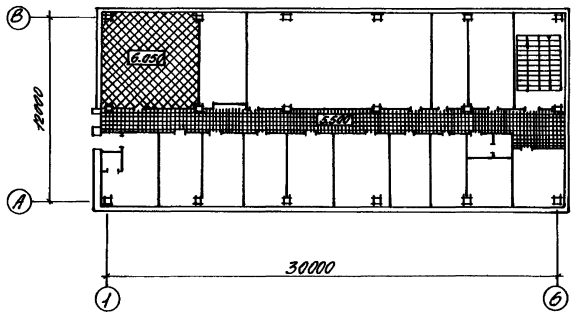

План подвесного потолка 1 этажа

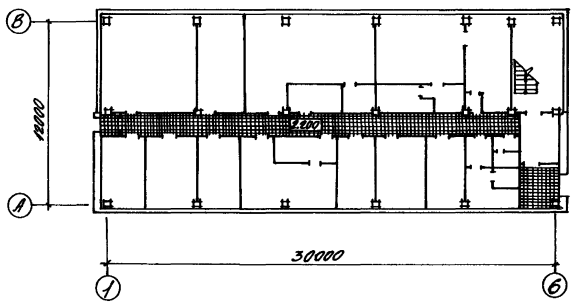

Раздаточное окно буфета ОК-6 (тест 1)

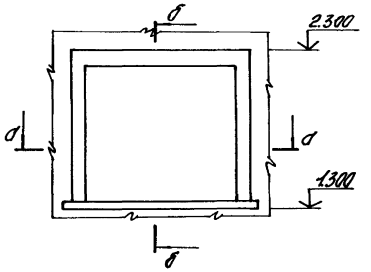

д-д

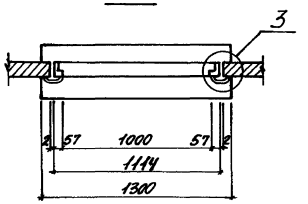

б-б

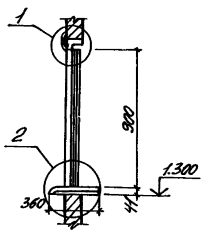

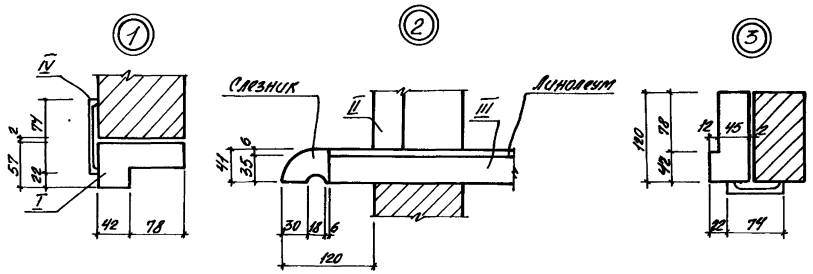

Спецификация подвесных потолков

Марка поз.	Обозначение	Наименование	Кол. $м^2$	Масса кг/$м^2$	Примечание
		В коридорах и тамбурах			
1АСШ02.00.00	Серия 1.245-1 в.0,1	Потолок с каркасом в одном уровне	95,03	13.00	
		Аппаратная			
3АЖ02.00.00	Серия 1.245-1 в.0,3	Подвесной потолок из облегченных перфорированных типовых литовых плит.	37,57	24.2	
		Облицовка звукопоглощающая стен в аппаратной			
1АСШ04.00.00	Серия 1.245-1 в.0,1.	Звукопоглощающая облицовка	58,5	12,80	

Спецификация подвесок

Марка поз.	Обозначение	Наименование	Кол. шт/$м^2$	Масса кг/шт.	Примечание
1АСШ03.00.02	Серия 1.245-1 в.0,1	Подвески из проволоки ø25	43	0.007	ℓ= 250 мм
1АСШ03.00.03	"		106	0.027	ℓ= 800 мм

Спецификация деревянных изделий на ОК-6.

Марка поз.	Обозначение	Наименование	Кол. шт/$м^2$	Масса кг/шт.	Примечание
I	см. данный лист	Брусок коробки 57х100х1170	1		1.1 п.м.
II	"	Брусок коробки 57х100х990	2		1.99 п.м
III	"	Планка 44х350х1300	1		1.3 п.м
IV	"	Наличник 13х74х2350	2		5.9 п.м

1. Узлы крепления подвесных потолков см. на листе 11.

							ТП 501-5-97.87		АР
Гип. Литр.	Абатин.	Подп.	Дата	Общественного здания, транзитного, пропускной способностью 40 человек в час, на 75 обед. мест. (в составе типового проекта). Стадия	Лист	Листов
Гл.спец.	Аленович		9.97			
Гл.спец.	Аленович		9.97		Р	19	
Рук.гр.	Шаферович		9.97			
Н.контр.	Попзлок		9.97			
Н.контр.	Мочалова		9.97	Узлы подвесных потолков в 2 этаже. Раздаточное окно буфета ОК-6. Узлы 1,2,3.	Харьковский ПРОМТРАНСПРОЕКТ	
Н.отд.	Штыко		9.97			
Н.отд.	Мочалов		9.97			

Привязан.

Инв.№

Формат А2

Типовой проект 501-5-97.87 Альбом II

Фрагмент плана на отм. 0.000 с разводкой труб

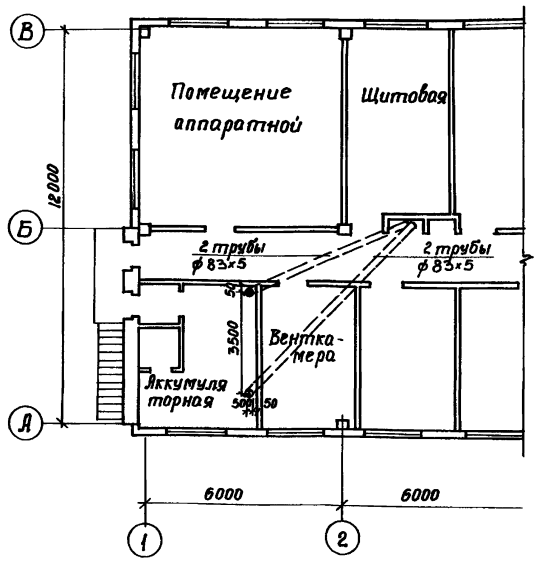

а-а

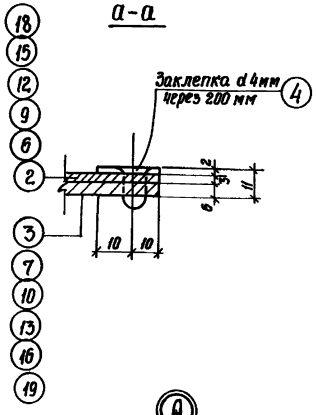

1-1

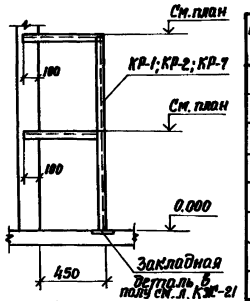

2-2

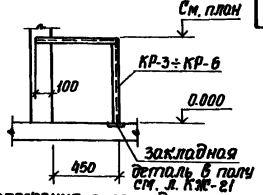

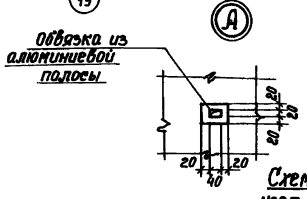

Спецификация к схеме расположения опор в тепловом пункте

Марка поз.	Обозначение	Наименование		Кол.	Масса ед.изм., кг	Примечание
КР-1	КЖИ КР-1÷КР-6	Опора	КР-1	1	16.59	
КР-2	то же	то же	КР-2	1	16.62	
КР-3	"	"	КР-3	1	12.72	
КР-4	"	"	КР-4	1	7.81	
КР-5	"	"	КР-5	1	12.75	
КР-6	"	"	КР-6	1	7.78	
КР-7	"	"	КР-7	1	16.69	

Схема расположения опор под узел ввода в тепловом пункте

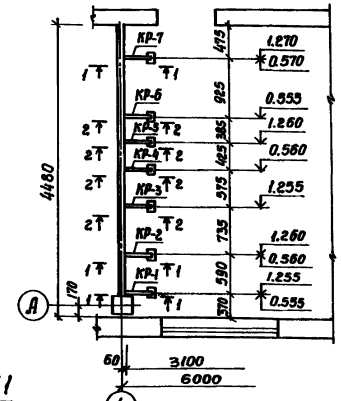

Совместно с данным листом см. л. 21.

Съемные щиты Щ2, Щ3, Щ5, Щ12

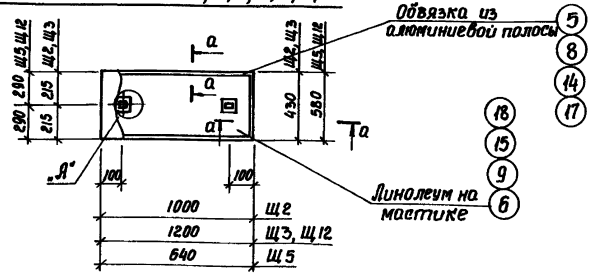

Съемный щит Щ4

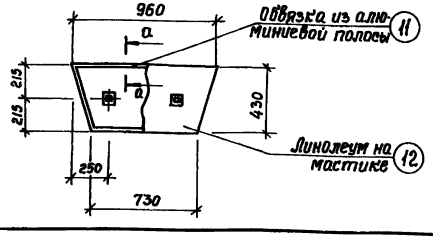

Съемный щит Щ1

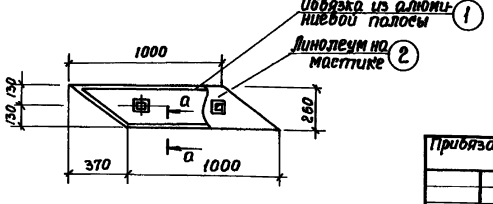

Согласовано

Инв. № подл.	Подпись и дата	Взам. инв. №	Рук. гр. СИБ	Рук. гр. ОВ	Кузьменко	Ефименко

Привязан:

Инв. №

Изм.	Лист	№ докум.	Подпись	Дата
Разраб.		Даневич		10.87
Провер.		Манзюк		10.87
Рук. гр.		Олиференко		10.87
Н. контр.		Манзюк		10.87
Гл. конст.		Магомедов		10.87
Нач. отд.		Штука		10.87
ГИП		Машков		10.87

ТП 501-5-97.87 АР

Объединенное здание транспортного управления заводской станции и поста ЭЦ на 15 человек. (Каркасно-панельный вариант).

Стадия	Лист	Листов
Р	20	

Фрагмент плана на отм. 0.000 с разводкой труб. Съемные щиты Щ1÷Щ5, Щ12. Схема расположения опор под узел ввода в тепловом пункте

Харьковский ПРОМТРАНСПРОЕКТ

Формат А2

Типовой проект 501-5-97.87 Альбом II

План пола аппаратной

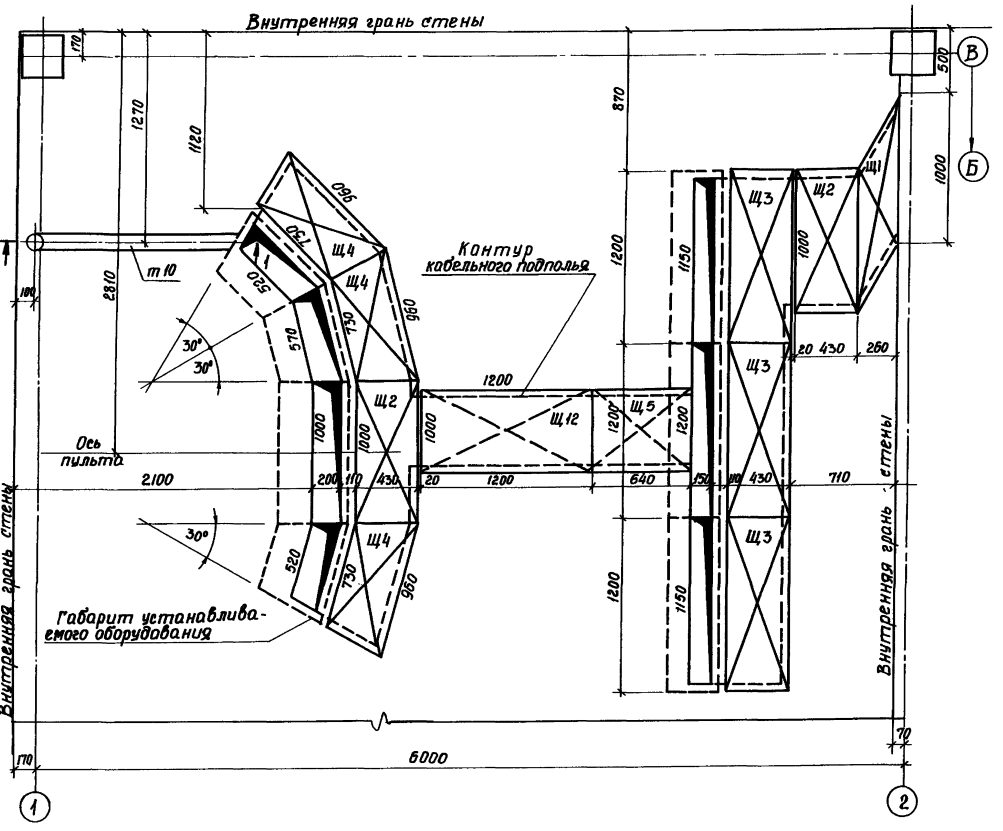

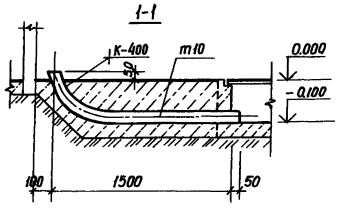

Спецификация съемных щитов

Марка	№ поз.	Наименование	Сечение	Дл. мм	Кол. шт	Общая длина м	Объем м³ вес, кг	Вес изделия, кг
Щ1 (шт.1)	1	Алюминиевая полоса	-20×2	3140	1	3.14	0.78	20.59
	2	Линолеум	б=3	0.26 м²			1.45	
	3	Сталь листовая	-260×6	1500	1	1.5	18.36	
	4	Заклепка	ф4	12	8	0.10	0.002	
Щ2 (шт.2)	5	Алюминиевая полоса	-20×2	2860	1	2.86	0.71	23.36
	6	Линолеум	δ=3	0.43 м²			2.4	
	7	Сталь листовая	-430×6	1000	1	1	20.25	
	4	Заклепка	ф4	12	8	0.10	0.002	
Щ3 (шт.3)	8	Алюминиевая полоса	-20×2	3260	1	3.26	0.815	27.94
	9	Линолеум	δ=3	0.516			2.85	
	10	Сталь листовая	-430×6	1200	1	1.2	24.3	
	4	Заклепка	ф4	12	8	0.10	0.002	
Щ4 (шт.3)	11	Алюминиевая полоса	-20×2	2590	1	2.59	0.647	22.10
	12	Линолеум	δ=3	0.36 м²			2.01	
	13	Сталь листовая	-430×6	960	1	0.96	19.44	
	4	Заклепка	ф4	12	8	0.10	0.002	
Щ5 (шт.1)	14	Алюминиевая полоса	-20×2	2440	1	2.44	0.58	20.73
	15	Линолеум	δ=3	0.371			2.07	
	16	Сталь листовая	-300×6	640	2	1.28	18.08	
	4	Заклепка	ф4	12	8	0.10	0.002	
Щ12 (шт.1)	17	Алюминиевая полоса	-20×2	3560	1	3.56	0.81	38.61
	18	Линолеум	δ=3	0.696			3.89	
	19	Сталь листовая	-300×6	1200	2	2.4	33.91	
	4	Заклепка	ф4	12	8	0.10	0.002	

Совместно с данным листом см. л. 20, 22.

Изм	Лист	№ докум	Подп.	Дата
Разраб		Даневич		9.87
Провер.		Манзюк		9.87
Рук. гр.		Олиференко		9.87
Н. контр.		Манзюк		9.87
Гл. конст.		Магомедов		9.87
Нач. отд.		Штука		9.87
ГИП		Машков		9.87

Привязан

Инв. №

ТП 501-5-97.87 АР

Объединенное здание транспортного управления Заводской станции и поезда ЭЦ на 15 человек (Каркасно-панельный вариант)

Стадия	Лист	Листов
Р	21	

План пола аппаратной Сечение 1-1

Харьковский ПРОМТРАНСПРОЕКТ

Формат А2

Инв. № подл. | Подпись и дата | Взам. инв. №

Рук. гр. СЦБ | Кузьменко | 9.87

Альбом II

Типовой проект 501-5-97.87

План кабельного подполья аппаратной

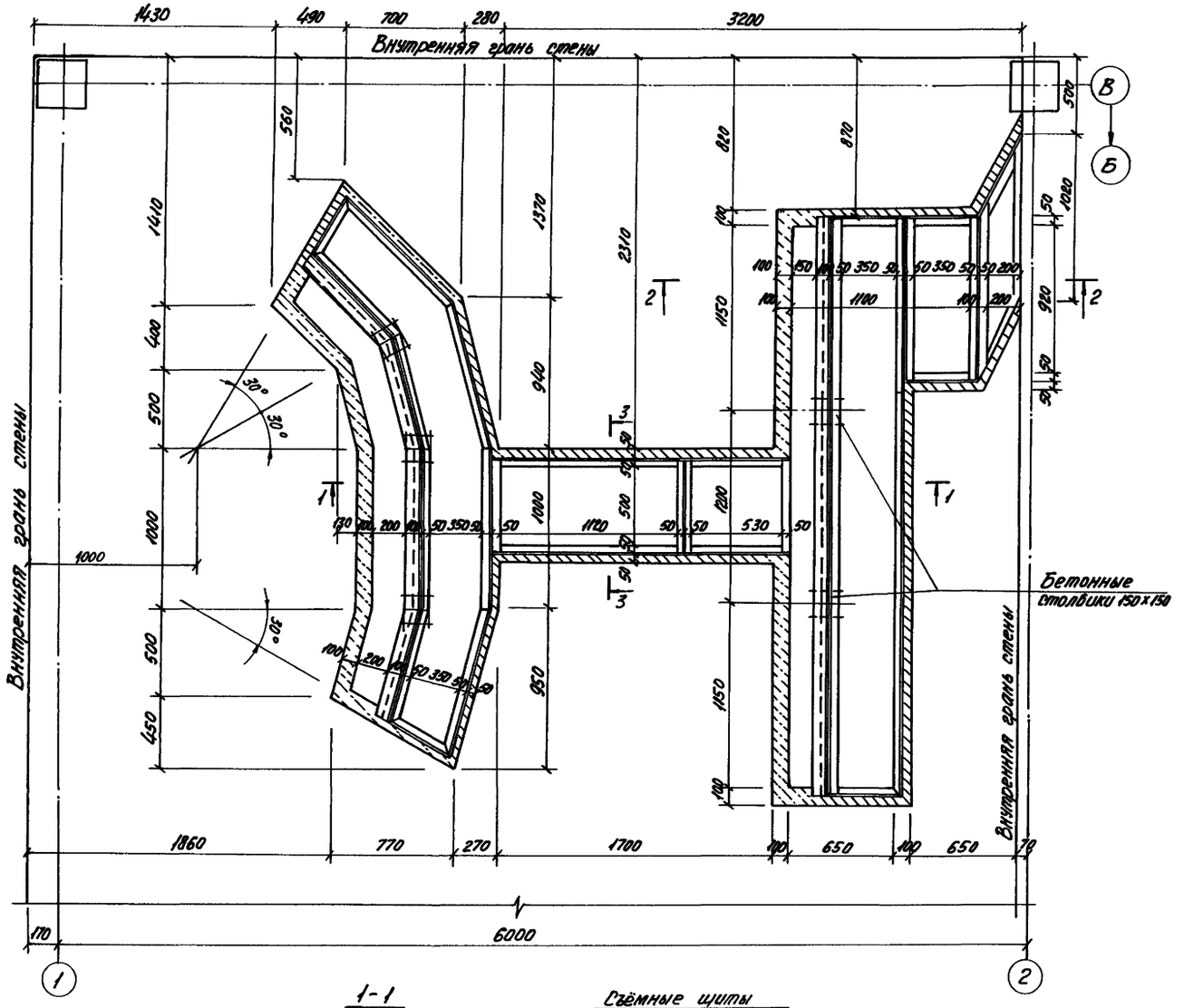

2-2

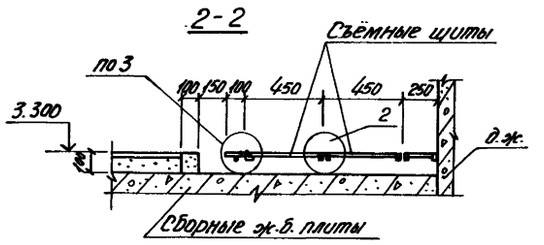

3-3

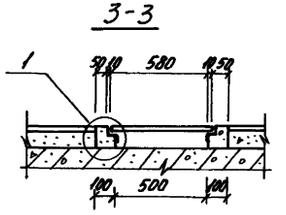

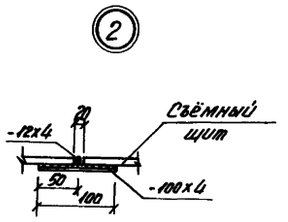

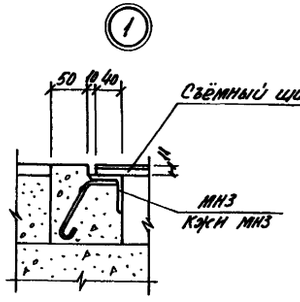

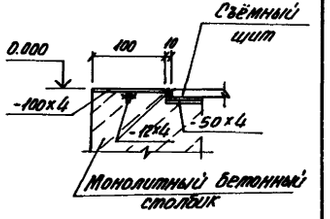

Совместно с данным листом см. л. 21.

1-1

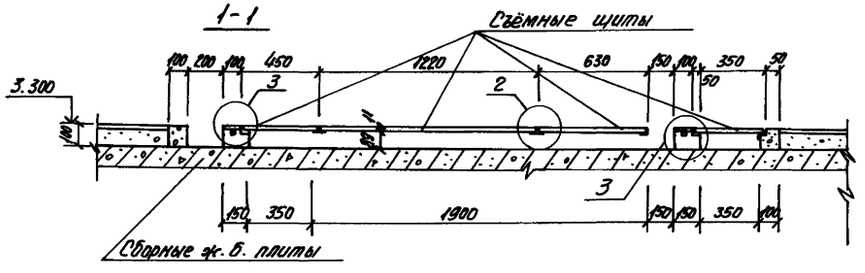

Согласовано:

Инв. № подл.	Подп. и дата	
Взам. инв. №		
Инв. № дубл.		
Рук. гр. суд		09.87
Гл. инженер		

					ТП 501-5-97.87	АР
Изм.	Лист	N докум.	Подп.	Дата	Объединенное здание транспортного управления завода с постом ЭЦ на 75 человек. Каркасно-панельный вариант.	
Разраб.		Даневич		09.87		
Провер.		Мамзюк		09.87		Стадия: Р; Лист: 22; Листов:
Рук. гр.		Олиференко		09.87		
Н. контр.		Мамзюк		09.87		
Гл. констр.		Магомедов		09.87	План кабельного подполья аппаратной. Сечения 1-1, 2-2, 3-3. Узлы 1, 2, 3.	Харьковский Промтранспроект
Нач. отд.		Штыка		09.87		
ГИП		Мошков		09.87		

Привязан:

Инв. N

Формат А2

Типовой проект 501-5-97.87 Альбом II

План пола кроссовой

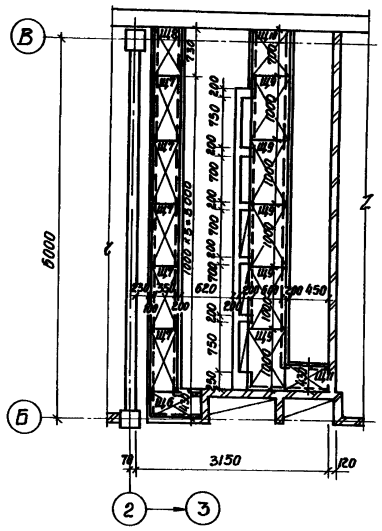

1-1

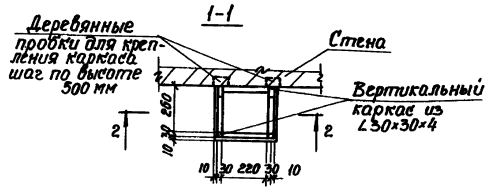

2-2

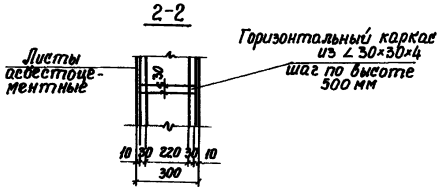

Короб К-1

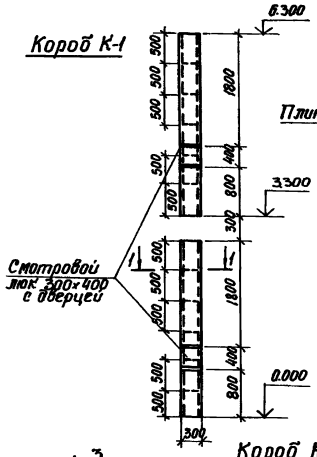

3-3

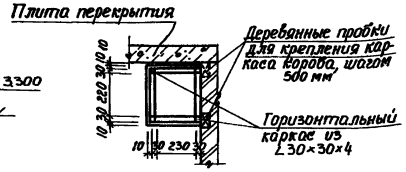

Съемные щиты Щ6, Щ7, Щ8

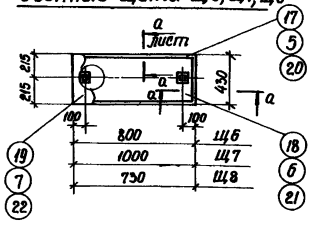

Съемные щиты Щ9, Щ10, Щ11

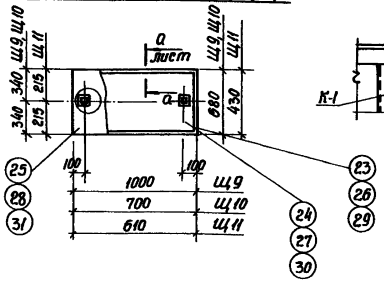

Короб К-2

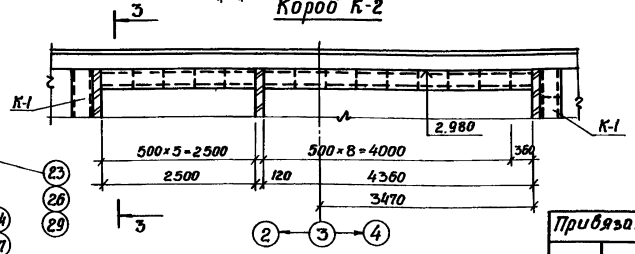

Спецификация съемных щитов

Марка	№ поз.	Наименование	Сечение	Дл. мм	Кол. шт.	Общая длина м	Объем м³ Вес, кг	Вес изделия, кг
Щ6 (шт.1)	17	Алюминиевая полоса	−20×2	2640	1	2.64	0.66	20.25
	18	Линолеум	δ=3	0.28 м²			1.57	
	19	Сталь листовая	−430×6	890	1	0.89	18.02	
	4	Заклепка	ϕ4	12	8	0.10	0.002	
Щ7 (шт.5)	5	Алюминиевая полоса	−20×2	2860	1	2.86	0.715	23.36
	6	Линолеум	δ=3	0.43 м²			2.4	
	7	Сталь листовая	−430×6	1000	1	1.00	20.25	
	4	Заклепка	ϕ4	12	8	0.10	0.002	
Щ8 (шт.1)	20	Алюминиевая полоса	−20×2	2320	1	2.32	0.58	17.09
	21	Линолеум	δ=3	0.31 м²			1.73	
	22	Сталь листовая	−430×6	730	1	0.73	14.78	
	4	Заклепка	ϕ4	12	8	0.10	0.002	
Щ9 (шт.5)	23	Алюминиевая полоса	−20×2	3360	1	3.36	0.84	38.82
	24	Линолеум	δ=3	0.68 м²			4.08	
	25	Сталь листовая	−340×6	1000	2	1.00	33.9	
	4	Заклепка	ϕ4	12	8	0.10	0.002	
Щ10 (шт.1)	26	Алюминиевая полоса	−20×2	2760	1	2.76	0.69	27.06
	27	Линолеум	δ=3	0.4 м²			2.63	
	28	Сталь листовая	−340×6	700	2	0.7	23.74	
	4	Заклепка	ϕ4	12	8	0.10	0.002	
Щ11 (шт.1)	29	Алюминиевая полоса	−20×2	2360	1	2.36	0.52	14.62
	30	Линолеум		0.26			1.45	
	31	Сталь листовая	−215×6	610	2	0.61	12.64	
	4	Заклепка	ϕ4	12	8	0.10	0.002	

Спецификация на сантехнические короба

Формат	Зона	Поз.	Обозначение	Наименование	Кол. шт.	Примечание
				Короба К1÷К3		
А2			Данный лист	∠30×30×4 ГОСТ 8509-86	290.5 кг	
			ГОСТ 18124-75*	Листы асбестоцементные	21.6 м²	

Согласовано: Рук. гр. СПБ Кузьменко 9.87

Инв. № подл. | Подп. и дата | Взам. инв. №

Привязан:

Инв. №

Изм.	Лист	№ докум.	Подп.	Дата
Разраб.		Даневич		9.87
Провер.		Манзюк		9.87
Рук. гр.		Олиференко		9.87
Н. контр.		Манзюк		9.87
Гл. конст.		Магомедов		9.87
Нач. отд.		Штука		9.87
Гл. инж. пр.		Машков		9.87

ТП 501-5-97.87 АР

Объединенное здание транспортного управления заводской станции и поста ЭЦ на 75 человек (Каркасно-панельный вариант)

План пола кроссовой. Съемные щиты Щ6–Щ11 Короба К1, К2

Стадия	Лист	Листов
Р	23	

Харьковский ПРОМТРАНСПРОЕКТ

Формат А2

Типовой проект Альбом II

План на отм. 0.000

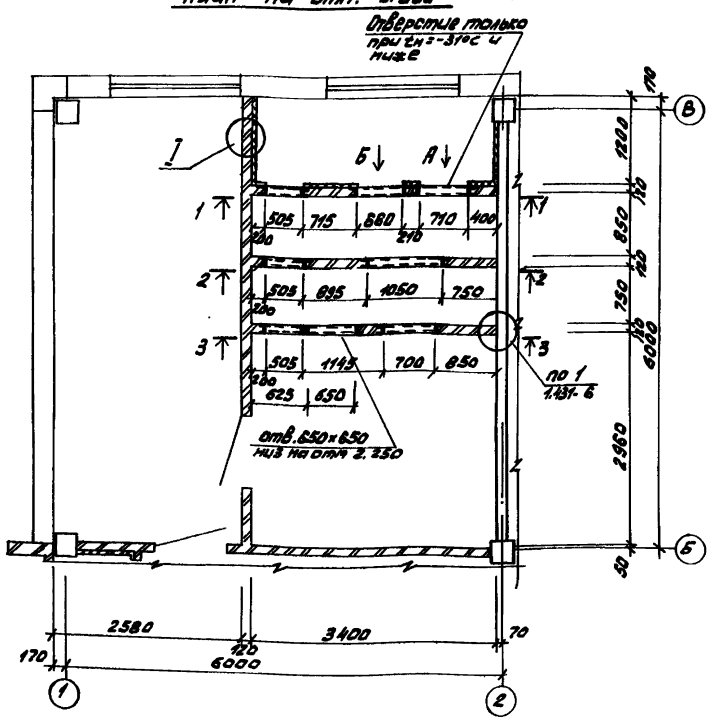

Разрез 1-1

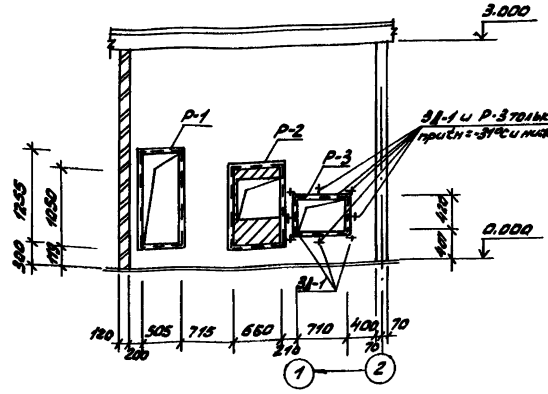

Вид „А"

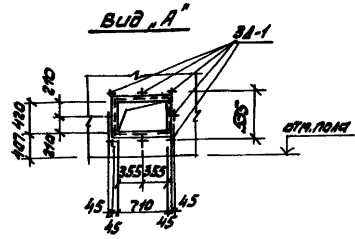

Разрез 2-2

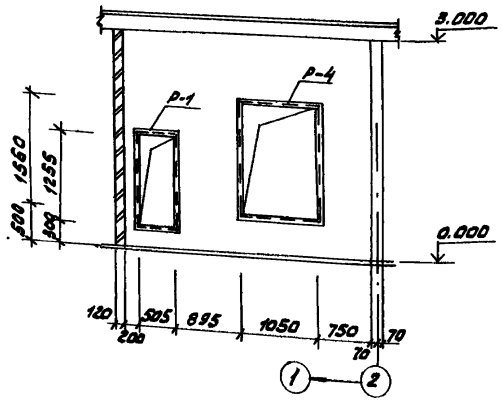

Разрез 3-3

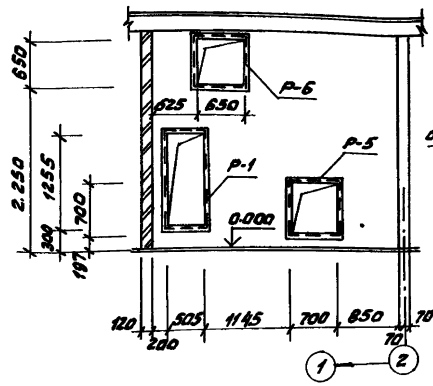

Вид „Б"

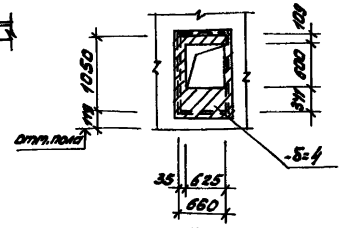

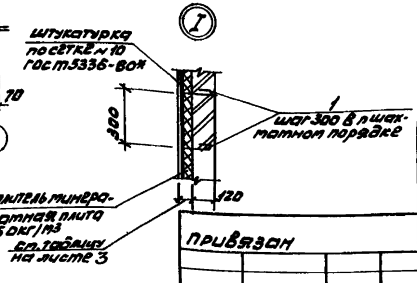

Спецификация элементов Венткамеры СМ-1

Формат	Зона	Поз.	Обозначение	Наименование	Кол.	Приме-чание
				Сборочные единицы		
				Изделия закладные		
А3		Р-1	Ключ Р-1÷Р-6	Р-1	3	
"		Р-2	то же	Р-2	1	
"		Р-3	"	Р-3	1	при tн = -31°С и ниже
"		Р-4	"	Р-4	1	
"		Р-5	"	Р-5	1	
"		Р-6	"	Р-6	1	
А4		ЗД-1	Ключ ЗД-1	ЗД-1	8	при tн = -31°С и ниже
				Детали		
А2		1*		Ф 6 А I ГОСТ 5781-82*		
				ℓ = 250	190	0.06 кг
				Материалы		
				Кирпич глиняный ГОСТ 530-80		1.5 тыс.шт
				Минераловатные плиты		2.0 м³

* Поз. 1 - см. ведомость деталей на листе 25.

Ведомость расхода стали на элемент, кг

Марка элемента	Изделия закладные: прокат марки ГОСТ 14637-79 Ст 3 кп 2						Арматура класса A-I				Всего	Общий расход
	ГОСТ 19903-74*		ГОСТ 103-76*		ГОСТ 82 40-72*		ГОСТ 5781-82*					
	Б=4	итого	Б=10	итого	с/у	итого	ф6	ф8	ф16	итого		
СМ-1 при tн от -20° до -30°С	21.60	21.60			312.36	312.36	10.57	12.40		22.97	23.11	387.09
СМ-1 при tн от -31° до -45°С	21.60	21.60	0.80	0.80	338.68	338.68	10.29	13.60	0.80	24.69	27.09	423.19
СМ-2 при tн от -20° до -30°С	21.60	21.60			166.22	166.22	5.19	5.80		10.99	10.99	203.07
СМ-2 при tн от -31° до -45°С	21.60	21.60	0.80	0.80	169.72	169.72	5.15	7.80	0.80	13.75	13.75	210.17

Закладные детали узла „1" по серии 1.431-6 заспецифицированы на листе 14.

Изм.	Лист	№ докум.	Подп.	Дата	ТП 501-5-97.87 АР		
Разраб.		Доброченко		10.87	Объединенное базисное транспортное управление железной дороги станции и пути 94 на 12 путей (кавказско-донецкий вариант)		
Провер.		Манзюк		10.87		Стадия	Лист	Листов
Рук. гр.		Омирченко		10.87		Р	24	
Н. контр.		Манзюк		10.87				
Гл. конст.		Назимов		10.87	Венткамера СМ-1. План на отм. 0.000. Разрезы 1-1, 2-2, 3-3. Виды „А" и „Б". Узел I	Харьковский ПРОМТРАНСПРОЕКТ	
Нач. отд.		Шпуга		10.87			
Гип.		Усанков		10.87			

Инв. № подл. | Подп. и дата | Взам. инв. №

Формат А2

Типовой проект 501-5-97.87 альбом II

План на отм. 3.300

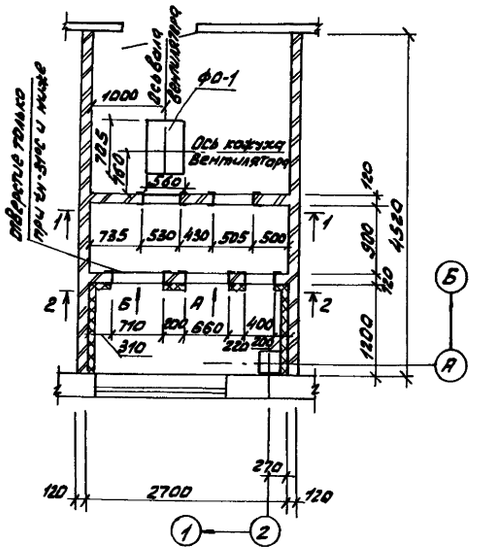

Разрез 1-1

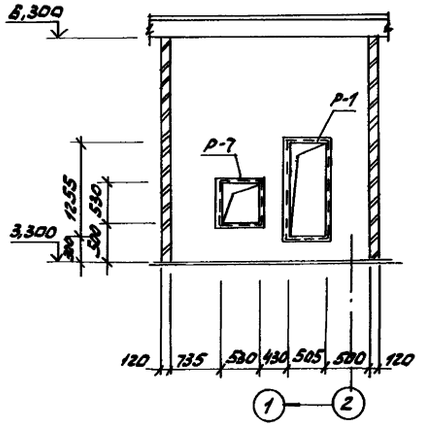

Разрез 2-2

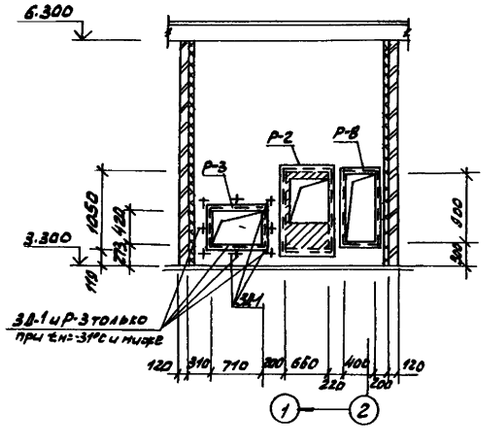

ФО-1

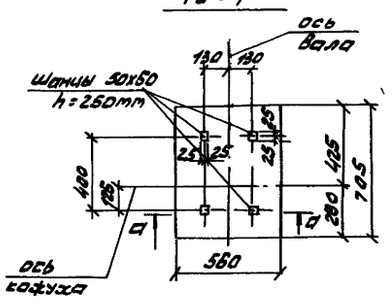

а-а

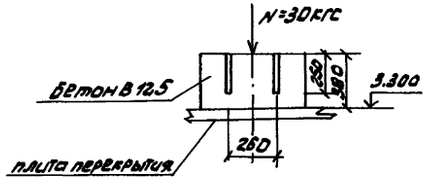

Спецификация элементов Венткамеры СМ-2

Формат	Зона	Поз.	Обозначение	Наименование	Кол.	Примеч.
				Сборочные единицы		
				Изделия закладные		
А3		Р-1	КЖИ-Р-1+Р-8	Р-1	1	
"		Р-2	то же	Р-2	1	
"		Р-3	"	Р-3	1	при ±н=-31°С и ниже
"		Р-7	"	Р-7	1	
"		Р-8	"	Р-8	1	
А4		ЗД-1	КЖИ-ЗД-1	ЗД-1	8	при ±н=-31°С и ниже
А2		ФО-1	Данный лист	Фундамент ФО-1	1	0.15м3
				Детали		
				Ф6А I ГОСТ 5781-82*		
А2		1*		l=250	170	0.06кг
				Материалы		
				Кирпич глиняный ГОСТ 530-80		0.8 тыс шт

* Поз 1 - см. ведомость деталей на данном листе.

Ведомость деталей

Поз.	Эскиз
1*	210

Совместно с данным листом см. л. 24

Изм.	Лист	N докум.	Подп.	Дата	ТП 501-5-97.87 АР	
Разраб.	Давидченко			10.87	Объединенное здание транспортного управления заводской станции и поста ЭЦ на 75 человек (Каркасно-панельный вариант).	
Провер.	Манзюк			10.87		
Рук. гр.	Олиференко			10.87		Стадия: Р; Лист: 25; Листов:
Н. контр.	Манзюк			10.87		
Гл. конст.	Магомедов			10.87	Венткамера СМ-2. План на отм 3.300. Разрезы 1-1, 2-2. Фундамент ФО-1	Харьковский ПРОМТРАНСПРОЕКТ
Нач. отд.	Штука			10.87		
ГИП	Машков			10.87		

Привязан

Инв. N

Согласовано: Рук. гр. ОВ, Единенко, 9.87

Инв. N подл. | Подп. и дата | Взам. инв. N

Формат А2

Типовой проект 501-5-97.87 Альбом II

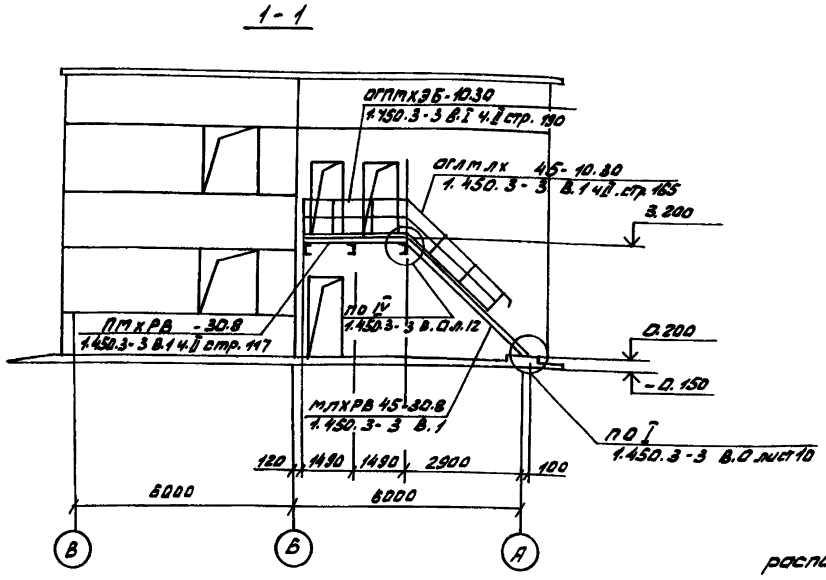

Схема расположения лестницы

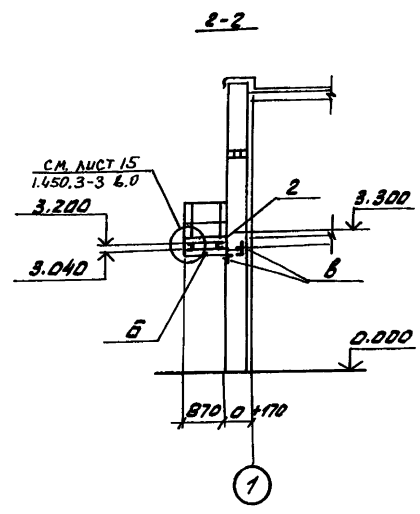

Схема расположения балок на отм. 2.400

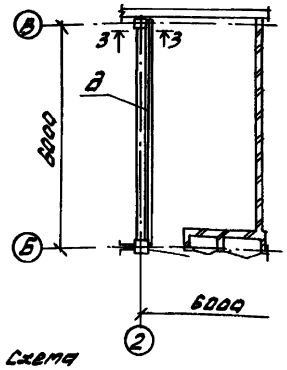

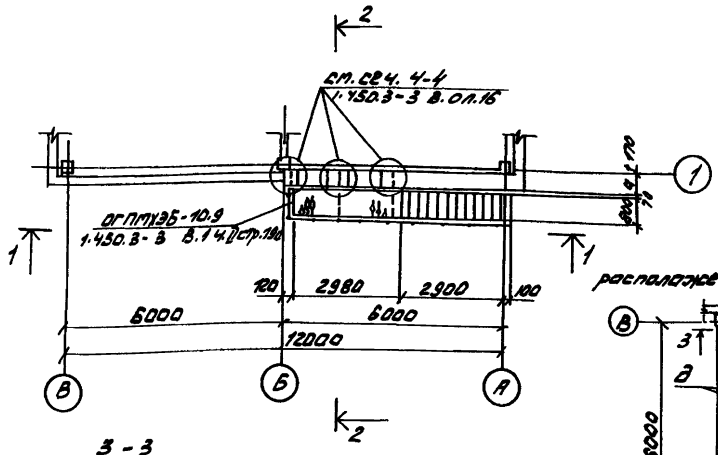

Схема расположения балок на отм. 5.800

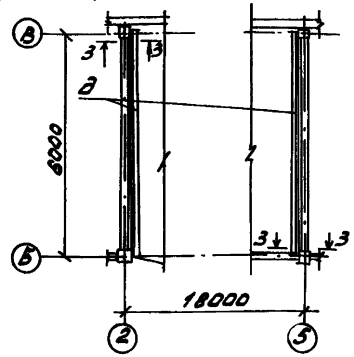

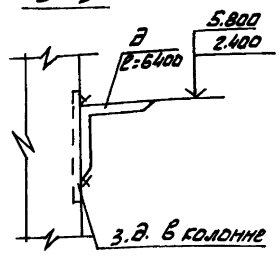

Ведомость элементов

Марка	Сечение: эскиз	Сечение: поз.	Сечение: состав	Опорные усилия: M тсм	Опорные усилия: N тс	Опорные усилия: Q тс	Группа конструк.	Марка металла	Примечание
ПМХРВ-30.8 (шт.1)	1.450.3-3 В.1 4.II стр. 117	1	см. серию	см. серию 1.450.3-3 В.1 4.II			IV	Вст3 КП2	
ПЛХРВ 45-30.8 (шт.1)	1.450.3-3 В.1 4.I стр. 29	2	"	см. серию 1.450.3-3 В.1 4.I			"	"	
ОГПМХЭБ-10.9 (шт.1)	1.450.3-3 В.1 4.II стр. 190	3	"	см. серию 1.450.3-3 В.1 4.II			"	"	
ОГПМХЭБ-10.30 (шт.1)	" стр. 190	4	"	"			"	"	
СГЛМЛХ45-10.30 (шт.1)	" стр. 165	5	"	"			"	"	
Б	E	6	E 14	конструктивно			"	"	ГОСТ 8240-72*
В	L	7	L 63×5	"			"	"	см. сеч. 4-4 1.450.3-3 В.0 л.15
Г	Рифленая сталь	8	δ=4	"			"	"	см. сеч. 4-4 1.450.3-3 В.0 л.15
Д	L	9	L 100×100×10	"			"	"	ГОСТ 8509-86

1. Совместно с данным листом см. л. 12.

2. Толщину стены (индекс „а") см. на л. 2.

Изм.	Лист	№ докум.	Подп.	Дата
Разр.		Шелепко		10.87
Провер.		Манзюк		10.87
Рук. гр.		Олифференко		10.87
Н. конт.		Манзюк		10.87
Гл. конст.		Магомедов		10.87
Нач. отд.		Штука		10.87
ГИП		Машков		10.87

ТП 501-5-97.87 АР

Объединенное здание транспортного управления заводской станции и поста, эц на 75 человек (каркасно-панельный вариант).

Стадия	Лист	Листов
Р	26	

Схема расположения лестницы. Разрезы 1-1; 2-2

Харьковский ПРОМТРАНСПРОЕКТ

Привязан

Инв. №

Согласовано: Рук. гр. СиБ Кузьменко 9.87

Инв. № подл. | Подп. и дата | Взам. инв. №

Формат А2

Типовой проект 501-5-97.87 Альбом II

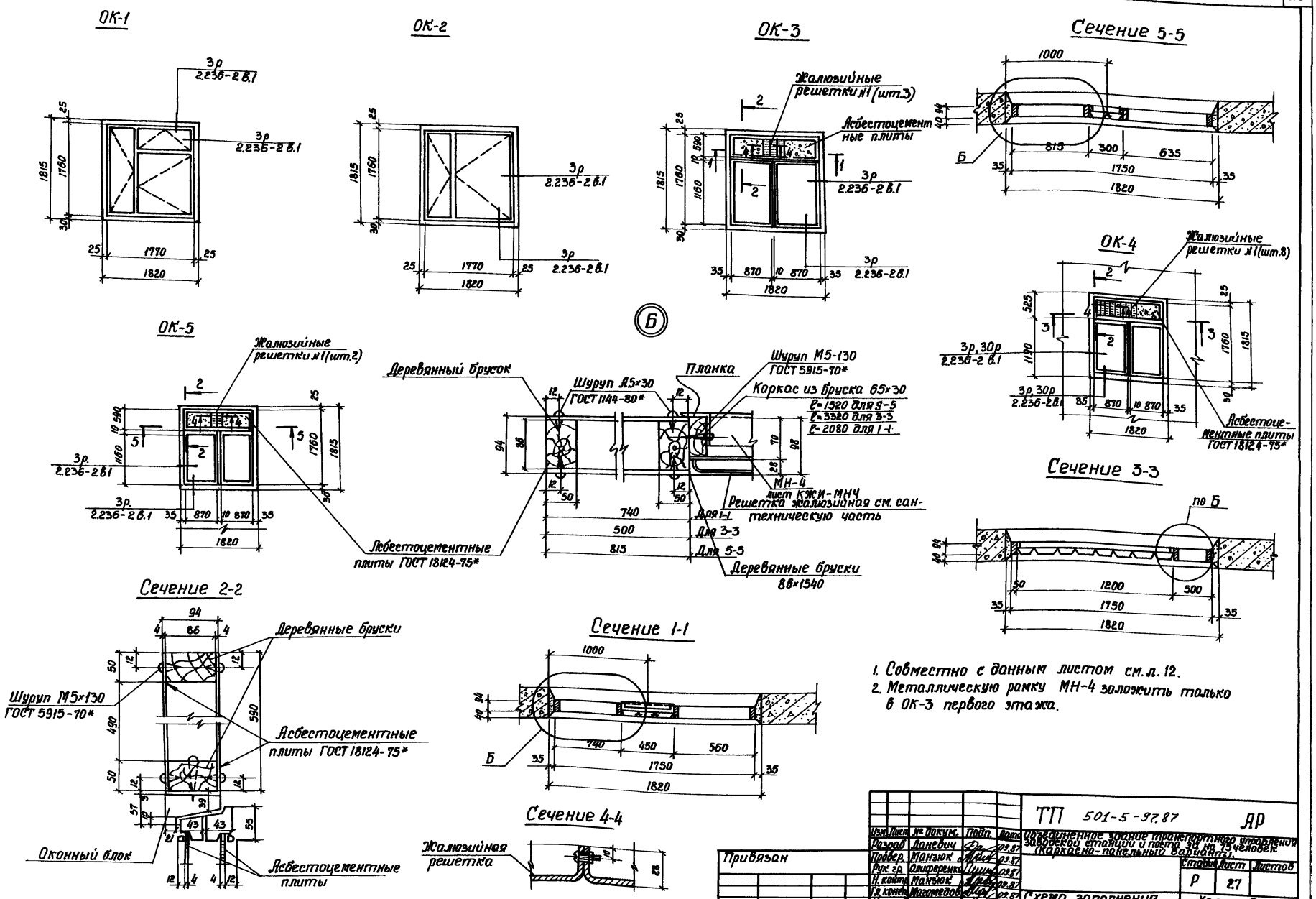

1. Совместно с данным листом см. л. 12.
2. Металлическую рамку МН-4 заложить только в ОК-3 первого этажа.

Изм.	Лист	№ докум.	Подп.	Дата
Разраб.		Даневич		09.87
Провер.		Манзюк		09.87
Рук. гр.		Олиференко		09.87
Н. контр.		Манзюк		09.87
Гл. конст.		Магомедов		09.87
Нач. отд.		Штука		09.87
ГИП		Машков		09.87

Привязан

Инв. №

ТП 501-5-97.87 АР

Объединенное здание транспортного управления Заводской станции и поста 3а на 75 человек (Каркасно-панельный вариант).

Стадия	Лист	Листов
Р	27	

Схема заполнения оконных проемов ОК-1 ÷ ОК-5

Харьковский ПРОМТРАНСПРОЕКТ

Формат А2

Согласовано

Рук. гр. ОВ Единенко

Взам. инв. №

Подп. и дата

Инв. № подл.

Типовой проект 501-5-97.87 Альбом II

Шкафная дверь /ШД-1/

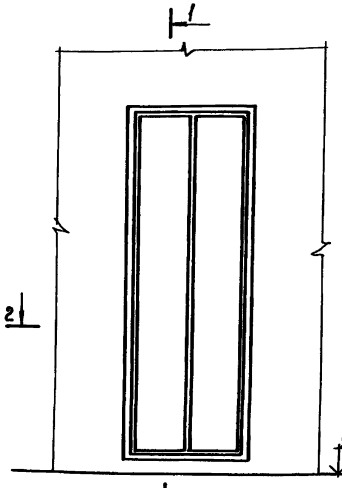

2-2

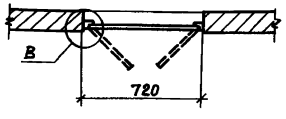

Шкафная дверь /ШД-2/

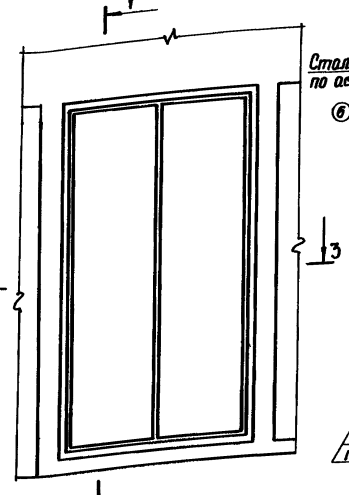

3-3

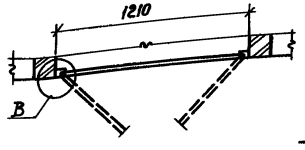

1-1

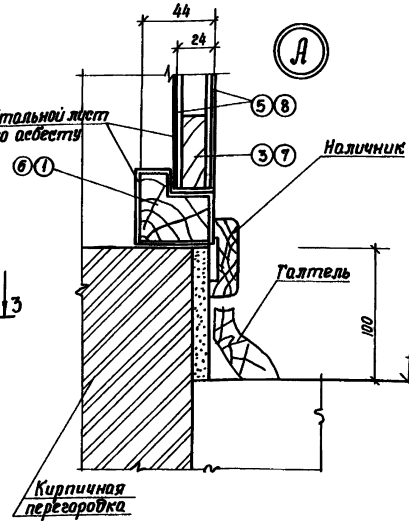

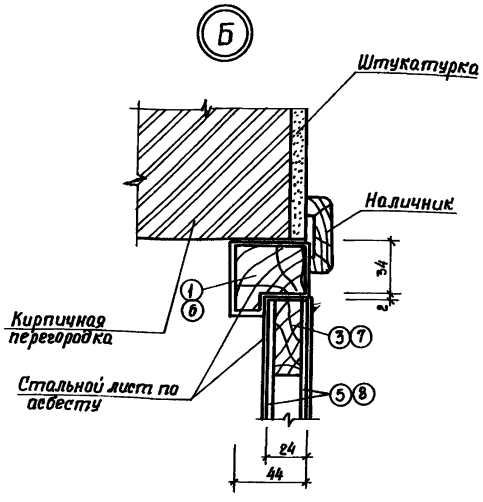

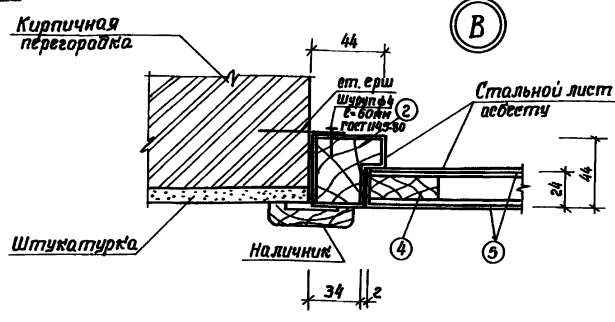

Спецификация элементов дверей ЩД-1, ЩД-2

Марка поз.	Обозначение	Наименование	Кол.	Масса ед. кг.	Примечание
1	ГОСТ 24454-80Е	Брусок 44×44 ℓ=720	2		ЩД-1
2	ГОСТ 24454-80Е	Брусок 44×44 ℓ=2100	2		ЩД-1, ЩД-2
3	ГОСТ 24454-80Е	Обкладка 45×16 ℓ=324	2		ЩД-1
4	ГОСТ 24454-80Е	Обкладка 45×16 ℓ=2028	2		ЩД-1, ЩД-2
5	ГОСТ 4598- -86	Древесно-волокнистая плита 4×324×2028	2		ЩД-1
6	ГОСТ 24454-80Е	Брусок 44×44 ℓ=1210	2		ЩД-2
7	ГОСТ 24454-80Е	Обкладка 45×16 ℓ=569	2		ЩД-2
8	ГОСТ 4598- 86	Древесно-волокнистая плита 4×569×2028	2		ЩД-2

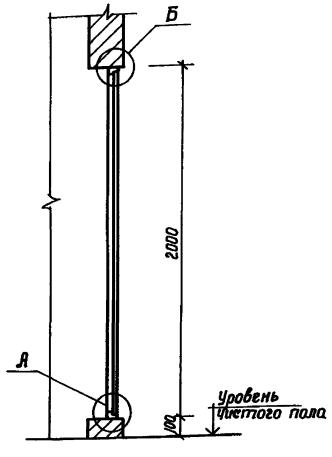

1. Расход древесины определен по черновым заготовкам
2. Шкафные двери ЩД-1, ЩД-2 обить оцинкованной кровельной сталью по слою асбестового картона толщиной 5 мм.
3. Совместно с данным листом см. л. 9, 10.

Привязан:

Инв. №

Гл. инж.	№ докум.	Подп.	Дата	ТП 501-5-97.87 АР
Разраб.	Даневич		9-87	Объединенное здание горизонтальной упаковки завозной емкости и ленты ЭЦ на 75 человек (каркасно-панельный). Вариант.
Провер.	Манзюк		9-87	Стадия Р, Лист 28, Листов
Рук. гр.	Олифиренко		9-87	
Н. контр.	Манзюк		9-87	Шкафные двери ЩД-1, ЩД-2.
Гл. констр.	Магомедов		9-87	Харьковский ПРОМТРАНСПРОЕКТ
Нач. отд.	Штыко		9-87	
ГИП	Машков		9-87	

Формат А2

Согласовано
Инв. № подл. | Подпись и дата | Взам. инв. №

Альбом II

Типовой проект

Ведомость рабочих чертежей основного комплекта

Лист	Наименование	Примеч.
1	Общие данные (начало)	
2	Общие данные (продолжение)	
3	Общие данные (окончание)	
4	Схема расположения элементов фундаментов	
5	Таблица нагрузок на фундаменты Ф-1, Ф-2. Расчетные схемы фундаментов.	
6	Фундаменты. Фрагмент плана 1. Сечения.	
7	Фундаменты. Фрагменты плана 2,3. Сечения.	
8	Фундамент ФМ-1. Сечения. Узел „А".	
9	Вариант: свайное основание. Схема расположения ростверков, фундаментных и цокольных балок.	
10	Вариант: свайное основание. Схема расположения свай.	
11	Вариант: свайное основание. Монолитные ростверки СТР-1, СТР-2. Сечения.	
12	Схемы расположения элементов каркаса на отм. 3.200, 6.500. Разрезы 1-1÷3-3.	
13	Разрезы 4-4÷8-8. Узел крепления перемычки к колонне.	
14	Схемы расположения плит перекрытия на отм. 3.200 и плит покрытия на отм. 6.500.	
15	Монолитный участок МУ-1. Фундаменты Ф1÷Ф4.	
16	Схемы расположения стеновых панелей.	
17	Спецификация к схемам расположения стеновых панелей (вариант из легкого бетона)	
18	Спецификация к схемам расположения стеновых панелей (вариант из ячеистого бетона)	
19	Схемы расположения лестничных маршей, верхней лестничной площадки, накладных проступей. Разрез 1-1.	
20	Схема расположения элементов подземного хозяйства. Каналы №№ 1,2,3.	
21	План теплового пункта. Канал №4. Сечения 1-1÷4-4. Участки монолитные УМ-1÷УМ-3.	
22	План подземного хозяйства кроссовой. Сечения 1-1÷6-6.	

Типовой проект разработан в соответствии с действующими нормами и правилами и предусматривает мероприятия, обеспечивающие взрывную, взрывопожарную и пожарную безопасность эксплуатации здания.

Гл. инженер проекта Маликов Г.А.

Ведомость ссылочных и прилагаемых документов

Обозначение	Наименование	Примеч.
1	2	3
	Ссылочные документы	
ГОСТ 19804.1-79	Сваи забивные железобетонные сплошного квадратного сечения с ненапрягаемой арматурой.	
1.020-1/83 вып.1-1	Фундаменты сборные ж.-б. для колонн сечением 300×300 и 400×400 мм	
1.020-1/83 вып.2-1	Колонны сечением 300×300 мм Опалубочные чертежи.	
1.020-1/83 вып.2-2	Колонны сечением 300×300 мм Пространственные каркасы.	
1.020-1/83 вып.2-15	Колонны сечением 300×300 и 400×400 мм Арматурные и закладные изделия.	
1.020-1/83 вып.3-1	Ригели высотой 450 мм пролетом 3,0; 6,0; 7,2 м для опирания многопустотных плит перекрытия	
1.020-1/83 вып.3-2	Ригели высотой 450 мм пролетом 3,0 и 6,0 м для опирания многопустотных плит перекрытия	
1.020-1/83 вып.3-3	Ригели высотой 450 мм пролетом 3,0; 6,0 и 7,2 м для опирания многопустотных плит перекрытия. Арматурные и закладные изделия.	
1.020-1/83 вып.4-1	Анкерфлемы жесткости.	
1.020-1/83 вып.4-2	Анкерфлемы жесткости. Арматурные и закладные изделия.	
1.020-1/83 вып.6-1	Монтажные узлы.	
1.020-1/83 вып.7-1	Изделия соединительные стальные	
1.041.1-2 вып.1	Сборные ж.б. многопустотные плиты перекрытий длиной 5850 мм с предварительно напрягаемой арматурой:	
1.041.1-2 вып.6	Сборные ж.б. многопустотные сантехнические плиты длиной 5650, 6850 и 8650 мм с предварительно напрягаемой арматурой:	
1.494-24 вып.1	Стаканы для крепления крюковых вентиляторов, дефлекторов и зонтов	
1	2	3
1.030.1-1 вып.1-1, вып.1-2, 1-3	Панели из легких и ячеистых бетонов	
1.030.1-1 вып.4-1	Изделия соединительные стальные	
1.050.1-2 вып.1	Сборные железобетонные лестничные марши, площадки и проступи. Рабочие чертежи.	
1.050.1-2 вып.2	Ограждения лестниц, рабочие чертежи.	
3.006.1-2/82	Сборные железобетонные каналы и тоннели из лотковых элементов.	
1.415.1 вып.1	Железобетонные фундаментные балки для стен с шагом колонн 6,0 м	
1.410-3 вып.1	Сетки сварные для армирования железобетонных конструкций. Рабочие чертежи.	
1.411-2 вып.2	Свайные фундаменты под типовые колонны многоэтажных производственных зданий	
1.412-3/79 вып.3	Монолитные железобетонные фундаменты под типовые колонны прямоугольного сечения многоэтажных промышленных зданий	
3.400-6/76	Унифицированные закладные детали сборных железобетонных конструкций инженерных сооружений	
ПК-01-88	Сборные железобетонные плиты для покрытий производственных зданий	
	Прилагаемые документы:	
- КЖ.ВМ	Ведомости потребностей в материалах	Альбом VIII
- КЖИ	Чертежи изделий заводского изготовления	Альбом III

Привязан:

Инв.№

ТП 501-5-97.87 КЖ

Изм.	Кол.уч.	№ докум.	Подп.	Дата	Одноэтажное здание грузопассажирского назначения с боковой стороны с шагом 6м, пролетом 24м, высотой 9,6м (поперечно-полевой)
Разраб.	Шарапко		Шарапко	10.87	
Провер.	Маликов		Маликов	10.87	
Рук.гр.	Опоференко		Опоференко	10.87	
Н.контр.	Маликов		Маликов	10.87	
Гл.инж.	Маликов		Маликов	10.87	
Нач.отд.	Штулер		Штулер	10.87	
Гл.спец.	Маликов		Маликов	10.87	

Стадия	Лист	Листов
Р	1	22

Общие данные (начало)

Харьковский ПРОМТРАНСПРОЕКТ

Формат А2

Типовой проект 501-5-97.87 Альбом II

Ведомость спецификаций

Обозначение	Наименование	примеч.
КЖС-5	Спецификация к схеме расположения элементов фундаментов.	
КЖС-6	Спецификация на монолитный фундамент ФМ-2	
КЖС-8	Спецификация на монолитный фундамент ФМ-1	
КЖС-8, КЖС-11, КЖС-15	Ведомость расхода стали на элемент, кг.	
КЖС-10	Спецификация к схемам расположения ростверков, фундаментных, цокольных балок и свай.	
КЖС-10	Спецификация на монолитный фундамент ФМ-1	
КЖС-11	Спецификация на монолитные ростверки СМР-1, СМР-2.	
КЖС-12	Спецификация к схеме расположения элементов каркаса.	
КЖС-13	Спецификация соединительных изделий	
КЖС-14	Спецификация к схемам расположения плит перекрытия и покрытия.	
КЖС-15	Спецификация на монолитные конструкции покрытия и перекрытия	
КЖС-15	Спецификация соединительных изделий к схемам расположения плит перекрытия и покрытия.	
КЖС-15	Ведомость элементов крепления электропроводки	
КЖС-17	Спецификация к схемам расположения стеновых панелей (вариант из легкого бетона).	
КЖС-18	Спецификация к схемам расположения стеновых панелей (вариант из ячеистого бет)	
КЖС-19	Спецификация к схемам расположения сборных элементов лестницы	
КЖС-20	Спецификация к схеме расположения элементов подземного хозяйства	
КЖС-20	Спецификация каналов.	
КЖС-21	Спецификация монолитных железобетонных конструкций подземного хозяйства	
КЖС-22	Спецификация элементов каналов в кроссовой	

Ведомость объемов сборных бетонных и железобетонных конструкций по рабочим чертежам основного комплекта марки КЖС

№№ п.п.	Наименование группы элементов конструкций	код	кол. м3	
1	Балки фундаментные (при tн = -20°С)	582400	1,35	
2	Балки фундаментные (при tн = -30°С)	582400	187	
3	Балки фундаментные (при tн = -40°С)	582400	232	
4	Колонны	582100	13,10	
5	Ригели	582500	27,08	
6	Диафрагмы жесткости		18,95	
7	Плиты покрытий и перекрытий	584100	78,98	
8	Панели стеновые наружные из легкого бетона толщиной 250 мм.	583100	123,36	
9	Тоже, толщиной 300 мм	583100	151,06	
10	То же, толщиной 350 мм	583100	175,02	
11	Панели стеновые наружные из ячеистого бетона толщиной 250мм	583100	123,36	
12	То же, толщиной 300 мм	583100	151,06	
13	Перемычки (при tн = -20°С)	582800	2,16	
14	Перемычки (при tн = -30°С)	582800	2,30	
15	Перемычки (при tн = -40°С)	582800	2,42	
16	Лестницы	589100	2,99	
17	Сваи		47,30	
18	Столбчатые фундаменты		29,00	
	Итого при tн = -30°С		325,33	

Проект разработан применительно к следующим условиям:

Расчетная зимняя температура наружного воздуха минус -30°С; скоростной напор ветра для I географического района, вес снегового покрова для III географического района; рельеф территории спокойный; грунтовые воды отсутствуют, грунты непучинистые, непросадочные со следующими нормативными характеристиками: нормативный угол внутреннего трения φ_H = 0,49 рад или 28°; нормативное удельное сцепление C_H = 2 кПа (0,02 кгс/см²); модуль деформации нескальных грунтов E = 14,7 МПа (150 кгс/см²); плотность грунта ρ = 1,87 т/м³; коэффициент водопасности по грунту K_r = 1.

Сейсмичность не выше 6 баллов.

При строительстве в районах с природными условиями, отличающимися от приведенных выше, проект необходимо скорректировать.

Стены панельные из легкого бетона на пористых заполнителях с объемным весом ρ = 900 кг/м³, фундаменты столбчатые железобетонные для районов строительства с расчетной зимней температурой наружного воздуха -30°С.

Дополнительно разработаны варианты типового проекта задания:

а) со столбчатыми железобетонными фундаментами для районов строительства с расчетной зимней температурой наружного воздуха -20°С, -40°С.

б) со свайными фундаментами для районов строительства с расчетной зимней температурой наружного воздуха - 20°С, -30°С, - 40°С.

в) с наружными стеновыми панелями из легкого бетона для районов строительства с расчетной температурой наружного воздуха -20°С, -40°С, а также из ячеистого бетона с объемным весом ρ = 700 кгс/м³ с расчетной зимней температурой наружного воздуха -20°С, -30°С, -40°С.

г) с теплоносителем-пар давлением 3-8 атм.

д) Нормативная нагрузка от технологического оборудования на перекрытие помещений аппаратной, релейной, диспетчерской принята согласно таблице 1. „Ведомственных норм технологического проектирования" разработанных институтом Гипропроссигнализсвязь в 1986 г. В помещениях связевой и щитовой по весу оборудования - 400 кг/м²; аккумуляторной и венткамеры-600 кг/м².

Нормативная равномерно-распределенная нагрузка на перекрытие административно-бытовых помещений принята согласно таблице 3 СНиП 2.01.07-85 „Нагрузки и воздействия".

Под железобетонными монолитными конструкциями, находящимися в грунте, предусматривается бетонная подготовка. Размеры подготовки в плане принимать в каждом направлении на 100 мм больше, чем размеры подошвы конструкций, толщина 100 мм, кроме особо оговоренных.

					ТП 501-5-97.87		КЖС
Инв.№ подл.	Подп. и дата	Взам. инв.№	Инв.№ дубл.	Подп. и дата	Одноэтажные здания пассажирских станций с частью зала ожидания (железобетонный вариант)		
						Стадия	Лист	Листов
						Р	2	
					Общие данные (продолжение)	Харьковский ПРОМТРАНСПРОЕКТ		

Привязан

Инв.№

Формат А2

Под сборными железобетонными конструкциями каналов предусматривается песчаная подготовка толщиной 100мм.

Марка бетона и характеристики сталей для железобетонных конструкций приведены на листах проекта или указаны на соответствующих листах типовых серий.

Устойчивость каркаса в продольном и поперечном направлениях обеспечивается постановкой вертикальных диафрагм жесткости. Элементы каркаса подобраны для условий строительства, приведенных в проекте.

Работы по строительству здания должны выполняться в соответствии с действующими правилами производства и приемки работ, указаниями, приведенными в альбоме I настоящего проекта.

При этом должно быть учтено следующее:

а) обратную засыпку пазух котлованов и подсыпку под полы производить местным грунтом без торфа и растительных остатков с постоянным уплотнением до плотности сухого грунта $\rho_d = 1,65 т/м^3$.

б) арматурные сетки и каркасы изготовлять с применением контактной сварки в соответствии с ГОСТ 10922-75 „Арматура и закладные детали сварные для железобетонных конструкций" и „Инструкцией по сварке соединений арматуры и закладных деталей железобетонных конструкций" (СН393-78);

в) на время монтажа сборные железобетонные конструкции (колонны и ригели) должны быть надежно раскреплены.

г) изготовление сборных железобетонных конструкций по типовым сериям производить с соблюдением всех требований, изложенных в соответствующих сериях.

Горизонтальные и вертикальные стыки стеновых панелей решены с применением упругих прокладок и герметизирующих мастик, защищающих упругие прокладки от внешних атмосферных воздействий и солнечной инсоляции согласно рекомендации серии 1.030.1-1 вып. 3-1.

Закладные элементы стеновых панелей, колонн, ригелей и плит, а также соединительные элементы, входящие в состав сборных соединений, защитить от коррозии путем нанесения цинкового покрытия, получаемого горячим цинкованием толщиной 50-100мкм. Конкретные указания по защите от коррозии путем металлизации приведены на соответствующих листах типовых серий.

При строительстве здания должны строго соблюдаться проектные решения, приведенные в типовом проекте и серии 1.020-1/83. Пространственная устойчивость здания обеспечивается системой вертикальных устоев, объединенных горизонтальными дисками перекрытий, вертикальными устоями служат связевые панели, образуемые сборными железобетонными диафрагмами жесткости. Монтаж колонн выше расположенного этажа производится после полной сборки и омоноличивания перекрытий нижерасположенных этажей. При этом ригели привариваются к консолям колонн, связевые панели перекрытия (укладываемые между колоннами) соединяются сваркой между собой и с ригелями, на боковых гранях плит обязательно должны быть шпонки, которые тщательно замоноличиваются одновременно со швами между всеми элементами перекрытия.

Диафрагмы жесткости соединяются с колоннами путем сварки закладных деталей, расположенных по вертикальным граням. Монтаж перекрытия должен производиться в первую очередь с установки и закрепления с помощью сварки связевых (межколонных) панелей, затем устанавливаются рядовые панели и производится тщательное замоноличивания собранного перекрытия.

Указания по производству работ в зимнее время:

Земляные работы.

Грунт оснований котлованов и траншей, разработанных в зимних условиях, должен предохраняться от промерзания путем недобора или укрытия утеплителями.

Зачистку оснований следует производить непосредственно перед возведением фундаментов. Обратную засыпку пазух и подсыпку под полы производить только малым грунтом.

Все работы должны производиться в соответствии с указаниями СНиП III-8-76.

Бетонные работы.

Устройство фундаментов на замерзшее основание не допускается. Сроки распалубливания и загружения конструкций должны выполняться согласно указаний п.п. 4.54 и 5.4. СНиП III-15-76. Состояние основания, на которое укладывается бетонная смесь, а также температура основания и способ укладки, должны исключать возможность замерзания смеси в стыке основания.

Температура бетонной смеси, уложенной в опалубку к началу распалубливания, не должна быть ниже 0°С в наиболее охлажденных зонах перед началом предварительного электроразогрева бетонной смеси и 2°С при применении других методов тепловой обработки бетона. При применении поташа температура бетона в начальный период твердения должна иметь отрицательные значения. Неопалубленные поверхности монолитных бетонных и железобетонных конструкций следует укрывать гидро и теплоизоляционными материалами немедленно после окончания бетонирования.

Укладка бетонной смеси производится непрерывно, в случае возникновения перерывов в бетонировании поверхность бетона необходимо укрыть, утеплить, а при необходимости обогреть. Указания по монтажу в зимних условиях сборных бетонных и железобетонных конструкций приведены в сериях типовых проектов конструкций.

В зимних условиях должна сохраняться проектная прочность раствора и бетона в соединениях сборных элементов с применением электропрогрева или химических добавок, что определяется при привязке типового проекта.

Альбом II

Типовой проект 501-5-97.87

Инв.№ подл.	Подп. и дата	Взам. инв.

Привязан:

Инв.№

Изм.	Лист	№ докум.	Подп.	Дата
Разраб.		Манзюк		10.87
Провер.		Олиференко		10.87
Рук. гр.		Олиференко		10.87
Н.контр.		Манзюк		10.87
Гл.конст.		Магомедов		10.87
Нач.отд.		Штука		10.87
Гип		Машков		10.87

ТП 501-5-97.87 КЖ

Объединенное здание транспортного управления заводской станции и поста ЭЦ на 75 человек. (Каркасно-панельный вариант).

Стадия	Лист	Листов
Р	3	

Общие данные (окончание)

Харьковский ПРОМТРАНСПРОЕКТ

формат А2

Альбом II

Типовой проект 501-5-97.87

Схема расположения элементов фундаментов

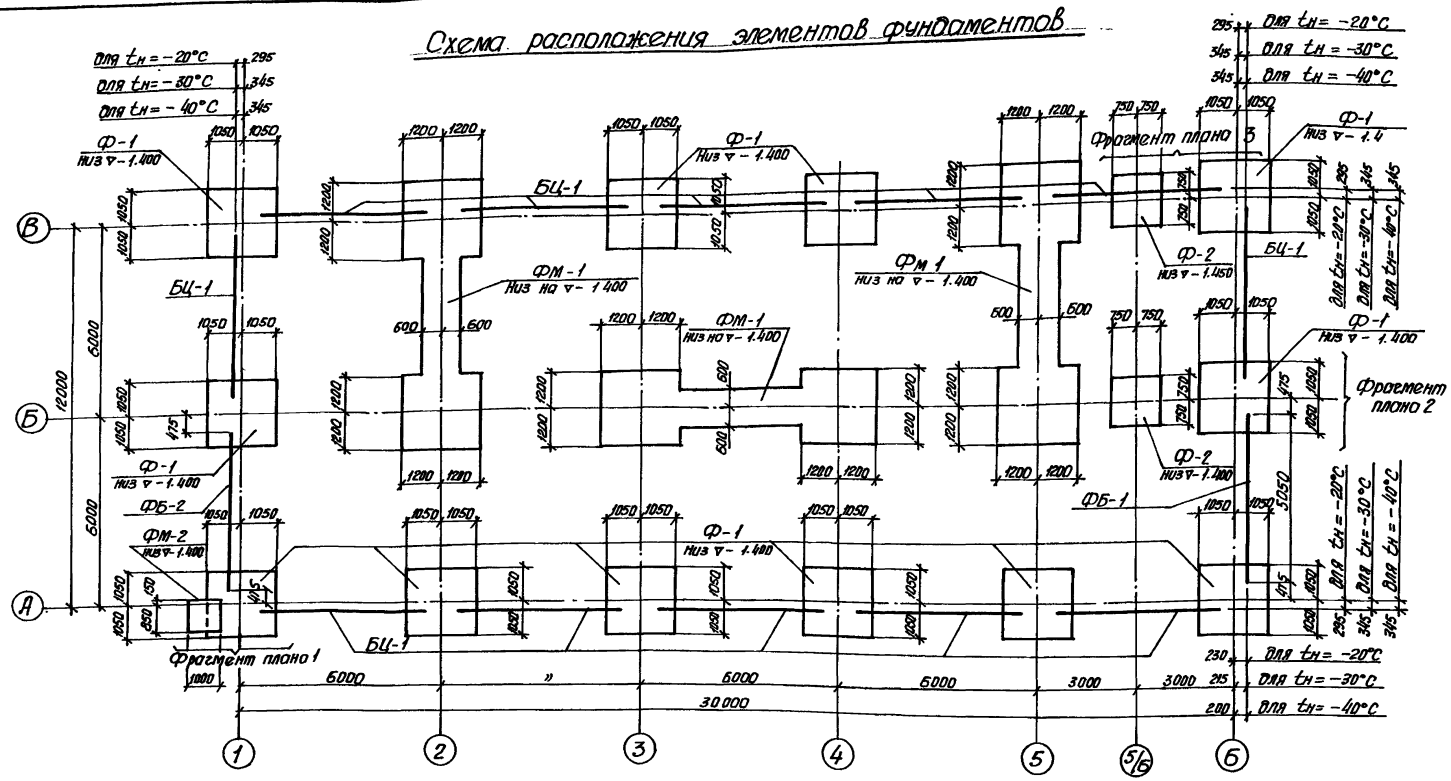

1. Совместно с данным листом см. л. 5, 6, 7.
2. Для $t_н$ = -20°С, -30°С под фундаментами ФМ-1 выполнить бетонную подготовку из бетона В3.5 толщиной 100 мм. Подготовка должна выступать за наружные грани фундаментов на 100 мм.
   Для $t_н$ = -40°С под фундаментами ФМ-1 выполнить бетонную подготовку из бетона В3.5 толщиной 200 мм. Подготовка должна выступать за наружные грани фундаментов на 200 мм.
3. Под сборными ж.б. фундаментами выполнить песчаную подготовку толщиной 200 мм. Подготовка должна выступать за наружные грани фундаментов на 200 мм

Изм.	Лист	N докум.	Подп.	Дата	ТП 501-5-97.87 КЖ		
Разраб.		Шелепко		09.87	Объединенное здание транспортного управления заводской станции и поста ЭЦ на 15 человек. (Каркасно-панельный вариант)		
Провер.		Манзюк		09.87		Стадия	Лист	Листов
Рук. гр.		Олиференко		09.87		Р	4	
Н. контр.		Манзюк		09.87				
Гл. конст.		Магомедов		09.87	Схема расположения элементов фундаментов	Харьковский ПРОМТРАНСПРОЕКТ		
Нач. отд.		Штука		09.87				
ГИП		Машков		09.87				

Привязан

Инв. N

Инв. N подл. | Подпись и дата | Взам. инв. N

формат А2

Альбом II

Типовой проект 501-5-97.87

Таблица нагрузок на фундаменты Ф-1, Ф-2 для основного варианта $t_н = -30°C$

Месторасположения фундамента	Комбинация нагрузок	Расчетные нагрузки					Нормативные нагрузки				
		N, тс	Mx, тсм	My, тсм	Qx, тс	Qy, тс	N, тс	Mx, тсм	My, тсм	Qx, тс	Qy, тс
Ряд А оси 2,3,4,5 Ряд В оси 3,4	I	67.8	3,7	—	—	—	57.1	3.4	—	—	—
Ряд А оси 1,6 Ряд В оси 1,6	I	59.3	10.5	-4.8	—	—	51.3	9.7	-4.6	—	—
Ряд Б оси 1,6	I	79.2	-10.0	-8.3	—	—	67.1	-9.2	-8.2	—	—
Ряд Б ось 5/6 Ряд В ось 5/6	I	35.2	—	—	—	—	31.0	—	—	—	—

Расчетная схема фундаментов Ф-1, Ф-2

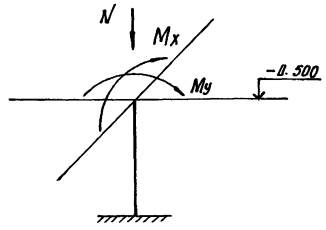

Расчетная схема фундамента Фм-1 по осям „2" и „5"

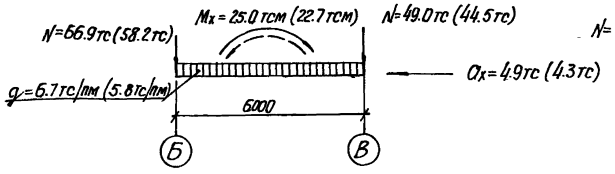

Расчетная схема фундамента Фм-1 по ряду „Б"

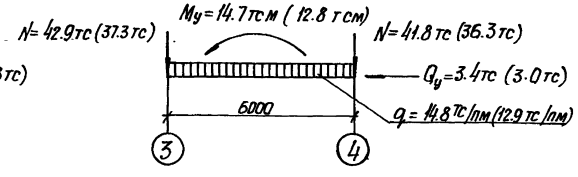

1. Совместно с данным листом см. л. 4.
2. В расчетных схемах указаны нагрузки на уровне верха фундамента, приложенные в условной точке, совмещенной с центром подошвы фундамента. Индекс „X" соответствует направлению усилий вдоль цифровых осей, индекс „Y" – вдоль буквенных осей. Нагрузки приведенные без скобок – расчетные, в скобках – нормативные для основного варианта $t_н = -30°C$.

Спецификация к схеме расположения элементов фундаментов

Марка, поз.	Обозначение	Наименование	Кол.	Масса ед, кг	Примечания
Ф-1	1.020 – 1/83 Вып. 1-1	Фундамент 1Ф21.9-1	12	5500	
Ф-2	Тоже	» 1Ф15.9-1	2	3200	
ФМ-1	Лист 8	» ФМ-1	3		
ФМ-2	Лист 6	» ФМ-2	1		
		$t_н = -20°C$			
ФБ-1	1.415-1 Вып. 1	Фундаментная балка ФБ6-12	1	1500	
ФБ-2	»	» ФБ6-29	1	1900	
БЦ-1	1.030.1-1 Вып. 1-1	Цокольная БЦ60.5.2,5-л	12	1040	
		$t_н = -30°C$			
ФБ-1	1.415-1 Вып. 1	Фундаментная балка ФБ-6-29	1	1900	
ФБ-2	Тоже	» ФБ6-12	1	1500	
	»	» ФБ6-2	1	1300	
БЦ-1	1.030.1-1 Вып. 1-1	Балка цокольная БЦ60.5.3,5-л	12	1470	
		$t_н = -40°C$			
ФБ-1	1.415-1. Вып. 1	Фундаментная балка ФБ6-2	1	1300	
	То же	» ФБ6-12	1	1500	
ФБ-2	»	» ФБ6-12	2	1500	
БЦ-1	1.030.1-1 Вып. 1-1	Балка цокольная БЦ60.5.3,5-л	12	1470	

Изм.	Лист	№ докум.	Подп.	Дата
Разраб.		Шелепко		09.87
Провер.		Манзюк		09.87
Рук. гр.		Олиференко		09.87
Н. контр.		Манзюк		09.87
Гл. конструк.		Магомедов		09.87
Нач. отд.		Штука		09.87
ГИП		Машков		09.87

ТП 501-5-97.87 КЖ

Объединенное здание транспортного управления заводской станции и поста ЭЦ на 75 человек. (Каркасно-панельный вариант)

Стадия	Лист	Листов
Р	5	

Таблица нагрузок на фундаменты Ф-1, Ф-2. Расчетные схемы фундаментов

Харьковский ПРОМТРАНСПРОЕКТ

Привязан

Инв. №

Инв. N подл. | Подпись и дата | Взам. инв. N

формат А2

Альбом II

Типовой проект 501-5-97.87

Фрагмент плана 1
(для $t_н = -20°C$)

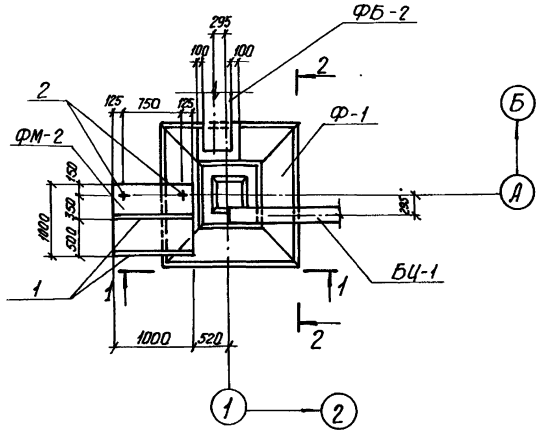

2-2

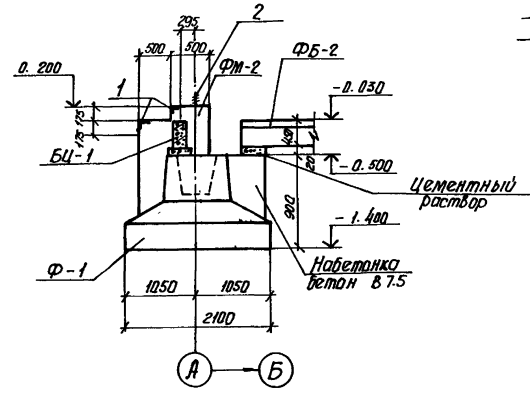

Фрагмент плана 1
(для $t_н = -30°C, -40°C$)

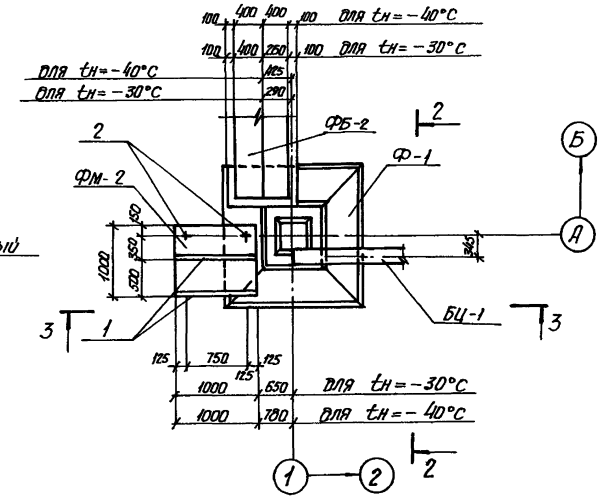

1-1

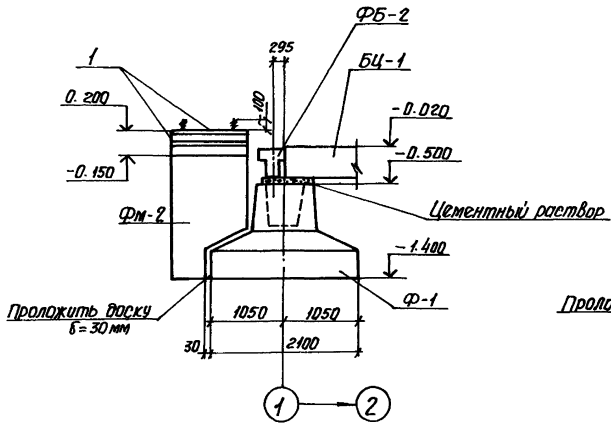

3-3

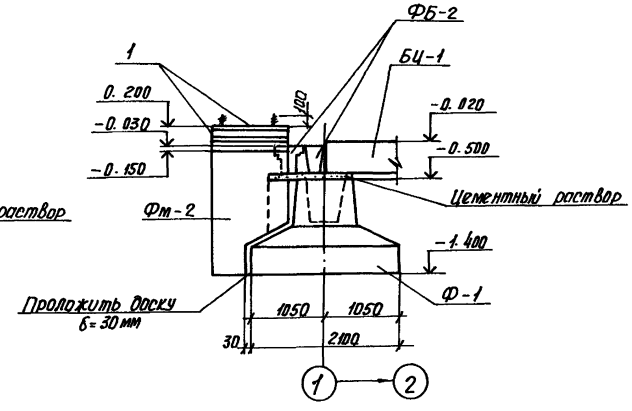

Спецификация на монолитный фундамент ФМ-2

Формат	Зона	Поз.	Обозначение	Наименование	Кол.	Примеч.
				ФМ-2		
				Сборочные единицы		
		1	3.400-6/76	Изделие закладное МИ4-17	2.0	п.м.
А4		2	КЖИ-А-1	Анкерный болт А-1	2	1.67 кг
				Материалы		
				Бетон В 10	1.5	м³

Совместно с данным листом см. л. 4.

Изм.	Лист	N докум.	Подп.	Дата
Разраб.		Шелепко		09.87
Провер.		Манзюк		09.87
Рук. гр.		Лиференко		09.87
Н. контр.		Манзюк		09.87
Гл. конст.		Магомедов		09.87
Нач. отд.		Штуко		09.87
ГИП		Маилов		09.87

Привязан

Инв. N

ТП 501-5-97.87 КЖ

Объединенное здание транспортного управления заводской станции в посту ЭЦ на 75 человек. (каркасно-панельный). Вариант.

Стадия	Лист	Листов
Р	6	

Фундаменты. Фрагмент плана 1 Сечения

Харьковский ПРОМТРАНСПРОЕКТ

Инв. N подл. | Подпись и дата | Взам. инв. N

формат А2

Фрагмент плана 2

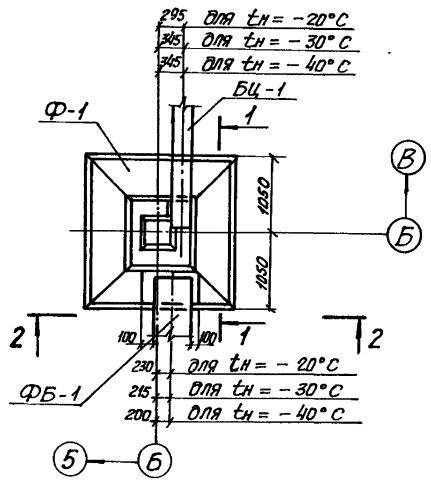

1-1

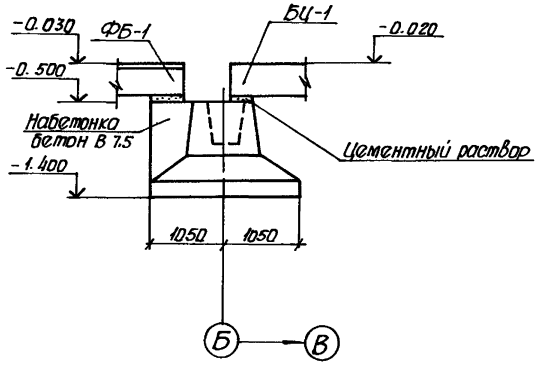

Фрагмент плана 3

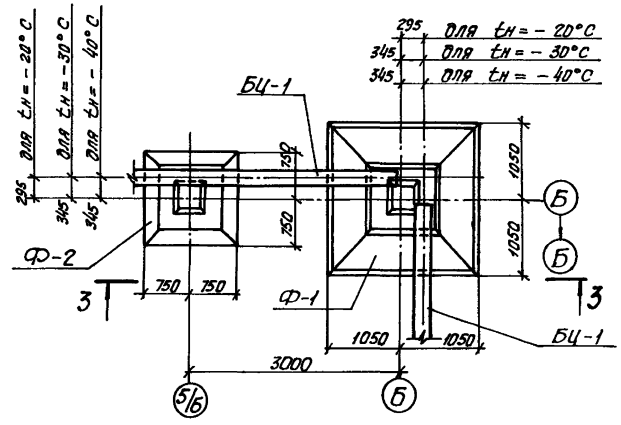

2-2

(для tн = -20°С, -30°С)

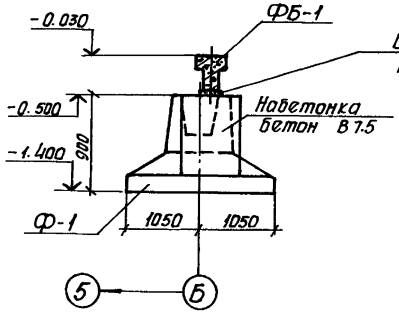

2-2

(для tн = -40°С)

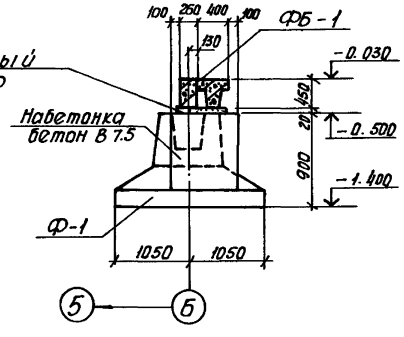

3-3

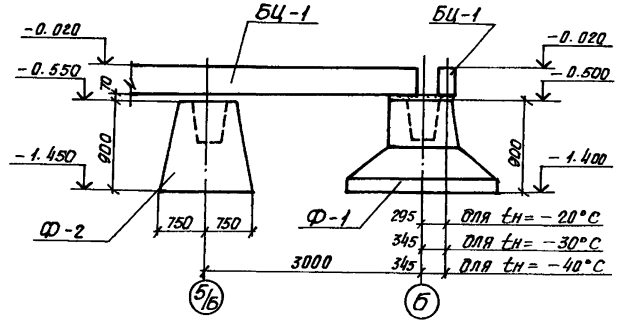

Совместно с данным листом см. л. 4.

						ТП 501-5-97.87	КЖ
		Изм.	Лист	N докум.	Подп.	Дата	Объединенное здание транспортного управления заводской станции и поста ЭЦ на 15 человек. (Каркасно-панельный вариант).
		Разраб		Шелепка		09.87	
Привязан		Провер.		Манзюк		09.87	
		Рук. гр.		Олиференко		09.87	Стадия: Р; Лист: 7; Листов:
		Н. контр.		Манзюк		09.87	
		Гл. конст.		Магомедов		09.87	Фундаменты. Фрагменты плана 2,3. Сечения
		Нач. отд.		Штука		09.87	Харьковский ПРОМТРАНСПРОЕКТ
Инв. N		ГИП		Машкаев		09.87	

Инв. N подл. | Подпись и дата | Взам. инв. N

Альбом II

Типовой проект 501-5-97.87

ФМ-1

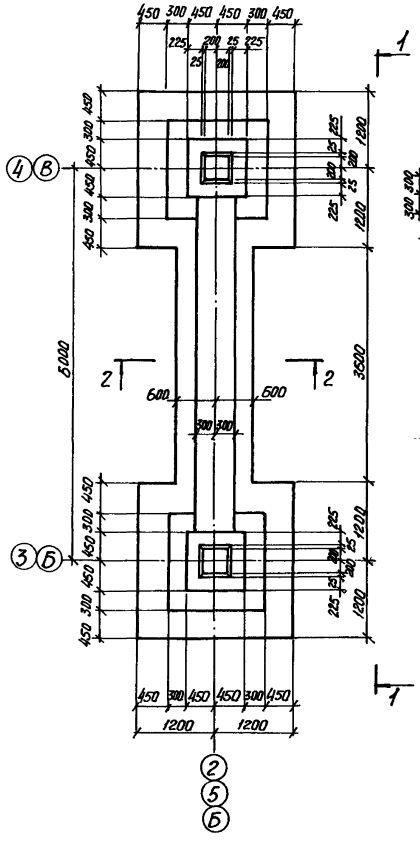

1-1

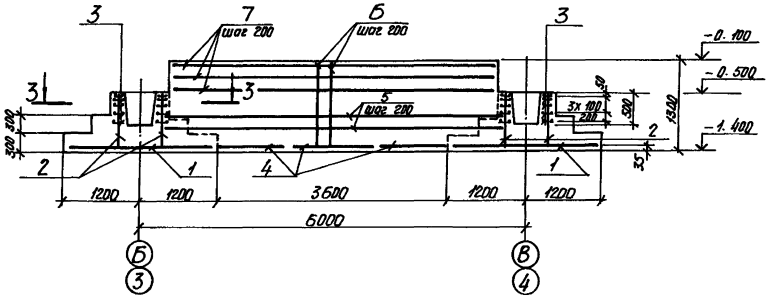

Схема расположения сеток подошвы фундамента ФМ-1

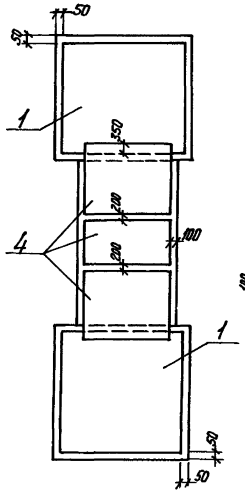

3-3

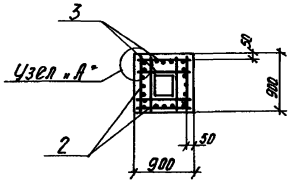

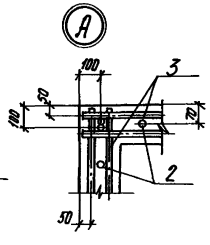

2-2

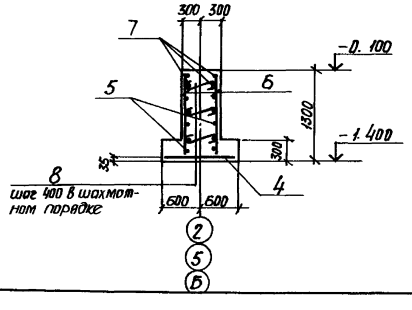

Спецификация на монолитный фундамент ФМ-1

Формат	Зона	Поз.	Обозначение	Наименование	Кол.	Примечание
				ФМ-1		
				Сборочные единицы		
		1	1.410-3 Вып. 1	Сетка 2С $\frac{14\ AIII}{12\ AII}$ 235×235	2	59.1кг
А4		2	КЖИ-С1	» С1	8	13.5кг
		3	1.412-3/79 Вып. 3	» СА-18 AI	10	13.6кг
		4	1.410-3 Вып. 1	» 2С $\frac{14\ AIII}{12\ AII}$ 115×145	3	18.7кг
				Детали		
				ф12 AIII ГОСТ 5781-82*		
		5	Данный лист	ℓ=5450	8	4.9кг
		6	То же	ℓ=1250	52	1.1кг
				ф12 AI ГОСТ 5781-82*		
		7	Данный лист	ℓ=5050	6	4.5кг
				ф8 AI ГОСТ 5781-82*		
		8*	Данный лист	ℓ=570	50	0.27
				Материалы		
				Бетон В15	9.5	м³

Поз. со знаком *см. ведомость деталей на данном листе.

Ведомость расхода стали на элемент, кг

Марка элемента	Изделия арматурные										Изделия закладные							
	Арматура класса										Арматура класса				Прокат марки			
	AIII				AII		AI			Всего	AIII		AI		Вст3кп2		Всего	Общий расход
	ГОСТ 5781-82*										ГОСТ 5781-82*				ГОСТ 8509-72*			
	ф12	ф14	ф20	Итого	ф18	Итого	ф8	ф12	Итого		ф8	Итого	ф16	Итого	153×6	Итого		
ФМ-1	71.0	99.7	100.8	371.5	136.0	136.0	20.7	27.0	47.7	555.2								555.2
ФМ-2											2.4	2.4	1.3	1.3	11.4	11.4	15.6	15.6

Совместно с данным листом см. л. 4.

Ведомость деталей

Поз.	Эскиз
8	570

Изм.	Лист	N докум.	Подп.	Дата	ТП 501-5-97.87 КЖ		
Разраб.		Шелепко		09.87	Объединенное здание транспортного управления железнодорожной станции и пост ЭЦ на 15 человек (каркасно-панельный вариант).		
Пров.		Манзюк		09.87		Стадия	Лист	Листов
Рук. гр.		Макаренко		09.87		Р	8	
Н. контр.		Манзюк		09.87				
Гл. конст.		Магомедов		09.87	Фундамент ФМ-1 Сечения. Узел «А»	Харьковский ПРОМТРАНСПРОЕКТ		
Нач. отд.		Штуко		09.87				
ГИП		Машков		09.87				

Привязан

Инв. N

Инв. N подл. | Подпись и дата | Взам. инв. N

Формат А2

Схема расположения ростверков, фундаментных и цокольных балок

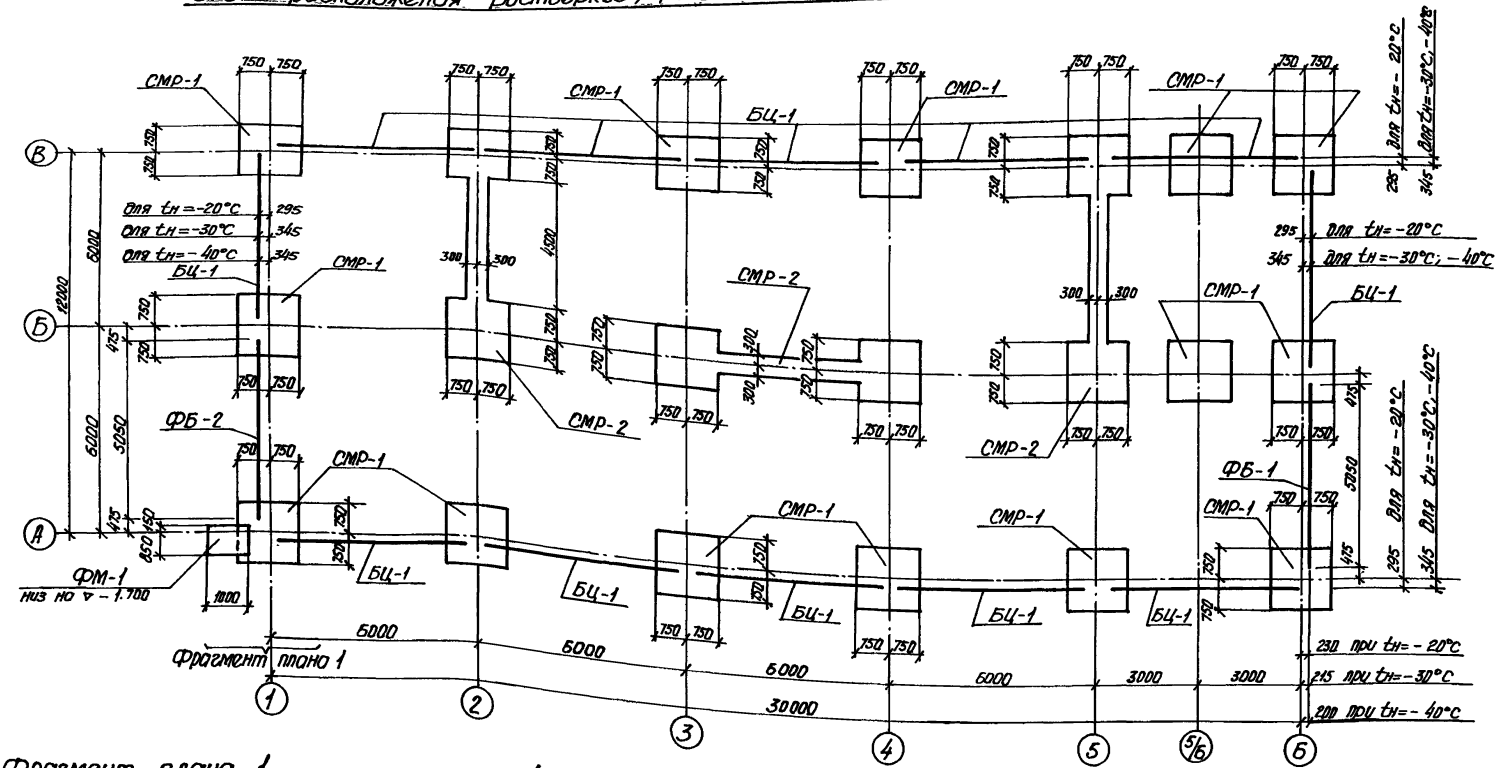

Фрагмент плана 1

(для $t_н$=-20°С)

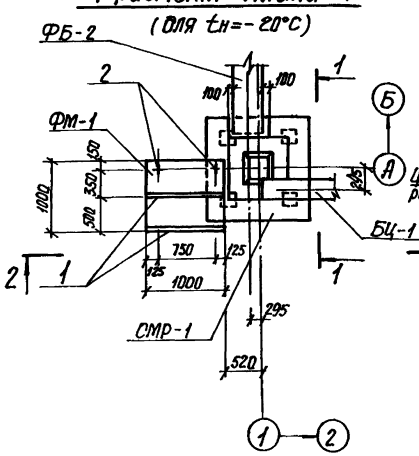

1-1

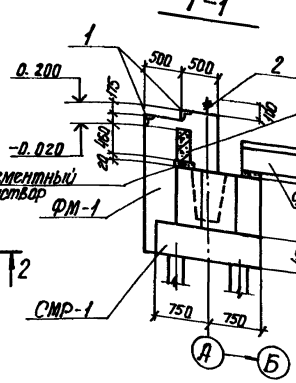

2-2

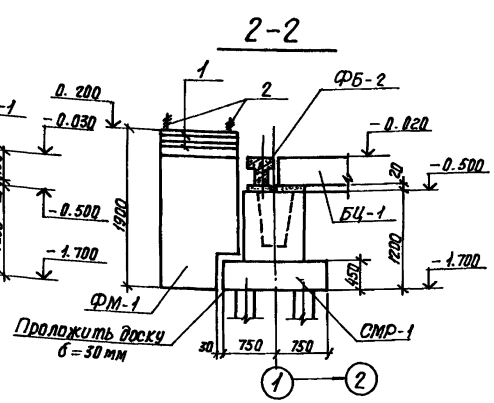

1. Совместно с данным листом см. л. 10.
2. В основании ростверков устраивается подготовка из крупнозернистого песка толщиной не менее 0.2м.
3. Таблицу расчетных нагрузок см. на л. 5.

					ТП 501-5-97.87		КЖ
Изм.	Лист	N докум.	Подп.	Дата	Объединенное здание транспортного управления, автобусной станции и поста ЭЦ на 15 человек. (Каркасно-панельный вариант).		
Разраб.		Шелепко		09.87		Стадия	Лист	Листов
Провер.		Манзюк		09.87		Р	9	
Рук.гр.		Олиференко		09.87				
Н.контр.		Манзюк		09.87				
Гл.констр.		Мигомедов		09.87	Вариант свайное основание. Схема расположения ростверков, фундаментных и цокольных балок	Харьковский Промтранспроект	
Нач.отд		Штука		09.87			
ГИП		Машков		09.87			

Привязан

Инв. N

Инв.N подл. | Подпись и дата | Взам.инв.N

Формат А2

Альбом II

Типовой проект 501-5-97.87

Схема расположения свай

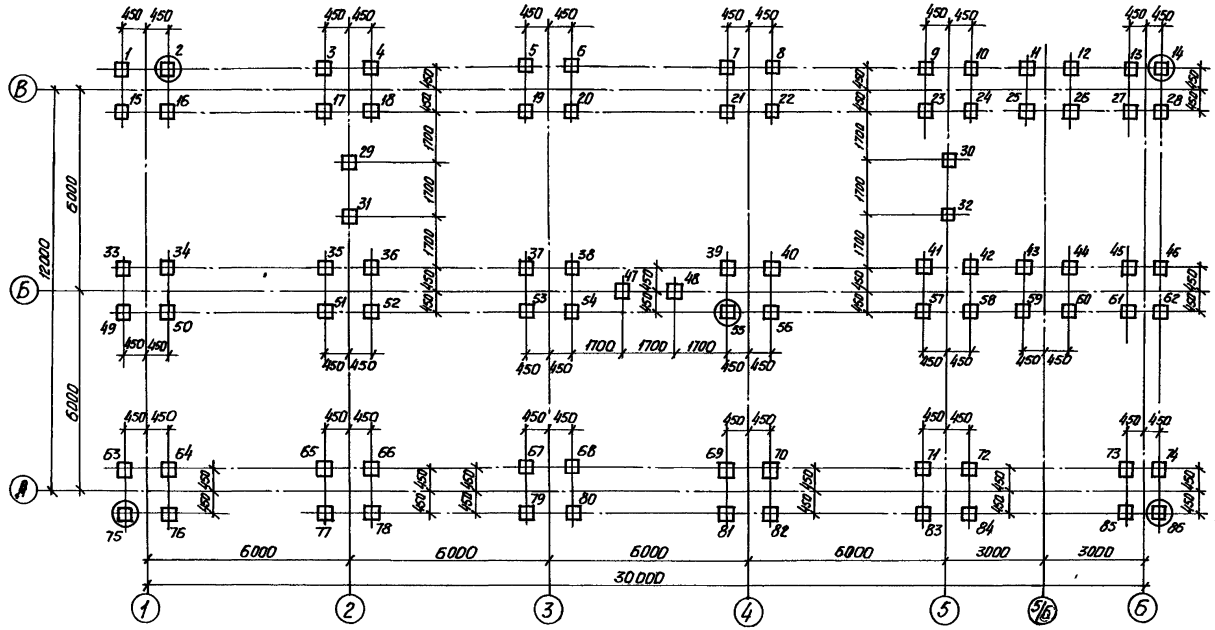

Фрагмент плана 1

(для $t_н = -30°, -40°C$)

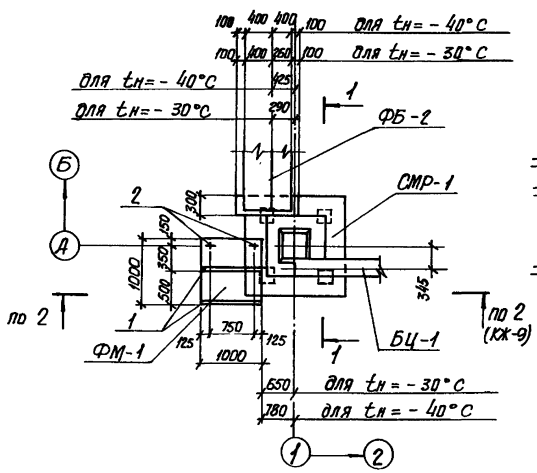

1-1

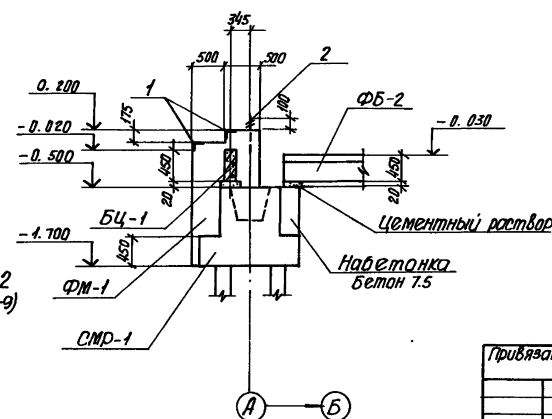

Спецификация к схемам расположения ростверков, фундаментных, цокольных балок и свай

Марка, поз.	Обозначение	Наименование	Кол.	Масса ед., кг	Примечание
СМР-1	Лист 11	Ростверк СМР-1	14		
СМР-2	Лист 11	» СМР-2	3		
ФМ-1	Лист 9	Фундамент ФМ-1	1		
СВ-1	ГОСТ 19804.1-79	Сваи СБ-30	86	1380	
		$t_н = -20°C$			
БЦ-1	1.030.1-1 Вып. 1-1	Балка цокольная БЦ 60.5.25-1	12	1040	
ФБ-1	1.415.1 Вып. 1	Фундаментная балка ФБ6-12	1	1500	
ФБ-2	То же	» ФБ6-29	1	1900	
		$t_н = -30°C$			
БЦ-1	1.030.1-1 Вып. 1-1	Балка цокольная БЦ 60.5.35-1	12	1470	
ФБ-1	1.415-1 Вып. 1	Фундаментная балка ФБ6-29	1	1900	
ФБ-2	То же	» ФБ6-12	1	1500	
	»	» ФБ6-2	1	1300	
		$t_н = -40°C$			
БЦ-1	1.030.1-1 Вып. 1-1	Балка цокольная БЦ 60.5.35-1	12	1470	
ФБ-1	1.415-1 Вып. 1	Фундаментная балка ФБ6-2	1	1300	
	То же	Фундаментная балка ФБ6-12	1	1500	
ФБ-2	»	Фундаментная балка ФБ6-12	2	1500	

Спецификация на монолитный фундамент ФМ-1

Формат	Зона	Поз.	Обозначение	Наименование	Кол.	Примечан.
				ФМ-1		
				Сборочные единицы		
		1	3.400-6/76	Изделие закладное МИ-11	2.0	п м
А4		2	-КЖИ-11	Анкерный болт А-1	2	1.67кг
				Материалы		
				Бетон В10	1.5	м³

1. Совместно с данным листом см. л. 9.
2. Верх свай в ростверках после их забивки принять на отм. -1.35; после срубки на отм. -1.65.
3. Расчетная нагрузка на сваю 22.0 тс.
4. Перед устройством свайного поля должна быть произведена контрольная забивка свай, отмеченных на схеме знаком ⊡.
5. Сваи забиваются до отказа.

						ТП 501-5-97.87 КЖ		
Изм.	Лист	N докум.	Подп.	Дата	Объединенное здание транспортного управления заводской станции и поста ЭЦ на 15 человек. (Каркасно-панельный вариант).			
Разраб.		Шелепко		09.87		Стадия	Лист	Листов
Провер.		Манзюк		09.87		Р	10	
Рук. гр.		Пуфференко		09.87				
Н. контр.		Манзюк		09.87				
Гл. констр.		Мухамедов		09.87	Вариант свайное основание	Харьковский промтранспроект		
Нач. отд.		Шатуко		09.87	Схема расположения свай			
ГИП		Машков		09.87				

Привязан

Инв. N

Инв. N подл. | Подпись и дата | Взам. инв. N

Формат А2

Альбом II

Типовой проект 501-5-97.87

Монолитный ростверк СМР-1

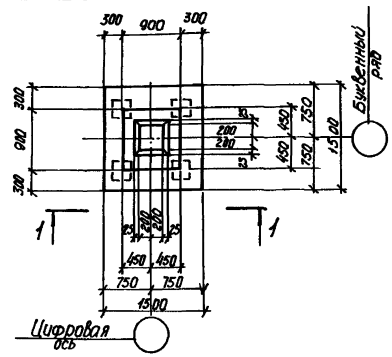

Схема расположения сеток ростверка СМР-1

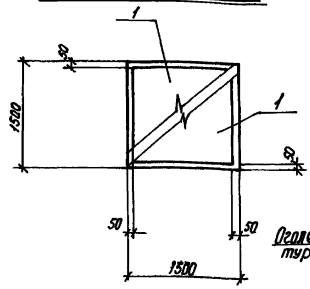

1-1

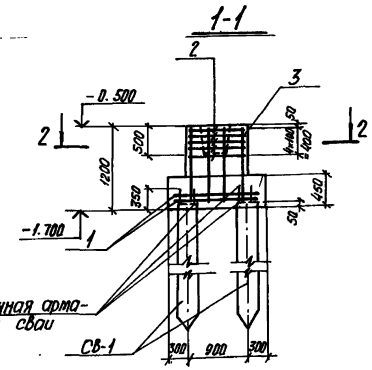

Монолитный ростверк СМР-2

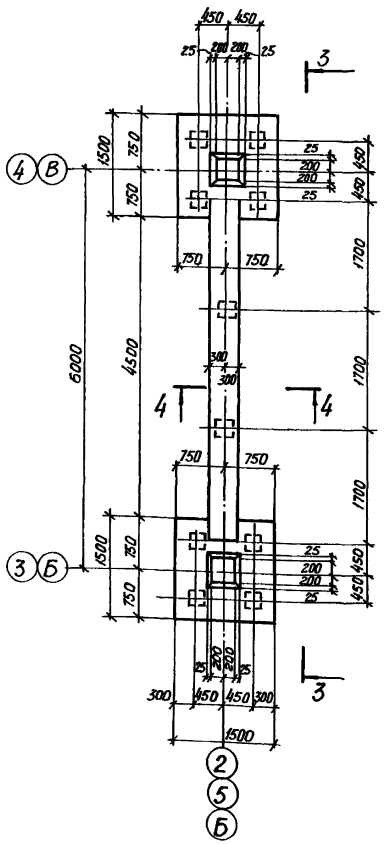

3-3

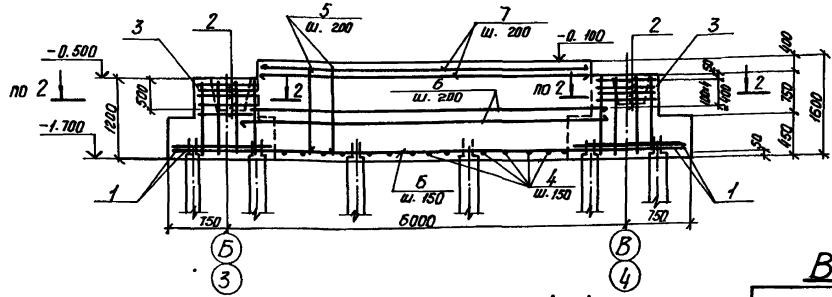

Схема расположения сеток ростверка СМР-2

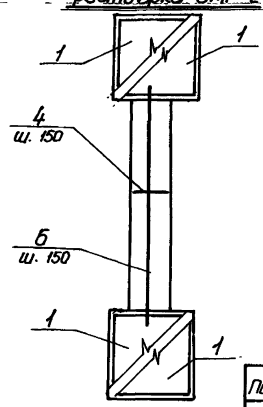

4-4

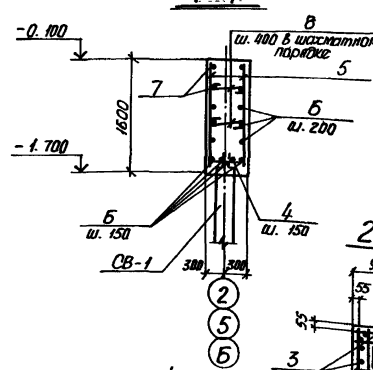

2-2

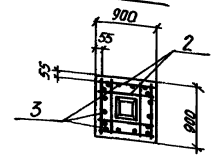

Ведомость деталей

Поз.	Эскиз
8	570

Спецификация на монолитные ростверки СМР-1, СМР-2

Формат	Зона	Поз.	Обозначение	Наименование	Кол.	Примечание
				СМР-1		
				Сборочные единицы		
				Сетки арматурные		
		1	1.411-2. Вып. 2	С14-14-12 А III	2	13.1 кг
		2	»	СА8	5	2.7 кг
		3	»	Каркас КПС А2	1	16.8 кг
				Материалы		
				Бетон В15	1.52	м3
				СМР-2		
				Сборочные единицы		
				Сетки арматурные		
		1	1.411-2 Вып. 2	С14-14-12 А III	4	13.1 кг
		2	»	СА8	10	2.7 кг
		3	»	Каркас КПС А2	2	16.8 кг
				Детали		
				ф12 А III ГОСТ 5781-82*		
		4	Данный лист	ℓ=570	30	0.51 кг
		5	»	ℓ=1550	52	1.4 кг
		6	»	ℓ=5450	14	4.9 кг
		7	»	ф12 А I ГОСТ 5781-82* ℓ=5050	6	4.5 кг
		8*	»	ф8 А I ГОСТ 5781-82* ℓ=570	50	0.27 кг
				Материалы		
				Бетон В15	7.9	м3

Ведомость расхода стали на элемент

Марка элемента	Изделия арматурные								Изделия закладные						Общий расход
	Арматура класса							Всего	Арматура класса				Прокат		Всего
	А-I		А II		А-III				А-I		А III		Вст.3 кп.2		
	ГОСТ 5781-82*								ГОСТ 5781-82*				ГОСТ 8509-72*		
	ф8	ф12	Umass	ф12	ф8	ф12	Umass		ф16	Umass	ф8	Umass	L63×6	Umass	
СМР-1	5.6		5.6	20.6	16.3	14.0	30.3	36.5							36.5
СМР-2	26.7	27.0	53.7	61.2	32.5	157.1	199.7	292.6							292.6
ФМ-1									1.8	1.8	2.4	2.4	11.4	11.4	15.6	15.6

1. Совместно с данным листом см. л. 9.
2. Позицию со знаком * см. ведомость деталей на данном листе.

Привязан

Инв. N

Инв. N подл. | Подпись и дата | Взам. инв. N

					ТП 501-5-97.87		КЖ
Изм.	Лист	N докум.	Подп.	Дата	Объединенные заводские транспортного управления Заводской станции и поста ЭЦ на 15 человек. Каркасно-панельный. Вариант I		
Разраб.		Шелепко		09.87			
Провер.		Манзюк		09.87		Стадия	Лист	Листов
Рук. гр.		Пилиференко		09.87		Р	11	
Н. контр.		Манзюк		09.87				
Гл. констр.		Мамедов		09.87	Вариант свайное основание	Харьковский Промтранспроект		
Нач. отд.		Штуко		09.87	Монолитные ростверки СМР-1, СМР-2. Сечения.		
ГИП		Маценов		09.87			

Формат А2

Альбом II

Типовой проект 501-5-97.87

Схема расположения элементов каркаса на отм. 3.200

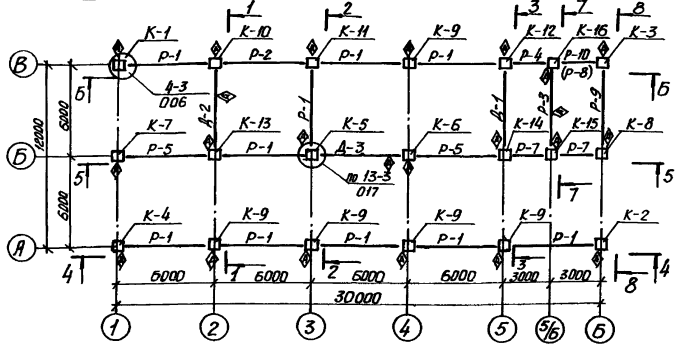

Схема расположения элементов каркаса на отм. 6.500

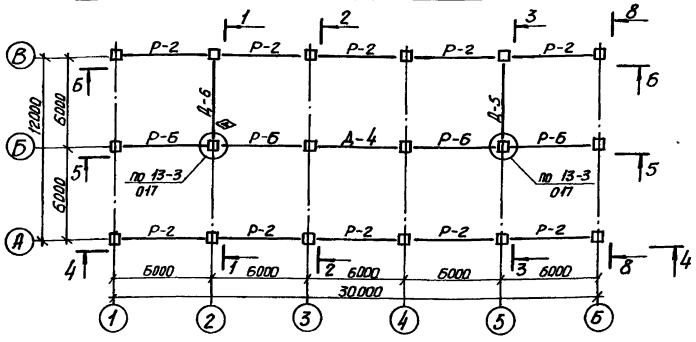

1-1

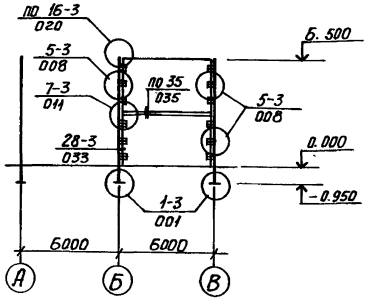

2-2

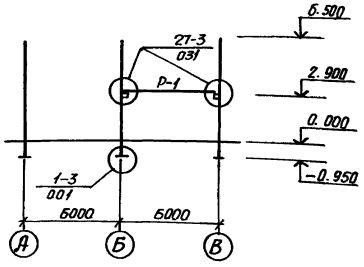

3-3

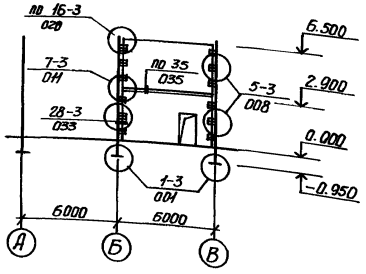

Спецификация к схеме расположения элементов каркаса

Марка поз.	Обозначение	Наименование	Кол. на этаж 1	2	Всего	Масса ед., кг	Примечание
Колонны							
К-1	1.020-1/83 В.2 и КЖИ-2КО3.33-2-1	2КО3.33-2.1-1	1		1	1710	
К-2	То же и КЖ-2КО3.33-2.1-2	2КО3.33-2.1-2	1		1	1710	
К-3	» и КЖ-2КО3.33-2.1-3	2КО3.33-2.1-3	1		1	1710	
К-4	» и КЖ-2КО3.33-2.1-4	2КО3.33-2.1-4	1		1	1710	
К-5	» и КЖ-2КО3.33-2.4-1	2КО3.33-2.4-1	1		1	1710	
К-6	» и КЖ-2КО3.33-2.4-2	2КО3.33-2.4-2	1		1	1710	
К-7	» и КЖИ-2КО3.33-2.4-3	2КО 3.33-2.4-3	1		1	1710	
К-8	» и КЖИ-2КО3.33-2.4-4	2КО3.33-2.4-4	1		1	1710	
К-9	» и КЖИ-2КД3.33-1.1-1	2КД3.33-1.1-1	5		5	1744	
К-10	» и КЖИ-2КД3.33-1.1-2	2КД3.33-1.1-2	1		1	1744	
К-11	» и КЖИ-2КД3.33-1.1-3	2КД3.33-1.1-3	1		1	1744	
К-12	» и КЖИ-2КД3.33-1.1-4	2КД3.33-1.1-4	1		1	1744	
К-13	» и КЖИ-2КД3.33-2.3-1	2КД3.33-2.3-1	1		1	1744	
К-14	» и КЖИ-2КД3.33-2.3-2	2КД3.33-2.3-2	1		1	1744	
К-15	» и КЖИ 1КД3.33-1	1КД3.33-1	1		1	967	
К-16	1КД3.33-2	1КД3.33-2	1		1	967	
Ригели							
Р-1	1.020-1/83 Вып. 3-1	РДП 4.57-45	10		10	2070	
Р-2	То же	РДП 4.57-30	1	10	11	2070	
Р-3	То же и КЖИ-РДП 4.57-30-1	РДП 4.57-30-1	1		1	2070	
Р-4	1.020-1/83 Вып. 3-1	РДП 4.27-40	1		1	880	
Р-5	То же	РДП 4.57-80 АтV	2		2	2600	
Р-6	»	РДП 4.57-50 АтV		4	4	2600	
Р-7	»	РДП 4.27-80	2		2	1480	
Р-8	»	РДП 4.27-45	1		1	940	
Р-9	»	Р3.57	1		1	770	
Р-10	»	Р3.27	1		1	370	
Диафрагмы							
Д-1	1.020-1/83 В. 4-1	1ДПК 56.33-П	1		1	6300	
Д-2	1.020-1/83 В.4-1 и КЖИ-1ДП56.33-1 2ДПК56.33-1	1ДП56.33-1	1		1	7300	
Д-3		2ДПК 56.33-1	1		1	7230	
Д-4	1.020-1/83 В. 4-1	2Д 56.33		1	1	8230	
Д-5	То же	1Д 56.33		1	1	7300	
Д-6	1.020-1/83 В.4-1 и КЖИ-1Д56.33-2	1Д 56.33-2		1	1	7300	

Совместно с данным листом см. л. 13.

					ТП 501-5-97.87		КЖ
Изм.	Лист	№ докум.	Подп.	Дата	Объединенное здание транспортного управления заводской станции и пункта ЭЧ на 15 автомобилей. Крупнопанельное исполнение.		
Разраб.		Бабкин		12.87			
Провер.		Манзюк		12.87			
Рук. гр.		Олиференко		12.87			
Н. контр.		Манзюк		12.87			
Гл. констр.		Магомедов		12.87			
Нач. отд.		Штока		12.87	Схемы расположения элементов каркаса на отм. 3.200; 6.500 разрезы 1-1 ÷ 3-3		
ГИП		Машков		12.87			
					Стадия: Р	Лист: 12	Листов:
					Харьковский ПРОМТРАНСПРОЕКТ		

Привязан

Инв. N

Инв. N подл. | Подпись и дата | Взам. инв. N

формат А2

Альбом I

Типовой проект 501-5-97.87

4-4

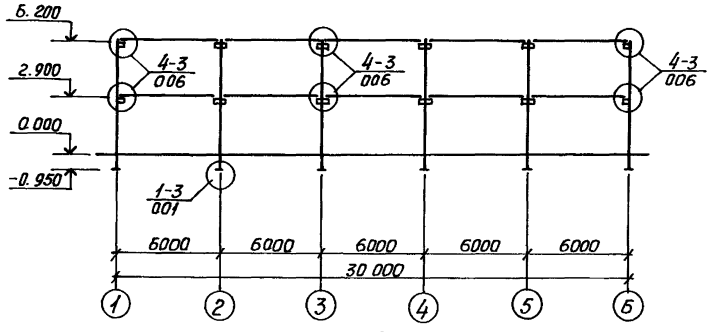

7-7

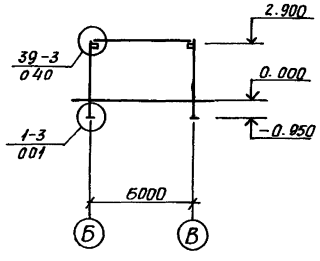

5-5

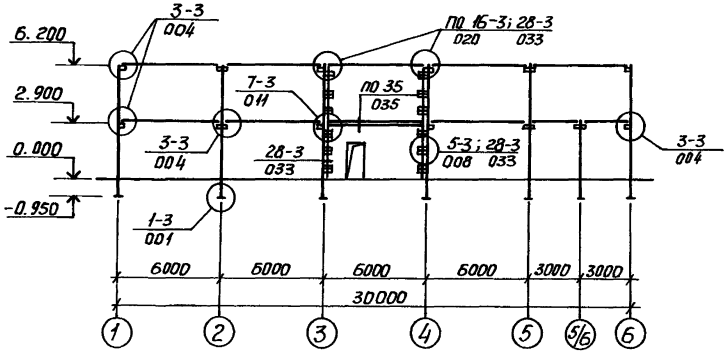

8-8

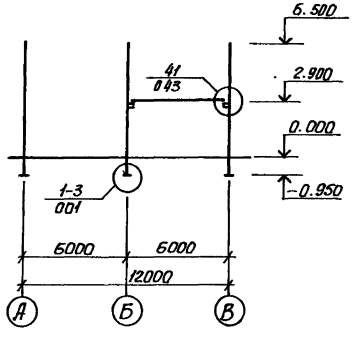

6-6

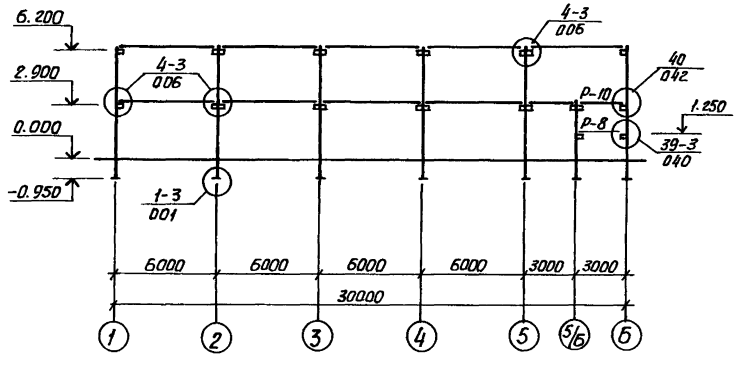

Узел крепления перемычки к колонне

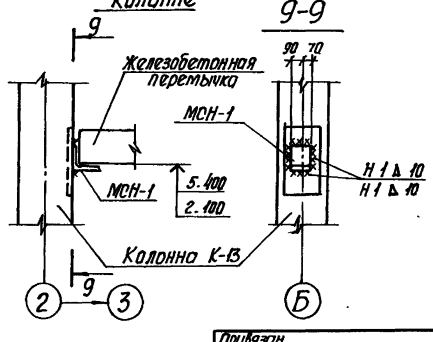

9-9

Спецификация соединительных изделий

Марка поз.	Обозначение	Наименование	Количество 1 эт.	Количество 2 эт.	Количество всего	Масса ед. кг	Примечания
	Соединительные изделия						
	1.020-1/83 в. 7-1	МС-3	18	18	36	2.43	
	То же	МС-4	18	18	36	0.13	
	»	МС-9	6	6	12	1.6	
	1.020-1/83 в. 6-1	МС-21		18	18	0.55	
	То же	МС-23		6	6	0.86	
	1.020-1/83 в. 7-1	МС-27	6		6	11.25	
	1.020-1/83 в. 6-1	МС-29	2		2	3.85	
МСН-1	КЖИ-МСН-1	МСН-1	1	1	2	3.4	

1. Совместно с данным листом см. лист 12.
2. Указания по обеспечению пространственной устойчивости и монтажу каркаса здания см. серию 1.020-1/83 вып.0-1.
3. На данном листе связевые плиты перекрытия и покрытия условно не показаны.
4. Узлы крепления элементов каркаса здания приняты по серии 1.020-1/83 вып. 6-1.
5. На схеме В круглых скобках показан ригель Р-8 на отм. 1.250 (см. лист 12).
6. При монтаже элементов каркаса обратить внимание на то, чтобы грань с нанесенным на ней знаком ⊘ была обращена в сторону, отмеченную таким же знаком на схеме расположения элементов каркаса.
7. Расположение и спецификацию опорных консолей для стеновых панелей см. листы 16, 17, 18.

Привязан

Инв. №

Изм.	Лист	№ докум.	Подп.	Дата
Разраб.		Бабкин		10.87
Провер.		Мамонок		10.87
Рук. гр.		Олифиренко		10.87
Н. контр.		Мамонок		10.87
Гл. констр.		Мосметров		10.87
Нач. отд.		Штока		10.87
ГИП		Машков		10.87

ТП 501-5-97.87 КЖ

Объединенное здания транспортного управления заводской станции и поста ЭЦ на 75 стрелок (Каркасно-панельный вариант)

Стадия	Лист	Листов
Р	13	

Разрезы 4-4 ÷ 8-8. Узел крепления перемычки к колонне.

Харьковский ПРОМТРАНСПРОЕКТ

Взам. инв. № | Подпись и дата | Инв. № подл.

Формат А2

Типовой проект 501-5-97.87 Альбом II

Маркировочная схема плит покрытия на отм. 6.500

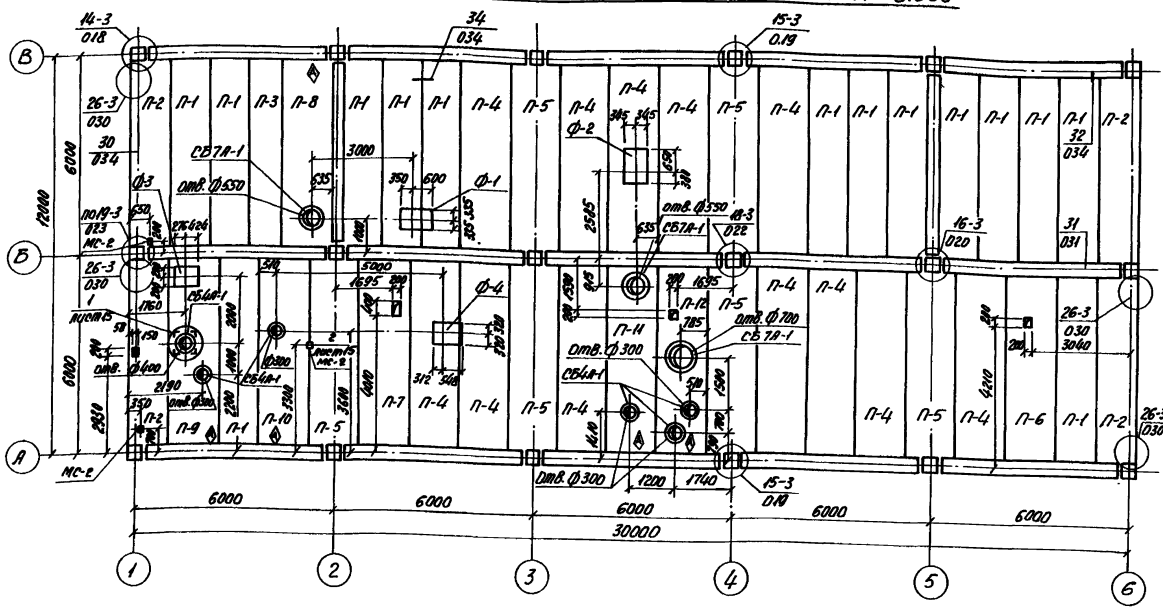

Маркировочная схема плит перекрытия на отм. 3.200

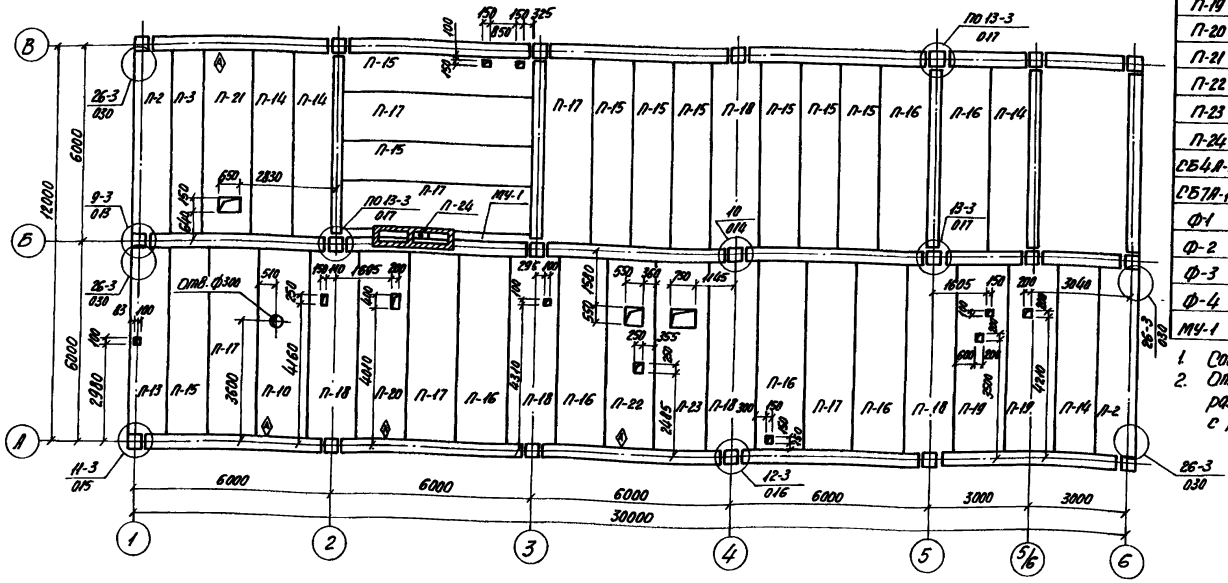

Спецификация к схемам расположения плит перекрытия и покрытия

Марка	Обозначение	Наименование	Кол. на этаж 1	2	Всего	Масса кг	Примечания
		Плиты покрытий для температуры (-20°С; -30°С; -40°С)					
П-1	Серия 1.041.1-2 В.1	ПК 56.12-7АтV(АV)Т		14	14	2000	
П-2	"	ПК 56.12-9АтV(АV)Т-1		4	4	"	
П-3	"	ПК 56.9-10АтV(АV)Т	1	1	2	1700	
П-4	"	ПК 56.15-7АтV(АV)Т		12	12	2600	
П-5	"	ПК 56.15-7АтV(АV)Т-2		6	6	"	
П-6	Серия 1.041.1-2 В.6	ПРС 56.15-10АтVТ		1	1	2890	
П-7	Серия 1.041.1-2 В.6 и КЖИ-П7	ПРС 56.15-10АтVТ-А		1	1	"	
П-8		ПРС 56.15-10АтVТ-Б		1	1	"	
П-9	Серия 1.041.1-2 В.6 и КЖИ-П-9	ПРС 56.15-10АтVТ-В		1	1	"	
П-10		ПРС 56.15-10АтVТ-Г		1	1	"	
П-11		ПРС 56.15-10АтVТ-Д		1	1	"	
П-12	Серия 1.041.1-2 В.6 и КЖИ-П-12	ПРС 56.15-10АтVТ-Е		1	1	"	
		Плиты перекрытий					
П-2	Серия 1.041.1-2 В.1	ПК 56.12-9АтV(АV)Т-1	2		2	2000	
П-10	то же В.6 и КЖИ-П-10	ПРС 56.15-10АтV(АV)Т-Г	1		1	2890	
П-13	то же В.1	ПК 56.12-14АтV(АV)Т-1	1		1	1700	
П-14	"	ПК 56.12-9АтV(АV)Т	4		4	2000	
П-15	"	ПК 56.12-14АтV(АV)Т	9		9	"	
П-16	"	ПК 56.15-11АтV(АV)Т	6		6	2600	
П-17	"	ПК 56.15-13АтV(АV)Т	6		6	"	
П-18	"	ПК 56.15-13АтV(АV)Т-2	5		5	"	
П-19	Серия 1.041.1-2 В.6	ПРС 56.15-16АтVТ	2		2	2890	
П-20	" и КЖИ-П-20	ПРС 56.15-16АтVТ-А	1		1	"	
П-21	" и КЖИ-П-21	ПРС 56.15-16АтVТ-Б	1		1	"	
П-22	" и КЖИ-П-22	ПРС 56.15-16АтVТ-В	1		1	"	
П-23	" и КЖИ-П-23	ПРС 56.15-16АтVТ-Г	1		1	"	
П-24	ПК-01-88	Плита П-1	1		1		
СВ4А-1	Серия 1.491-24 В.1	Стакан СВ4А-1		6	6	150	
СВ7А-1	"	" СВ7А-1		3	3	290	
Ф-1	лист 15	Фундамент сборный Ф1		1	1		
Ф-2	"	" Ф-2		1	1		
Ф-3	"	" Ф-3		1	1		
Ф-4	"	" Ф-4		1	1		
МУ-1	"	Монолитный участок МУ-1	1		1		

1. Совместно с данным листом см. л. 15.
2. Отверстия в плитах перекрытий и покрытий размером 200мм и меньше выполнить по месту с рассверловкой.

Привязан:

Инв. N

				ТП 501-5-97.87	КЖ
Изм.	Кол.уч.	Лист	N док.	Подп.	Дата
Разраб.		Байкин			9.87
Провер.		Манзюк			9.87
Рук.гр.		Отверстюк			9.87
Н.контр.		Манзюк			9.87
Гл.констр.		Мокеичев			9.87
Нач.отд.		Штука			9.87
ГИП		Машков			9.87

Объединенное здание по обслуживанию, управлению завода весом весом 3 и 5 тонн мостовых кранов. Каркасно-панельного варианта.

Стадия	Лист	Листов
Р	14	

Схемы расположения плит перекрытия на отм. 3.200 и плит покрытия на отм. 6.500.

Харьковский ПРОМТРАНСПРОЕКТ

Формат А-2

Типовой проект 501-5-97.87 Альбом III

Монолитный участок МУ-1

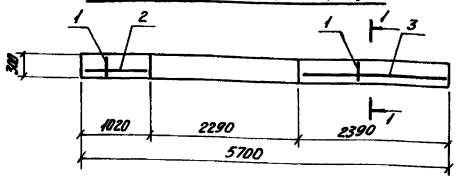

1-1

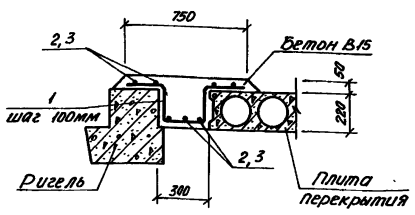

②

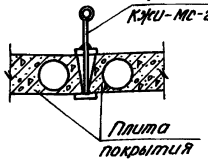

Фундамент ф-1

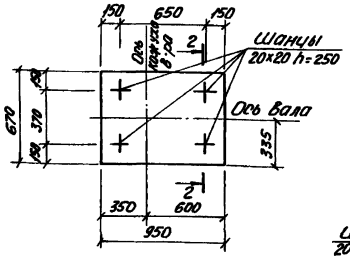

Фундамент ф-3

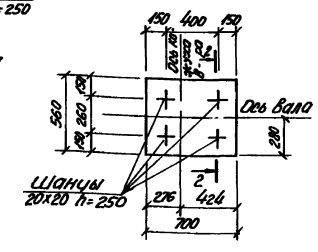

2-2

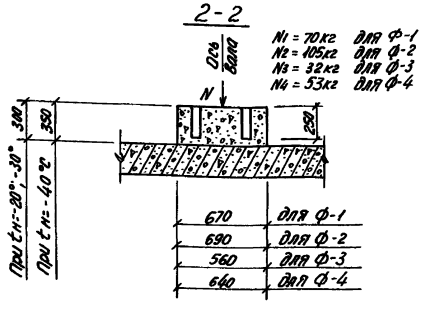

Фундамент ф-2

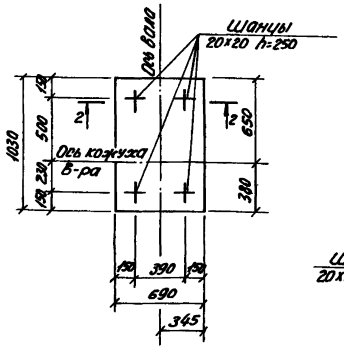

Фундамент ф-4

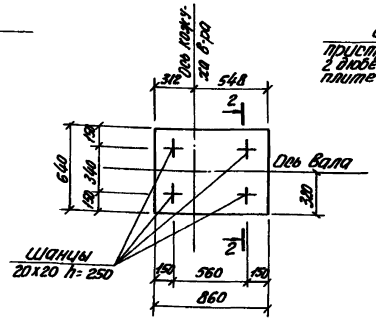

①

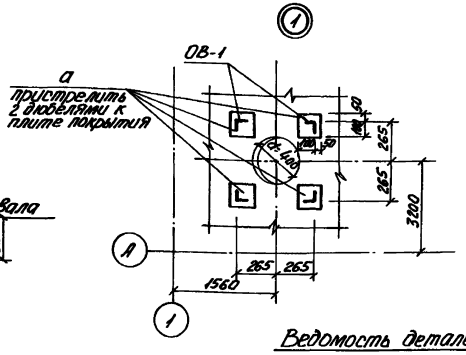

Ведомость деталей

	Эскиз
1	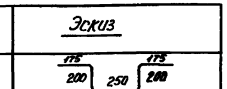

Спецификация на монолитные конструкции покрытия и перекрытия

Формат	Зона	Поз.	Обозначение	Наименование	Кол.	Примечание
				МУ-1		
				Детали		
		1*	Данный лист	ФВ.III ГОСТ 5781-82* l=1000	25	0.39кг
		2	"	Ф6.AI " l=970	7	0.22кг
		3	"	Ф6.AI " l=2340	7	0.52кг
				Материалы		
				Бетон В.15		0.36м³
			Данный лист	Фундамент Ф-1	1	
				Материалы		
				Бетон В.10	0.22м³ 0.22м³	Δ пл t н: -20°..-30° Δ пл t н: -40°
			Данный лист	Фундамент Ф-2	1	
				Материалы		
				Бетон В.10	0.22м³ 0.25м³	Δ пл t н: -20°..-30° Δ пл t н: -40°
			Данный лист	Фундамент Ф-3	1	
				Материалы		
				Бетон В.10	0.17м³ 0.14м³	Δ пл t н: -20°..-30° Δ пл t н: -40°
			Данный лист	Фундамент Ф-4	1	
				Материалы		
				Бетон В.10	0.19м³ 0.19м³	Δ пл t н: -20°..-30° Δ пл t н: -40°

Спецификация соединительных изделий к схемам расположения плит перекрытия и покрытия

Марка	Обозначения	Наименование	Кол.	Масса ед., кг	Примеч.
	Соединительные изделия				
МС-2	КЖИ-МС-2	Изделие закладное МС-2	3	2.10	
МС-11	Серия 1.020-1/83 В.6-1	то же МС-11	3	1.61	
МС-13	" "	" МС-13	6	0.73	
МС-14	" В.7-1	" МС-14	4	0.65	
МС-15	" В.6-1	" МС-15	12	0.45	
МС-18	" "	" МС-18	42	0.41	
МС-19	" В.7-1	" МС-19	16	0.51	
МС-21	" В.6-1	" МС-21	18	0.55	
МС-26	" В.7-1	" МС-26	14	3.20	

1. Совместно с данным листом см. л. 14.
2. Фундаменты ф-1÷ф4 выполнить до устройства кровли.
3. Поз. 1* – см. Ведомость деталей на данном листе.

Привязан

Инв. №

Ведомость расхода стали на элемент, кг

Марка элемента	Изделия арматурные						Всего	Общий расход
	Арматура класса							
	A-I			A-III				
	ГОСТ 5781-82*			ГОСТ 5781-82*				
	ф6		Итого	ф8		Итого		
МУ-1 (шт.1)	5.18		5.18	9.87		9.87	15.05	15.05

Ведомость элементов крепления эжектора

Марка	Сечение			Опорные усилия			Группа конструкций	Марка металла	Примечание
	Эскиз	Поз.	Состав	M тс·м	N тс	Q тс			
а	лист		δ=6	Конструктивно			IV	ВСт3кп2	ГОСТ 380-71*
ОВ-1			1 шт.	0.08			IV	то же	КЖИ-ОВ-1

Гип	Мацков		10.87	ТП 501-5-97.87	КЖ
Нач. отд.	Шичко		10.87		
Гл. констр.	Мазметов		10.87	Монолитный участок МУ-1. Фундаменты ф-1÷ф-4.	Харьковский Промтранспроект
Н. контр.	Мацков		10.87		Стадия Р; Лист 15; Листов
Рук. гр.	Пилафетов		10.87		
Провер.	Мацков		10.87		
Разраб.	Бойков		10.87	Сборное железобетонное здание арматурного отделения завода железобетонных изделий мощностью 10 тыс. т в год. Каркасно-панельный вариант.	
Изм.	Лист	N докум.	Подп.	Дата	

Формат А2

Согласовано
Инв. № подл. | Подп. и дата | Взам. инв. №

Типовой проект 501-5-97.87 Альбом II

Схема расположения стеновых панелей по ряду „А"

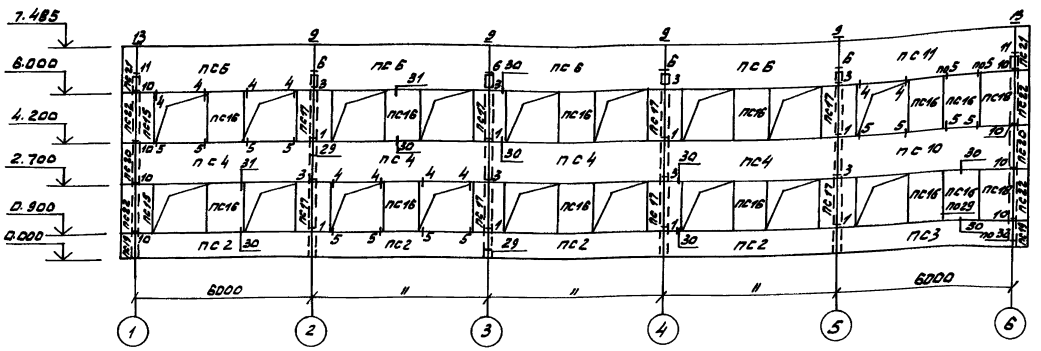

Схема расположения стеновых панелей по оси „Б"

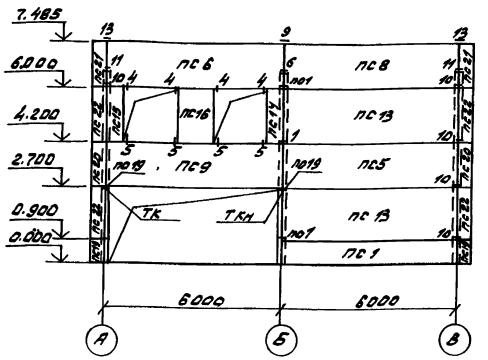

Схема расположения стеновых панелей по ряду „В"

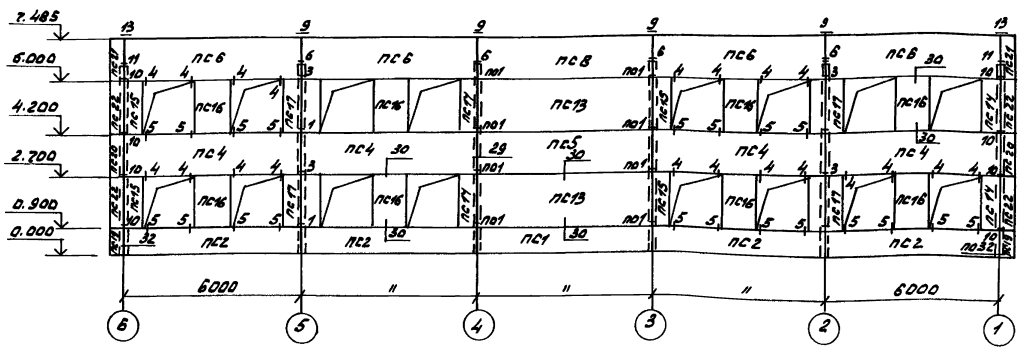

Схема расположения стеновых панелей по оси „1"

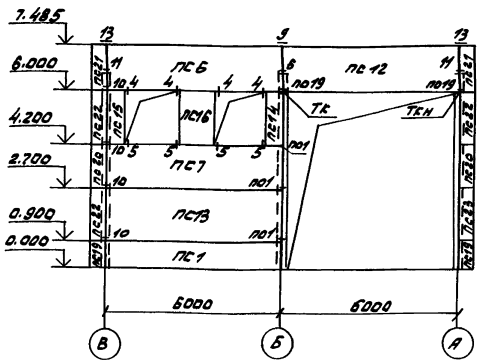

1. Совместно с данным листом см. л. 17, 18.
2. Монтаж стеновых панелей производить в соответствии с требованиями СНиП III-16-80.
3. Монтаж стеновых панелей каждого этажа можно производить только после сварки и заделки стыков каркаса, монтажа панелей перекрытий.
4. Стеновые панели приняты из легкого бетона объемным весом $\gamma = 900 кг/м^3$ или ячеистого бетона объемным весом $\gamma = 700 кг/м^3$.
5. Узлы крепления стеновых панелей приняты по серии 1.090.1-1 вып 3-1.

					ТП 501-5-97.87	КЖ	
Инв.№ подл.	Взам.инв.№	Подп. и дата	Инв.№ дубл.	Изм. Кол.уч. Лист № док. Подп. Дата	Объединенная заготовительно-комплектовочная база ... (Кирпично-панельная)		
				Разраб. Шевелко		Стадия	Лист	Листов
				Пров. Манзюк		Р	16	
				Рук.гр. Лихоренко				
				Н.контр. Манзюк				
				Гл.конст. Мотовилов	Схемы расположения стеновых панелей	Харьковский ПРОМТРАНСПРОЕКТ		
				Нач.отд. Штука				
				ГИП Машков				

Привязан

Инв.№

Формат А2

Альбом II

Типовой проект 501-5-97.87

Спецификация к схемам расположения стеновых панелей

Марка поз.	Обозначение	Наименование	Толщина панелей „а" дм. $t^н$=-20°С	$t^н$=-30°С	$t^н$=-40°С	Кол. шт.	Масса ед.кг
1	2	3	4	5	6	7	8
ПС1	-КЖИ-ПС1,ПС5,ПС13	ПС60.9.а-2.Л/6.Л-1/6.Л	2,5	3,0	3,5	3	1600/1910/2190
ПС2	-КЖИ-ПС2,ПС7	ПС60.9.а-2.Л/6.Л-6/6.Л	2,5	3,0	3,5	8	1600/1910/2190
ПС3	-КЖИ-ПС3	ПС60.9.а-2.Л/6.Л-1-А/6.Л	2,5	3,0	3,5	1	1600/1910/2190
ПС4	-КЖИ-ПС4	ПС60.15.а-2.Л/3.Л-9/6.Л	2,5	3,0	3,5	8	2660/3140/3630
ПС5	-КЖИ-ПС1,ПС5,ПС13	ПС60.15.а-2.Л/3.Л-1/6.Л	2,5	3,0	3,5	2	2660/3140/3630
ПС6	-КЖИ-ПС6	ПС60.15.а-2.Л/3.Л-12/6.Л	2,5	3,0	3,5	10	2660/3140/3630
ПС7	-КЖИ-ПС2,ПС7	ПС60.15.а-2.Л/3.Л-6/6.Л	2,5	3,0	3,5	1	2660/3140/3630
ПС8	-КЖИ-ПС8	ПС60.15.а-2.Л/3.Л-2/6.Л	2,5	3,0	3,5	2	2660/3140/3630
ПС9	-КЖИ-ПС9	ПС60.15.а-2.Л/3.Л-6-А/6.Л	2,5	3,0	3,5	1	2660/3140/3630
ПС10	-КЖИ-ПС10	ПС60.15.а-2.Л/3.Л-1-А/6.Л	2,5	3,0	3,5	1	2660/3140/3630
ПС11	-КЖИ-ПС11	ПС60.15.а-2.Л/3.Л-2-А/6.Л	2,5	3,0	3,5	1	2660/3140/3630
ПС12	-КЖИ-ПС12	ПС60.15.а-2.Л/3.Л-2-Б/6.Л	2,5	3,0	3,5	1	2660/3140/3630
ПС13	-КЖИ-ПС1,ПС5,ПС13	ПС60.18.а-2.Л/2.Л-1/6.Л	2,5	3,0	3,5	5	3190/3760/4350
ПС14	-КЖИ-ПС14,ПС17,ПС18	2ПС6.18.а-Л-3	2,5	3,0	3,5	6	320/370/430
ПС15	-КЖИ-ПС15,ПС16	2ПС6.18.а-Л-2	2,5	3,0	3,5	8	320/370/430
ПС16	"	2ПС12.18.а-Л-4	2,5	3,0	3,5	22	630/750/860
ПС17	-КЖИ-ПС14,ПС17,ПС18	2ПС12.18.а-Л-1	2,5	3,0	3,5	12	630/750/860
ПС18	"	2ПС12.18.а-Л-3	2,5	3,0	3,5	2	630/750/860
ПС19	-КЖИ-ПС19,ПС20,ПС22	3ПС 41/46/51.90.25/30/35-Л-1	2,5	3,0	3,5	4	150/190/240
ПС20	"	3ПС 41/46/51.150.25/30/35-Л-1	2,5	3,0	3,5	4	250/320/400
ПС21	-КЖИ-ПС21	3ПС 41/46/51.150.25/30/35-Л-2	2,5	3,0	3,5	4	250/320/400
ПС22	-КЖИ-ПС19,ПС20,ПС22	3ПС 41/46/51.180.25/30/35-Л-1	2,5	3,0	3,5	8	300/390/480

1	2	3	4	5	6	7	8
		Опорные консоли					
ТК	-КЖИ-ТК1,ТКн1	ТК1			2	2	18,3
	-КЖИ-ТК2,ТКн2	ТК2		2		2	14,2
	-КЖИ-ТК3,ТКн3	ТК3	2			2	12,4
ТКн	-КЖИ-ТК1,ТКн1	ТКн1			2	2	18,3
	-КЖИ-ТК2,ТКн2	ТКн2		2		2	14,2
	-КЖИ-ТК3,ТКн3	ТКн3	2			2	12,4
		Изделия соединительные					
МС1	1.030.1-1 вып.4-1	МС1	100	100	100	100	0,26
МС2	" вып.3-1	МС2	116	116	116	116	0,28
МС2а	" вып.3-1	МС2а	78	78	78	78	0,28
МС3	" вып.4-1	МС3	28	28	28	28	0,52
МС4	" вып.3-1	МС4	10	10	10	10	5,1
МС6	" вып.3-1	МС6	18	18	18	18	0,26
МС7	" вып.3-1	МС7	8	8	8	8	0,25

1. Данный лист рассматривать совместно с листом 16.
2. Спецификация к схемам расположения для стеновых панелей из легкого бетона.
3. В наименовании панелей буква „а" соответствует цифровому обозначению толщины панели в дм. в зависимости от температуры наружного воздуха - t°С.
4. Все опорные консоли и элементы крепления подлежат металлизации.
5. Закладной элемент МС2а соответствует соединительному изделию узла „4" серии 1.030.1-1 вып.3-1.

Взам. инв. №

Подпись и дата

Инв. № подл.

Привязан:

Инв. №

Изм.	Лист	№ докум.	Подп.	Дата
Разраб.		Шелепко		10.87г
Провер.		Манзюк		10.87г
Рук. гр.		Олиференко		10.87г
Н. контр.		Манзюк		10.87г
Гл. констр.		Магомедов		10.87г
Нач. отд.		Штука		10.87г
ГИП		Машков		10.87г

ТП 501-5-97.87 КЖ

Объединенное здание транспортного управления заводской станции и поста эц на 75 человек. (каркасно-панельный вариант).

Стадия	Лист	Листов
Р	17	

Спецификация к схемам расположения стеновых панелей. Вариант из легкого бетона

Харьковский ПРОМТРАНСПРОЕКТ

формат А2

Альбом II

Типовой проект 501-5-97.87

Спецификация к схемам расположения стеновых панелей

Марка поз.	Обозначение	Наименование	Толщина панелей, мм, при $t_н$ = -20°С	при $t_н$ = -30°С	при $t_н$ = -40°С	Кол. шт.	Масса ед. кг
1	2	3	4	5	6	7	8
ПС1	-КЖИ-ПС1,ПС5,ПС13	ПС60.9.а-$\frac{2.9}{6.Я}$-1	2.5	3.0	3.0	3	1200 1460
ПС2	-КЖИ-ПС2,ПС7	ПС60.9.а-$\frac{2.9}{6.Я}$-6	2.5	3.0	3.0	8	1200 1460
ПС3	-КЖИ-ПС3	ПС60.9.а-$\frac{2.9}{6.Я}$-1-А	2.5	3.0	3.0	1	1200 1460
ПС4	-КЖИ-ПС4	ПС60.15.а-$\frac{2.9}{3.Я}$-9	2.5	3.0	3.0	8	2000 2390
ПС5	-КЖИ-ПС1,ПС5,ПС13	ПС60.15.а-$\frac{2.9}{3.Я}$-1	2.5	3.0	3.0	2	2000 2390
ПС6	-КЖИ-ПС6	ПС60.15.а-$\frac{2.9}{3.Я}$-12	2.5	3.0	3.0	10	2000 2390
ПС7	-КЖИ-ПС2,ПС7	ПС60.15.а-$\frac{2.9}{3.Я}$-6	2.5	3.0	3.0	1	2000 2390
ПС8	-КЖИ-ПС8	ПС60.15.а-$\frac{2.9}{3.Я}$-2	2.5	3.0	3.0	2	2000 2390
ПС9	-КЖИ-ПС9	ПС60.15.а-$\frac{2.9}{3.Я}$-6-А	2.5	3.0	3.0	1	2000 2390
ПС10	-КЖИ-ПС10	ПС60.15.а-$\frac{2.9}{3.Я}$-1-А	2.5	3.0	3.0	1	2000 2390
ПС11	-КЖИ-ПС11	ПС60.15.а-$\frac{2.9}{3.Я}$-2-А	2.5	3.0	3.0	1	2000 2390
ПС12	-КЖИ-ПС12	ПС60.15.а-$\frac{2.9}{3.Я}$-2-б	2.5	3.0	3.0	1	2000 2390
ПС13	-КЖИ-ПС1,ПС5,ПС13	ПС60.18.а-2Я-1	2.5	3.0	3.0	5	2360 2850
ПС14	-КЖИ-ПС14,ПС17,ПС18	2ПС6.18.а-Я-3	2.5	3.0	3.0	6	240 280
ПС15	-КЖИ-ПС15,ПС16	2ПС6.18.а-Я-2	2.5	3.0	3.0	8	240 280
ПС16	"	2ПС12.18.а-Я-4	2.5	3.0	3.0	22	470 570
ПС17	-КЖИ-ПС14,ПС17,ПС18	2ПС12.18.а-Я-1	2.5	3.0	3.0	12	470 570
ПС18	"	2ПС12.18.а-Я-3	2.5	3.0	3.0	2	470 570
ПС19	-КЖИ-ПС19,ПС20,ПС22	3ПС $\frac{41}{46}$.90.$\frac{25}{30}$-Я-1	2.5	3.0	3.0	4	110 150
ПС20	"	3ПС $\frac{41}{46}$.150.$\frac{25}{30}$-Я-1	2.5	3.0	3.0	4	190 240
ПС21	-КЖИ-ПС21	3ПС $\frac{41}{46}$.150.$\frac{25}{30}$-Я-2	2.5	3.0	3.0	4	190 240
ПС22	-КЖИ-ПС19,ПС20,ПС22	3ПС $\frac{41}{46}$.180.$\frac{25}{30}$-Я-1	2.5	3.0	3.0	8	220 290

1	2	3	4	5	6	7	8
		Опорные консоли					
ТК	-КЖИ-ТК1, ТКн1	ТК1			2	2	18,3
	-КЖИ-ТК2, ТКн2	ТК2		2		2	14,2
	-КЖИ-ТК3, ТКн3	ТК3	2			2	12,4
ТКн	-КЖИ-ТК1, ТКн1	ТКн1			2	2	18,3
	-КЖИ-ТК2, ТКн2	ТКн2		2		2	14,2
	-КЖИ-ТК3, ТКн3	ТКн3	2			2	12,4
		Изделия соединительные					
МС1	1.030.1-1 Вып.4-1	МС1	100	100	100	100	0,26
МС2	" Вып.3-1	МС2	116	116	116	116	0,28
МС2°	" Вып.3-1	МС2°	78	78	78	78	0,28
МС3	" Вып.4-1	МС3	28	28	28	28	0,52
МС4	" Вып.3-1	МС4	10	10	10	10	5,1
МС6	" Вып.3-1	МС6	18	18	18	18	0,26
МС7	" Вып.3-1	МС7	8	8	8	8	0,25

1. Данный лист рассматривать совместно с листом 16.
2. Спецификация к схемам расположения для стеновых панелей из ячеистого бетона.
3. В наименовании панелей буква „а" соответствует цифровому обозначению толщины панели в дм. В зависимости от температуры наружного воздуха -t°С.
4. Все опорные консоли и элементы крепления подлежат металлизации
5. Закладной элемент МС2° соответствует соединительному изделию узла „4" серии 1.030.1-1 Вып.3-1

Инв.№ подл. | Подпись и дата | Взам.инв.№

Привязан:

Инв.№

Гип	Мошков			9.87	
Нач.отд.	Шутько			9.87	
Н.контр.	Пасомедов			9.87	
Рук.гр.	Диференте			9.87	
Пробер.	Манзюк			9.87	
Разраб.	Шелепко			9.87	
Изм.	Кол.уч.	Лист	№ док.	Подп.	Дата

ТП 501-5-87.87 КЖ

Объединенное звено транспортного узла Лемя Зобовской станции и поста Зимо 75 чел. Каркасно-панельный. Рабочие чертежи.

Стадия	Лист	Листов
Р	18	

Спецификация к схемам расположения стеновых панелей (Вариант под ячеистый бетон)

Харьковский ПРОМТРАНСПРОЕКТ

Формат А2

Альбом II

Типовой проект 501-5-97.87

Схема расположения лестничных маршей

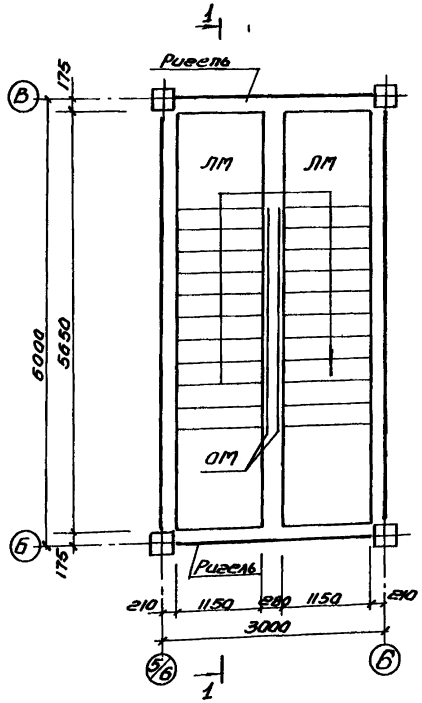

Схема расположения накладных проступей

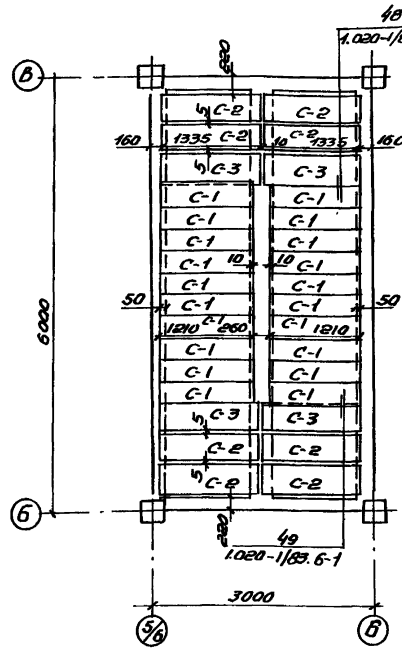

Схема расположения верхней лестничной площадки

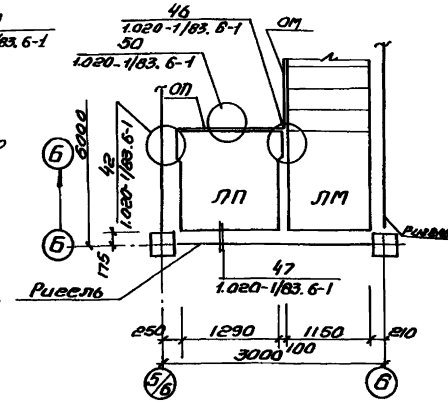

Схема расположения накладных проступей на верхней лестничной площадке

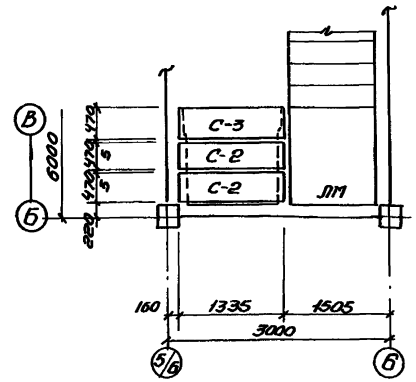

1-1

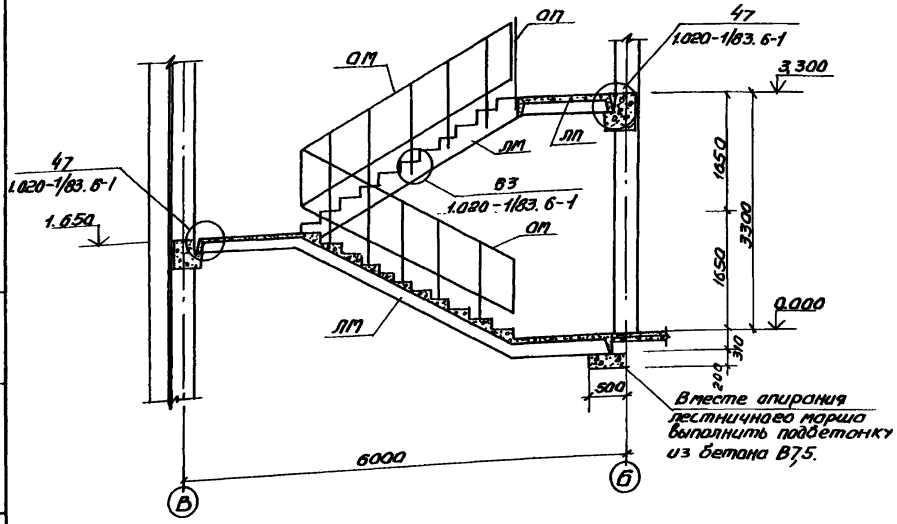

Спецификация к схемам расположения сборных элементов лестницы

Марка, поз.	Обозначение	Наименование	Кол.	Масса ед, кг	Примечание
		Лестничные марши			
ЛМ	1.050.1-2 вып.1.	ЛМ57.11.17-5	2	2400	
		Лестничная площадка			
ЛП	То же	ЛПП 14.13 В	1	600	
		Накладные проступи			
С-1	"	1ЛН 12.3	20	40	
С-2	"	2ЛН 13.5	10	60	
С-3	"	2ЛН 13.5 В	5	60	
		Стальные изделия			
ОМ	То же вып.2	Металлическое ограждение ОМ17-1	2	38,2	
ОП	"	То же ОП12-1	1	18.3	
		Узел „42" (шт-1)			
	1.020-1/83.7-1 100СБ	Изделие соединительное МС30	1	2.90	
		Узел „46" (шт.1)			
	1.020-1/83.6-1 084 125.80.10.080.60	Изделие соединительное МС-32	1	0.93	

Изм.	Лист	№ докум.	Подп.	Дата
Разраб.		Довидченко		9.87
Провер.		Опиреренко		9.87
Рук. гр.		Опиреренко		9.87
Н.контр.		Монзюк		9.87
Гл.констр.		Могомедов		9.87
Нач.отд.		Штука		9.87
ГИП		Машков		9.87

ТП 501-5-97.87 КЖ

Объединенное здание транспортного управления заводской станции и поста ЗИ на 75 человек. (каркасно-панельный вариант).

Стадия	Лист	Листов
Р	19	

Схемы расположения лестничных маршей, верхней лестничной площадки, накладных проступей. Разрез 1-1

Харьковский ПРОМТРАНСПРОЕКТ

Привязан:

Инв. №

Инв. № подл. | Подп. и дата | Взам. инв. №

формат А2

Типовой проект 501-5-37.87 Альбом II

Схема расположения элементов подземного хозяйства

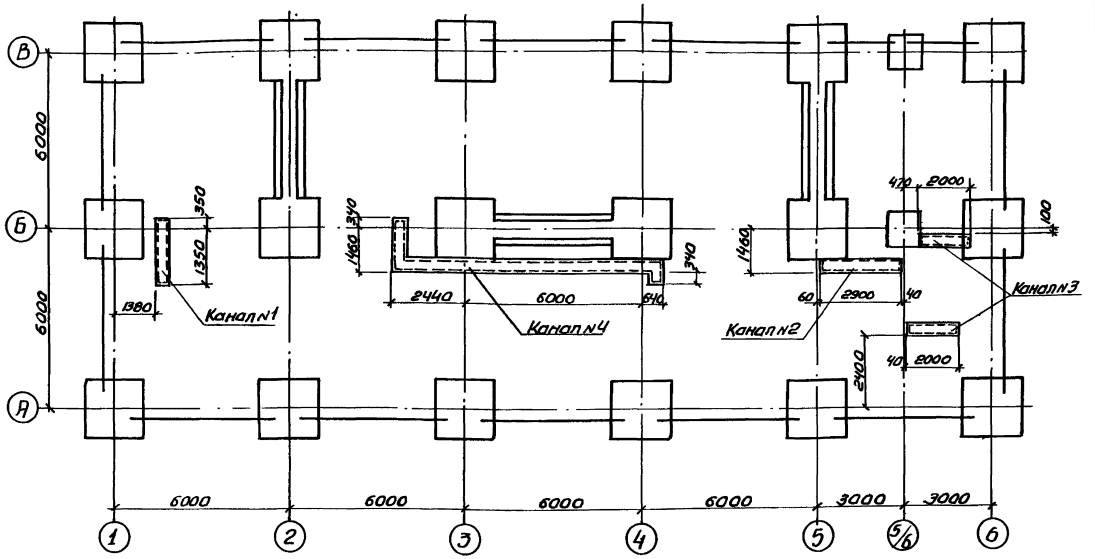

Спецификация к схеме расположения элементов подземного хозяйства

Марка	Обозначение	Наименование	Кол.	Масса ед.кг	Примечание
	Данный лист	Канал №1	1		
	то же	Канал №2	1		
	"	Канал №3	2		
	л. 21	Канал №4	1		
	л. 21	Фундамент ФО.5	2		
	то же	Приямок ПР-1	1		
	Серия 3.400-6/76	Закладная деталь МН1-21	7	1,2	

Спецификация каналов

Формат	Зона	Поз.	Обозначение	Наименование	Кол.	Приме
				Канал №1		
				Сборочные единицы		
А3			Серия 3.006.1-2/82 в.1-2	Плиты П1-8	3	
				Материалы		
				Бетон В5		0,16м³
				Кирпич М75		0,25м³
				Канал №2		
				Сборочные единицы		
А3			Серия 3.006.1-2/82 в.1-2	Плиты П1-8	3	
				Материалы		
				Бетон В5		0,21м³
				Кирпич М75		0,31м³
А2			л.21	Монолитный участок УМ-1	1	
				Канал №3		
				Сборочные единицы		
А3			Серия 3.006.1-2/82 в.1-2	Плиты П1-8	2	
				Материалы		
				Бетон В5		
				Кирпич М75		
А2			л.21	Монолитный участок УМ-2	1	
				Канал №4		
				Сборочные единицы		
А3			Серия 3.006.1-2/82 в.1-2	Плиты П1-8	13	
				Материалы		
				Бетон В5		
				Кирпич М75		
А2			л.21	Монолитный участок УМ-1	1	
"			то же	" УМ-3	1	

Канал №1

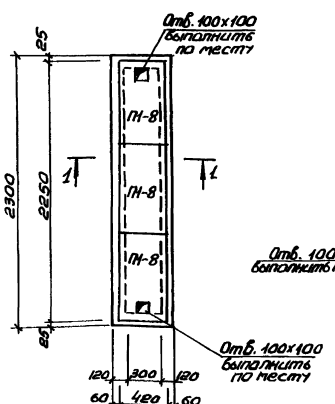

Канал №2

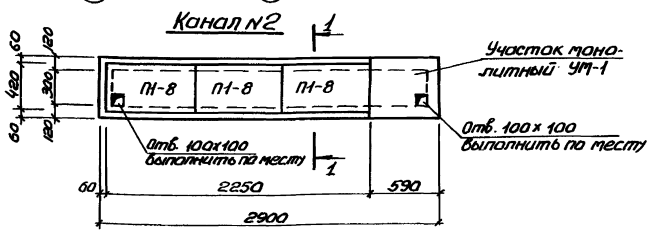

Канал №3

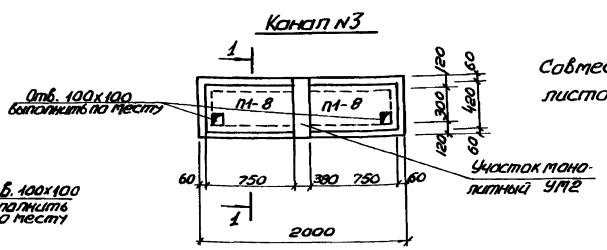

Совместно с данным листом см. лист 21.

Привязан

Инв. № подл. | Подпись и дата | Взам. инв. №

					ТП 501-5-37.87	КЖ
Изм.	Лист	№ докум.	Подпись	Дата		
Разраб.		Бабкин		10.87	Увеличенное звание транспортного управления железной дороги и пункт ЭЦ на Вчаповом (горочно-напольный вариант)	
Проверил		Манзюк		10.87		Стадия Лист Листов
Рук. гр.		Дмитренко		10.87		Р 20
Н. контр.		Манзюк		10.87		
Гл. констр.		Наголейко		10.87	Схема расположения элементов подземного хозяйства. Каналы №№ 1,2,3.	Харьковский ПРОМТРАНСПРОЕКТ
Нач. отд.		Штука		10.87		
ГИП		Машков		10.87		

Формат А2

Типовой проект 501-5-97.87 Альбом II

Канал №4

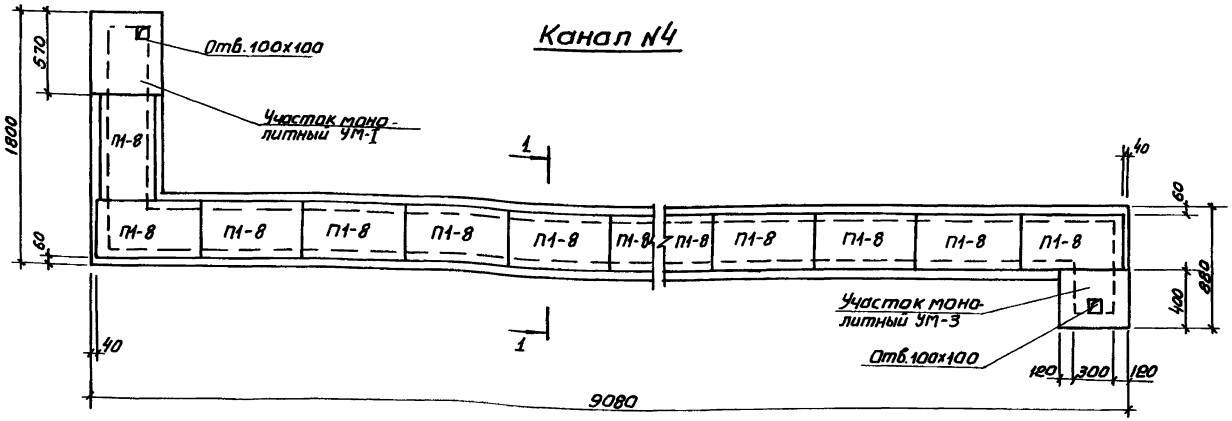

План теплового пункта

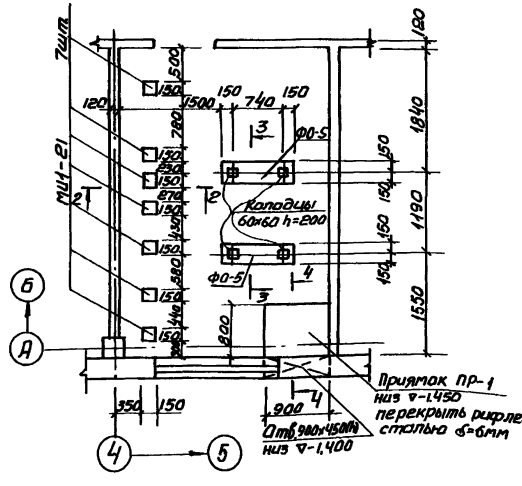

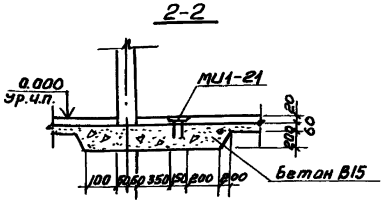

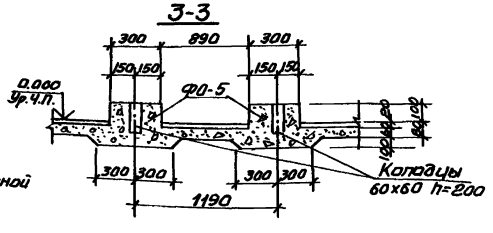

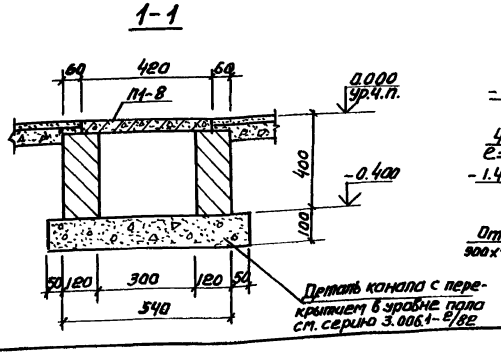

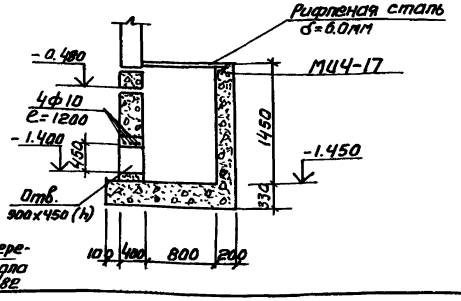

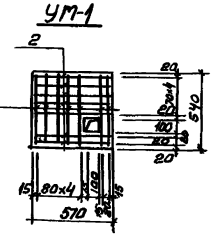

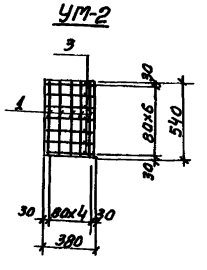

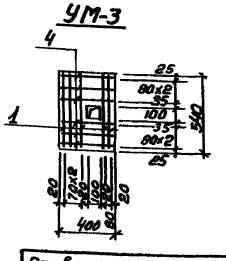

Спецификация монолитных железобетонных конструкций подземного хозяйства

Формат	Зона	Поз.	Обозначение	Наименование	Кол.	Примеч.
				УМ-1		
				Детали		
				ф4ВI ГОСТ 6727-80*		
А2		1	Данный лист	ℓ= 520мм	7	0,52 кг
"		2	"	ℓ= 550мм	7	0.055 кг
				Материалы		
				Бетон В15		0,031 м³
				УМ-2		
				Детали		
				ф4ВI ГОСТ 6727-80*		
А2		1	Данный лист	ℓ= 520мм	5	0.052 кг
"		3	"	ℓ= 360мм	7	0.036 кг
				Материалы		
				Бетон В15		0.02 к³
				УМ-3		
				Детали		
				ф4ВI ГОСТ 6727-80*		
А2		1	Данный лист	ℓ= 520 мм	5	
"		4	"	ℓ = 380 мм	6	
				Материалы		
				Бетон В15		0.022 м³
				Фундамент Ф05		
				Материалы		
				Бетон В10		0,1 м³
				Приямок ПР-1		
				Детали		
А4			Серия 3.400-6/76	Закладная деталь МИ4-17	2,5пм	6,9 кг/пм
				Материалы		
				Бетон В10		2,45 м³
				ф10АI ГОСТ 5781-82*		
				ℓ = 1200мм	4	0,74 кг

1. Совместно с данным листом см. л 20.
2. Опоры под водоподогреватели и эжектор см. альбом III.

Изм	Лист	№ докум.	Подпись	Дата
Разраб.		Бабкин		10.87г.
Провер.		Манзюк		10.87г.
Рук.гр.		Опихренко		10.87г.
Н.контр.		Манзюк		10.87г.
Гл.конст.		Магомедов		10.87г.
Нач.отд.		Штуко		10.87г.
ГИП		Мачков		10.87г.

ТП 501-5-97.87 КЖ

Объединенное здание транспортного управления Здвинской станции и поста 3Ц на 75 человек. (каркасно-панельный вариант).

Стадия	Лист	Листов
Р	21	

План теплового пункта. Канал №4. Сечения 1-1÷4-4. Участки монолитные УМ1÷УМ3

Харьковский ПРОМТРАНСПРОЕКТ

Привязан

Инв.№

Согласовано

Инв.№ подл. | Подпись и дата | Взам.инв.№ | Рук.гр. ОВ | Бригада

формат А2

Типовой проект 501-5-97.87 Альбом III

Согласовано

Инв. № подл. | Подпись и дата | Взам. инв. №

План подземного хозяйства кроссовой

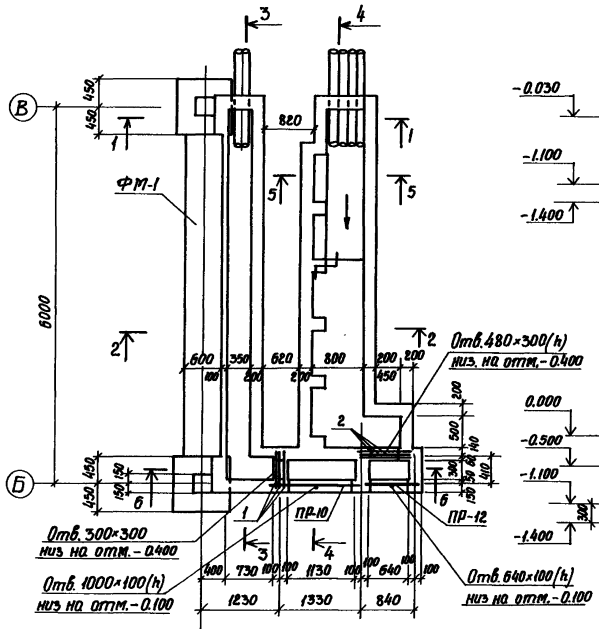

1-1

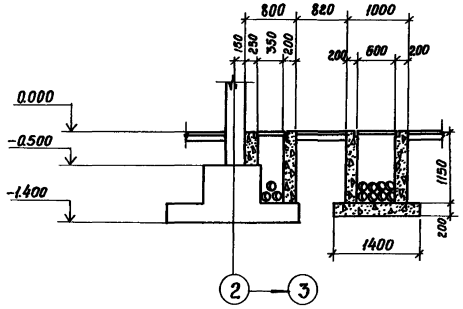

2-2

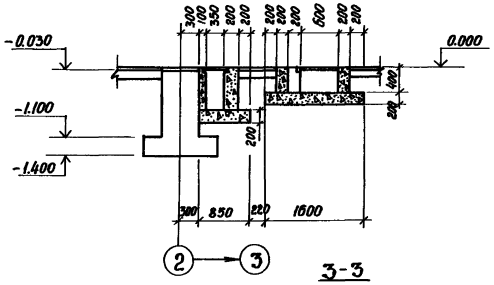

3-3

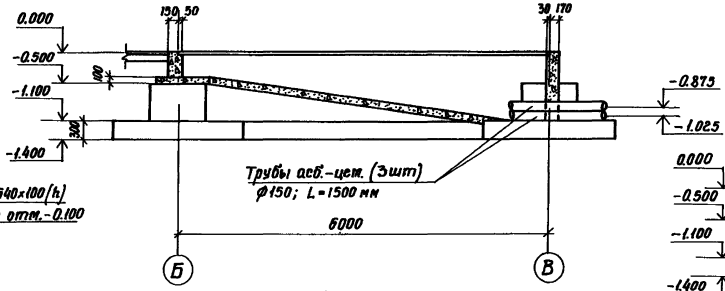

4-4

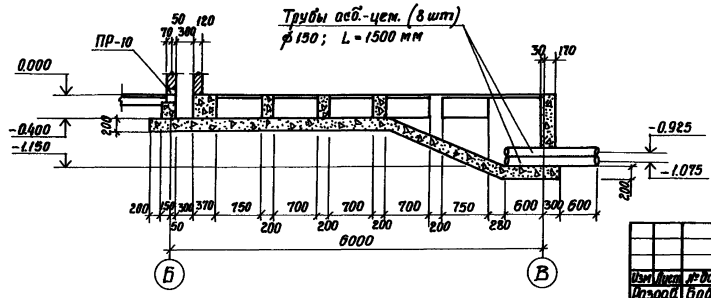

5-5

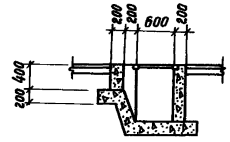

6-6

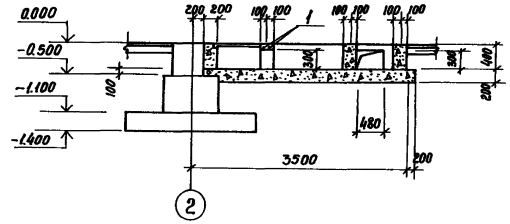

Спецификация элементов каналов в кроссовой

Формат	Зона	Поз.	Обозначение	Наименование	Кол.	Примеч.
				Сборочные единицы		
		ПР-г	Серия 1.038.1-1	Перемычка 1ПБ10-1	1	
		ПР-м	То же	" 2ПБ13-1	1	
			ГОСТ 1839-80	Трубы АСБ.-цем.-ф 150мм		
				l = 1500 мм	11	
				Детали		
			ГОСТ 5781-82*	Арматура ф 12 AIII		
		1		l = 650 мм	3	0.58 кг
		2		l = 750 мм	3	0.67 кг
				Материалы		
			Данный лист	Бетон В10	3.8м³	Днище канала
			"	Бетон В15	3.4м³	Стенки каналов

1. Совместно с данным листом см. л. 4,9.
2. Перекрытие каналов см. л. 23 раздел АР.
3. Для ввода кабелей в канал заложить асбестоцементные трубы в 2 ряда ф 150 мм, l = 1500 мм по ГОСТ 1839-80.
4. Над отверстиями в каналах (см. чертеж) проложить арматуру 3ф 12 AIII по ГОСТ 5781-82*.

				ТП 501-5-97.87	КЖ
Изм.	Лист	№ докум.	Подпись	Дата	Одноэтажное здание транспортного отдела: ния Заводской станции, участок 24, на 15 человек. Каркасно-панельный вариант
Разраб.		Бабкин		10.87	
Провер.		Манзюк		10.87	
Рук. гр.		Олиференко		10.87	
Н. контр.		Манзюк		10.87	
Гл. конст.		Магомедов		10.87	
Нач. отд.		Штука		10.87	
ГИП		Машков		10.87	

Привязан:

Инв. №

План подземного хозяйства кроссовой. Сечение 1-1 ÷ 6-6.

Стадия	Лист	Листов
Р	22	

Харьковский ПРОМТРАНСПРОЕКТ

Формат А2

gost.e-ecolog.ru