КАРТЫ
ТРУДОВЫХ ПРОЦЕССОВ

КАМЕННЫЕ РАБОТЫ

СОПУТСТВУЮЩИЕ РАБОТЫ

МОНТАЖ ЖЕЛЕЗОБЕТОННЫХ КОНСТРУКЦИЙ
ЖИЛЫХ ДОМОВ

27 карт

НИПИ труда в строительстве Бюро внедрения ЦНИИОМТП

МОСКВА - 1976

gost.e-ecolog.ru

УДК 693.1

КАРТА ТРУДОВОГО ПРОЦЕССА СТРОИТЕЛЬНОГО ПРОИЗВОДСТВА

КТ-3.1-1.11-76

ДОСТАВКА РАСТВОРА В БАДЬЯХ НА РАБОЧИЕ МЕСТА (БЕЗ ПЕРЕМЕШИВАНИЯ)

Разработана трестом Мособлоргтехстрой[x] и ЦНИБ Главмособлстроя

Откорректирована и рекомендована ВНИПИ труда в строительстве Госстроя СССР для внедрения в строительное производство

Взамен КТ-3.1-1.11-68

Входит в комплект карт ККТ

Кирпичная кладка стен жилых домов

Сопутствующие работы

1. ОБЛАСТЬ И ЭФФЕКТИВНОСТЬ ПРИМЕНЕНИЯ КАРТЫ

1.1. Карта предназначена для организации труда рабочих при подаче раствора на рабочие места каменщиков в горизонтальных раздаточных бадьях объемом 0,8 м^3 без предварительного перемешивания.

1.2. Показатели производительности труда

	По карте	По ЕНиР
Выработка на 1 чел.-день, м^3 раствора	20,0	13,4
Затраты труда на 1 м^3 раствора, чел.-ч	0,40	0,52

2. УСЛОВИЯ И ПОДГОТОВКА ВЫПОЛНЕНИЯ ПРОЦЕССА

2.1. До начала работ необходимо: проверить состояние такелажных приспособлений и бадьи (прочность монтажного кольца, исправность секторного затвора); очистить стенки бадьи от прилипшего раствора; установить ящики для раствора на рабочих местах каменщиков.

2.2. Работы следует выполнять, полностью соблюдая правила техники безопасности и охраны труда рабочих согласно СНиП III-А. 11-70, § 7.

3. ИСПОЛНИТЕЛИ, ПРЕДМЕТЫ И ОРУДИЯ ТРУДА

3.1. Исполнители:

такелажник II разряда (T_1) - 1

такелажник 1У " (T_2) - 1

[x] 101000, Москва, ул. Кирова, 24, строение 3.

3.2. Инструменты, приспособления и инвентарь

Наименование, назначение и основные параметры	ГОСТ, № чертежа	Количество, шт.
Бадья раздаточная поворотная объемом 0,8 м^3	Чертеж 1062 треста Мособлоргтехстрой	3
Ящик инвентарный стальной объемом 0,27 м^3 для раствора	Чертеж 1107 того же треста	4
Лопата растворная	ГОСТ 3620-63	2

4. ТЕХНОЛОГИЯ ПРОЦЕССА И ОРГАНИЗАЦИЯ ТРУДА

4.1. Операции по подаче раствора в бадьях на рабочие места каменщиков выполняют в следующем порядке: устанавливают бадьи под загрузку раствором; загружают одновременно две бадьи и подбирают лопатами выпавший раствор; стропят бадью и подают ее к месту разгрузки; разгружают раствор в ящики; спускают бадью к месту загрузки и расстроповывают ее.

4.2. График трудового процесса

№ п/п	Наименование операции	Время, мин (1 2 3 4 5 6 7 8 9)	Продолжительность, мин	Затраты труда, чел.-мин
1	Подготовительные работы	T_1, T_2	5,5	11,0
2	Строповка бадьи с раствором и подача ее к месту разгрузки	T_2	2,5	2,5
3	Разгрузка бадьи	T_1	4,5	4,5
4	Подача бадьи к месту загрузки и расстроповка ее	T_2	2,0	2,0
	Итого на 0,8 м^3 раствора (одна бадья)			20,0

4.3. Описание операций | КТ-3.1-1.11-76

№ по графику | Наименование операций, их продолжительность,[x] исполнители и орудия труда; характеристика приемов труда

2 СТРОПОВКА БАДЬИ С РАСТВОРОМ И ПОДАЧА ЕЕ К МЕСТУ РАЗГРУЗКИ; 2,5 мин; T_2; лопата

Такелажник T_2 стропит бадью с раствором и подает команду машинисту крана поднять ее к месту разгрузки. Выпавший раствор он подбирает лопатой и кладет в следующую бадью

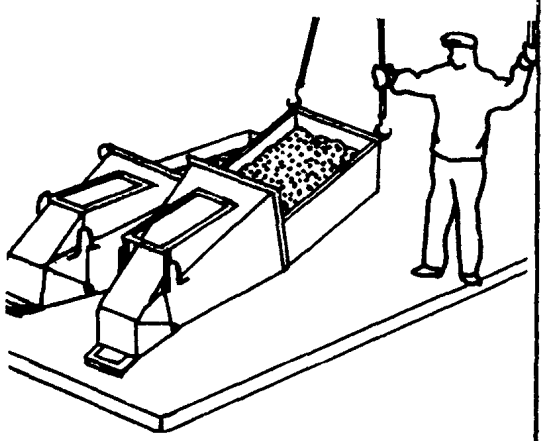

3 РАЗГРУЗКА БАДЬИ; 4,5 мин; T_1; лопата

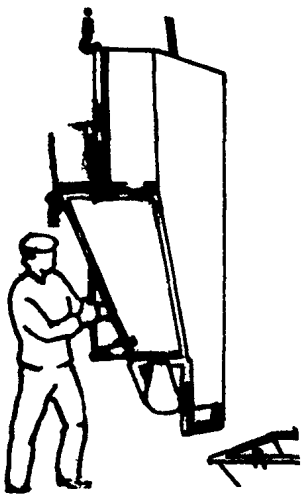

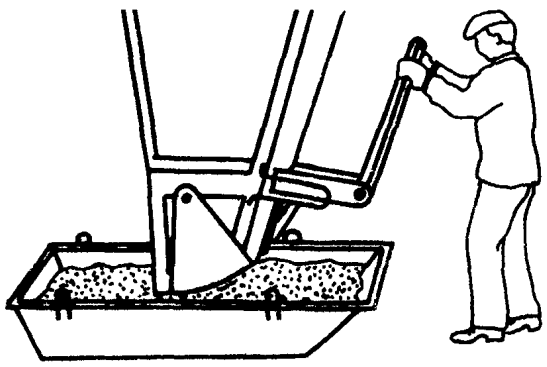

Такелажник T_1 принимает бадью с раствором и направляет ее к месту разгрузки. По его сигналу машинист крана останавливает бадью над ящиками. Такелажник T_1 движением на себя постепенно открывает затвор бадьи и поочередно заполняет ящики раствором. Затем он лопатой очищает бадью от оставшегося раствора, закрывает секторный затвор и подает команду машинисту крана спустить пустую бадью

4 ПОДАЧА БАДЬИ К МЕСТУ ЗАГРУЗКИ И РАССТРОПОВКА ЕЕ; 2 мин; T_2

Такелажник T_2 следит за спуском бадьи, принимает ее внизу и устанавливает на площадке. Расстропив бадью, он подает сигнал машинисту крана переместить строп к другой бадье с раствором

[x] На 0,8 м^3 раствора (одна бадья).

Подготовлены отделом нормативной и проектной документации
по организации труда рабочих
и отделом научно-технической информации
ВНИПИ труда в строительстве Госстроя СССР
с участием ЦБНТС при ВНИПИ труда в строительстве
107078, Москва, Б-78, ул. Новая Басманная, 23. Тел. 267-33-71

Бюро внедрения
Центрального научно-исследовательского
и проектно-экспериментального института организации,
механизации и технической помощи строительству
Госстроя СССР

Выпуск № 2492/IIIз

Адрес ББ: 103012, Москва, К-12, ул. Куйбышева, 3/8. Тел. 228-89-24

СОДЕРЖАНИЕ

Установка стальной порядовки

Установка шарнирно-панельных подмостей для кирпичной кладки второго и третьего ярусов стен

Устройство первого яруса инвентарных безболтовых трубчатых лесов

Устройство третьего яруса инвентарных безболтовых трубчатых лесов

Разборка верхнего яруса инвентарных безболтовых трубчатых лесов

Разборка среднего яруса инвентарных безболтовых трубчатых лесов

Прием, перемешивание и выдача раствора при помощи инвентарной установки

Доставка раствора в бадьях на рабочие места с перемешиванием его

Доставка раствора в бадьях на рабочие места (без перемешивания)

Доставка раствора в бункерах на рабочее место каменщиков с предварительным перемешиванием

Подача кирпича на рабочее место каменщика (по 200 шт. за подъем)

Подача кирпича на рабочее место каменщика (по 400 шт. за подъем)

Подача на леса силикатного кирпича пакетами без поддонов

Установка оконных и дверных блоков в проемы кирпичных стен

Установка дверных блоков в проемы кирпичных стен

Монтаж оконных железобетонных перемычек

Укладка плит перекрытий

Монтаж лестничных площадок

Монтаж лестничных маршей

Монтаж балконных плит

Установка панелей перегородок

Монтаж и временное крепление межквартирных панелей перегородок

Монтаж стеновых панелей санузлов

Монтаж железобетонных поддонов под санузлы

Установка санитарно-технических кабин

Монтаж панелей совмещенного покрытия

Монтаж карнизных плит совмещенного покрытия

Бюро внедрения
ЦНИИОМТП Госстроя СССР
Москва, К-12, ул. Куйбышева, 3/8

Отпечатано в ЦИТП. 125445, Москва, А-445, ул. Смольная, 22.

Заказ 1200; Печ.-л. 16,0; Уч.-изд.л. 11,8; Тираж 5000 экз., Цена сборника 4 руб.

Отпечатано в ПЭМ ЦИНИСа

gost.e-ecolog.ru