КАРТЫ
ТРУДОВЫХ ПРОЦЕССОВ

КАМЕННЫЕ РАБОТЫ

СОПУТСТВУЮЩИЕ РАБОТЫ

МОНТАЖ ЖЕЛЕЗОБЕТОННЫХ КОНСТРУКЦИЙ
ЖИЛЫХ ДОМОВ

27 карт

НИПИ труда в строительстве Бюро внедрения ЦНИИОМТП

МОСКВА - 1976

gost.e-ecolog.ru

УДК 693.2

КАРТА ТРУДОВОГО ПРОЦЕССА СТРОИТЕЛЬНОГО ПРОИЗВОДСТВА

КТ-3.0-18.1-76

ПРИЕМ, ПЕРЕМЕШИВАНИЕ И ВЫДАЧА РАСТВОРА ПРИ ПОМОЩИ ИНВЕНТАРНОЙ УСТАНОВКИ

Разработана
трестом Ленинградоргстрой Главленинградстроя x)

Откорректирована и рекомендована ВНИПИ труда в строительстве Госстроя СССР для внедрения в строительное производство

Входит в комплект карт ККТ

Кирпичная кладка стен жилых домов

Сопутствующие работы

Взамен КТ-3.0-18.1-69

1. ОБЛАСТЬ И ЭФФЕКТИВНОСТЬ ПРИМЕНЕНИЯ КАРТЫ

1.1. Карта предназначена для организации труда рабочих при приеме, механизированном перемешивании и выдаче кладочного раствора на строительной площадке с применением приобъектной инвентарной установки в зимних и летних условиях.

1.2. Показатели производительности труда

Выработка на 1 чел.-день, $м^3$ раствора

в зимних условиях - 36,8
в летних условиях - 55,2

Затраты труда на 1 $м^3$ раствора, чел.-ч

в зимних условиях - 0,22
в летних условиях - 0,14

2. УСЛОВИЯ И ПОДГОТОВКА ВЫПОЛНЕНИЯ ПРОЦЕССА

2.1. Машинист установки обязан: знать условия хранения раствора; обеспечивать путем подогрева положительную температуру раствора (в зависимости от температуры наружного воздуха); иметь на установке инструкцию по перемешиванию раствора в зимних условиях с применением химических добавок.

2.2. Работы следует выполнять, полностью соблюдая правила техники безопасности и охраны труда рабочих согласно СНиП III-А. 11-70, § 11.

3. ИСПОЛНИТЕЛИ, ПРЕДМЕТЫ И ОРУДИЯ ТРУДА

3.1. Исполнитель - машинист III разряда.

x) Ленинград, Ф-121, Набережная Мойки, 122.

3.2. Инструменты, приспособления и инвентарь

Наименование, назначение и основные параметры	ГОСТ, № чертежа	Количество, шт.
Установка инвентарная приобъектная (Пункт приема и выдачи раствора)	Чертеж П-242 треста Ленинградоргстрой[x]	1
Электротележка самоходная грузоподъемностью 2,5 т	То же[x]	1
Ящик стальной инвентарный объемом 0,25 м^3 для раствора	-	8
Лопата растворная	ГОСТ 3620-63	1
Скребок на удлиненной ручке для очистки кузова самосвала	Каталог-справочник ЦНИИТЭстроймаша,[xx] стр. 159	1

4. ТЕХНОЛОГИЯ ПРОЦЕССА И ОРГАНИЗАЦИЯ ТРУДА

4.1. Операции по приемке, перемешиванию и выдаче раствора выполняют в следующем порядке: принимают раствор из самосвала; перемешивают его; подают электротележки с ящиками и загружают их раствором; перемещают ящики с раствором к месту строповки и стропят их.

4.2. Распределение затрат труда (в летних условиях), чел.-мин

Прием раствора из самосвала	- 2
Установка порожних ящиков на электротележку и перемещение тележки с ящиками к установке для загрузки раствором	- 1
Перемешивание раствора и загрузка ящиков готовым раствором	- 4,5
Перемещение ящиков с раствором к месту строповки и строповка их	- 1
Итого на 1 м^3 раствора	- 8,5 чел.-мин

Примечания. 1. В зимних условиях, в связи с необходимостью введения в раствор химических добавок, затраты труда на обработку 1 м^3 раствора увеличиваются на 5 мин и составляют 13,5 чел.-мин.

2. В затраты труда включено время на подготовительно-заключительные работы и отдых.

[x] См. приложение к данной карте.

[xx] 121019, Москва, Г-19, ул. Маркса и Энгельса, 7/10.

4.3. Описание операций

№ п/п	Наименование операций, их продолжительность[x] и орудия труда; характеристика приемов труда
1	2

1 ПРИЕМ РАСТВОРА ИЗ САМОСВАЛА; 2 мин; установка, скребок, лопата

Машинист установки проверяет по накладной марку раствора и подает сигнал шоферу на выгрузку раствора из самосвала в приемный бункер установки. Затем он следит за выгрузкой, очищает скребком кузов самосвала и лопатой подбирает выпавший из кузова раствор

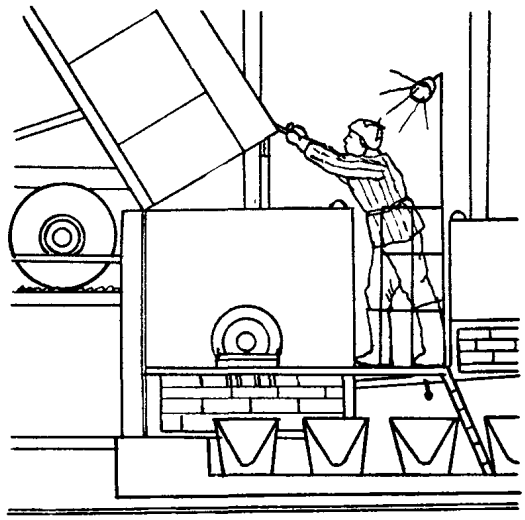

2 УСТАНОВКА ПОРОЖНИХ ЯЩИКОВ НА ЭЛЕКТРОТЕЛЕЖКУ И ПЕРЕМЕЩЕНИЕ ТЕЛЕЖКИ С ЯЩИКАМИ К УСТАНОВКЕ ДЛЯ ЗАГРУЗКИ РАСТВОРОМ; 1 мин; ящики, тележка

Машинист крана устанавливает на тележку восемь ящиков (в два ряда по четыре ящика в каждом). Машинист установки расстроповывает ящики и на тележке перемещает их к установке для загрузки раствором

---

[x] На 1 м^3 раствора.

1	2

3 ПЕРЕМЕШИВАНИЕ РАСТВОРА И ЗАГРУЗКА ЯЩИКОВ ГОТОВЫМ РАСТВОРОМ; 4,5 мин; установка, ящики, тележка

Включив пускатель, машинист установки перемешивает раствор, а затем, переключив вращение шнека в противоположную сторону, выгружает раствор в ящики. После загрузки первого ящика он останавливает шнек и перемещает тележку, устанавливая очередной ящик под выходное отверстие бункера. Заполнив четыре ящика верхнего ряда раствором, машинист останавливает установку и подает сигнал машинисту башенного крана подать строп

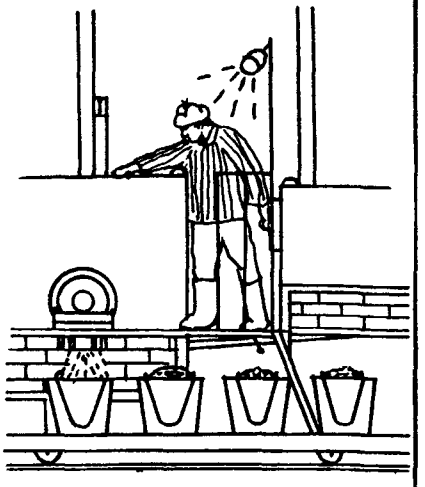

4 ПЕРЕМЕЩЕНИЕ ЯЩИКОВ С РАСТВОРОМ К МЕСТУ СТРОПОВКИ И СТРОПОВКА ИХ; 1 мин; тележка, ящики с раствором

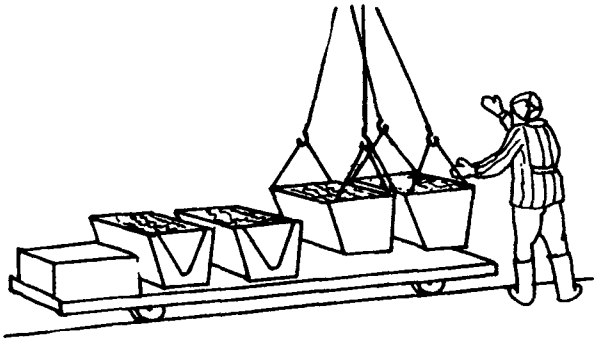

Машинист установки перемещает тележку к месту строповки, затем заводит крюки стропа в дужки двух ящиков и подает сигнал машинисту крана поднять и переместить их на рабочее место каменщиков. После снятия четырех верхних ящиков с раствором машинист возвращает тележку к установке и загружает четыре ящика нижнего ряда

Приложение

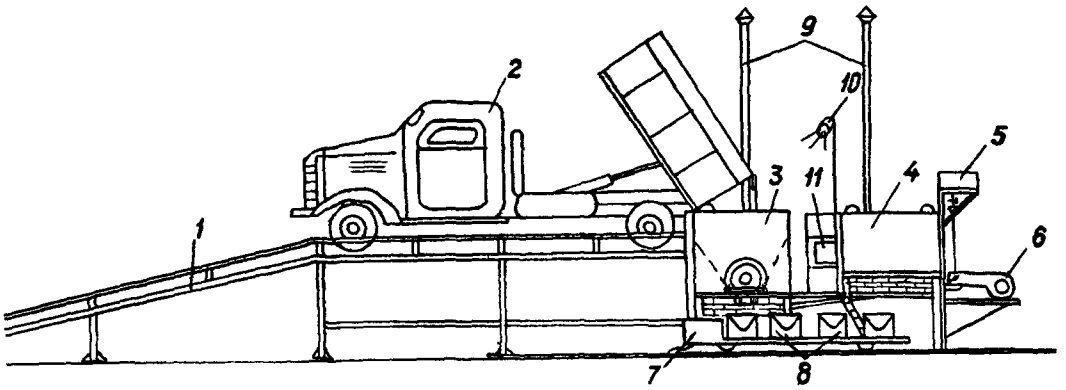

Пункт приема и выдачи раствора
(инвентарная приобъектная установка)

1 – эстакада; 2 – самосвал; 3 – приемный бункер установки объемом 5 м^3; 4 – бак для раствора поташа вместимостью 800 л; 5 – бак для керосина вместимостью 200 л; 6 – вентилятор с электромотором; 7 – самоходная электротележка; 8 – ящики для раствора; 9 – вытяжные трубы; 10 – светильник; 11 – пульт управления установкой

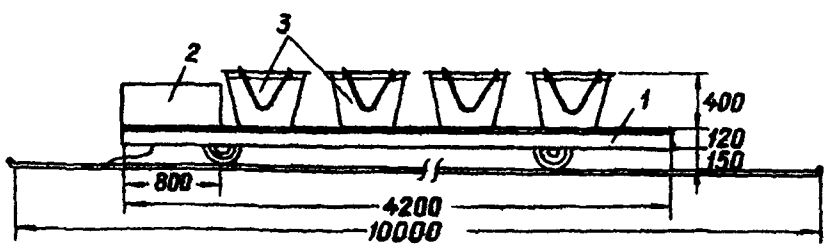

Самоходная электротележка

1 – рама тележки; 2 – электромотор с редуктором и пульт управления; 3 – ящики для раствора

Подготовлены отделом нормативной и проектной документации
по организации труда рабочих
и отделом научно-технической информации
ВНИПИ труда в строительстве Госстроя СССР
с участием ЦБНТС при ВНИПИ труда в строительстве
107078, Москва, Б-78, ул. Новая Басманная, 23. Тел. 267-33-71

Бюро внедрения
Центрального научно-исследовательского
и проектно-экспериментального института организации,
механизации и технической помощи строительству
Госстроя СССР

Выпуск № 2492/IIIз

Адрес ББ: 103012, Москва, К-12, ул. Куйбышева, 3/8. Тел. 228-89-24

СОДЕРЖАНИЕ

Установка стальной порядовки

Установка шарнирно-панельных подмостей для кирпичной кладки второго и третьего ярусов стен

Устройство первого яруса инвентарных безболтовых трубчатых лесов

Устройство третьего яруса инвентарных безболтовых трубчатых лесов

Разборка верхнего яруса инвентарных безболтовых трубчатых лесов

Разборка среднего яруса инвентарных безболтовых трубчатых лесов

Прием, перемешивание и выдача раствора при помощи инвентарной установки

Доставка раствора в бадьях на рабочие места с перемешиванием его

Доставка раствора в бадьях на рабочие места (без перемешивания)

Доставка раствора в бункерах на рабочее место каменщиков с предварительным перемешиванием

Подача кирпича на рабочее место каменщика (по 200 шт. за подъем)

Подача кирпича на рабочее место каменщика (по 400 шт. за подъем)

Подача на леса силикатного кирпича пакетами без поддонов

Установка оконных и дверных блоков в проемы кирпичных стен

Установка дверных блоков в проемы кирпичных стен

Монтаж оконных железобетонных перемычек

Укладка плит перекрытий

Монтаж лестничных площадок

Монтаж лестничных маршей

Монтаж балконных плит

Установка панелей перегородок

Монтаж и временное крепление межквартирных панелей перегородок

Монтаж стеновых панелей санузлов

Монтаж железобетонных поддонов под санузлы

Установка санитарно-технических кабин

Монтаж панелей совмещенного покрытия

Монтаж карнизных плит совмещенного покрытия

Бюро внедрения
ЦНИИОМТП Госстроя СССР
Москва, К-12, ул. Куйбышева, 3/8

Отпечатано в ЦИТП. 125445, Москва, А-445, ул. Смольная, 22.

Заказ 1200; Печ.-л. 16,0; Уч.-изд.л. 11,8; Тираж 5000 экз., Цена сборника 4 руб.

Отпечатано в ПЭМ ЦИНИСа

gost.e-ecolog.ru