Типовой проект
903-2-2/71 Тип II,III,IV,V

Установка для мазутоснабжения котельных с подземным размещением мазутных резервуаров емкостью 2×100м³, 2×250м³; 2×500м³; 2×1000м³

Состав проекта:

Альбом I	Общая часть
Альбом II/1;II/2;II/3;II/4;II/5	Общеплощадочные устройства и узлы /технологическая сантехническая, электротехническая части/.
Альбом III	Односторонняя железнодорожная эстакада мазутослива на 2,4 и 8 вагон-цистерн /технологическая часть/.
Альбом IV	Общеплощадочные устройства и узлы, железнодорожная эстакада /строительная часть/.
Альбом V	Мазутонасосные /технологическая часть/.
Альбом VI	Мазутонасосные /электротехническая часть, сантехническая часть/
Альбом VII	Мазутонасосные /строительная часть/
Альбом VIII/3-73	Регулирование и контроль
Альбом VIII/4-73	Регулирование и контроль /задание заводу-изготовителю щитов/
Альбом IX	Заказные спецификации
Альбом X	Сметы /общие узлы/. Части 1 и 2.
Альбом X/1;X/2;X/3;X/4;X/5	Сметы /по типам мазутохозяйств/.

Примененные материалы:

Типовой	проект	железобетонного	резервуара	емкостью 100м³	№7-02-3.11	Альбомы I, III, IV, V/70 ч.1
Типовой	проект	железобетонного	резервуара	емкостью 250м³	№7-02-3.12	Альбомы I, III, IV, V/70 ч.1
Типовой	проект	железобетонного	резервуара	емкостью 500м³	№7-02-3.13	Альбомы I, III, IV, V/70 ч.1
Типовой	проект	железобетонного	резервуара	емкостью 1000м³	№7-02-3.14	Альбомы I, III, IV, V/70 ч.1

Альбом VII

Разработан
институтом САНТЕХПРОЕКТ
ГЛАВПРОМСТРОЙПРОЕКТА
ГОССТРОЯ СССР

Утвержден и введен в действие
ГПИ „САНТЕХПРОЕКТ" С 1/IX 1972 г
ПРИКАЗ № 157 от 21/VIII 1972 г

Заменены листы 1, АС-1÷АС-4, АС-8÷АС-19, АС-21÷АС-23 на 1и, АС-1и÷АС-4и, АС-8и÷АС-19и, АС-19и, АС-21и÷АС-23и

Рук. гр [signature] Филиппова
22/12-73 г

gost.e-ecolog.ru

ЗАКАЗ № 250 ТИРАЖ 470 ЭКЗ. ЦЕНА 1 РУБ. 62 КОП.

КАЗАХСКИЙ ФИЛИАЛ ЦЕНТРАЛЬНОГО ИНСТИТУТА ТИПОВОГО ПРОЕКТИРОВАНИЯ
480070 г. АЛМА-АТА, ДЖАНДОСОВА 2

Типовой проект 903-2-2/71 Тип II, III, IV, V

Марка-лист 1и

Инв. №

СОДЕРЖАНИЕ АЛЬБОМА

Наименование чертежей	№ чертежа	№№ стр.
Титульный лист.		
Содержание альбома. Пояснительная записка.	1и	1
Заглавный лист.	АС-1и	2
Планы на отм.-1,690; -2,090; -3,500. Планы на отм.-5,000; -5,400; -6,810. Планы на отм.-0,130; -0,530. План на отм.-0,380. Элемент плана.	АС-2и	3
Разрез 1-1 для типов II, III, IV. Разрез 2-2 для типов II, III, IV. Разрез 1-1 для типа V. Разрез 2-2 для типа V. Детали.	АС-3и	4
Фасад 1-3 для типа V. Фасад А-Б для типа V. Фасад 3-1 для типов II, III, IV. Фасад А-Б для типов II, III, IV. Планы полов. План кровли.	АС-4и	5
План фундаментов. Раскладка стеновых и фундаментных блоков.	АС-5	6
План фундаментов. Раскладка стеновых и фундаментных блоков.	АС-6	7
Железобетонные стены МБС1 и МБС2. Сечения.	АС-7	8
План фундаментов под оборудование, приямков и каналов. Сечения 1-1 ÷ 6-6.	АС-8и	9
Фундаменты под оборудование ФО м1-ФО м 7.	АС-9и	10
Опалубка и армирование железобетонных монолитных поясов МП1 и МП2.	АС-10и	11
Каркасы КР1 ÷ КР6. Сетки С1, С2; СФ1; СФ2.	АС-11и	12
Маркировочные планы плит покрытия, трубы и расчалок вытяжного воздуховода, молниеприемной сетки. Узлы.	АС-12и	13
Железобетонные лестницы. Планы. Разрезы. Узлы.	АС-13и	14
Железобетонная лестница. Планы. Разрезы. Узлы.	АС-14и	15
Армирование площадок ПБм1 ÷ ПБм5.	АС-15и	16
Маркировочные схемы балок перекрытий и монорельсов.	АС-16и	17
Перекрытие и монорельсы марки Б1 ÷ Б10; Б22.	АС-17и	18
Перекрытие и монорельсы марки БМ ÷ Б14; БМ1; БМ2; МР1.	АС-18и	19
Перекрытие. Марки ЩП1 ÷ ЩП6.	АС-19и	20
Маркировочные схемы балок и косоуров. Перила марки ПР1 ÷ ПР3.	АС-20	21
Лестницы и площадки. Марки Б15 ÷ Б21; ЛС1.	АС-21и	22
Закладные изделия МИ1 ÷ МИ10.	АС-22и	23
Закладные изделия МИ14 ÷ МИ25.	АС-23и	24

Гл. инж. проекта Давыдов

Нач. отд. Гранстрем

Гл. спец. отд. Ряк

Рук. группы Московец

Гл. конструктор Терновая

Нач. группы Савельева

Конструктор Чистяков

Черт. Давыдов

Копировал Ягуд

Проверил Давыдов

Отпечатано в ЦИТП Госстроя СССР. Заказ 1971 г. Тираж 2000 экз.

ПОЯСНИТЕЛЬНАЯ ЗАПИСКА

В настоящем альбоме разработана архитектурно-строительная часть здания мазутонасосной для установки с подземным размещением резервуаров для типов II, III, IV, V, в зависимости от емкости резервуаров соответственно на 2×100 м³; 2×250 м³, 2×500 м³, и 2×1000 м³.

Заглубление здания мазутонасосной обусловлено подземным размещением резервуаров для хранения мазута.

Здание мазутонасосной относится ко II классу сооружений, по пожарной опасности производства к категории „Б", степень огнестойкости здания-II.

Исходные данные.

Проект разработан для следующих условий строительства:

а) расчетная зимняя температура наружного воздуха -20°С; -30°С; -40°С;

б) климатические зоны нормальной и сухой влажности;

в) снеговой покров для III и IV районов согласно СНиП II-А. 11-62;

г) скоростной напор ветра для I-IV географических районов согласно СНиП II-А. 11-62;

д) рельеф территории спокойный, грунты непучинистые, непросадочные следующими нормативными характеристиками $\varphi^{н}$ = 28°; $C^{н}$ = 0,02 кг/см²; E = 150 кг/см²; $\gamma_{о}$ = 1,8 т/м³

е) грунтовые воды отсутствуют;

ж) сейсмичность не выше 6 баллов.

Объемно-планировочное и конструктивное решения.

Здание мазутонасосной прямоугольное в плане с размерами в осях 6,0×14,4м с отметками пола насосной для типов II, III -5,000м, для типа IV -5,400м, для типа V - 6,810м. За условную отметку 0,000 принята отметка головки рельса для железнодорожного мазутослива и отметка верха лотка для автомобильного мазутослива, что соответствует абсолютной отметке ☐

В конструктивном отношении здание однопролетное с несущими продольными кирпичными стенами.

Наружные стены подземной части из фундаментных блоков по серии 1.112-1, вып.1 и бетонных стеновых блоков по серии 1.116-1, вып.1 в сочетании с монолитными железобетонными поясами. Внутренние поперечные стены-монолитные бетонные из бетона М100.

Под всеми стенами, каналами, приямками и фундаментами под оборудование грунт утрамбовать со щебнем.

Стены наземной части и перегородки из красного кирпича марки 75 (марки 100 для силикатного кирпича) на растворе марки 25 при летних условиях ведения кладки. Морозостойкость кирпича для кладки наружных стен МРЗ-15 на глубину 120мм. Толщина стен и утеплителя для всех расчетных температур принята одинаковой.

Горизонтальная гидроизоляция стен выполняется из слоя цементного раствора состава 1:2 толщиной 30 мм. Вертикальная гидроизоляция - обмазка битумом за 2 раза, кроме каналов с технологическими трубопроводами, где обмазка битумом за 1 раз.

Перемычки железобетонные по серии 1.139-1; вып. 1.

Площадки обслуживания - по металлическим балкам монолитные железобетонные и из рифленой стали. Лестницы - набарные железобетонные ступени по серии 1.155-1; вып.1 по металлическим косоурам и металлические.

Покрытие из сборных железобетонных плит размером 1,5×6,0м по сериям 1,465-1; вып. II; ПК-01-118; вып. II и ПК-01-119. Швы между плитами заполняются цементным раствором марки 200. Утеплитель плитный с объемным весом γ = 500 кг/м³.

Кровля рулонная из 4 слоев рубероида марки РМ-350 (ГОСТ 10923-64) на антисептированной битумной мастике (ГОСТ 2889-67). Защитный слой из гравия, втопленного в антисептированную битумную мастику. Марка мастики устанавливается при привязке проекта в зависимости от района строительства. Уклон кровли 1% создается за счет стяжки. Для типа V защитный слой кровли подземной части из асфальтобетона толщиной 25мм. Работы по устройству кровли необходимо вести в соответствии с требованиями СНиП III-В. 12-62 „Кровли. Правила производства и приемки работ". В целях обеспечения эксплуатационной надежности и долговечности кровли ежегодно в весенний период после таяния снега производить осмотр сохранности гравийного защитного слоя и в случаях обнаружения повреждения восстанавливать его.

По периметру всего здания устраивается асфальтовая отмостка по щебеночному основанию шириной 750 мм.

Основные строительные показатели.

Наименование		Ед изм.	Количество Тип II, III	Тип IV	Тип V
Площадь застройки		м²	98,5	98,5	106,7
Полезная площадь		м²	99,1	99,1	99,1
Строительный объем		м³	659,4	672,0	733,7
В том числе:	Наземная часть	м³	180,5	149,8	58,8
	Подземная часть	м³	478,9	522,2	674,9

Кладка кирпичных стен с наружной стороны ведется с расшивкой швов, с внутренней стороны - в подрезку. Во всех помещениях произвести известковую побелку стен и потолков. Деревянные и металлические изделия окрашиваются масляной краской за 2 раза.

Противопожарные мероприятия.

Из здания мазутонасосной предусмотрено два выхода: один через лестничную клетку, второй через окно по металлической стремянке.

Защита стальных косоуров и балок лестничной клетки слоем штукатурки толщиной 1 см по металлической сетке.

Дверь, ведущая в помещение насосной - трудносгораемая; перед насосной устроен тамбур.

Предусмотрена молниезащита здания.

Пожаротушение предусмотрено в листах марки ВК.

Для обеспечения необходимой площади легкосбрасываемых ограждающих конструкций предусмотрена установка одной плиты покрытия по серии ПК-01-118, в. II.

Госстрой СССР САНТЕХПРОЕКТ г. Москва	Мазутонасосные	Типовой проект 903-2-2/71 Тип II; III; IV; V
Установка для мазутоснабжения котельных с подземными резервуарами 2×100 м³; 2×250 м³; 2×500 м³; 2×1000 м³.	Содержание альбома.	Альбом VII
	Пояснительная записка.	1и.

Типовой проект 903-2-2/71 Тип II, III, IV, V
Марка-лист АС-1Н
Инв. №

Сводная спецификация сборных железобетонных и бетонных элементов.

Марка	Количество шт. для типов II, III, IV	Количество шт. для типов V	Масса элемента т	Стандарт или лист проекта	Лист марки-ровочной схемы
Плиты фундаментов					
ФВ	13	13	1,395	Серия 1.112.1-1; Вып.1	АС-5
ФВ-12 / ФВ12-12	10 / 2	10 / 2	0,682 / 0,870		АС-6
Блоки стен подвалов					
ФСБ	106	136	1,960	серия 1.116.1-1 Вып.1	АС-5
ФСБ-8	31	36	0,820		АС-6
Плиты перекрытия					
ПГ2	5	5	0,100	серия ИС-01-04; Вып.2	АС-8м
ПГ3	—	8	0,330		АС-2м
Опорные подушки.					
ОП2	2	2	0,013	серия ИС-01-04; В.2	АС-8Н
Плиты покрытия					
ПН Во II-1 1,5×6	7	7	4,600	серия 1.465-1; Вып.8	АС-12м
ПНС-12 (Ш-700) 1,5×6	1	1	4,800	серия ПК-01-119	АС-12м
ПНСП-12 1,5×6	1	1	4,03	серия ПК-01-118; В.II	АС-12м
Стаканы					
СШ70-а	1	1	0,167	серия ПК-01-119	АС-12м
Ступени					
ЛС9-17в	3	4	0,080	Серия 1.139-1; В.1	АС-13м
ЛС9-17н	2	3	0,053		АС-14м
ЛС9-17*)	25	33	0,100		
Перемычки					
Б13	11	10	0,025	Серия 1.139-1; В.1	АС-4м
Б18	2	9	0,075		
Б415	—	1	0,105		
БУ19	1	—	0,130		

*) 15 ступеней ЛС9-17 (тип II, III, IV) и 20 ступеней ЛС9-17 (тип V) изготовить с закладными деталями М-1 по серии 1.155-1; В.1.

Сводная спецификация монолитных железобетонных и бетонных элементов.

Марка	Количество шт. для типов II, III, IV	Количество шт. для типов V	Масса элемента т	Стандарт или лист проекта	Лист марки-ровочной схемы
Фундаменты под оборудование					
ФОп7	1	1	—	АС-9Н	АС-12м
ФОп1	6	6	—	АС-9Н	АС-8м

Сводная спецификация монолитных железобетонных и бетонных элементов (продолжение)

ФОп2	2	2	—	АС-9Н	АС-8Н
ФОп3	2	3	—		
ФОп4	1	1	—		
ФОп5	2	3	—		
ФОп6	2	—	—		
Железобетонные пояса					
МП1	3	3	—	АС-10Н	АС-5 АС-6
МП2	—	1	—		АС-6
Железобетонные монолитные стены					
МБС1	1	1	—	АС-7Н	АС-5
МБС2	1	1	—		АС-6
Монолитные площадки					
ПБп1	1	1	—	АС-15Н	АС-3Н
ПБп2	1	1	—		АС-14Н
ПБп3	1	2	—		АС-13Н
ПБп4	1	—	—		АС-13Н
ПБп5	—	1	—		АС-14Н
ПБп6	2	2	—	АС-12Н	АС-12Н

Сводная спецификация стальных элементов.

Марка	Количество шт. для типов II, III, IV	Количество шт. для типов V	Масса элемента т	Стандарт или лист проекта	Лист марки-ровочной схемы
Балки и косоуры.					
Б1	2	—	0,33	АС-17Н	АС-16Н
Б2	—	2	0,33		
Б3	1	1	0,15		
Б4	1	1	0,18		
Б5	1	1	0,15		
Б6	1	1	0,11		
Б7	2	2	0,05		
Б8	1	1	0,11		
Б9	1	1	0,07		
Б10	1	1	0,10		

Сводная спецификация стальных элементов (продолжение)

Б11	1	1	0,07	АС-18Н	АС-16Н
Б12	3	3	0,02		
Б13	1	1	0,07		
Б14	6	6	0,06		
Б15	1	1	0,05	АС-21Н	АС-20
Б16	1	1	0,05		
Б17	2	3	0,05		
Б18	2	3	0,05		
Б19	3	4	0,06		
Б20	3	4	0,08		
Б21	—	1	0,02		
Б22	1	1	0,02	АС-17Н	АС-16Н
Щиты					
ЩП1	9	9	0,10	АС-19Н	АС-16Н
ЩП2	3	3	0,08		
ЩП3	2	2	0,07		
ЩП4	3	3	0,05		
ЩП5	1	1	0,03		
ЩП6	3	3	0,01		
Балки для подвески монорельсов.					
БМ1	2	—	0,21	АС-18Н	АС-16Н.
БМ2	—	2	0,21		
Монорельсы.					
МР1	4	4	0,75	АС-18Н	АС-16Н
Лестницы.					
ЛС1	1	1	0,06	АС-21Н	АС-2Н АС-3Н
ЛВ	1	1	0,06	серия КЭ-03-01	АС-2Н АС-3Н
Перила					
ПР1	—	1	0,01	Серия КЭ-03-01	АС-14Н
ПР2	1	—	0,01		АС-13Н
ПР3	9 пог.м	10 пог.м	0,01		АС-14Н
ПЛ1	1	1	0,01		АС-2Н
ПЛ2	1	1	0,01		
ПП2	23	23	0,01		АС-16Н
ПП3	5	5	0,02		АС-2Н
Закладные изделия					
МН1	8	8	0,002	АС-22Н	АС-8Н
МН2	8	8	0,001		

Сводная спецификация стальных элементов (продолжение)

МН3	6	6	0,001	АС-22Н	АС-8Н
МН4	6 пог.м	6 пог.м	0,001		
МН5	32,2 пог.м	32,2 пог.м	0,004		
МН6	28,3 пог.м	28,3 пог.м	0,001		
МН7	1	1	0,03		
МН8	—	20	0,002		АС-10Н
МН9	4	4	0,001		
МН10	8	8	0,001		АС-12Н
МК-22	8	8	0,004	2.430-3 в.3	АС-12Н
МН 14	2	2	0,01	АС-23Н	АС-5 АС-6
МН 15	1	—	0,01		АС-5

Сводная спецификация стальных элементов (продолжение)

МН17	1	1	0,01	АС-23Н	АС-2Н
МН 19	1	1	0,01		АС-2Н
МН20	1	1	0,01		АС-7
МН21	1	1	0,01		АС-2Н
МН22	1	1	0,01		АС-7
МН23	2	2	0,002		АС-6
МН24	—	2	0,02		АС-8Н
МН25	2	2	0,002		
Труба и малицеприемная сетка					
—	1	1	—	АС-12Н	АС-12Н

Спецификация стекла

Наименование Марка остекляемого изделия	ГОСТ и вид стекла	Толщина стекла мм	Размеры мм Ширина	Размеры мм Высота	Кол. шт.
Оконный блок НСт-94	ГОСТ 111-65 листовое	3	825	975	12

Сводная спецификация изделий на здание

Наименование изделия	Марка изделия	Кол. шт.	Стандарт или лист проекта
Изделия деревянные			
Дверные блоки	см. спецификацию дверей на листе АС-2м		
Оконные блоки	НС1-94	3	ГОСТ 12506-67.

Перечень примененных в чертежах марки АС стандартов и типовых чертежей

Шифр материала	Наименование материала	Шифр листов, номера страниц
серия ПК-01-118; В.II.	Сборные железобетонные предварительно напряженные плиты для легкосбрасываемых кровель промышленных зданий.	комплект
ГОСТ 14624-69	Двери деревянные для зданий промышленных предприятий.	— " —
ГОСТ 12506-67	Окна деревянные для зданий промышленных предприятий.	— " —
серия 2.430-4; В.1	Архитектурно-строительные детали легкосбрасываемых покрытий одноэтажных промышленных зданий.	— " —
111-65	Стекло оконное листовое.	— " —
2.430-3; Вып. 1,2.	Типовые архитектурно-строительные детали для промышленных зданий с кирпичными стенами.	— " —
серия 4.904-18; Вып.1.	Узлы воздухозабора.	Лист 45
серия 2.494-1; Вып.1.	Узлы прохода вентиляционных вытяжных шахт через покрытие промышленных зданий.	Лист 34
серия 1.465-1; Вып.8	Сборные железобетонные предварительно напряженные плиты покрытий пролетами длиной 6 м.	Комплект
серия ПК-01-119	Крупноплощадные железобетонные предварительно напряженные плиты размером 1,5×6 и 3×6 м для покрытий промышленных зданий с унифицированными отверстиями.	— " —
Серия 4.904-62	Двери и люки для вентиляционных камер	— " —
серия 1.153-5 Вып.1.	Ступени бетонные и железобетонные.	— " —
серия 1.139-1; Вып.1.	Сборные железобетонные перемычки для гражданских зданий.	— " —
серия ИС-01-04; Вып.1,2	Унифицированные сборные железобетонные каналы.	— " —
серия 1.116.1-1; Вып.1.	Блоки бетонные для стен подвалов.	— " —
1.112-1; Вып.1	Плиты железобетонные для ленточных фундаментов.	— " —
серия 08-02-119/65	Установка и крепление серых вентиляторов к строительным конструкциям.	— " —
серия КЭ-03.01.	Стальные лестницы, переходные площадки и ограждения	— " —

Расход бетона и стали.

Группа конструкций	Бетон м³ Марка бетона 100 тип II, III	100 тип V	150 тип II, III	150 тип V	200 тип II, III	200 тип V	300 тип II, III	300 тип V	Итого тип II, III	Итого тип V	Сталь т AI тип II, III	AI тип V	AII тип II, III	AII тип V	AIII тип II, III	AIII тип V	Прокат ст.3 по ГОСТ 380-71 тип II, III	Прокат ст.3 по ГОСТ 380-71 тип V	Арматурная сталь периодического профиля по ГОСТ 5781-61 тип II, III	Арматурная сталь периодического профиля по ГОСТ 5781-61 тип V	Проволока по ГОСТ 6727-53 тип II, III	Проволока по ГОСТ 6727-53 тип V	Сетка и каркасы по ГОСТ 8478-57 тип II, III	Сетка и каркасы по ГОСТ 8478-57 тип V	Итого тип II, III	Итого тип V
Сборные конструкции, принятые по стандартам железобетонные	—	—	10,5	10,5	0,72	1,5	4,80	4,80	16,02	16,8	0,13	0,13	—	—	0,26	0,26	4,04	0,04	0,05	0,05	0,08	0,08	0,16	0,16	—	—	0,72	0,72
Бетонные	95,5	122,3	—	—	0,88	1,2	0,12	0,16	96,5	121,66	—	—	—	—	—	—	—	—	0,01	0,01	—	—	—	—	—	—	0,01	0,01
Монолитные конструкции железобетонные	5,4	6,1	—	—	64,4	72,0	—	—	64,4	72,0	1,62	1,80	—	—	4,06	4,32	—	—	—	—	—	—	—	—	5,68	6,12
бетонные	—	—	—	—	—	—	—	—	5,4	6,1	—	—	—	—	—	—	—	—	—	—	—	—	—	—	—	—
Стальные конструкции	—	—	—	—	—	—	—	—	—	—	0,03	0,03	0,03	0,04	—	—	—	—	6,92	8,74	—	—	2,18	2,18	9,16	10,99
Всего	100,9	128,4	10,5	10,5	66,0	74,7	4,92	4,96	182,32	216,56	1,78	1,96	0,03	0,04	4,32	4,58	0,04	0,04	6,98	8,80	0,08	0,08	2,18	2,18	15,57	17,84

Условные обозначения
- Номер узла
- Номер узла / Ссылка на узел в чертежах типа и марки. / Номер листа, где узел изображен
- Номер заод. шкафа типового проекта нового материала: ссылка на узел, разработанный в технических чертежах. / В случае необходимости номер выпуска.
- Ур. ч. п. Уровень чистого пола.
- Ур. з. Уровень земли.

Госстрой СССР САНТЕХПРОЕКТ г. Москва	Мазутонасосные	Типовой проект 903-2-2(71) Тип II, III, IV, V Альбом VII
Установка для мазутоснабжения котельных с подземными резервуарами 2×100; 2×250; 2×500; 2×1000 м³	Заглавный лист.	Лист АС-1Н

Гл. инж. проекта Гаврилов
Гл. конструктор Чалых
Гл. спец. отд. Советова 1971 г.
Зам. гл. инж. Шилов
Нач. отдела Родионов
Рук. группы Шилов
Исп. Гаврилов
Н. контр. Шилов
Дата выпуска 1971 г.

Типовой проект 903-2-2/71 Тип II;III;IV;V
Марка-лист АС-2и
Инв. №
Альбом VII
Госстрой СССР САНТЕХПРОЕКТ г. Москва
Мазутонасосные
Установка для мазутоснабжения котельных с подземными резервуарами 2×100м³; 2×250м³, 2×500м³; 2×1000м³
Типовой проект 903-2-2/71 Тип II;III;IV;V
Альбом VII
Лист АС-2и
Планы на отм. -1,690; -2,090; -3,500; -5,000; -5,400; -6,810. Планы на отм. -0,130; -0,530. План на отм. -0,380. Элемент плана.
Гл. инженер Торсткин
Гл. конструктор Шульман
Рук. группы Терновая
Ст. техник Орлова
Гл. архитектор Чапский
Рук. группы Масалева
Инж. Трауберг
Инж. Шульман
Инж. Гохбойм
Инж. Советдинов
Инв. № подл.
Подп. и дата
Взам. инв. №
Инв. № дубл.
Подп. и дата
Справочно
Перепечатка разрешена Госстроем СССР при ссылке на выпуск 1971 г.

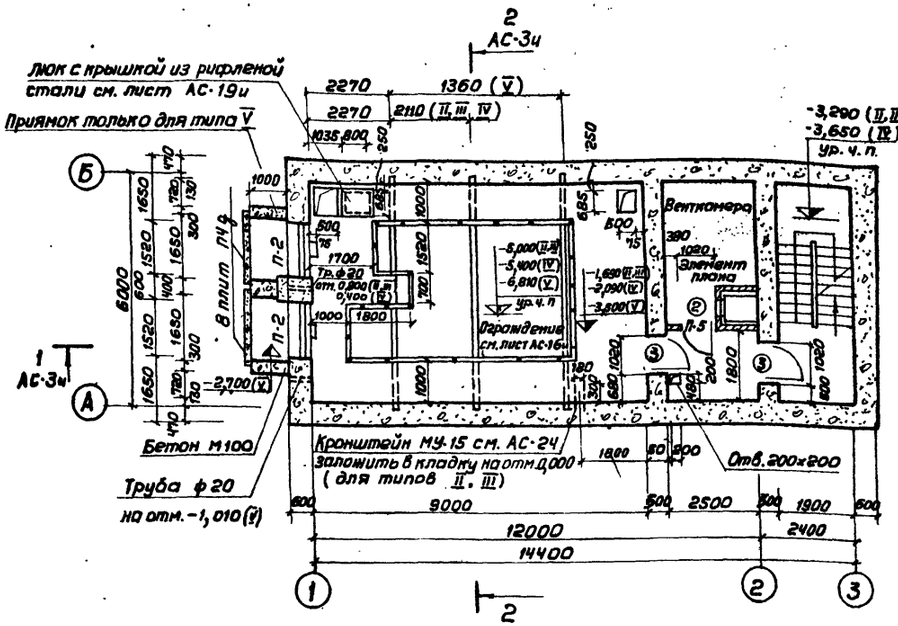

Планы на отм. -1,690; -2,090; -3,500
для типов II, III, IV, V

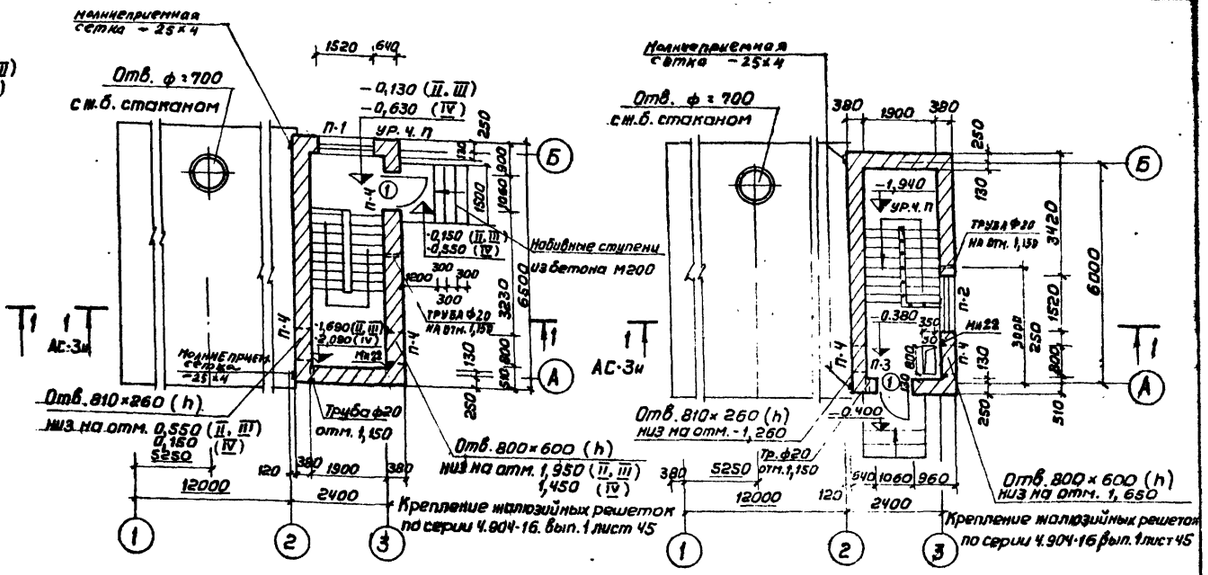

Планы на отм. -0,130; -0,530
для типов II, III, IV

План на отм. -0,380
для типа V

Спецификация дверей на здание

Тип проема по плану	Размер проемов в кладке, в×h мм	Колич. мест	Марка изделия	Стандарт или лист проекта	Примечания
1	1060×2100	1	Д56-ЛП	ГОСТ 14624-69	
2	1020×2080	2	Д37-П	——,——	
3	1020×2100	3	Д37-Л	——,——	
4	1020×2100	1	Д56-ЛП	——,——	Обить кровельной сталью по войлоку, смоченному в глиняном растворе

Примечания

1. Отверстие в воздухозаборную шахту выполнить размером в×h:
   480×566 (h) для tн: -20° и заложить МН 16
   480×716 (h) для tн: -30° —— ,, —— МН 17
   600×716 (h) для tн: -40° —— ,, —— МН 18
   Низ отверстия на 500 выше уровня чистого пола.
2. Отверстия в бетонных и железобетонных стенах на планах условно не показаны. см. развертки стен на листах АС-5, АС-6, АС-7.
3. По окончании монтажа вытяжного воздуховода отверстие в кровле заделать по серии 2.494-1 вып. 1.
4. Спецификацию перемычек см. лист АС-4и

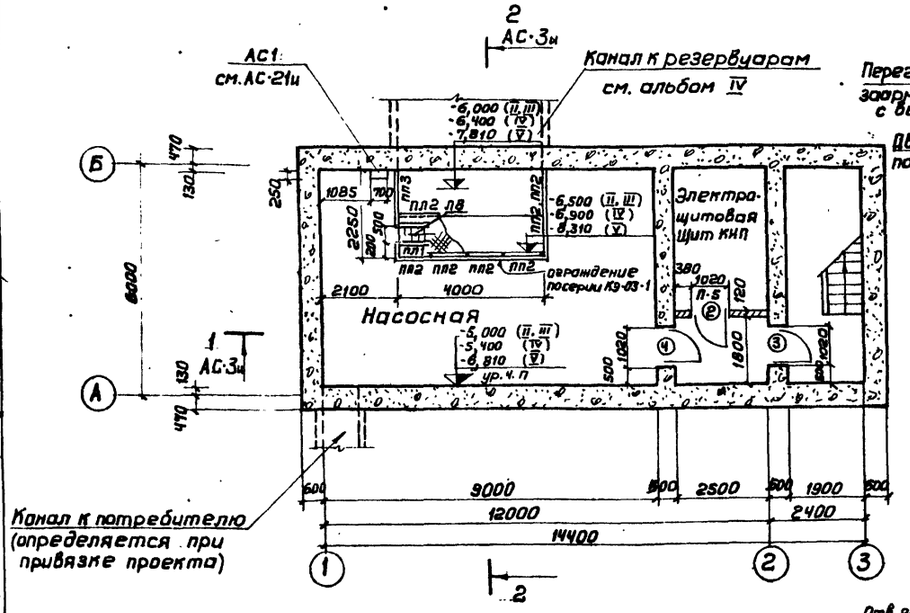

Планы на отм. -5,000, -5,400, -6,810
для типов II, III, IV, V

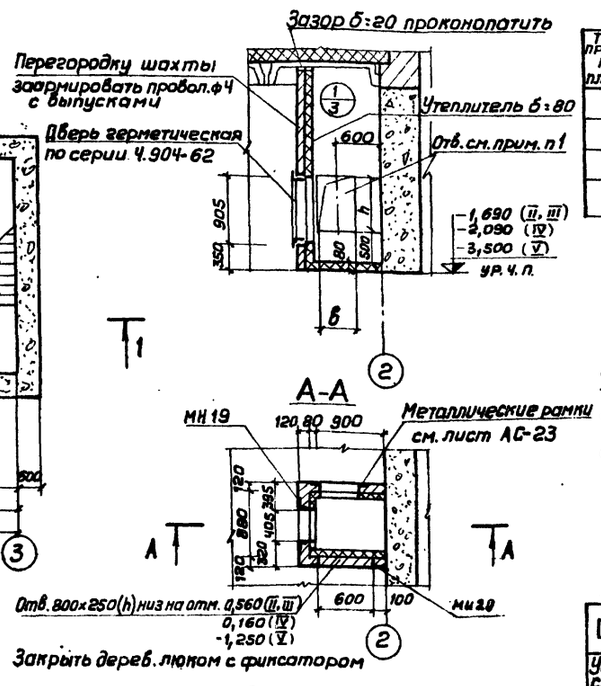

Элемент плана.

Типовой проект 903-2-2/71
Тип II; III; IV; V
Марка-лист АС-3 и
Инв. №

Согласовано
Нач. отд. КУ-1 Ельцин
Нач. отд. 08.2 Чистяков
Нач. эл. отд. Мосталева
Нач. отд. Трауберг
Рук. группы Ульин
Гл. специалист Терновая
Гл. специалист Гохбойм
Гл. специалист Орлова
Гл. архит. Шиллер
Гл. конструкт. Баллин
Рук. группы Гин
Рук. группы Торопцин
Ст. техник Сагатдинов
Нач. отдела Ельцин
Дата выпуска 1971 г.

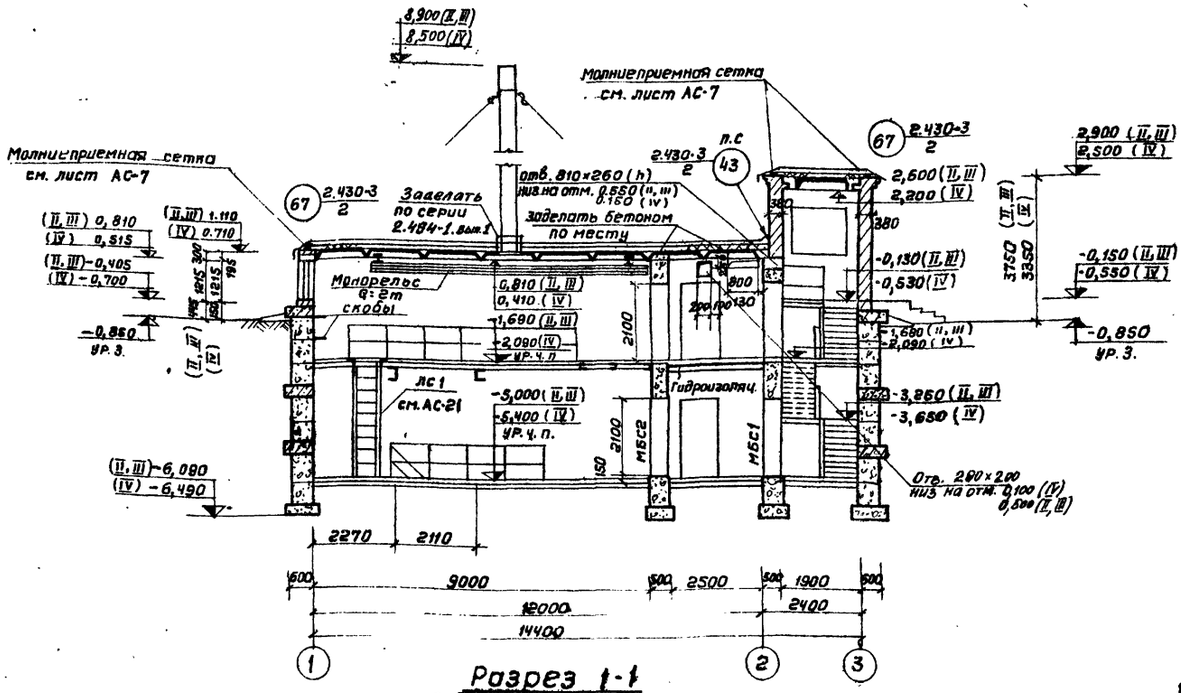

Разрез 1-1
для типов II, III, IV

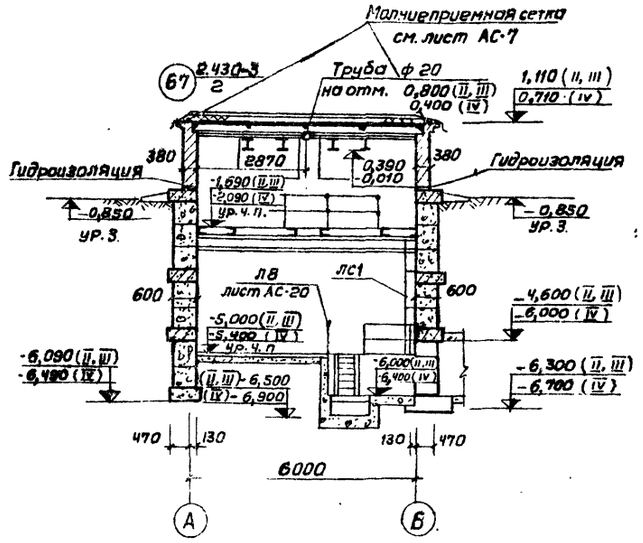

Разрез 2-2
для типов II, III, IV

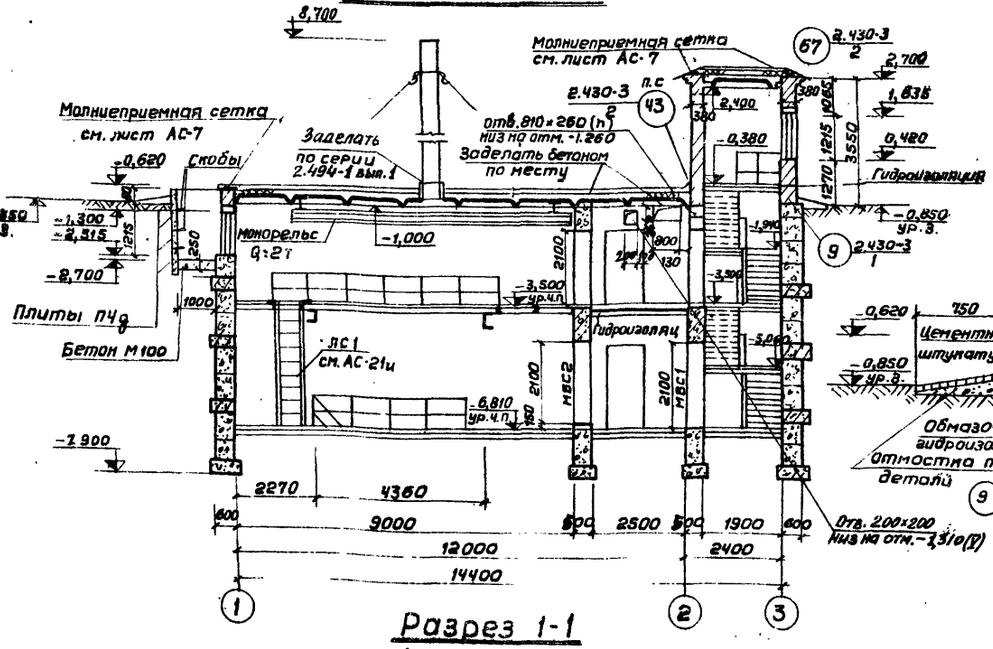

Разрез 1-1
для типа V

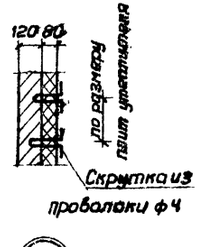

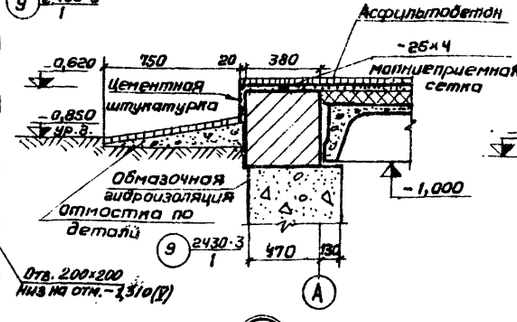

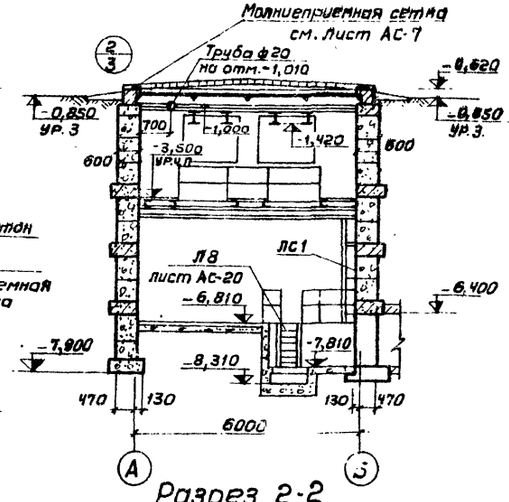

Разрез 2-2
для типа V

Госстрой СССР САНТЕХПРОЕКТ г. Москва	Мазутонасосные
Установка для мазутоснабжения котельных с подземными резервуарами 2×100м³; 2×250м³; 2×500м³	Разрез 1-1 для типов II, III, IV. Разрез 2-2 для типов II, III, IV. Разрез 1-1 для типа V. Разрез 2-2 для типа V.
Типовой проект 903-2-2/71 Типы II; III; IV; V	Альбом VII
	Лист

Типовой проект 903-2-2/71
Тип II-III-IV; V
Марка-лист АС-4и
Инв. №

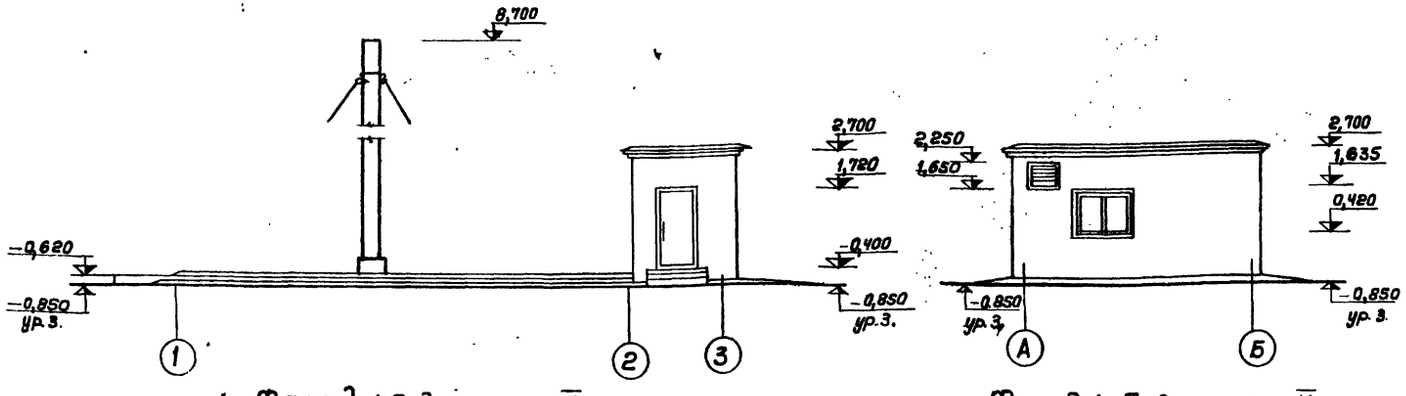

Фасад 1-3 для типа V

Фасад А-Б для типа V

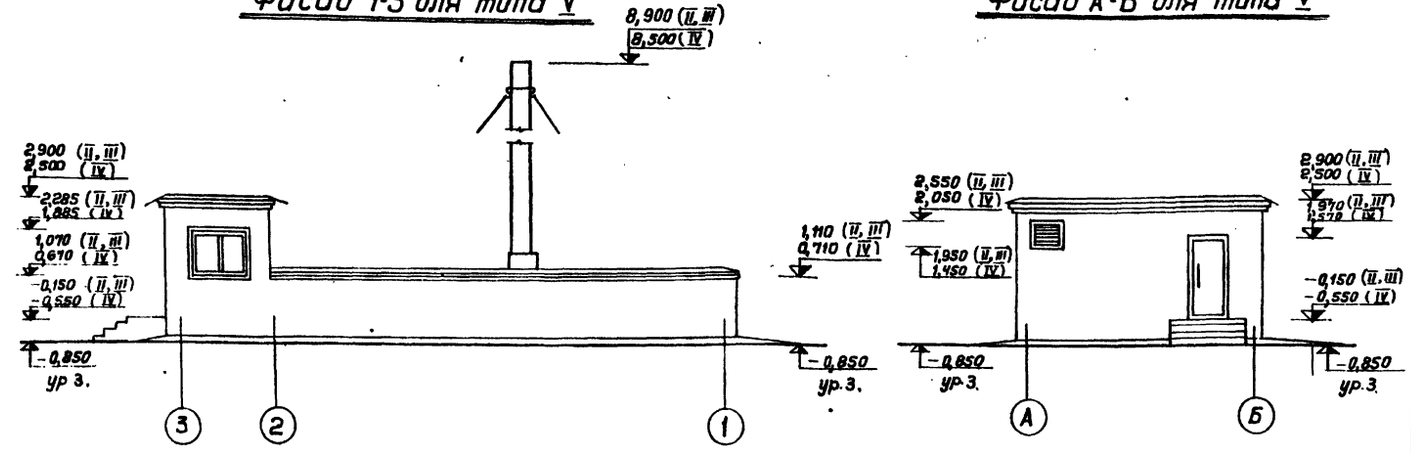

Фасад 3-1 для типов II, III, IV.

Фасад А-Б для типов II, III, IV.

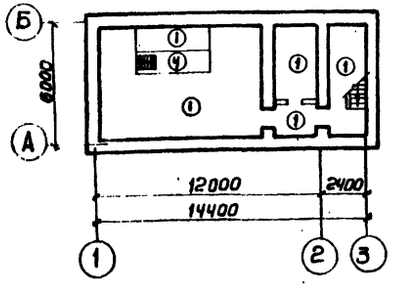

Планы полов на отм.
-5,000; -5,400; -6,810

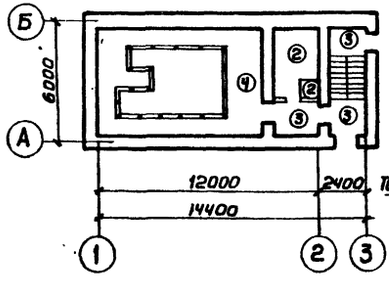

Планы полов на отм.
-1,690; -2,090; -3,500

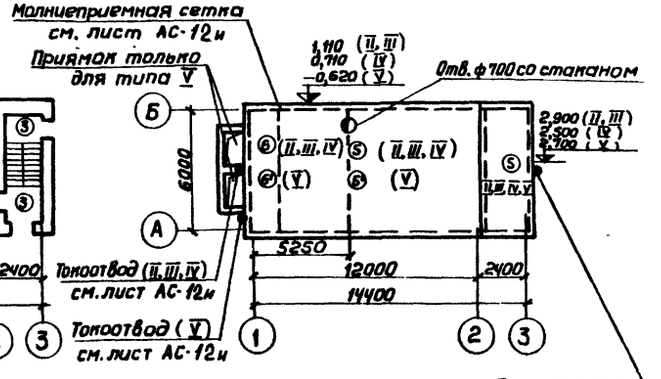

План кровли

Экспликация полов и кровли

Тип по проекту	Схема конструкции	Тип дана СНиП-65	Материал слоя	Толщ. слоя мм	Примечания
1		П-7	Бетон М200 Подстилающий слой из бетона М150 Щебень, втрамбованный в грунт	20 100	
2		П-13	Асфальтобетон мелкозернистый М 50 Гидроизоляция 2-х слойная рулонная на битумной мастике Стяжка из бетона М150 Ж. б. перекрытие	25 10 50 80	Гидроизоляцию завести на стены на 300 мм
3		П-7	Бетон М200 Стяжка из бетона М150 Ж. б. перекрытие	20 65 80	На площадке лестн. клетки толщина 2 слоя - 40
4		—	Рифленая сталь по металлическим балкам		
5и5'			Слой гравия, втопленный в антисептированную битумную мастику Четыре слоя рубероида на битумной мастике Цементно-песчаная стяжка М100, γ=500 кг/м³ Утеплитель плитный Сборные ж.б. плиты покрытия	20 80	5' - защитный слой из асфальтобетона М50 толщиной 25
6и6'			Слой гравия, втопленный в антисептированную битумную мастику Четыре слоя рубероида на битумной мастике Цементно-песчаная стяжка М100, γ=500 кг/м³ Утеплитель плитный Засыпка вали легким утеплителем Асбестоцементные волнистые листы УВ-7,5-1750 Арматурная сетка Сборные ж.б. плиты покрытия	20 80	6' - защитный слой из асфальтобетона М50 толщиной 25

Спецификация перемычек на здание

Тип по проекту	Схема сечения	Количество мест: Тип II, III, IV	Количество мест: Тип V	Марка элемента	Колич. на одно место	Стандарт или лист проекта
П-1		1	—	БУ19	1	Серия 1.139-1 вып. 1
				Б18	2	
П-2		—	3	Б18	3	——„——
П-3		—	1	БУ15	1	——„——
				Б13	2	
П-4		3	2	Б13	3	——„——
П-5		2	2	Б13	1	——„——

Госстрой СССР САНТЕХПРОЕКТ г. Москва	Мазутонасосные	Типовой проект 903-2-2/71 Типы II-III-IV; V
Установка для мазутоснабжения котельных с подземными резервуарами 2×100 м³; 2×250 м³; 2×500 м³; 2×1000 м³	Фасад 1-3 для типа V. Фасад А-Б для типа V. Фасад 3-1 для типов II, III, IV. Фасад А-Б для типов II, III, IV. Планы полов. План кровли.	Альбом VII Лист АС-4 и

Выпуска: 2

Гл. инж. проекта Ельшин
Гл. инж. проекта Торгашин
Рук. группы Ларин
Рук. группы Мосталева
Исполнитель Чапский
Исполнитель Шварц
Нач. отд. Термовая
Нач. эл. отд. Свиридова
Гл. спец. технолог Ходабаум
Нач. сект. Шлыкин
Гл. спец. Садовников
Терентьева
Тера
Колпаковал
1971 г.

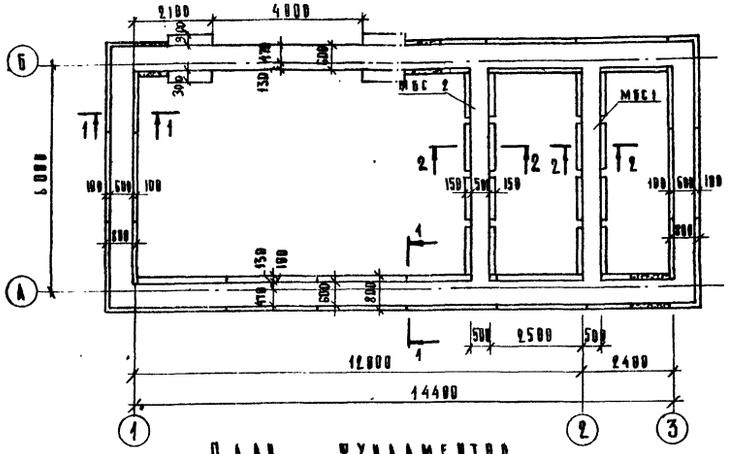

ПЛАН ФУНДАМЕНТОВ

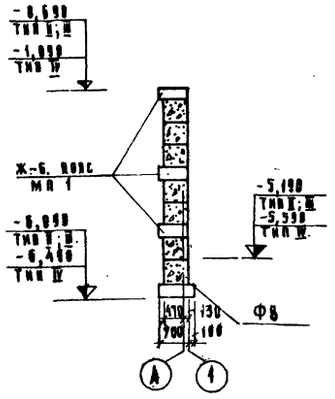

1 – 1

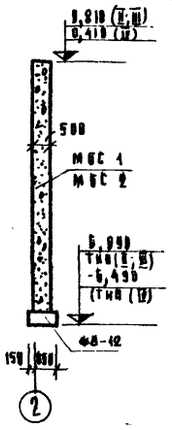

2 – 2

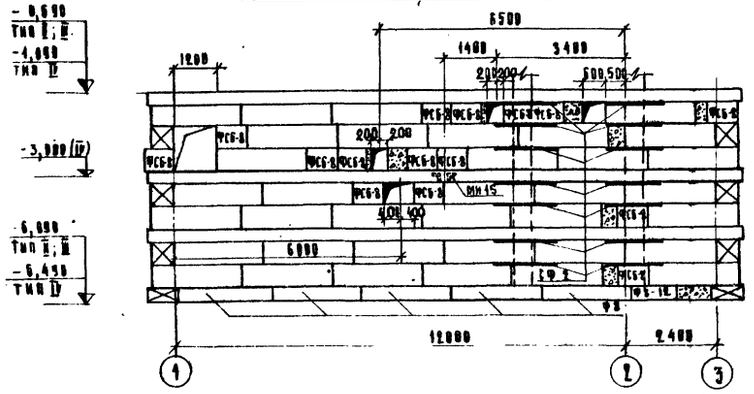

РАСКЛАДКА СТЕНОВЫХ БЛОКОВ ПО ОСИ „А"

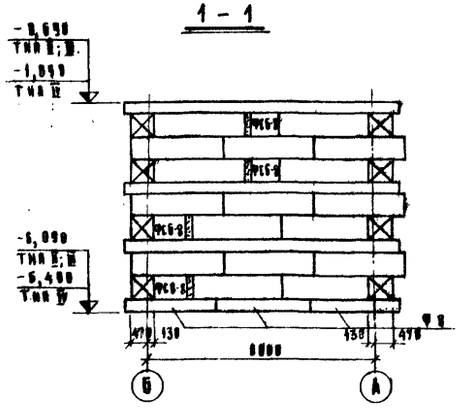

РАСКЛАДКА СТЕНОВЫХ БЛОКОВ ПО ОСИ „1"

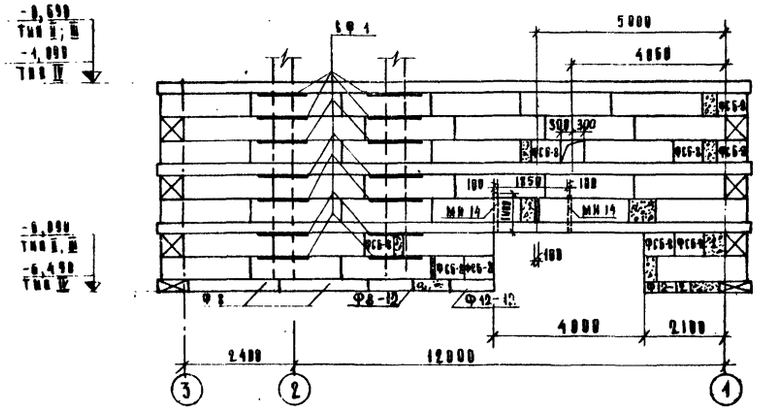

РАСКЛАДКА СТЕНОВЫХ БЛОКОВ ПО ОСИ „Б"

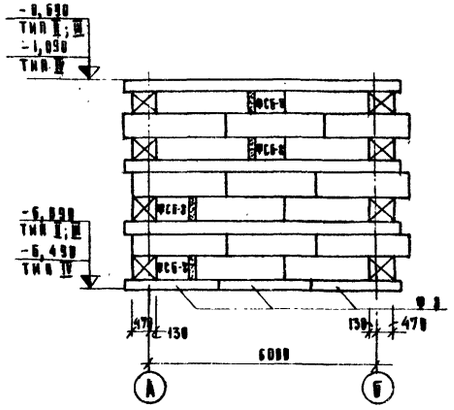

РАСКЛАДКА СТЕНОВЫХ БЛОКОВ ПО ОСИ „3"

СПЕЦИФИКАЦИЯ ЭЛЕМЕНТОВ, ЗАМАРКИРОВАННЫХ НА ДАННОМ ЛИСТЕ

МАРКА	КОЛ. ШТ.	МАССА ЭЛЕМ. Т	СТАНДАРТ ИЛИ ЛИСТ ПРОЕКТА	ЛИСТ МАРКИРОВОЧН. СХЕМЫ
СБОРНЫЕ ЭЛЕМЕНТЫ				
Ф8	13	1.395	СЕРИЯ 1.112-1 ВЫП. 1	АС-5
Ф8-12 / Ф12-12	10 / 2	0.685 / 0.879	— " —	АС-5
ФСБ	106	1.96	СЕРИЯ 1.116-1 ВЫП. 1	АС-5
ФСБ-8,	31	0.62	— " —	АС-5
МОНОЛИТНЫЕ ЭЛЕМЕНТЫ				
МБС 1	1	—	АС-7	АС-5
МБС 2	1	—	АС-7	АС-5
МП 1	3	—	АС-10н	АС-5
СТАЛЬНЫЕ ЭЛЕМЕНТЫ				
СФ 1	14	0.01	АС-11н	АС-5
СФ 2	14	0.01	АС-11н	АС-5
МИ 14	2	0.01	АС-23н	АС-5
МИ 15	1	0.01	АС-23н	АС-5

ПРИМЕЧАНИЯ

1. Грунтовые условия и указания по подготовке основания см. пояснительную записку в данном альбоме
2. За отм. 0,000 принят уровень головки рельса мазутослива или верха лотка автослива.
3. Кладку стен из блоков подземной части производить на растворе М 50. При кладке заложить все стальные элементы по листам АС-16н, АС-20.
4. Все незамаркированные стеновые блоки – марки ФС 6.
5. В местах примыкания поперечных стен к продольным в швы между блоками заложить сетки СФ 1 и СФ 2.
6. Все отверстия, кроме тех, к которым примыкают каналы, после прокладки коммуникаций заделать бетоном М 100.
7. Монтаж фундаментных и стеновых блоков производить в соответствии с указаниями СНиП III-В.4-62
8. МИ15 заложить при бетонировании железобетонного пояса
9. Обратную засыпку производить послойно после установки плит покрытия.

Госстрой СССР САНТЕХПРОЕКТ г. Москва	МАЗУТОНАСОСНЫЕ	Типовой проект 903-2-2/71 тип II, III, IV
УСТАНОВКА для мазутоснабжения котельных с подземными резервуарами 2×100 м³; 2×250 м³; 2×500 м³	План фундаментов. Раскладка стеновых и фундаментных блоков.	Альбом VII. Лист АС-5

Типовой проект 903-2-2/71 типы II, III, IV. Марка-лист АС-5. Инв. №

Согласовано: Нач. отд. КУ-1 Трауберг; Нач. отд. ЗА Гохбоим

Рук. группы Гр. Гриценко; Гл. инженер Куренкова; Инженер Кузьмина; Ст. техник Обидина

Гл. инж. пр-та Бианк; Нач. отд. Тарасский; Гл. констр. Чапский; Гл. спец. Савельева

Дата выпуска 1971 г.

Типовой проект 903-2-2/71 Тип V
Марка-Альб. АС-6
Инв. №

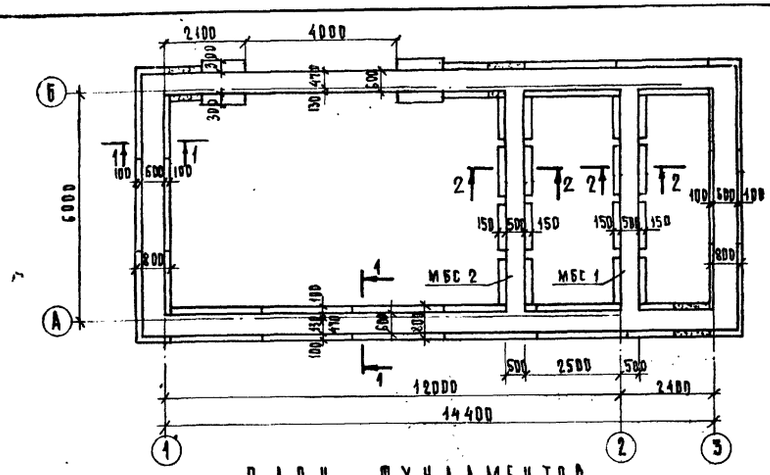

План фундаментов

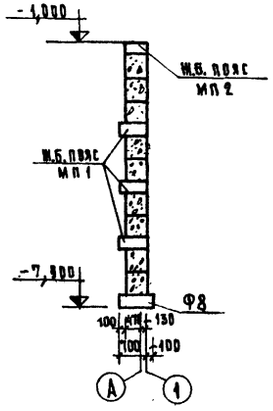

1-1

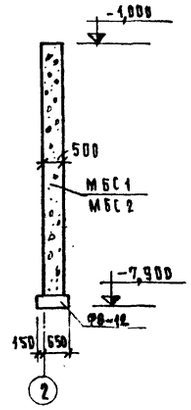

2-2

Спецификация элементов, замаркированных на данном листе

Марка	Кол. шт	Масса элем. т	Стандарт или лист проекта	Лист маркировочн. схемы
Сборные элементы				
Ф8	13	1395	Серия 1.412-1 вып. 1	АС-6
Ф8-12 / Ф12-12	10 / 2	0.683 / 0.870	—"—	АС-6
ФС6	138	1.96	Серия 1.416-1 вып. 4	АС-6
ФСБ-8	36	0.62	—"—	АС-6
Монолитные элементы				
МБС 1	1	—	АС-7	АС-6
МБС 2	1	—	АС-7	АС-6
МП 1	3	—	АС-18м	АС-6
МП 2	1	—	АС-10м	АС-6
Стальные элементы				
СФ 1	18	0.14	АС-11м	АС-6
СФ 2	18	0.14	АС-11м	АС-6
МИ 14	2	0.04	АС-23м	АС-6
МИ 24	2	0.02	АС-23м	АС-6

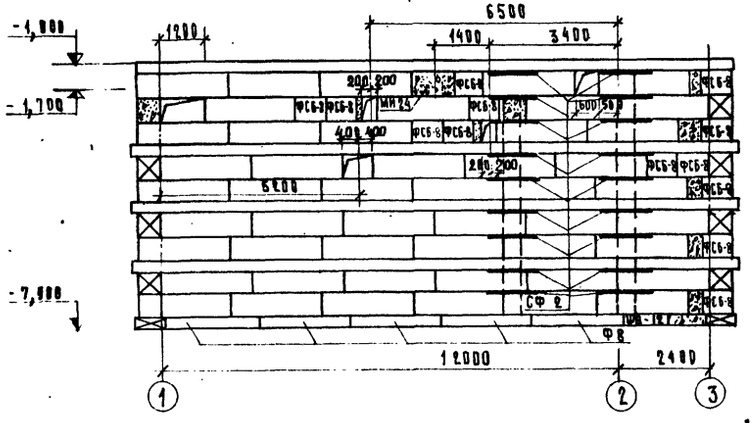

Раскладка стеновых блоков по оси „А"

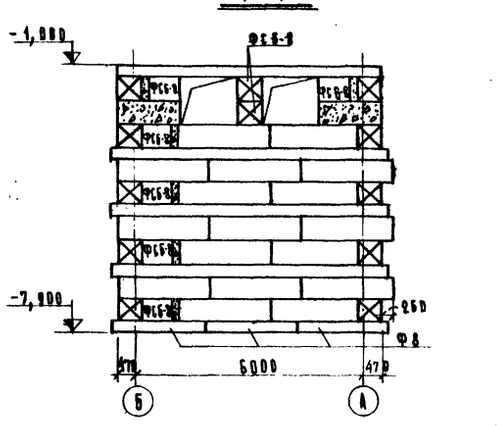

Раскладка стеновых блоков по оси „1"

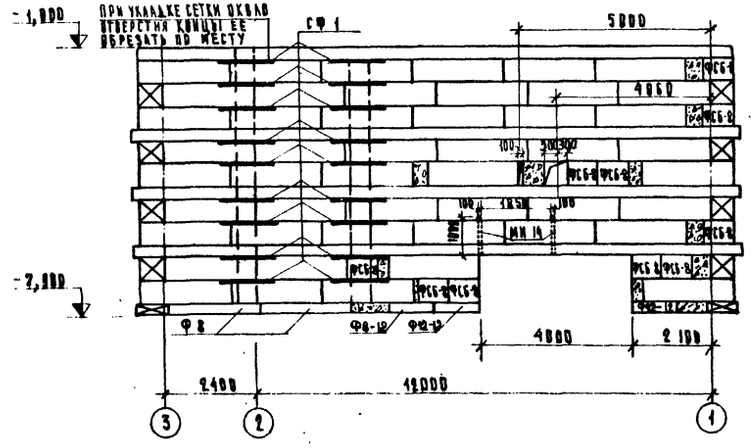

Раскладка стеновых блоков по оси „Б"

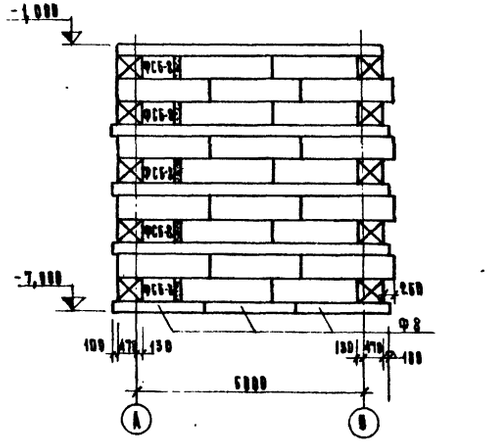

Раскладка стеновых блоков по оси „3"

Примечания

1. Грунтовые условия и указания по подготовке основания см. пояснительную записку в данном альбоме.
2. За отметку 0.000 принят уровень головки рельса мазутослива.
3. Кладку стен из блоков подземной части производить на растворе М 50. При кладке заложить все стальные элементы по листам АС-16м, АС-20.
4. Все незамаркированные стеновые блоки марки ФС6.
5. В местах примыкания поперечных стен к продольным в швы между блоками заложить сетки СФ1 и СФ2.
6. Все отверстия, кроме тех, к которым примыкают каналы после прокладки коммуникаций заделать бетоном М 100.
7. Монтаж фундаментных и стеновых блоков производить в соответствии с указаниями СНиП III-В.4-62.

Госстрой СССР Сантехпроект г. Москва	Мазутонасосная.	Типовой проект 903-2-2/71 Тип V
Установка для мазутоснабжения котельных с подземными резервуарами 2×10000 м³	План фундаментов. Раскладка стеновых фундаментных блоков.	Альбом VII
		Лист АС-6

Гип. проекта Ерохин
Гл. инж. проекта Чапский
Гл. спец. Гавелаева
Дата выпуска 1971 г.
Рук. группы Ерохин
Ст. инженер Чапский
Инженер Кузьмина
Гл. техник Обидина
Перновая Куренкова
Согласовано: Краубергт Гохсойм

Типовой проект 903-2-2/71 тип II; III; IV; V
Марка-лист АС-7
Инв №

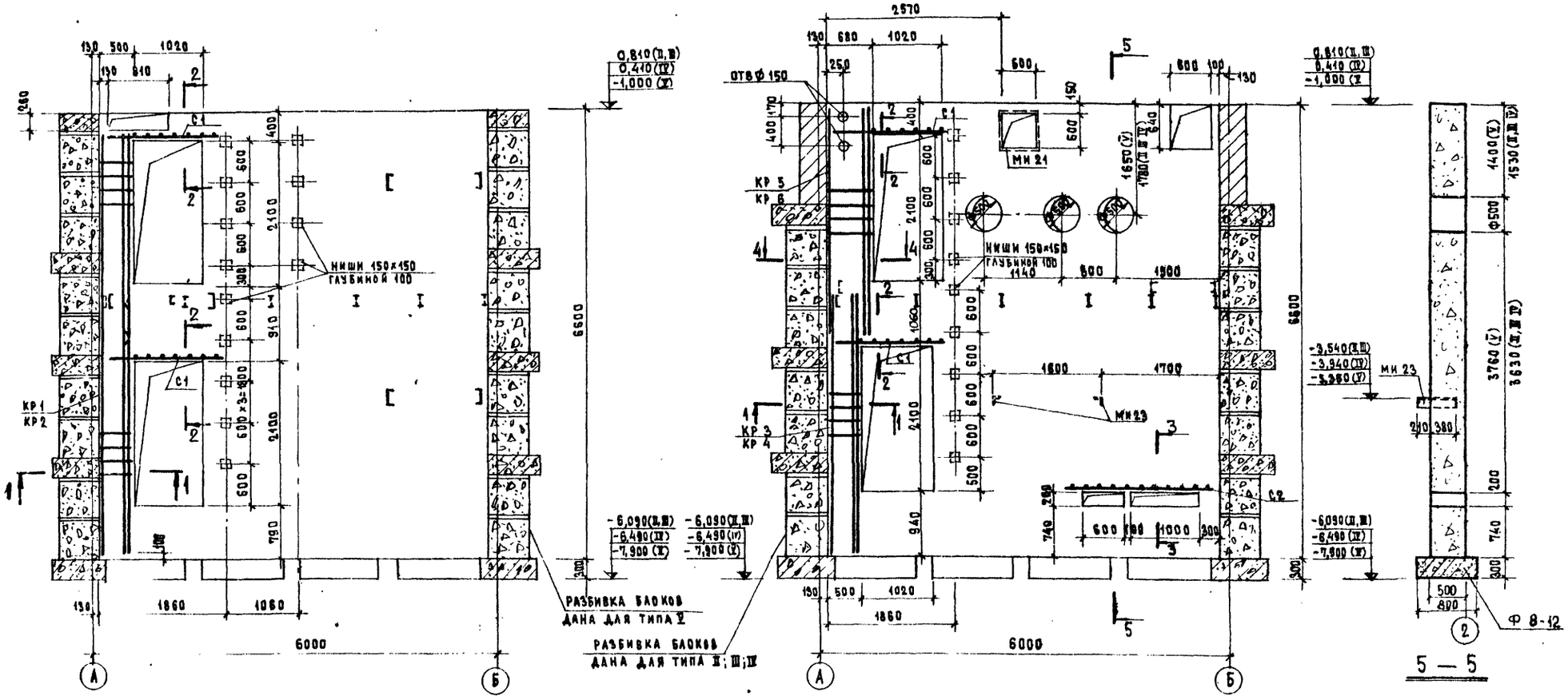

МБС 1

МБС 2

5 — 5

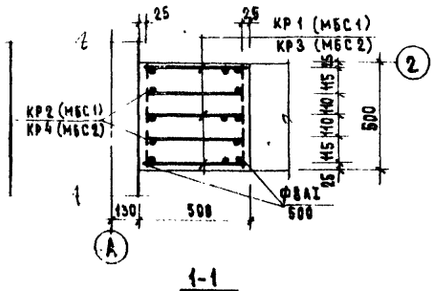

1-1

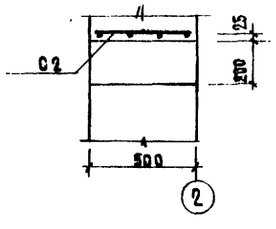

3-3

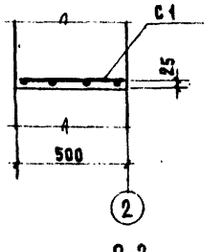

2-2

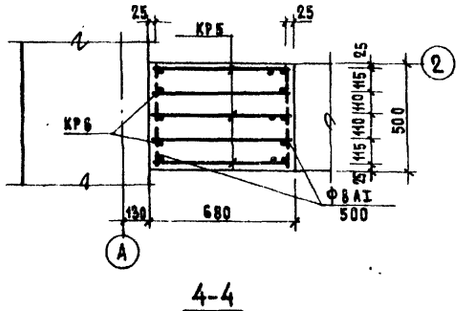

4-4

Спецификация бетона на один элемент

Марка	Масса элемента т	Марка бетона	Объем бетона м³
МБС 1	—	100	16.7
МБС 2	—	100	16.0

Спецификация металлических изделий на один элемент

Марка элемента	Марка изделия	Кол. шт	Стандарт или лист проекта
МБС 1	КР 1	3	АС-11и
	КР 2	2	АС-11и
	С 1	2	АС-11и
МБС 2	КР 3	3	АС-11и
	КР 4	2	АС-11и
	КР 5	3	АС-11и
	КР 6	2	АС-11и
	С 1	2	АС-11и
	С 2	1	АС-11и
	МИ 21	1	АС-23и
	МИ 23	2	АС-23и

Примечания

1. Расположение стенок МБС 1 и МБС 2 на плане, см. листы АС-5 и АС-6.
2. Сетки для связи продольных и поперечных стен (СФ1 и СФ2) условно не показаны. Разбивку сеток см. соответственно листы АС-5 и АС-6.
3. При бетонировании стен оставить гнезда для опирания балок перекрытий и лестничных площадок привязку их см. листы АС-16и и АС-20.
4. Выборку стали на одно изделие см. лист АС-11и.

Госстрой СССР САНТЕХПРОЕКТ г. Москва	Мазутонасосные	Типовой проект 903-2-2/71 тип II; III; IV; V
Установка для мазутоснабжения котельных с подземными резервуарами 2×100 м³ 2×250 м³; 2×500 м³; 2×1000 м³	Железобетонные стены МБС 1 и МБС 2. Сечения	Альбом VII
		Лист АС-7

Гл. инж. пр-та Бирюк; Рук. группы Терновая
Нач. отд. Тараскин; Ст. инженер Куренкова
Гл. констр. Чапский; Инженер Кузьмина
Гл. спец. Савельева; Ст. техник Обидина
Дата выпуска 1971 г.

Тип проект 903-2-2/71 тип II; III; IV; V
Марка-лист АС-8и
Инв. №

Согласовано:

Рук. группы	Терновая	Нач. отд. КБ-1	Гроздерг
Ст. инженер	Куренкова	Нач. отд. ВК	Гохберг
Ст. техник	Обидина		
			Денисова
			Капирович

Гл. инж. пр-та	Бурик		
Гл. конструктор	Тарло		
Гл. спец.	Чапский		Савельева
Дата выпуска	1971г.		

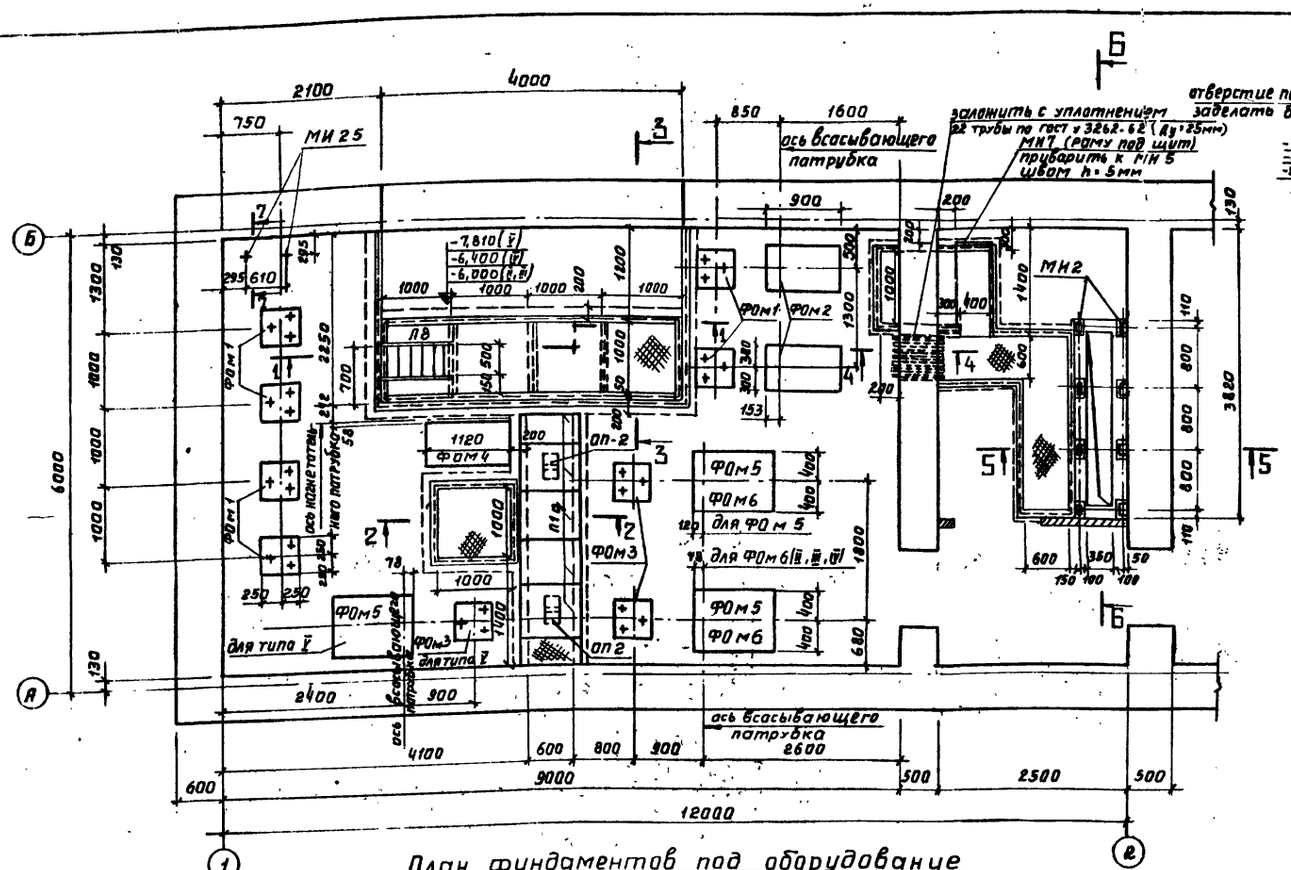

План фундаментов под оборудование приямков и каналов

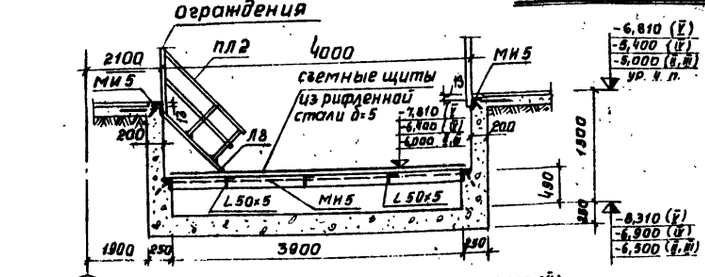

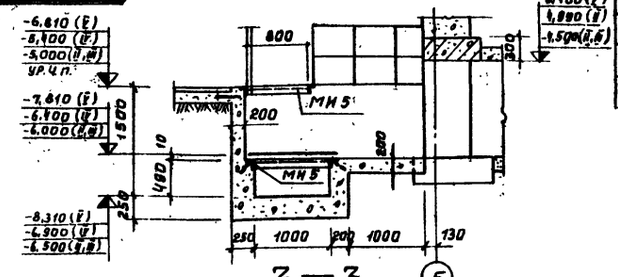

3—3

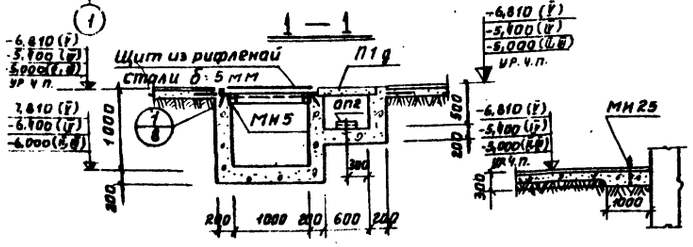

2—2

7—7

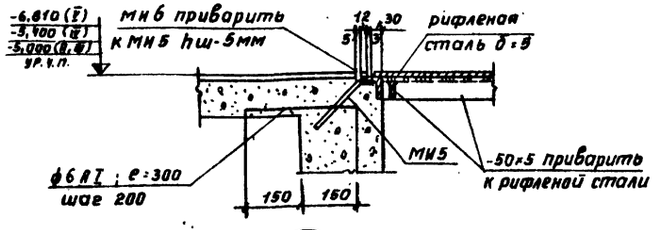

(1)

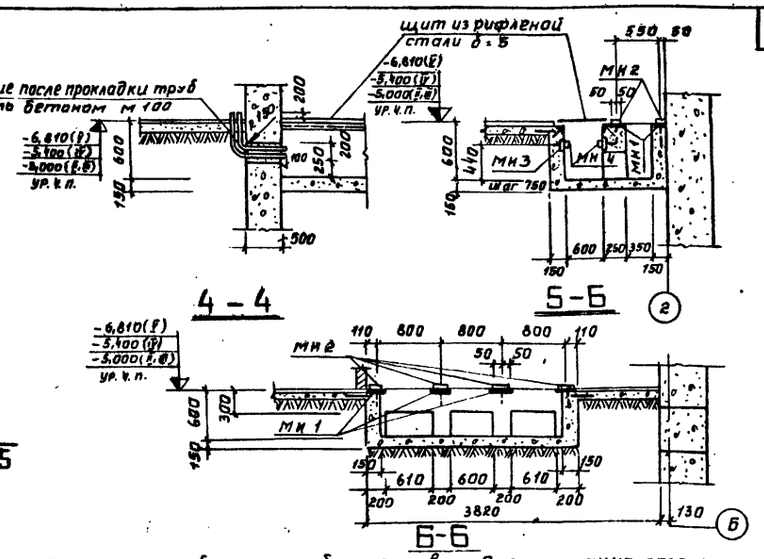

Спецификация бетонных и ж.б. элементов, замаркированных на данном листе

Марка	Кол. шт. для типов II, III, IV	Кол. шт. для типов V	Масса элем. т	Стандарт или лист проекта	Лист марк. схемы
Монолитные элементы					
ФОм1	6	6	—	АС-9и	АС-8и
ФОм2	2	2	—		
ФОм3	2	3	—		
ФОм4	1	1	—		
ФОм5	2	3	—		
ФОм6	2	—	—		
Сборные элементы					
П1g	5	5	0,1	ис-ат-ау 6 вып.2	АС-8
оп2	2	2	0,013	—	

Спецификация стальных элементов, замаркированных на данном листе

Марка	Колич. шт.	Масса элем. т	Стандарт или лист проекта	Лист маркировочной схемы
МИ1	8	0,002	АС-22и	АС-8и
МИ2	8	0,001	— " —	
МИ3	6	0,001	— " —	
МИ4	6,1 пм	0,001	— " —	
МИ5	32,2 пм	0,004	— " —	
МИ6	22,3 пм	0,001	— " —	
МИ7	1	0,03	— " —	
Рифленая сталь δ=5	9,0 м²	0,10	АС-8и	
-50×5 ребра жесткости	6,0 пм	0,01	— " —	
L50×5 ребра жесткости	3,0 пм	0,01	— " —	
МИ25	2	0,0082	АС-23и	

Примечания

1. За отм. 0,000 принят уровень головки рельса мазутослива.
2. Подготовку оснований смотри пояснительную записку в данном альбоме.
3. Каналы и приямки выполнить из бетона м 100.
4. Монтажную сварку производить электродами типа Э42. Все сварные швы приняты hш=6 мм.
5. Выбор типа фундамента ФОм3; ФОм6 производится при привязке в зависимости от технологии.
6. При привязке количества фундаментов под оборудование, принять в зависимости от производительности мазутонасосной.
7. Расход труб Ду=25 мм — 54,0 кг.
   Расход арматуры ф6 AI — 8,0 кг.

Госстрой СССР САНТЕХПРОЕКТ г. Москва	Мазутонасосные	Типовой проект 903-2-2/71 тип II; III; IV; V
Установка для мазутоснабжения котельных с подземными резервуарами 2×100 м³; 2×250 м³; 2×500 м³; 2×1000 м³	План фундаментов под оборудование, приямков и каналов. Сечения 1-1 ÷ 6-6.	Альбом VII
		Лист АС-8и

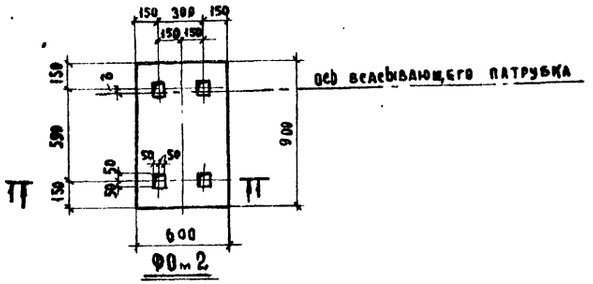

ФОм2

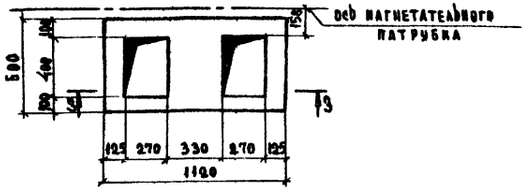

ФОм4

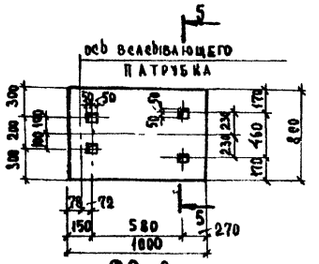

ФОм6

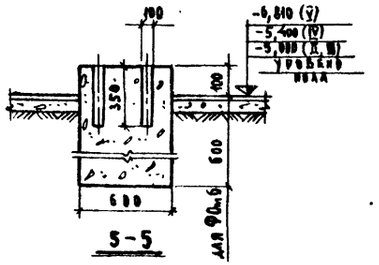

5-5

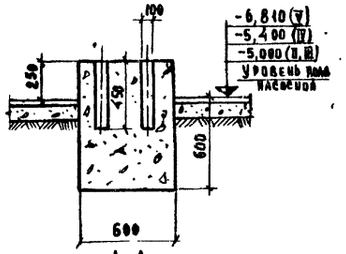

1-1

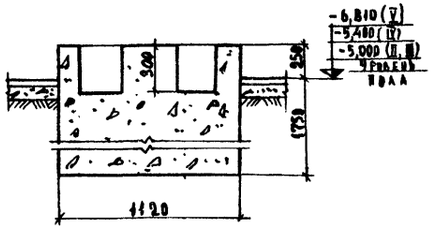

3-3

Спецификация бетона на один элемент

Марка	Масса элемента т	Марка бетона	Объем бетона м³
ФОм1	—	100	0,16
ФОм2	—	100	0,46
ФОм3	—	100	0,22
ФОм4	—	100	1,27
ФОм5	—	100	0,67
ФОм6	—	100	0,56
ФОм7	—	100	0,36

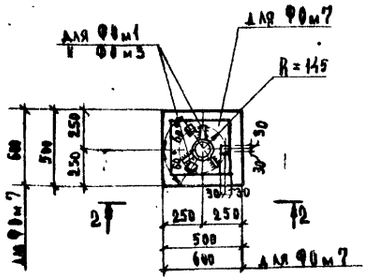

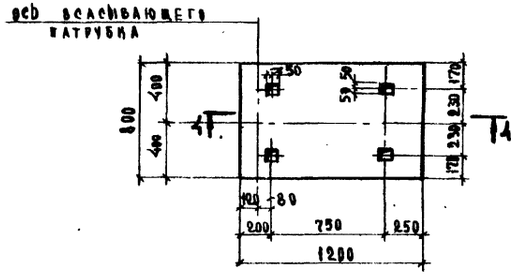

ФОм5

ФОм1; ФОм3; ФОм7

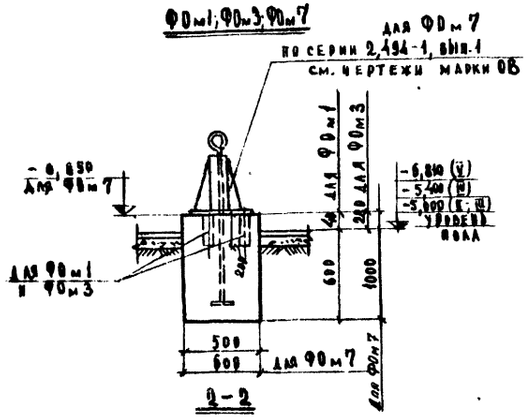

2-2

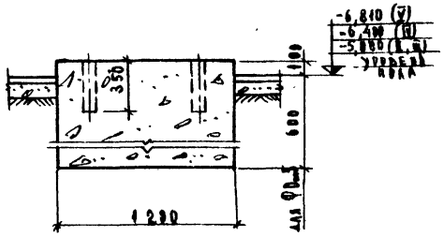

4-4

Примечания

1. План фундаментов под оборудование см. лист АС-8и.
2. Перед бетонированием фундаментов размеры между фундаментными болтами проверить по полученному оборудованию.

Госстрой СССР САНТЕХПРОЕКТ г. Москва	Мазутонасосные	Типовой проект 903-2-2/74 тип II, III, IV, V	
Установка для мазутоснабжения котельных с подземными резервуарами 2×100 м³; 2×250 м³; 2×500 м³; 2×1000 м³	Фундаменты под оборудование ФОм1 ÷ ФОм7	Альбом VI	
		Лист АС-9и	

Типовой проект 903-2-2/74 тип II, III, IV, V
Марка-лист АС-9и
Инв. №

Гл. инж. проекта	Ткаченко		
Гл. конструктор	Чалевский		
Гл. спец.	Савельева		
Дата выпуска			1974г.

Рук. группы	Терновая		
Ст. инженер	Куренкова		
Инженер	Кузьмина		

Разработано	Трубберг		
Проверено	Ильин		
Нач. отд. КВ			

Согласовано

Тип. проект 903-2-2[7].
тип II-III-IV-V
Марка-лист
АС-10м
Инв. №

Спецификация стали на 1 элемент

Марка	N поз.	Эскиз и сечение	ф мм и класс	Длина мм	Кол. шт	Общая длина м	Масса кг
мп 1	1	5970 / 7280 / 5970	25АIII	19470	2	39,0	150,0
	2	10970 / 7280 / 10970	25АIII	29720	2	59,0	227,0
	3	8370 / 7280 / 8370	25АIII	24270	2	49,0	189,0
	4	3770 / 7280 / 3770	25АIII	14870	2	30,0	116,0
	5	15900	25АIII	16150	4	65,0	250,0
	6	6900	25АIII	6900	4	28,0	108,0
	7	10200	25АIII	10200	4	41,0	198,0
	8	15900	16АI	16150	4	65,0	103,0
	9	6900	16АI	6900	4	28,0	44,0
	10	240	8АI	360	221	80,0	32,0
	11	240 / 810 / 790 / 320	8АI	2110	221	466,0	184,1
мп 2	6	8900	25АIII	6900	8	55,0	212,0
	9	6900	16АI	6900	2	14,0	22,0
	12	240 / 610 / 360 / 320	8АI	1710	123	210,3	83,1
	13	5800 / 6880	25АIII	18730	2	37,5	145,4

Выборка стали на один железобетонный элемент

Марка элемента	Арматурная сталь, кг ГОСТ 5781-61*							Закладные изделия кг							Всего стали кг
	Класс АI ф мм			итого	Класс АIII ф мм		итого	итого	Прокатная сталь			Арм. сталь ГОСТ 5781-61*		итого	
												Класс АI ф мм	Класс АII ф мм		
	8	16	-		25	-			δ=8	-	-	-	-	-	
мп 1	216,1	147,0	-	363,1	1238,0	-	1238,0	1601,1	-	-	-	-	-	-	1601,1
мп 2	83,1	22,0	-	105,1	357,4	-	357,4	462,5	36,0	-	-	-	6,0	42,0	504,5

Спецификация металлических изделий на один элемент

Марка элемента	Марка изделия	Кол. шт	Стандарт или лист проекта
мп 2	МИ 8	20	АС-22м

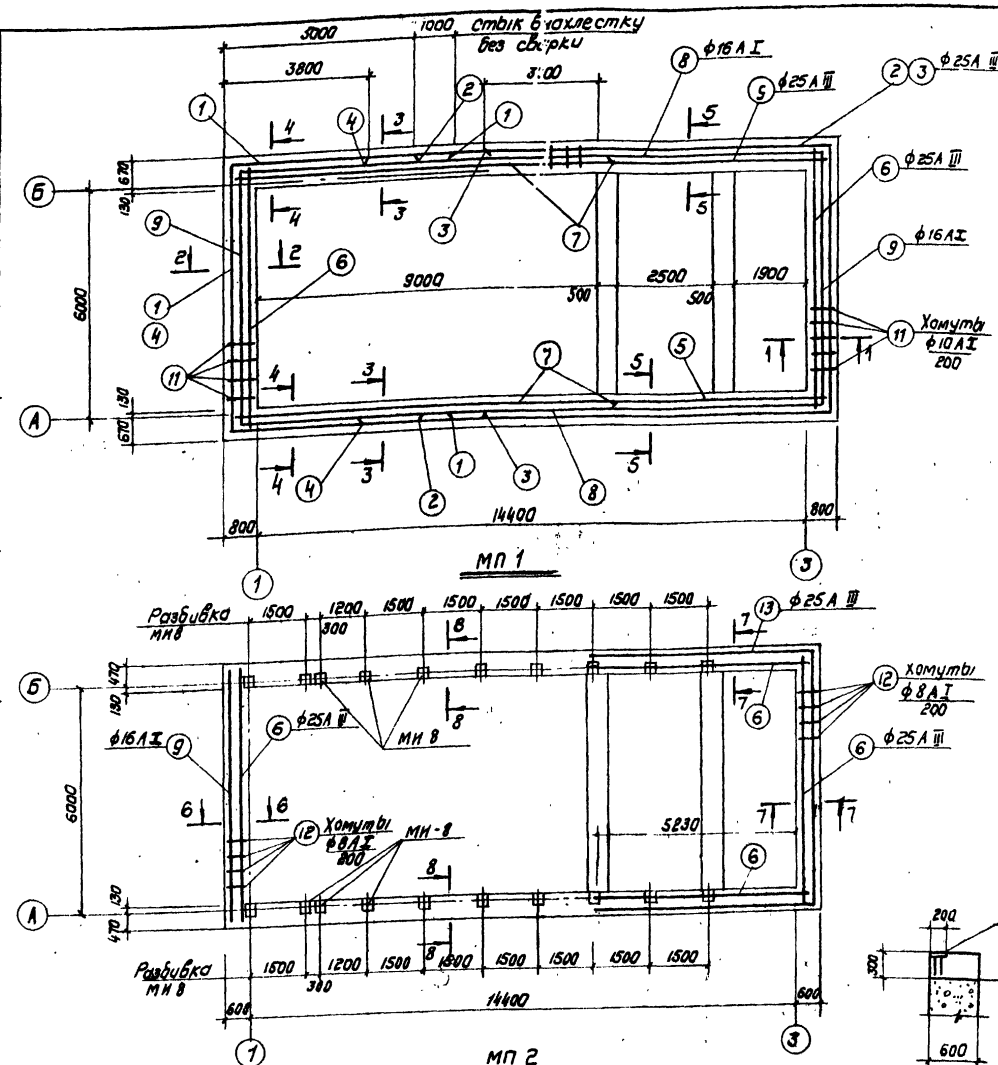

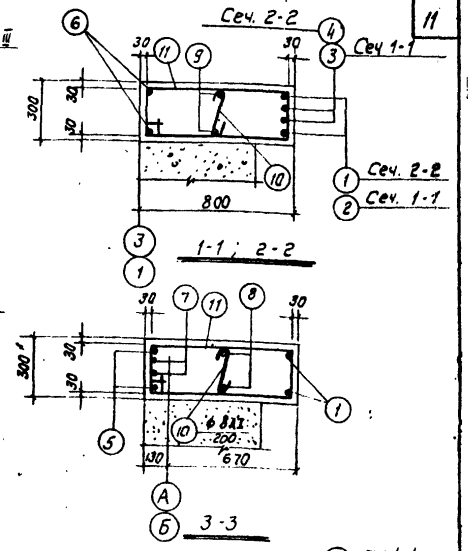

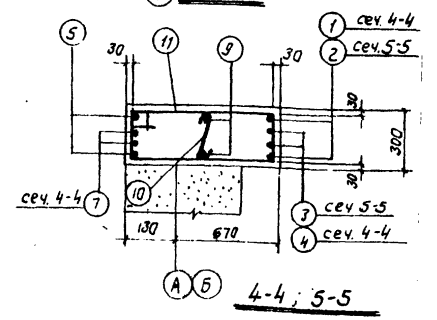

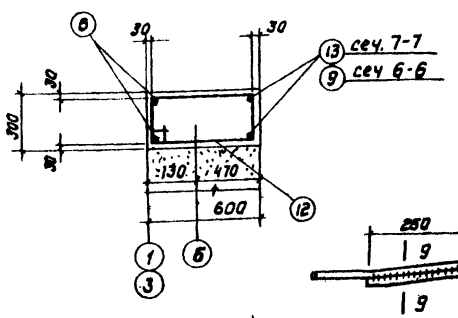

Деталь сварного стыка арматуры

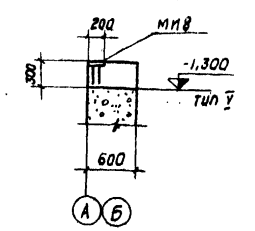

Спецификация бетона на один элемент

Марка	Масса элемента Т	Марка бетона	Объем бетона м3
мп 1	-	200	10,44
мп 2	-	200	7,70

Равномерно распределительная нагрузка на пояса.

а) Постоянная

мп 1 — 6,0 т/м
мп 2 — 0,58 т/м

б) Временная

мп 1 — 0,6 т/м
мп 2 — 0,43 т/м

Примечания

1. Расположение железобетонных монолитных поясов мп1 и мп2 см. листы фундаментов.
2. При отсутствии стержней необходимой длины стык арматуры выполнять на сварке (см. деталь сварного стыка арматуры) в соответствии с СН 393-69. Сварку арматуры выполнять электродами типа Э50.
3. Защитный слой бетона 30 мм.

Госстрой СССР САНТЕХПРОЕКТ г. Москва	Мазутонасосные	Типовой проект 903-2-2[7]. тип I, II, V
Установка для мазутоснабжения котельных с подземными резервуарами 2×100 м³; 2×250 м³; 2×500 м³; 2×1000 м³	Опалубка и армирование железобетонных монолитных поясов мп 1 и мп 2.	альбом VII
		лист АС-10м

Гл. инж. проекта — Ефимов
Гл. спец. — Ефимов
Нач. отд. — Ефимов
Рук. группы — Ефимов
Гл. инж. — Ефимов
Ст. инженер — Ефимов
Ст. техник — Ефимов
Конструктор — Ефимов
Копировал — Ефимов
Проверил — Ефимов
Составлен в 1971 г.
Выпуск
Технадзор — Ефимов
Калашникова
Курьянова
Ефимов

Тип проект 903-2-2/74 тип II; III; IV; V
Часть-лист АС-11м
Инв. №

Спецификация стали на одно изделие

Марка	№ поз.	Эскиз и сечение	Ø мм и класс	длина мм	Кол. шт.	Общая длина м	Масса кг
КР1	1		16 А III	6470	3	19,4	30,6
	2		6 А I	480	33	15,8	6,3
						Всего	36,9
КР2	1		16 А III	6470	2	12,9	19,4
	2		6 А I	480	33	15,8	6,3
						Всего	25,7
КР3	3		16 А III	3870	3	11,6	18,3
	2		6 А I	480	20	9,6	3,8
						Всего	22,1
КР4	3		16 А III	3870	2	7,7	12,2
	2		6 А I	480	20	9,6	3,8
						Всего	16,0
КР5	4		16 А III	3270	3	9,8	15,5
	5		6 А I	660	17	11,2	4,4
						Всего	19,9
КР6	4		16 А III	3270	2	6,5	10,3
	5		6 А I	660	17	11,2	44
						Всего	14,7
С1	6		16 А III	2100	4	8,4	13,3
	7		6 А I	480	9	4,3	4,7
						Всего	15,0
С2	8		16 А III	2040	4	8,2	12,9
	7		6 А I	480	11	5,3	2,1
						Всего	15,0
СФ1	9		6 А I	1600	4	6,4	1,4
	10		6 А I	560	4	2,2	0,9
	11		6 А I	1380	4	5,5	2,2
	12		6 А I	460	4	1,8	0,7
						Всего	5,2
СФ 2	9		6 А I	1600	4	6,4	1,4
	10		6 А I	560	4	2,2	0,9
	12		6 А I	460	4	1,8	0,7
	13		6 А I	1030	4	4,1	1,6
						Всего	4,6

Гл. инж. проекта Гронобоев
Рук. группы Куренкова
Ст. инженер Кузьмина
Инженер 9 подписи
Нач. отдела Ческий
Гл. конструктор Сабельфельд
Гл. спец. Капорова
Нач. Волгоградского ПТБ Жарова

Выборка стали на один элемент

Марка элемента	Арматурная сталь ГОСТ 5781-61* класс А I Ø мм 6		итого	класс А III Ø мм 16	—	итого	итого	Закладные изделия кг: Профильная сталь Ст3 кп	Ст3 пс	Ст3 сп	С10	Ст5	Арм. сталь ГОСТ 5781-61 класс А I Ø мм 10	—	итого	Всего стали кг
МБС-1	34,9	—	34,9	157,2	—	157,2	192,1	—	—	—	—	—	—	—	—	192,1
МБС 2	46,5	—	46,5	185,9	—	185,9	232,4	13,5	—	—	—	1,0	—	14,5		246,9
стены подзем-ной части	Тип II, III, IV	137,2	—	137,2	—	—	—	137,2	0,8	7,6	—	—	—	—	8,4	145,6
стены надзем-ной части	Тип II	176,4	—	176,4	—	—	—	176,4	3,8	—	27,8	15,8	1,0	—	47,4	223,8

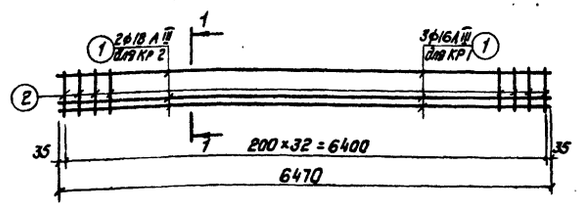

КР 1; КР 2

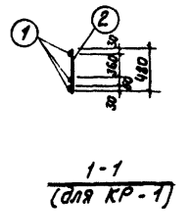

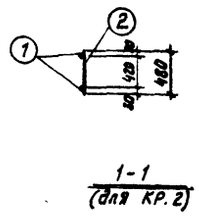

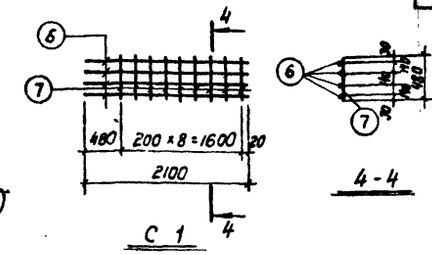

С 1

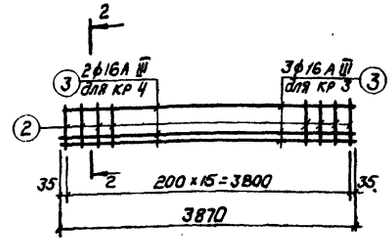

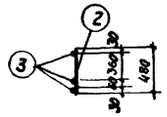

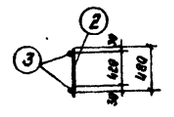

КР 3; КР 4

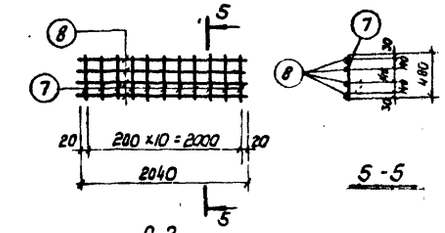

С 2

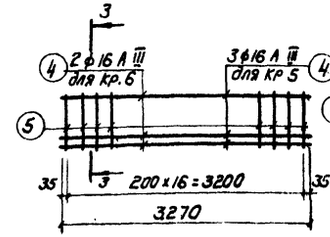

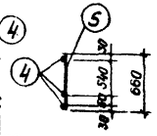

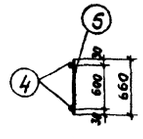

КР 5; КР 6

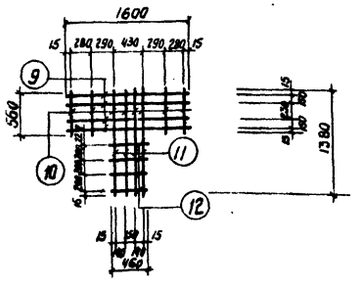

СФ 1

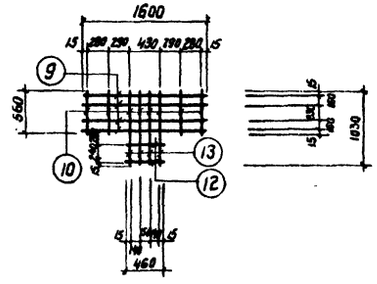

СФ 2

Примечания

1. Данный лист рассматривать совместно с листами АС-5÷АС-7.
2. Стержни поз. 12 приварить к стержням поз. 13 после установки каркасов в стенках МБС 1 и МБС 2 контактной сваркой (клещами).
3. Каркасы и сетки изготовляются при помощи точечной сварки в соответствии с ГОСТ 10922-64.
4. Выборку изделий см. лист АС-7.

Госстрой СССР САНТЕХПРОЕКТ г. Москва	Мазутонасосные	Типовой проект 903-2-2/74 тип II; III; IV; V
Установка для мазутоснабжения котельных с подземными резервуарами 2×100 м³; 2×250 м³; [illegible]	Каркасы КР 1÷КР 6. сетки С1; С2; СФ1; СФ2.	Альбом VII
		Лист [illegible]

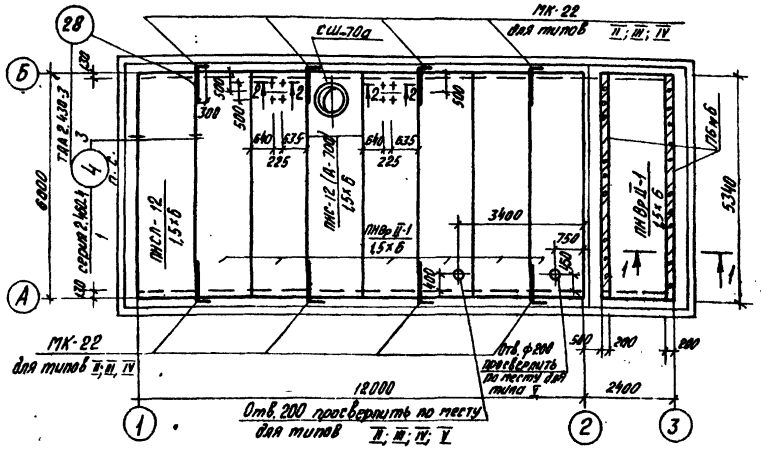

Маркировочный план плит покрытия

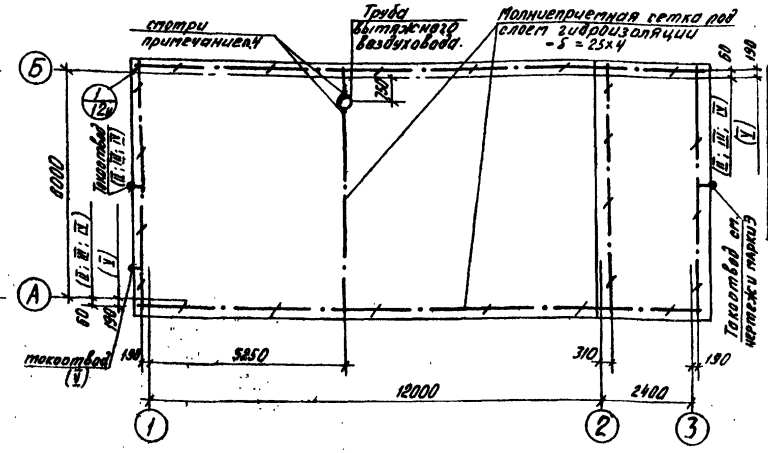

Маркировочный план молниеприемной сетки

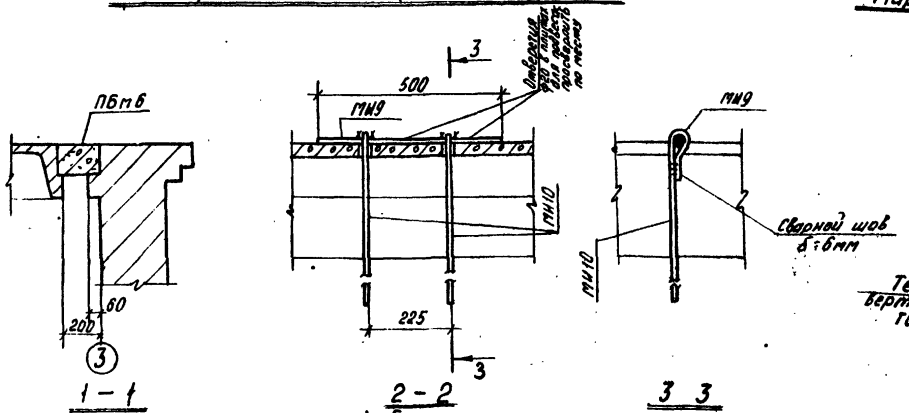

1 – 1

2 – 2

3 3

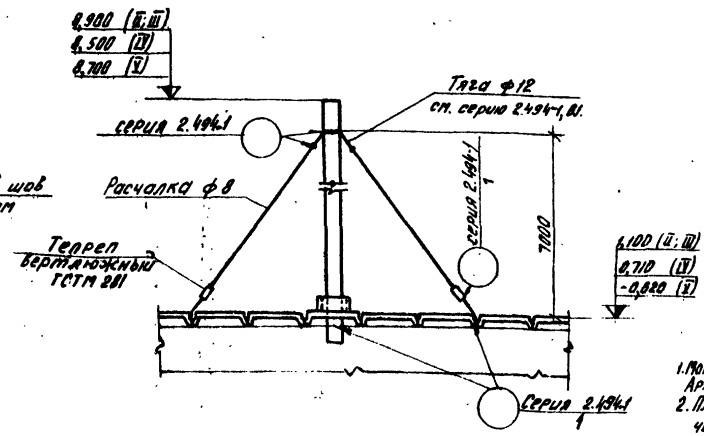

4 - 4

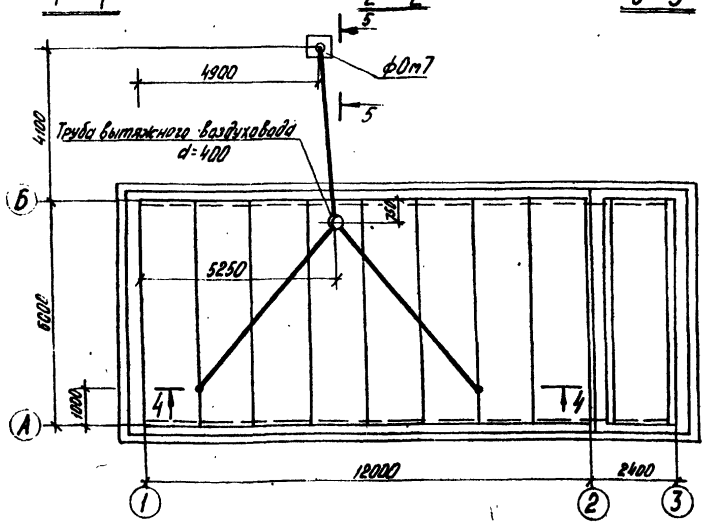

Маркировочный план трубы и расчалок вытяжного воздуховода

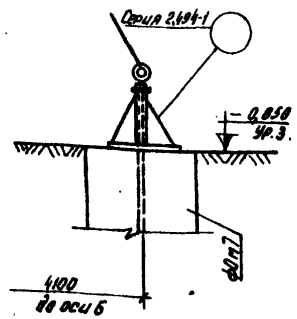

5 - 5

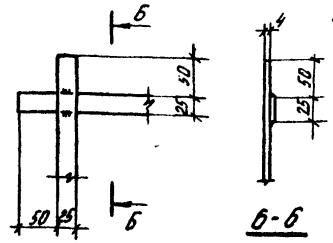

6 - 6

Техническая спецификация стали.

Марка металла	N п/п	Вид профиля	N профиля, размер сечения	Масса т	Примечан.
В СТ 3 кп 2 ГОСТ 380-71	1	сталь полосовая	-25×4	0,011	ГОСТ 103-57*
	2	сталь круглая	ф8	0,05	ГОСТ 2590-71

Спецификация элементов, замаркированных на данном листе

Марка	Кол. шт.	Масса элем. т	Стандарт или лист проекта	Лист маркировочн. схемы
Сборные				
ПН ВР II-1 1,5×6	7	1,6	серия 1.465-1; вып. II	АС-12и
ПНС-12 (А-700) 1,5×6	1	1,8	серия ПК-01-119	
ПНСЛ-12 1,5×6	1	1,03	серия ПК-01-118, в.II	
СШ-70а	1	0,167	ПК-01-119	
Монолитные				
ПБм6	2	–	АС-12и	АС-12и
ф0м7	1	–	АС-9и	АС-12и
Стальные				
МИ9	4	0,001	АС-22и	АС-12и
МИ10	8	0,001	АС-22и	
МК-22	8	0,0001	серия 2.430-3; в.3	АС-12и
Каркас	1	0,001	2.460-4; в.1	2.460-4; в.1
сетка 200/200/5/5	1	0,02	ГОСТ 8478-66	Узел 4

Примечания

1. Монолитные участки выполнять из бетона марки 200. Арматура - ф10А I с ячейкой 100×100.
2. Плиты покрытия должны быть приварены не менее, чем на трех опорах. Швы между плитами залить раствором марки 200.
3. Молниеприемную сетку уложить под слоем гидроизоляции (узлы даны на листе АС-3и).
4. Вытяжной воздуховод соединить с молниеприемной сеткой стальной полосой - 25×4 не менее, чем в двух местах. (выполнить сваркой).
5. Молниеприемную сетку соединить с токоотводами (смотри чертежи марки Э).
6. Узлы крепления и прохода через кровлю трубы вытяжного воздуховода даны в серии 2,494-1; в.1. и чертежах марки ОВ.

Расход материалов на ПБм6.

Бетон М200 - 0,4м³; сталь класса А I ф10 - 32,0 кг.

Госстрой СССР. САНТЕХПРОЕКТ. г. Москва	Мазутонасосные	Типовой проект 903-2-2/71 Тип II; III; IV; V;
Установка для мазутоснабжения котельных с подземными резервуарами 2×100м³; 2×250м³; 2×500м³; 2×1000м³.	Маркировочные планы плит покрытия, трубы и расчалок вытяжного воздуховода, молниеприемной сетки. Узлы.	Альбом VII
		Лист АС-12и

Типовой проект 903-2-2/71 Тип II; III; IV; V
Марка-лист АС-12и
Инв. №

Согласовано:
Нач. отд. эл. Гохбойм
Нач. отд. ОВ. Ильин
Ст. техник Яковлев
Мельникова
Бялик
Тараскин
Терновая
Куренкова
Копировал
Гл. инж. пр-та
Нач. отд.
Рук. группы
Ст. инж.
Дата выпуска 1991 г.

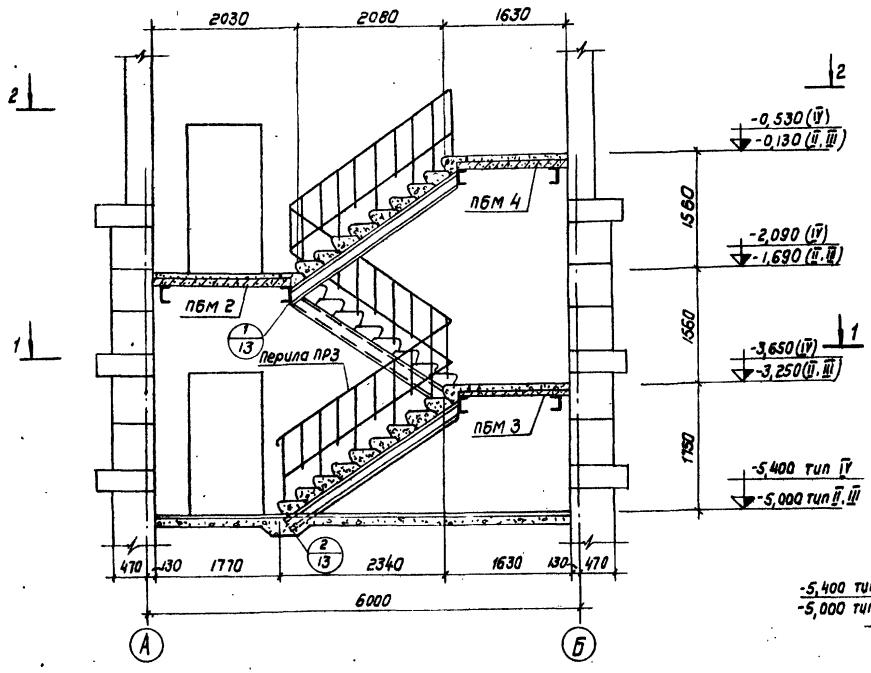

Маркировочная схема лестницы для типов II; III и IV

3 - 3

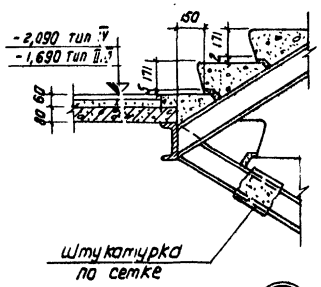

1

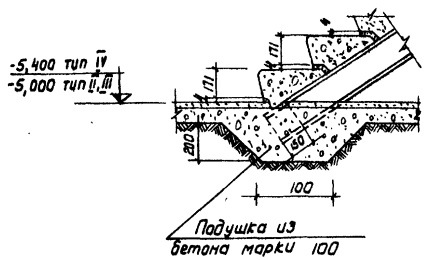

2

Спецификация элементов, замаркированных на данном листе

Марка	Кол. шт.	Масса элемента шт.	Стандарт или лист проекта	Лист маркировочн. схемы
Сборные элементы				
ЛС9 - 17 Ов	3	0,080	серия 1,155-1; вып. 1	АС-13
ЛС9 - 17 Н	2	0,058		
ЛС9 - 17*)	25	0,100		
Монолитные элементы				
ПБМ 2	1		АС-15и	АС-13и
ПБМ 3	1			
ПБМ 4	1			

*) 15 ступеней ЛС9-17 изготовить с закладными деталями М-1 по серии 1,555-1; вып. 1. для крепления перил.

Примечания

1. Маркировочную схему балок и косоуров см. лист АС-20. Балки лестниц и площадок см. лист АС-21и Ограждение площадок и маршей см. лист АС-20.
2. Стальные балки и косоуры оштукатурить по сетке.

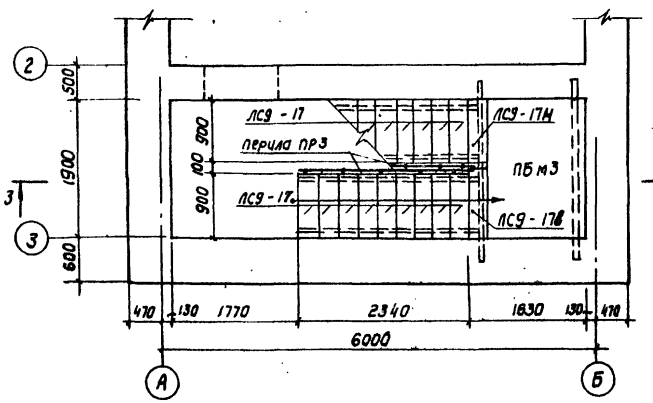

1 — 1

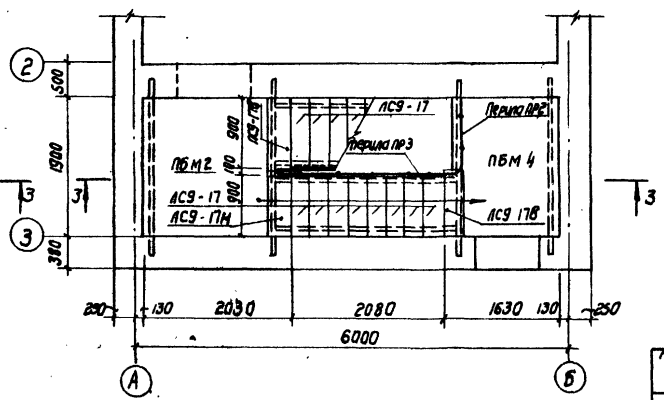

2 — 2

Госстрой СССР САНТЕХПРОЕКТ г. Москва	Мазутонасосные	Типовой проект 903-2-2/71 тип II; III; IV
Установка для мазутоснабжения котельных с подземными резервуарами 2×100 м³; 2×250 м³; 2×500 м³.	Железобетонные лестницы. Планы. Разрезы. Узлы.	Альбом VII
		Лист АС-13и

Тип. проект 903-2-2/71 тип II; III; IV
Марка-лист АС-13и
Инв. №

Рук. группы Ст. инженер Инженер
Тернавая Куренкова Рыбакова
Бялик Тараскин Чапский Савельева 1971 г.
Дата выпуска

Тип. проект 903-2-2/71 тип У
Марка-лист АС-14м
Инв. №

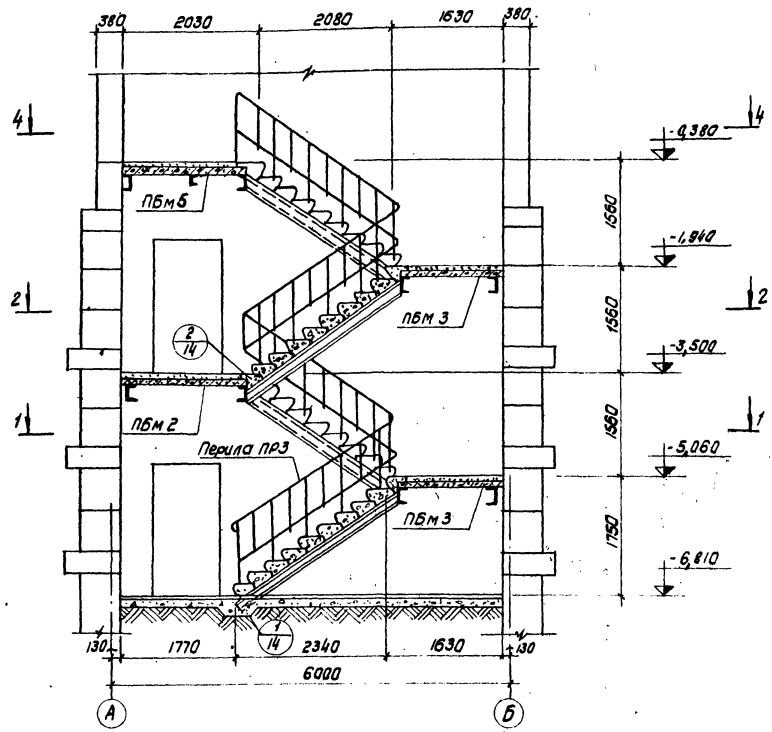

Маркировочная схема лестницы для типа У

3 — 3

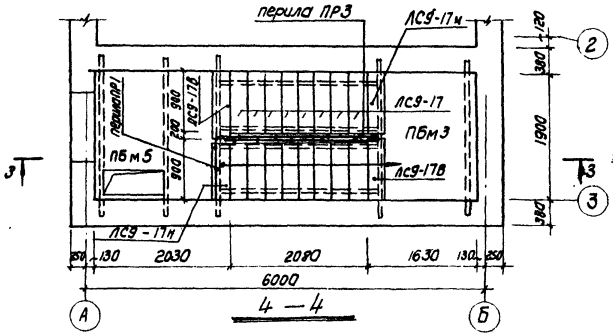

4 — 4

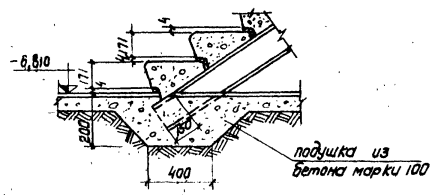

1

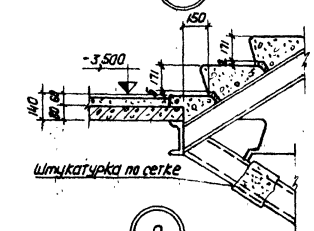

2

Спецификация

элементов, замаркированных на данном листе

Марка	Кол. шт	Масса элемента т	Стандарт или лист пр-ки	Лист маркировочной схемы
Сборные элементы				
ЛС9-17Б	4	0,080	серия 1.155-1; вып. 1	АС-14
ЛС9-17 *)	33	0,100		
ЛС9-17м	3	0,053		
Монолитные элементы				
ПБм 2	1	—	АС-15	АС-14
ПБм 3	2	—		
ПБм 5	1	—		

*) 20 ступеней ЛС9-17 изготовить с закладными деталями М-1 по серии 1.155-1; вып. 1 для крепления перил

Примечания

1. Маркировочную схему балок и косоуров см. лист АС-20. Балки лестниц и площадок см. лист АС-21м. Ограждение площадок и маршей см. лист АС-20.
2. Стальные балки и косоуры оштукатурить по сетке.

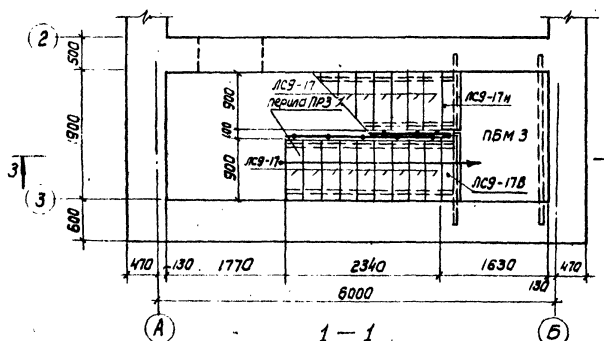

1 — 1

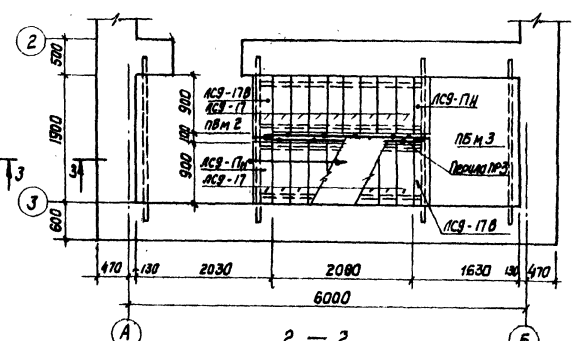

2 — 2

Гл. инж. проекта	Ольшанский					
Гл. архитектор	Чалисов					
Гл. конструктор	Лебедев					
Нач. отдела	Ваганов					
Рук. группы	Шапиро					
Гл. инженер	Жевер					
Гл. конструктор	Конарев					
Гер. чертеж	Куренкова					
Инженер	Ратагова					
Инженер	Ягодкина					

Госстрой СССР САНТЕХПРОЕКТ г. Москва	Мазутонасосная	Типовой проект 903-2-2/71 тип У
Установка для мазутонасосной котельных с подземными резервуарами 2 × 1000 м³	Железобетонная лестница. Планы. Разрезы. Узлы.	Альбом VII
		Лист АС-14м

Тип.проект 903-2-2/71 тип II-III-IV-V

Марка-лист АС-15и

Инв. №

Спецификация стали на один элемент

Марка	N поз.	Эскиз или сечение	ф мм или класс	Длина мм	Кол. шт.	Общая длина м	Масса кг
ПБм 1	1	5720	8 AI	5840	17	99,3	39,2
	2	70 580 70	8 AI	720	34	24,5	9,7
	3	70 500 70	8 AI	640	34	21,8	8,6
	4	Распределительная арматура	6 AI	—	—	111,6 пм	24,8
ПБм 2	4	смотри выше	6 AI	—	—	19,0 п.м	4,2
	5	1860	8 AI	1980	13	25,7	10,2
ПБм 3	4	смотри выше	6 AI	—	—	150 п.м	3,3
	6	1460	6 AI	1580	14	22,1	8,7
ПБм 4	6	Смотри выше	8 AI	1580	14	22,1	8,7
	4	"	6 AI	—	—	150 пм	3,3
ПБм 5	5	1860	8 AI	1980	11	21,8	8,6
	7	830	8 AI	950	3	2,9	1,1
	8	1100	10 AI	1250	4	5,0	3,0
	4	Смотри выше	6 AI	—	—	23,2 пм	5,2
	3	"	8 AI	640	10	6,4	2,5

Выборка стали на один железобетонный элемент

Марка элемента	Арматурная сталь ГОСТ 5781-61* кг							Закладные изделия кг						Всего стали кг
	класс AI ф мм				класс AI			Профильная сталь			Арм сталь ГОСТ класс ф мм		Итого	
	6	8	10	Итого	—	Итого	Итого	—	—	—	—	—	—	
ПБм 1	24,8	57,5	—	82,3	—	—	82,3	—	—	—	—	—	—	82,3
ПБм 2	4,2	10,2	—	14,4	—	—	14,4	—	—	—	—	—	—	14,4
ПБм 3	3,3	8,7	—	12,0	—	—	12,0	—	—	—	—	—	—	12,0
ПБм 4	3,3	8,7	—	12,0	—	—	12,0	—	—	—	—	—	—	12,0
ПБм 5	5,2	12,2	5,0	20,4	—	—	20,4	—	—	—	—	—	—	20,4

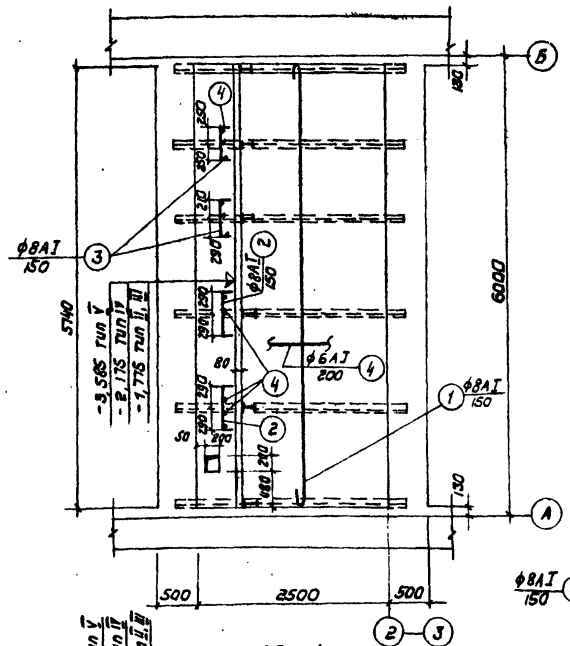

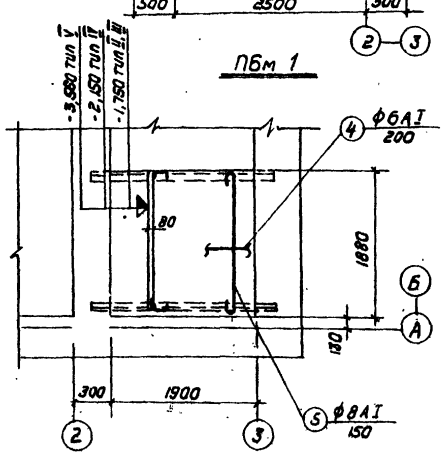

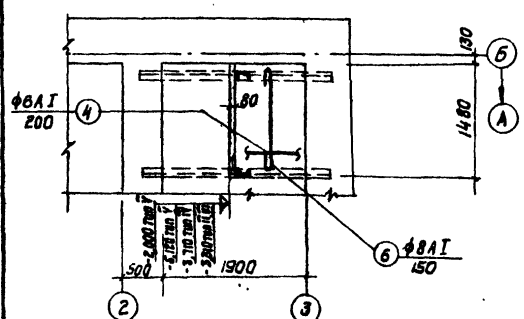

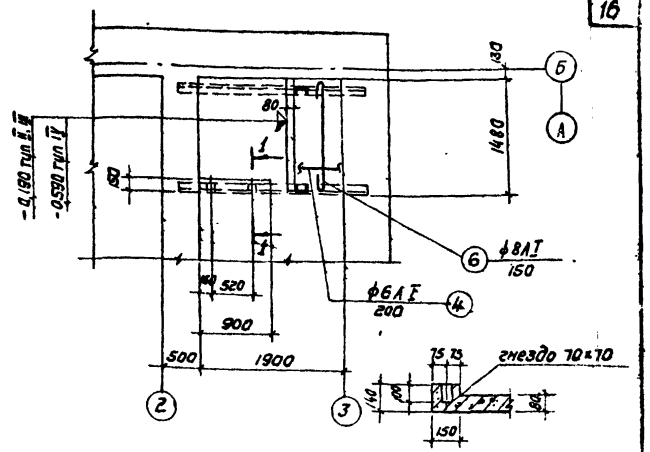

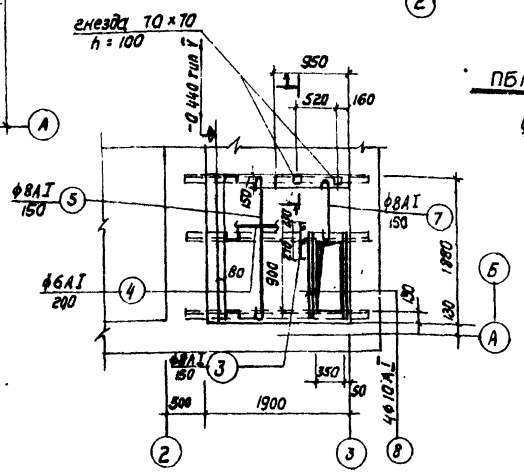

Спецификация бетона на 1 элемент

Марка	Масса эл-та т	Марка бетона	Объем бетона м³
ПБм 1	—	200	0,9
ПБм 2	—	200	0,3
ПБм 3	—	200	0,2
ПБм 4	—	200	0,2
ПБм 5	—	200	0,3

Расчетная нагрузка на монолитные плиты

Постоянная $q = 0,28$ т/м²

Временная $P = 0,60$ т/м²

Примечания

1. Расположение и маркировку площадок смотри листы АС-13и; АС-14и, АС-3и.
2. В лестничных площадках ПБм-4, ПБм-5 предусмотреть гнезда для крепления перил.
3. Защитный слой бетона для рабочей арматуры площадок принят 10 мм.
4. Маркировочную схему балок площадок смотри на листе АС-20.

Госстрой СССР САНТЕХПРОЕКТ г. Москва	Мазутонасосные	Типовой проект 903-2-2/71 тип II-III-IV-V
Установка для мазутоснабжения котельных с подземными резервуарами 2×100 м³, 2×250 м³, 2×500 м³, 2×1000 м³	Армирование площадок ПБм 1 ÷ ПБм 5.	Альбом VII
		Лист АС-15и

Гл. инж. пр-та Ильин
Нач. отд. Ягодкина
Гл. констр. Хохлова
Гл. спец. отд. Кулагина
Рук. группы Гольдин
Ст. инженер Зайцев
Ст. техник Холодкина
Выполнил Сабельева
Дата выпуска 1971г.

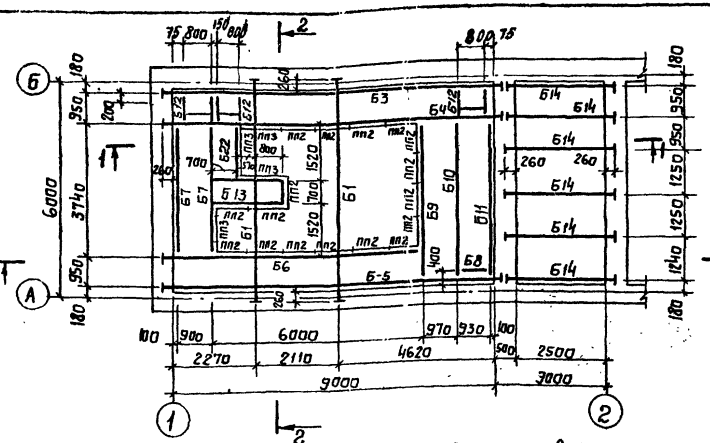

Маркировочная схема балок для типов II, III, IV

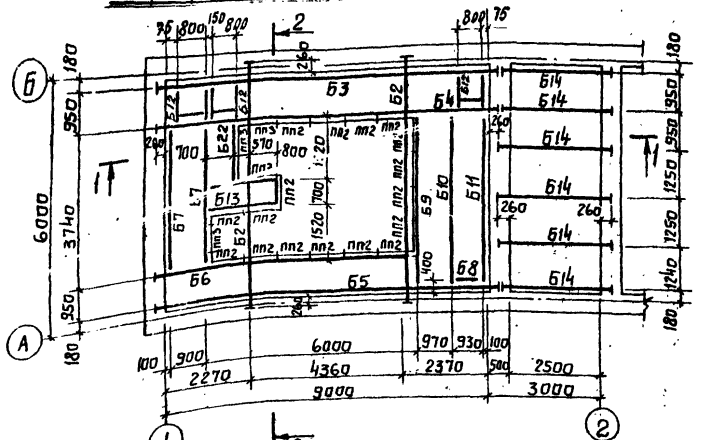

Маркировочная схема балок для типа V

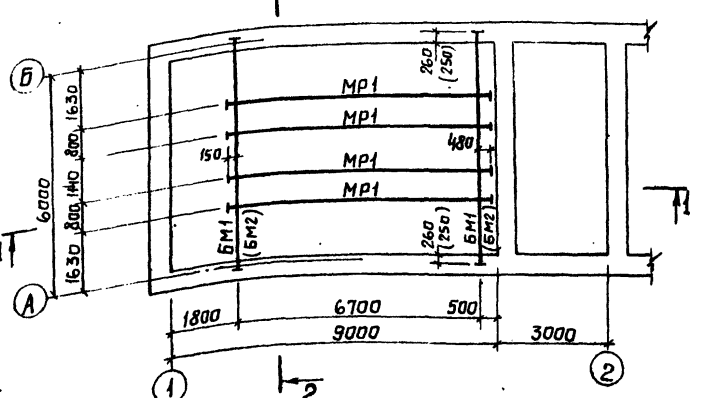

Маркировочная схема манорельсов

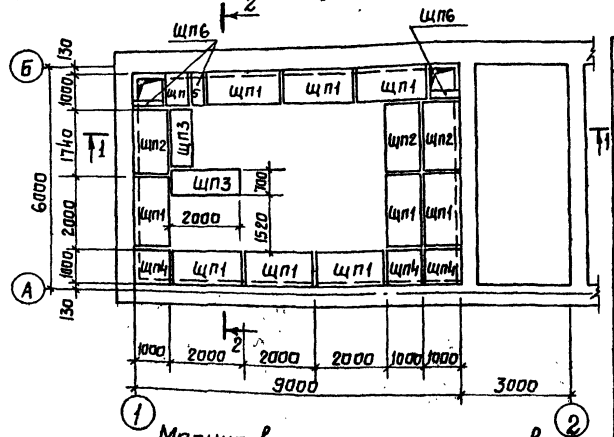

Маркировочная схема щитов для типов II, III, IV, V

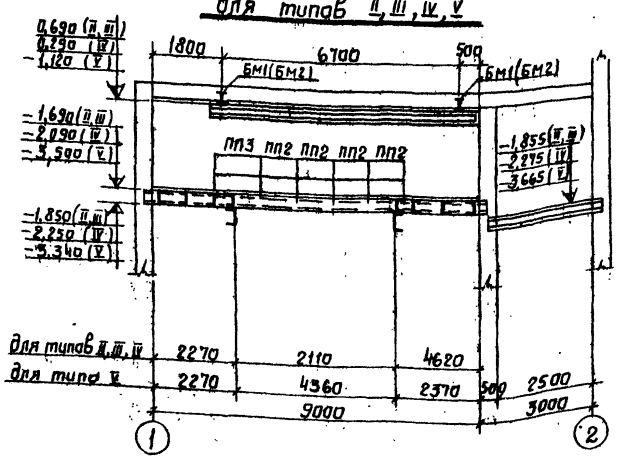

1–1

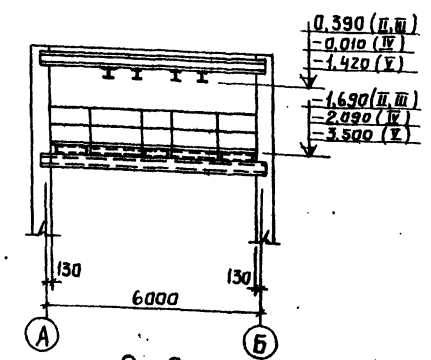

2–2

Ведомость элементов

Марка	Наименование	Количество шт для типов II, III, IV	Количество шт для типов V	Масса кг одной марки	Масса кг для типов II, III, IV	Масса кг для типов V	№ листа	Примечания
Б1	Балки	2	—	327	654	—	АС-17и	
Б2		—	2	327	—	654		
Б3		1	1	151	151	151		
Б4		1	1	156	156	156		
Б5		1	1	152	152	152		
Б6		1	1	111	111	111		
Б7		2	2	55	110	110		
Б8		1	1	12	12	12		
Б9		1	1	68	68	68		
Б10		1	1	101	101	101		
Б11		1	1	68	68	68	АС-18и	
Б12		3	3	23	69	69		
Б13		1	1	67	67	67		
Б14		6	6	62	372	372		
Б22		1	1	23	23	23		
БМ1		2	—	212	424	—		
БМ2		—	2	212	—	424		
Щп1	Щиты	9	9	91	819	819		
Щп2		3	3	78	234	234		
Щп3		2	2	68	136	136	АС-19и	
Щп4		3	3	45	135	135		
Щп5		1	1	34	34	34		
Щп6		3	3	9	27	27		
Пп2	Перила	17	17	12	204	204	Серия КЭ-03-1 лист 88	
Пп3		4	4	15	60	60		
Мр1	Манорельсы	4	4	746	2984	2984	АС-18и	
Вес металлоконструкций					7171	7171		
Вес монтажных метизов					8	8		
Вес монтажных швов					110	110		
Всего					7289	7289		

Примечания.

1. Монтаж элементов производить на болтах d= 12 мм с последующей сваркой кроме манорельсов, монтаж манорельсов вести на болтах d= 16 мм.
2. Все швы h= 6 мм.
3. Сварку производить электродами Э-42.
4. Щиты приварить к балкам потолочными прерывистыми швами $\frac{5-100}{500}$.
5. Монтажные соединения элементов ограждений из L 50×40×12×2,5 и L 25×3 выполнять с помощью газовой резки и сварки.
6. Все металлические конструкции перекрытия окрасить масляной краской за 2 раза по грунту.

Госстрой СССР САНТЕХПРОЕКТ г. Москва	Мазутонасосные	Типовой проект 903-2-2/71 Типы II, III, IV, V Альбом VII Лист АС-16и
Установка для мазутоснабжения котельных с подземными резервуарами 2×100 м³, 2×250 м³, 2×500 м³, 2×1000 м³	Маркировочные схемы балок перекрытий и манорельсов.	

Типовой проект 903-2-2/71 Типы II, III, IV, V
Мс. ... 2 лист
АС-16и
Инв. №

Согласовано Трауберг

Нач. отд. КУ-1 Терновая
Рук. группы Горшкова
Инженер Долженко
Инженер Панова
Копировал Панова

Гл. пр-ты Ермолаев Тарасюк
Гл. спец. отд. Тарасюк Тарасюк
Гл. конст. отд. Чапский Чапский
Гл. спец. Савельева Савельева
Дата выпуска 1971г.

Тип проект 903-2-2/71 Типы II; III; IV; V
Марка-лист АС-17м
Инв. №

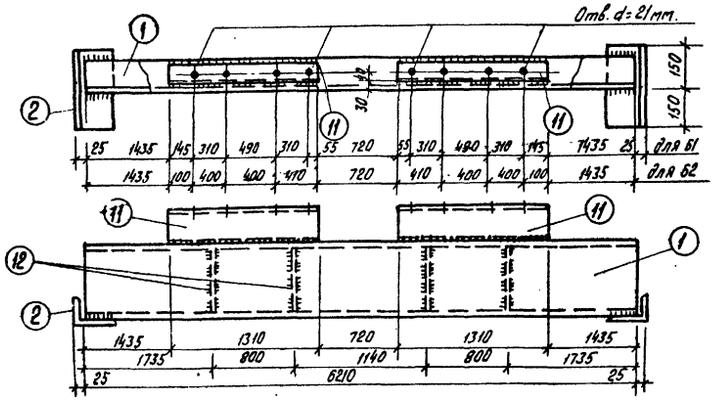

Б1; Б2

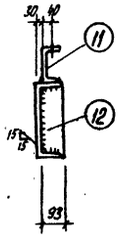

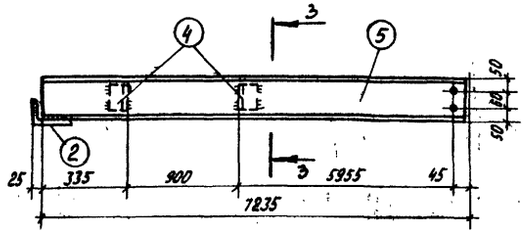

Б6

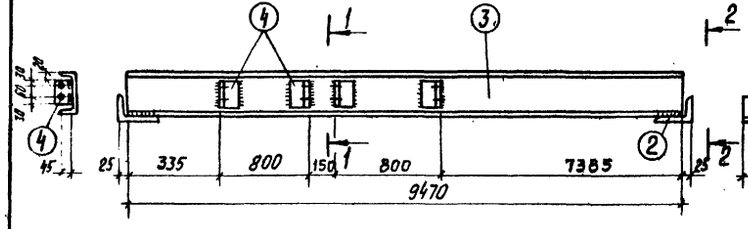

1-1

Б3

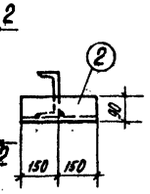

2-2

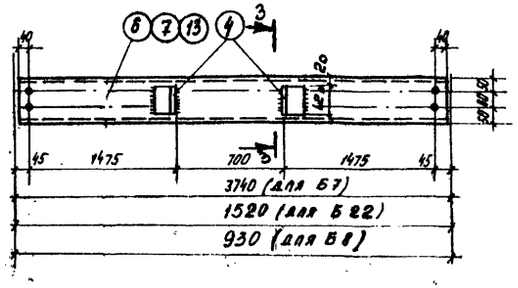

Б7; Б8; Б22

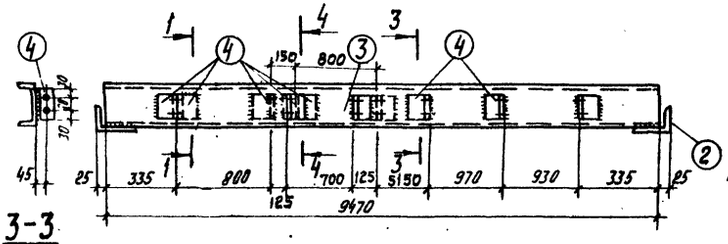

3-3

Б4

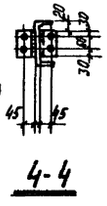

4-4

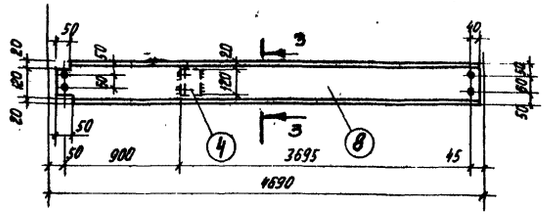

Б9

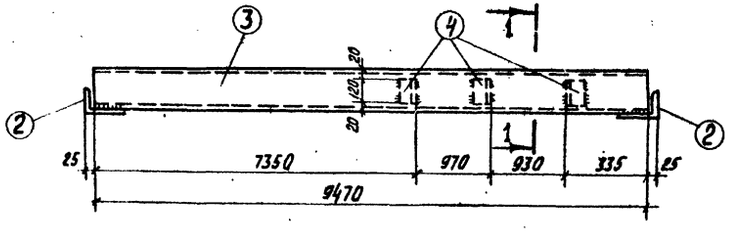

Б5

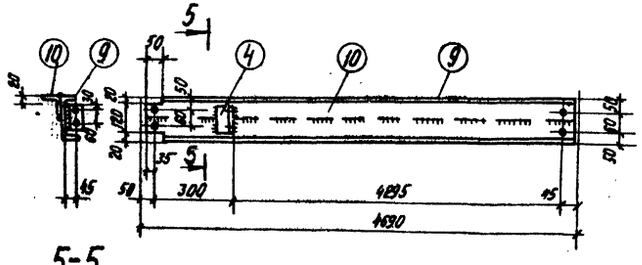

5-5

Б10

Спецификация — Сталь ВСт3кп2

Марка	№ дет.	Сечение	Длина мм	Кол. Т	Кол. Н	Масса кг Дет.	Масса кг Всех	Марки	Примечания
Б1; Б2	1	С36	5210	1		261,5	262	327	ГОСТ 8240-56*
	2	L140×90×10	300	2		5,3	11		ГОСТ 8510-57
	11	С16	1310	2		19,8	40		ГОСТ 8240-56*
	12	-93×8	335	4		2,1	8		ГОСТ 103-57*
		Вес наплавленного металла					6		
Б3	2	L140×90×10	300	2		5,3	11	152	ГОСТ 8510-57
	3	С16	9470	1		134,9	135		ГОСТ 8240-56*
	4	L75×6	120	4		0,83	3		ГОСТ 8509-57
		Вес наплавленного металла.					3		
Б4	2	L140×90×10	3011	2		5,3	11	156	ГОСТ 8510-57
	3	С16	9470	1		134,9	135		ГОСТ 8240-56*
	4	L75×6	120	7		0,83	8		ГОСТ 8509-57
		Вес наплавленного металла					2		
Б5	2	L140×90×10	300	2		5,3	11	152	ГОСТ 8510-57
	3	С16	9470	1		134,9	135		ГОСТ 8240-56*
	4	L75×6	120	3		0,83	3		ГОСТ 8509-57
		Вес наплавленного металла					3		
Б6	2	L140×90×10	300	1		5,3	5	111	ГОСТ 8510-57
	4	L75×6	120	2		0,83	2		ГОСТ 8509-57
	5	С16	7225	1		101,9	102		ГОСТ 8240-56*
		Вес наплавленного металла					2.		
Б7	4	L75×6	120	2		0,83	2	55	ГОСТ 8509-57
	6	С16	3720	1		52,9	52		ГОСТ 8240-56*
		Вес наплавленного металла					1		
Б8	7	С16	900	1		12,4	12	12	ГОСТ 8240-56*
Б9	4	L75×6	120	1		0,83	1	68	ГОСТ 8509-57
	8	С16	4665	1		66,3	66		ГОСТ 8240-56*
		Вес наплавленного металла					1		
Б10	4	L75×6	120	1		0,83	1	101	ГОСТ 8509-57
	9	С16	4665	1		66,3	66		ГОСТ 8240-56*
	10	L75×6	4665	1		32,2	32		ГОСТ 8509-57
		Вес наплавленного металла					2		
Б22	13	С16	1500	1		23,2	23	23	ГОСТ 8240-56*

Примечания

1. Маркировочные схемы балок перекрытий и монорельсов см. лист АС-16и.
2. Все обрезы -35мм, кроме оговоренных.
3. Все сварные швы h=6 мм.
4. Сварку производить электродами Э42.
5. Все отверстия d=15мм. кроме оговоренных.

Требуется:

Марка	Кол. шт. для типов II III IV	Кол. шт. для типов V	Масса кг. Всех: Марка	Масса кг. Всех: для типов II III IV	Масса кг. Всех: для типов V
Б1	2	—	279	558	—
Б2	—	2	279	—	558
Б3	1	1	152	152	152
Б4	1	1	156	156	156
Б5	1	1	152	152	152
Б6	1	1	111	111	111
Б7	2	2	55	110	110
Б8	1	1	12	12	12
Б9	1	1	68	68	68
Б10	1	1	101	101	101
Б22	1	1	23	23	23
Всего				1417	1443

Гл. инж. пр-та Бесчастный
Нач. отдела Чинч
Гл. констр. Ржев
Гл. спец. Соловьев
Дата выпуска 1971

Гл. инж. Терновой
Рук. группы Ст. инженер Горшков
Ст. инженер Шуц-Долженко
Конструктор Мельников

ГОССТРОЙ СССР САНТЕХПРОЕКТ г. Москва

Установка для мазутоснабжения котельных с подземными резервуарами 2×100м³ 2×250м³ 2×500м³ 2×1000м³

Мазутонасосные

Перекрытие и монорельсы. Марки Б1÷Б10; Б22.

Типовой проект 903-2-2/71 Тип II; III; IV; V

Альбом VII.

Лист АС-17м

Типовой проект 903-2-2/71 Типы II, III, IV, V
Марка-лист АС-18м
Инв. №

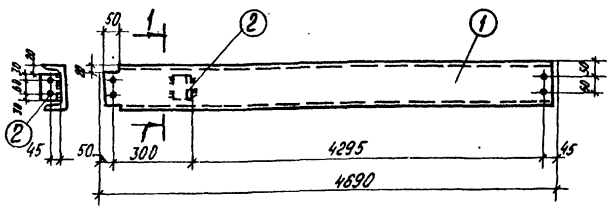

1-1

Б11

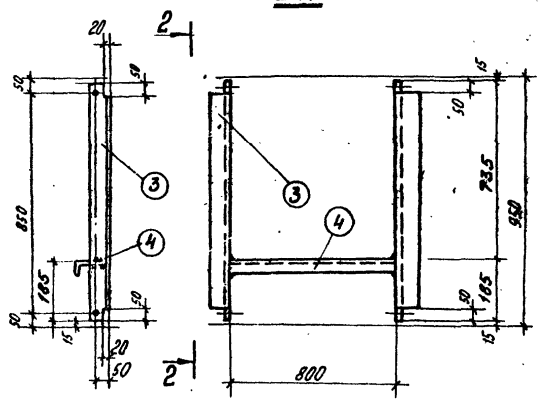

2-2

Б12

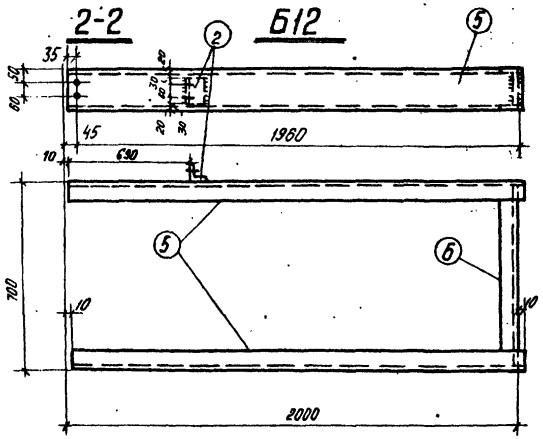

Б13

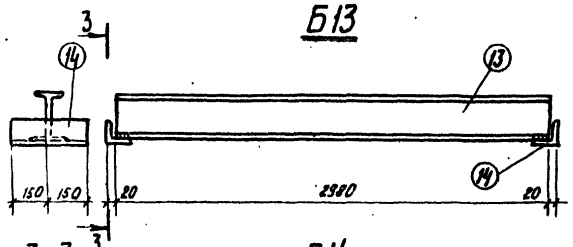

3-3

Б14

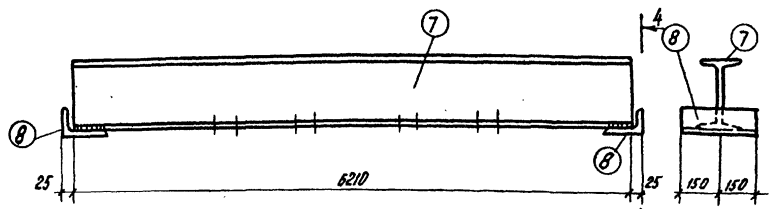

4-4

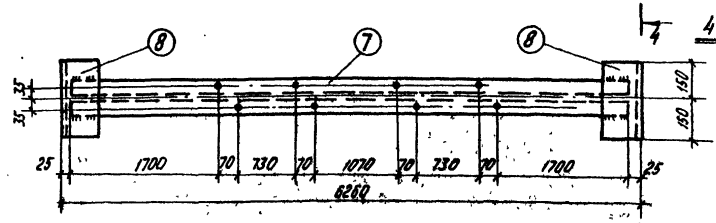

БМ1

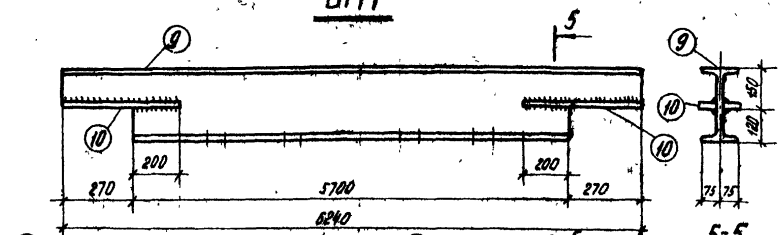

5-5

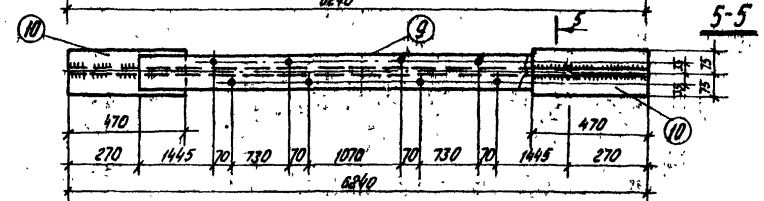

БМ2

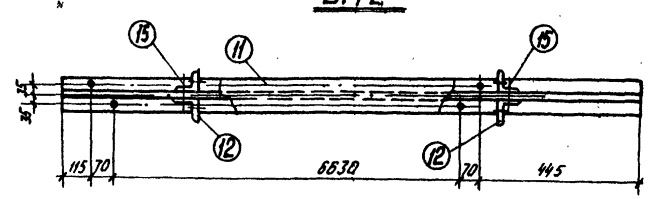

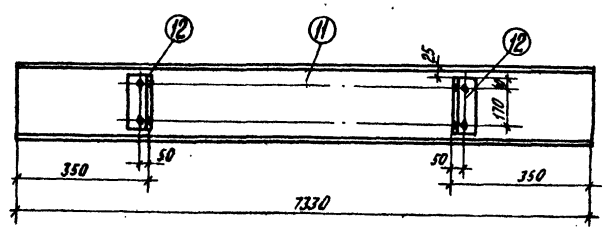

МР1

Спецификация

Сталь В Ст.3 кп 2.

Марка	№ дет.	Сечение	Длина мм	Кол. Т	Кол. Н	Масса кг Дет.	Масса кг Вес.	Марки	Примечания
Б11	1	С16	4685	1		66,3	66	68	ГОСТ 8240-56*
	2	L75×6	120	1		0,83	1		ГОСТ 8509-57
		Вес наплавленного металла					1		
Б12	3	L75×6	920	2		6,3	13	23	ГОСТ 8509-57
	4	С14	800	1		9,8	10		ГОСТ 8240-56*
		Вес наплавленного металла				—			
Б13	5	С16	2000	2		28,4	56	68	ГОСТ 8240-56*
	6	С16	700	1		9,9	10		ГОСТ 8240-56*
	2	L75×6	120	1		0,83	1		ГОСТ 8509-57
		Вес наплавленного металла					1		
Б14	13	I 18	2980	1		55,2	55	62	ГОСТ 8239-56*
	14	L90×7	300	2		2,9	6		ГОСТ 8509-57
		Вес наплавленного металла					1		
БМ1	7	I 27	6210	1		197,2	197	212	ГОСТ 8239-56*
	8	L140×90×10	330	2		5,3	11		ГОСТ 8510-57
		Вес наплавленного металла					4		
БМ2	9	I 27	6240	1		195,5	196	212	ГОСТ 8239-56*
	10	-150×10	470	2		5,5	12		ГОСТ 103-57*
		Вес наплавленного металла					4		
МР1	11	I 30 М	7330	2		370,0	740	746	ГОСТ 8239-56*
	12	L90×7	250	4		2,4	5		ГОСТ 8509-57
	15	Болт М16 Гайка М16	60	4		—	1		ГОСТ 7798-70 ГОСТ 5915-70

Примечания

1. Маркировочные схемы балок перекрытий и монорельсов см. АС-16и.
2. Все обрезы – 35 мм.
3. Отверстия d=15 мм в марках Б11÷Б13.
4. Отверстия d=19 мм в марках БМ1, БМ2, МР1.
5. Все швы h=6 мм.

Требуется

Марка	Кол. шт. для типов II, III, IV	Кол. шт. для типов V	Масса кг Марка	Масса кг Всех для типов II, III, IV	Масса кг Всех для типов V
Б11	1	1	68	68	68
Б12	3	3	23	69	69
Б13	1	1	68	68	68
Б14	6	6	62	372	372
БМ1	2	—	212	424	—
БМ2	—	2	212	—	424
МР1	4	4	746	2984	2984
Всего				3985	3985

Гл. инженер проекта Кошкодоев
Нач. отдела Инженер Шмидт
Гл. спец. проекта Инженер Терновая
Нач. сектора Инженер Сошникова
Гл. спец. проекта Инженер Дорженко
Гл. конструктор Технолог Технолог
Дата выпуска 1971 г.

Госстрой СССР САНТЕХПРОЕКТ г. Москва

Мазутонасосные

Установка для мазутоснабжения котельных с подземными резервуарами 2×100 м³; 2×250 м³; 2×500 м³; 2×1000 м³.

Перекрытие и монорельсы. Марки Б11÷Б14; БМ1; БМ2; МР1.

Типовой проект 903-2-2/71 Тип II, III, IV, V

Альбом VII

Лист АС-18 и

Тип. проект 903-2-27.11
Тип II; III; IV; V
Марка-лист АС-19 м
Инв. №

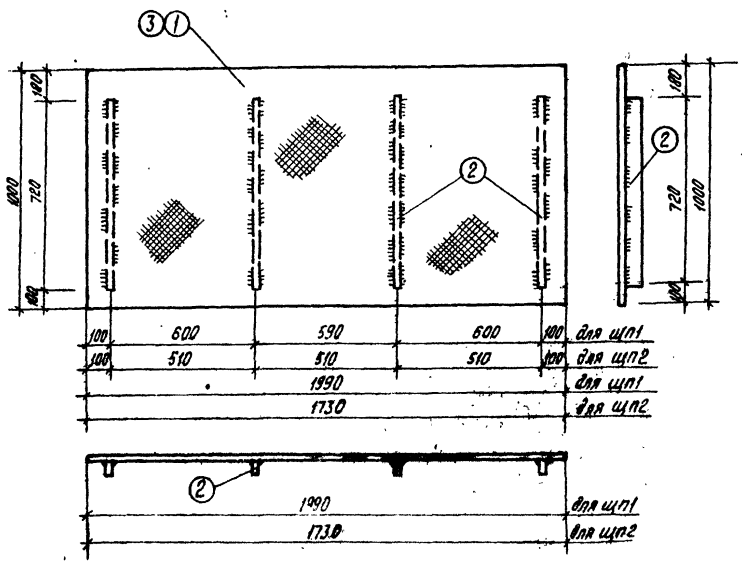

щп1, щп2

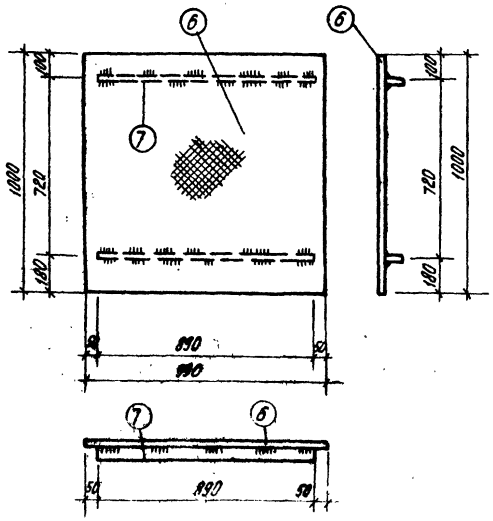

щп4

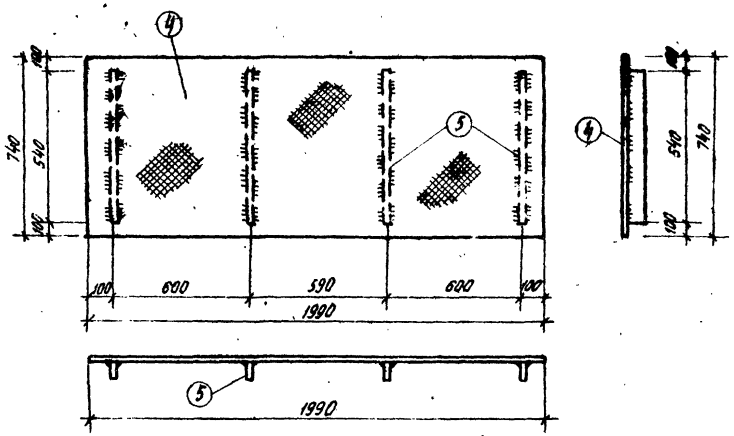

щп3

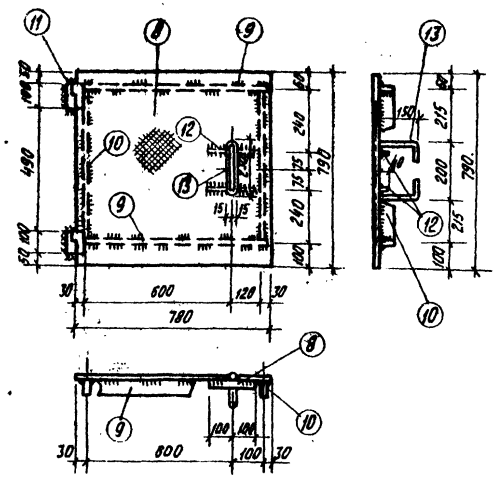

щп5

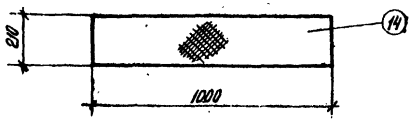

щп6.

Спецификация Сталь ВСт 3кп 2

Марка	N дет.	сечение	Длина мм	Кол. Т	Кол. Н	Масса дет.	Масса всех	Масса марки	Примечания
щп1	1	рифленая сталь δ=5мм	2,0 м²	1	—	84,6	85	91	ГОСТ 8568-57*
	2	– 40×4	720	4	—	0,9	4		ГОСТ 103-57*
		Вес наплавленного металла					2		
щп2	2	– 40×4	720	4	—	0,9	4	78	ГОСТ 103-57*
	3	рифленая сталь δ=5мм	1,7 м²	1	—	71,9	72		ГОСТ 8568-57*
		Вес наплавленного металла					2		
щп3	4	рифленая сталь δ=5мм	1,5 м²	1	—	63,5	64	68	ГОСТ 8568-57*
	5	– 40×4	600	4	—	0,8	3		ГОСТ 103-57*
		Вес наплавленного металла					1		
щп4	7	– 40×4	890	2	—	1,1	2	45	ГОСТ 103-57*
	6	рифленая сталь δ=5мм	1,0 м²	1	—	42,3	42		ГОСТ 8568-57*
		Вес наплавленного металла					1		
щп5	8	рифленая сталь δ=6мм	0,6 м²	1	—	25,4	25	34	ГОСТ 8568-57*
	9	– 40×4	740	2	—	0,8	2		ГОСТ 103-57*
	10	– 40×4	622	2	—	0,8	2		——"——
	11	петля ПНУ-110	—	2	—	1,06	2		ГОСТ 5088-65
	12	– 40×8	200	2	—	0,5	1		ГОСТ 103-57*
	13	ф 16	650	1	—	1,0	1		ГОСТ 2590-71
		Вес наплавленного металла					1		
щп6	14	рифленая сталь δ=3мм	0,21 м²	1	—	8,9	9	9	ГОСТ 8568-57*

Примечания

1. Маркировочную схему щитов см. лист АС-16и.
2. Швы прерывистые 100-5/150.
3. Сварку производить электродами типа Э42.

Требуется

Марка	Кол. шт для типов II; III; IV	Кол. шт для типов V	Масса кг марки	Масса кг всех для типов II; III; IV	Масса кг всех для типов V
щп1	9	9	91	819	819
щп2	3	3	78	234	234
щп3	2	2	68	136	136
щп4	3	3	45	135	135
щп5	1	1	34	34	34
щп6	3	3	9	27	27
Всего				1385	1385

Госстрой СССР САНТЕХПРОЕКТ г. Москва	Мазутонасосные	Типовой проект 903-2-27.11 тип II; III; IV; V
Установка для мазутоснабжения котельных с подземными резервуарами. 2×100 м³; 2×250 м³; 2×500 м³; 2×1000 м³	Перекрытие. Марки щп1÷щп6.	Альбом VII. Лист АС-19м

Гл. инж. проекта Ходакин
Гл. конструктор Чапкин
Гл. спец. Жолкин
Нач. отд. Ходаков
Нач. сектора Кобзарь
Гипроспецгаз 1971 г.
Руководитель Тетерюков
Проверил Долженко
Инженер Мельникова

Типовой проект 903-2-2/71 Типы II, III, IV, V
Марка-лист АС-20
Инв. №

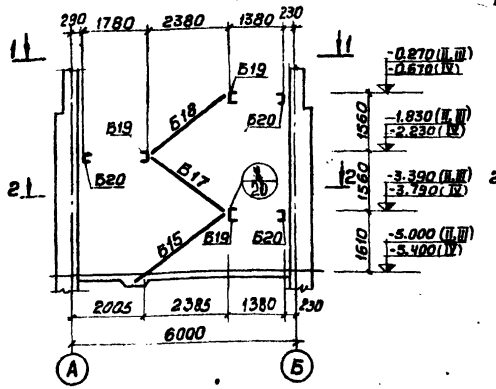

Маркировочная схема балок и косоуров для типов II, III, IV
(3-3)

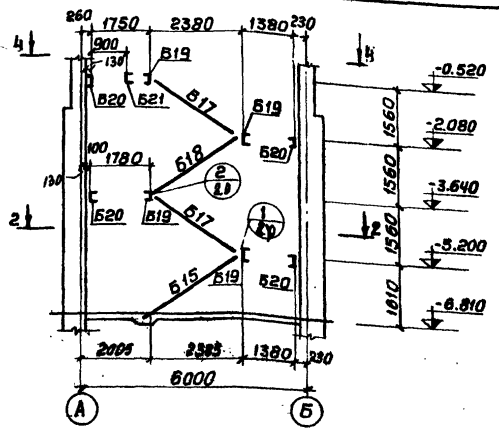

Маркировочная схема балок и косоуров для типа V
(5-5)

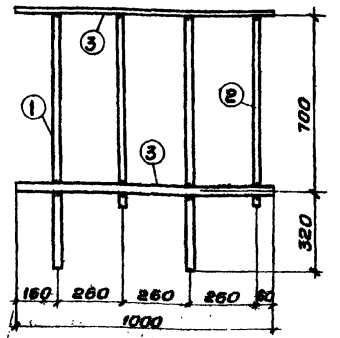

Перила ПР1, ПР2 (обратна ПР1)

Ведомость элементов

Марка	Наименование	Количество шт. для типов II, III, IV	Количество шт. для типов V	Масса кг одной марки	Масса кг всех для типов II, III, IV	Масса кг всех для типов V	№ листа	Примечания
Б15	Косоуры	1	1	51	51	51	АС-21ц	
Б16		1	1	51	51	51		
Б17		2	3	51	102	153		
Б18		2	3	51	102	153		
Б19	Балки	3	4	58	174	232		
Б20		3	4	58	174	232		
Б21		—	1	25	—	25		
ЛС1	Лестницы	1	1	61	61	61	АС-3ц серии КЭ-03-1 лист 2-а	
ЛВ		1	1	57	57	57		
ПР1	Перила	—	1	11	—	11	АС-20	
ПР2		1	—	11	11	—		
ПР3		8.1п.м	10.7п.м	11	89	118		
ПЛ1		1	1	8	8	8	серия КЭ-03-1 лист 73	
ПЛ2		1	1	8	8	8		
ПП2		6	6	12	72	72	серия КЭ-03-1 лист 88	
ПП3		1	1	15	15	15		
	Вес металлоконструкций				975	1247		
	Вес монтажных метизов				2	2		
	Вес монтажных швов				28	33		
	Всего				1005	1282		

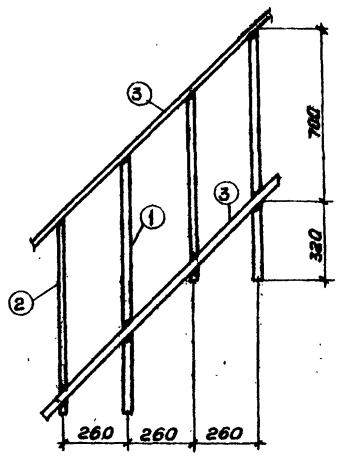

Перила ПР3

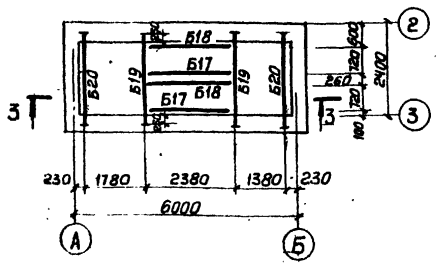

1-1

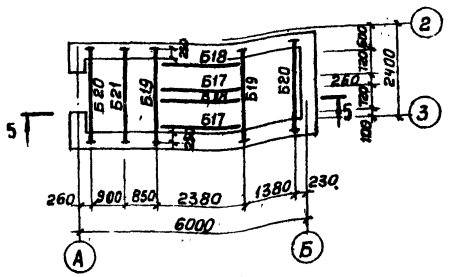

4-4

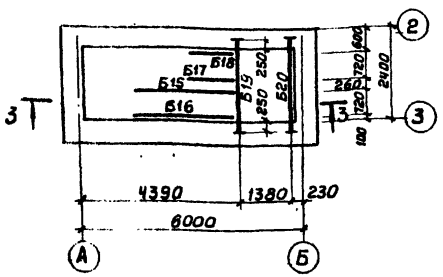

2-2

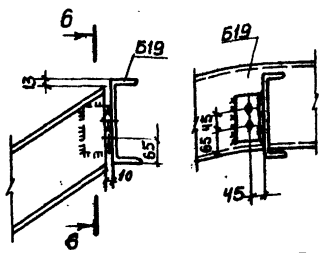

6-6

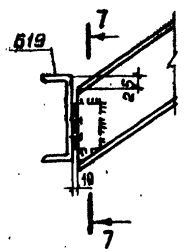

7-7

Спецификация Сталь Вст 3кп 2

Марка	№ дет.	Сечение	Длина мм	Кол. шт. т	Кол. шт. н	Масса кг Дет.	Масса кг Всех	Масса кг Марки	Примечания
ПР1 ПР2	1	▪ 20×20	1020	2	—	3,2	6	11	ГОСТ 2591-57*
	2	— 20×10	750	2	—	1,18	2		ГОСТ 103-57*
	3	— 25×5	1000	2	—	1,04	2		— " —
		Вес наплавленного металла					1		
ПР3 (1п.м)	1	▪ 20×20	1020	2	—	3,2	6	11	ГОСТ 2591-57*
	2	— 20×10	750	2	—	1,18	2		ГОСТ 103-57*
	3	— 25×5	1000	2	—	0,98	2		— " —
		Вес наплавленного металла					1		

Примечания

1. Монтаж элементов производить на болтах d=12мм с последующей сваркой. Все монтажные швы h=6мм.
2. Балки и косоуры оштукатурить по металлической сетке
3. Маркировочные схемы ограждений лестниц и площадок см. листы АС-2ц АС-13ц АС-14ц,

Госстрой СССР САНТЕХПРОЕКТ г. Москва	Мазутонасосные	Типовой проект 903-2-2/71 Тип II, III, IV, V
Установка для мазутоснабжения котельных с подземными резервуарами 2×100м³; 2×250м³; 2×500м³; 2×1000м³.	Маркировочные схемы балок и косоуров. Перила марки ПР1÷ПР3	Альбом VIII. Лист АС-20

Гл. инж. проекта Балин
Нач. отдела Горбунцов
Гл. констр. проекта Торопский
Гл. спец. Чапский
Дата выпуска 1971г.

Рук. группы Терновой
Ст. инженер Горбунцов
Инженер Рабинович
Конструктор Терентьева
Проверил Терентьева
Копировал Сабелева

Типовой проект 903-2-2/71 тип II; III; IV; V
Марка-лист АС-21и
Инв. №

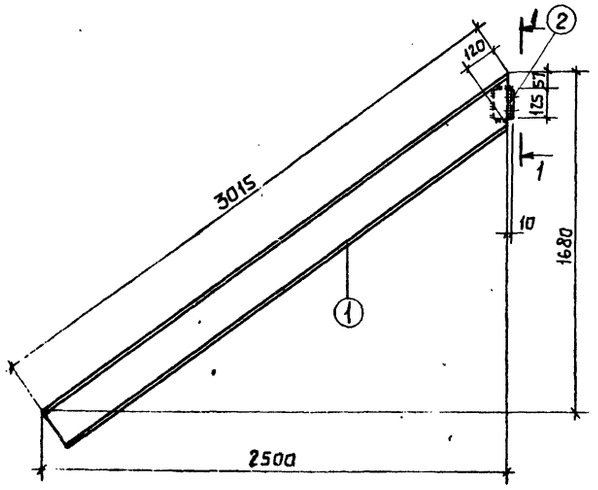

Б15; Б16 (обратно Б15)

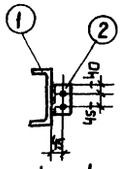

1 – 1

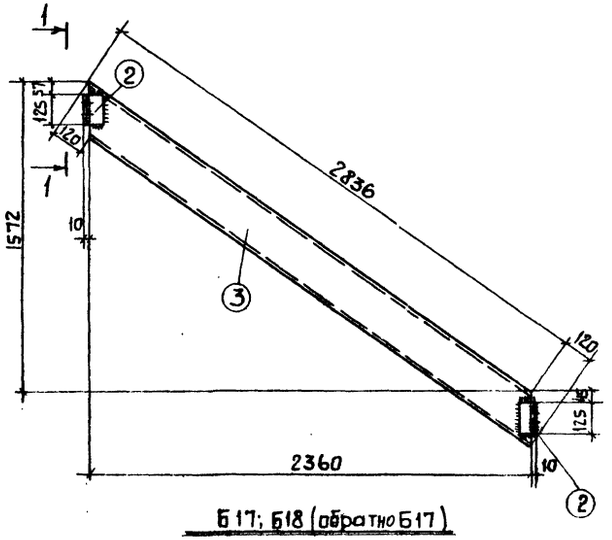

Б17; Б18 (обратно Б17)

Спецификация									сталь ВСт.3 кп2
Марка	№ дет.	Сечение	Длина мм	Колич. т	Колич. н	Масса кг Дет.	Масса кг Всех	Масса кг Марки	Примечания
Б15; Б16	1	[18	3015	1	—	49,0	49	51	ГОСТ 8240-56*
	2	L 75×6	125	1	—	0,86	1		ГОСТ 8509-57
	Вес наплавленного металла						1		
Б17, Б18	3	[18	2956	1	—	48,0	48	51	ГОСТ 8240-56*
	2	L 75×6	125	2	—	0,86	2		ГОСТ 8509-57
	Вес наплавленного металла						1		
Б19	4	[22	2360	1	—	50,5	51	58	ГОСТ 8240-56*
	5	L 90×7	300	2	—	3,0	6		ГОСТ 8509-57
	Вес наплавленного металла						1		
Б20	6	[22	2360	1	—	50,5	51	58	ГОСТ 8240-56*
	5	L 90×7	300	2	—	3,0	6		ГОСТ 8509-57
	Вес наплавленного металла						1		
Б21	7	[10	2360	1	—	20,4	20	25	ГОСТ 8240-56*
	8	L 75×6	300	2	—	2,0	4		ГОСТ 8509-57
	Вес наплавленного металла						1		
ЛС1	9	L 75×6	3254	1	1	22,5	45	61	ГОСТ 8509-57
	10	ф 18	670	10	—	1,3	13		
	11	-100×6	100	2	—	0,5	1		ГОСТ 103-57*
	Вес наплавленного металла						2		

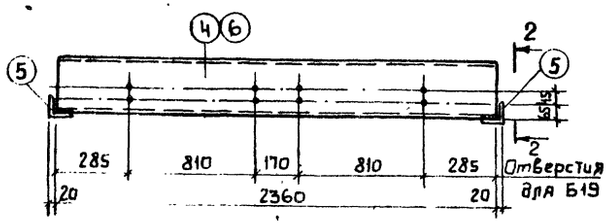

Б19; Б20

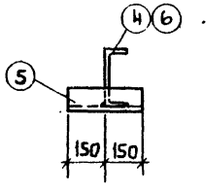

2-2

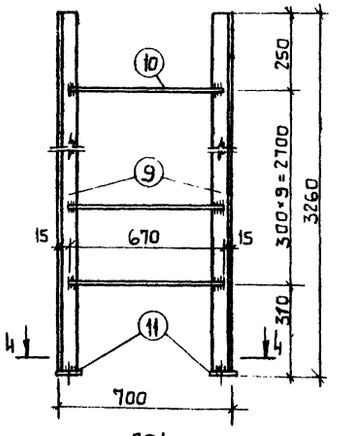

ЛС1

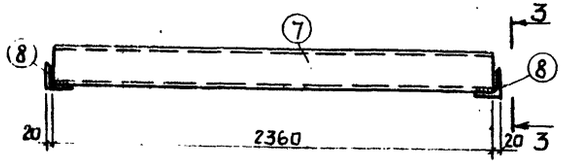

Б21

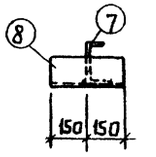

3-3

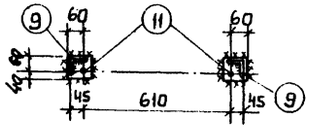

4-4

Примечания

1. Маркировочную схему балок и косоуров см. лист АС-20.
2. Маркировочные схемы лестницы и ограждений приямка см листы АС-2и; АС-13и; АС-14и
3. Все отверстия d = 15 мм
4. Все швы h = 6 мм.
5. Сварку производить электродами типа Э42.

Требуется

Марка	Кол. шт. для типов II; III; IV	Кол. шт. для типов V	Масса в кг Марки	Масса в кг Всех для типов II; III; IV	Масса в кг Всех для типов V
Б15	1	1	51	51	51
Б16	1	1	51	51	51
Б17	2	3	51	102	153
Б18	2	3	51	102	153
Б19	3	4	58	174	232
Б20	3	4	58	174	232
Б21	—	1	25	—	25
ПР1	—	1	11	—	11
ПР2	1	—	11	11	—
ПР3	8,1 пм	10,7 пм	11	89	118
ЛС1	1	1	61	61	61
Всего				815	1087

Госстрой СССР САНТЕХПРОЕКТ г. Москва	Мазутонасосные	Типовой проект 903-2-2/71 тип II; III; IV; V
Установка для мазутоснабжения котельных с подземными резервуарами 2×100 м³; 2×250 м³; 2×500 м³; 2×1000 м³	Лестницы и площадки. Марки Б15÷Б21; ЛС1.	Альбом VII
		Лист АС-21и

Гл. инж. пр-та Вилик
Нач. отдела Тараскин
Гл. констр. Чапский
Гл. спец. Савельева
Дата выпуска 1971 г.
Рук группы Терновая
Ст. инженер Горшкова
Инженер Рыбакова
Копировал Панова

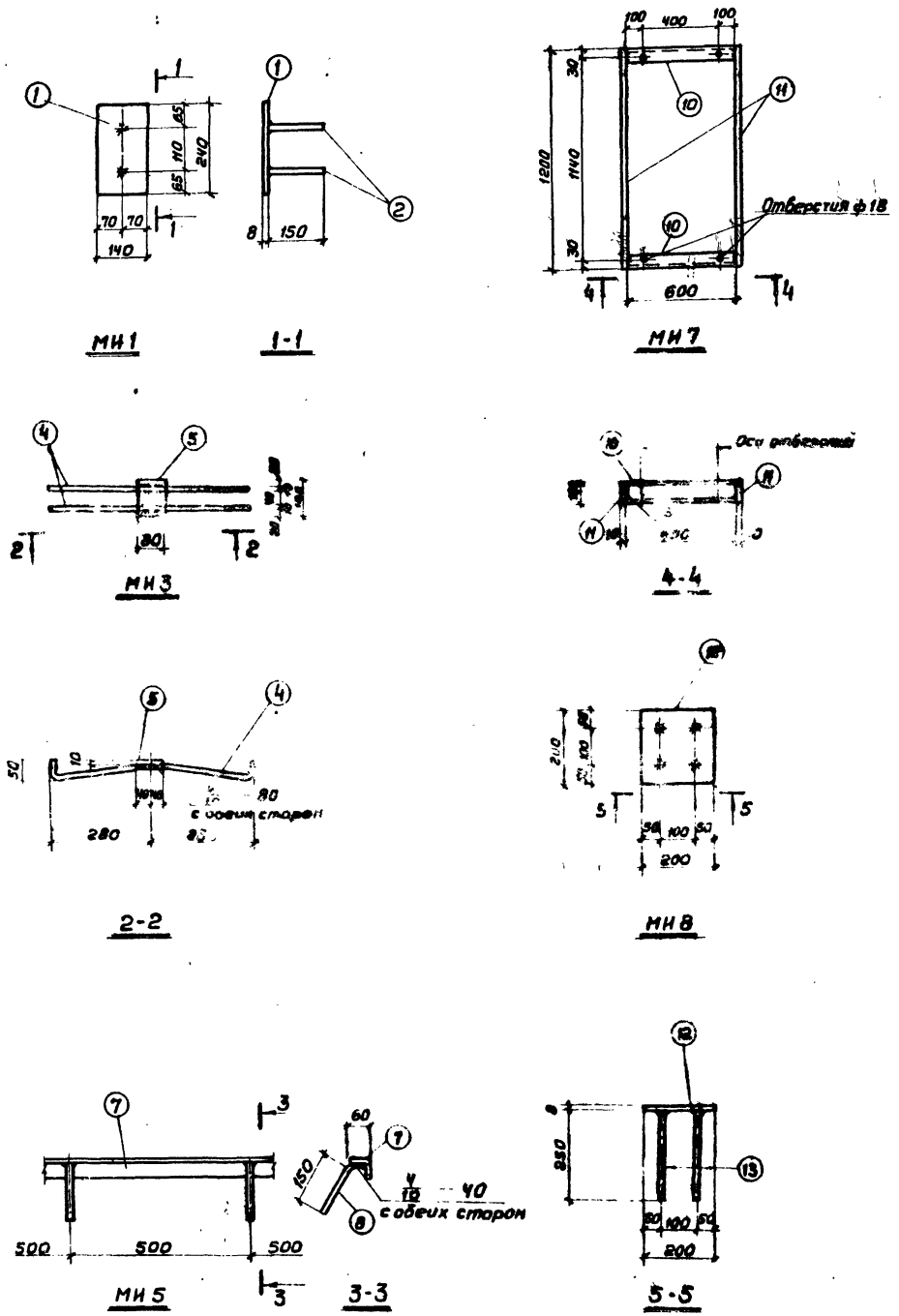

Спецификация стали на одно изделие

Марка		Эскиз или сечение	ф мм и класс	Длина мм	Кол. шт.	Общая длина м	Масса кг
МИ1	1	—140×8	—	240	1	0.24	2.1
	2	●	10А II	150	2	0.3	0.2
					Всего:		2,3
МИ2	3	—100×8	—	200	1	10,2	1,3
МИ3	4	●	10А II	660	2	1,32	0,8
	5	—80×10	—	100	1	0,1	0,5
					Всего		1,3
МИ4	6	—40×4	—	—	—	1,0п.м	1.3
МИ5	7	L 50×5	—	—	—	1.0п.м	3.8
	8	●	10А II	200	2	3.8	0.2
					Всего		4.0
МИ6	9	—12×5	—	—	—	1,0п.м	2.6
МИ7	10	[10	—	600	2	1.2	10.3
	11	—100×10	—	1200	2	2.4	18.3
					Всего:		28.6
МИ8	12	—200×8	—	200	1	0.2	1.8
	13	●	10А II	250	4	0.5	0.3
					Всего:		2.1
МИ9	14	●	16А I	500	1	0.5	0.8
МИ10	15	[illegible]	16А I	600	1	0.6	0.8

Примечания

1. Сварку производить электродами типа Э42, толщина швов в изделиях МИ3, МИ5, МИ7 - в соответствии с чертежом.
2. В изделиях МИ1 и МИ8 приварку анкеров производить под слоем флюса $h_ш$=8 мм., дуговой автоматической сваркой. В случае невозможности выполнения автоматической сварки, анкеры приварить многослойными кольцевыми швами $h_ш$=6 мм
3. Сварку производить в соответствии с требованиями СН 393-69.
4. Антикоррозийную защиту производить в соответствии с требованиями СН 206-62.

САНТЕХПРОЕКТ	Мазутонасосные	Типовой проект 903-2-2/71 Тип II; III; IV; V
Установка для мазутоснабжения котельных с подземными резервуарами 2×100 м³; 2×250 м³; 2×500 м³; 2×1000 м³	Закладные изделия МИ-1÷МИ10, [illegible]	Альбом VII
		Лист АС-22 и

Типовой проект 903-2-2/71 Тип II; III; IV; V
Марка-лист АС-22 и
Инв. № 2

Рук. группы Терновая
Ст. техник Обидина
Копировал Терентьева
Гл. инж. проекта Бялик
Нач. отд. Тараскин
Гл. конструкт Чапский
Гл. спец. лист Савельева
Дата выпуска 1971 г.

Типовой проект 903-2-2/71 Тип II, III, IV, V
Марка-лист АС-23м
Инв. №

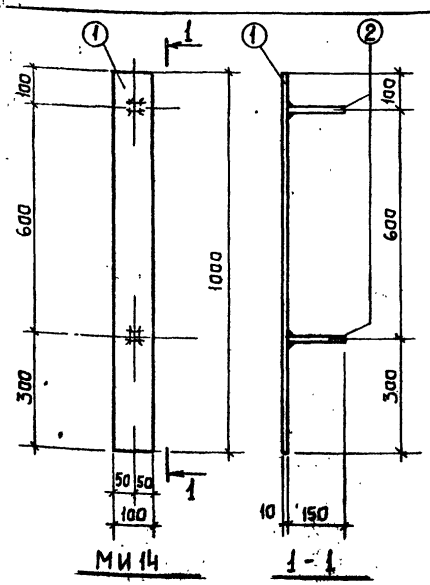

МИ 14 1-1

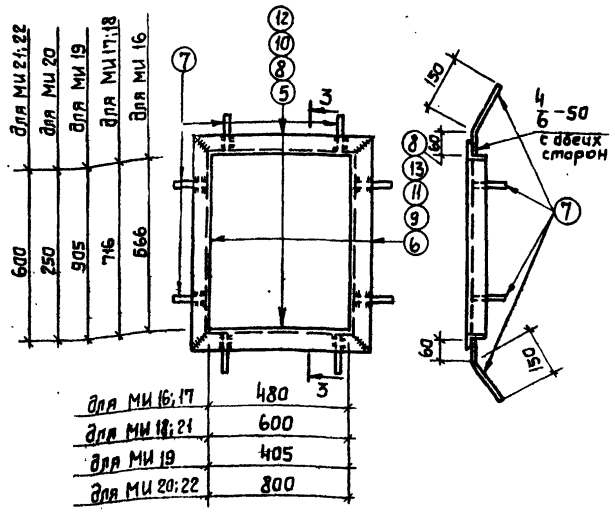

МИ16 ÷ МИ22

3-3

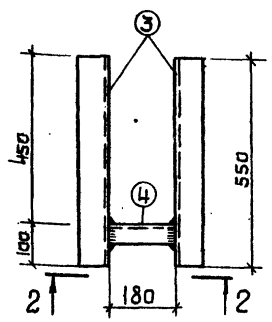

МИ 15

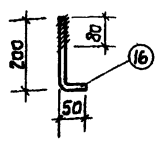

МИ 25

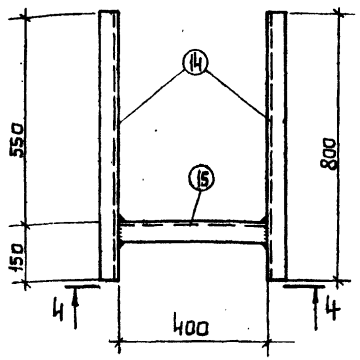

МИ 24

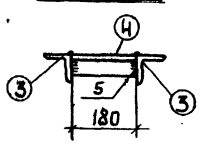

2-2

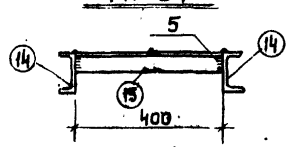

4-4

Спецификация стали на одно изделие

Марка	N поз.	Эскиз или сечение	Ф мм и класс	Длина мм	Кол. шт.	Общая длина м	Масса кг.
МИ14	1	— 100×8	—	1000	1	1.0	7.9
	2	•	10АII	150	2	0.3	0.2
					Всего:		8.1
МИ15	3	L 75×6	—	550	2	1.1	7.6
	4	L 50×5	—	180	1	0.2	0.8
					Всего:		8.4
МИ16	5	L 50×5	—	580	2	1.2	3.6
	6	L 50×5	—	666	2	1.3	4.3
	7	•	10АII	210	8	1.6	0.9
					Всего:		8.9
МИ17	5	L 50×5	—	580	2	1.2	3.6
	9	L 50×5	—	816	2	1.6	5.4
	7	•	10АII	210	8	1.6	0.9
					Всего:		9.9
МИ18	8	L 50×5	—	700	2	1.4	4.6
	9	L 50×5	—	816	2	1.6	5.4
	7	•	10АII	210	8	1.6	0.9
					Всего		10.9
МИ19	10	L 50×5	—	505	2	1.0	3.1
	11	L 50×5	—	1005	2	2.0	6.9
	7	•	10АII	210	8	1.6	0.9
					Всего:		10.9
МИ20	12	L 50×5	—	900	2	1.3	6.1
	13	L 50×5	—	350	2	0.7	1.9
	7	•	10АII	210	8	1.6	0.9
					Всего:		8.9
МИ21	8	L 50×5	—	700	4	2.8	9.1
	7	•	10АII	210	8	1.6	0.9
					Всего		10.0
МИ22	8	L 50×5	—	700	2	1.4	4.6
	12	L 50×5	—	800	2	1.8	6.1
	7	•	10АII	210	8	1.6	0.9
					Всего:		11.6
МИ23		L 50×5	—	590	1	0.6	2.2
					Всего:		2.2
МИ24	14	C 10	—	800	2	1.6	13.8
	15	L 50×5	—	400	1	0.4	1.5
					Всего:		15.3
МИ25	16	• С НАРЕЗКОЙ	12АI	250	1	0.25	0.2

Примечания

1. Сварку производить электродами типа Э42. Стержни поз.2 приварить автоматической дуговой сваркой под слоем флюса. В случае невозможности осуществления автоматической сварки, допускается соединение стержней втавр с помощью ручной дуговой сварки многослойными кольцевыми швами $h_ш$=6мм; для всех остальных позиций применять дуговую сварку, высоту швов принимать согласно чертежу. МИ16 и МИ18 даны для $t°_н$=-20°С и -40°С. Сварку производить в соответствии с требованиями СН 393-69.
2. Антикоррозийную защиту производить в соответствии требованиями СН 206-62.

Госстрой СССР САНТЕХПРОЕКТ г. Москва	Мазутонасосные	Типовой проект 903-2-2/71 Тип II, III, IV, V
Установка для мазутоснабжения котельных с подземными резервуарами 2×100 м³; 2×250 м³; 2×500 м³; 2×1000 м³.	Закладные изделия МИ14 ÷ МИ25	Альбом VII
		Лист АС-23м

Гл. спец. Дата выпуска 1971г. | Нач. отдела | Гл. констр. | Рук. группы | Ст. техник | Конировал | Тамм | Панова | Терновая | Община | Тараскин | Чапский | Сабельева

gost.e-ecolog.ru