Типовой проект 903-2-2/71 Тип II, III, IV, V

Установка для мазутоснабжения котельных с подземным размещением мазутных резервуаров емкостью 2×100 м³; 2×250 м³; 2×500 м³; 2×1000 м³

Альбом IV.

Общеплощадочные устройства и узлы, железнодорожная эстакада /строительная часть/

gost.e-ecolog.ru

ЗАКАЗ № 1347 ТИРАЖ 380 ЭКЗ. ЦЕНА 1 РУБ. 44 КОП.

КАЗАХСКИЙ ФИЛИАЛ ЦЕНТРАЛЬНОГО ИНСТИТУТА ТИПОВОГО ПРОЕКТИРОВАНИЯ
480070 г.АЛМА-АТА, ДЖАНДОСОВА 2

Типовой проект 903-2-2/71 Тип II,III,IV,V

Установка для мазутоснабжения котельных с подземным размещением мазутных резервуаров емкостью 2×100 м³; 2×250 м³; 2×500 м³; 2×1000 м³

Состав проекта:

Альбом I	Общая часть
Альбом II/2; II/3; II/4; II/5	Общеплощадочные устройства и узлы /технологическая, сантехническая, электротехническая части/
Альбом III	Одностороняя железнодорожная эстакада мазутослива на 2,4 и 8 вагон-цистерн /технологическая часть/
Альбом IV	Общеплощадочные устройства и узлы, железнодорожная эстакада /строительная часть/.
Альбом V	Мазутонасосные /технологическая часть/.
Альбом VI	Мазутонасосные /электротехническая часть; сантехническая часть/.
Альбом VII	Мазутонасосные /строительная часть/
Альбом VIII/3-73	Регулирование и контроль
Альбом VIII/4-73	Регулирование и контроль /задание заводу-изготовителю щитов/
Альбом IX	Заказные спецификации
Альбом X, т 1,2	Сметы /общие узлы/.
Альбом X/2; X/3; X/4; X/5	Сметы /по типам мазутохозяйств/.

Применяемые материалы:

Типовой	проект	железобетонного	резервуара	емкостью 100 м³	№ 7-02-301	альбомы I, III, IV/70 ч.1
Типовой	проект	железобетонного	резервуара	емкостью 250 м³	№ 7-02-302	альбомы I, III, IV/70 ч.1
Типовой	проект	железобетонного	резервуара	емкостью 500 м³	№ 7-02-303	альбомы I, III, IV/70 ч.1
Типовой	проект	железобетонного	резервуара	емкостью 1000 м³	№ 7-02-304	альбомы I, III, IV, V/70 ч.1

Альбом IV

Разработан институтом Сантехпроект Главпромстройпроекта Госстроя СССР

Утвержден и введен в действие ГПИ „Сантехпроект" С 1/XII 1972 г. Приказ № 157 от 21/VIII 1972 г.

Типовой проект 903-2-217 тип II, III, IV, V

Марка-лист: АС-1

Инв. №

Содержание альбома

Наименование листа.	Марка листа	№ листа
Заглавный лист	АС-1	1
Заглавный лист.	АС-2	2
Схемы сооружений установки мазутоснабжения.	АС-3	3
Схемы сооружений установки мазутоснабжения. Элементы планов 1 и 2.	АС-4	4
Схемы сооружений установки мазутоснабжения. Элементы планов 3÷6.	АС-5	5
Элементы планов 1÷6. Сечения.	АС-6	6
КС1, КС3. Элементы планов 1 и 2. Каналы железнодорожного и автомобильн. мазутосливов. Сечения.	АС-7	7
Приямок дренажной ёмкости. Канализационные колодцы. Узлы примыкания каналов к колодцам 1; 2.	АС-8	8
Облицовка и армирование УПМ 7и. Деталь расположения закладной детали МИ 4.	АС-9	9
Каналы железнодорожного и автомобильного мазутосливов. Разрезы.	АС-10	10
Каналы железнодорожного и автомоб. мазутосливов. Элемент плана 1. Фундаменты Фм1, Фм2. Колонны К1, К2. Узлы. Сечения.	АС-11	11
План 1 звена покрытия мазутосливов. Металлическая рама МР1, МКР1. Узлы, сечения.	АС-12	12
Маркировочный план фундаментов и колонн на 8, 4, 2 ваган-цистерн. Разрезы.	АС-13	13
Маркировочные схемы эстакад. Разрезы.	АС-14	14
Маркировочные схемы эстакад. Узлы. Разрезы.	АС-15	15
М01. Мостик откидной.	АС-16	16
М01-1. Мостик.	АС-17	17
М01-2. Подвеска. Деталь 5.	АС-18	18
М01-3. Кронштейн.	АС-19	19
Закладные изделия МИ1÷МИ10.	АС-20	20
Закладные изделия МИ11÷МИ23.	АС 21	21

Сводная спецификация сборных железобетонных элементов

Марка	Количество шт. II тип	III тип	IV тип	V тип		Масса элем. т.	Стандарт или лист проекта	Лист маркировочной схемы
Плиты покрытия каналов и лотки								
П1	6	6	8	8		0,45	Серия ИС-01-04 Вып. 2	АС-4
П1g	9	6	9	6		0,10		
П03	2	—	2	—		0,63		
П12-2	4	4	4	4		2,40	Серия ИС-01-04 Вып. 6	АС-5
П12g-2	8	8	8	8		0,48		
Л18-2	—	—	2	4		2,92		
Л18g-2	—	—	10	—		0,58		
Л2	6	6	8	8		0,88	Серия ИС-01-04 Вып. 2	АС-4
Л2g	7	4	7	4		0,18		
Изделия для колодцев								
ПД10-1-1	1	1	1	1		0,44	Серия 3.900-2 Вып. 5	ГП-1÷ГП-8
КС10-1-1	1	1	1	1		0,40		
КС10-2-1	—	—	—	1		0,61		
КС10-2-1А	1	1	1	1		0,57		
ПП10-1-1	1	1	1	1		0,25		
КС7-1-1	1	2	—	—		0,13		
КС7-2-1	—	—	1	1		0,38		

Мазутослив

Марка	Железнодорожный: на 2 в-ц	нач в-ц	нав в-ц	Автомобильный: 2х100 м³	остальные	масса элем. т	Стандарт или лист проекта	Лист маркировочной схемы
Плиты покрытия каналов								
П2	6	14	30	—	—	0,85	Серия ИС-01-04 вып. 2	АС-10
П2g	—	—	—	9	18	0,18		
Эстакада мазутослива								
колонны								
КПII-3а	2	6	14	—	—	2	Серия КЭ-01-49 вып. 2	АС-13
КПII-3б	2	2	2	—	—	2		

* для емкостей 2х250 м³; 2х500 м³; 2х1000 м³

Сводная спецификация монолитных бетонных и железобетонных элементов

Марка	Количество шт. II Тип	III Тип	IV тип	V тип		Стандарт или лист проекта	Лист маркировочной схемы
Колодцы и приямки							
КС1 (гидрозатвор)	1	1	1	1		АС-7	АС-4
КС2	2	-	2	-		АС-6	
КС3	1	1	1	1		АС-7	
КС4	2	3	3	3			
Приямок дренажной ёмкости.	1	1	1	1		АС-8	АС-3 ГП-1÷ГП8
Угол поворота							
УПМ 7и	4	4	4	4		АС-9	АС-5

Марка	Железнодорожный: на 2 в-ц	нач в-ц	нав в-ц	Автомобильный: 2х100 м³	остальные	Стандарт или лист проекта	Лист маркировочной схемы
Бетонная часть мазутослива	1	1	1	1	1	АС-10	АС-10
Эстакада мазутослива							
Фундаменты							
Фм1	4	8	16	—	—	АС-11	АС-13
Фм2	2	2	2	—	—	АС-11	АС-13

* для емкостей 2х250 м³; 2х500 м³; 1000 м³

Сводная спецификация стальных элементов

Марка	Количество шт. II тип	III тип	IV тип	V тип		Масса элем. т.	Стандарт или лист проекта	Лист маркировочной схемы
Чугунный люк Л								
—	7	6	8	6		0,07	ГОСТ 3634-61	АС-4; АС-6; АС-7; АС-8
Балки стальные								
БС-4	4	4	4	4		0,05	Серия ИС-01-04 Вып. 2,3	АС-5
М-2	8	8	8	8		0,001		
Соединительные элементы								
МС-2	—	—	14	8		0,004	—"—	АС-5
Закладные изделия								
МИ1	24	18	24	18		0,002	АС-20	АС-7
МИ2	—	2	—	2		0,70		АС-4
МИ3	2	—	2	—		0,18		—"—
МИ4	6	12	10	16		0,03		—"—
МИ5 ТМ	1+1	1+1	1+1	1+1		0,02		АС-7
МИ6 ТМ	1+1	1+1	1+1	1+1		0,02		
МИ7	1	1	1	1		0,009	АС-20	
МИ8	1	1	1	1		0,03		
МИ9	6	6	6	6		0,001		
МИ10	—	2	—	2		0,02		
МИ11	12	12	18	16		0,008		АС-5
МИ12 / МИ21	2/2	—/2	2/2	—/2		0,03/0,07	АС-21	АС-8/АС-7
МИ22 / МИ23	1/1	1/1	1/1	1/1		0,02/0,03		АС-7

Мазутослив

Марка	Железнодорожный: на 2 в-ц	нач в-ц	нав в-ц	Автомобильный: 2х100 м³	остальные	масса элем. т.	Стандарт или лист проекта	Лист маркировочной схемы
МКР1	24	64	120	8	12	0,04	АС-12	АС-10
МР1	6	14	30	2	3	0,07		АС-10
Закладные изделия								
МИ13	11 п.м	22,5 п.м	47,5 п.м	4,8 п.м	8,3 п.м	0,009	АС-21	АС-10
МИ14	—	—	—	2	3	0,03		
МИ15	10	170	362	—	—	0,002		
МИ16	6	14	30	4	6	0,008	АС-21	АС-11
МИ17	2	6	12	1	2	0,008		
МИ20	4	12	24	2	4	0,007		

Марка	Железнодорожный: на 2 в-ц	нач в-ц	нав в-ц	Автомобильный: 2х100 м³	остальные	масса элем. т	Стандарт или лист проекта	Лист маркировочной схемы
Эстакада мазутослива								
балки стальные								
Б1	6	14	30	—	—	0,17	АС-15	АС-14
Б2	8	16	32	—	—	0,01		
Б3	4	8	16	—	—	0,03		
Б4	4	4	4	—	—	0,17		
Б5	2	2	2	—	—	0,01		
связи								
СВ1	1	1	1	—	—	0,37	АС-14	АС-15
Металлические лестницы ограждения								
М27	2	2	2	—	—	0,16	Серия КЭ-03-1	АС-14
ПМ11	2	2	2	—	—	0,02		
ПМ12	2	2	2	—	—	0,02		
ПЛ3	3	3	3	—	—	0,01		
ПЛ18	2	6	14	—	—	0,05		
ПЛ13	3	7	15	—	—	0,06		
Стойки								
СП1	3	7	15	—	—	0,16	АС-15	АС-14
Мостики откидные								
М01	3	7	15	—	—	0,25	АС-16	АС-14
Щиты								
Щ1	3	7	15	—	—	0,11	АС-15	АС-14
Закладные изделия								
МИ18	4	8	16	—	—	0,01	АС-21	АС-11
МИ19	4	4	4	—	—	0,0004		
М-17	4	4	4	—	—	0,02	Серия КЭ-01-49 Вып. 1	АС-13

* для емкостей 2х250 м³; 2х500 м³; 2х1000 м³.

Условные обозначения:

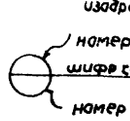

Ссылка на деталь в чертежах той же марки.

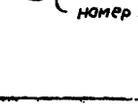

Ссылка на деталь, разработанную в типовых чертежах.

Госстрой СССР САНТЕХПРОЕКТ г. Москва	Общеплощадочные устройства и узлы железнодорожная эстакада	Типовой проект 903-2-217 тип II; III; IV; V
Установки для мазутоснабжения котельных с подземными резервуарами 2х100 м³; 2х250 м³; 2х500 м³; 2х1000 м³.	Заглавный лист	Альбом IV
		Лист АС-1

Гл. инженер проекта — Бланк
Рук. группы — Гернгросс
Гл. инженер — Четверикова
Инженер — Кузенкова
Инженер — Должено
Инженер — Адилина
Гл. специалист — Савельева
Дата выпуска — 1971г.

Типовой проект 903-2-2/71 тип I; II; III; IV; V
Марка-лист АС-2
Инв. №

Расход бетона и стали на железнодорожный и автодорожный мазутосливы и эстакаду мазутослива

| Группы конструкций | Бетон м³ | | | | | | | | | | | | | Сталь т | | | | | | | | | | | | |

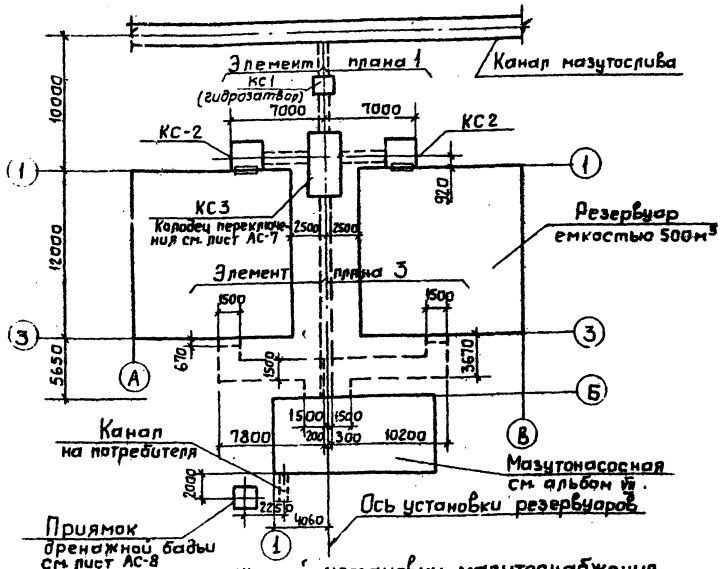

Схема сооружений установки мазутоснабжения для емкостей 2×500 м³ (тип IV)

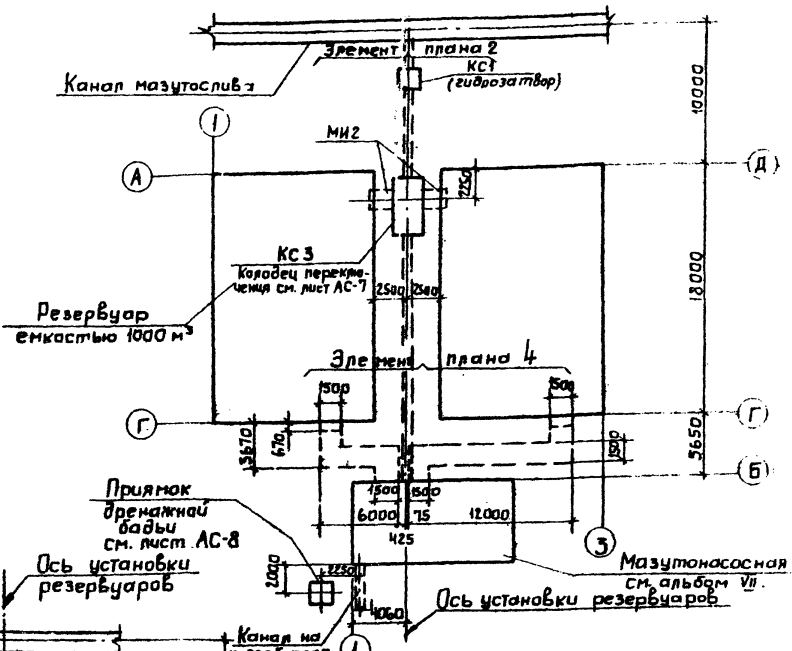

Схема сооружений установки мазутоснабжения для емкостей 2×1000 м³ (тип V).

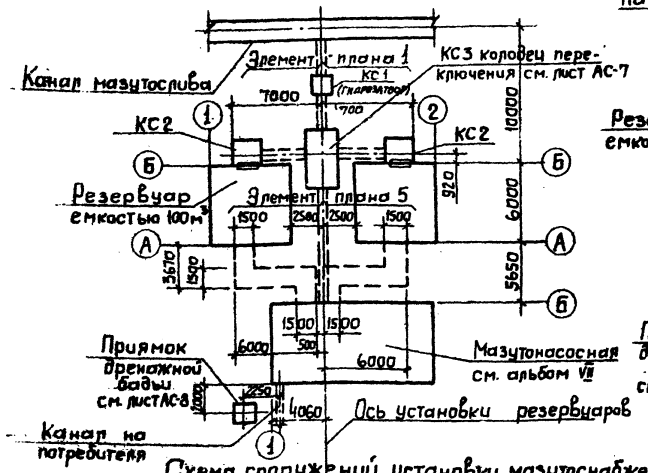

Схема сооружений установки мазутоснабжения для емкостей 2×100 м³ (Тип II).

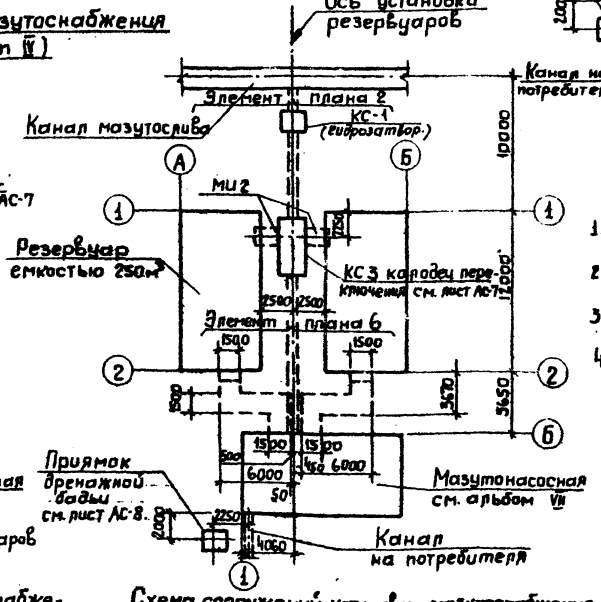

Схема сооружений установки мазутоснабжения для емкостей 2×250 м³ (тип III).

Примечания

1. За отметку 0,000 условно принят уровень головки рельса ж.д пути или верха лотка автослива.
2. Монтаж сборных железобетонных элементов каналов вести в соответствии с указаниями серии ИС-01-04, вып. 1.
3. Элементы планов 1, 2 см. лист АС-4, элементы планов 3, 4, 5, 6 см. лист АС-5.
4. Конструкции каналов, лотков, резервуаров не расчитаны на нагрузки от автомобиля.

Госстрой СССР САНТЕХПРОЕКТ г. Москва	Общеплощадочные устройства и узлы. Железнодорожная эстакада.	Типовой проект 903-2-2/71 тип [illegible]
Установка для мазутоснабжения котельных с подземными резервуарами 2×100 м³, 2×250 м³, 2×500 м³, 2×1000 м³	Схемы сооружений установки мазутоснабжения	Альбом IV Лист АС-3

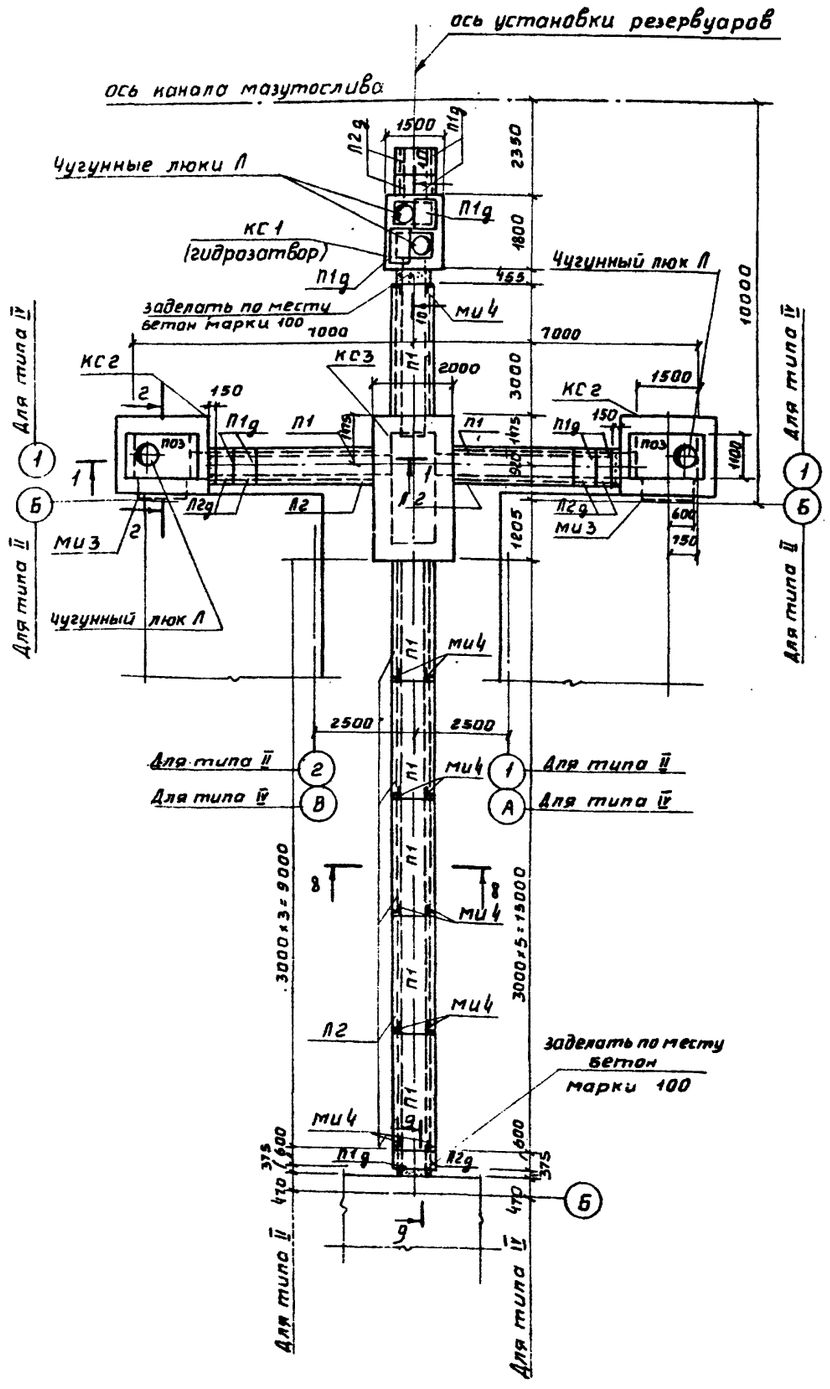

Элемент плана 1

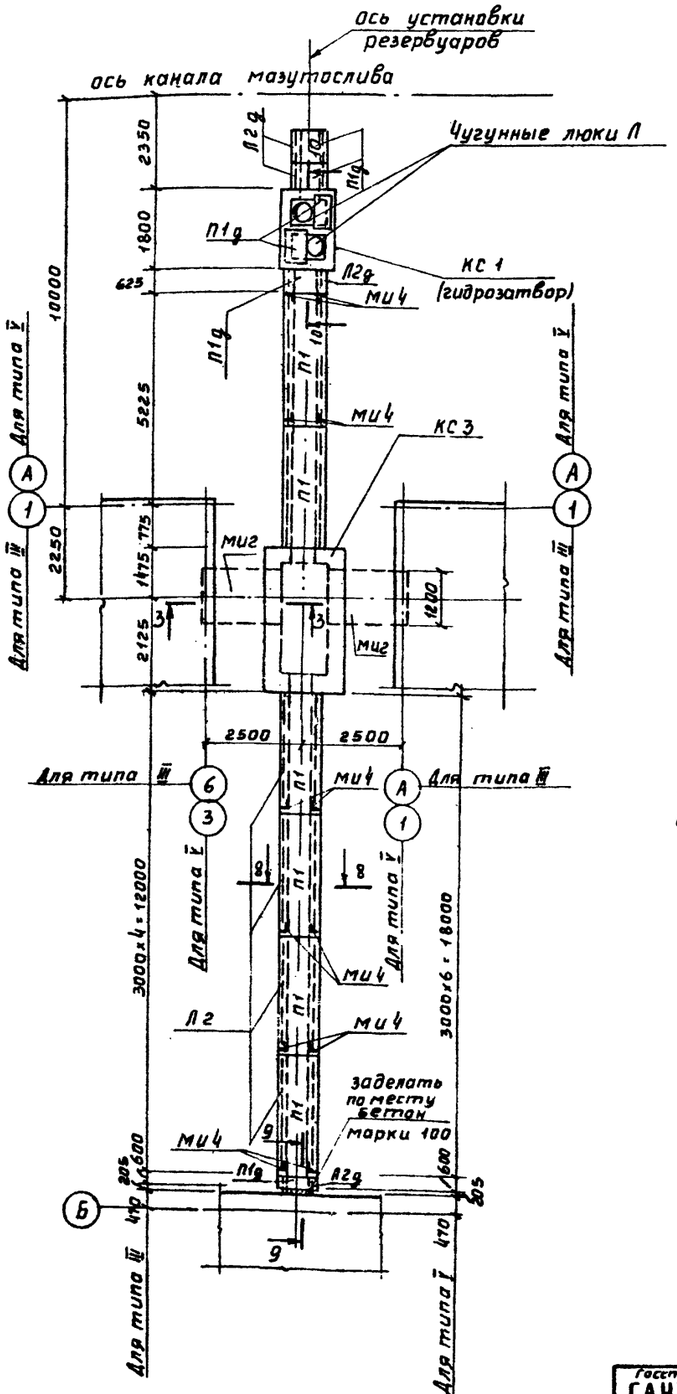

Элемент плана 2

Спецификация элементов, замаркированных на данном листе

Марка	Кол. шт. тип II	тип III	тип IV	тип V	Масса элем. т	Стандарт или лист проекта	Лист маркировочной схемы
сборные железобетонные элементы							
П1	6	6	8	8	0,45	серия ИС-01-04 вып. 2	АС-4
П1д	9	6	9	6	0,10		—"—
Л2	6	6	8	8	0,88		—"—
Л2д	7	4	7	4	0,18		—"—
ПОЗ	2	–	2	–	0,63		—"—
стальные элементы							
люк чугунный Л	4	2	4	2	0,07	ГОСТ 3634-61	АС-4
Ми2	—	2	—	2	0,71	АС-20	—"—
Ми3	2	—	2	–	0,18		—"—
Ми4	8	12	12	16	0,003		—"—
монолитные элементы							
КС 1	1	1	1	1	—	АС-7	АС-4
КС 2	2	—	2	—	—	АС-6	—"—
КС 3	1	1	1	1	—	АС-7	—"—
КС 4	2	3	3	3	—	АС-10	АС-10

Примечание

Расположение элементов плана 1; 2 смотри лист АС-3.

Госстрой СССР САНТЕХПРОЕКТ г. Москва	Общеплощадочные устройства и узлы. Железнодорожная эстакада	Типовой проект 903-2-2/71 тип II-III-IV-V
Установка для мазутоснабжения котельных с подземными резервуарами 2×100 м³ 2×250 м³; 2×500 м³; 2×1000 м³	Схемы сооружений установки мазутоснабжения. Элементы планов 1 и 2.	Альбом IV
		Лист АС-4

Инв. № | Марка-лист АС-4 | Тип II, III, IV, V | 903-2-2/71 | Новой проект

Согласовано: Нач. отд. КУ-1 Троубер

Инж. проекта | Рук. группы | Ст. инженер | Инженер | Инженер | Копировал | Дата выпуска 1971 г.

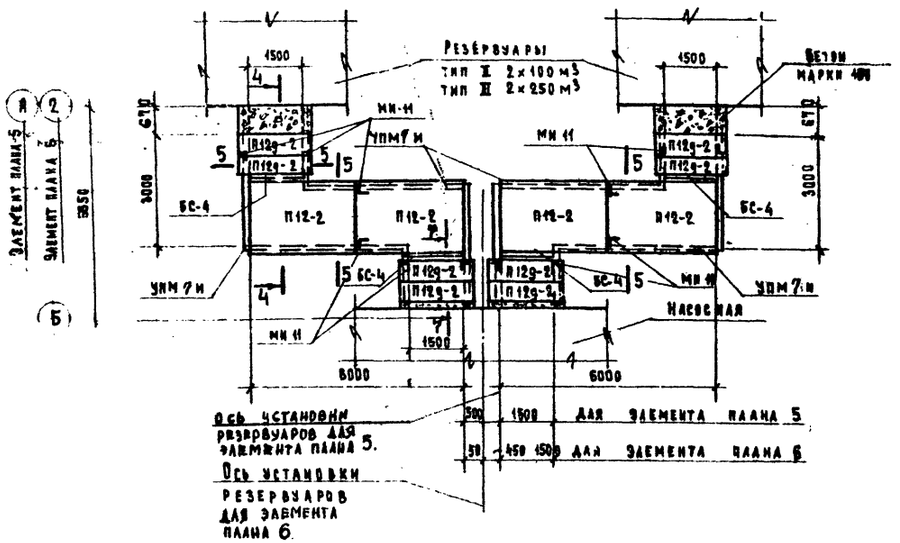

Элемент плана 5 тип I

Элемент плана 6 тип II

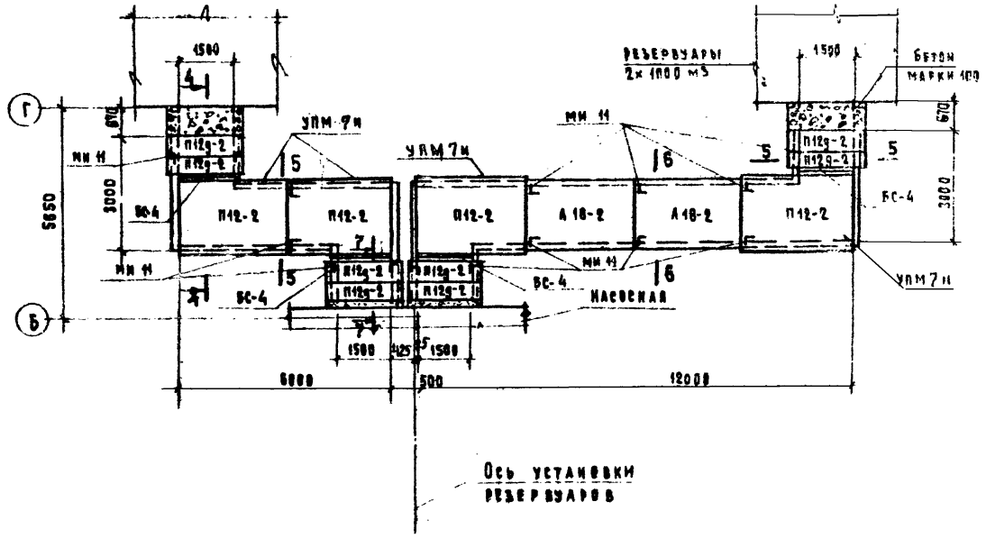

Элемент плана 4 тип V

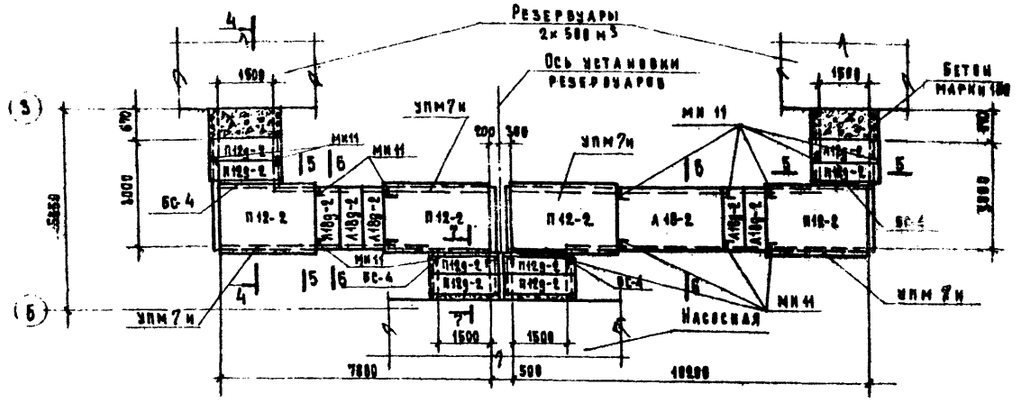

Элемент плана 3 тип IV

Примечания.

1. Схемы сооружений установки мазутоснабжения с маркировкой элементов плана см. лист АС-3.
2. Разрезы 4-4 и 7-7 и сечения 5-5 ÷ 6-6 см. лист АС-6.

Спецификация элементов, замаркированных на данном листе

Марка элемента	Количество шт тип I	тип II	тип III	тип V	Масса эл-та т	Стандартный или проектный лист	Лист маркировочной схемы
Сборные железобетонные элементы							
П12-2	4	4	4	4	2.4	серия ИС-01-04 Вып. 6	АС-5
П12g-2	8	8	8	8	0.48		
А18-2	–	–	2	4	2.92		
А18g-2	–	–	10	–	0.58		
Монсантные железобетонные элементы							
УПМ 7н	4	4	4	4	–	АС-9	АС-5
Стальные элементы							
ВС-4	4	4	4	4	0.05	Серия ИС-01-04, вып 2	АС-5
МС-2	–	–	14	8	0.004		
МН 11	12	12	18	16	0,003	АС-21	
М-2	8	8	8	8	0,001	Серия ИС-01-04, вып. 3	

Госстрой СССР САНТЕХПРОЕКТ г. Москва	Общеплощадочные устройства и объекты железнодорожная эстакада.	Типовой проект 903-2-2/71 тип I, II, III, V
Установка для мазутоснабжения котельных с подземными резервуарами 2×100 м³; 2×250 м³; 2×500 м³; 2×1000 м³	Схемы сооружений установки мазутоснабжения. Элементы планов 3÷6.	Альбом IV
		Лист АС-5

ГИП Гурьев
Нач. отд. Баранк
Ст. инженер Тараскин
Ст. техник Чапский
Конструктор Савельева
Дата выпуска 1971 г.

Инв. № подл. | Подпись и дата | Взам. инв. №

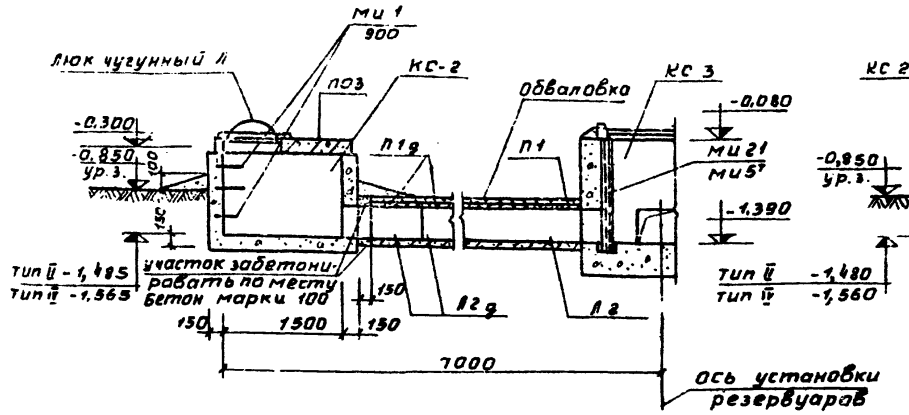

1 - 1

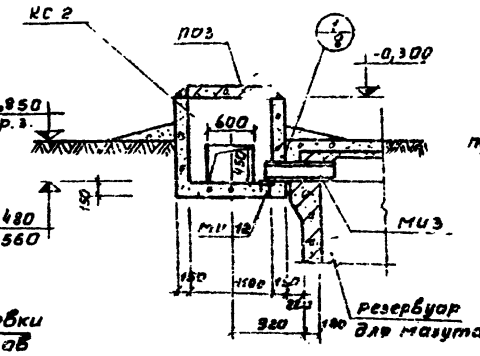

2 - 2

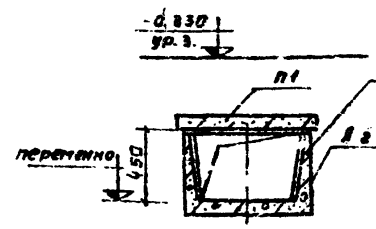

8 - 8

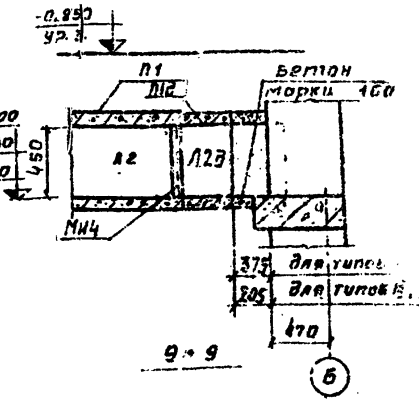

9 - 9

3 - 3

4 - 4

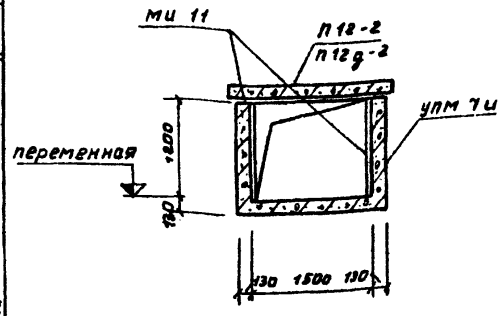

5 - 5

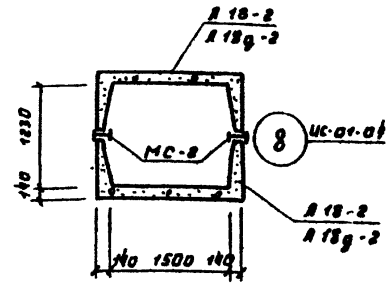

6 - 6

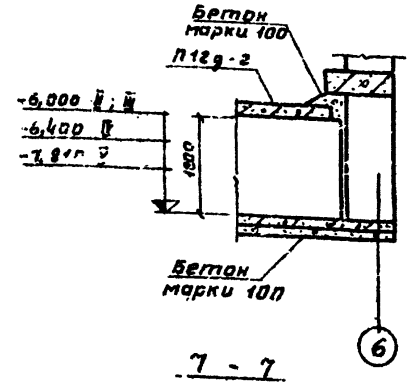

7 - 7

Примечания:

1. Расположение сечений 1-1; 2-2; 3-3; 8-8; 9-9 см. лист АС-4.
2. Расположение сечений 4-4; 6-5; 6-6; 7-7 см. лист АС-5.
3. Металлический короб Мн2 утеплять шлаком толщиной 200мм.

Гл. инженер Сантехпроект г. Москва СССР	Общеплощадочные устройства и узлы. Железнодорожная эстакада	Типовой проект 903-2-2.71 Тип II; III; IV; V
Установка для мазутоснабжения котельных с подземными резервуарами 2×100м³; 2×200м³; 2×500м³; 2×1000м³	Элементы планов 1÷6. Сечения	Альбом V Лист АС-6

Разработал Тарасюкин; Ст. инженер Чапский; Ст. техник Кобзарь; Специалист Соболева; Гл. инженер проекта Денисова; Копировал; Фамил.; 1971 г.

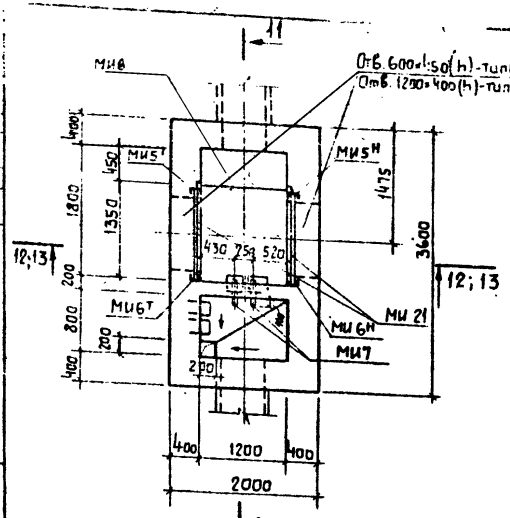

КС 3

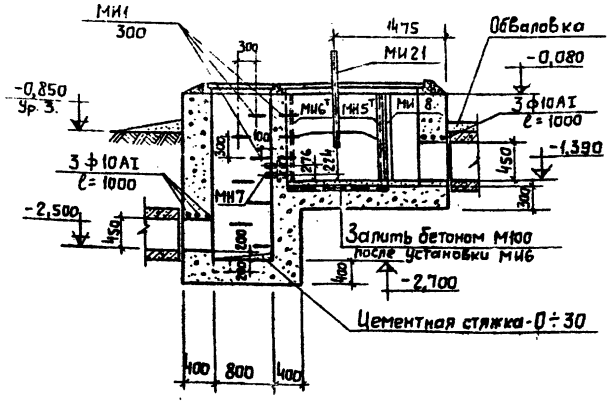

11 — 11

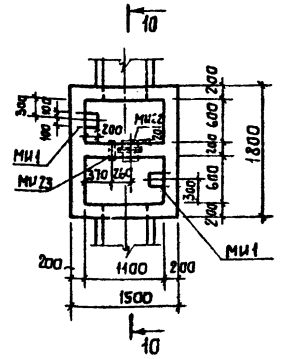

10

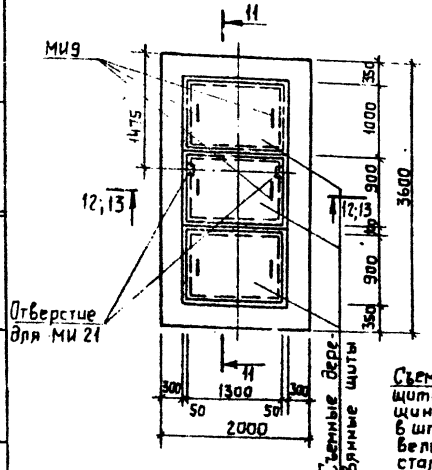

План покрытия КС 3

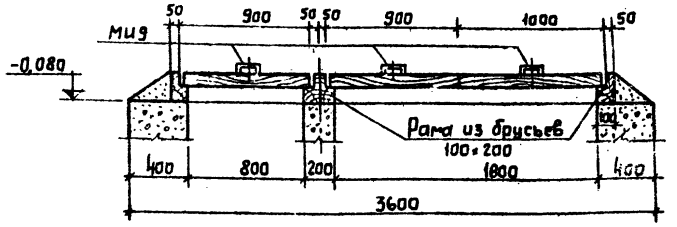

Элемент разреза 11-11

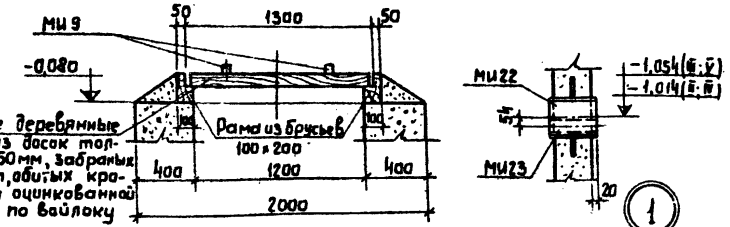

Элемент разреза 12-12

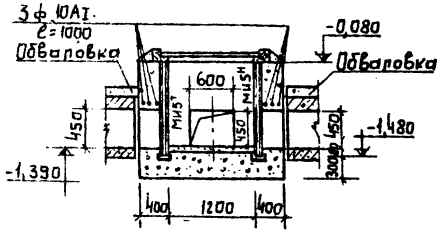

12 — 12

(Для типов II и IV)

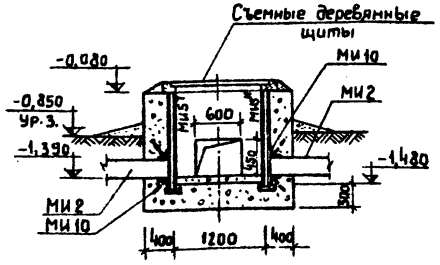

13 — 13

(Для типов III и V)

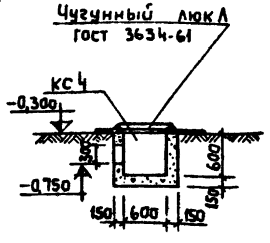

а-а

(См. лист АС-10)

КС-1 (Гидрозатвар)

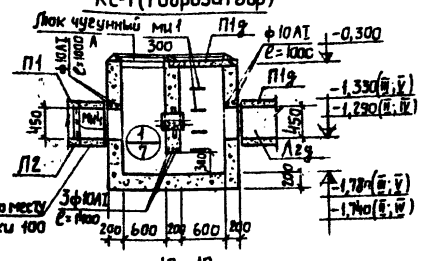

10-10

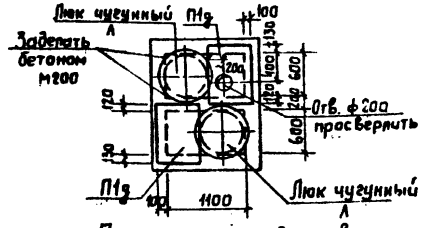

План покрытия гидрозатвора

Спецификация бетона на один элемент

Марка	Масса элемента, т	Марка бетона	Объем бетона, м³
КС 1 (гидрозатвар)	—	100	1,9
КС 2	—	100	1,3
КС 3	—	100	13,1
КС 4	—	100	0,2

Спецификация металлических изделий на один элемент

Марка элемента	Марка изделия	$k_{эл.ч}$ шт.	Стандарт или лист проекта
КС 1 (гидрозатвар)	МИ 1	3	АС-30
	МИ 22	1	АС-21
	МИ 23	1	
	Чугунный люк	2	ГОСТ 3634-61
КС 2	МИ 1	3	
	МИ 3	1	АС-20
	МИ 12	1	
	Чугунный люк Л	1	ГОСТ 3634-61
КС 3	МИ 1	10	
	МИ 2	2	
	МИ 5ТМ	1+1	
	МИ 6ТМ	1+1	
	МИ 7	1	АС-20
	МИ 8	1	
	МИ 9	6	
	МИ 10	2	
	МИ 21	2	АС-21
КС 4	Чугунный люк Л	1	ГОСТ 3634-61

Примечания

1. Элементы плана 1 и 2 и план автомобильного мазутослива с нанесением сечений см. лист АС-4.
2. В сечениях 12-12; 13-13 МИ 21 условно не показано.

Госстрой СССР САНТЕХПРОЕКТ г. Москва	Общеплощадочные устройства и узлы. Железнодорожная эстакада	Типовой проект 903-2-2/71 тип II; III; IV
Установка для мазутоснабжения котельных с подземными резервуарами 2×100 м³; 2×250 м³; 2×500 м³; 2×1000 м³	КС1; КС3. Элементы планов 1 и 2. Каналы железнодорожного автомобильного мазутослива. Сечения	Альбом V
		Лист АС-7

Гл. инж. проекта — Шапский
Гл. конструктор — Кабельева
Гл. спец. — 1971
Инв. № подл. | Подпись и дата | Взам. инв. №

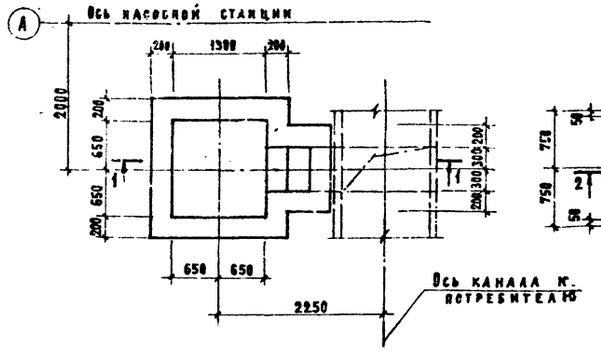

План приямка дренажной бадьи

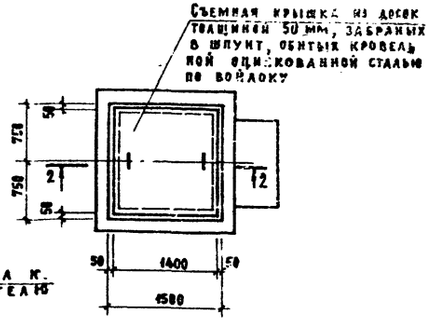

План покрытия приямка дренажной бадьи

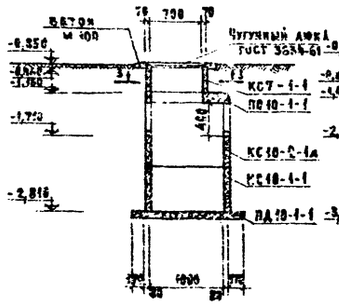

Канализационный колодец (тип II)

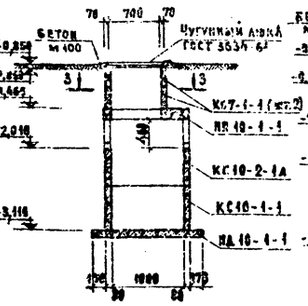

Канализационный колодец тип III

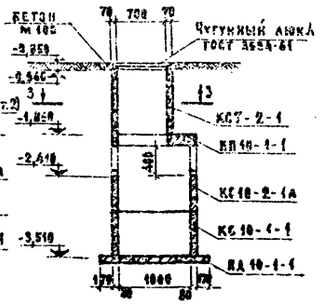

Канализационный колодец тип IV

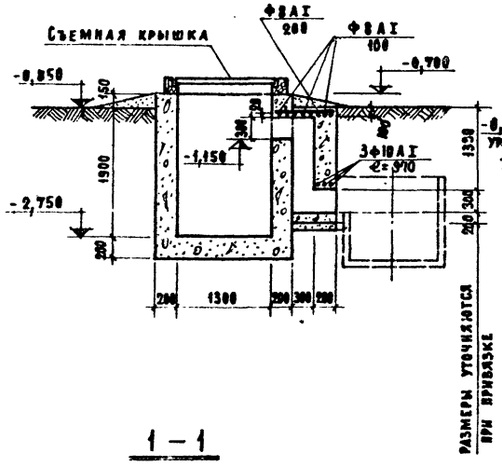

1 – 1

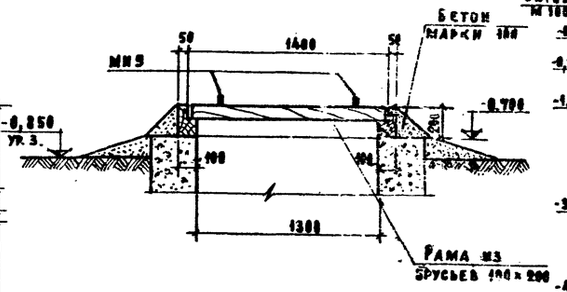

2 – 2

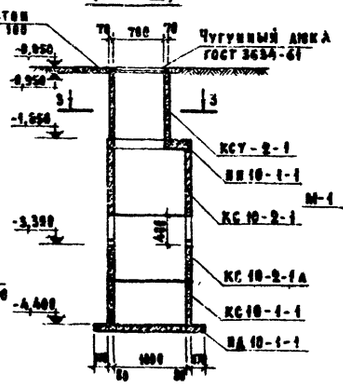

Канализационный колодец тип V

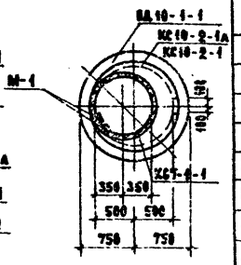

3 – 3

Спецификация элементов, замаркированных на данном листе

Марки	Колич. штук тип II	тип III	тип IV	тип V	Масса за-та т	Стандарт или лист проекта	Лист маркировочной схемы
Сборные железобетонные элементы							
ПД10-1-1	1	1	1	1	0.44	Серия 3.900-2 выпуск 5	АС-8
КС10-1-1	1	1	1	1	0.40		
КС10-2-1	—	—	—	1	0.61		
КС10-2-1А	1	1	1	1	0.57		
ПП10-1-1	1	1	1	1	0.25		
КС7-1-1	1	2	—	—	0.13		
КС7-2-1	—	—	1	1	0.38		
Монолитные бетонные элементы							
Приямок дренажной бадьи	1	1	1	1	—	АС-8	АС-3
Стальные элементы							
МИ 12	2	—	2	—	32.5	АС-21	АС-8
Чугунный люк А	1	1	1	1	0.07	ГОСТ 3634-61	АС-8

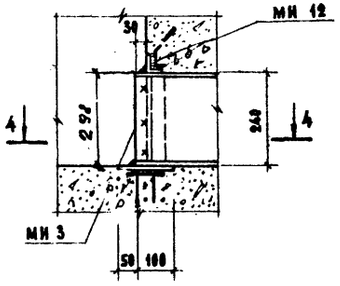

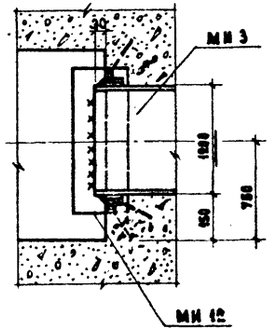

1

4 – 4

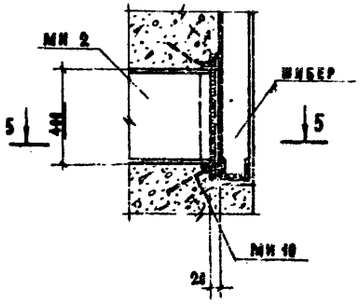

2

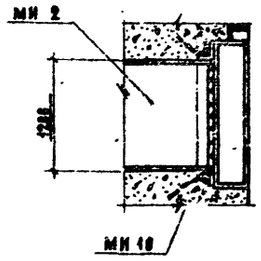

5 – 5

Примечания

1. Приямок дренажной бадьи выполнять из бетона М 100. Расход арматуры: Ф8АI – 4.6 кг, Ф10АI – 1.8 кг.
2. Монтаж железобетонных колец вести со строгим расположением отверстий для скоб друг над другом.
3. Монтаж колец вести на цементном растворе марки 50.
4. Расположение дренажной бадьи и канализационных колодцев см. чертежи схем генплана, альбома I.
5. Маркировку узлов 1 и 2 см. лист АС-6.

Госстрой СССР САНТЕХПРОЕКТ г. Москва	Общеплощадочные устройства и узлы. Железнодорожная эстакада	Типовой проект 903-2-2/71 тип X, XI, XII, XIII
Установка для мазутоснабжения котельных с подземными резервуарами 2×100 м³; 2×250 м³; 2×500 м³; 2×1000 м³	Приямок дренажной бадьи. Канализационные колодцы. Узлы примыкания каналов к колодцам 1; 2	Альбом IV
		Лист АС-8

Инв. №

Дата выпуска 1971 г.

Гл. проекта Бялик; Отдела Тараскин; Конструктор Чапский; А. спецналист Савельева; Рук. группы Терновая; Ст. инженер Четверикова; Ст. техник Обидина; Нач. отд. КУ-1 Трапезерг; Согласовано

АС-9
Инв. №

Спецификация стали на 1 элемент

Марка	№ поз.	Эскиз и сечение	Ф мм класс	Длина мм	Кол. шт.	Общая длина м	Масса кг
УПМ 7и	1	1740	22 А III	1740	6	10.4	31.2
	2	1740	16 А III	1740	22	38.3	60.5
	3	1290 — 1720 — 1290	16 А III	4300	26	111.8	186.5
	4	1290 — 3090	16 А III	4380	26	113.9	188.8
	5	3100	12 А III	3100	82	99.2	88.8
	6	1300	12 А III	1300	50	65.0	58.8
	7	Распределительная арматура	8 А I	—	—	140	55.0

Выборка стали на один железобетонный элемент

Марка элемента	Арматурная сталь ГОСТ 5781-61* кг						
	Класс А III Ф мм			Итого	Класс А I Ф мм	Итого	Итого
	22	16	12		8		
УПМ 7и	31.2	427	146.4	604	55	55.0	659

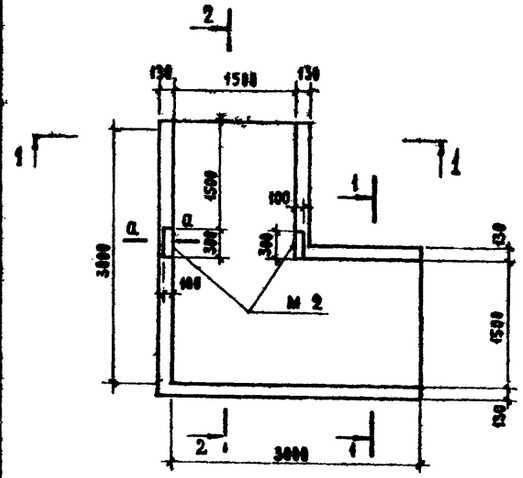

УПМ 7и

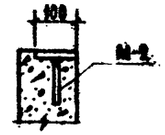

Б — Б

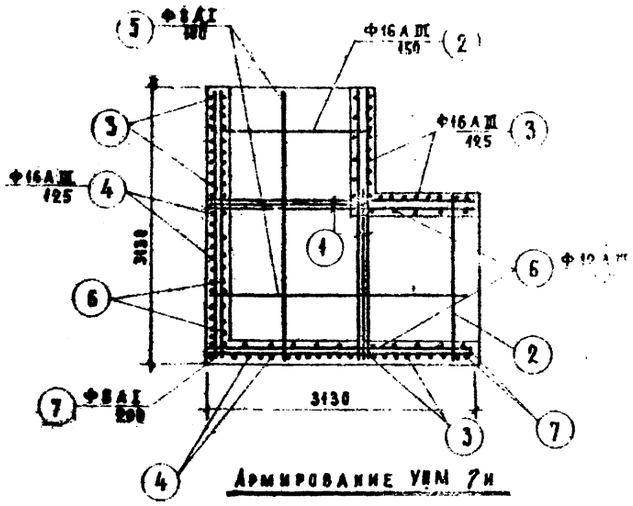

Армирование УПМ 7и

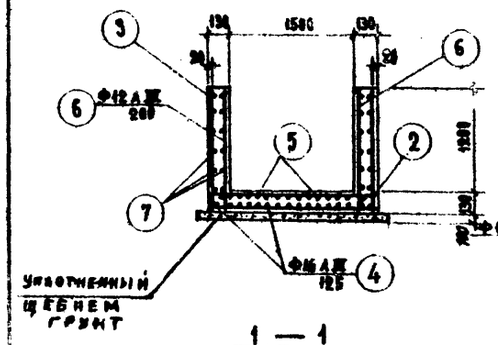

1 — 1

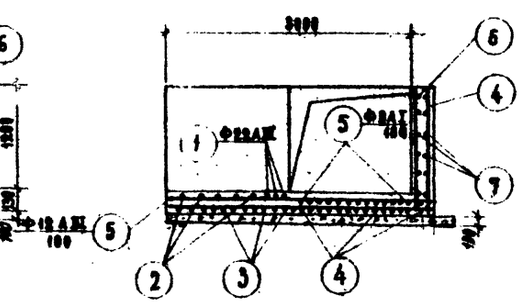

2 — 2

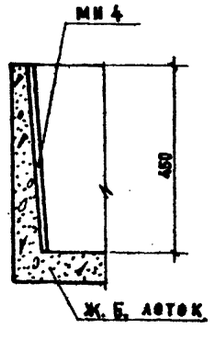

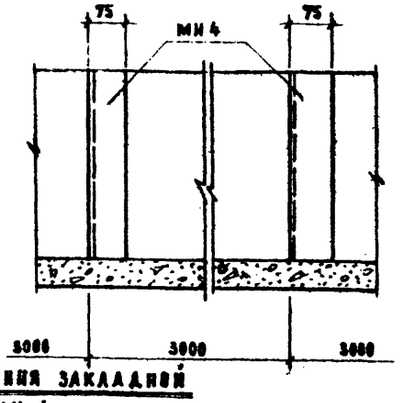

Деталь расположения закладной детали МН 4

Спецификация металлических изделий на один железобетонный элемент

Марка элемента	Марка изделия	Кол. шт.	Стандарт или лист проекта
УПМ 7и	М-2	2	Серия НС-01-04, вып. 3

Спецификация бетона на один элемент

Марка	Масса эл-та т	Марка бетона	Объем бетона м³
УПМ 7и	—	200	2.45

Применения.

1. Защитный слой арматуры принять - 20 мм.
2. Армирование угла поворота УПМ 2и запроектировано по аналогии с углом поворота УПМ 7, разработанным в серии НС-01-04, вып. 3, лист 3.
3. При бетонировании необходимо соблюдать требования СНиП III-Б.1-70 „Бетонные и железобетонные конструкции монолитные".

Госстрой СССР САНТЕХПРОЕКТ г. Москва	Общеплощадочные устройства и узлы железнодорожная эстакада	Типовой проект 9Э3.1-2771
Установка для мазутоснабжения котельных с подземными резервуарами 2×100 м³; 2×250 м³; 2×500 м³; 2×1000 м³	Обвалка и армирование УПМ 7и. Деталь расположения закладной детали МН 4.	Альбом IV Лист 5

Гл. специалист — Куреникова
Нач. отдела — Рыбакова
Инженер — Белькова
Дата выпуска

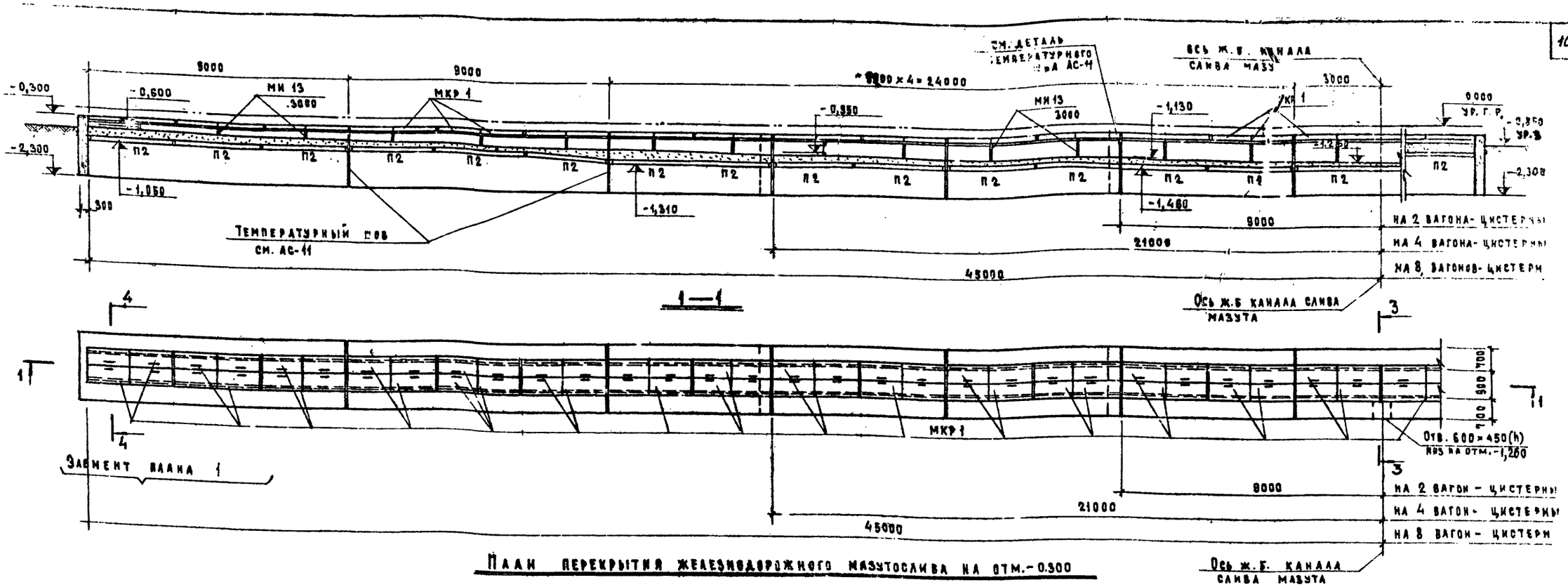

План перекрытия железнодорожного мазутослива на отм.-0.300

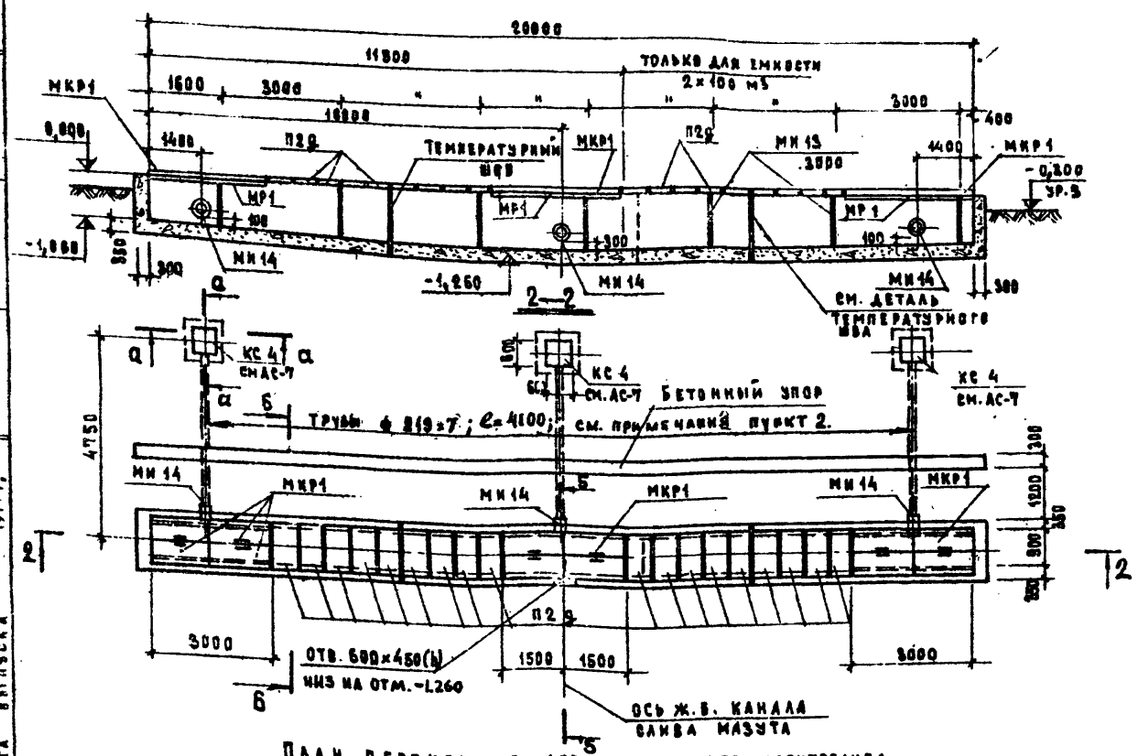

План перекрытия автомобильного мазутослива

Спецификация элементов, замаркированных на данном листе

Марка элемента	Количество шт. на 2 в-ц	на 4 в-ц	на 8 в-ц	для емкости автослива 2×100	для емкости для деталей мазута	Масса эл-та т.	Стандарт или лист проекта	Лист маркировочных схем
Сборные железобетонные элементы								
П2 а	–	–	–	9	18	0.180	Серия 3.006-94 вып.2	АС-10
П2	6	14	30	–	–	0.850		АС-10
Монолитные железобетонные элементы								
БМ 1	1	1	1	–	–	0.030	АС-11	АС-11
Стальные элементы								
МКР 1	24	56	120	8	12	0.04	АС-12	АС-10
МР 1	6	14	30	2	3	0.02	АС-12	АС-10
МИ 13	4,8м/п	11,2м/п	24м/п	4,8м/п	9,3м/п	0.005	АС-21	АС-10
МИ 14	–	–	–	2	3	0.032	АС-21	АС-10
МИ 15	70	170	362	–	–	0.002	АС-21	АС-11
МИ 16	6	14	30	4	6	0.005	АС-21	АС-11
МИ 17	2	6	12	1	2	0.008	АС-21	АС-11
МИ 28	4	12	24	2	4	0.007	АС-21	АС-11

Спецификация бетона на один элемент

Марка		Масса эл-та т	Марка бетона	Объем бетона м³
Железнодорожного мазутослива	На 2 в-ц	–	100	53.2
	На 4 в-ц	–	"	120.4
	На 8 в-ц	–	"	254.8
Автомобильного мазутослива	2×100	–	"	16.6
	Для ветвей	–	"	28.0

Примечания

1. За отм. 0.000 для железнодорожного мазутослива принята отметка головки рельса.
   За отм. 0.00 для автомобильного мазутослива принята отметка верха лотка.
2. Устройство подъездной площадки автомобилей вести после установки металлических сливных труб, привариваемых к закладной МИ 14.
3. На плане перекрытия канала железнодорожного мазутослива на отм.-0.300 МИ 15, МИ 16 и рельсы условно не показаны.

Госстрой СССР САНТЕХПРОЕКТ г. Москва	Общеплощадочные устройства и узлы. Железнодорожная эстакада.	Типовой проект 503-9-2.71 Тип Ж.Ш.-VII
Установка для мазутоснабжения котельных с подземными резервуарами 2×100 м³; 2×250 м³; 2×500 м³; 2×1000 м³	Каналы железнодорожного и автомобильного мазутованн. Разрезы	Альбом IV. Лист 10

Гип. пр-та Терновая; Рук. группы Федков; Отдела Тарасский; Инженер Обидина; Констр. Чайский; Ст. техник Розум; Опер. Савельева; Дата выпуска 1971 г.

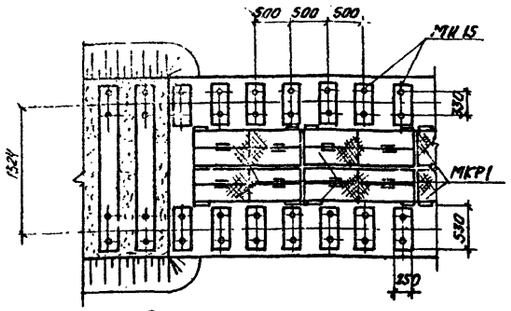

Элемент плана 1

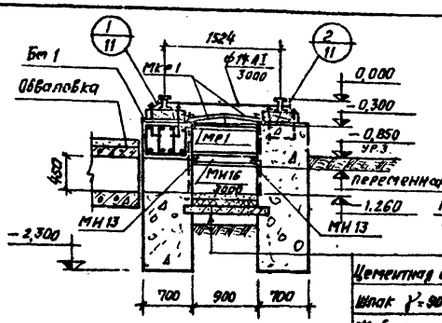

3-3

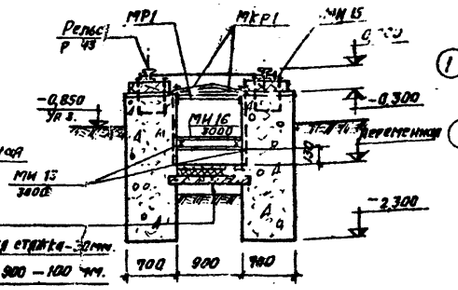

4-4

Цементная стяжка - 30 мм.
Шлак γ = 900 - 100 мм.
Ж.-б. плита - 100 мм.
П2
Песчаная подготовка - 100 мм.

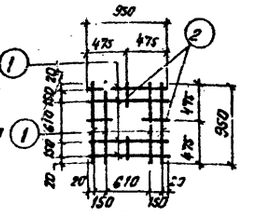

С-1

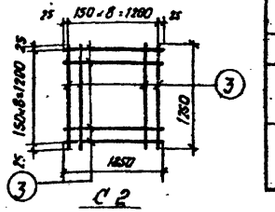

С 2

Спецификация металлических изделий на один элемент

Марка элемента	Марка изделия	Кол. шт.	Стандарт или лист проекта
Фм1	С 1	7	АС-11
	С 2	1	АС-11
	Поз. 4	12	АС-11
К 1	МН 18	1	АС-21
К 2	МН 18	1	АС-21
	М-17	2	серия КЭ-01-49 тип-1
Бм1	Поз 5	10	АС-11
	Поз. 6	20	АС-11

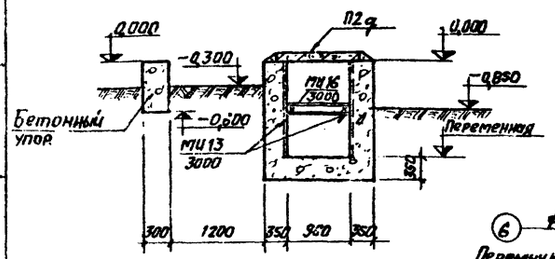

6-6

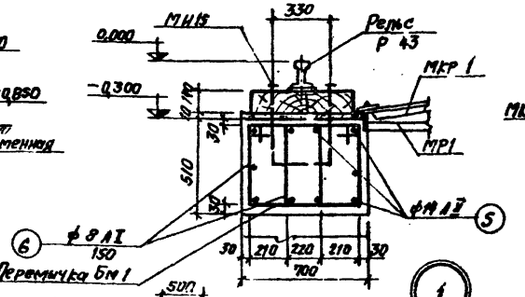

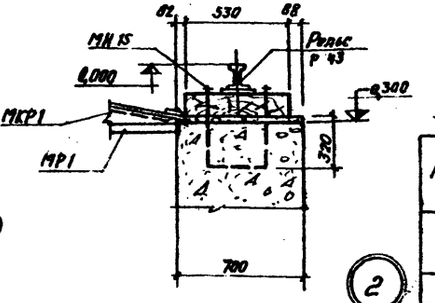

Спецификация стали на одно изделие

Марка	№ поз.	Эскиз и сечение	ф мм и класс	Длина мм	Кол. шт.	Общая длина м	Масса кг.
С1	1	См. данный лист	10 АI	950	8	7,6	4,8
	2		10 АI	190	4	0,7	0,4
С2	3	См. данный лист	10 АI	1250	18	22,5	13,9
Отдельные стержни	4	1220 140	14 АII	1360	1	1,36	1,7
Отдельные стержни для перемычки Бм 1	5	1440	14 АII	1440	1	1,44	1,8
	6	450 530	8 АI	1890	1	1,89	0,75

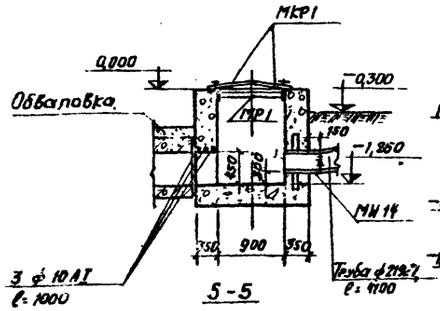

5-5

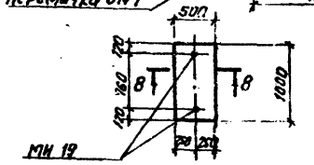

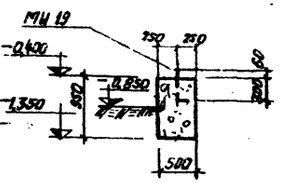

8-8

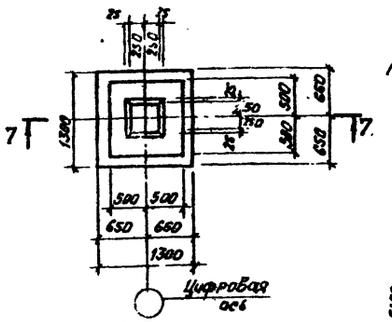

Фм 1.

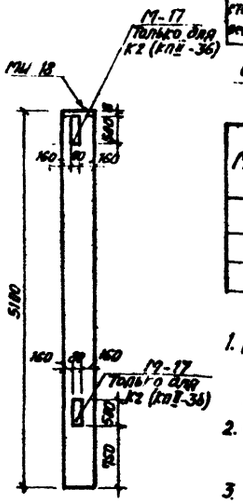

Спецификация бетона на один элемент

Марка	Масса элемента	Марка бетона м³	Объем бетона м³
Фм 1	—	200	1,3
Фм 2	—	200	0,5

Выборка стали на один железобетонный элемент

Марка элемента	Арматурная сталь ГОСТ 5781-61* кг.						
	Класс А-I			Класс А-II			Всего
	ф мм 8	ф мм 10	Итого	ф мм 14		Итого	
Фм1		50,3	50,3				50,3
Бм1	15,0		15,0	18,0		18,0	32,0

Примечания:

1. Колонны К1 и К2 выполнить по чертежам КП II-3 серии КЭ-01-49, вып. II с разбивкой закладных изделий по данному чертежу.
2. Свар... производить электродами типа Э 42. Толщина сварных швов 4 мм.
3. Металлические изделия МН 16 приварить к МН 13 с шагом 3000 мм. с уклоном 0,008.

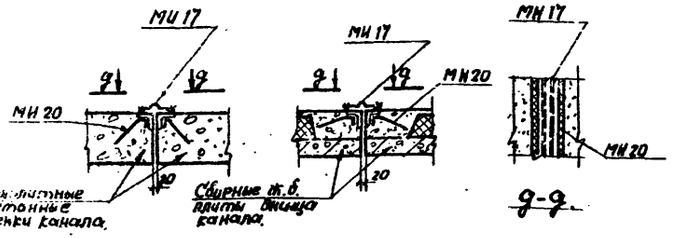

9-9

Детали решения температурных швов.

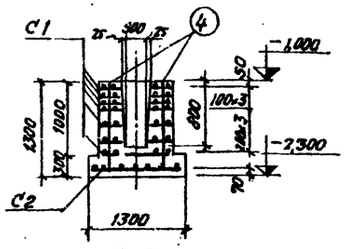

7-7

К1 и К2 (КП II-3А, КП II-3Б)

Госстрой СССР САНТЕХПРОЕКТ г. Москва	Общеплощадочные устройства и узлы. Железнодорожная эстакада.	Типовой проект 903-2-2/71 Тип II, III, IV, V
Установка для мазутоснабжения котельных с подземными резервуарами 2×100 м³, 2×250 м³; 2×500 м³; 2×1000 м³	Каналы железнодорожного и автомобильного мазутосливов. Элемент плана 1, фундаменты Фм1 Фм2. Колонны К1, К2. Узлы. Сечения.	Альбом IV. Лист АС-11

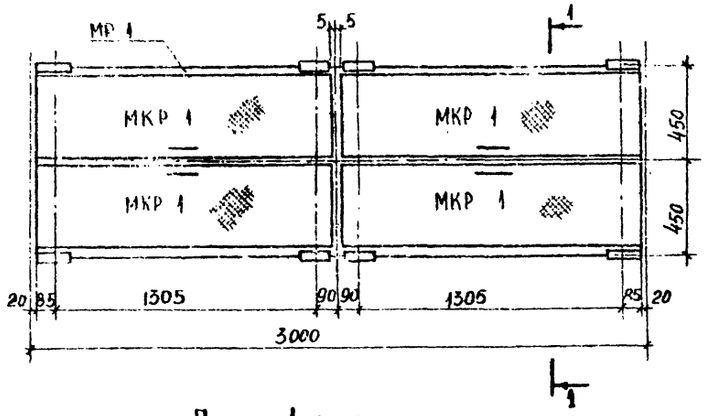

План 1 звена

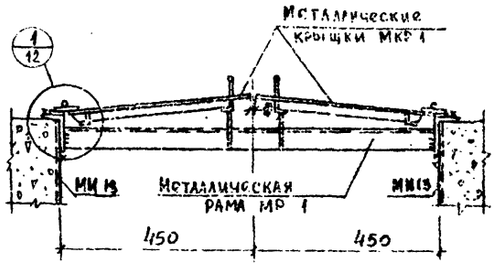

1—1

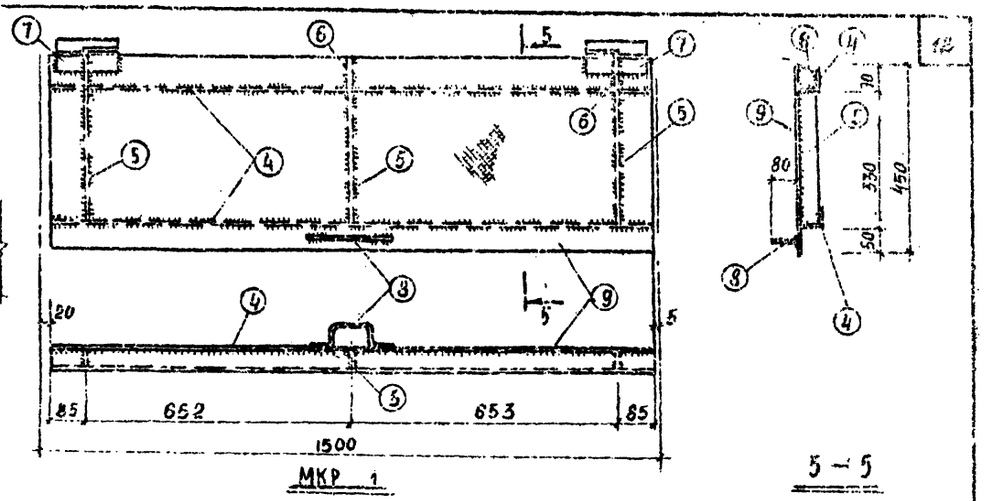

МКР 1

5—5

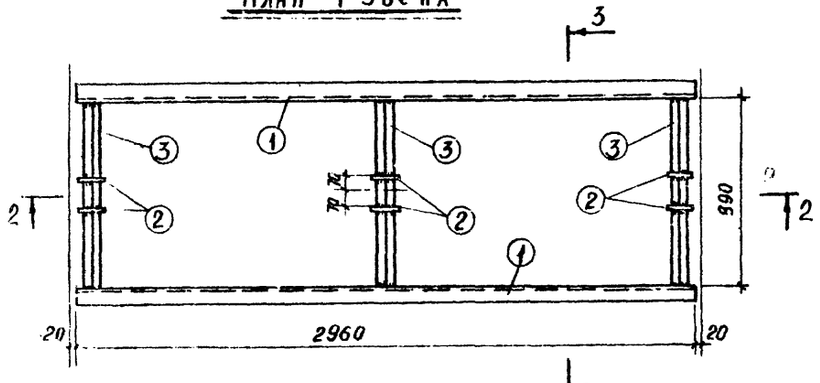

МР 1

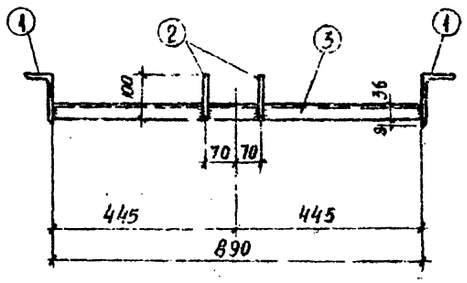

3—3

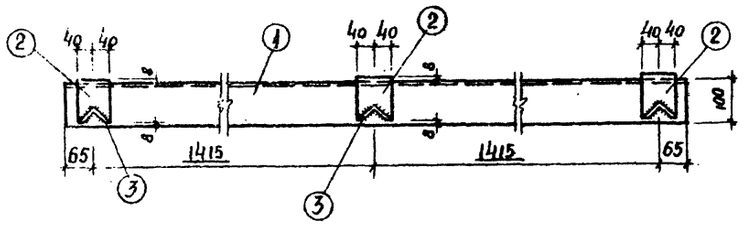

2—2

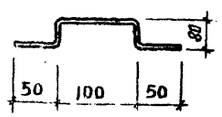

поз. 8

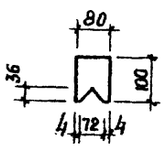

поз. 2

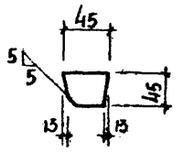

поз. 6

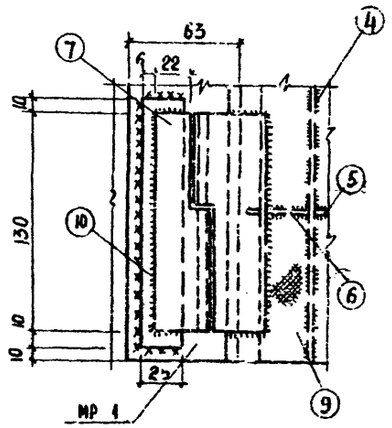

4—4

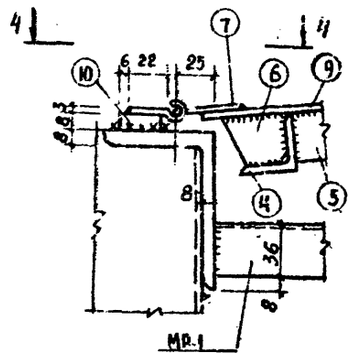

Спецификация Сталь Вст. 3 кп2

Марка	№ поз.	Сечение	Длина мм	Кол-во т	Кол-во н	Масса в кг дет.	Масса в кг всех	Марки	Примечания
МР 1	1	L100×63×8	2960	2		26,1	52,2	67,0	ГОСТ 8510-57
	2	-80×10	100	6		0,6	3,6		ГОСТ 103-57*
	3	L50×5	890	3		3,4	10,2		ГОСТ 8509-57
		Вес наплавленного металла					1,0		
МКР 1	4	L50×5	1475	2		5,7	11,4	57,0	ГОСТ 8509-57
	5	-45×4	325	3		0,5	1,5		ГОСТ 103-57*
	6	-45×4	45	3		0,1	0,3		— " —
	7	петля ПИЦ-136	150	1	1	0,5	1,0		ГОСТ 5088-65
	8	ручка ∅=10	360	1		0,2	0,2		
	9	рифл. сталь -5-4	F=2,68 м²	1		22,7	22,7		ГОСТ 8568-57*
	10	-25×8	150	2		0,2	0,4		ГОСТ 103-57*
		Вес наплавленного металла					0,5		

Примечания

1. Планы мазутосливов смотри лист ОС-10
2. Сварку производить электродами типа Э 42
   Все сварные швы по ГОСТ 5264-69 наименьшей толщине свариваемых элементов.
3. Металлическую раму звена МР 1 приварить к закладному изделию МИ 15.

Госстрой СССР САНТЕХПРОЕКТ г. Москва.	Общеплощадочные устройства и узлы. Железнодорожная эстакада	Типовой проект 903-2-71 тип 4. IV.V
Установка для мазутоснабжения котельных с вертикальными	План 1 звена покрытия мазутосливов. Металлическая рама	Альбом IV

Рук. группы Бялик
Ст. инженер Тараскин
инженер Чапский
Гипрос Савельева 1971г.
Типовой проект
Чертовая
Фейгин
Кокенник
Инв. N подл.
Взам. инв. N
Подпись и дата

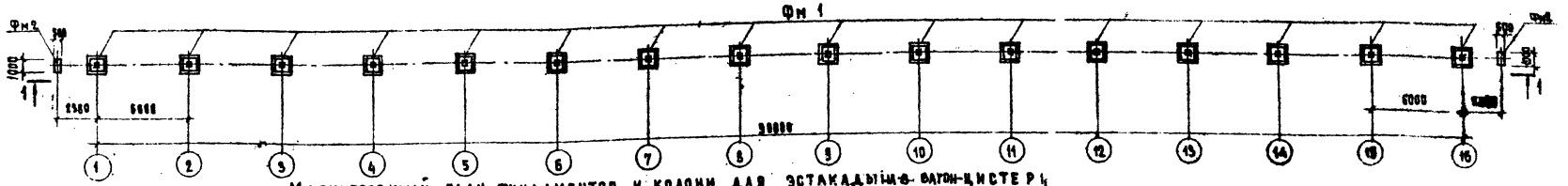

Маркировочный план фундаментов и колонн для эстакады на 8 вагон-цистерн

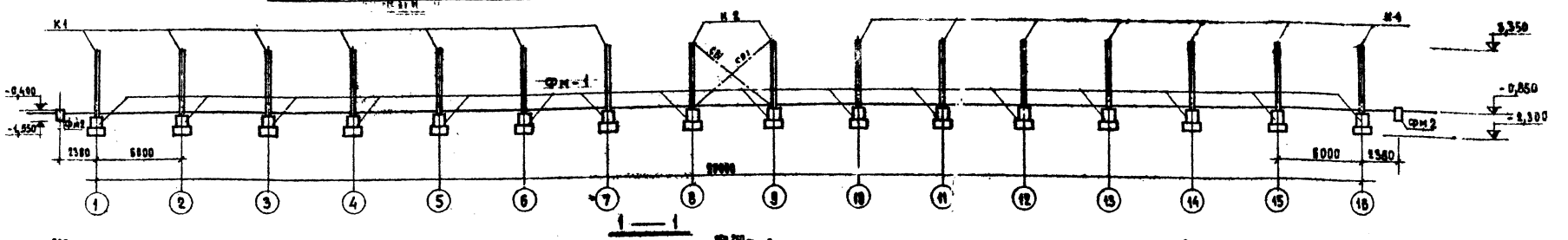

1—1

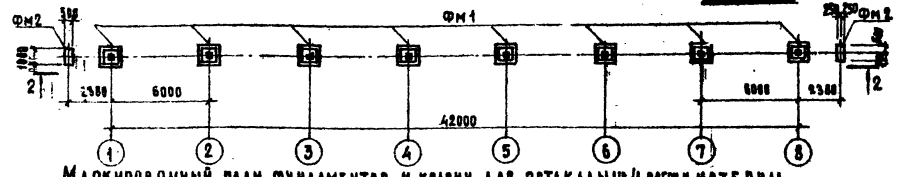

Маркировочный план фундаментов и колонн для эстакады на 4 вагон-цистерны

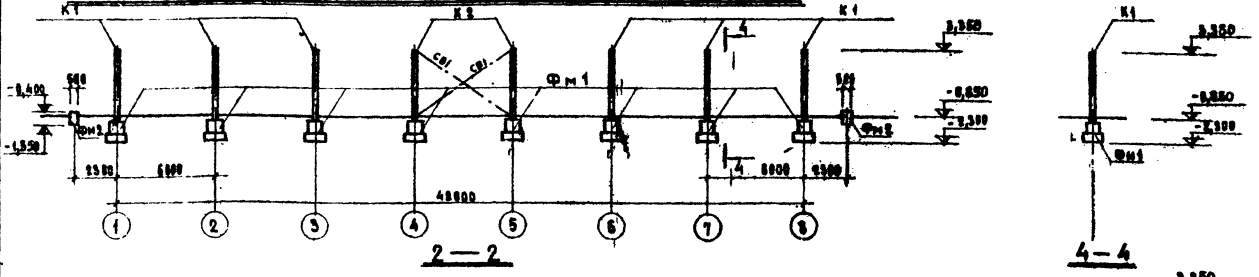

2—2

4—4

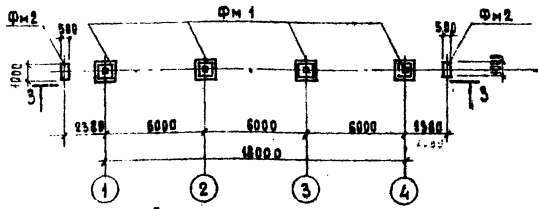

Маркировочный план фундаментов и колонн для эстакады на 2 вагон-цистерны

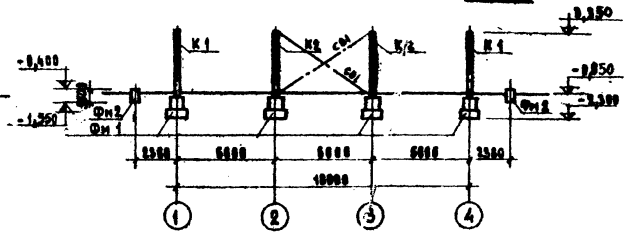

3—3

Спецификация сборных и монолитных железобетонных элементов

Марки элементов по схеме	Марки по стандарту	Кол-во шт. на 8 вагон.	Кол-во шт. на 4 вагон.	Кол-во шт. на 2 вагон.	Масса элем. т	Стандарт или альбом проекта	Альбом марок конструкций
Сборные элементы							
К 1	КФ-3	14	6	2	2,0	Серия КЭ-01-49 вып. II Альбом АС-11	АС-13
К 2	КФ-3	2	2	2	2,0		
Монолитные элементы							
Фм 1	—	16	8	4	—	Альбом АС-11	АС-13
Фм 2	—	2	2	2	—	—	—
Стальные элементы							
Мн 16	—	16	8	4	0,01	АС-21	АС-11
М-17	М-17	4	4	4	0,82	КЭ-01-49 вып. 2	—
Мн 19	—	4	4	4	0,004	АС-21	АС-11

Примечания.

1. Грунтовые условия и подготовку основания см. пояснительную записку в альбоме VII.
2. За отметку 0,000 принята отметка головки рельса.
3. Монтаж сборных ж.б. колонн производить в соответствии с указаниями СНиП III-8.3-62* и серии КЭ-01-49 вып. II.
4. Заделку колонн в фундаменты производить бетоном М 200 на мелком заполнителе.

Госстрой СССР САНТЕХПРОЕКТ г. Москва	Общепромышленные сооружения и изд. Железнодорожная эстакада.	Типовой проект 903-2-2/71 Тип IV, III, IV, V
Эстакада для мазутохозяйства круглых с подземными резервуарами 2×100 м³; 2×250 м³; 2×500 м³; 2×1000 м³	Маркировочный план фундаментов и колонн на 8; 4; 2 вагон-цистерн. Разрезы.	Альбом IV
		Лист АС-13

Гл. инж. проекта — Гл. конструктор — Гл. спец. — Нач. отд. — Рук. группы — Ст. техник — Нач. сектора — Инж.

Типовой проект 903-2-2/71 тип IV, III, IV, V
Марка-лист АС-13
Инв. №

Согласовано: Госстрой СССР, Трахтенберг; Нач. отд. КМ, Термовая, Охманна; Рук. группы, Ст. техник, Нач. сектора, Инж.

Гл. инж. проекта Тараскин; Гл. конструктор Чапкин; Гл. спец. Савельева; Нач. отд. 1974 г.; Рук. группы; Ст. техник; Нач. сектора; Инж.

Выпуск

Маркировочный план на отм. 5.800

Маркировочный план на отм. 3.800

1 — 1

2 — 2

3 — 3

4 — 4

5 — 5

Конструкции откидных мостиков см. альбом АС-16 ÷ АС-19

Для эстакады на 2 вагона

Для эстакады на 4 вагона

Таблица отправочных марок

Марка	Наименование	Количество штук для эстакады на 2 вагона	4 вагона	6 вагонов	Марка кг на 1 марку	Масса кг для эстакады на 2 вагона	4 вагона	6 вагонов	Примечания
Б1	Балки	26	18	2	171	4446	1740	342	АС-15
Б2		30	14	6	11	330	154	66	АС-15
Б3		16	8	4	27	432	216	108	АС-15
Б4		4	4	4	172	688	688	688	— " —
Б5		2	2	2	12	24	24	24	— " —
СВ1	Связи	1	1	1	369	369	369	369	АС-15
М27	Детали крепления марши	2	2	2	157	314	314	314	
ВМ11	Ограждение лестничных маршей	2	2	2	21	42	42	42	
ПМ12		2	2	2	21	42	42	42	
ВМ3	Ограждение	3	3	3	15	45	45	45	
ПМ18	Переходных	14	6	2	47	658	282	94	
ПМ15	Площадок	15	7	3	156	840	392	168	
СВ1	Стоек площадки	15	7	3	161	2415	1127	483	АС-15
МО1	Мостик откидной	15	7	3	245	3675	1715	735	АС-16 ÷ АС-19
М1	Щит ограждения площадок	15	7	3	115	1725	805	345	АС-15

Примечания.

1. За отметку 0,000 принята отметка головки рельса.
2. Эстакада рассчитана на цеховую нагрузку по III району, крупнощебенистая полезная нагрузка принята 200 кг/м², динамическая учтена; сосредоточенные нагрузки по 650 кг, приложенные на расстоянии 4 м от оси эстакады с шагом 6 м.
3. Все стальные конструкции после монтажа окрасить масляной краской за 2 раза.

Госстрой СССР САНТЕХПРОЕКТ Минска	Вспомогательные устройства и узлы. Металлическая эстакада	Типовой проект 903-2-2/14 Тип II, III, IV, V
Установка для маслоотделения бетонных с подземными резервуарами 2×100 м³; 2×250 м³; 2×500 м³; 2×1000 м³	Маркировочные схемы. Эстакад. Разрезы.	Альбом АС-14

Нач. отдела	Терновая	Рук. группы	Федотов
Констр.	Чапский	Инженер	Савельева
Спец.	Тарасюк		
Гл. специалист	Бялик		
Нач. проекта	Трауберг		
Гл. специалист	Ларский		
Гл. инженер проекта	Ларский		
Гл. специалист	Ларский		
Гл. специалист	Ларский		
Гл. специалист

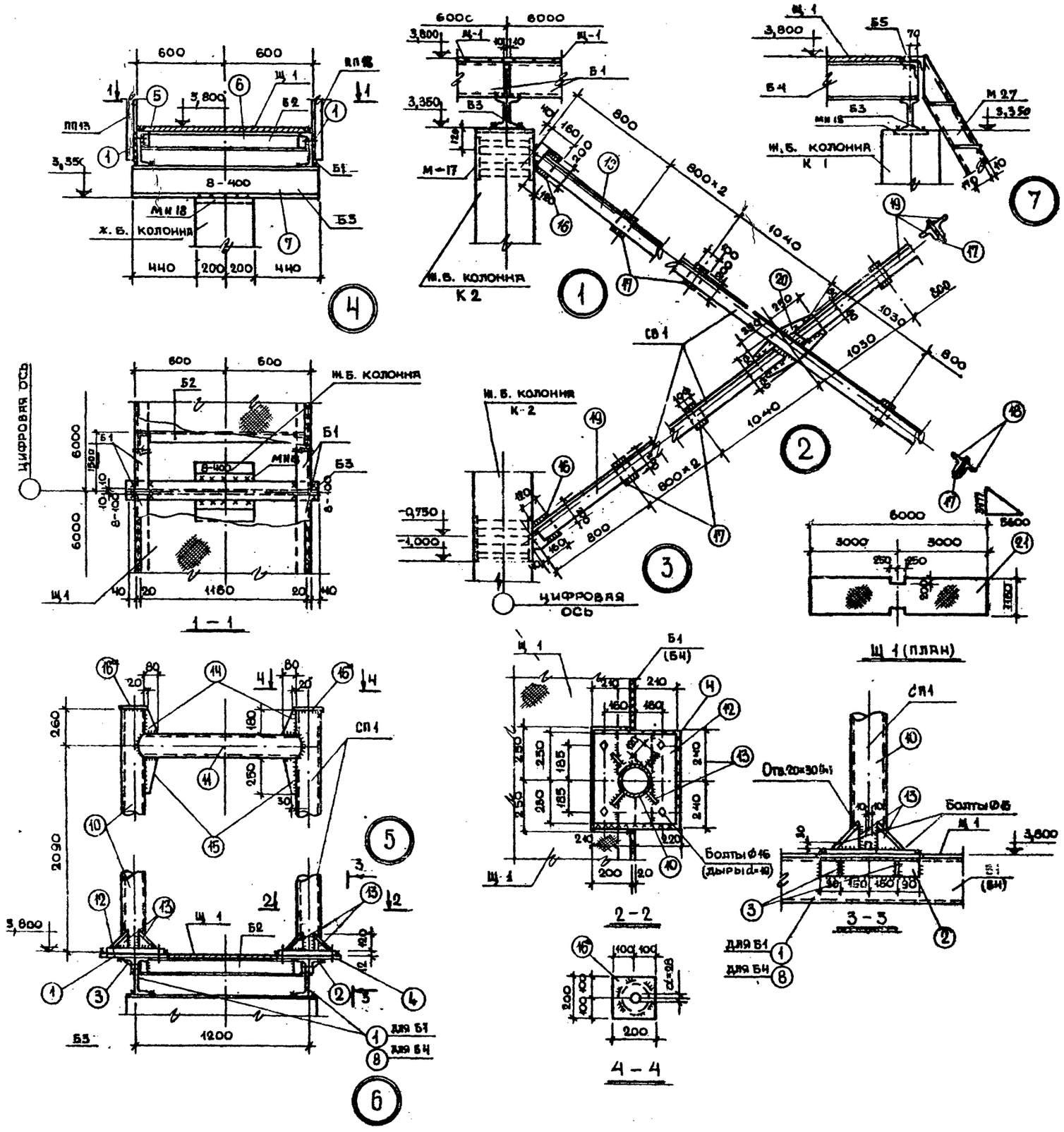

Спецификация. Сталь Вст 3пс6

Марка	№ поз.	Сечение	Длина мм	К=80 Т	К=80 Н	Вес кг Дет.	Вес кг Всех	Марки	Примечания
Б1	1	С24	5980	1	–	143,0	143	171	ГОСТ 8240-56*
	2	L90×7	480	1	–	4,6	5		ГОСТ 8509-57
	3	–80×8	80	2	–	0,5	1		ГОСТ 103-57*
	4	–430×12	480	1	–	19,4	19		ГОСТ 82-70
	Вес наплавленного металла						3		
Б2	5	L75×6	70	2	–	0,5	1	11	ГОСТ 8509-57
	6	С 10	1170	1	–	10,1	10		ГОСТ 8240-56*
Б3	7	I 20	1280	1	–	27,0	27	27	ГОСТ 8239-56*
Б4	8	С24	6040	1	–	144,0	144	172	ГОСТ 8240-56*
	2	L90×7	480	1	–	4,6	5		ГОСТ 8509-57
	3	–80×8	80	2	–	0,5	1		ГОСТ 103-57*
	4	–430×12	480	1	–	19,4	19		ГОСТ 82-70
	Вес наплавленного металла						3		
Б5	9	L90×7	1190	1	–	11,6	12	12	ГОСТ 8509-57
СП1	10	Труба dн=159/4,5	2350	2	–	40,1	80	161	ГОСТ 8732-70
	11	Труба dн=159/4,5	1200	1	–	20,6	21		—"—
	12	–420×12	460	2	–	18,3	37		ГОСТ 82-70
	13	–120×10	120	8	–	1,2	10		ГОСТ 103-57*
	14	–80×8	180	2	–	1,0	2		—"—
	15	–80×8	250	2	–	1,4	3		—"—
	16*	–200×8	200	2	–	2,5	5		—"—
	Вес наплавленного металла						3		
СВ1	16	–200×8	200	4	–	2,5	10	369	ГОСТ 103-57*
	17	–200×8	100	12	–	1,3	16		—"—
	18	L100×8	6790	2	–	83,0	166		ГОСТ 8509-57
	19	L100×8	3330	4	–	40,6	162		—"—
	20	–260×8	500	1	–	8,2	8		ГОСТ 82-70
	Вес наплавленного металла						7		
Щ1	21	Просечно-вытяжная сталь δ=13	F=7,0м²	1	–	114,8	115	115	ГОСТ 8706-58

Примечания

1. Маркировочные схемы эстакад смотри лист АС-14.
2. Монтаж марок производить на монтажных болтах Ф12 (дыры Ф15) с последующей сваркой.
3. Сварку производить электродами Э42. Сварные швы h=6мм, кроме оговоренных на чертеже.

Госстрой СССР САНТЕХПРОЕКТ г. Москва	Общеплощадочные устройства и узлы. Железнодорожная эстакада.	Типовой проект 903-2-2/71 тип. II; III; IV; V
Установка для мазутоснабжения котельных с подземными резервуарами 2×100м³; 2×250м³; 2×500м³; 2×1000м³	Маркировочные схемы эстакад. Узлы. Разрезы.	Альбом IV. Лист АС-15

Инв. № | Марка-лист ГС-15 | Тернова | Федцов | Инженер | Чапский | Савельева | Дата выпуска 1971г.

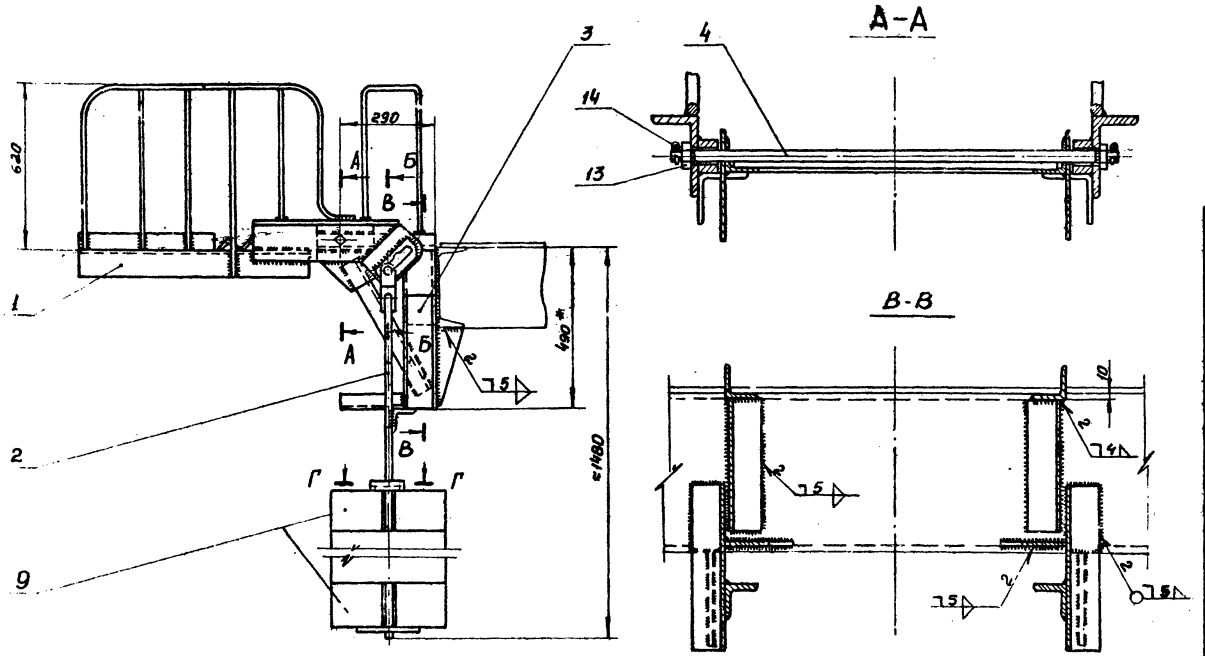

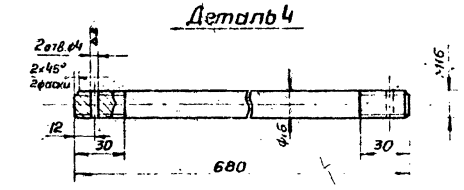

Спецификация стали ВСт3пс6

Марка	№ дет.	Сечение	Длина мм	Колич. Т	Колич. Н.	Вес кг 1дет.	Вес кг Всех	Вес кг Марки	Примечание
М01-1	1	Мостик	—	1	—	55,0	55,0	55,0	
М01-2	2	Подвеска	—	1	—	9,0	9,0	9,0	
М01-3	3	Кронштейн	—	1	—	29,0	29,0	29,0	
М01	4	• d16	680	1	—	1,1	1,1	152,0	
	5	• d32	30	2	—	0,1	0,2		
	6	• d26	62	2	—	0,06	0,12		
	7	— 30×4	110	1	—	0,105	0,105		ГОСТ 103-57*
	8	— 30×4	100	1	—	0,1	0,1		"
	9	Груз	—	6	—	25	150		
	10	Болт М10×30-001	—	2	—	0,03	0,06		ГОСТ 7798-70
	11	Гайка М10-001	—	4	—	0,012	0,05		ГОСТ 5915-70
	12	Шайба 12-001	—	2	—	0,006	0,012		ГОСТ 11371-68
	13	Гайка М16-001	—	2	—	0,034	0,07		ГОСТ 5915-70
	14	Шплинт 4×22-00	—	4	—	0,024	0,01		ГОСТ 397-66

Итого 245 кг

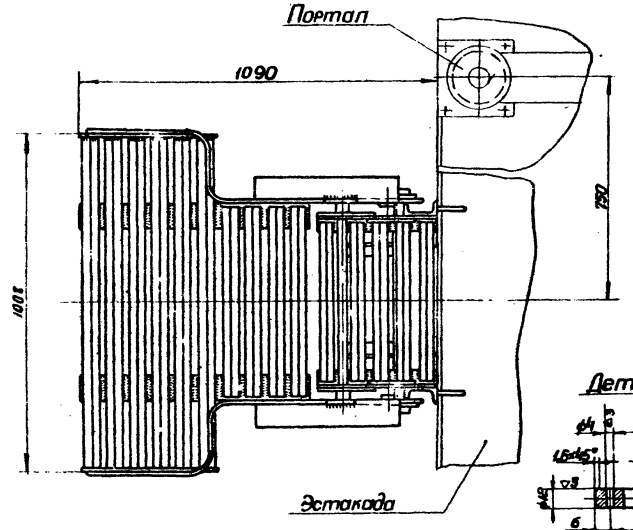

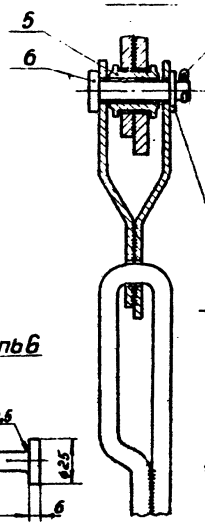

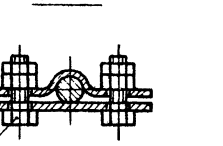

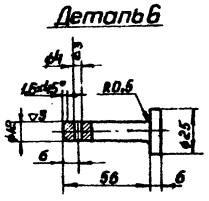

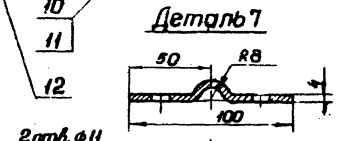

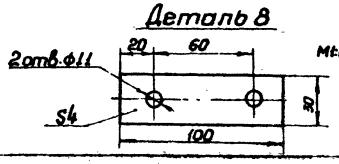

Примечания:

1. Монтажную сварку производить электродами Э42 Толщину швов принимать согласно указаниям, данным на чертеже.
2. Окончательную балансировку откидного мостика производить по месту путем регулировки веса грузов.
3. * Размер для справок.
4. Данный лист рассматривать совместно с листами АС-17, АС-18 и АС-19.

Госстрой СССР САНТЕХПРОЕКТ г. Москва	Общепромышленные конструкции и узлы. Железнодорожная эстакада.	Типовой проект 903-2-2/71 Альб. II, III, IV, V
Установка для мазутоснабжения котельных с подземными резервуарами 2×100 м³; 2×250 м³; 2×500 м³; и 2×1000 м³.	М01 Мостик откидной.	Ал-бом IV
		Лист АС-16

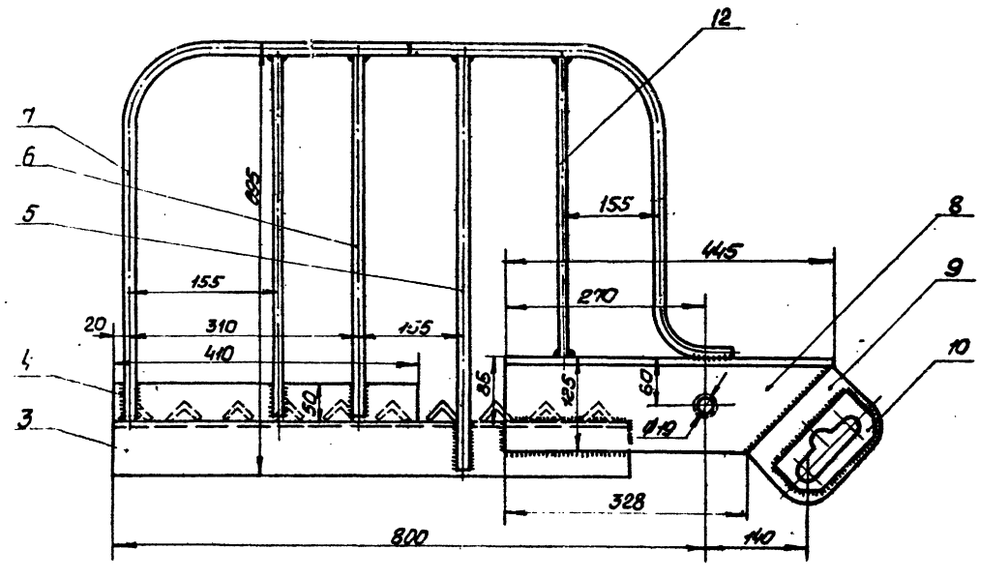

Деталь 9

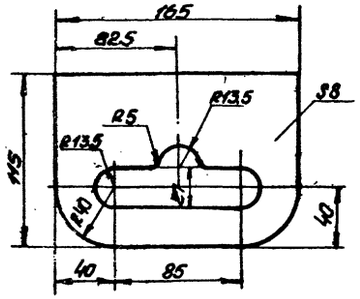

Деталь 7

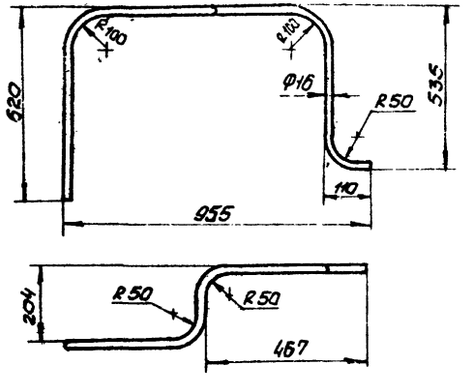

Деталь 10

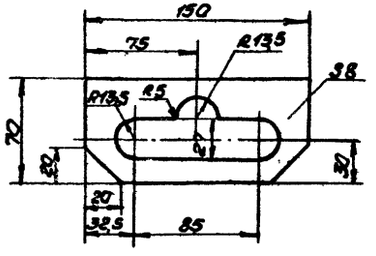

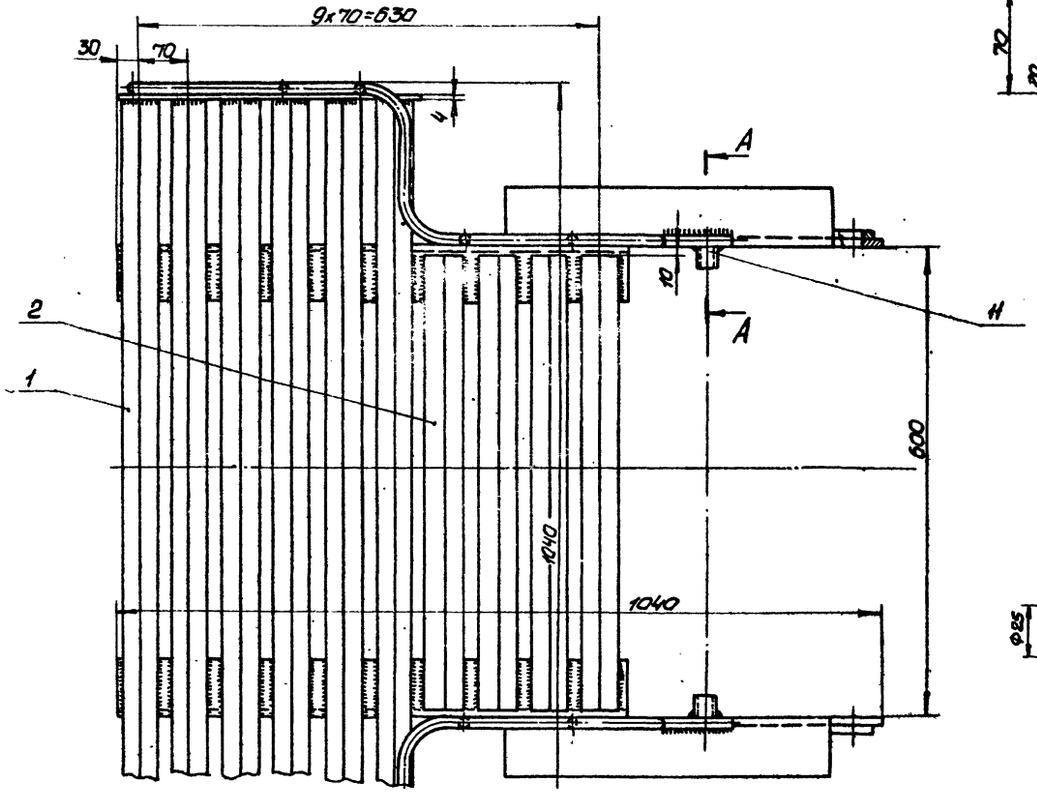

А-А повернуто

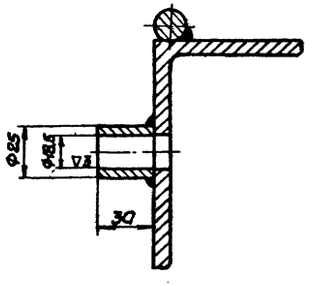

Спецификация стали Вст3пс6

Марка	№ дет.	Сечение	Длина мм	Колич. т	Колич. н	Вес кг 1 дет.	Вес кг всех	Марки	Примечание
	1	L 36x4	1000	6	–	2,16	13,0		ГОСТ 8509-57
	2	L 36x4	580	4	–	1,25	5,0		—"—
	3	L 75x6	700	2	–	4,83	9,7		—"—
	4	– 50x4	410	2	–	0,72	1,45		ГОСТ 103-57*
МО1-1	5	•d 16	670	2	–	1,06	2,15	55,0	
	6	•a 16	600	4	–	0,95	4,0		
	7	•d 16	2130	1	1	3,3	6,6		
	8	L 125x80x8	445	1	1	5,5	11,0		ГОСТ 8510-57
	9	– 115x8	165	2	–	1,2	2,4		ГОСТ 103-57*
	10	– 70x8	150	2	–	0,5	1,0		—"—
	11	Труба 25x3,5	30	2	–	0,06	0,12		ГОСТ 8732-70
	12	•d 16	518	2	–	0,82	1,64		

Примечания:

1. Сварку производить электродами Э42. Толщину швов принимать по наименьшей толщине свариваемых элементов.
2. Данный лист рассматривать совместно с листом АС-16.

М 1:5

Госстрой СССР САНТЕХПРОЕКТ г. Москва	Общеплощадочные устройства и узлы. Железнодорожная эстакада	Типовой проект 903-2-9.74 Альбом IV Лист АС-17
Установка для мазутоснабжения котельных с подземными резервуарами 2×100 м³; 2×250 м³; 2×500 м³; 2×1000 м³.	МО1-1. Мостик.	

Инв. № подл. | Подпись и дата | Взам. инв. №

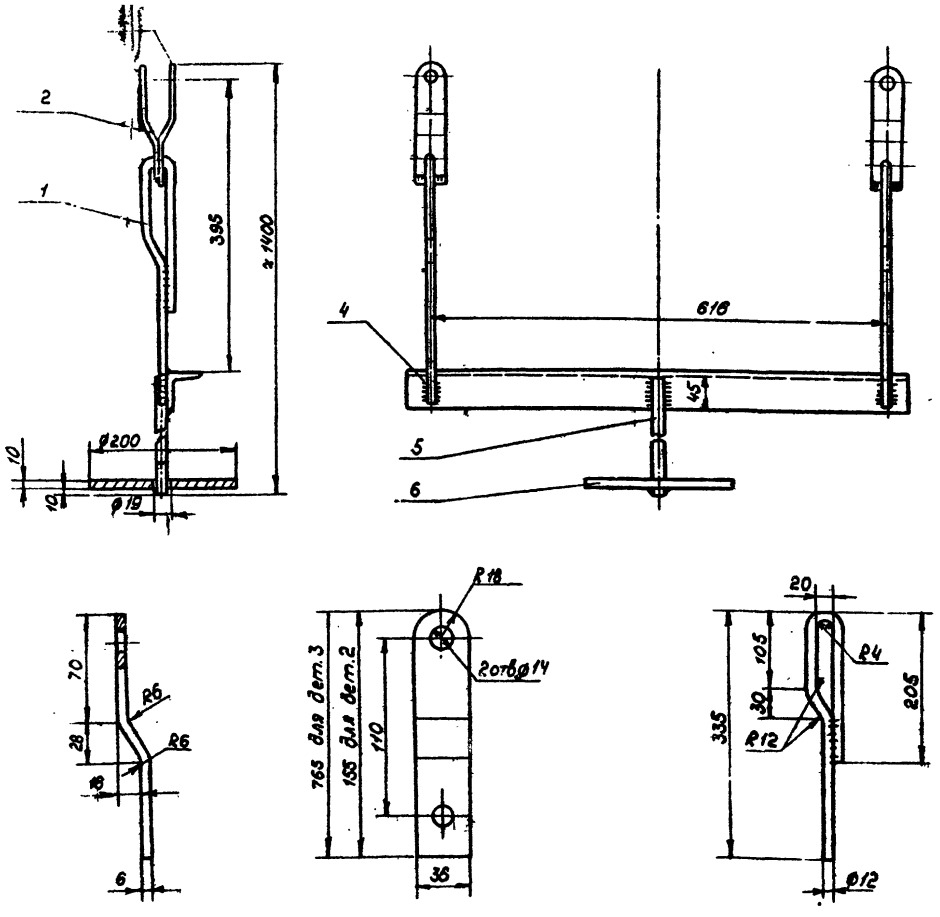

Детали 2 и 3

Деталь 1

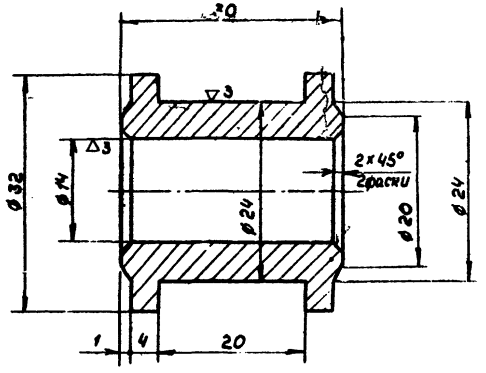

2:1	●d32	Сталь Вст3пс6 ГОСТ 380-71	0,1	5	АС-16	
Масшт.	Сечение	Материал	Вес кг	№ дет.	Кол-ты	Примечание

Примечания

1. Сварку производить электродами Э42, толщину швов принимать по наименьшей толщине свариваемых элементов.
2. Данный лист рассматривать совместно с листом АС-16.

Спецификация стали Вст3 пс6

Марка	№ дет.	Сечение	Длина мм	Колич. Т	Колич. Н	Вес кг. 1 дет.	Вес кг. всех	Вес кг. Марки	Примечание
М01-2	1	●d12	570	2	—	0,5	1,0	9,0	
	2	−36×6	160	2	—	0,3	0,6		ГОСТ 103-57*
	3	−36×6	170	2	—	0,32	0,64		— " —
	4	∟50×5	680	1	—	2,6	2,6		ГОСТ 8509-57
	5	●d16	985	1	—	1,56	1,56		
	6	ø200×10	—	1	—	2,5	2,5		ГОСТ 82-70

Госстрой СССР САНТЕХПРОЕКТ г. Москва	Общеплощадочные устройства и узлы. Железнодорожная эстакада	Типовой проект 903-2-[illegible] типы 3 и 4
Установка для мазутоснабжения котельных с подземными резервуарами [illegible]	М01-2. Подвеска; Деталировка	Альбом IV
		Лист 18

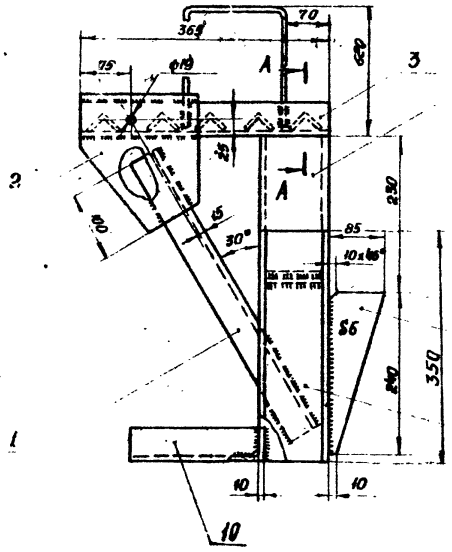

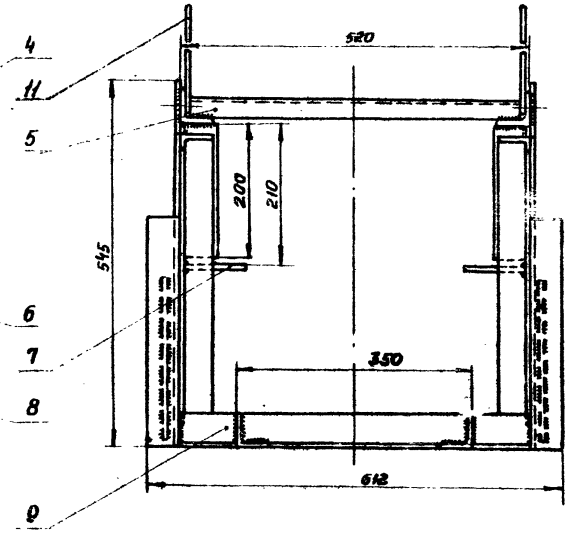

А - А

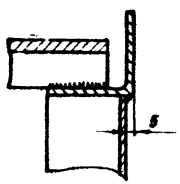

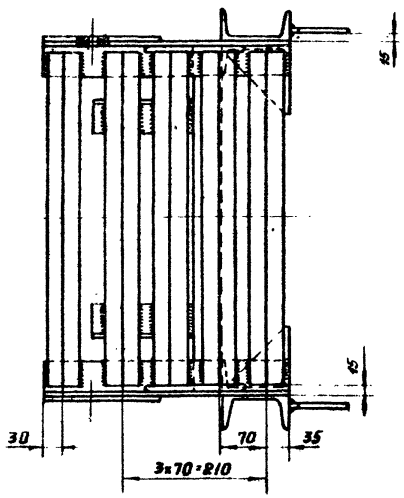

Деталь 2

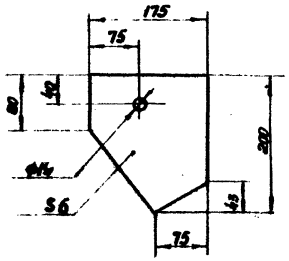

Деталь 7

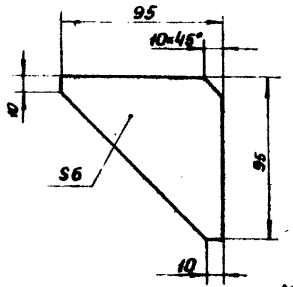

Деталь 10

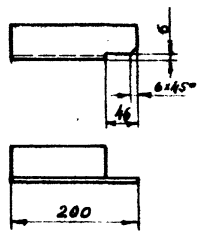

Деталь 11

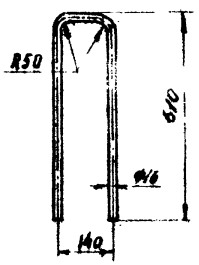

M1:5

Спецификация стали ВСт3пс6

Марка	№ дет.	Сечение	Длина мм	Колич. Т	Колич. Н	Вес кг 1 дет.	Вес кг Всех	Марки	Примечания
М01-3	1	∟50×5	415	2	—	1,8	3,6	29,0	ГОСТ 8509-57
	2	— 175×6	200	2	—	1,3	2,6		ГОСТ 103-57*
	3	∟50×5	365	1	1	1,4	2,8		ГОСТ 8509-57
	4	[10	200	2	—	1,75	3,5		ГОСТ 8240-56*
	5	∟36×4	490	5	—	1,1	5,5		ГОСТ 8509-57
	6	— 95×6	240	2	—	0,6	1,2		ГОСТ 103-57*
	7	— 95×6	95	2	—	0,25	0,5		—"—
	8	[10	350	2	—	3,0	6,0		ГОСТ 8240-56*
	9	∟50×5	620	1	—	2,0	2,0		ГОСТ 8509-57
	10	∟50×5	280	1	1	0,7	1,4		—•—
	11	•d 16	1300	2	-	2,1	4,2		

Примечания:

1. Сварку производить электродами Э42. Толщину швов принимать по наименьшей толщине свариваемых элементов.
2. Данный лист рассматривать совместно с листом АС-16.

Госстрой СССР САНТЕХПРОЕКТ г. Москва	Общеплощадочные устройства и изделия. Железобетонная эстакада.	Типовой проект 903-2-2.171 Альбом II; В, Г, Ж	
Установка для мокрого складирования котельных с подземными резервуарами 2×100м³; 2×250м³; 2×500м³;	М01-3 Кронштейн.	Альбом II	
		Лист 1	Листов 4

Составлено: Проверил: Гончаров; Гл. спец. отд. Ковалев; Гл. инж. проекта Ковалев; Нач. сект. Ковалев; Нач. отд. Ковалев; Гл. инженер проекта Ковалев; Гл. инженер Ковалев

Инв. № подл. | Подпись и дата | Взам. инв. №

Типовой проект 903-2-2.171 Альбом II Марка-Лист 1С-19 Инв. №

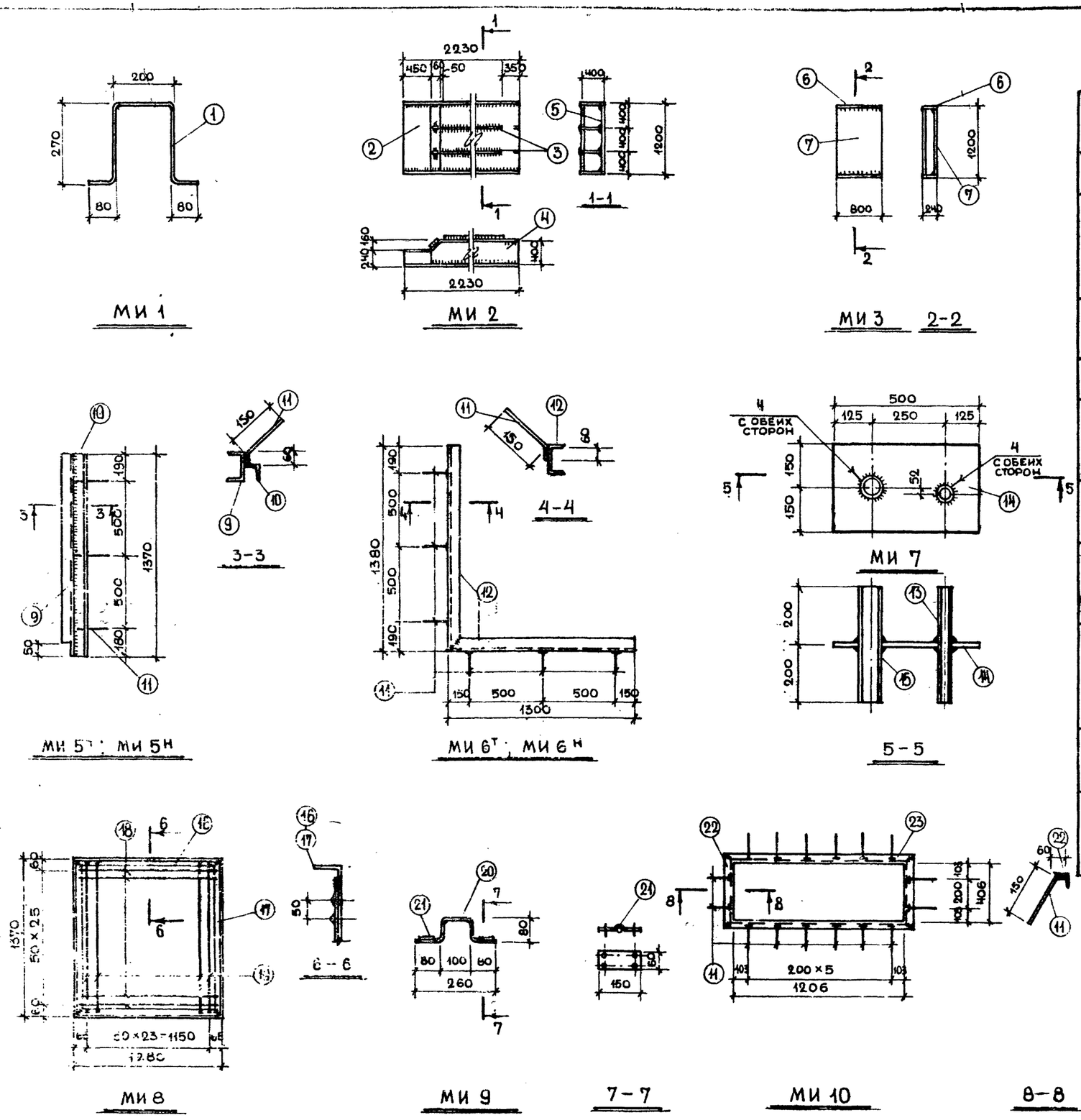

Спецификация стали на одно изделие

Марка	№ поз.	Эскиз и сечение	ø мм и класс	Длина мм	Кол. шт.	Общая длина м	Масса кг.
МИ 1	1	●	20 кI	900	1	0,9	2,2
					Всего:		2,2
МИ 2	2	— 1200 × 10	—	2390	1	2,4	227,7
	3	— 430 × 10	—	1780	2	3,6	125,6
	4	— 400 × 10	—	2230	2	4,5	140,1
	5	— 1200 × 10	—	2230	1	2,2	212,0
					Всего:		705,4
МИ 3	6	— 240 × 10	—	800	2	1,6	31,4
	7	— 800 × 10	—	1200	2	2,4	149,1
					Всего:		180,5
МИ 4	8	L 75 × 6	—	450	1	0,5	3,4
					Всего:		3,4
МИ 5тн	9	[10	—	1370	1	1,4	12,0
	10	L 56×5	—	1370	1	1,4	6,0
	11	●	10 АII	210	3	0,8	0,5
					Всего:		18,5
МИ 6тн	11	●	10 кII	210	6	1,6	1,0
	12	[10	—	2680	1	2,7	23,2
					Всего:		24,2
МИ 7	13	Труба 57×3	—	400	1	0,4	1,8
	14	— 300 × 5	—	500	1	0,5	0,8
	15	Труба d=159×45	—	400	1	0,4	6,7
					Всего:		9,3
МИ 8	16	L 50×5	—	1280	2	2,6	9,8
	17	L 50×5	—	1370	2	2,7	10,2
	18	●	6 кI	1270	26	33,0	7,3
	19	●	6 кI	1360	24	32,6	7,2
					Всего:		34,5
МИ 9		●	10 кI	420	1	0,4	0,3
	21	— 60×10	—	150	2	0,3	0,8
					Всего:		1,1
МИ 10	11	●	10 кII	210	16	4,1	2,5
	22	L 50×5	—	506	2	1,0	3,8
	23	L 50×5	—	1306	2	2,6	9,8
					Всего:		16,1

Примечания

1. Сварку производить электродами типа Э-42.
2. В марках МИ2, МИ3 и МИ4 швы $h_ш$ = 6 мм. Стержни поз. 11 приварить швами $h_ш$ = 4 мм, $в_ш$ ≥ 10 мм.
3. Сварку производить в соответствии с требованиями СН 393-69.
4. Антикоррозийную защиту производить в соответствии с требованиями СН 206-62.

Госстрой СССР САНТЕХПРОЕКТ г. Москва	Общеплощадочные устройства и узлы. Железнодорожная эстакада	Типовой проект 903-2-2/71 тип II, III, IV, V
Установка для мазутоснабжения котельных с подземными резервуарами 2×100 м³, 2×250 м³, 2×500 м³, 2×1000 м³	Закладные изделия МИ 1 ÷ МИ 10	Альбом IV
		Лист АС-20

Типовой проект 903-2-2/71 тип II, III, IV, V
Марка-лист АС-20
Инв. №
Терновая, Четвериковa, Долинтико
Рук. группы, Ст. инженер, Инженер
Ст. инженер, Ст. инженер
Ст. инженер, Ст. инженер
Отдела, Констр., Спец., Дата выпуска

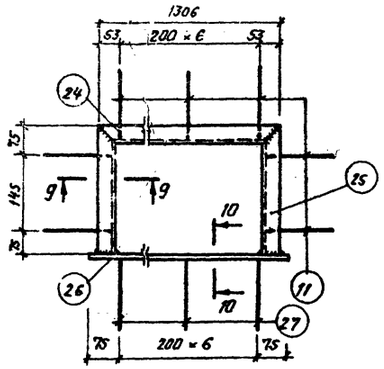

МИ 12

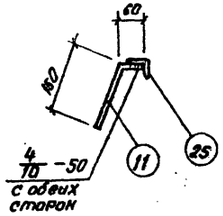

9 — 9

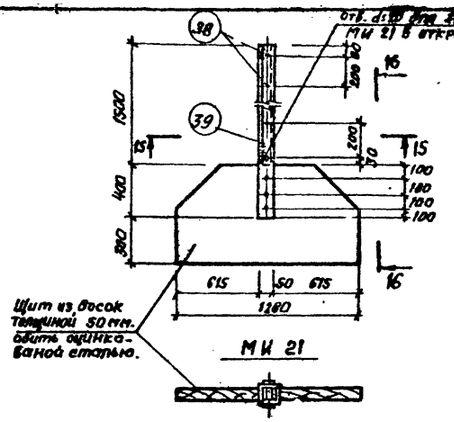

МИ 21

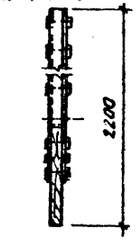

16 — 16

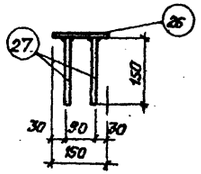

10 — 10

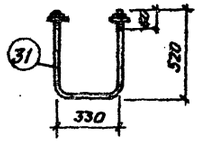

МИ 15

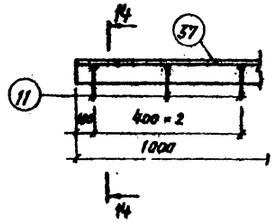

МИ 20

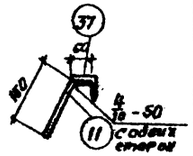

14 — 14

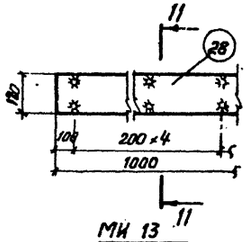

МИ 13

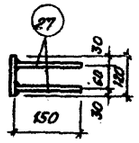

11 — 11

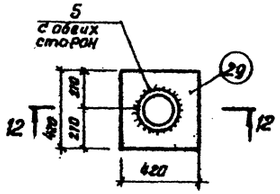

МИ 14 ; МИ 22

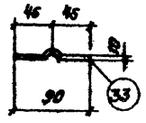

МИ 17

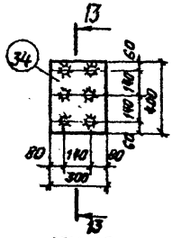

МИ 18



13 — 13

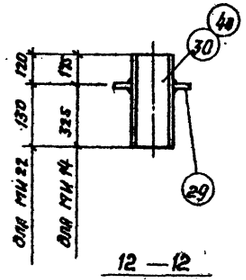

12 — 12

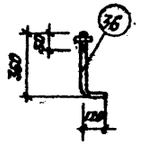

МИ 19

Спецификация стали на одно изделие

Марка	N поз.	Эскиз и сечение	Ø мм класс	Длина мм	Кол. шт.	Общая длина м	Масса кг.
МИ 11	40	L 75×6	—	1200	1	1,2	8,3
МИ 12	11	•	10 А II	210	7	1,9	1,2
	24	L 50×5	—	1306	1	1,3	4,9
	25	L 50×5	—	295	2	0,6	2,6
	26	— 150×10	—	1350	1	1,4	23,5
	27	•	10 А II	150	3	0,5	0,3
					Всего		32,5
МИ 13	27	•	10 А II	150	10	1,8	1,1
	28	- - 120 × 10	—	—	1	1 п.м	7,9
					Всего		9,0
МИ 14	29	— 420×10	—	420	1	0,4	13,8
	30	Труба d = 219×7	—	500	1	0,5	18,3
					Всего		32,1
МИ 15	31	• с гайкой	16 А I	1370	1	1,4	2,2
МИ 16	32	С 10	—	900	1	0,9	7,7
МИ 17	33	— 100×10	—	1000	1	1,0	7,8
МИ 18	34	— 300×8	—	400	1	0,4	9,4
	35	•	18 А II	360	6	2,0	1,8
					Всего		11,2
МИ 19	36	• Болт с гайкой	12 А I	480	1	0,5	0,4
МИ 20	11	•	10 А II	210	5	1,4	0,9
	37	L 63×6	—	—	1	1 п.м	5,7
					Всего		6,6
МИ 21	38	•	12 А I	70	6	0,4	0,4
	39	L 50×5	—	1900	2	3,8	14,3
					Всего		14,7
МИ 22	40	Труба d = 219×7	—	250	1	0,3	9,2
	29	— 420×10	—	420	1	0,4	13,8
					Всего		23,0
МИ 23	41	Труба d = 83×7	—	250	1	0,3	3,3

Примечания:

1. Сварку производить электродами типа Э 42. Стержни поз. 27; 35 приварить автоматической дуговой сваркой под слоем флюса; допускается - с помощью ручной дуговой сварки многослойными кольцевыми швами h_w = 6 мм.
   Для всех остальных позиций применять дуговую сварку, высоту швов принимать согласно чертежу.
2. Сварку производить в соответствии с требованиями СН 393-69.
3. Противокоррозийную защиту выполнять в соответствии с требованиями СН 208-62.

Госстрой СССР САНТЕХПРОЕКТ г. Москва	Общеплощадочные устройства и узлы. Железнодорожная эстакада	Типовой проект 903-2-2/71 тип II; III; IV; V
Установка для мазутоснабжения котельных с подземными резервуарами: 2 × 100 м³; 2 × 250 м³; 2 × 500 м³; 2 × 1000 м³.	Закладные изделия МИ 11 — МИ 23.	Альбом IV. Лист АС-21

gost.e-ecolog.ru