ГОСУДАРСТВЕННЫЙ КОМИТЕТ СОВЕТА МИНИСТРОВ СССР ПО ДЕЛАМ СТРОИТЕЛЬСТВА
(ГОССТРОЙ СССР)

ТИПОВЫЕ ТЕХНОЛОГИЧЕСКИЕ КАРТЫ

АЛЬБОМ 09-Д ч. I

УСТРОЙСТВО НАРУЖНЫХ ТРУБОПРОВОДОВ

gost.e-ecolog.ru

СОДЕРЖАНИЕ АЛЬБОМА

06.4.03.03.08	Устройство сборно-монолитных конструкций проходных и непроходных каналов и коллекторов для прокладки коммуникаций.
06.9.I3.0I.02	Укладка стальных трубопроводов диаметром от 250-600 мм в непроходном канале с креплением при помощи кранов и трубоукладчиков.
06.9.I3.0I.03	Укладка стальных трубопроводов диаметром от 700-900 мм в непроходном канале с креплением при помощи кранов и трубоукладчиков.
06.9.I3.0I.04	Укладка стальных трубопроводов диаметром I000 мм в непроходном канале с креплением при помощи кранов и трубоукладчиков.
06.9.I3.0I.06	Укладка стальных трубопроводов диаметром 250-600 мм в непроходном канале без креплений при помощи кранов и трубоукладчиков.
06.9.I3.0I.07	Укладка стальных трубопроводов диаметром 700-900 мм в непроходном канале без креплений при помощи кранов и трубоукладчиков.
06.9.I3.0I.08	Укладка стальных трубопроводов диаметром I000 мм в непроходном канале без креплений при помощи кранов и трубоукладчиков.
06.9.I3.0I.4I	Бесканальная прокладка стальных трубопроводов диаметром от 250-600 мм в траншеях без креплений при помощи кранов и трубоукладчиков.
06.9.I3.0I.42	Бесканальная прокладка стальных трубопроводов диаметром 700-900 мм в траншеях без креплений при помощи кранов и трубоукладчиков.
06.9.I3.0I.64	Устройство сборно"монолитных железобетонных опор для труб Д-400 мм.
06.9.I3.0I.65	Монтаж теплофикационной камеры из сборных элементов с монтажем 4-х сальниковых компенсаторов на неподвижных опорах для труб Д=400 мм.
06.9.I3.0I.66	Монтаж теплофикационной камеры из сборных железобетонных элементов с монтажем 2-х стальных задвижек с дренажем и дренажным колодцем для Д=400 мм.

06.9.I3.0I.69	Прокладка кожуха теплосети на пересечениях с действующими автодорогами с остановкой движения на 6-8 часов.
06.9.I5.0I.25	Прокладка стального кожуха Д-I220-I620 мм под действующими железнодорожными путями универсальным управляемым бестраншейным трубоукладчиком УУБТ-43 (М)
06.9.I5.0I.27	Бестраншейная прокладка трубопроводов методом пробивки сквозных горизонтальных скважин в грунте II группы пневмопробойником ИП-4603

Типовая технологическая карта	09.03.23
Прокладка стального кожуха Д 1220-1620 мм под действующими железнодорожными путями универсальным управляемым бестраншейным трубоукладчиком УУБТ-ЧЗ(М)	06.9.15.01.25

1. ОБЛАСТЬ ПРИМЕНЕНИЯ

Типовая технологическая карта применяется при проектировании, организации и производстве работ по бестраншейной прокладке стального кожуха Д=1220-1620 мм под действующими железнодорожными путями универсальным управляемым бестраншейным трубоукладчиком УУБТ-ЧЗ(М) в грунтах до IV категории (кроме скальных грунтов и сухих песков).

В основу разработки типовой технологической карты положена прокладка стального кожуха ℓ=15м Д=1220-1620 мм под железной дорогой.

Устройство перехода выполняется бригадой в составе 15 человек в 3 смены бестраншейным трубоукладчиком УУБТ-ЧЗ(М) при помощи крана КС-3561 в течение: для труб Д=1200 мм - 5.0 смен; Д=1600 мм - 6.8 смены в летний период в сухих суглинистых грунтах при глубине котлованов 3,2 м.

Привязка типовой технологической карты к местным условиям строительства заключается в уточнении объемов работ, средств механизации, потребности в материально-технических ресурсах, графической схемы организации процесса.

2. ТЕХНИКО-ЭКОНОМИЧЕСКИЕ ПОКАЗАТЕЛИ СТРОИТЕЛЬНОГО ПРОЦЕССА

	Д=1220 мм	Д=1620 мм
Трудоемкость на весь объем работ в ч-днях	22,3	28,4
Трудоемкость на 1 п.м. укладки кожуха в ч-днях	1,47	1,81
Выработка на одного рабочего в смену готового перехода в п.м.	0,7	0,53
Затраты машино-смен установки УУБТ-ЧЗ(М)	4,0	5,15
Затраты электроэнергии на объем в квт-час.	890	1126

РАЗРАБОТАНА	УТВЕРЖДЕНА	
Проектным институтом "Казоргтехстрой" Минтяжстроя КазССР	Главными техническими управлениями: Минтяжстроя СССР Минпромстроя СССР Минстроя СССР "__" _____ 197 г. № _____	Срок введения " " 197 г.

В. НОВОСЕЛОВА

ИСПОЛНИТЕЛЬ

К. УТЕКЕЕВ

НАЧАЛЬНИК ОТДЕЛА ПЦСКР

3. ОРГАНИЗАЦИЯ И ТЕХНОЛОГИЯ СТРОИТЕЛЬНОГО ПРОЦЕССА

3.I. До начала производства работ по прокладке кожуха должны быть выполнены следующие работы:

а) согласованы сроки и порядок ведения работ с дорожными эксплуатационными организациями;

б) разбита и закреплена ось прокладки кожуха;

в) выполнено ограждение котлованов;

г) завезены звенья труб (кожуха) ℓ=5 м. (3 шт.);

д) завезен необходимый инструмент, механизмы, инвентарь и приспособления;

е) выполнено временное электроосвещение всей строительной площадки и рабочих мест;

ж) установлены временные инвентарные бытовые помещения с подключением к осветительной электролинии;

и) выполнены водоотводящие канавы;

к) завезены на строительную площадку заизолированные звенья труб для кожуха на всю проходку.

3.2. Бестраншейная прокладка стального кожуха производится в следующей технологической последовательности:

а) установка направляющих, монтаж установки;

б) установка звена кожуха на направляющие, запасовка тросов полиспастов;

в) горизонтальное бурение с прокладкой труб кожуха и удалением грунта из него;

г) наращивание кожуха, повторение цикла.

Монтаж установки выполняется при помощи крана КС-3561. На поверхности котлована надежно закрепляются тяговая лебедка и лебедка подачи при помощи якорей и производится опробование всех механизмов установки вхолостую.

Для сохранения направления проходки выполняются направляющие горизонтальные рамы на дне котлована из рельсов по укороченным шпалам (рис. 3). Длина направляющих рам принимается на I м. меньше длины звеньев прокладываемого кожуха.

На направляющие опускают, предварительно налаженную соответственно диаметру прокладываемого кожуха, режущую головку и первое звено кожуха

длиной 5 м. стыкуют, центрируют, скрепляют между собой при помощи электросварки прерывистым швом.

На торец прокладываемой трубы навешивают обе лапы захвата, после чего запасовывают оба полиспаста подачи.

После холостого опробывания всех механизмов приступают к производству проходки: Включаются пропеллерные ноки режущей головки, лебедки подачи, производя одновременно разработку в грунте скважины и продвижение в нее звена кожуха. Одновременно, работающий на тяговой лебедке машинист установки, подает по кожуху совок в режущую головку. Груженый совок оттягивается в котлован на емкость. Автоматическое устройство выгружает грунт из совка в емкость. С помощью крана производится подъем емкости и ее загрузка в отвал. Пустая емкость опускается на упор тяговой лебедки. Затем циклы повторяются до момента наращивания кожуха.

Прокладка звена кожуха заканчивается, когда захваты сойдутся с обоймами полиспастов, навешенных на стойках опорной стенки.

Совок оттягивается на емкость, освобождается из верхнего клинового зажима конец каната подающего совок вперед и наматывается канат на барабан тяговой лебедки. С помощью этого же каната, включив предварительно клиновое сцепление барабанов обоих лебедок подачи, оттягивается к разгрузочному устройству захват с торца трубы продавливания, растягивая тем самым в первоначальное положение оба полиспаста.

С помощью автокрана на направляющие опускается второе звено кожуха, которое стыкуется с предыдущим звеном и сваривается непрерывным швом. На хвостовой торец нового звена надеваются оттянутые захваты, производится натяжка, запасовка тяговой лебедки совка. Проходка продолжается. Наращивание труб в процессе проходки повторяется до тех пор, пока режущая головка не выйдет в приемный котлован. Режущая головка отделяется от проложенного трубопровода (кожуха) и извлекается из котлована. Установка демонтируется.

При проходке не допускать длительных перерывов в работе, возможно "зажатие" трубы, что вызывает увеличение усилия при сдвиге трубы лебедками.

3.3. Глубина заложения трубопровода под дорогами определяется проектом, но должна быть не менее полуторной высоты свода обрушения.

Отклонение трубопроводов от проектного положения не должно превышать: в плане – I0 мм, по вертикали +5 мм, по уклону – +0,00I.

3.4. Основные требования к качеству работ.

При выполнении обрезки труб и скоса кромок следует соблюдать форму стыкового соединения.

Контроль качества сварных соединений производится путем внешнего осмотра и проверки качества шва физическим методом контроля (гамма-лучами) без его разрушения.

По готовности проверки сварного соединения производится изоляция стыков труб.

Таблица I

Размеры в мм стальных кожухов для водопроводных трубопроводов при глубине заложения до 6 м. (по данным Союзводоканалпроекта).

Условный проход трубы	Наружный диаметр кожуха	Толщина стенки кожуха
900-I000	I220	II
II00	I420	I2
I200	I620	I4

Таблица 2

Размеры рабочего котлована при различных глубинах заложения кожуха и различных конструкциях направляющих рам (по данным Союзводоканалпроекта)

Условный проход прокладываемых труб (кожухов) в мм:	Ширина котлована в м:	Глубина котлована в м при глубине заложения кожуха в м.							
		2	3	4	5	2	3	4	5
		Рельсовая направляющая рама				Уголковая направляющая рама			
I200	4,5	2,2	3,2	4,2	5,2	2,2	3,2	4,2	5,2
I400	5,0	2,2	3,2	4,2	5,2	2,2	3,2	4,2	5,2
I600	5,5	2,2	3,2	4,2	5,2	2,2	3,2	4,2	5,2

Примечание: Длина рабочего котлована зависит от длины прокладываемого кожуха. При длине рабочего котлована 9 м. длина очередной прокладываемой трубы (кожуха) – 2 метра; при длине котлована I9 метров – I2 метров; т.е. длина прокладываемого кожуха плюс 7 м.

Стройгенплан

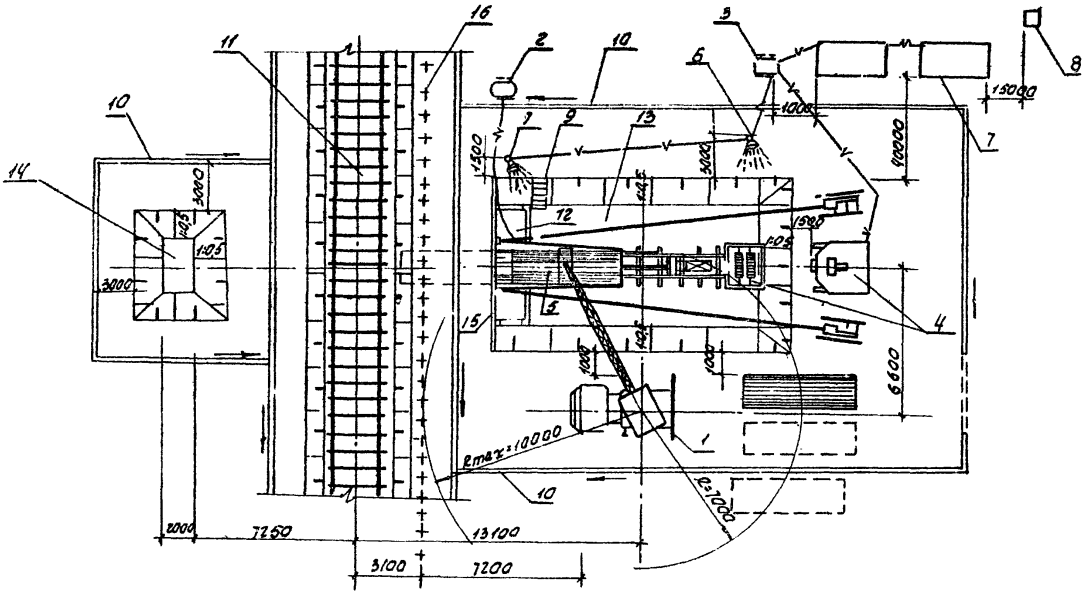
16
11
2
10
3
6
8
10
1
9
13
7
14
12
4
15
5
1
10
2000
7250
13100
3100
7200
1500
1000
10000
6600
3000
1400
1500
1000
1400
1500
1000
1400
1500
1

09.03.23
06.9.15.01.25

Схема расположения котлованов

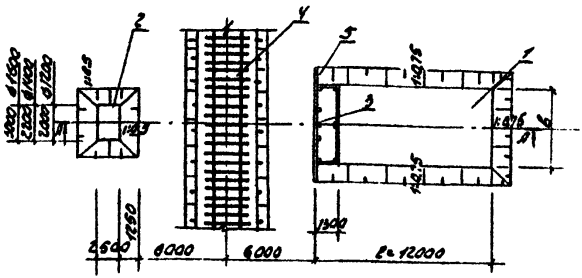
2
4
5
1
3
6
1:0,75
1:0,75
1:0,75

Якоря наземные

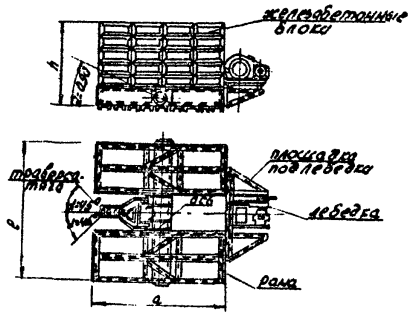

Рис. 3

Характеристика наземных якорей.

Допускаемое усилие на якорь бт. с.	Габаритные размеры в мм			Вес якоря в т	Количество железобетон. ных блоков 1500×1000×450
	Длина l	Ширина a	Высота h		
5	4700	2800	1300	10.75	8
10	4700	2800	2200	21.5	16
15	4700	2800	2400	32.25	24
20	5000	4200	2850	43.00	30
25	5000	4200	3300	53.75	36
30	5000	4200	3600	64.50	48
40	6.500	5200	3650	85.00	60
50	6.5000	5200	3950	107.00	74

09.03.23
06.9.15.01.25

Схема производства работ

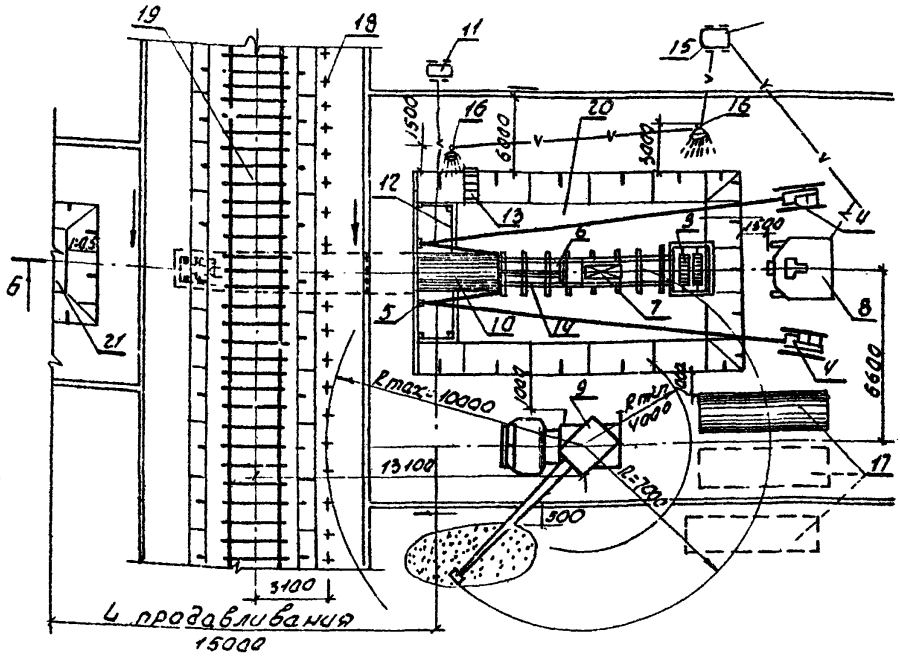

Рис.4

Б-Б

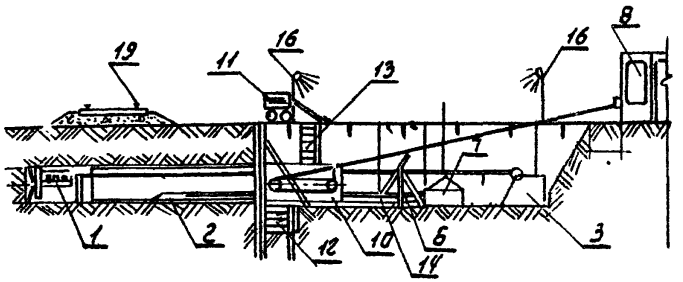

Рис.5

Условные обозначения:
1-режущая головка; 2-совок; 3-тяговая лебедка; 4-лебедки подачи; 5-опорная стенка с неподвижными обойнами блоков; 6-разгрузочное устройство; 7-емкость; 8-кабина управления; 9-кран КС-3561; 10-кожух; 11-сварочный агрегат АСДП-500; 12-приямок для сварщика; 13-лестница; 14-направляющая рама; 15-передвижная электростанция ЭСД-50; 16-светильник конструкции п.и. „Казоргтехстрой"; 17-кожух (звено); 18-граница опасной зоны; 19-полотно железной дороги; 20-рабочий котлован; 21-приемный котлован.

Главный инженер проекта
Исполнит. ель
А. Шистов
А. Бейсенкулов

09.03.23
06.9.I5.0I.25

4. ОРГАНИЗАЦИЯ И МЕТОДЫ ТРУДА РАБОЧИХ

Таблица 3

Состав бригады по профессиям и распределение работы между звеньями

№ звена	Состав звена по профессиям	Количество человек	Перечень работ
	Машинист крана	I	Опускание кожуха в рабочий котлован. Подъем грунта из котлована бадьями с погрузкой в отвал.
	Трубоукладчики	4	Прокладка кожуха, сварка стыков, изоляция стыков.

4.I. Методы и приемы работ.

Бестраншейная прокладка стального кожуха производится бригадой, состоящей из 3^{X} звеньев.

Каждое звено состоит из 5 человек:

Машинист автокрана 5 разряда – I чел. ($К_I$)
Трубоукладчик (звеньевой) 6 разряда
с правами электросварщика – I чел. ($Т_I$)
Трубоукладчик 4 разряда – 2 чел. ($Т_2$; $Т_3$)
Трубоукладчик 3 разряда – I чел. ($Т_4$)

Бестраншейная прокладка стального кожуха установкой УУБТ-ЧЗ(М) производится в следующем порядке.

По готовности монтажа установки для бестраншейной прокладки трубопроводов на бровке траншеи трубоукладчик ($Т_4$) производит строповку первой прокладываемой трубы (кожуха) $\ell = 5$ м. и подает команду крановщику ($К_I$) натянуть стропы и подать кожух в рабочий котлован на направляющие.

В рабочем котловане трубоукладчик ($Т_I$) производит приварку режущей головки к кожуху прерывистым швом, а трубоукладчики ($Т_2$ и $Т_3$) производят рихтовку плети в плане, навешивают захваты на торец прокладываемой трубы, производят запасовку полиспастов.

По окончании приварки режущей головки к кожуху, производят горизонтальное бурение установкой.

Трубоукладчик ($Т_I$) занимает место в кабине управления, включает пропеллерные ножи режущей головки, а затем лебедками подачи, производит одновременно разработку скважины и продвижение

в нее кожуха. Трубоукладчик ($Т_2$), работающий тяговой лебедкой, подает совок в режущую головку. Набрав полную порцию грунта в совок трубоукладчик ($Т_2$) оттягивает груженый совок в котлован на емкость и сразу же придает ему поступательное движение в обратную сторону (к режущей головке). При этом разгрузочное устройство автоматически выгружает грунт из совка в емкость. Трубоукладчик ($Т_3$) набрасывает кольцо второго стропа емкости (кольцо первого стропа постоянно находится на крюке) на крюк крана, и крановщик ($К_I$) производит подъем емкости и ее разгрузку в отвал.

Прокладку первой трубы заканчивают когда обе лапы захвата сойдутся с обоймами блоков, навешенных на стойках опорной стенки.

С помощью автокрана крановщик ($К_I$) опускает на направляющие вторую (очередную) трубу, которую стыкуют с предыдущей и полностью с ней сваривают.

На хвостовой торец второй (очередной) трубы навешивают обе лапы захвата. Запасовывают канат тяговой лебедки, который подает совок вперед и цикл повторяется.

4.2. Указания по технике безопасности.

При производстве работ по бестраншейной прокладке стального кожуха выполнять правила по технике безопасности, предусмотренные главами 2,3,5 СНиП III-А II-70, а также приводимые ниже требования:

а) к работе на установке допускаются лица, прошедшие специальное обучение и имеющие удостоверение;

б) запрещается производить проходку при отсутствии контура или при неисправности одного из агрегатов установки, подавать напряжение свыше 12 вольт внутрь режущей головки для освещения;

производить ремонт какого-либо агрегата установки, а также его чистку, смазку и регулировку без отключения соответствующих установочных автоматов в кабине управления;

направлять рабочего в режущую головку для производства какой-либо временной работы без отключения всех установочных автоматов и без сигнальщика у торца прокладываемой трубы; сигнальщик должен должен неотступно следить за рабочим, находящимся в режущей головке и передавать его команду, при этом совок должен находиться у тяговой лебедки;

допускать нахождение кого-либо в радиусе действия стрелы крана, производящего монтаж, демонтаж установки.

4.3. График производства работ

Наименование работ	Единица измерения	Объем работ	Трудоемкость на единицу измерения чел.-час	Трудоемкость на весь объем работ в чел.-дн.	Состав бригады чел.
			Для труб Д=I220 мм		
Монтаж оборудования для бурения краном	установка	I	I9,80	2,4	4
Опускание звеньев на направляющие, сварка звеньев и изоляция стыков кожуха	п.м.	I5	I,74	3,25	4
Прокладка кожуха с учетом горизонтального бурения	п.м.	I5	8,6	I6,I	4
Такелажные работы	т	I5,2	0,30	0,55	I
ИТОГО:				22,3	
			Для труб Д=I620 мм		
Монтаж оборудования для бурения краном	установка	I	I9,80	2,4	4
Опускание звеньев на направляющие, сварка звеньев и изоляция стыков	п.м.	I5	2,37	4,45	4
Прокладка кожуха с учетом горизонтального бурения	п.м.	I5	II,0	20,6	4
Такелажные работы	т	25,2	0,30	0,9I	I
ИТОГО:				28,36	

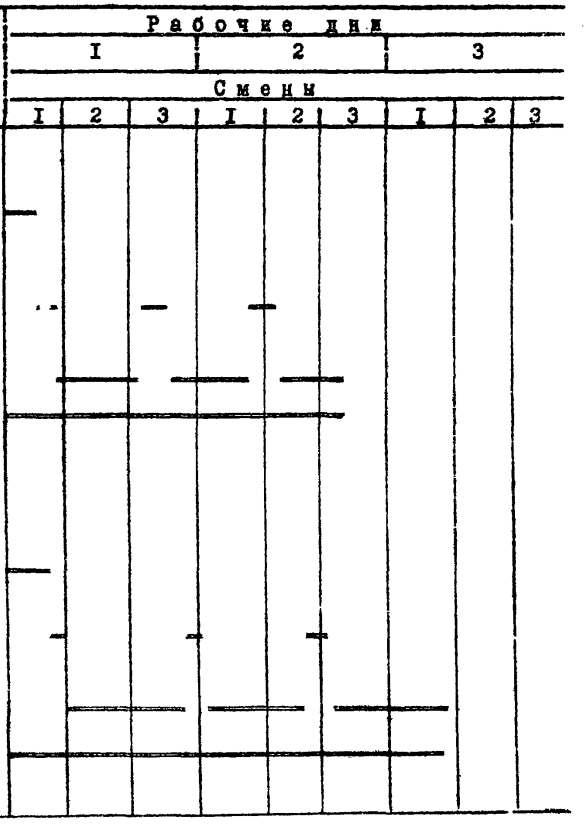

4.4. Калькуляция трудовых затрат (по ЕНиР I969 года)

Шифр норм	Наименование работ	Единица измерения	Объем работ	Норма времени на единицу измерения в чел.-час.	Затраты труда на весь объем работ в чел.-час.	Расценка на единицу измерения в руб.-коп.	Стоимость затрат труда на весь объем работ в руб.-коп.
			Кожух Д=I220 мм				
I0-7 т.2,2в К=I,2:Применительно	Монтаж оборудования для горизонтального бурения	установка	I,0	I9,80	I9,80	I3-00	I3-00
I0-I т.3 I4а	Опускание кожуха в рабочий котлован	п.м.	I5,0	0,5I	7,65	0-30,8	4-62
22-I3 т.I7 6,9г	Сварка головки с кожухом и сварка звеньев кожуха толщиной II мм	I0 стыков	0,3	45,00	I3,50	35-55	I0-66
I0-7 т.3 Применительно	Прокладка кожуха с учетом горизонтального бурения	п.м.	I5	8,6	I29,00	5-39	80-85
I0-9 I2б	Антикоррозийная изоляция стыков	стык	2,0	2,5	5,0	I-46	2-92
24-I3 8д,е	Работа машиниста крана	т	I5,2	0,3	4,56	0-I8,3	2-78
	ИТОГО:				I79,52		II4-83
			Кожух Д=I620 мм				
I0-7 т.2,2в К=I,2 Применительно	Монтаж оборудования для горизонтального бурения	установка	I,0	I9,80	I9,80	I3-00	I3-00
I0-I т.3 I5а	Опускание кожуха в рабочий котлован	п.м.	I5,0	0,6	9,00	0-36,2	5-43
22-I3 т.I8 6. I0А	Сварка головки с кожухом и сварка звеньев кожуха толщиной I4 мм	I0 стыков	0,3	70,00	2I,00	55-30	I6-59
I0-7 т.3 5в Применительно	Прокладка кожуха с учетом горизонтального бурения	п.м.	I5,0	II,00	I65,00	6-90	I03-50
I0-9 I3б	Антикоррозийная изоляция стыков	стык	2,0	2,80	5,6	I-63	3-26
	Работа машиниста крана	т	25,2	0,30	7,56	0-I8,3	4-6I
	ИТОГО:				227,96		I46-39

5. МАТЕРИАЛЬНО-ТЕХНИЧЕСКИЕ РЕСУРСЫ

Таблица 4

Основные конструкции, материалы и полуфабрикаты

Наименование	Марка ГОСТ	Единица измерения	Количество
Для труб (кожуха) Д=I220 мм			
Трубы стальные электросварные Д=I220/II	ГОСТ I0704-63	п.м	I5
Электроды Э-42	ГОСТ 9407-60	кг	23,3
Противокоррозийная битумная изоляция стыков			
а) бензин		кг	2,48
б) битум		кг	I,04
в) бумага мешочная		кг	I,355
г) усиливающая обмотка		кг	I6,64
Для труб(кожуха) Д=I620 мм			
Трубы стальные электросварные Д=I620/I4	ГОСТ I0704-63	п.м.	I5
Электроды	ГОСТ 9407-60	кг	33,4
Противокоррозийная битумная изоляция стыков			
а) бензин		кг	3,24
б) битум		кг	I,36
в) бумага мешочная		кг	I,795
г) усиливающая обмотка		кг	22,08

Таблица 5

Машины, оборудование, механизированный инструмент, инвентарь и приспособления

Наименование	Тип	Марка ГОСТ	Количество шт.	Техническая характеристика машин
Машины, оборудование, инструмент				
Универсальный управляемый бесстреловой трубоукладчик	комплект	УУБТ-ЧЗ(М)		для Д=I220 мм Д=I420 мм Д=I620 мм

Продолжение табл.5

Наименование	Тип	Марка ГОСТ	Количество шт.	Техническая характеристика машин
Кран	стреловой	КС-3561	I	Грузоподъемность 10т.
Электросварочный агрегат	передвижной	АСДП-500г	I	500а.
Электростанция	передвижная	ЭСД-50 Т/400	I	N=50 квт.
Понижающий трансформатор	-	ИВ-4	I	N =I квт. И=36в.
Щетка зачистная	-	К-8203	I	Ø=I20 мм П=950 об/мин.
Светильник	переставной	ПИ Казоргтехстрой	2	И=500 вт.
Лестницы	переставные	ПИ-I	2	-
Подкладки сечением I350x220xI80	деревянные	-	6	-
Шарнирный хомут (центратор)	-	институт им.Патона	I	-
Тросовый захват (полотенце)	-	П-I620	2	-
Строп четырехветвевой грузоподъемностью 5 т: (вес 79 кг)	-	ЦНИИОМТП	I	-
	Инструмент для трубоукладчиков			
Метр складной	-	ГОСТ 7253-54	2	-
Ломик	-	ГОСТ I705-72	2	-
Центратор	цепной	институт им.Патона	I	для труб Д=I200-I600 мм.
Отвес	стальной	ГОСТ 7948-7I	I	-
Клещи	-	ГОСТ I4I84-69	2	-

Продолжение табл. 5

Наименование	Тип	Марка ГОСТ	Количество шт.	Техническая характеристика машин
		Инструмент сварщика		
Молоток строительный	-	ГОСТ II042-72	I	-
Зубило слесарное	-	ГОСТ 72II-72	I	-
Молоток слесарный	стальной	ГОСТ 23I0-70	I	-
Угольник строительный	стальной	ГОСТ I0920-64	I	-
Линейка измерительная	металлическая	ГОСТ 427-56	I	-

Таблица 6

Эксплуатационные материалы

Наименование эксплуатационных материалов	Единица измерения	Норма на час работы машины	Количество на принятый объем	
			Д=I220мм	Д=I620мм
		Установка УУБТ-ЧЗ(М)		
Солидол жировой	кг	0,I52	4,86	5,27
Масло машинное	кг	0,02I	0,67	0,89
Смазка графитная	кг	0;025	0,80	I,05
Мазь канатная	кг	0,05	I,60	2,I2
		Кран КС-356I		
Бензин	кг	4,4	I80,00	252,00
Автол	кг	0,0I	0,40	0,56
Дизельное масло	кг	0,4	I6,00	22,40
Индустриальное масло	кг	0,03	I,20	I,68
Нигрол	кг	0,08	3,20	4,47
Солидол	кг	0,09	3,6	5,04
Мазь канатная	кг	0,06	2,40	3,36
		Электросварочный агрегат		
Бензин	кг	2,3	60,00	82,00
Дизельное масло	кг	0,4	I0,80	I4,40

Продолжение табл. 6

Наименование эксплуатационных материалов	Единица измерения	Норма на час работы машины	Количество на принятый объем	
			Д=1220 мм	Д=1620 мм
Индустриальное масло	кг	0,04	1,08	1,44
Солидол	кг	0,008	0,26	0,29
	Передвижная электростанция			
Дизельное топливо	кг	8,8	246,00	282,00
Автол	кг	0,004	0,11	0,13
Индустриальное масло	кг	0,02	0,56	0,64
Солидол	кг	0,008	0,22	0,26

Отпечатано
в Новосибирском филиале ЦИТП
630064 г. Новосибирск пр Карла Маркса 1
Выдано в печать "21" июля 1977 г.
Заказ 1924 Тираж 400

gost.e-ecolog.ru