ТИПОВОЙ ПРОЕКТ

901-2-150.87

ПЛАВУЧИЕ НАСОСНЫЕ СТАНЦИИ ГИДРОМЕХАНИЗИРОВАННЫХ ПРЕДПРИЯТИЙ НЕРУДНЫХ МАТЕРИАЛОВ

АЛЬБОМ III

НАСОСНАЯ СТАНЦИЯ Д 500-65

СОСТАВ ПРОЕКТА:

АЛЬБОМ I - ПОЯСНИТЕЛЬНАЯ ЗАПИСКА.

АЛЬБОМ II - ТЕХНОЛОГИЯ ПРОИЗВОДСТВА. ЭЛЕКТРОСИЛОВОЕ ОБОРУДОВАНИЕ. ЭЛЕКТРООСВЕЩЕНИЕ И АВТОМАТИКА. СПЕЦИФИКАЦИЯ ОБОРУДОВАНИЯ.

АЛЬБОМ III - НЕСТАНДАРТИЗИРОВАННОЕ ТЕХНОЛОГИЧЕСКОЕ ОБОРУДОВАНИЕ.

АЛЬБОМ IV - СМЕТЫ. ВЕДОМОСТЬ ПОТРЕБНОСТИ В МАТЕРИАЛАХ.

РАЗРАБОТАН
ИНСТИТУТОМ ВНИПИИстромсырье

ГЛАВНЫЙ ИНЖЕНЕР ИНСТИТУТА Р.А. РОДИН
ГЛАВНЫЙ ИНЖЕНЕР ПРОЕКТА Т.А. ДЕМЧУК

УТВЕРЖДЕН
И ВВЕДЕН В ДЕЙСТВИЕ
МИНСТРОЙМАТЕРИАЛОВ СССР
ПРОТОКОЛ №28-169/85 ОТ 26.05.1986.

gost.e-ecolog.ru

Альбом III

Типовой проект 901-2-150.87

Обозначение документа	Наименование документа	Стр.
ТП ТХН	Содержание альбома III	2
	Плавучая часть	
М763.01.00.000СБ	Сборочный чертеж Лист 1	3
М763.01.00.000СБ	Лист 2	4
М763.01.00.000СБ	Лист 3	5
	Плавучая часть	
М763.01.00.000	(спецификация) Лист 1	6
М763.01.00.000	Лист 2	
М763.01.00.000	Лист 3	
	Понтон	
М763.01.01.000СБ	Сборочный чертеж Лист 1	7
М763.01.01.000СБ	Лист 2	8
М763.01.01.000СБ	Лист 3	9
М763.01.01.000СБ	Лист 4	10
	Понтон	
М763.01.01.000	(спецификация) Лист 1	
М763.01.01.000	Лист 2	
	Надстройка	
М763.02.00.000СБ	Сборочный чертеж Лист 1	11
М763.02.00.000СБ	Лист 2	12
М763.02.00.000СБ	Лист 3	13
М763.02.00.000СБ	Лист 4	14
	Надстройка	
М763.02.00.000	(спецификация) Лист 1	
М763.02.00.000	Лист 2	
	Каркас надстройки	
М763.02.01.000СБ	Сборочный чертеж Лист 1	15
М763.02.01.000СБ	Лист 2	16
М763.02.01.000СБ	Лист 3	17

Обозначение документа	Наименование документа	Стр.
	Каркас надстройки	
М763.02.01.000	(спецификация) Лист 1	18
М763.02.01.000	Лист 2	
М763.02.01.000	Лист 3	
М763.02.01.000	Лист 4	
	Водопровод	
М763.03.00.000СБ	Сборочный чертеж Лист 1	19
М763.03.00.000СБ	Лист 2	
	Водопровод	
М763.03.00.000	(спецификация) Лист 1	20
М763.03.00.000	Лист 2	
	Система заливки	
М763.04.00.000СБ	Сборочный чертеж Лист 1	21
М763.04.00.000СБ	Лист 2	22
М763.04.00.000СБ	Лист 3	23
М763.04.00.000СБ	Лист 4	24
	Система заливки	
М763.04.00.000	(спецификация) Лист 1	
М763.04.00.000	Лист 2	25
М763.04.00.000	Лист 3	
	Система осушения и пожаротушения.	
М763.05.00.000СБ	Сборочный чертеж Лист 1	26
М763.05.00.000СБ	Лист 2	27
	Система осушения и пожаротушения	
М763.05.00.000	(спецификация) Лист 1	
М763.05.00.000	Лист 2	
М763.05.00.000	Лист 3	28
М763.05.00.000	Лист 4	

Инв. № подл. | Подп. и дата | Взам. инв. №

Привязан

Инв. № 2

ГИП	Демчук		
Н. контр.	Кузнечов		
Нач. отд.	Ермолаев		
Рук. гр.	Пономарев		10.87
Н. инж.			

ТП 901-2-150-87 ТХН

Насосная станция Д500-65

Содержание альбома III

Стадия	Лист	Листов
РП	1	

ВНИПИНЕФТЕМСЫРЬЕ

М763-01.00.000СБ

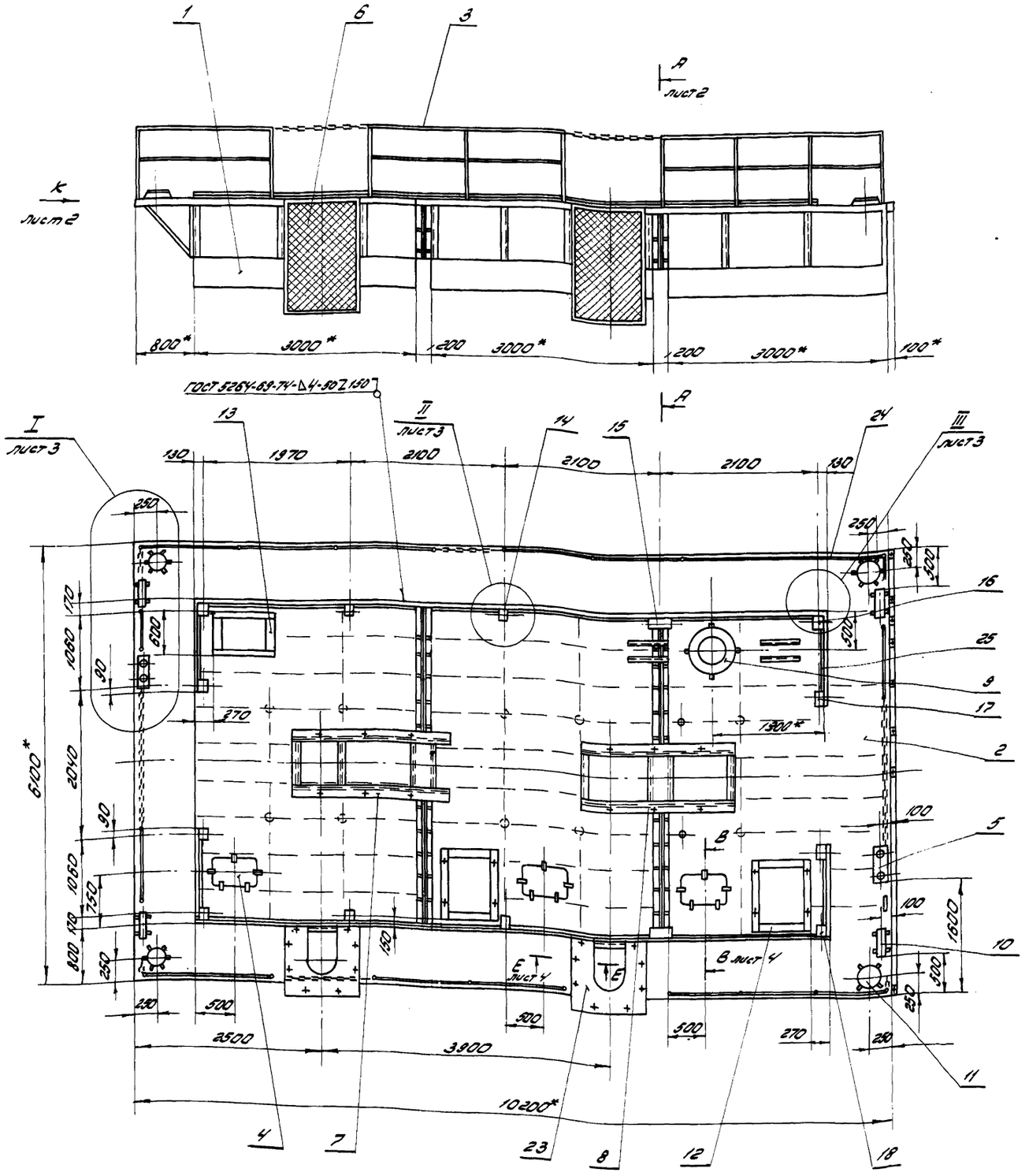

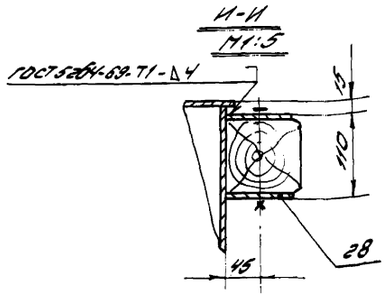

1. Расположение и размеры отверстий в палубе понтонов под люки вырезать согласно данного чертежа и сеч. В-В.
2. Размеры фундаментов (поз. 12 и 13), отверстия для прохода кабелей и крепление эл. шкафов к фундаментам уточнить при монтаже.
3. Электроды Э-42 ГОСТ 9467-75
4. * Размеры для справок.

					М763-01.00.000 СБ			
Изм.	Лист	№ докум.	Подп.	Дата	Плавучая часть сборочный чертеж	Литера	Масса	Масштаб
Разраб.		Тарасова					8100	1:40
Провер.		Пономарев				Лист 1	Листов 4	
Н. контр.		Пономарев		11.81		Минстройматериалов СССР ВНИПИИстромсырье г. Москва		
Утв.		Тепятников						

Инв. № подл. | Подп. и дата | Взам. инв. № | Инв. № дубл. | Подп. и дата

М 763-01.00.000 СБ

Вид К Лист 1

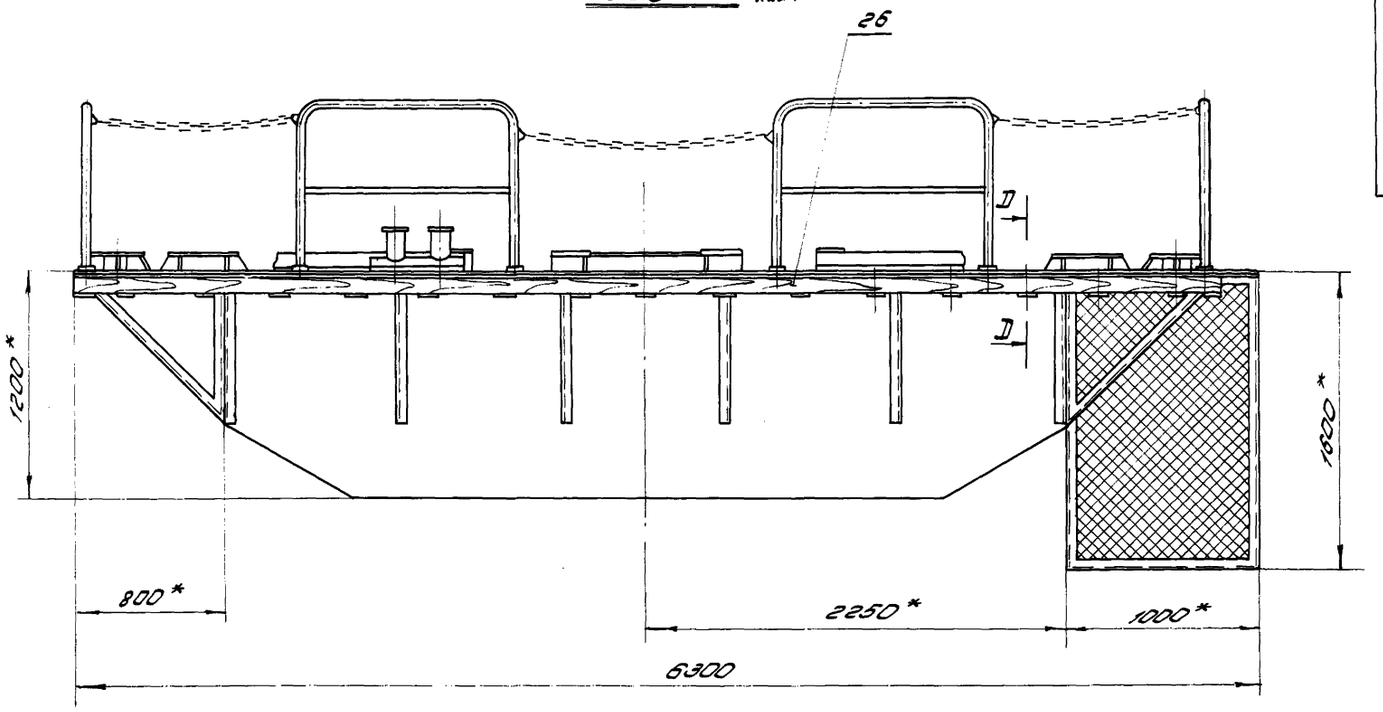

А-А Лист 1

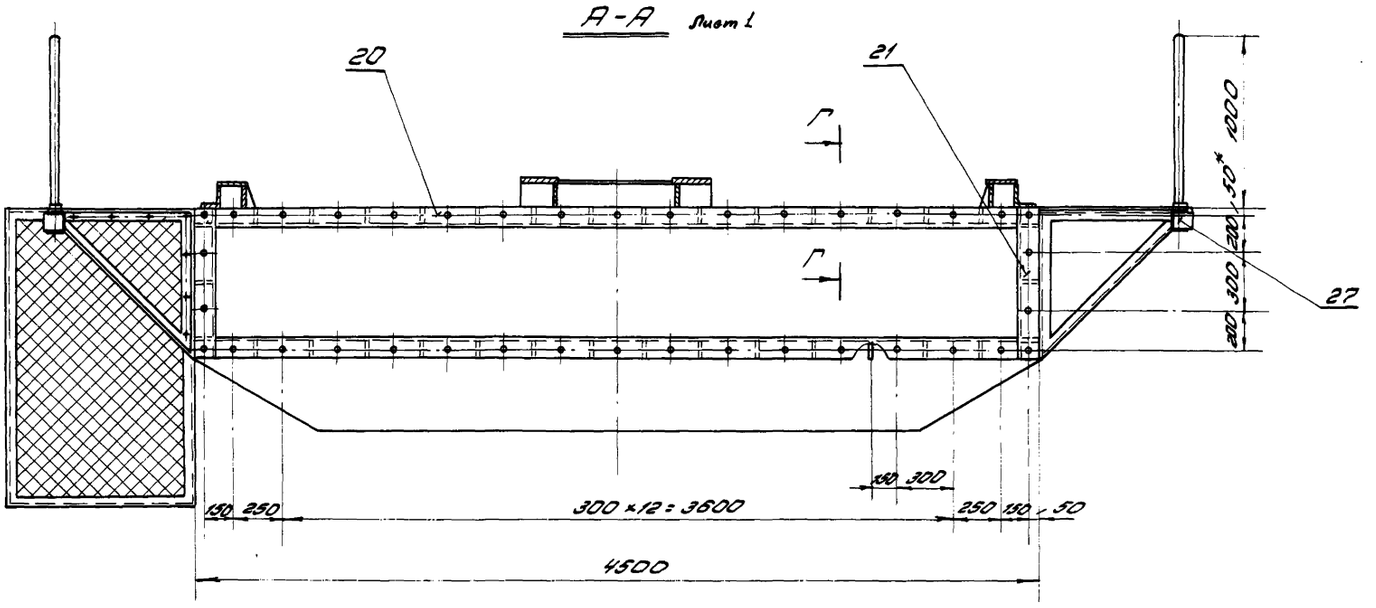

Д-Д
М1:2

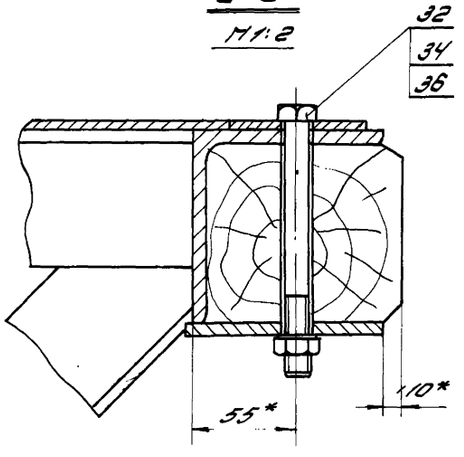

Г-Г
М1:2

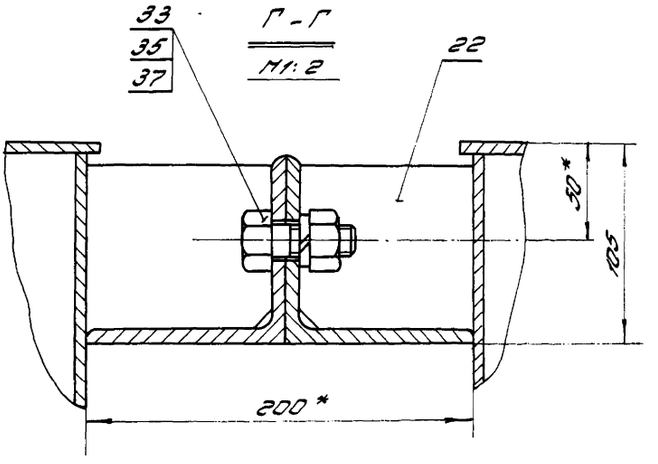

					М 763-01.00.000 СБ			
Изм.	Лист	№ докум.	Подп.	Дата	Плавучая часть.	Лит.	Масса	Масштаб
Разраб.		Пономарев						1:20
Проверил		Телятников			сборочный чертеж.	Лист 2	Листов	
Н. контр.		Сморукова				Минстройматериалов СССР		
Утв.		Телятников				Внипистромсырье г. Москва		

Подп. и дата | Взам. инв. № | Инв. № дубл. | Подп. и дата | Инв. № подл.

М763 - 01.00.000СБ

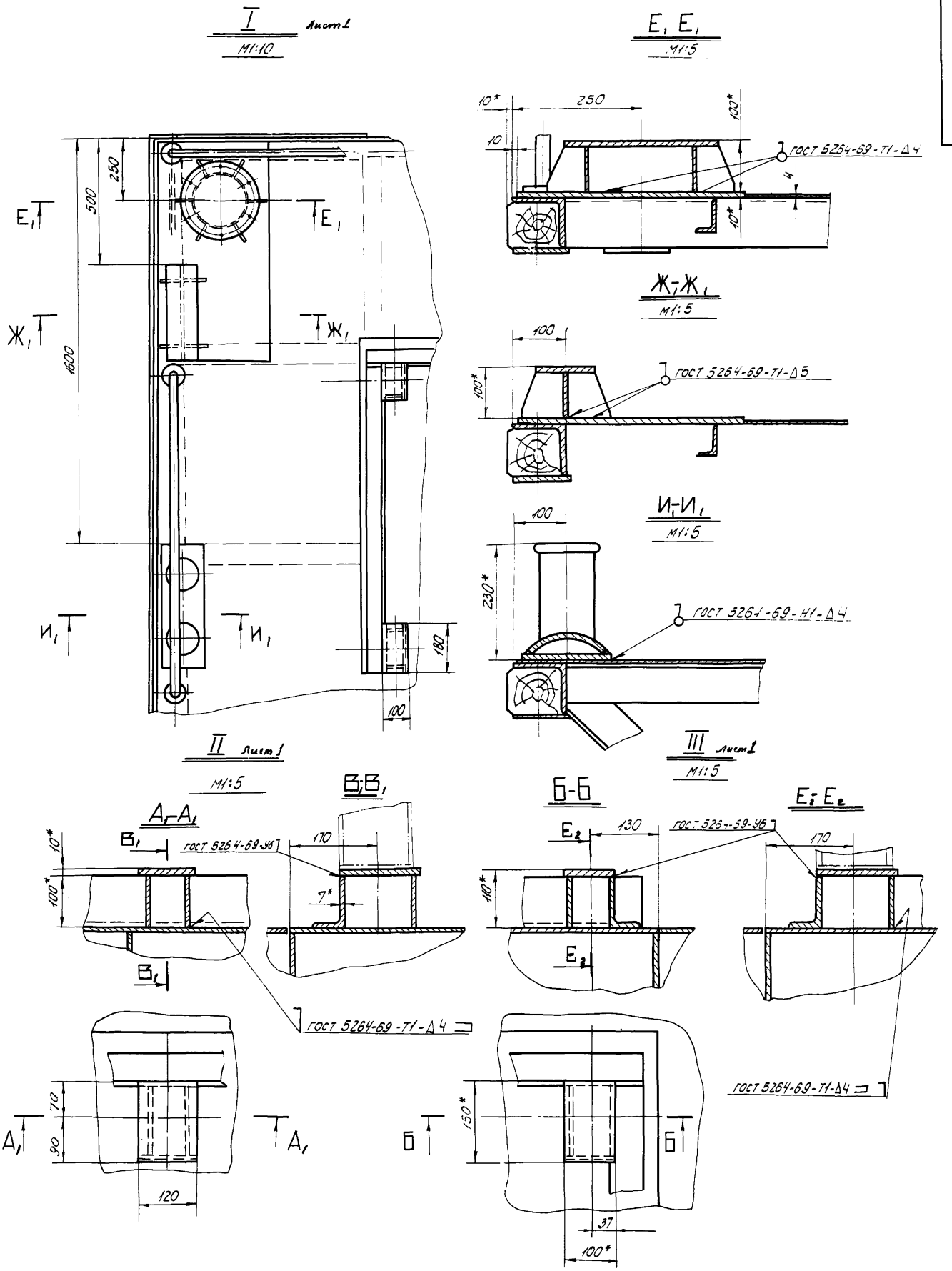

					М763 - 01.00.000СБ			
Изм.	Лист	№ докум.	Подп.	Дата	Плавучая часть	Лит.	Масса	Масштаб
Разраб.		Пономарев		Хц 90	Сборочный чертеж.			см. черт.
Пров.		Телятников				Лист 3	Листов	
Н. контр.		Сторчкова				Минстрой материалов СССР ВНИПИИСТРОМСЫРЬЕ г. Москва		
Утв.		Телятников						

Инв. № подл. | Подп. и дата | Взам. инв. № | Инв. № дубл. | Подп. и дата

Формат	Зона	Поз.	Обозначение	Наименование	Кол.	Прим.
				Детали		
Б.4		20	М763-01.00.001	Пояс стыковой L=4300	8	
				Уголок Б-100×100×7 ГОСТ 8509-72 / Ст3 сп2 ГОСТ 535-58		
Б.4		21	М763-01.00.002	Пояс стыковой L=800	8	
				Уголок Б-100×100×9 ГОСТ 8509-72 / Ст3 сп2 ГОСТ 535-58		
Б.4		22	М763-01.00.003	Ребро 95×95	136	
				Лист 5 ГОСТ 19903-74 / Ст3 пс2 ГОСТ 14637-69		
		23	М763-01.00.004	Настил	2	
Б.4		24	М763-01.00.005	Борт L=9326	2	
				Уголок Б-100×63×7 ГОСТ 8509-72 / Ст3 пс2 ГОСТ 535-58		
Б.4		25	М763-01.00.006	Борт L=1192	4	
				Уголок Б-100×63×7 ГОСТ 8509-72 / Ст3 пс2 ГОСТ 535-58		
Б.4		26	М763-01.00.007	Привальный брус L=6100	2	
				Сосна 93×116 ГОСТ 8486-66		
Б.4		27	М763-01.00.008	Привальный брус L=1080	2	
				Сосна 93×110 ГОСТ 8486-66		
Б.4		28	М763-01.00.009	Планка 100×100	32	
				Лист 5 ГОСТ 19903-74 / Ст3 пс2 ГОСТ 14637-69		
				Стандартные изделия		
		31		Болт М12×30.58 ГОСТ 7798-70	36	
		32		Болт М12×140.58 ГОСТ 7798-70	80	
		33		Болт М20×40.58 ГОСТ 7798-70	76	
		34		Гайка М12.4 ГОСТ 5915-70	116	
		35		Гайка М20.4 ГОСТ 5915-70	76	
		36		Шайба 12-65Г ГОСТ 6402-70	116	
		37		Шайба 20-65Г ГОСТ 6402-70	76	

Инв. № подл. | Подп. и дата | Взам. инв. № | Инв. № дубл. | Подп. и дата

Изм.	Лист	№ докум.	Подп.	Дата

М763-01.00.000

Лист 2

Формат	Зона	Поз.	Обозначение	Наименование	Кол.	Примеч.
				Документация		
			М763-01.00.000СБ	Сборочный чертеж.		
				Сборочные единицы		
		1	М763-01.01.000СБ	Понтон	3	
		2	М763-01.02.000СБ	Мостик	1	
		3	М763-01.03.000СБ	Ледерное ограждение	1	
		4	М763-01.04.000СБ	Люк	3	
		5	М763-01.05.000СБ	Кнехт	2	
		6	М763-01.06.000СБ	Ящик водозаборный	2	
		7	М763-01.07.000СБ	Фундамент I под насосный агрегат Д	1	
		8	М763-01.08.000СБ	Фундамент II под насосный агрегат Д	1	
		9	М763-01.09.000СБ	Фундамент под систему заливки	1	
		10	М763-08.10.000СБ	Фундамент под кнехтовую планку	4	
		11	М763-01.11.000СБ	Фундамент под шпиль	4	
		12	М763-01.12.000СБ	Фундамент под эл. шкаф	2	
		13	М763-01.13.000СБ	Фундамент под эл. шкаф	1	
		14	М763-01.14.000СБ	Опора под стойку	6	
		15	М763-01.15.000СБ	Опора под стойку	2	
		16	М763-01.16.000.СБ	Опора под стойку	2	
		17	М763-01.17.000СБ	Опора под стойку	4	
		18	М763-01.18.000СБ	Опора под стойку	2	

Инв. № подл. | Подп. и дата | Взам. инв. № | Инв. № дубл. | Подп. и дата

Изм.	Лист	№ докум.	Подп.	Дата
Разраб.		Пономарев		11.80
Пров.		Телятников		
Н. контр.		Старикова		
Утв.		Телятников		

М763-01.00.000

Плавучая часть

Лит.	Лист	Листов
	1	2

Минстроймат. СССР ВНИПИстромсырье г. Москва

М763-01.00.000СБ

В-В повернуто Лист 1

М1:5

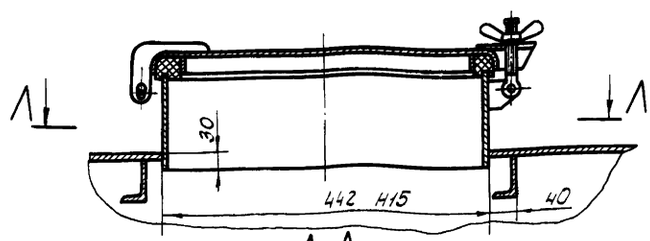

ГОСТ 5264-69-Т1-Δ4

Л-Л

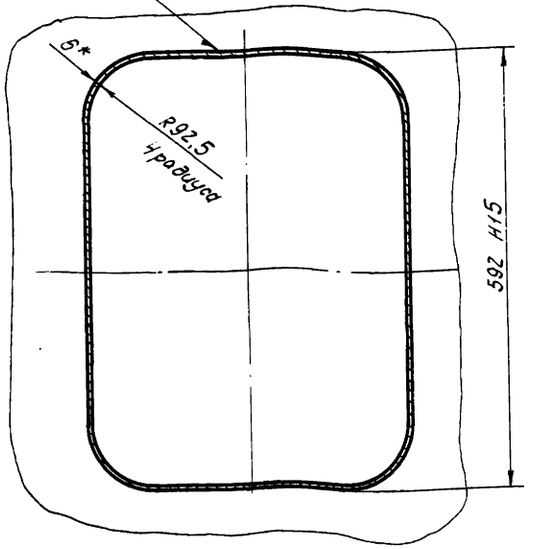

Е-Е Лист 1

М1:1

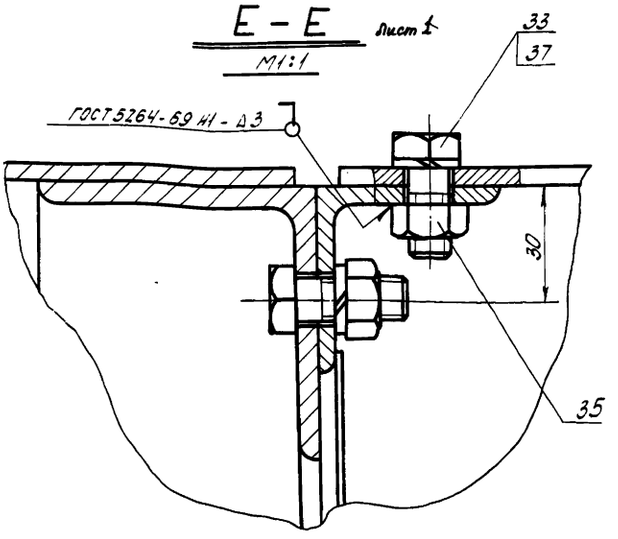

Инв. № подл. | Подп. и дата | Взам. инв. № | Инв. № дубл. | Подп. и дата

Изм.	Лист	№ докум.	Подп.	Дата
Разраб.		Пономарев		11.80
Пров.		Телятников		
Н. контр.		Старикова		
Утв.		Телятников		

М763-01.00.000СБ

Плавучая часть

Сборочный черт.

Лит.	Масса	Масштаб
		см. черт.
Лист 4	Листов	

Минстроймат. СССР ВНИПИстромсырье г. Москва

М763-01.01.000СБ

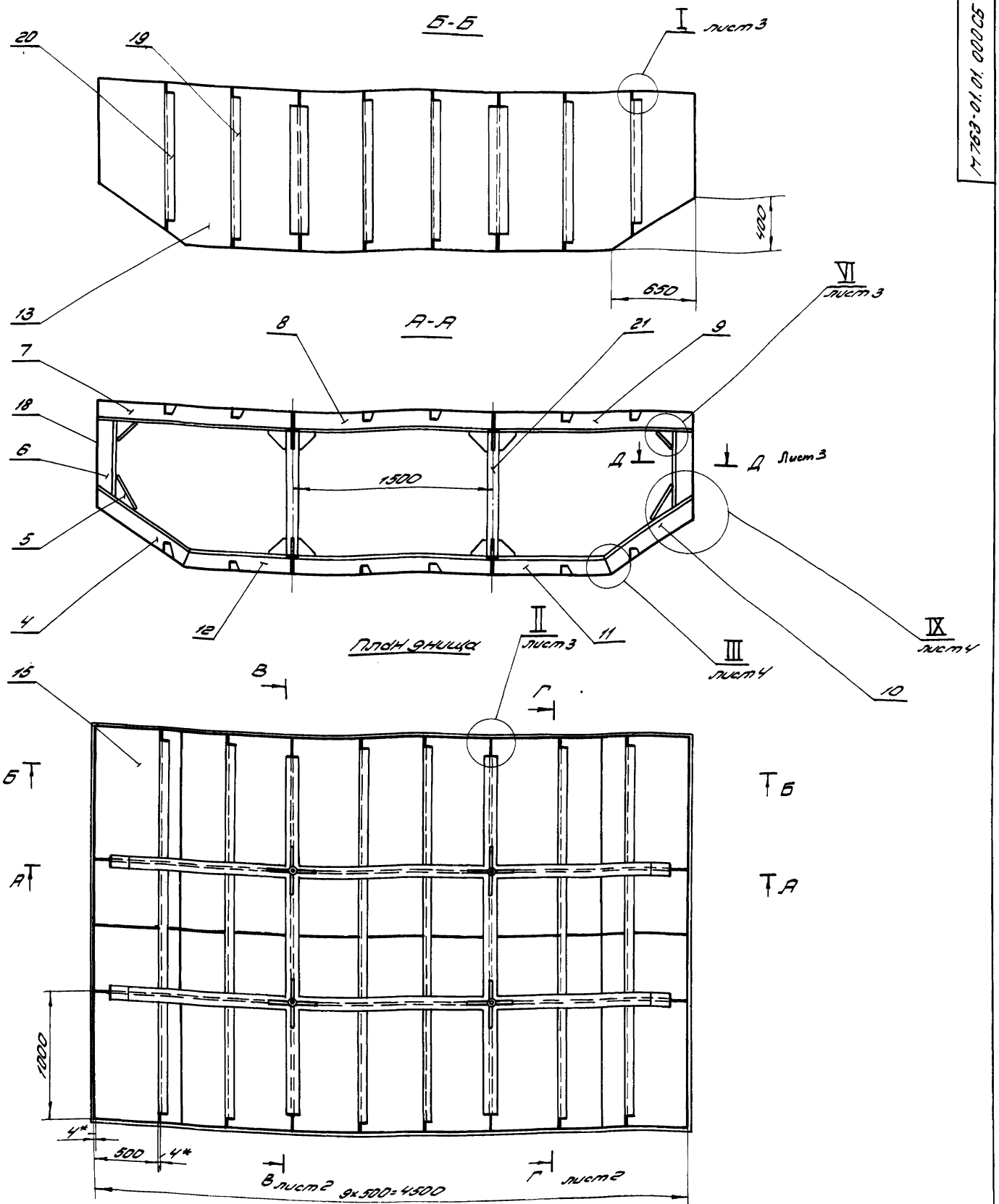

1. * размеры для справок.
2. Вырезы в рамном наборе для прохождения холостого набора уточнить при сборке понтона.
3. В поперечном днищевом наборе вырезать голубницы для стока воды (см. узел IV и разрез Г-Г).
4. Сварку производить швом ТЗ-Δ4 ГОСТ 5264-69. Электроды типа Э-42А ГОСТ 9467-75
5. Остальные технические требования по ТУ
6. Неуказанные предельные отклонения размеров $\pm \frac{IT15}{2}$
7. При изготовлении понтона предусмотреть отверстие под люк, расположение и размеры, согласно чертежей плавучей части насосной станции.

					М763-01.01.000СБ			
Изм.	Лист	№ докум.	Подп.	Дата	Понтон	Лит.	Масса	Масштаб
Разраб.		Пороховник					1720	1:20
Пров.		Пономарев		I-87	Сборочный чертеж	Лист 1	Листов 4	
Т. контр.						Минстройматериалов СССР ВНИПИ Стромпроект г. Москва		
Н. контр.		Пономарев		I-87				
Утв.		Пономарев						

Инв. № подл. | Подпись и дата | Взам. инв. № | Инв. № дубл. | Подпись и дата

В-В Лист 1

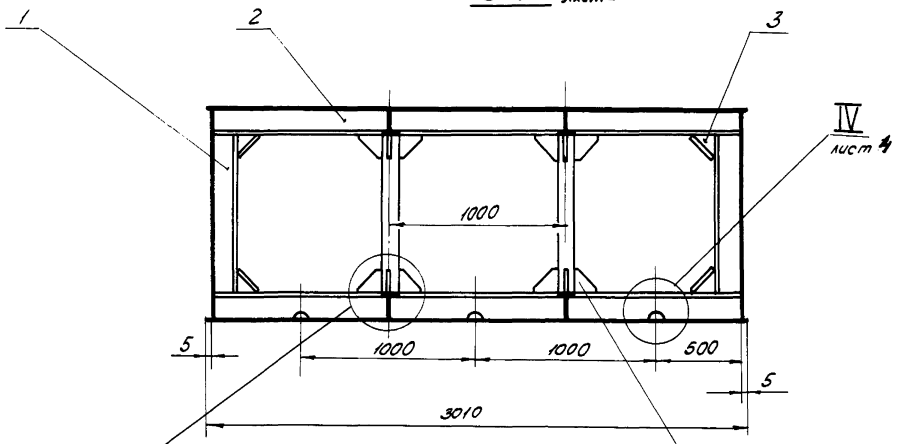

Г-Г Лист 1

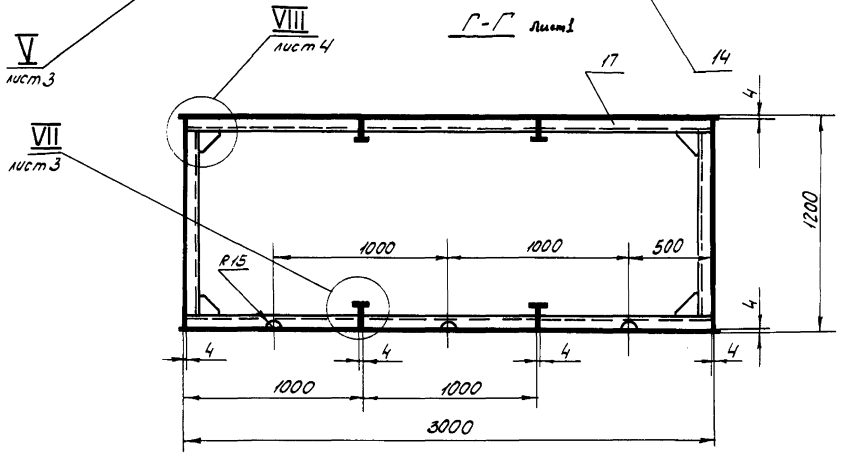

План палубы.

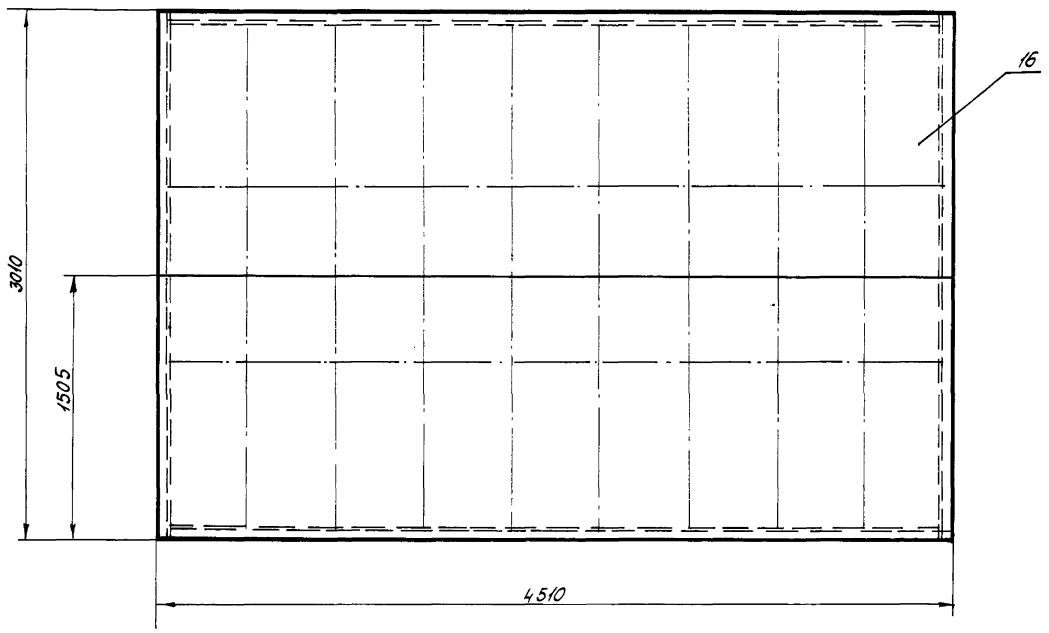

Изм.	Лист	№ докум.	Подп.	Дата	
Разраб.		Пороховщик			
Пров.		Пономарев			
Т. контр.					
Н. контр.		Пономарев			
Утв.		Пономарев			

М763-01.01.000 СБ

Понтон сборочный чертеж.

Лит.	Масса	Масштаб
		1:20
Лист 2	Листов	

Минстройматериалов СССР ВНИПИтеплопроект г. Москва

Инв. № подл. | Подп. и дата | Взам. инв. № | Инв. № дубл. | Подп. и дата

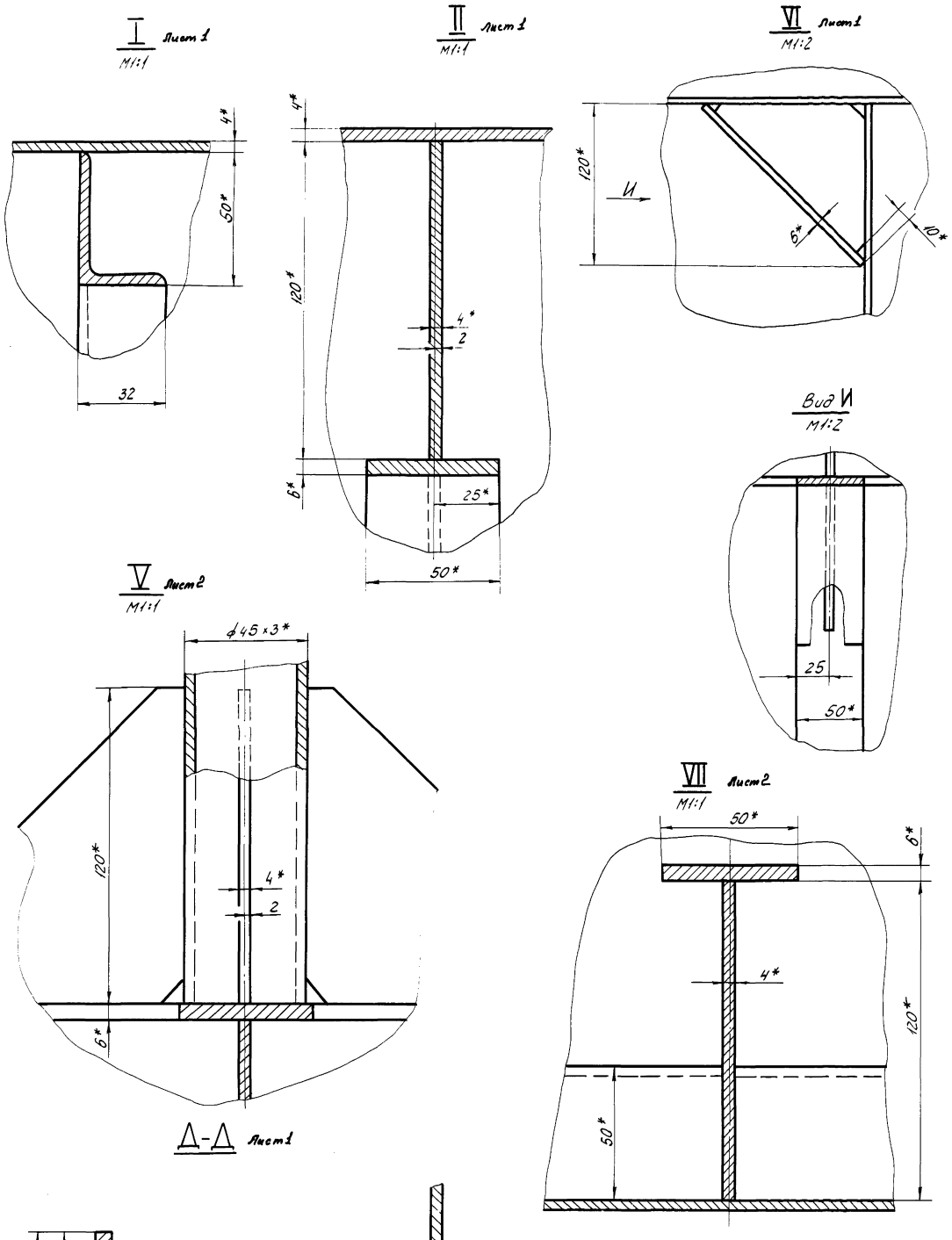

					М 763-01.01.000С5			
Изм.	Лист	№ докум.	Подп.	Дата	Понтон Сборочный чертеж	Лит.	Масса	Масштаб
Разраб.		Пороховник						-
Пров.		Пономарев				Лист 3	Листов	
Т.контр.						Минстройматериалов СССР ВНИПИНСТРОМСЫРЬЕ г. Москва		
Н.контр.		Пономарев						
Утв.		Пономарев						

Инв.№подл.	Подп. и дата	Взам.инв.№	Инв.№дубл.	Подп. и дата

Формат	Зона	Поз.	Обозначение	Наименование	Кол.	Примеч.
				Документация		
			М763-01.01.000СБ	Сборочный чертеж		
				Сборочные единицы		
		1	М763-01.01.110СБ	Бортовой шпангоут	4	
		2	М763-01.01.120СБ	Бимс, днищевой шпангоут	4	
		3	М763-01.01.130СБ	Кница	12	
		4	М763-01.01.140СБ	Кильсон	2	
		5	М763-01.01.150СБ	Кница	4	
		6	М763-01.01.160СБ	Стойка рамная	4	
		7	М763-01.01.170СБ	Карлинес	2	
		8	М763-01.01.180СБ	Карлинес, кильсон	4	
		9	М763-01.01.190СБ	Карлинес	2	
		10	М763-01.01.200СБ	Кильсон	2	
		11	М763-01.01.210СБ	Кильсон	2	
		12	М763-01.01.220СБ	Кильсон	2	
				Детали		Масса 1шт в кг.
		13	М763-01.01.001	Обшивка борта	2	160
		14	М763-01.01.002	Косынка	56	0.22
		15	М763-01.01.003	Обшивка днища	2	227
		16	М763-01.01.004	Обшивка палубы 1505×4510	2	213
				Лист 4ГОСТ19903-74 / Ст3пс ГОСТ14637-69		
		17	М763-01.01.005	Бимс, шпангоут (холостой) L=2992	12	7.5
				Уголок Б-50×32×4ГОСТ8510-72 / Ст3пс ГОСТ535-58		

Подпись и дата | Инв.№ дубл. | Взамен Инв.№ | Подпись и дата | Инв.№ подл.

Изм.	Лист	№Докум.	Подп.	Дата
Разраб.	Пороховник			
Пров.	Пономарев			
Н.контр.	Пономарев			
Утв.				

М763-01.01.000

Понтон

Лит.	Лист	Листов
	1	2

Минстройматериалов СССР ВНИПИИСТРОМСЫРЬЕ г. Москва

Формат	Зона	Поз.	Обозначение	Наименование	Кол.	Примеч.
		18	М763-01.01.006	Обшивка транца 793×3010СМ8	2	76
				Лист 4ГОСТ19903-74 / Ст3пс ГОСТ14637-69		
		19	М763-01.01.007	Шпангоут бортовой L=1092СМ8	8	2.7
				Уголок Б-50×32×4ГОСТ8510-72 / Ст3пс ГОСТ535-58		
		20	М763-01.01.008	Шпангоут бортовой L=1000СМ8	4	2,6
				Уголок Б-50×32×4ГОСТ8510-72 / Ст3пс ГОСТ535-58		
		21	М763-01.01.009	Пиллерс L=948СМ8	4	3,7
				Труба 45×3,5ГОСТ8732-70 / Вст4сп ГОСТ8731-74		

Подпись и дата | Инв.№ дубл. | Взамен Инв.№ | Подпись и дата | Инв.№ подл.

Изм.	Лист	№Докум.	Подп.	Дата

М763-01.01.000

Лист 2

М76-01.01.000СБ

VIII Лист 2
М 1:2

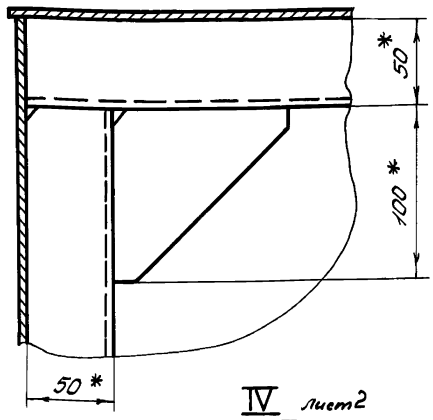

III Лист 1
М 1:4

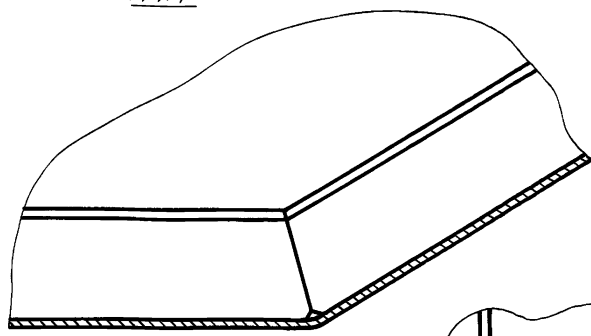

IX
М 1:4

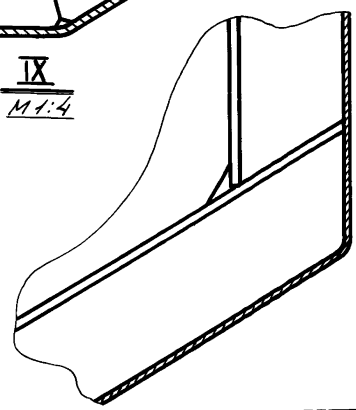

IV Лист 2
М 1:2

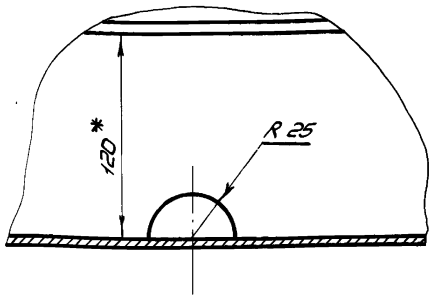

Подпись и дата | Инв.№ дубл. | Взамен Инв.№ | Подпись и дата | Инв.№ подл.

Изм.	Лист	№Докум.	Подп.	Дата
Разраб.	Пороховник			
Провер.	Пономарев			I-81
Т.контр.				
Н.контр.	Пономарев			I-81
Утв.	Пономарев			

М763-01.01.000СБ

Понтон

Сборочный чертеж

Лит.	Масса	Масштаб
		—

Лист 4 Листов

Минстройматериалов СССР ВНИПИИСТРОМСЫРЬЕ г. Москва

Б - Б

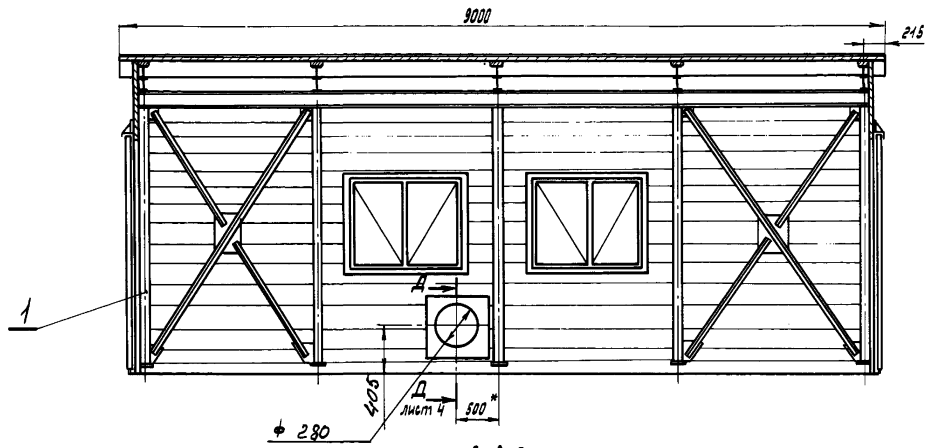

Вид А

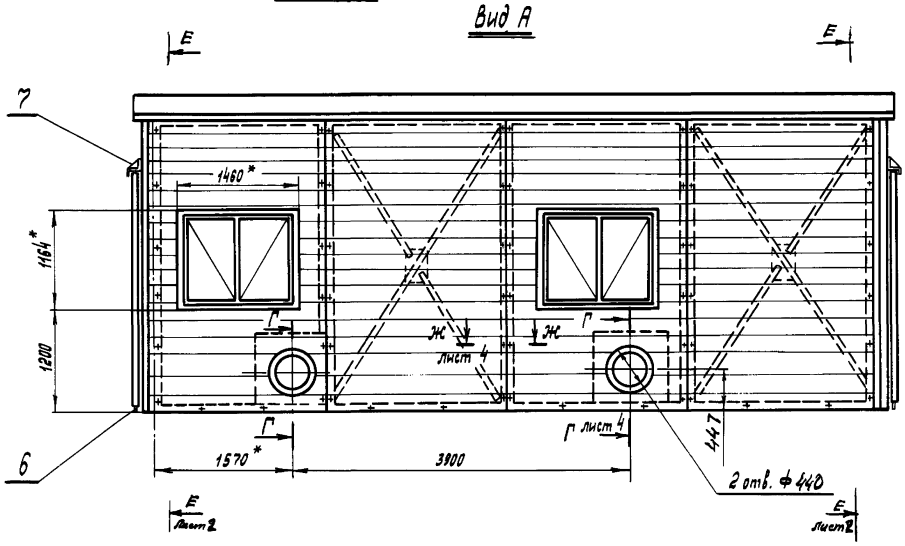

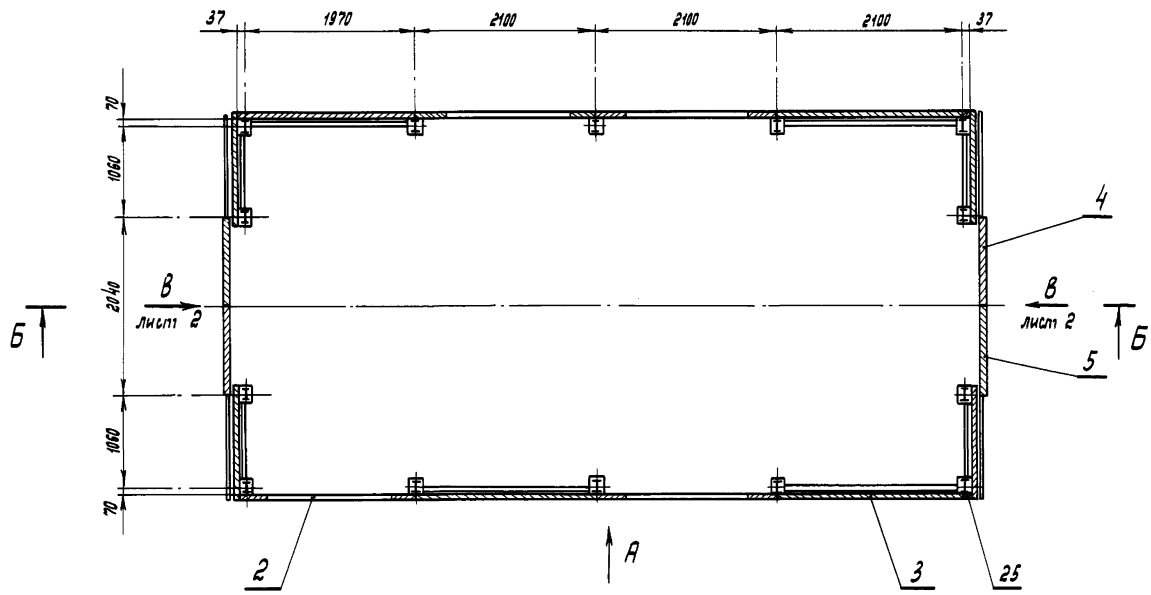

1. Отверстия в щитах надстройки ф 440 и ф 395 вырезать при монтаже водопровода.
2. Электроды Э-42 ГОСТ 9467-75
3. * Размеры для справки

				М 763-02.00.000 СБ	
Изм.	Лист	N докум.	Подп.	Дата	
Разраб.		Пономарев		6-87	Надстройки. Сборочный чертеж.
Провер.		Телятников			
Н.контр.		Сморчкова			
Утв.		Телятников			

Лит.	Масса	Масштаб
	4250	1:40
Лист 1	Листов 4	

Минстройматериалов СССР ВНИПИстромсырье г. Москва

Инв. N подл. | Подп. и дата | Взам. инв. N | Инв. N дубл. | Подп. и дата

Вид В лист 1

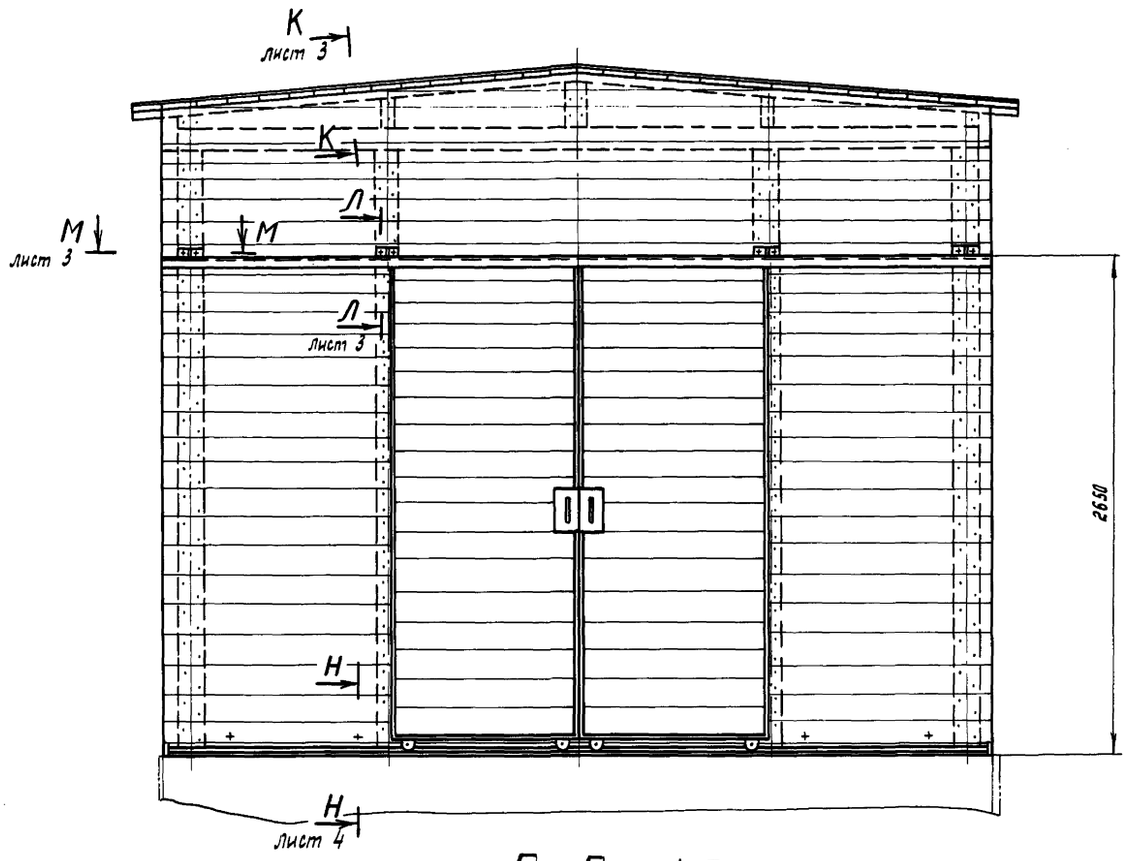

Е – Е лист 1

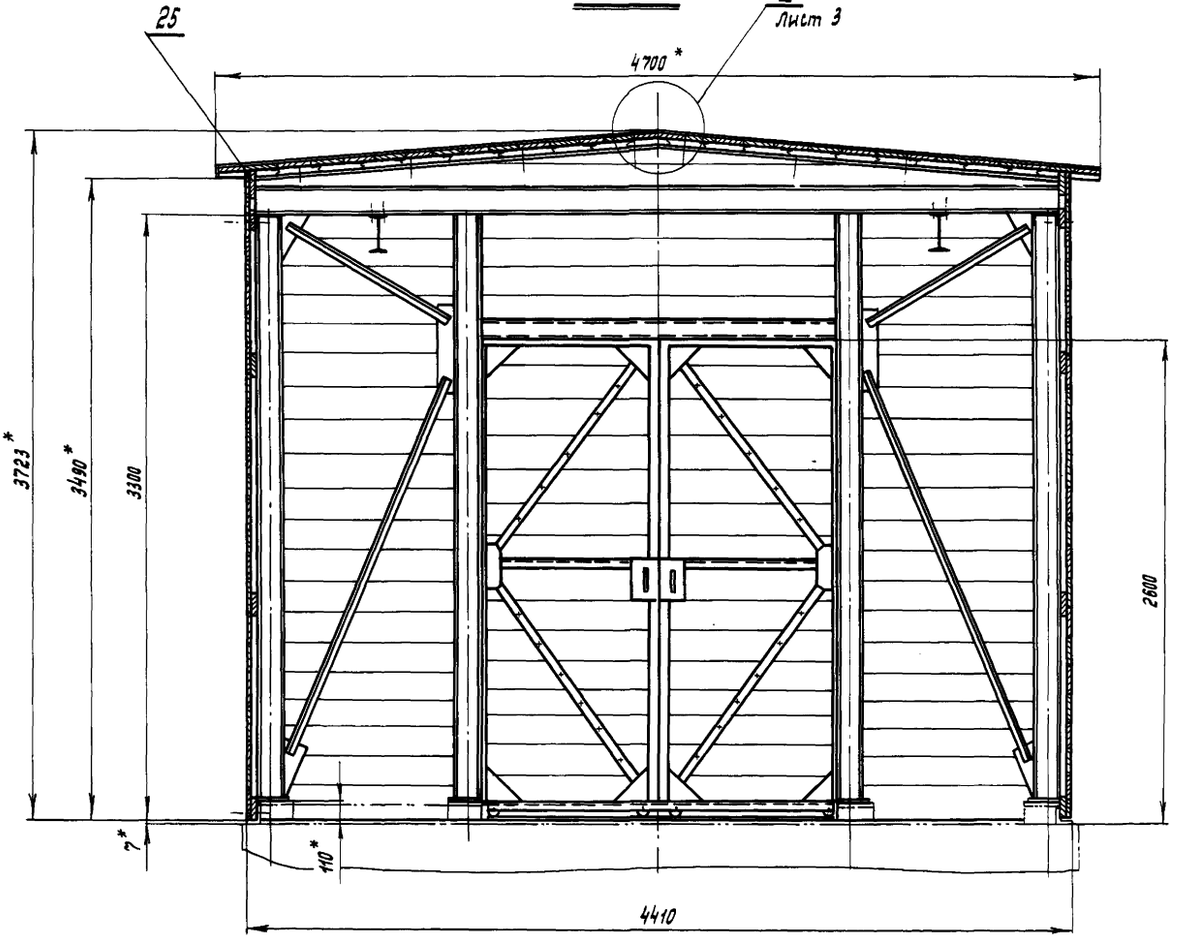

				М763-02.00.000СБ		
Изм.	Лист	№ докум.	Подп.	Дата	Надстройки	Лит. / Масса / Масштаб: 1:20
Разраб.		Пономарев		7.87		
Провер.		Тевлятников			Сборочный чертеж	Лист 2 / Листов
Н. контр.		Смирчкова				Минстройматериалов СССР ВНИПИИстромсырье г. Москва
Утв.		Тевлятников				

Инв. № подл. | Подп. и дата | Взам. инв. № | Инв. № дубл. | Подп. и дата

Д-Д лист2

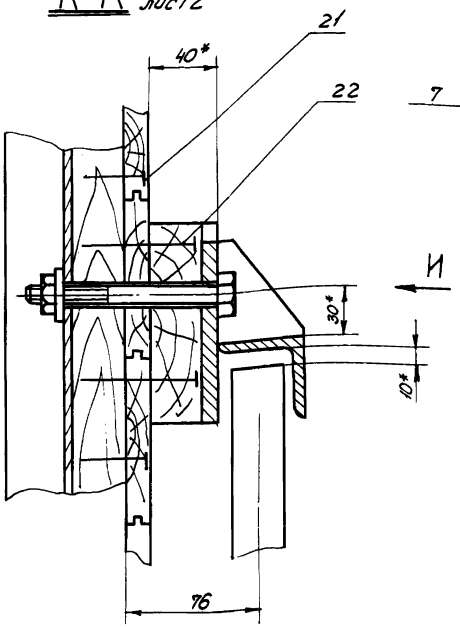

Вид И лист2

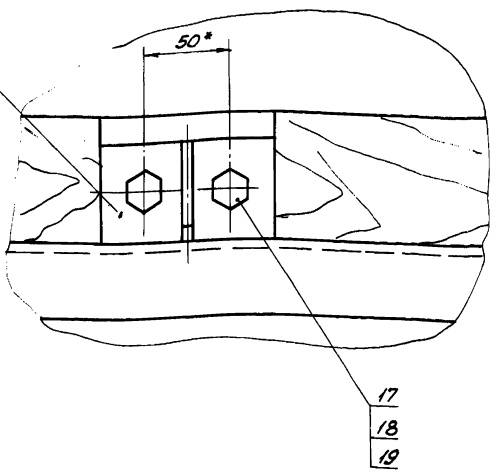

К-К лист2

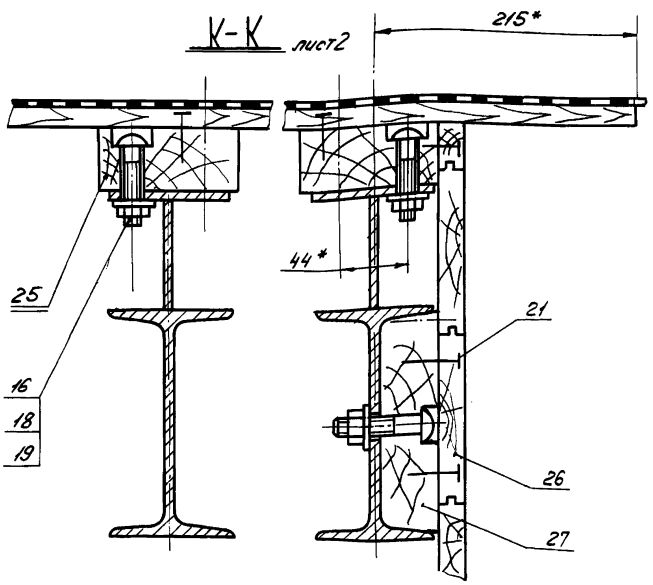

М-М лист2

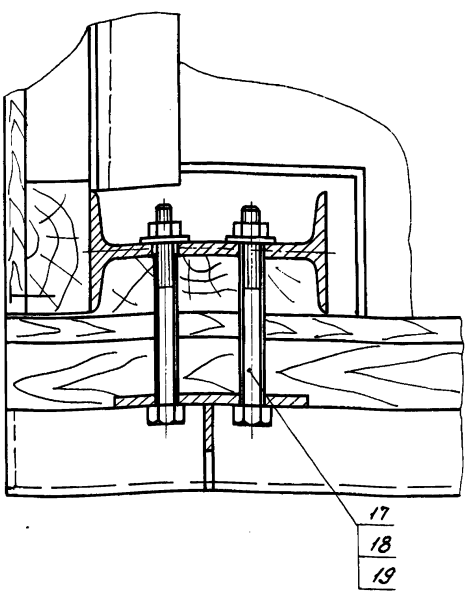

I лист2

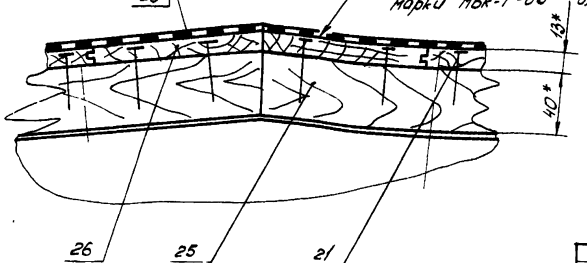

					М763-02.00.000СБ		
Изм.	Лист	№ докум.	Подп.	Дата	Надстройка сборочный чертеж.	Лит.	Масса	Масштаб
Разраб.		Тарасова						1:2
Пров.		Пономарев		I-III		Лист 3	Листов	
Т.контр.						Минстройматериалов СССР ВНИПИстромсырье г. Москва		
Н.контр.		Пономарев						
Утв.		Пономарев		I-III				

Инв.№подл. | Подп. и дата | Взам.инв.№ | Инв.№дубл. | Подп. и дата

Форм.	Зона	Поз.	Обозначение	Наименование	Кол.	Примеч.
				Стандартные изделия		
				Болт М10×80.58	160	
		15		ГОСТ 7801-72		
				Болт М10×60-58	100	
		16		ГОСТ 7801-72		
				Болт М10×120.58	16	
		17		ГОСТ 7798-70		
				Гайка М10.4 ГОСТ 5915-70	276	
		18		Шайба 10.01 ГОСТ 11371-68	276	
		19		Шайба 10.01 ГОСТ 10906-66	160	
		20		Гвозди К2×40 ГОСТ 4028-63	4	кг
		21		Гвозди К3×70 ГОСТ 4028-63	15	кг
		22				
		23				
		24		Материалы		
		25		Брус 40×80 сосна	0,08	м³
				ГОСТ 8486-66		
		26		Обшивка		
				Доска 13×100 сосна	0,81	м³
				ГОСТ 8486-66		
		27		Доска 35×130 сосна	0,17	м³
				ГОСТ 8986-66		
		28		Рубероид РЭМ-350	100	м²
		29		Битумная мастика	40	кг
				МБК-Г-65 ГОСТ 2889-57		

Инв. № подл. | Подп. и дата | Взам. инв. № | Инв. № дубл. | Подп. и дата

Изм.	Лист	№ докум.	Подп.	Дата	М763-02.00.000	Лист 2

Форм.	Зона	Поз.	Обозначение	Наименование	Кол.	Примеч.
				Документация		
24			М763-02.00.000СБ	Сборочный чертеж.		
				Сборочные единицы		
		1.	М763-02.01.000СБ	Каркас надстройки	1	
		2	М763-02.02.000СБ	Щит с окном.	4	
		3	М763-02.03.000СБ	Щит боковой.	4	
		4	М763-02.04.000СБ	Щит откатной правый.	2	
		5.	М763-02.05.000СБ	Щит откатной левый.	2	
		6.	М763-02.06.000СБ	Направляющая нижняя	2	
		7	М763-02.07.000СБ	Направляющая верхняя	2	
				Детали		
		11	М763-02.00.001	Накладка	4	
		12	М763-02.00.002	Накладка	2	
		13	М763-02.00.003	Брус	2	

Инв. № подл. | Подп. и дата | Взам. инв. № | Инв. № дубл. | Подп. и дата

Изм.	Лист	№ докум.	Подп.	Дата	М763-02.00.000			
Разраб.	Пономарев			11-81	Надстройка	Лит.	Масса	Масштаб
Пров.	Тертышов						1	2
Н.контр.	Сторчакова					Минстройматериалов СССР ВНИИстромсырье г. Москва		
Утв.	Тертышов							

Н-Н лист 2

М1:2

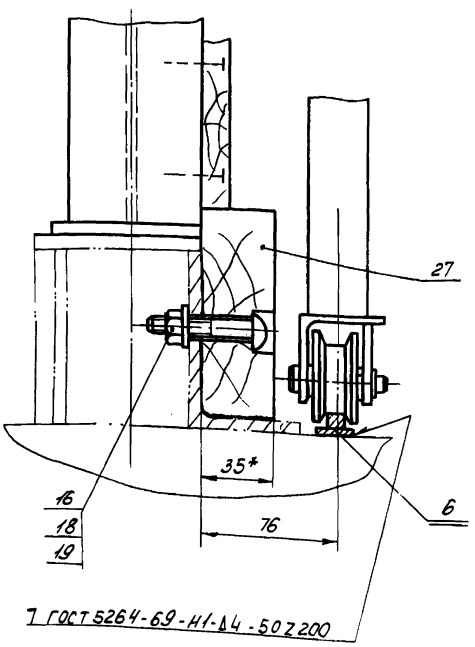

Ж-Ж лист 1

М1:2

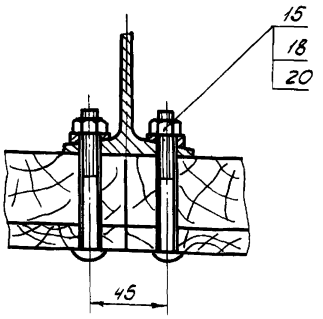

Д-Д лист 1

М1:20

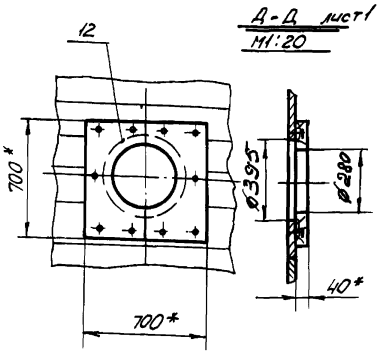

Г-Г лист 1

М1:20

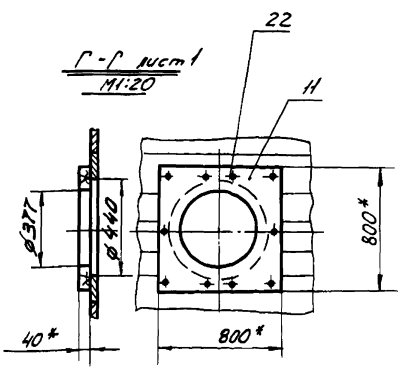

Инв. № подл. | Подп. и дата | Взам. инв. № | Инв. № дубл. | Подп. и дата

Изм.	Лист	№ докум.	Подп.	Дата	М763-02.00.000 СБ			
Разраб.	Пономарев				Надстройка	Лит.	Масса	Масштаб
Пров.	Тертышов				Сборочный чертеж.			См. черт.
Н.контр.	Сторчакова					Лист 4	Листов	
Утв.	Тертышов					Минстройматериалов СССР ВНИИстромсырье г. Москва		

Б-Б

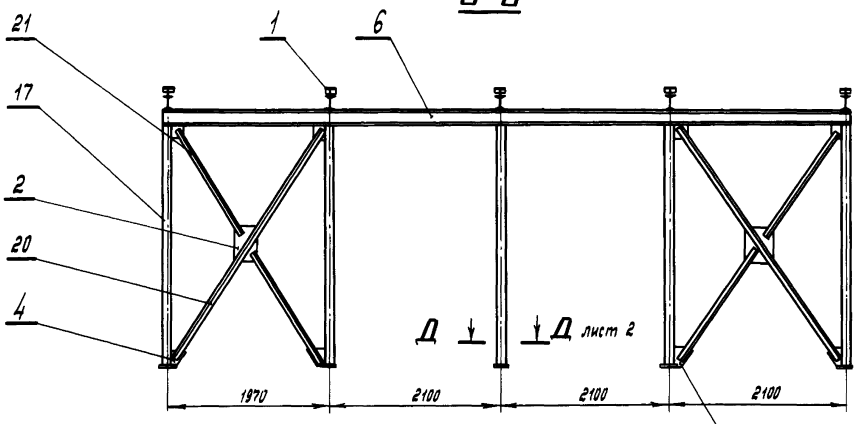

Вид А

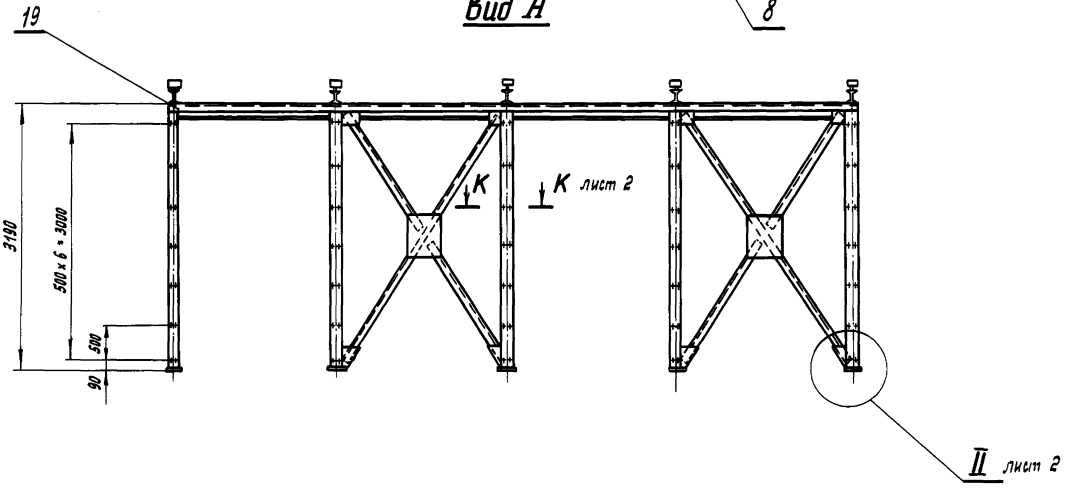

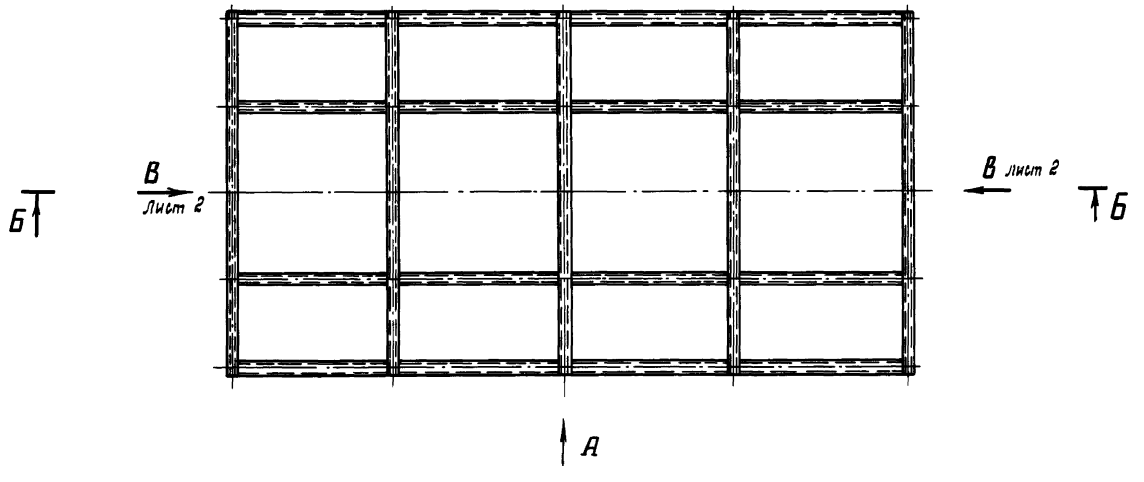

1 * Размеры для справок.
2. Сварку производить по ГОСТ 5264-69.
Электроды типа Э-42 ГОСТ 9467-75.
3. Остальные технические требования по ТУ М76
4. Неуказанные предельные отклонения размеров $\pm IT\frac{15}{2}$

Изм.	Лист	№ докум.	Подп.	Дата
Разраб.		Смирнова		
Провер.		Пономарев		11-87
Н. контр.		Пономарев		11-87
Утв.		Телятников		

М 763-02.01.000 СБ

Каркас надстройки.
Сборочный чертеж

Лит	Масса	Масшт.
	2200	1:40

Лист 1 Листов 3

Минстройматериалов СССР
ВНИПИИстромсырье
г. Москва

Инв. № подл. | Подп. и дата | Взам. инв. № | Инв. № дубл. | Подп. и дата

М763 -02.01.000СБ

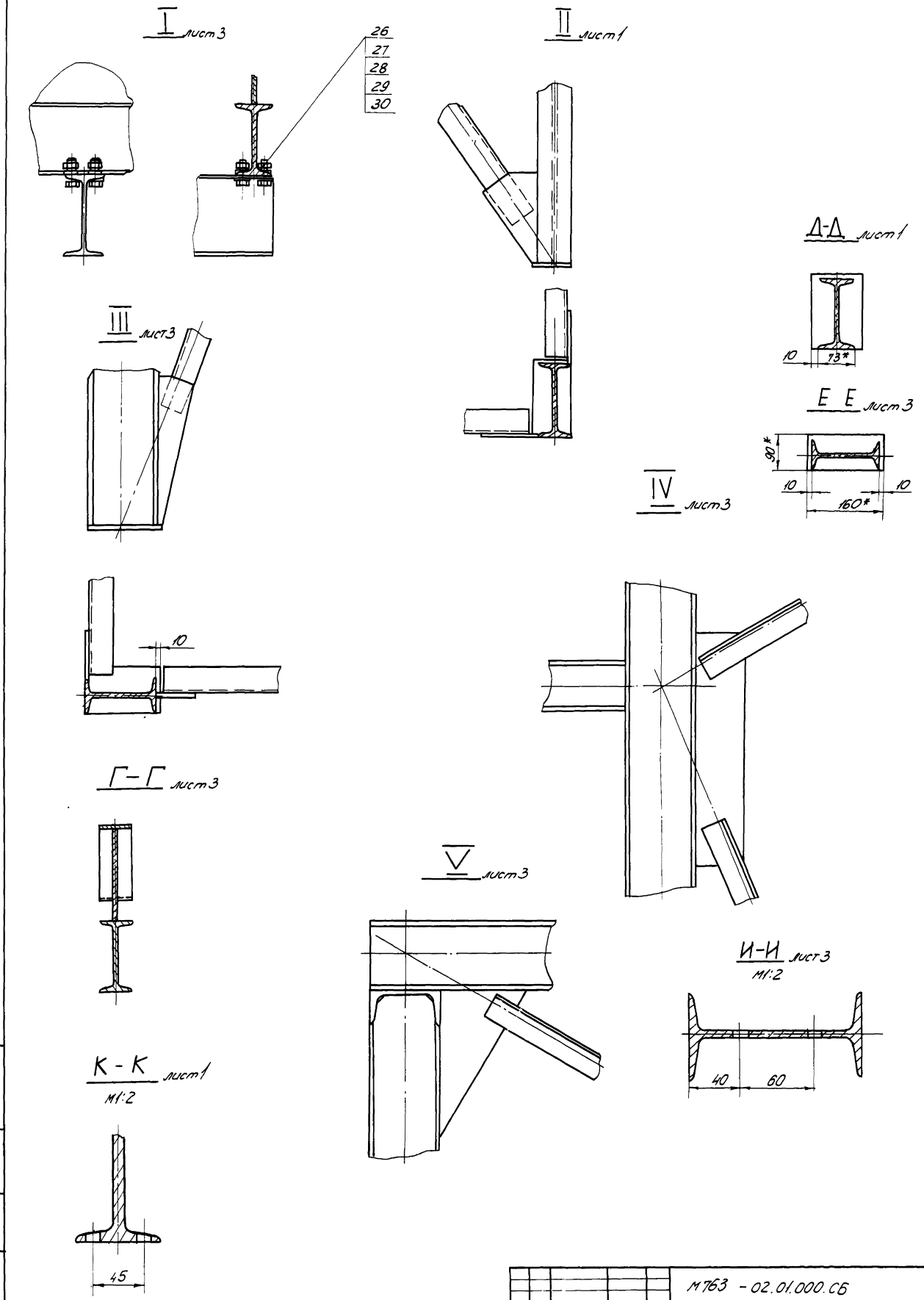

					М763 - 02.01.000.СБ			
Изм.	Лист	№ докум.	подп.	дата	Каркас надстройки. Сборочный чертеж.	Лит.	Масса	Масштаб
Разраб.		Смарикова						1:5
Пров.		Пономарев		11-89		Лист 2	Листов 3	
Н.контр.		Пономарев		11-89		Минстройматериалов СССР Внипиистромсырье г. Москва		
Утв.		Терятников						

Инв. № подл. | Подп. и дата | Взам. инв. № | Инв. № дубл. | Подп. и дата

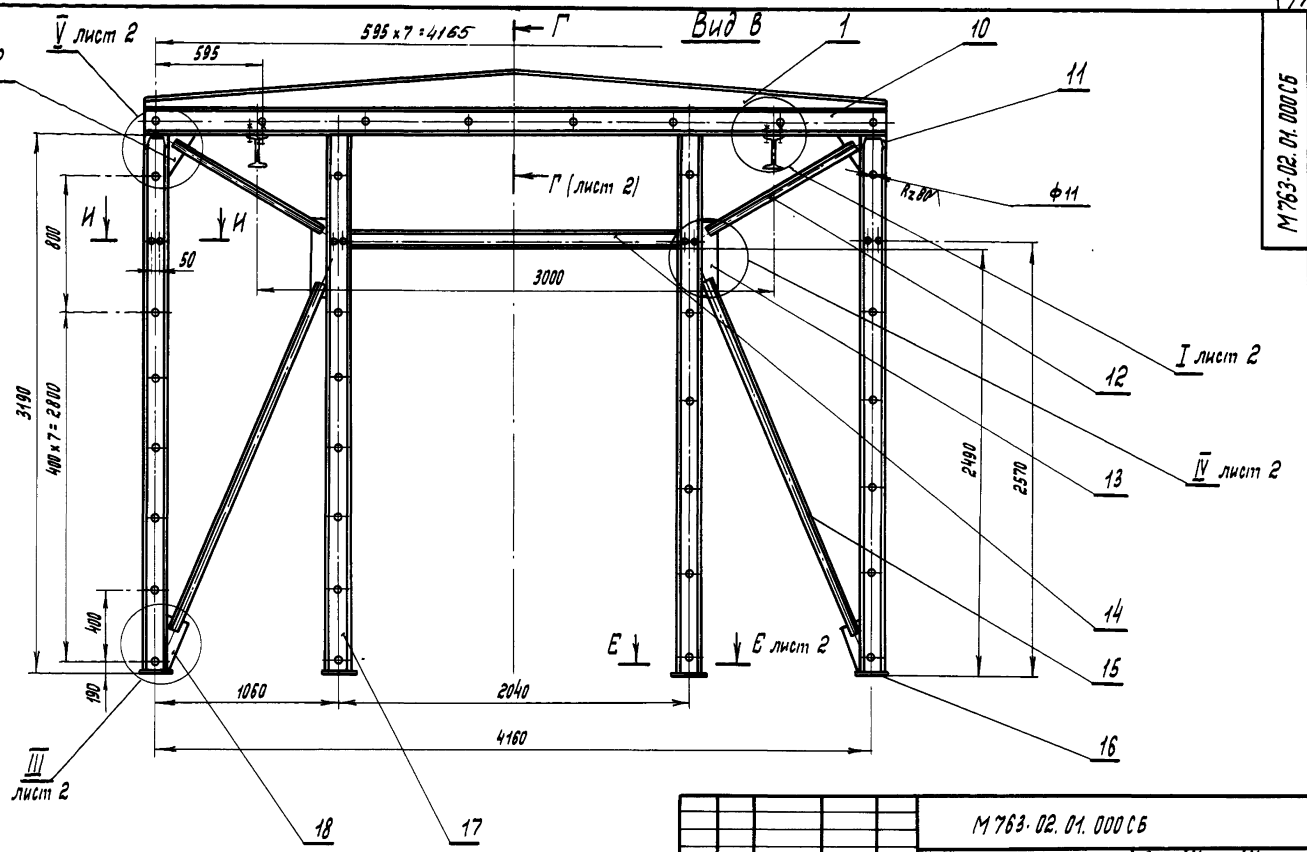

Изм.	Лист	№ докум.	Подп.	Дата	М763-02.01.000СБ			
Разраб.		Смолчкова			Каркас надстройки. Сборочный чертеж	Лит.	Масса	Масшт.
Провер.		Пономарев					—	1:20
Н. контр.		Пономарев				Лист 3	Листов 3	
Утв.		Телятников				Министерство промышленности строительных материалов СССР ВНИПИстромсырье г. Москва		

Формат	Зона	Поз.	Обозначение	Наименование	Кол.	Примеч.
Б.4		13	М763-02.01.012	Косынки 100 х 1500	4	
				Лист $\frac{4\ ГОСТ\ 19903-74}{Ст.3\ сп\ ГОСТ\ 14637-69}$		
Б.4		14	М763-02.01.013	Перекладина L = 1900	2	
				Швеллер $\frac{10\ ГОСТ\ 8240-72}{Ст.3\ сп\ ГОСТ\ 535-58}$		
Б.4		15	М763-02.01.014	Раскос L = 2300	4	
				Уголок $\frac{50х50х5\ ГОСТ\ 8509-72}{Ст.3\ сп\ ГОСТ\ 535-58}$		
Б.4		16	М763-02.01.015	Плита 90 х 140	14	
				Лист $\frac{10\ ГОСТ\ 19903-74}{Ст.3\ сп\ ГОСТ\ 535-58}$		
Б.4		17	М763-02.01.016	Стойка L = 3180	4	
				Двутавр $\frac{14\ ГОСТ\ 8239-72}{Ст.3\ сп\ ГОСТ\ 535-58}$		
		18	М763-02.01.017	Косынки	4	
Б.4		19	М763-02.01.018	Косынки 120 х 250	8	
				Лист $\frac{4\ ГОСТ\ 19903-74}{Ст.3\ сп\ ГОСТ\ 14637-69}$		
Б.4		20	М763-02.01.019	Раскос L = 3400	4	
				Уголок $\frac{50х50х5\ ГОСТ\ 8509-72}{Ст.3\ сп\ ГОСТ\ 535-58}$		
Б.4		21	М763-02.01.020	Раскос L = 1600	8	
				Уголок $\frac{50х50х5\ ГОСТ\ 8509-72}{Ст.3\ сп\ ГОСТ\ 535-58}$		
				Стандартные изделия		
		26		Болт М10х45.68 ГОСТ 7798-70		
		27		Гайка М10.4 ГОСТ 5915-70		
		28		Шайба 10Б.Г ГОСТ 6402-70		
		29		Шайба 10.01 ГОСТ 10906-66		
		30		Шплинт 10.01 ГОСТ 11374-68		

Изм.	Лист	№ докум.	Подп.	Дата	М763-02.01.000	Лист 2

Формат	Зона	Поз.	Обозначение	Наименование	Кол.	Примеч.
				Документация		
12			М763-02.01.000СБ	Сборочный чертеж		
				Сборочные единицы		
		1	М763-02.01.100СБ	Ферма крыши		
				Детали		
Б.4		2	М763-02.01.001	Косынки 300 х 400	4	
				Лист $\frac{4\ ГОСТ\ 19903-74}{Ст.3\ сп\ ГОСТ\ 14637-69}$		
		3	М763-02.01.002	Стойка	10	
		4	М763-02.01.003	Косынка	4	
		5	М763-02.01.004	Лист	5	
Б.4		6	М763-02.01.005	Монорельс L = 8410	2	
				Двутавр $\frac{18\ ГОСТ\ 8239-72}{Ст.3\ сп\ ГОСТ\ 535-58}$		
		7	М763-02.01.006	Косынка	6	
		8	М763-02.01.007	Косынка	4	
Б.4		10	М763-02.01.009	Связь L = 4300	5	
				Двутавр $\frac{14\ ГОСТ\ 8239-72}{Ст.3\ сп\ ГОСТ\ 535-58}$		
Б.4		11	М763-02.01.010	Швеллер L = 8410	2	
				Швеллер $\frac{14\ ГОСТ\ 8240-72}{Ст.3\ сп\ ГОСТ\ 535-58}$		
Б.4		12	М763-02.01.011	Раскос L = 1000	4	
				Уголок $\frac{50х50х5\ ГОСТ\ 8509-12}{Ст.3\ сп\ ГОСТ\ 535-58}$		

Изм.	Лист	№ докум.	Подп.	Дата	М763-02.01.000		
Разраб.		Смолчкова			Каркас надстройки	Лит.	Лист 1	Листов 2
Провер.		Пономарев				Министерство промышленности строительных материалов СССР ВНИПИстромсырье г. Москва		
Н. контр.		Пономарев						
Утв.		Телятников						

Инв. № подл. | Подпись и дата | Взам. инв. № | Инв. № дубл. | Подпись и дата

М763-03.00.000СБ

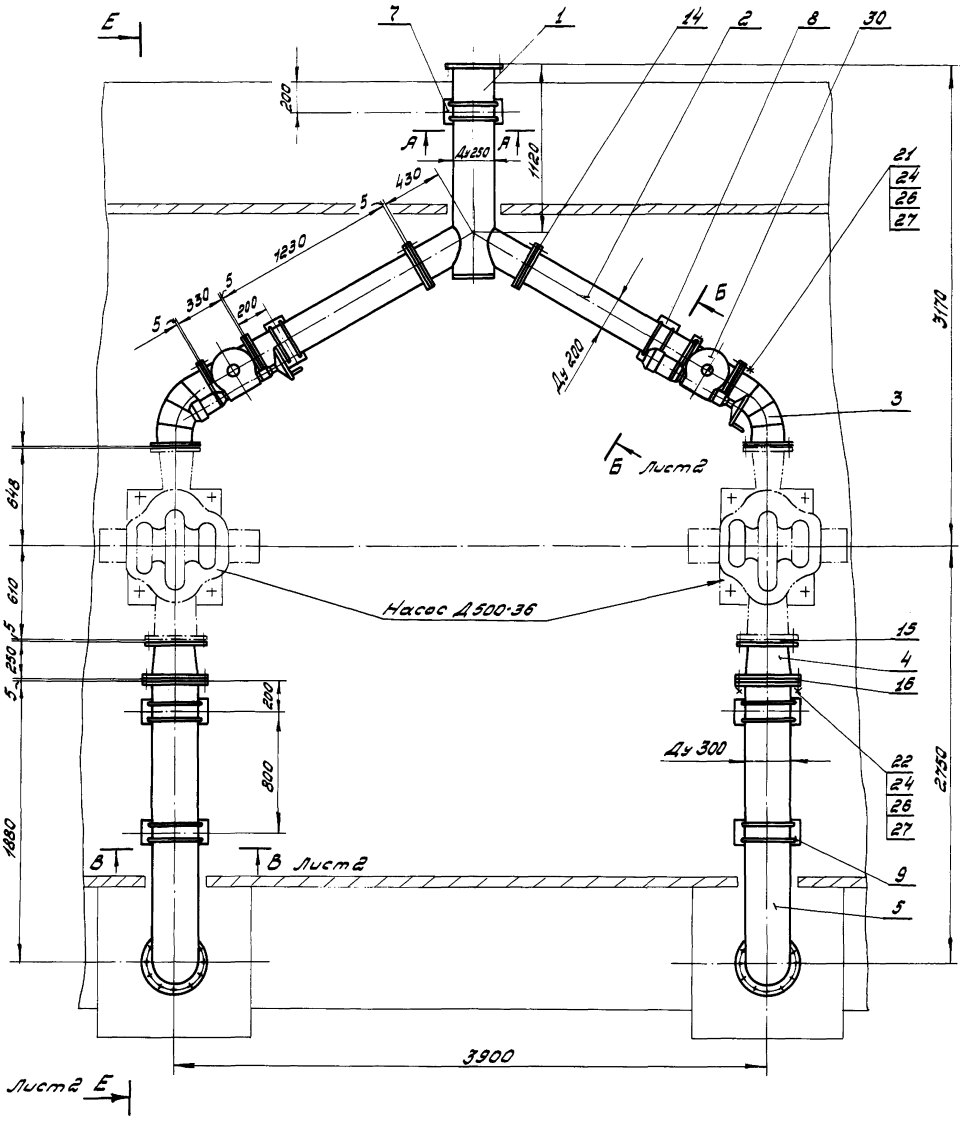

А - А
М1:5

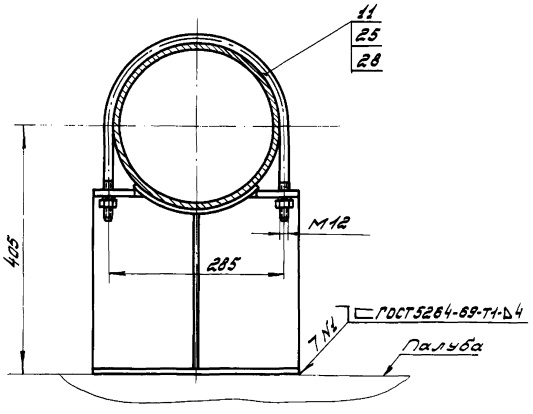

1. Водопровод совместно с агрегатами Д500-36 испытать гидравлическим давлением 10 кг/см²
2. Электроды Э-42 ГОСТ 9467-75
3. Размеры для справок

Изм.	Лист	№ докум.	Подп.	Дата	М763-03.00.000 СБ			
Разраб.		Пономарев		21.80	Водопровод	Лит.	Масса	Масшт.
Провер.		Телятников			Сборочный чертеж		1380	1:20
						Лист 1	Листов 2	
Н. контр.		Сморкова				Минстройматериалов СССР		
Утв.		Телятников				ВНИПИИСТРОМСЫРЬЕ г. Москва		

Инв. № подл. | Подп. и дата | Взам. инв. № | Инв. № дубл. | Подп. и дата

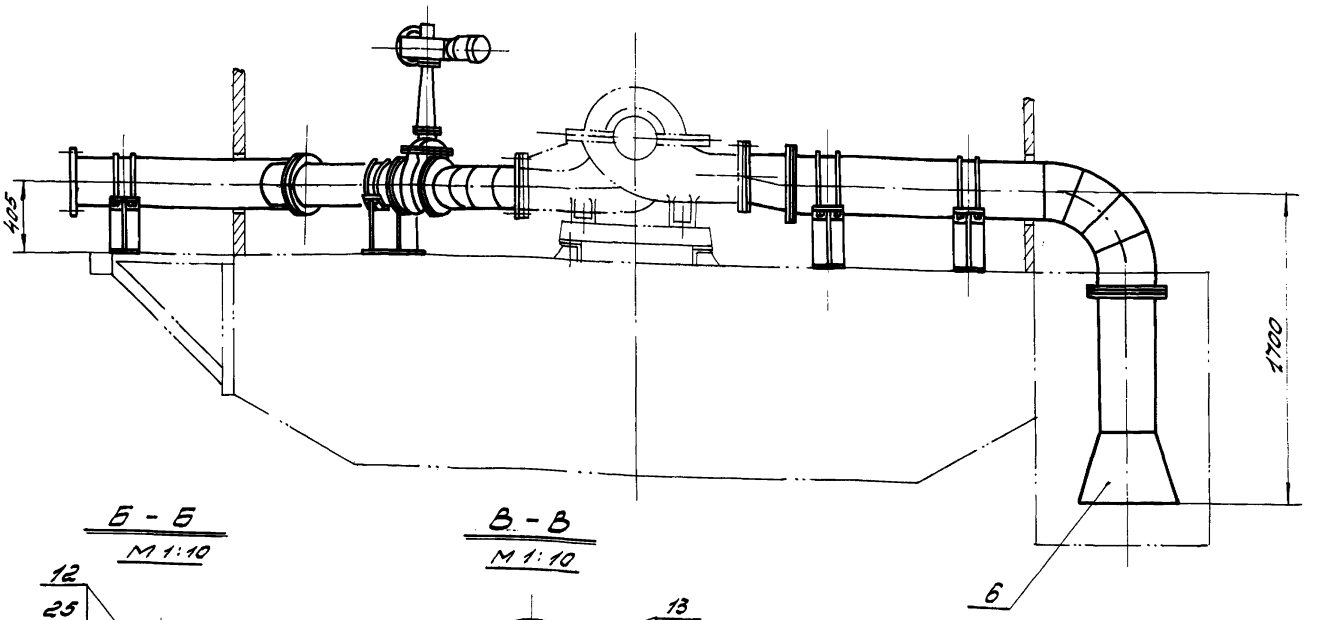

Б - Б
М 1:10

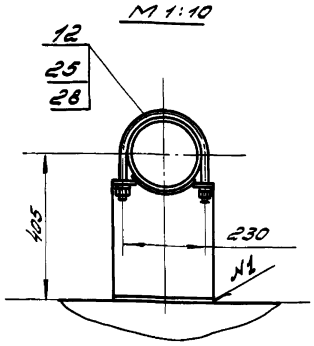

В - В
М 1:10

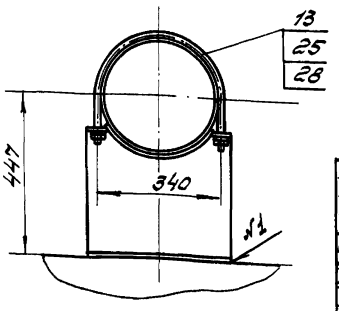

Изм.	Лист	№ докум.	Подп.	Дата
Разраб.	Пономарёв			6.79
Провер.	Телятников			
Н. контр.	Телятников			
Утв.	Телятников			

М 763-03.00.000 СБ

Водопровод
Сборочный чертеж

Лит.	Масса	Масшт.
		1:20

Лист 2 Листов

МПСМ СССР
ВНИПИИСТРОМСЫРЬЕ
г. Москва

Инв. № подл. | Подп. и дата | Взам. инв. № | Инв. № дубл. | Подп. и дата

Формат	Зона	Поз.	Обозначение	Наименование	Кол.	Примеч.
Б/4		16	М763-03.00.006	Прокладка ф370/300	4	
				Пластина 3 лист. ТМКЦ-С-3-1,7 ГОСТ 7338-77		
				Стандартные изделия		
		21		Болт М20×80.58 ГОСТ 7798-70	64	
		22		Болт М20×90.58 ГОСТ 7798-70	72	
		23				
		24		Гайка М20.4 ГОСТ 5915-70	136	
		25		Гайка М12.4 ГОСТ 5915-70	28	
		26		Шайба 20 ГОСТ 11371-69	136	
		27		Шайба 20 65Г ГОСТ 6402-70	136	
		28		Шайба 12 65Г ГОСТ 6402-70	28	
				Прочие изделия		
		30		Задвижка 30ч 906 Бр. Ду 200; Ру 10	2	185 кг.

Изм.	Лист	№ докум.	Подп.	Дата

М 763-03.00.000

Лист 2

Формат	Зона	Поз.	Обозначение	Наименование	Кол.	Прим.
				Документация		
			М763-03.00.000 СБ	Сборочный чертеж		
				Сборочные единицы		
		1	М763-03.01.000 СБ	Тройник	1	
		2	М763-03.02.000 СБ	Труба L=1230	2	
		3	М763-03.03.000 СБ	Отвод Ду200; α=60°	2	
		4	М763-03.04.000 СБ	Переход Ду250/Ду300	2	
		5	М763-03.05.000 СБ	Труба Ду300 с отводом α=90°	2	
		6	М763-03.06.000 СБ	Всас	2	
		7	М763-03.07.000 СБ	Опора	1	
		8	М763-03.08.000 СБ	Опора	2	
		9	М763-03.09.000 СБ	Опора	4	
				Детали		
		11	М763-03.00.001	Хомут	2	
		12	М763-03.00.002	Хомут	4	
		13	М763-03.00.003	Хомут	8	
Б/4		14	М763-03.00.004	Прокладка ф270/ф200	8	
				Пластина 3 лист. ТМКЦ-С-3-1,7 ГОСТ 7338-77		
Б/4		15	М763-03.00.005	Прокладка ф320/ф250	2	
				Пластина 3 лист. ТМКЦ-С-3-1,7 ГОСТ 7338-77		

Инв. № подл. | Подп. и дата | Взам. инв. № | Инв. № дубл. | Подп. и дата

Изм.	Лист	№ докум.	Подп.	Дата
Разраб.	Пономарёв			6.79
Провер.	Телятников			
Н. контр.	Телятников			
Утв.	Телятников			

М 763-03.00.000

Водопровод

Лит.	Лист	Листов
	1	2

МПСМ СССР
ВНИПИИСТРОМСЫРЬЕ
г. Москва

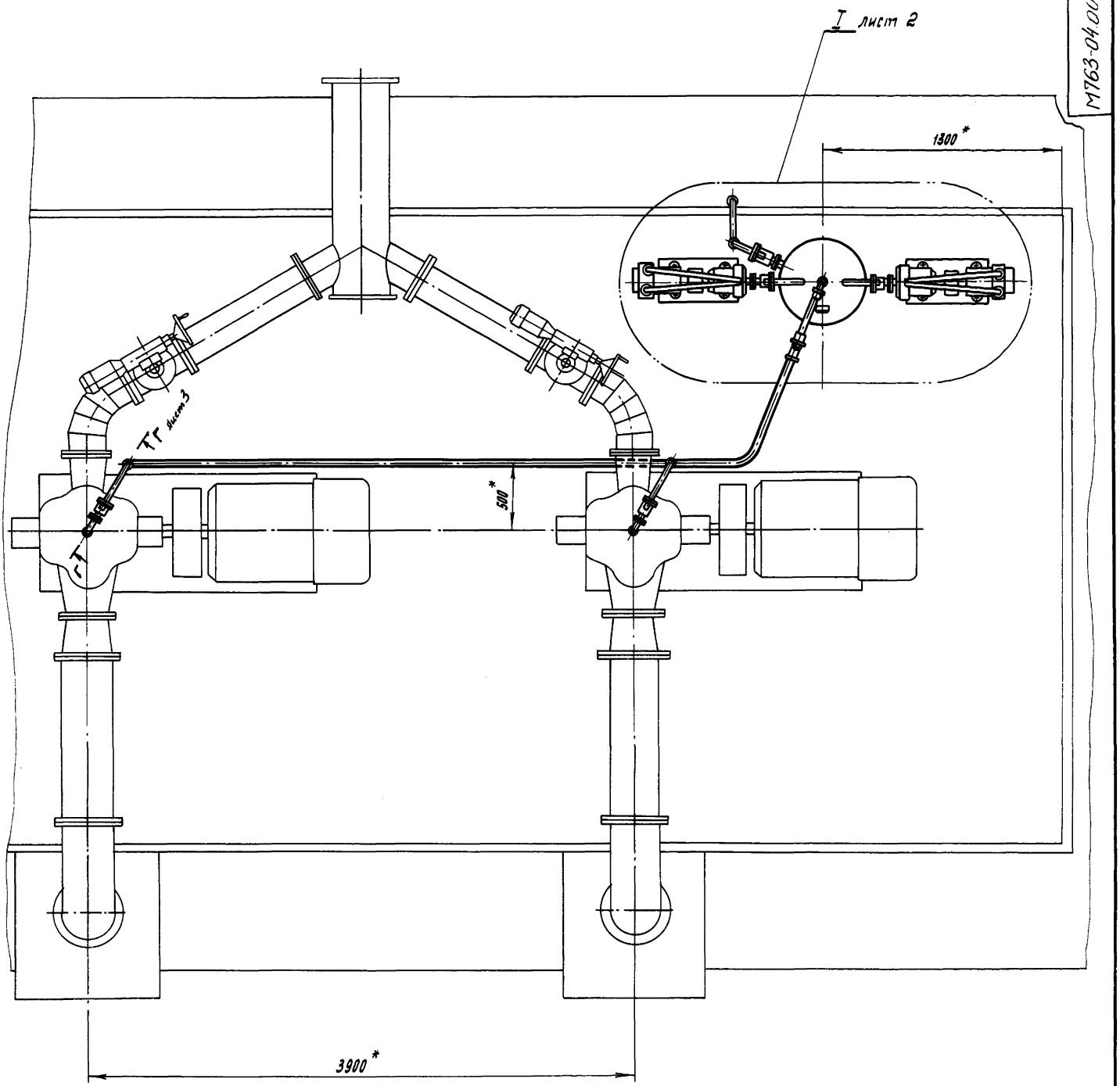

1. Разводку трубопроводов производить по месту. Радиус изгиба труб R=100 мм. На концах труб для соединения с фитингами нарезать резьбу труб. 1" ГОСТ 6357-73. Длина резьбы для соединения без контргайки 11 мм, для соединения с контргайкой 62 мм.
2. Резьбовые соединения ставить на чесаном льне, пропитанном суриком или белилами.
3. Систему испытать гидравлическим давлением 2,5 кгс/см².
4. В бак циркуляционный (поз. 6) перед началом работы залить 100 л. чистой воды.

* Размеры для справок

					М763-04.00.000 СБ		
Изм.	Лист	№ докум.	Подпись	Дата	Система заливки. Сборочный чертеж	Лит.	Масса 450	Масштаб 1:20
Разраб.		Пономарев				Лист 1	Листов 4	
Провер.		Ленятников				Минстройматериалов СССР ВНИПИИстромсырье г. Москва		
Н. контр.		Сторчева						
Утверд.		Ленятников						

Инв. № подл. | Подп. и дата | Взам. инв. № | Инв. № дубл. | Подп. и дата

I Лист 2

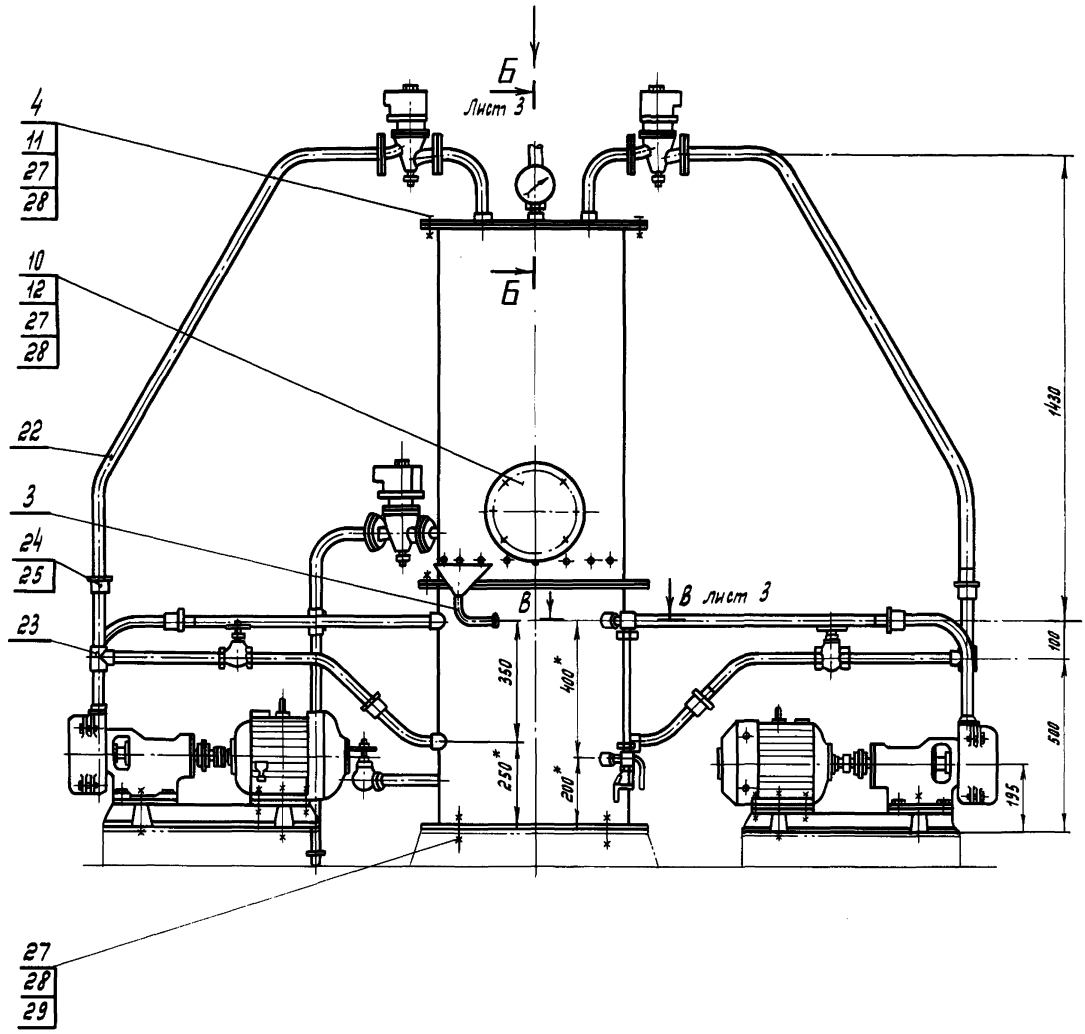

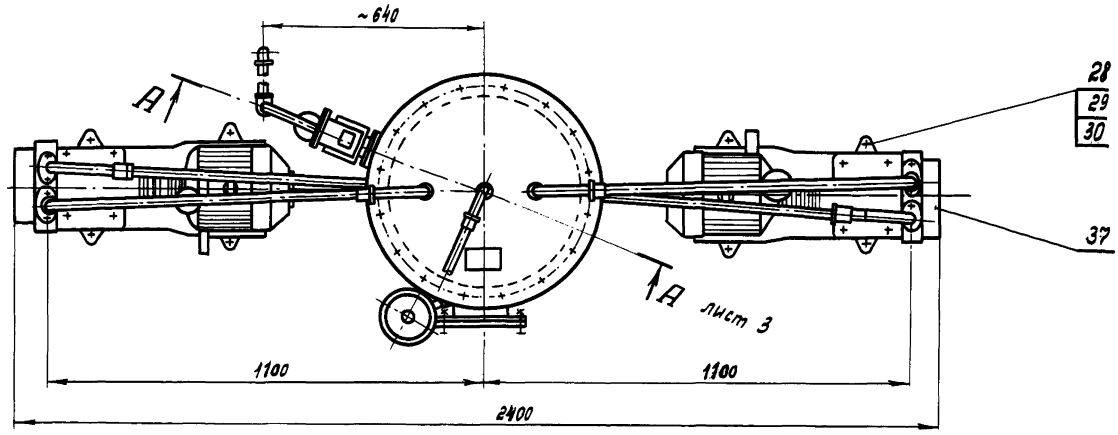

Изм.	Лист	№ докум.	Подп.	Дата	М763-04.00.000СБ		
Разраб.		Пономарев			Системы заливки. Сборочный чертеж.	Лит.	Масса	Масштаб
Провер.		Телятников						1:10
Н. контр.		Сторожков				Лист 2	Листов	
Утверд.		Телятников				Минстройматериалов СССР ВНИПИстромсырье г. Москва		

Инв. № подл. | Подп. и дата | Взам. инв. № | Инв. № дубл. | Подп. и дата

А-А повернуто Лист 2

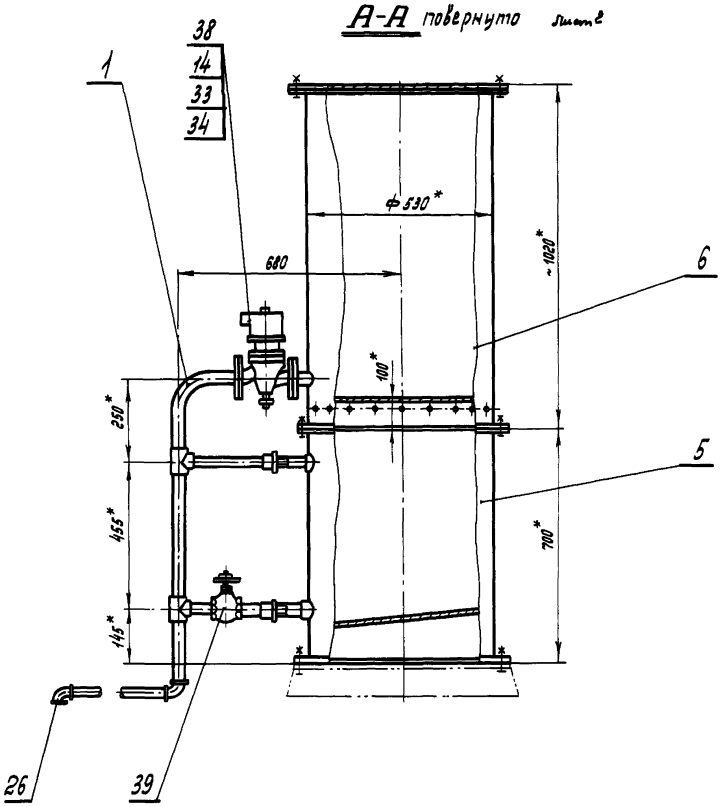

Б-Б Лист 2
М1:2

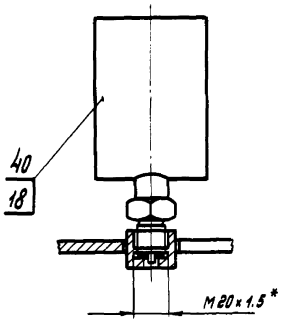

Г-Г повернуто Лист 1
М1:5

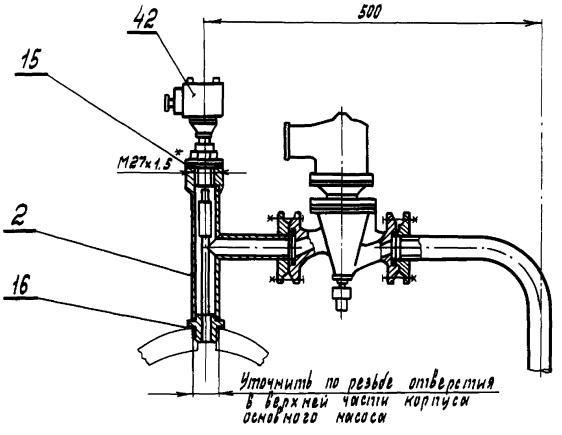

В-В Лист 2
М1:2

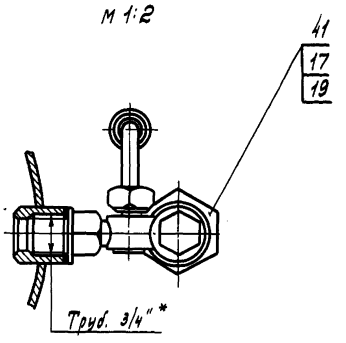

План расположения фундаментных болтов

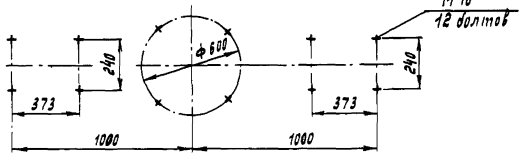

					М763-04.00.000СБ		
Изм.	Лист	№ докум.	Подп.	Дата	Система заливки Сборочный чертеж	Лит.	Масса	Масштаб
Разраб.		Пономарев						См. черт.
Провер.		Федотьков				Лист 3	Листов	
Н. контр.		Федюкова				Минстройматериалов СССР ВНИПИИСТРОМСЫРЬЕ г. Москва		
Утвердил		Телятников						

Инв. № подл. | Подп. и дата | Взам. инв. № | Инв. № дубл. | Подп. и дата

М763-04.00.000СБ

Принципиальная схема

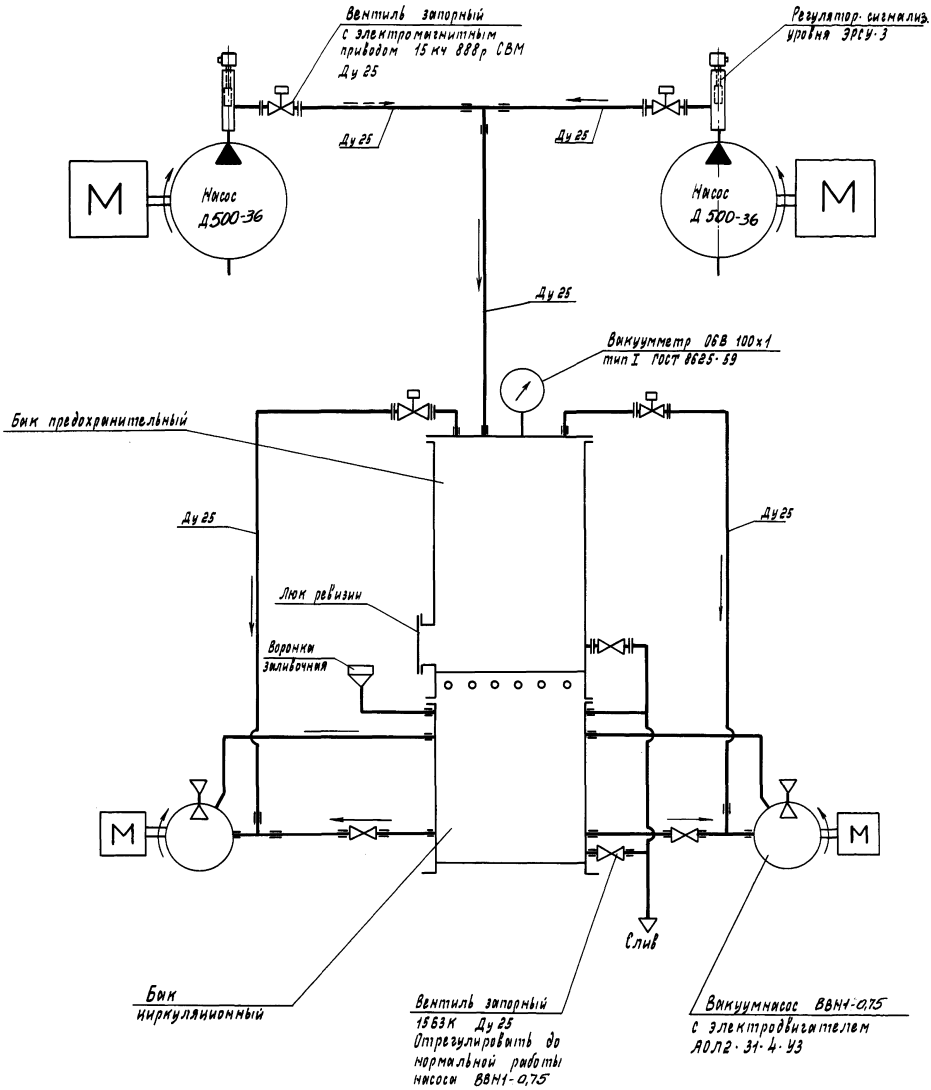

					М763 - 04.00.000СБ			
Изм.	Лист	№ докум.	Подп.	Дата	Система заливки. Схема	Лит.	Масса	Масштаб
Разраб.		Пономарев		7.80				б/м
Провер.		Пятницкий				Лист 4	Листов	
Н.контр.		Сморукова				"Инстройматериалов СССР" ВНИПИИСТРОМСЫРЬЕ г. Москва		
Утверд.		Пятницкий						

Инв.№ подл. | Подп. и дата | Взам.инв.№ | Инв.№ дубл. | Подп. и дата

Формат	Зона	Поз.	Обозначение	Наименование	Кол.	Примеч.
				Прочие изделия		
		37		Агрегат насосный ВВН1-0,75 с электродвигателем АОЛ2-31-4-У3	2	
		38		Вентель с электромагнитным приводом 15 кч 888р СВМ Ду25	5	
		39		Вентиль 15. Б3К Ду25	3	
		40		Вакуумметр ОБВ-I-100 Тип I ГОСТ 8625-69	1	
		41		Запорное устройство указателя уровня 12Б 16к; Ду20	1	
		42		Регулятор-сигнализатор уровня ЭРСУ-3	2	
				Материалы		
		43		Труба 25×3,2 ГОСТ 3262-75	20 пм	

Подпись и дата | Инв. № дубл. | Взам. Инв. № | Подпись и дата | Инв. № подлин.

Изм. | Лист | № докум. | Подп. | Дата

М763-04.00.000

Лист 3

Формат	Зона	Поз.	Обозначение	Наименование	Кол.	Примеч.
Б.Ч.		16	М763-04.00.006	Прокладка	2	
				Паронит ПОН-2 ГОСТ 481-77		
Б.Ч.		17	М763-04.00.007	Прокладка Ф32/Ф27	2	
				Паронит ПОН-2 ГОСТ 481-77		
Б.Ч.		18	М763-04.00.008	Прокладка Ф19/Ф7	1	
				Паронит ПОН-2 ГОСТ 481-77		
Б.Ч.		19	М763-04.00.009	Трубка L=370	1	
				Труба 20×2,8 ГОСТ 3262-75		
		20				
		21				
		22				
				Стандартные изделия		
		23		Тройник 25 ГОСТ 3948-75	5	
		24		Муфта 25 ГОСТ 8966-75	10	
		25		Контргайка 25 ГОСТ 2968-75	10	
		26		Угольник 25 ГОСТ 8946-75	5	
		27		Болт М16×45.58 ГОСТ 7798-70	44	
		28		Гайка М6,4 ГОСТ 5915-70	52	
		29		Шайба 16-65 ГОСТ 6402-70	12	
		30		Болт М16×80.58 ГОСТ 7798-70	8	
		31				
		32				
		33		Болт М12×45.58 ГОСТ 7798-70	20	
		34		Гайка М12.4 ГОСТ 5915-70	20	

Подпись и дата | Инв. № дубл. | Взам. Инв. № | Подпись и дата | Инв. № подлин.

Изм. | Лист | № докум. | Подп. | Дата

М763-04.00.000

Лист 2

Формат	Зона	Поз.	Обозначение	Наименование	Кол.	Примеч.
				Документация		
			М763-04.00.000СБ	Сборочный чертеж		
				Сборочные единицы		
		1	М763-04.01.000СБ	Колено	4	
		2	М763-04.02.000СБ	Штуцер	2	
		3	М763-04.03.000СБ	Воронка	1	
		4	М763-04.04.000СБ	Крышка	1	
		5	М763-04.05.000СБ	Бак циркуляционный	1	
		6	М763-04.06.000СБ	Бак предохранительный	1	
		7				
		8				
		9				
				Детали		
		10	М763-04.00.001	Заглушка	1	
		11	М763-04.00.002	Прокладка	1	
Б.Ч.		12	М763-04.00.003	Прокладка Ф200/Ф180	1	
				Пластина I лист. ТМКЩ-С-3-1,7 ГОСТ 7338-77		
		13				
Б.Ч.		14	М763-04.00.004	Прокладка Ф58/Ф40	2	
				Пластина I лист. ТМКЩ-С-3-1,7 ГОСТ 7338-77		
Б.Ч.		15	М763-04.00.005	Прокладка Ф44/Ф28	2	
				Паронит ПОН-2 ГОСТ 481-71		

Подпись и дата | Инв. № дубл. | Взам. Инв. № | Подпись и дата | Инв. № подлин.

Изм. | Лист | № докум. | Подп. | Дата

М763-04.00.000

Разраб.	Пономарев		XI-80
Провер.	Телятников		
Н. контр.	Стойчуков		
Утв.	Телятников		

Система заливки

Лит.	Лист	Листов
	1	3

Минстройматериалов СССР ВНИПИИСТРОМСЫРЬЕ г. Москва

Форм.	Зона	Поз.	Обозначение	Наименование	Кол.	Примеч.
		15	М763-05.00.006	Скоба	1	
Б.4		16	М763-05.00.007	Отлетки L=2,5 м Проволоки 1 ГОСТ 3282-76	2	
Б.4		17	М763-05.00.008	Прокладка 30х500х800 Сосна ГОСТ 8486-66	1	
Б.4		18	М763-05.00.009	Подкладки 20х250х600 Сосна ГОСТ 8486-66	2	
				Стандартные изделия		
		20		Угольник 50 ГОСТ 8946-76	1	
		21		Болт М14х200.58 ГОСТ 7798-70	6	
		22		Гайки М14.4 ГОСТ 5915-70	6	
		23		Шайба 14 ГОСТ 6958-69	6	
		24		Шайба 14 65Г ГОСТ 6402-70	6	
		25		Винт М5х30.58 ГОСТ 1491-72	6	
		26		Гайки М5.4 ГОСТ 5915-70	6	
		27		Гвоздь 4х60 ГОСТ 4028-63	0.2	кг
		28		Шуруп 4х16 ГОСТ 1145-70	0.1	кг
				Прочие изделия		
		30		Насос ручной БКФ-4	2	
		31		Рукав гр. II тип Б-3 Ф50 L=8м ГОСТ 3496-57	2	
		32		Вентиль 15кч 11р Ду 50	1	
		33		Головки соединительные ГМ-50 ГОСТ	3	
		34		Ствол пожарный ручной РС-50 ГОСТ 9293-67	1	
		35		Рукав пожарный выкидной льняной Ду=51 ГОСТ 472-75	20 м	
		36		Огнетушитель ОХП-10 ГОСТ 1600Б-70	3	
		37		Лом пожарный типа „ЛПЛ" ГОСТ 16714-71	1	4.8 кг
		38		Топор пожарный плотничий типа „ТПП" ГОСТ 16714-71	1	1.2 кг
		39		Лопата прямоугольная „ЛКП-2" ГОСТ 3620-76	1	1.5 кг
		40		Багор пожарный типа „БПМ" ГОСТ 16714-71	1	5 кг

Инв.№ подл. | Подп. и дата | Взам. инв.№ | Инв.№ дубл. | Подп. и дата

Изм.	Лист	№ докум.	Подп.	Дата

М763-05.00.000 Лист 2

Форм.	Зона	Поз.	Обозначение	Наименование	Кол.	Примеч.
				Документация		
12			М763-05.00.000 СБ	Сборочный чертеж		
				Сборочные единицы		
		1	М763-05.01.000 СБ	Датчик водотечности	6	
		2	М763-05.02.000 СБ	Отвод	2	
		3	М763-05.03.000 СБ	Штуцер	2	
		4	М763-05.04.000 СБ	Патрубок приемный	2	
		5	М763-05.05.000 СБ	Крепление огнетушителя	3	
		6	М763-05.06.000 СБ	Шкаф для ствола и пожарного рукава	1	
		7	М763-05.07.000 СБ	Щит пожарный	1	
		8				
				Детали		
		10	М763-05.00.001	Кронштейн	3	
		11	М763-05.00.002	Хомут	2	
Б.4		12	М763-05.00.003	Подкладки 40х270х350 Сосна ГОСТ 8486-66	2	1.9 кг
		13	М763-05.00.004	Стояк L=400 Труба 50х3.5 ГОСТ 3262-75	1	
		14	М763-05.00.005	Труба с отводом Труба 50х3.5 ГОСТ 3267-75	1	

Инв.№ подл. | Подп. и дата | Взам. инв.№ | Инв.№ дубл. | Подп. и дата

Изм.	Лист	№ докум.	Подп.	Дата
Разраб.	Пономарев			20.10
Провер.	Федотников			
Н. контр.	Сторчова			
Утв.	Федотников			

М763-05.00.000

Системы осушения и пожаротушения

Лит.	Лист	Листов
	1	2

Минстройматериалов СССР ВНИПИИстромсырье г. Москва

М763-05.00.000 ГЧ

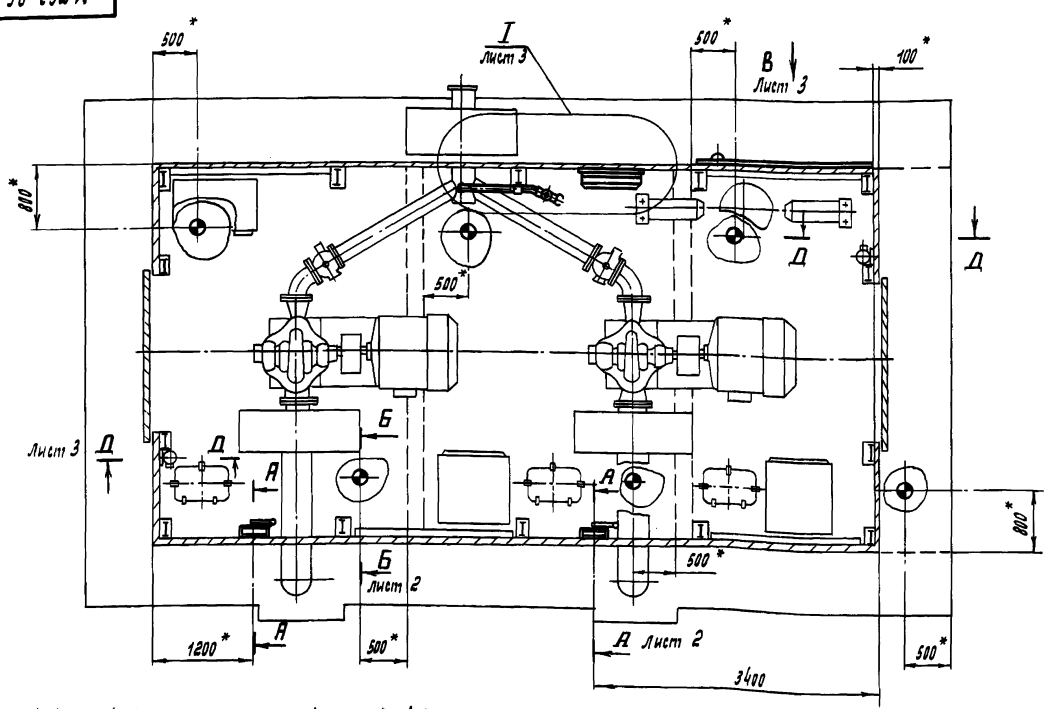

1. Раскладка кабельных линий от датчиков водотечности к щиту сигнализации выполнять при монтаже согласно чертежей электрочасти.
2. Неуказанные предельные отклонения размеров $\pm \frac{IT17}{2}$
3. * Размеры для справок.

Изм.	Лист	№ докум.	Подпись	Дата
Разраб.	Пономарев			20.10
Провер.	Федотников			
Н. контр.	Сторчова			
Утв.	Федотников			

М763-05.00.000 СБ

Системы осушения и пожаротушения. Сборочный чертеж

Лит.	Масса	Масштаб
	152	1:40
Лист 1	Листов 3	

Минстройматериалов СССР ВНИПИИстромсырье г. Москва

М763-05.00.000СБ

Вид К

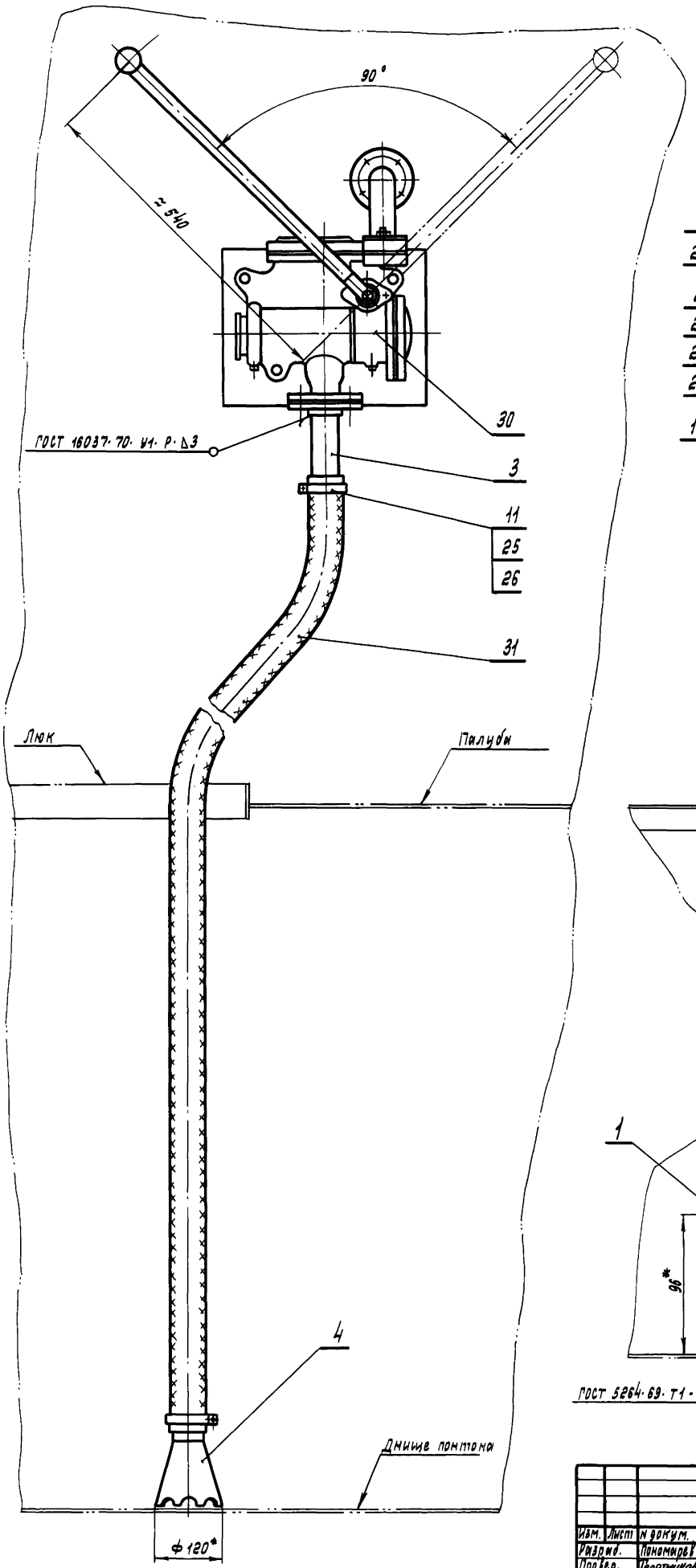

А-А повернуто Лист 1

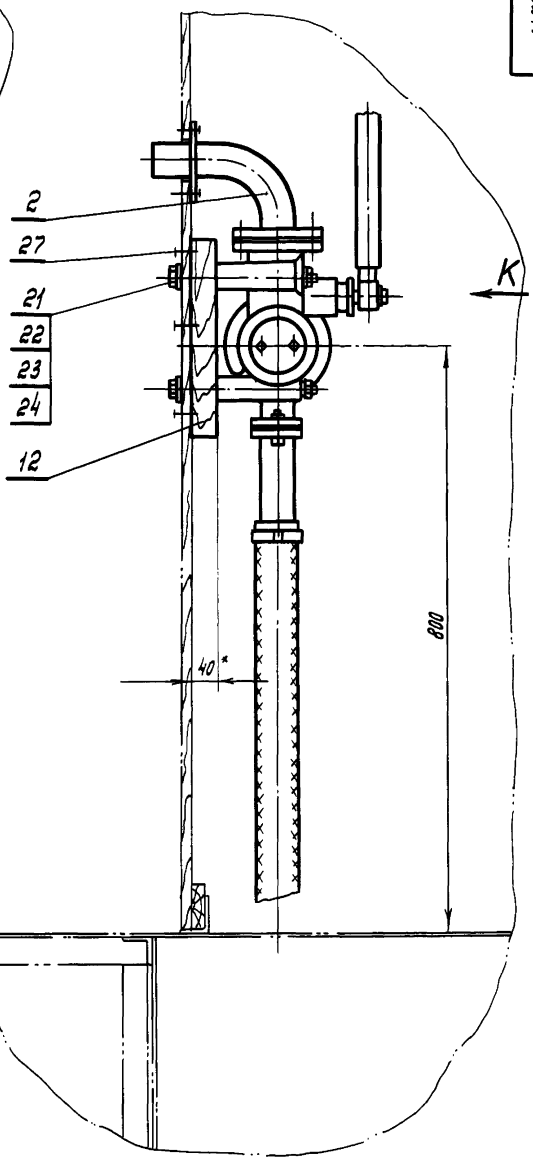

Б-Б повернуто Лист 1

М 1:2

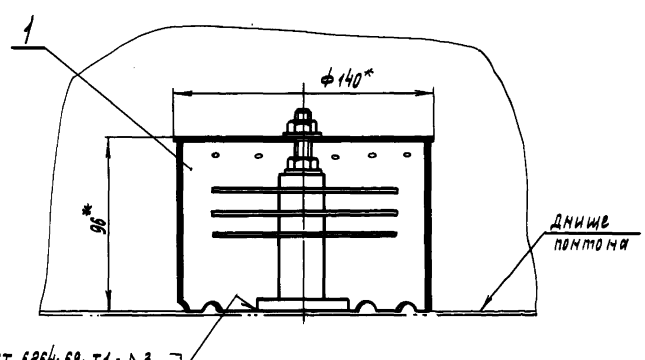

ГОСТ 5264-69-Т1-Δ3

Изм.	Лист	№ докум.	Подпись	Дата
Разраб.		Пономарев		XII-82
Провер.		Пелятников		
Н.контр.		Сторчевой		
Утв.		Пелятников		

М 763 · 05. 00. 000 СБ

Система осушения и пожаротушения. Сборочный чертеж.

Лит.	Масса	Масшт.
		1:5

Лист 2 Листов

Министройматериалов СССР ВНИПИИстромсырье г. Москва

Инв.№ подл. | Подп. и дата | Взам. инв.№ | Инв.№ дубл. | Подп. и дата

I Лист 1

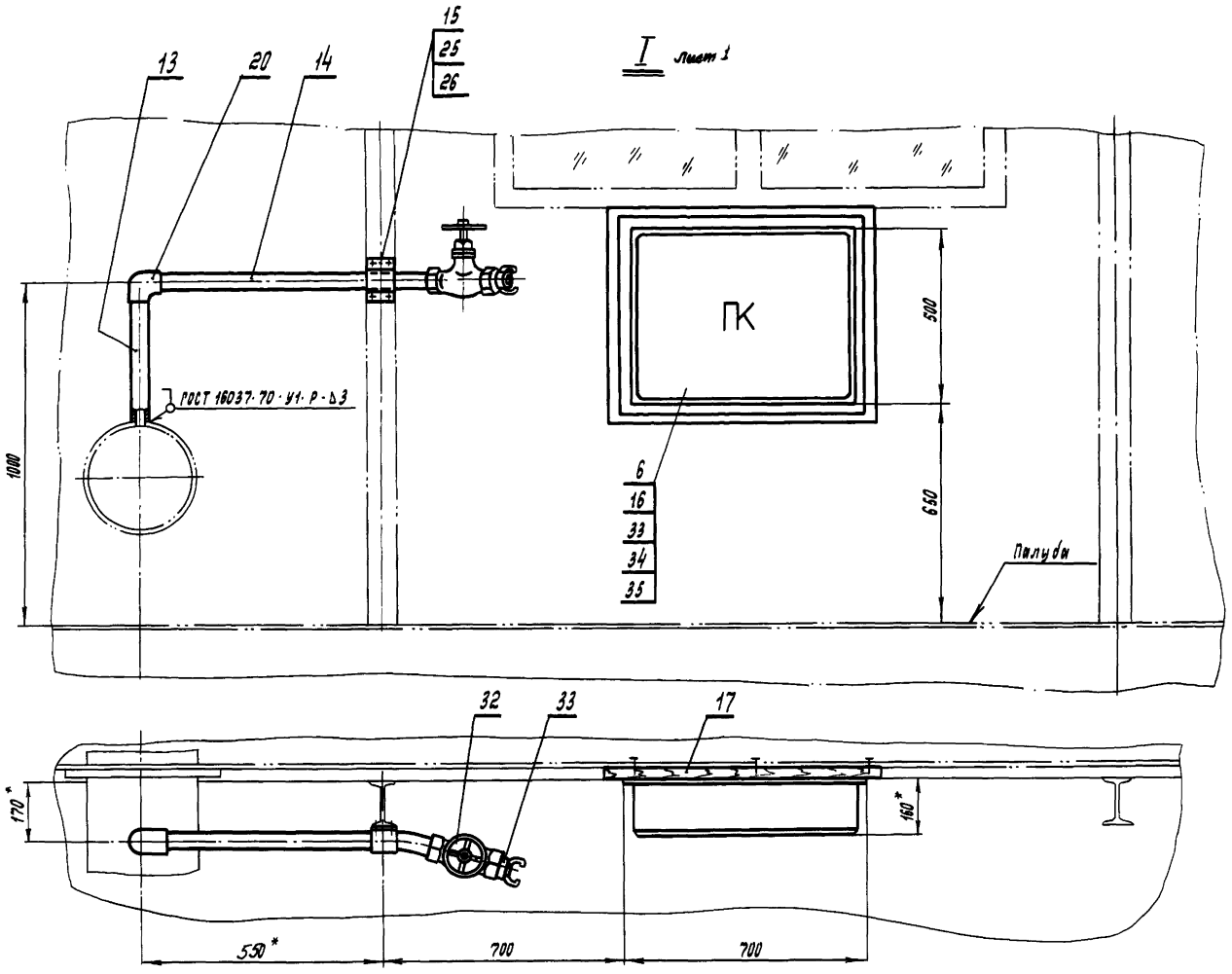

Д - Д Лист 1

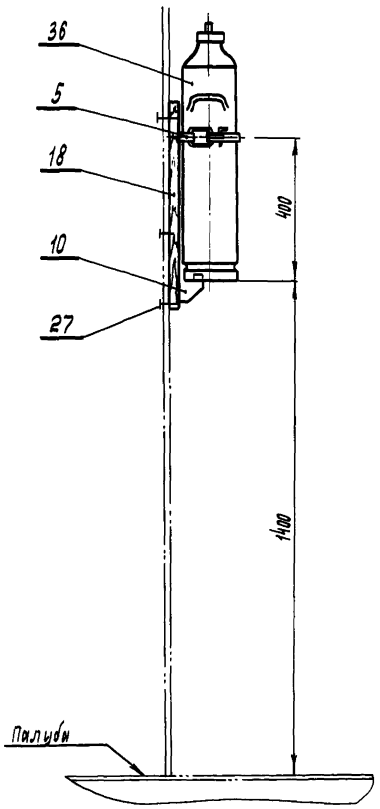

Вид В Лист 1

М 1:20

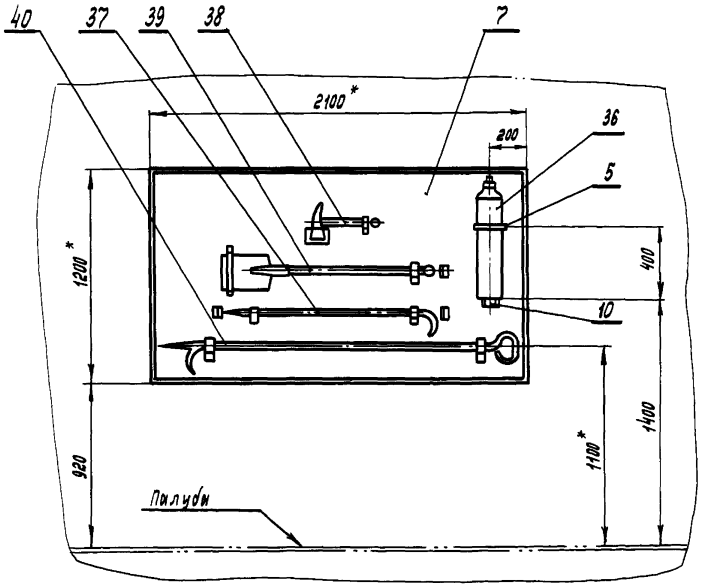

Изм.	Лист	N докум.	Подп.	Дата	М 763-05.00.000 СБ		
Разраб.		Пономарев			Система осушения и пожаротушения Сборочный чертеж	Лит.	Масса	Масшт. 1:10
Провер.		Телятников				Лист 3	Листов	
Н. контр.		Сторчков				Минстройматериалов СССР ВНИПИнистромсырье г. Москва		
Утв.		Телятников						

Инв. N подл. | Подп. и дата | Взам. инв. N | Инв. N дубл. | Подп. и дата

Формат	Зона	Поз.	Обозначение	Наименование	Кол.	Прим.
				Документация		
12			М763 - 00.00.000 МЧ	Монтажный чертеж		
				Сборочные единицы		
		1	М763 - 00.00.000СБ	Плавучая насосная станция П500-36	1	
		2		Узел подключения водопровода	2	
		3		Труба с фланцами Ду250; l = 3000	1	
		4		Звено плавучего водопровода с горизонтальным шаровым шарниром	2	
				Детали		
64		5		Прокладка ф282/ф236 Пластина I ТМКЩ-С-5-1.7 ГОСТ 7338-77	10	

Изм.	Лист	№ докум.	Подп.	Дата
Разраб.	Сторчкова			
Провер.	Пономарев			№ 31
Н. контр.	Телятников			
ГИП	Иванов			

М 763 - 00.00.000 МЧ

Подключение насосной станции к магистральному пульпопроводу.

Лит.	Лист	Листов
	1	2

Министроймaтериалов СССР ВНИПИИСТРОМСЫРЬЕ г. Москва

Формат	Зона	Поз.	Обозначение	Наименование	Кол.	Прим.
				Стандартные изделия		
		6		Болт М24 х 100.58 ГОСТ 7798-70		
		7		Гайка М24.4 ГОСТ 5915-70		
		8		Шайба 24.65Г ГОСТ 6402-70		
				Прочие изделия		
		10		Соединение шаровое Ду250; Ру10 ГОСТ 5465-75	3	
		11		Клапан обратный поворотный двухдверный К344067 Ду250 Ру10	1	

М 763 - 00.00.000 МЧ

Лист 2

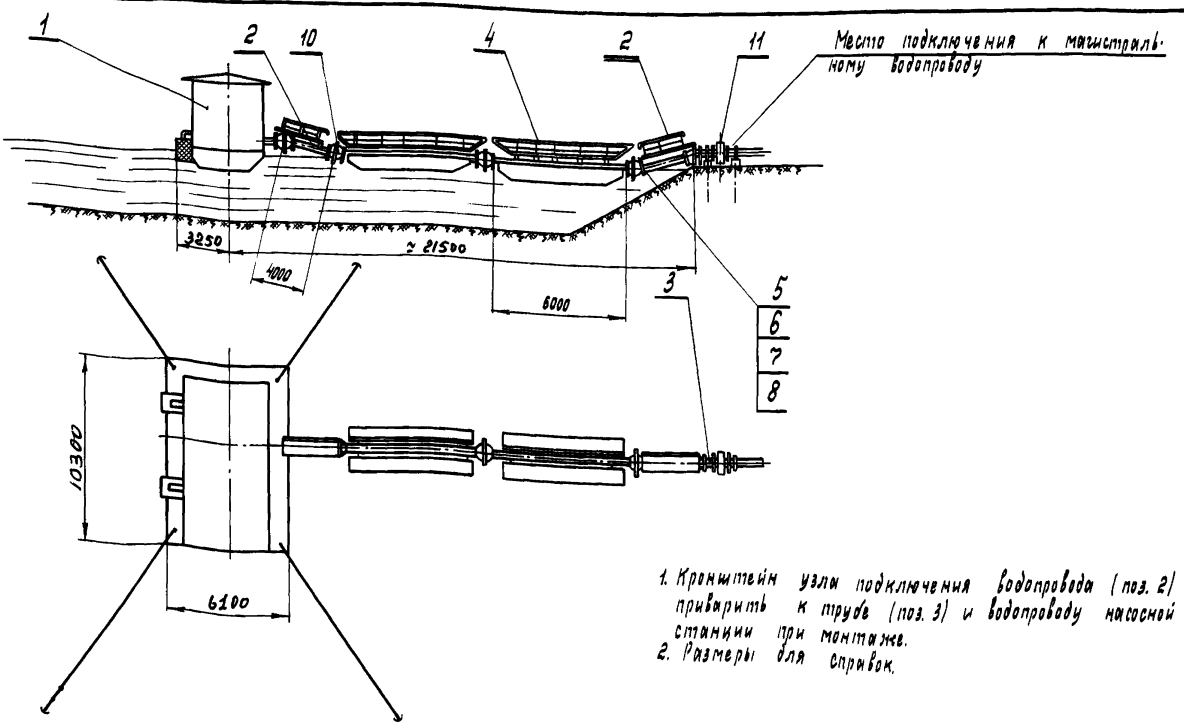

1. Кронштейн узла подключения водопровода (поз. 2) приварить к трубе (поз. 3) и водопроводу насосной станции при монтаже.
2. Размеры для справок.

Изм.	Лист	№ докум.	Подп.	Дата
Разраб.	Сторчкова			
Провер.	Пономарев			№ 31
Н. контр.	Телятников			
ГИП	Иванов			

М 763 - 00.00.000 МЧ

Подключение насосной станции к магистральному пульпопроводу.

Монтажный чертеж

Лит.	Масса	Масштаб
		1:200
Лист 1	Листов 1	

Министроймaтериалов СССР ВНИПИИСТРОМСЫРЬЕ г. Москва

gost.e-ecolog.ru