Типовые детали и конструкции зданий и сооружений

Серия ОВ-02-119/65

Установка и крепление осевых вентиляторов к строительным конструкциям

Рабочие чертежи

8158

Москва — 1965 г.

gost.e-ecolog.ru

ТЕМА 627-65
МАРКА-ЛИСТ ОВ
ИНВ.№ Т-1427

ГЛАВНЫЙ ИНЖ.		ОТВ. ИСПОЛНИТ.	ЦВЕТКОВА Л.М.
РУК. ОТДЕЛА	СЕРГЕЕВ С.П.	ИНЖ.	
ГЛ. СПЕЦИАЛИСТ	ГЕССЛЕР О.Д.	СТ. ИНЖ.	БУЗИНА Л.В.
ГЛ. ИНЖ. ПРОЕКТА	КАЦМАН Д.С.		СОГЛАСОВАНО
ДАТА ВЫПУСКА	СМИРНОВ И.Д. 1965 ГОД	ГЛ. ИНЖ. ПР.	СОЮЗС

Типовые детали и конструкции зданий и сооружений

Серия ОВ-02-119/65

Установка и крепление осевых вентиляторов к строительным конструкциям

Рабочие чертежи

Разработаны:

Центральным научно-исследовательским и проектно-экспериментальным институтом промышленных зданий и сооружений / ЦНИИПромзданий /

Утверждены:

Главным управлением по строительному проектированию предприятий, зданий и сооружений Госстроя СССР. приказ №55 от 7-IX 1965г

Центральный институт типовых проектов

Москва – 1965г.

Тема
627-65
Альбом-лист
ОВ
Инв №
Т-1428/1

Содержание

Стр.

Общие указания

Чертежи — Листы

I Крепление вентилятора Ц3-04 к кирпичной стене

Установка типа У1÷У10.

Общий вид 1

Установка типа У1÷У5.

Кронштейн К1; К2 и К3 2

Установка типа У6÷У8.

Кронштейн К4 и К5 3

Установка типа У9 и У10.

Кронштейн К6 и К7 4

II. Крепление вентилятора Ц3-04 к панельной стене.

Установка типа У11÷У20.

Общий вид 5

Установка типа У11÷У15.

Кронштейн К1, К2 и К3 6

Установка типа У16÷У18.

Кронштейн К4 и К5 7

Установка типа У19 и У20.

Кронштейн К6 и К7 8

III Крепление вентилятора Ц3-04 к железобетонным колоннам.

Установка типа У21÷У30 по схеме I и II.

Общий вид 9

Установка типа У31÷У40 по схеме III и IV.

Общий вид 10

Установка типа У21÷У25 и У31÷У35 по схеме I÷IV. Кронштейн К1; К2 и К3 11

Установка типа У26÷У28 и У36÷У38 по схеме I÷IV. Кронштейн К4 и К5 12

Установка типа У29÷У30 и У39÷У40 по схеме I÷IV. Кронштейн К6 и К7 13

IV. Крепление вентилятора Ц3-04 в проеме кирпичной стены

Установка типа У41÷У47.

Общий вид 14

Установка типа У41÷У47 и У117÷У123.

Узлы и детали 15

V Крепление вентилятора Ц3-04 в окне

Установка типа У48÷У51

Общие виды 16

Установка типа У48÷У51

Узлы и детали 17

VI. Крепление вентилятора Ц3-04 к сборным железобетонным плитам

Установка типа У52÷У58

Общий вид и детали 18

VII. Установка вентилятора Ц3-04 на перекрытии

Установка типа У59÷У68

Общий вид 19

Установка типа У59÷У68.

Фундамент и детали 20

VIII Крепление вентилятора 06-320 к кирпичной стене

Установка типа У69÷У80.

Общий вид 21

Установка типа У69÷У72.

Кронштейн К1, К2 и К3 22

Установка типа У73÷У77.

Кронштейн К4 и К5 23

Установка типа У78÷У80.

Кронштейн К6 и К7 24

IX. Крепление вентилятора 06-320 к панельной стене

Установка типа У81÷У92.

Общий вид 25

Установка типа У81÷У84.

Кронштейн К1, К2 и К3 26

Установка типа У85÷У89.

Кронштейн К4 и К5 27

Установка типа У90÷У92.

Кронштейн К6 и К7 28

X. Крепление вентилятора 06-320 к железобетонным колоннам

Установка типа У93÷У104 по схеме I и II. Общий вид 29

Установка типа У105÷У116 по схеме III и IV. Общий вид 30

Установка типа У93÷У96 и У105÷У108 по схеме I÷III. Кронштейн К1, К2 и К3 31

Установка типа У97÷У101 и У109÷У113 по схеме I÷IV. Кронштейн К4 и К5 32

Установка типа У102÷У104 и У114÷У116 по схеме I÷IV. Кронштейн К6 и К7 33

XI. Крепление вентилятора 06-320 в проеме кирпичной стены

Установка типа У117÷У123.

Общий вид 34

XII. Крепление вентилятора 06-320 в окне по ГОСТ 447-56 и серии ПР-05-47

Установка типа У124÷У126.

Общие виды 35

Установка типа У124÷У126.

Узлы и детали 36

XIII. Крепление вентилятора 06-320 к сборным железобетонным плитам

Установка типа У127÷У133

Общий вид и детали 37

XIV. Установка вентилятора 06-320 на перекрытии.

Установка типа У134÷У145.

Общий вид 38

Установка типа У134÷У145.

Фундамент и детали 39

Крепление вентилятора Ц3-04 и 06-320 к панельной стене

Установка типа У11÷У20 и У81÷У92.

Закладная рама Р1÷Р18 40

Установка типа У11÷У20 и У81÷У92.

Закладная рама Р19÷Р36 41

Крепление вентилятора Ц3-04 и О6-320 к железобетонным колоннам

Установка типа У21÷У30 и У93÷У104 по схеме I. Опорная рама ОР1÷ОР16 42

Установка типа У21÷У30 и У93÷У104 по схеме II. Опорная рама ОР17-ОР28 43

Установка типа У31÷У40 и У105÷У116 по схеме III и IV. Опорная рама ОР29÷ОР32 44

Установка вентилятора Ц3-04

Патрубок с дверкой типа П1÷П7.
Общий вид 45

Патрубок с дверкой типа П1 и П2.
Общий вид корпуса и детали 46

Патрубок с дверкой типа П1 и П2.
Общий вид дверки и детали 47

Патрубок с дверкой типа П3 и П4.
Общий вид корпуса и детали 48

Патрубок с дверкой типа П3 и П4.
Общий вид дверки и детали 49

Патрубок с дверкой типа П5÷П7.
Общий вид корпуса и детали 50

Патрубок с дверкой типа П5÷П7.
Общий вид дверки и детали 51

Установка вентилятора О6-320

Патрубок с дверкой типа П1÷П7.
Общий вид 52

Патрубок с дверкой типа П1 и П2.
Общий вид корпуса и детали 53

Патрубок с дверкой типа П1 и П2.
Общий вид дверки и детали 54

Патрубок с дверкой типа П3 и П4.
Общий вид корпуса и детали 55

Патрубок с дверкой типа П3 и П4.
Общий вид дверки и детали 56

Патрубок с дверкой типа П5÷П7.
Общий вид корпуса и детали 57

Патрубок с дверкой типа П5÷П7.
Общий вид дверки и детали 58

Патрубки с дверками типа П1÷П7.
Детали зажима и узлы „В" и „Г" 59

Выхлопные патрубки типа Т1÷Т7 60

Самозакрывающийся лепестковый клапан типа КЛ1÷КЛ7. Технические данные 61

ОБЩИЕ УКАЗАНИЯ

I. Рабочие чертежи разработаны на основе проектного задания, разработанного ЦНИИпромзданий в 1964 г. и утвержденного Главпромстройпроектом Госстроя СССР 30 декабря 1964г.

2. В данном выпуске приведены рабочие чертежи типовых установок вентиляционных агрегатов с осевыми вентиляторами; предназначенных для вытяжных вентиляционных систем:

а) на кирпичной стене;

б) на панельной стене;

в) на железобетонной колонне;

г) в проемах кирпичной стены;

д) в окне;

е) на покрытии из сборных железобетонных плит;

ж) на перекрытии из сборных железобетонных плит.

3. К установке приняты осевые вентиляторы двух типов: типа"06-320" №№ 4,5,6,7,8,10 и 12, выпускаемых в 1966 г. для санитарно-технических систем" и наиболее совершенные вентиляторы "ЦЗ-04" №№ 8; 4; 5; 6,3 ; 8; 10 и 12,5 разработаны БПК и ТП НИИСТ и должны будут впоследствии заменить вентиляторы 06-320.

4. Выбор креплений вентиляторов к различным строительным конструкциям и подбор рабочих чертежей следует производить по приложению I.

5. Монтажные схемы всасывающих и выхлопных устройств к вентиляторам, в зависимости от типа их установки, даны в приложении 2.

6. При установке вентиляторов на кирпичных стенах (см.листы I÷ 4 и 2I÷ 24) надлежит учитывать следующее:

а) минимальная толщина стены должна быть 380 мм с проверкой расчетом на прочность;

б) для свободно стоящих стен (не имеющих верхней опоры) высота кладки над кронштейном, необходимая для обеспечения устойчивости, должна быть проверена расчетом;

в) после установки и выверки кронштейнов проем в стене следует тщательно заделать бетонным раствором марки "I00".

7. Установка вентиляторов на панельных стенах (см. листы 5÷8 и 25÷28) дана для панелей толщиной: I20, 200, 240, 280, 300 и 400 и высотой I200 и I800 мм.

8. Крепление вентиляторов к панельным стенам производится с помощью типовой закладной рамы, заранее установленной в панельной стене, согласно проекту (см.листы 40 и 4I).

Крепление закладной рамы к панелям производится стяжными болтами, проходящими через горизонтальные швы панелей. Для предохранения стяжных болтов от коррозии, последние должны быть покрыты влагоустойчивыми красками.

9. Крепление вентиляторов к железобетонным колоннам (см.листы 9÷ I3 и 29÷ 33) разработано в двух вариантах при помощи:

а/ стяжных болтов, обхватывающих колонну (см.листы - 42 и 48) или

б/ закладных деталей, предусматриваемых в колонне (см.лист 44)

Размеры колонн приняты по действующему каталогу "Унифицированные сборные железобетонные конструкции одноэтажных производственных зданий промышленных предприятий".

I0. Отметки кронштейнов под вентиляторы принимаются по проекту.

II. Кронштейны варить с применением электродов "342", размер сварных швов принимать по толщине свариваемых элементов, но не менее 5 мм.

I2. Установка и крепление вентиляторов в проемах кирпичных стен (см.листы I4,I5 и 34) производится с применением типовой деревянной рамы и двух опорных консолей из швеллера.

Крепление деревянной рамы к стене производится с помощью анкеров.

Применение рамы дает возможность производить сборку агрегата до установки его в проеме.

I3. Установка вентиляторов №№ 3,4,5 и 6 в окнах (см. листы I6,I7 и 35,36) разработана только при деревянных переплетах, принятых по ГОСТ 477-56 и серии ПР-05-47 .

I4. При подвеске вентиляторов к покрытию из сборных железобетонных плит необходимо оговорить при заказе вентиляционных агрегатов об изменении расположения опорной площадки под электродвигатель на 180^{0} (см. листы I8-37).

I5. Установка вентиляторов на сборных железобетонных плитах перекрытий (см. листы I9-20 и 38, 39) предусмотрена на отдельно стоящих бетонных фундаментах, что дает возможность устанавливать вентиляторы без крепления к плитам.

I6. Для всех вентиляторов при работе их без воздуховодов, предусмотрено устройство всасывающих коллекторов или лепестковых самозакрывающихся клапанов, принятых по рабочим чертежам БПК и ТП НИИ сантехники, предназначенным для заводского изготовления.

Основные данные и типоразмеры этих клапанов приведены на листе 6I.

I7. При присоединении к вентиляторам вытяжных воздуховодов, необходимо между вентилятором и воздуховодом устанавливать специальный патрубок с дверкой для обслуживания электродвигателя (см.листы 45 ÷ 49).

I8. Выброс воздуха в атмосферу производится через трубы с зонтом или без него (прифакельном выбросе воздуха), а также через выхлопные патрубки с сетками (см.лист 60).

I9. Крепление вентиляторов к строительным конструкциям в проектах изображается схематически с указанием типа и шифра серии, например $\frac{\text{У12}}{\text{0В-02-II9/65}}$

Таблица для подбора рабочих чертежей креплений вентиляторов к строительным конструкциям

Приложение 1

Вентиляторы

Ц3-04

Тип установки	№ вентилят.	Общий вес, кг	№ листа	Тип установки	№ вентилятора	Общий вес, кг	№ листа
У1	3	23	1, 2	У7	8	172	1; 3
У2		31		У8		150	
У3	4	58	1; 2	У9	10	237	1; 4
У4		46		У10	12,5	321	1; 4
У5	5	57	1; 2	—	—	—	—
У6	6,3	86	1; 3	—	—	—	—
У11	3	25	5; 6; 40; 41	У17	8	163	5; 7; 40; 41
У12		23		У18		141	
У13	4	50	5; 6; 40; 41	У19	10	228	5; 8; 40; 41
У14		38		У20	12,5	311	
У15	5	49	5; 6; 40; 41	—	—	—	—
У16	6,3	78	5; 7; 40; 41	—	—	—	—
У21	3	26	9; 11; 42; 43	У27	8	164	9; 12; 42; 43
У22		24		У28		142	
У31		26	10; 11; 44	У37		164	10; 12; 44
У32		24		У38		142	
У23	4	50	9; 11; 42; 43	У29	10	229	9; 13; 42; 43
У24		38					
У33		50	10; 11 44	У39		229	10; 13; 44
У34		38					
У25	5	50	9; 11; 42; 43	У30	12,5	312	9; 13; 42; 43
У35		50	10; 11; 44				
У26	6,3	79	9; 12; 42; 43	У40		312	10; 13; 44
У36		79	10; 12; 44				

06-320

Тип установки	№ вентилятора	Общий вес, кг	№ листа	Тип установки	№ вентилятора	Общий вес, кг	№ листа
У69	4	36	21; 22	У75	8	159	21; 23
У70		50		У76		176	
У71	5	62	21; 22	У77		193	
У72	6	97	21; 22	У78	10	285	21; 24
У73	7	115	21; 23	У79	12	510	21; 24
У74		130		У80			
У81	4	30	25; 26; 40; 41	У87	8	152	25; 27; 40; 41
У82		44		У88		169	
У83	5	56	25; 26; 40; 41	У89		186	
У84	6	89	25; 26; 40; 41	У90	10	277	25; 28; 40; 41
У85	7	109	25; 27; 40; 41	У91	12	502	25; 28; 40; 41
У86		124		У92			
У93	4	30	29; 31; 42; 43	У99	8	152	29; 32; 42; 43
У94		44		У100		169	
У105		30	30; 31; 44	У101		186	
У106		44		У111		152	30; 32; 44
У95	5	56	29; 31; 42; 43	У112		169	
У107		56	30; 31; 44	У113		186	
У96	6	89	29; 31; 42; 43	У102	10	277	29; 33; 42; 43
У108		89	30; 31; 44	У114		277	30; 33; 44
У97	7	109	29; 32; 42; 43	У103	12	507	29; 33; 42; 43
У98		124		У104			
У109		109	30; 32; 44	У115		507	30; 33; 44
У110		124		У116			

Схема установки

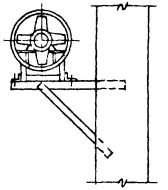

Крепление вентилятора к кирпичной стене

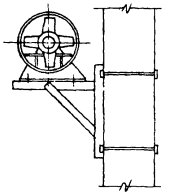

Крепление вентилятора к панельной стене

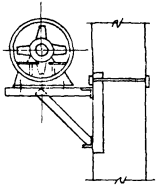

Крепление вентилятора к железобетонной колонне

Альбом 1965-
Выпуск: 0 Август
Дата
Инв. № подл.
Взам. инв. №
Гл. инж. пр.
Нач. отд.
Гл. спец.
Н. контр.

Таблица для подбора рабочих чертежей креплений вентиляторов к строительным конструкциям | Приложение 1

Вентиляторы																Схема установки
Ц3-04								ОБ-320								
Тип установки	№ вентилятор	Общий вес, кг	№ листа	Тип установки	№ вентилятор	Общий вес, кг	№ листа	Тип установки	№ вентилятор	Общий вес, кг	№ листа	Тип установки	№ вентилятор	Общий вес, кг.	№ листа	
У 41	3	25	14;15	У 46	10	230	14;15	У 117	4	42	34;15	У 122	10	271	34;15	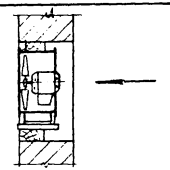 Крепление вентилятора в проеме кирпичной стены
У 42	4	50	14;15	У 47	12	314	14;15	У 118	5	55	34;15	У 123	12	499	34;15	
У 43	5	48	14;15					У 119	6	87	34;15					
У 44	6,3	76	14;15					У 120	7	124	34;15					
У 45	8	164	14;15					У 121	8	185	34;15					
У 48	3	24	16;17					У 124	4	42	35;36					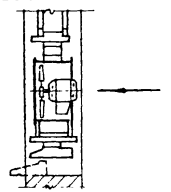 Крепление вентилятора в окне
У 49	4	49	16;17					У 125	5	54	35;36					
У 50	5	46	16;17					У 126	6	87	35;36					
У 51	6,3	77	16;17													
У 52	3	20,3	18,	У 57	10	212,2	18	У 127	4	36,8	37	У 132	10	258,2	37	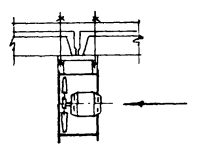 Крепление вентилятора к сборным железобетонным плитам
У 53	4	43,4	18	У 58	12,5	291.0	18	У 128	5	48.1	37	У 133	12	481.0	37	
У 54	5	40,6	18					У 129	6	78,6	37					
У 55	6,3	68,0	18					У 130	7	112,8	37					
У 56	8	128,4	18					У 131	8	175.5	37					
У 59	3	19	19;20	У 65	8	148	19;20	У 134	4	22	38;39	У 140	8	140	38;39	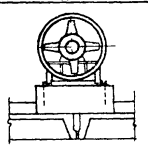 Установка вентилятора на покрытии
У 60		16		У 66		128		У 135		36		У 141		157		
У 61	4	41	19;20	У 67	10	209	19;20	У 136	5	47	38;39	У 142		174		
У 62		29		У 68	12,5	288	19;20	У 137	6	78	38;39	У 143	10	256	38;39	
У 63	5	39	19;20	—	—	—	—	У 138	7	97	38;39	У 144	12	479	38;39	
У 64	6,3	66	19;20	—	—	—	—	У 139		112		У 145				

Тема: 627-65
Марка-лист: ОВ
Инв. №: Т-1429/4

Смирнов
Проверил
Гесслер
Кацман
Смирнов
Цветкова
Рук отдела
Гл. специалист
Гл. инж. пр.
Исполнитель
Дата выпуска: август 1965г

Приложение 2

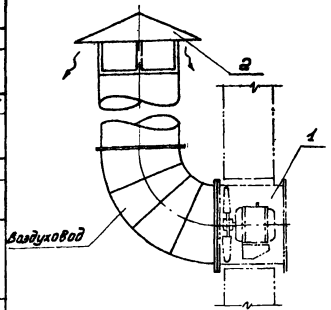

Вариант I

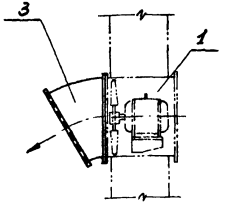

Вариант II

Установка вентиляторов в проеме стен или в окнах

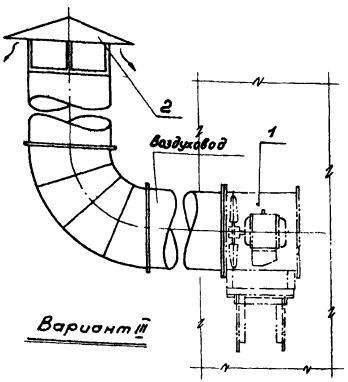

Вариант III

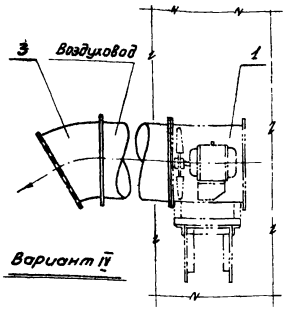

Вариант IV

Установка вентиляторов на ж.б. колоннах или на стенах.

Выхлопные устройства от вентилятора

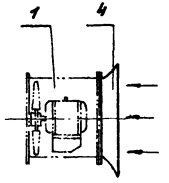

Вариант I

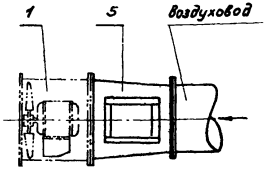

Вариант II

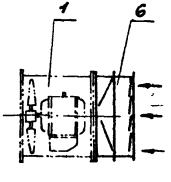

Вариант III

Всасывающие устройства к вентилятору.

№ поз.	Обозначение	Наименование	Кол.	Примечание
6	—	Лепестковый обратный клапан.	1	Типовые чертежи ПКБ и ТП НИИсантехники
5	П1 ÷ П7	Патрубок с дверкой	1	см. листы № 45÷59
4	—	Коллектор	1	поставляется заводом изготовителем
3	Т1 ÷ Т7	Выхлопной патрубок	1	См. лист № 60
2	—	Зонт	1	Серия 08-03-123
1	—	Вентилятор	1	Поставляется заводом изготовителем

Монтажная спецификация

Монтажные схемы вариантов всасывающих и выхлопных устройств.

Тема 627-65
Марка-лист ОВ
Инв. № Т-1429/5

Рук. отдела Кузнецова
Гл. специалист
Гл. инж. пр.
Ст. инженер
Дата выпуска: август 1965 г.

Исполнители: Гесслер, Кочкин, Смирнов, Бузина

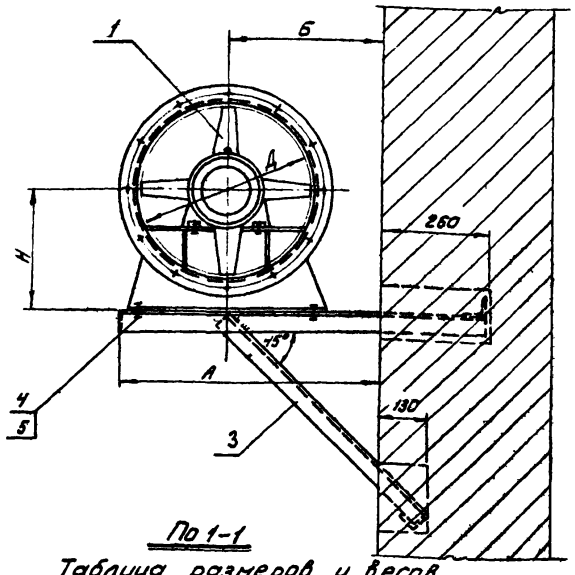

По 1-1

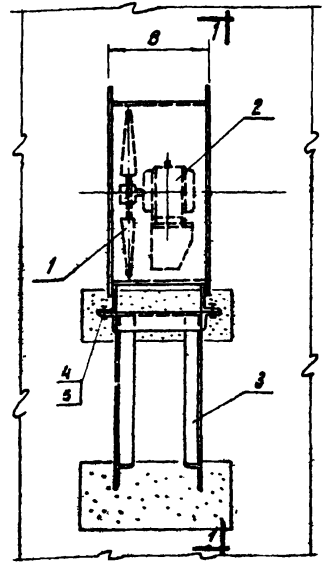

Для У1 ÷ У5

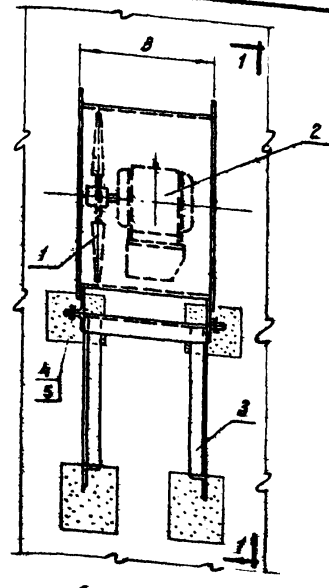

Для У6 ÷ У10

Таблица размеров и весов

Тип установки	Поз. 1			Поз. 2		Поз. 3		Поз. 4		Поз. 5		Размеры в мм					Общий вес установки кг.
	Модель	№	Вес, кг.	Тип	Вес, кг	Тип	Вес, кг	Размер	Вес, кг. 1 шт.	Размер	Вес кг. 1 шт.	А	Б	В	Д	Н	
У1	4З-04	3	10,0	АВЕ-071-2	7,5	К1	15,0	М12х40	0,24	М12	0,19	500	300	270	300	220	33,0
У2				АВЕ-071-4	5,0												31,0
У3		4	22,6	А02-12-2	17,0	К2	17,5	М14х40	0,28	М14	0,22	630	380	420	400	300	58,0
У4				АВЕ-071-4	5,0												46,0
У5		5	29,5	АВЕ-072-4	7,5	К3	19,0					770	450	350	500	360	57,0
У6		6,3	44,5	А02-21-4	19,5	К4	21,5					890	530	500	630	440	86,0
У7		8	89,5	А02-41-4	56,5	К5	25,5					1080	640	650	800	550	172,0
У8				А02-31-6	34,5												150,0
У9		10	139	А02-42-6	68,0	К6	29,0					1300	780	730	1000	700	237,0
У10		12,5	173	А02-52-8	113,0	К7	34,0					1500	950	870	1250	870	321,0

№ поз.	Обозначение	Наименование	Кол.	1 шт. / Общ. вес, кг.	№ листа	Примечание
5	ГОСТ 5915-62	Гайка и контр. гайка	8	—"—	—	
4	ГОСТ 7798-62	Болт с гайкой	4	—"—	—	
3	К1 ÷ К7	Кронштейн	1	—"—	2-4	
2	—	Эл. двигатель	1	—"—	—	
1	—	Вентилятор	1	см. таблицу	—	

Спецификация

ТДМ 1965г.

Крепление вентилятора Ц3-04 к кирпичной стене.

Установка типа У1 ÷ У10. Общий вид.

08-02-119, 65

Лист 1

Т. специалист Ухов Коцюба
Гл. инж. пр. Шумилин Смирнов
Ст. инженер Смирнова Бузина
Дата выпуска: август 1965г. Нач. комсектора отд. Б.П.К. и Т.П. Инструкт. Шахоровин

Тетрадь

08-1

№ 1430

Серия 627-65
Альбом-лист 05-2
Инв. № Т-1491

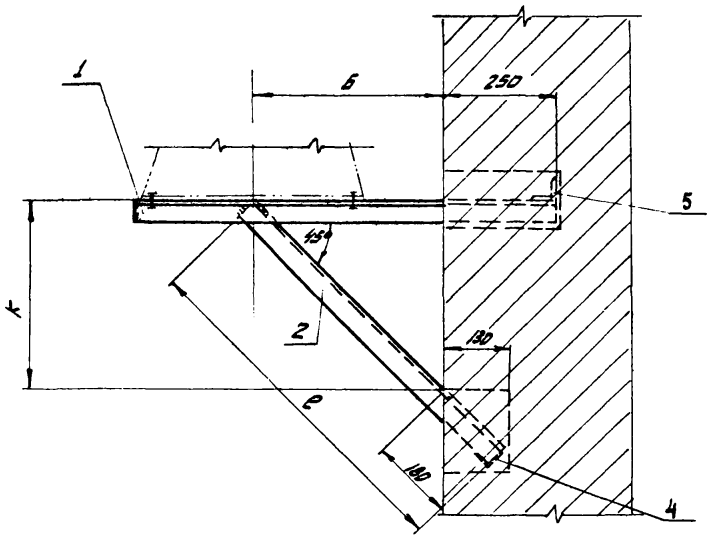

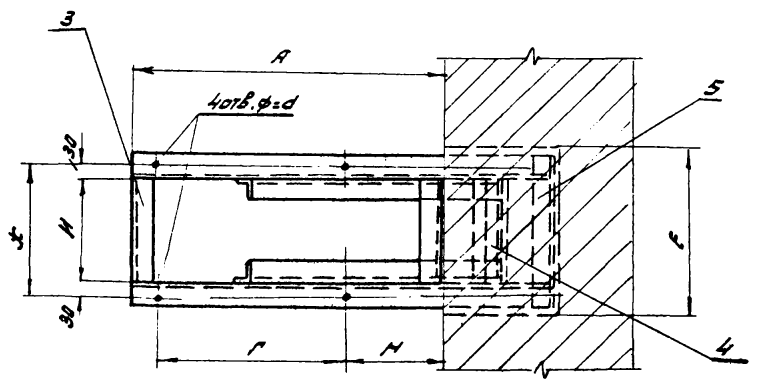

Таблица размеров и весов

Тип установки	Тип кронштейна	Размеры в мм А	Б	Г	Е	d	Ж	Н	К	е	М	Общий вес, кг.
У1 и У2	К1	500	300	270	510	12,5	280	230	300	600	165	15,0
У3 и У4	К2	630	380	350	510	14,5	450	390	380	715	205	17,5
У5	К3	770	450	480	510	14,5	380	320	450	815	210	19,0

№ поз.	Наименование	Материал	Сортамент	Размер	Кол.	Вес кг. 1 шт.	Вес кг. Общ.	Примечание
5	Упор	Ст.3	∠50×5	490	1	1,65	1,65	К1;К2;К3
4	Упор	Ст.3	∠50×5	390	1	1,25	1,25	К1;К2;К3
3	Перемычка	Ст.3	∠50×5	320	2	1,21	2,42	К3
				390		1,47	2,95	К2
				230		0,87	1,74	К1
2	Подкос	Ст.3	∠50×5	815	2	3,1	6,2	К3
				715		2,7	5,4	К2
				600		2,26	4,52	К1
1	Консоль	Ст.3	∠50×5	1020	2	3,85	7,7	К3
				880		3,3	6,6	К2
				750		2,83	5,66	К1

Спецификация

Примечание:
Сварку кронштейна производить электродами типа 342 по Гост 9467-60 размер шва 5 мм.

ТДМ 1965 г.

Крепление вентилятора Ц3-04 к кирпичной стене.
Установка типа У1÷У5. Кронштейн К1, К2 и К3.

ОВ-02-119/65
Лист 2

Рук. отдела Кузнецов
Гл. специалист Смирнов
Гл. инж. пр. Смирнов
Ст. инженер Вихлина
Дата выпуска 1965 г.
Исполнитель Ст. техник Смирнов
Пр. верил

Инв. № 7-65 | Инв. № 18-3 | Инв. № 1432 | Взам. инв. № | Подпись и дата | Инв. № подл.
Гл. инж. пр. Сидоров
Ст. инженер Дюжко
Дата выпуска 1965г.

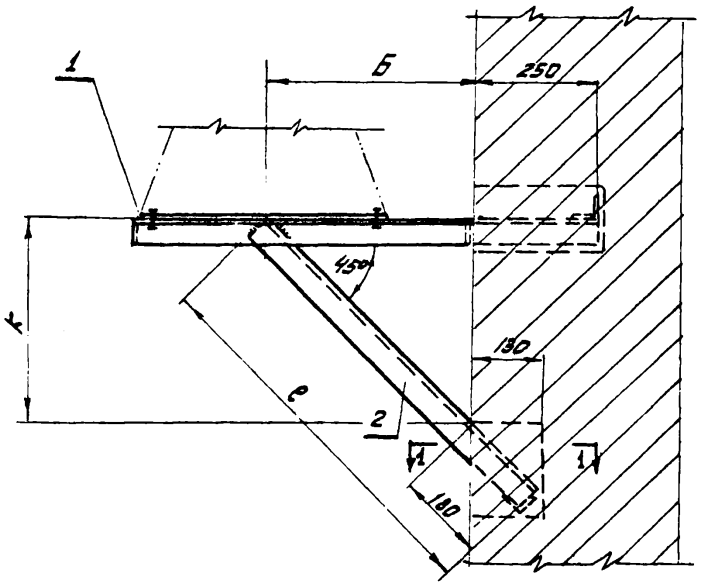

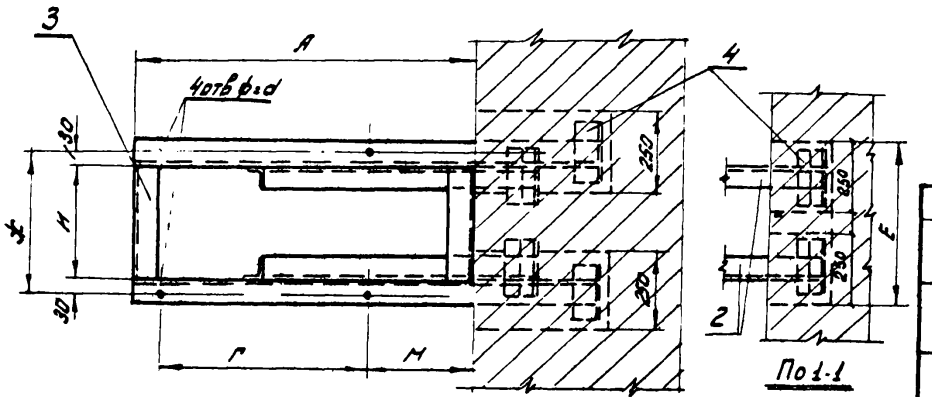

Примечание:
Сварку кронштейна производить электродами типа Э42 по ГОСТ 9467-60 Размер шва 5мм.

Таблица размеров и весов

Тип установки	Тип кронштейна	Размеры в мм А	Б	Г	Е	d	Ж	Н	К	С	М	Общий вес, кг.
У6	К4	890	530	560	670	14,5	530	470	530	930	250	21,5
У7, У8	К5	1080	640	710	810	14,5	680	620	640	1080	285	25,5

№ поз	Наименование	Материал	Сортамент	Размер	Кол.	1 шт.	Общ.	Примечание
						Вес, кг		
4	Упор	ст.3	∠50×5	190	4	0,97	2,3	К4; К5
3	Перемычка	ст.3	∠50×5	620	2	2,36	4,7	К5
				470		1,77	3,55	К4
2	Подкос	ст.3	∠50×5	1080	2	4,1	8,2	К5
				930		3,5	7,0	К4
1	Консоль	ст.3	∠50×5	1330	2	5,0	10,0	К5
				1140		4,3	8,6	К4

Спецификация

ТДМ 1965г.	Крепление вентилятора Ц3-04 к кирпичной стене.	08-02-119/65
	Установка типа У6÷У8. Кронштейн К4 и К5.	Лист 3

Тема	627-65
Марка-лист	ОВ-4
Инв. №	Т-1433

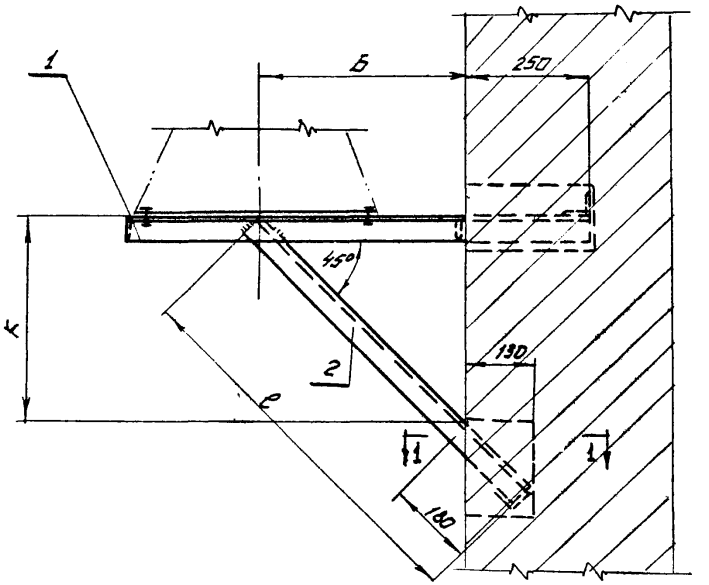

Таблица размеров и весов

Тип установки	Тип кронштейна	Размеры в мм										Общий вес, кг.
		А	Б	Г	Е	d	Ж	И	К	е	М	
У9	К6	1300	780	900	810	14,5	760	700	780	1280	330	29,0
У10	К7	1600	950	1140	950	14,5	900	840	950	1520	380	34,0

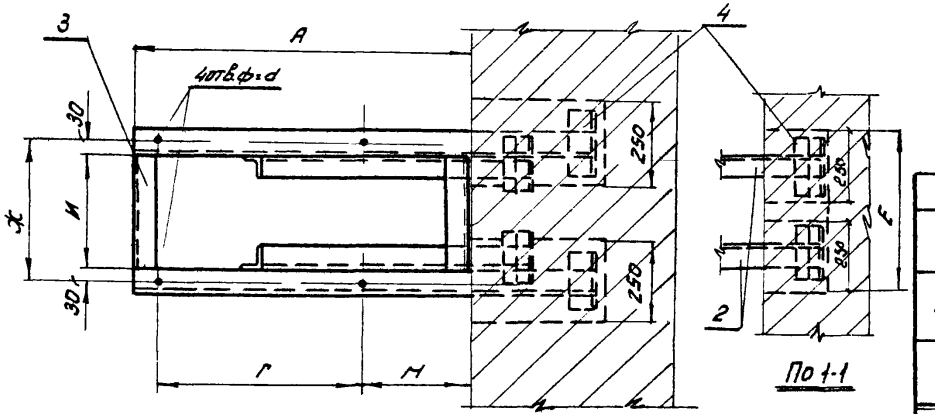

№ поз	Наименование	Материал	Сортамент	Размер	Кол.	Вес. кг. 1шт.	Вес. кг. Общ.	Примечание
4	Упор	Ст.3	∠50×5	150	4	0,57	2,3	К6; К7
3	Перемычка	Ст.3	∠50×5	840	2	3,2	6,4	К7
				700		2,64	5,3	К6
2	Подкос	Ст.3	∠50×5	1520	2	5,7	11,4	К7
				1280		4,8	9,6	К6
1	Консоль	Ст.3	∠50×5	1850	2	7,0	14,0	К7
				1550		5,85	11,7	К6

Спецификация

Примечание:

Сварку кронштейна производить электродами типа Э42 по Гост 9467-60. Размер шва 5мм.

Рук отдела	Гесслер	Исполнитель
Гл. специалист	Кацман	Проверил
Гл. инж. пр	Смирнов	Кузнецова
Ст. инженер	Бузина	Смирнов
Дата выпуска	август 1965г	

ТДМ 1965г.	Крепление вентилятора Ц3-04 к кирпичной стене.	ОВ-02-119/65
	Установка типа У9 и У10. Кронштейн К6 и К7.	Лист 4

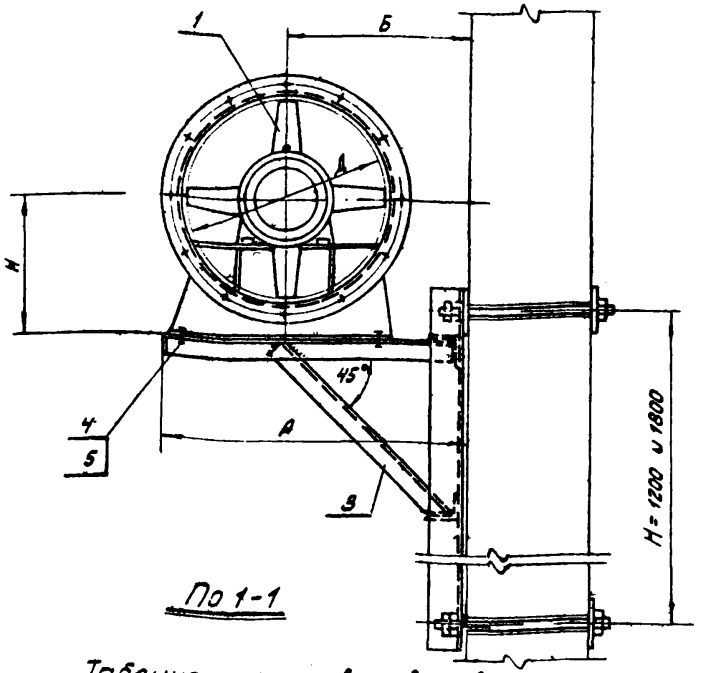

По 1-1

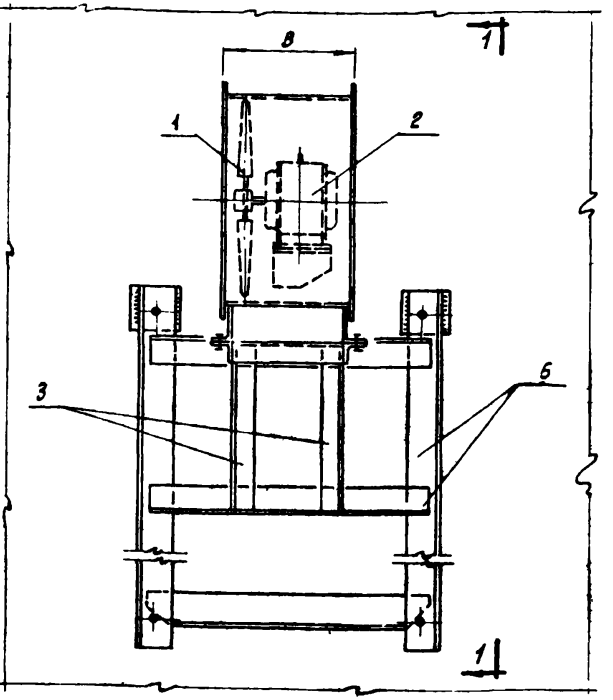

Таблица размеров и весов.

Тип установки	Поз.1 Модель	Поз.1 №	Поз.1 Вес, кг	Поз.2 Тип	Поз.2 Вес, кг	Поз.3 Тип	Поз.3 Вес, кг	Поз.4 Размер	Поз.4 Вес, кг. Чшт.	Поз.5 Размер	Поз.5 Вес, кг. Вшт.	Поз.6 Тип	Поз.6 Вес, кг	Размеры в мм А	Б	В	Д	Н	Общий вес установки*) кг
У11	Ц3-04	3	10,0	АВЕ-071-2	7,5	К1	7,5	М12х40	0,24	М12	0,19	Р1÷Р6 Р19÷Р24	см лист №: 40 и 41.	500	300	270	300	220	25,0
У12				АВЕ-071-4	5,0														23,0
У13		4	22,6	А02-12-2	17,0	К2	9,9							630	380	420	400	300	50,0
У14				АВЕ-071-4	5,0														38,0
У15		5	29,5	АВЕ-072-4	7,5	К3	11,5	М14х40	0,28	М14	0,22	Р7÷Р12 Р25÷Р30		770	450	350	500	360	49,0
У16		6,3	44,5	А02-21-4	19,5	К4	13,8							890	530	500	630	440	78,0
У17		8	89,5	А02-41-4	56,5	К5	15,8					Р13÷Р18 Р31÷Р36		1080	640	650	800	560	163,0
У18				А02-31-6	34,5														141,0
У19		10	139	А02-42-6	68,0	К6	20,45							1300	780	730	1000	700	228,0
У20		12,5	173	А02-52-8	113,0	К7	24,1							1600	950	870	1250	870	311,0

*) Общий вес установки дан без веса закладной рамы (поз. 6).

Спецификация

№ поз.	Обозначение	Наименование	кол.	1 шт.	Общ. вес, кг.	№ листа	Примечание
6	Р19÷Р36	Закладная рама	1	—"—		41	При панели Н=1800
	Р1÷Р18	Закладная рама	1	—"—		40	При панели Н=1200
5	ГОСТ 5915-62	Гайка и контр гайка	-	—"—		—	
4	ГОСТ 7798-62	Болт с гайкой	-	—"—		—	
3	К1 ÷ К7	Кронштейн	1	—"—		6÷8	
2	—	Эл двигатель	1	—"—		—	
1	—	Вентилятор	1	см. таблицу		—	

ТДМ 1965г

Крепление вентиляторов Ц3-04 к панельной стене.
Установка типа У11 ÷ У20. Общий вид.

08-02-119/65

Лист 5

Гл. специалист Каунов
Гл. инж. пр. Смирнов
Ст. инженер Бузина
Дата выпуска: август 1965г.
Нач. констр. отд. Согласова Ваю
Проверил Смирнов
Н. контр. Шлянгевич

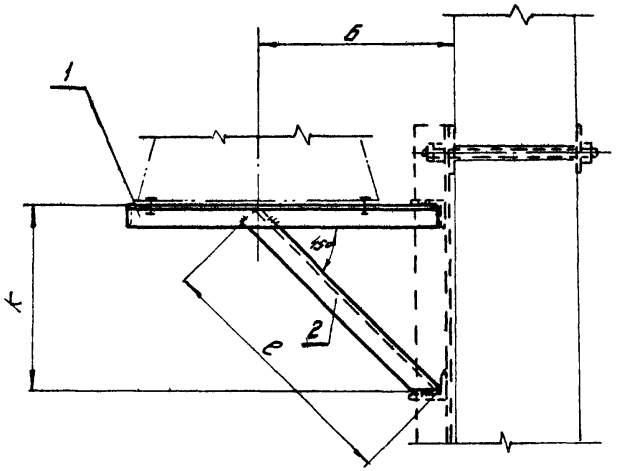

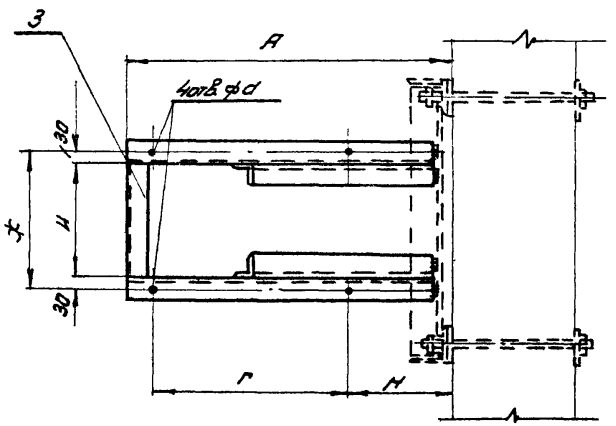

Таблица размеров и весов

Тип установки	Тип кронштейна	Размеры в мм									Общий вес, кг.
		А	Б	Г	d	Ж	И	К	е	Н	
У11 и У12	К1	500	300	270	12.5	290	230	280	395	165	7.5
У13 и У14	К2	630	380	350	14.5	450	390	360	510	205	9.91
У15	К3	770	450	480	14.5	380	320	430	605	210	11.5

№ поз.	Обозначение	Наименование	Материал	Сортамент	Размер	Кол.	Вес. кг 1 шт.	Вес. кг общ.	Примечание
3	К3	Перемычка	Ст 3	∠50×5	320	1	1,20	1,20	
	К2				390		1,47	1,47	
	К1				230		0,87	0,87	
2	К3	Подкос	Ст.3	∠50×5	605	2	2,3	4,6	
	К2				510		1,92	3,84	
	К1				395		1,5	3,0	
1	К3	Консоль	Ст.3	∠50×5	750	2	2,83	5,66	
	К2				610		2,3	4,6	
	К1				480		1,81	3,62	

Спецификация

ТДМ 1965г.	Крепление вентилятора Ц3-04 к панельной стене.	08-02-119/65
	Установка типа У11÷У15. Кронштейн К1; К2 и К3.	лист 6

Примечание:

Сварку кронштейна производить электродами типа Э42 по ГОСТ 9467-60. Размер шва 5мм.

Тема
527-65
Марка-лист
ОВ-6
Инв. №
Т-1435

Рук. отдела
Гл. специалист
Гл. инж. пр
Ст. инженер
Дата выпуска: август 1965г.
Гесслер
Кацман
Смирнов
Бузина
Исполнитель
Проверил
Кузнецова
Смирнов.

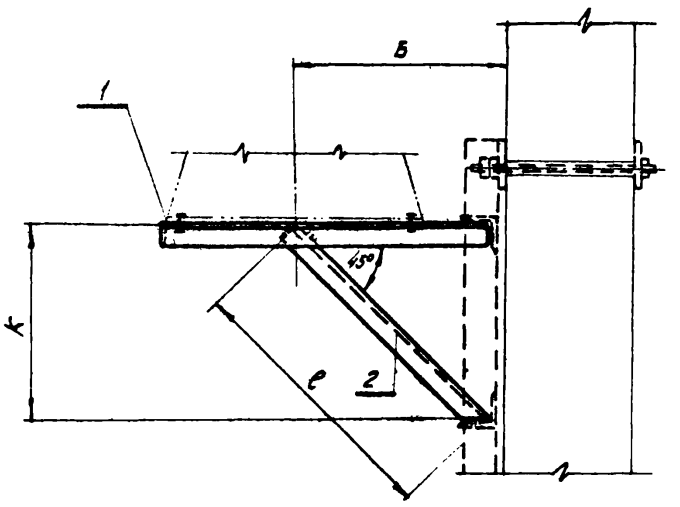

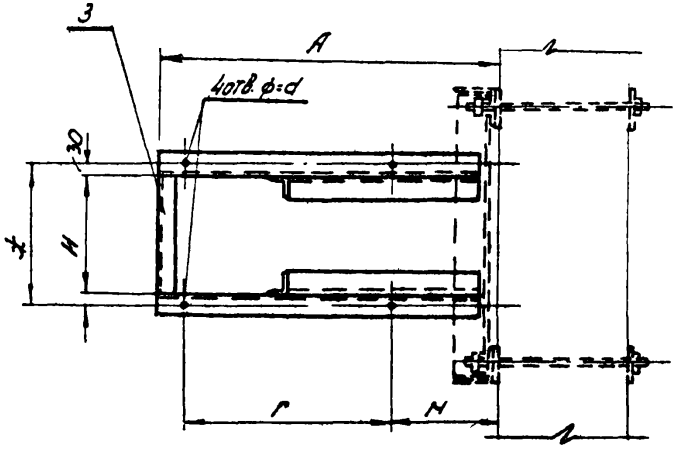

Таблица размеров и весов

Тип установки	Тип кронштейна	Размер в мм									Общий вес, кг.
		А	Б	Г	d	Ж	И	К	е	Н	
У16	К4	890	530	560	14.5	530	470	510	715	250	13.8
У17 и У18	К5	1080	640	710	14.5	680	620	620	875	285	16.8

№ поз	Обозначение	Наименование	Материал	Сортамент	Размер	Кол	1шт	Общ	Примечание
							Вес, кг		
3	К5	Перемычка	Ст.3	∠50×5	620	1	2.34	2.34	
	К4				470		1.76	1.76	
2	К5	Подкос	Ст.3	∠50×5	875	2	3.3	6.6	
	К4				715		2.7	5.4	
1	К5	Консоль	Ст.3	∠50×5	1080	2	4.0	8.0	
	К4				870		3.3	6.6	

Спецификация

ТДМ 1965г.	Крепление вентилятора Ц3-04 к панельной стене.	ОВ-02-119/65
	Установка типа У16 + У18. Кронштейн К4 и К5.	Лист 7

Примечание:
Сварку кронштейна производить электродами типа Э42 по Гост 9467-60. Размер шва 5мм.

Гл. инж. пр. Смирнов
Ст. инженер. Бузина
Дата выпуска: август 1965г.

Тема	627-65
Марка-лист	ОВ-8
Инв. №	Т-1437

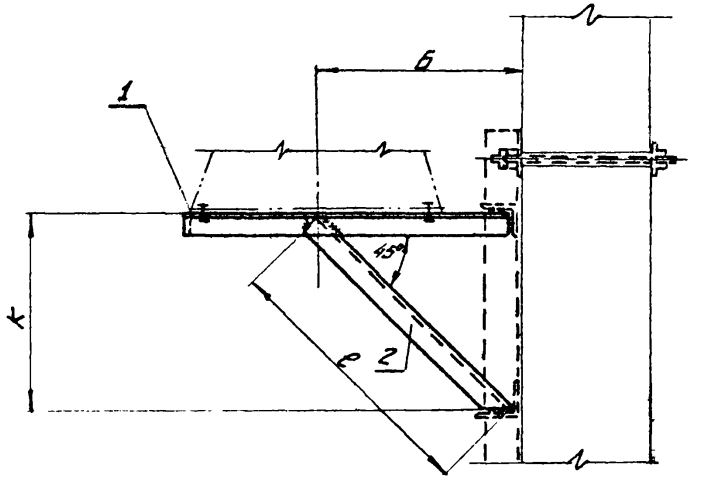

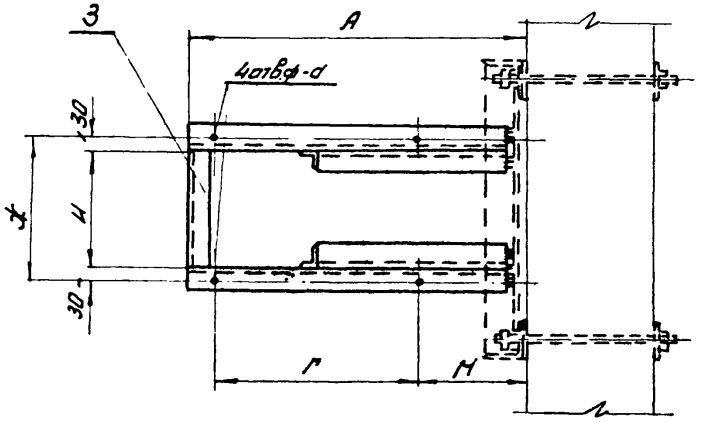

Таблица размеров и весов

Тип установки	Тип кронштейна	Размеры в мм									Общий вес, кг.
		А	Б	Г	d	Ж	И	К	е	Н	
У19	К6	1300	780	900	14,5	760	700	760	1070	330	20.45
У20	К7	1600	950	1140	14,5	900	840	930	1310	380	24.06

Примечание:

Сварку кронштейна производить электродами типа Э42 по ГОСТ 9467-60. Размер шва 5мм.

№ поз	Обозначение	Наименование	Материал	Сортамент	Размер	Кол.	Вес. кг 1шт.	Вес. кг Общ.	Примечание
3	К7	Перемычка	Ст.3	∠50х5	840	1	3.16	3.16	
	К6				700		2.65	2.65	
2	К7	Подкос	Ст.3	∠50х5	1310	2	4.95	9.9	
	К6				1070		4.05	8.1	
1	К7	Консоль	Ст.3	∠50х5	1580	2	6.0	12.0	
	К6				1280		4.85	9.7	

Спецификация

ТДМ 1965г.	Крепление вентилятора Ц3-04 к панельной стене.	ОВ-02-119/65
	Установка типа У19 и У20 кронштейн К6 и К7.	Лист 8

Рук. отдела		Гесслер	Исполнитель	Кузнецова
Гл. специалист		Качнон	Проверил	Смирнов
Гл. инж. пр		Смирнов		
Ст. инженер		Бузина		
Дата выпуска:		август 1965г		

Инв. № подл. | Подп. и дата | Взам. инв. №
27-65
Альбом 1
Инв. № 1438
Гл. специалист Ку Кашкин
Гл. инж. пр. Смирнов
Ст. инженер Бузина
Дата выпуска: август 1965г.
Инв. № подл. | Подп. и дата | Взам. инв. №
Проверил Смирнов
Нач. констр. отд. Бузина
Б. Н. Кутп. Нишет
Согласовано: Госстрой СССР
Утверждаю: Госстрой СССР

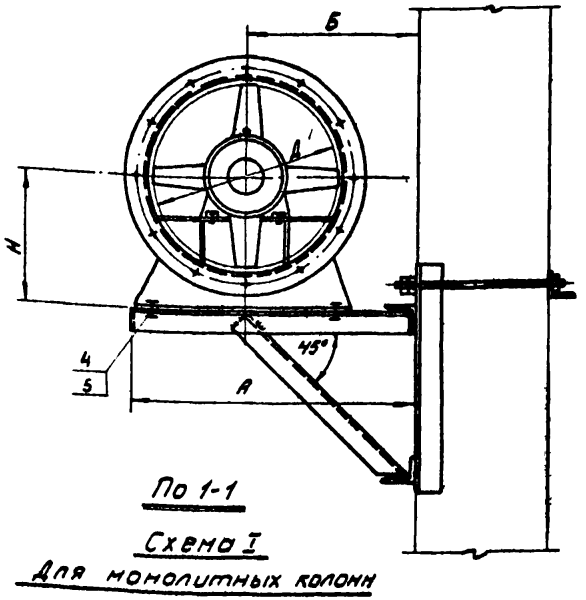

По 1-1

Схема I

Для монолитных колонн

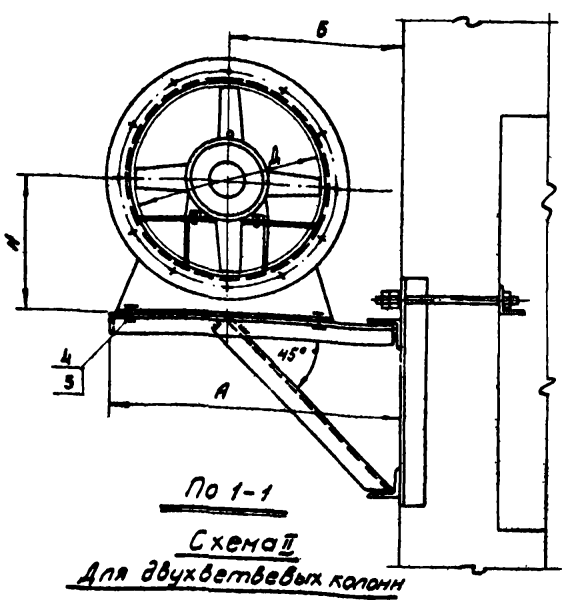

По 1-1

Схема II

Для двухветвевых колонн

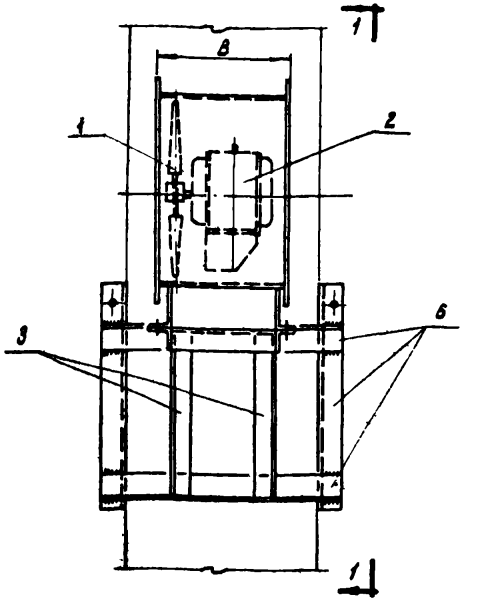

Таблица размеров и весов

Тип установки	Поз. 1 Тип	Поз. 1 №	Поз. 1 Вес, кг.	Поз. 2 Тип	Поз. 2 Вес, кг.	Поз. 3 Тип	Поз. 3 Вес, кг.	Поз. 4 Размер	Поз. 4 Вес, кг.	Поз. 5 Размер	Поз. 5 Вес, кг.	Поз. 6 Тип	Поз. 6 Вес, кг.	Размеры в мм А	Б	В	Д	Н	Общий вес установки, кг
У21	4З-04	3	10,0	АВЕ-07Х-2	7,5	К1	8,0	М12×140	0,24	М12	0,19	ОР17÷ОР28		500	300	270	300	220	26,0
У22				АВЕ-07Х-4	5,0														24,0
У23		4	22,6	А02-12-2	17,0	К2	10,0	М14×40	0,28	М14	0,22	ОР7÷ОР10		630	380	420	400	300	50,0
У24				АВЕ-07Х-4	5,0														38,0
У25		5	29,5	АВЕ-07Х-4	7,5	К3	12,0							770	480	360	500	350	50,0
У26		6,3	44,5	А02-21-4	19,5	К4	14,0							890	530	500	630	440	78,0
У27		8	89,5	А02-41-4	56,5	К5	17,5							1080	640	650	800	550	164,0
У28				А02-31-6	34,5														142,0
У29		10	139	А02-42-6	68,0	К6	21,0							1300	780	730	1000	700	229,0
У30		12,5	173	А02-52-6	113,0	К7	25,5							1600	860	870	1260	870	312,0

ОР7÷ОР10 — Опорная рама — 1 — 43 — Для двухветвевых колонн
ОР11÷ОР16 — Опорная рама — 1 — 42 — Для монолитных колонн

*) Общий вес установки дан без веса опорной рамы (поз. 6).

№ поз.	Обозначение	Наименование	Кол.	1 шт. / Общ. вес, кг	№ листа	Примечание
6	ОР17÷ОР28	Опорная рама	1	—"—	43	Для двухветвевых колонн
6	ОР1÷ОР16	Опорная рама	1	—"—	42	Для монолитных колонн
5	ГОСТ 5915-62	Гайка и контр. гайка	8	—"—	—	
4	ГОСТ 7798-62	Болт с гайкой	4	—"—	—	
3	К1÷К7	Кронштейн	1	—"—	11÷13	
2	—	Эл. двигатель	1	—"—	—	
1	—	Вентилятор	1	см. таблицу	—	

Спецификация

ТДМ 1965г

Крепление вентилятора Ц3-04 к железобетонным колоннам. — 08-02-119/65

Установка типа У21÷У30 по схеме I-III. Общий вид. — Лист. 9

Тема	627-65
Марка-Лист	ОВ-10
Инв. №	1-1439

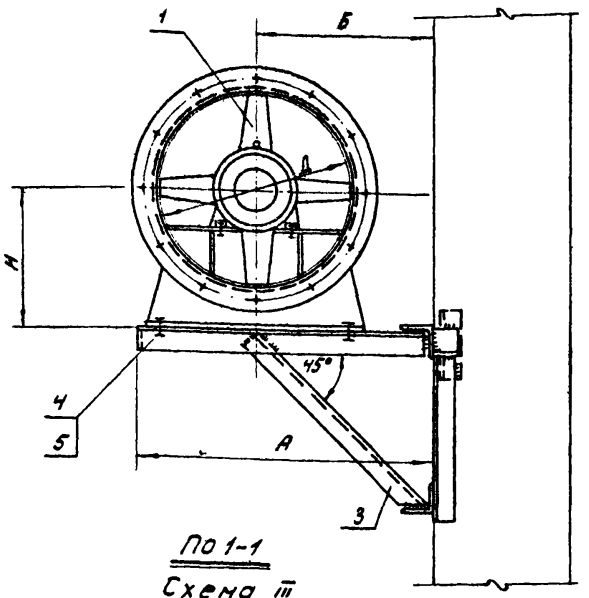

По 1-1

Схема III

Для монолитных колонн

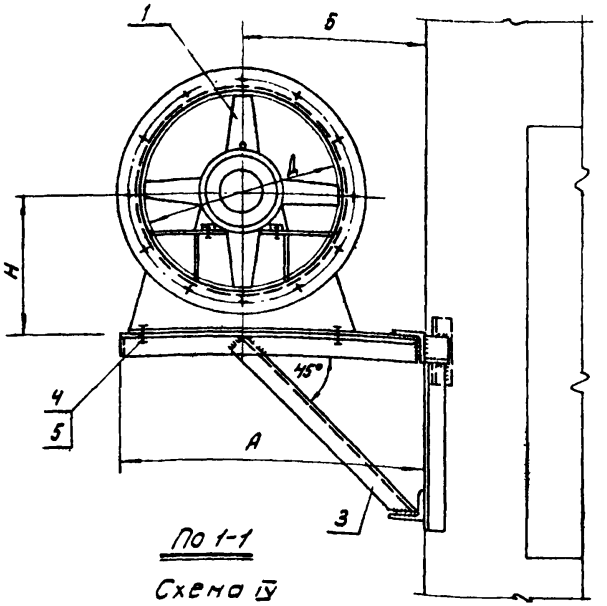

По 1-1

Схема IV

Для двухветвевых колонн

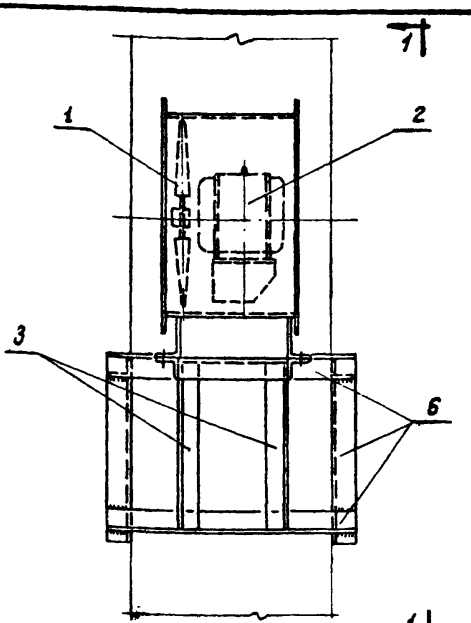

Таблица размеров и весов

Тип установки	Поз. 1 Тип	Поз. 1 №	Поз. 1 Вес, кг.	Поз. 2 Тип	Поз. 2 Вес, кг.	Поз. 3 Тип	Поз. 3 Вес, кг.	Поз. 4 Размер	Поз. 4 Вес, кг.	Поз. 5 Размер	Поз. 5 Вес, кг.	Поз. 6 Тип	Поз. 6 Вес, кг.	Размеры в мм А	Б	В	Д	Н	Общий вес установки* кг.
У31	ЦЗ-04	3	10.0	АВЕ-071-2	7.5	К1	8,0	М12х40	0,24	М12	0,19	ОР29	см. лист № 44	500	300	270	300	220	26.0
У32				АВЕ-071-4	5,0														24.0
У33		4	22.6	А02-12-2	17.0	К2	10,0	М14х40	0,28	М14	0,22			630	380	420	400	300	50.0
У34				АВЕ-071-4	5,0														38.0
У35		5	29.5	АВЕ-072-4	7.5	К3	12,0					ОР30		770	450	350	500	360	50.0
У36		6,3	44.5	А02-21-4	19.5	К4	14,0					ОР31		890	530	500	630	440	79.0
У37		8	89.5	А02-41-4	56,5	К5	17,5							1080	640	650	800	560	164.0
У38				А02-31-6	34.0														142.0
У39		10	139.0	А02-42-6	68.0	К6	21,0					ОР32		1300	780	730	1000	700	229.0
У40		12,5	173.0	А02-52-8	113.0	К7	25,5							1600	950	870	1250	870	312.0

*) Общий вес установки дан без веса опорной рамы (поз. 6).

№ поз.	Обозначение	Наименование	Кол.	1 шт. Вес, кг.	Общ. Вес, кг.	№ листа	Примечание
6	ОР29÷ОР32	Опорная рама	1	—"—		44	
5	ГОСТ 6915-62	Гайка и контр. гайка	8	—"—		—	
4	ГОСТ 7798-62	Болт с гайкой	4	—"—		—	
3	К1÷К7	Кронштейн	1	—"—		11-13	
2	—	Эл. двигатель	1	—"—		—	
1	—	Вентилятор	1	см. таблицу		—	

Спецификация

ТДМ 1965 г.	Крепление вентилятора ЦЗ-04 к железобетонным колоннам.	ОВ-02-119/65
	Установка типа У31÷У40 По схеме III и IV. Общий вид.	Лист 10

Рук. отдела	Гл. специалист	Гл. инж. пр.	Ст. инженер
Тесслер	Кацман	Смирнов	Бузина
Исполнитель	Проверил	Нач. констр. отд.	БПК и ТП Нийст
Кузнецова	Смирнов	Согласовано	Шахнарович
Дата выпуска:	август 1965 г.		

8158 20

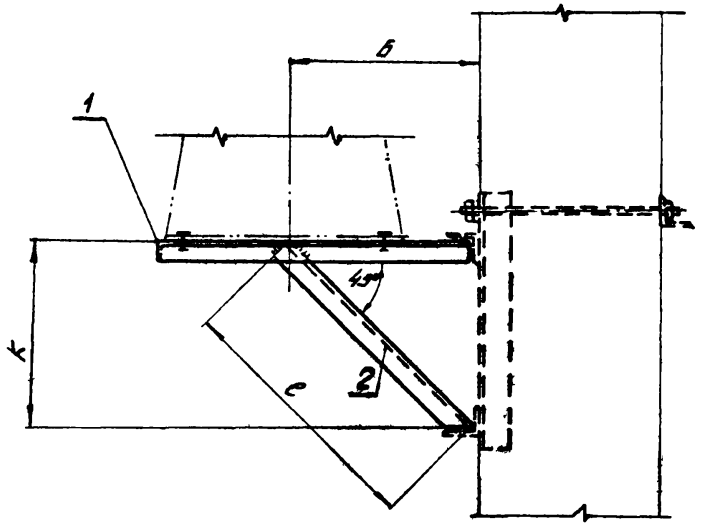

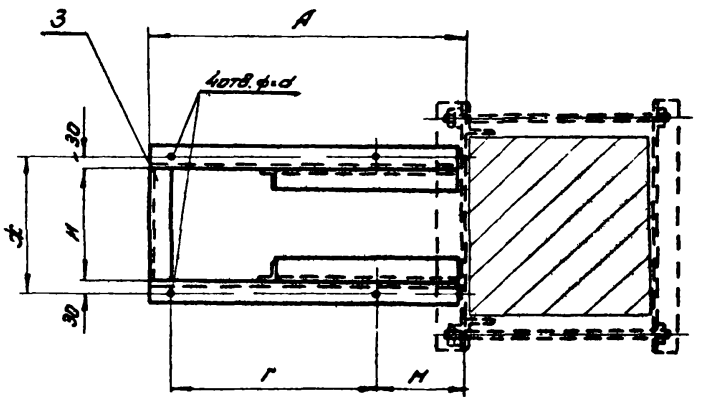

Таблица размеров и весов

Тип установки	Тип кронштейна	Размеры в мм									Общий вес. кг.
		А	Б	Г	d	Ж	Н	К	С	М	
У21 и У22 У31 и У32	К1	500	300	270	12,5	290	230	280	395	165	8,0
У23 и У24, У33 и У34	К2	630	380	350	14,5	450	390	360	510	205	10,0
У25; У35	К3	770	450	480	14,5	380	320	430	605	210	12,0

№ поз.	Обозначение	Наименование	Материал	Сортамент	Размер	Кол.	1 шт.	Общ.	Примечание
							Вес. кг.		
3	К3	Перемычка	Ст. 3	∠50×5	320	1	1.2	1.2	
	К2				390		1.47	1.47	
	К1				230		0.87	0.87	
2	К3	Подкос	Ст. 3	∠50×5	605	2	2.30	4.6	
	К2				510		1.92	3.84	
	К1				395		1.5	3.0	
1	К3	Консоль	Ст. 3	∠50×5	764	2	2.87	5,74	
	К2				624		2.35	4.7	
	К1				494		1.86	3,72	

Спецификация

Примечание:

Сварку кронштейна производить электродами типа Э42 по ГОСТ 9467-60. Размер шва 5 мм.

ТДМ 1965 г.	Крепление вентилятора Ц3-04 к железобетонным колоннам.	ОВ-02-119/65
	Установка типа У21÷У25 и У31÷У35 По схеме I÷IV. Кронштейн К1; К2 и К3.	Лист 11

Тема 27-65 Марка-лист 18-11 Инв. № -1440

Гл. специалист | Гл. инж. пр. | Ст. инженер | Дата выпуска | Кацман | Смирнов | Бузина | август 1965 г. | Проверил | Смирнов

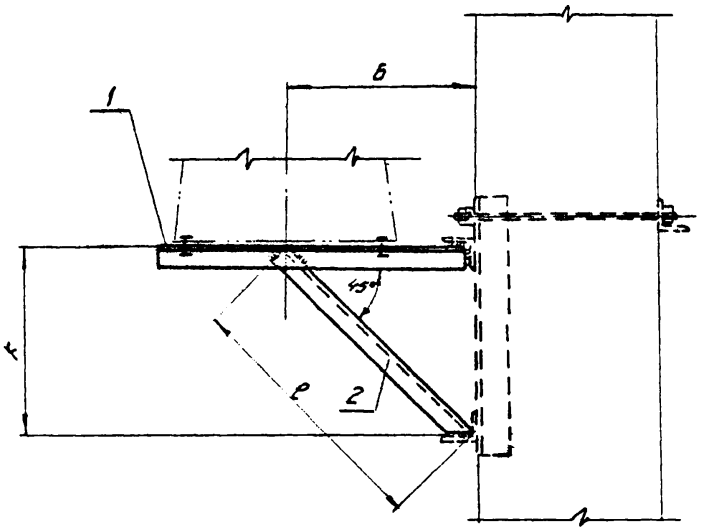

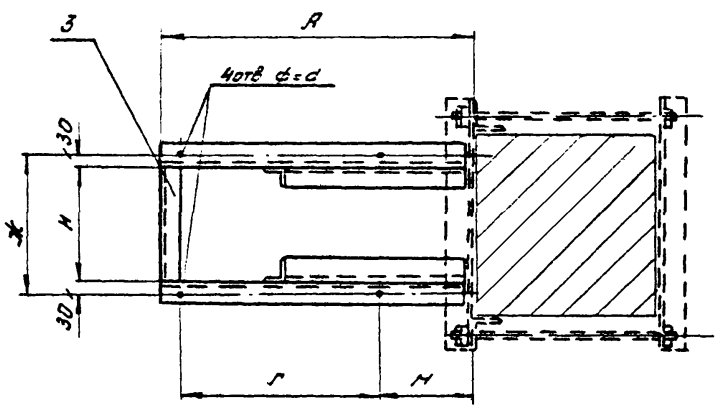

Примечание:

Сварку кронштейна производить электродами типа 342 по Гост 9467-60. Размер шва 5мм.

Таблица размеров и весов

Тип установки	Тип кронштейна	Размеры в мм А	Б	Г	d	К	Н	Е	Р	М	Общий вес кг
У26÷У36	К4	890	530	560	14,5	530	470	524	740	250	14,0
У27и У28 У37и У38	К5	1080	640	710	14,5	680	620	634	900	285	17,5

№ поз.	Обозначение	Наименование	Материал	Сортамент	Размер	Кол	1 шт. вес кг	Общ. вес кг	Примечание
3	К5	Перемычка	Ст.3	∠50×5	620	1	2,34	4,68	
	К4				470		1,76	1,76	
2	К5	Подкос	Ст.3	∠50×5	900	2	3,4	6,8	
	К4				740		2,8	5,6	
1	К5	Консоль	Ст.3	∠50×5	1074	2	4,05	8,1	
	К4				884		3,3	6,6	

Спецификация

ТДМ 1965г.

Крепление вентилятора Ц3-04 к железобетонным колоннам

Установка типа У26÷У28 и У36÷У38 по схеме I÷IV. Кронштейн К4 и К5

ОВ-02-119/65

Лист 12

Гип. отдела
Гл. специалист
Ст. инж. пр.
Ст. инженер
Авто выпуска

Кузнецов
Смирнов
Смирнов
Безино
Безино
Любарт
Любарт
Пессело
Кочнон
Смирнов
Безино
Безино
Исполнитель
Любарт
Любарт
Кузнецов
Смирнов
Смирнов
Безино
Безино
08 Август 1965г

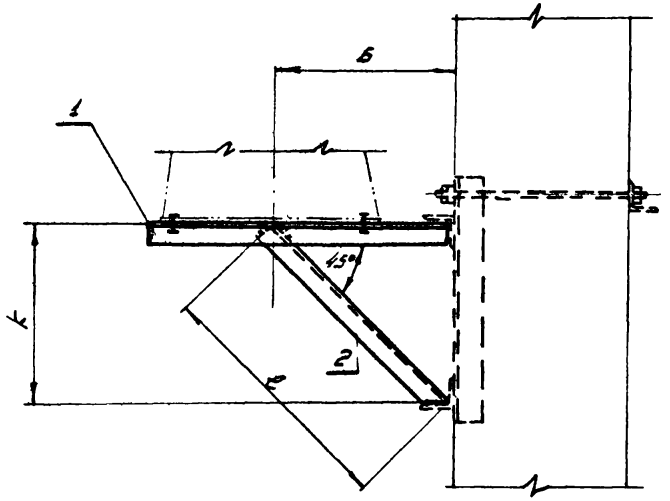

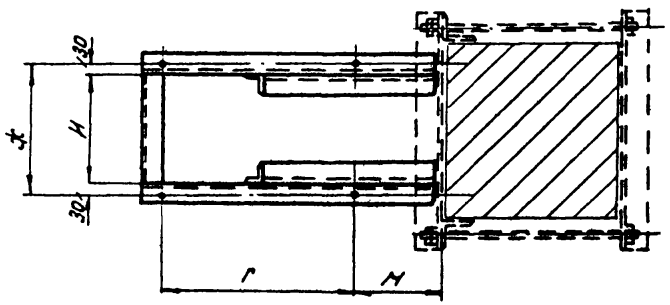

Примечание:

Сварку кронштейна производить электродами типа Э42 по ГОСТ 9467-60. Размер шва 5 мм.

Таблица размеров и весов

Тип установки	Тип кронштейна	Размеры в мм									Общий вес, кг.
		А	Б	г	d	Ж	Н	К	е	М	
У29; У39	К6	1300	780	900	14,5	760	700	774	1090	330	21,0
У30; У40	К7	1600	950	1140	14,5	900	840	944	1330	380	25,5

№ поз.	Обозначение	Наименование	Материал	Сортамент	Размер.	Кол.	1 шт.	Общ.	Примечание
							Вес. кг.		
3	К7	Перемычка	Ст.3	∠50×5	840	1	3,16	3,16	
	К6				700		2,65	2,65	
2	К7	Подкос	Ст.3	∠50×5	1330	2	5,0	10,0	
	К6				1090		4,1	8,2	
1	К7	Консоль	Ст.3	∠50×5	1594	2	6,0	12,0	
	К6				1294		4,9	9,8	

Спецификация

ТАМ 1965 г.	Крепление вентилятора Ц3-04 к железобетонным колоннам.	ПВ-02-119/65
	Установка типа У29÷У30 и У39÷У40. По схеме I÷IV. Кронштейн К6 и К7.	лист 13

тема	627-65
Марка-лист	08-14
Инв. №	Т-1443

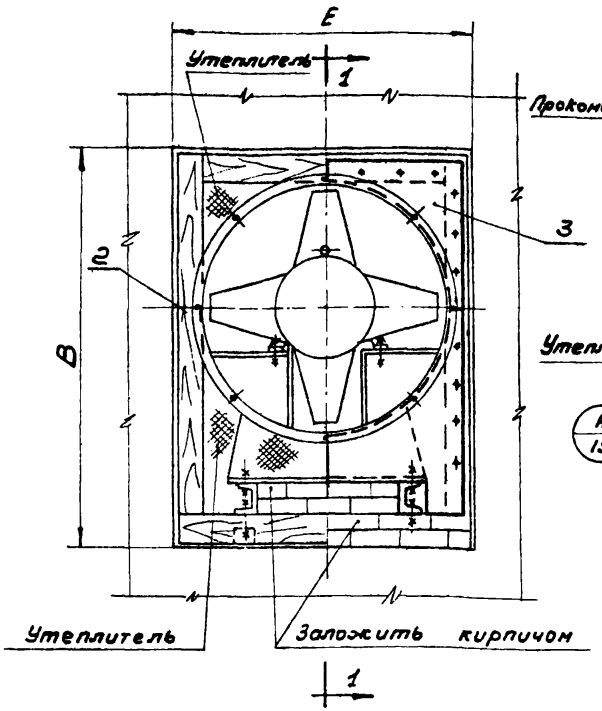

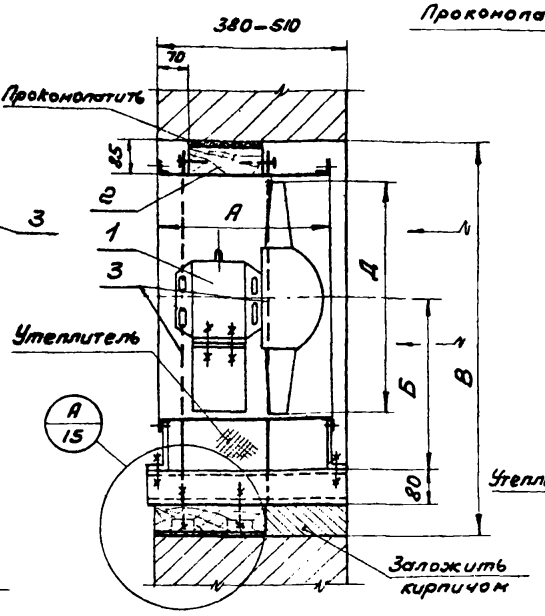

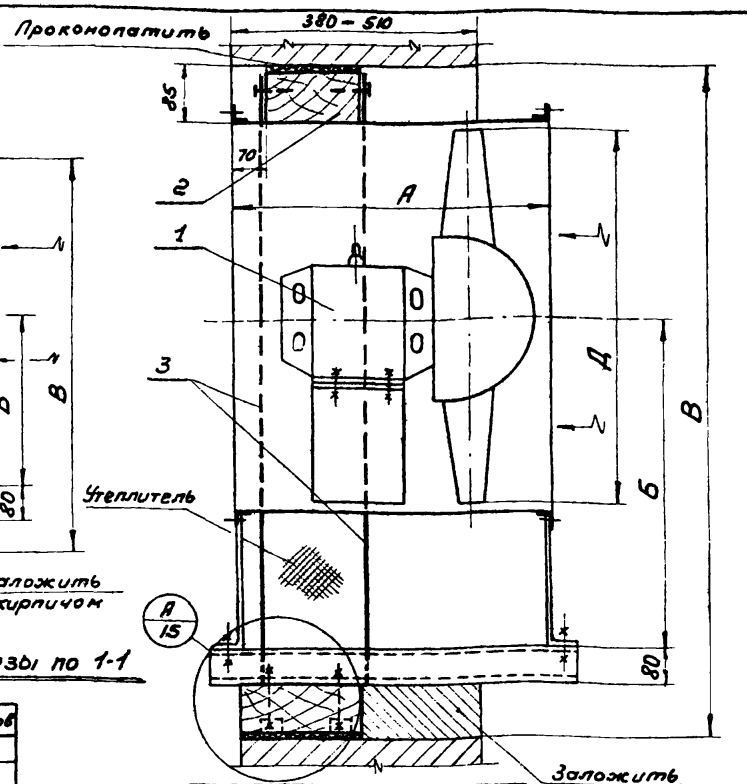

Разрезы по 1-1

При толщине стены мм	NN вентиляторов
380	3 и 5
510	3; 4; 5; 6,3.

При толщине стены мм	NN вентиляторов
380	4; 6,3; 8; 10; 12,5
510	8; 10; 12,5.

Таблица размеров и весов

Тип установки	Поз. 1			Поз. 2		Поз. 3		Поз. 4	Размеры в мм					Общий вес, кг.
	Модель	№	Вес кг	Дерево Размер	Дерево Вес кг	Лист ст. 3: 1мм F=м²	Вес, кг.	Общ. вес кг.	Д	А	Б	В	Е	
У41	ЦЗ-04	3	17,5	сеч 70×120	—	0,30	2,3	5,4	300	270	220	630	480	25,0
У42		4	39,6	сеч. 70×200	—	0,41	3,2	7,6	400	420	300	770	580	50,0
У43		5	37	сеч 70×200	—	0,53	4,1	6,6	500	350	360	880	680	48,0
У44		6,3	64	сеч 70×200	—	0,60	4,7	8,8	630	500	440	1040	820	76,0
У45		8	145	сеч. 70×250	—	1,0	7,8	11	800	650	560	1230	970	164,0
У46		10	207	сеч. 70×250	—	1,43	11,1	12	1000	730	700	1470	1180	230,0
У47		12,5	286	сеч. 70×250	—	1,72	13,4	14,1	1250	870	870	1750	1430	314,0.

№ поз.	Обозначен.	Наименование	Колич.	1 шт. Вес, кг	Общ. Вес, кг	№ листа	Примечание
4	—	Узел „А"	2	см лист		15	
3	—	Зашивка	—	см. таблицу		—	
2	—	Коробка	1	см. таблицу		—	
1	—	Вентилятор с электродвигат.	1	см. таблицу		—	электродвигат. принят максимальный

Спецификация

ТДМ 1965г.	Крепление вентилятора ЦЗ-04 в проеме кирпичной стены.	08-02-119/65
	Установка типа У41÷У47 Общий вид.	Лист 14

Рук. отдела	Гесслер	Проверил	Смирнов
Гл. специалист	Кацман		
Гл. инж. пр.	Смирнов	Согласовано	
Исполнитель	Цветкова	Нач. констр. отд.	
Дата выпуска: август 1965 г		БПК и ТП НИИСТ	Шахнорович

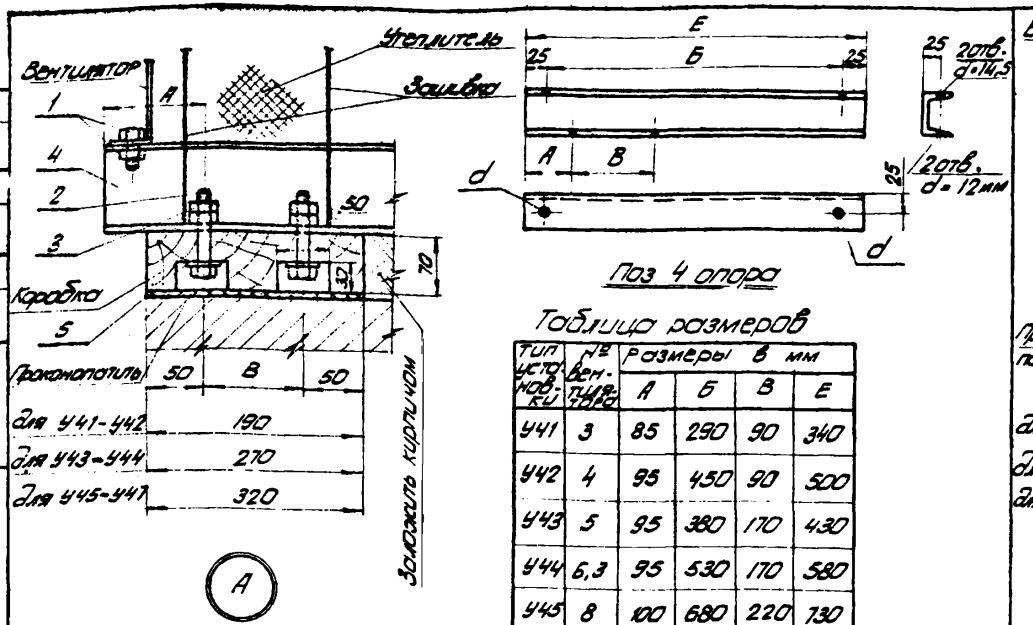

Таблица размеров

Тип установки	№ вентилятора	Размеры в мм А	Б	В	Е
У41	3	85	290	90	340
У42	4	95	450	90	500
У43	5	95	380	170	430
У44	6,3	95	530	170	580
У45	8	100	680	220	730
У46	10	100	760	220	810
У47	12,5	100	900	220	950

Спецификация

Тип установки	№ вентилятора	Поз.1. Болт с гайкой ГОСТ 7798-62г ГОСТ 5915-62 Размер	Колич.	Общ. вес, кг	Поз.2. Болт. ГОСТ 7798-62г Размер	Кол.	Общ. вес, кг	Поз. 3. Гайка ГОСТ 5915-62г Размер	Колич.	Общ. вес, кг	Поз.4. Опора — Сортам.	Размер	Вес, кг.	Поз.5. Шайба ГОСТ 6959-54 Размер	Кол.	Общ. вес, кг	Общ. вес, кг.
У41	3	М12×30	2	0,15	М10×45	2	0,08	М10	4	0,044	[N8	l=340	2,4	ф10	2	0,009	2,7
У42	4	М12×30	2	0,15	М10×45	2	0,08	М10	4	0,044	[N8	l=500	3,5	ф10	2	0,009	3,8
У43	5	М12×30	2	0,15	М10×45	2	0,08	М10	4	0,044	[N8	l=430	3,0	ф10	2	0,009	3,3
У44	6,3	М12×30	2	0,15	М10×45	2	0,08	М10	4	0,044	[N8	l=580	4,1	ф10	2	0,009	4,4
У45	8	М12×30	2	0,15	М10×90	2	0,13	М10	4	0,044	[N8	l=730	5,15	ф10	2	0,009	5,5
У46	10	М12×30	2	0,15	М10×90	2	0,13	М10	4	0,044	[N8	l=810	5,7	ф10	2	0,009	6,0
У47	12,5	М12×30	2	0,15	М10×90	2	0,13	М10	4	0,044	[N8	l=950	6,7	ф10	2	0,009	7,0

Узел „А" для установок У41-У47. Вентиляторы Ц3-04.

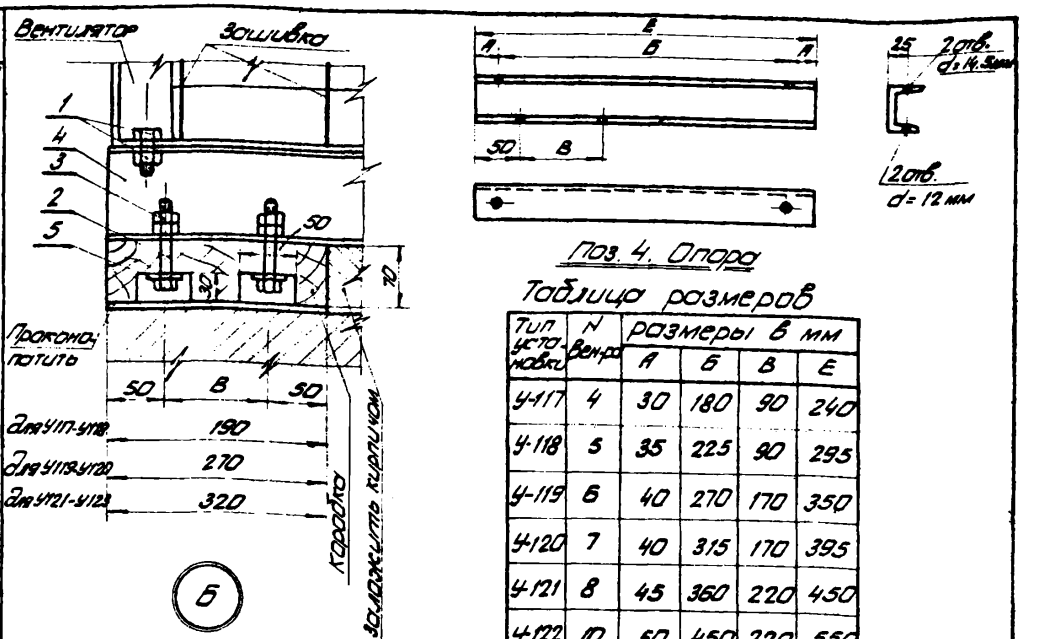

Таблица размеров

Тип установки	№ вен-ра	Размеры в мм А	Б	В	Е
У-117	4	30	180	90	240
У-118	5	35	225	90	295
У-119	6	40	270	170	350
У-120	7	40	315	170	395
У-121	8	45	360	220	450
У-122	10	50	450	220	550
У-123	12	50	540	220	640

Спецификация

Тип установки	№ вентилятора	Поз.1. Болт с гайкой ГОСТ 7798-62 ГОСТ 5915-62 Размер	Колич.	Общ. вес, кг	Поз. 2. Болт ГОСТ 7798-62 Размер	Колич.	Общ. вес, кг	Поз.3. Гайка ГОСТ 5915-62 Размер	Колич.	Общ. вес, кг	Поз.4. Опора — Сортамент	Размер	Вес, кг	Поз.5. Шайба ГОСТ 6959-54 Размер	Колич.	Общ. вес, кг	Общ. вес кг
У 117	4	М12×30	2	0,15	М10×45	2	0,08	М10	4	0,044	[N8	l=240	1,7	ф10	2	0,009	2,0
У 118	5	М12×30	2	0,15	М10×45	2	0,08	М10	4	0,044	[N8	l=295	2,1	ф10	2	0,009	2,4
У119	6	М12×30	2	0,15	М10×45	2	0,08	М10	4	0,044	[N8	l=350	2,5	ф10	2	0,009	2,8
У120	7	М12×30	2	0,15	М10×45	2	0,08	М10	4	0,044	[N8	l=395	3,0	ф10	2	0,009	3,3
У 121	8	М12×30	2	0,15	М10×90	2	0,13	М10	4	0,044	[N8	l=450	3,2	ф10	2	0,009	3,5
У122	10	М12×30	2	0,15	М10×90	2	0,13	М10	4	0,044	[N8	l=550	3,9	ф10	2	0,009	4,2
У 123	12	М12×30	2	0,15	М10×90	2	0,13	М10	4	0,044	[N8	l=640	4,5	ф10	2	0,009	4,8

Узел „Б" для установок У117÷У123. Вентиляторы 06-320

ТДМ 1965г.	Крепление вентилятора Ц3-04 и 06-320 в проеме кирпичной стены.	08-02-119/65
	Установка типа У41÷У47 и У117-У123. Узлы и детали.	Лист 15

Тема 327-65
Марка-лист 08-15
Инв. N Т-1444
Рук. отд. Гл. специалист Гл. инж. пр. Исполнитель
Дата выпуска: август 1965г.
Кацман Смирнов Цветкова

Тема 627-65
Марка лист ОВ-16
Инв. № Т-1445

Разраб. Смирнов
Гл. спец. Согласовано
Нач. констр. отд.
Руководитель группы
Гл. инж. пр.

Альбом разработан трестом Оргтехстрой Госстроя СССР по заказу Главного управления по делам строительства при Госстрое СССР
Утверждено и введено в действие Госстроем СССР 1965 г.

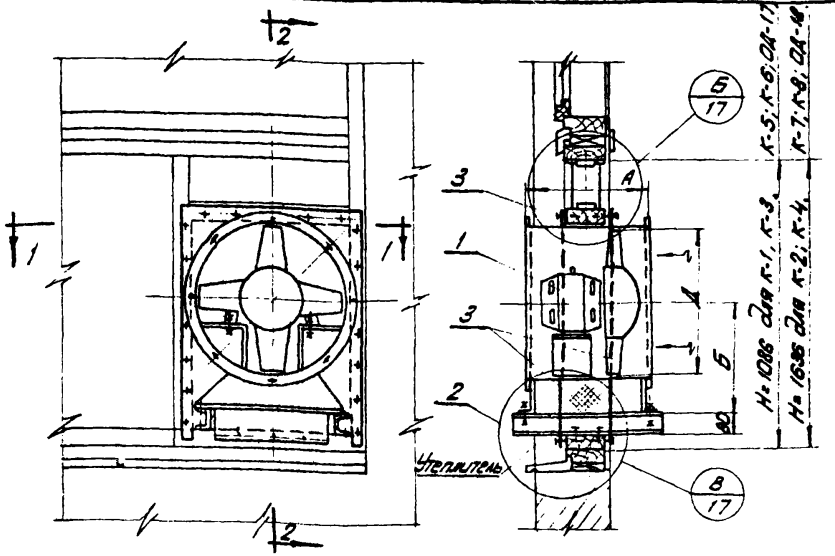

Разрез по 2-2

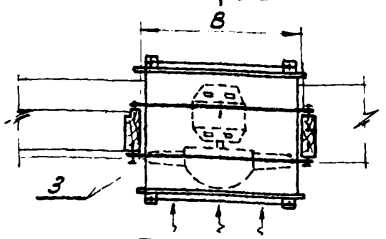

План по 1-1

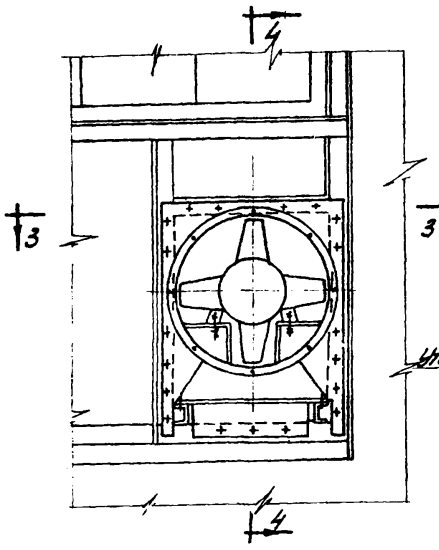

Разрез по 4-4

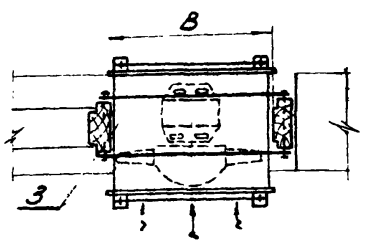

План по 3-3

При переплетах по серии ПР-05-47

При переплетах по ГОСТ 477-56г

Таблица размеров и весов

Тип установки	Поз. 1		Поз. 2	Поз. 3			Размеры в мм				Общий вес, кг
	№ вент-ра	Вес, кг	Вес 2-х узлов кг	Сортам	Размер F, м²	Общ. вес, кг	А	Б	Д	В	
У48	3	17,5	5,2	Лист сталь δ=1мм	0,21	1,6	270	220	300	310	24,0
У49	4	39,6	7,4		0,30	2,3	420	300	400	415	49,0
У50	5	37,0	6,3		0,36	2,8	350	360	500	515	46,0
У51	6,3	64,0	8,6		0,56	4,4	500	440	630	645	77,0

N поз.	Обозначен.	Наименование	Кол.	1 шт. Вес, кг	Общ. Вес, кг	N листа	Примечан.
3	—	Защивка	—	см. таблицу		—	
2	—	Узел „В"	2	см. таблицу		17	
1	—	Вентилятор с электродвиг.	1	см. таблицу		—	Электродв. принят макс.

Спецификация

ТДМ 1965 г	Крепление вентиляторов Ц3-04 в окне к деревянным переплетам по ГОСТ 447-56 г. Серии ПР-05-47	ОВ-02-119/65
	Установка типа У48 ÷ У51. Общие виды.	Лист 16

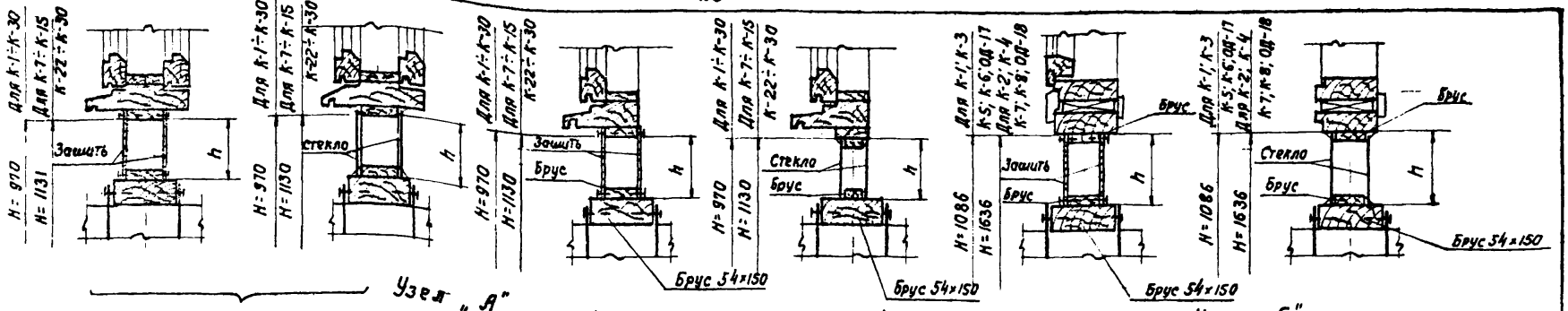

Коробки для двойных переплетов по ГОСТ 477-56

Коробки для одинарных переплетов по ГОСТ 477-56

Коробки с одинарными и двойными переплетами а также с ленточным остеклением по серии ПР-05-47

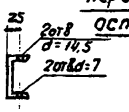

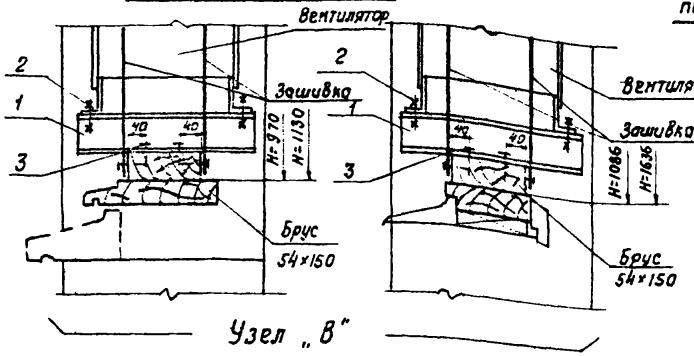

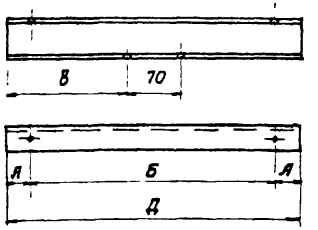

Поз. 1. Опора

По ГОСТ 477-56

По серии ПР-05-47

Таблица размеров и весов

Узел „В"

Тип установки	NN вентилятора	Поз. 1 Опора			Поз. 2 Болт с гайкой ГОСТ 7798-62 ГОСТ 5915-62			Поз. 3 Винт для дерева ГОСТ 1432-42			Размеры мм А	Б	В	Д	Общий вес, кг.
		Сорт	Размер	Вес, кг.	Размер	Колич.	Общ. вес, кг.	Размер	Колич.	Общ. вес, кг.					
У48	3	СП В	ℓ=340	2,4	М12×30	2	0,15	6×40	2	0,02	25	290	135	340	2,6
У49	4	СП В	ℓ=500	3,5	М12×30	2	0,15	6×40	2	0,02	25	450	215	500	3,7
У50	5	СП В	ℓ=430	3,0	М12×30	2	0,15	6×40	2	0,02	25	380	180	430	3,17
У51	6,3	СП В	ℓ=580	4,1	М12×30	2	0,15	6×40	2	0,02	25	530	255	580	4,30

Таблица размеров

Тип установки	Модель	NN вентилятора	Узел „А" ГОСТ 477-56 H=970 h	примеч.	H=1130 h	примеч.	Узел „Б" серия ПР-05-47 H=1086 h	примеч.	H=1636 h	примеч.
У48	Ц3-04	3	411	стекло	571	стекло	526	стекло	1076	стекло
У49		4	280	стекло	440	стекло	395	стекло	945	стекло
У50		5	170	зашить	330	стекло	288	стекло	835	стекло
У51		6,3	25	зашить	185	зашить	143	зашить	690	стекло

ТДМ 1965г.	Крепление вентилятора Ц3-04 в окне по ГОСТ 477-56 и серии ПР-05-47. Установка типа У48 ÷ 451. Узлы и детали.	08-02-119/65	Лист 17

Тема
3.27-65
Орга-лист
08-18
Инв.№
Т-1447

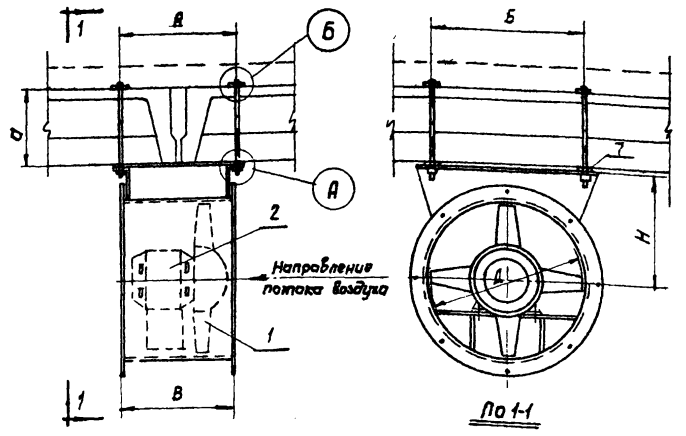

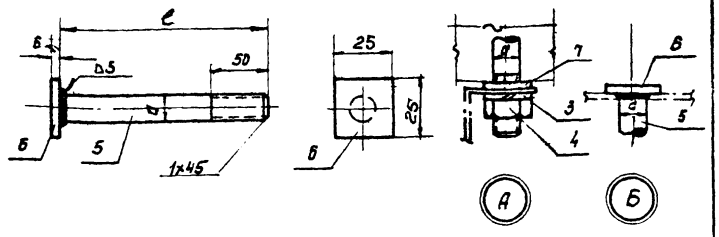

Таблица размеров и весов

№ Вентилятора	Поз. 5 при D=350 Материал	Сортамент и размер	Вес, кг. 4 шт.	Поз. 5 при D=450 Материал	Сортамент и размер	Вес, кг. 4 шт.	Поз. 6 Материал	Размер	Вес, кг. 4 шт.
3	Ст.3	d=12 с=380	1,35	Ст.3	d=12 с=480	1,70	Ст.3	25×25	0,12
4; 5; 6,3; 8; 10; 12,5	Ст.3	d=14 с=380	1,85	Ст.3	с=480	2,3	Ст.3	25×25	0,12

Таблица размеров и весов

Тип Установки	Поз. 1 Модель	№	Вес, кг.	Поз. 2 Тип	Вес, кг.	Поз. 3 Размер	Вес, кг. 4 шт.	Поз. 4 Размер	Вес, кг. 4 шт.	Поз. 7 Сталь 40×4	Вес, кг. 2 шт.	Размеры мм А	Б	В	Д	Н	Общ. Вес установки кг.
У52	Ц3-04	3	10,0	АВЕ-071-2	7,5	d12	0,019	М12	0,10	с-330	0,83	290	270	270	300	220	20,3
				АВЕ-071-4	5,0												17,8
У53		4	22,6	А02-12-2	17,0					с-490	1,23	450	350	420	400	300	43,4
				АВЕ-071-4	5,0												30,2
У54		5	28,5	АВЕ-072-4	7,5	d14	0,028	М14	0,11	с-420	1,06	380	480	350	580	360	49,6
У55		6,3	44,5	А02-21-4	19,5					с-570	1,44	530	560	500	630	440	68,0
У56		8	89,5	А02-41-4	56,5					с-720	1,80	680	710	650	800	560	151,5
				А02-31-6	34,5												128,4
У57		10	139,0	А02-42-6	68,0					с-800	2,0	760	900	730	1000	700	212,2
У58		12,5	173,0	А02-52-6	113,0					с-940	2,36	900	1140	870	1250	870	291

№ поз.	Обозначение	Наименование	Кол.	Вес, кг. 1 шт.	Вес, кг. общ.	№ Листа	Примечания
7	—	Полоса	2	—	—		
6	—	Головка болта	4	—	—		
5	—	Болт	4	—	—		
4	ГОСТ 5915-62	Гайка	4	—	—		
3	ГОСТ 6402-57	Шайба пружинная	4	—	—		
2	—	Эл. двигатель	1	—	—		
1	—	Вентилятор	1	См. таблицу	—		

Спецификация

ТДМ 1965г

Крепление вентилятора Ц3-04 к сборным железобетонным плитам. Установка типа У52 ÷ У58. Общий вид и детали.

08-02-119/65

Лист 18

Рук. отдела Гесслер
Гл. специалист Кацман
Гл. инж. пр. Смирнов
Исполнитель Цветкова
Дата выпуска: август 1965г
Проверил
Согласовано: Нач. констр. отд. Б/к. ц/п. жилст
Смирнов
Шахнарович

Тема 627-65
Чертеж-лист 08-19
Инв. № Т-1446

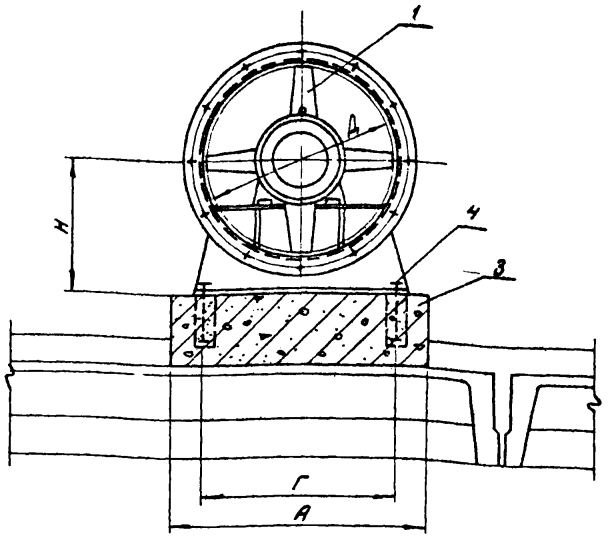

По 1-1

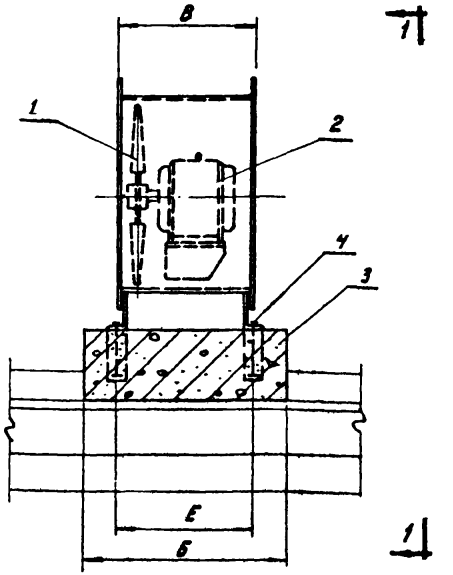

Таблица размеров и весов

Тип установки	Поз.1 Модель	№	Вес, кг.	Поз.2 Тип	Вес, кг.	Поз.3 Тип	V м³	Поз.4 Тип	Вес, кг 4шт.	Размеры в мм А	Б	В	Г	Д	Е	Н	Общий вес установки кг.
У59	4З-04	3	10,0	АВЕ-071-2	7,5	Ф1	0,06	Т1	1,2	570	590	270	270	300	290	220	19,0
У60				АВЕ-071-4	5,0												16,0
У61		4	22,6	А02-12-2	17,0	Ф2	0,09	Т2	1,6	650	750	420	350	400	450	300	41,0
У62				АВЕ-071-4	5,0												29,0
У63		5	29,5	АВЕ-072-4	7,5	Ф3	0,1			780	680	350	480	500	380	360	39,0
У64		6,3	44,5	А02-21-4	19,5	Ф4	0,14			860	830	500	560	630	530	440	66,0
У65		8	89,5	А02-41-4	56,5	Ф5	0,24	Т3	1,9	1010	980	650	710	800	680	560	148,0
У66				А02-31-6	34,5												126,0
У67		10	139,0	А02-42-6	68,0	Ф6	0,32			1200	1060	730	900	1000	760	700	209,0
У68		12,5	173,0	А02-52-8	113,0	Ф7	0,52	Т4	2,2	1440	1200	870	1140	1250	900	870	288,0

№ поз.	Обозначен.	Наименование	Кол.	1 шт. Вес, кг.	Общ. Вес, кг.	№ листа	Примечание
4	Ф1÷Ф7	Фундаментный болт	4	—"—		20	
3	Т1÷Т4	Фундамент	1	—"—		20	
2	—	Эл. двигатель	1	—"—		—	
1	—	Вентилятор	1	см. таблицу		—	

Спецификация

ТДМ 1965г.	Установка вентилятора 4З-04 на перекрытии.	08-02-119/65
	Установка типа У59 ÷ У68. Общий вид.	Лист 18

Гл. специалист	Гаухман	Проверил	Смирнов
Гл. инж. пр.	Смирнов	Газпроектфонд	
Ст. инженер	Бузина	Нач. конструктор.	Смирнов
Дата выпуска:	Август 1965г.	Б.К. и Т.П. НИИСТ	Жаннаровский

Тема
627-65
Марка лист
08-20
Инв. №
Т-1449

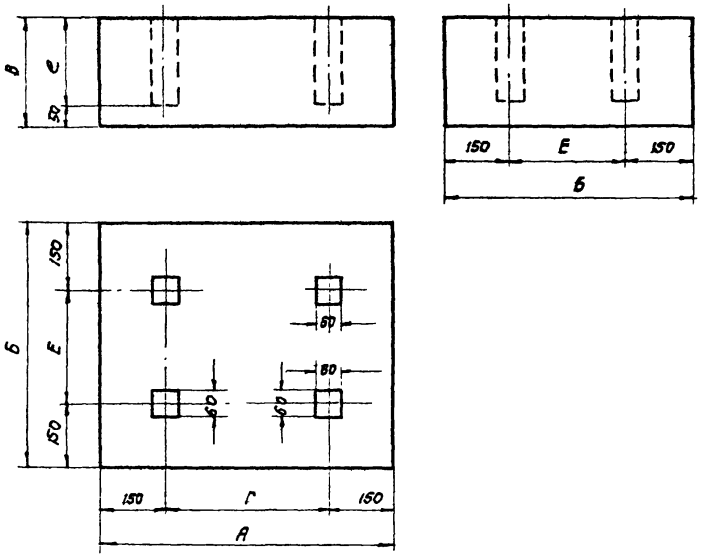

Таблица размеров и весов

Тип фундамента	№ вентилятора	Размеры в мм						Объем бетона V м³
		А	Б	В	Г	Е	е	
Ф1	3	570	590	200	270	290	150	0,06
Ф2	4	650	750		350	450		0,09
Ф3	5	780	680		480	380		0,1
Ф4	6,3	860	830		560	530		0,14
Ф5	8	1010	980	250	710	680	200	0,24
Ф6	10	1200	1060		900	760		0,32
Ф7	12,5	1440	1200	300	1140	900	250	0,52

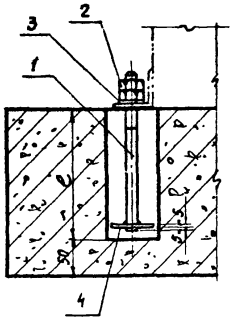

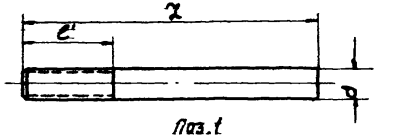

Поз.1

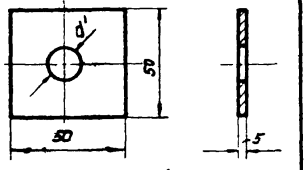

Поз.4

Таблица размеров и весов

Тип болта	Тип фундамента	Поз.1		Поз.2		Поз.3		Размеры в мм				Общий вес, кг.
		l	Вес, кг	Размер	Вес, кг, 2 шт.	Размер	Вес, кг	e	e'	d	d'	
Т1	Ф1	180	0,18	М12	0,048	М12	0,007	150	45	12	12,5	0,3
Т2	Ф2÷Ф4	200	0,26	М14	0,056	М14	0,009			14	14,5	0,4
Т3	Ф5; Ф6	240	0,31					200		14	14,5	0,47
Т4	Ф7	280	0,38					250		14	14,5	0,55

№ поз.	Обозначение	Наименование	Материал	Сортамент	Размер	Кол.	Вес, кг. 1шт.	Вес, кг. Общ.	Примечание
4	—	Шайба	Ст3	Ст. лист б=5	-50×50	1	0,09	0,09	
3	ГОСТ 6939-54	Шайба	Ст3	—	—·—	1	—·—		
2	ГОСТ 5915-62	Гайка и контр. гайка	Ст.3	—	—·—	2	—·—		
1	Т1÷Т4	Фундаментный болт	Ст3		См. таблицу	1	См. таблицу		

Спецификация

ТДМ 1965 г.	Установка вентилятора Ц3-04 на перекрытии.	08-02-119/65
	Установка типа У59÷У68. Фундамент и детали.	Лист 20

Рук. отдела — Гесслер
Гл. специалист — Кацман
Гл. инж. пр. — Смирнов
Ст. инженер — Бузина
Дата выпуска: август 1965 г.

Исполнитель — Кузнецова
Проверил — Смирнов

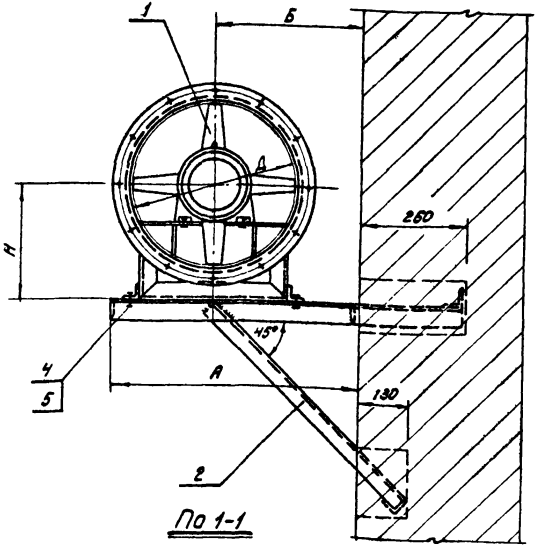

По 1-1

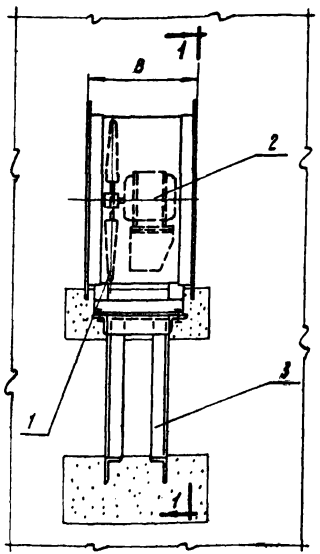

Для У69÷У72

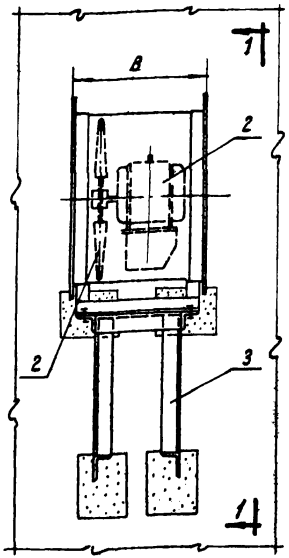

Для У73÷У80

Таблица размеров и весов

Тип установки	Поз. 1			Поз. 2		Поз. 3		Поз. 4		Поз. 5		Размеры в мм					Общий вес установки кг.
	Модель	№	Вес, кг.	Тип	Вес, кг.	Тип	Вес, кг.	Размер	Вес, кг. шт.	Размер	Вес, кг. 8 шт.	А	Б	В	Д	Н	
У69	06-320	4	15,4	АОЛ12-4	5,6	К1	14,3	М12х 40	0,24	М12	0,19	600	350	224	400	280	36,0
У70				АО2-21-2	19,5												50,0
У71		5	28,5	АО2-12-4	17	К2	16,0	М14х 40	0,28	М14	0,22	700	400	279	500	340	62,0
У72		6	56,7	АО2-21-4	19,5	К3	13,0					820	470	334	600	420	97,0
У73		7	75,7	АО2-21-6	19,5	К4	19,5					920	520	380	700	470	115,0
У74				АО2-31-4	34,5												130,0
У75		8	112,3	АО2-22-6	23,0	К5	22,0	М22х 60	1,2	М22	0,85	1050	600	440	800	550	159,0
У76				АО2-32-4	39,5												176,0
У77				АО2-41-4	56,5												193,0
У78		10	195	АО2-41-6	56,5	К6	31,0					1250	700	540	1000	670	285,0
У79		12	360	АО2-52-8	113,0	К7	35,0	М24х 65	1,3	М24	0,87	1470	820	630	1200	800	510,0
У80				АО2-52-6													

№ поз.	Обозначение	Наименование	Кол.	1 шт. Вес, кг.	Общ. Вес, кг.	№ листа	Примечание
5	ГОСТ 3915-62	Гайка и контр. гайка	8	—"—	—		
4	ГОСТ 7798-62	Болт с гайкой	4	—"—	—		
3	К1 ÷ К7	Кронштейн	1	—"—	22÷24		
2	—	Эл. двигатель	1	—"—	—		
1	—	Вентилятор	1	см. таблицу	—		

Спецификация

ТДМ 1965г	Крепление вентилятора 06-320 к кирпичной стене.	08-02-119/65
	Установка типа У69÷У80. Общий вид.	Лист 21

Сычков, Кузнецова, Кулишкина, Дата выпуска: 1965г.

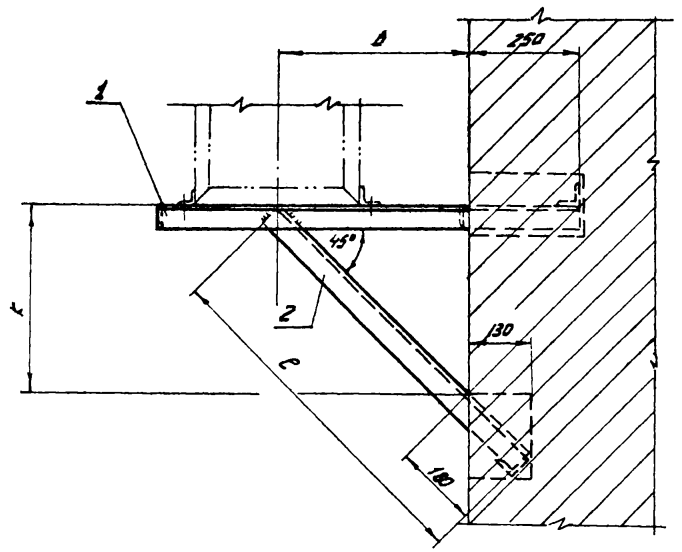

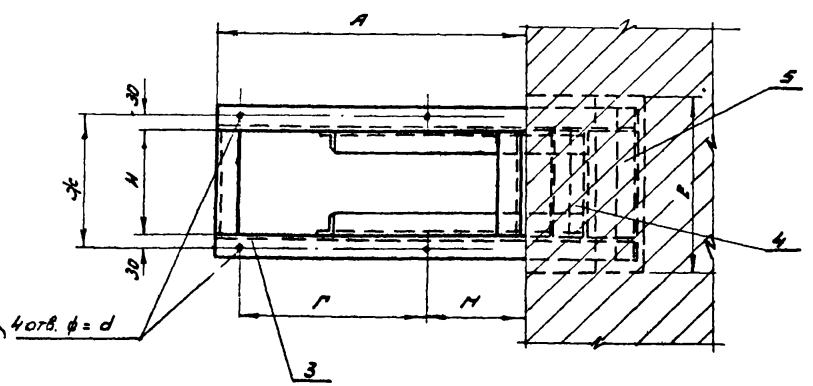

Примечание:
Сварку кронштейна производить электродами типа Э42 по ГОСТ 9467-60. размер шва 5мм.

Таблица размеров и весов

Тип установки	Тип кронштейна	Размеры в мм A	Б	Г	Е	d	ж	и	к	с	Н	Общий вес, кг.
У69;У70	К1	600	350	400	380	13	180	120	350	670	150	14,3
У71	К2	700	400	500	380	14,5	225	165	400	740	150	16,0
У72	К3	820	470	600	380	14,5	270	210	470	840	170	19,0

№ по	Обозначение	Наименование	Материал	Сортамент	Размер	Кол.	Вес, кг: 1 шт.	Вес, кг: общ.	Примечание
5	К1 ÷ К3	Упор	Ст.3	∠50×5	310	1	1,16	1,16	
4	К1 ÷ К3	Упор	Ст.3	∠50×5	210	1	0,79	0,79	
3	К3	Перемычка	Ст.3	∠50×5	210	2	0,79	1,58	
	К2				165		0,62	1,24	
	К1				120		0,45	0,90	
2	К3	Подкос	Ст.3	∠50×5	840	2	3,17	6,34	
	К2				740		2,8	5,6	
	К1				670		2,53	5,06	
1	К3	Консоль	Ст.3	∠50×5	1070	2	4,04	8,08	
	К2				950		3,58	7,16	
	К1				850		3,2	6,4	

Спецификация

ТАМ 1965 г.	Крепление вентилятора С6-320 к кирпичной стене. Установка типа У69 ÷ У72. Кронштейн К1, К2 и К3.	ОВ-02-119/65 Лист 22

Инв. № подл. | Подпись и дата | Взам. инв. №

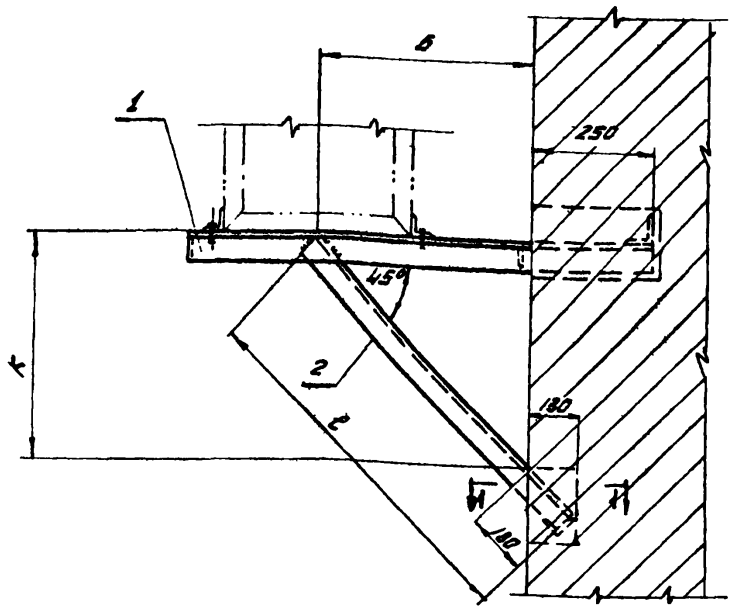

Таблица размеров и весов

Тип установки	Тип кронштейна	Размеры в мм А	Б	Г	Е	d	ж	И	К	Л	М	Общий вес, кг.
У73; У74	К4	920	520	700	380	14,5	315	255	520	890	170	19,5
У75÷У77	К5	1050	600	800	540	24	380	300	600	1010	200	22,0

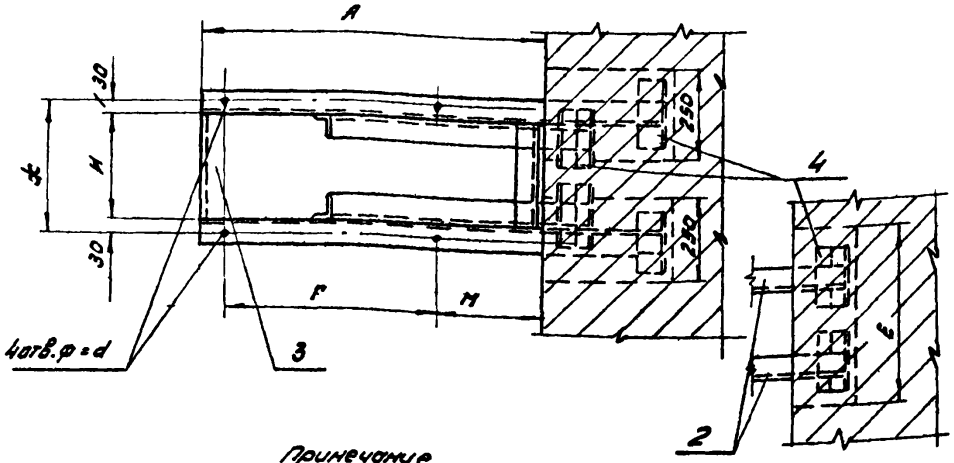

По 1-1

Примечание

Сварки кронштейна производить электродами типа Э42 по ГОСТ 9467-60, размер шва 5 мм.

№ поз.	Обозначение	Наименование	Материал	Сортамент	Размер	Кол	Вес 1 шт.	Вес общ.	Примечание
4	К4; К5	Упор	Ст3	∠50×5	150	4	0,56	2,24	
3	К5	Перемычка	Ст.3	∠50×5	300	2	1,13	2,26	
	К4				255		0,96	1,92	
2	К5	Подкос	Ст.3	∠50×5	1010	2	3,8	7,6	
	К4				890		3,3	6,6	
1	К5	Консоль	Ст3	∠50×5	1300	2	4,9	9,8	
	К4				1170		4,4	8,8	

Спецификация

ТДМ 1965 г.	Крепление вентилятора 06-320 к кирпичной стене. Установка типа У73÷У77. Кронштейн К4 и К5.	ОВ-02-119/65 Лист 23

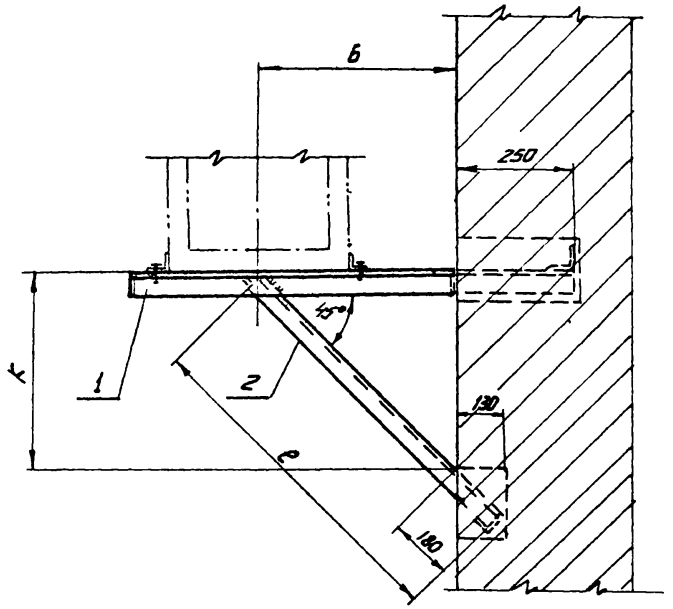

Таблица размеров и весов

Тип установки	Тип кронштейна	Размеры в мм										Общий вес, кг.
		А	Б	Г	Е	d	ж	И	К	е	Н	
У78	К6	1250	700	1000	250	24	450	380	700	1150	200	31.0
У79; У80	К7	1470	820	1200	250	26	540	470	820	1320	220	35.0

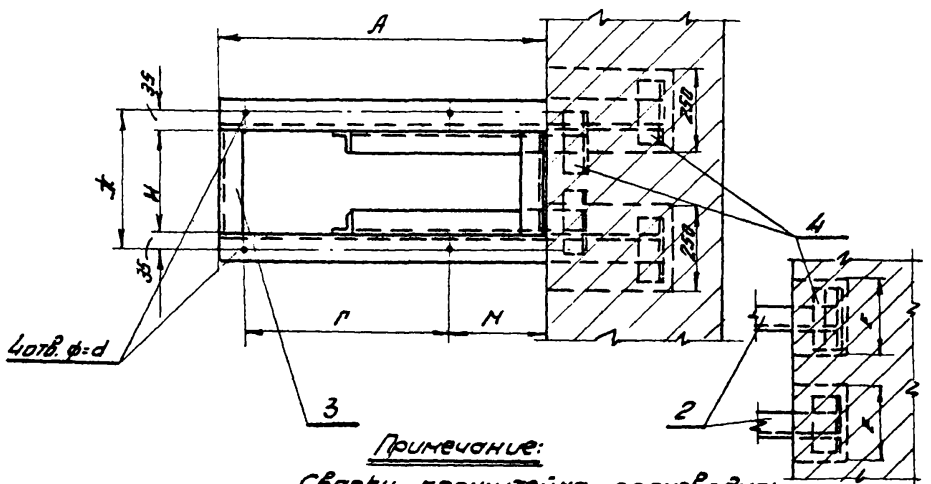

Примечание:

Сварку кронштейна производить электродами типа 342 по ГОСТ 9467-60. Размер шва 5мм.

№ Поз	Обозначение	Наименование	Материал	Сортамент	Размер	Кол.	Вес. кг. 1 шт.	Вес. кг. Общ.	Примечание
4	К6; К7	Упор	Ст.3	∠50×5	150	4	0.58	2.24	
3	К7	Перемычка	Ст.3	∠50×5	470	2	1.77	3.54	
	К6				380		1.43	2.86	
2	К7	Подкос	Ст.3	∠50×5	1320	2	4.97	9.94	
	К6				1150		4.33	8.66	
1	К7	Консоль	Ст.3	∠63×6	1720	2	9.84	19.68	
	К6				1500		8.6	17.2	

Спецификация

ТДМ 1965г.	Крепление вентилятора 06-320 к кирпичной стене.	08-02-113/65
	Установка типа У78÷У80. Кронштейн К6 и К7.	Лист 24

Рук. отдела Гесслер
Гл. специалист Кацнан
Гл. инж. пр. Сычугов
Исполнитель Кузнецова
Дата выпуска: 1965г.

Проверил

Инв. № 1453

Тема 27-65 Серия-лист 78-24

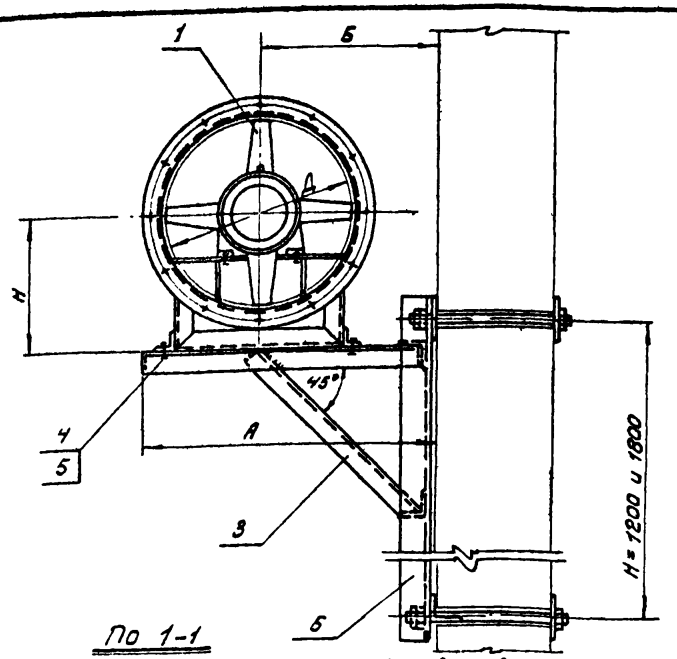

По 1-1

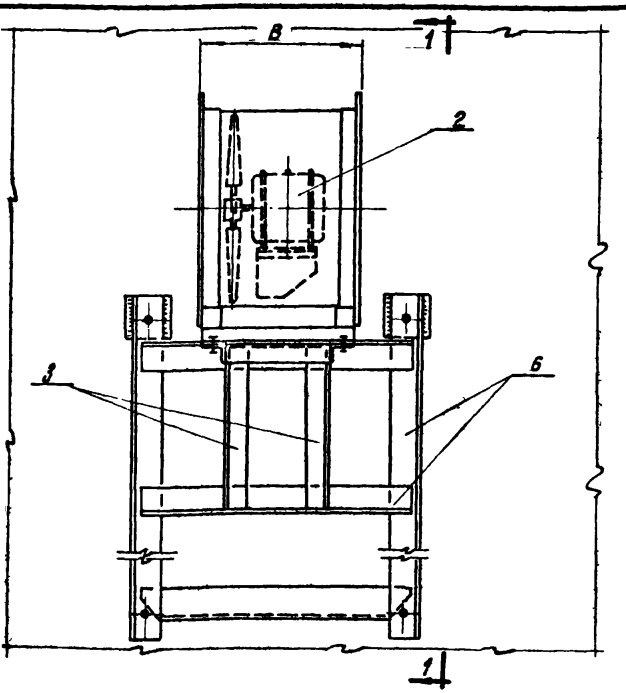

Таблица размеров и весов

Тип установки	Поз. 1 Модель	Поз. 1 №	Поз. 1 Вес, кг.	Поз. 2 Тип	Поз. 2 Вес, кг.	Поз. 3 Тип	Поз. 3 Вес, кг.	Поз. 4 Размер	Поз. 4 Вес, кг. 4 шт.	Поз. 5 Размер	Поз. 5 Вес, кг. 8 шт.	Поз. 6 Тип	Поз. 6 Вес, кг.	Размеры в мм А	Б	В	Д	Н	Общий вес установки*) кг
У81	06-320	4	15,4	АОЛ12-4	5,6	К1	8,5	М12×40	0,24	М12	0,19	Р1÷Р6 Р19÷Р24	см. лист № 40 и 41	600	350	224	400	280	30,0
У82				А02-21-2	19,5														44,0
У83		5	28,5	А02-12-4	17	К2	10,0	М14×40	0,28	М14	0,22			700	400	279	500	340	56,0
У84		6	56,7	А02-21-4	19,5	К3	12,0							820	470	334	600	420	89,0
У85		7	75,7	А02-21-6	19,5	К4	13,0							920	520	380	700	470	109,0
У86				А02-31-4	34,5														124,0
У87		8	112,3	А02-22-6	23,0	К5	15,0	М22×60	1,2	М22	0,85			1050	600	440	800	550	152,0
У88				А02-32-4	39,5														169,0
У89				А02-41-4	56,5														186,0
У90		10	195	А02-41-6	56,5	К6	23,0					Р7÷Р12 Р23÷Р30		1250	700	540	1000	670	277,0
У91		12	360	А02-52-6	113,0	К7	27,0	М24 65	1,3	М24	0,87			1470	820	630	1200	800	502,0
У92				А02-52-6															

*) Общий вес установки дан без веса закладной рамы (поз 5)

№ поз.	Обозначен.	Наименование	Кол.	1 шт. Вес, кг.	Общ. Вес, кг.	№ листа	Примечание
6	Р19÷Р30	Закладная рама	1	—"—		41	При панели Н=1800
	Р1÷Р12	Закладная рама	1	—"—		40	При панели Н=1200
5	ГОСТ 5915-62	Гайка и контр. гайка	8	—"—		—	
4	ГОСТ 7798-62	Болт с гайкой	4	—"—		—	
3	К1÷К7	Кронштейн	1	—"—		26÷28	
2	—	Эл. двигатель	1	—"—		—	
1	—	Вентилятор	1	см. таблицу		—	

Спецификация

ТДМ 1965г.	Крепление вентилятора 06-320 к панельной стене.	08-02-119/65
	Установка типа У81÷У92. Общий вид.	Лист 25

Гл. инж. пр. Смирнов
Исполнитель Кузнецова
Дата выпуска: август 1965г.

Тема	627-65
Марка-лист	08-26
Инв. №	Т-1455

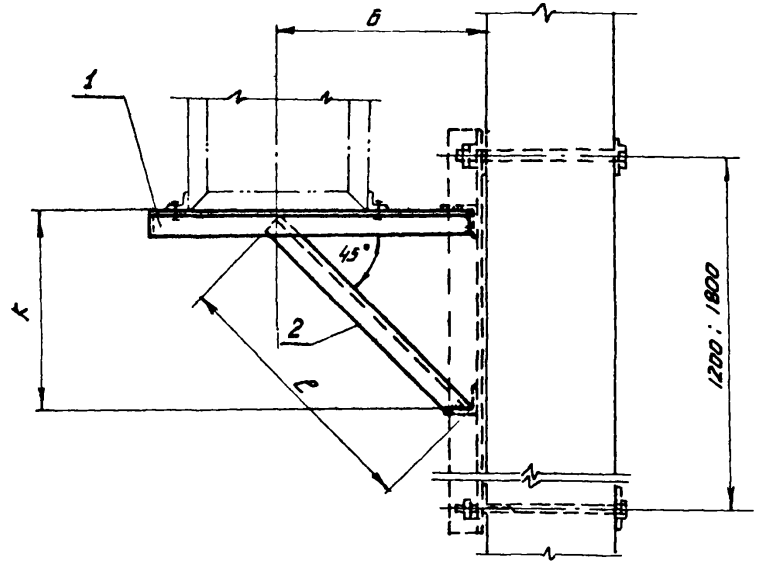

Таблица размеров и весов

Тип установки	Тип кронштейна	Размеры в мм									Общий вес, кг.
		А	Б	Г	d	Ж	И	К	Е	М	
У81; У82	К1	600	350	400	13	180	120	330	465	150	8,5
У83	К2	700	410	500	14,5	225	165	390	549	150	10,0
У84	К3	820	470	600	14,5	270	210	450	634	170	12,0

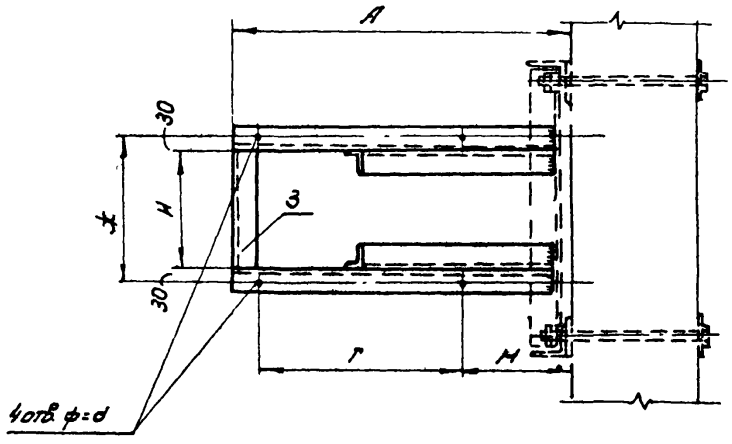

№ поз	Обозначение	Наименование	Материал	Сортамент	Размер	Кол.	1 шт.	Общ.	Примечание
3	К3	Перемычка	Ст.3	∠50×5	210	1	0,8	0,8	
	К2				165		0,6	0,6	
	К1				120		0,5	0,5	
2	К3	Подкос	Ст.3	∠50×5	634	2	2,4	4,8	
	К2				549		2,24	4,48	
	К1				465		1,75	3,50	
1	К3	Консоль	Ст3	∠50×5	800	2	3,0	6,0	
	К2				680		2,56	5,12	
	К1				580		2,18	4,36	

Спецификация

Примечание

Сварку кронштейна производить электродами типа Э42 по Гост 9467-60. Размер шва 5мм.

ТДМ 1965г.	Крепление вентилятора 06-320 К к панельной стене.	08-02-119/65
	Установка типа У81÷У84. Кронштейн К1; К2 и К3	лист 26

Рук. отдела	Гесслер	Проверил
Гл. специалист	Кацман	Смирнов
Гл. инж. пр	Смирнов	
Исполнитель	Кузнецова	
Дата выпуска	август 1965г.	

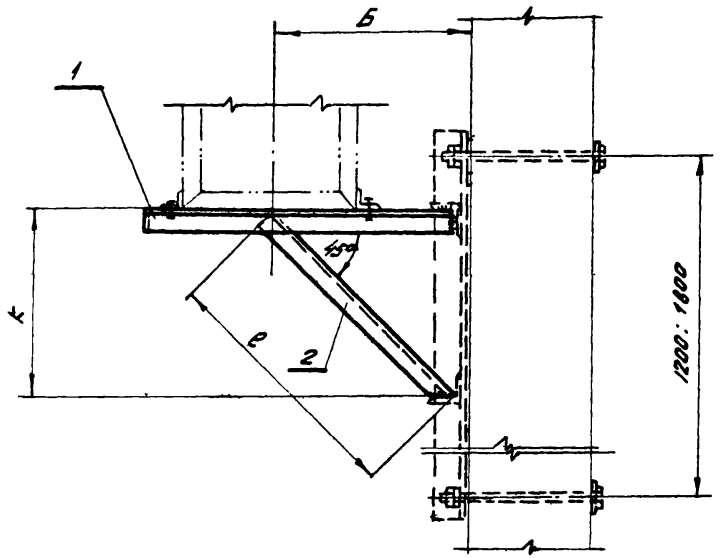

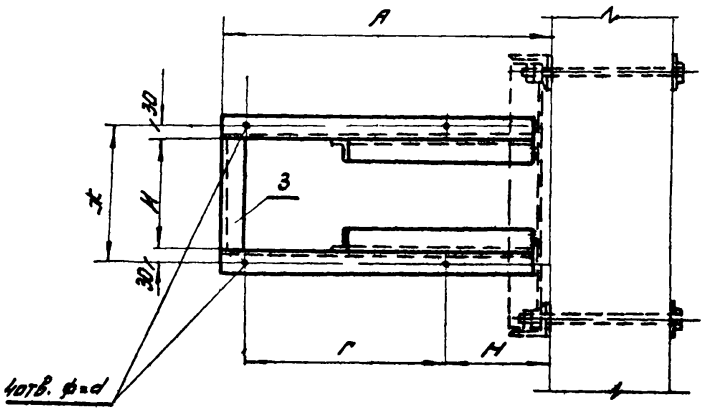

Таблица размеров и весов

Тип установки	Тип кронштейна	Размеры в мм									Общий вес, кг.
		А	Б	Г	е	d	Ж	Н	К	М	
У85; У86	К4	920	520	700	705	14,5	315	255	500	170	13,0
У87÷У89	К5	1050	600	800	817	24	360	300	580	200	15,0

№ поз.	Обозначение	Наименование	Материал	Сортамент	Размер	Кол.	1шт.	Общ.	Примечание
3	К5	Перемычка	Ст.3	∠50×5	300	1	1,1	1,1	
	К4				255		1,0	1,0	
2	К5	Подкос	Ст.3	∠50×5	817	2	3,1	6,2	
	К4				705		2,6	5,2	
1	К5	Консоль	Ст 3	∠50×5	1030	2	3,9	7,8	
	К4				900		3,4	6,8	

Спецификация

ТДМ 1965г.	Крепление вентилятора 08-320 к панельной стене.	08-02-119/65
	Установка типа У85÷У89. Кронштейн К4 и К5.	Лист 27

Примечание:
Сварку кронштейна производить электродами типа Э42 по ГОСТ 9467-60. Размер шва 5мм.

Гл. инж. пр. Смирнов
Исполнитель Кузнецова
Дата выпуска: август 1965г.

8158 37

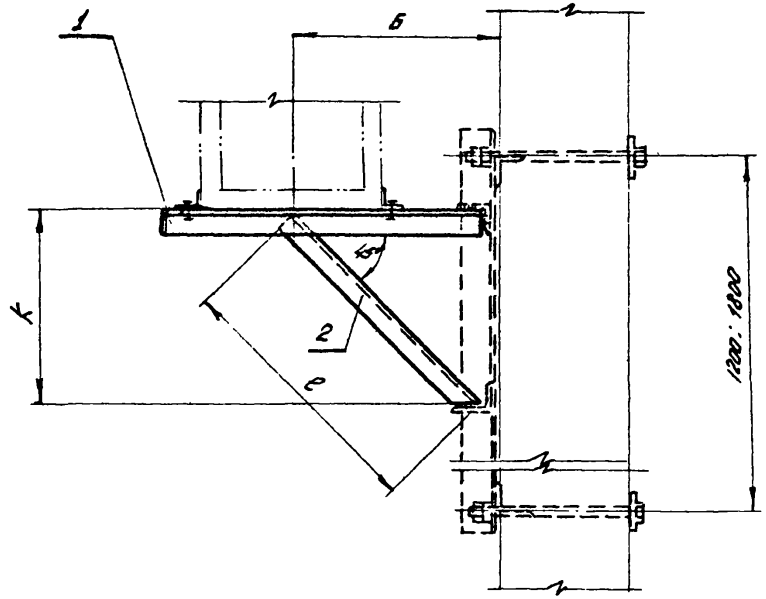

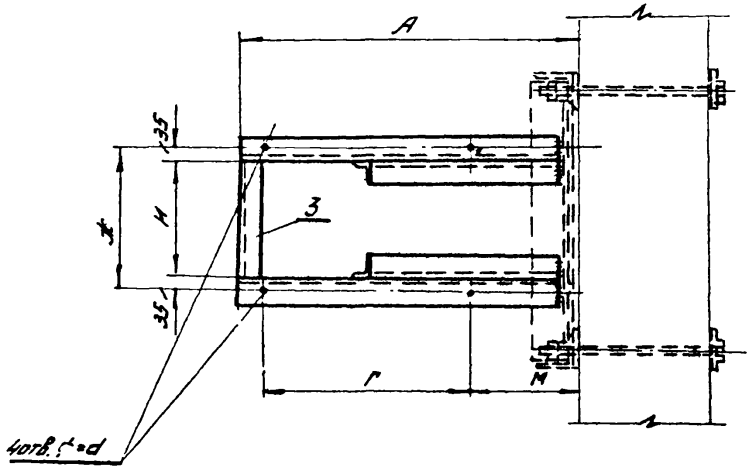

Таблица размеров и весов

Тип установки	Тип кронштейна	Размеры в мм									Общий вес кг.
		А	Б	Г	И	d	Ж	К	К	е	
У90	К6	1250	700	1000	200	24	450	380	680	958	23,0
У91 и У92	К7	1470	820	1200	220	28	540	470	800	1128	27,0

№ поз.	Обозначение	Наименование	Материал	Сортамент	Размер	Кол.	1 шт.	Общ.	Примечание
							Вес, кг.		
3	К7	Перемычка	Ст.3	∠50×5	470	1	1,7	1,7	
	К6				380		1,4	1,4	
2	К7	Подкос	Ст.3	∠50×5	1128	2	4,25	8,5	
	К6				958		3,6	7,2	
1	К7	Консоль	Ст.3	∠63×6	1450	2	8,3	16,6	
	К6				1230		7,0	14,0	

Спецификация

Примечание:
Сварку кронштейна производить электродами типа 342 по ГОСТ 9467-60. Размер шва 5 мм.

ТДМ 1965г.

Крепление вентилятора ОВ-320 к панельной стене — ОВ-02-119/65

Установка типа У90 ÷ У92. Кронштейн К6 и К7. — лист 28

Гл. спец. отд. Коломоец
Гл. инж. пр. Ананьева
Исполнитель Кузнецова
Дата 68 г. Август 1965г.

ение
У-65
ско-лист
ИВ-28
Инв. №
-1457

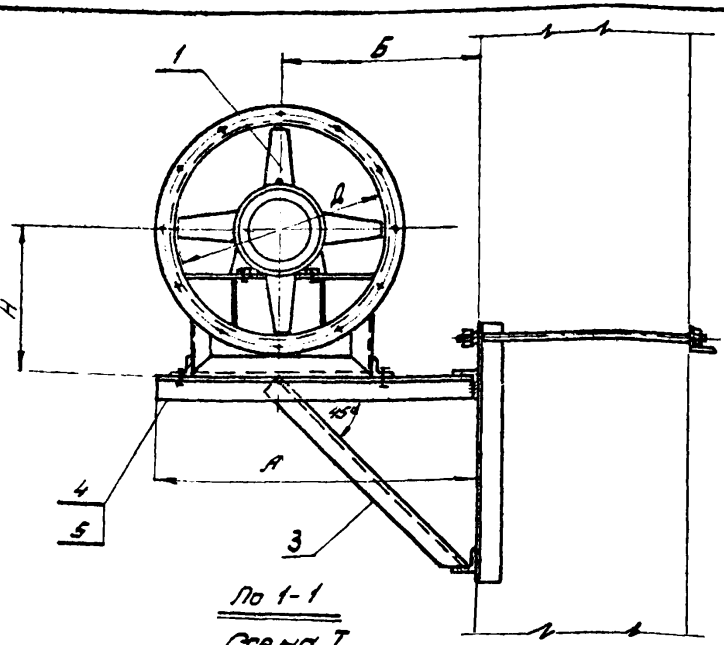

По 1-1

Схема I

Для монолитных колонн

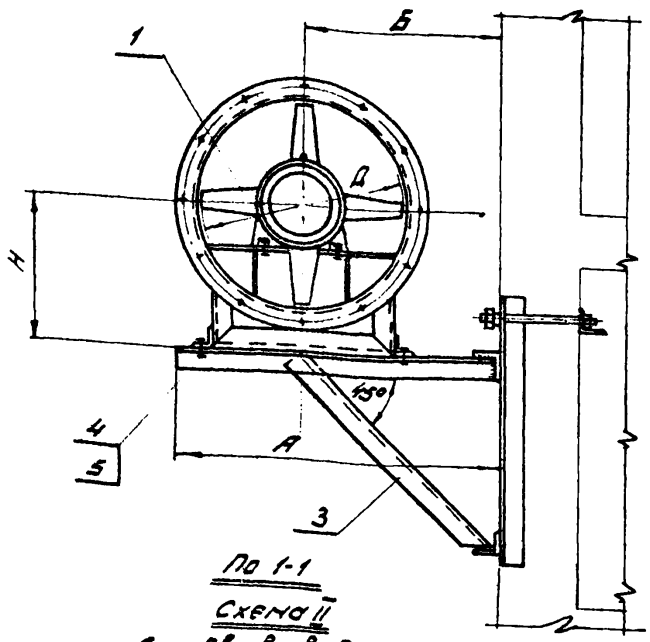

По 1-1

Схема II

Для двухветвевых колонн

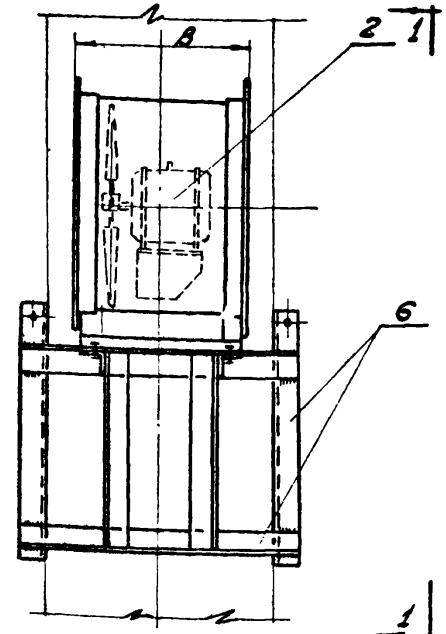

Таблица размеров и весов

Тип установки	поз. 1			поз. 2		поз. 3		поз. 4		поз. 5		поз. 6		Размеры в мм					Общий вес установки *) кг.
	Модель	№	Вес, кг.	Тип	Вес, кг.	Тип	Вес, кг.	Размер	Вес, кг. 4 шт.	Размер	Вес, кг. в шт.	Тип	Вес, кг.	А	Б	В	Д	Н	
У93	06-320	4	15,4	АОП 12-4	5,6	К1	8,5	М12х 40	0,24	М12	0,19	ОР1 ÷ ОР4 ОР17 ÷ ОР19	см. лист № 42 и 43	600	350	224	400	280	30,0
У94				АО2-21-2	19,5														44,0
У95		5	28,3	АО2-21-4	17	К2	10,0	М14х 40	0,28	М14	0,32			700	400	279	500	340	56,0
У96		6	56,7	АО2-21-4	19,5	К3	12,0					ОР5 ÷ ОР8 ОР20 ÷ ОР22		820	470	334	600	420	89,0
У97		7	75,7	АО2-21-6	18,5	К4	13,0							920	520	380	700	470	109,0
У98				АО2-31-4	34,5														124,0
У99		8	112,3	АО2-22-6	23,0	К5	15,0	М20х 60	1,2	М22	0,85	ОР9 ÷ ОР12 ОР23 ÷ ОР25		1050	600	440	800	550	152,0
У100				АО2-32-4	39,5														169,0
У101				АО2-41-4	52,5														186,0
У102		10	185	АО2-41-6	56,5	К6	23,0							1250	700	540	1000	670	272,0
У103		12	360	АО2-32-8	113,0	К7	27,0	М24х 65	1,3	М24	0,87	ОР13 ÷ ОР16 ОР26 ÷ ОР28		1470	820	630	1200	800	301,0
У104				АО2-32-6															

*) Общий вес установки дан без веса опорной рамы (поз. 6)

№ поз	Обозначение	Наименование	Кол.	Вес, кг. 1 шт.	Вес, кг. общ.	№ листа	Примечание
6	ОРП ÷ ОР25	Опорная рама	1	—"—	43		для двухветвевых колонн
	ОР1 ÷ ОР12	Опорная рама	1	—"—	42		для монолитных колонн
5	ГОСТ 5915-62	Гайка и контр. гайка	8	—"—			
4	ГОСТ 7798-62	Болт с гайкой	4	—"—	–		
3	К1 ÷ К7	Кронштейн	1	—"—	31 ÷ 33		
2	–	Эл. двигатель	1	—"—	–		
1	—	Вентилятор	1	см. таблицу	–		

Спецификация

ТДМ 1965 г.	Крепление вентилятора 06-320 к железобетонным колоннам.	08-02-119/65	
	Установка типа У93 ÷ У104 по схеме I и II. Общий вид.	Лист 29	

Гл. инж. пр. Шмидт
Исполнитель Кузнецова
Дата выпуска: август 1965 г.
Сидоров

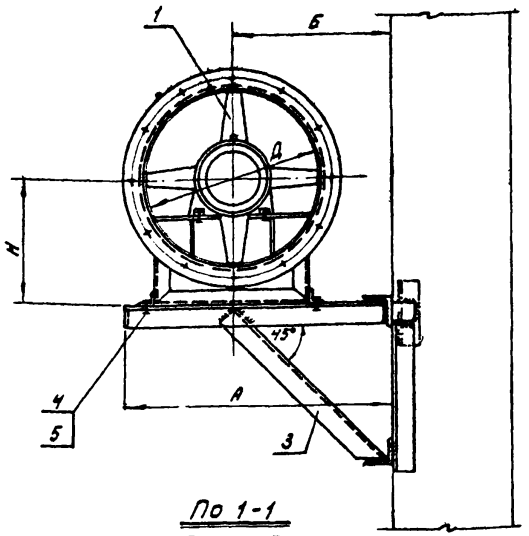

По 1-1

Схема III

Для монолитных колонн

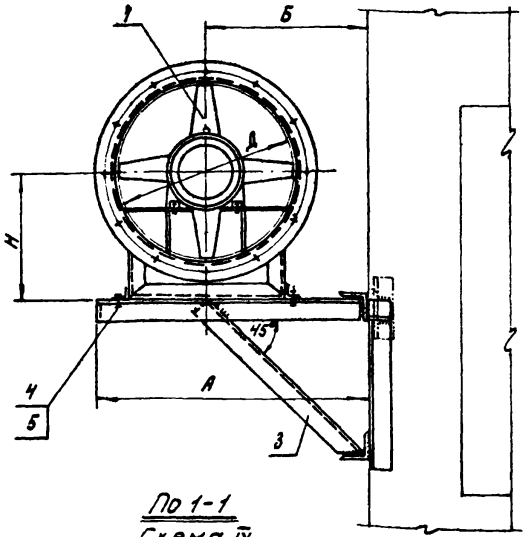

По 1-1

Схема IV

Для двухветвевых колонн

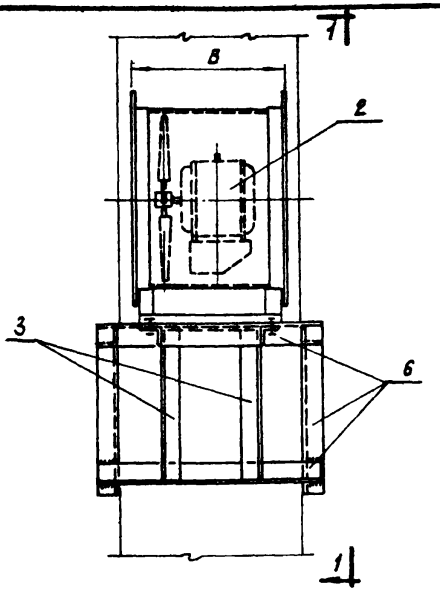

Таблица размеров и весов

*) Общий вес установки дан без веса опорной рамы (поз 6)

Тип установки	Поз.1 Модель	Поз.1 №	Поз.1 Вес, кг.	Поз.2 Тип	Поз.2 Вес, кг.	Поз.3 Тип	Поз.3 Вес, кг.	Поз.4 Размер	Поз.4 Вес, кг. 1 шт.	Поз.5 Размер	Поз.5 Вес, кг. 1 шт.	Поз.6 Тип	Поз.6 Вес, кг.	Размеры в мм А	Б	В	Д	Н	Общий вес, установки*) кг.
У105	ОБ-320	4	15,4	АОЛ12-4	5,6	К1	8,5	М12х40	0,24	М12	0,19	ОР29	см. лист № 44	600	350	224	400	280	30,0
У106				АО2-21-2	19,5														44,0
У107		5	28,5	АО2-12-4	17	К2	10,0					ОР30		700	400	279	500	340	56,0
У108		6	56,7	АО2-21-4	19,5	К3	12,0	М14х40	0,28	М14	0,22			820	470	334	600	420	89,0
У109		7	75,7	АО2-21-6	19,5	К4	13,0					ОР31		920	520	380	700	470	109,0
У110				АО2-31-4	34,5														124,0
У111		8	112,3	АО2-22-6	23,0	К5	15,0	М22х50	1,2	М22	0,85			1050	600	440	800	550	158,0
У112				АО2-32-4	39,5														169,0
У113				АО2-41-4	56,5														186,0
У114		10	195	АО2-41-6	56,5	К6	23,0					ОР32		1250	700	540	1000	670	277,0
У115		12	360	АО2-52-8	113	К7	27,0	М24х65	1,3	М24	0,87			1470	820	630	1200	800	507,0
У116				АО2-52-6															

№ поз	Обозначение	Наименование	Кол.	1 шт. Вес, кг.	Общ. Вес, кг.	№ листа	Примечания
6	ОР29÷ОР31	Опорная рама	1	—"—		44	
5	ГОСТ 5915-62	Гайка и контргайка	8	—"—		—	
4	ГОСТ 7798-62	Болт с гайкой	4	—"—		—	
3	К1÷К7	Кронштейн	1	—"—		31÷33	
2	—	Эл. двигатель	1	—"—		—	
1	—	Вентилятор	1	см. таблицу		—	

Спецификация

ТДМ 1965г.	Крепление вентилятора ОБ-320 к железобетонным колоннам. Установка типа У105÷У116. по схеме III и IV. Общий вид.	ОВ-02-119/65 Лист. 30

Гл. специалист Кацнан
Гл. инж. пр. Смирнов
Исполнитель Кузнецова
Дата выпуска: август 1965г.

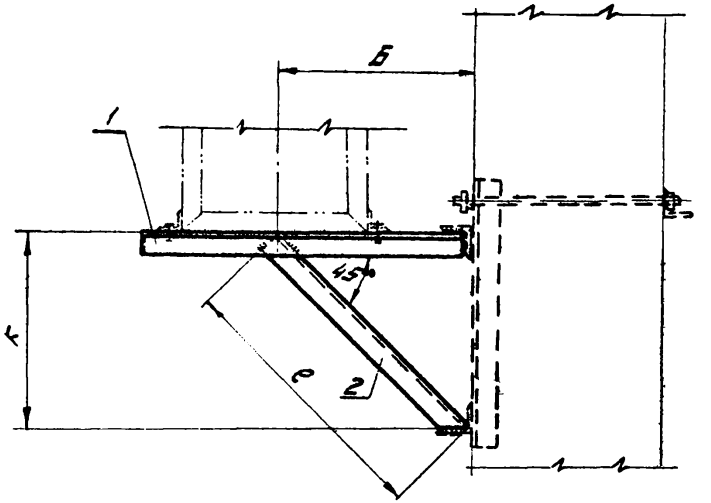

Таблица размеров и весов

Тип установки	Тип кронштейна	размеры в мм									Общий вес, кг.
		А	Б	Г	d	ж	Н	К	е	М	
У93; У94 У105; У106	К1	600	350	400	13	180	120	344	485	150	8,5
У95 У107	К2	700	400	500	14,5	225	165	394	555	150	10,0
У96 У108	К3	820	470	600	14,5	270	210	464	654	170	12,0

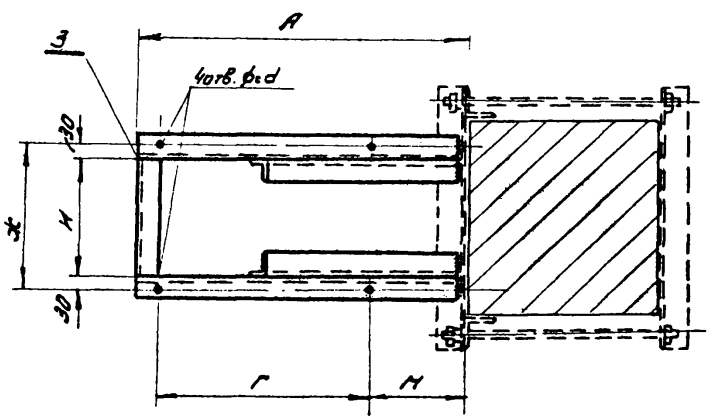

№ поз	Обозначение	Наименование	Материал	Сортамент	Размер	Кол.	1шт.	общ.	Примечание
3	К3	Перемычка	Ст.3	∠50×5	210	1	0,8	0,8	
	К2				165		0,6	0,6	
	К1				120		0,5	0,5	
2	К3	Подкос	Ст.3	∠50×5	654	2	2,5	5,0	
	К2				555		2,1	4,2	
	К1				485		1,8	3,6	
1	К3	Консоль	Ст.3	∠50×5	816	2	3,1	6,2	
	К2				694		2,6	5,2	
	К1				594		2,2	4,4	

Спецификация

Примечание

Сварку кронштейна производить электродами типа Э42 по Гост 9467-60. Размер шва 5 мм

ТДМ 1965г.	Крепление вентилятора 06-320 к железобетонным колоннам	ДВ-02-119/65
	Установка типа У93÷У96 и У105÷У108 по схеме I-IV, кронштейн К1; К2 и К3.	лист 31

Гл. специалист — Каиман
Гл. инж. пр. — Смирнов
Исполнитель — Кузнецова
Дата выпуска — Августа 1965г.

8158 41

Темо
27-65
Марка-лист
78-32
Инв. №
-1461

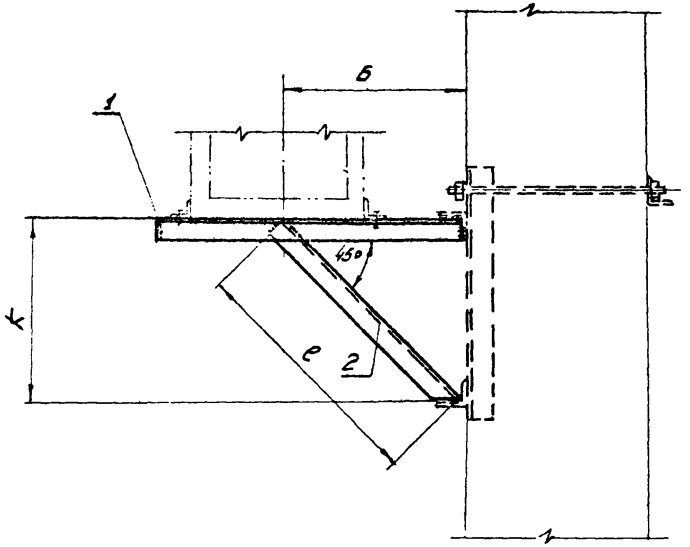

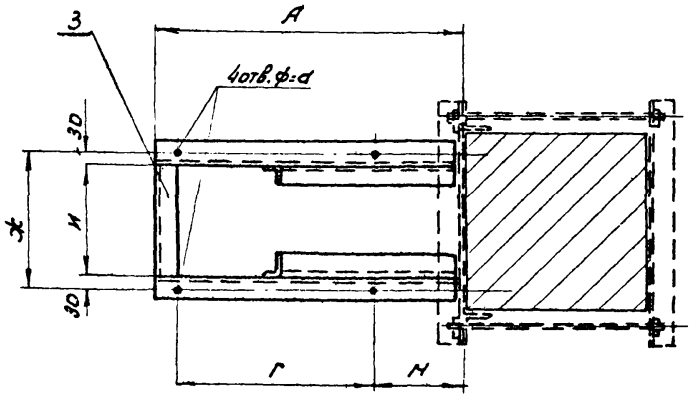

Таблица размеров и весов

Тип установки	Тип кронштейна	Размеры в мм									Общий вес, кг.
		А	Б	Г	d	Ж	И	К	е	Н	
У97 и У98 У109 и У110	К4	920	520	700	14,5	315	255	514	724	170	13,0
У99 ÷ У101 У111 ÷ У113	К5	1050	600	800	24	360	300	594	837	200	15,0

№ поз	Обозначение	Наименование	Материал	Сортамент	Размер	Кол.	1шт.	общ.	Примечание
3	К5	Перемычка	ст.3	∠50×5	300	1	1,1	1,1	
	К4				255		10	1,0	
2	К5	Подкос	ст.3	∠50×5	837	2	3,1	6,2	
	К4				724		2,7	5,4	
1	К5	Консоль	ст.3	∠50×5	1044	2	3,9	7,8	
	К4				914		3,4	6,8	

Вес, кг.

Спецификация

ТДМ 1965г.	Крепление вентилятора 06-320 к железобетонным колоннам	08-02-119/65
	Установка типа У97 ÷ У101 и У109 ÷ У113 по схеме I ÷ III, кронштейн К4 и К5.	лист 32

Гл. специалист — Кацман
Гл. инж. пр. — Смирнов
Исполнитель — Кузнецова
Дата выпуска: август 1965г.

Примечание
Сварку кронштейна производить электродами типа Э42 по ГОСТ 9467-70. Размер шва 5мм.

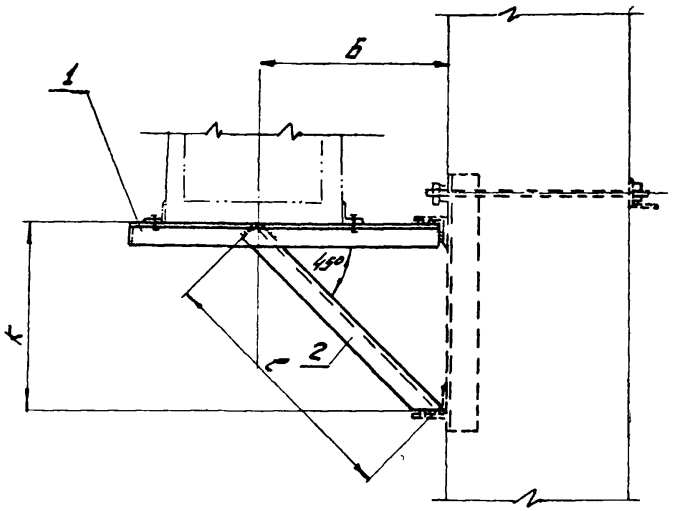

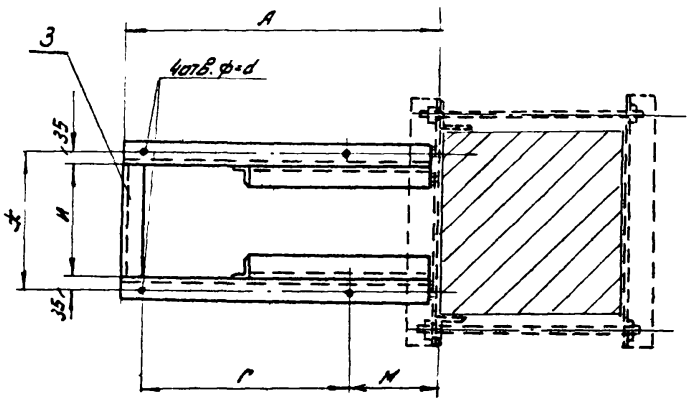

Примечание:
Сварку кронштейна производить электродами типа 342 по ГОСТ 9467-60. Размер шва 5мм.

Таблица размеров и весов

Тип установки	Тип кронштейна	Размеры в мм									Общий вес, кг.
		А	Б	Г	d	Ж	И	К	е	М	
4102 4114	К6	1250	700	1000	24	450	380	894	977	200	23,0
4103÷4104 4115÷4116	К7	1470	820	1200	26	540	470	814	1147	220	27,0

№ поз.	Обозначение	Наименование	Материал	Сортамент	Размер.	Кол.	1шт.	Общ	Примечание
							Вес, кг.		
3	К7	Перемычка	Ст.3	∠50×5	470	1	1,7	1,7	
	К6				380		1,4	1,4	
2	К7	Подкос	Ст.3	∠50×5	1147	2	4,3	8,6	
	К6				977		3,7	7,4	
1	К7	Консоль	Ст.3	∠63×6	1464	2	8,4	16,8	
	К6				1244		7,1	14,2	

Спецификация

ТДМ 1965г	Крепление вентилятора 06-320 к железобетонным колоннам.	08-02-119-65
	Установка типа 4102÷4104 и 4114÷4116 по схеме I÷IV. Кронштейн К6 и К7.	Лист 33

Гл. специалист Каиман
Гл. инж. пр. Смирнов
Исполнитель Кузнецова
Дата выпуска: август 1965г.

8158 43

Тема	627-65
Марка-лист	08-34
Инв. N	Т-1463

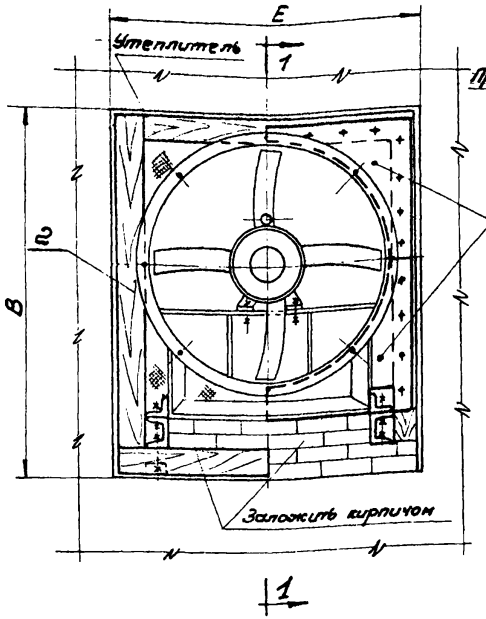

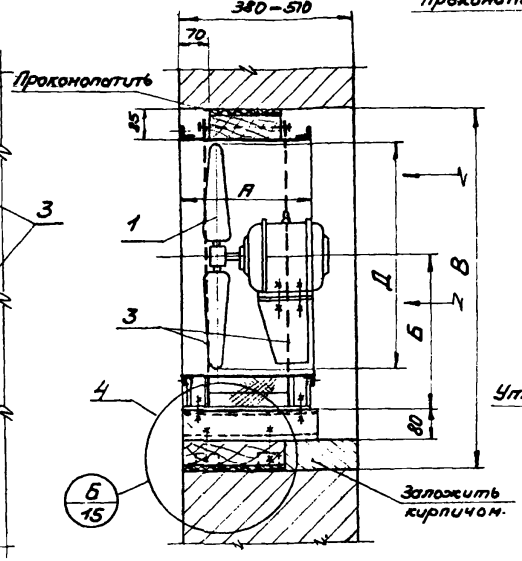

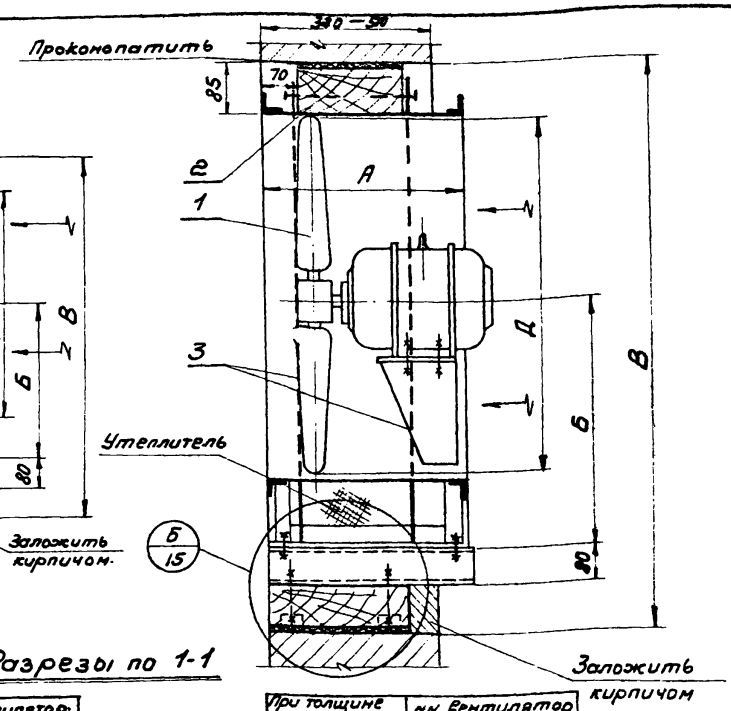

Разрезы по 1-1

При толщине стены мм	мм вентилятор.
380	4; 5; 6; 7.
510	4; 5; 6; 7; 8.

При толщине стены мм	мм вентилятор.
380	8; 10; 12.
510	10; 12.

Таблица размеров и весов

Тип установки	Поз. 1 Модель	Поз. 1 №	Поз. 1 Вес, кг.	Поз. 2 Дерево Размер	Поз. 2 Дерево Вес, кг.	Поз. 3 Лист. ст. б=1 мм Fм²	Поз. 3 Вес, кг.	Поз. 4 Общ. вес, кг.	Размеры в мм Д	А	Б	В	Е	Общий вес, кг.
У 117	06-320	4	35	сеч. 70×120	—	0,43	3,3	4,0	400	224	280	740	580	42,0
У 118		5	45,5	сеч. 70×120	—	0,57	4,5	4,80	500	279	340	840	670	55,0
У 119		6	76,2	сеч. 70×200	—	0,62	4,9	5,6	600	334	420	980	770	87,0
У 120		7	110	сеч. 70×200	—	0,90	7,0	6,6	700	380	470	1080	870	124,0
У 121		8	168,8	сеч. 70×250	—	1,10	8,6	7,0	800	440	550	1220	970	185,0
У 122		10	251,5	сеч. 70×250	—	1,47	11,5	8,4	1000	540	670	1470	1180	271,0
У 123		12	473	сеч. 70×250	—	1,98	15,4	9,6	1200	630	800	1680	1400	499,0

№ поз.	Обознач.	Наименование	Колич.	1 шт. Вес, кг	Общ. Вес, кг	№ листа	Примечан.
4	—	Узел „Б"	2	см. таблицу		15	
3	—	Зашивка	—	см. таблицу		—	
2	—	Коробка	1	см. таблицу		—	
1	—	Вентилятор с электродвигателем	1	см. таблицу		—	электродвиг. принят максимальн.

Спецификация

ТДМ 1965 г	Крепление вентилятора, 06-320 в проеме кирпичной стены	08-02-119/65
	Установка типа У117 ÷ У123 Общий вид.	лист 34

Рук. отдела		
Гл. специалист		
Гл. инж. пр.		
Исполнитель		
Дата выпуска:	август 1965 г	
Проверил		
Гесслер		
Кацман		
Смирнов		
Цветкова		
Смирнов		

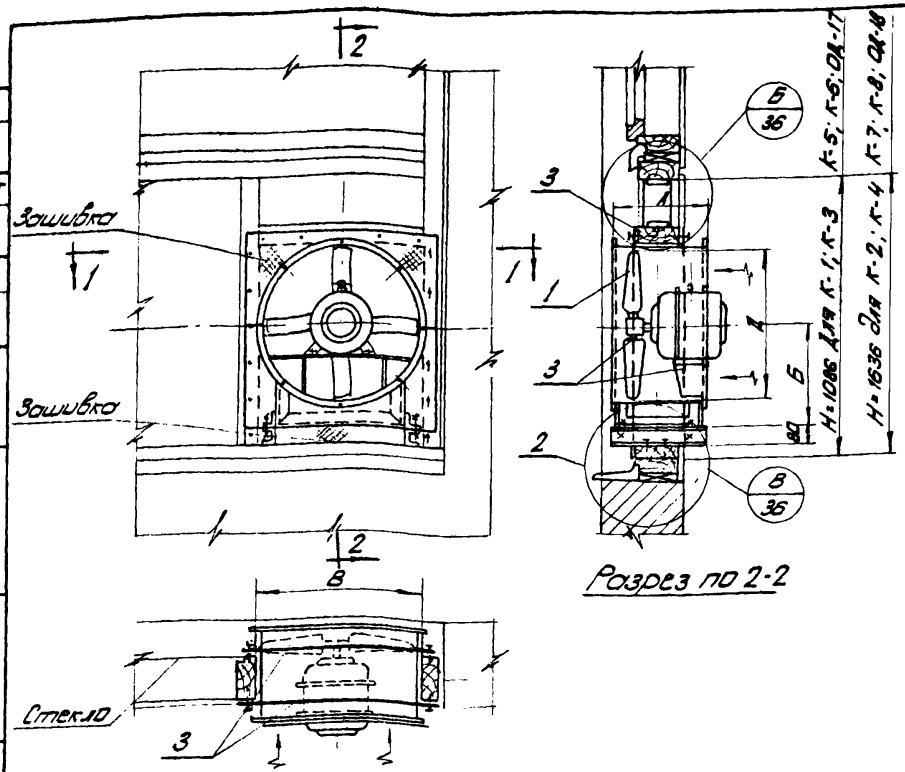

Разрез по 2-2

План по 1-1

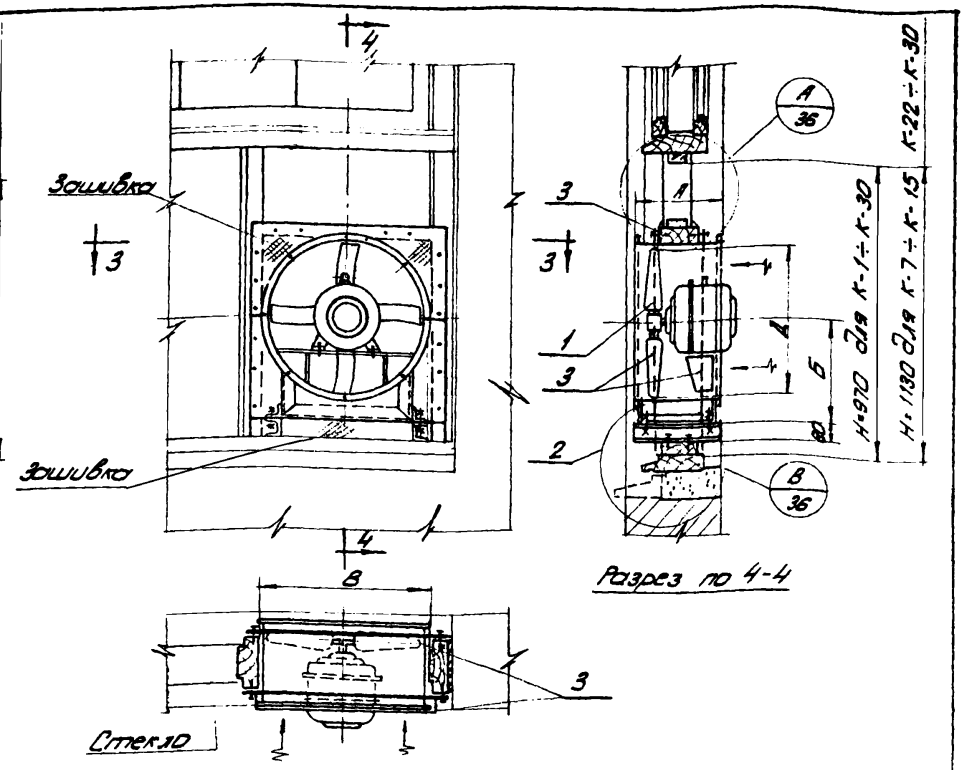

Разрез по 4-4

План по 3-3

При переплетах по серии ПР-05-47

При переплетах по ГОСТ 477-56г

Таблица размеров и весов

Тип установки	Поз. 1		Поз. 2	Поз. 3			Размеры в мм				Общий вес, кг.
	№ вент-ра	Вес, кг	Вес 2х узлов кг	Сортам	Размер F м²	Общ. вес, кг	А	Б	Д	В	
У124	4	35	3,8	Лист стали δ=1мм	0,4	3,1	224	280	400	415	42,0
У125	5	46	4,6		0,5	3,7	279	340	500	515	54,0
У126	6	76	5,4		0,7	5,5	334	420	600	615	87,0

N поз.	Обозначен	Наименование	Кол.	1шт. Вес, кг	Общ. Вес, кг	N листа	Примечание
3	—	Зашивка	—	См. таблицу		—	
2	—	Узел „В"	2	см. таблицу		36	
1	—	Вентилятор с электродвиг	1	см. таблицу		—	Электродв. принят макс.

Спецификация

ТДМ 1965 г.	Крепление вентилятора 06-320 в окне к деревянным переплетам по ГОСТ 477-56г. и серии ПР-05-47.	08-02-119/65
	Установка типа У124 ÷ У126. Общие виды.	Лист 35

Гл. специалист
Гл. инж. пр.
Исполнитель
Дата выпуска: август 1965 г.
Смирнов
Цветкова

8158 45

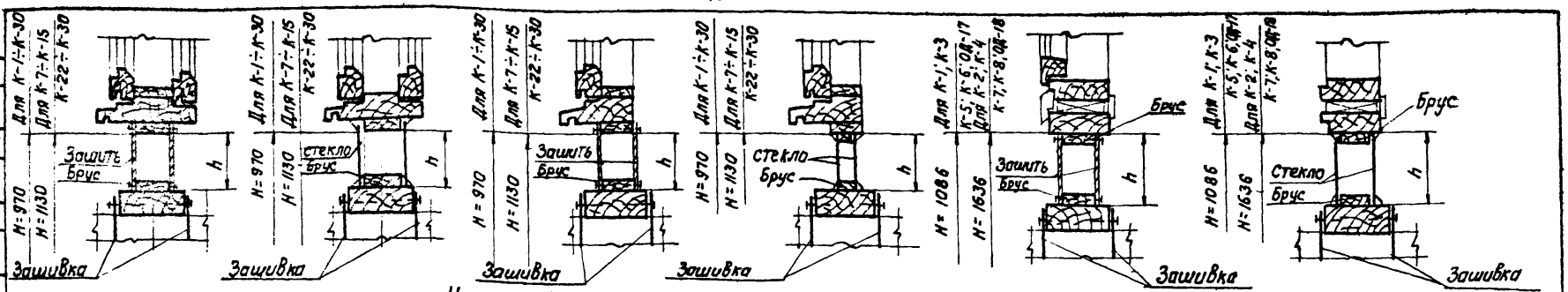

Узел „А"

Коробки для двойных переплетов по ГОСТ 477-56

Коробки для одинарных переплетов по ГОСТ 477-56.

Узел „Б"

Коробки с одинарными и двойными переплетами, а также с ленточным остеклением по серии ПР-05-47.

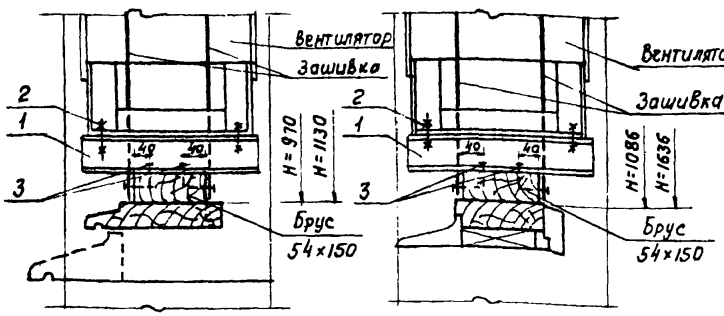

Узел „В"

По ГОСТ 477-56

По серии ПР-05-47

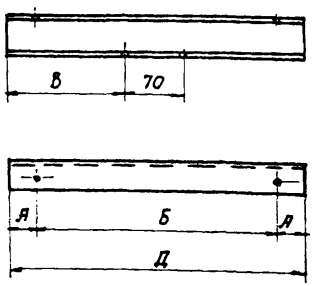

Поз. 1 Опора.

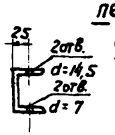

Таблица размеров

Тип установки	Тип вентилятора	№ вентилятора	Узел „А" ГОСТ 477-56 H=970 h	примеч.	H=1130 h	примеч.	Узел „Б" серия ПР-05-47 H=1086 h	примеч.	H=1636 h	примеч.
У424	06-320	4	303	стекло	461	стекло	416	стекло	966	стекло
У425		5	198	стекло	350	стекло	305	стекло	1055	стекло
У426		6	60	зашить	220	стекло	175	зашить	1025	стекло

Таблица размеров и Весов

Узел „В"

Тип установки	№ Вентилятора	Поз. 1 Опора — Сортам.	Размер	Вес, кг.	Поз. 2 Болт с гайкой ГОСТ 7798-62 ГОСТ 5915-62 Размер	Колич.	Общ. Вес, кг.	Поз. 3 Винт для дерева ГОСТ 1432-42 Размер	Колич.	Общ. Вес, кг.	Размеры мм А	Б	В	Д	Общий Вес, кг.
У424	4	∠N8	ℓ=240	1,7	М12×30	2	0,15	6×40	2	0,02	30	180	85	240	1,90
У425	5	∠N8	ℓ=295	2,1	М12×30	2	0,15	6×40	2	0,02	35	225	112,5	295	2,30
У426	6	∠N8	ℓ=350	2,5	М12×30	2	0,15	6×40	2	0,02	40	270	140	350	2,70

Рук. отдела Гесслер
Гл. специалист Кашман
Гл. инж. пр. Смирнов
Исполнитель Цветкова
Дата выпуска: август 1965г.

Тема 627-65
Марка-Лист 08-36
Инв. № т-1465

Проверил Смирнов

ТДМ 1965г

Крепление вентилятора 06-320 в окне по ГОСТ 477-56 и серии ПР-05-47
Установка типа У424 ÷ У426. Узлы и детали

08-02-119/65
Лист 36

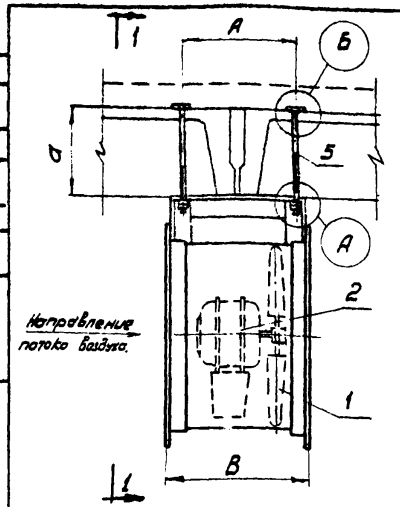

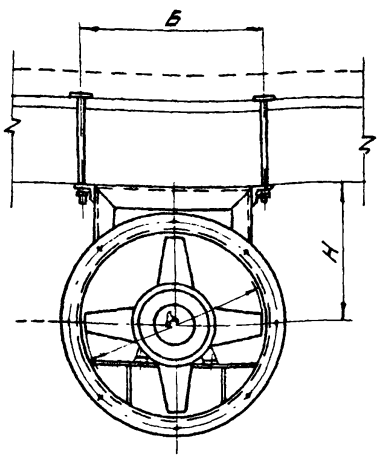

по 1-1

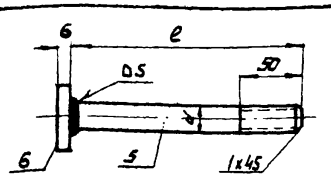

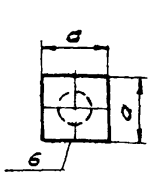

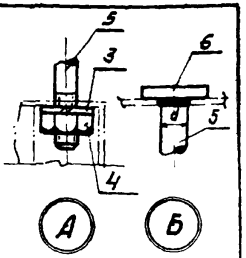

Таблица размеров и весов

№ вентилятора	Поз. 5 при d = 350 Материал	Сортамент и размер	Вес, кг. 4 шт.	Поз. 5 при d = 450 Материал	Сортамент и размер	Вес, кг. 4 шт.	Поз. 6 Материал	Размер	Вес, кг. 4 шт.
4	Ст. 3	d=12 e=380	1,35	Ст. 3	d=12 e=480	1,70	Ст. 3	25х25	0,12
5; 6; 7.		d=14 e=380	1,85		d=14 e=480	2,30		25х25	0,12
8; 10		d=22 e=390	4,65		d=22 e=490	5,85		45х45	0,33
12		d=24 e=400	5,70		d=24 e=500	7,10		45х45	0,33

Таблица размеров и весов

Тип установки	Поз. 1 Модель	№	Вес, кг.	Поз. 2 тип	Вес, кг.	Поз. 3 размер	Вес. кг 4 шт.	Поз. 4 Размер	Вес, кг 4 шт.	Размеры мм А	Б	В	Д	Н	Общий вес установки, кг.
У127	06-320	4	19,4	АОЛ-12-4	5,6	d12	0,018	М12	0,10	180	400	224	400	280	22,9
				АО2-21-2	19,5										36,8
У128		5	28,5	АО2-12-4	17	d14	0,028	М14	0,11	225	500	279	500	340	48,1
У129		6	56,7	АО2-21-4	18,3					270	600	334	600	420	78,6
У130		7	75,7	АО2-21-6	19,5					315	700	380	700	470	97,8
				АО2-31-4	34,5										112,8
У131		8	112,3	АО2-22-6	28,0	d22	0,068	М22	0,43	360	800	440	800	550	142,0
				АО2-32-4	36,5										158,5
				АО2-41-4	56,5										175,5
У132		10	19,5	АО2-41-6	56,5					450	1000	540	1000	670	258,2
У133		12	360	АО2-52-8	113,0	d24	0,11	М24	0,44	540	1200	630	1200	800	481,0
				АО2-52-6											

№ поз.	Обозначен.	Наименование	Кол-во	1 шт.	Общ.	№ листа	Примечание
				Вес, кг.			
6	—	Головка болта	4	— " —	—		
5	—	Болт	4	— " —	—		
4	Гост 5915-62	Гайка	4	— " —	—		
3	Гост 6402-63	Шайба пружинная	4	— " —	—		
2	—	эл. двигатель	1	— " —	—		
1	—	Вентилятор	1	см. таблицу	—		

Спецификация

ТДМ 1965 г.	Крепление вентилятора 06-320 к сборным железобетонным плитам. Установка типа У127÷У133. Общий вид и детали.	08-02-119/65 лист 37.

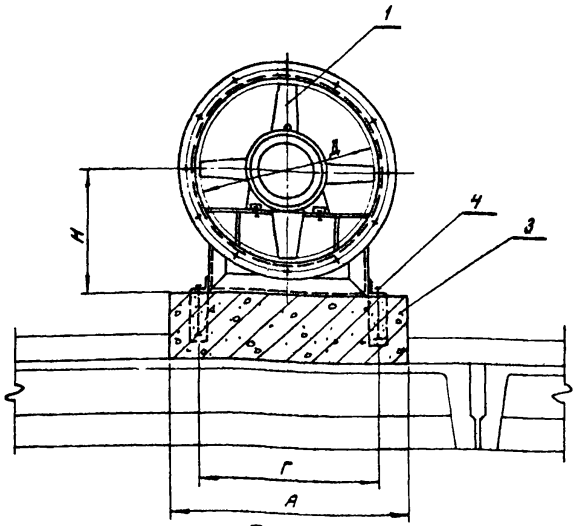

По 1-1

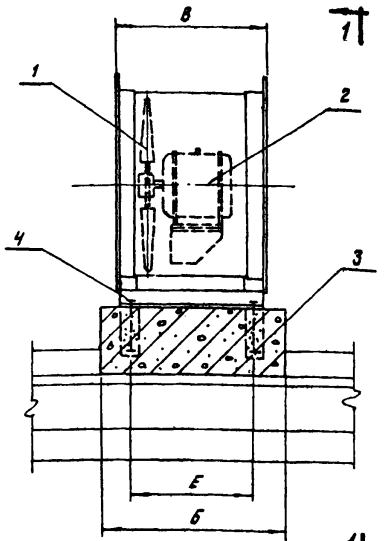

Таблица размеров и весов

Тип установки	Поз.1 Модель	№	Вес, кг.	Поз.2 Тип	Вес, кг.	Поз.3 Тип	υ м³	Поз.4 Тип	Вес, кг.	Размеры в мм А	Б	В	Г	Д	Е	Н	Общий вес установки кг.
У 134	06 – 320	4	15,4	АОЛ12-4	5,6	Ф1	0,07	Т1	1,2	700	480	224	400	400	180	280	22,0
У 135				А02-21-2	19,5												36,0
У 136		5	28,5	А02-12-4	17	Ф2	0,08	Т2	1,8	800	525	279	500	500	225	340	47.0
У 137		6	56,7	А02-21-4	19,5	Ф3	0,1			900	570	334	600	600	270	420	78,0
У 138		7	75,7	А02-21-6	19,5	Ф4	0,12			1000	615	380	700	700	315	470	97,0
У 139				А02-31-4	34,5												112,0
У 140		8	112,3	А02-22-6	23,0	Ф5	0,18	Т3	4,8	1100	660	440	800	800	360	550	140,0
У 141				А02-32-4	39,5												157,0
У 142				А02-41-4	56,5												174,0
У 143		10	195	А02-41-6	56,5	Ф6	0,24			1300	750	540	1000	1000	450	670	256,0
У 144		12	360	А02-52-8	113,0	Ф7	0,38	Т4	6,4	1500	840	630	1200	1200	540	800	479,0
У 145				А02-52-6													

№ поз.	Обозначение	Наименование	Кол	1 шт. Вес, кг.	Общ. Вес, кг.	№ листа	Примечание
4	Т1÷Т4	Фундаментный болт	4	—"—		39	
3	Ф1÷Ф7	Фундамент	1	—"—		39	
2	—	Эл. двигатель	1	—"—			
1	—	Вентилятор	1	см. таблицу			

Спецификация

ТДМ 1965г.	Установка вентилятора 06-320 на перекрытии.	08-02-119/65
	Установка типа У134÷У145. Общий вид.	Лист 38

Тема: 627 65
Марка лист: 08-58
Инв. №: Т-1467

Рук. отдела: Гесслер
Гл. специалист: Кацман
Гл. инж. пр.: Смирнов
Исполнитель: Кузнецова
Дата выпуска: август 1965г.
Проверил: Смирнов

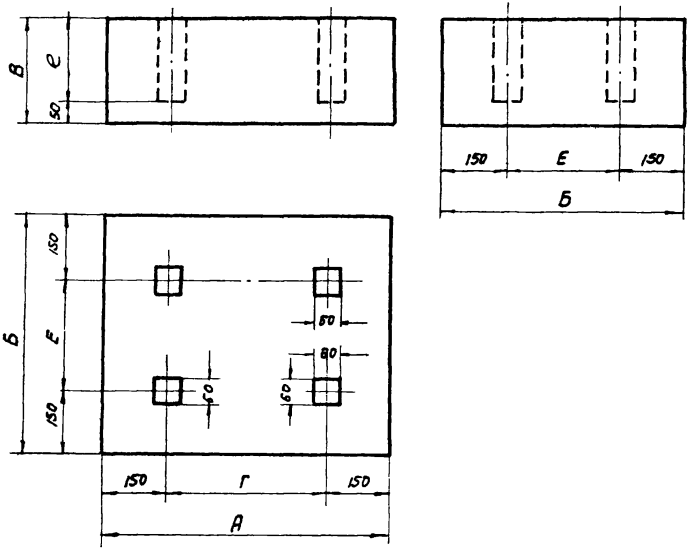

Таблица размеров и весов

Тип фундамента	№ вентилятора	Размеры в мм А	Б	В	Г	Е	е	Объем бетона $V_м^3$
Ф1	4	700	480	200	400	180	150	0,07
Ф2	5	800	525		500	225		0,08
Ф3	6	900	570		600	270		0,1
Ф4	7	1000	615		700	315		0,12
Ф5	8	1100	660	250	800	360	200	0,18
Ф6	10	1300	750		1000	450		0,24
Ф7	12	1500	840	300	1200	540	250	0,38

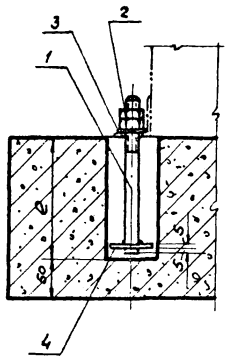

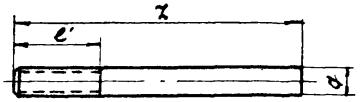

Поз 1

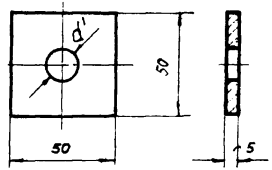

Поз 4

Таблица размеров и весов

Тип болта	Тип фундамента	Поз 1 χ	Поз 1 Вес, кг.	Поз 2 Размер	Поз 2 Вес, кг. 2 шт.	Поз 3 Размер	Поз 3 Вес, кг.	Размеры в мм е	е'	d	d'	Общий вес, кг.
Т1	Ф1	180	0,18	М12	0,048	М12	0,007	150	45	12	12,5	0,3
Т2	Ф2÷Ф4	200	0,26	М14	0,056	М14	0,009			14	14,5	0,4
Т3	Ф5; Ф6	260	0,9	М22	0,2	М22	0,037	200	60	22	24	1,2
Т4	Ф7	300	1,3	М24	0,22	М24	0,035	250		24	26	1,6

№ поз.	Обозначен.	Наименование	Материал	Сортамент	Размер	Кол.	1 шт. Вес, кг.	Общ Вес, кг.	Примечание
4	—	Шайба	Ст.3	Ст. лист δ=5мм	50×50	1	0,09	0,09	
3	ГОСТ 6957-54	Шайба	Ст.3	—	—"—	1	—"—	—"—	
2	ГОСТ 5915-62	Гайка и контр. гайка	Ст.3	—	—"—	2	—"—	—"—	
1	Т1 ÷ Т4	Фундаментный болт	Ст.3	—	См. таблицу	1	См. таблицу		

Спецификация

ТДМ 1965г

Установка вентилятора ОБ-320 на перекрытии — ОВ-02-119/65

Установка типа Ц134 ÷ Ц145. Фундамент и детали. — Лист 39

Т. инж. по. Смирнов
Исполнитель Кузнецова
Дата выпуска: август 1965г

Тема	627-65
Марка-Лист	08-40
Инв. №	Т-1469

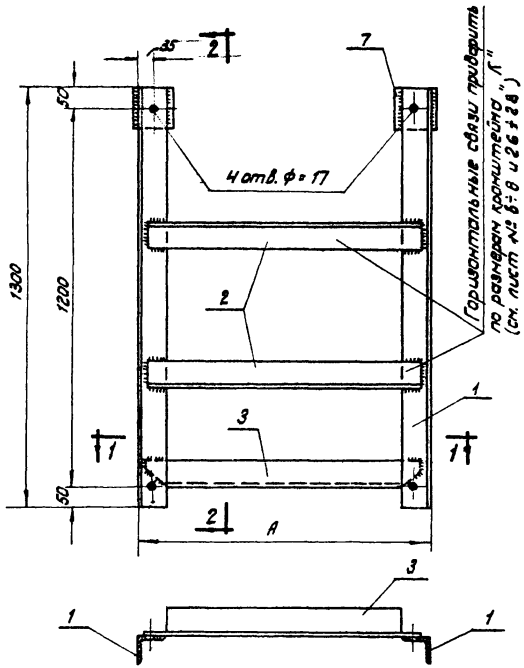

По 1-1

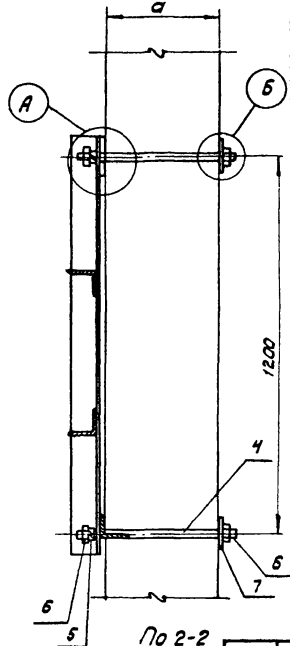

По 2-2

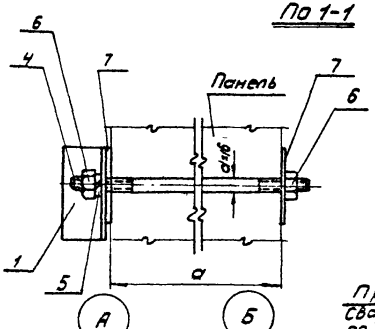

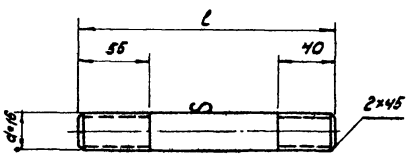

Шпилька (поз. 4)

Примечание:
Сварку производить электродами типа 942. по ГОСТ 9467-60. Размер шва 5мм.

Таблица размеров и весов

Тип установки	Тип закладн. рамы	„А"	Толщина панели „а"	Позиции деталей 2 Длина	2 Вес, 2шт.	3 Длина	3 Вес, 1шт.	4 Длина	4 Вес, 4шт.	Общий вес, кг.
У11÷У14 У81÷У89	Р1	500	120	470	4,8	470	2,4	180	1,1	23,9
	Р2		200					260	1,6	24,4
	Р3		240					300	1,9	24,7
	Р4		280					340	2,1	24,9
	Р5		300					360	2,3	25,1
	Р6		400					460	2,9	25,7
У15÷У16 У90÷У92	Р7	650	120	620	7,0	620	3,5	180	1,1	27,2
	Р8		200					260	1,6	27,7
	Р9		240					300	1,9	28,0
	Р10		280					340	2,1	28,2
	Р11		300					360	2,3	28,4
	Р12		400					460	2,9	29,0
У17÷У20	Р13	1000	120	970	11,2	970	5,6	180	1,1	33,5
	Р14		200					260	1,6	34,0
	Р15		240					300	1,9	34,3
	Р16		280					340	2,1	34,5
	Р17		300					360	2,3	34,7
	Р18		400					460	2,9	35,4

№ поз	Обозначение	Наименование	Материал	Сортамент	Размер	Кол.	Вес, кг. 1шт.	Вес, кг. Общ.	Примечание
7		Шайба	ст.3	δ=6	100×100	6	0,08	0,48	
6		Гайка	ст.3	—	М16	8	0,042	0,34	
5		Шайба пружинная	ст.3	—	ф16	4	0,008	0,03	
4	—	Шпилька	ст.3	ф16	—"—	4	—"—		
3	—	Горизонтальная связь	ст.3	∠63×6	—"—	2	—"—		
2	—	Опорный уголок	ст.3	∠63×6	см. таблицу	1	см. таблицу		
1	—	Вертикальная связь	ст.3	∠63×6	1300	2	7,4	14,8	

Спецификация

ТДМ 1965г	Крепление вентилятора Ц3-04 и 06-320 к панельной стене.	08-02-119/65
	Установка типа У11÷У20 и У81÷У92 Закладная рама Р1÷Р18.	Лист 40

Рук. отдела — Гесслер; Гл. специалист — Кацман; Гл. инж. пр. — Смирнов; Исполнитель — Кузнецова; Дата выпуска: август 1965г.

Проверил — Смирнов

8158 50

Таблица размеров и весов

Тип установки	Тип закладной рамы	"А"	Толщина панели "Q"	Позиции деталей 2 Длина	2 Вес, шт.	3 Длина	3 Вес, шт.	4 Длина	4 Вес, 1 шт.	Общий вес, кг.
У11÷У14 У81÷У84	Р19	500	120	470	4,8	470	2,4	180	1,1	29,9
	Р20		200					260	1,6	30,4
	Р21		240					300	1,9	30,7
	Р22		280					340	2,1	30,9
	Р23		300					360	2,3	31,1
	Р24		400					460	2,9	31,7
У15÷У16 У85÷У86	Р25	650	120	620	7,0	620	3,5	180	1,1	33,2
	Р26		200					260	1,6	33,7
	Р27		240					300	1,9	34,0
	Р28		280					340	2,1	34,2
	Р29		300					360	2,3	34,4
	Р30		400					460	2,9	35,0
У17÷У20 У87÷У90	Р31	1000	120	970	11,2	970	5,6	180	1,1	39,5
	Р32		200					260	1,6	40,0
	Р33		240					300	1,9	40,3
	Р34		280					340	2,1	40,5
	Р35		300					360	2,3	40,7
	Р36		400					460	2,9	41,3

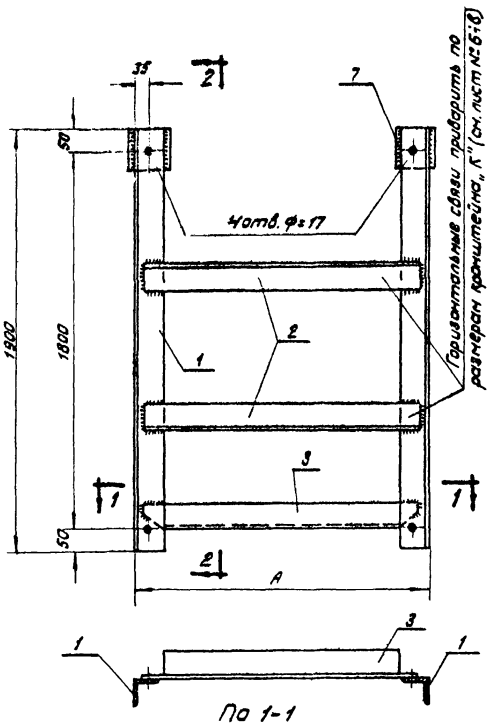

По 1-1

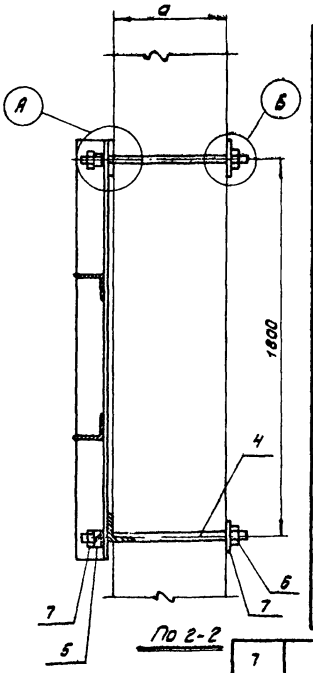

По 2-2

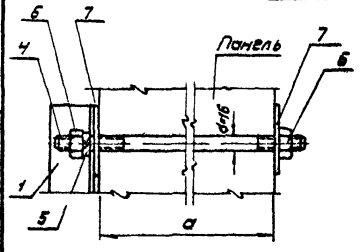

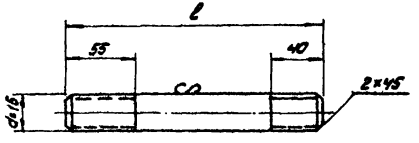

Шпилька (поз. 4)

Примечание:
Сварку производить электродами типа Э42 по ГОСТ 9467-60. Размер шва 5 мм

№ поз.	Обозначение	Наименование	Материал	Сортамент	Размер	Кол.	Вес 1 шт.	Вес Общ.	Примечание
7		Шайба	Ст.3	δ=6	100×100	6	0,08	0,48	
6		Гайка	ст.3	—	М16	8	0,042	0,34	
5		Шайба пружинная	ст.3	—	ф16	4	0,008	0,03	
4	—	Шпилька	Ст.3	М16	—"—	4	—"—		
3	—	Верхняя и нижняя связь	ст.3	∠63×6	—"—	2	—"—		
2	—	Средний опорный уголок	ст.3	∠63×6	см. таблицу	1	см. таблицу		
1	—	Вертикальная связь	ст.3	∠63×6	1800	2	10,4	20,8	

Спецификация

ТДМ 1965г.	Крепление вентилятора Ц3-04 и Ц6-320 к панельной стене	08-02-119/65	
	Установка типа У11÷У20 и У81÷У90. Закладная рама Р19÷Р36.	Лист 41	

Инв. № подл. | Подпись и дата | Взам. инв. №

Исполнитель Кузнецова 1965г.
Дата выпуска: Ц3-04 Ц6-320
Чертил Смирнов

Шифр 627-65
Альбом-лист 08-42
Инв. № Т-1471

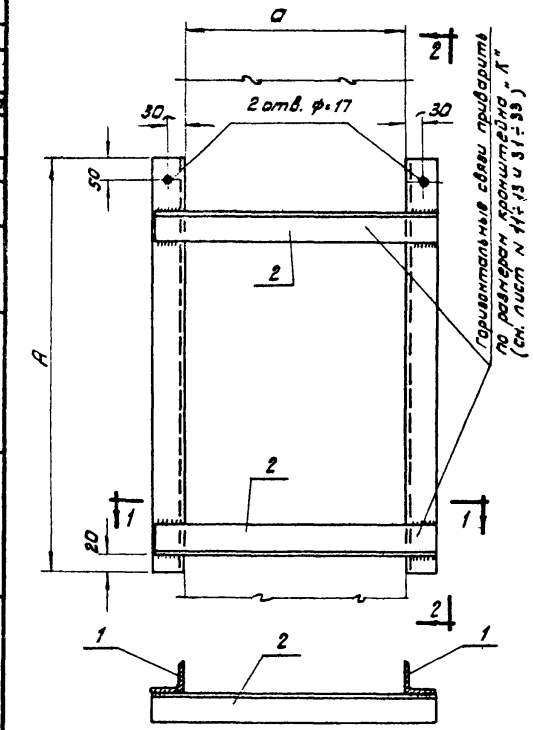

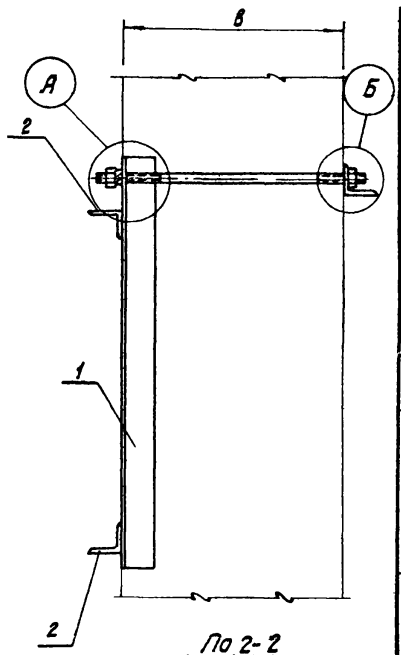

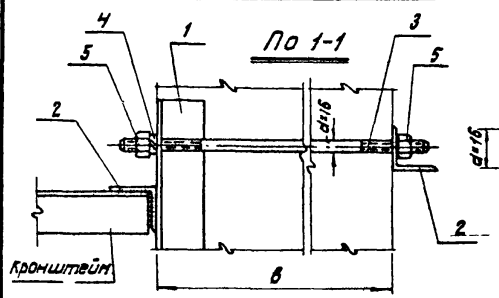

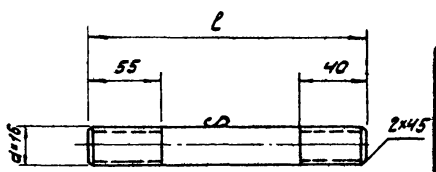

Примечание:
Сварку производить электродами типа Э42 по ГОСТ 9467-60.
Размер шва 5 мм.

А Б

Таблица размеров и весов

Тип установки	Тип опорной рамы	А	Размер колонн а × в	Позиции деталей 1 Длина	1 Вес, 1 шт.	2 Длина	2 Вес, 3 шт.	3 Длина	3 Вес, 1 шт.	Общий вес, кг.
У21 ÷ У26 У93 ÷ У95	ОР1	500	400 × 400	500	3,8	600	6,9	460	1,4	12,3
	ОР2		500 × 500					560	1,8	12,7
	ОР3		400 × 600 500 × 600					660	2,1	13,0
	ОР4		400 × 800 500 × 800					860	2,7	13,6
У26 У96 ÷ У98	ОР5	600	400 × 400	600	4,6	800	6,9	460	1,4	13,1
	ОР6		500 × 500					560	1,8	13,5
	ОР7		400 × 600 500 × 600					660	2,1	13,8
	ОР8		400 × 800 500 × 800					860	2,7	14,4
У27 ÷ У29 У99 ÷ У102	ОР9	800	400 × 400	800	6,0	800	8,8	460	1,4	14,5
	ОР10		500 × 500					560	1,8	14,9
	ОР11		400 × 600 500 × 600					660	2,1	15,2
	ОР12		400 × 800 500 × 800					860	2,7	15,8
У30 У103 ÷ У104	ОР13	1100	400 × 400	1100	8,3	1000	11,3	460	1,4	20,2
	ОР14		500 × 500					560	1,8	21,6
	ОР15		400 × 600 500 × 600					660	2,1	21,9
	ОР16		400 × 800 500 × 800					860	2,7	22,5

Спецификация

№ поз.	Обозначение	Наименование	Материал	Сортамент	Размер	Кол	Вес 1 шт.	Вес общ	Примечание
5	ГОСТ 5915-62	Гайка	Ст.3	—	М16	4	0,042	0,17	
4	—	Шайба пружинная	Ст.3	—	Ф 16	2	0,008	0,016	
3	—	Шпилька	Ст.3	М16	—"—	2	—"—		
2	—	Горизонтальная связь	Ст.3	∠50×5	—"—	3	—"—		
1	—	Вертикальная связь	Ст.3	∠50×5	см. таблицу	2	см. таблицу		

ТДМ 1965г.

Крепление вентилятора ЦЗ-04 и ОБ-320 к железобетонным колоннам.
Установка типа У21÷У30 и У93÷У104 по схеме I. Опорная рама ОР1 ÷ ОР16.

08-02-119/65
Лист 42

Рук. отдела
Гл. специалист
Гл. инж. пр.
Исполнитель
Дата выпуска: август 1965г.

Гесслер
Кочнов
Смирнов
Кузнецова

Проверил
Смирнов

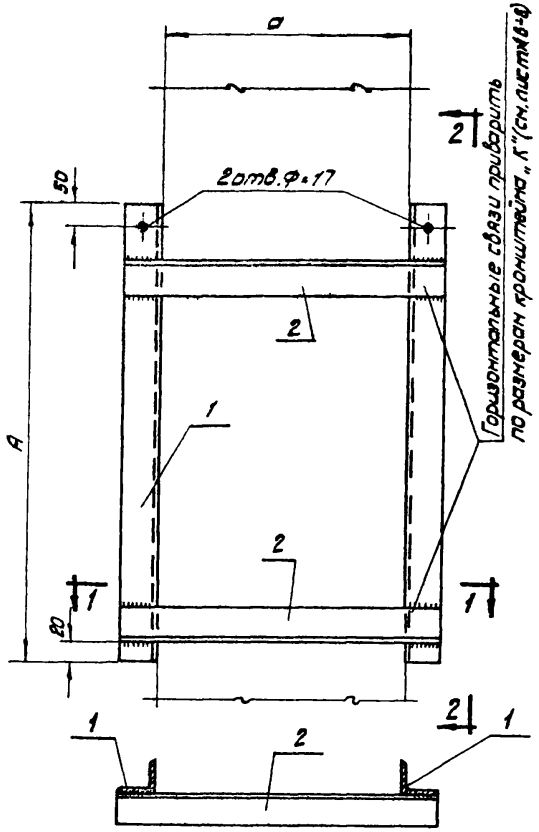

По 1-1

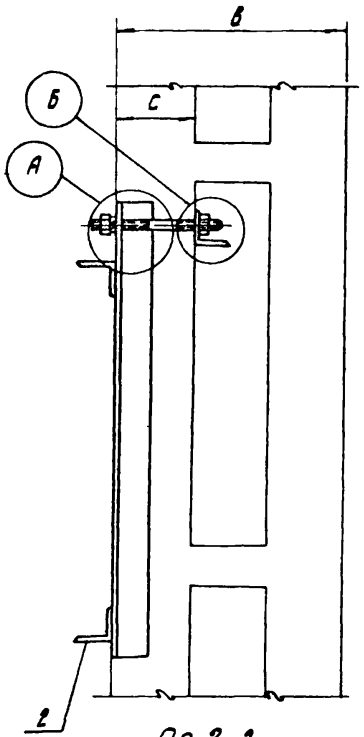

По 2-2

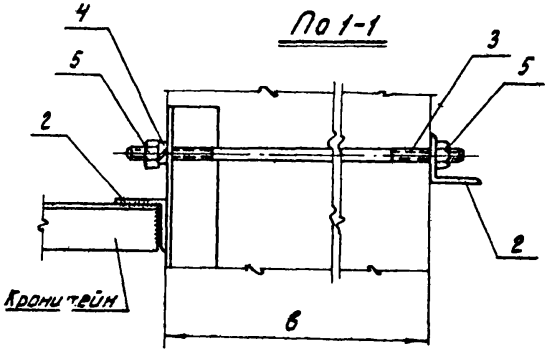

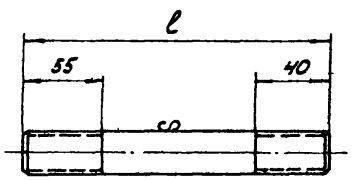

Шпилька (поз.3)

Таблица размеров и весов

Тип установки	Тип опорной рамы	Размеры в мм А	Размеры в мм С	Размеры колонн а × в	Позиции деталей 1 Длина	1 вес, 2 шт.	2 Длина	2 вес, 3 шт.	3 Длина l	3 вес, 2 шт.	Общий вес, кг.
У21 ÷ У25 У93 ÷ У95	ОР17	500	200	500×1300 500×1400	500	3,8	700	7,8	260	0,8	12,6
	ОР18		250	600×1300 600×1400					300	0,9	12,7
	ОР19		300	600×1900					360	1,1	12,9
У26 У96 ÷ У98	ОР20	600	200	500×1300 500×1400	600	4,6	700	7,8	260	0,8	13,4
	ОР21		250	600×1300 600×1400					300	0,9	13,5
	ОР22		300	600×1900					360	1,1	13,7
У27 ÷ У29 У99 ÷ У101	ОР23	800	200	500×1300 500×1400	800	6,0	800	8,8	260	0,8	14,8
	ОР24		250	600×1300 600×1400					300	0,9	14,9
	ОР25		300	600×1900					360	1,1	15,1
У30 У103 ÷ У104	ОР26	1100	200	500×1300 500×1400	1100	8,3	1000	11,3	260	0,8	20,6
	ОР27		250	600×1300 600×1400					300	0,9	20,7
	ОР28		300	600×1900					360	1,1	20,9

№ поз.	Обозначение	Наименование	Материал	Сортамент	Размер	Кол.	1 шт. вес, кг.	Общ. вес, кг.	Примечание
5	ГОСТ 5915-62	Гайка	ст.3	—	М16	4	0,042	0,17	
4	—	Шайба пружинная	ст.3	—	ф16	2	0,008	0,016	
3	—	Шпилька	ст.3	М16	—"—	2	—"—		
2	—	Горизонтальная связь	ст.3	∠50×5	—"—	3	—"—		
1	—	Вертикальная связь	ст.3	∠50×5	см. таблицу	2	см. таблицу		

Спецификация

ТДМ 1965 г.	Крепление вентилятора ЦЗ-04 и ОБ-920 к железобетонным колоннам	08-02-119/65
	Установка типа У21÷У25, У93÷У104 по схеме II. Опорная рама ОР17 ÷ ОР28.	Лист 43

Гл. инж. пр. Смирнов
Исполнитель Кузнецова
Дата выпуска: август 1965 г.

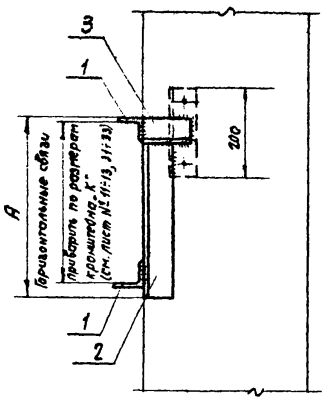

По 1-1

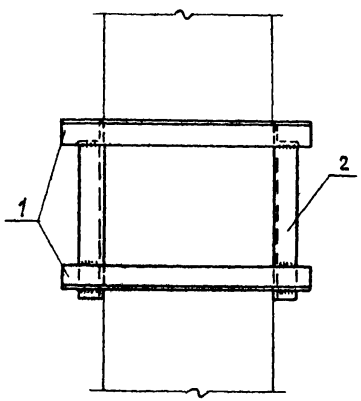

По 2-2

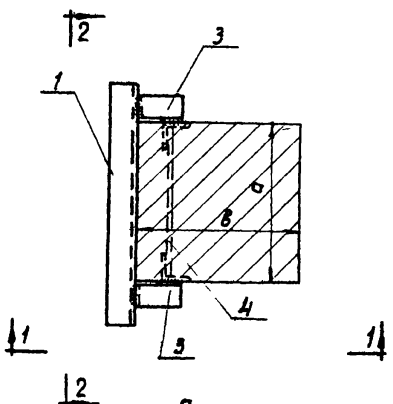

План

Таблица размеров и весов

Тип установки	Тип опорной рамы	„А"	Размеры колонн а × в: Монолитные	Размеры колонн а × в: двухветвевые	Позиции деталей: Поз 1 Длина	Поз 1 Вес, 2 шт.	Поз. 2 Длина	Поз. 2 Вес, 2 шт.	Поз. 3 Длина	Поз. 3 Вес, 2 шт.	Общий вес, кг.
У31 ÷ У34 У105 ÷ У106	ОР29	400	400 × 400 400 × 600 400 × 800 500 × 500 500 × 600 500 × 800	380 × 1000 500 × 1000 500 × 1300 500 × 1400 600 × 1300 600 × 1400 600 × 1800	600	6,9	340	3,9	100	1,15	12,0
У35 У107 ÷ У108	ОР30	500	400 × 400 400 × 600 400 × 800 500 × 500 500 × 600 500 × 800	380 × 1000 500 × 1000 500 × 1300 500 × 1400 600 × 1300 600 × 1400 600 × 1900	600	6,9	440	5,0	100	1,15	13,0
У36 ÷ У38 У109 ÷ У113	ОР31	700	400 × 400 400 × 600 400 × 800 500 × 500 500 × 600 500 × 800	380 × 1000 500 × 1000 500 × 1300 500 × 1400 600 × 1300 600 × 1400 600 × 1900	800	8,8	640	7,35	100	1,15	15,4
У39 ÷ У40 У114 ÷ У116	ОР32	1000	400 × 400 400 × 600 400 × 800 500 × 500 500 × 600 500 × 800	380 × 1000 500 × 1000 500 × 1300 500 × 1400 600 × 1300 600 × 1400 600 × 1900	1000	11,45	940	10,8	100	1,15	23,4

№ поз.	Обозначение	Наименование	Материал	Сортамент	Размер	Кол.	Вес, кг. 1 шт.	Вес, кг. Общ.	Примечание
4	М1	Закладные детали.	Ст.3	—	—	1			
3	—	Коротыш	Ст.3	L63×6	—"—	2	—"—		
2	—	Вертикальная связь	Ст.3	L63×6	—"—	2	—"—		
1	—	Горизонтальная связь	Ст.3	L63×6	см. таблицу	2	см. таблицу		

Спецификация

ТДМ 1965г	Крепление вентилятора Ц3-04 и 06-320 к железобетонным колоннам	08-02-119/65
	Установка типа У31 ÷ У40 и У105÷У116 по схеме III. Опорная рама ОР29 ÷ ОР32.	Лист 44

Тема			
СЛ 7 65			
Марка лист			
05-44			
Инв. №			
Т-1473			
Рук. отдела	Гесслер	Исполнитель	Кузнецова
Гл. специалист	Кацман	Проверил	Смирнов
Гл. инж. пр.	Смирнов		
Ст. инженер	Бузина		
Дата выпуска: август 1965г			

8158 54

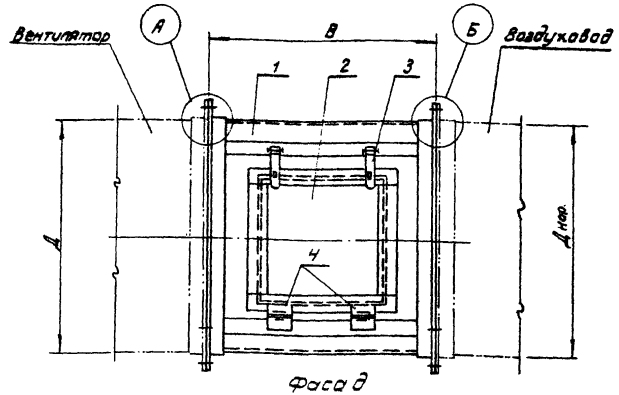

Фасад

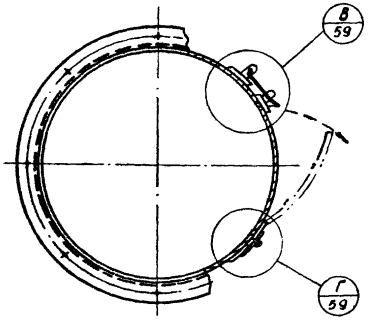

Разрез

Таблица размеров и весов

Тип патрубка	№ Вент-ра	Размеры в мм В	Размеры в мм Д нар.	Общий вес, кг.
П1	3	330	315	10,0
П2	4	380	400	13,0
П3	5	450	500	18,0
П4	6,3	515	630	26,0
П5	8	615	800	37,5
П6	10	725	1000	56,5
П7	12,5	880	1250	78,0

Общий вид патрубка

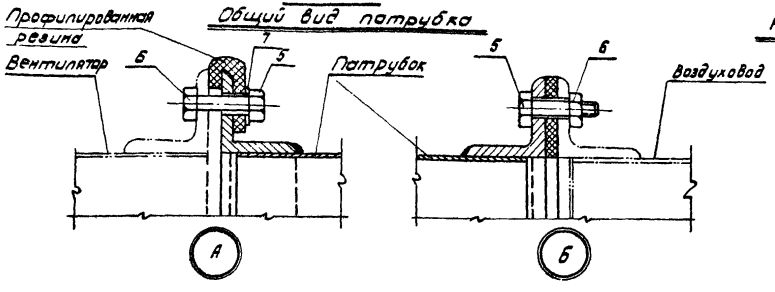

Таблица размеров и весов

Тип патрубка	№ Вент-ра	Узлы „А" и „Б" Поз. 3 ГОСТ 5915-62 Размер	Кол.	Общ. вес кг.	Поз. 6 ГОСТ Размер	Кол.	Общ. вес кг.	Поз. 7 ГОСТ 3100 Размер	Кол.	Общ. вес кг.
П1	3	М8х40	12	0,24	М8	12	0,06	М8	12	0,03
П2	4	М8х40	12	0,24	М8	12	0,06	М8	12	0,03
П3	5	М10х50	16	0,4	М10	16	0,16	М10	16	0,07
П4	6,3	М10х50	16	0,4	М10	16	0,16	М10	16	0,07
П5	8	М12х55	16	1,1	М12	16	0,32	М12	16	0,10
П6	10	М16х55	24	3,1	М16	24	0,9	М16	24	0,35
П7	12,5	М16х65	24	3,1	М16	24	0,9	М16	24	0,35

Ц3-04

Поз.	Обозначен.	Наименование	Кол.	1 шт.	Общ.	№ листа
				Вес, кг.		
4	ГОСТ 5088-56	Петля	2	0,08	0,16	—
3	—	Зажим	2	0,1	0,2	59
2	П1-2 ÷ П7-2	Дверка	1	—„—		47; 49; 51.
1	П1-1 ÷ П7-1	Корпус	1	см. лист		46; 48; 50.

Спецификация

Патрубок с дверкой тип П1 ÷ П-7.

ТДМ 1965г.

Установка вентилятора Ц3-04 — 08-02-119/65

Патрубок с дверкой типа П1 ÷ П7. Общий вид. — Лист 45

Гл. инж. пр. Смирнов
Ст. инженер Бузина
Дата выпуска: август 1965г.

Тема 627-65 Папка-лист ОВ-46 Инв. № 1476

Рук. отдела Гашкин
Гл. специалист Сумарков
Гл. инж. пр. Кочкин
Ст. инженер Ильин
Исполнители Трояновский
Трассир Кочкин
Дата выпуска: август 1965г.

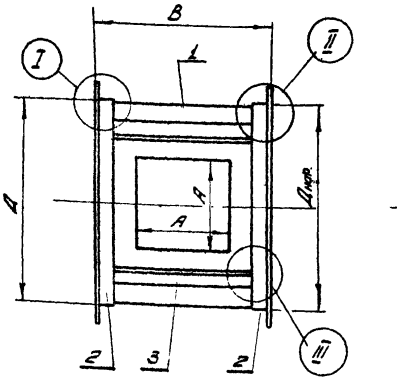

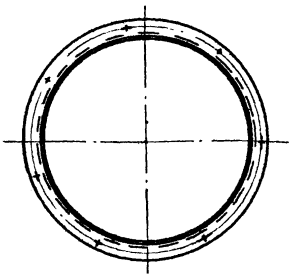

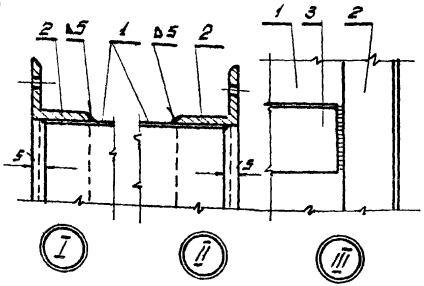

Таблица размеров и весов

Тип корпуса	№ вент-ра	Размеры в мм A	B	Д нар.	Общ. вес, кг.
П1-1	3	180	330	315	8,0
П2-1	4	230	380	400	11,0

№ поз.	Обозначен.	Наименование	Материал	Сортамент	Размер мм	кол.	1 шт. Вес, кг.	Общ. Вес, кг.	Примечание
3	П2-1.3	Связь	Ст.3	-60×3	ℓ=320	2	0,6	1,2	
	П1-1.3				ℓ=270		0,5	1,0	
2	П2-1.2	фланец	Ст.3	∠25×3	ℓ=1350	2	1,5	3,0	
	П1-1.2				ℓ=1080		1,2	2,4	
1	П2-1.1	Патрубок корпуса	Ст.3	ст.лист δ=2мм	F=0,41м²	1	6,4	6,4	
	П1-1.1				F=0,29м²		4,5	4,5	

Спецификация

Корпус тип П1-1 и П2-1.

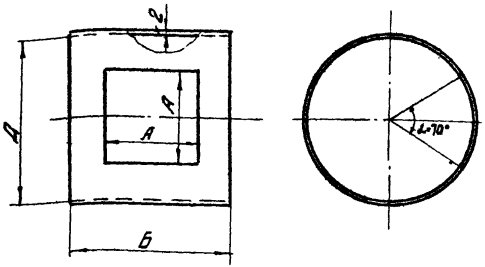

Таблица размеров

Тип корпуса	№ вент-ра	Размеры в мм A	Б	Д
П1-1	3	180	320	311
П2-1	4	230	370	396

№ поз.	Обозначен.	Наименование	Материал	Сортамент	Размер мм	кол.	1 шт. Вес, кг.	Общ. Вес, кг.	Примечание
1	П2-1.1	Патрубок корпуса	Ст.3	ст.лист δ=2мм	F=0,41м²	1	6,4	6,4	
	П1-1.1				F=0,29м²		4,5	4,5	

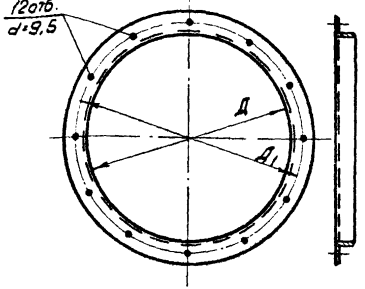

Таблица размеров

Тип корпуса	№ вент-ра	Размеры в мм Д	Д1
П1-1	3	315	345
П2-1	4	400	430

№ поз.	Обозначен.	Наименование	Материал	Сортамент	Размер мм.	кол.	1 шт. Вес, кг.	Общ. Вес, кг.	Примечание
2	П2-1.2	фланец	Ст.3	∠25×3	ℓ=1350	2	1,5	3,0	
	П1-1.2				ℓ=1080		1,2	2,4	

Спецификация

ТДМ 1965г. Установка вентилятора Ц3-04 ОВ-02-119/65

Патрубок с дверкой типа П1 и П2. Общий вид корпуса и детали. Лист 46

8158 .56

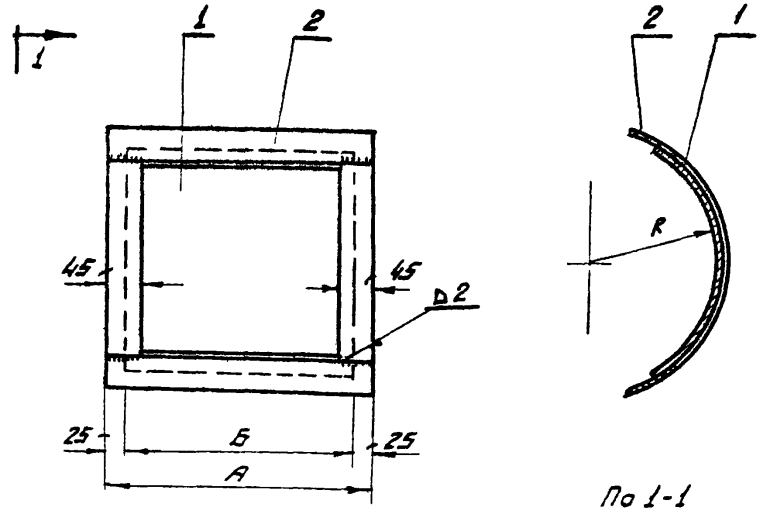

По 1-1

Таблица размеров и весов

Тип дверки	№ вент-ра	Размеры в мм А	Б	R	Общ. вес кг.
П1-2	3	220	170	155	1.2
П2-2	4	270	220	198	1,65

№ поз	Обозначен.	Наименование	кол.	1 шт.	Общ. Вес, кг.	Примечание
2	П2-2.2	Окантовка	1	0,85	0,85	
	П1-2.2			0,66	0,66	
1	П2-2.1	Полотно	1	0,8	0,8	
	П1-2.1			0,5	0,5	

Спецификация

Дверка тип П1-2.1 и П2-2.2

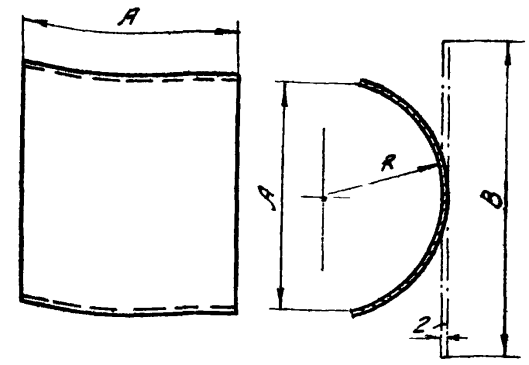

Таблица размеров

Тип дверки	№ вент-ра	Размеры в мм А	Б	R
П1-2.1	3	170	180	137
П2-2.1	4	220	240	200

№ поз	Обозначен.	Наименование	Материал	Сортамент	Размер	кол.	1 шт.	Общ. Вес, кг.	Примечание
1	П2-2.1	Полотно	Ст.3	Ст.лист δ=2мм.	F=0,05м²	1	0,8	0,8	
	П1-2.1				F=0,03м²		0,5	0,5	

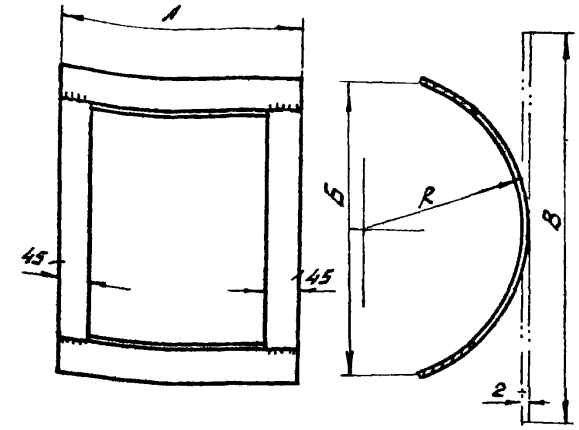

Таблица размеров

Тип дверки	№ вент-ра	Размеры в мм А	Б	R
П1-2.2	3	220	240	159
П2-2.2	4	270	295	202

№ поз.	Обозначен.	Наименование	Материал	Сортамент	Размер, мм	кол.	1 шт.	Общ. Вес, кг.	Примечание
2	П2-2.2	Окантовка	Ст.3	-45×2	ℓ=940	1	0,85	0,85	
	П1-2.2				ℓ=740		0,66	0,66	

Спецификация

ТДМ 1965г	Установка вентилятора Ц3-04	ОВ-02-119/65
	Патрубок с дверкой типа П1 и П2 Общий вид дверки и детали	Лист 47

ст. специалист Ю.Кс. Ачимов
Гл. инж. пр. Смирнов
Ст. инженер Бузина
Дата выпуска август 1965г.

Тема 627-65
Марка-Лист ОВ-48
Инв. № П-1477

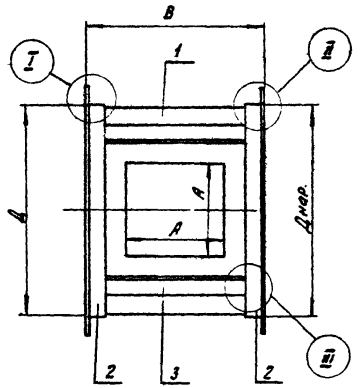

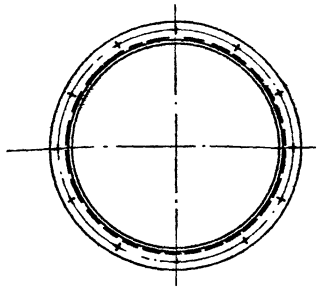

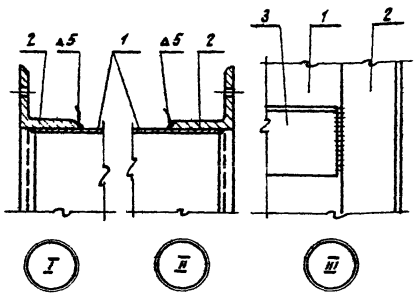

Таблица размеров и весов

Тип корпуса	№ вент-ра	Размеры в мм			Общ. вес, кг.
		А	В	Д нар.	
П3-1	5	290	450	500	15,3
П4-1	6,3	350	515	630	22,7

№ поз.	Обозначен.	Наименование	Материал	Сортамент	Размер	Кол.	1 шт. Вес, кг.	Общ. Вес, кг.	Примечание
3	П4-1,3	Связь	Ст.3	-60×3	ℓ=390	2	0,7	1,4	
	П3-1,3				ℓ=455		0,8	1,6	
2	П4-1,2	Фланец	Ст.3	L32×4	ℓ=2070	2	3,9	7,8	
	П3-1,2			L28×3	ℓ=1660		2,1	4,2	
1	П4-1,1	Корпус	Ст.3	Ст.лист δ=2мм	F=0,87м²	1	13,5	13,5	
	П3-1,1				F=0,61м²		9,5	9,5	

Спецификация

Корпус тип П3-1 и П4-1.

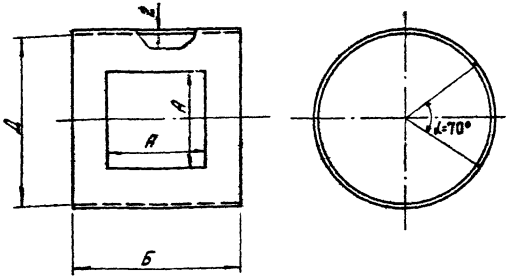

Таблица размеров

Тип корпуса	№ вент-ра	Размеры в мм		
		А	Б	Д
П3-1	5	290	440	496
П4-1	6,3	360	505	626

№ поз.	Обозначен.	Наименование	Материал	Сортамент	Размер	Кол.	1 шт. Вес, кг.	Общ. Вес, кг.	Примечание
1	П4-1,1	Корпус	Ст.3	Ст.лист δ=2мм	F=0,87м²	1	13,5	13,5	
	П3-1,1				F=0,61м²		9,5	9,5	

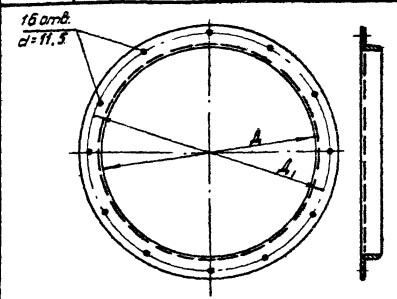

Таблица размеров

Тип корпуса	№ вент-ра	Размеры в мм	
		Д	Д1
П3-1	5	500	530
П4-1	6,3	630	660

№ поз.	Обозначен.	Наименование	Материал	Сортамент	Размер мм	Кол.	1 шт. Вес, кг.	Общ. Вес, кг.	Примечание
2	П4-1,2	Фланец	Ст.3	L 32×4	ℓ=2070	2	3,9	7,8	
	П3-1,2			L28×3	ℓ=1660		2,1	4,2	

Спецификация

ТДМ 1965 г.	Установка вентилятора ЦЗ-04.	ОВ-02-119/65
	Патрубок с дверкой типа П3 и П4. Общий вид корпуса и детали.	Лист 48

Рук. отдела — Гесслер
Гл. специалист — Кацман
Гл. инж. пр. — Смирнов
Ст. инженер — Бузина
Дата выпуска — август 1965 г.
Исполнитель — Кузнецова
Проверил — Смирнов

8158 58

Инв. № подл. | 2-66 | Взам. инв. № | 1478

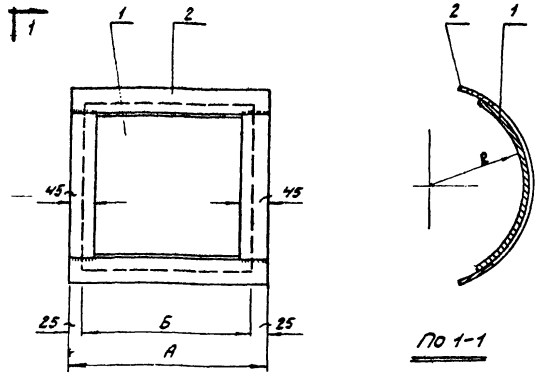

По 1-1

Таблица размеров и весов

Тип дверки	№ вент-ра	Размеры в мм А	Б	R	Общ. вес, кг.
П3-2	5	330	280	248	2,5
П4-2	6,3	390	340	313	3,2

№ поз.	Обознач.	Наименование	Кол.	1 шт.	Общ.	Примечание
				Вес, кг.		
2	П4-2,2	Окантовка	1	1,3	1,3	
	П3-2,2			1,1	1,1	
1	П4-2,1	Полотно	1	1,9	1,9	
	П3-2,1			1,4	1,4	

Спецификация

Дверка тип П3-2 и П4-2.

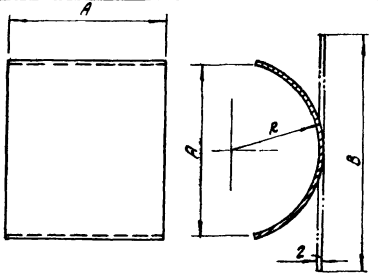

Таблица размеров

Тип дверки	№ вент-ра	Размеры в мм А	Б	R
П3-2	5	280	295	250
П4-2	6,3	340	375	315

№ поз.	Обознач.	Наименование	Материал	Сортамент	Размер мм	Кол.	1 шт.	Общ.	Примечание
							Вес, кг.		
1	П4-2,1	Полотно	Ст.3	Ст. лист δ=2мм	F=0,13м²	1	1,9	1,9	
	П3-2,1				F=0,09м²		1,4	1,4	

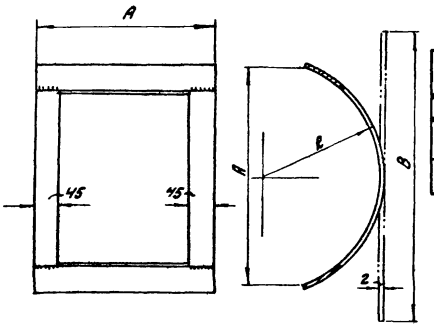

Таблица размеров

Тип дверки	№ вент-ра	Размеры в мм А	Б	R
П3-2	5	330	360	252
П4-2	6,3	400	440	317

№ поз.	Обознач.	Наименование	Материал	Сортамент	Размер мм	Кол.	1 шт.	Общ.	Примечание
							Вес, кг.		
2	П4-2,2	Окантовка	Ст.3	-45×2	ℓ=1460	1	1,3	1,3	
	П3-2,2				ℓ=1180		1,1	1,1	

Спецификация

ТДМ 1965 г.	Установка вентилятора Ц3-04	08-02-119/65
	Патрубок с дверкой типа П3 и П4. Общий вид дверки и детали.	Лист 49

Гл. специалист Кочнан | Гл. инж. пр. Скирнов | Ст. инженер Будина | Дата выпуска: август 1965г. | Проверил Смирнов | Разработал Шишкина

Тема	627-65
Марка-лист	ОВ 50
Инв. №	Т-1479

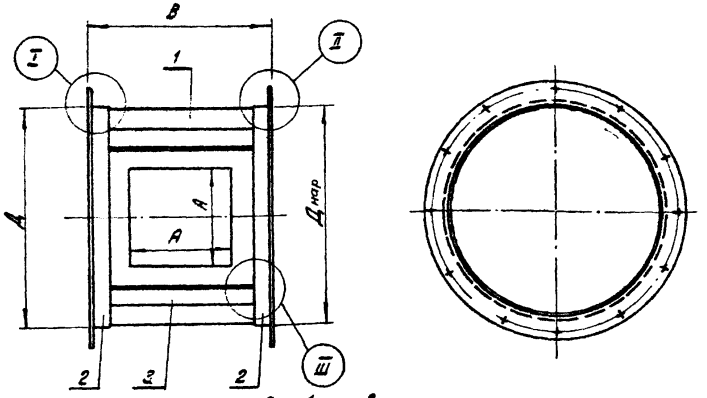

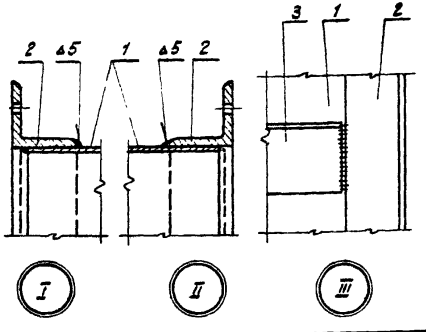

Таблица размеров и весов

Тип корпуса	№ вентра	Размеры в мм А	В	Д нар	Общ. вес, кг.
П5-1	8	450	615	800	32,0
П6-1	10	550	725	1000	48,0
П7-1	12,5	700	880	1250	67,0

№ поз.	Обозначен.	Наименование	Материал	Сортамент	Размер мм	Кол.	1 шт.	Общ.	Примечание
3	П7-1,1	Связь	Ст. 3	-60×3	l=820	2	1,5	3,0	
	П6-1,1				l=665		1,2	2,4	
	П5-1,1				l=555		1,0	2,0	
2	П7-1,2	Фланец	Ст. 3	L40×4	l=4030	2	9,5	19,0	
	П6-1,2			L36×4	l=3250		7,1	14,2	
	П5-1,2			L32×4	l=2600		4,8	9,6	
1	П7-1,1	Корпус	Ст. 3	Ст. лист. δ=2мм	F=2,9м²	1	45,2	45,2	
	П6-1,1				F=2,0м²		31,2	31,2	
	П5-1,1				F=1,3м²		20,3	20,3	

Спецификация

Корпус тип П5-1; П6-1 и П7-1.

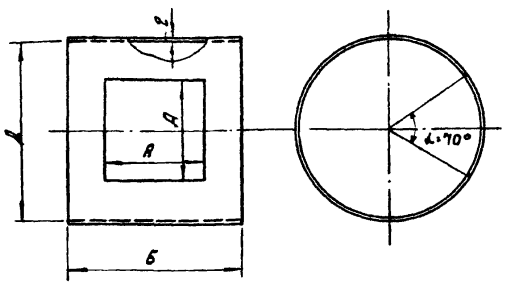

Таблица размеров

Тип корпуса	№ вентра	Размеры в мм А	Б	Д
П5-1	8	460	605	796
П6-1	10	575	715	996
П7-1	12,5	715	870	1246

№ поз.	Обозначен.	Наименование	Материал	Сортамент	Размер	Кол.	1 шт.	Общ.	Примечание
1	П7-1,1	Корпус	Ст. 3	Ст. лист. δ=2мм	F=2,9м²	1	45,2	45,2	
	П6-1,1				F=2м²		31,2	31,2	
	П5-1,1				F=1,3м²		20,3	20,3	

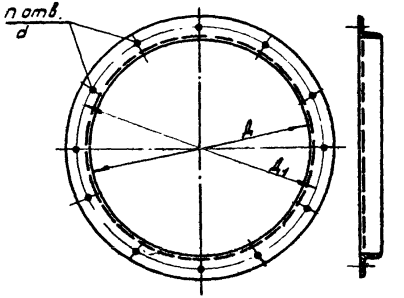

Таблица размеров

Тип корпуса	№ вентра	Размеры в мм Д	Д₁	n	d
П5-1	8	800	830	16	16
П6-1	10	1000	1035	24	18
П7-1	12,5	1250	1285	24	18

№ поз.	Обозначен.	Наименование	Материал	Сортамент	Размер мм	Кол.	1 шт.	Общ.	Примечание
2	П7-1,2	Фланец	Ст. 3	L40×4	l=4030	2	9,5	19,0	
	П6-1,2			L36×4	l=3250		7,1	14,2	
	П5-1,2			L32×4	l=2600		4,8	9,6	

Спецификация

ТДМ 1965г.	Установка вентилятора Ц3-04	08-02-119/65
	Патрубок с дверкой типа П5 ÷ П7. Общий вид корпуса и детали.	Лист 50

Рук. отдела	Гесслер	Исполнитель
Гл. специалист	Кацман	Проверил
Гл. инж. пр.	Смирнов	
Ст. инженер	Бузина	
Дата выпуска:	август 1965г.	

Кузнецова
Смирнов

8158 60

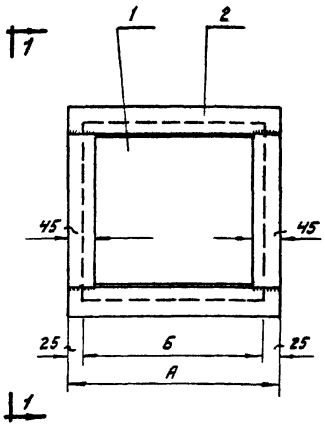

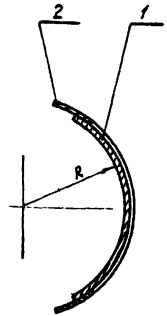

По 1-1

Таблица размеров и весов

Тип дверки	№ вент-ра	Размеры в мм А	Б	R	Общ. вес кг.
П5-2	8	490	440	398	5,1
П6-2	10	590	540	498	7,0
П7-2	12,5	740	690	623	10,7

№ поз.	Обозначен.	Наименование	Кол.	1шт.	Общ.	Примечание
2	П7-2,2	Окантовка	1	2,6	2,6	
	П6-2,2			2,1	2,1	
	П5-2,2			1,7	1,7	
1	П7-2,1	Полотно	1	8,1	8,1	
	П6-2,1			4,9	4,9	
	П5-2,1			3,4	3,4	

Спецификация

Дверка тип П5-2; П6-2 и П7-2.

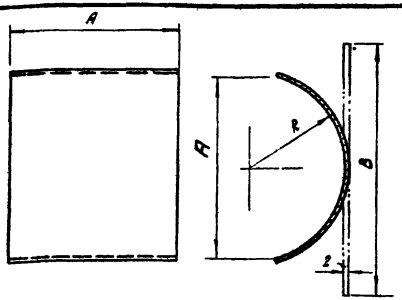

Таблица размеров

Тип дверки	№ вент-ра	Размеры в мм А	В	R
П5-2	8	450	475	400
П6-2	10	565	580	500
П7-2	12,5	705	740	625

№ поз.	Обозначен.	Наименование	Материал	Сортамент	Размер	Кол.	1шт.	Общ.	Примечание
1	П7-2,1	Полотно	Ст.3	Ст.лист. δ=2мм	F=0,53м²	1	8,1	8,1	
	П6-2,1				F=0,32м²		4,9	4,9	
	П5-2,1				F=0,22м²		3,4	3,4	

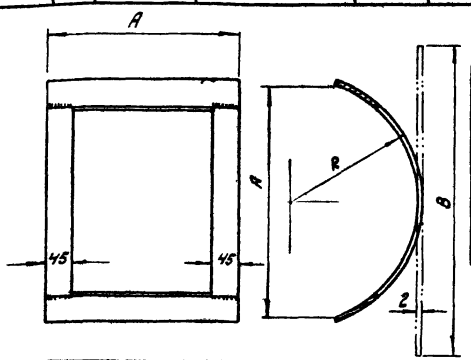

Таблица размеров

Тип дверки	№ вент-ра	Размеры в мм А	В	R
П5-2	8	500	530	402
П6-2	10	615	660	502
П7-2	12,5	755	825	627

№ поз.	Обозначен.	Наименование	Материал	Сортамент	Размер мм	Кол.	1шт.	Общ.	Примечание
2	П7-2,2	Окантовка	Ст.3	-45×2	l=2940	1	2,6	2,6	
	П6-2,2				l=2300		2,1	2,1	
	П5-2,2				l=1900		1,7	1,7	

Спецификация

ТДМ 1965г	Установка вентилятора Ц3-04	08-02-119/65
	Патрубок с дверкой типа П5÷П7. Общий вид дверки и детали.	Лист 51

Гл. специалист Кацман
Гл. инж. пр. Смирнов
Ст. инженер Бузина
Дата выпуска: август 1965г.

8158 61

Тема 627-65
Марка-лист ОВ-52
Инв. № Т-1481

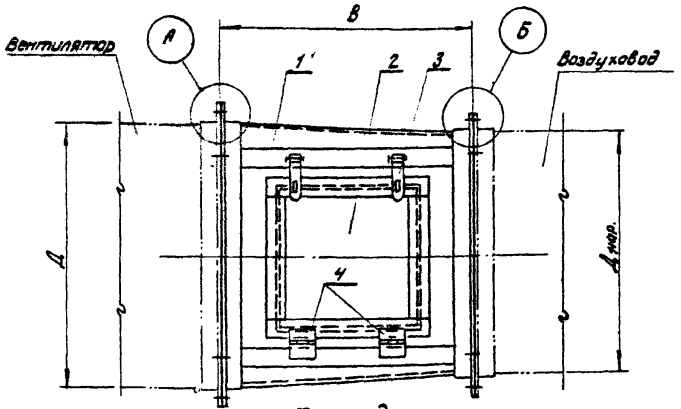

Фасад
Общий вид патрубка

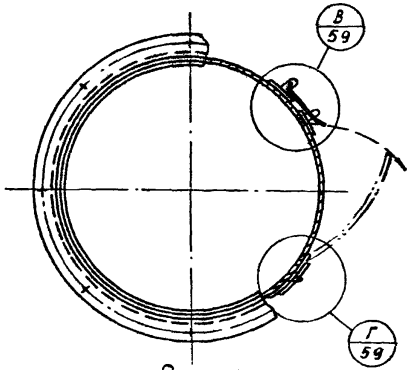

Разрез

Таблица размеров и весов

Тип патрубка	№ вент-ра	Размеры в мм В	Д	Д нар.	Общий вес, кг.
П1	4	460	404	375	15,0
П2	5	460	505	495	19,0
П3	6	560	606	595	25,5
П4	7	560	707	660	29,5
П5	8	650	808	771	39,0
П6	10	750	1010	1025	56,0
П7	12	860	1212	1200	78,0

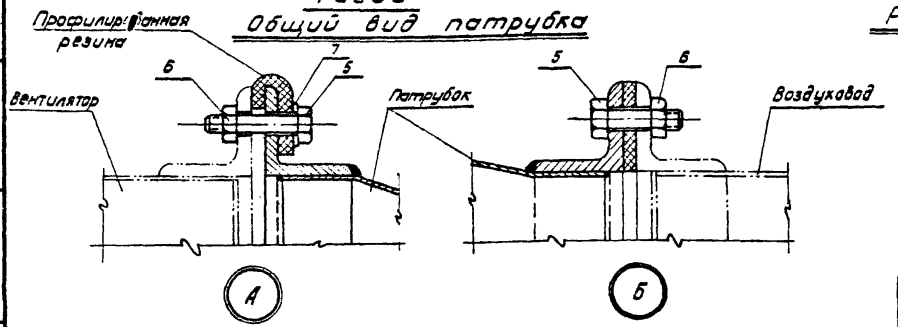

Таблица размеров и весов

Тип патрубка	№ вент-ра	Узел „А" Поз. 5 ГОСТ 5916-52 Размер	Кол.	Общ. вес, кг.	Поз. 6 ГОСТ Размер	Кол.	Общ. вес, кг.	Поз. 7 ГОСТ 3100 Размер	Кол.	Общ. вес, кг.	Узел „Б" Поз. 5 ГОСТ 5915-62 Размер	Кол.	Общ. вес, кг.	Поз. 6 ГОСТ Размер	Кол.	Общ. вес, кг.
П1	4	М6×40	12	0,12	М6	12	0,02	М6	12	0,023	М6×40	8	0,08	М6	8	0,016
П2	5	М6×40	12	0,12	М6	12	0,02	М6	12	0,023	М6×40	8	0,08	М6	8	0,016
П3	6	М6×40	12	0,12	М6	12	0,02	М6	12	0,023	М8×40	10	0,2	М8	10	0,04
П4	7	М8×40	16	0,32	М8	16	0,08	М8	16	0,036	М8×40	12	0,24	М8	12	0,06
П5	8	М8×40	16	0,32	М8	16	0,08	М8	16	0,036	М8×40	12	0,24	М8	12	0,06
П6	10	М8×40	24	0,5	М8	24	0,12	М8	24	0,054	М8×40	16	0,32	М8	16	0,08
П7	12	М10×50	48	1,9	М10	48	0,48	М10	48	0,22	М10×50	18	0,72	М10	18	0,18

ОБ-320

№ поз.	Обозначен.	Наименование	Кол.	1 шт. Вес, кг.	Общ. Вес, кг.	№ листа	Примечание
4	ГОСТ 5088-56	Петля	2	0,08	0,16	—	
3	—	Зажим	2	0,1	0,2	59	
2	П1-2÷П7-2	Дверка	1	—"—		54; 56; 58	
1	П1-1÷П7-1	Корпус	1	См. лист		53; 55; 57.	

Спецификация

Патрубок с дверкой тип П1÷П7

ТДМ 1965 г.	Установка вентилятора ОБ-320.	ОВ-02-119/65
	Патрубок с дверкой типа П1÷П7. Общий вид.	Лист 52

Рук. отдела
Гл. специалист
Гл. инж. пр.
Ст. инженер
Дата выпуска: август 1965 г.
Гесслер
Кацман
Смирнов
Бузина
Исполнитель
Кузнецова

8158 62

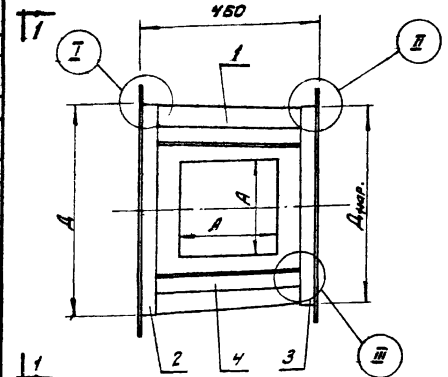

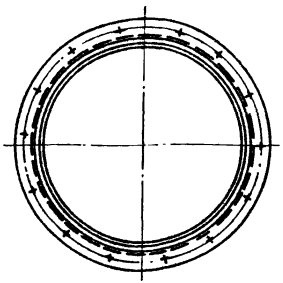

По 1-1

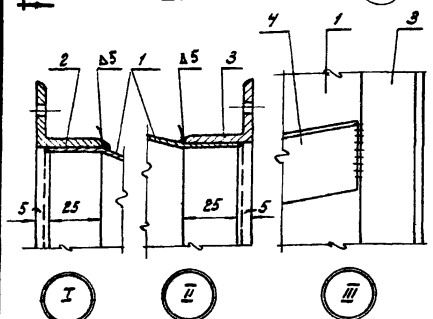

Таблица размеров и весов

Тип корпуса	№ вент-ра	Размеры в мм			Общ. вес, кг.
		Д	$Д_{нар}$	А	
П1-1	4	408	375	225	13,0
П2-1	5	509	495	290	16,0

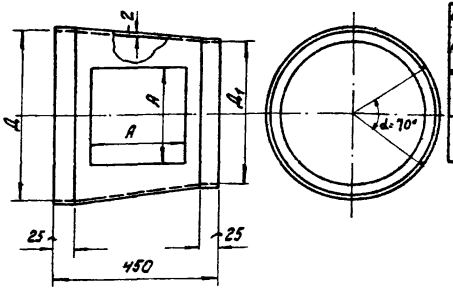

Таблица размеров

Обозначение корпуса	№ вент-ра	Размеры в мм		
		А	Д	$Д_1$
П1-1	4	225	404	371
П2-1	5	290	505	491

№ поз.	Обозначен.	Наименование	Материал	Сортамент	Размер	Кол.	1шт.	Общ.	Примечание
1	П2-1, 1	Патрубок корпуса	Ст. 3	Ст. лист. δ=2мм	F=0,7м²	1	10,0	10,0	
	П1-1, 1				F=0,5м²		8,0	8,0	

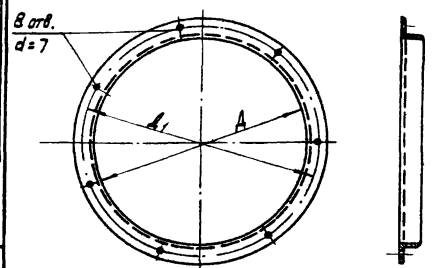

Таблица размеров

Обозначение корпуса	№ вент-ра	Размеры в мм	
		Д	$Д_1$
П1-1	4	375	403
П2-1	5	495	526

№ поз.	Обозначен.	Наименование	Материал	Сортамент	Размер мм	Кол.	1шт.	Общ.	Примечание
3	П2-1, 3	Фланец	Ст. 3	L28×3	ℓ=1670	1	2,1	2,1	
	П1-1, 3			L25×3	ℓ=1260		1,4	1,4	

Спецификация

№ поз.	Обозначение	Наименование	Материал	Сортамент	Размер мм	Кол.	1шт.	Общ.	Примечание
4	П2-1, 4	Связь	Ст. 3	-60×3	ℓ=400	2	0,7	1,4	
	П1-1, 4								
3	П2-1, 3	Фланец	Ст. 3	L28×3	ℓ=1670	1	2,1	2,1	
	П1-1, 3			L25×3	ℓ=1260		1,4	1,4	
2	П2-1, 2	Фланец	Ст. 3	L28×3	ℓ=1700	1	2,2	2,2	Выполнить по фланцу патрубка вент-ра
	П1-1, 2			L28×3	ℓ=1400		1,8	1,8	
1	П2-1, 1	Патрубок корпуса	Ст. 3	Ст. лист. δ=2мм	F=0,7м²	1	10,0	10,0	
	П1-1, 1				F=0,5м²		8,0	8,0	

Спецификация

Корпус тип П1-1 и П2-1

ТДМ 1965г.	Установка вентилятора ОБ-320	ОВ-02-119/65
	Патрубок с дверкой типа П1 и П2. Общий вид корпуса и детали.	Лист 53

Гл. специалист Качнан
Гл. инж. пр. Смирнов
Исполнитель Кузнецова
Дата выпуска: август 1965г.

Тема 627-65
Марка-лист 08-54
Инв. № Т-1483

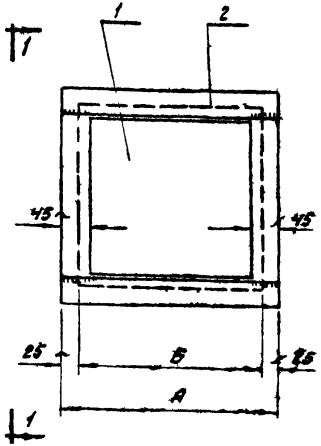

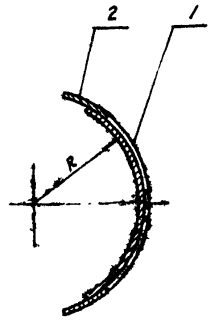

По 1-1

Таблица размеров и весов

Тип дверки	№ вентра	Размеры в мм А	Б	R	Общ. вес. кг.
П1-2	4	275	225	193	1,7
П2-2	5	340	290	248	2,5

№ поз.	Обозначен.	Наименование	кол.	1 шт.	Общ.	Примечание
				Вес. кг.		
2	П2-2, 2	Окантовка	1	1,1	1,1	
	П1-2, 2			0,9	0,9	
1	П2-2, 1	Полотно	1	1,4	1,4	
	П1-2, 1			0,8	0,8	

Спецификация

Дверка тип П1-2 и П2-2.

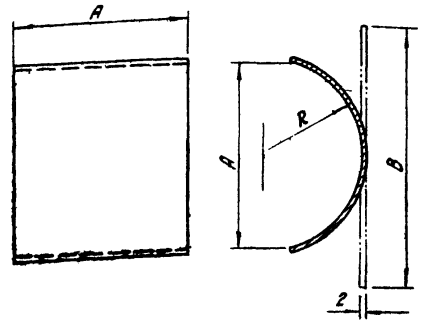

Таблица размеров

Обозначение дверки	№ вентра	Размеры в мм А	Б	R
П1-2	4	215	240	195
П2-2	5	280	310	250

№ поз.	Обозначен.	Наименование	Материал	Сортамент	Размер мм	кол.	1 шт.	Общ.	Примечание
							Вес. кг.		
1	П2-2, 1	Полотно	Ст.3	Ст. лист δ=2мм	F=0,09м²	1	1,4	1,4	
	П1-2, 1				F=0,05м²		0,8	0,8	

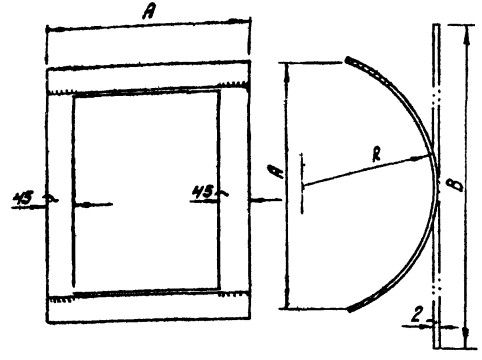

Таблица размеров

Обозначение дверки	№ вентра	Размеры в мм А	Б	R
П1-2	4	275	290	197
П2-2	5	340	360	252

№ поз.	Обозначен.	Наименование	Материал	Сортамент	Размер мм	кол.	1 шт.	Общ.	Примечание
							Вес. кг.		
2	П2-2, 2	Окантовка	Ст.3	-45х2	ℓ=1220	1	1,1	1,1	
	П1-2, 2				ℓ=950		0,85	0,85	

Спецификация

ТДМ 1955г	Установка вентилятора 08-320		08-02-119/65
	Патрубок с дверкой типа П1 и П2 Общий вид дверки и детали		Лист 54

Рук. отдела Гесслер
Гл. специалист Кацман
Гл. инж. пр. Снирнов
Исполнитель Кузнецова
Проверил Снирнов
Дата выпуска: август 1965г.

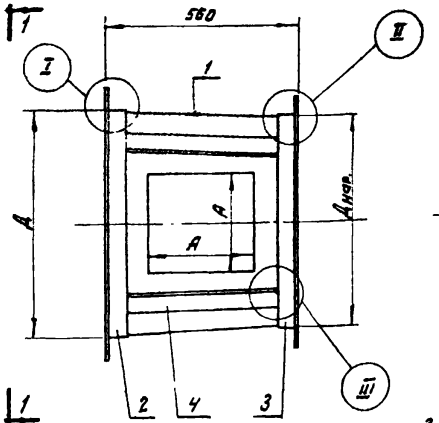

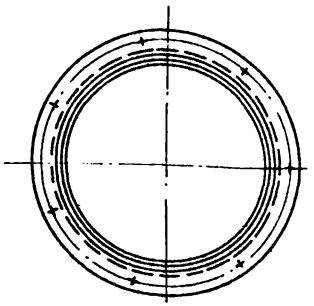

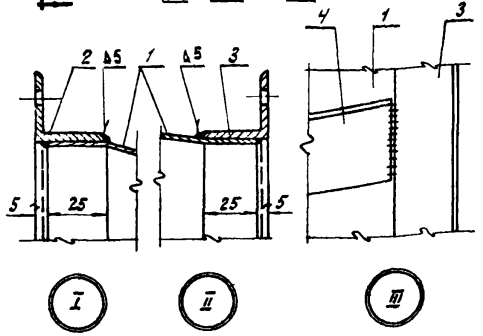

I II III

По 1-1

Таблица размеров и весов

Тип корпуса	№ вент-ра	Размеры в мм			Общ. вес, кг.
		A	$D_{нар}$	a	
П3-1	6	610	595	350	22,0
П4-1	7	711	660	400	25,0

№ поз.	Обозначение	Наименование	Кол.	Материал	Сортамент	Размер мм	1 шт.	Общ.
4	П4-1,4 П3-1,4	Связь	2	Ст.3	-60×3	ℓ=500	0,9	1,8
3	П4-1,3 П3-1,3	Фланец	1	Ст.3	∠36×4 ∠32×4	ℓ=2200 ℓ=1980	4,7 3,8	4,7 3,8
2	П4-1,2 П3-1,2	Фланец	1	Ст.3	∠28×3 ∠28×3	ℓ=2300 ℓ=2000	2,9 2,5	2,9 2,5
1	П4-1,1 П3-1,1	Корпус	1	Ст.3	Ст.лист. δ=2мм	F=1,0м² F=0,9м²	15,6 14,0	15,6 14,0

Спецификация

Корпус тип П1-1 и П2-1

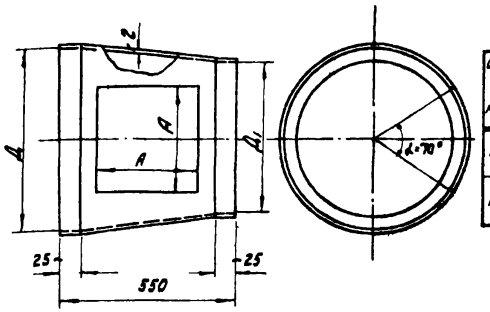

Таблица размеров

Обозначение корпуса	№ вент-ра	Размеры в мм		
		A	D	D_1
П3-1	6	350	606	591
П4-1	7	400	707	656

№ поз.	Обозначение	Наименование	Кол.	Материал	Сортамент	Размер	1 шт.	Общ.	Примечание
1	П4-1,1 П3-1,1	Корпус	1	Ст.3	Ст.лист. δ=2мм	F=1,0м² F=0,9м²	15,6 14,0	15,6 14,0	

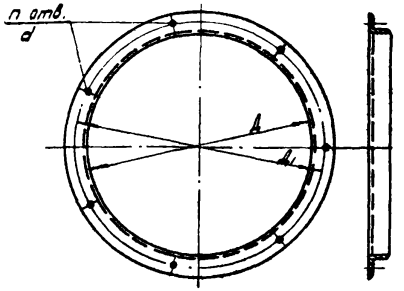

Таблица размеров

Обозначение корпуса	№ вент-ра	Размеры в мм			
		D	D_1	n	d
П3-1	6	595	631	10	9
П4-1	7	660	700	12	9

№ поз.	Обозначение	Наименование	Кол.	Материал	Сортамент	Размер мм	1 шт.	Общ.	Примечание
3	П4-1,4 П3-1,3	Фланец	1	Ст.3	∠36×4 ∠32×4	ℓ=2200 ℓ=1980	4,7 3,8	4,7 3,8	

Спецификация

ТДМ 1965г.	Установка вентилятора 06-320	08-02-119/65
	Патрубок с дверкой типа П3 и П4. Общий вид корпуса и детали.	Лист 55

Гл. инж. пр. Смирнов
Исполнитель Кузнецова
Дата выпуска: август 1965г.

Тема
627-65
Марка-Лист
ОВ-56
Инв №
Т-1485

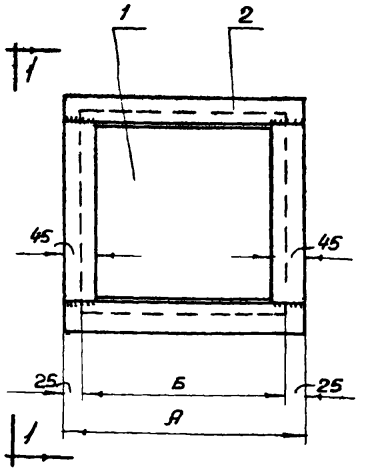

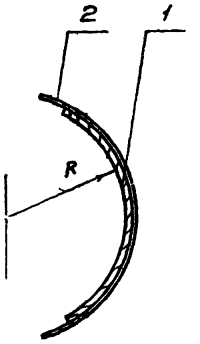

По 1-1

Таблица размеров и весов

Тип дверки	№ вент-ра	Размеры в мм А	Б	R	Общ. вес, кг.
П3-2	6	400	350	298	3,2
П4-2	7	450	400	340	4,1

№ поз	Обозначение	Наименование	Кол.	1шт.	Общ.	Примечание
2	П4-2.2	Окантовка	1	1,5	1,5	
	П3-2.2			1,3	1,3	
1	П4-2.1	Полотно	1	2,6	2,6	
	П3-2.1			1,9	1,9	

Спецификация

Дверка тип П3-2 и П4-2

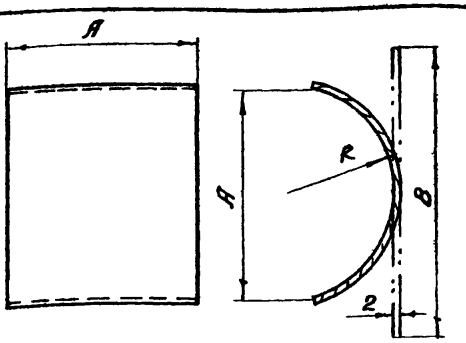

Таблица размеров

Обозначение дверки	№ вент-ра	Размеры в мм А	В	R
П3-2	6	340	370	300
П4-2	7	390	420	342

№ поз.	Обозначен.	Наименование	Материал	Сортамент	Размер	Кол.	1шт.	Общ.	Примечание
1	П4-2.1	Полотно	Ст.3	Ст. лист δ=2мм	F=0,17м²	1	2,6	2,6	
	П3-2.1				F=0,13м²		1,9	1,9	

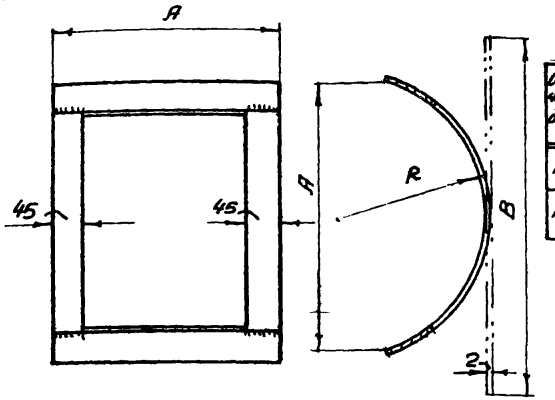

Таблица размеров

Обозначение дверки	№ вент-ра	Размеры в мм А	В	R
П3-2	6	400	420	302
П4-2	7	450	470	344

№ поз.	Обозначен.	Наименование	Материал	Сортамент	Размер	Кол.	1шт.	Общ.	Примечание
2	П4-2.2	Окантовка	Ст 3	-45×2	l=1660	1	1,5	1,5	
	П3-2.2				l=1460		1,3	1,3	

Спецификация

ТДМ 1965г	Установка вентилятора 06-320	ОВ-02-119/65
	Патрубок с дверкой типа П3 и П4. Общий вид дверки и детали	Лист 56

Рук. отдела — Гесслер; Гл. специалист — Кацман; Гл. инж. пр. — Смирнов; Исполнитель — Кузнецова; Дата выпуска: август 1965г; Проверил — Смирнов

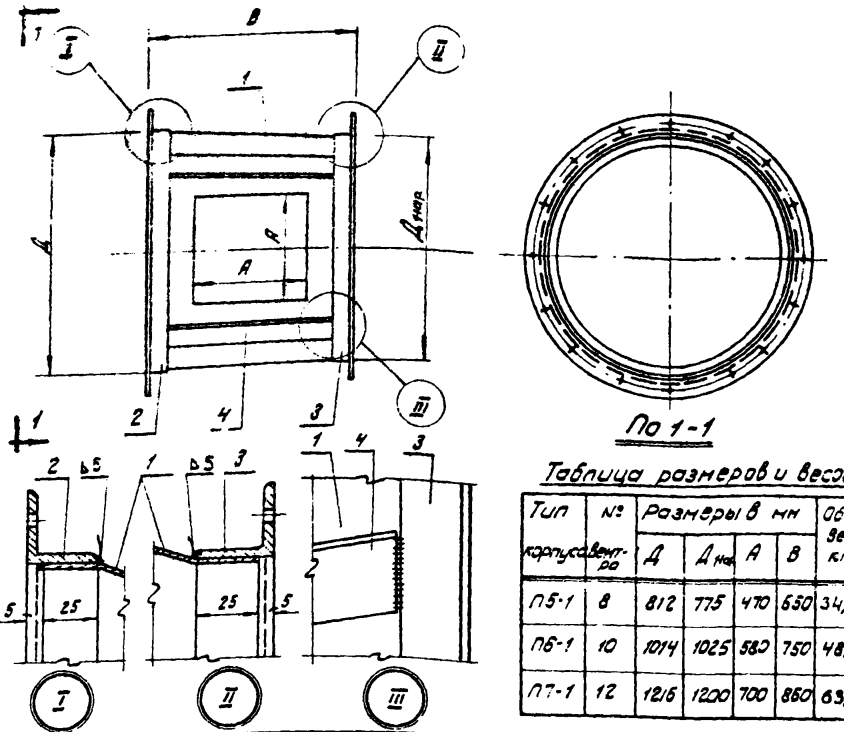

По 1-1

Таблица размеров и весов

Тип корпуса	№ вент-ра	Размеры в мм Д	Д нар	А	В	Общ. вес, кг.
П5-1	8	812	775	470	650	34,0
П6-1	10	1014	1025	580	750	48,0
П7-1	12	1216	1200	700	860	63,0

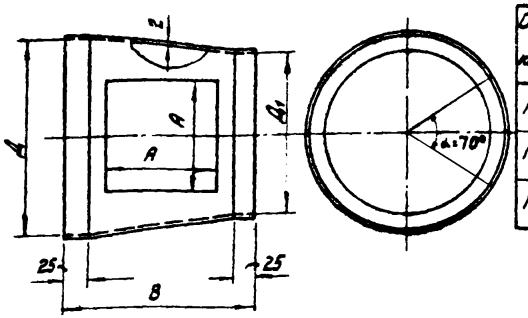

Таблица размеров

Обознач. корпуса	№ вент-ра	Размеры в мм А	Д	Д1	В
П5-1	8	470	808	771	640
П6-1	10	580	1010	1021	740
П7-1	12	700	1212	1196	850

№ поз.	Обозначен.	Наименование	Материал	Сортамент	Размер	Кол.	1 шт.	Общ.	Примечание
1	П7-1,1	Корпус	Ст.3	Ст. лист δ=2мм	F=2,7м²	1	42,0	42,0	
	П6-1,1				F=2,0м²		31,0	31,0	
	П5-1,1				F=1,4м²		22,0	22,0	

Вес кг

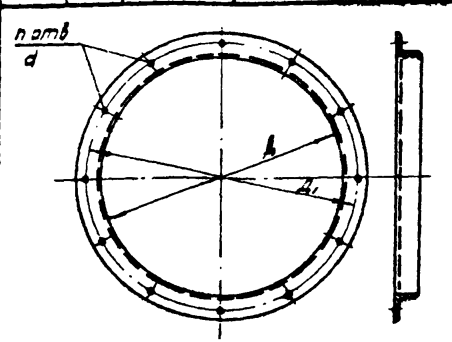

Таблица размеров

Обознач. корпуса	№ вент-ра	Размеры в мм Д	Д1	n	d
П5-1	8	775	811	12	9
П6-1	10	1025	1065	16	9
П7-1	12	1200	1244	18	11

№ поз.	Обозначен.	Наименование	Материал	Сортамент	Размер мм	Кол.	1 шт.	Общ.	Примечание
4	П7-1-4	Связь	Ст.3	-60×3	ℓ=800	2	1,4	2,8	
	П6-1-4				ℓ=690		1,2	2,4	
	П5-1,4				ℓ=590		1,0	2,0	
3	П7-1,3	Фланец	Ст.3	L40×4	ℓ=3900	1	9,4	9,4	
	П6-1,3			L36×4	ℓ=3340		7,2	7,2	
	П5-1,3			L32×4	ℓ=2540		4,8	4,8	
2	П7-1,2	Фланец	Ст.3	L36×4	ℓ=3900	1	8,4	8,4	Выполнить по фланцу патрубка вент-ра
	П6-1,2			L36×4	ℓ=3300		7,1	7,1	
	П5-1,2			L32×4	ℓ=2670		5,1	5,1	
1	П7-1,1	Корпус	Ст.3	Ст. лист δ=2мм	F=2,7м²	1	42,0	42,0	
	П5-1,1				F=2,0м²		31,0	31,0	
	П5-1,1				F=1,4м²		22,0	22,0	

Вес, кг.

Спецификация

Корпус тип П5-1, П6-1 и П7-1

№ поз.	Обозначен.	Наименование	Материал	Сортамент	Размер мм	Кол.	1 шт.	Общ.	Примечание
3	П7-1,3	Фланец	Ст.3	L40×4	ℓ=3900	1	9,4	9,4	
	П6-1,3			L36×4	ℓ=3340		7,2	7,2	
	П5-1,3			L32×4	ℓ=2540		4,8	4,8	

Вес, кг.

Спецификация

ТДМ 1955г	Установка вентилятора 06-320	08-02-119/65
	Патрубок с дверкой типа П5÷П7. Общий вид корпуса и детали.	Лист 57

Гл. специалист
Гл. инж. пр.
Исполнитель
Дата выпуска: август 1965г.
Смирнов
Кузнецова

Тема 627-65
Марка-Лист ОВ-58
Инв. № Т-1487

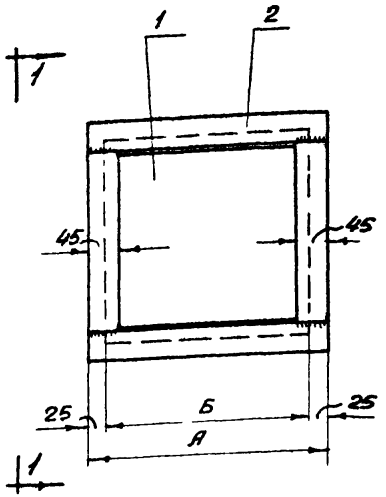

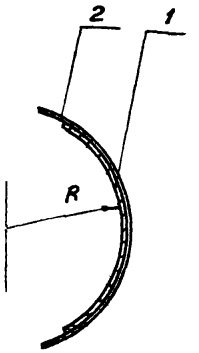

По 1-1

Таблица размеров и весов

Тип дверки	№ вентр-ра	Размеры в мм А	Б	R	Общ. Вес, кг.
П5-2	8	510	460	394	6,1
П6-2	10	640	590	506	7,9
П7-2	12	750	700	601	10,7

№ поз.	Обозначен.	Наименование	Кол.	1 шт.	Общ. Вес, кг.	Примечание
2	П7-2.2 П6-2.2 П5-2.2	Окантовка	1	2,6 2,2 1,7	2,6 2,2 1,7	
1	П7-2.1 П6-2.1 П5-2.1	Полотно	1	8,1 5,7 3,4	8,1 5,7 3,4	

Спецификация

Дверка тип П5-2; П6-2 и П7-2

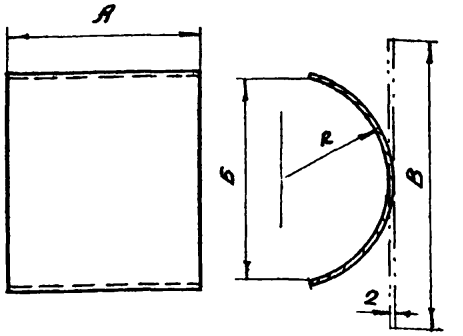

Таблица размеров

Тип дверки	№ вентр-ра	Размеры в мм А	В	R
П5-2	8	450	480	396
П6-2	10	580	630	510
П7-2	12	690	740	603

№ поз.	Обозначен.	Наименование	Материал	Сортамент	Размер	Кол.	1 шт.	Общ. Вес, кг.	Примечание
1	П7-2.1 П6-2.1 П5-2.1	Полотно	Ст.3	Ст. лист δ=2мм	F=0,52м² F=0,37м² F=0,22м²	1	8,1 5,7 3,4	8,1 5,7 3,4	

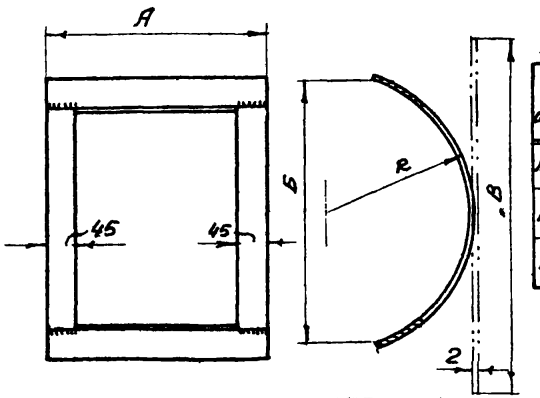

Таблица размеров

Тип дверки	№ вентр-ра	Размеры в мм А	В	R
П5-2	8	510	530	398
П6-2	10	640	680	512
П7-2	12	450	790	605

№ поз.	Обозначен.	Наименование	Материал	Сортамент	Размер	Кол.	1 шт.	Общ. Вес, кг.	Примечание
2	П7-2.2 П6-2.2 П5-2.2	Окантовка	Ст.3	-45х2	ℓ=2900 ℓ=2460 ℓ=1900	1	2,6 2,2 1,7	2,6 2,2 1,7	

Спецификация

ТДМ 1965г	Установка вентилятора 06-320		ОВ-02-119/65
	Патрубок с дверкой типа П5÷П7. Общий вид дверки и детали		Лист 58

Рук. отдела
Гл. специалист
Гл. инж. пр-та
Исполнитель Кухтин
Дата выпуска. август 1965г
Рассказ Кошман Смирнов Кузнецова
Проверил
Главный

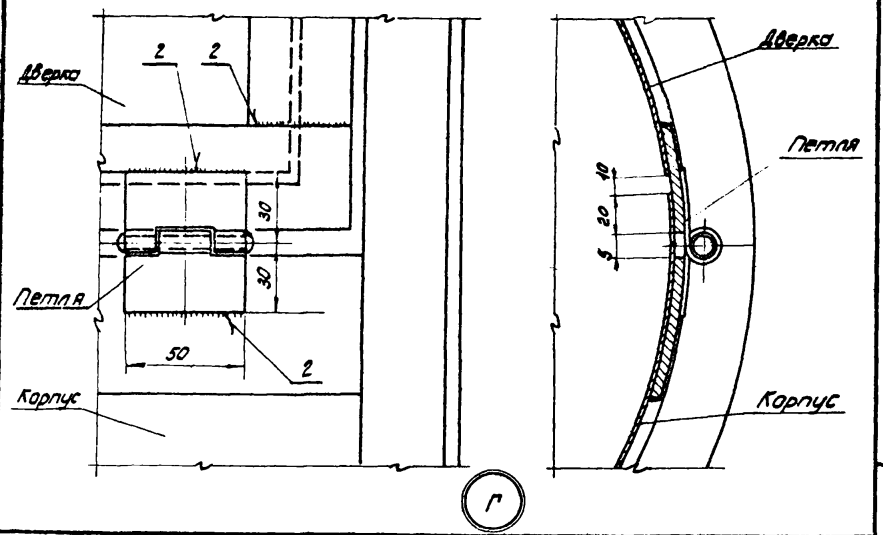

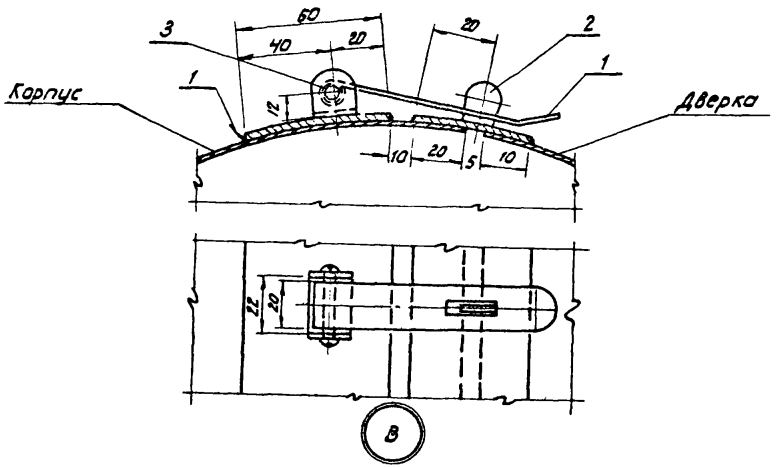

3	—	Скоба	Ст.3	-20×3	ℓ=70	1	0,033	0,033	
2	—	Ушко	Ст.3	-16×4	—	1	0,01	0,01	
1	—	Крючек	Ст.3	-20×3	ℓ=135	1	0,054	0,054	
№ поз.	Обозначен.	Наименование	Материал	Сортамент	Размер	Кол.	1 шт. вес, кг.	Общ. вес, кг.	Примечание

Зажим

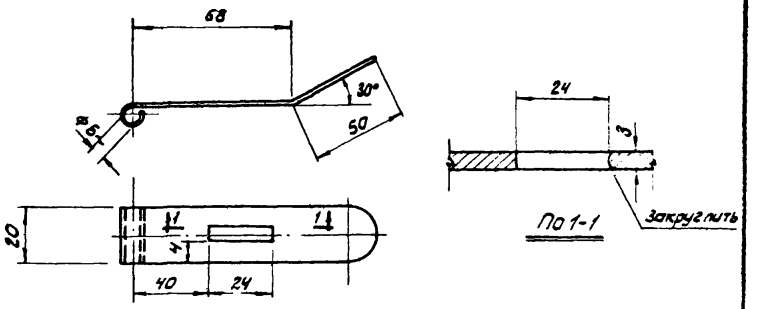

1	—	Крючек	Ст.3	-20×3	ℓ=135	1	0,054	0,054	
№ поз.	Обозначен.	Наименование	Материал	Сортамент	Размер	Кол.	1 шт. вес, кг.	Общ. вес, кг.	Примечание

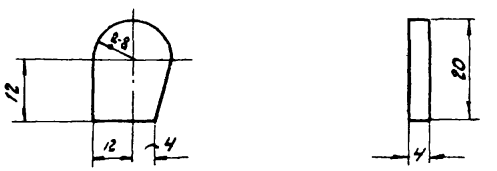

2	—	Ушко	Ст.3	-16×4	—	1	0,01	0,01	—
№ поз.	Обозначен.	Наименование	Материал	Сортамент	Размер	Кол.	1 шт. вес, кг.	Общ. вес, кг.	Примечание

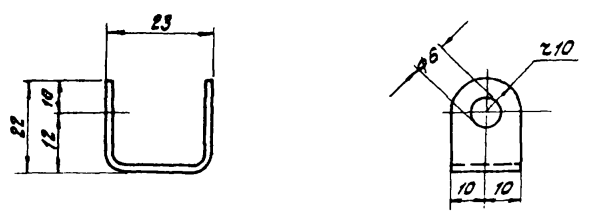

3	—	Скоба	Ст.3	-20×3	ℓ=70	1	0,033	0,033	
№ поз.	Обозначен.	Наименование	Материал	Сортамент	Размер	Кол.	1 шт. вес, кг.	Общ. вес, кг.	Примечание

Детали зажима

ТДМ 1965г.	Установка вентиляторов Ц3-04 и 06-320.	08-02-119/65
	Патрубки с дверками типа П1 ÷ П7. Детали зажима и узлы „В" и „Г".	Лист 59

Инв. № подл. | Подп. и дата | Взам. инв. № | Инв. № дубл. | Подп. и дата
Гл. инж. пр. Смирнов
Исполнитель Кузнецова
Дата выпуска: 1965г.

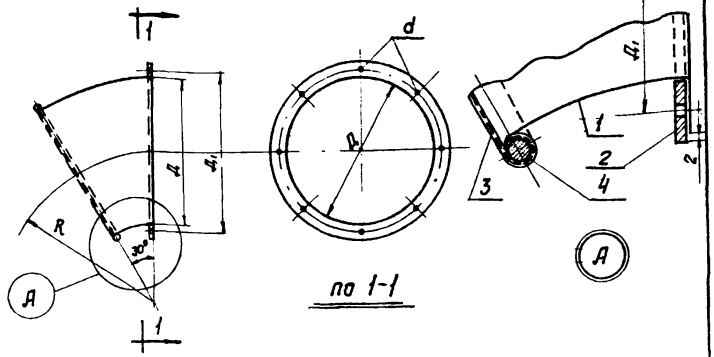

Таблица размеров и весов

Установка	№ вентилятора	Тип патрубка	Поз. 1 $F_м^2$	Поз. 1 Вес, кг.	Поз. 2 Сортамент	Поз. 2 Размер	Поз. 2 отверстие d	Поз. 2 отверстие Колич.	Поз. 2 Вес, кг.	Поз. 3 $F_м^2$	Поз. 3 Вес, кг	Поз. 4 Размер	Поз. 4 Вес, кг	Размеры мм Д	Размеры мм Д₁	Размеры мм R	Общ. Вес, кг
У1 ÷ У68	3	Т-1	0,21	1,58	-30×3	1084	9,5	12	0,77	0,097	0,10	1008	0,22	315	345	300	2,70
	4	Т-2	0,33	2,54	-30×3	1351	9,5	12	0,96	0,15	0,15	1276	0,28	400	430	400	3,90
	5	Т-3	0,49	3,80	-30×3	1665	11,5	16	1,18	0,23	0,23	1590	0,35	500	530	500	5,6
	6,3	Т-4	0,79	6,15	-30×4	2073	11,5	16	1,47	0,35	0,35	1998	0,44	630	660	600	8,4
	8	Т-5	1,17	9,12	-30×4	2608	14	16	1,89	0,55	0,55	2532	0,57	800	830	800	12,0
	10	Т-6	1,80	14,1	-35×4	3250	18	24	3,6	0,85	0,85	3159	0,70	1000	1035	1000	19,3
	12,5	Т-7	2,70	20,9	-35×4	4035	18	24	4,45	1,3	1,3	3944	0,86	1250	1285	1200	27,5

№ поз.	Наименование	Материал	Профиль или сортамент	Размер	Колич.	Вес, кг 1шт.	Вес, кг Общ.	Примечан.
4	Кольцо	ст. 3	• ф6	—"—	1	—"—		
3	сетка проволочная N4	ст. 3	• ф=0,60	—"—	1	—"—		ГОСТ 3826-47
2	Фланец	Ст. 3	см. таблицу	—"—	1	—"—		
1	Кожух	Ст. 3	лист стали δ=1,0мм	см. таблицу	1	см. таблицу		

Спецификация

Выхлопные патрубки типа Т-1 ÷ Т-7 для вентиляторов Ц3-04.

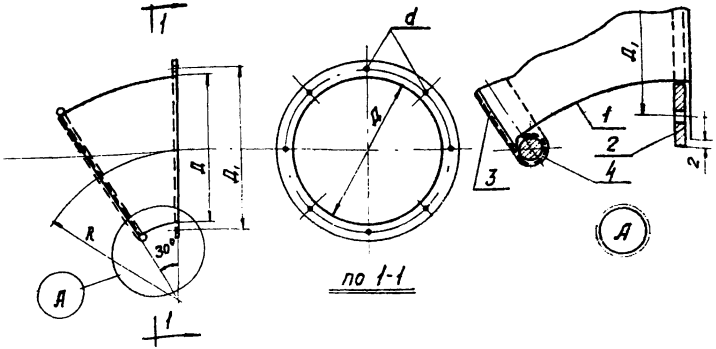

Таблица размеров и весов

Тип установки	№ вентилятора	Тип патрубка	Поз. 1 $F_м^2$	Поз. 1 Вес, кг.	Поз. 2 Сортамент	Поз. 2 Размер	Поз. 2 отверстие d	Поз. 2 отверстие Колич.	Поз. 2 Вес, кг.	Поз. 3 $F_м^2$	Поз. 3 Вес, кг.	Поз. 4 Размер	Поз. 4 Вес, кг.	Размеры мм Д	Размеры мм Д₁	Размеры мм R	Общий Вес, кг.
У69 ÷ У145	4	Т-1	0,33	2,54	-30×3	1380	7	12	0,98	0,15	0,15	1270	0,28	400	440	400	3,8
	5	Т-2	0,46	3,60	-30×3	1697	7	12	1,20	0,23	0,23	1590	0,35	500	540	500	5,2
	6	Т-3	0,68	5,32	-30×3	2011	7	12	1,40	0,32	0,32	1888	0,42	595	640	600	7,5
	7	Т-4	0,90	7,11	-30×4	2325	9	16	1,64	0,43	0,43	2211	0,49	700	740	700	9,7
	8	Т-5	1,20	9,35	-35×4	2670	9	16	2,94	0,55	0,55	2532	0,56	800	850	800	13,4
	10	Т-6	1,80	14,2	-35×4	3310	9	24	3,65	0,85	0,85	3159	0,69	1000	1054	1000	19,40
	12	Т-7	2,56	20,0	-35×4	3925	11	48	4,30	1,20	1,20	3787	0,83	1200	1250	1200	26,3

№ поз.	Наименование	Материал	Профиль или сортамент	Размер	Колич.	Вес, кг. 1шт.	Вес, кг. Общ.	Примечан.
4	Кольцо	Ст. 3	• ф6	—"—	1	—"—		
3	сетка проволочная N4	Ст. 3	• ф=0,6	—"—	1	—"—		
2	Фланец	Ст. 3	см. таблицу	—"—	1	—"—		
1	Кожух	Ст. 3	лист стали δ=1,0мм	см. таблицу	1	см. таблицу		

Спецификация

Выхлопные патрубки типа Т-1 ÷ Т-7 для вентилятора 06-320.

ТДМ 1965г	Установка вентиляторов Ц3-04 и 06-320	08-02-119/65
	Выхлопные патрубки типа Т-1 ÷ Т-7.	Лист 60

Тема 627-65
Марка-Лист 08-60
Инв. № Т-1489

Гл. отдела — Гесслер
Гл. специалист — Кацман
Гл. инж. пр. — Смирнов
Исполнитель — Цветкова
Дата выпуска: август 1965г
Проверил — Смирнов

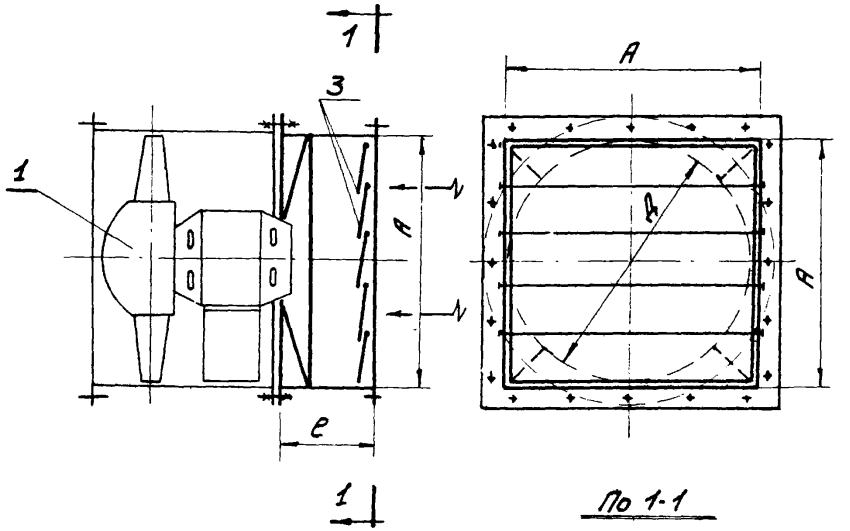

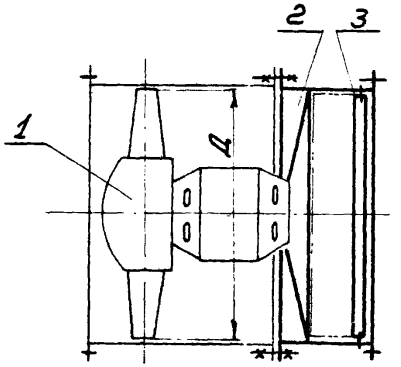

План

Таблица размеров и весов

Тип установки	Поз. 1			Поз. 2		Поз. 3			Размеры в мм			Ориентировочный вес клапана
	Модель	№№ в-ра	Вес, кг.	$F м^2$	Вес, кг.	d×δ $F м^2$	Колич.	Общ. вес, кг	Д	A×A	e	
КЛ-1	Ц3-04	3	17,5	0,16	1,25	100×300 0,03	3	—	300	300×300	150	1.3
КЛ-2		4	39,6	0,21	1,67	100×400 0,04	4	—	400	400×400	150	1,7
КЛ-3		5	37	0,27	2,11	100×500 0,05	5	—	500	500×500	150	2.1
КЛ-4		6,3	64	0,45	3,50	100×600 0,06	6	—	630	630×630	200	3.5
КЛ-5		8	145	0,57	4,45	100×800 0,08	8	—	800	800×800	200	4.5
КЛ-6		10	207	0,89	6,95	100×1000 0,10	10	—	1000	1000×1000	250	7.0
КЛ-7		12,5	286	1,11	8,70	100×1250 0,125	12	—	1250	1250×1250	250	8.7

Примечание.

1. Рабочие чертежи клапана разработаны конструкторским отделом БПК и ТП НИИСТа.
2. Самозакрывающиеся клапаны входят в комплект вентиляторов - заводского изготовления.

NN поз.	Обозначен	Наименование	Материал	Сортамент	Размер	Кол.	1 шт. Вес, кг.	Общ. Вес, кг.	Примечание
3	—	Лепесток			—	см.	таблицу		
2	—	Корпус	ст. 3	лист, ст. δ=1мм	—	1	см. таблицу		
1	—	Вентилятор с электродвигател.	—	—	—	1	см. таблицу		электродв. принят максимальн.

Спецификация

ТАМ 1965г	Установка осевых вентиляторов типа Ц3-04	08-02-119/65
	Самозакрывающийся лепестковый клапан типа КЛ1 ÷ КЛ7. Технические данные	Лист 61

Нач. Смирнов 1965г.
Гл. инж. пуска: бюро
Испол.
Нач. спец.
Дата

gost.e-ecolog.ru