ЦЕНТРАЛЬНЫЙ ИНСТИТУТ ТИПОВЫХ ПРОЕКТОВ
ГЛАВСТРОЙПРОЕКТА ГОССТРОЯ СССР

ТИПОВЫЕ ЧЕРТЕЖИ ОТОПИТЕЛЬНО-ВЕНТИЛЯЦИОННЫХ СИСТЕМ

ВЫТЯЖНЫЕ КАМЕРЫ В СБОРНЫХ КОНСТРУКЦИЯХ С ВИБРОИЗОЛИРУЮЩИМИ УСТРОЙСТВАМИ ДЛЯ ВЕНТИЛЯЦИОННЫХ АГРЕГАТОВ

ОВ-02-23

(ТЧ-57-56 / МСПМХП)

gost.e-ecolog.ru

МОСКВА 1960

ОВ 4 | ОВ-02-23
ТЧ-57-56
516 | МСПМХП
Вытяжные камеры об. конструкций
М. 1960

ЦЕНТРАЛЬНЫЙ ИНСТИТУТ ТИПОВЫХ ПРОЕКТОВ
ГЛАВСТРОЙПРОЕКТА ГОССТРОЯ СССР

ТИПОВЫЕ ЧЕРТЕЖИ ОТОПИТЕЛЬНО-ВЕНТИЛЯЦИОННЫХ СИСТЕМ

ВЫТЯЖНЫЕ КАМЕРЫ В СБОРНЫХ КОНСТРУКЦИЯХ С ВИБРОИЗОЛИРУЮЩИМИ УСТРОЙСТВАМИ ДЛЯ ВЕНТИЛЯЦИОННЫХ АГРЕГАТОВ

ОВ-02-23

$\left(\frac{\text{ТЧ-57-56}}{\text{МСПМХП}}\right)$

РАЗРАБОТАНЫ
Государственным институтом типового проектирования и технических исследований (ГИПРОТИС)
в 1956 г.

УТВЕРЖДЕНЫ
Министерством строительства предприятий металлургической и химической промышленности
20 ноября 1956 г.

МОСКВА 1960

Предисловие

Выпуск содержит типовые чертежи вытяжных вентиляционных камер, устанавливаемых на чердаках жилых общественных производственных зданий.

Работа выполнена в соответствии с Государственным планом типового проектирования

Разработка чертежей вытяжных приставных шахт и подводящих к камерам сборных утепленных коробов в объем данной работы не входила и должна производиться для каждого конкретного случая.

Типовые чертежи согласованы с Госпожнадзором ГУПО МВД СССР / письмо от 3 сентября 1958г. за № 10/1/1636/.

Содержание

	стр
Предисловие	2
Общие указания	6-10

Чертежи

Лист 1 Камера ВК-1 с центробежным вентилятором №3 на одной оси с электродвигателем Общий вид

Лист 2 Камера ВК-2 с центробежным вентилятором №3 на клиноременной передаче. Общий вид

Лист 3 Камера ВК-3 с центробежным вентилятором №4 на одной оси с электродвигателем Общий вид.

Лист 4 Камера ВК-4 с центробежным вентилятором №4 на клиноременной передаче общий вид

Лист 5 Камера ВК-5 с центробежным вентилятором №5 на одной оси с электродвигателем Общий вид.

Лист 6 Камера ВК-6 с центробежным вентилятором №5 с электродвигателем на муфте. Общий вид.

Лист 7 Камера ВК-7 с центробежным вентилятором №5 на клиноременной передаче Общий вид.

Лист 8 Камера ВК-8 с центробежным вентилятором №6 на одной оси с электродвигателем Общий вид

Лист 9 Камера ВК-9 с центробежным вентилятором №6 с электродвигателем на муфте Общий вид.

СССР
Министерство строительства предприятий металлургической и химической промышленности
Техническое управление

Вытяжные камеры в сборных конструкциях с виброизолирующими устройствами для вентиляционных агрегатов

ТЧ-57-56
МСПМХП

Общие указания

1 Вытяжные вентиляционные камеры, устанавливаемые на чердаке, предназначаются для применения в системах вентиляций жилых, общественных и производственных зданий для удаления воздуха с температурой не выше 80°

Камеры могут устанавливаться и в помещениях при обеспечении достаточной звукоизоляции ограждающих конструкций камер от проникновения шума в смежные помещения

2 В камерах могут устанавливаться вентиляторы

а/ Центробежные, соединенные с электромоторами

а/ на одной оси №№ 3 и 4 – моделей ЭВР и Ц9-57
№№ 5 и 6 модели ЭВР

б/ на муфте №№ 5 и 6 – модели Ц9-57

в/ на клиноременной передаче.
№№ 3 и 4 – моделей ЭВР и Ц9-57
№№ 5 и 6 – моделей ВР и Ц9-57

п/ Осевые, №№ 4, 5, 6 и 7 – модели МЦ на одной оси с электромоторами

Лист 10 Камера ВК-10 с центробежным вентилятором №6 на клиноременной передаче
Лист 11 Камеры ВК-1 ÷ ВК-4. Коллекторы для вентиляторов №№ 3 и 4
Лист 12 Камеры ВК-5 ÷ ВК-10. Коллекторы для вентиляторов №№ 5 и 6
Лист 13 Камеры ВК-1 ÷ ВК-4 Переходы для вентиляторов №№ 3 и 4.
Лист 14 Камеры ВК-5 ÷ ВК-10 Переходы для вентиляторов №№ 5 и 6.
Лист 15 Камеры ВК-1 ÷ ВК-10. Вставки виброизолирующие М-7 и М-12 для камер типа I, II, III и IV.
Листы 16 Камеры ВК-1 ÷ ВК-10. Вставки виброизолирующие М-6 и М-11 для камер типа I, II, III и IV.
Лист 17 Камеры ВК-11 с осевым вентилятором тип МЦ №№ 4, 5, 6 и 7 Общий вид.
Лист 18 Монтажные схемы камер и детали узловых соединений.
Лист 19 Стеновые щиты С-1, С-2, С-3.
Лист 20 Стеновые щиты $С_1$-4, С-5.
Лист 21 Стеновые щиты С-6; С-7.
Лист 22 Щиты покрытия П-1; П-2.
Лист 23 Камера для осевого вентилятора

3. Вентиляционные камеры собираются из щитов и устанавливаются на месте после монтажа вентиляционного оборудования.

4. Конструкция щитов представляет собой каркас из деревянных брусков 50×50 мм, обшитый с двух сторон жесткой древесноволокнистой плитой толщиною 4 мм или гипсовой сухой штукатуркой.

Крепление обшивки к каркасу производится на гвоздях. Пространство между обшивками заполняется минераловатными плитами, выполненными на синтетических смолах /ТУ-104-53/ или битумной связке /ТУ-101-52/, или фибролитовыми плитами.

Щиты соединяются между собой при помощи деревянных нащельников на шурупах.

5. Проемы в щитах для пропуска воздуховодов унифицированы в расчете на то, что те или иные зазоры между стенкой щита и воздуховодом затягиваются мягкими воздухонепроницаемыми вставками соответствующей ширины /промасленный брезент, прорезиненая ткань /бельтинг/ и т.п./ Звукоизолирующая способность щитов составляет 30-32 децибела.

Для обеспечения указанной звукоизоляции /30-32 децибела/ к нащельникам приклеиваются специальные прокладки из прорезиненной ткани /бельтинга/.

6. Перед монтажом камеры термоизоляционный слой чердачного перекрытия следует тщательно разровнять и покрыть слоем легкого бетона, толщиной 50-70 мм.

7. Для виброизоляции устанавливаемых вентиляционных агрегатов приняты типовые виброизолирующие основания /типовые детали и конструкции зданий и сооружений, серия 08-02-04 „Виброизолирующие основания под вентиляционные агрегаты" Выпуск 1, 1955 г./

8. Подбор камер в зависимости от принятых типов вентиляторов и электродвигателей производится по таблице:

Марка камеры	Устанавливаемый вентилятор			Размеры камеры			Тип ограждающих конструкц. камер	Общий вес камер кг	№ № листов	
	№	модель	тип передачи	Длина	Ширина	Высота			камер	ограждающих конст.
1	2	3	4	5	6	7	8	9	10	11
ВК-1	3	ЭВР Ц9-57	на один вал	2200	1700	1650	I	715	1 11, 13 15, 16	20 18÷22,
ВК-2	3	ВР Ц9-57	на клиноремне	2200	1700	„	I	865	2 11, 13 15, 16	„
ВК-3	4	ЭВР Ц9-57	на один вал	2200	1700	„	I	820	3, 11, 13, 15, 16	„
ВК-4	4	ВР Ц9-57	на клиноремне	2200	2500	„	II	1300	4 11, 13, 15, 16	„
ВК-5	5	ЭВР	на один вал	2200	1700	„	I	960	5, 12, 14, 15, 16	„
ВК-6	5	Ц9-57	на муфте	3000	1700	„	III	1255	6, 12, 14, 15, 16	„
ВК-7	5	ВР Ц9-57	на клиноремне	2200	2500	„	II	1450	7, 12, 14, 15, 16	„
ВК-8	6	ЭВР	на один вал	3000	1700	„	III	1300	8, 12, 14, 15, 16	„

Продолжение таблицы

1	2	3	4	5	6	7	8	9	10	11
ВК-9	6	49-57	На муфте	3000	1700	1650	III	1300	9, 12, 14 15, 16	18 ÷ 22
ВК-10	6	ВР 43-57	На клиноременне	3000	2580	1650	IV	1840	10, 12, 14 15, 16	"
ВК-11 -	4, 5, 6, 7	мц	На одной оси	9000	1100	112,5	V	153	17	23

9. В чертежах камер показана установка вентиляторов „правого" вращения. При установке вентиляторов „левого" вращения сборка камеры выполняется зеркально по схемам:

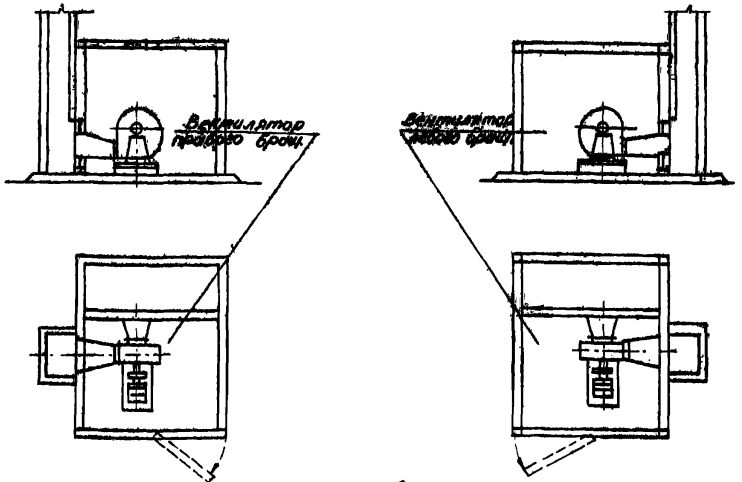

10. При применении в проектах данных камер следует ограничиваться их схематическим изображением с ссылкой на тип камеры и шифр данного альбома, напр ВК-10, $\frac{ТЧ-57-56}{мспмхп}$

Способ примыкания вентиляционных коробов к камере приводится ниже

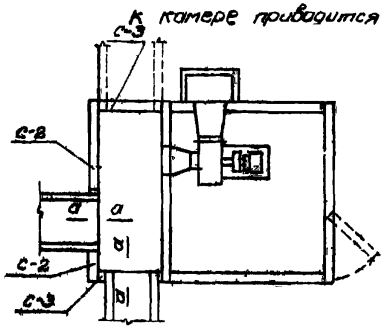

Камера ВК-1, ВК-2
ВК-3, ВК-5, ВК-6, ВК-8, ВК-9

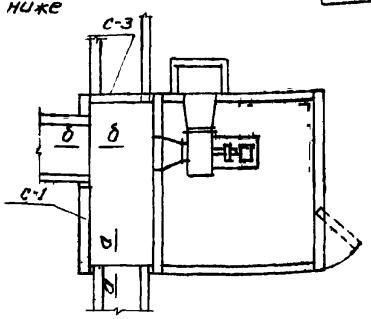

Камера ВК-4, ВК-7
ВК-10

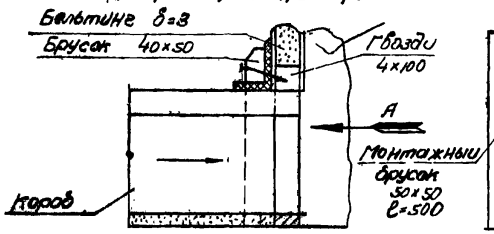

Сечение по а-а

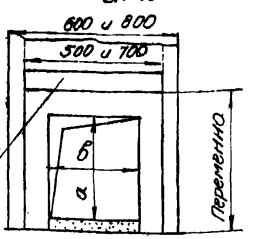

Вид по стрелке А

Примыкание короба к щитам С-2 и С-3

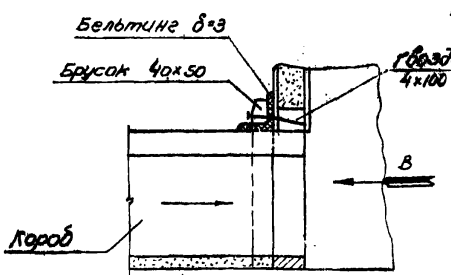

Сечение по б-б

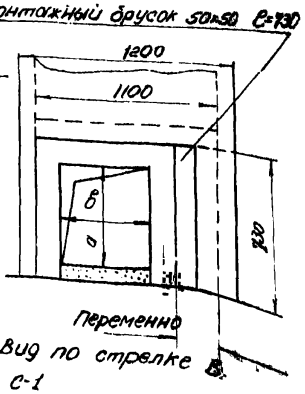

Вид по стрелке

Примыкание короба к щитам С-1

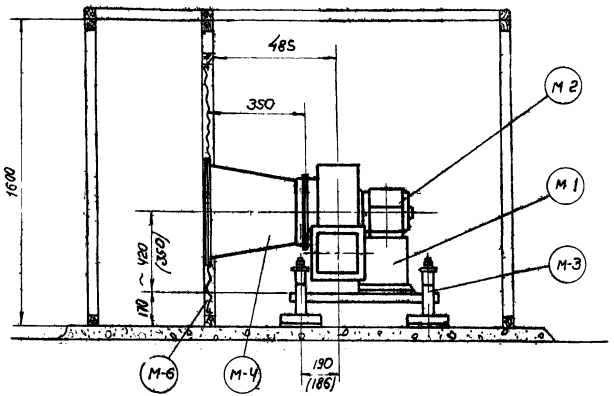

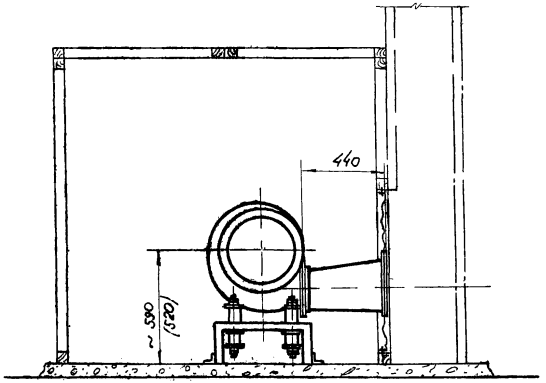

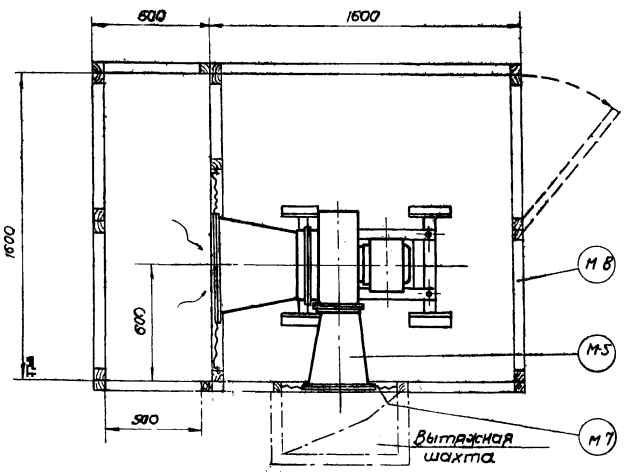

Монтажная спецификация

Марка	Наименование	Кол	Общ. вес кг. вентилят. ЭВР	Общ. вес кг. вентилят. Ц9-57	№ листа	Примечание
М-1	Центробежный вентилятор №3	1	30,0	27	1	Правого вращ. модель Л
М-2	Электродвигатель тип А	1	34	34	1	
М-3	Виброизолирующее основание	1	18,99	18,83	1	Т.Д. 08-02-04.1
М-4	Коллектор	1	5,71	5,24	11	
М-5	Переход $\alpha = 400$	1	5,10	5,10	13	
М-6	Вставка виброизолирующая	1	6,4	6,4	16	
М-7	Вставка виброизолирующая	1	3,0	3,0	15	
М-8	Ограждающ конструкц камеры тип I	1	335	335	18	
	Всего		440	436		

Примечания

1. Двойные размеры на чертеже относятся:
   - без скобок - к вентилятору серии ЭВР,
   - в скобках - к вентилятору серии Ц9-57
   остальные размеры одинаковы для обеих серий.
2. Вес оборудования взят для максимальных мощностей.

ТИПОВЫЕ ЧЕРТЕЖИ	Камера ВК-1 с центробежным вентилятором №3 на одной оси с электродвигателем Общий вид	Т4-57-56. МСПМХП	
		Лист	1

Нач. отд.	Д. Кацман	
Рук. группы	И. Смирнов	
Отв. исполн.	В. Лебедев	
Проверк.	И. Смирнов	

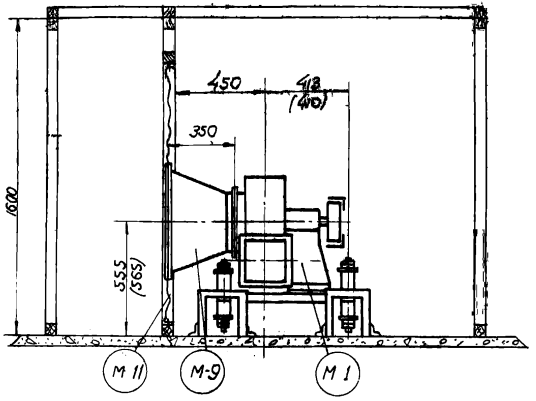

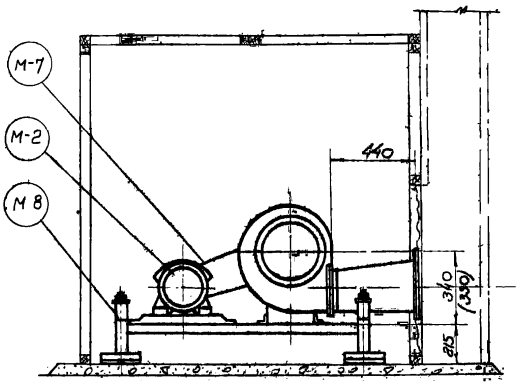

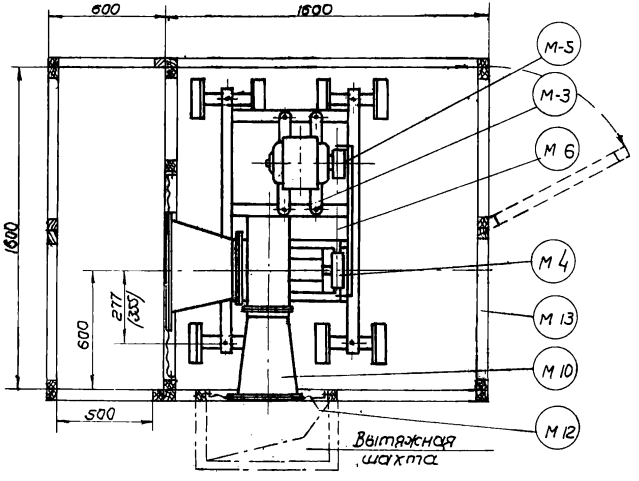

Монтажная спецификация

Марка	Наименование	Кол	Общ. вес кг Вентилят. Ц9-57	Вр	№ листа	Примечание
М-1	Центробежный вентилятор №3	1	44,5	40	2	правого вращ. модель 4
М-2	Электродвигатель тип А	1	42	42	2	
М-3	Салазки	1 комп.	5,3	5,3	2	
М-4	Шкив вентилятора	1	~9,5	~9,5	2	Т.П. 08-02-051
М-5	Шкив электродвигателя	1	~2,2	~2,2	2	
М-6	Клиноремень	—	—	—	2	ГОСТ 12, 84-45
М-7	Ограждение ремней	1	20	20	комп.	ТЧ-84-56 МСПМХП
М-8	Виброизолирующее основание	1	51	51	"	ТП 08-02-04.1
М-9	Коллектор	1	5,24	5,71	11	
М-10	Переход $d_y = 440$	1	5,1	5,1	13	
М-11	Вставка виброизолирующая	1	6,4	6,4	16	
М-12	Вставка виброизолирующая	1	3,0	3,0	15	
М-13	Ограждающ конструкция камеры тип I	1	3,35	3,35	18	
	Всего		529	525		

Примечания
1 Двойные размеры на чертеже относятся:
без скобок к вентилятору серии Ц9-57
в скобках к вентилятору серии ВР
Остальные размеры одинаковы для двоих серий
2 Вес оборудования взят для максимальных мощностей.

ТИПОВЫЕ ЧЕРТЕЖИ	Камера ВК-2 с центробежным вентилятором №3 на клиноременной передаче Общий вид	ТЧ-57-56 МСПМКП Лист 2

Проверил И. Сидоров

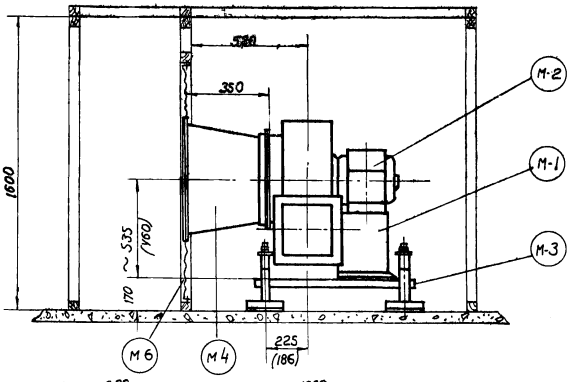

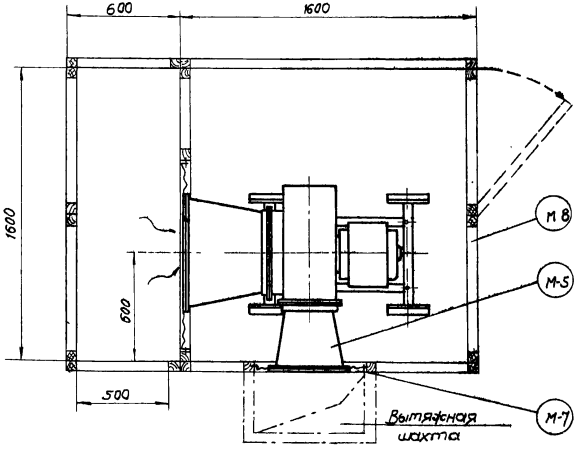

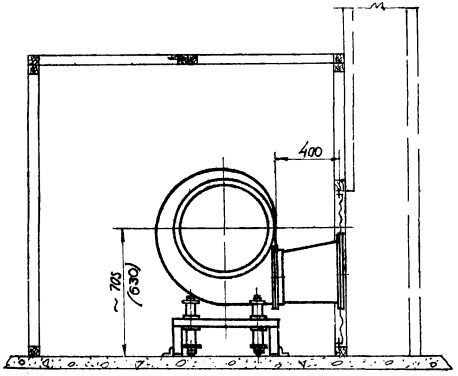

Монтажная спецификация

Марка	Наименование	Кол.	Общ. вес кг. Вентилят. ЭВР	Общ. вес кг. Вентилят. Ц9-57	№ листа	Примечания
М-1	Центробежный вентилятор №4	1	45	47	3	Правого вращения, модель Л
М-2	Электродвигатель тип А	1	70	70	3	
М-3	Виброизолирующее основание	1	20,35	21,3	Компл	ТД 08-02-04.1
М-4	Коллектор	1	7.04	6,54	11	
М-5	Переход $\alpha = 400$	1	6,9	6,9	13	
М-6	Вставка виброизолирующая	1	6,4	6,4	16	
М-7	Вставка виброизолирующая	1	3,0	3,0	15	
М-8	Ограждающ конструкц камеры тип I	1	33,5	33,5	18	
	Всего		495	497		

Примечания:

1. Двойные размеры на чертеже относятся:
   - без скобок – к вентилятору серии ЭВР,
   - в скобках – к вентилятору серии Ц9-57,

   Остальные размеры одинаковы для обеих серий
2. Вес оборудования взят для максимальных мощностей.

Нач. О.Т.ов	Д. Кацман		Согласовано
Рук. группы	И. Смирнов		
Отв. исполн.	В. Лебедев		
Проверил	И. Смирнов		

ТИПОВЫЕ ЧЕРТЕЖИ	Камера ВК 3 с центробежным вентилятором №4 на одной оси с электродвигат. Общий вид	ТУ-57-56 МСПМЭП	
		Лист	3

1946

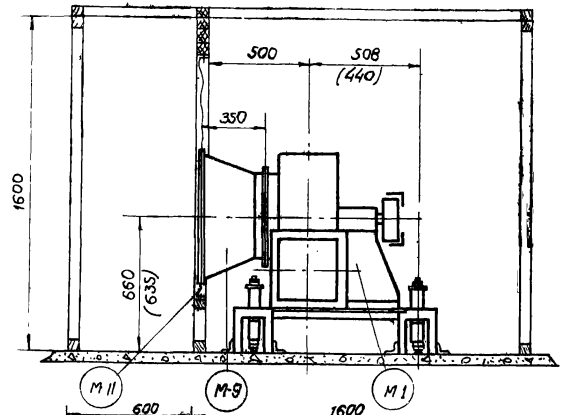

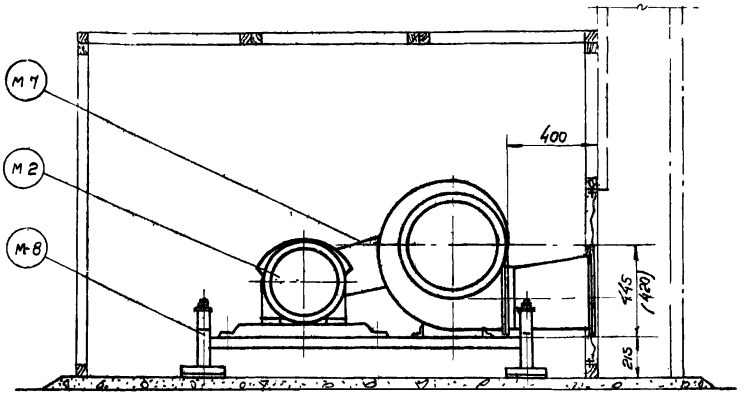

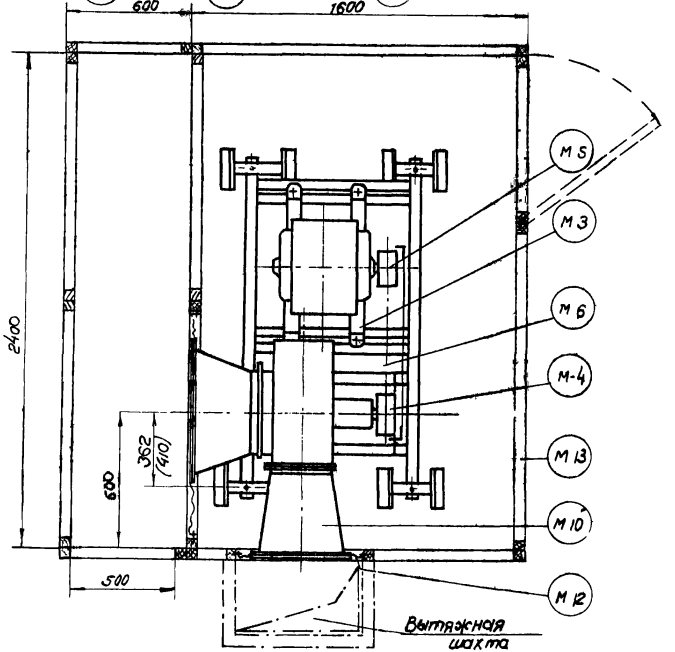

Монтажная спецификация

Марка	Наименование	Кол	Общ. вес кг Вентилят. Ц9-57	Вентилят. ВР	№ листа	Примечание
М 1	Центробежный вентилятор №4	1	73,5	55	4	правого вращ. модель Л
М-2	Электродвигатель тип А	1	140	91	4	
М-3	Салазки	1 комп.	17,5	12,5	4	
М-4	Шкив вентилятора	1	~18,5	18,5	4	ТД 08-02-05.1
М-5	Шкив электродвигателя	1	~4,8	~4,8	4	ТД 08-02-05.1
М-6	Клиноремень	—	—	—	4	ГОСТ 1284-45
М-7	Ограждение ремней	1	20	20	4 компл.	ТЧ-84-56 МСПМХП
М-8	Виброизолирующее основание	1	65	61,5	"	ТД 08-02-04.1
М-9	Коллектор	1	6,54	7,04	11	
М-10	Переход $\alpha = 4,00$	1	6,9	6,9	13	
М-11	Вставка виброизолирующая	1	6,2	6,2	16	
М-12	Вставка виброизолирующая	1	3,0	3,0	15	
М-13	Ограждающ конструкция камеры тип II	1	503	503	18	
		Всего	865	789		

Примечания:
1. Двойные размеры в чертеже относятся
   без скидок к вентилятору серии Ц9-57
   в скидках к вентилятору серии ВР
   остальные размеры одинаковы для обеих серий
2. Вес оборудования взят для максимальных мощностей.

ТИПОВЫЕ ЧЕРТЕЖИ	Камера ВК-4с центробежным вентилятором №4 на клиноременной передаче Общий вид	ТЧ-57-56 МСПМХП Лист 4

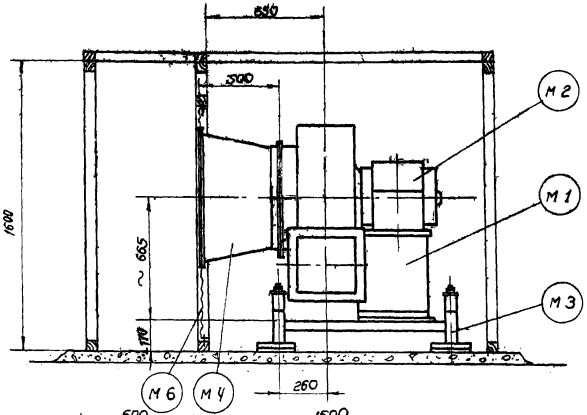

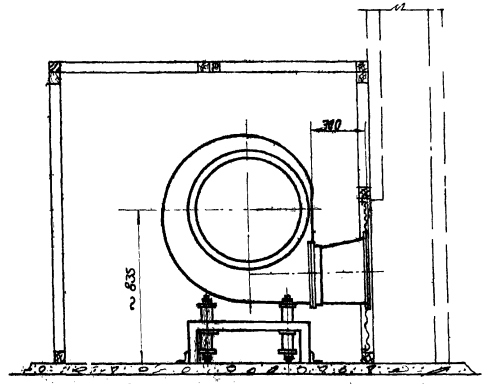

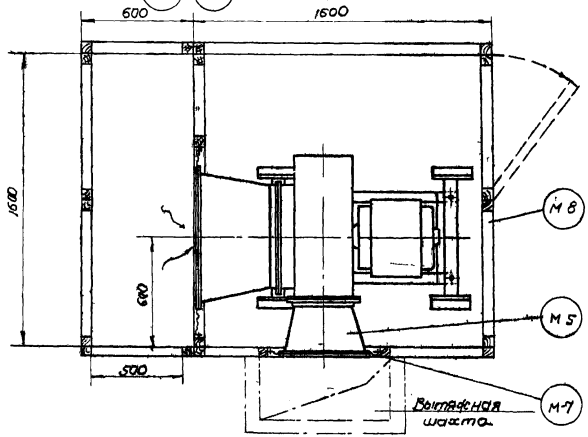

Монтажная спецификация

Марка	Наименование	Кол	Вес кг 1шт	Вес кг общ	№ листа	Примечание
М-1	Центробежный вентилятор ЭВР N5	1	97	97	5	Правого вращ модель Л
М 2	Электродвигатель тип А	1	140	140	5	
М-3	Виброизолирующее основание	1	28,62	28,62	Компл	Т.Д 08-02-041
М-4	Коллектор	1	7,82	7,82	12	
М-5	Переход α=300	1	6,6	6,6	14	
М-6	Вставка виброизолирующая	1	6,4	6,4	16	
М-7	Вставка виброизолирующая	1	3,0	3,0	15	
М-8	Ограждающ конструкц. камеры тип I	1	335	335	18	
			Всего	626		

Примечание

Вес оборудования взят для максимальной мощности

Нач. от ОВ	Ш. Кацман		Согласовано
Рук. группы	Ж. Смирнов		
Отв. исполн.	В. Лебедев		
Проверил	И. Смирнов		

ТИПОВЫЕ ЧЕРТЕЖИ	Камера ВК-5 с центробежным вентилятором N5 на одной оси с электродвигателем Общий вид.	Т4-57-56 МСПМХП	
		лист	5

1946

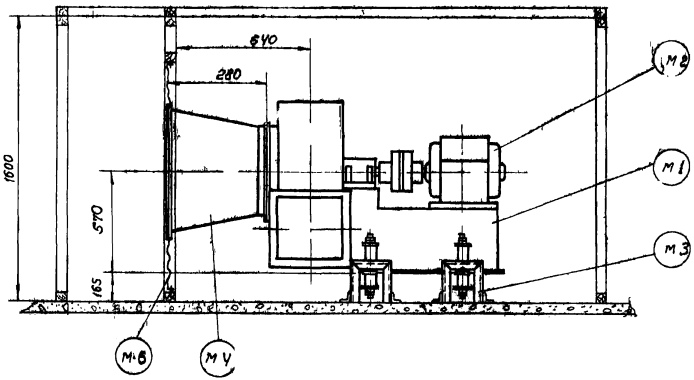

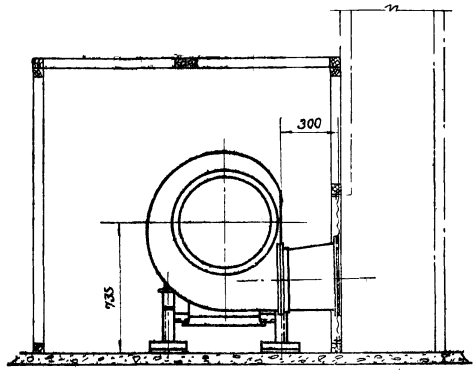

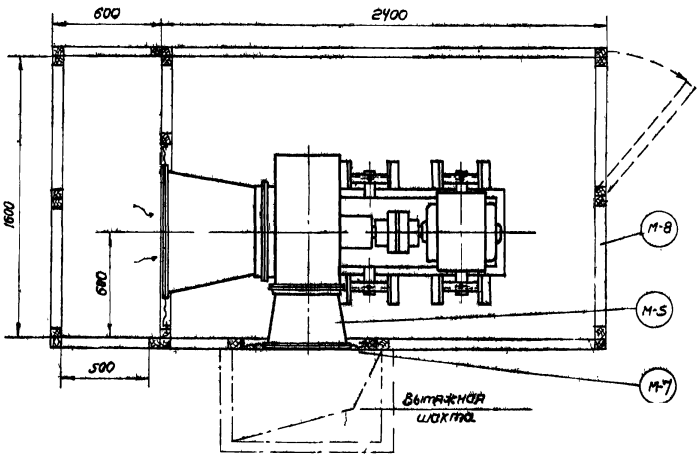

Монтажная спецификация

Марка	Наименование	Кол	Вес кг		№ листа	Примечание
			1 шт.	общ.		
М-1	Центробежный вентилятор Ц9-57 №5	1	145	145	6	Правого вращ. модель А
М-2	Электродвигатель тип А	1	140	140	6	
М-3	Виброизолирующее основание	1	—	32	Компл.	ТД 08-02-041
М-4	Коллектор	1	7.25	725	12	
М-5	Переход A_1=300	1	6,6	6,6	14	
М-6	Вставка виброизолирующая	1	6,4	6,4	16	
М-7	Вставка виброизолирующая	1	3,1	3,1	15	
М-8	Ограждающ конструкц камеры тип III	1	456	456	18	
		Всего		798		

Примечание
Вес оборудования взят для максимальной мощности

Инв. № подл. | Подпись и дата | Взам. инв. №

ТИПОВЫЕ ЧЕРТЕЖИ	Камера ВК-6 с центробежным вентилятором №5 с электродвигателем на муфте общий вид.	Т4-57-56 МСПМЖП	
		Лист	6

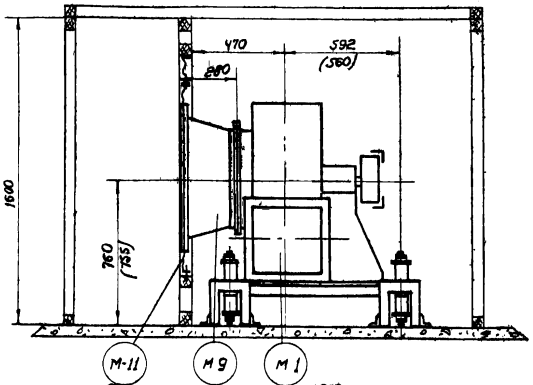

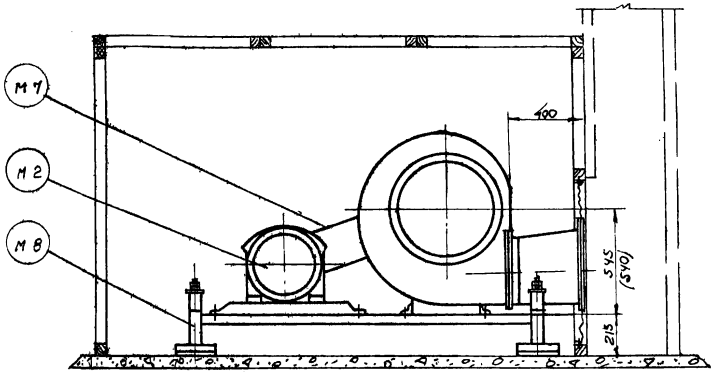

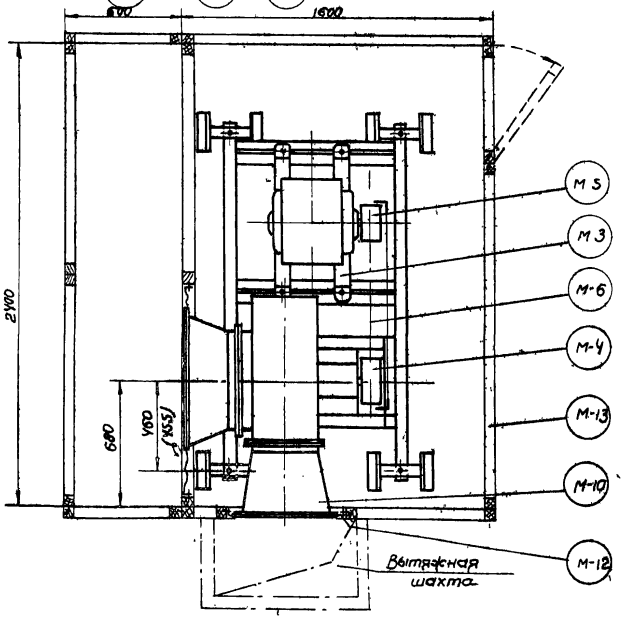

Монтажная спецификация

Марка	Наименование	Кол	Общ. вес кг. Вентилят. Ц9-57	Общ. вес кг. Вентилят. ВР	№ листа	Примечание
М-1	Центробежный вентилятор N5	1	106,3	125,0	7	Правого вращ. модель А
М-2	Электродвигатель тип А	1	140	140	7	
М-3	Салазки	1 комп.	17,5	17,5	7	
М-4	Шкив вентилятора	1	~24	~24	7	ТД
М-5	Шкив электродвигателя	1	16	16	7	08-02-05.1
М-6	Клиноремень	1	—	—	7	ГОСТ 1284-45
М-7	Ограждение ремней	1	30	30	Компл.	ТУ-84-56 / МСПМХП
М-8	Виброизолирующее основание	1	89	66	"	ТД / 08-02-04.1
М-9	Коллектор	1	7,25	7,82	12	
М-10	Переход L=400	1	7,2	7,2	14	
М-11	Вставка виброизолирующая	1	6,2	6,2	16	
М-12	Вставка виброизолирующая	1	3,0	3,0	15	
М-13	Ограждающ конструкция камеры тип II	1	503	503	18	
		Всего	929	946		

Примечание.
1. Двойные размеры на чертеже относятся:
без скобок к вентилятору серии Ц9-57
в скобках к вентилятору серии ВР
Остальные размеры одинаковы для обеих серий.
2. Вес оборудования взят для максимальных мощностей.

ТИПОВЫЕ ЧЕРТЕЖИ	Камера ВК-7 с центробежным вентилятором N5 на клиноременной передаче Общий вид	ТУ-57-56 МСПМХП	
		Лист	7

Рук. группы	И. Смирнов
Отв. исполн.	В. Лебедев
Проверил	И. Смирнов

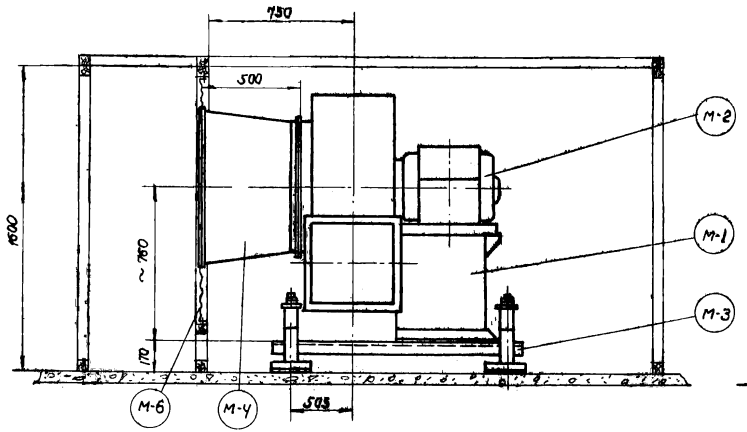

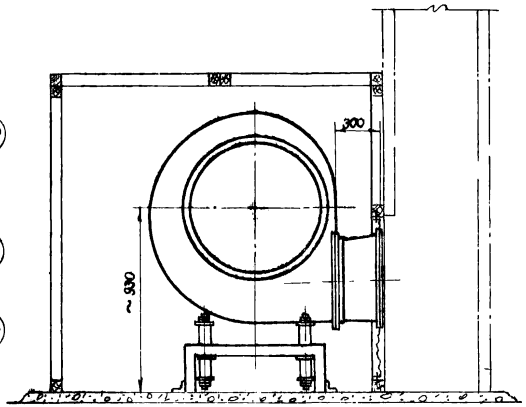

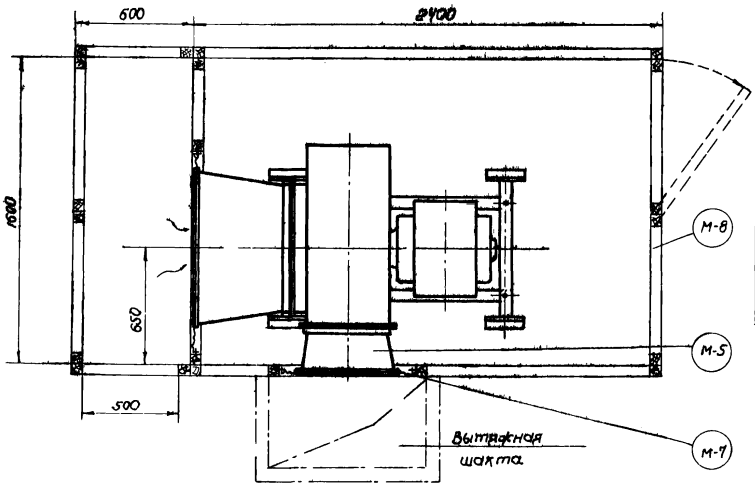

Монтажная спецификация

Марка	Наименование	Кол.	Вес кг 1 шт.	Вес кг общ.	№ лист та	Примечание
М-1	Центробежный вентилятор ЭВР №6	1	130,0	130,0	8	Правого вращ. модель Л
М-2	Электродвигатель типа А	1	20,5	20,5	8	
М-3	Виброизолирующее основание	1	31,02	31,02	Компл	ТД 08-02-07.1
М-4	Коллектор	1	11,7	11,7	12	
М-5	Переход L=300	1	7,4	7,4	14	
М-6	Вставка виброизолирующая	1	6,4	6,4	16	
М-7	Вставка виброизолирующая	1	3,4	3,4	15	
М-8	Ограждающ. конструкц. камер. тип III	1	456	456	18	
			Всего	840		

Примечание.
Вес оборудования взят для максимальной мощности.

ТИПОВЫЕ ЧЕРТЕЖИ	Камера ВК-8 с центробежным вентилятором №6 на одной оси с электродвигателем общий вид	ГЧ-57-56 МСПМАП Лист 8

Инв.№ подл. | Подпись и дата | Взам.инв.№

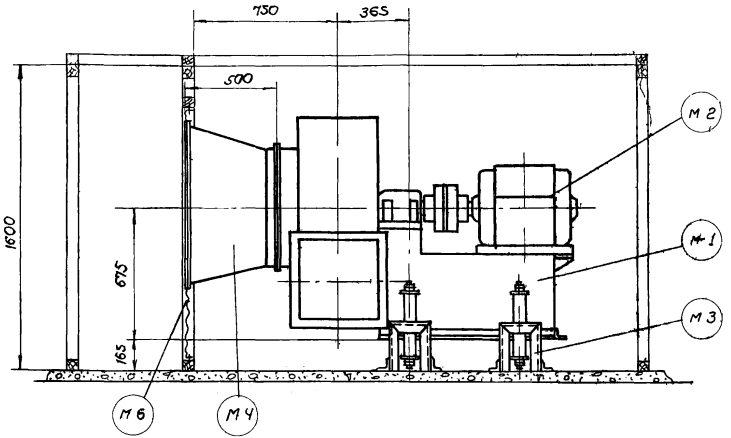

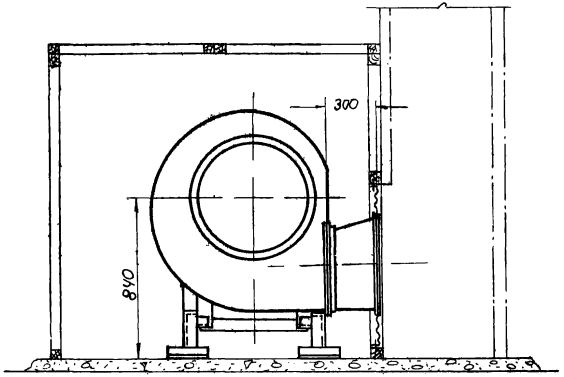

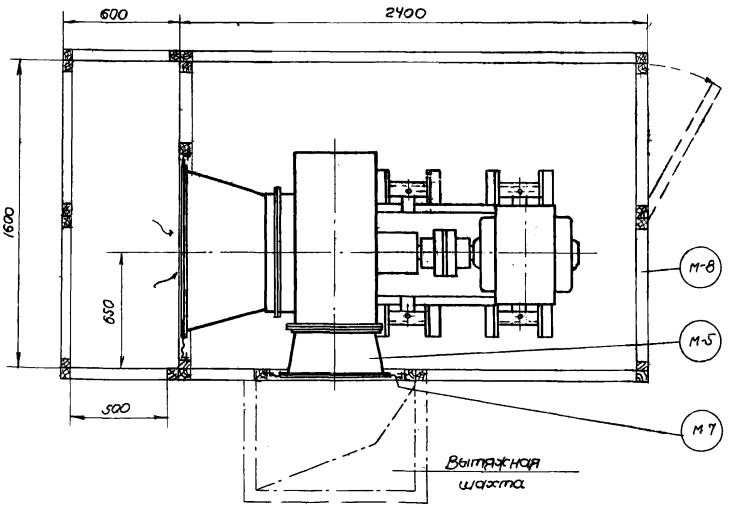

Монтажная спецификация

Марка	Наименование	Кол.	Вес кг 1шт.	Вес кг общ.	№ листа	Примечание
М-1	Центробежный вентилятор ц9-57 №6	1	209	209	9	Правого вращ. модель Л
М-2	Электродвигатель	1	205	205	9	
М-3	Виброизолирующее основание	1	44	44	Компл.	ТД 08-02-04.1
М-4	Коллектор	1	11,1	11,1	12	
М-5	Переход $\alpha = 300$	1	7,4	7,4	14	
М-6	Вставка виброизолирующая	1	6,4	6,4	16	
М-7	Вставка виброизолирующая	1	3,4	3,4	15	
М-8	Ограждающ. конструкц. камеры тип III	1	456	456	18	
			Всего	842		

Примечание.
Вес оборудования взят для максимальной мощности

Рук. группы	И. Смирнов		
Отв. исполн.	В. Лебедев		
Проверил	И. Смирнов		

ТИПОВЫЕ ЧЕРТЕЖИ	Камера ВК-9 с центробежным вентилятором №6 с электродвигателем на муфте. Общий вид	ТЧ-57-56	
		МСПМХП	
		лист	9

1946

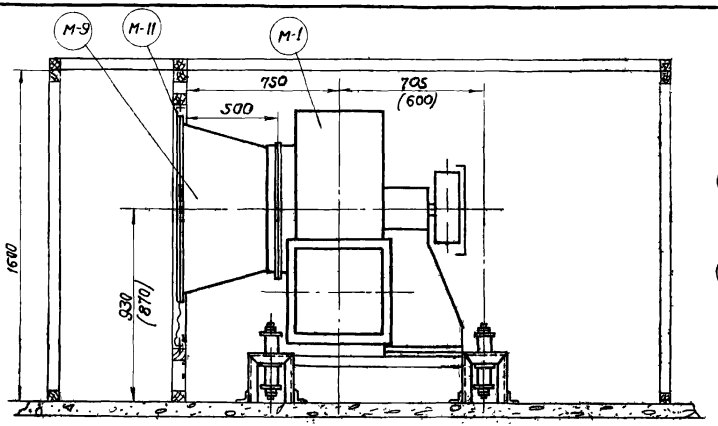

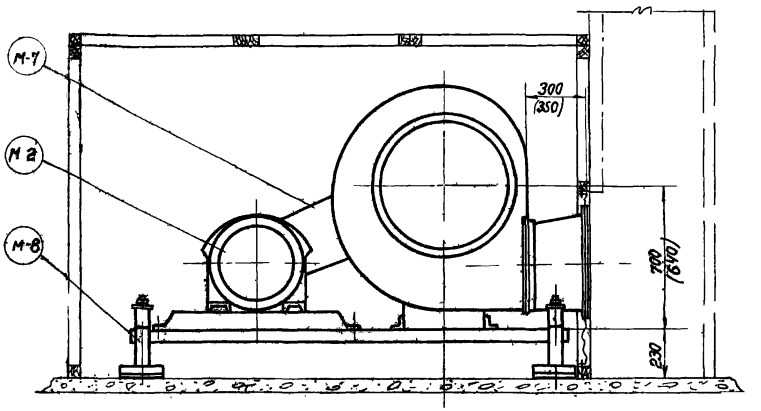

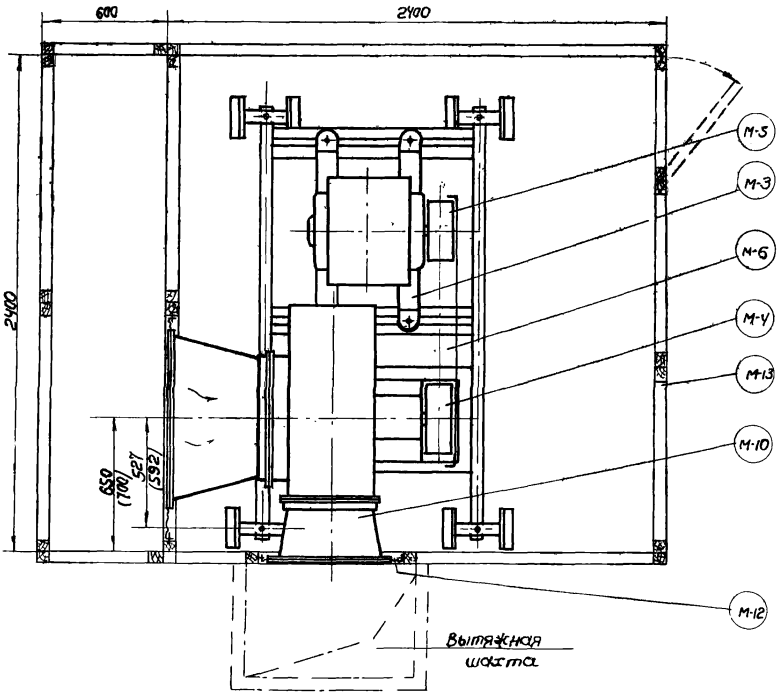

Монтажная спецификация

Марка	Наименование	Кол	Общ. вес кг Вентилят. Ц9-57	Вентилят. ВР	Лист	Примечание
М-1	Центробежный вентилятор №6	1	173,7	155,0	10	Правого вращ. модель Л
М-2	Электродвигатель типа А	1	205	140	10	
М-3	Салазки	1 комп	31	17,5	10	
М-4	Шкив вентилятора	1	27	27	10	ТД
М-5	Шкив электродвигателя	1	26	26	10	08-02-051
М-6	Клиноремень	—	—	—	10	ГОСТ 1284-45
М-7	Ограждение ремней	1	30	30	компл	ТУ-84-56 МСПМЖП
М-8	Виброизолирующее основание	1	122	90	"	ТД 08-02-041
М-9	Коллектор	1	11,1	11,7	12	
М-10	Переход $L=300$ и $L=350$	1	7,4	7,7	14	
М-11	Вставка виброизолирующая	1	6,2	6,2	16	
М-12	Вставка виброизолирующая	1	3,4	3,4	15	
М-13	Ограждающ. конструкц. камеры тип IV	1	597	597	18	
	Примечания: Всего		1240	1112		

Примечания:
1. Двойные размеры на чертеже относятся:
без скобок к вентилятору Ц9-57,
в скобках вентилятору серии ВР,
остальные размеры одинаковы для обеих серий.
2. Вес оборудования взят для максимальных мощностей.

Отв. испол. В. Леонтьев
Проверил И. Скирнов

ТИПОВЫЕ ЧЕРТЕЖИ	Камера ВК-1ДС центробежным вентилятором №6 на клиноременной передаче. Общий вид	ТУ-57-56 МСПМЖП
		Лист 10

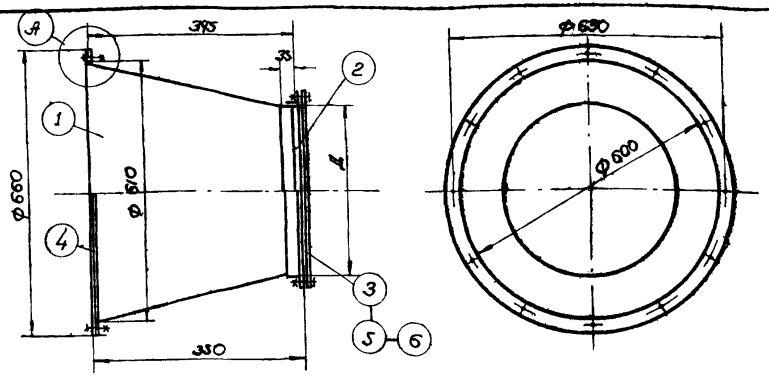

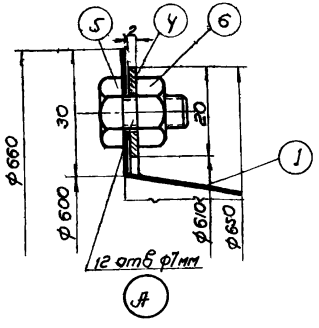

Размер	Вентиляторы		
	Ц9-57	ВР	ЭВР
Д	408	455	

Примечания

1. Отверстия в дет. 2 и 3 сверлить по фланцу вентилятора
2. Корпус соединять на фальце
3. Деталь 2 приварить к корпусу точечной контактной сваркой.

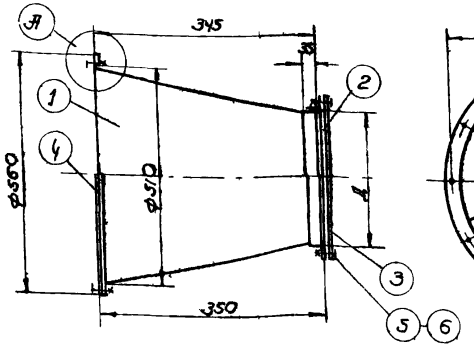

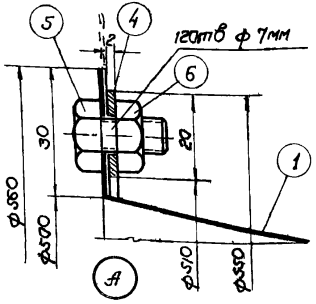

Размер	Вентиляторы		
	Ц9-57	ВР	ЭВР
Д	308	360	

Примечания

1. Отверстия в дет 2 и 3 сверлить по фланцу вентилятора.
2. Корпус соединять на фальце.
3. Деталь 2 приварить к корпусу точечной контактной сваркой.

Спецификация материалов на 1 узел

NN дет	Наименование	Материал	Сортамент	Размер Ц9-57	Размер ЭВР и ВР	Кол.	Общий вес кг Ц9-57	Общий вес кг ЭВР и ВР	№ листа	Примечание
1	Корпус	Ст.3	Лист ст. δ=0,63	F 0,555	F=0,58	1	2,78	2,90	11	
2	Фланец	Ст.3	L 35х4	ℓ=1380	ℓ=1560	1	2,9	3,28	11	
3	Прокладка	Бельтинг	δ=2мм	ф580/510	ф525/455	1	—	—	11	
4	Фланец	Ст.3	-20х2	ℓ=1975		1	0,62		11	
5	Болт	Ст.3	тип 1	М6х20		24	0,170		11	ОСТ 20035-38
6	Гайка	Ст.3	ш	М6		24	0,072		11	ГОСТ 5909-51
						Всего	6,54	7,04		

М-4 и М-9	Коллектор для вентилятора №4

Спецификация материалов на 1 узел

NN дет.	Наименование	Материал	Сортамент	Размер Ц9-57	Размер ЭВР и ВР	Кол.	Общий вес кг Ц9-57	Общий вес кг ЭВР и ВР	№ листа	Примечание
1	Корпус	Ст.3	Лист ст. δ=0,63	F=0,45	F=0,475	1	2,24	2,37	11	
2	Фланец	Ст.3	L 35х4	ℓ=1070	ℓ=1225	1	2,24	2,58	11	
3	Прокладка	Бельтинг	δ=2мм	ф380/310	ф430/360	1	—	—	11	
4	Фланец	Ст 3	-20х2	ℓ=1665		1	0,52		11	
5	Болт	Ст 3	тип 1	М6х20		24	0,17		11	ОСТ 20035-38
6	Гайка	Ст 3	ш	М6		24	0,072		11	ГОСТ 5909-51
						Всего	5,24	5,71		

М-4 и М-9	Коллектор для вентилятора №3

ТИПОВЫЕ ЧЕРТЕЖИ

Камеры ВК-1 ÷ ВК-4
Коллекторы для вентиляторов №№3 и 4

ТУ-57 56
МСПМАП
Лист 11

Гип		Подпись	
Нач отд	В	Должность	исполнит.
Рук группы	Г. Тимофеев	Фамилия	Денисова
Отд исполн	В. Лебедев		
Проверил	И. Смирнов		

1946

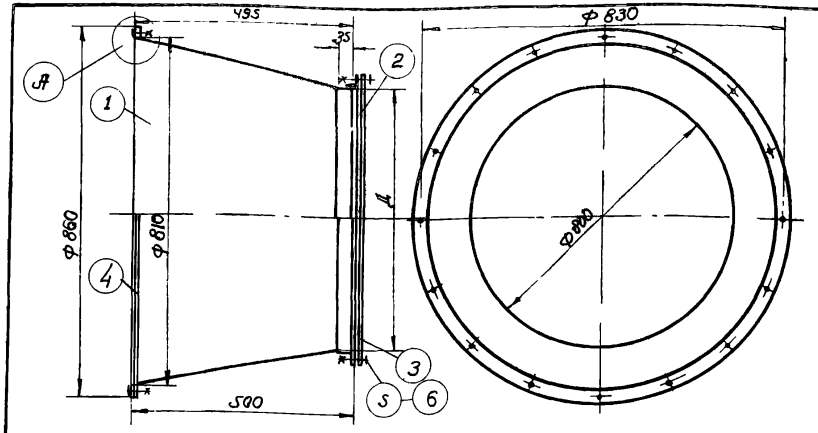

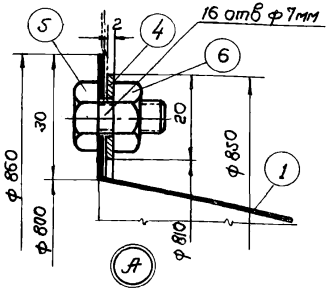

Размер	Вентиляторы		
	Ц9-57	ВР	ЭВР
Д	613	670	

Примечания
1. Отверстия в дет. 2 сверлить по фланцу вентилятора.
2. Корпус соединять на фальце
3. Деталь 2, приварить к корпусу точечной контактной сваркой.

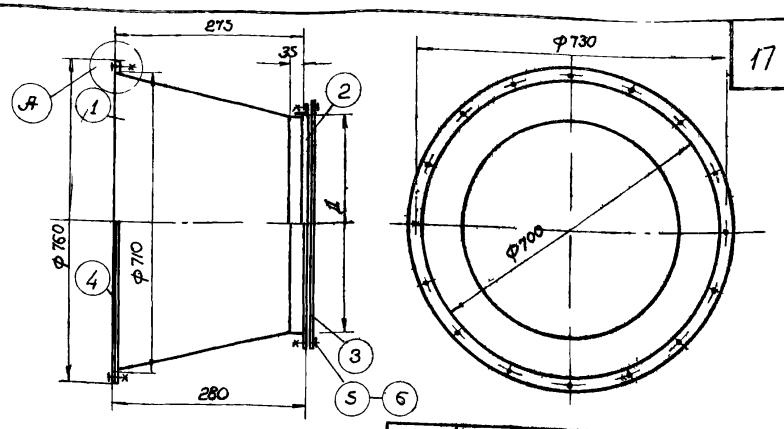

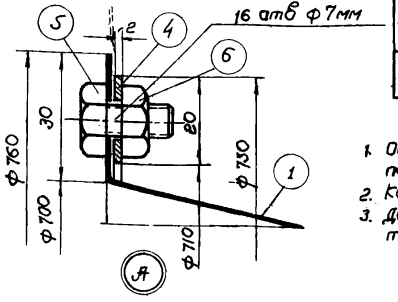

Размер	Вентиляторы		
	Ц9-57	ВР	ЭВР
Д	508	575	

Примечания
1. Отверстия в дет. 2 сверлить по фланцу вентилятора.
2. Корпус соединять на фальце.
3. Деталь 2 приварить к корпусу точечной контактной сваркой.

Спецификация материалов на 1 узел

NN дет.	Наименование	Материал	Сортамент	Размер Ц9-57	Размер ЭВР и ВР	Кол	Общий вес кг Ц9-57	Общий вес кг ЭВР и ВР	№ лист.	Примечание
1	Корпус	Ст 3	лист ст. δ=0,63	F=1,14м²	F=1,19м²	1	5,70	5,95	12	
2	Фланец	Ст 3	L 35х4	ℓ=2070	ℓ=2220	1	4,30	4,66	12	
3	Прокладка	Бельтинг	δ=2мм	ф685/615	ф710/670	1	—	—	12	
4	Фланец	Ст. 3	— 20х2	ℓ=2640		1	0,82		12	
5	Болт	Ст.3	тип 1	М6х20		28	0,195		12	ОСТ 20055-38
6	Гайка	Ст.3	ш	М6		28	0,084		12	ГОСТ 5909-51
					Всего:		11,1	11,70		

м-4 и м-9	Коллектор для вентилятора №6

Спецификация материалов на 1 узел

NN дет	Наименование	Материал	Сортамент	Размер Ц9-57	Размер ЭВР и ВР	Кол	Общий вес кг Ц9-57	Общий вес кг ЭВР и ВР	№ лист.	Примечание
1	Корпус	Ст 3	лист ст. δ=0,63	F=0,53м²	F=0,56м²	1	2,65	2,80	12	
2	Фланец	Ст 3	L 35х4	ℓ=1700	ℓ=1910	1	3,58	4,0	12	
3	Прокладка	Бельтинг	δ=2мм	ф580/510	ф685/615	1	—	—	12	
4	Фланец	Ст 3	— 20х2	ℓ=2360		1	0,74		12	
5	Болт	Ст 3	тип 1	М6х20		28	0,195		12	ОСТ 20055-38
6	Гайка	Ст 3	ш	М6		28	0,084		12	ГОСТ 5909-51
					Всего:		7,25	7,82		

м-4 и м-9	Коллектор для вентилятора №5

ТИПОВЫЕ ЧЕРТЕЖИ

Камеры ВК-5 ÷ ВК-10
Коллекторы для вентиляторов №№5 и 6

ТЧ-57-56
МСПМЭП
Лист 12

Отв. исполн. В. Лебедев
Проверил И. Смирнов

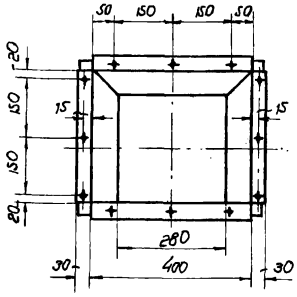

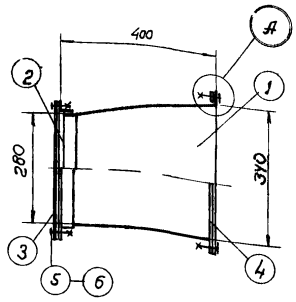

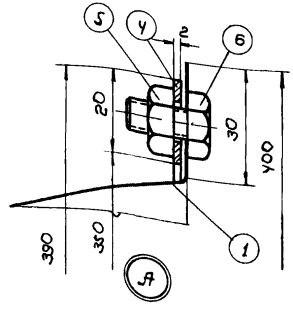

Примечания.

1. Отверстия в дет. 2 сверлить по фланцу вентилятора.
2. Корпус соединяется на фальце.
3. Деталь 2 приварить к корпусу точечной контактной сваркой.

Спецификация материалов на 1 узел

№№ дет	Наименование	Материал	Сортамент	Размер	Кол	Вес кг 1 шт.	Вес кг общ.	№ листа	Примечание
1	Корпус	Ст.3	Лист ст. δ=0,63	F=0,7м²	1	3,5	3,5	13	
2	Фланец	Ст.3	L 35×4	ℓ=1260	1	2,65	2,65	13	
3	Прокладка	Бельтинг	−30×2	ℓ=1260	1	—	—	13	
4	Фланец	Ст.3	−20×2	ℓ=1600	1	0,5	0,5	13	
5	Болт	Ст.3	тип 1	М6×20	24	0,007	0,170	13	ОСТ 24.0035-38
6	Гайка	Ст.3	ш	М6	24	0,003	0,072	13	ГОСТ 5929-51

Всего 6,9

М-5 и М-10	Переход для вентилятора №4

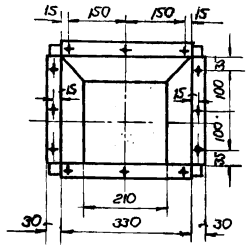

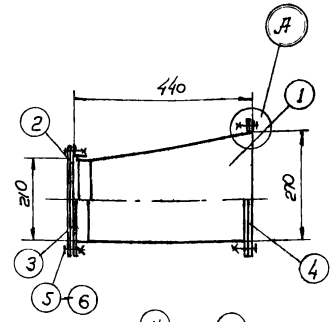

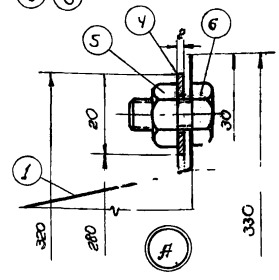

Примечания.

1. Отверстия в дет. 2 сверлить по фланцу вентилятора.
2. Корпус соединять на фальце.
3. Деталь 2 приваривать к корпусу точечной контактной сваркой.

Спецификация материалов на 1 узел

№№ дет	Наименование	Материал	Сортамент	Размер	Кол	Вес кг 1 шт.	Вес кг общ.	№ листа	Примечание
1	Корпус	Ст 3	Лист. ст. δ=0,63	F=0,5м²	1	2,5	2,5	13	
2	Фланец	Ст 3	L 35×4	ℓ=980	1	2,0	2,0	13	
3	Прокладка	Бельтинг	− 30×2	ℓ=980	1	—	—	13	
4	Фланец	Ст.3	− 20×2	ℓ=1320	1	0,41	0,41	13	
5	Болт	Ст 3	тип 1	М6×20	24	0,007	0,170	13	ОСТ 24.0035-38
6	Гайка	Ст 3	ш	М6	24	0,003	0,072	13	ГОСТ 5929-51

Всего 5,1

М-5 и М-10	Переход для вентилятора №3

ТИПОВЫЕ ЧЕРТЕЖИ

Камеры ВК-1 ÷ ВК-4

Переходы для вентиляторов №№3 и4

Т4-57-56

МСПМ ЦП

Лист 13

Нач. отд	Д. Гацман	
Рук. группы	И. Смирнов	
Отв. испол.	В. Гребцев	
Проверил	И. Смирнов	
Испол.	Ю. Минаев	
	Денисова	

1542

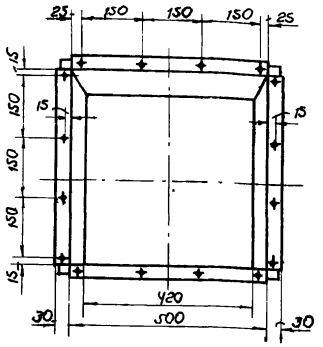

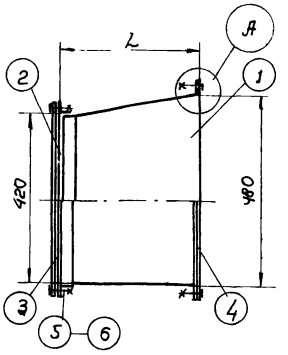

Примечания.

1. Отверстия в дет. 2 сверлить по фланцу вентилятора.
2. Корпус соединять на фальце
3. Деталь 2 приварить к корпусу точечной контактной сваркой.

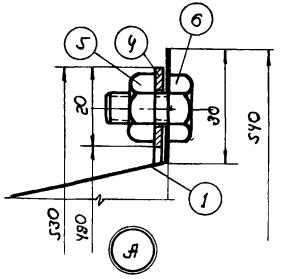

Спецификация материалов на 1 узел

№№ дет	Наименование	Материал	Сортамент	Размер при L=300	Размер при L=350	Кол.	Общий вес кг. при L=300	Общий вес кг. при L=350	№№ листа	Примечание
1	Корпус	Ст.3	Листовая ст. δ=0,63	F=0,54 м²	F=0,6 м²	1	2,7	3,0	14	
2	Фланец	Ст.3	L 35х4	ℓ=1820		1	3,8		14	
3	Прокладка	Белбтинг	δ=2мм	ℓ=1820		1	—		14	
4	Фланец	Ст.3	– 20х2	ℓ=2080		1	0,65		14	
5	Болт	Ст.3	тип 1	М6х20		28	0,195		14	ОСТ 24035-38
6	Гайка	Ст 3	ш	М6		28	0,084		14	ГОСТ 5909-51
						Всего	7,4	7,7		

М-5 и М-10	Переход для вентилятора №6

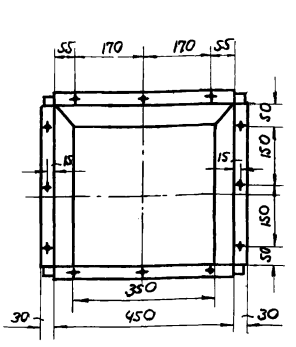

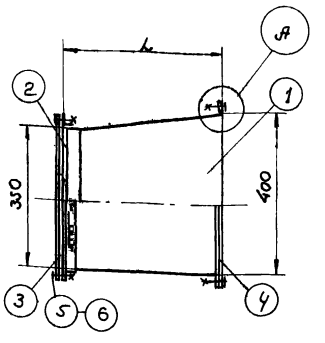

Примечания

1. Отверстия в дет. 2 сверлить по фланцу вентилятора.
2. Корпус соединять на фальце.
3. Деталь 2 приварить к корпусу точечной контактной сваркой.

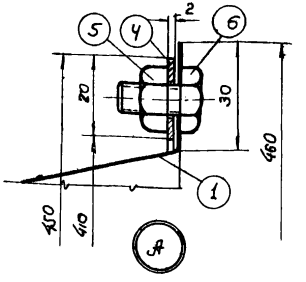

Спецификация материалов на 1 узел

№№ дет	Наименование	Материал	Сортамент	Размер при L=300	Размер при L=400	Кол.	Общий вес, кг при L=300	Общий вес, кг при L=400	№№ листа	Примечание
1	Корпус	Ст.3	Листовая ст. δ=0,63	F=0,50 м²	F=0,625 м²	1	2,5	3,1	14	
2	Фланец	Ст.3	L 35х4	ℓ=1540		1	3,25		14	
3	Прокладка	Белбтинг	δ=2мм	ℓ=1540		1	—		14	
4	Фланец	Ст.3	– 20х2	ℓ=1820		1	0,57		14	
5	Болт	Ст.3	тип 1	М6х20		24	0,170		14	ОСТ 24035-38
6	Гайка	Ст.3	ш	М6		24	0,072		14	ГОСТ 5909-51
						Всего	6,6	7,2		

М-5 и М-10	Переход для вентилятора №5		
ТИПОВЫЕ ЧЕРТЕЖИ	Камеры ВК-5 ÷ ВК-10 Переходы для вентиляторов №№5 и 6	ТЧ-87-56 МСПМиП	
		Лист	14

Проверил Г. Смирнов

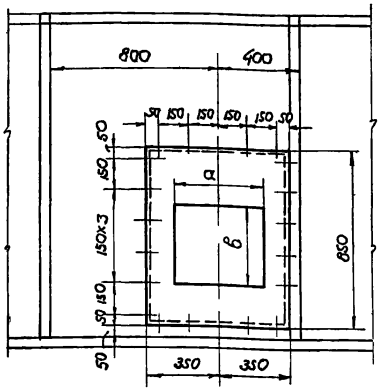

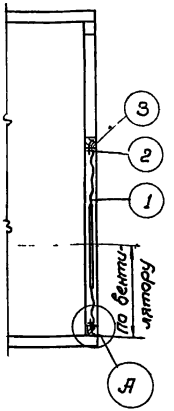

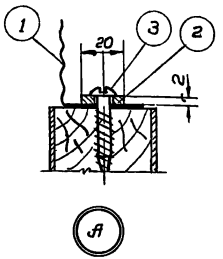

N вентилятора	Размеры	
	а	в
N5	450	400
N6	500	480

Спецификация материалов на 1 узел

NN дет.	Наименование	Материал	Сортамент	Размер	Кол	Вес кг 1шт.	Вес кг общ	N листа	Примечание
1	Полотно	Бельтинг	δ=2мм	1000×850	1	2,2	2,2	15	F=0,85м²
2	Планка	Ст.3	-20×2	ℓ=3100	1	0,98	0,98	15	
3	Шуруп	Ст.3		3×15	22	0,008	0,176	15	ГОСТ 1144-41

Всего 3,4

М-7 и М-12	Вставка виброизолирующая для камер тип III и IV

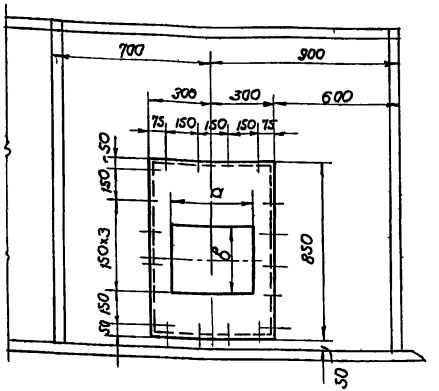

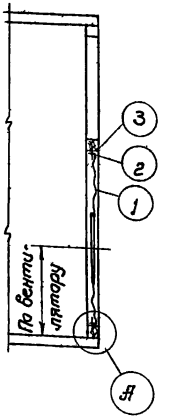

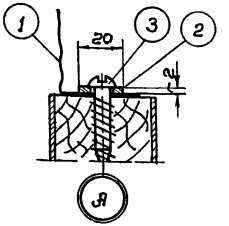

N вентилятора	Размеры	
	а	в
N3	330	270
N4	400	340
N5	450	400

Спецификация материалов на 1 узел

NN дет.	Наименование	Материал	Сортамент	Размер	Кол	Вес кг 1шт.	Вес кг общ.	N листа	Примечание
1	Полотно	Бельтинг	δ=2мм	1000×750	1	1,95	1,95	15	F=0,75м²
2	Планка	Ст.3	-20×2	ℓ=2900	1	0,9	0,9	15	
3	Шуруп	Ст.3		3×15	20	0,008	0,16	15	ГОСТ 1144-41

Всего 3,0

М-7 и М-12	Вставка виброизолирующая для камер тип I и II

ТИПОВЫЕ ЧЕРТЕЖИ	Камеры ВК-1 ÷ ВК 10 Вставки виброизолирующие М-7 и М-12 для камер тип I; II; III и IV	Т4-57-56 МСПМХП	
		Лист	15

Нач. отв.	Д. Кацман	Исполнитель	Денисова
Рук. группы	И. Смирнов		
Отв. исполн.	В. Лебедев		
Проверил	И. Смирнов		

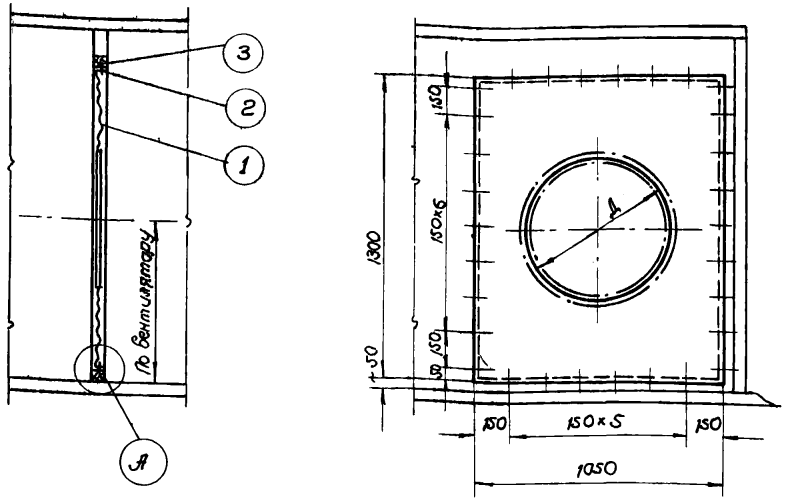

Размер	Вентиляторы			
	№3	№4	№5	№6
Д	500	600	700	800

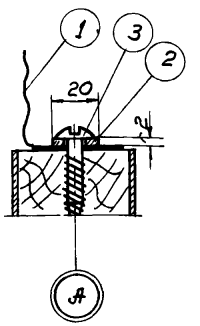

Спецификация материалов на 1 узел

№№ дет	Наименование	Материал	Сортамент	Размер	Кол.	Вес кг 1шт.	Вес кг общ.	№ листа	Примечание
1	Полотно	Белтинг	δ=2мм	1200х1500	1	4,7	4,7	16	F=1,8м²
2	Планка	ст 3	— 20х2	ℓ-4700	1	1,48	1,48	16	
3	Шуруп	ст 3	—	3х15	30	0,008	0,24	16	ГОСТ 1144-41

Всего 6,4

М-6 и М-11	Вставка виброизолирующая для камер тип I и III

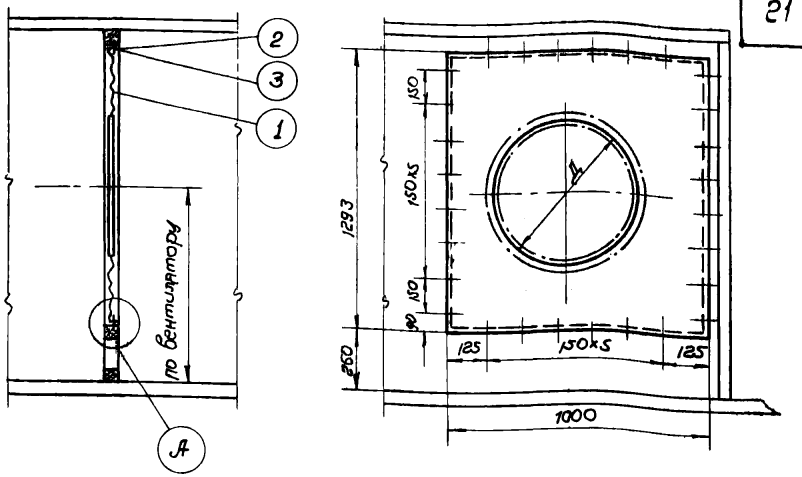

Размер	Вентиляторы		
	№4	№5	№6
Д	600	700	800

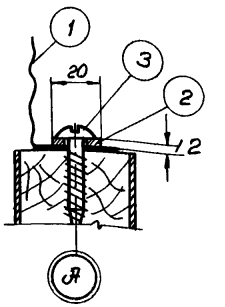

Спецификация материалов на 1 узел

№№ дет	Наименование	Материал	Сортамент	Размер	Кол.	Вес кг 1шт.	Вес кг общ.	№ листа	Примечание
1	Полотно	Белтинг	δ=2мм	1250х1400	1	4,55	4,55	16	F=1,75м²
2	Планка	ст 3	— 20х2	ℓ=4540	1	1,4	1,4	16	
3	Шуруп	ст 3	—	3х16	28	0,008	0,224	16	ГОСТ 1144-41

Всего 6,2

М-11	Вставка виброизолирующая для камер тип II и IV

ТИПОВЫЕ ЧЕРТЕЖИ	Камеры ВК-1 ÷ ВК-10 Вставки виброизолирующие М6 и М-11 для камер тип I, II, III и IV	ТЧ-57-56 МСПМХП Лист 16

Проверил и принял

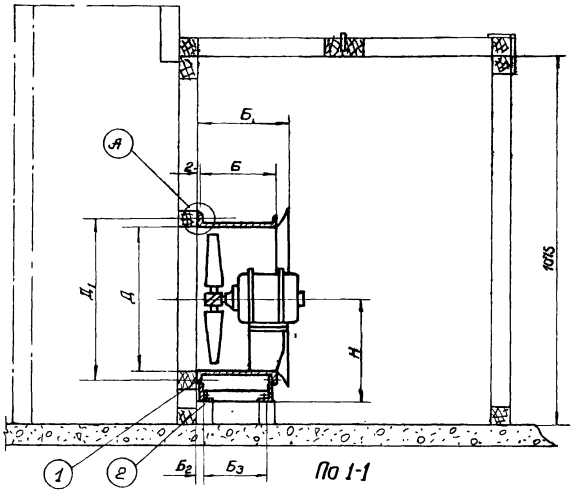

По 1-1

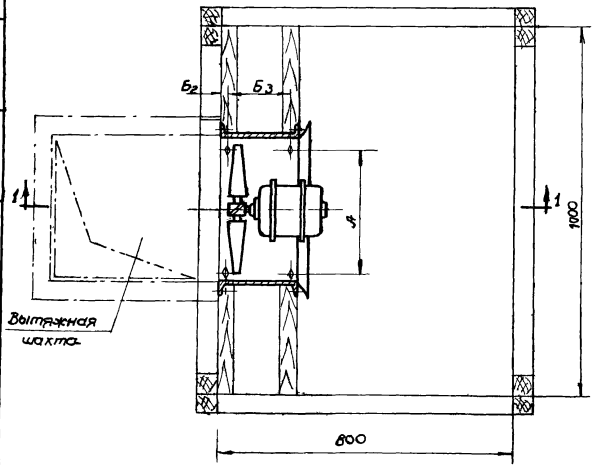

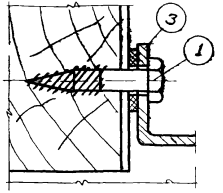

А

Размеры

Типы вентилятор.	Д	Д1	А	Б	Б1	Б2	Б3	Н
МЦ №4	404	440	430	214	250	22	170	280
МЦ №5	505	540	530	235	290	30	175	340
МЦ №6	606	650	620	295	350	30	235	420
МЦ №7	707	750	710	330	393	30	275	470

Монтажная спецификация

Марка	Наименование	Кол.	Общий вес кг МЦ №4	МЦ №5	МЦ №6	МЦ №7	№ листа	Примечание
м-1	Вентилятор осевой МЦ	1	22	27	56	64		
м-2	Ограждающая конструкция камеры	1	89				21	

Спецификация материалов

№ дет	Наименование	Материал	Размер К вентилят. №4	№5	№6	№7	Количество К вентилят. №4	№5	№6	№7	Общий вес кг. К вентилят. №4	№5	№6	№7
1	Глухарь	Ст 3	6×35			8×10	10	12	12	16	0,09	0,1	0,1	0,32
2	Глухарь	Ст 3	10×10	12×65			4				0,125	0,29		
3	прокладка δ=2	Резина	ф710 760	ф510 560	ф610 660	ф710 760	1				—			

ТИПОВЫЕ ЧЕРТЕЖИ	Камера ВК-11 с осевым вентилятором тип МЦ №№ 4, 5, 6 и 7. Общий вид	ТЧ 57-56 МСПМ ЭЛ	
		Лист	17

Составлен гл. конструктором Сельхозпроекта
Гл. врач. пр. Смирнов
Пр. исполн. В. Зубарев
Проверил И. Смирнов
Гл. врач. пр. Смирнов

1946

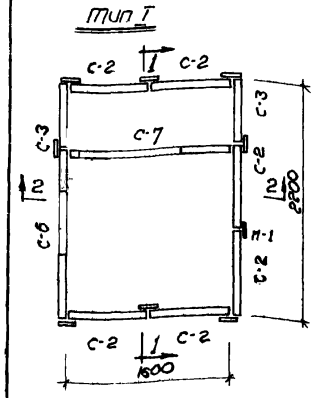

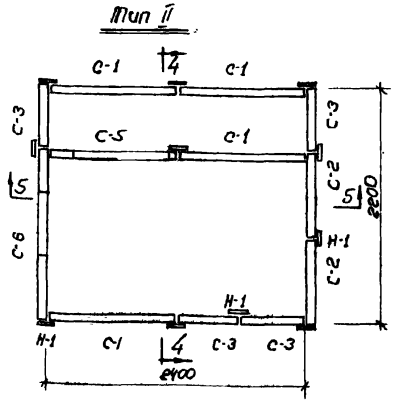

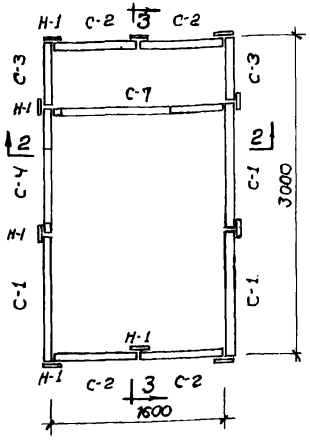

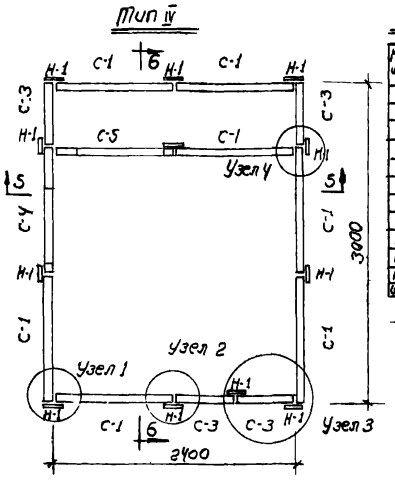

Спецификация 23

Марка щита	Тип камер I	II	III	IV
С-1	—	4	3	7
С-2	6	2	4	—
С-3	2	4	2	4
С-4	—	—	1	1
С-5	—	1	—	1
С-6	1	1	—	—
С-7	1	—	1	—
П-1	—	—	2	3
П-2	2	3	—	—
Н-1	П.М.19,57	П.М.25,68	П.М.24,93	П.М.30,05
Н-2	П.М.7,17	П.М.8,58	П.М.8,58	П.М.10,46
Шурупы	0,92 кг	1,20 кг	1,20 кг	1,40 кг

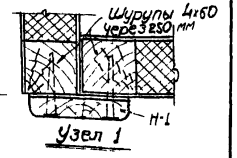

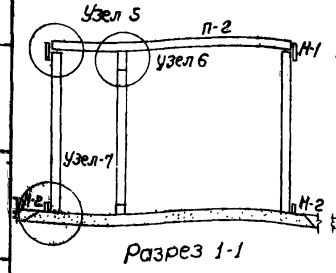

Разрез 1-1

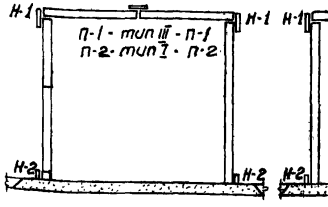

Разрез 2-2

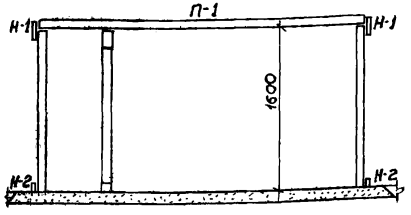

Разрез 3-3

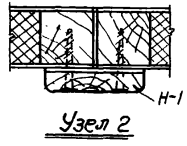

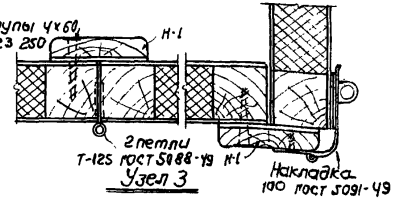

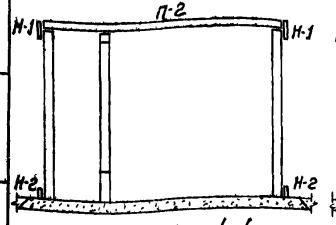

Разрез 4-4

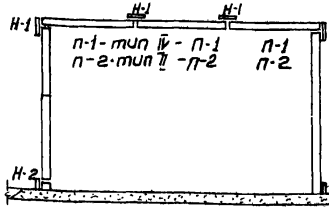

Разрез 5-5

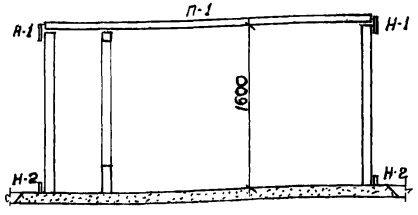

Разрез 6-6

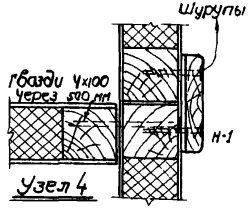

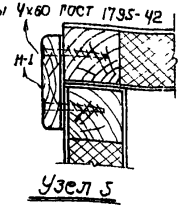

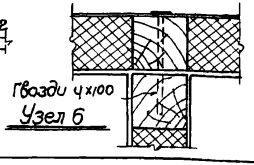



Примечания:

1. Рабочие чертежи стеновых щитов, щитов покрытия и нащельников см. на листах 19÷22.
2. Пол камер - шлакобетонная подготовка толщиной 50-70 мм по слою утеплителя чердачного перекрытия.
3. Щиты перекрытий П-1 и П-2 на вес человека не расчитаны. Монтаж их следует вести с подмостей.
4. На каждую камеру требуется 2 петли Т-125 ГОСТ 5088-49 и 1 накладка 100 ГОСТ 5091-49.
5. Общий вес конструкций на камеру: тип I - 335 кг, тип II - 503 кг, тип III - 456 кг, тип IV - 597 кг.

ТИПОВЫЕ ЧЕРТЕЖИ	Монтажные схемы камер и детали узловых соединений	ТЧ-57-56	
		МСПМХП	
		лист	18

Исполнит. Навиков

1946

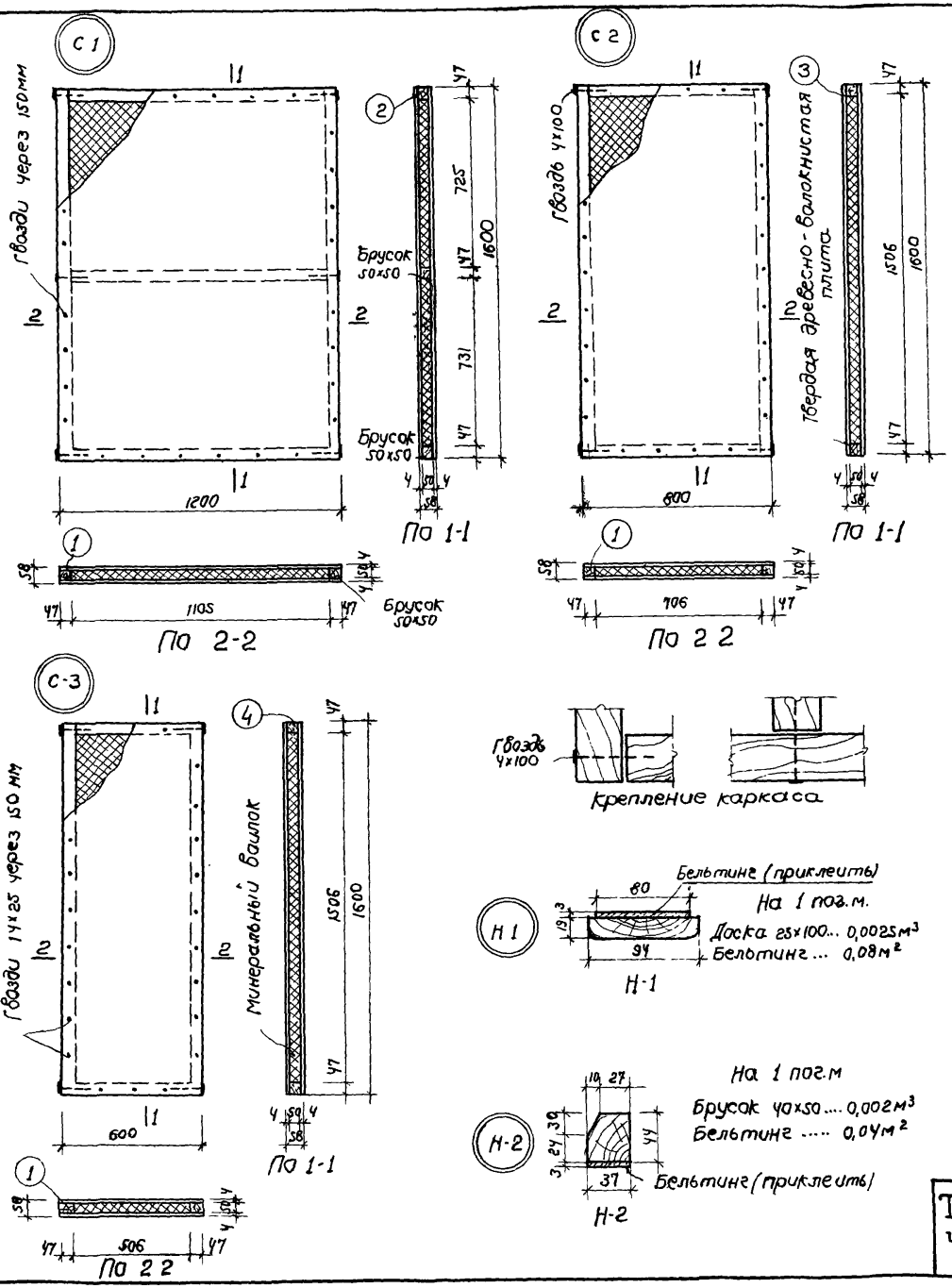

Спецификация материалов

Марка щита	N поз	Наименование элемента	Сечение мм	Длина элем мм	К во шт	Объем до острожки м³	Число строг. сторон	Вес кг.	Общий вес кг.
С-1	1	Брусок	50×50	1600	2	0,008	1	4,0	38,5
	2	—— " ——	50×50	1106	3	0,008	1	4,0	
	13	Древесно-волокнистая плита	δ=4, м²=3,84; м³=0,015					10,5	
	14	Минеральный войлок	м³=0,08					20,0	
		Гвозди	1,4×25					0,022	
		—— " ——	4×100					0,060	
С 2	1	Брусок	50×50	1600	2	0,008	1	4,0	26,1
	3	—— " ——	50×50	706	2	0,004	1	2,0	
	13	Древесно-волокнистая плита	δ=4, м²=2,56; м³=0,010					7,0	
	14	Минеральный войлок	м³=0,052					13,1	
		Гвозди	1,4×25					0,020	
		—— " ——	4×100					0,040	
С 3	1	Брусок	50×50	1600	2	0,008	1	4,0	20,6
	4	—— " ——	50×50	506	2	0,003	1	1,5	
	13	Древесно-волокнистая плита	δ=4, м²=1,92; м³=0,008					5,6	
	14	Минеральный войлок	м³=0,038					9,5	
		Гвозди	1,4×25					0,020	
		—— " ——	4×100					0,040	
Н-1		Доска (на 1 пм)	25×100						
		Бельтинг							
Н 2		Брусок (на 1 пм)	40×50						
		Бельтинг							

Примечания

1. Твердые древесно-волокнистые плиты могут быть заменены плитами гипсовой сухой штукатурки ГОСТ 6266-52
2. Минеральный войлок по ГОСТ 6125-52.
3. Минераловатные плиты заполнения щитов могут быть заменены фибролитом δ=50 мм.

Гл. инж. пр.	Карташов		
Исполнитель	Новиков		

Типовые чертежи	Стеновые щиты С-1; С-2; С-3	ТЧ-57-56	
		МСПМХП	
		Лист	19

1946

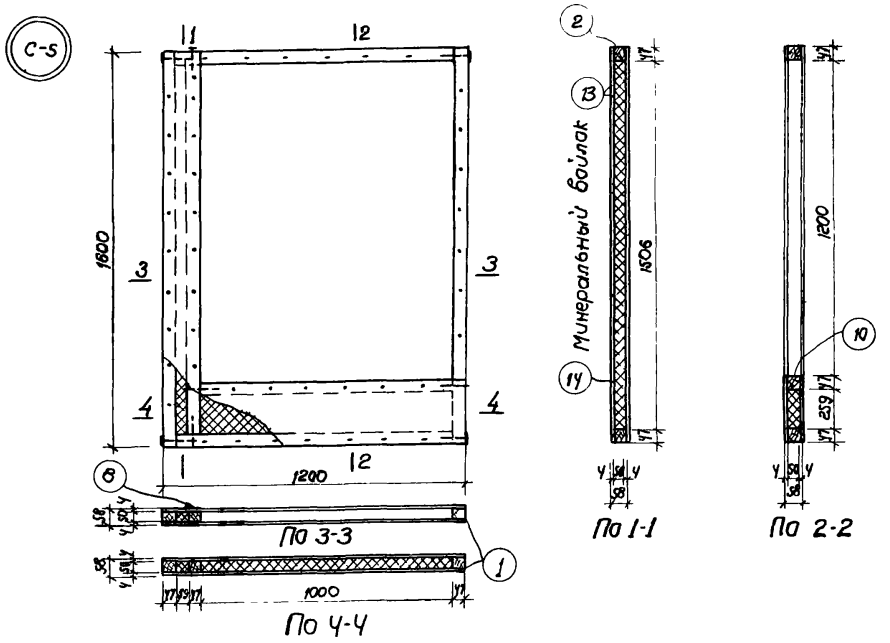

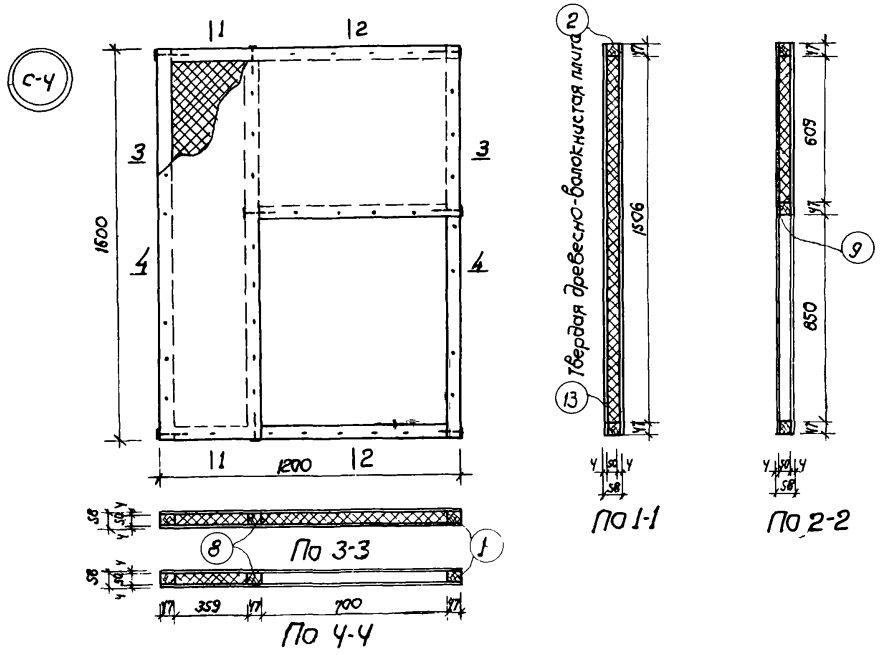

Спецификация материалов

Марка щита	№ поз.	Наименование элементов	Сечение мм	Длина элем мм	К-во шт	Объем до остражки м³	Число строг. сторон	Вес кг.	Общий вес кг
С-4	1	Брусок	50×50	1600	2	0,008	1	4,0	25,8
	8	—"—	50×50	1506	1	0,0038	1	1,9	
	2	—"—	50×50	1106	2	0,005	1	2,5	
	9	—"—	50×50	700	1	0,0017	1	0,85	
	13	Древесно-волокнистая плита	δ=4, м²=2,65			м³=0,010		7,0	
	14	Минеральный войлок	м³=0,038					9,5	
	—	Гвозди	1,4×25					0,031	
	—	—"—	4×100					0,08	
С-5	1	Брусок	50×50	1600	2	0,008	1	4,0	18,3
	8	—"—	50×50	1506	1	0,0038	1	1,9	
	2	—"—	50×50	1106	2	0,005	1	2,5	
	10	—"—	50×50	1000	1	0,0025	1	1,25	
	13	Древесно-волокнистая плита	δ=4, м²=1,44,			м³=0,006		4,2	
	14	Минеральный войлок	м³=0,017					4,4	
	—	Гвозди	1,4×25					0,034	
	—	—"—	4×100					0,08	

Примечания

1. Твердые древесно-волокнистые плиты могут быть заменены плитами гипсовой сухой штукатурки ГОСТ 6266-52
2. Минеральный войлок по ГОСТ 6125-52
3. Минераловатные плиты заполнения щитов могут быть заменены фибролитом δ=50мм

Гл. инж. пр.	Карташов		
Исполнитель	Набиков		

ТИПОВЫЕ ЧЕРТЕЖИ	Стеновые щиты С-4, С-5	ТЧ-57-56	
		МСПМХП	
		Лист	20

4946

С-6

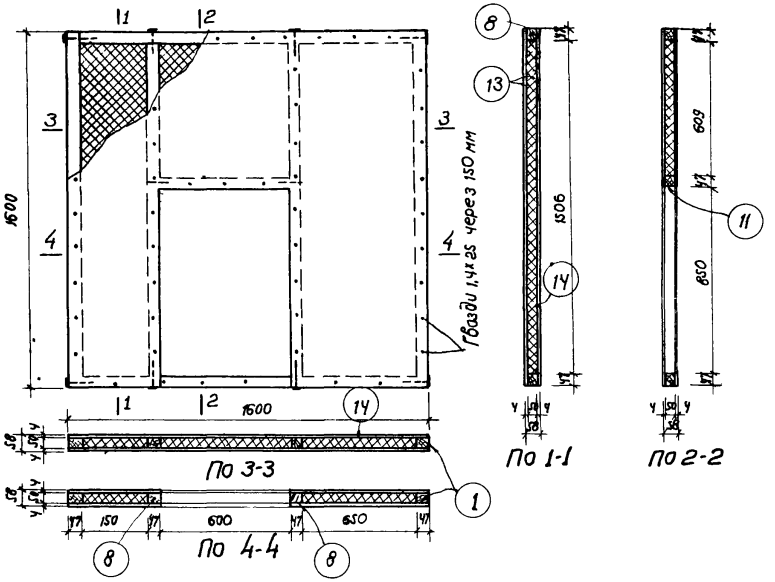

С-7

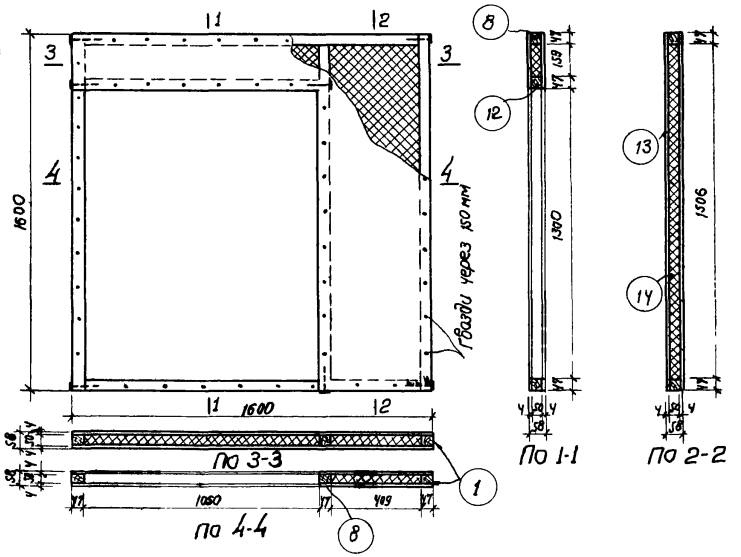

Спецификация материалов

Марка щита	№ поз.	Наименование элементов	Сечение мм	Длина элем. мм	К-во шт.	Объем до острожки, м³	Число строг. сторон	Вес кг.	Общий вес кг.
С-6	1.	Брусок	50х50	1600	2	0,008	1	4,0	43,0
	8	——— " ———	50х50	1506	4	0,015	1	7,5	
	11	——— " ———	50х50	600	1	0,0015	1	0,75	
	13	Древесно-балочнистая плита	δ=4, м²=4,04, м³=0,016					11,2	
	14	Минеральный войлок	м³=0,078					19,5	
	—	Гвозди	1,4х25					0,039	
	—	——— " ———	4х100					0,10	
С-7	1	Брусок	50х50	1600	2	0,008	1	4,0	27,2
	8	——— " ———	50х50	1506	3	0,011	1	5,5	
	12	——— " ———	50х50	1050	1	0,0026	1	1,3	
	13	Древесно-балочнистая плита	δ=4, м²=2,16, м³=0,009					6,3	
	14	Минеральный войлок	м³=0,04					10,0	
	—	Гвозди	1,4х25					0,038	
	—	——— " ———	4х100					0,08	

Примечания

1. Твердые древесно-балочнистые плиты могут быть заменены плитами гипсовой сухой штукатурки ГОСТ 6266-52.
2. Минеральный войлок по ГОСТ 6125-52.
3. Минераловатные плиты заполнения щитов могут быть заполнены фибролитом δ=50мм.

Согласовано

Нач. ОГС	Квашнин	
Гл. инж. пр.	Карташов	
Исполнитель	Новиков	

Типовые чертежи	Стеновые щиты С-6; С-7	ТУ-57-56 МСПМХП	
		Лист	21

П-1

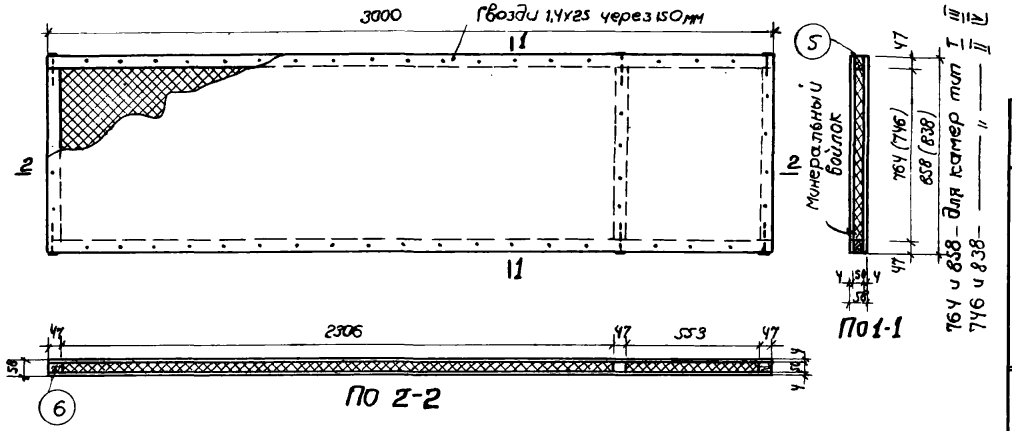

Спецификация материалов

Марка щита	№ поз	Наименование элементов	Сечение мм	Длина элем. мм	К-во шт	Объем до опалубки м³	Число строг. сторон	Вес кг	Общий вес кг
П-1	5	Брусок	50х50	3000	2	0,015	1	7,5	53,0
	6	——— " ———	50х50	764	3	0,0056	1	2,8	
	13	Древесно-волокнистая плита	δ=4; м²=5,15; м³=0,021					15,0	
	14	Минеральный байлок	м³=0,11					27,5	
	—	Гвозди	1,4х25					0,030	
	—	——— " ———	4х100					0,06	
П-2	7	Брусок	50х50	2200	2	0,011	1	5,5	39,0
	6	——— " ———	50х50	764	3	0,0056	1	2,8	
	13	Древесно-волокнистая плита	δ=4; м²=3,76; м³=0,016					11,2	
	14	Минеральный байлок	м³=0,078					19,5	
	—	Гвозди	1,4х25					0,024	
	—	——— " ———	4х100					0,06	

П-2

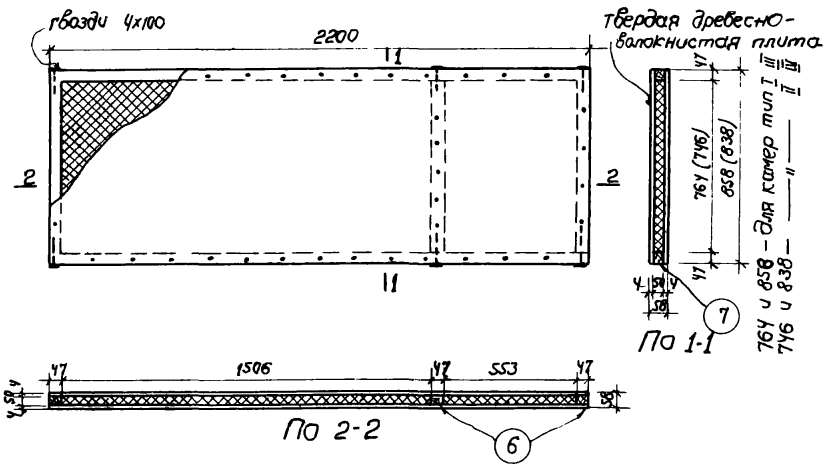

Примечания

1. Твердые древесно-волокнистые плиты могут быть заменены плитами гипсовой сухой штукатурки ГОСТ 6266-52.
2. Минеральный байлок по ГОСТ 6125-52
3. Минераловатные плиты заполнения щитов могут быть заменены фибролитом δ=50мм.
4. В спецификации позиция 6 дана для щитов к камерам типа I и III. Для камер типа II и IV позиция 6 берется длиной 746 мм.

Типовые чертежи	Щиты покрытия П-1, П-2	74-57-56	
		НСПМХП	
		Лист	22

Исполнит. Набиков

1946

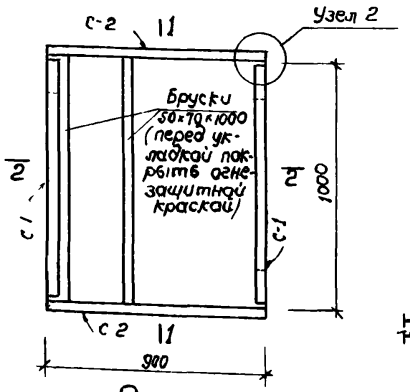

План

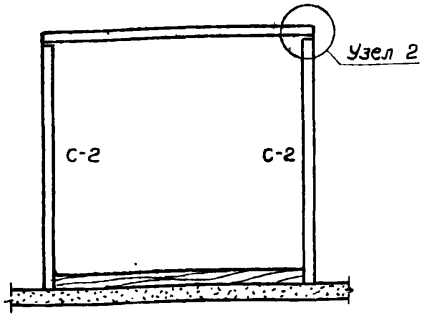

Разрез 1-1

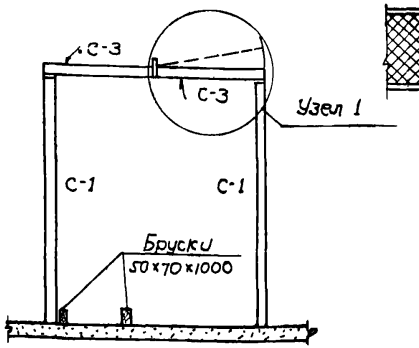

Разрез 2-2

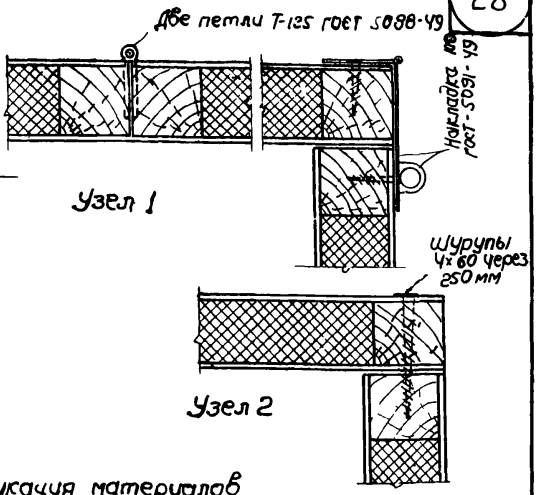

Узел 1

Узел 2

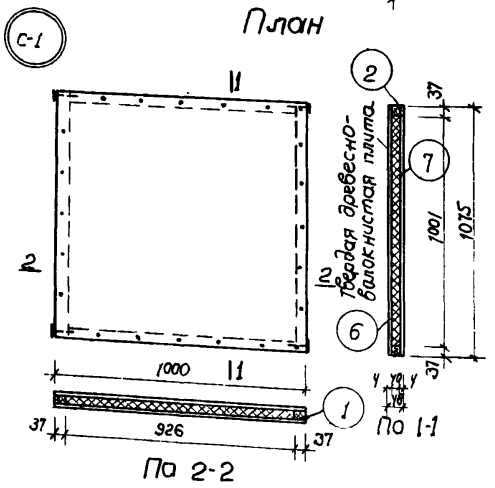

По 2-2

По 1-1

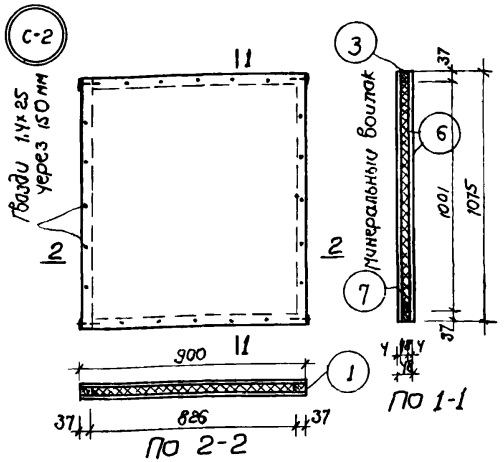

По 2-2

По 1-1

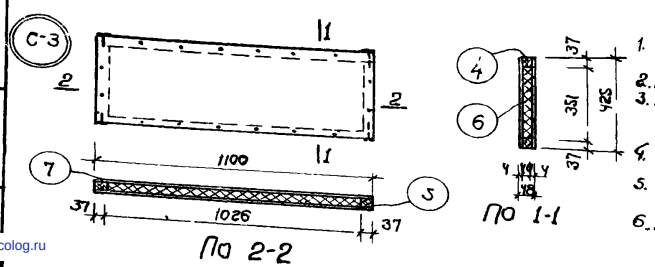

По 2-2

По 1-1

Примечания:
1. Твердая древесно-волокнистая плита по ГОСТ 4598-53.
2. Минеральный войлок по ГОСТ 6125-52.
3. Древесно-волокнистые плиты могут быть заменены плитами гипсовой сухой штукатурки ГОСТ 6266-52.
4. Минеральный войлок может быть заменен фибролитом δ=50мм.
5. Щиты С-1 и С-2 по граням должны быть оклеены бельтингом
6. Вес конструкций на камеру - 89 кг.

Спецификация материалов

Марка щита	№ поз	Наименование элементов	Сечение мм	Длина элем мм	К во шт	Объем до осторожки м³	Число строг сторон	Вес кг.	Общий вес кг.
С-1	1	Брусок	40×40	1075	2	0,0034	1	1.70	18,0
	2	—"—	40×40	926	2	0,0029	1	1.45	
	6	Древесно-волокнистая плита	δ=4, м²=2,15, м³=0,003					5,60	
	7	Минеральный войлок	м³=0,037					9.20	
		Гвозди	1,4×25					0,016	
		—"—	4×100					0,04	
С 2	1	Брусок	40×40	1075	2	0,0034	1	1.70	16,1
	3	—"—	40×40	826	2	0,0026	1	1.30	
	6	Древесно-волокнистая плита	δ=4, м²=1,93; м³=0,007					4.90	
	7	Минеральный войлок	м³=0,033					8,2	
		Гвозди	1,4×25					0,016	
		—"—	4×100					0,04	
С-3	4	Брусок	40×40	1100	2	0,0035	1	1,75	8,5
	5	—"—	40×40	351	2	0,0011	1	0,55	
	6	Древесно-волокнистая плита	δ=4; м²=0,93; м³=0,004					2,8	
	7	Минеральный войлок	м³=0,014					3,5	
		Гвозди	1,4×25					0,012	
		—"—	4×100					0,04	

На камеру: 2 петли Г-125 ГОСТ 5088-49
1 накладка 100 ГОСТ 5091-49
шурупы 4×60 - 30 шт. Вес - 0,143кг ГОСТ 1795-42
Бруски 50×70×1000 - 2шт - 0,007м³

Гл. инж. пр.	Карташов		
Исп.	Новиков		

ТИПОВЫЕ ЧЕРТЕЖИ	Камера для осевого вентилятора	Т4-57-56	
		МСПМХП	
		Лист	23

gost.e-ecolog.ru

1946