ГОСУДАРСТВЕННЫЙ КОМИТЕТ
ПО ГРАЖДАНСКОМУ СТРОИТЕЛЬСТВУ И АРХИТЕКТУРЕ
ПРИ ГОССТРОЕ СССР

ТИПОВЫЕ КОНСТРУКЦИИ И ДЕТАЛИ ЗДАНИЙ И СООРУЖЕНИЙ

ИНДУСТРИАЛЬНЫЕ СТРОИТЕЛЬНЫЕ ИЗДЕЛИЯ ДЛЯ ГРАЖДАНСКОГО СТРОИТЕЛЬСТВА

РАБОЧИЕ ЧЕРТЕЖИ

СЕРИЯ ИИ-03-01

ДЕРЕВЯННЫЕ ИЗДЕЛИЯ

АЛЬБОМ 48

ОКНА И БАЛКОННЫЕ ДВЕРИ ДЛЯ ЖИЛЫХ ЗДАНИЙ
ПО ГОСТ 11214-65

8668

Москва-1966г

gost.e-ecolog.ru

ЦЕНТРАЛЬНЫЙ ИНСТИТУТ ТИПОВЫХ ПРОЕКТОВ
ГОССТРОЯ СССР

Москва Б–66, Спартаковская ул., 2а, корпус В
Сдано в печать 21 К 1970 года
Заказ № 1787 Тираж 200 экз.
Цена 1 р. 61 к

ГОСУДАРСТВЕННЫЙ КОМИТЕТ
ПО ГРАЖДАНСКОМУ СТРОИТЕЛЬСТВУ И АРХИТЕКТУРЕ
ПРИ ГОССТРОЕ СССР

ТИПОВЫЕ КОНСТРУКЦИИ И ДЕТАЛИ ЗДАНИЙ И СООРУЖЕНИЙ

ИНДУСТРИАЛЬНЫЕ СТРОИТЕЛЬНЫЕ ИЗДЕЛИЯ ДЛЯ ГРАЖДАНСКОГО СТРОИТЕЛЬСТВА

РАБОЧИЕ ЧЕРТЕЖИ

СЕРИЯ ИИ-03-01

ДЕРЕВЯННЫЕ ИЗДЕЛИЯ

АЛЬБОМ 48

ОКНА И БАЛКОННЫЕ ДВЕРИ ДЛЯ ЖИЛЫХ ЗДАНИЙ
ПО ГОСТ 11214–65

РАЗРАБОТАНЫ
ЦНИИЭП жилища Государственного комитета
по гражданскому строительству и архитектуре
при Госстрое СССР

УТВЕРЖДЕНЫ
и введены в действие с 1 июня 1966г
Приказом Госкомитета по гражданскому
строительству и архитектуре при Госстрое СССР
от 24 мая 1966г №83

ЦЕНТРАЛЬНЫЙ ИНСТИТУТ ТИПОВЫХ ПРОЕКТОВ
Москва-1966г

	Марка	Лист	Стр.
Содержание			2-5
Пояснительная записка			6-8
Окна и балконные двери серии С со спаренными створками и полотнами /для массового изготовления/			
Окно	ОС I2.I2	I	9
-"-	ОС I2.I4	2	I0
-"-	ОС I5.I2	3	II
-"-	ОС I5.I4	4	I2
-"-	ОС I5.2I	5	I3
Балконная дверь	БС 22.07	6	I4
-"-	БС 22.09	7	I5
Детали окон и балконных дверей со спаренными створками и полотнами	С	8	I6
-"-	С	9	I7
Сечения брусков коробки	С	I0	I8
Сечения брусков спаренных оконных створок и балконных дверных полотен	С	II	I9
-"-	С	I2	20
Окна и балконные двери серии Р с раздельными створками и полотнами /для массового изготовления/	ОР I2.I2	I3	2I
-"-	ОР I2.I4	I4	22
-"-	ОР I5.I2	I5	23
-"-	ОР I5.I4	I6	24
-"-	ОР I5.2I	I7	25
Балконная дверь	БР 22.07	I8	26
-"-	БР 22.09	I9	27
Детали окон и балконных дверей с раздельными створками и полотнами	Р	20	28
Детали окон с раздельными створками	Р	2I	29
Детали балконных дверей с раздельными полотнами	Р	22	30
-"-	Р	23	3I
-"-	Р	24	32

Сечения брусков коробки и раздельных оконных стоворок и балконных дверных полотен	Р	25	33
Сечения брусков коробки и раздельных оконных створок и балконных дверных полотен	Р	26	34
Сечения брусков коробки окон и балконных дверей	Р	27	35
Сечения брусков раздельных оконных створок и балконных дверных полотен	Р	28	36
-"- -"-	Р	29	37
Окна серии "С" со спаренными створками			
Окно	ОС 06.09	30	38
-"-	ОС 09.09	3I	39
-"-	ОС 09.I4	32	40
-"-	ОС 09.I4В	33	4I
-"-	ОС 09.I5	34	42
-"-	ОС 09.I5В	35	43
-"-	ОС I2.09	36	44
-"-	ОС I2.I5	37	45
-"-	ОС I2.I8	38	46
-"-	ОС I2.2I	39	47
-"-	ОС I5.05	40	48
-"-	ОС I5.09	4I	49
-"-	ОС I5.09В	42	50
-"-	ОС I5.I5	43	5I
-"-	ОС I5.I8	44	52
-"-	ОС I8.2IА	45	53
-"-	ОС I2.I2А	46	54
-"-	ОС I2.I2В	47	55
-"-	ОС I2.I4А	48	56
-"-	ОС I2.I4В	49	57
-"-	ОС I2.I5А	50	58
-"-	ОС I2.I5В	5I	59
-"-	ОС I2.2IА	52	60
-"-	ОС I2.2IВ	53	6I
-"-	ОС I5.I2А	54	62
-"-	ОС I5.I2В	55	63
-"-	ОС I5.I4А	56	64

Дата | Инв. № | Взамен

Зам. директора | Руководитель отделения проектных работ | Руководитель отдела норм стандартов и каталогов | Крипица | Д. Хазанов | Рук. сектора | Исполнители | Проверил | В. Мунц | Н. Архангельская | И. Строков | В. Татаринова

ЦНИИЭП жилища

Деревянные изделия	Содержание	Альбом	Лист
Серия ИИ-03-01		48	С3

8668 4

Окно	ОС I5.I4B	57	65
-"-	ОС I5.I5A	58	66
-"-	ОС I5.I5B	59	67
-"-	ОС I5.2IA	60	68
-"-	ОС I5.2IB	6I	69
Балконная дверь	БС 22.I4	62	70
-"-	БС 22.I5	63	7I
Окна серии "Р" с раздельными створками	ОР 06.09	64	72
Окно	ОР 09.09	65	73
-"-	ОР 09.I4	66	74
-"-	ОР 09.I4B	67	75
-"-	ОР 09.I5	68	76
-"-	ОР 09.I5B	69	77
-"-	ОР I2.09	70	78
-"-	ОР I2.I5	7I	79
-"-	ОР I2.I8	72	80
-"-	ОР I2.2I	73	8I
-"-	ОР I5.05	74	82
-"-	ОР I5.09	75	83
-"-	ОР I5.09B	76	84
-"-	ОР I5.I5	77	85
-"-	ОР I5.I8	78	86
-"-	ОР I8.2IA	79	87
-"-	ОР I2.I2A	80	88
-"-	ОР I2.I2B	8I	89
-"-	ОР I2.I4A	82	90
-"-	ОР I2.I4B	83	9I
-"-	ОР I2.I5A	84	92
-"-	ОР I2.I5B	85	93
-"-	ОР I2.2IA	86	94
-"-	ОР I2.2IB	87	95
-"-	ОР I5.I2A	88	96
-"-	ОР I5.I2B	89	97

Окно	ОР I5.I4A	90	98
Окно	ОР I5.I4B	9I	99
Окно	ОР I5.I5A	92	I00
–"–	ОР I5.I5B	93	I0I
–"–	ОР I5.2IA	94	I02
–"–	ОР I5.2IB	95	I03
Балконная дверь	БР 22.I4	96	I04
–"– –"–	БР 22.I5	97	I05

Дата | Инв. № | Взамен

В. Мунц | Н. Архангельская | И. Строков | В. Татаринова

Рук. сектора | Исполнители | Проверил

А. Криппа | Д. Хазанов

Зам. директора Руководитель отделения проектных работ

Руководитель отдела стандартов и каталогов

ЦНИИЭП жилища

Деревянные изделия

Серия ИИ-03-01

Содержание

Альбом 48 | Лист С5

8668 6

В альбом № 48 включены рабочие чертежи столярных изделий для жилых зданий, разработанные в соответствии с ГОСТ 11214-65 "Окна и балконные двери деревянные для жилых и общественных зданий".

Содержащиеся в альбоме чертежи предназначены для применения при проектировании в строительстве жилых зданий и для производства этих изделий предприятиями строительной промышленности.

Применение столярных изделий, входящих в состав данного альбома, допускается также и при проектировании и строительстве зданий общественного назначения, а также помещений административного и бытового назначения для промышленных и сельскохозяйственных предприятий.

Окна и балконные двери с надписью на чертежах "Массового изготовления и применения" предназначены для преимущественного применения при проектировании и строительстве типовых жилых домов / крупнопанельных, кирпичных и блочных/ для массового строительства. Эти изделия могут изготовляться предприятиями строительной промышленности " на склад" с расчетом номенклатур окон в типовых проектах, применяемых в данном районе.

Окна и балконные двери производятся и поставляются предприятиями-поставщиками собранными в блоки, окрашенными за один раз / при перевозках на дальние расстояния/ или за два раза и с обязательным прикреплением уплотняющих пенополиуретановых прокладок / по ГОСТ 10174-62/.

В соответствии с ГОСТ 11214-65 конструкции окон и балконных дверей представлены в альбоме двумя сериями изделий:

изделия серии С - со спаренными оконными створками и дверными полотнами;

изделия серии Р – с двойными раздельными створками и дверными полотнами.

Окна и балконные двери с безимпостными притворами предусматривают правые притворы створок / или полотен/. Окна и балконные двери изображены в альбоме со стороны помещения.

Каждому изделию присвоено определенная марка, устанавливающая вид изделий / О – окно, Б – балконная дверь/, его конструкцию / С – спаренную, Р – раздельную/ и номинальные модульные размеры / высота х ширину/ в дециметрах. Буквенные индексы в конце марки отмечают: – окна с равными створками /А/; окна с форточками или фрамугами / В/; изделия, требующиеся в зеркальном / негативном/ выполнении / Н/. Примеры маркировок: ОС I5.I2В обозначает оконный блок со спаренными створками для проема с номинальными модульными размерами по высоте = I5 дециметров, по ширине I2 дециметров с форточкой.

ОРI5.2IН обозначает оконный блок с раздельными створками для проема с номинальными модульными размерами по высоте = I5 дециметров, по ширине = 2I дециметр, в зеркальном / негативном/ выполнении.

Внесение изменений в обозначение марок изделий не допускается. Марки изделий проставляются на чертежах, в спецификациях изделий в проектах, в заказах заводам-изготовителям и на самих изделиях.

Окна и балконные двери изготавливаются из древесины хвойных пород / сосна, лиственница, кедр, ель или пихта/. Применение древесины различных пород в одном и том же изделии не допускается.

Для остекления изделий следует применять листовое стекло по ГОСТ III-54 толщиной в 2,5-3 мм. Остекление следует производить в соответствии с разделом 6 главы СНиП Ш-В.I3-62 на двойной замазке с креплением стекол деревянными штапиками трапецеидального сечения.

Области применения окон и балконных дверей спаренных и раздельных конструкций обосновываются климатическими условиями и определяются требованиями главы СНиП П.В.6-62.

Установленное рабочими чертежами настоящего альбома расстояние между оконными створками и дверными полотнами изделий раздельных конструкций / в серии Р равное 80 мм/ может быть, с разрешения Госстроев союзных республик, сокращено /до 50 мм/.

В южных районах СССР, где используются окна и балконные двери с одинарным остеклением, а также и для неотапливаемых помещений следует использовать изделия, изготавливаемые по чертежам и деталям наружных коробок, оконных створок и дверных полотен серии Р.

Влажность древесины столярных изделий не должна превышать величин, указанных в СНиП I-В.I3-62. Антисептирование древесины надлежит производить в соответствии со СНиП Ш-В. 8-62.

Оконные и дверные приборы приняты по ГОСТ 5087-65, 5088-65, 5089-65, 5090-65 и 5091-65.

Изготовление, приемку, хранение и транспортирование изделий производить по ГОСТ 475-62 с учетом указаний СНиП I-В.3-62; монтаж по СНиП Ш-В.7-62.

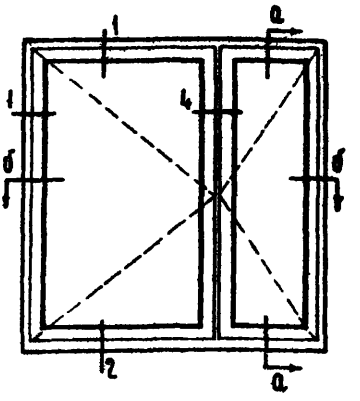

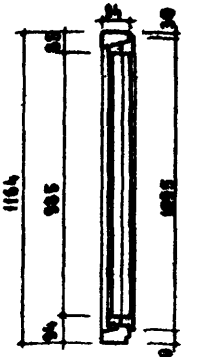

По а-а

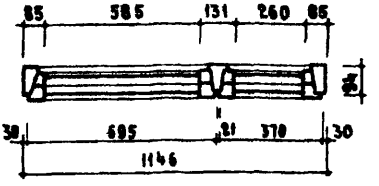

По б-б

Спецификация на 1 изделие

Древесина коробки	м³	0.0383
Древесина створок	м³	0.040
Петли оконные вколотные раз'емные В 100 ГОСТ 5088-65	шт.	4
Петли оконные раз'емные Б 75 ГОСТ 5088-65	шт.	4
Завертки оконные врезные Гили Гк ГОСТ 5090-65	шт.	4
Стяжки винтовые М8 60 ГОСТ 5090-65	шт.	6
Угольники оконные по ГОСТ 475-62 п. 15		
Уплотняющие пенополиуретановые прокладки ГОСТ 10174-62	п.м.	5.9
Фиксатор открывания створок	шт.	2
Стекло оконное 1000 × 600 — 2 шт.; 1000 × 275 — 2 шт.	м²	1.75

Примечание Детали и сечения брусков см листы 8, 9, 10, 11 и 12.

Деревянные изделия	Окно со спаренными створками /массового изготовления и применения/	Марка	Альбом	Лист
Серия ИИ-03-01		ОС 12 12	4Е	1

Дата | Инв. № | Взамен

Зам. директора Руководитель отделения проектных работ — Руководитель отдела норм стандартов и каталогов — Жилищ. А. Крипа — А. Хазанов — Проверил — Рук. сектора — Исполнитель — В. Мунц — Н. Архангельская — Н. Строков — В. Татаринова

ЦЕПИНП

8668 10

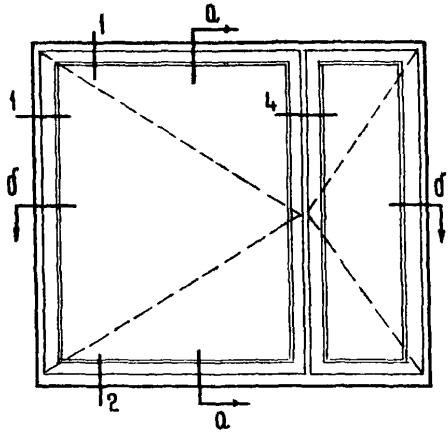

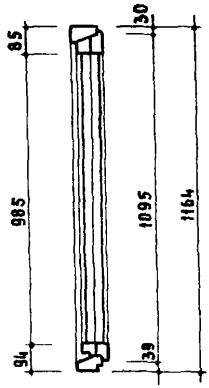

По а-а

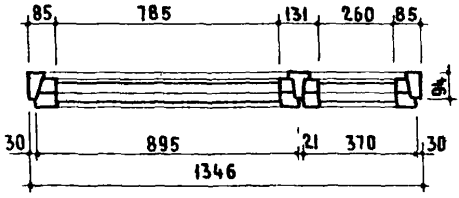

По б-б

Спецификация на 1 изделие

Древесина коробки	$м^3$ 0.042
Древесина створок	$м^3$ 0.0436
Петли оконные вколотные раз'емные в 100 ГОСТ 5088-65	шт. 5
Петли оконные раз'емные б 75 ГОСТ 5088-65	шт. 4
Завертки оконные врезные Гили Гк ГОСТ 5090-65	шт. 4
Стяжки винтовые м8 60 ГОСТ 5090-65	шт. 8
Угольники оконные по ГОСТ 475-62 пункт 15	
Уплотняющие пенополиуретановые прокладки ГОСТ 10174-62	п.м. 6.91
Фиксатор открывания створок	шт. 2
Стекло оконное 1000 × 800 — 2 шт. / 1000 × 275 — 2 шт.	$м^2$ 2.15

Примечание Детали и сечения брусков см листы 8, 9, 10, 11 и 12.

Деревянные изделия	Окно со спаренными створками /массового изготовления и применения/	Марка	Альбом	Лист
Серия ИИ-03 01		ОС12-14	48	2

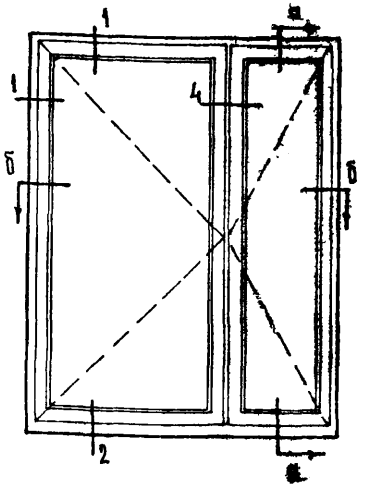

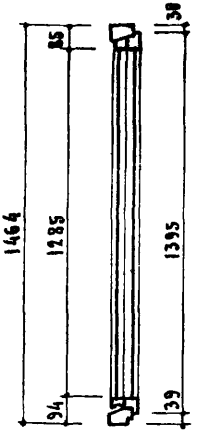

По а-а

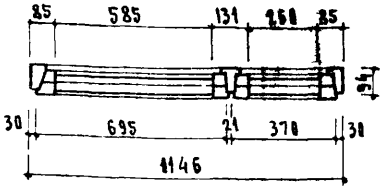

По б-б

Спецификация на 1 изделие

Древесина коробки	— $м^3$	0.0457
Древесина створок	— $м^3$	0.0505
Петли оконные вкладные разъемные в100 гост 5088-65	— шт.	5
Петли оконные разъемные б75 гост 5088-65	— шт.	4
Завертки оконные врезные ГиЛи Гк гост 5090-65	— шт.	4
Стяжки винтовые мв60 гост 5090-65	— шт.	8
Угольники оконные по гост 475-62 пункт 15		
Уплотняющие пенополиуретановые прокладки гост 10174-62	— п.м.	7.73
Фиксатор открывания створок	— шт	2
Стекло оконное: 1300 х 688 — 2 шт. / 1300 х 275 — 2 шт.	— $м^2$	2.275

Примечание Детали и сечения брусков см листы 8,9,10,11 и 12.

Деревянные изделия	Окно со спаренными створками /массового изготовления и применения/	Марка ОС15-12	Альбом 48	Лист 3
Серия ИИ-03-01				

8668 12

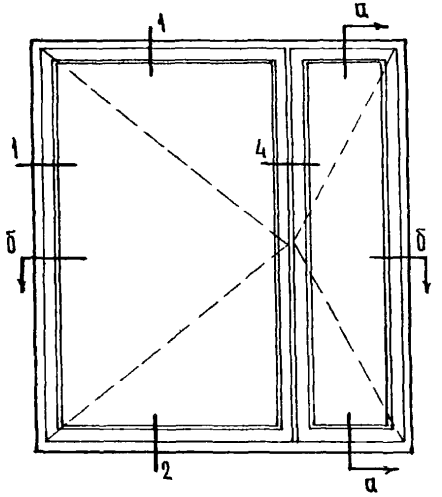

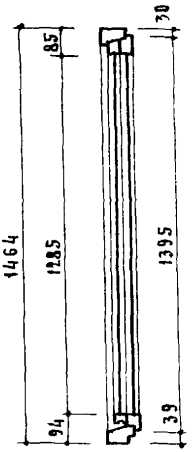

По а-а

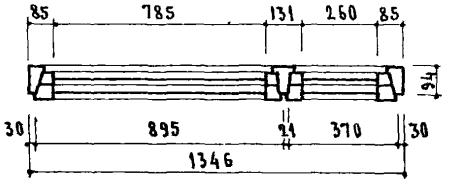

По б-б

Спецификация на 1 изделие

Древесина коробки	$м^3$	0.046
Древесина створок	$м^3$	0.0508
Петли оконные вкладные разъемные В100 ГОСТ 5088-65	шт.	5
Петли оконные разъемные Б75 ГОСТ 5088-65	шт.	4
Завертки оконные врезные Гиан Гк ГОСТ 5090-65	шт.	4
Стяжки винтовые МВ60 ГОСТ 5090-65	шт.	8
Угольники оконные по ГОСТ 475-62 п.15		
Уплотняющие пенополиуретановые прокладки ГОСТ 10174-62	п.м.	7.90
Фиксатор открывания створок	шт.	2
Стекло оконное: 1300 х 800 — 2 шт. / 1300 х 275 — 2 шт.	$м^2$	2.795

Примечание Детали и сечения брусков см листы 8, 9, 10, 11 и 12

Деревянные изделия Серия ИИ-03-01	Окно со спаренными створками /массового изготовления и применения/	Марка ОС15-14	Альбом 48	Лист 4

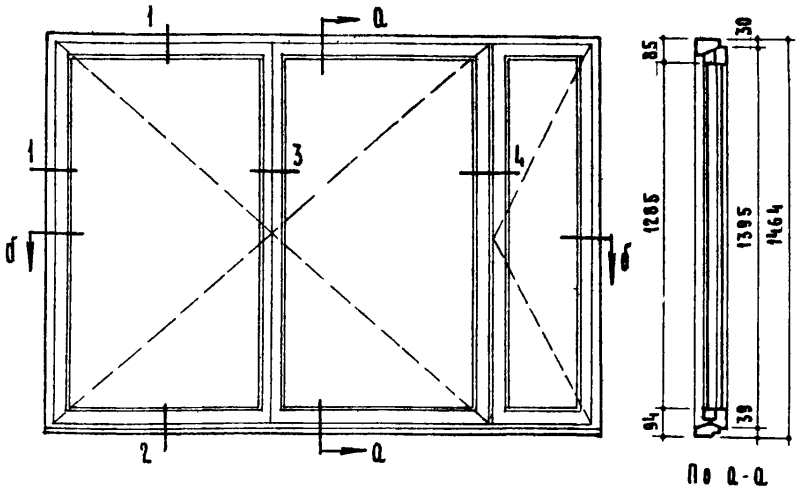

По а-а

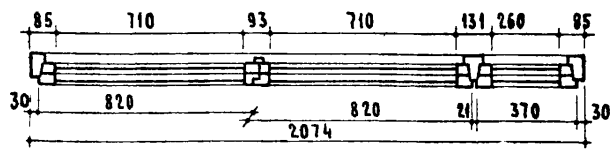

По б-б

Спецификация на 1 изделие

Древесина коробки	— м³	0.0574
Древесина створок	— м³	0.083
Петли оконные вколотные раз'емные в 100 ГОСТ 5088-65	— шт.	8
Петли оконные раз'емные Б75 ГОСТ 5088-65	— шт.	6
Завертки оконные врезные Г или Гк ГОСТ 5090 — 65	— шт.	6
Стяжки винтовые М8 60 ГОСТ 5090 - 65	— шт	10
Угольники оконные по ГОСТ 475-62 п. 15		
Уплотняющие пенополиуретановые прокладки ГОСТ 10174-62	— п.м.	12.10
Фиксатор открывания створок	— шт.	3
Стекло оконное: 1300 × 725 - 4 шт.; 1300 × 275 - 2 шт.	— м².	4.485

Примечания: 1. Детали и сечения см. листы 8, 9, 10, 11 и 12.

Деревянные изделия	Окно со спаренными створками /массового изготовления и применения/	Марка	Альбом	Лист
Серия ИИ-03-01		ОС 15-21	48	5

Дата | Инв. № | Взамен

Зам. директора Руководитель отдела проектных работ — Д. Криппа
Руководитель отдела норм стандартов и каталогов — Д. Хазанов
Рук. сектора — В. Мунц
Исполнители — Н. Архангельская, И. Строков, В. Татаринова
Проверил

ЦНИИЭП жилища

8668 14

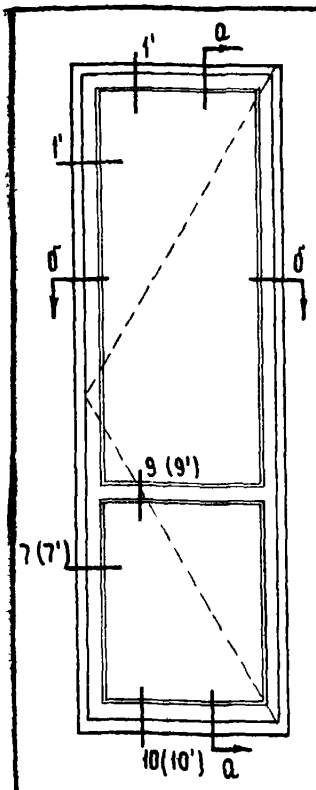

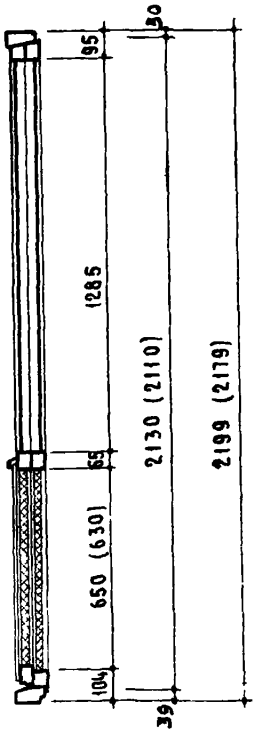

По а-а

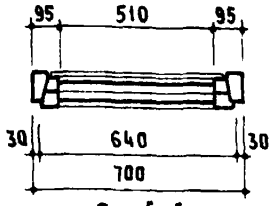

По б-б

Спецификация на 1 изделие

Древесина коробки	м³	0.0356
Древесина полотен	м³	0.0542
Петли оконные вколотные раз'емные В 125 ГОСТ 5088-65	шт.	3
Петли оконные раз'емные Б 75 ГОСТ 5088-65	шт.	3
Завертки оконные врезные ГИЛИ ГК ГОСТ 5090 – 65	шт.	3
Стяжки винтовые М8 60 ГОСТ 5090 – 65	шт.	6
Уголъники оконные по ГОСТ 475-62 п 15		
Ручки-скобы дверные Г80 ГОСТ 5087 – 65	шт.	2
Остановы дверные ОД ГОСТ 5091 – 65	шт.	1
Уплотняющие пенополиуретановые прокладки ГОСТ 10174-62	п.м.	5.5
Просмоленный картон	м²	0.35
Плиты древесно-волокнистые твердые	м²	1.3
Плиты древесно-волокнистые изоляционные	м²	0.63
Стекло оконное: 1300 × 525 -2шт.	м²	1.36

Примечание: Детали и сечения брусков см листы 8,9,10,11 и 12.

Деревянные изделия	Балконная дверь со спаренными полотнами /массового изготовления и применения/	Марка	Альбом	Лист
Серия ИИ-03-01		БС22-07	48	6

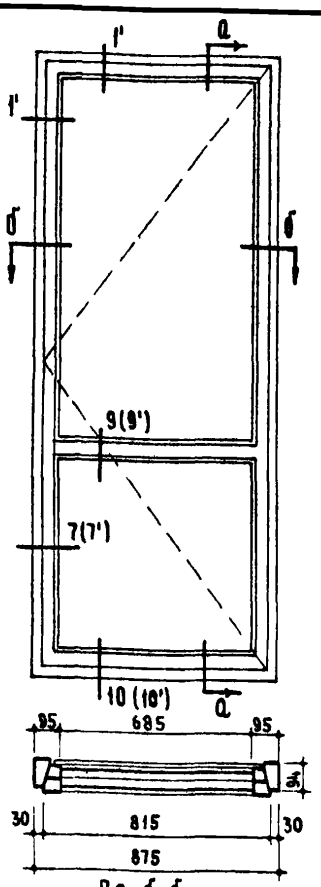

По б-б

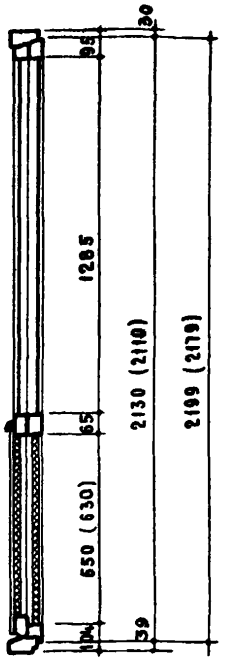

По а-а

Спецификация на 1 изделие

Древесина коробки	м³	0.0377
Древесина полотен	м³	0.0608
Петли оконные вколотные раз'емные В 125 ГОСТ 5088-65	шт.	3
Петли оконные раз'емные Б75 ГОСТ 5090-65	шт.	3
Завертки оконные врезные Гили Гк ГОСТ 5090-65	шт.	3
Стяжки винтовые Мв 60 ГОСТ 5090-65	шт.	6
Угольники оконные по ГОСТ 475-62 п. 15		
Ручки-скобы дверные Г80 ГОСТ 5087-65	шт.	2
Остановы дверные Од ГОСТ 5091-65	шт.	1
Уплотняющие пенополиуретановые прокладки ГОСТ 10174-62	п.м.	6.05
Просмоленный картон	м²	0.48
Плиты древесно-волокнистые твердые	м²	1.775
Плиты древесно-волокнистые изоляционные	м²	0.885
Стекло оконное 1300×700 — 2 шт.	м²	1.82

Примечания. 1. Сечения в скобках относятся к конструкции двери с утеплением
2. Детали и сечения брусков см. листы 8, 9, 10, 11 и 12.

Деревянные изделия	Балконная дверь со спаренными полотнами	Марка	Альбом	Лист
Серия ИИ-03-01	/массового изготовления и применения/	БС22-09	48	7

Дата | Инв № | Взамен

Зам. директора Руководитель отделения проектных работ | Руководитель отдела норм стандартов и каталогов | А. Криппа | А. Хазанов | Рук. сектора | Исполнители | Проверил | В. Мунц | Н. Архангельская | И. Строков | В. Татаринова

ЦНИИЭП жилища

86 68 16

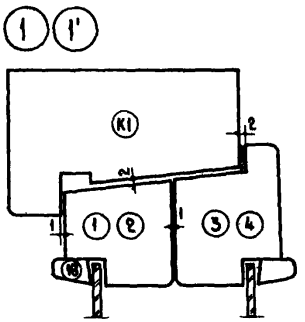

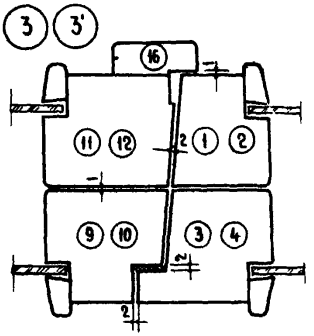

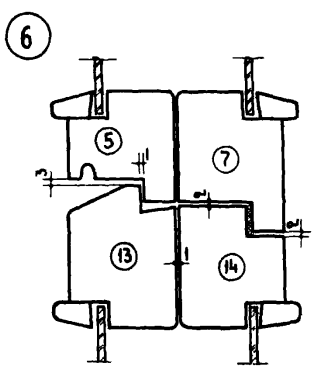

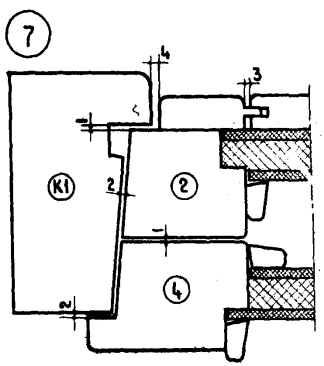

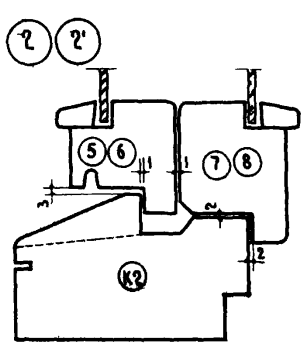

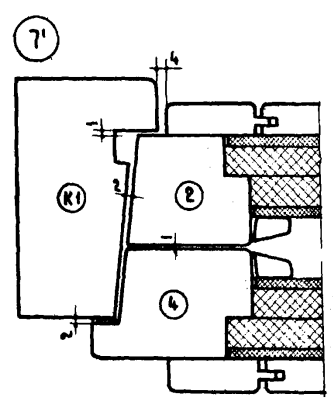

Деревянные изделия Серия ИИ-03-01	Детали окон и балконных дверей со спаренными створками и полотнами	С	Альбом 48	Лист 8

8668 17

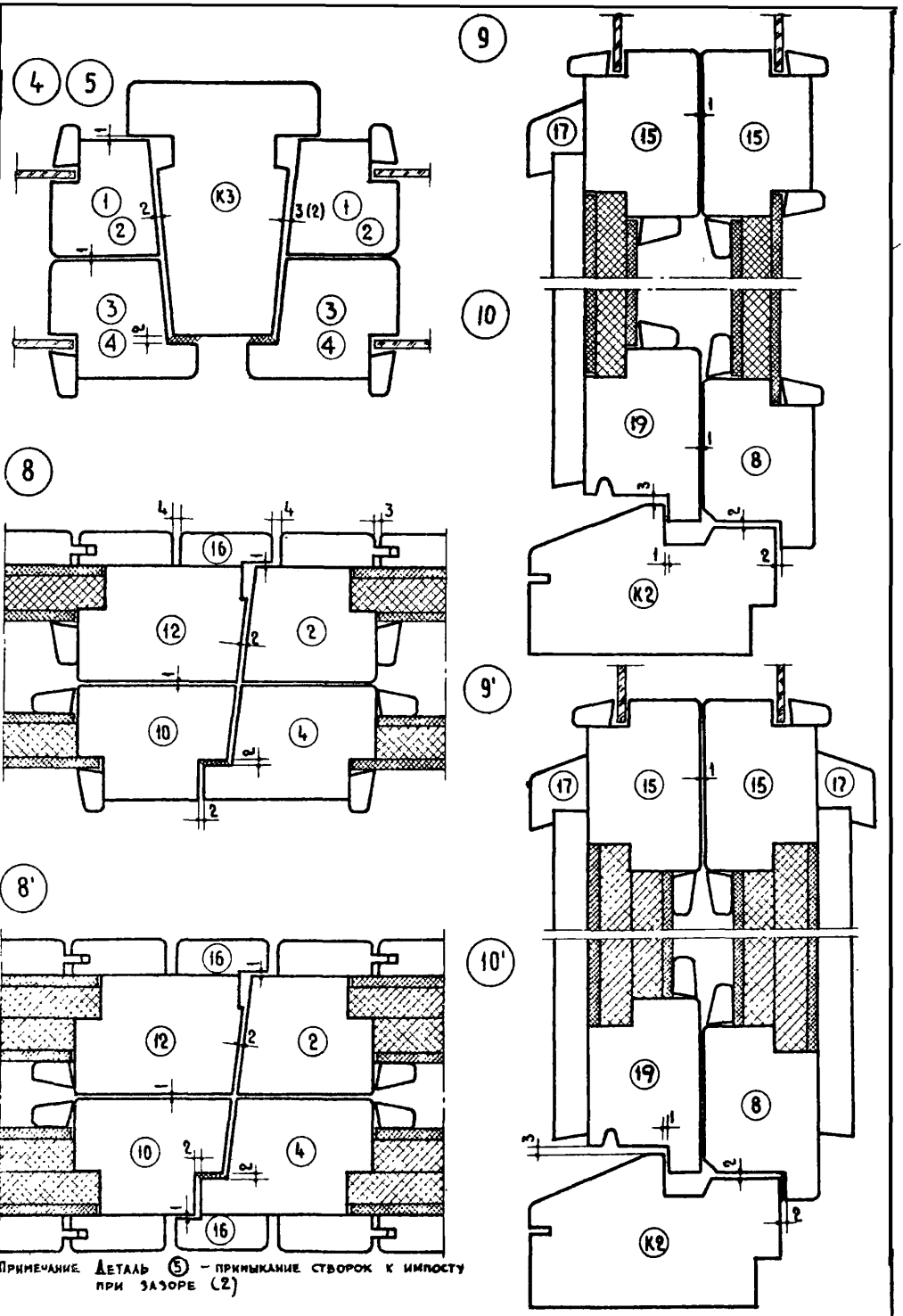

Примечание. Деталь (5) – примыкание створок к импосту при зазоре (2)

Деревянные изделия	Детали окон и балконных дверей со спаренными створками и полотнами	С	Альбом 48	Лист 9
Серия ИИ-03 01				

Зам. директора, руководитель отделения проектных работ: А. Криппа
Руководитель отдела норм, стандартов и каталогов: Д. Хазанов
Рук. сектора: В. Мунц
Исполнители: Н. Архангельская, И. Строков, В. Татаринова
Проверил: В. Татаринова

ЦНИИЭП жилища

Дата
Инв. N
Взамен

8668 18

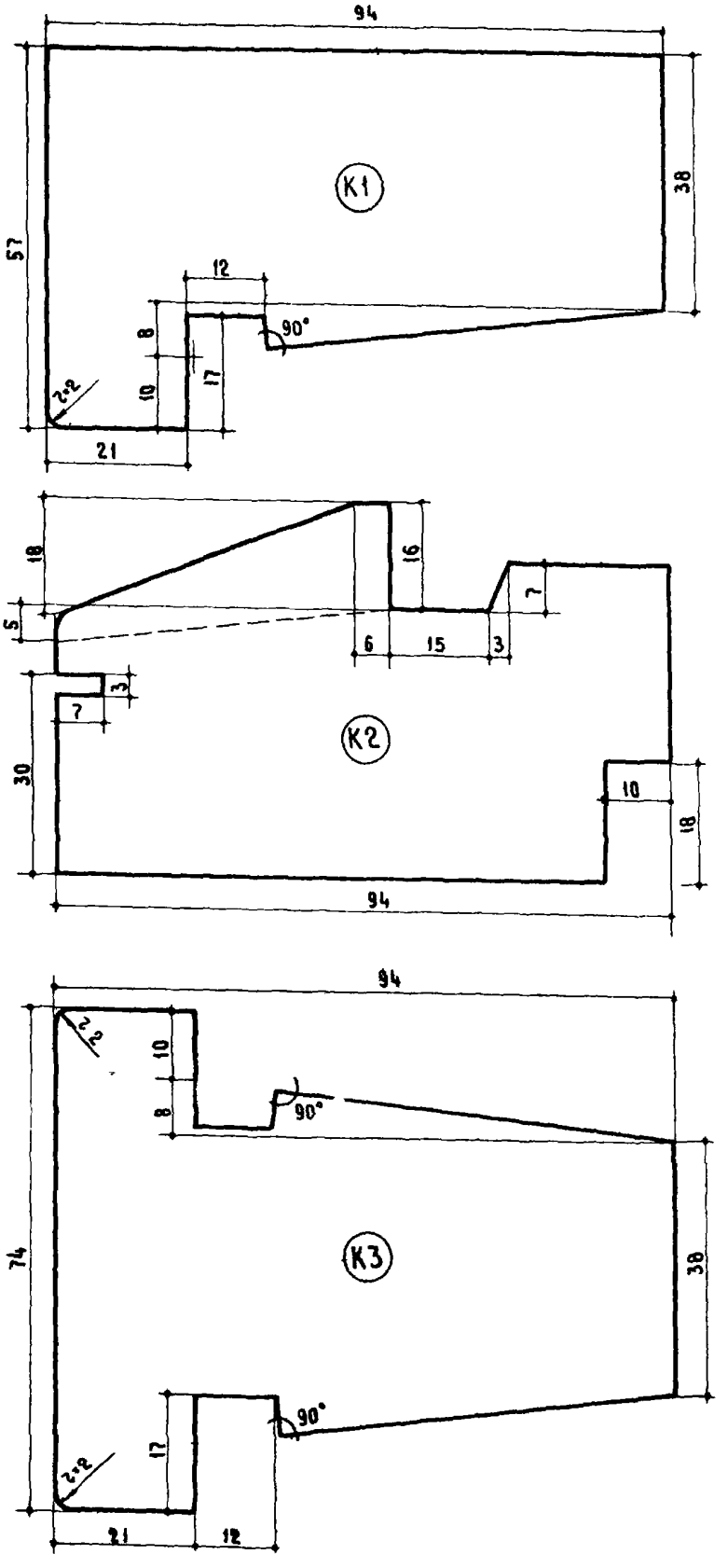

Деревянные изделия Серия ИИ-03 01	Сечения брусков коробки	С	Альбом 48	Лист 10

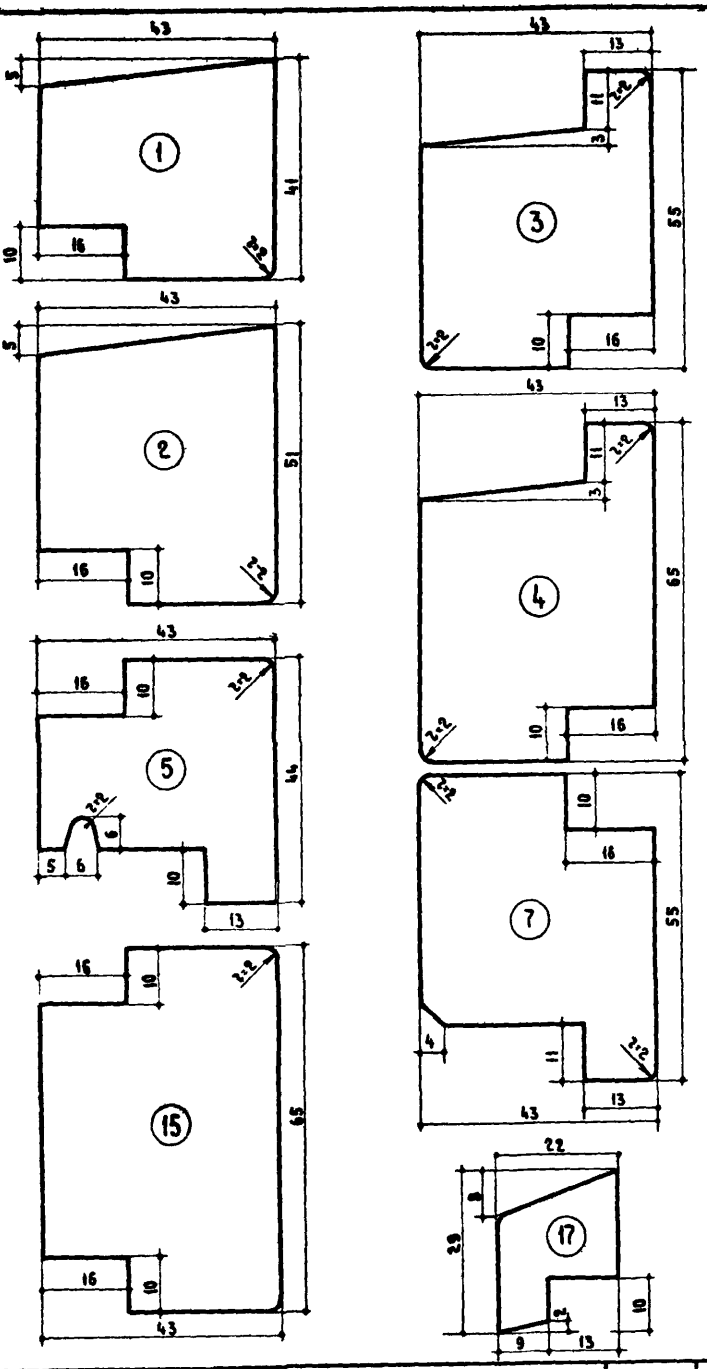

ЦНИИЭП ЖИЛИЩА	Зам. директора Руководитель отделения проектных работ	А. Криппа	Рук. сектора	В. Мунц
	Руководитель отдела норм стандартов и каталогов	Д. Казанов	Исполнители	Н. Архангельская, И. Строков, В. Татаринова
			Проверил	

Дата | Инв. № | Взамен

Деревянные изделия	Сечения брусков спаренных оконных створок и балконных дверных полотен	С	Альбом 48	Лист 11
Серия ИИ-03-01				

8668 20

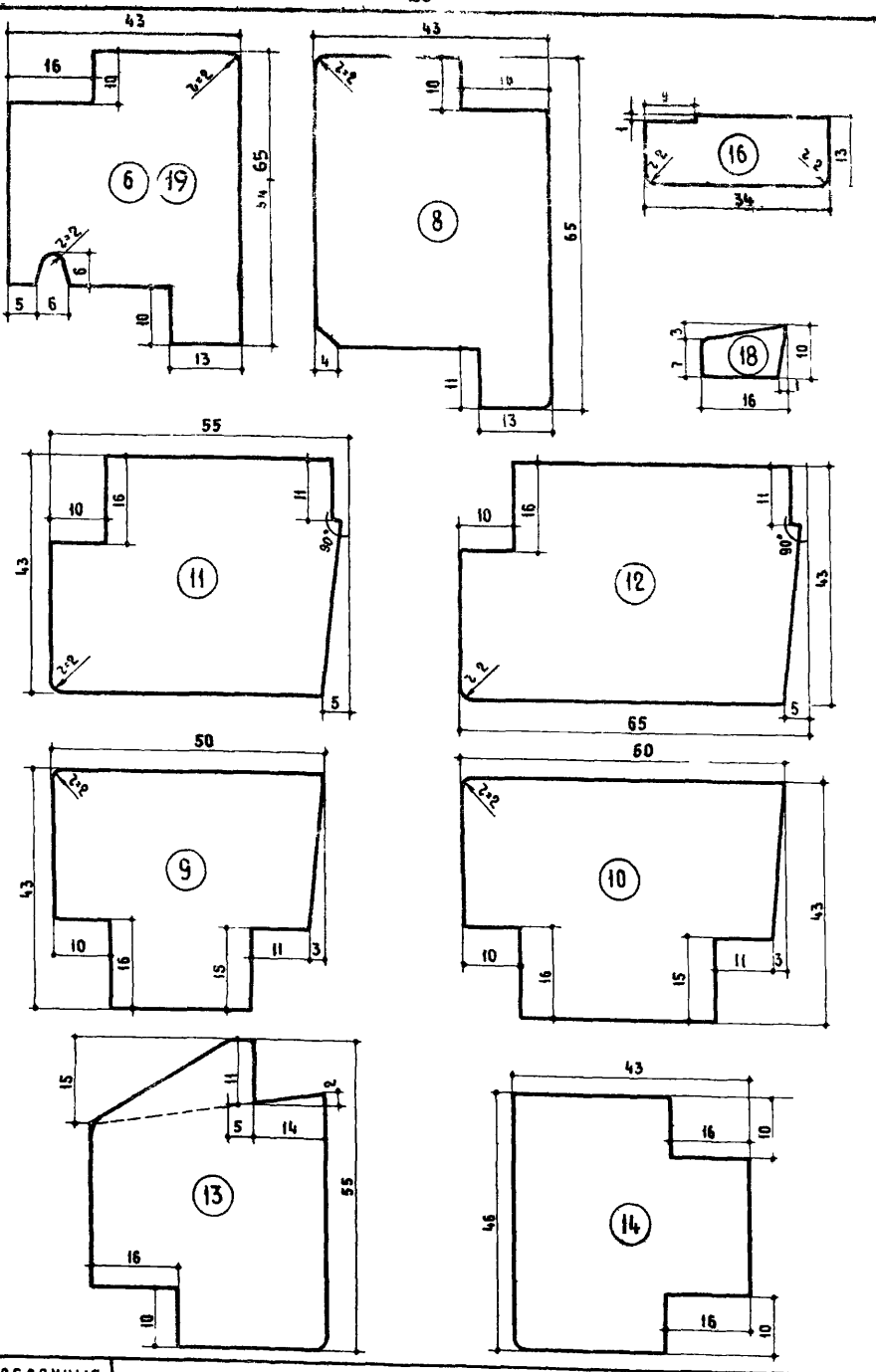

Деревянные изделия Серия ИИ-03-01	Сечения брусков спаренных оконных створок и балконных дверных полотен	С	Альбом 48	Лист 12

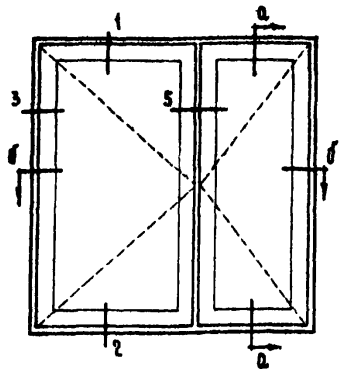

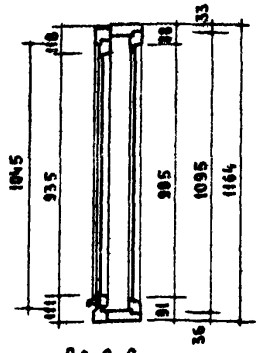

По а-а

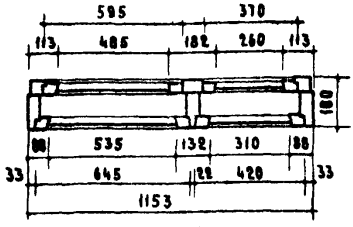

По б-б

Спецификация на 1 изделие

Древесина коробки	$м^3$	0.07
Древесина створок	$м^3$	0.04
Петли оконные раз'емные Б100 ГОСТ 5088-65	шт.	8
Завертки оконные врезные Г или ГК ГОСТ 5091-65	шт.	8
Остановы оконные ОМ ГОСТ 5091-65	шт.	2
Угольники оконные по ГОСТ 475-62 п 15		
Уплотняющие пенополиуретановые прокладки ГОСТ 10174-62	п.м	5.9
Фиксатор открывания створок	шт.	2
Стекло оконное: 1000 × 550 — 1 шт.; 1000 × 325 — 1 шт.; 950 × 500 — 1 шт.; 950 × 275 — 1 шт.	$м^2$	1.61

Примечание. Детали и сечения брусков см листы 20, 21, 25, 26, 27, 28 и 29.

Деревянные изделия	Окно с раздельными створками /массового изготовления и применения/	Марка ОР12-12	Альбом 48	Лист 13
Серия ИИ-03-01				

ЦНИИЭП жилища

Зам. директора, руководитель отделения проектных работ — Д. Крияна; Руководитель отдела норм, стандартов и каталогов — Д. Хазанов; Рук. сектора — Н. Ковалевский; Проверил — В. Мунц, Н. Архангельский, Н. Строков, Н. Татаринова

Дата | Инв. № | Взамен

8668 22

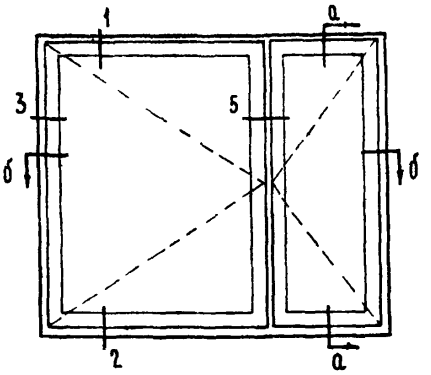

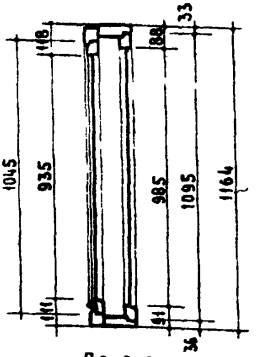

По а-а

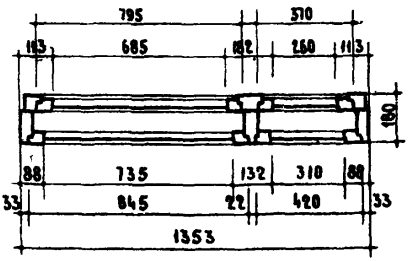

По б-б

Спецификация на 1 изделие

Древесина коробки	$м^3$	0.0726
Древесина створок	$м^3$	0.0482
Петли оконные разъемные Б100 ГОСТ 5088-65	шт.	8
Завертки оконные врезные Г НАИ ГК ГОСТ 5090-65	шт.	8
Остановы оконные ОМ ГОСТ 5091-65	шт.	2
Угольники оконные по ГОСТ 475-62 пункт 15		
Уплотняющие пенополиуретановые прокладки ГОСТ 10174-62	пм.	6.90
Фиксатор открывания створок.	шт.	2
Стекло оконное: 1000×750 - 1 шт. 1000×325 - 1 шт. 950×700 - 1 шт. 950×275 - 1 шт.	$м^2$	2.01

Примечание Детали и сечения брусков см листы 20, 21, 25, 26, 27, 28 и 29.

Деревянные изделия Серия ИИ-03-01	Окно с раздельными створками /массового изготовления и применения/	Марка ОР12-14	Альбом 48	Лист 14

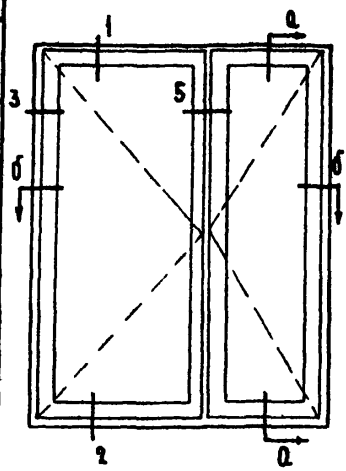

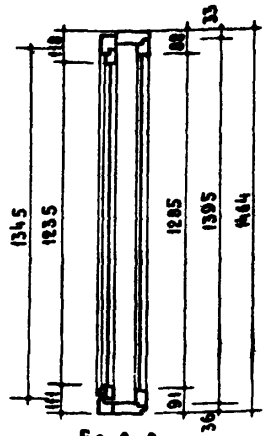

По а-а

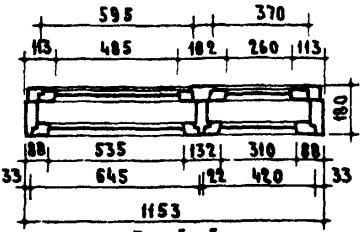

По б-б

СПЕЦИФИКАЦИЯ НА 1 ИЗДЕЛИЕ

Древесина коробки	— м³	0.0776
Древесина створок	— м³	0.0547
Петли оконные разъемные Б100 ГОСТ 5088-65	— шт.	8
Завертки оконные врезные Г или ГК ГОСТ 5090-65	— шт.	8
Остановы оконные Ом ГОСТ 5091-65	— шт.	2
Угольники оконные по ГОСТ 475-62 пункт 15		
Уплотняющие пенополиуретановые прокладки ГОСТ 10174-62	— п.м.	7.62
Фиксатор открывания створок	— шт.	2
Стекло оконное: 1300 × 550 — 1 шт.; 1300 × 325 — 1 шт.; 1250 × 500 — 1 шт.; 1250 × 275 — 1 шт.	— м²	2.106

Примечание Детали и сечения брусков см листы 20, 21, 25, 26, 27, 28 и 29.

Деревянные изделия	Окно с раздельными створками /массового изготовления и применения/	Марка ОР15-12	Альбом 48	Лист 15
Серия ИИ-03-01				

Дата | Инв. № | Взамен

Зам. директора | Руководитель отделения проектных работ | А. Крипла | Руководитель отдела норм стандартов и каталогов | А. Хазанов | Рук. сектора | Исполнители | Проверил | В. Мунц | Н. Архангельская | И. Строков | В. Татаринова

ЦЕЛИНП | Жилища

8668 24

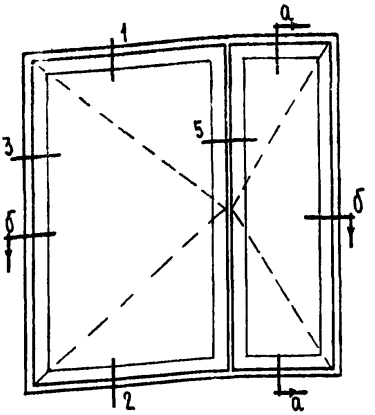

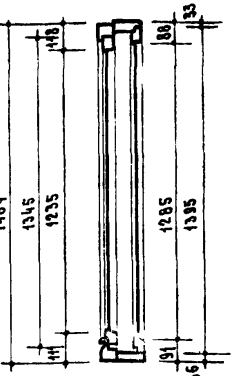

По а-а

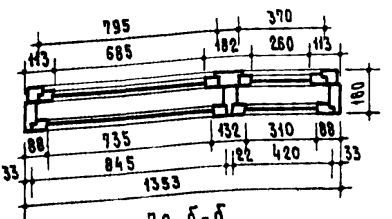

По б-б

Спецификация на 1 изделие

Древесина коробки	м³	0.0801
Древесина створок	м³	0.0556
Петли оконные разъемные Б 100 ГОСТ 5088-65	шт.	8
Завертки оконные врезные Г или ГК ГОСТ 5090-65	шт.	8
Остановы оконные ОМ ГОСТ 5091-65	шт.	2
Уголь ники оконные по ГОСТ 475-62 п 15		
Уплотняющие пенополиуретановые прокладки ГОСТ 10174-62	п.м.	7.90
Фиксатор открывания створок	шт.	2
Стекло оконное. 1300 × 950 — 1 шт.	м²	2.64
1300 × 325 — 1 шт.		
1250 × 700 — 1 шт.		
1250 × 275 — 1 шт.		

Примечание Детали и сечения брусков см листы 20,21,25,26,27, 28 и 29.

Деревянные изделия	Окно с раздельными створками /массового изготовления и применения/	Марка ОР15-14	Альбом 48	Лист 16
Серия ИИ-03-01				

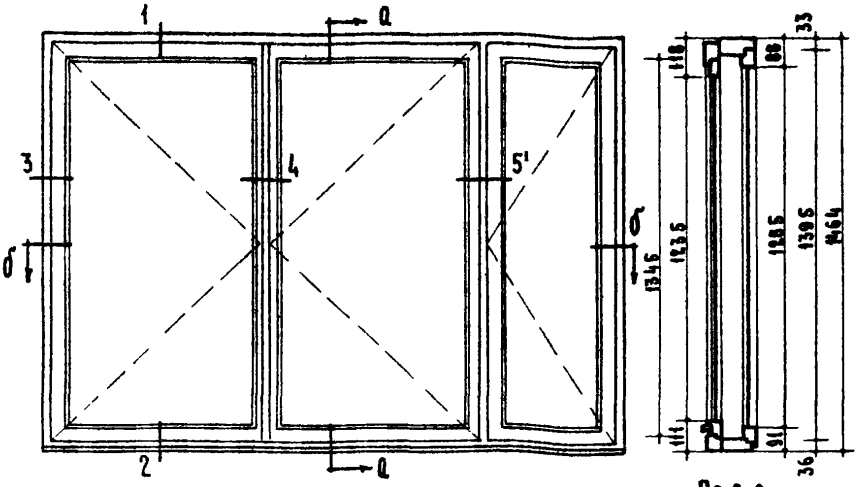

По а-а

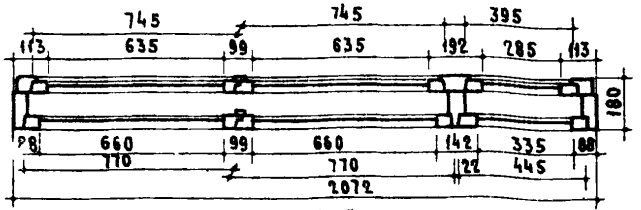

По б-б

Спецификация на 1 изделие

Древесина коробки	— м³	0.0973
Древесина створок	— м³	0.0904
Петли оконные разъемные 6100 ГОСТ 5088-65	— шт.	12
Завертки оконные врезные Г или ГК ГОСТ 5090 — 65	— шт.	12
Остановы оконные ОМ ГОСТ 5091 — 65	— шт.	3
Угольники оконные по ГОСТ 475-62 п. 15		
Уплотняющие пенополиуретановые прокладки ГОСТ 10174-62	— п.м.	13.5
Фиксатор открывания створок	— шт.	3
Стекло оконное: 1300 × 675 — 2 шт. 1300 × 350 — 1 шт. 1250 × 650 — 2 шт. 1250 × 300 — 1 шт.	— м²	4.21

Примечание Детали и сечения см листы 20, 21, 25, 26, 27, 28 и 29

Деревянные изделия Серия ИИ-03-01	Окно с раздельными створками /массового изготовления и применения/	Марка ОР 15 21	Альбом 48	Лист 17

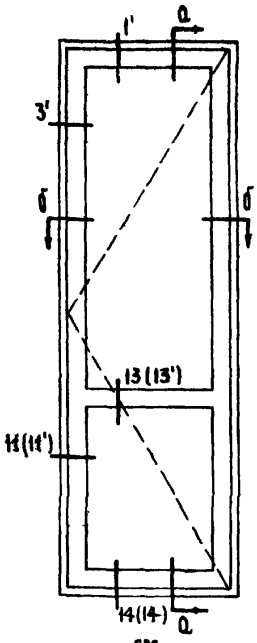

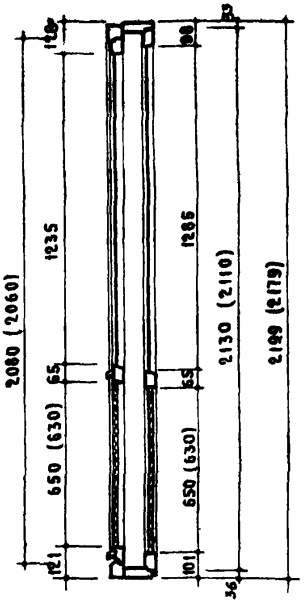

По а-а

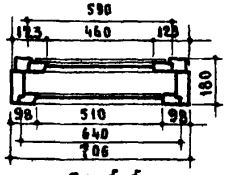

По б-б

Спецификация на 1 изделие

Древесина коробки	м³	0.0618
Древесина полотен	м³	0.0554
Петли оконные разъемные Б 125 ГОСТ 5088-65	шт.	6
Завертки оконные врезные Г или Гк ГОСТ 5090-65	шт.	6
Угольники оконные по ГОСТ 475-62 пункт 15		
Ручки скобы дверные Г80 ГОСТ 5087-65	шт.	3
Остановы дверные ОД ГОСТ 5091-65	шт.	1
Остановы оконные Ом ГОСТ 5091-65	шт.	1
Уплотняющие пенополиуретановые прокладки ГОСТ 10174-62	п.м.	5.5
Просмоленный картон	м²	0.35
Плиты древесно-волокнистые твердые	м²	1.3
Плиты древесно-волокнистые изоляционные	м²	0.63
Стекло оконное 1300 × 525 – 1 шт. / 1250 × 475 – 1 шт.	м²	1.275

Примечания: 1. Сечения в скобках относятся к конструкции двери с утеплением.
2. Детали и сечения брусков см. листы 20, 22, 23, 24, 25, 26, 27, 28 и 29.

Деревянные изделия. Серия ИИ-03-01	Балконная дверь с раздельными полотнами /массового производства и применения/	Марка	Альбом	Лист
		БР 22-07	48	18

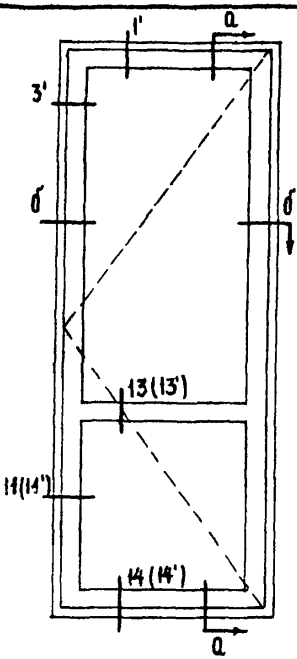

По а-а

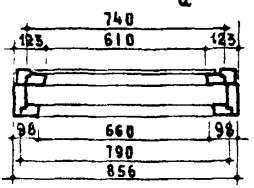

По б-б

Спецификация на 1 изделие

Древесина коробки	м³	0.066
Древесина полотен	м³	0.0618
Петли оконные раземные 6125 ГОСТ 5088-65	шт.	6
Завертки оконные врезные ГИАИ ГК ГОСТ 5090 – 65	шт.	6
Угольники оконные по ГОСТ 475-62 пункт 15		
Ручки-скобы дверные Г80 ГОСТ 5087-65	шт.	3
Остановы дверные ОД ГОСТ 5091 – 65	шт.	1
Остановы оконные ОМ ГОСТ 5091 – 65	шт.	1
Уплотняющие пенополиуретановые прокладки ГОСТ 10174-62	п.м.	6.07
Просмоленный картон	м²	0.41
Плиты древесно-волокнистые твердые	м²	1.645
Плиты древесно-волокнистые изоляционные	м²	0.806
Стекло оконное: 1300 × 675 – 1 шт. / 1250 × 625 – 1 шт.	м²	1.658

Примечания. 1. Сечения в скобках относятся к конструкции двери с утеплением

2. Детали и сечения брусков см. листы 20,22,23,24,25,26,27,28 и 29

Деревянные изделия	Балконная дверь с раздельными полотнами /массового производства и применения/	Марка	Альбом	Лист
Серия ИИ-03-01		БР 22-09	48	19

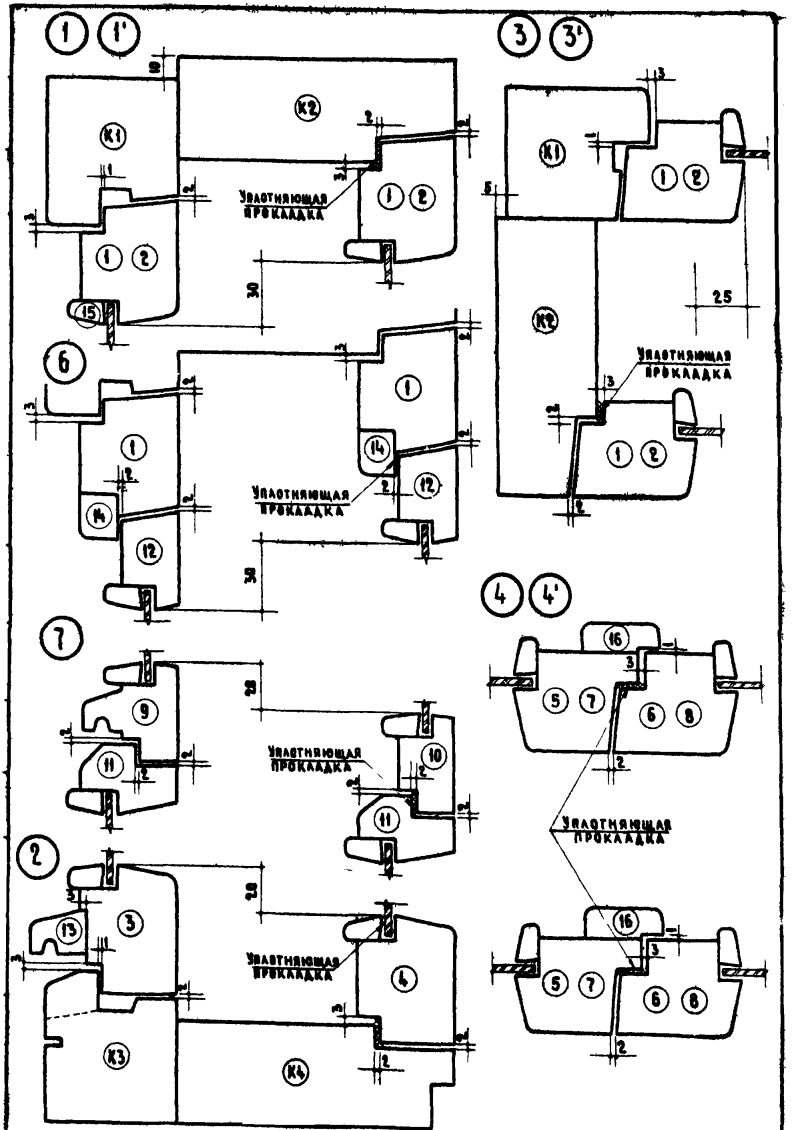

Деревянные изделия Серия ИИ-03-01	Детали окон и балконных дверей с раздельными створками и полотнами	Р	Альбом 48	Лист 20

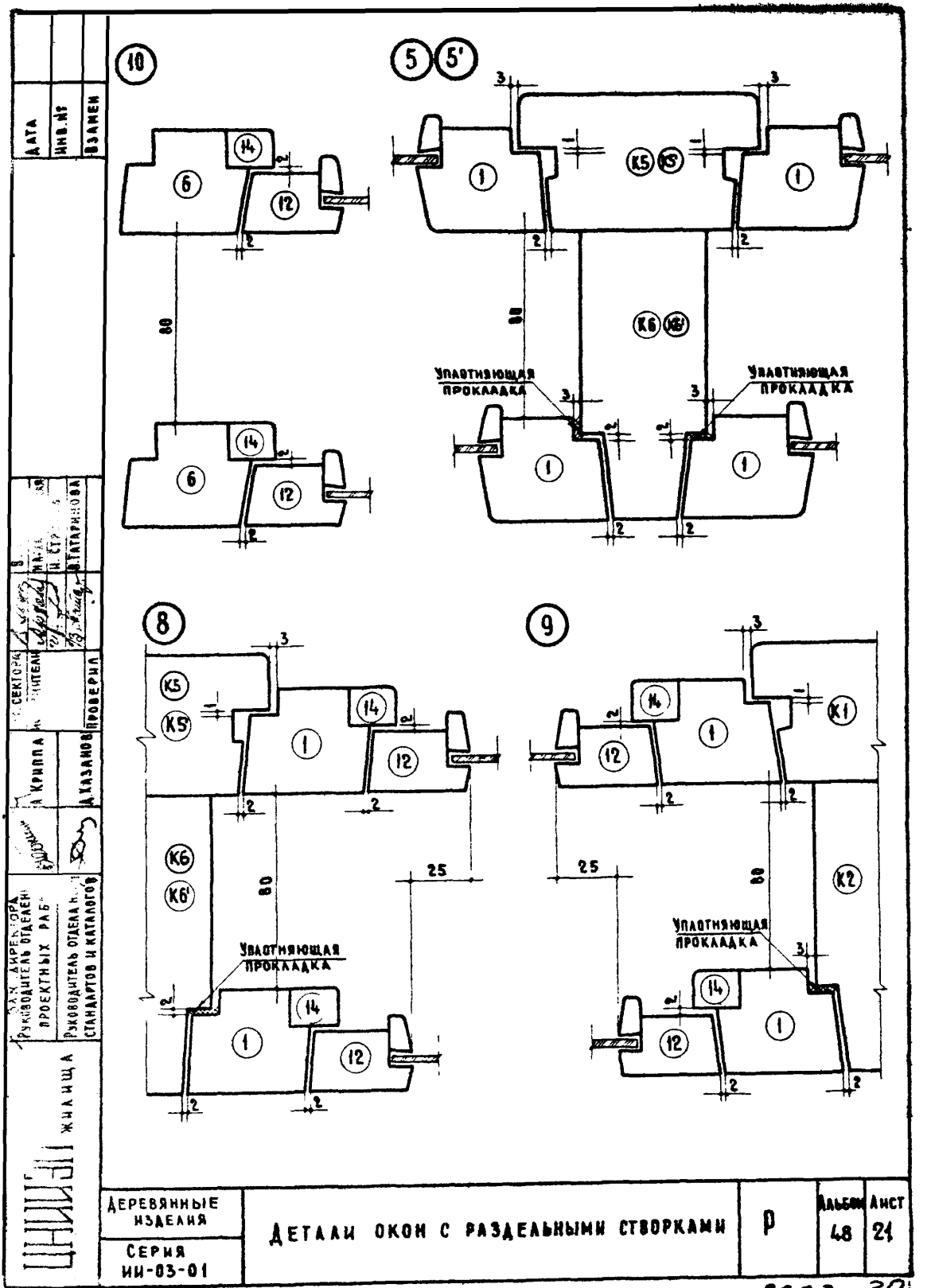
10
5 5'
8
9
Уплотняющая прокладка
Уплотняющая прокладка
Уплотняющая прокладка
Уплотняющая прокладка
80
25
Дата
Инв. №
Взамен
Проверил
Д. Казанов
Д. Криппа
Руководитель отдела стандартов и каталогов
Жилища
Деревянные изделия
Серия ИИ-03-01
Детали окон с раздельными створками
Р
Альбом 48
Лист 21

11

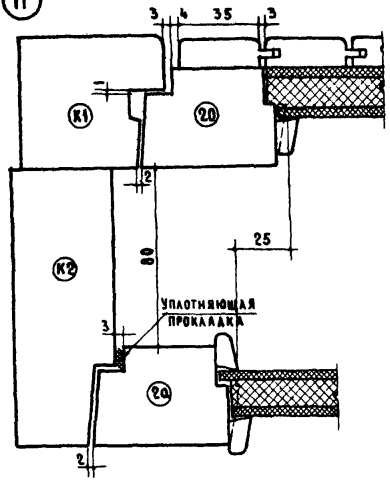

11'

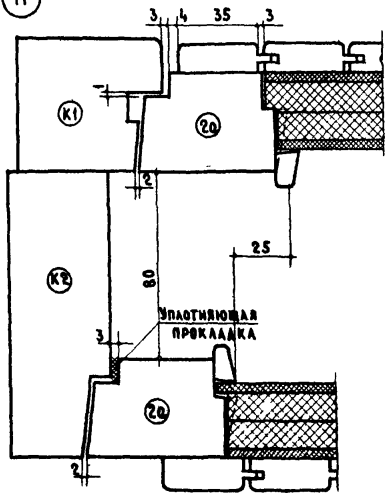

Деревянные изделия Серия ИИ-03-01	Детали балконных дверей с раздельными полотнами	Р	Альбом 48	Лист 22

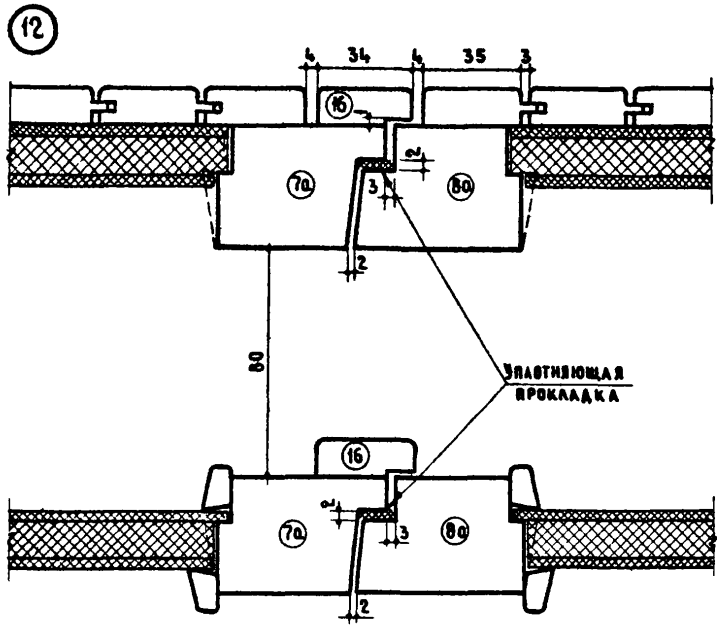

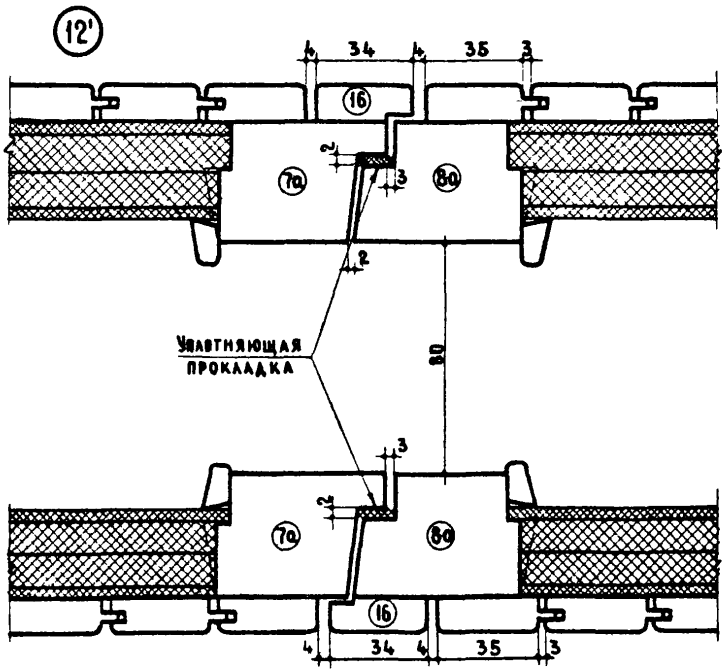

Дата				
Инв. №				
Взамен				
Зам. директора, руководитель отделения проектных работ	А. Криппа	Рук. сектора	В. Мунц	
Руководитель отдела норм, стандартов и каталогов	Д. Хазанов	Исполнители	Н. Архангельская	
			Н. Строков	
		Проверил	В. Татаринова	

ЦНИИЭП жилища

Деревянные изделия	Детали балконных дверей с раздельными полотнами	Р	Альбом 48	Лист 23
Серия ИИ-03-01				

8668 32

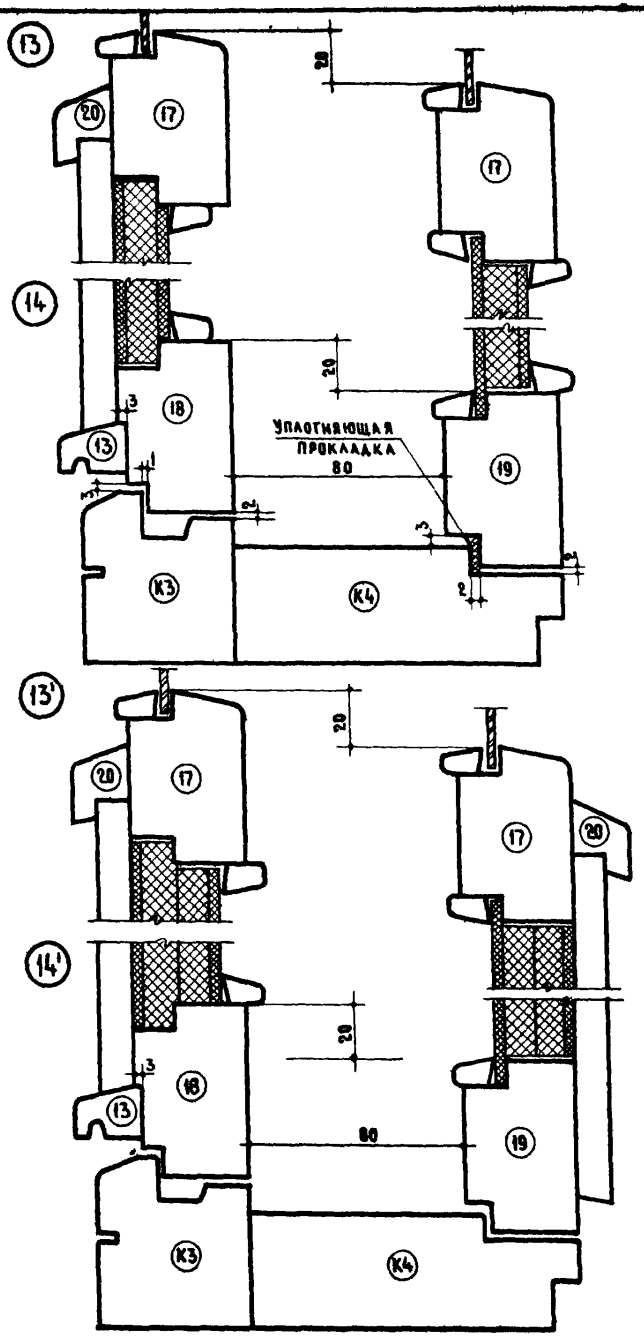

Деревянные изделия Серия ИИ-03-01	Детали балконных дверей с раздельными полотнами	Р	Альбом 48	Лист 24

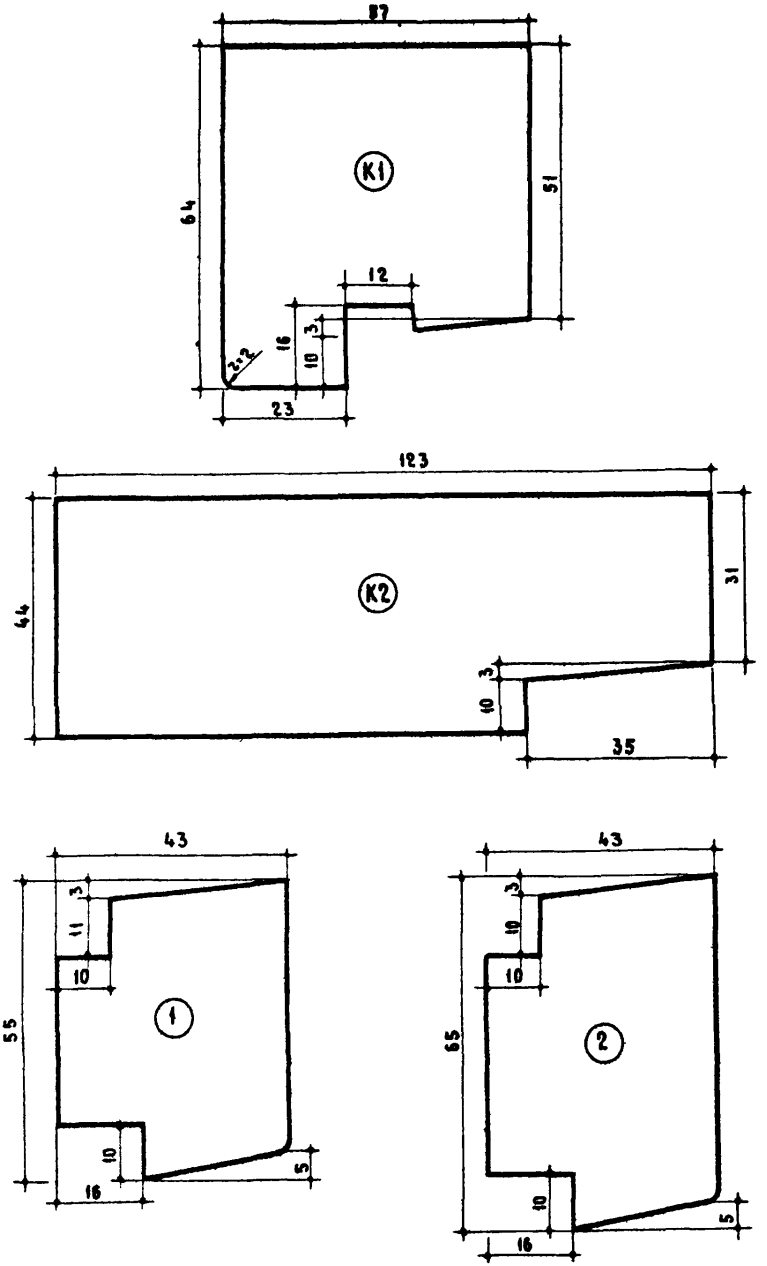

Дата				
Инв. №				
Взамен				
Зам. директора Руководитель отделения проектных работ	А. Криппа	Рук. сектора	В. Мунц	
Руководитель отдела норм, стандартов и каталогов	Д. Хазанов	Исполнители	Н. Архангельский	
			И. Строков	
		Проверил	В. Татаринова	

ЦНИИЭП жилища

Деревянные изделия	Сечения брусков коробки и раздельных оконных створок и балконных дверных полотен	Р	Альбом 48	Лист 25
Серия ИИ-03-01				

8668 34

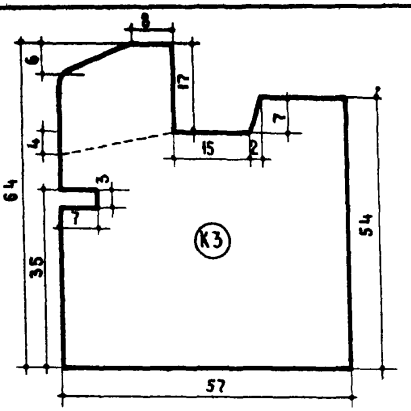

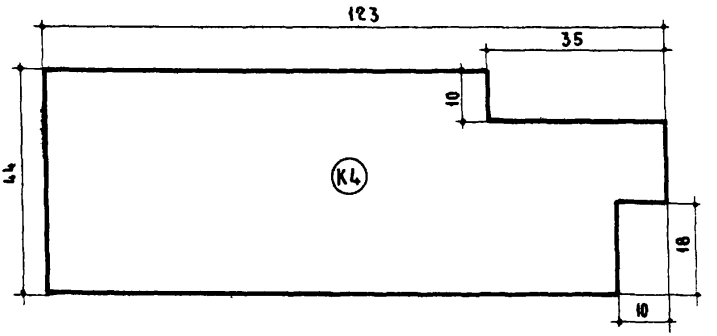

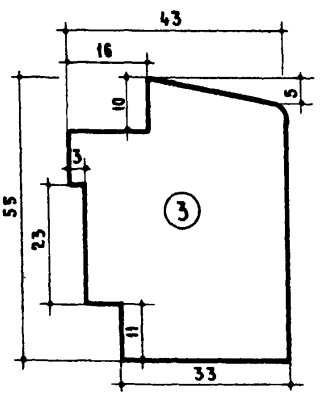

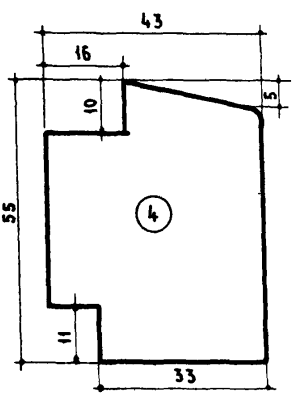

Деревянные изделия Серия ИИ-03-01	Сечения брусков коробки и раздельных оконных створок и балконных дверных полотен	Р	Альбом 48	Лист 26

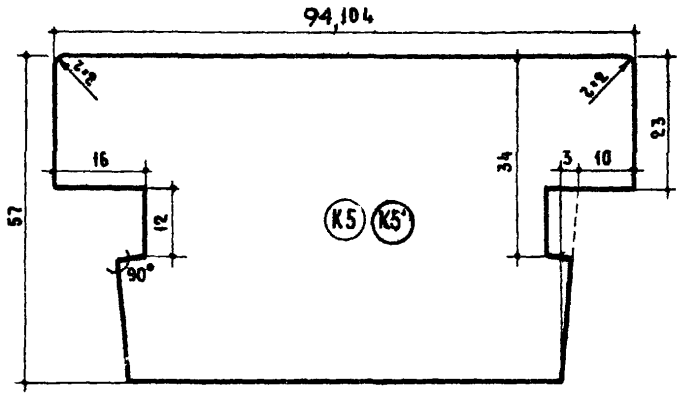

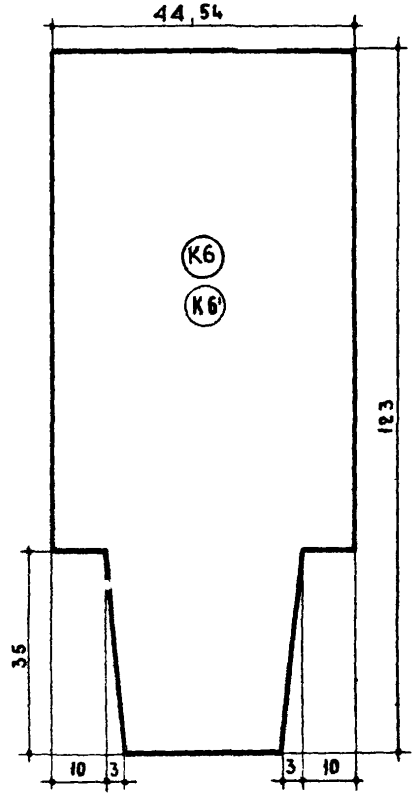

ДЕРЕВЯННЫЕ ИЗДЕЛИЯ	СЕЧЕНИЯ БРУСКОВ КОРОБКИ ОКОН И БАЛКОННЫХ ДВЕРЕЙ	Р	АЛЬБОМ 48	ЛИСТ 27
СЕРИЯ ИИ-03-01				

ЦНИИЭП ЖИЛИЩА

ЗАМ ДИРЕКТОРА РУКОВОДИТЕЛЬ ОТДЕЛЕНИЯ ПРОЕКТНЫХ РАБОТ — А. КРИППА

РУКОВОДИТЕЛЬ ОТДЕЛА НОРМ СТАНДАРТОВ И КАТАЛОГОВ — Д. ХАЗАНОВ

РУК СЕКТОРА — В. МУНЦ

ИСПОЛНИТЕЛИ — Н. АРХАНГЕЛЬСКАЯ, И. СТРОКОВ

ПРОВЕРИЛ — В. ТАТАРИНОВА

ДАТА

ИНВ. №

ВЗАМЕН

8668 36

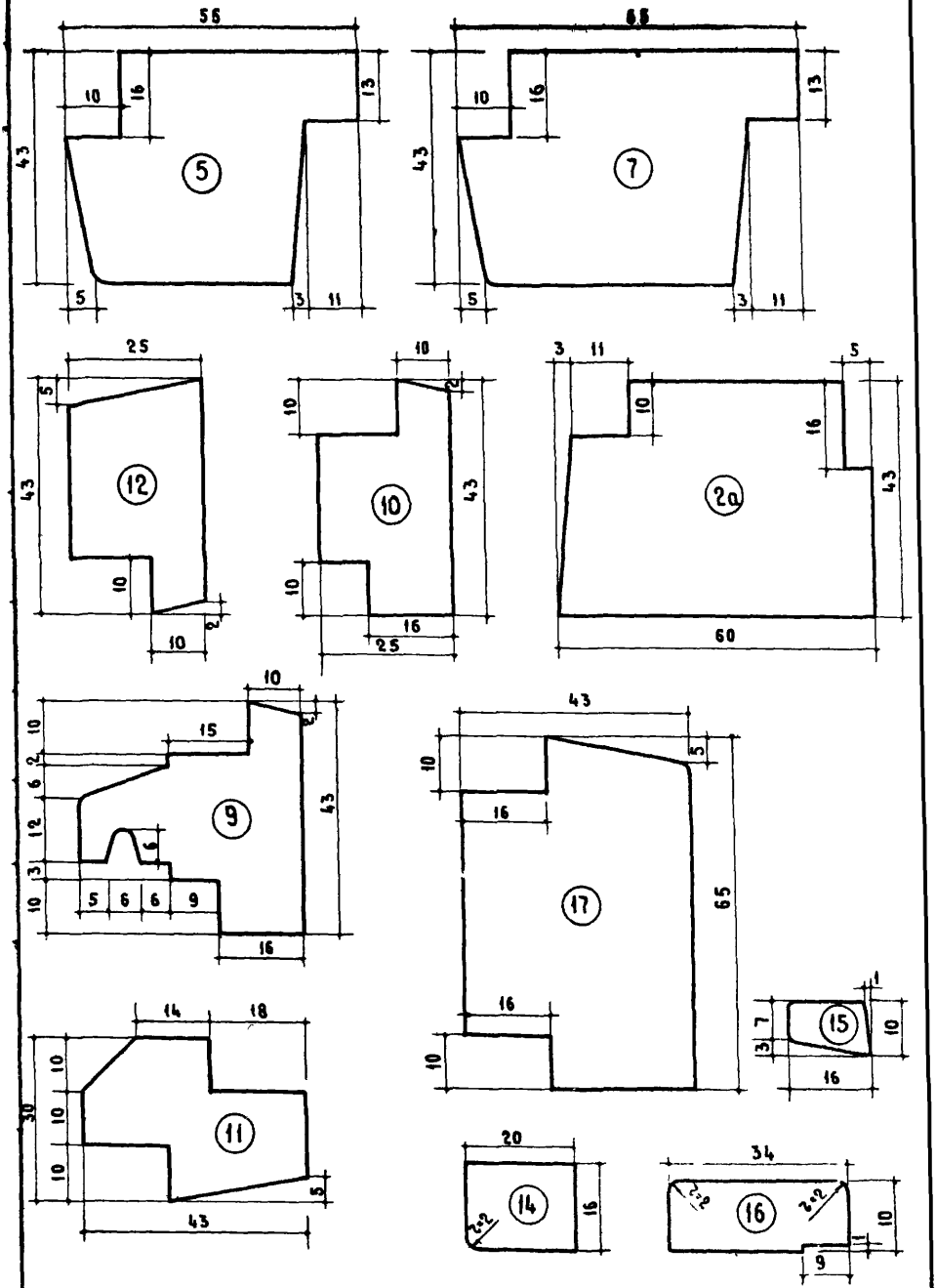

Деревянные изделия Серия ИИ-03-01	Сечения брусков раздельных оконных створок и балконных дверных полотен	Р	Альбом 48	Лист 28

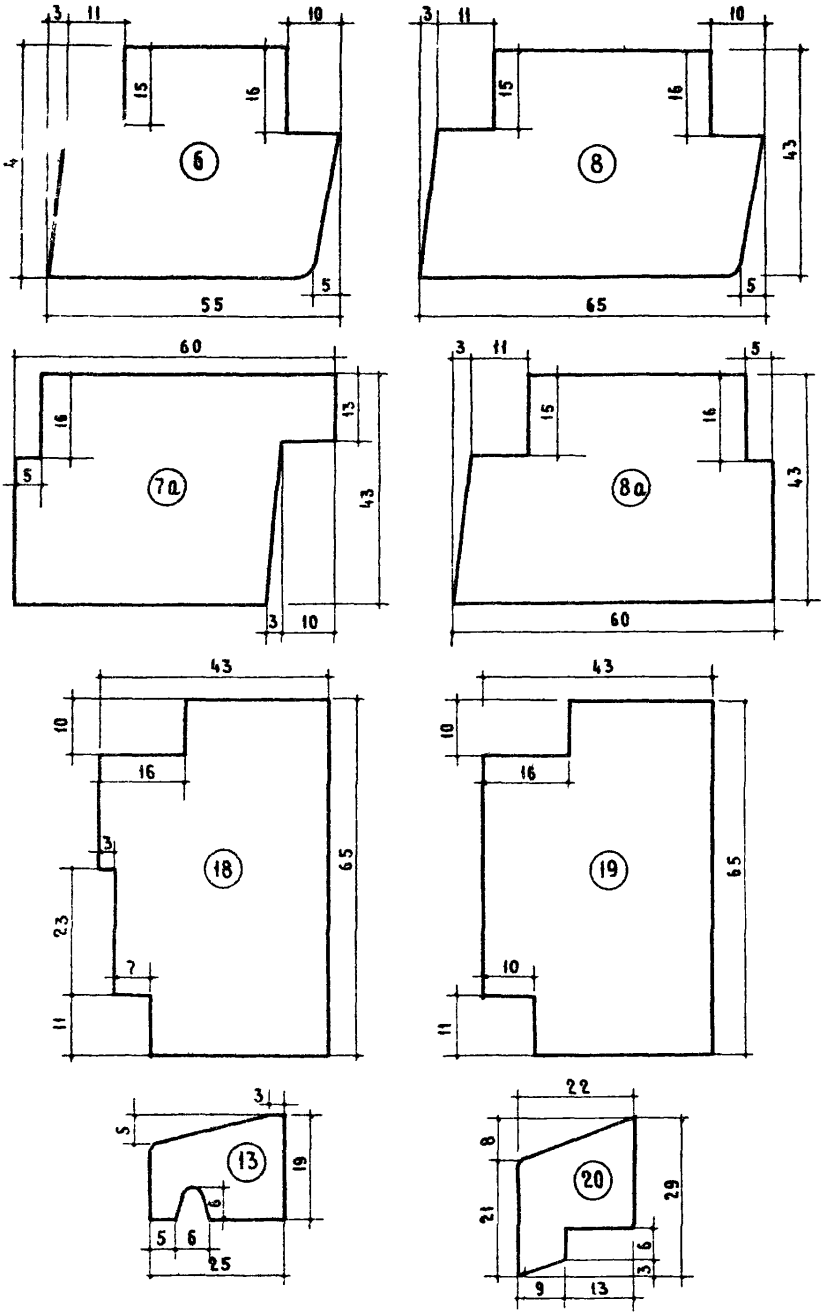

ДЕРЕВЯННЫЕ ИЗДЕЛИЯ	СЕЧЕНИЯ БРУСКОВ РАЗДЕЛЬНЫХ ОКОННЫХ СТВОРОК И БАЛКОННЫХ ДВЕРНЫХ ПОЛОТЕН	Р	АЛЬБОМ 48	ЛИСТ 29
СЕРИЯ ИИ-03-01				

ЦНИИЭП ЖИЛИЩА

ЗАН. ДИРЕКТОРА РУКОВОДИТЕЛЬ ОТДЕЛЕНИЯ ПРОЕКТНЫХ РАБОТ — А. КРИППА

РУКОВОДИТЕЛЬ ОТДЕЛА ПОРТ СТАНДАРТОВ И КАТАЛОГОВ — Д. ХАЗАНОВ

РУК. СЕКТОРА — ИСПОЛНИТЕЛИ — В. МУНЦ, В. АРХАНГЕЛЬСКАЯ, И. СТРОКОВ, В. ТАТАРИНОВА

ПРОВЕРИЛ

ИЗАМЕН

Дата

Инв. №

8668 38

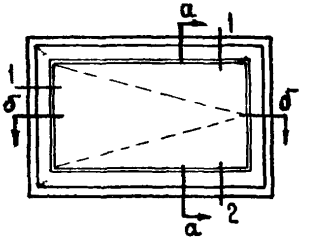

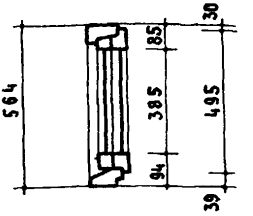

По а-а

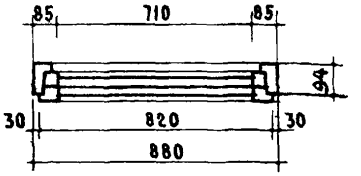

По б-б

Спецификация на 1 изделие

Древесина коробки	м³	0.0176
Древесина створок	м³	0.0164
Петли оконные вколотные разъемные В 100 ГОСТ 5088-65	шт.	2
Петли оконные разъемные Б7С ГОСТ 5088-65	шт.	2
Завертки оконные врезные Гнаи Гк ГОСТ 5090 – 65	шт.	2
Стяжки винтовые М8 60 ГОСТ 5090 – 65	шт.	4
Угольники оконные по ГОСТ 475-62 п.15		
Уплотняющие пенополиуретановые прокладки ГОСТ 10174-62	п.м.	2.63
Фиксатор открывания створок	шт.	1
Стекло оконное: 400×725 – 2 шт.	м²	0.58

Примечание. Детали и сечения брусков см листы 8,9,10,11 и 12.

Деревянные изделия Серия ИИ-03-01	Окно со спаренными створками	Марка ОС06-09	Альбом 48	Лист 30

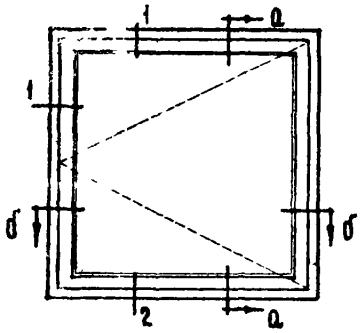

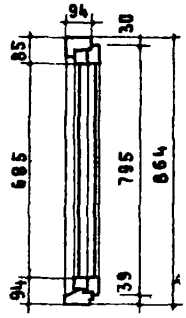

По а-а

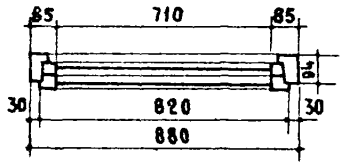

По б-б

Спецификация на 1 изделие

Древесина коробки	м³	0.0225
Древесина створок	м³	0.0202
Петли оконные вколотные раз'емные В100 ГОСТ 5088 – 65	шт.	2
Петли оконные раз'емные Б75 ГОСТ 5088 - 65	шт.	2
Завертки оконные врезные ГИАП Гк ГОСТ 5090-65	шт.	2
Стяжки винтовые МВ 60 ГОСТ 5090 – 65	шт.	4
Угольники оконные по ГОСТ 475-62 п. 15		
Уплотняющие пенополиуретановые прокладки ГОСТ 10174-62	п.м.	3.34
Фиксатор открывания створок	шт.	1
Стекло оконное: 700×725 - 2 шт.	м²	1.015

Примечание Детали и сечения брусков см листы 8, 9, 10, 11 и 12.

ЦНИИЭП жилища	Деревянные изделия	Окно со спаренными створками	Марка	Альбом	Лист
	Серия ИИ-03-01		ОС09-09	48	31

8668 40

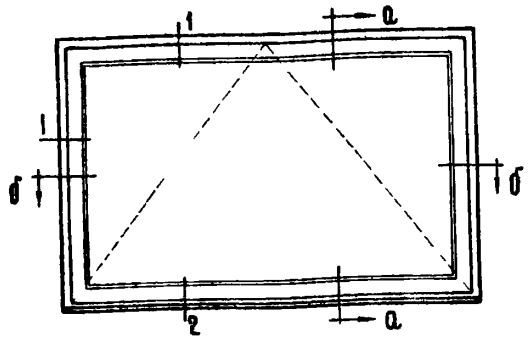

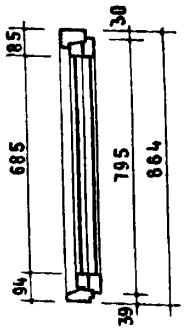

По а-а

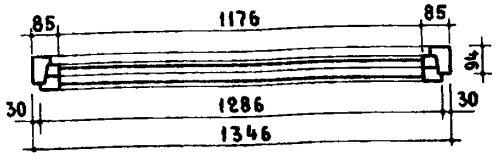

По б-б

Спецификация на 1 изделие

Древесина коробки	— $м^3$	0.0284
Древесина створок	— $м^3$	0.0232
Петли оконные вколотные раз'емные в 100 ГОСТ 5088-65	— шт.	2
Петли оконные раз'емные б 75 ГОСТ 5088-65	— шт.	2
Фрамужный прибор	— шт.	1
Стяжки винтовые М8 60 ГОСТ 5090-65	— шт.	4
Угольники оконные по ГОСТ 475-62 п. 15		
Уплотняющие пенополиуретановые прокладки ГОСТ 10174-62	— п.м.	4
Фиксатор открывания створок	— шт.	1
Стекло оконное: 700×1190 - 2 шт	— $м^2$	1.666

Примечание Детали и сечения брусков см листы 8, 9, 10, 11 и 12.

Деревянные изделия Серия ИИ-03-01	Окно со спаренными створками	Марка ОС09-14	Альбом 48	Лист 32

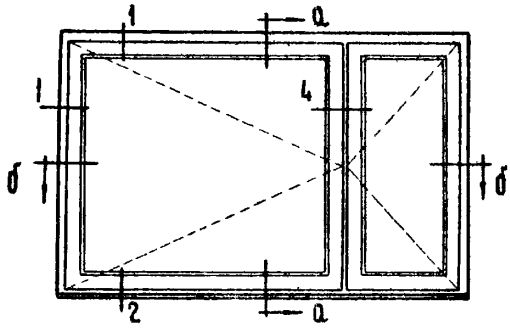

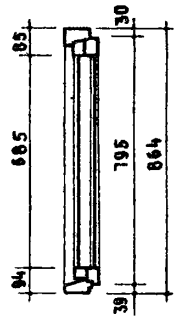

По а-а

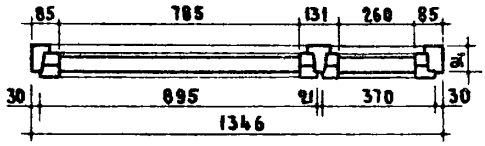

По б-б

Спецификация на 1 изделие

Древесина коробки	— м³	0.0349
Древесина створок	— м³	0.0369
Петли оконные вколотные раз'емные в 100 ГОСТ 5088 65	— шт.	4
Петли оконные р..з'емные б 75 ГОСТ 5088-65	— шт.	4
Стяжки винтовые Мв 60 ГОСТ 5090 – 65	— шт.	6
Угольники оконные по ГОСТ 475-62 п. 15		
Уплотняющие пенополиуретановые прокладки ГОСТ 10174-62	— п.м	5.71
Фиксатор открывания створок	— шт.	2
Стекло оконное: 700 × 800 — 2 шт.; 700 × 275 — 2 шт.	— м²	1.505

Примечание Детали и сечения брусков см листы 8, 9, 10, 11 и 12

Деревянные изделия	Окно со спаренными створками	Марка	Альбом	Лист
Серия ИИ-03-01		ОС09-148	48	33

ЦНИИЭП жилища

Зам. директора Руководитель отделения проектных работ — А. Криппа; Руководитель отдела норм стандартов и каталогов — Д. Хазанов; Рук. сектора — В. Мунц; Исполнители — Н. Архангельская, И. Строков, В. Татаринова; Проверил — Н. Архангельская

Инв. № | Взамен | А..та

8668 42

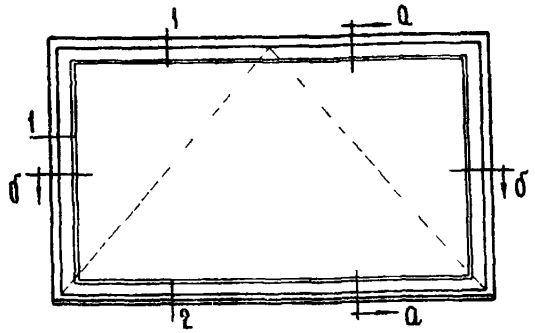

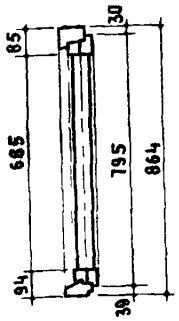

По а-а

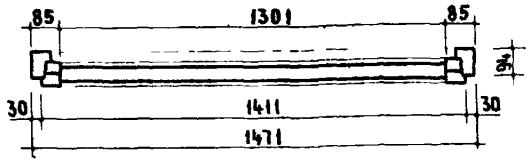

По б-б

Спецификация на 1 изделие

Древесина коробки	— $м^3$	0.033
Древесина створок	— $м^3$	0.025
Петли оконные вколотные разъемные в100 гост 5088 65	— шт.	2
Петли оконные разъемные б75 гост 5088-65	— шт.	2
Фрамужный прибор	— шт.	1
Стяжки винтовые м8 60 гост 5090 — 65	— шт.	4
Угольники оконные по гост 475-62 п. 15	—	
Уплотняющие пенополиуретановые прокладки гост 10174-62	— п.м	4.25
Фиксатор открывания створок	— шт.	1
Стекло оконное 700×1315-2 шт.	— $м^2$	1.84

Примечание Детали и сечения брусков см листы 8, 9, 10, 11 и 12.

Деревянные изделия	Окно со спаренными створками	Марка	Альбом	Лист
Серия ИИ 03-01		ОС09-15	48	34

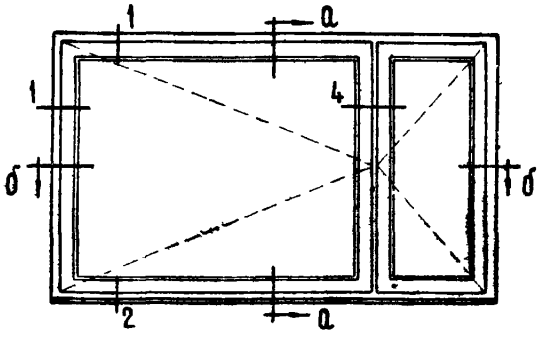

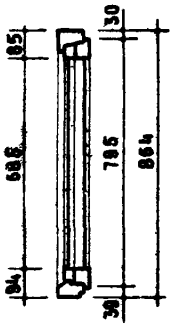

По а-а

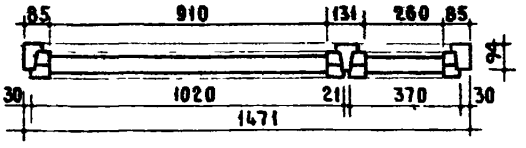

По б-б

Спецификация на 1 изделие

Древесина коробки	—м³	0.0371
Древесина створок	—м³	0.0391
Петли оконные вколотные раземные в 100 ГОСТ 5088 65	—шт.	4
Петли оконные раземные 675 ГОСТ 5088-65	—шт.	4
Стяжки винтовые МВ 60 ГОСТ 5090-65	—шт.	6
Угольники оконные по ГОСТ 475-62 п 15		
Уплотняющие пенополиуретановые прокладки ГОСТ 10174-62	—п.м.	5.96
Фиксатор открывания створок	—шт.	2
Стекло оконное 700×925 — 2 шт.; 700×275 — 2 шт.	—м²	1.68

Примечание детали и сечения брусков см листы 8, 9, 10, 11 и 12.

Деревянные изделия	Окно со спаренными створками	Марка	Альбом	Лист
Серия ИИ-03-01		ОС09-15В	48	35

Дата | Инв № | Взамен

Рук сектора | Исполнители | Проверил: В. Мунц, Н. Архангельская, И. Строков, В. Татаринова

Зам. директора Руководитель отделения проектных работ: А. Криппа

Руководитель отдела норм стандартов и каталогов: Д. Хазанов

ЦНИИЭП жилища

8668 44

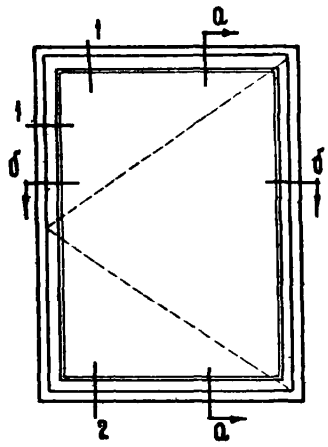

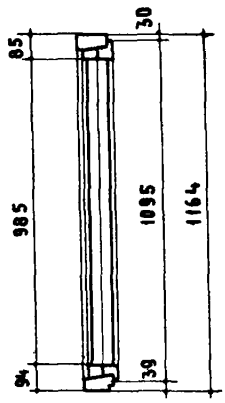

По а-а

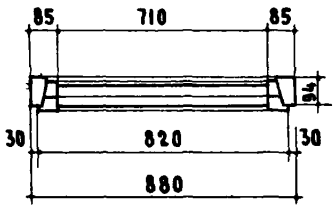

По б-б

Спецификация на 1 изделие

Древесина коробки	$м^3$	0.026
Древесина створок	$м^3$	0.0243
Петли оконные вкладные разъемные В100 ГОСТ 5088-65	шт.	3
Петли оконные разъемные Б75 ГОСТ 5088-65	шт.	2
Завертки оконные врезные гиали ГК ГОСТ 5090-65	шт.	2
Стяжки винтовые М8 60 ГОСТ 5090-65	шт.	4
Угольники оконные по ГОСТ 475-62 п. 15		
Уплотняющие пенополиуретановые прокладки ГОСТ 10174-62	пм	3.83
Фиксатор открывания створок	шт.	1
Стекло оконное 1000×725-2 шт	$м^2$	1.45

Примечание Детали и сечения брусков см листы 8 9,10,11 и 12.

Деревянные изделия	Окно со спаренными створками	Марка ОС12 09	Альбом 48	Лист 36
Серия ИИ-03-01				

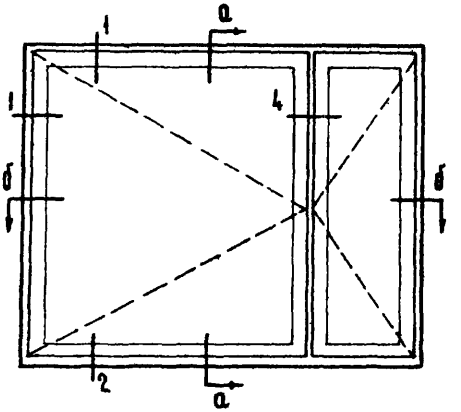

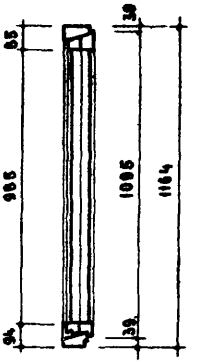

По а-а

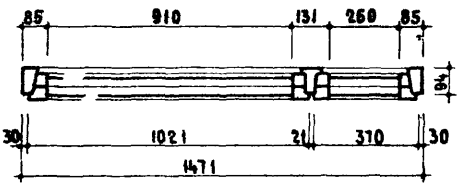

По б-б

Спецификация на 1 изделие

Древесина коробки	$м^3$ 0.0448
Древесина створок	$м^3$ 0.0450
Петли оконные вкладные разъемные В100 ГОСТ 5088-65	шт. 6
Петли оконные разъемные Б75 ГОСТ 5088-65	шт. 4
Завертки оконные врезные Г или Гк ГОСТ 5090-65	шт. 4
Стяжки винтовые М8 60 ГОСТ 5090-65	шт. 8
Угольники оконные по ГОСТ 475-62 пункт 15	
Уплотняющие пенополиуретановые прокладки ГОСТ 10174-62	п.м. 7.16
Фиксатор открывания створок	шт. 2
Стекло оконное 1000 × 925 — 2 шт. 1000 × 275 — 2 шт.	$м^2$ 2.40

Примечание Детали и сечения брусков см листы 8, 9, 10, 11 и 12.

Деревянные изделия Серия ИИ-03-01	Окно со спаренными створками	Марка ОС 12-15	Альбом 48	Лист 37

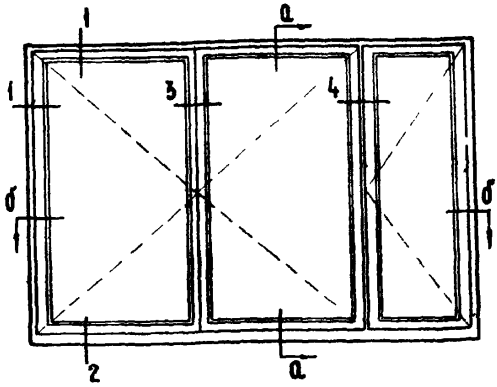

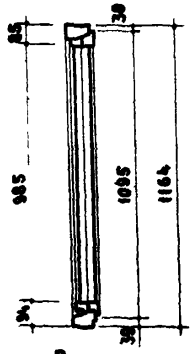

По а-а

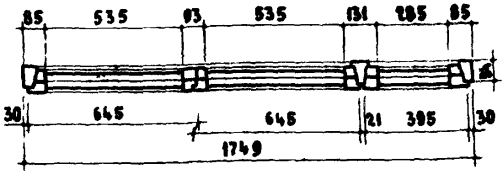

По б-б

Спецификация на 1 изделие

Древесина коробки		м³	0.046
Древесина створок		м³	0.0635
Петли оконные вкладные разъемные В100 ГОСТ 5088-65		шт.	6
Петли оконные разъемные Б75 ГОСТ 5088-65		шт.	6
Завертки оконные врезные ГНАИ ГК ГОСТ 5090-65		шт.	6
Стяжки винтовые М8 60 ГОСТ 5090-65		шт.	10
Уголыники оконные по ГОСТ 475-62 пункт 15			
Уплотняющие пенополиуретановые прокладки ГОСТ 10174-82		п.м	7.15
Фиксатор открывания створок		шт.	3
Стекло оконное	1080 × 550 — 4 шт. 1080 × 300 — 2 шт.	м²	2.8

Примечание. Детали и сечения брусков см. листы 8, 9, 10, 11 и 12.

Деревянные изделия Серия ИИ-03-81	Окно со спаренными створками	Марка ОС 12-18	Альбом 48	Лист 38

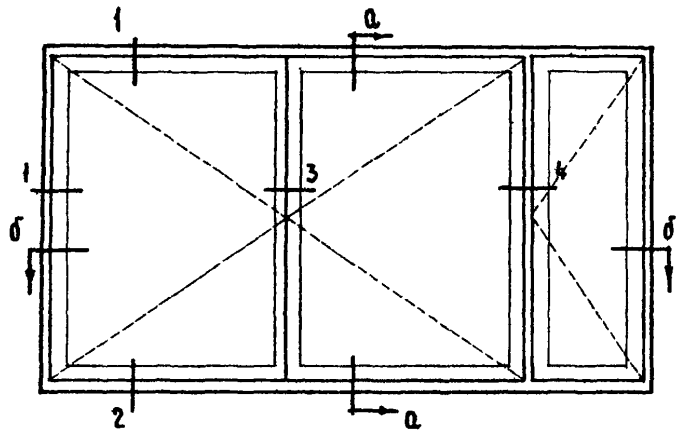

Спецификация на 1 изделие

Древесина коробки	м³	0.0501
Древесина створок	м³	0.0679
Петли оконные вкладные разъемные В100 ГОСТ 5088-65	шт.	6
Петли оконные разъемные В75 ГОСТ 5088-65	шт.	6
Завертки оконные врезные ГИАП ГК ГОСТ 5090-65	шт.	6
Стяжки винтовые М8 60 ГОСТ 5090-65	шт.	14
Угольники оконные по ГОСТ 475-62 пункт 15		
Уплотняющие пенополиуретановые прокладки ГОСТ 10174-62	п.м.	9.09
Фиксатор открывания створок	шт.	3
Стекло оконное 1000 × 725 — 4 шт. / 1000 × 275 — 2 шт.	м²	3.45

Примечание Детали и сечения брусков см листы 8,9,10,11 и 12.

Деревянные изделия	Окно со спаренными створками	Марка	Альбом	Лист
Серия ИИ-03-01		ОС 12-21	48	39

8668 48

ЦНИИЭП жилища

Зам. директора, руководитель отделения проектных работ — Руководитель отдела норм, стандартов и каталогов — Рук. сектора — Исполнители — Проверил

Дата | Инв. № | Взамен

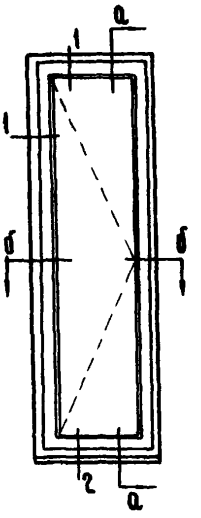

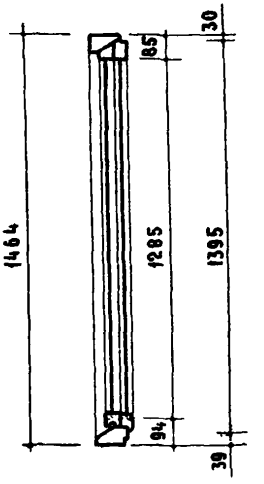

По а-а

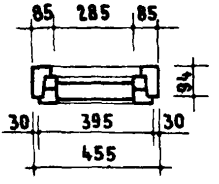

По б-б

Спецификация на 1 изделие

Древесина коробки	$м^3$ 0.0287
Древесина створок	$м^3$ 0.0225
Петли оконные вкладотные разъемные В100 ГОСТ 5088-65.	шт. 2
Петли оконные разъемные Б75 ГОСТ 5088-65	шт. 2
Завертки оконные врезные гиан ГК ГОСТ 5090 – 65	шт. 2
Стяжки винтовые М8 60 ГОСТ 5090 – 65	шт. 2
Угольники оконные по ГОСТ 475-62 п. 15	
Уплотняющие пенополиуретановые прокладки ГОСТ 10174-62	п.м 3.58
Фиксатор открывания створок	шт. 1
Стекло оконное 1300×300 - 2 шт	$м^2$ 0.78

Примечание Детали и сечения брусков см листы 8,9,10,11 и 12.

Деревянные изделия Серия ИИ-03-01	Окно со спаренными створками	Марка ОС15-05	Альбом 48	Лист 40

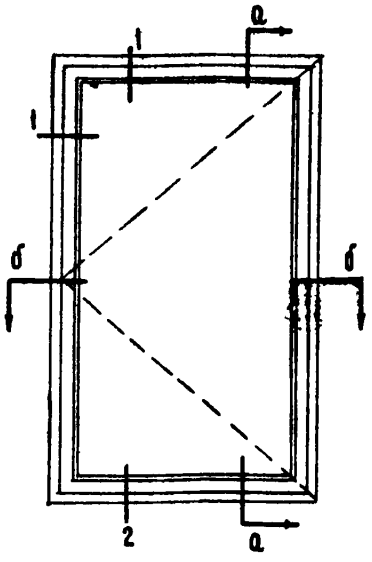

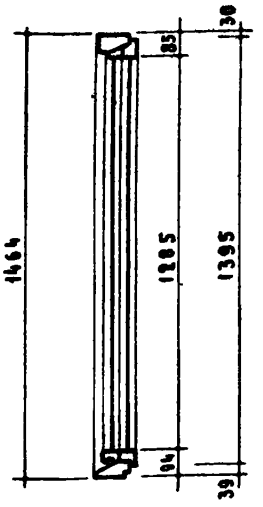

По а-а

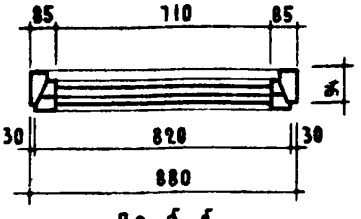

По б-б

Спецификация на 1 изделие

Древесина коробки	м³	0.0296
Древесина створок	м³	0.0265
Петли оконные вколотные раз'емные в 100 ГОСТ 5088-65	шт.	3
Петли оконные раз'емные Б75 ГОСТ 5088-65	шт.	2
Завертки оконные врезные Г или ГК ГОСТ 5090-65	шт.	2
Стяжки винтовые М8 60 ГОСТ 5090-65	шт.	4
Угольники оконные по ГОСТ 475-62 п. 15		
Уплотняющие пенополиуретановые прокладки ГОСТ 10174-62	п.м	4.30
Фиксатор открывания створок	шт.	1
Стекло оконное 1300×725 шт. 2	м²	1,88

Примечание Детали и сечения брусков см. листы 8, 9, 10, 11 и 12.

Деревянные изделия	Окно со спаренными створками	Марка ОС15-09	Альбом 48	Лист 41
Серия ИИ-03-01				

Дата | Инв. № | Взамен

Руководитель отделения проектных работ — Д. Криппа | Руководитель отдела норм стандартов и каталогов — Д. Хазанов | Гэк. сектора | Исполнители | Проверил | В. Мунц | Н. Архангельская | Н. Строков | В. Татаринова

ЦЕНИНГ ЖИЛИЩА

8668 50

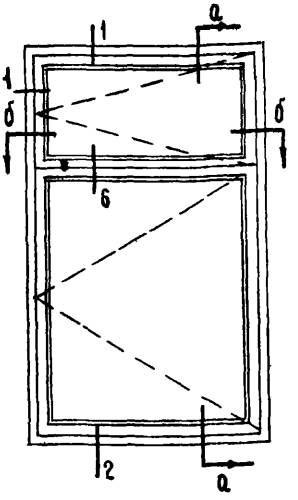

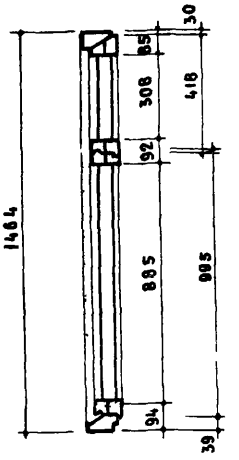

По а-а

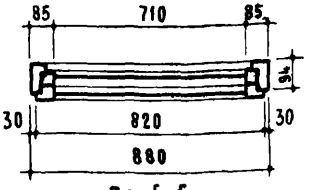

По б-б

Спецификация на 1 изделие

Древесина коробки		м³	0.0296
Древесина створок		м³	0.0361
Петли оконные вколотные разъемные В100 ГОСТ 5088-65		шт.	2
Петли оконные вколотные разъемные В75 ГОСТ 5088-65		шт.	2
Петли оконные разъемные Б75 ГОСТ 5088 – 65		шт.	4
Завертки оконные врезные ГИЛИ ГК ГОСТ 5090 – 65		шт.	3
Стяжки винтовые М8 60 ГОСТ 5090 – 65		шт.	6
Угольники оконные по ГОСТ 475-62 п. 15			
Уплотняющие пенополиуретановые прокладки ГОСТ 10174-62		п.м.	5.0
Фиксатор открывания створок		шт.	1
Стекло оконное	988×725 – 2 шт. 323×725 – 2 шт.	м²	1.773

Примечание Детали и сечения брусков см листы 8,9,10,11 и 12.

Деревянные изделия Серия ИИ-03-01	Окно со спаренными створками	Марка ОС15-09в	Альбом 48	Лист 42

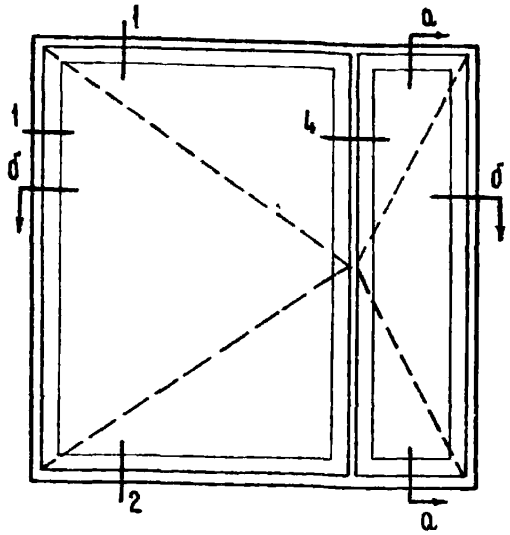

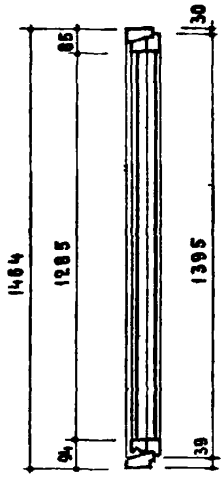

По а-а

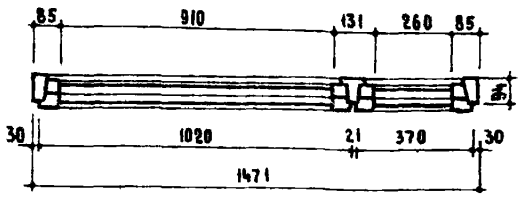

По б-б

Спецификация на 1 изделие

Древесина коробки	м³	0.0502
Древесина створок	м³	0.0555
Петли оконные вколотные раз'емные в 100 ГОСТ 5088-65	шт.	5
Петли оконные раз'емные Б 75 ГОСТ 5088-65	шт.	4
Завертки оконные врезные Г или Гк ГОСТ 5090-65	шт.	4
Стяжки винтовые М6 60 ГОСТ 5090-65	шт.	8
Угольники оконные по ГОСТ 475-62 п. 15		
Уплотняющие пенополиуретановые прокладки ГОСТ 10174-62	п.м.	8.36
Фиксатор открывания створок	шт.	2
Стекло оконное: 1300 × 925 – 2 шт.; 1300 × 275 – 2 шт.	м²	3.12

Примечание. Детали и сечения брусков см листы 8, 9, 10, 11 и 12.

Деревянные изделия	Окно со спаренными створками	Марка ОС 15-15	Альбом 48	Лист 43
Серия ИИ-03-01				

Дата | Инв. № | Взамен

Зам. директора | Руководитель отделения проектных работ | Руководитель отдела норм стандартов и каталогов | Рук. сектора | Исполнители | Проверил

В. Мунц | Н. Архангельский | И. Строков | В. Татаринова | А. Криппа | Д. Хазанов

ЦНИИЭП жилища

8668 52

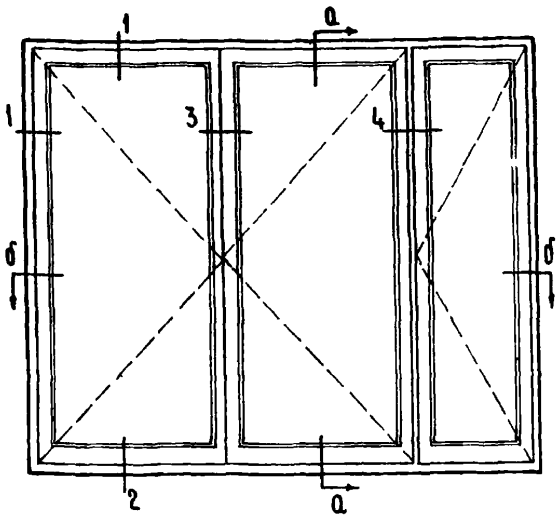

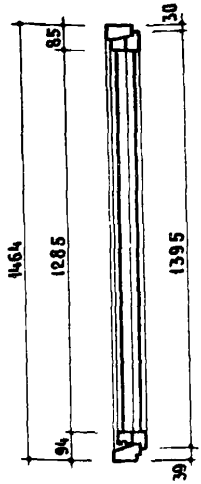

По а-а

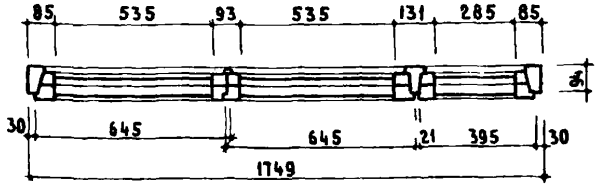

По б-б

Спецификация на 1 изделие

Древесина коробки	м³	0.0535
Древесина створок	м³	0.0739
Петли оконные вкладные разъемные В 100 ГОСТ 5088-65	шт.	6
Петли оконные разъемные Б75 ГОСТ 5088-65	шт.	6
Завертки оконные врезные Гили Гк ГОСТ 5090-65	шт.	6
Стяжки винтовые М8 60 ГОСТ 5090-65	шт.	10
Угольники оконные по ГОСТ 475-62 п.15		
Уплотняющие пенополиуретановые прокладки ГОСТ 10174-62	п.м.	10.37
Фиксатор открывания створок	шт.	3
Стекло оконное 1300 × 550 — 4 шт. 1300 × 300 — 2 шт.	м²	3.64

Примечание Детали и сечения брусков см листы 8,9,10,11 и 12.

Деревянные изделия Серия ИИ-03-01	Окно со спаренными створками	Марка ОС15-18	Альбом 48	Лист 44

8668 53

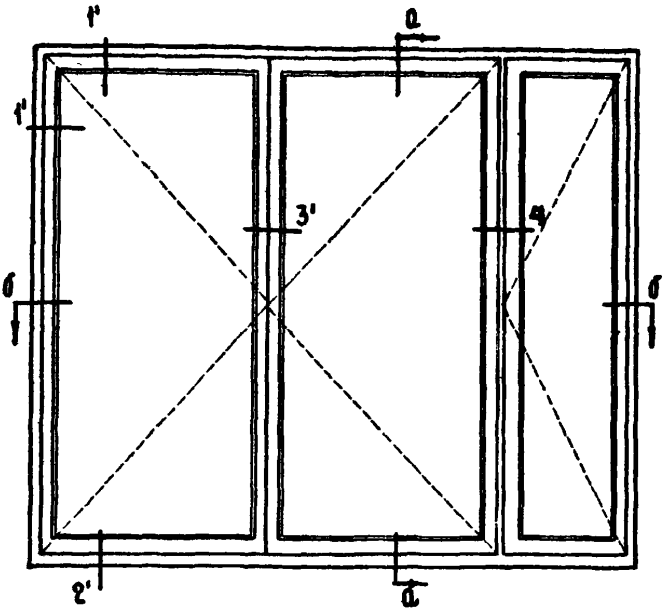

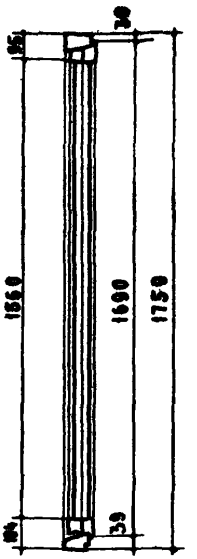

По а-а

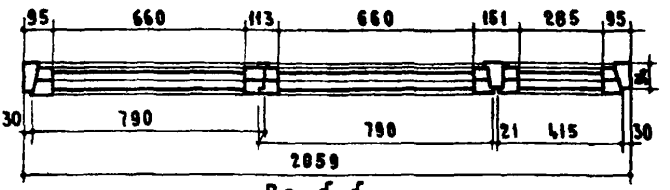

По б-б

Спецификация на 1 изделие

Древесина коробки	м³	0.0628
Древесина створок	м³	0.1026
Петли оконные вколотные раз'емные В100 ГОСТ 5088-65	шт.	8
Петли оконные раземные В75 ГОСТ 5088-65	шт.	6
Завертки оконные врезные Гили ГК ГОСТ 5090-65	шт.	6
Стяжки винтовые МВ 60 ГОСТ 5090-65	шт.	14
Угольники оконные по ГОСТ 475-62 пункт 15		
Уплотняющие пенополиуретановые прокладки ГОСТ 10174-62	п.м.	12.43
Фиксатор открывания створок	шт.	3
Стекло оконное: 1575 × 675 — 4 шт.; 1575 × 300 — 2 шт.	м²	5.195

Примечание Детали и сечения брусков см листы 8, 9, 10, 11 и 12

Деревянные изделия	Окно со спаренными створками	Марка ОС18-21А	Альбом 48	Лист 45
Серия ИИ-03-01				

Зам. директора Руководитель отделения проектных работ — А. Криппа
Руководитель отдела норм стандартов и каталогов — Д. Хазанов
Рук. сектора — В. Мунц
Исполнители — Н. Архангельская, И. Строков, В. Татаринова
Проверил

ЦНИИЭП жилища

Дата | Инв № | Взамен

8668 54

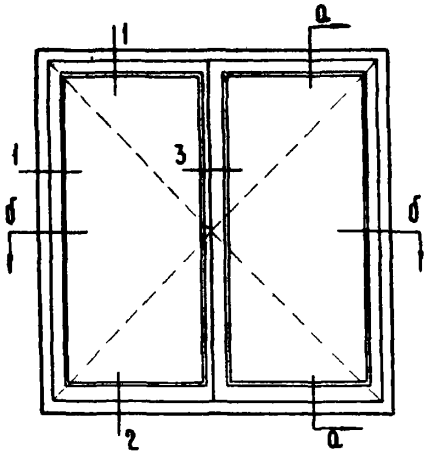

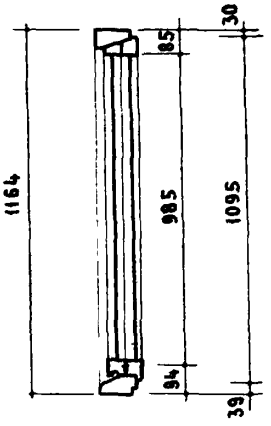

По а-а

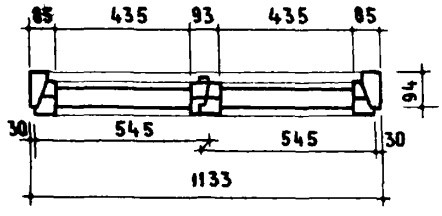

По б-б

Спецификация на 1 изделие

Древесина коробки	м³	0.029
Древесина створок	м³	0.042
Петли оконные вколотные разъемные в 100 ГОСТ 5088-65	шт.	4
Петли оконные разъемные б 75 ГОСТ 5088-65	шт.	4
Завертки оконные врезные ГИЛИ ГК ГОСТ 5090 – 65	шт.	4
Стяжки винтовые М8 60 ГОСТ 5090 – 65	шт.	4
Угольники оконные по ГОСТ 475-62 п. 15		
Уплотняющие пенополиуретановые прокладки ГОСТ 10174-62	п.м.	5.5
Фиксатор открывания створок	шт.	2
Стекло оконное 1000×450 шт. 4	м²	1.8

Примечание. Детали и сечения брусков см. листы 8,9,10,11 и 12.

Деревянные изделия Серия ИИ-03-01	Окно со спаренными створками	Марка ОС12-12А	Альбом 48	Лист 46

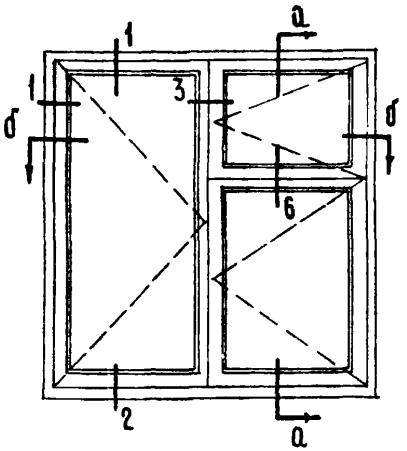

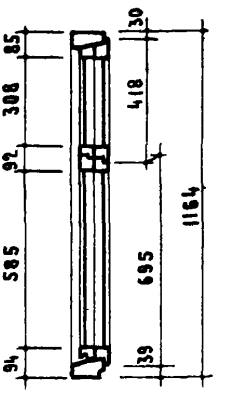

По а-а

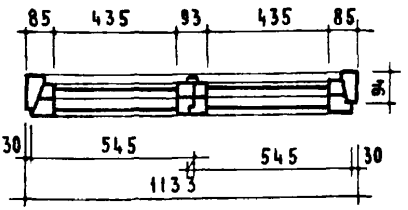

По б-б

Спецификация на 1 изделие

Древесина коробки	$м^3$	0.029
Древесина створок	$м^3$	0.0482
Петли оконные вколотные раз'емные В100 ГОСТ 5088 65	шт.	4
Петли оконные вколотные раз'емные В75 ГОСТ 5088-65	шт.	2
Петли оконные раз'емные В75 ГОСТ 5088 – 65	шт.	6
Завертки оконные врезные Г или Гк ГОСТ 5090 – 65	шт.	5
Стяжки винтовые МВ 60 ГОСТ 5090 – 65	шт.	6
Угольники оконные по ГОСТ 475-62 П15		
Уплотняющие пенополиуретановые прокладки ГОСТ 10174-62	п.м.	6.0
Фиксатор открывания створок	шт	2

Стекло оконное 1000 × 450 - 2 шт.
600 × 450 - 2 шт.
323 × 450 - 2 шт. } $м^2$ 1.797

Примечание детали и сечения брусков см листы 8, 9, 10, 11 и 12.

Деревянные изделия	Окно со спаренными створками	Марка	Альбом	Лист
Серия ИИ-03-01		ОС 12-12 В	48	47

Дата | Инв. № | Взамен

Рук. сектора | Исполнители | Проверил
В. Мунц | Н. Архангельская | И. Строков | В. Татаринова

Зам. директора | Руководитель отдела норм. проектных работ | Руководитель отдела норм. стандартов и каталогов
Д. Криппа | Д. Хазанов

ЦНИИЭП жилища

8668 56

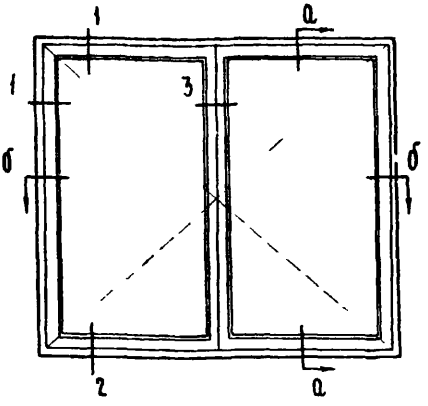

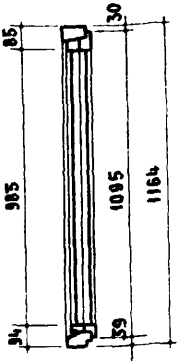

По а-а

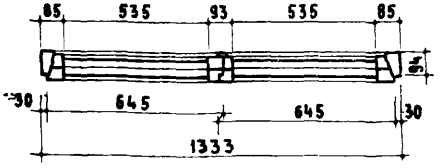

По б-б

Спецификация на 1 изделие

Древесина коробки	– $м^3$	0.0318
Древесина створок	– $м^3$	0.0442
Петли оконные вкладные разъемные в 100 ГОСТ 5088-65	– шт.	4
Петли оконные разъемные Б75 ГОСТ 5088-65	– шт.	4
Завертки оконные врезные ГНАИ ГК ГОСТ 5090-65	– шт.	4
Стяжки винтовые М8 60 ГОСТ 5090-65	– шт.	4
Угольники оконные по ГОСТ 475-62 пункт 15		
Уплотняющие пенополиуретановые прокладки ГОСТ 10174-62	– п.м.	5.82
Фиксатор открывания створок	– шт.	2
Стекло оконное 1000 × 550 - 4 шт.	– $м^2$	2.5

Примечание Детали и сечения брусков см листы 8,9,10,11 и 12.

Деревянные изделия	Окно со спаренными створками	Марка	Альбом	Лист
Серия ИИ-03-01		ОС 12-14А	48	48

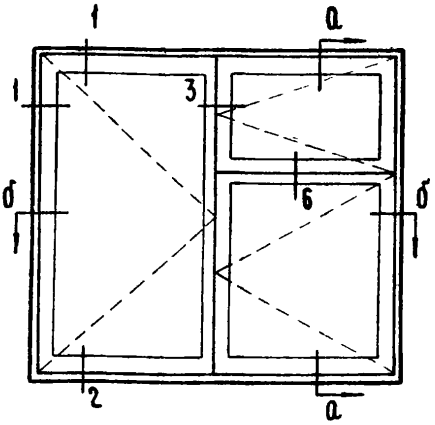

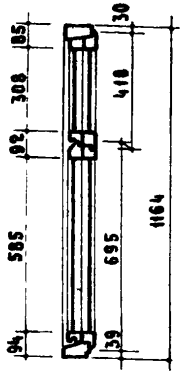

По а-а

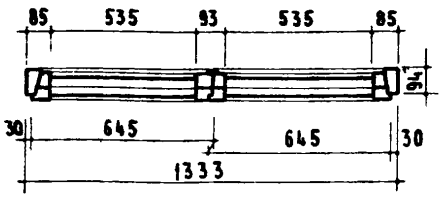

По б-б

Спецификация на 1 изделие

Древесина коробки	$-м^3$	0.0318
Древесина створок	$-м^3$	0.0124
Петли оконные вколотные раз'емные в 100 ГОСТ 5088-65	-шт.	4
Петли оконные вколотные раз'емные в 75 ГОСТ 5088-65	-шт.	2
Петли оконные раз'емные б75 ГОСТ 5088 - 65	-шт.	6
Завертки оконные врезные ГИЛИ ГК ГОСТ 5090 - 65	-шт.	5
Стяжки винтовые М8 60 ГОСТ 5090 - 65	-шт.	10
Угольники оконные по ГОСТ 475-62 п 15		
Уплотняющие пенополиуретановые прокладки ГОСТ 10174-62	-п.м.	6.51
Фиксатор открывания створок	-шт.	2
Стекло оконное: 1000 × 550 — 2 шт. 600 × 550 — 2 шт. 323 × 550 — 2 шт.	$-м^2$	2.115

Примечание Детали и сечения брусков см. листы 8,9,10,11 и 12.

Деревянные изделия Серия ИИ-03-01	Окно со спаренными створками	Марка	Альбом	Лист
		ОС12-148	48	49

ЦНИИЭП жилища
Рук. сектора В. Мунц
Исполнители Н. Архангельский, И. Строков, В. Татаринова
Проверил Д. Хазанов
Рук. отд. А. Крипа
Руководитель отдела норм, стандартов и каталогов
Ответственный за выпуск работ
Гл. инж. проекта
Инв. № | Взамен | Дата

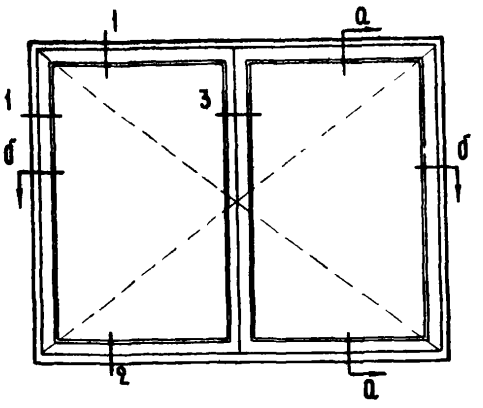

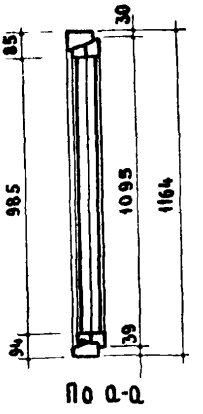

По Q-Q

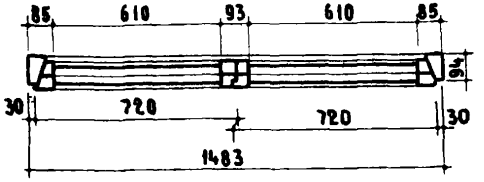

По б-б

Спецификация на 1 изделие

Древесина коробки	$м^3$	0.0338
Древесина створок	$м^3$	0.0461
Петли оконные вкладные разъемные В100 ГОСТ 5088-65	шт.	4
Петли оконные разъемные Б75 ГОСТ 5088-65	шт.	4
Завертки оконные врезные ГИАП ГК ГОСТ 5090-65	шт.	4
Стяжки винтовые М8 60 ГОСТ 5090-65	шт.	8
Угольники оконные по ГОСТ 475-62 пункт 15		
Уплотняющие пенополиуретановые прокладки ГОСТ 10174-62	п.м	6.16
Фиксатор открывания створок	шт.	2
Стекло оконное: 1000×625-4 шт.	$м^2$	2.5

Примечание Детали и сечения брусков см листы 8,9,10,11 и 12

Деревянные изделия Серия ИИ-03-01	Окно со спаренными створками	Марка ОС12-15А	Альбом 48	Лист 50

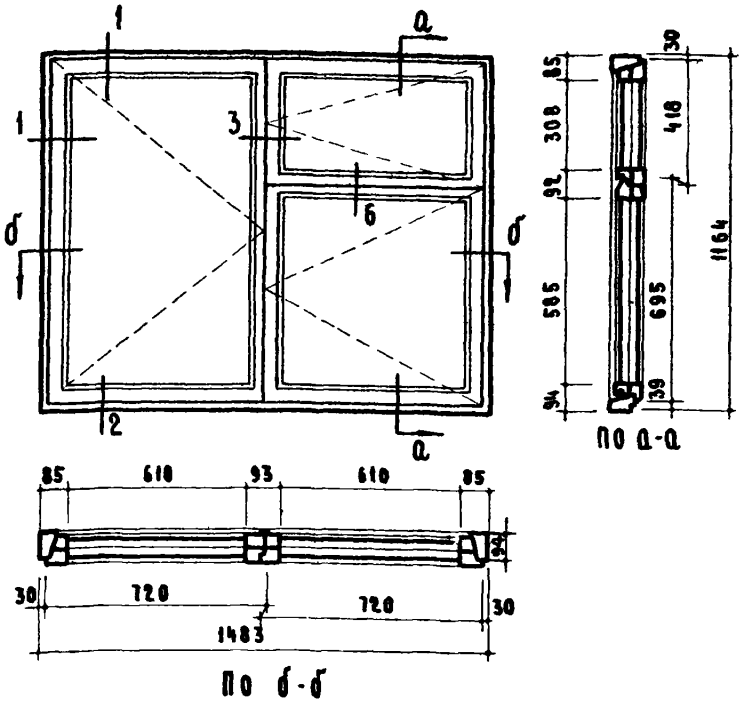

Спецификация на 1 изделие

Древесина коробки	м³	0.0338
Древесина створок	м³	0.0554
Петли оконные вколотные раз'емные в 100 ГОСТ 5088-65	шт.	4
Петли оконные вколотные раз'емные в 75 ГОСТ 5088-65	шт.	2
Петли оконные раз'емные б 75 ГОСТ 5088-65	шт.	6
Завертки оконные врезные гили гк ГОСТ 5090-65	шт.	5
Стяжки винтовые мв 60 ГОСТ 5090-65	шт.	10
Угольники оконные по ГОСТ 475-62 п. 15		
Уплотняющие пенополиуретановые прокладки ГОСТ 10174-62	п.м.	6.88
Фиксатор открывания створок	шт.	2
Стекло оконное 1000 × 625 — 2 шт.; 600 × 625 — 2 шт.; 323 × 625 — 2 шт.	м²	2.404

Примечание Детали и сечения брусков см листы 8, 9, 10, 11 и 12.

Деревянные изделия	Окно со спаренными створками	Марка ОС 12-15в	Альбом 48	Лист 51
Серия ИИ-03-01				

Зам. директора Руководитель отделения проектных работ — А. Криппа; Руководитель отдела норм стандартов и каталогов — Д. Хазанов; Рук. сектора — В. Мунц; Исполнители — Н. Архангельская, И. Строков, В. Татаринова; Проверил

ЦНИИЭП жилища

Дата | Инв. № | Взамен

8668 60

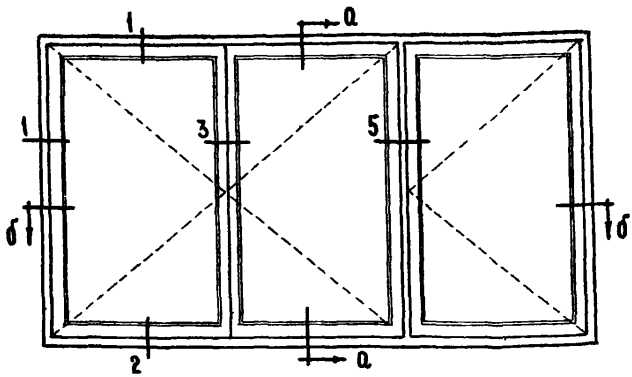

По а-а

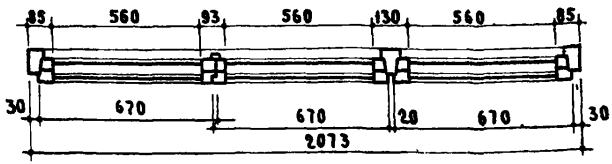

По б-б

Спецификация на 1 изделие

Древесина коробки	—	м³	0.0501
Древесина створок	—	м³	0.0679
Петли оконные вколотные раз'емные 8100 ГОСТ 5088-65	—	шт.	6
Петли оконные раз'емные 575 ГОСТ 5088-65	—	шт.	6
Завертки оконные врезные Гнаи Гк ГОСТ 5090-65	—	шт.	6
Стяжки винтовые М8 60 ГОСТ 5090-65	—	шт.	12
Угольники оконные до ГОСТ 475-62 п. 15			
Уплотняющие пенополиуретановые прокладки ГОСТ 10174-62	—	п.м.	9.10
Фиксатор открывания створок	—	шт.	3
Стекло оконное 1000 × 575 - 6 шт.	—	м²	3.45

Примечание Детали и сечения брусков см листы 8, 9, 10, 11 и 12.

Деревянные изделия Серия ИИ-03-01	Окно со спаренными створками	Марка ОС12-21А	Альбом 48	Лист 52

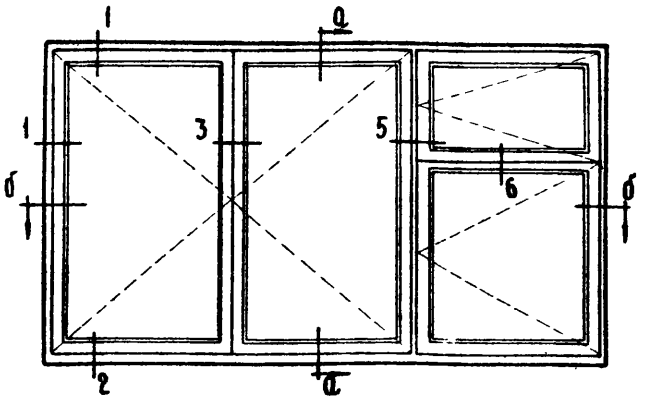

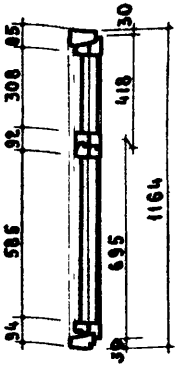

По а-а

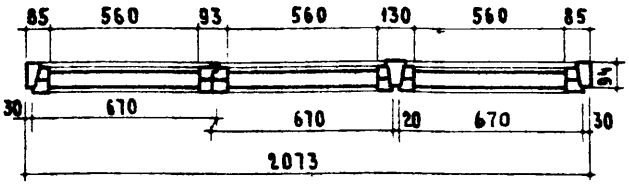

По б-б

Спецификация на 1 изделие

Древесина коробки	м³	0.0501
Древесина створок	м³	0.0765
Петли оконные вколотные разъемные В 100 ГОСТ 5088-65	шт.	6
Петли оконные вколотные разъемные В 75 ГОСТ 5088-65	шт.	2
Петли оконные разъемные Б 75 ГОСТ 5088-65	шт.	8
Завертки оконные врезные Г или ГК ГОСТ 5090-65	шт.	7
Стяжки винтовые М8 60 ГОСТ 5090-65	шт.	15
Угольники оконные по ГОСТ 475-62 п 15		
Уплотняющие пенополиуретановые прокладки ГОСТ 10174-62	п.м.	10.16
Фиксатор открывания створок	шт.	3
Стекло оконное: 1000 × 575 — 4 шт. 600 × 575 — 2 шт. 323 × 575 — 2 шт.	м²	3.36

Примечание Детали и сечения брусков см. листы 8,9,10,11 и 12

ЦНИИЭП жилища	Деревянные изделия Серия ИИ-03-01	Окно со спаренными створками	Марка ОС12-21В	Альбом 48	Лист 53

8668 62

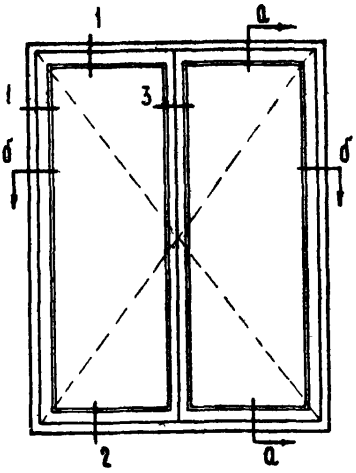

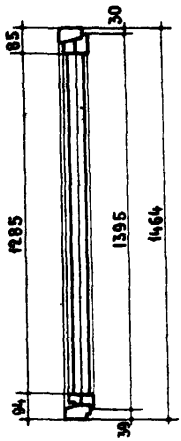

По а-а

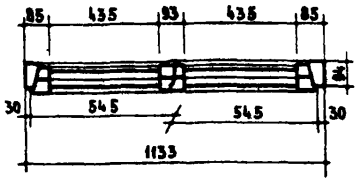

По б-б

Спецификация на 1 изделие

Древесина коробки	м³	0.0334
Древесина створок	м³	0.0507
Петли оконные вкладотные разъемные В100 ГОСТ 5088-65	шт.	4
Петли оконные разъемные Б75 ГОСТ 5088-65	шт.	4
Завертки оконные врезные Г или ГК ГОСТ 5090-65	шт	4
Стяжки винтовые М8 60 ГОСТ 5090-65	шт.	4
Угольники оконные по ГОСТ 475-62 п.15		
Уплотняющие пенополиуретановые прокладки ГОСТ 10174-62	п.м.	6.56
Фиксатор открывания створок	шт	
Стекло оконное: 1300 × 450 - 4 шт.	м²	2.34

Примечание Детали и сечения брусков см. листы 8,9,10,11 и 12.

Деревянные изделия	Окно со спаренными створками	Марка ОС15-12А	Альбом 48	Лист 54
Серия ИИ-03-01				

8668 63

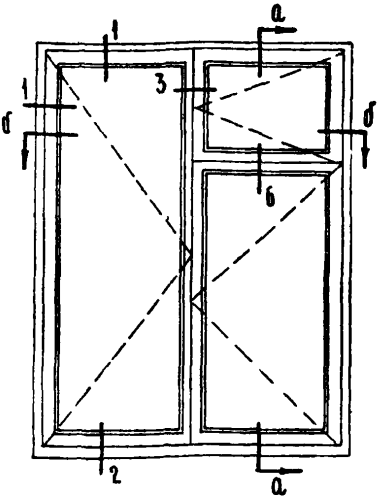

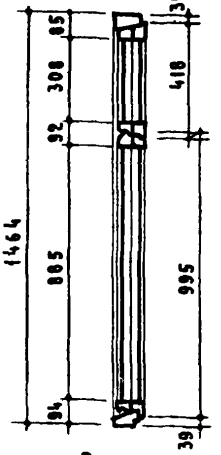

По а-а

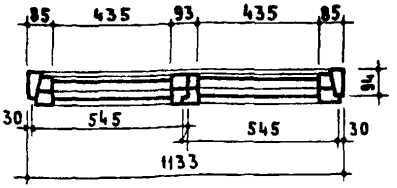

По б-б

Спецификация на 1 изделие

Древесина коробки	м³	0.0304
Древесина створок	м³	0.0488
Петли оконные вколотные раз'емные В100 ГОСТ 5088-65	шт.	4
Петли оконные вколотные раз'емные В 75 ГОСТ 5088-65	шт.	2
Петли оконные раз'емные Б75 ГОСТ 5088-65	шт.	6
Завертки оконные врезные Г или Гк ГОСТ 5090-65	шт.	5
Стяжки винтовые МВ 60 ГОСТ 5090-65	шт.	6
Угольники оконные по ГОСТ 475-62 п.15		
Уплотняющие пенополиуретановые прокладки ГОСТ 10174-62	п.м.	6.95
Фиксатор открывания створок	шт.	2
Стекло оконное 1300 × 450 - 2 шт.; 900 × 450 - 2 шт.; 323 × 450 - 2 шт.	м²	2.27

Примечание детали и сечения брусков см листы 8, 9, 10, 11 и 12.

Деревянные изделия	Окно со спаренными створками	Марка ОС15-12 В	Альбом 48	Лист 55
Серия ИИ-03-01				

Дата | Инв № | Взамен

Зам. директора | Руководитель отделения проектных работ | Руководитель отдела норм стандартов и каталогов | Д. Криппа | Д. Хазанов | Рук сектора | Исполнители | Проверил | В. Мунц | Н. Архангельская | И. Строков | В. Татаринова

ЦЕНИНГ КИЛИЩА

8668 64

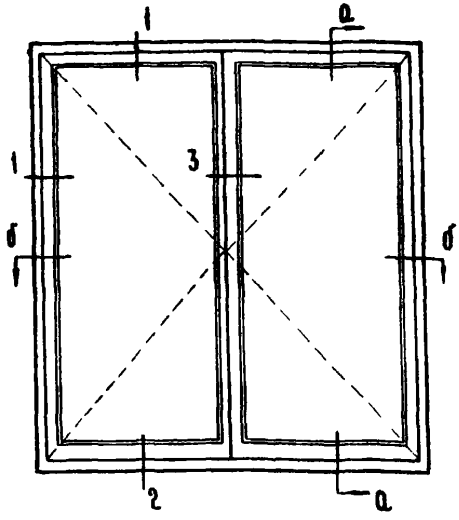

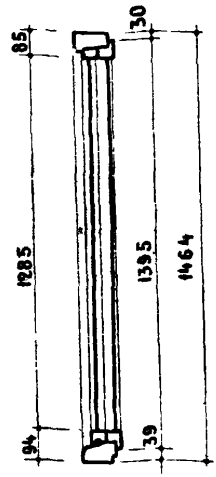

По а-а

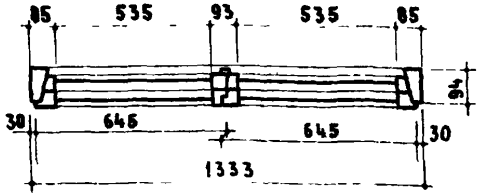

По б-б

Спецификация на 1 изделие

Древесина коробки	м³	0.036
Древесина створок	м³	0.0503
Петли оконные вколотные разъемные В 100 ГОСТ 5088-65	шт.	4
Петли оконные разъемные Б 75 ГОСТ 5088-65	шт.	4
Завертки оконные врезные ГИАП ГК ГОСТ 5090-65	шт.	4
Стяжки винтовые МВ 60 ГОСТ 5090-65	шт.	8
Угольники оконные по ГОСТ 475-62 п.15		
Уплотняющие пенополиуретановые прокладки ГОСТ 10174-62	п.м.	8.10
Фиксатор открывания створок	шт.	2
Стекло оконное: 1300 × 550 — 4 шт.	м²	2.86

Примечание. Детали и сечения брусков см листы 8, 9, 10, 11 и 12.

Деревянные изделия	Окно со спаренными створками	Марка	Альбом	Лист
Серия ИИ-03-01		ОС 15-14А	48	56

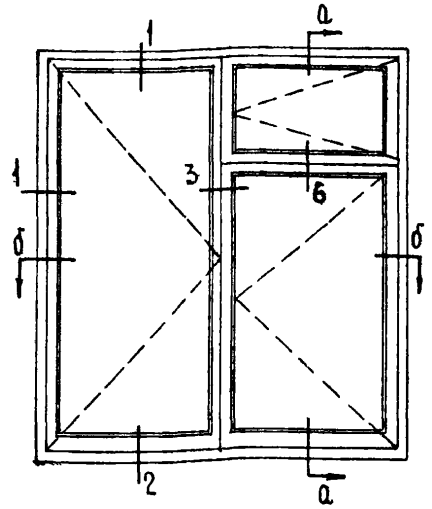

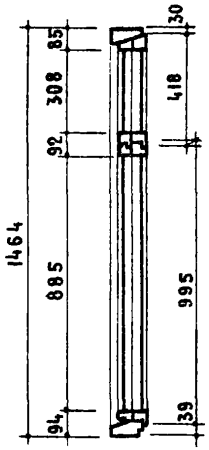

По а-а

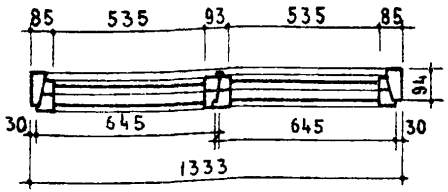

По б-б

Спецификация на 1 изделие

Древесина коробки	$м^3$	0.0357
Древесина створок	$м^3$	0.0574
Петли оконные вколотные раз'емные В100 ГОСТ 5088-65	шт.	4
Петли оконные вколотные раз'емные В75 ГОСТ 5088-65	шт.	2
Петли оконные раз'емные Б75 ГОСТ 5088-65	шт.	6
Завертки оконные врезные Г или Гк ГОСТ 5090-65	шт.	5
Стяжки винтовые Мв 60 ГОСТ 5090-65	шт.	10
Угольники оконные по ГОСТ, 475-62 п.15		
Уплотняющие пенополиуретановые прокладки ГОСТ 10174-62	п.м.	8.7
Фиксатор открывания створок	шт.	2
Стекло оконное 1300 × 550 - 2 шт.; 900 × 550 - 2 шт.; 323 × 550 - 2 шт.	$м^2$	2.77

Примечание детали и сечения брусков см листы 8, 9, 10, 11 и 12

Деревянные изделия	Окно со спаренными створками	Марка	Альбом	Лист
Серия ИИ-03-01		ОС 15 14В	48	57

Дата | Инв № | Взамен

Зам. директора Руководитель отделения проектных работ | Руководитель отдела норм стандартов и каталогов | Д. Хазанов | Рук. сектора Исполнители | Проверил | В. Мунц | Н. Строков | В. Татаринова

ЦЕПИНТ жилища

8668 66

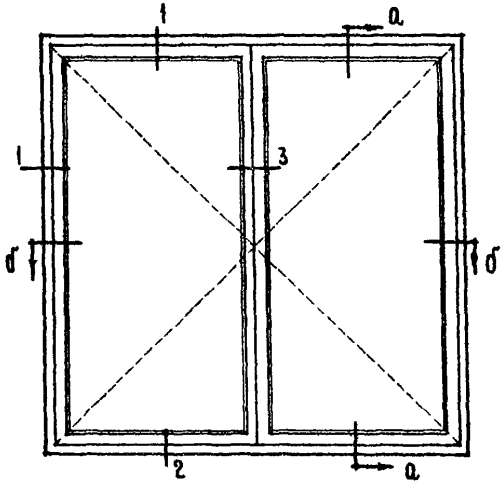

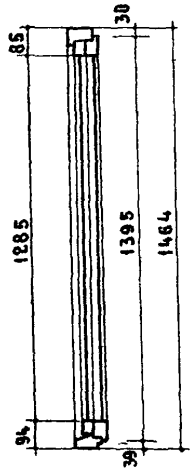

По а-а

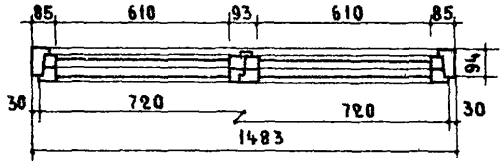

По б-б

Спецификация на 1 изделие

Древесина коробки	—	м³	0.032
Древесина створок	—	м³	0.0559
Петли оконные вколотные разъемные В100 ГОСТ 5088-65	—	шт.	4
Петли оконные разъемные Б75 ГОСТ 5088-65	—	шт.	4
Завертки оконные врезные Гиби Гк ГОСТ 5090 — 65	—	шт.	4
Стяжки винтовые М8 60 ГОСТ 5090 — 65	—	шт.	8
Уголъники оконные по ГОСТ 475-62 п.15			
Уплотняющие пенополиуретановые прокладки ГОСТ 10174-62	—	п.м.	7.06
Фиксатор открывания створок	—	шт.	2
Стекло оконное 1300×625 - 4 шт.	—	м²	3.25

Примечание Детали и сечения брусков см. листы 8, 9, 10, 11 и 12.

Деревянные изделия	Окно со спаренными створками	Марка	Альбом	Лист
Серия ИИ-03-01		ОС15-15А	48	58

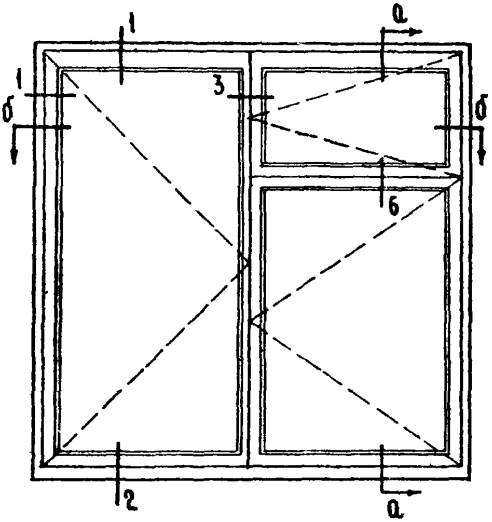

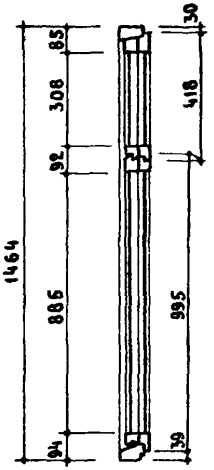

По а-а

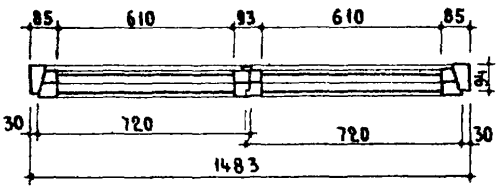

По б-б

Спецификация на 1 изделие

Древесина коробки	м³	0.0371
Древесина створок	м³	0.0592
Петли оконные вколотные раз'емные В100 ГОСТ 5088-65	шт.	4
Петли оконные вколотные раз'емные В 75 ГОСТ 5088-65	шт.	2
Петли оконные раз'емные Б75 ГОСТ 5088-65	шт.	6
Завертки оконные врезные Г или Гк ГОСТ 5090-65	шт.	5
Стяжки винтовые Мв60 ГОСТ 5090-65	шт.	10
Угольники оконные по ГОСТ 475-62 п. 15		
Уплотняющие пенополиуретановые прокладки ГОСТ 10174-62	пм	7 45
Фиксатор открывания створок	шт.	2
Стекло оконное 1300 × 625 — 2 шт.; 900 × 625 — 2 шт.; 323 × 625 — 2 шт.	м²	3.154

Примечание Детали и сечения брусков см листы 8, 9, 10, 11 и 12.

Деревянные изделия	Окно со спаренными створками	Марка	Альбом	Лист
Серия ИИ-03-01		ОС15-15в	48	59

Дата | Инв. № | Взамен.

Зам. директора руководитель отделения проектных работ | Руководитель отдела норм стандартов и каталогов | Рук. сектора | Исполнители | Проверил

В. Мунц | Н. Архангельская | И. Строков | В. Татаринова | А. Криппа | Д. Хазанов

ЦНИИЭП жилища

8568 68

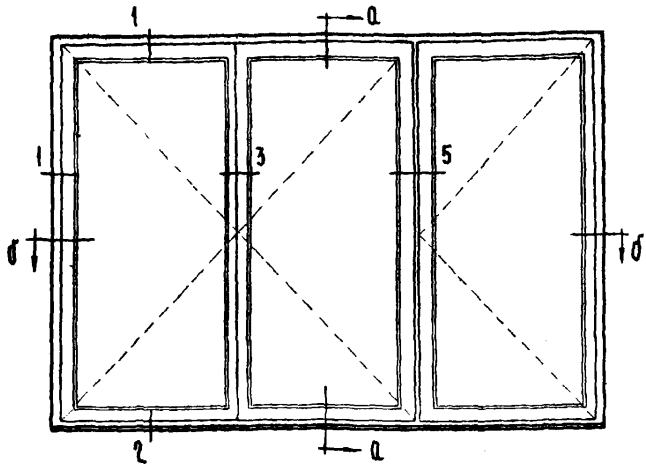

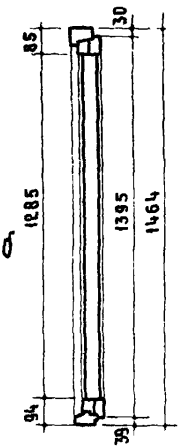

По а-а

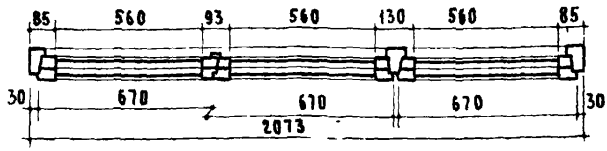

По б-б

Спецификация на 1 изделие

Древесина коробки	— $м^3$	0.0574
Древесина створок	— $м^3$	0.083
Петли оконные вколотные разъемные В100 ГОСТ 5088-65	— шт.	6
Петли оконные разъемные Б75 ГОСТ 5088-65	— шт.	6
Завертки оконные врезные Г или Гк ГОСТ 5090 — 65	— шт.	6
Стяжки винтовые М8 60 ГОСТ 5090 — 65	— шт.	12
Угольники оконные по ГОСТ 475-62 п. 15		
Уплотняющие пенополиуретановые прокладки ГОСТ 10174-62	— п.м.	12.10
Фиксатор открывания створок	— шт.	3
Стекло оконное: 1300 × 575 - 6 шт.	— $м^2$	4.485

Примечание. Детали и сечения см листы 8, 9, 10, 11 и 12.

Деревянные изделия Серия ИИ-03-01	Окно со спаренными створками	Марка ОС15-21А	Альбом 48	Лист 60

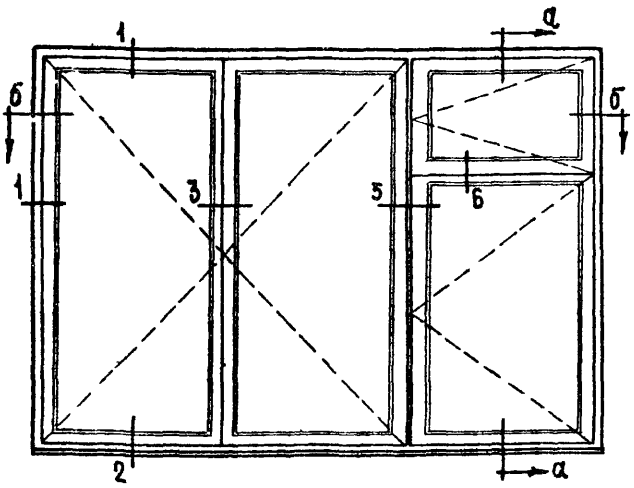

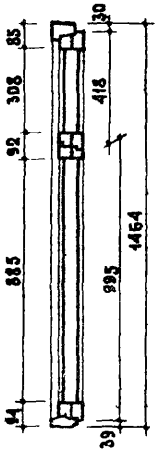

По а-а

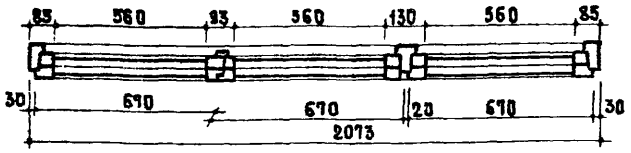

По б-б

Спецификация на 1 изделие

Древесина коробки	— м³	0.0574
Древесина створок	— м³	0.0906
Петли оконные вколотные раз'емные 6100 ГОСТ 5088-65	— шт.	6
Петли оконные вколотные раз'емные 575 ГОСТ 5088-65	— шт.	2
Петли оконные раз'емные 575 ГОСТ 5088-65	— шт.	8
Завертки оконные врезные Г или Гк ГОСТ 5090-65	— шт.	7
Стяжки винтовые Мв 60 ГОСТ 5090-65	— шт.	14
Угольники оконные по ГОСТ 475-62 п. 15		
Уплотняющие пенополиуретановые прокладки ГОСТ 10174-62	— п.м.	12.70
Фиксатор открывания створок	— шт.	3
Стекло оконное: 1300 × 575 — 4 шт.; 900 × 575 — 2 шт.; 323 × 575 — 2 шт.	— м²	4.396

Примечание. Детали и сечения см. листы 8, 9, 10, 11 и 12.

Деревянные изделия	Окно со спаренными створками	Марка	Альбом	Лист
Серия ИИ-03-01		ОС 15-21в	48	61

Дата | Инв. № | Взамен

Зам. директора Руководитель отделения проектных работ | Руководитель отдела ЭПИ стандартов и каталогов | Д. Хазанов | Проверил | Рук. сектора | Исполнитель | В. Мунц | Н. Архангельская | Н. Строков | В. Татаринова

ЦЕНИНТ ЖИЛИЩА

8668 70

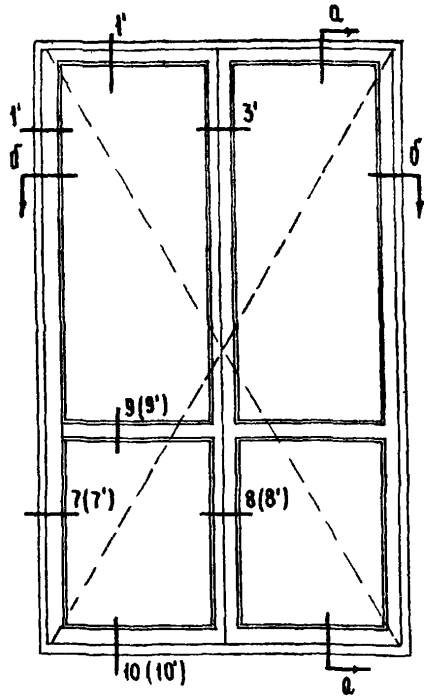

По б-б

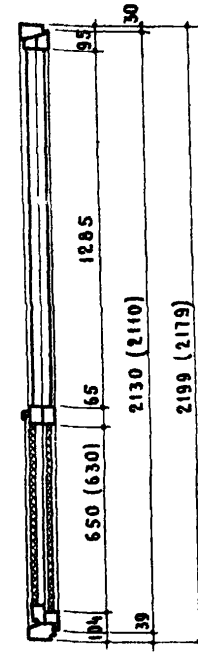

По а-а

Спецификация на 1 изделие

Древесина коробки	$м^3$	0.042
Древесина полотен	$м^3$	0.1094
Петли оконные вкладные разъемные В 125 ГОСТ 5088-65	шт.	6
Петли оконные разъемные Б 75 ГОСТ 5088-65	шт.	6
Завертки оконные врезные Г или ГК ГОСТ 5090-65	шт.	5
Стяжки винтовые	шт.	12
Угольники оконные по ГОСТ 475-62 п.15		
Ручки скобы дверные Г80 ГОСТ 5087-65	шт.	2
Остановы дверные ОД ГОСТ 5091-65	шт.	2
Уплотняющие пенополиуретановые прокладки ГОСТ 10174-62	п.м.	8.80
Просмоленный картон	$м^2$	0.67
Плиты древесно-волокнистые твердые	$м^2$	2.60
Плиты древесно-волокнистые изоляционные	$м^2$	1.25
Стекло оконное 1300×525 - 4 шт	$м^2$	2.73

Примечания: 1 Сечения в скобках относятся к конструкции двери с утеплением.
2 Детали и сечения брусков см. листы 8, 9, 10, 11 и 12.

Деревянные изделия	Балконная дверь со спаренными полотнами	Марка	Альбом	Лист
Серия ИИ-03-01		БС22-14	48	62

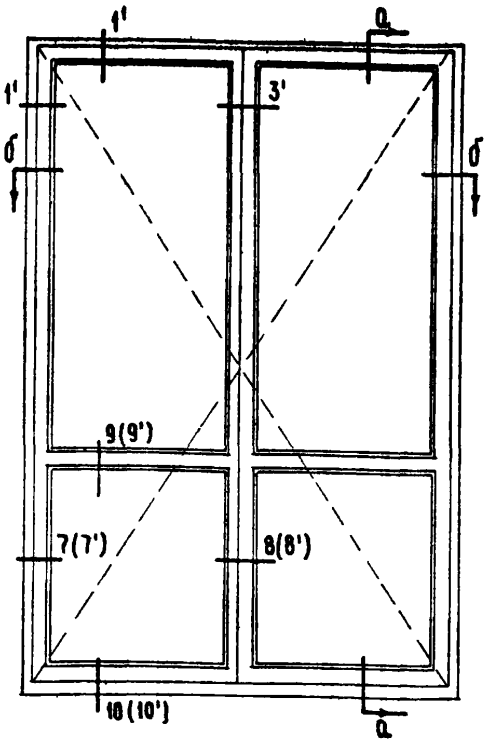

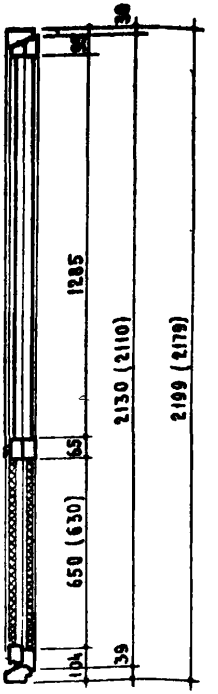

По а-а

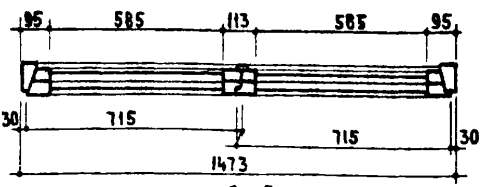

По б-б

Спецификация на 1 изделие

Древесина коробки	м³	0.0435
Древесина полотен	м³	0.1123
Петли оконные вкладные разъемные В125 ГОСТ 5088-65	шт.	6
Петли оконные разъемные Б75 ГОСТ 5088-65	шт.	6
Завертки оконные врезные ГИАИ ГК ГОСТ 5090-65	шт.	5
Стяжки винтовые М8б0 ГОСТ 5090-65	шт.	12
Угольники оконные по ГОСТ 475-62 п.15		
Ручки-скобы дверные Г80 ГОСТ 5087-65	шт.	2
Остановы дверные ОД ГОСТ 5091-65	шт.	2
Уплотняющие пенополиуретановые прокладки ГОСТ 10174-62	п.м.	9.1
Просмоленный картон	м²	0.8
Плиты древесно-волокнистые твердые	м²	3.03
Плиты древесно-волокнистые изоляционные	м²	1.50
Стекло оконное 1300×600-4 шт	м²	3.12

Примечания 1 Сечения в скобках относятся к конструкции двери с утеплением.
2 Детали и сечения брусков см. листы 8,9,10,11 и 12

Деревянные изделия	Балконная дверь со спаренными полотнами	Марка	Альбом	Лист
Серия ИИ-03-01		БС22-15	48	63

Гл. инж. проекта: Ц. Мунц
Рук. сектора: И. Архангельский
Исполнители: И. Строков, В. Татаринова
Проверил: А. Хазанов
Рук. группы: А. Криппа
Руководитель отдела норм и стандартов: [illegible]
Гл. архитектор проектных работ: [illegible]
Руководитель отдела: [illegible]
ЦНИИЭП жилища

Дата | Инв. № | Взамен

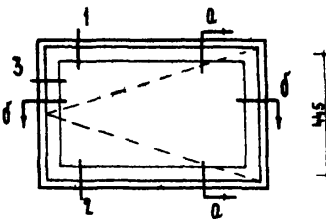

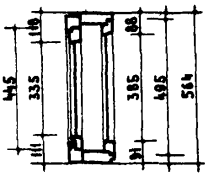

По а-а

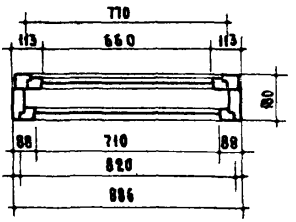

По б-б

Спецификация на 1 изделие

Древесина коробки	$м^3$	0.0315
Древесина створок	$м^3$	0.0181
Петли оконные разъемные Б 100 ГОСТ 5088-65	шт.	4
Завертки оконные врезные Г или Гк ГОСТ 5090-65	шт.	2
Угольники оконные по ГОСТ 475-62 пункт 15		
Уплотняющие пенополиуретановые прокладки ГОСТ 10174-62	п.м.	2.63
Фиксатор открывания створок	шт.	1
Стекло оконное 400×725 – 1 шт. 350×675 – 1 шт.	$м^2$	0.526

Примечание Детали и сечения брусков см листы 20,21,25,26,27,28 и 29.

Деревянные изделия Серия ИИ-03-01	Окно с раздельными створками	Марка	Альбом	Лист
		ОР06-09	48	64

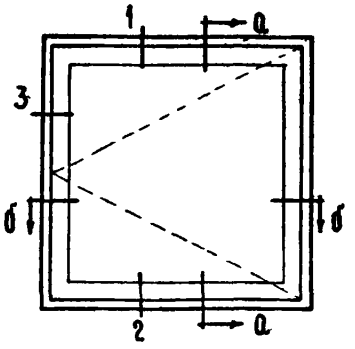

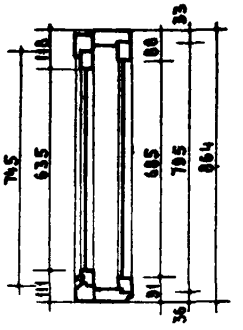

По а-а

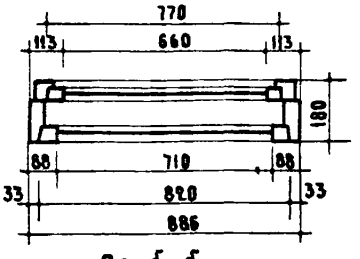

По б-б

Спецификация на 1 изделие

Древесина коробки	м³ 0.0424
Древесина створок	м³ 0.0226
Петли оконные разъемные Б100 ГОСТ 5088-65	шт. 4
Завертки оконные врезные Г или Гк ГОСТ 5091-65	шт. 4
Остановы оконные Ом ГОСТ 5091-65	шт. 1
Угольники оконные по ГОСТ 475-62 п.15	
Уплотняющие пенополиуретановые прокладки ГОСТ 10174-62	п.м. 3.23
Фиксатор открывания створок	шт. 1
Стекло оконное 700×725 - 1 шт. 650×675 - 1 шт.	м² 0.945

Примечание Детали и сечения брусков см листы 20,21,25,26,27,28 и 29.

ЦНИИЭП жилища	Деревянные изделия Серия ИИ-03-01	Окно с раздельными створками	Марка ОР 09 09	Альбом 48 / Лист 65

8668 74

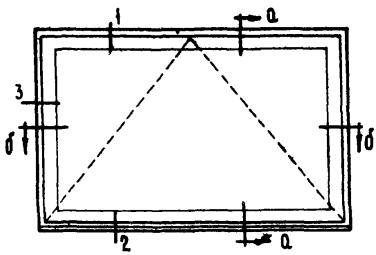

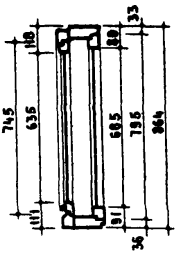

По а-а

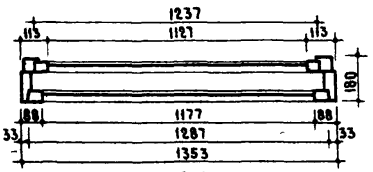

По б-б

Спецификация на 1 изделие

Древесина коробки	—	$м^3$ 0.0479
Древесина створок	—	$м^3$ 0.0288
Петли оконные разъемные Б180 ГОСТ 5088-65	—	шт. 4
Фрамужный прибор	—	шт. 1
Стяжка шарнирная	—	шт. 1
Угольники оконные по ГОСТ 475-62 п.15		
Уплотняющие пенополиуретановые прокладки ГОСТ 10174-62	—	п.м. 4.13
Стекло оконное: 700×1190 — 1 шт. 650×1140 — 1 шт.	—	$м^2$ 1.5715

Примечание Детали и сечения см листы 20, 21, 25, 26, 27, 28 и 29.

Деревянные изделия	Окно с раздельными створками	Марка	Альбом	Лист
Серия ИИ-03-01		ОР09-14	48	66

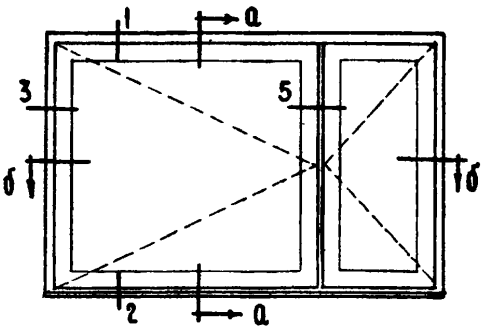

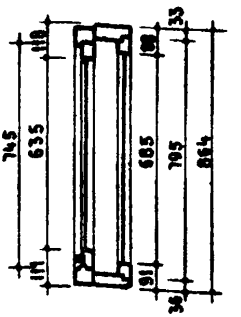

По а-а

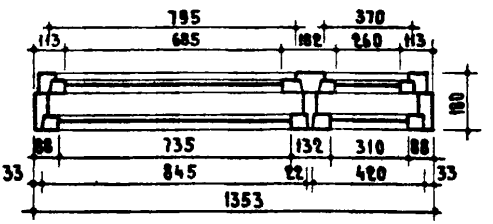

По б-б

Спецификация на 1 изделие

Древесина коробки	— м³	0.0601
Древесина створок	— м³	0.0385
Петли оконные раземные Б100 ГОСТ 5088-65.	— шт.	8
Завертки оконные врезные Г или Гк ГОСТ 5090-65	— шт.	8
Остановы оконные Ом ГОСТ 5091-65	— шт.	2
Угольники оконные по ГОСТ 475-62 п. 15		
Уплотняющие пенополиуретановые прокладки ГОСТ 10174-62	— п.м	5.27
Фиксатор открывания створок	— шт.	2
Стекло оконное 700 × 750 — 1 шт.; 700 × 325 — 1 шт.; 650 × 700 — 1 шт.; 650 × 275 — 1 шт.	— м²	1.386

Примечание Детали и сечения брусков см листы 20, 21, 25, 26, 27, 28 и 29.

Деревянные изделия	Окно с раздельными створками	Марка	Альбом	Лист
Серия ИИ-03-01		ОР 09-148	48	67

Зам. директора Руководитель отделения проектных работ — А. Криппа
Руководитель отдела норм стандартов и каталогов — Д. Хазанов
Рук. сектора — Исполнитель — Проверил
В. Мунц — Н. Архангельская — Н. Строков — Д. Татаринова
Дата — Инв № — Взамен

ЦЕПИЛИЦ жилища

8668 76

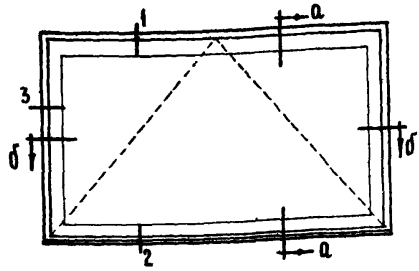

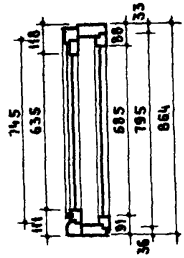

По а-а

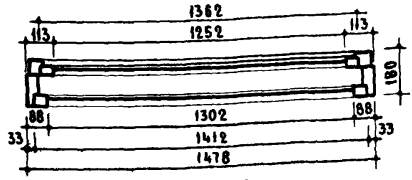

По б-б

Спецификация на 1 изделие

Древесина коробки	— м³	0.0507
Древесина створок	— м³	0.0306
Петли оконные разъемные Б 100 ГОСТ 5088-65	— шт.	4
Фрамужный прибор	— шт.	1
Стяжка шарнирная	— шт.	1
Угольники оконные по ГОСТ 475-62 пункт 15		
Уплотняющие пенополиуретановые прокладки ГОСТ 10174-62	— п.м.	4.38
Стекло оконное 700 × 1315 — 1 шт. 650 × 1265 — 1 шт.	— м²	1.743

Примечание Детали и сечения брусков см листы 20, 21, 25, 26, 27, 28 и 29.

Деревянные изделия	Окно с раздельными створками	Марка	Альбом	Лист
Серия ИИ-03-01		ОР 09-15	48	68

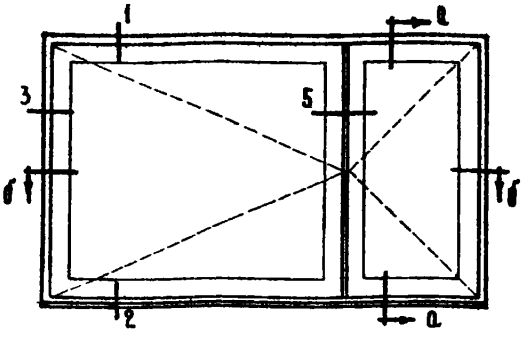

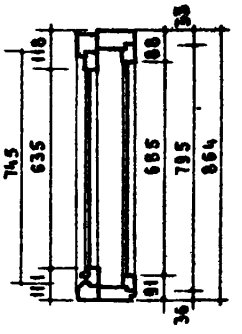

По а-а

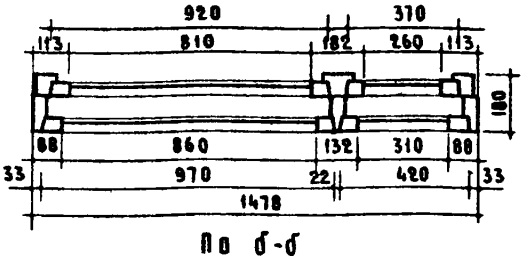

По б-б

Спецификация на 1 изделие

Древесина коробки	— м³	0.0635
Древесина створок	— м³	0.0423
Петли оконные разъемные Б100 ГОСТ 5088-65	— шт.	8
Завертки оконные врезные Г или Гк ГОСТ 5090-65	— шт.	8
Остановы оконные Ом ГОСТ 5091-65	— шт.	2
Угольники оконные по ГОСТ 475-62 п. 15		
Уплотняющие пенополиуретановые прокладки ГОСТ 10174-62	— п.м	5.96
Фиксатор открывания створок	— шт.	2
Стекло оконное 700 × 875 — 1 шт. 780 × 325 — 1 шт. 650 × 825 — 1 шт. 650 × 275 — 1 шт.	— м²	1.55

Примечание Детали и сечения брусков см листы 20, 21, 25, 26, 27, 28 и 29.

Деревянные изделия Серия ИИ-03-01	Окно с раздельными створками	Марка ОР 09-15в	Альбом 48	Лист 69

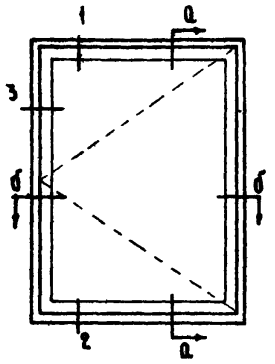

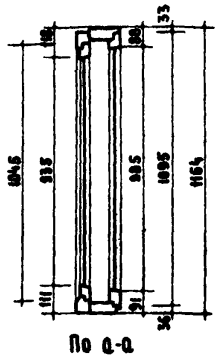

По Д-Д

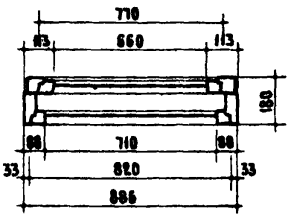

По б-б

Спецификация на 1 изделие

Древесина коробки	м³	0.0455
Древесина створок	м³	0.0271
Петли оконные разъемные Б 100 ГОСТ 5088-65	шт.	4
Завертки оконные врезные типа ГК ГОСТ 5090-65	шт.	4
Остановы оконные Ом ГОСТ 5091-65	шт.	1
Уголъники оконные по ГОСТ 475-62 пункт 15		
Уплотняющие пенополиуретановые прокладки ГОСТ 10174-62	п.м.	3.82
Фиксатор открывания створок	шт.	1
Стекла оконное: 950 × 675 - 1 шт. / 1800 × 725 - 1 шт.	м²	1.367

Примечание Детали и сечения брусков см листы 20, 21, 25, 26, 27, 28 и 29

Деревянные изделия Серия ИИ-03-01	Окно с раздельными створками	Марка ОР12-09	Альбом 48	Лист 70

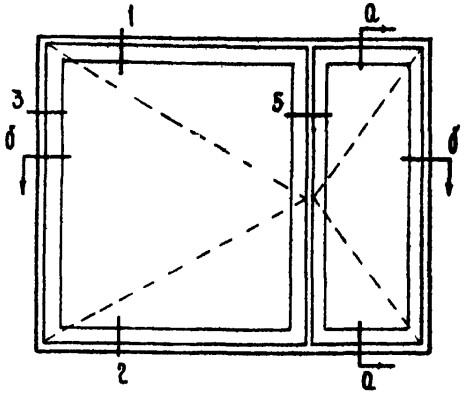

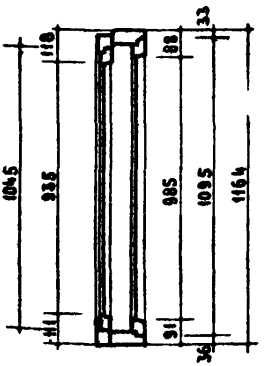

По а-а

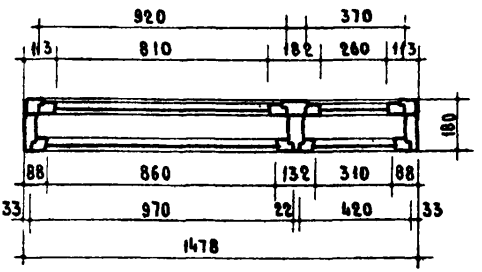

По б-б

Спецификация на 1 изделие

Древесина коробки	м³	0.0791
Древесина створок	м³	0.0524
Петли оконные разъемные 6100 ГОСТ 5088-65	шт.	8
Завертки оконные врезные Гили Гк ГОСТ 5090-65	шт.	8
Остановы оконные ОМ ГОСТ 5091-65	шт.	2
Угольники оконные по ГОСТ 475-62 пункт 15		
Уплотняющие пенополиуретановые прокладки ГОСТ 10174-62	пм.	7.16
Фиксатор открывания створок	шт.	2
Стекло оконное: 1000 × 875 - 1 шт.; 1000 × 325 - 1 шт.; 950 × 825 - 1 шт.; 950 × 275 - 1 шт.	м²	2.25

Примечание Детали и сечения брусков см листы 20, 21, 25, 26, 27, 28 и 29.

Деревянные изделия Серия ИИ-03-01	Окно с раздельными створками	Марка ОР 12-15	Альбом 48	Лист 71

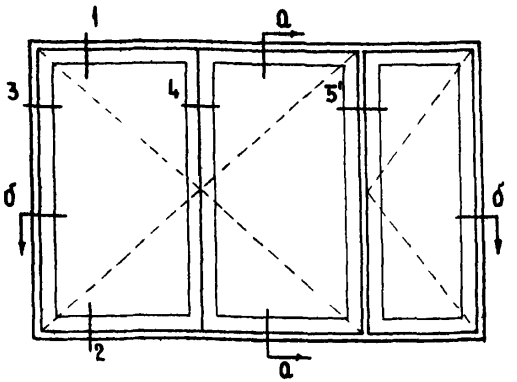

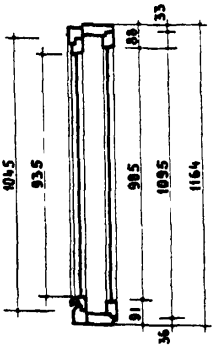

По а-а

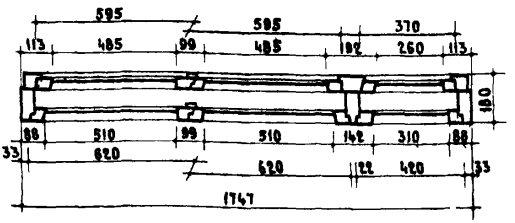

По б-б

Спецификация на 1 изделие

Древесина коробки	м³	0.0822
Древесина створок	м³	0.0711
Петли оконные разъемные Б 100 ГОСТ 5088-65	шт.	12
Завертки оконные врезные Г или ГК ГОСТ 5090-65	шт.	12
Остановы оконные ОМ ГОСТ 5091-65	шт.	3
Угольники оконные по ГОСТ 475-62 пункт 15		
Уплотняющие пенополиуретановые прокладки ГОСТ 10174-62	п.м.	8.79
Фиксатор открывания створок	шт.	3
Стекло оконное 1000 × 525 - 2 шт. 1000 × 325 - 1 шт. 950 × 500 - 2 шт. 950 × 275 - 1 шт.	м²	2.442

Примечание Детали и сечения брусков см листы 20,21,25,26,27,28 и 29.

Деревянные изделия	Окно с раздельными створками	Марка ОР12-18	Альбом 48	Лист 72
Серия ИИ-03-01				

8868 81

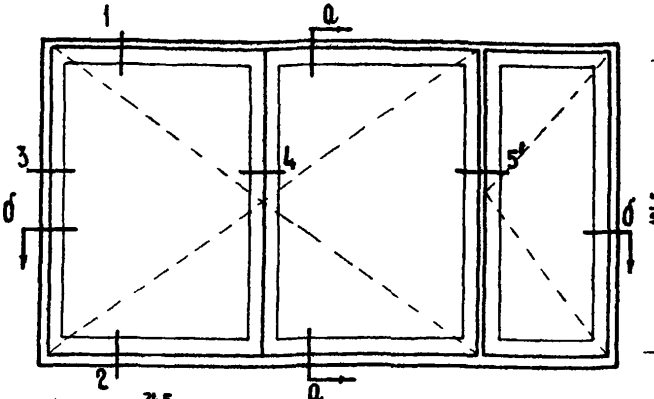

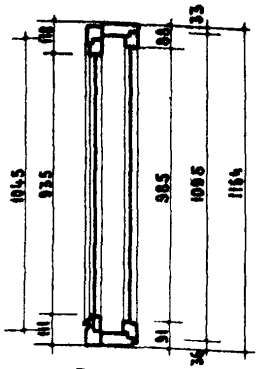

По а-а

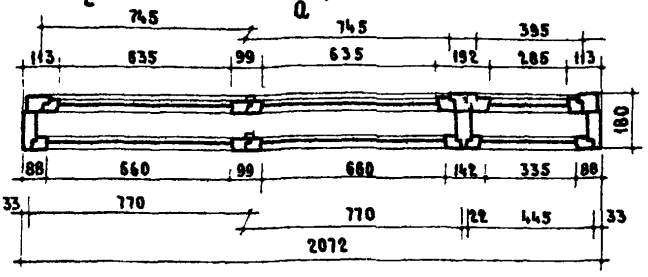

По б-б

Спецификация на 1 изделие

Древесина коробки	м³	0.0822
Древесина створок	м³	0.0711
Петли оконные раз'емные Б 100 ГОСТ 5088 65	шт.	12
Завертки оконные врезные Г или ГК ГОСТ 5090-65	шт.	12
Остановы оконные ОМ ГОСТ 5091-65	шт.	3
Угольники оконные по ГОСТ 475-62 пункт 15		
Уплотняющие пенополиуретановые прокладки ГОСТ 10174-62	шт.	7.46
Фиксатор открывания створок	шт.	3

Стекло оконное
1000 × 675 - 2 шт.
1000 × 350 - 1 шт.
950 × 650 - 2 шт.
950 × 300 - 1 шт.
м² 3.22

Примечание детали и сечения брусков см листы 20, 21, 25, 26, 27, 28 и 29.

Деревянные изделия	Окно с раздельными створками	Марка	Альбом	Лист
Серия ИИ-03-01		ОР12-21	48	73

Дата | Инв № | Взамен

В. Мунц | Н. Архангельская | И. Строков | В. Татаринова | Рук. секц. | Исполнитель | Проверил | Д. Хазанов | Руководитель отдела норм, стандартов и каталогов | Зам. руководителя отделения проектных работ | Жилища

8668 82

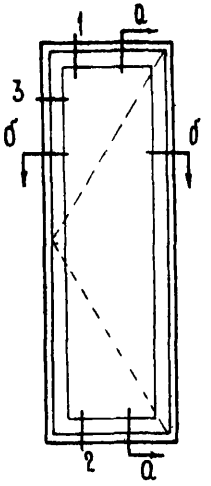

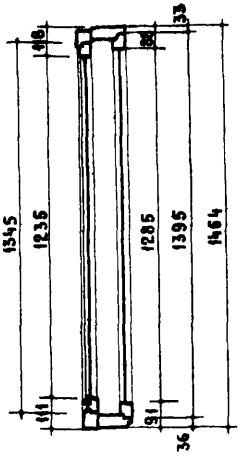

По а-а

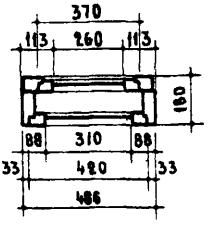

По б-б

Спецификация на 1 изделие

Древесина коробки	м³	0.0429
Древесина створок	м³	0.0273
Петли оконные разъемные Б100 ГОСТ 5088-65	шт.	4
Завертки оконные врезные ГИЛИ ГК ГОСТ 5090-65	шт.	4
Угольники оконные по ГОСТ 475-62 пункт 15		
Уплотняющие пенополиуретановые прокладки ГОСТ 10174-62	п.м.	3.63
Фиксатор открывания створок	шт.	1
Стекло оконное 1300 × 325 - 1 шт. 1250 × 275 - 1 шт.	м²	0.761

Примечание Детали и сечения брусков см листы 20, 21, 25, 26, 27, 28 и 29.

Деревянные изделия	Окно с раздельными створками	Марка ОР15-05	Альбом 48	Лист 74
Серия ИИ-03-01				

8668 83

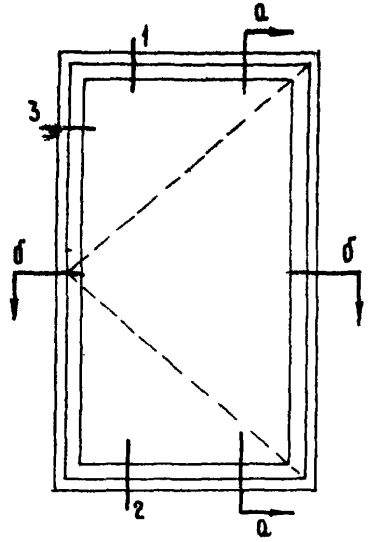

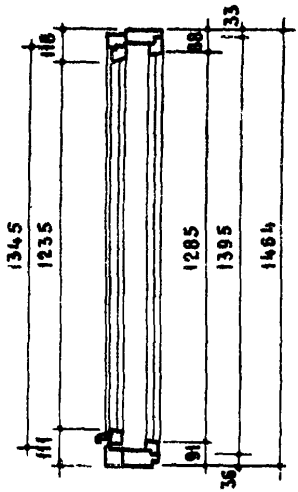

По а-а

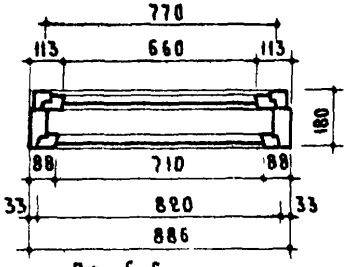

По б-б

Спецификация на 1 изделие

Древесина коробки	м³	0.0512
Древесина створок	м³	0.0304
Петли оконные разъемные Б100 ГОСТ 5088-65	шт.	4
Завертки оконные врезные ГИЛИ ГК ГОСТ 5090-65	шт.	4
Остановы оконные ОМ ГОСТ 5091-65	шт.	1
Угольники оконные по ГОСТ 475-62 пункт 15		
Уплотняющие пенополиуретановые прокладки ГОСТ 10174-62	п.м.	4.43
Фиксатор открывания створок	шт.	1
Стекло оконное 1300×725 - 1 шт. / 1250×675 - 1 шт.	м²	1.786

Примечание Детали и сечения брусков см листы 20, 21, 25, 26, 27, 28 и 29.

ЦНИИЭП жилища	Деревянные изделия	Окно с раздельными створками	Марка	Альбом	Лист
	Серия ИИ-03-01		ОР15-09	48	75

8668 84

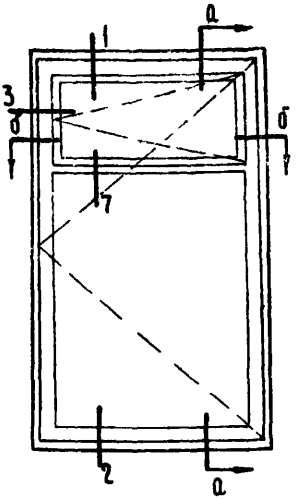

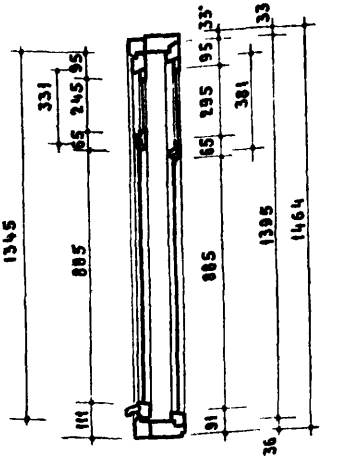

По а-а

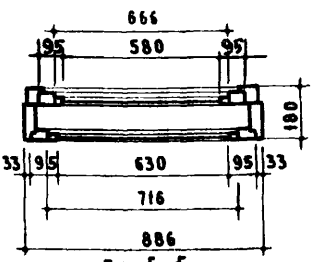

По б-б

Спецификация на 1 изделие

Древесина коробки	м³ 0.0512
Древесина створок	м³ 0.0322
Петли оконные разъемные Б100 ГОСТ 5088-65	шт. 2
Петли форточные Г60 ГОСТ 5088-65	шт. 4
Завертки оконные врезные Г и Ан Гк ГОСТ 5090-65	шт. 4
Завертки натяжные форточные Зн ГОСТ 5090-65	шт. 2
Остановы оконные ГОСТ 5091-65	шт. 1
Угольники оконные по ГОСТ 475-62 п	
Уплотняющие пенополиуретановые прокладки ГОСТ 10174-62	п.м. 6.62
Фиксатор открывания створок	шт. 1
Стекло оконное 800×725 - 1 шт. 900×675 - 1 шт. 310×645 - 1 шт. 260×595 - 1 шт.	м² 1.614

Примечание Детали и сечения брусков см листы 20,21,25,26,27,28 и 29

Деревянные изделия	Окно с раздельными створками	Марка ОР15-09В	Альбом 48	Лист 76
Серия ИИ-03-01				

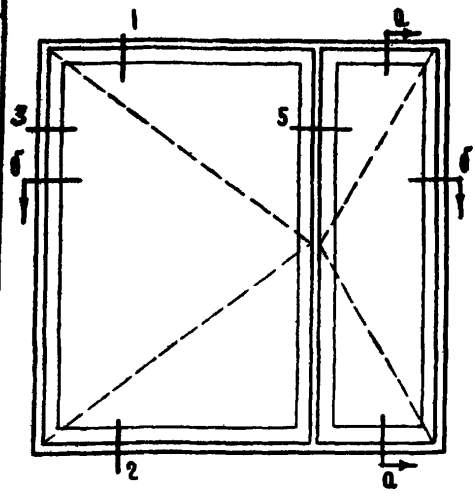

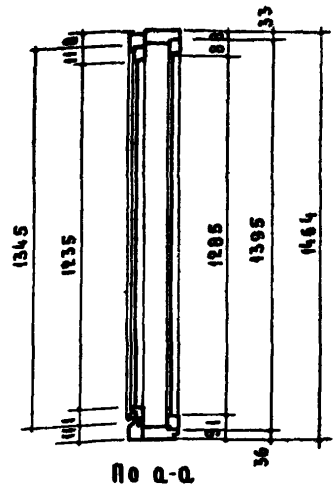

По а-а

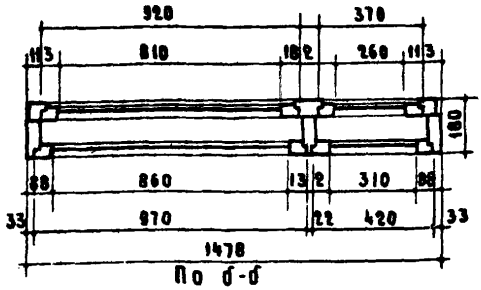

По б-б

Спецификация на 1 изделие

Древесина коробки	м³	0.0875
Древесина створок	м³	0.0607
Петли оконные раз'емные Б 100 ГОСТ 5088-65	шт.	8
Завертки оконные врезные Г или Гк ГОСТ 5090-65	шт.	8
Остановы оконные Ом ГОСТ 5091-65	шт.	2
Угольники оконные по ГОСТ 475-62 пункт 15		
Уплотняющие пенополиуретановые прокладки ГОСТ 10174-62	п.м.	8.38
Фиксатор открывания створок	шт.	2
Стекло оконное 1300 × 875 — 1 шт.; 1300 × 325 — 1 шт.; 1250 × 825 — 1 шт.; 1250 × 275 — 1 шт.	м²	2.934

Примечание Детали и сечения брусков см листы 20, 21, 25, 26, 27, 28 и 29.

Деревянные изделия	Окно с раздельными створками	Марка	Альбом	Лист
Серия ИИ-03-01		ВР15 15	48	77

Дата | Инв. № | Взамен

Зам. директора | Руководитель отделения проектных работ | Руководитель отдела норм стандартов и каталогов | Рук. сектора | Исполнители | Проверил

Д. Хазанов | А. Крупна | В. Мунц | Н. Строков | А. Татаринова

ЦНИИЭП жилища

8668 86

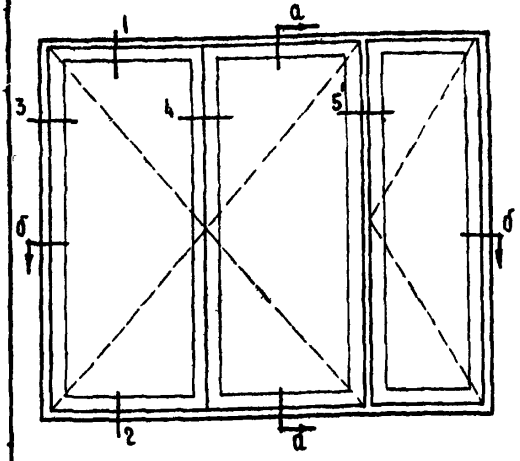

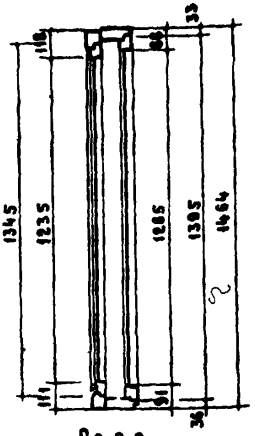

По а-а

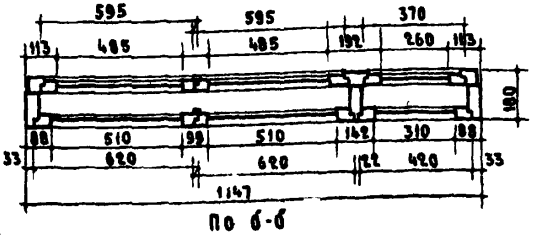

По б-б

Спецификация на 1 изделие

Древесина коробки	$м^3$	0.0846
Древесина створок	$м^3$	0.0824
Петли оконные разъемные 5100 ГОСТ 5088-65	шт.	12
Завертки оконные врезные типа ГК ГОСТ 5090-65	шт.	12
Остановы оконные ОМ ГОСТ 5091-65	шт.	3
Угольники оконные по ГОСТ 475-62 пункт 15		
Уплотняющие пенополиуретановые прокладки ГОСТ 10174-62	п.м.	18.32
Фиксатор открывания створок	шт.	3
Стекло оконное 1300 × 525 — 2 шт. 1300 × 325 — 1 шт. 1250 × 500 — 2 шт. 1250 × 275 — 1 шт.	$м^2$	3.58

Примечание Детали и сечения брусков см листы 20,21,25,26,27,28 и 29

Деревянные изделия	Окно с раздельными створками	Марка	Альбом	Лист
Серия ИИ-03-01		ОР15-18	48	78

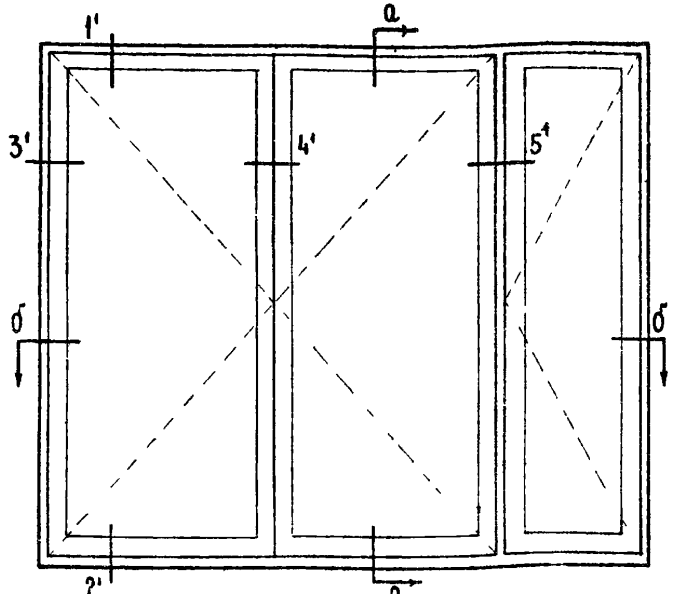

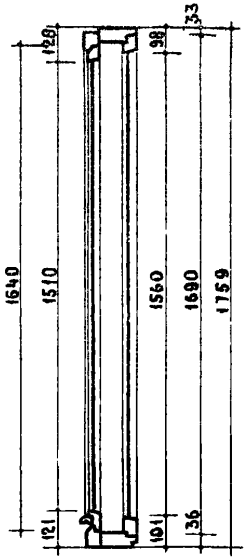

По а-а

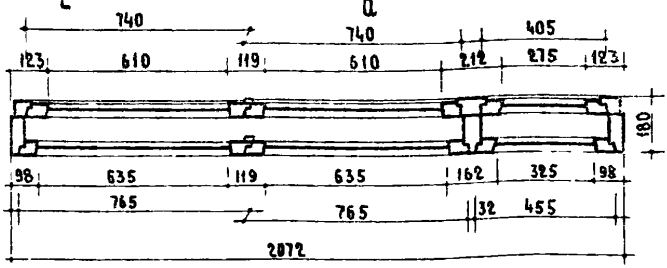

По б-б

Спецификация на 1 изделие

Древесина коробки	$м^3$	0.1113
Древесина створок	$м^3$	0.1884
Петли оконные раземные Б100 ГОСТ 5088-65	шт.	12
Завертки оконные врезные Г или Гк ГОСТ 5090-65	шт.	12
Остановы оконные Ом ГОСТ 5091-65	шт.	3
Угольники оконные по ГОСТ 475-62 пункт 15		
Уплотняющие пенополиуретановые прокладки ГОСТ 10174-62	п.м.	12.43
Фиксатор открывания створок	шт.	3

Стекло оконное: 1575 × 650 - 2 шт.
1575 × 340 - 1 шт.
1525 × 625 - 2 шт.
1525 × 290 - 1 шт.
$м^2$ 4.947

Примечание детали и сечения брусков см листы 20, 21, 25, 26, 27, 28 и 29.

Деревянные изделия	Окно с раздельными створками	Марка	Альбом	Лист
Серия ИИ-03-01		ОР18 21А	48	79

Дат | Инв. | Взамен

Зам. директора | Руководитель отделения проектных работ | Руководитель отдела норм стандартов и каталогов | Д. Хазанов | Д. Криппа | Рук. сектора | Исполнители | Проверил | В. Мунц | Н. Архангельский | И. Строков | В. Татаринова

ЦНИИЭП жилища

8668 88

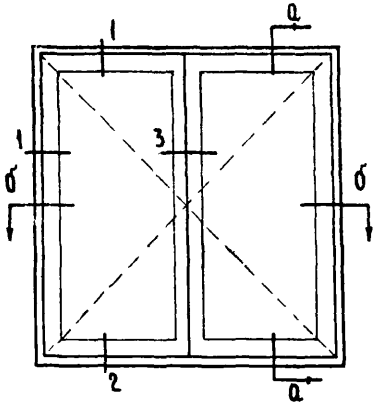

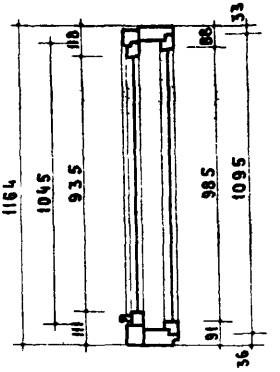

По а-а

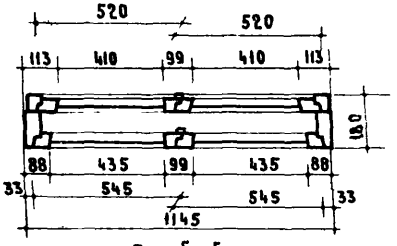

По б-б

Спецификация на 1 изделие

Древесина коробки	м³	0.0505
Древесина створок	м³	0.0527
Петли оконные разъемные Б 100 ГОСТ 5088-65	шт.	8
Завертки оконные врезные ГИАП ГК ГОСТ 5090-65	шт.	8
Остановы оконные ОН ГОСТ 5091-65	шт.	2
Уголь ники оконные по ГОСТ 475-62 пункт 15		
Уплотняющие пенополиуретановые прокладки ГОСТ 10174-62	пм.	5.36
Фиксатор открывания створок	шт.	2
Стекло оконное 1000×450-2шт. / 950×425-2шт.	м²	1.72

Примечание. Детали и сечения брусков см. листы 20, 21, 25, 26, 27, 28 и 29.

Деревянные изделия	Окно с раздельными створками	Марка	Альбом	Лист
Серия ИИ-03-01		ОР12-12А	48	80

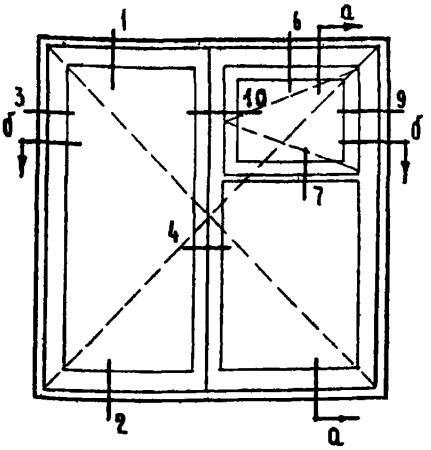

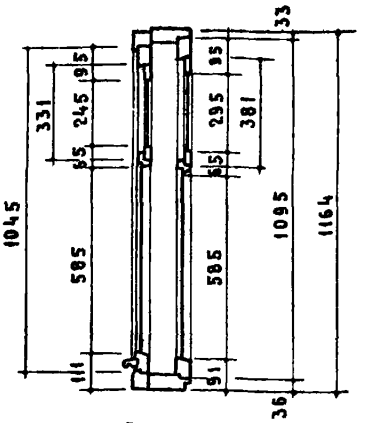

По а-а

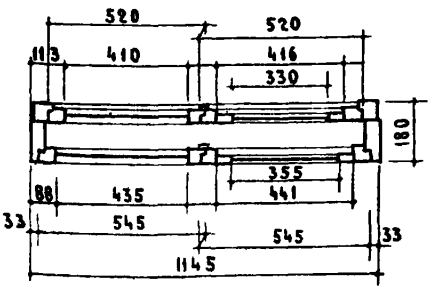

По б б

Спецификация на 1 изделие

Древесина коробки	м³	0.0505
Древесина створок	м³	0.0659
Петли оконные раз'емные Б100 ГОСТ 5088-65	шт.	8
Петли форточные Г60 ГОСТ 5088-65	шт.	4
Завертки оконные врезные Г или ГК ГОСТ 5090-65	шт.	8
Остановы оконные ОМ ГОСТ 5091-65	шт.	2
Угольники оконные по ГОСТ 475-62 пункт 15		
Уплотняющие пенополиуретановые прокладки ГОСТ 10174-62	п.м.	7.0
Завертки натяжные форточные ЗН ГОСТ 5090-65	шт.	2
Фиксатор открывания створок	шт.	2

Стекло оконное
1000 × 450 — 1 шт.
950 × 425 — 1 шт.
600 × 450 — 1 шт.
600 × 425 — 1 шт.
310 × 370 — 1 шт.
260 × 345 — 1 шт.
м² 1.583

Примечание Детали и сечения брусков см листы 20, 21, 25, 26, 27, 28 и 29.

Деревянные изделия	Окно с раздельными створками	Марка	Альбом	Лист
Серия ИИ-03-01		ОР12-12В	48	81

Дата | Инв. № | Взамен

В. Мунц | Н. Архангельская | И. Строков | В. Татаринова

Рук. сектора | Исполнители | Проверил

Д. Крипа | Д. Хазанов

Зам. директора | Руководитель отделения проектных работ | Руководитель отдела норм стандартов и каталогов

ЦНИИЭП жилища

8668 90

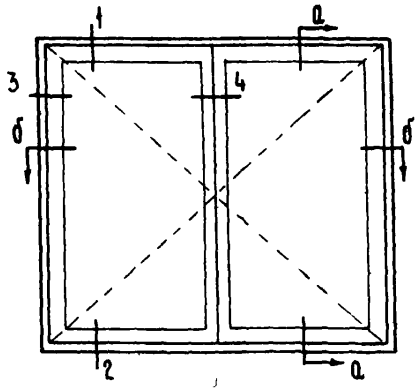

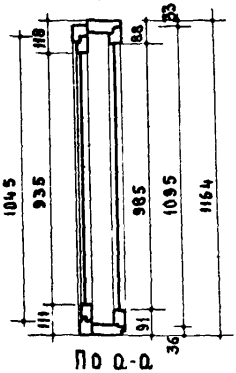

По а-а

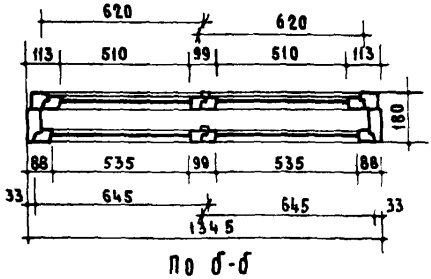

По б-б

Спецификация на 1 изделие

Древесина коробки	м³	0.0654
Древесина створок	м³	0.0615
Петли оконные разъемные Б 100 ГОСТ 5088-65	шт.	8
Завертки оконные врезные Г или Гк ГОСТ 5090-65	шт.	8
Остановы оконные Ом ГОСТ 5091-65	шт.	2
Угольники оконные по ГОСТ 475-62 п.15		
Уплотняющие пенополиуретановые прокладки ГОСТ 10174-62 п.м.		5.86
Фиксатор открывания створок	шт.	1
Стекло оконное 1000×550 - 2 шт. / 950×525 - 2 шт.	м²	2.1

Примечание Детали и сечения см листы 20, 21, 25, 26, 27, 28 и 29.

Деревянные изделия Серия ИИ-03-01	Окно с раздельными створками	Марка ОР12-14А	Альбом 48	Лист 82

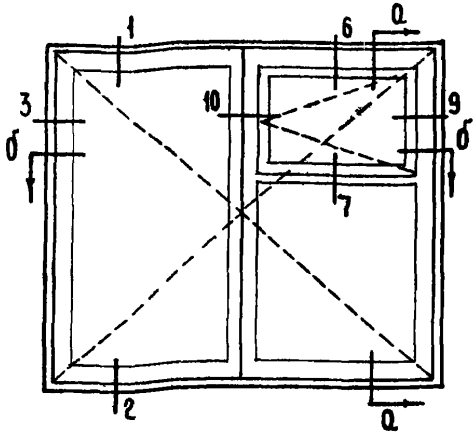

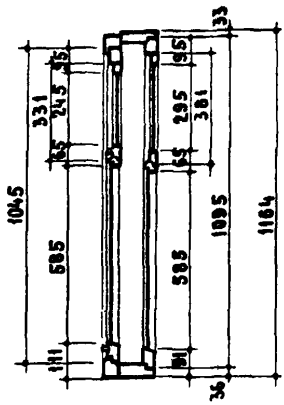

По а-а

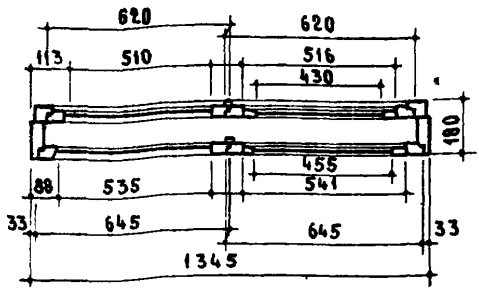

По б-б

СПЕЦИФИКАЦИЯ НА 1 ИЗДЕЛИЕ

Древесина коробки	м³	0.0546
Древесина створок	м³	0.0613
Петли оконные раземные Б100 ГОСТ 5088-65	шт.	8
Петли форточные Г60 ГОСТ 5088-65	шт.	4
Завертки оконные врезные Гили ГК ГОСТ 5090-65	шт.	8
Завертки натяжные форточные Зн ГОСТ 5090-65	шт.	2
Остановы оконные Ом ГОСТ 5091-65	шт.	2
Угольники оконные по ГОСТ 475-62 пункт 15		
Уплотняющие пенополиуретановые прокладки ГОСТ 10174-62	п.м.	7.7
Фиксатор открывания створок	шт.	2
Стекло оконное 1000 × 550 - 1 шт.; 950 × 525 - 1 шт.; 600 × 550 - 1 шт.; 600 × 525 - 1 шт.; 310 × 470 - 1 шт.; 260 × 445 - 1 шт.	м²	1.995

Примечание Детали и сечения брусков см листы 20, 21, 25, 26, 27, 28 и 29.

Деревянные изделия	Окно с раздельными створками	Марка	Альбом	Лист
Серия ИИ-03-01		ОР12-14В	48	83

Дата | Инв № | Взамен

Зам. директора | Руководитель отделения проектных работ | Руководитель отдела норм стандартов и каталогов | Рук. сектора | Исполнители | Проверил

В. Мунц | Н. Архангельская | Н. Строков | В. Татаринова | А. Криппа | Д. Хазанов

ЦНИИЭП жилища

8668 92

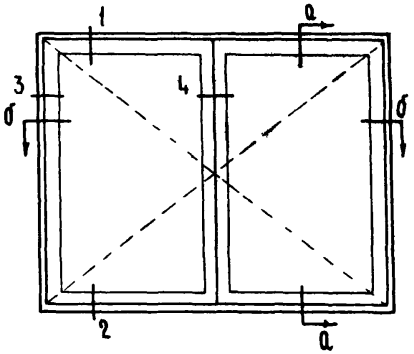

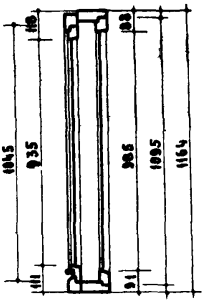

По а-а

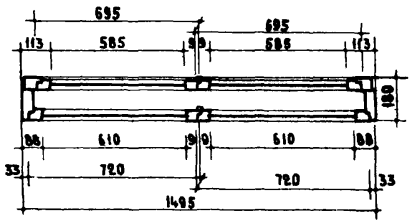

По б-б

Спецификация на 1 изделие

Древесина коробки	$м^3$	0.059
Древесина створок	$м^3$	0.0528
Петли оконные разъемные Б100 ГОСТ 5088-65	шт.	8
Завертки оконные врезные Г или Гк ГОСТ 5090-65	шт.	8
Остановы оконные Ом ГОСТ 5091-65	шт.	2
Угольники оконные по ГОСТ 475-62 п.15		
Уплотняющие пенополиуретановые прокладки ГОСТ 10174-62	п.м.	6.16
Фиксатор открывания створок	шт.	2
Стекло оконное 1000 х 625 - 2 шт. 950 х 600 - 2 шт.	$м^2$	2.39

Примечание Детали и сечения см. листы 20, 21, 25, 26, 27, 28 и 29.

Деревянные изделия Серия ИИ-03-01	Окно с раздельными створками	Марка ОР12-15А	Альбом 48	Лист 84

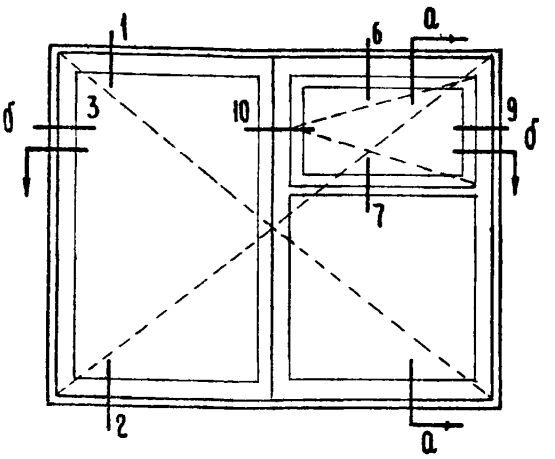

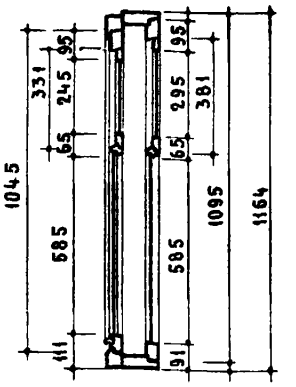

По а-а

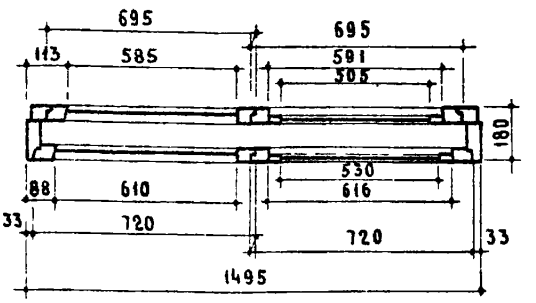

По б-б

Спецификация на 1 изделие

Древесина коробки	$м^3$	0.0590
Древесина створок	$м^3$	0.0638
Петли оконные раземные Б 100 ГОСТ 5088-65	шт.	8
Петли форточные Г60 ГОСТ 5088-65	шт.	4
Завертки оконные врезные Гили ГК ГОСТ 5090-65	шт.	8
Завертки натяжные форточные ЗН ГОСТ 5090-65	шт.	2
Остановы оконные ОМ ГОСТ 5091-65	шт.	2
Угольники оконные по ГОСТ 475-62 пункт 15		
Уплотняющие пенополиуретановые прокладки ГОСТ 10174-62	п.м.	8
Фиксатор открывания створок	шт.	2
Стекло оконное 1000 × 625 - 1 шт.; 950 × 600 - 1 шт.; 600 × 625 - 1 шт.; 600 × 600 - 1 шт.; 310 × 545 - 1 шт.; 260 × 520 - 1 шт.	$м^2$	2.704

Примечание Детали и сечения брусков см. листы 20, 21, 25, 26, 27, 28 и 29.

Деревянные изделия	Окно с раздельными створками	Марка ОР12 15В	Альбом 48	Лист 85
Серия ИИ-03-01				

ЦНИИЭП жилища

Зам. директора
Руководитель отделения проектных работ — Д. Криппа
Руководитель отдела норм стандартов и каталогов — Д. Хазанов
Рук. сектора — В. Мунц
Исполнители — Н. Архангельская, И. Строков, В. Татаринова
Проверил

Дата
Инв №
Взамен

8668 94

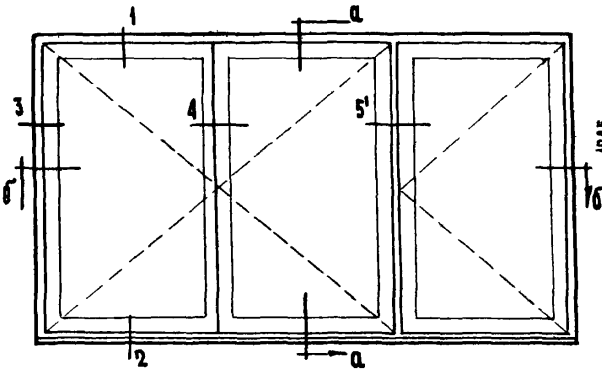

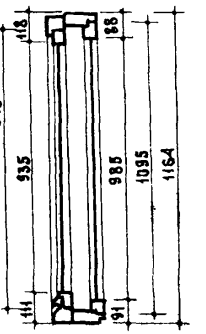

По а-а

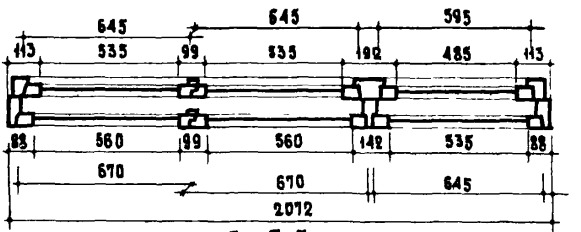

По б-б

Спецификация на 1 изделие

Древесина коробки	— м³	0.091
Древесина створок	— м³	0.0754
Петли оконные разъемные Б100 ГОСТ 5088-65	— шт.	12
Завертки оконные врезные типа ГМ ГОСТ 5090-65	— шт.	12
Остановы оконные ОМ ГОСТ 5091-65	— шт.	3
Угольники оконные по ГОСТ 475-62 п. 15		
Уплотняющие пенополиуретановые прокладки ГОСТ 10174-62	— п.м	7.46
Фиксатор открывания створок	— шт.	3
Стекло оконное 1000×575 — 2 шт. 1000×550 — 1 шт. 950×550 — 2 шт. 950×500 — 1 шт.	— м²	3.22

Примечание Детали и сечения см листы 20, 21, 25, 26, 27, 28 и 29

Деревянные изделия	Окно с раздельными створками	Марка	Альбом	Лист
Серия ИИ-03-01		ОР 12-21А	48	86

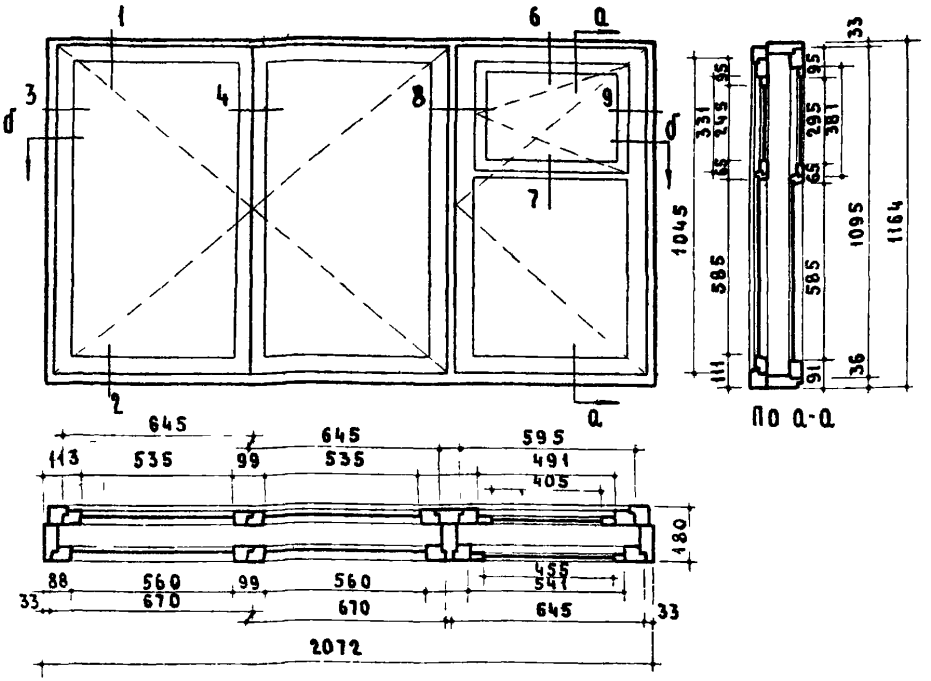

По б-б

Спецификация на 1 изделие

Древесина коробки	м³	0.0910
Древесина створок	м³	0.0866
Петли оконные раз'емные Б100 ГОСТ 5088-65	шт.	12
Петли форточные Г60 ГОСТ 5088-65	шт.	4
Завертки оконные врезные Гили ГК ГОСТ 5090-65	шт.	12
Завертки натяжные форточные ЗН ГОСТ 5090-65	шт.	2
Остановы оконные ОМ ГОСТ 5091-65	шт.	3
Угольники оконные по ГОСТ 475-62 пункт 15		
Уплотняющие пенополиуретановые прокладки ГОСТ 10174-62	п.м.	9.3
Фиксатор открывания створок	шт.	3

Стекло оконное
1000×575 — 2 шт.
950×550 — 2 шт.
600×550 — 1 шт.
600×500 — 1 шт.
310×470 — 1 шт.
260×420 — 1 шт.
м² 3.08

Примечание Детали и сечения брусков см листы 20, 21, 25, 26, 27, 28 и 29.

Деревянные изделия	Окно с раздельными створками	Марка ОР 12-21в	Альбом 48	Лист 87
Серия ИИ-03-01				

ЦНИИЭП жилища

Зам. директора Руководитель отделения проектных работ — Руководитель отдела норм стандартов и каталогов — А. Криппа — Д. Хазанов — Рук. сектора исполнители — Проверил — В. Мунц — Н. Архангельская — И. Строков — В. Татаринова

Дата — Инв. № — Взамен

8658 96

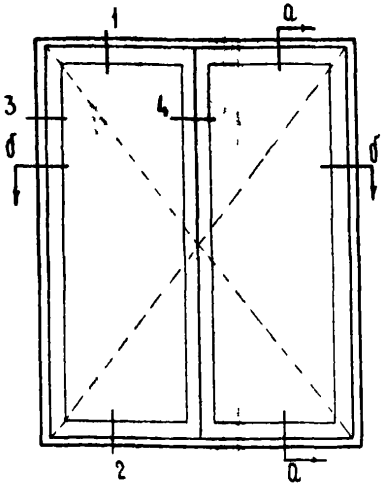

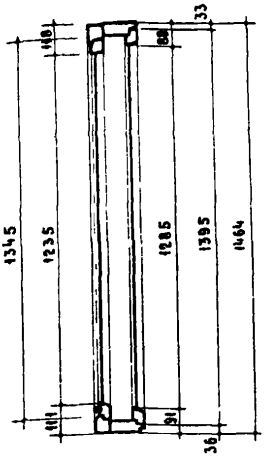

По а-а

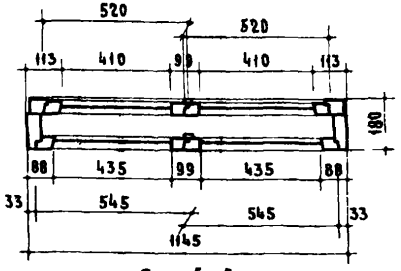

По б-б

Спецификация на 1 изделие

Древесина коробки	м³	0.0583
Древесина створок	м³	0.0559
Петли оконные разъемные Б 100 ГОСТ 5088-65	шт.	8
Завертки оконные врезные ГИЛИ ГК ГОСТ 5090-65	шт.	8
Остановы оконные ОМ ГОСТ 5091-65	шт.	2
Угольники оконные по ГОСТ 475-62 пункт 15		
Уплотняющие пенополиуретановые прокладки ГОСТ 10174-62	п.м.	6.76
Фиксатор открывания створок	шт.	2
Стекло оконное 1300×450 - 2 шт 1250×425 - 2 шт	м²	2.232

Примечание Детали и сечения брусков см листы 20, 21, 25, 26, 27, 28 и 29.

Деревянные изделия Серия ИИ-03-01	Окно с раздельными створками	Марка	Альбом	Лист
		ОР15-12А	48	88

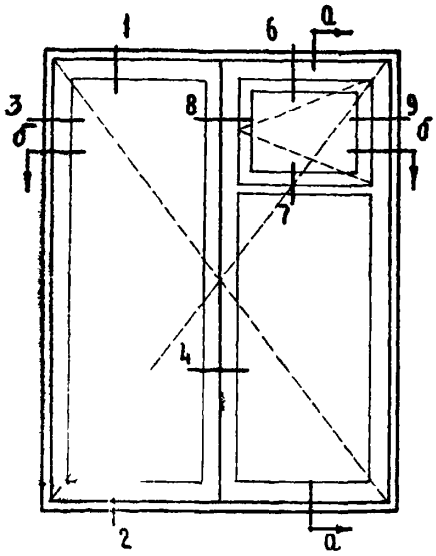

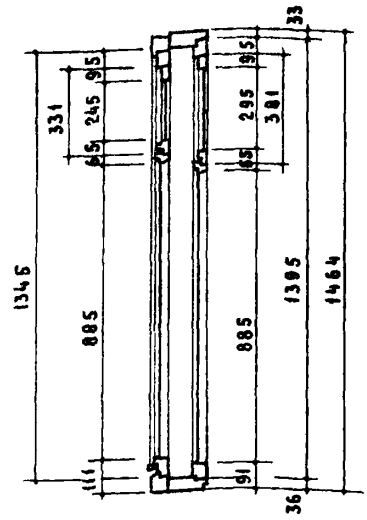

По а а

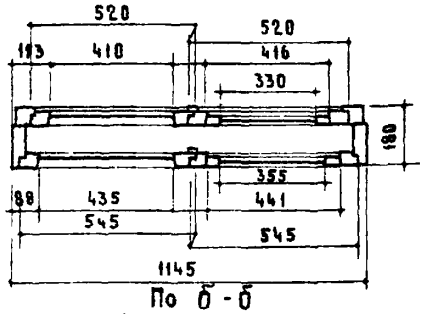

По б-б

Спецификация на 1 изделие

Древесина коробки	м³	0.0583
Древесина створок	м³	0.0689
Петли оконные разъемные Б 100 ГОСТ 5088-65	шт.	8
Петли форточные Г60 ГОСТ 5088-65	шт.	4
Завертки оконные врезные ГИЛИ ГК ГОСТ 5090 – 65	шт.	8
Завертки натяжные форточные ЗН ГОСТ 5090 – 65	шт.	2
Остановы оконные ОМ ГОСТ 5091 – 65	шт.	2
Уголъники оконные по ГОСТ 475-62 п. 15		
Уплотняющие пенополиуретановые прокладки ГОСТ 10174-62	п.м.	1.91
Фиксатор открывания створок	шт.	2
Стекло оконное 1300 × 450 – 1 шт. 1250 × 425 – 1 шт. 900 × 450 – 1 шт. 900 × 425 – 1 шт. 260 × 345 – 1 шт. 310 × 370 – 1 шт.	м²	2.107

Примечание Детали и сечения брусков см листы 20, 21, 25, 26, 27, 28 и 29.

Руководитель отделения проектных работ К. Крипта
Руководитель отдела норм стандартов и каталогов Д. Хазанов
Проверил Д. Хазанов
Руководитель группы В. Мясищ
Исполнители Г. Гусев, А. Архангельский, И. Строков, В. Татаринова
Главный инженер проекта
Инв. № | Взамен | Дата

Жилища I

Деревянные изделия Серия ИИ-03-01	Окно с раздельными створками	Марка ОР 15 12в	Альбом 48	Лист 89

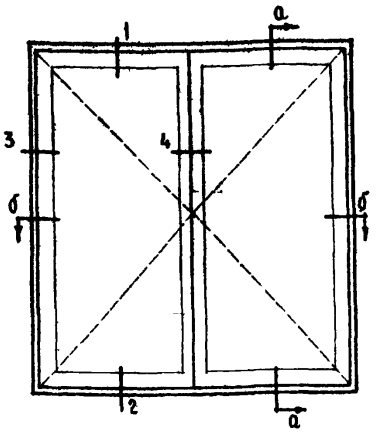

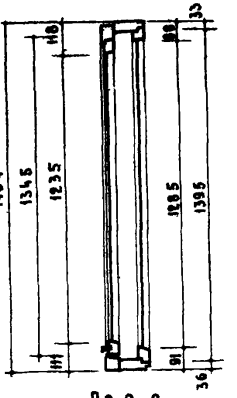

По а-а

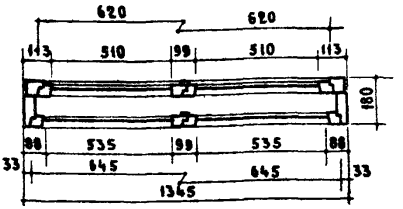

По б-б

Спецификация на 1 изделие

Древесина коробки	$м^3$	0.062
Древесина створок	$м^3$	0.058
Петли оконные разъемные 6 100 ГОСТ 5088-65	шт.	8
Завертки оконные врезные ГНАИ ГК ГОСТ 5090-65	шт.	8
Остановы оконные Ом ГОСТ 5091-65	шт.	2
Уголники оконные по ГОСТ 475-62 пункт 15		
Уплотняющие пенополиуретановые прокладки ГОСТ 10174-62	п.м.	7.9
Фиксатор открывания окон	шт.	2
Стекло оконное: 1300 × 550 шт. 2 1250 × 525 шт. 2	$м^2$	2.74

Примечание. Детали и сечения брусков см листы 20,21,25,26,27,28 и 29

Деревянные изделия Серия ИИ-03-01	Окно с раздельными створками	Марка ОР15 14А	Альбом 48	Лист 98

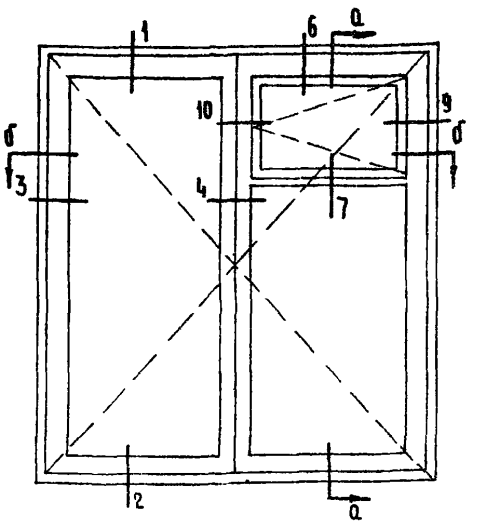

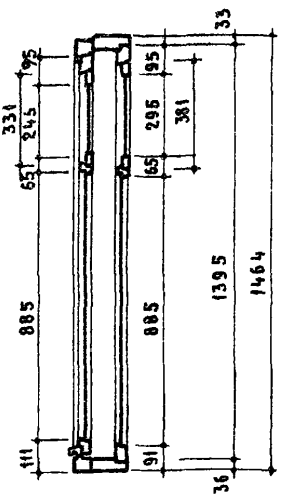

По а-а

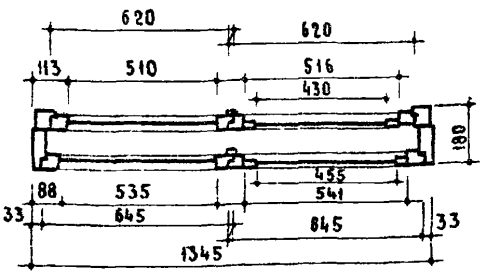

По б-б

Спецификация на 1 изделие

Древесина коробки	м³	0.062
Древесина створок	м³	0.073
Петли оконные разъемные 6100 ГОСТ 5088-65	шт.	8
Петли форточные Г60 ГОСТ 5088-65	шт.	4
Завертки оконные врезные Г или Гк ГОСТ 5090-65	шт.	8
Завертки натяжные форточные 3н ГОСТ 5090-65	шт.	2
Останова оконные Ом ГОСТ 5091-65	шт.	2
Угольники оконные по ГОСТ 475-62 пункт 15		
Уплотняющие пенополиуретановые прокладки ГОСТ 10174-62	п.м.	9.85
Фиксатор открывания створок	шт.	2
Стекло оконное 1300 × 550 - 1 шт. 1250 × 525 - 1 шт. 900 × 550 - 1 шт. 900 × 525 - 1 шт 310 × 470 - 1 шт 260 × 445 - 1 шт.	м²	2.60

Примечание Детали и сечения брусков см 20 21,25,26,27,28 и 29.

ЦНИИЭП жилища	Деревянные изделия Серия ИИ-03-01	Окно с раздельными створками	Марка ОР15 14В	Альбом 48	Лист 91

Зам директора Руководитель отдела проектных работ А. Крипа
Руководитель отд. по нормам стандартов и каталогов Д. Хазанов
Рук сектора Исполнители А. Архангельский, И. Строков, В. Татаринова
Проверил В. Мунц

Дата | Инв. № | Взамен

8668 100

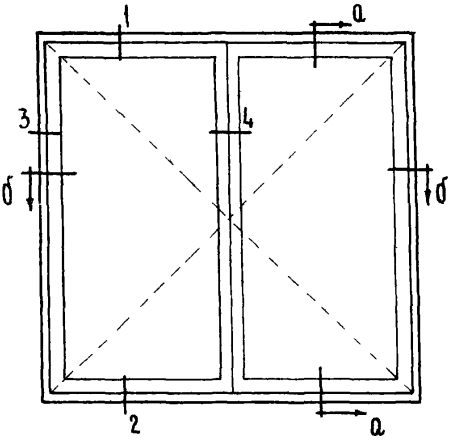

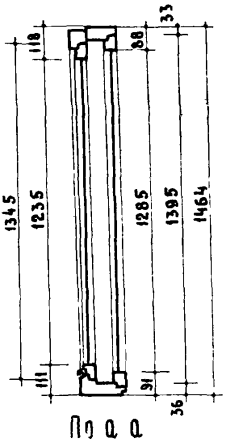

По а-а

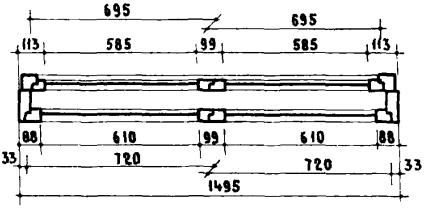

По б-б

Спецификация на 1 изделие

Древесина коробки	м³	0.0654
Древесина створок	м³	0.0615
Петли оконные разъемные Б100 ГОСТ 5088-65	шт.	8
Завертки оконные врезные Г или Гк ГОСТ 5090-65	шт.	8
Остановы оконные Ом ГОСТ 5091-65	шт.	2
Угольники оконные по ГОСТ 475-62 п.15		
Уплотняющие пенополиуретановые прокладки ГОСТ 10174-62	п.м	7.06
Фиксатор открывания створок	шт.	2
Стекло оконное 1300×625 - 2 шт. 1250×600 - 2 шт.	м²	3.125

Примечание Детали и сечения см листы 20, 21, 25, 26, 27, 28 и 29.

Деревянные изделия Серия ИИ-03-01	Окно с раздельными створками	Марка	Альбом	Лист
		ОР15-15А	48	92

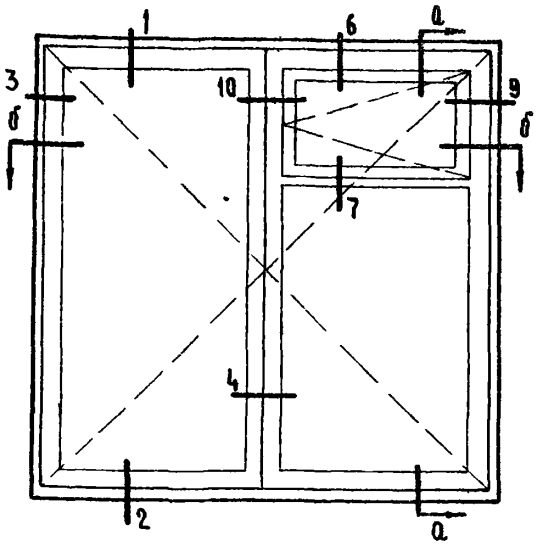

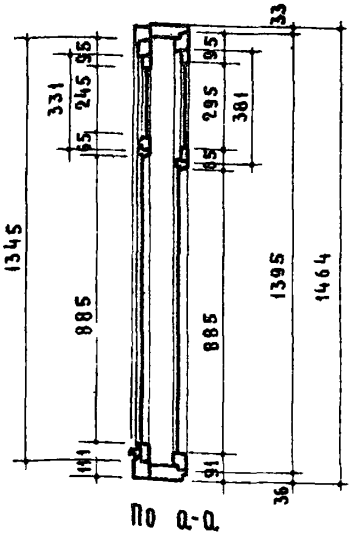

По а-а

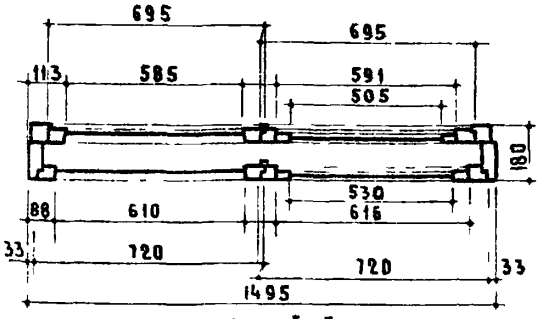

По б-б

Спецификация на 1 изделие

Древесина коробки	м³	0.0558
Древесина створок	м³	0.0657
Петли оконные разъемные Б 100 ГОСТ 5088	шт.	8
Петли форточные Г60 ГОСТ 5088-65	шт.	4
Завертки оконные врезные Г или Гк ГОСТ 5090-65	шт.	8
Завертки натяжные форточные Зн ГОСТ 5090-65	шт.	2
Остановы оконные Ом ГОСТ 5091-65	шт.	2
Угольники оконные по ГОСТ 475-62 пункт 15		
Уплотняющие пенополиуретановые прокладки ГОСТ 10174-62	п.м.	9.06
Фиксатор открывания створок	шт.	2
Стекло оконное 1300 × 625 - 1 шт. 1250 × 600 - 1 шт. 900 × 625 - 1 шт. 900 × 600 - 1 шт. 260 × 520 - 1 шт. 310 × 545 - 1 шт.	м²	2.967

Примечание. Детали и сечения брусков см. листы 20, 21, 25, 26, 27, 28 и 29.

Деревянные изделия Серия ИИ-03 01	Окно с раздельными створками	Марка ВР15 15в	Альбом 48	Лист 93

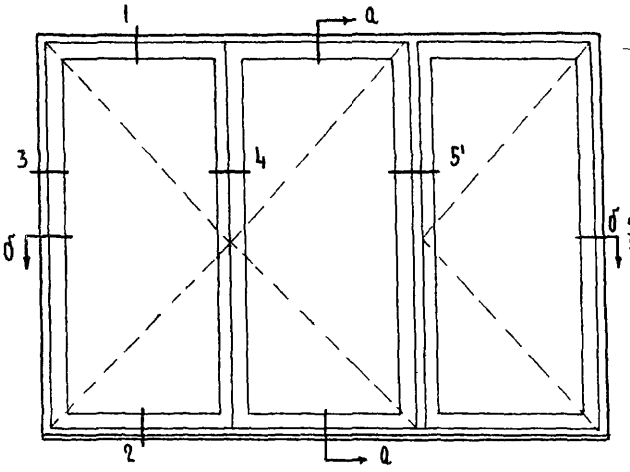

По а а

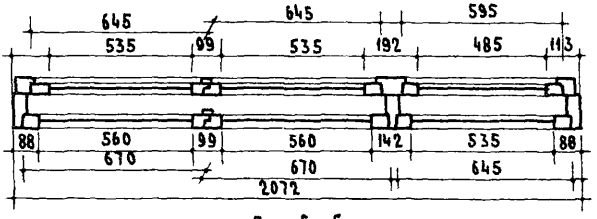

По б-б

Спецификация на 1 изделие

Древесина коробки	— $м^3$ 0.0973
Древесина створок	— $м^3$ 0.0904
Петли оконные разъемные 6100 ГОСТ 5088-65	— шт. 12
Завертки оконные врезные I или Гк ГОСТ 5090-65	— шт. 12
Остановы оконные ОМ ГОСТ 5091-65	— шт. 3
Угольники оконные по ГОСТ 475-62 п 15	
Уплотняющие пенополиуретановые прокладки ГОСТ 10174-62	— п.м. 13.5
Фиксатор открывания створок	— шт. 3
Стекло оконное 1300 × 575 — 2 шт. 1300 × 550 — 1 шт. 1250 × 550 — 2 шт 1250 × 500 — 1 шт.	— $м^2$ 4.21

Примечание Детали и сечения см. листы 20, 21, 25, 26, 27, 28 и 29.

Деревянные изделия Серия ИИ-03-01	Окно с раздельными створками	Марка ОР15-21А	Альбом 48	Лист 94

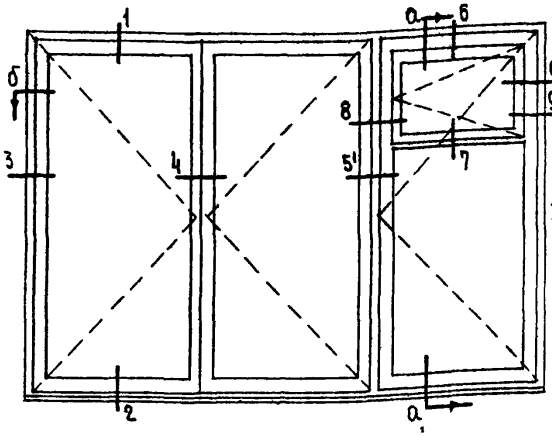

По а-а

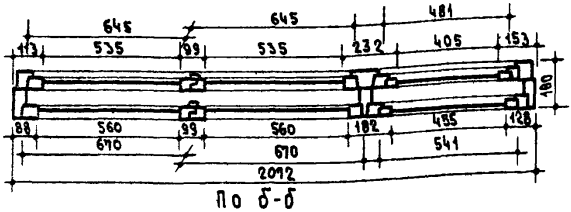

По б-б

Спецификация на 1 изделие

Древесина коробки	м³	0.0973
Древесина створок	м³	0.1054
Петли оконные разъемные Б100 ГОСТ 5088-65	шт.	12
Петли форточные Г60 ГОСТ 5088-65	шт.	4
Завертки оконные врезные ГИЛИ ГК ГОСТ 5090-65	шт.	12
Завертки натяжные форточные ЗН ГОСТ 5090-65	шт.	2
Остановы оконные ОМ ГОСТ 5091-65	шт.	3
Уголъники оконные по ГОСТ 475-62 п 15	п.м.	13.5
Уплотняющие пенополиуретановые прокладки ГОСТ 10174-62	шт.	3
Фиксатор открывания створок		
Стекло оконное 1300 × 575 - 2 шт.	м²	4.15
1250 × 550 - 2 шт.		
900 × 550 - 1 шт.		
900 × 300 - 1 шт.		
310 × 490 - 1 шт.		
260 × 420 - 1 шт.		

Примечание Детали и сечения см листы 20,21,25,26,27,28 и 29.

Деревянные изделия Серия ИИ-03-01	Окно с раздельными створками	Марка ОР15-21В	Альбом 48	Лист 95

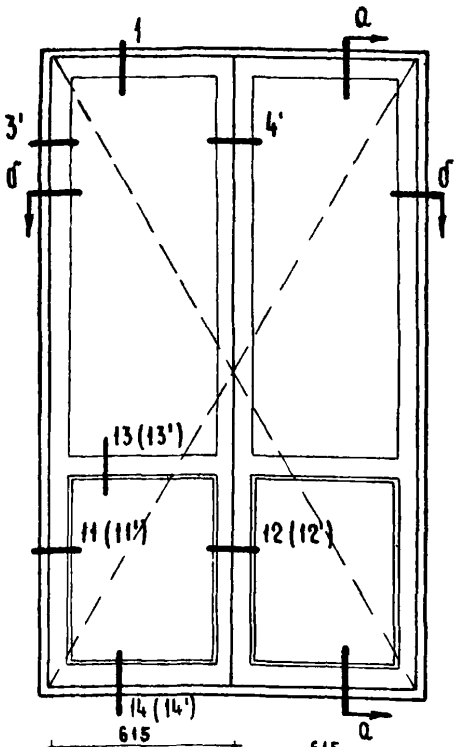

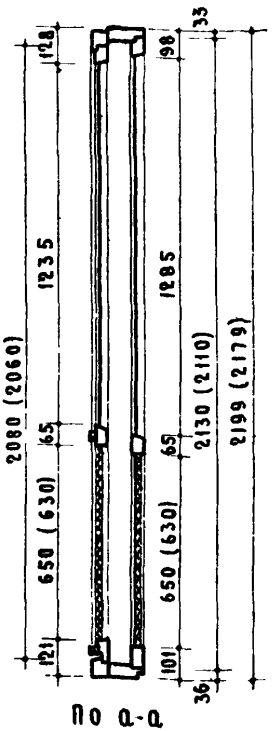

По Q-Q

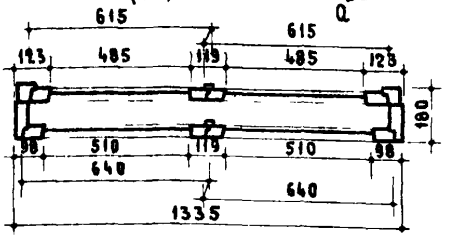

По б-б

Спецификация на 1 изделие

Древесина коробки	$м^3$	0.0742
Древесина полотен	$м^3$	0.1153
Петли оконные разъемные Б 125 ГОСТ 5088-65	шт.	12
Завертки оконные врезные Г наи Гк ГОСТ 5090-65	шт.	10
Угольники оконные по ГОСТ 475-62 п.15		
Ручки скобы дверные Г80 ГОСТ 5087-65	шт.	3
Остановы дверные ОД ГОСТ 5091-65	шт.	2
Остановы оконные ОМ ГОСТ 5091-65	шт.	2
Уплотняющие пенополиуретановые прокладки ГОСТ 10174-62	п.м.	8.8
Просмоленный картон	$м^2$	0.67
Плиты древесно-волокнистые твердые	$м^2$	1.3
Плиты древесно-волокнистые изоляционные	$м^2$	0.63
Стекло оконное 1300×525 - 2 шт. / 1250×500 - 2 шт.	$м^2$	2.615

Примечания 1 Сечения в скобках относятся к конструкции двери с утеплением

2 Детали и сечения брусков см. листы 20,22,23,24,25,26,27,28,42

Деревянные изделия	Балконная дверь с раздельными полотнами	Марка	Альбом	Лист
Серия ИИ-03-01		БР22-14	48	96

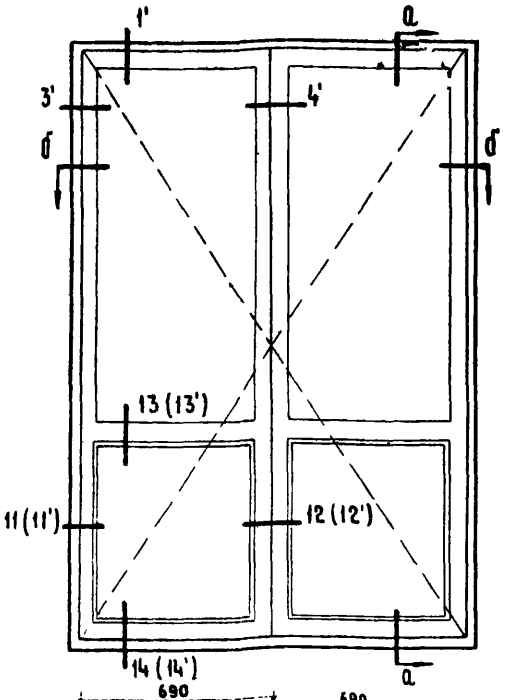

По б-б

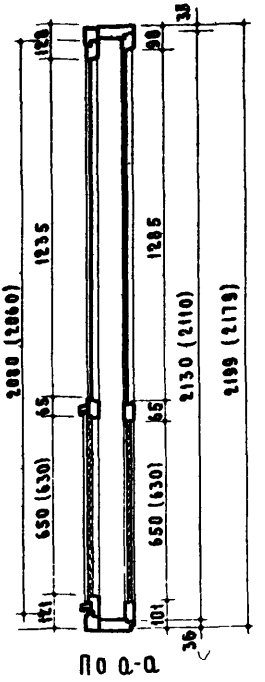

По а-а

Спецификация на 1 изделие

Древесина коробки	м³	0.0798
Древесина полотен	м³	0.1181
Петли оконные разъемные б 125 ГОСТ 5088-65	шт.	12
Завертки оконные врезные Г или Гк ГОСТ 5090-65	шт.	10
Угольники оконные по ГОСТ 475-62 пункт 15		
Ручки скобы дверные Г80 ГОСТ 5087-65	шт.	3
Остановы дверные ОД ГОСТ 5091-65	шт.	2
Остановы оконные ОМ ГОСТ 5091-65	шт.	2
Уплотняющие пенополиуретановые прокладки ГОСТ 10174-62	п.м.	8.19
Просмоленный картон	м²	0.8
Плиты древесно-волокнистые твердые	м²	2.958
Плиты древесно волокнистые изоляционные	м²	1.443
Стекло оконное 1300 × 600 - 2 шт. / 1250 × 575 - 2 шт.	м²	2.997

Примечания 1 Сечения в скобках относятся к конструкции двери с утеплением.
2 Детали и сечения брусков см листы 20, 22, 23, 24, 25, 26, 27, 28 и 29

Жилища

Руководитель отдела норм стандартов и каталогов — Гл. архитектор. Руководитель отделения проектных работ

Гл. архитектор проекта — Н. Крылова

Гл. специалист — Д. Хазанов

Нач. сектора — Г. Исполнителей

Проверил — В. Мунц, Н. Архангельская, Ц. Строков, А. Татаринова

Дата | Инв. № | Взамен

Балконные изделия

Серия ИИ-03-01

Балконная дверь с раздельными полотнами

Марка	Альбом	Лист
БР22 15	48	97

gost.e-ecolog.ru