ГОСУДАРСТВЕННЫЙ КОМИТЕТ ПО ГРАЖДАНСКОМУ СТРОИТЕЛЬСТВУ
И АРХИТЕКТУРЕ ПРИ ГОССТРОЕ СССР

ТИПОВЫЕ КОНСТРУКЦИИ И ДЕТАЛИ ЗДАНИЙ И СООРУЖЕНИЙ

ИНДУСТРИАЛЬНЫЕ СТРОИТЕЛЬНЫЕ ИЗДЕЛИЯ
ДЛЯ ГРАЖДАНСКОГО СТРОИТЕЛЬСТВА

СЕРИЯ ИИ-03-01
ДЕРЕВЯННЫЕ ИЗДЕЛИЯ

АЛЬБОМ 47

ОКНА И БАЛКОННЫЕ ДВЕРИ ДЛЯ ОБЩЕСТВЕННЫХ ЗДАНИЙ

РАЗРАБОТАНЫ
ЦНИИЭП УЧЕБНЫХ ЗДАНИЙ ГОСУДАРСТВЕННОГО КОМИТЕТА ПО ГРАЖДАНСКОМУ СТРОИТЕЛЬСТВУ И АРХИТЕКТУРЕ ПРИ ГОССТРОЕ СССР

УТВЕРЖДЕНЫ
ПРИКАЗОМ ГОСУДАРСТВЕННОГО КОМИТЕТА ПО ГРАЖДАНСКОМУ СТРОИТЕЛЬСТВУ И АРХИТЕКТУРЕ ПРИ ГОССТРОЕ СССР
ОТ 31 ДЕКАБРЯ 1968 г. № 242

ЦЕНТРАЛЬНЫЙ ИНСТИТУТ ТИПОВЫХ ПРОЕКТОВ

gost.e-ecolog.ru

	Марка	Лист	Стр.
Содержание		С1-С3	2-4
Пояснительная записка		П1,П2	5,6
Номенклатура оконных блоков со спаренными и раздельными переплетами		Н1,Н2	7,8
Номенклатура оконных и дверных балконных блоков со спаренными и раздельными переплетами и полотнами		Н3	9
Оконный блок со спаренными переплетами	ОС 12-27	1	10
Оконные блоки со спаренными переплетами	ОС 18-09, ОС 18-09В	2	11
-"-	ОС 18-12, ОС 18-12В	3	12
-"-	ОС 18-18, ОС 18-18В	4	13
-"-	ОС 18-21, ОС 18-21В	5	14
-"-	ОС 18-24, ОС 18-24В	6	15
-"-	ОС 18-24Г, ОС 18-27	7	16
Оконный блок со спаренными переплетами	ОС 18-27А	8	17
-"-	ОС 18-27В	9	18
-"-	ОС 18-27Г	10	19
-"-	ОС 18-27И	11	20
Оконные блоки со спаренными переплетами	ОС 21-09, ОС 21-09В	12	21
-"-	ОС 21-12, ОС 21-12В	13	22
-"-	ОС 21-18, ОС 21-18В	14	23
-"-	ОС 21-21, ОС 21-21В	15	24
-"-	ОС 21-24, ОС 21-24В	16	25
-"-	ОС 21-24Г, ОС 21-27	17	26
Оконный блок со спаренными переплетами	ОС 21-27А	18	27
-"-	ОС 21-27В	19	28
-"-	ОС 21-27Г	20	29
-"-	ОС 21-27И	21	30
Оконные блоки со спаренными переплетами	ОС 27-12Е, ОС 27-12В	22	31
-"-	ОС 27-18Е, ОС 27-27Е	23	32

	Марка	Лист	Стр.
Дверные балконные блоки со спаренными полотнами	БС 28-I2В БС 28-I8В	24	33
Сечения оконных и дверных балконных блоков со спаренными переплетами и полотнами	Сечения: I-I,2-2,3-3,4-4,5-5;6-6	25	34
Сечения дверных балконных блоков со спаренными полотнами	Сечения: 7-7,8-8,9-9,I0-I0,II-II, I2-I2,I3-I3	26	35
Детали монтажа оконных и дверных балконных блоков со спаренными переплетами и полотнами	Детали: I,2,3,4,5,6	27	36
Детали монтажа дверных балконных блоков со спаренными полотнами	Детали: 7,8,9,I0,II,I2,I3	28	37
Сечения брусков оконных и дверных балконных блоков со спаренными переплетами и полотнами	Сечения: КI,К2,К3,К4	29	38
-"-	Сечения:I,2,3,4,I4	30	39
Сечения брусков дверных балконных блоков со спаренными полотнами	Сечения: 5,6,7,8,9,I0,II,I2,I3	3I	40
Оконный блок с раздельными переплетами	ОР I2-27	32	4I
Оконные блоки с раздельными переплетами	ОР I8-09, ОР I8-09В	33	42
-"-	ОР I8-I2, ОР I8-I2В	34	43
-"-	ОР I8-I8, ОР I8-I8В	35	44
-"-	ОР I8-2I, ОР I8-2IВ	36	45
-"-	ОР I8-24, ОР I8-24В	37	46
Оконный блок с раздельными переплетами	ОР I8-27	38	47
-"-	ОР I8-27А	39	48
-"-	ОР I8-27В	40	49
Оконные блоки с раздельными переплетами	ОР 2I-09, ОР 2I-09В	4I	50
-"-	ОР 2I-I2, ОР 2I-I2В	42	5I

ГПИ учебных зданий Минвуза УССР Киевский Крымский Запорожский
10113 4

	Марка		Лист	Стр.
Оконные блоки с раздельными переплетами	ОР 2I-I8,	ОР 2I-I8В	43	52
-"-	ОР 2I-2I,	ОР 2I-2IВ	44	53
-"-	ОР 2I-24,	ОР 2I-24В	45	54
Оконный блок с раздельными переплетами	ОР 2I-24Г		46	55
-"-	ОР 2I-27		47	56
-"-	ОР 2I-27А		48	57
-"-	ОР 2I-27В		49	58
-"-	ОР 2I-27Г		50	59
-"-	ОР 2I-27И		5I	60
Оконные блоки с раздельными переплетами	ОР 27-I2Е,	ОР-27-I2В	52	6I
-"-	ОР 27-I8Е,	ОР 27-27Е	53	62
Дверные балконные блоки с раздельными полотнами	БР 28-I2В,	БР 28-I8В	54	63

	Марка	Лист	Стр.
Сечения оконных и дверных балконных блоков с раздельными переплетами и полотнами	Сечения: I-I,2-2,3-3	55	64
-"-	Сечения:4-4,5-5	56	65
-"-	Сечения:6-6,7-7	57	66
Сечения оконных блоков с раздельными переплетами	Сечения:8-8,9-9	58	67
Сечения дверных балконных блоков с раздельными полотнами	Сечения:I0-I0,II-II	59	68
-"-	Сечения:I2-I2,I3-I3, I4-I4	60	69
-"-	Сечения:I5-I5,I6-I6	6I	70
-"-	Сечения:I7-I7,I8-I8	62	7I
Детали монтажа оконных и дверных балконных блоков с раздельными переплетами и полотнами	Детали:I,2,3,4,5	63	72
-"-	Детали:6,7,8,9	64	73
Детали монтажа дверных балконных блоков с раздельными полотнами	Детали:I0,II,I2	65	74
-"-	Детали:I3,I4,I5,I6,I7, I8	66	75
Сечения брусков оконных и дверных балконных блоков с раздельными переплетами и полотнами	Сечения:КI,К2,К3,К4,К3а	67	76
-"-	Сечения:К5,К6,К7,К8,К9	68	77
-"-	Сечения:I,3,3а,КI0,2,2а, 4,5	69	78
Сечения брусков дверных балконных блоков с раздельными полотнами	Сечения:5,6,7,8,9,I0,II, 5а,6а,7а,I0а	70	79

ПОЯСНИТЕЛЬНАЯ ЗАПИСКА

Рабочие чертежи индустриальных деревянных изделий, включенные в альбом № 47, разработаны в соответствии с каталогом ИИ-03, часть II, редакции 1964 года и ГОСТ 11214-65 "Окна и балконные двери деревянные для жилых и общественных зданий".

Альбом чертежей не распространяется на окна, применяемые при строительстве общественных зданий в районах Крайнего Севера.

Содержащиеся в альбоме чертежи столярных изделий предназначены для обязательного применения их при проектировании и строительстве общественных зданий и для массового производства этих изделий предприятиями деревообрабатывающей промышленности. В соответствии с п.3 ГОСТ 11214-65 оконные и дверные балконные блоки для жилых зданий альбома № 48, разработанные ЦНИИЭП жилища, могут применяться и для общественных зданий.

Окна и балконные двери, изготовляемые по чертежам альбома № 47, подразделяются на две серии:

серия С – со спаренными оконными переплетами и дверными полотнами;

серия Р – с двойными раздельными переплетами и дверными полотнами.

Маркировка изделий принята по ГОСТ 11214-65.

Каждому изделию присвоена определенная марка, устанавливающая вид изделия:

ОС – оконный блок со спаренными переплетами;

БС – дверной балконный блок со спаренными полотнами;

ОР – оконный блок с раздельными переплетами;

БР – дверной балконный блок с раздельными полотнами.

В марку изделия включены его номинальные модульные размеры (высота и ширина) в дециметрах.

Буквенные индексы в конце марки обозначают:

А – трехстворчатые без фрамуг;

В – с верхней фрамугой;

Г – с верхней и нижней фрамугой;

Е – с нижней фрамугой;

И – трехстворчатые оконные блоки с верхней фрамугой.

Оконные блоки одностворчатые и двухстворчатые обозначаются без буквенных индексов в конце марки.

Пример маркировки столярных изделий: ОС 18-12 – оконный блок со спаренными переплетами с номинальной высотой – 18 дециметров и номинальной шириной – 12 дециметров.

Внесение изменений в обозначение марок изделий не допускается.

Марка изделий проставляется на чертежах, в спецификациях проектов, в заказах заводам – изготовителям и на изделиях.

Оконные и дверные балконные блоки изображены в альбоме с наружной стороны.

Оконные и дверные балконные блоки со спаренными и раздельными переплетами и полотнами изготовляются с наплавом.

Расстояние между раздельными оконными переплетами и дверными полотнами принимается 88 мм; при соответствующем технико-экономическом обосновании, с разрешения госстроев союзных республик, допускается уменьшение этого расстояния до 50 мм.

Область применения оконных и дверных балконных блоков со

Типовой проект разработан Гипросельэлектро Минсельхоза СССР
Утвержден и введен в действие Госгражданстроем при Госстрое СССР
Срок введения 1968 г.

10113 6

спаренными и раздельными переплетами и полотнами определяется требованиями СНиП II-В. 6-62.

В южных районах СССР, где по теплотехническим расчётам не требуется окна и балконные двери серии С или Р, а также в неотапливаемых помещениях, следует применять окна и балконные двери с одинарными переплетами и полотнами (с одинарным остеклением). В этом случае их изготовление может производиться по чертежам наружных оконных переплетов, дверных полотен и коробок блоков серии Р.

Оконные и дверные балконные блоки изготовляются из древесины хвойных пород (сосна, лиственница, кедр, ель, пихта).

Влажность древесины столярных изделий должна быть не более величины, указанной в ГОСТ 475-62 "Технические требования".

Антисептирование древесины нужно производить в соответствии со СНиП II-В. 8-62.

Объем древесины коробок, переплетов оконных и полотен дверных балконных блоков определен по черновым заготовкам в соответствии с ГОСТ 7307-66 "Детали деревянные. Припуски на механическую обработку" с учетом ГОСТ 6782-67 "Пиломатериалы хвойных пород. Припуски на усушку" при изготовлении изделий предприятиями из заготовок собственного лесопиления.

Для остекления изделий следует применять оконное листовое стекло по ГОСТ 111-65 толщиной 3-4 мм.

Остекление следует производить в соответствии с разделом 6 главы СНиП II-В. 13-62 на двойной замазке с креплением стекол деревянными штапиками трапецеидального сечения.

Глухое заполнение в нижней части балконных дверей, приведенное на чертежах, является примерным и может быть принято другой конструкции или заменено стеклом.

Оконные и балконные дверные приборы приняты по ГОСТ: 5087-65, 5088-65, 5090-65, 5091-65.

Окна и двери должны поставляться предприятием - поставщиком собранными в блоки со всеми врезанными приборами в соответствии со спецификациями к заказу и с обязательным прикреплением уплотняющих пенополиуретановых прокладок на створки, фрамуги и полотна в местах, указанных на чертежах. Качество прокладок должно соответствовать ГОСТ 10174-62.

Поставка оконных и дверных балконных блоков со специализированных предприятий, расположенных непосредственно в районах строительства, должна производиться с законченной отделкой, включая установку приборов и остекление. При перевозке готовых изделий на дальние расстояния допускается поставка их с окраской только один раз.

Изготовление, приемку, хранение и транспортирование изделий производить в соответствии с ГОСТ 475-62 с учетом указаний СНиП I-В. 13-62.

Монтаж в соответствии со СНиП II-В. 7-62.

Схема и размеры окна в мм	Марка изделия	№ листа	Схема и размеры окна в мм	Марка изделия	№ листа	Схема и размеры окна в мм	Марка изделия	№ листа	Схема и размеры окна в мм	Марка изделия	№ листа
со спаренными переплетами			с раздельными переплетами			со спаренными переплетами			с раздельными переплетами		
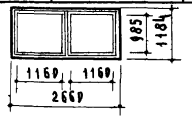	ОС12-27	1	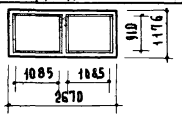	ОР12-27	32	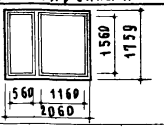	ОС18-21	5	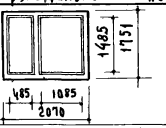	ОР18-21	36
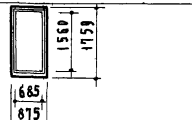	ОС18-09	2	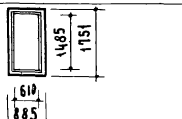	ОР18-09	33	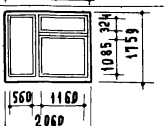	ОС18-21в	5	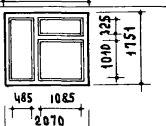	ОР18-21в	36
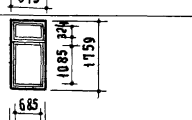	ОС18-09в	2	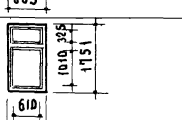	ОР18-09в	33	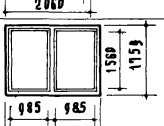	ОС18-24	6	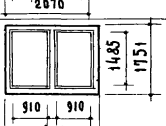	ОР18-24	37
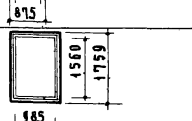	ОС18-12	3	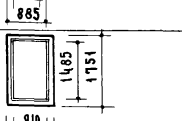	ОР18-12	34	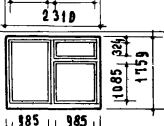	ОС18-24в	6	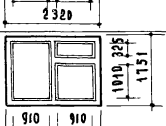	ОР18-24в	37
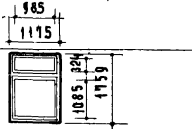	ОС18-12в	3	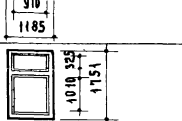	ОР18-12в	34	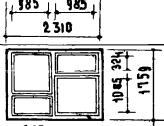	ОС18-24г	7			
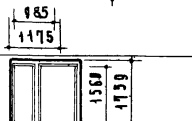	ОС18-18	4	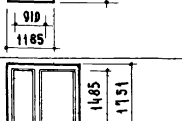	ОР18-18	35	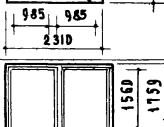	ОС18-27	7	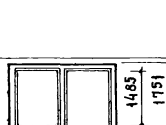	ОР18-27	38
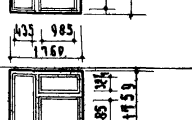	ОС18-18в	4		ОР18-18в	35	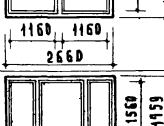	ОС18-27а	8	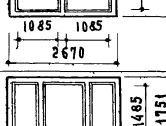	ОР18-27а	39

ГИП Шелутинский; Гл. инж. инта Е. Грекова; Рук. группы З. Шахова; Н.О. нач. отд. К. Фролова; Н.О. ст. инж. Яковлев; Сотехник Жорд; Проверил Лилия Перминкина

ЦНИИЭП учебных зданий

ТК 1968 г

Номенклатура оконных блоков со спаренными и раздельными переплетами.

7

Марка

Серия ИИ-03-01

Альбом 47 | Лист Н1

10113 8

Схема и размеры окна в мм	Марка изделия	№ листа	Схема и размеры окна в мм	Марка изделия	№ листа	Схема и размеры окна в мм	Марка изделия	№ листа	Схема и размеры окна в мм	Марка изделия	№ листа
со спаренными переплетами			с раздельными переплетами			со спаренными переплетами			с раздельными переплетами		
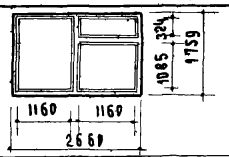	ОС18-27в	9	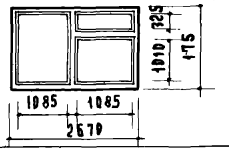	ОР18-27в	40	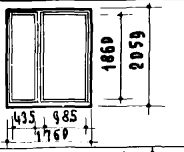	ОС21-18	14	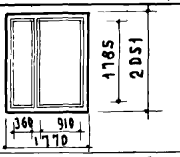	ОР21-18	43
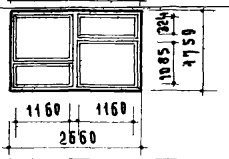	ОС18-27г	10					ОС21-18в	14	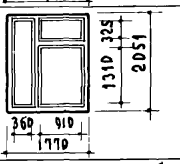	ОР21-18в	43
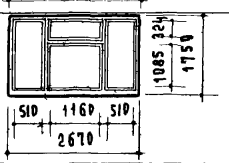	ОС18-27и	11				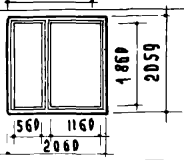	ОС21-21	15	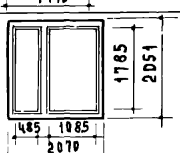	ОР21-21	44
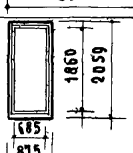	ОС21-09	12	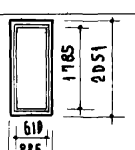	ОР21-09	41	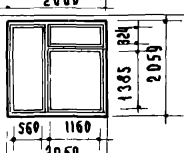	ОС-21-21в	15	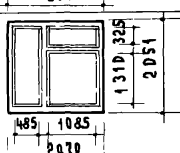	ОР21-21в	44
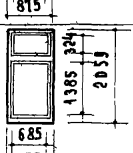	ОС21-09в	12	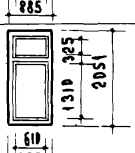	ОР21-09в	41	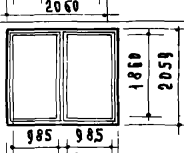	ОС21-24	16	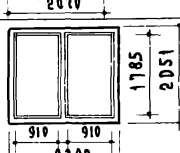	ОР21-24	45
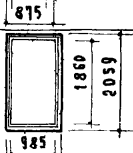	ОС21-12	13	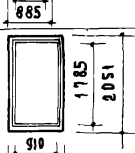	ОР21-12	42	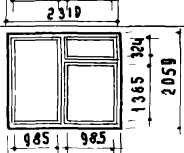	ОС21-24в	16	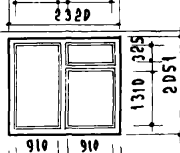	ОР21-24в	45
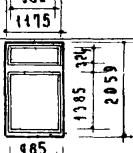	ОС21-12в	13	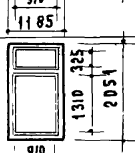	ОР21-12в	42	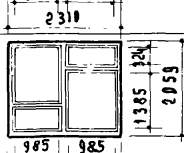	ОС21-24г	17	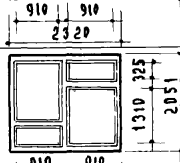	ОР21-24г	46

ТК 1968г

Номенклатура оконных блоков со спаренными и раздельными переплетами.

Марка

Серия ИИ-03-01

Альбом 47 | Лист Н2

Шкляпинский О.Г. Реков | Ушакова Л. Журавлева | М. Назрицкая | А. Вершинкина

10113 9

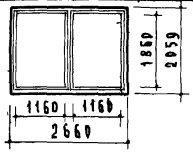

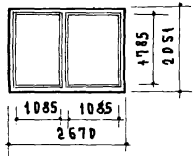

Схема и размеры окна в мм	Марка изделия	№ листа	Схема и размеры окна в мм	Марка изделия	№ листа	Схема и размеры окна и двери в мм	Марка изделия	№ листа	Схема и размеры окна и двери в мм	Марка изделия	№ листа
со спаренными переплетами			с раздельными переплетами			со спаренными переплетами и полотнами			с раздельными переплетами и полотнами		
1860, 2059, 1160, 1160, 2660	ОС21-27	17	1785, 2051, 1085, 1085, 2670	ОР21-27	47	324, 1985, 2659, 985, 1175	ОС27-12в	22	325, 1910, 2651, 910, 1185	ОР27-12в	52
1860, 2059, 510, 1160, 510, 2670	ОС21-27а	18	1785, 2051, 435, 1085, 435, 2680	ОР21-27а	48	1985, 2659, 324, 435, 985, 1760	ОС27-18е	23	1910, 2651, 325, 360, 910, 1770	ОР27-18е	53
324, 1385, 2059, 1160, 1160, 2660	ОС21-27в	19	325, 1310, 2051, 1085, 1085, 2670	ОР21-27в	49	1985, 2659, 324, 1160, 1160, 2660	ОС27-27е	23	1910, 2651, 325, 1085, 1085, 2670	ОР27-27е	53
324, 1385, 2059, 1160, 1160, 2660	ОС21-27г	20	325, 1310, 2051, 1085, 1085, 2670	ОР21-27г	50	324, 1385, 2753, 608, 985, 1189	БС28-12в	24	325, 1310, 2756, 619, 910, 1199	БР28-12в	54
324, 1385, 2059, 510, 1160, 510, 2670	ОС21-27и	21	325, 1310, 2051, 435, 1085, 435, 2680	ОР21-27и	51	324, 1395, 2753, 608, 710, 710, 1751	ВС28-18в	24	325, 1310, 2756, 619, 660,5, 660,5, 1766	БР28-18в	54
1985, 2659, 324, 985, 1175	ОС27-12е	22	1910, 2651, 325, 910, 1185	ОР27-12е	52						

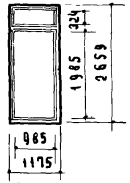

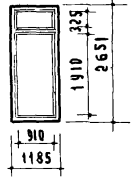

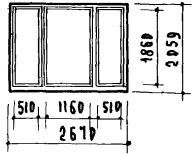

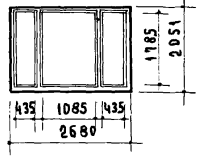

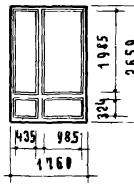

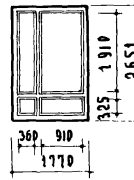

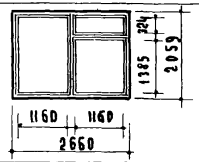

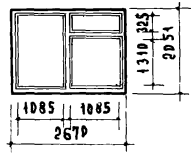

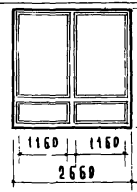

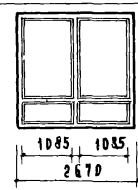

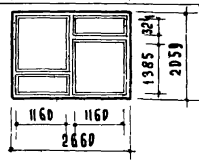

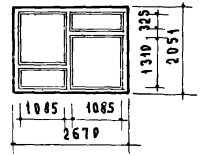

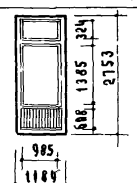

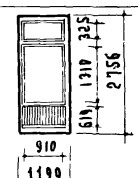

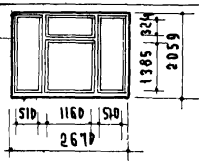

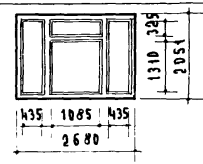

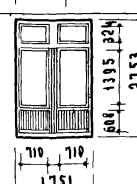



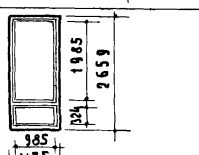

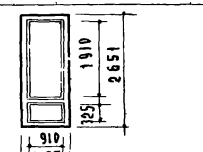

ЦНИИЭП учебных зданий

Гл инж-ин-та — Шелутинский

И.О. нач отд — В.Греков

Рук группы — З.Шахова

И.О. Ст. инж — Л.Фролова

Ст. техник — М.Назрицкая

Проверил — А.Вершинкина

ТК 1968г

Номенклатура оконных и дверных балконных блоков со спаренными и раздельными переплетами и полотнами

Марка

Серия ИИ 03-01

Альбом 47

Лист Н3

9

10113 10

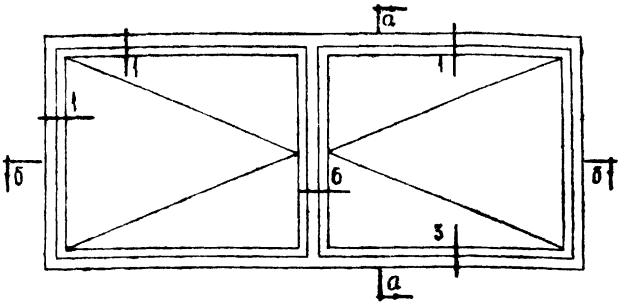

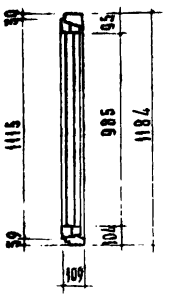

По а-а

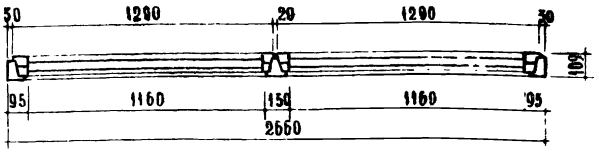

По б-б

Наименование	ОС 12-27 Объем м³	Кол во шт.
Древесина коробки	0.061	—
Древесина переплетов	0.067	—
Петли оконные накладные ПНО 110 ГОСТ 5088-65	—	6
Петли оконные накладные ПНО 80 ГОСТ 5088-65	—	—
Петли оконные врезные ПВЦ 100 ГОСТ 5088-65	—	6
Петли оконные врезные ПВЦ 80 ГОСТ 5088-65	—	—
Завертки оконные врезные ЗВ ГОСТ 5090-65	—	4
Стяжки С1 ГОСТ 5090-65	—	12

Наименование	ОС 12-27 Кол во шт.	м²	пог. м.
Фиксатор открывания окон ФП ГОСТ 5091-65	2	—	—
Угольники оконные УП 75 ГОСТ 5091-65	8	—	—
Фрамужный прибор	—	—	—
Стекло оконное 1475 × 1000	4	4.70	—
Прокладки уплотняющие полиуретановые ГОСТ 10174-62	—	—	9.62

Примечания:

1. Расход древесины определен по черновым заготовкам.
2. Приборы на чертеже условно не показаны.
3. Сечения см. лист 25.

ЦНИИЭП учебных зданий

Главный архитектор института: А. Шелутинский

Гл. инженер проекта: В. Грехов

Гл. специалист: И. Фетисова

Руководитель группы: К. Абызова

Гл. конструктор проекта: Л. Васильева

Проверил: Т. Балакшина

ТК 1966	Оконный блок со спаренными переплетами.	Марка: ОС 12-27	Серия ИИ-03-01	Альбом 47	Лист 1

10113 11

ОС18-09

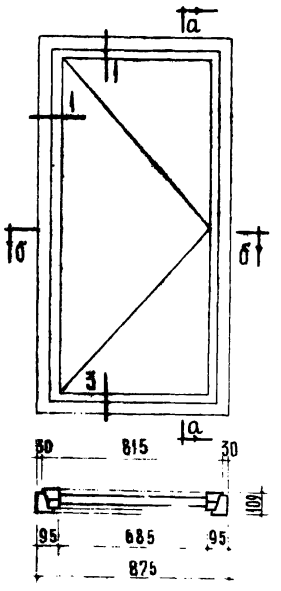

По б-б

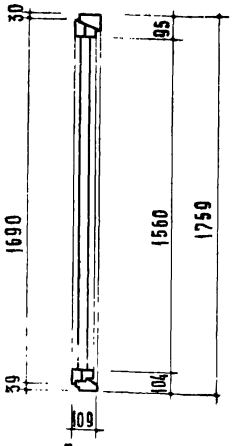

По а-а

ОС18-09в

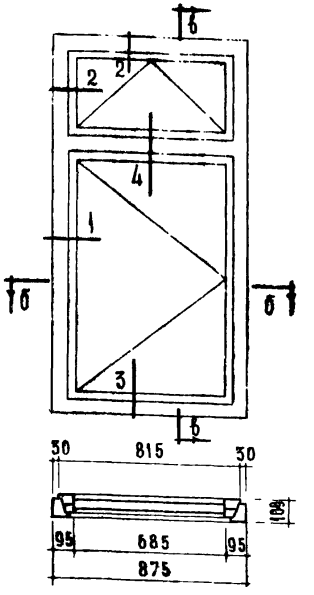

По б-б

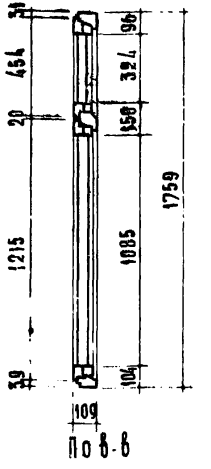

По в-в

Примечания

1. Расход древесины определен по черновым заготовкам.
2. Приборы на чертеже условно не показаны.
3. Сечения см. лист 25.

Наименование	ОС18-09 Объем м³	ОС18-09 Кол-во шт.	ОС18-09в Объем м³	ОС18-09в Кол-во шт.
Древесина коробки	0,035	—	0,041	—
Древесина переплетов	0,035	—	0,046	—
Петли оконные накладные ПНО 110 ГОСТ 5088-65	—	3	—	4
Петли оконные накладные ПНО 90 ГОСТ 5088-65	—	—	—	—
Петли оконные врезные ПВЦ 100 ГОСТ 5088-65	—	3	—	2
Петли оконные врезные ПВЦ 80 ГОСТ 5088-65	—	—	—	—
Завертки оконные врезные ЗВ ГОСТ 5090-65	—	2	—	4
Стяжки С1 ГОСТ 5090-65	—	6	—	8
Петля врезная со скрытым стержнем ПВС ГОСТ 5088-65	—	—	—	2

Наименование	ОС18-09 Кол-во шт.	ОС18-09 м²	ОС18-09 пог.м	ОС18-09в Кол-во шт.	ОС18-09в м²	ОС18-09в пог.м
Фиксатор открывания окон ФП ГОСТ 5091-65	1	—	—	1	—	—
Уголь ники оконные УП 75 ГОСТ 5091-65	4	—	—	6	—	—
Фрамужный прибор	—	—	—	1	—	—
Стекло оконное 1575×700	2	2,21	—	—	—	—
1100×700	—	—	—	2	1,54	—
340×700	—	—	—	2	0,48	—
Прокладки уплотняющие полиуретановые ГОСТ 10174-62	—	—	5,01	—	—	6,60

Т.К. 1966	Оконные блоки со спаренными переплетами	Марка ОС18-09 ОС18-09в	Серия ИИ-03-01 Альбом 47 Лист 2

10113.12

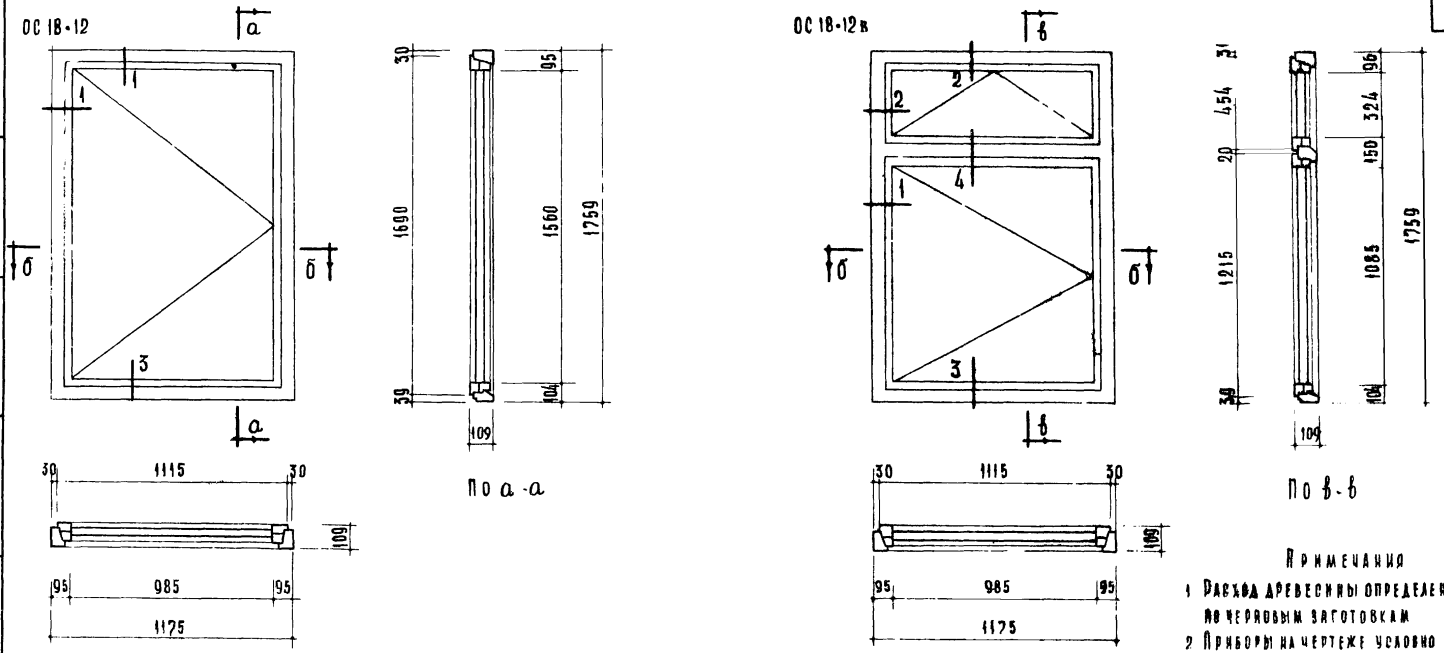

По а-а

По б-б

По в-в

По б-б

Примечания

1 Расход древесины определен по черновым заготовкам

2 Приборы на чертеже условно не показаны

3 Сечения см лист 25

Наименование	ОС 18-12 Объем м³	ОС 18-12 Кол-во шт.	ОС 18-12в Объем м³	ОС 18-12в Кол-во шт.
Древесина коробки	0.039	—	0.047	
Древесина переплетов	0.039	—	0.054	—
Петли оконные накладные ПНО 110 ГОСТ 5088-65	—	3	—	5
Петли оконные накладные ПНО 80 ГОСТ 5088-65	—	—	—	—
Петли оконные врезные ПВЦ 100 ГОСТ 5088-65	—	3	—	3
Петли оконные врезные ПВЦ 80 ГОСТ 5088-65	—	—	—	
Завертки оконные врезные ЗВ ГОСТ 5090-65	—	2	—	4
Стяжки С1 ГОСТ 5090-65	—	7	—	10
Петля врезная со сквозным стержнем ПВС ГОСТ 5088 65	—	—	—	2

Наименование	ОС 18-12 Кол-во шт.	ОС 18-12 м²	ОС 18-12 пог м	ОС 18-12в Кол-во шт.	ОС 18-12в м²	ОС 18-12в пог м
Фиксатор открывания окон ФП ГОСТ 5091-65	1	—	—	1	—	—
Угольники оконные УП 75 ГОСТ 5091-65	4	—	—	6	—	—
Фрамужный прибор	—	—	—	1	—	—
Стекло оконное: 1575 × 1000	2	3.15		—	—	—
1100 × 1000	—	—	—	2	2.20	—
540 × 1000	—	—	—	2	0.68	—
Прокладки уплотняющие полиуретановые ГОСТ 10174 62	—	—	5.61	—	—	7.80

ТК 1966	Оконные блоки со спаренными переплетами	Марка ОС 18-12 ОС 18-12в	Серия ИИ-03-01	Альбом 47	Лист 3

Проверил Т. Балакшина; Гехник Л. Васильева; Ю. инженера К. Абызова; Гл. инженер проекта И. Фетисова; Гл. инженер и гл. начальника отдела В. Грёков; Инженер и гл. начальника отдела А. Шелутинский

Учебных зданий ЦНИИЭП

10113 13

Т. Балакшина
К. Абызова
И. Фетисова
В. Трекин

ОС 18-18

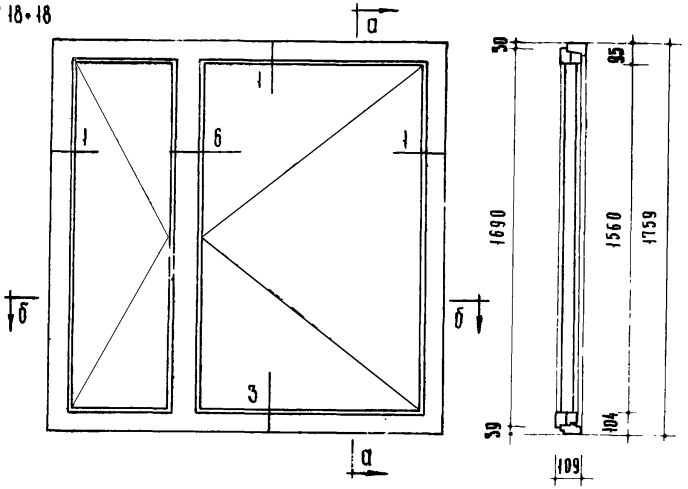

По а-а

ОС 18-18в

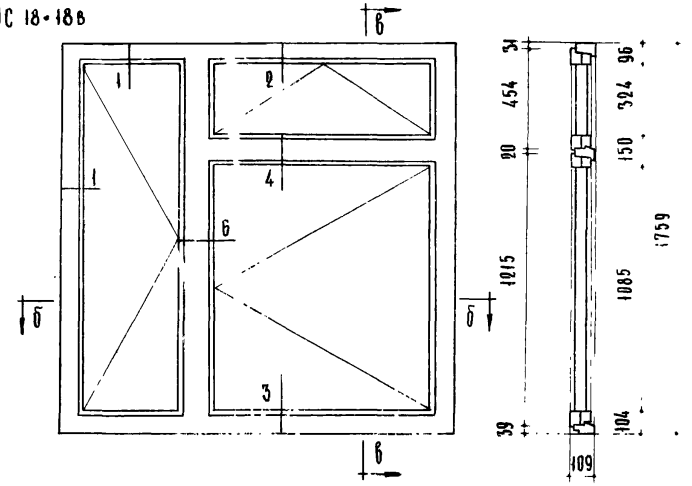

По б-б

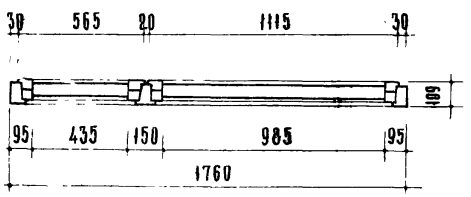

По б-б

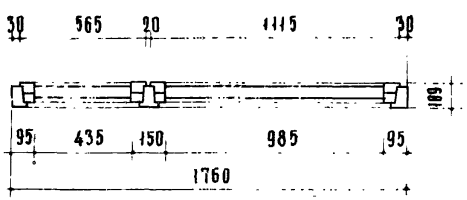

По б-б

Примечания

1 Расход древесины определен по черновым заготовкам
2 Приборы на чертеже условно не показаны
3 Сечения см. лист 25

Наименование	ОС 18-18 объём м³	ОС 18-18 колич. шт.	ОС 18-18в объём м³	ОС 18-18в колич. шт.
Древесина коробки	0,061	—	0,070	—
Древесина переплётов	0,070	—	0,086	—
Петли оконные накладные ПНО 110 ГОСТ 5088-65	—	3	—	5
Петли оконные накладные ПНО 80 ГОСТ 5088-65	—	3	—	3
Петли оконные врезные ПВЦ 109 ГОСТ 5088-65	—	3	—	3
Петли оконные врезные ПВЦ 80 ГОСТ 5088-65	—	3	—	3
Завертки оконные врезные 36 ГОСТ 5090-65	—	4	—	6
Стяжки С1 ГОСТ 5090-65	—	12	—	17
Фиксатор открывания окон ФП ГОСТ 5091-65	—	2	—	2

Наименование	ОС 18-18 колич. шт	ОС 18-18 м²	ОС 18-18 пог. м	ОС 18-18в колич. шт	ОС 18-18в м²	ОС 18-18в пог. м
Угольники оконные УП-75 ГОСТ 5091-65	8	—	—	12		
Фрамужный прибор	—	—	—	1		
Стекло оконное 1575 × 1000	2	3,15	—	—		
—"— 1575 × 450	2	1,42	—	2	1,42	
—"— 1100 × 1000	—	—	—	2	2,20	
—"— 340 × 1000	—	—	—	2	0,68	
Прокладки уплотн. полиуретановые ГОСТ 10174-62	—	—	10,12			2,31
Петля врезная 60 сквозным стержнем ПВС ГОСТ 5088-65	—	—	—	2		

ТК 1966

Оконные блоки со спаренными переплётами

Марка ОС 18-18 ОС 18-18в

Серия ИИ-03-01

Альбом 47 Лист 4

.0113 14

ОС 18-21

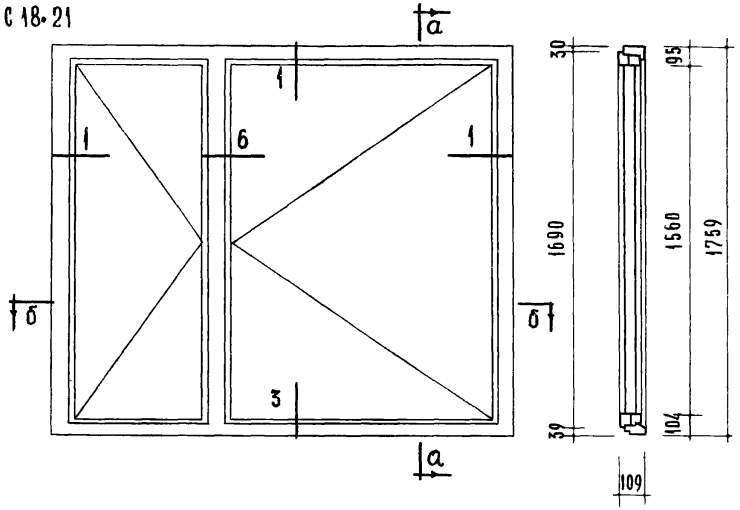

По а-а

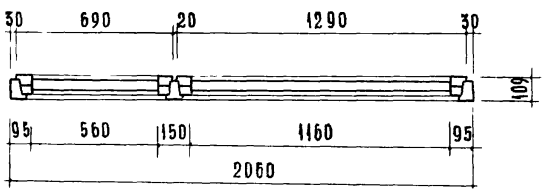

По б-б

ОС 18-21в

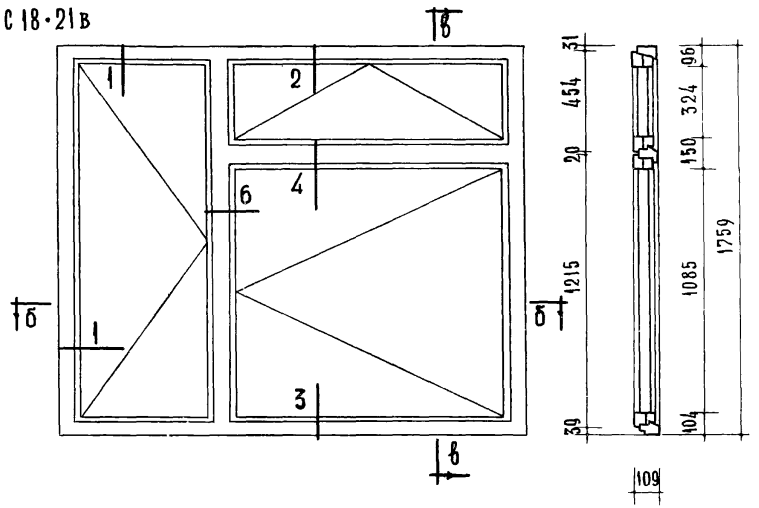

По в-в

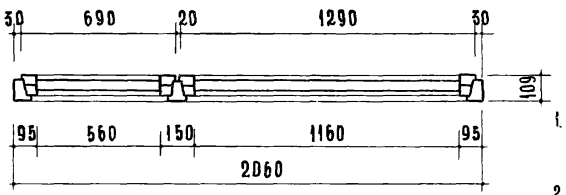

По б-б

Примечания:

1. Расход древесины определен по черновым заготовкам.
2. Приборы на чертеже условно не показаны.
3. Сечения см. лист 25.

Наименование	ОС 18-21 Объем м³	ОС 18-21 Кол-во шт.	ОС 18-21в Объем м³	ОС 18-21в Кол-во шт.
Древесина коробки	0,065	—	0,075	—
Древесина переплетов	0,075	—	0,093	—
Петли оконные накладные ПНО 110 ГОСТ 5088-65	—	3	—	5
Петли оконные накладные ПНО 80 ГОСТ 5088-65	—	3	—	3
Петли оконные врезные ПВЦ 100 ГОСТ 5088-65	—	3	—	3
Петли оконные врезные ПВЦ 80 ГОСТ 5088-65	—	3	—	3
Завертки оконные врезные ЗВ ГОСТ 5090-65	—	4	—	6
Стяжки С1 ГОСТ 5090-65	—	12	—	14
Фиксатор открывания окон ФП ГОСТ 5091-65	—	2	—	2

Наименование	ОС 18-21 Кол-во шт.	ОС 18-21 м²	ОС 18-21 пог. м	ОС 18-21в Кол-во шт.	ОС 18-21в м²	ОС 18-21в пог. м
Угольники оконные УП 75 ГОСТ 5091-65	8	—	—	12	—	—
Фрамужный прибор	—	—	—	1	—	—
Стекло оконное: 1575 × 575	2	1,81	—	2	1,81	—
" 1575 × 1175	2	3,70	—	—	—	—
" 1175 × 1100	—	—	—	2	2,59	—
" 1175 × 340	—	—	—	2	0,80	—
Прокладки уплотняющие полиуретановые ГОСТ 10174-62	—	—	10,72	—	—	13,26
Петля врезная со сквозным стержнем ДВС ГОСТ 5088-65	—	—	—	2	—	—

ЦНИИЭП учебных зданий

Проверили: Т. Балакшина, К. Абызова, Н. Фетисова, В. Греков, А. Шелутинский

ТК 1966

Оконные блоки со спаренными переплетами

Марка: ОС 18-21, ОС 18-21в

Серия ИИ-03-01, альбом 47, лист 5

10113 15

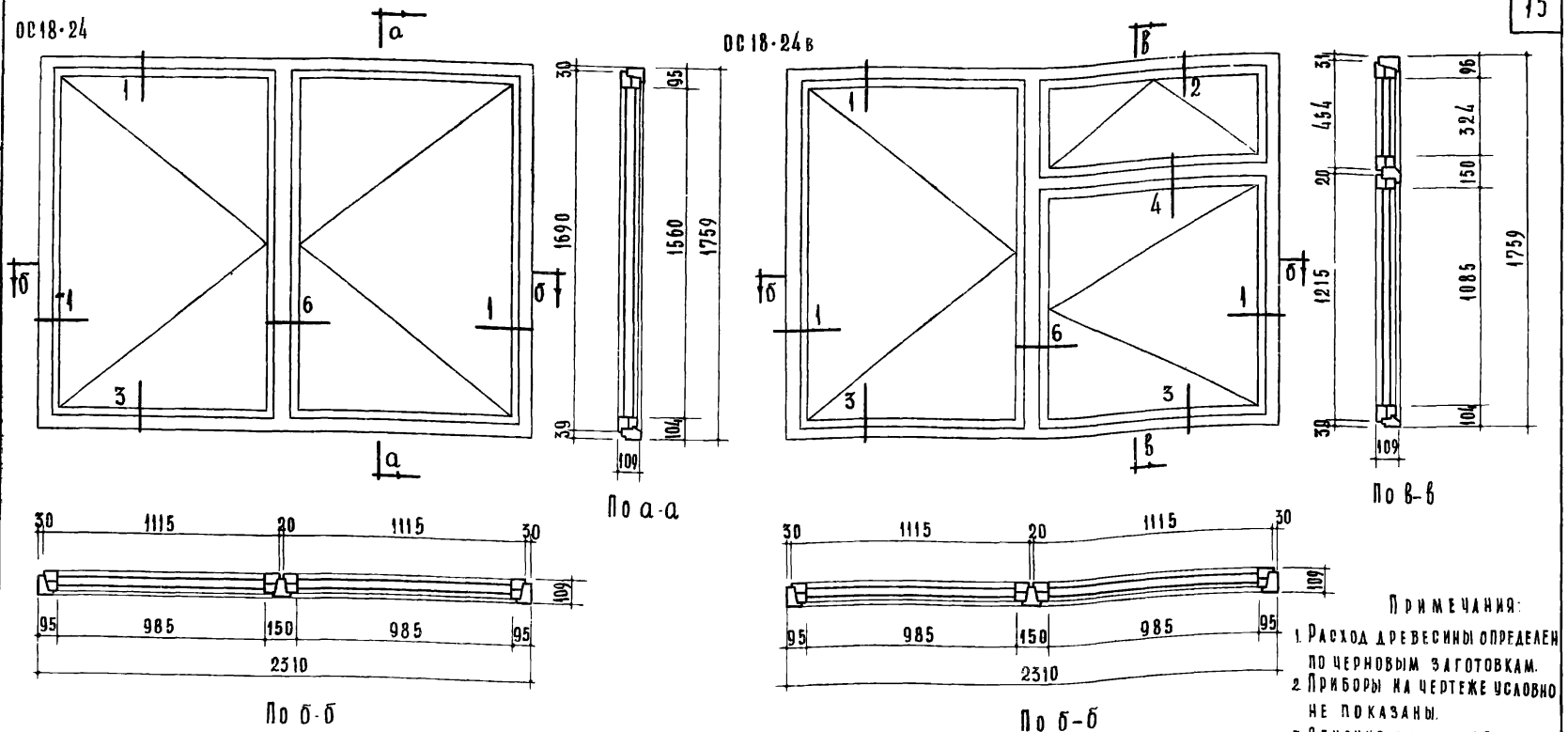

Примечания:

1. Расход древесины определен по черновым заготовкам.
2. Приборы на чертеже условно не показаны.
3. Сечения см. лист 25.

Наименование	ОС18·24 Объем м³	ОС18·24 Кол-во шт.	ОС18·24в Объем м³	ОС18·24в Кол-во шт.
Древесина коробки	0.068	–	0.077	
Древесина переплетов	0.078	–	0.093	–
Петли оконные накладные ПНО110 ГОСТ5088-65	–	6	–	8
Петли оконные накладные ПНО 80 ГОСТ 5088-65	–	–	–	–
Петли оконные врезные ПВЦ 100 ГОСТ5088-65	–	6	–	6
Петли оконные врезные ПВЦ 80 ГОСТ5088-65	–	–	–	–
Завертки оконные врезные 3В ГОСТ5090-65	–	4	–	6
Стяжки С1 ГОСТ 5090-65	–	12	–	14

Наименование	ОС18·24 Кол-во шт.	ОС18·24 м²	ОС18·24 пог. м	ОС18·24в Кол-во шт.	ОС18·24в м²	ОС18·24в пог. м
Фиксатор открывания окон ФП ГОСТ 5091-65	2	–	–	2	–	–
Угольники оконные УП 75 ГОСТ 5091-65	8	–	–	12	–	–
Фрамужный прибор	–	–	–	1	–	–
Стекло оконное: 1575 × 1000	4	6,30	–	2	3,15	–
1100 × 1000	–	–	–	2	2,20	–
340 × 1000	–	–	–	2	0,68	–
Прокладки уплотняющие полиуретановые ГОСТ10174-62	–	–	11,22	–	–	13,41
Петля врезная со сквозным стержнем ПВС ГОСТ 5088-65	–	–	–	2	–	–

ТК 1966	Оконные блоки со спаренными переплетами	Марка ОС18·24 ОС18·24в	Серия ИИ-03-01	Альбом 47	Лист 6

10113 16

Гоалакшина | Абасильева | Кабызова | Ифетисова | Б. Греков | Шелутинский

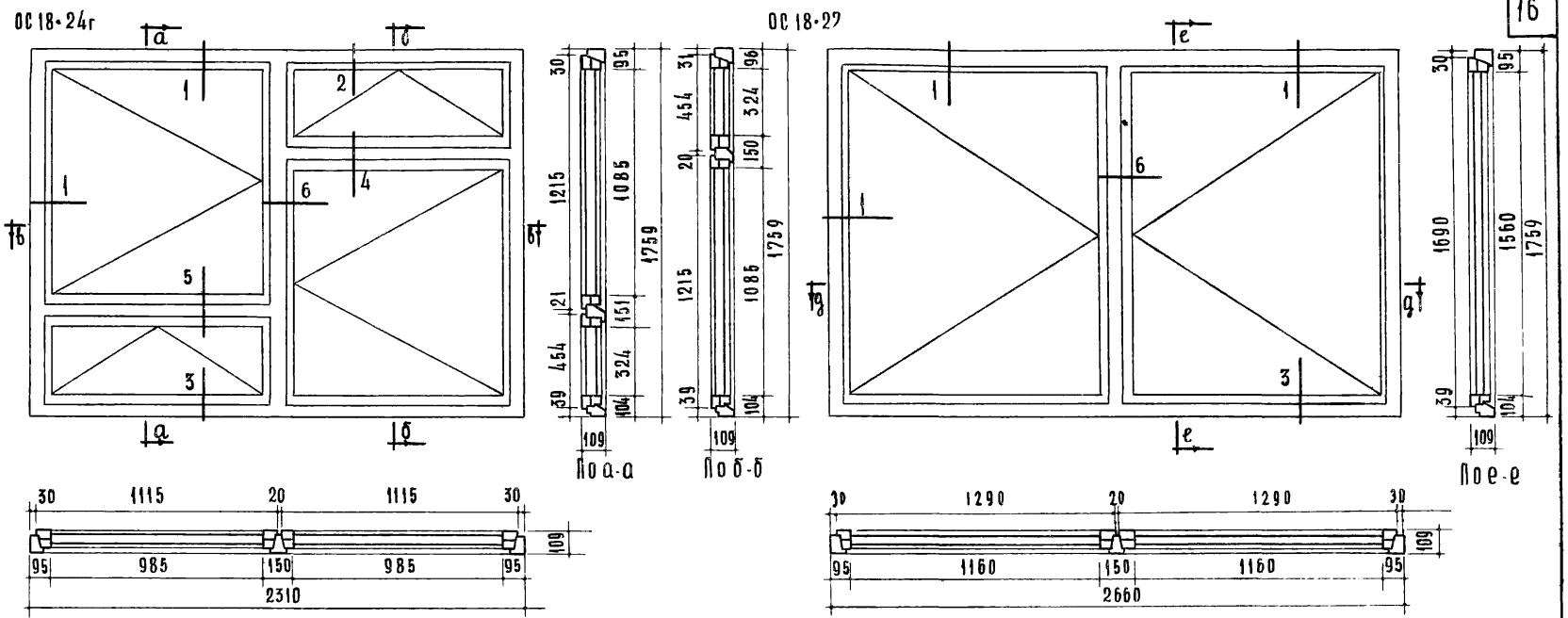

Примечания:

1. Расход древесины определен по черновым заготовкам.
2. Приборы на чертеже условно не показаны.
3. Сечения см. лист 25.

Наименование	ОС 18·24г Объем м³	ОС 18·24г Кол-во шт	ОС 18·27 Объем м³	ОС 18·27 Кол-во шт
Древесина коробки	0.086	—	0.073	—
Древесина переплетов	0.109	—	0.083	—
Петли оконные накладные ПНО 110 ГОСТ 5088-65	—	10	—	6
Петли оконные накладные ПНО 80 ГОСТ 5088-65	—	—	—	—
Петли оконные врезные ПВЦ 100 ГОСТ 5088-65	—	6	—	6
Петли оконные врезные ПВЦ 80 ГОСТ 5088-65	—	—	—	—
Завертки оконные врезные 3В ГОСТ 5090-65	—	8	—	4
Стяжки С1 ГОСТ 5090-65	—	20	—	14
Петля врезная со сквозным стержнем ПВС ГОСТ 5088-65	—	4	—	—

Наименование	ОС 18·24г Кол-во шт.	ОС 18·24г м²	ОС 18·24г пог.м.	ОС 18·27 Кол-во шт	ОС 18·27 м²	ОС 18·27 пог.м.
Фиксатор открывания окон ФП ГОСТ 5091-65	3	—	—	2	—	—
Угольники оконные УП 75 ГОСТ 5091-65	16	—	—	8	—	—
Фрамужный прибор	1	—	—	—	—	—
Стекло оконное: 1575 × 1175	—	—	—	4	7.40	
1100 × 1000	4	4.40	—	—	—	—
340 × 1000	4	1,36	—	—	—	—
Прокладки уплотняющие полиуретановые ГОСТ 10174-62	—	—	15,6	—	—	11.92

ТК 1966	Оконные блоки со спаренными переплётами	Марка ОС 18·24г ОС 18·27	Серия ИИ-03-01 Альбом 47 Лист 7

Учебных зданий

Гл. инженер ПГИ | Гл. начальника ОПД | Гл. инженер ПГИ | Гл. инженера | Техник | Проверил

А. Шелутинский | В. Греков | Н. Фетисова | К. Абызова | Т. Коршунова | Т. Балакшина

10113 17

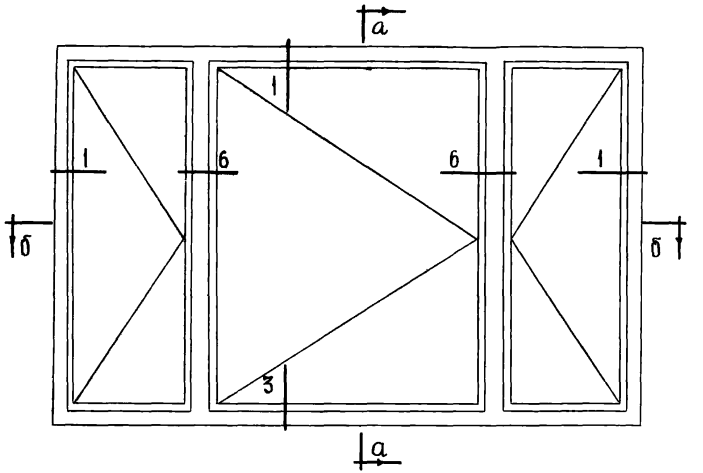

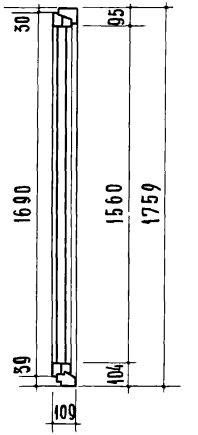

По а-а

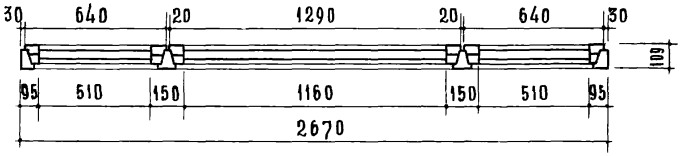

По б-б

Наименование	ОС 18-27А Объем м³	ОС 18-27А Кол-во шт.
Древесина коробки	0.088	–
Древесина переплетов	0.106	–
Петли оконные накладные ПНО 110 ГОСТ 5088-65	–	3
Петли оконные накладные ПНО 80 ГОСТ 5088-65	–	6
Петли оконные врезные ПВЦ 100 ГОСТ 5088-65	–	3
Петли оконные врезные ПВЦ 80 ГОСТ 5088-65	–	6
Завертки оконные врезные ЗВ ГОСТ 5090-65	–	6
Стяжки С1 ГОСТ 5090-65	–	17

Наименование	ОС 18-27А Кол-во шт.	м²	пог. м.
Фиксатор открывания окон ФП ГОСТ 5091-65	3	—	—
Угольники оконные УП 75 ГОСТ 5091-65	12	—	—
Фрамужный прибор	—	—	—
Стекло оконное: 525×1575	4	3,31	—
1175×1575	2	3,70	—
Прокладки уплотняющие полиуретановые ГОСТ 10174-62	—	—	15,28

Примечания:

1. Расход древесины определен по черновым заготовкам.
2. Приборы на чертеже условно не показаны.
3. Сечения см. лист 25.

Т.К. 1966 г.	Оконный блок со спаренными переплётами.	Марка ОС 18-27А	Серия ИИ-03-01 Альбом 47 Лист 8

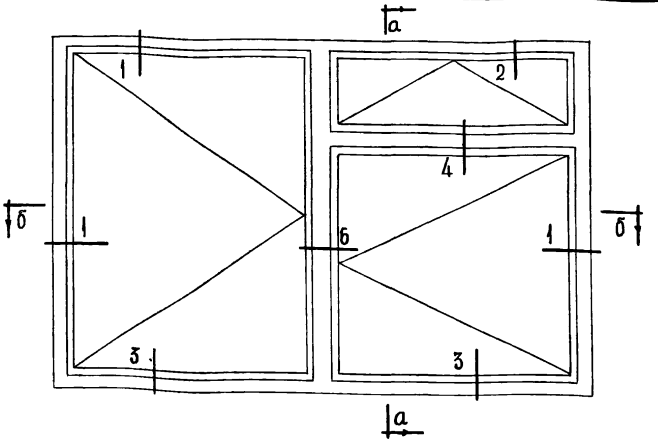

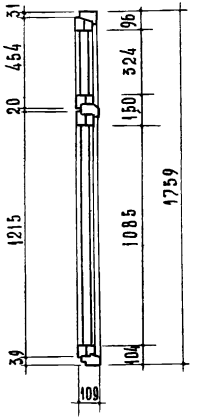

По а-а

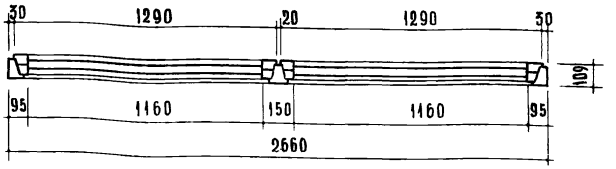

По б-б

Наименование	ОС 18-27В Объем м³	ОС 18-27В Кол-во шт
Древесина коробки	0,083	—
Древесина переплетов	0,101	—
Петли оконные накладные ПНО 110 ГОСТ 5088-65	—	7
Петли оконные накладные ПНО 80 ГОСТ 5088-65	—	—
Петли оконные врезные ПВЦ 100 ГОСТ 5088-65	—	5
Петли оконные врезные ПВЦ 80 ГОСТ 5088-65	—	—
Завертки оконные врезные ЗВ ГОСТ 5090-65	—	6
Стяжки С1 ГОСТ 5090-65	—	17
Петля врезная со сквозным стержнем ПВС ГОСТ 5088-65	—	2

Наименование	ОС 18-27В Кол-во шт.	ОС 18-27В м²	ОС 18-27В пог. м
Фиксатор открывания окон ФП ГОСТ 5091-65	2	—	—
Угольники оконные УП 75 ГОСТ 5091-65	12	—	—
Фрамужный прибор	1	—	—
Стекло оконное: 1575 × 1175	2	3,70	—
1100 × 1175	2	2,59	—
340 × 1175	2	0,80	—
Прокладки уплотняющие полиуретановые ГОСТ 10174-62	—	—	14,46

Примечания:

1. Расход древесины определен по черновым заготовкам.
2. Приборы на чертеже условно не показаны.
3. Сечения см. лист 25.

ТК 1966	Оконный блок со спаренными переплетами.	Марка ОС 18-27В	Серия ИИ-03-01 Альбом 47 Лист 9

ЦНИИЭП учебных зданий

Гл. инженер ИТА А. Шелутинский | Н.О. начальника отд. В. Грёков | Гл. инженер ПРИ Н. Фетисова | Н.О. инженера К. Абызова | Техник Л. Васильева | Проверил Т. Балакшина

10113 19

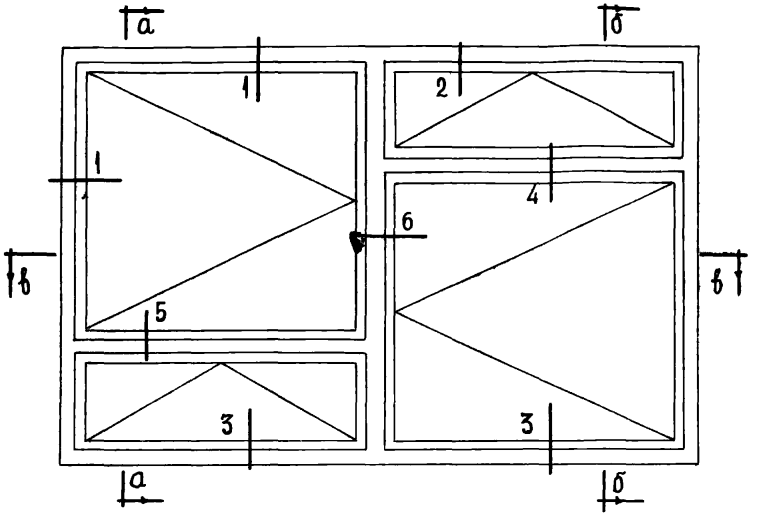

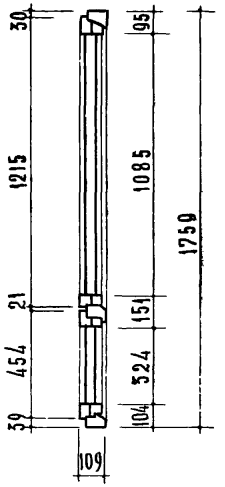

По а-а

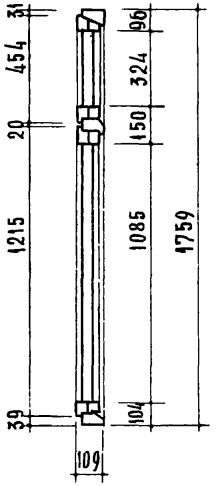

По б-б

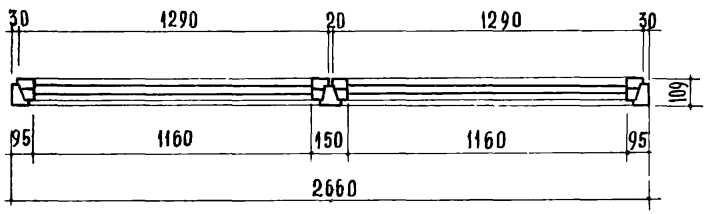

По в-в

Наименование	ОС 18-27г Объем м³	ОС 18-27г Кол-во шт.
Древесина коробки	0,093	—
Древесина переплетов	0,119	—
Петли оконные накладные ПНО 110 ГОСТ 5088-65	—	10
Петли оконные накладные ПНО 80 ГОСТ 5088-65	—	—
Петли оконные врезные ПВЦ 100 ГОСТ 5088-65	—	6
Петли оконные врезные ПВЦ 80 ГОСТ 5088-65	—	4
Завертки оконные врезные ЗВ ГОСТ 5090-65	—	8
Стяжки С1 ГОСТ 5090-65	—	24
Петля врезная сквозным стержнем ПВС ГОСТ 5088-65	—	4

Наименование	ОС 18-27г Кол-во шт.	м²	пог. м.
Фиксатор открывания окон ФП ГОСТ 5091-65	3	—	—
Угольники оконные УП 75 ГОСТ 5091-65	16	—	—
Фрамужный прибор	1	—	—
Стекло оконное: 1100×1175	4	5,17	—
340×1175	4	1,60	—
Прокладки уплотняющие полиуретановые ГОСТ 10174-62	—	—	17,0

Примечания:

1. Расход древесины определен по черновым заготовкам.
2. Приборы на чертеже условно не показаны.
3. Сечения см. лист 25.

Т.К. 1966

Оконный блок со спаренными переплетами.

Марка ОС 18-27г

Серия ИИ-03-01 Альбом 47 Лист 10

10113 20

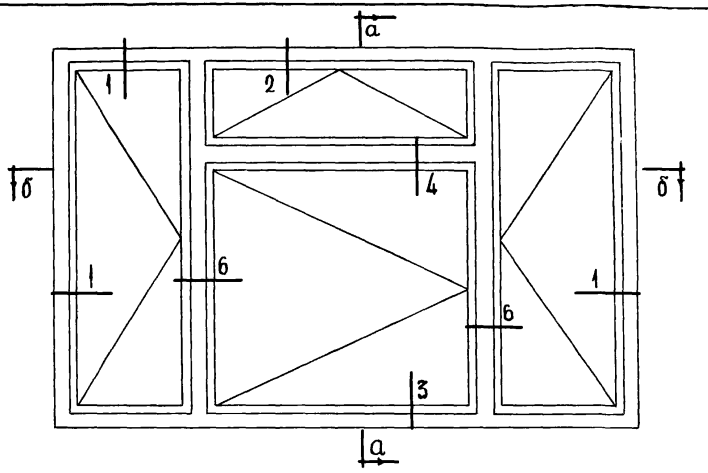

По б-б

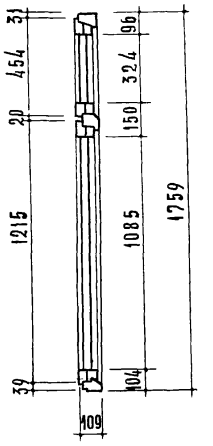

По а-а

Наименование	ОС 18-27и Объем м³	Кол-во шт.
Древесина коробки	0,098	—
Древесина переплетов	0,124	—
Петли оконные накладные ПНО 110 ГОСТ 5088-65	—	5
Петли оконные накладные ПНО 80 ГОСТ 5088-65	—	6
Петли оконные врезные ПВЦ 100 ГОСТ 5088-65	—	3
Петли оконные врезные ПВЦ 80 ГОСТ 5088-65	—	6
Завертки оконные врезные ЗВ ГОСТ 5090-65	—	8
Стяжки С1 ГОСТ 5090-65	—	23
Петля врезная со сквозным стержнем ПВС ГОСТ 5088-65	—	2

Наименование	ОС 18-27и Кол-во шт.	м²	пог.м.
Фиксатор открывания окон ФП ГОСТ 5091-65	3	—	—
Угольники оконные УП 75 ГОСТ 5091-65	16	—	—
Фрамужный прибор	1	—	—
Стекло оконное: 1575 × 525	4	3.31	—
1100 × 1175	2	2.59	—
340 × 1175	2	0.80	—
Прокладки уплотняющие полиуретановые ГОСТ 10174-62	—	—	17.82

Примечания:

1. Расход древесины определен по черновым заготовкам.
2. Приборы на чертеже условно не показаны.
3. Сечения см. лист 25.

ЦНИИЭП учебных зданий

А. Шелутинский, В. Греков — Н. Фетисова — К. Дмитриева — К. Кызлова — Васильев — А. Васильева — Баев — Т. Балакшина

ТК 1966

Оконный блок со спаренными переплётами

Марка ОС 18-27и

Серия ИИ-03-01 Альбом 47 Лист 11

10113 21

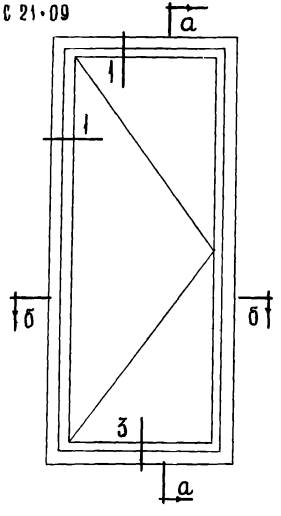

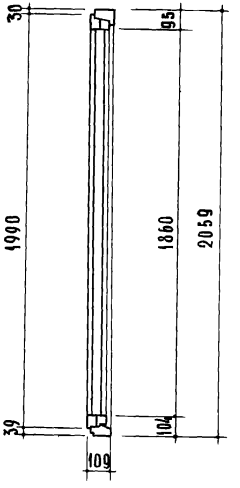

По а-а

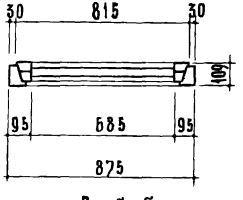

По б-б

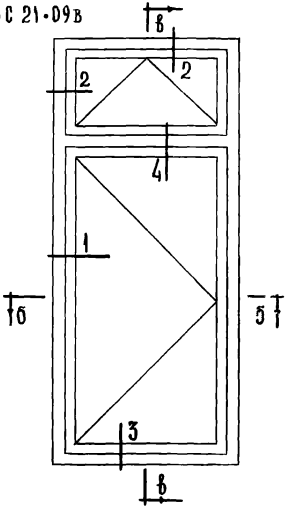

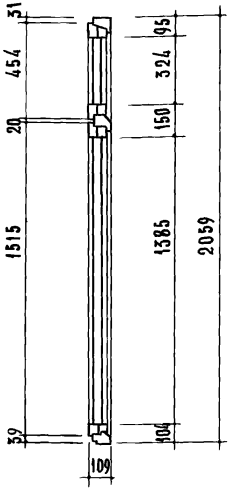

По в-в

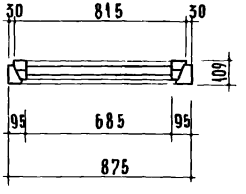

По б-б

Примечания:

1. Расход древесины определен по черновым заготовкам.
2. Приборы на чертеже условно не показаны.
3. Сечения см. лист 25.

Наименование	ОС 21·09 Объем м³	ОС 21·09 Кол-во шт	ОС 21·09в Объем м³	ОС 21·09в Кол-во шт
Древесина коробки	0,039	—	0,045	—
Древесина переплетов	0,037	—	0,050	—
Петли оконные накладные ПНО 110 ГОСТ 5088-65	—	3	—	5
Петли оконные накладные ПНО 80 ГОСТ 5088-65	—	—	—	—
Петли оконные врезные ПВЦ 100 ГОСТ 5088-65	—	3	—	3
Петли оконные врезные ПВЦ 80 ГОСТ 5088-65	—	—	—	—
Завертки оконные врезные ЗВ ГОСТ 5090-65	—	2	—	4
Стяжки С1 ГОСТ 5090-65	—	5	—	7
Петля врезная со сквозным стержнем ПВС ГОСТ 5088-65	—	—	—	2

Наименование	ОС 21·09 Кол-во шт.	ОС 21·09 м²	ОС 21·09 пог. м.	ОС 21·09в Кол-во шт.	ОС 21·09в м²	ОС 21·09в пог м
Фиксатор открывания окон ФП ГОСТ 5091-65	1	—	—	1	—	—
Угольники оконные УП 75 ГОСТ 5091-65	4	—	—	8	—	—
Фрамужный прибор	—	—	—	1	—	—
Стекло оконное: 1875 × 700	2	2,63	—	—	—	—
340 × 700	—	—	—	2	0,48	—
1400 × 700	—	—	—	2	1,96	—
Прокладки уплотняющие полиуретановые ГОСТ 10174-62	—	—	5,61	—	—	7,20

ТК 1966	Оконные блоки со спаренными переплётами	Марка ОС 21·09 ОС 21·09в	Серия ИИ-03-01 Альбом 47	Лист 12

Учебных зданий: А. Шелутинский, В. Греков, Н. Фетисова, К. Абызова, Л. Васильева, Т. Балакшина

10113 22

ОС 21-12

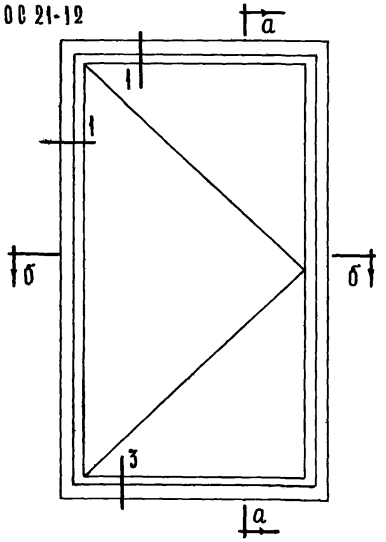

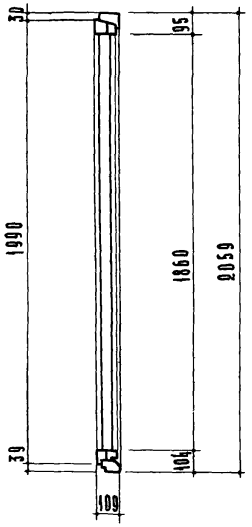

По а-а

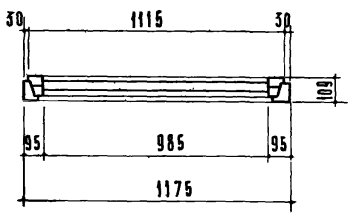

По б-б

ОС 21-12в

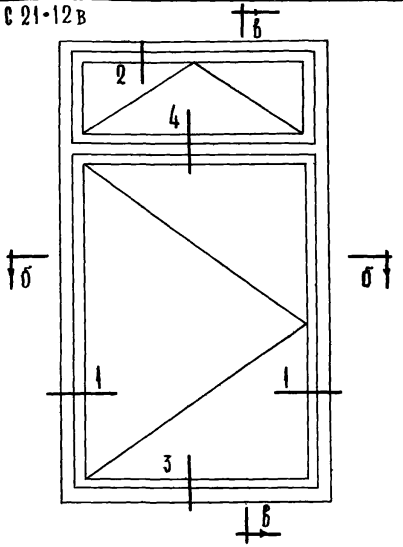

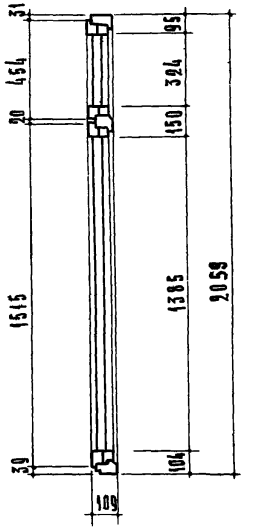

По в-в.

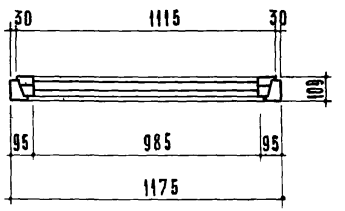

По б-б

Примечания:

1. Расход древесины определен по черновым заготовкам.
2. Приборы на чертеже условно не показаны.
3. Сечения см. лист 25.

Наименование	ОС 21-12 Объем м³	ОС 21-12 Кол-во шт.	ОС 21-12в Объем м³	ОС 21-12в Кол-во шт.
Древесина коробки	0,043	—	0,051	—
Древесина переплетов	0,043	—	0,058	—
Петли оконные накладные ПНО 110 ГОСТ 5088-65	—	3	—	5
Петли оконные накладные ПНО 80 ГОСТ 5088-65	—	—	—	—
Петли оконные врезные ПВЦ 100 ГОСТ 5088-65	—	3	—	3
Петли оконные врезные ПВЦ 80 ГОСТ 5088-65	—	—	—	—
Завертки оконные врезные ЗВ ГОСТ 5090-65	—	2	—	4
Стяжки С1 ГОСТ 5090-65	—	7	—	11
Петля врезная со сквозным стержнем ПВС ГОСТ 5088-65	—	—	—	2

Наименование	ОС 21-12 Кол-во шт.	ОС 21-12 м²	ОС 21-12 пог м	ОС 21-12в Кол-во шт.	ОС 21-12в м²	ОС 21-12в пог м
Фиксатор открывания окон ФП ГОСТ 5091-65	1	—	—	1	—	—
Угольники оконные УП 75- ГОСТ 5091-65	4	—	—	8	—	—
Фрамужный прибор	—	—	—	1	—	—
Стекло оконное: 1875×1000	2	3,75	—	—	—	—
1400×1000	—	—	—	2	2,80	—
340×1000	—	—	—	2	0,68	—
Прокладки уплотняющие полиуретановые ГОСТ 10174-62	—	—	6,21	—	—	8,40

ТК 1966

Оконные блоки со спаренными переплетами

Марка ОС 21-12 ОС 21-12в

Серия ИИ-03-01 Альбом 47 Лист 13

Учебных зданий

Т.Балакшина Д.Васильева К.Абызова Н.Фетисова В.Греков И.Шалутинский

10113 23

ОС 21-18

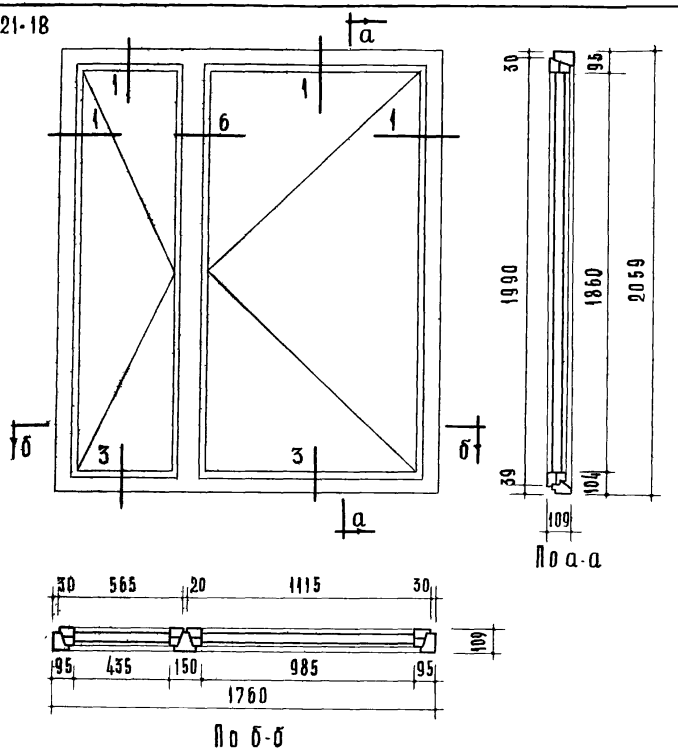

По а-а

По б-б

ОС 21-18 в

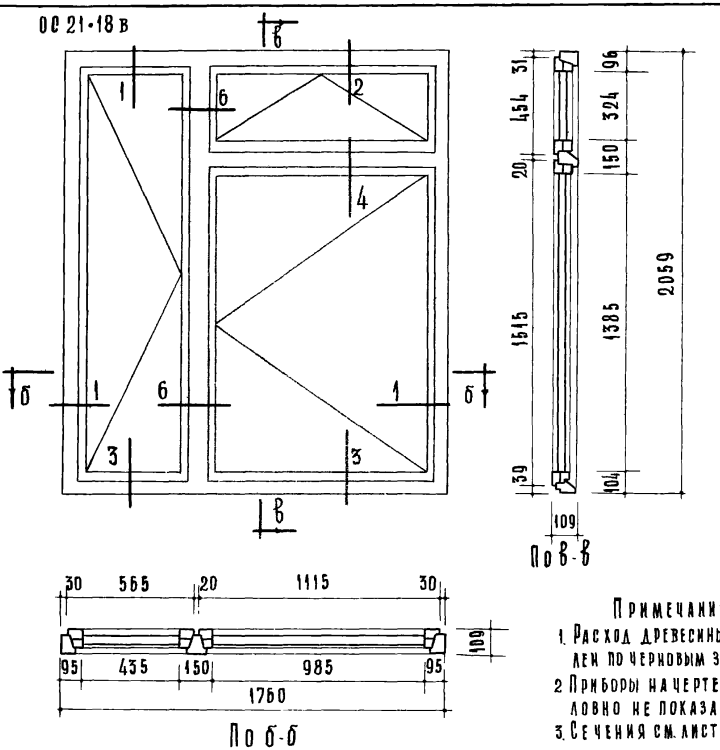

По в-в

По б-б

Примечание:
1. Расход древесины определен по черновым заготовкам.
2. Приборы на чертеже условно не показаны.
3. Сечения см. лист 25.

Наименование	ОС 21-18 Объем м³	ОС 21-18 Кол-во шт	ОС 21-18в Объем м³	ОС 21-18в Кол-во шт
Древесина коробки	0.067	—	0.076	—
Древесина переплетов	0.078	—	0.094	—
Петли оконные накладные ПНО 110 ГОСТ 5088-65	—	3	—	5
Петли оконные накладные ПНО 80 ГОСТ 5088-65	—	3	—	3
Петли оконные врезные ПВЦ 100 ГОСТ 5088-65	—	3	—	3
Петли оконные врезные ПВЦ 80 ГОСТ 5088-65	—	3	—	3
Завертки оконные врезные ЗВ ГОСТ 5090-65	—	4	—	6
Стяжки С1 ГОСТ 5090-65	—	12	—	16
Петля врезная со сквозным стержнем ПВС ГОСТ 5088-65	—	—	—	2

Наименование	ОС 21-18 Кол-во шт.	ОС 21-18 м²	ОС 21-18 пог м	ОС 21-18в Кол-во шт	ОС 21-18в м²	ОС 21-18в пог м
Фиксатор открывания окон ФП ГОСТ 5091-65	2	—	—	2	—	—
Угольники оконные УП 75 ГОСТ 5091-65	8	—	—	12	—	—
Фрамужный прибор	—	—	—	1	—	—
Стекло оконное 1875×450	2	1,69	—	2	1,69	—
340×1000	—	—	—	2	0,68	—
1400×1000	—	—	—	2	2,80	—
1875×1000	2	3,75	—	—	—	—
Прокладки уплотняющие полиуретановые ГОСТ 10174-62	—	—	11,32	—	—	13,51

ТК 1966 г.	Оконные блоки со спаренными переплётами.	Марка: ОС 21-18, ОС 21-18в	Серия ИИ-03-01; Альбом 47; Лист 14

Учебных зданий: А. Шелутинский, В. Греков, Н. Фетисова, К. Абызова, Т. Коршунова, Т. Балакшина

10113 24

ОС 21·21

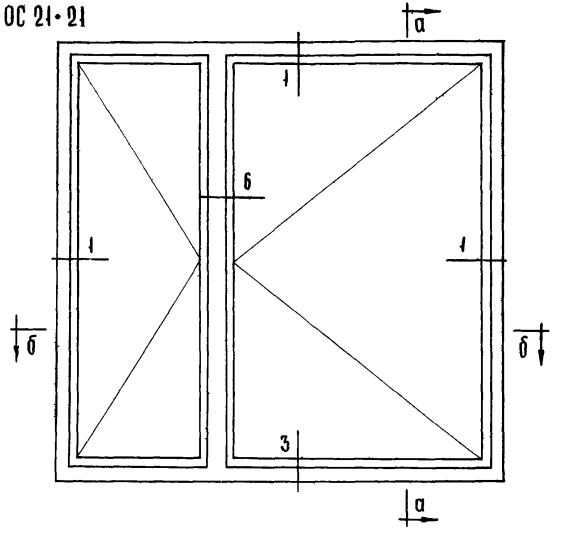

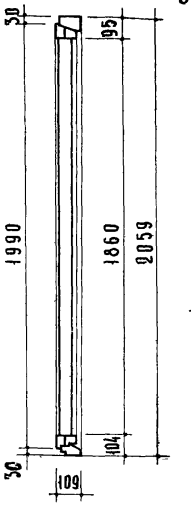

По а-а

ОС 21·21в

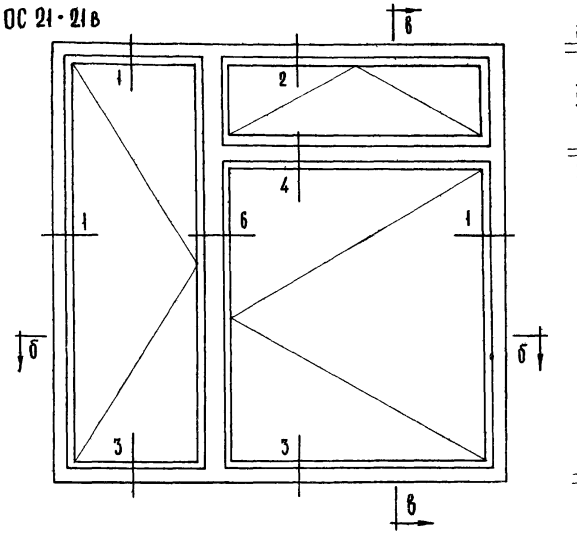

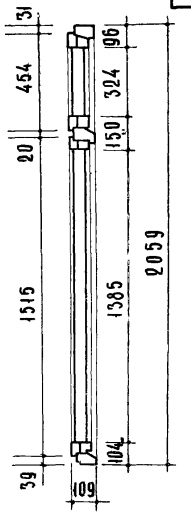

По в-в

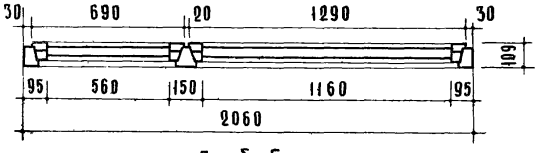

По б-б

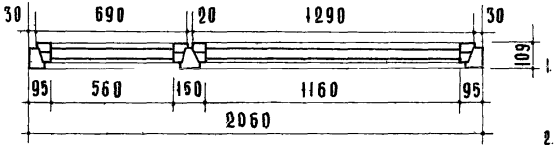

По б-б

Примечания

1. Расход древесины определён по черновым заготовкам
2. Приборы на чертеже условно не показаны
3. Сечения см. лист 25.

Наименование	ОС 21·21		ОС 21·21в	
	Объём м³	Колич. шт.	Объём м³	Колич. шт.
Древесина коробки	0,071	—	0,081	—
Древесина переплётов	0,083	—	0,103	—
Петли оконные накладные ПНО 110 ГОСТ 5088-65	—	3	—	5
Петли оконные накладные ПНО 80 ГОСТ 5088-65	—	3	—	3
Петли оконные врезные ПВЦ 100 ГОСТ 5088-65	—	3	—	3
Петли оконные врезные ПВЦ 80 ГОСТ 5088-65	—	3	—	3
Завёртки оконные врезные ЗВ ГОСТ 5090-65	—	4	—	6
Стяжки С1 ГОСТ 5090-65	—	12	—	16
Петля врезная со сквозным стержнем ПВС ГОСТ 5088-65	—	—	—	2

Наименование	ОС 21·21			ОС 21·21в		
	Колич. шт.	м²	пог. м	Колич. шт.	м²	пог. м
Фиксатор открывания окон ФП ГОСТ 5091-65	2	—	—	2	—	—
Угольники оконные УП75 ГОСТ 5091-65	8	—	—	12	—	—
Фрамужный прибор	—	—	—	1	—	—
Стекло оконное 1875 × 575	2	2.16	—	2	2.16	—
—— " —— 1875 × 1175	2	4.41	—	—	—	—
—— " —— 1400 × 1175	—	—	—	2	3.29	—
—— " —— 340 × 1175	—	—	—	2	0.80	—
Прокладки уплотняющие полиуретановые ГОСТ 10174-62	—	—	11.92	—	—	14.46

Т.К. 1966	ОКОННЫЕ БЛОКИ СО СПАРЕННЫМИ ПЕРЕПЛЁТАМИ	МАРКА ОС 21·21 ОС 21·21в	СЕРИЯ ИИ-03-01 АЛЬБОМ 47 ЛИСТ 15

ЦНИИЭП учебных зданий

Гл. инж. ин-та	А. Шелутинский
И.О. нач. отд.	В. Греков
Гл. инж. пр-та	Н. Фетисова
И.О. инж.	К. Абызова
Техник	Т. Коршунова
Проверил	Т. Балакшина

10113 25

ОС 21-24

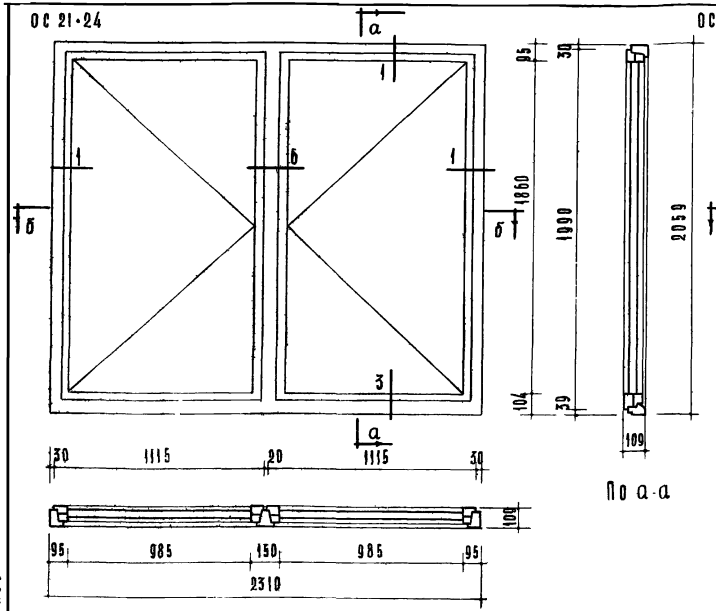

По а-а

По б-б

ОС 21-24в

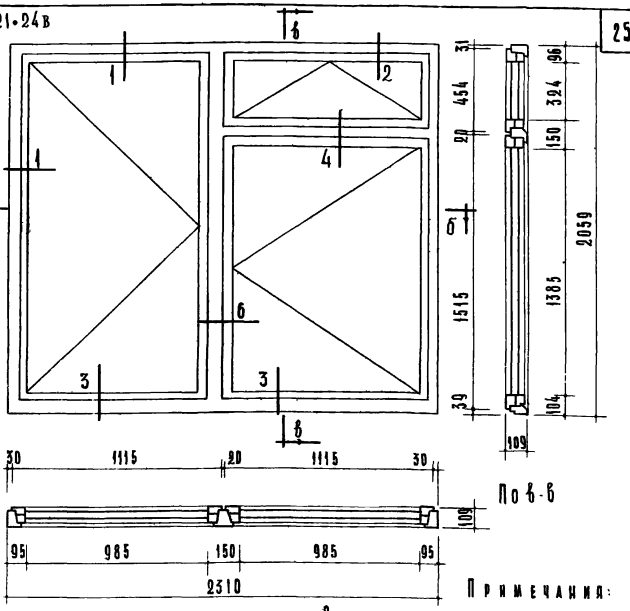

По б-б

По б-б

Примечания:

1. Расход древесины определен по чертежным заготовкам.
2. Приборы на чертеже условно не показаны.
3. Сечения см. лист 25.

Наименование	ОС 21-24 Объем м³	ОС 21-24 Кол-во шт.	ОС 21-24в Объем м³	ОС 21-24в Кол-во шт.
Древесина коробки	0.074	–	0.083	–
Древесина переплетов	0.086	–	0.102	–
Петли оконные накладные ПНО 110 ГОСТ 5088-65	–	6	–	8
Петли оконные накладные ПНО 80 ГОСТ 5088-65	–	–	–	–
Петли оконные врезные ПВЦ 100 ГОСТ 5088-65	–	6	–	6
Петли оконные врезные ПВЦ 80 ГОСТ 5088-65	–	–	–	–
Завертки оконные врезные ЗВ ГОСТ 5090-65	–	4	–	6
Стяжки С1 ГОСТ 5090-65	–	14	–	16
Петля врезная со сквозным стержнем ПВС ГОСТ 5088-65	–	–	–	2

Наименование	ОС 21-24 Кол-во шт.	ОС 21-24 м²	ОС 21-24 пог.м	ОС 21-24в Кол-во шт.	ОС 21-24в м²	ОС 21-24в пог.м
Фиксатор открывания окон ФП ГОСТ 5091-65	2	–	–	2	–	–
Угольники оконные УП 75 ГОСТ 5091-65	8	–	–	12	–	–
Фрамужный прибор	–	–	–	1	–	–
Стекло оконное: 1215×1600	4	2.50	–	2	3.75	–
1400×1000	–	–	–	2	2.80	–
340×1000	–	–	–	2	0.68	–
Прокладки уплотняющие полиуретановые ГОСТ 10174-62	–	–	12.42	–	–	14.61

ТК 1966	Оконные блоки со спаренными переплетами	Марки ОС 21-24 ОС 21-24в	Серия ИИ-03-01 Альбом 47 Лист 16

Гл. инженер ин-та А.Шелутинский
Гл. инженер проекта В.Трекова
Начальник сектора Н.Фетисова
Гл. инженер проекта К.Абызова
Гл. инженер проекта Т.Коршунова
Техник Л.Лядина
Проверил Т.Балакшина

ЦНИИЭП учебных зданий

ОС 21-24г

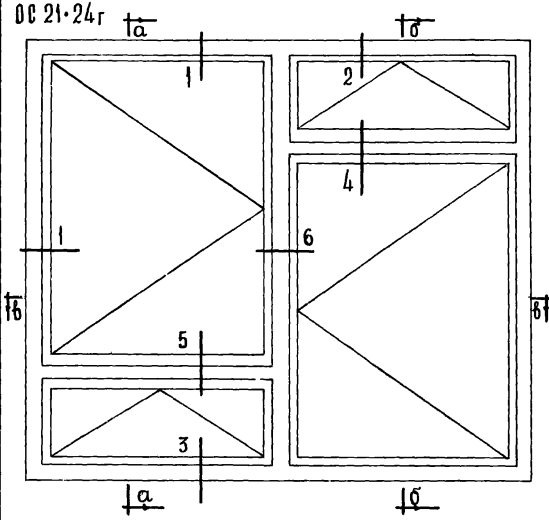

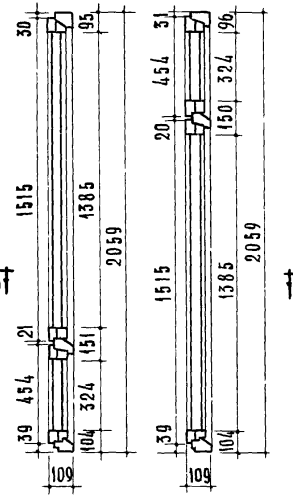

По а-а По б-б

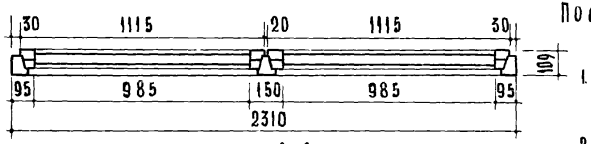

По в-в

ОС 21-27

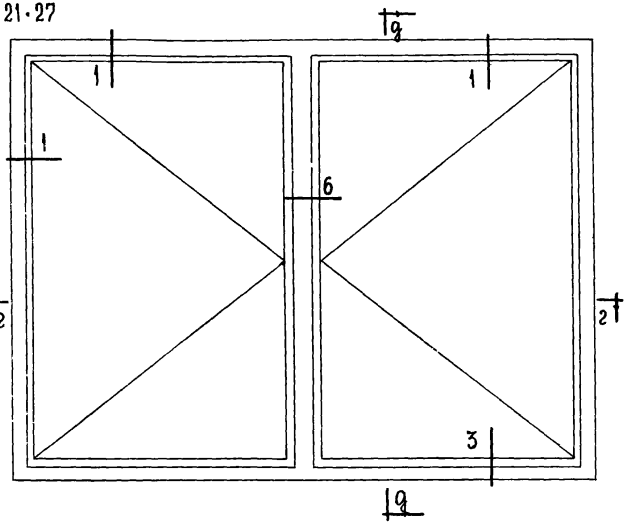

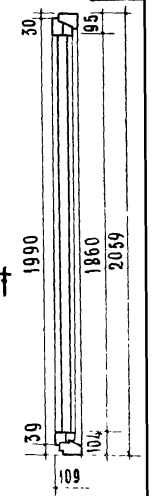

По г-г

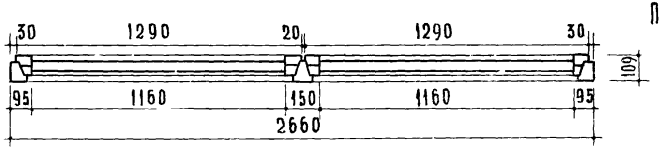

По 2-2

Примечания:
1. Расход древесины определен по черновым заготовкам
2. Приборы на чертеже условно не показаны.
3. Сечения см. лист 25.

Наименование	ОС 21-24г Объем м³	ОС 21-24г Кол-во шт.	ОС 21-27 Объем м³	ОС 21-27 Кол-во шт
Древесина коробки	0.092	—	0.079	—
Древесина переплетов	0.117	—	0.091	—
Петли оконные накладные ПНО 110 ГОСТ 5088-65	—	10	—	6
Петли оконные накладные ПНО 80 ГОСТ 5088-65	—	—	—	—
Петли оконные врезные ПВЦ 100 ГОСТ 5088-65	—	6	—	6
Петли оконные врезные ПВЦ 80 ГОСТ 5088-65	—	—	—	—
Завертки оконные врезные ЗВ ГОСТ 5090-65	—	8	—	4
Стяжки С1 ГОСТ 5090-65	—	16	—	12
Петля врезная со сквозным стержнем ПВС ГОСТ 5088-65		4		—

Наименование	ОС 21-24г Кол-во шт.	ОС 21-24г м²	ОС 21-24г пог. м.	ОС 21-27 Кол-во шт.	ОС 21-27 м²	ОС 21-27 пог. м.
Фиксатор открывания окон ФП ГОСТ 5091-65	3	—	—	2	—	—
Угольники оконные УП 75 ГОСТ 5091-65	16	—	—	8	—	—
Фрамужный прибор	1	—	—	—	—	—
Стекло оконное: 1400×1000	4	5,60	—	—	—	—
340×1000	4	1,36	—	—	—	—
1875×1175	—	—	—	4	8,82	—
Прокладки уплотняющие полиуретановые ГОСТ 10174-62	—	—	16,8	—	—	13,12

ТК 1966

Оконные блоки со спаренными переплётами

Марки ОС 21-24г. ОС 21-27

Серия ИИ-03-01 Альбом 47 Лист 17

10113 27

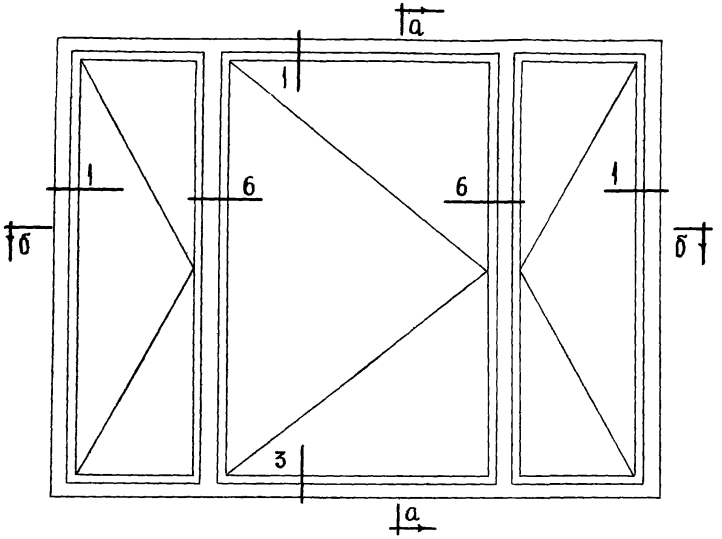

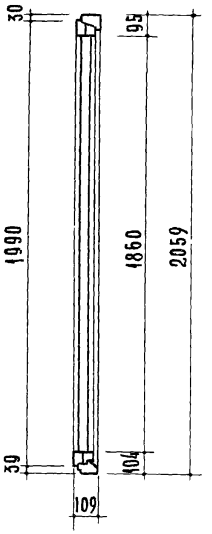

По а-а

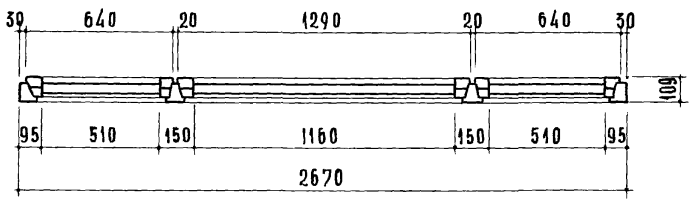

По б-б

Наименование	ОС 21-27А Объем м³	ОС 21-27А Кол. вошт.
Древесина коробки	0,097	—
Древесина переплетов	0,118	—
Петли оконные накладные ПНО 110 ГОСТ 5088-65	—	3
Петли оконные накладные ПНО 80 ГОСТ 5088-65	—	6
Петли оконные врезные ПВЦ 100 ГОСТ 5088-65	—	3
Петли оконные врезные ПВЦ 80 ГОСТ 5088-65	—	6
Завертки оконные врезные ЗВ ГОСТ 5090-65	—	6
Стяжки С1 ГОСТ 5090-65	—	17

Наименование	ОС 21-27А Кол. вошт.	м²	пог. м.
Фиксатор открывания окон ФП ГОСТ 5091-65	3	—	—
Угольники оконные УП 75 ГОСТ 5091-65	12	—	—
Фрамужный прибор	—	—	—
Стекло оконное 1875×1175	2	4.41	—
1875×525	4	3.94	—
Прокладки уплотняющие полиуретановые ГОСТ 10174-62	—	—	12.08

Примечания:

1. Расход древесины определен по черновым заготовкам.
2. Приборы на чертеже условно не показаны.
3. Сечения см. лист 25.

Т.К. 1966	Оконный блок со спаренными переплётами	Марка ОС 21-27а	серия ИИ-03-01 альбом 47	лист 18

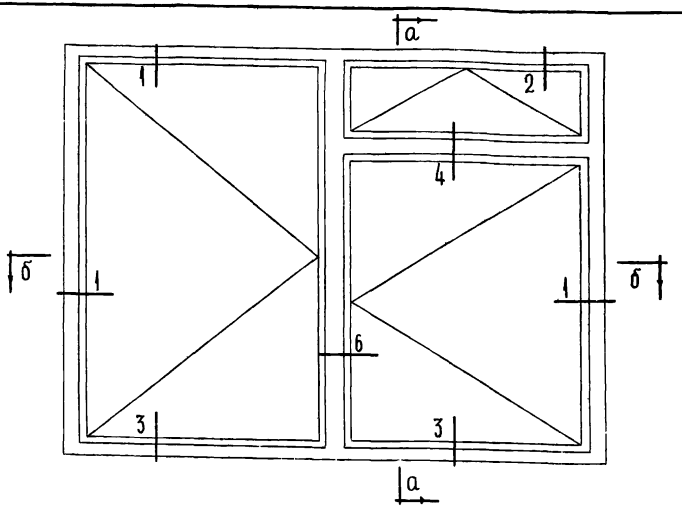

По б-б

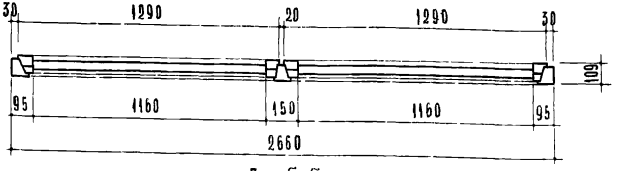

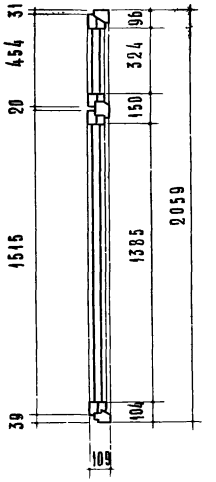

По а-а

Наименование	ОС 21-27В Объем м³	ОС 21-27В Кол во шт.
Древесина коробки	0.089	—
Древесина переплетов	0.111	—
Петли оконные накладные ПНО 110 ГОСТ 5088-65	—	8
Петли оконные накладные ПНО 80 ГОСТ 5088-65	—	—
Петли оконные врезные ПВЦ 100 ГОСТ 5088-65	—	6
Петли оконные врезные ПВЦ 80 ГОСТ 5088-65	—	—
Завертки оконные врезные ЗВ ГОСТ 5090-65	—	6
Стяжки С1 ГОСТ 5090-65	—	20
Петля врезная ср сквозным стержнем ПВС ГОСТ 5088-65	—	2

Наименование	ОС 21-27В Кол во шт	м²	пог м
Фиксатор открывания окон ФП ГОСТ 5091-65	2	—	—
Угольники оконные УП 75 ГОСТ 5091-65	12	—	—
Фрамужный прибор	1	—	—
Стекло оконное 1875×1175	2	4.41	—
1400×1175	2	3.29	—
340×1175	2	0.80	—
Прокладки уплотняющие полиуретановые ГОСТ 10174-62	—	—	15.66

Примечания

1. Расход древесины определен по черновым заготовкам.
2. Приборы на чертеже условно не показаны.
3. Сечения см. лист 25.

ЦНИИЭП учебных зданий

Зав. Баландина
Гл. Бозаева
Рук. Кабызова
Н. контр. Фетисова
Гл. спец. Греков
Гл. арх. Шелутинский

Т.К. 1966

Оконный блок со спаренными переплетами.

Марка ОС21-27В | Серия ИИ-03-01 | Альбом 47 | Лист 19

10113 29

УЧЕБНЫХ ЗДАНИЙ
А.ШЕЛУТИНСКИЙ | В.ГРЕКОВ | Н.ФЕТИСОВА | К.АБЫЗОВА | Ф.САМУРЯМОВА | Т.БАЛАКШИНА

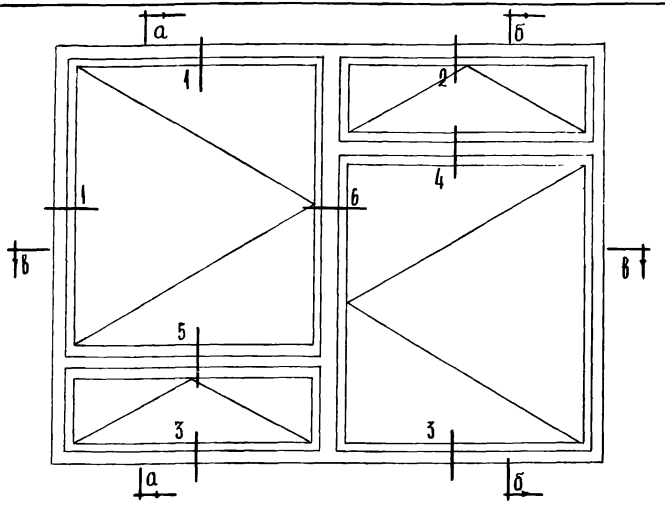

По в-в

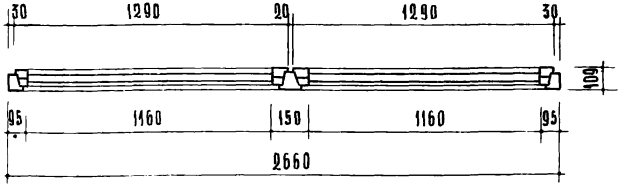

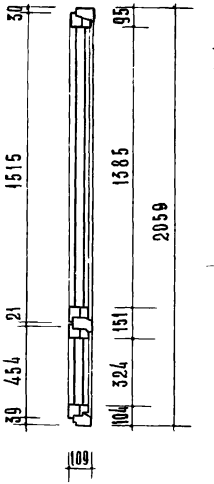

По а-а

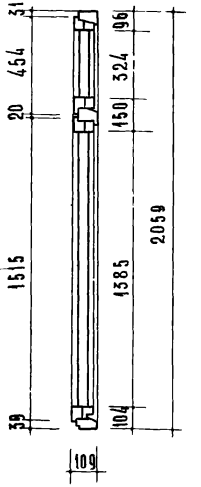

По б-б

Наименование	ОС 21-27 г Объем м³	ОС 21-27 г Кол-во шт.
Древесина коробки	0,099	
Древесина переплетов	0,131	—
Петли оконные накладные ПНО 110 ГОСТ 5088-65	—	10
Петли оконные накладные ПНО 80 ГОСТ 5088-65	—	—
Петли оконные врезные ПВЦ 100 ГОСТ 5088-65	—	6
Петли оконные врезные ПВЦ 80 ГОСТ 5088-65	—	—
Завертки оконные врезные ЗВ ГОСТ 5090-65	—	8
Стяжки. С1 ГОСТ 5090-65	—	16
Петля врезная со сквозным стержнем ПВС ГОСТ 5088-65	—	4

Наименование	ОС 21-27 г Кол-во шт.	м²	пог.м.
Фиксатор открывания окон ФП ГОСТ 5091-65	3	—	—
Угольники оконные УП 75 ГОСТ 5091-65	16	—	—
Фрамужный прибор	1	—	—
Стекло оконное: 340×1175	4	1,60	—
1400×1175	4	6,58	—
Прокладки уплотняющие полиуретановые ГОСТ 10174-62	—	—	18,2

Примечания:

1. Расход древесины определен по черновым заготовкам.
2. Приборы на чертеже условно не показаны
3. Сечения см. лист 25.

ТК 1966

Оконный блок со спаренными переплетами

Марка ОС 21-27г | Серия ИИ-03-01 | Альбом 47 | Лист 20

10113 30

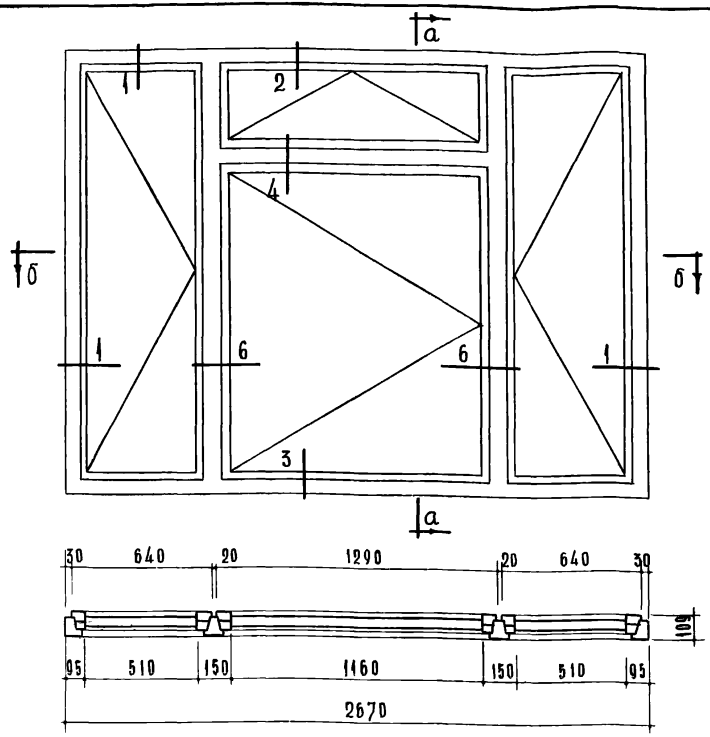

По б-б

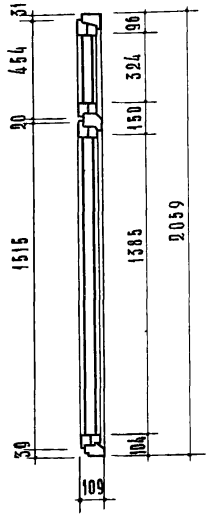

По а-а

Наименование	ОС 21-27и Объем м³	ОС 21-27и Кол-во шт	Наименование	ОС 21-27и Кол-во шт.	ОС 21-27и м²	ОС 21-27и пог. м.
Древесина коробки	0,107	—	Фиксатор открывания окон ФП ГОСТ 5091-65	3	—	—
Древесина переплетов	0,138	—	Угольники оконные УП 75 ГОСТ 5091 65	16	—	—
Петли оконные накладные ПНО 110 ГОСТ 5088-65	—	5	Фрамужный прибор	1	—	—
Петли оконные накладные ПНО-80 ГОСТ 5088-65	—	6	Стекло оконное: 1875 × 525	4	3,94	—
Петли оконные врезные ПВЦ 100 ГОСТ 5088-65	—	3	340 × 1175	2	0,80	—
Петли оконные врезные ПВЦ 80 ГОСТ 5088-65	—	6	1400 × 1175	2	3,29	—
Завертки оконные врезные ЗВ ГОСТ 5090-65	—	8	Прокладки уплотняющие полиуретановые ГОСТ 10174-62	—	—	19,62
Стяжки С1 ГОСТ 5090-65	—	16	Петля врезная со сквозным стержнем ПВС ГОСТ 5088-65	2	—	—

Примечания:

1. Расход древесины определен по черновым заготовкам.
2. Приборы на чертеже условно не показаны.
3. Сечения см лист 25.

Т.К 1966	Оконный блок со спаренными переплетами.	Марка ОС 21-27и	Серия ИИ-03-01
			Альбом 47 / Лист 21

ЦНИИЭП учебных зданий

Гл. инженер ин-та: А. Шелутинский; И.О. начальника отд.: В. Греков; Гл. инженер пр-та: Н. Фетисова; И.О. инженера: К. Абызова; Техник: А. Васильева; Проверил: Т. Балакшина

10113 31

Н.Шелутинский В.Греков Н.Фетисова К.Кабизова А.Васильева Г.Балакшина

ОС 27-12Е

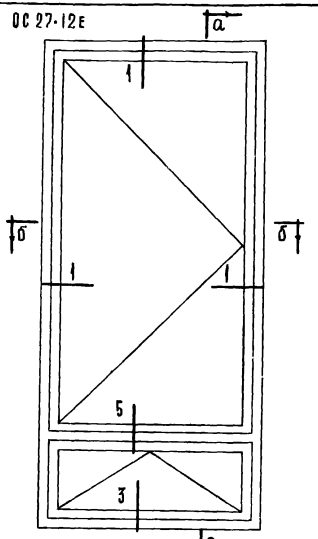

По а-а

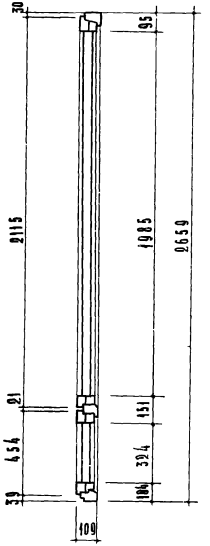

По б-б

ОС 27-12В

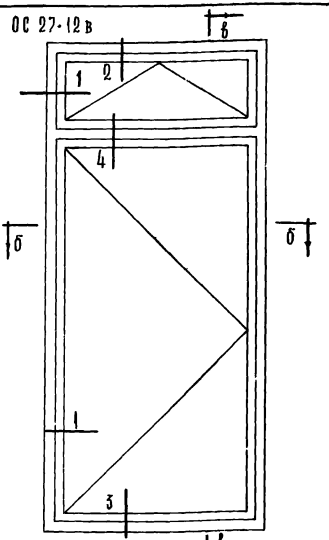

По в-в

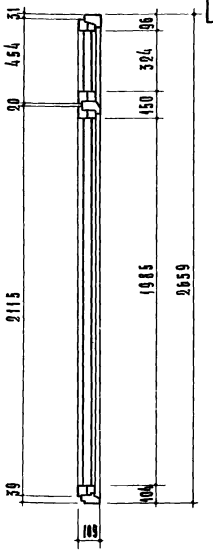

Примечания:
1. Расход древесины определен по чертежным заготовкам.
2. Приборы на чертеже условно не показаны.
3. Сечения см. лист 25.

Наименование	ОС 27-12Е Объем м³	ОС 27-12Е Кол. во шт	ОС 27-12В Объем м³	ОС 27-12В Кол. во шт
Древесина коробки	0.060	—	0.060	—
Древесина переплетов	0.067	—	0.067	—
Петли оконные накладные ПНО 110 ГОСТ 5088-65	—	5	—	5
Петли оконные накладные ПНВ 80 ГОСТ 5088-65	—	—	—	—
Петли оконные врезные ПВЦ 100 ГОСТ 5088-65	—	9	—	9
Петли оконные врезные ПВЦ 80 ГОСТ 5088-65	—	—	—	—
Завертки оконные врезные 3в ГОСТ 5090-65	—	4	—	4
Стяжки С1 ГОСТ 5090-65	—	8	—	8

Наименование	ОС 27-12Е Кол. во шт.	ОС 27-12Е м²	ОС 27-12Е пог. м.	ОС 27-12В Кол. во шт.	ОС 27-12В м²	ОС 27-12В пог. м.
Фиксатор открывания окон ФП ГОСТ 5091-65	2	—	—	1	—	—
Уголники оконные УП 75 ГОСТ 5091-65	8	—	—	8	—	—
Фрамужный прибор	—	—	—	1	—	—
Стекло оконное: 2000 × 1000	2	4.00	—	2	4.00	—
340 × 1000	2	0.68	—	2	0.68	—
Прокладки уплотняющие полиуретановые ГОСТ 10174-62	—	—	9.6	—	—	9.6
Петля врезная со сквозным стержнем ПВС ГОСТ 5088-65	2	—	—	2	—	—

ТК 1966

Оконные блоки со спаренными переплётами

Марка ОС 27-12Е ОС 27-12В

Серия ИИ-03-01

Альбом 47 Лист 22

Типовые проекты

10113 32

ЦНИИЭП учебных зданий
ГЛ. ИНЖ. ПР-ТА А. ШЕЛУТИНСКИЙ
И.О. НАЧ. ОТД. В. ГРЕКОВ
ГЛ. ИНЖ. ПР-ТА Н. ФЕТИСОВА
И.О. ИНЖ. К. АБЫЗОВА
ТЕХНИК О. ГВОЗДЕВА
ПРОВЕРИЛ Т. БАЛАКШИНА

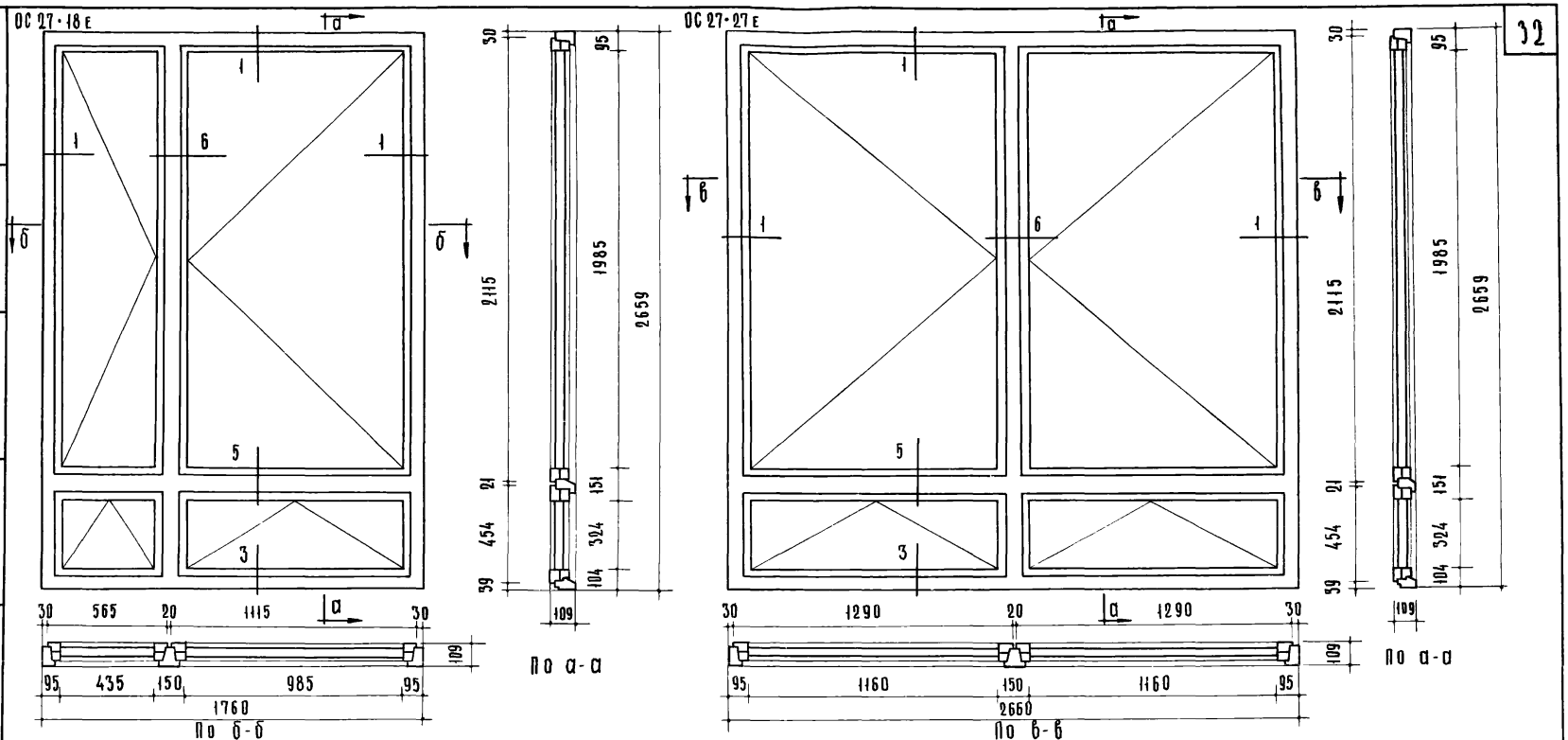

Наименование	ОС 27-18 Е объём м³	ОС 27-18 Е колич. шт.	ОС 27-27 Е объём м³	ОС 27-27 Е колич. шт.
Древесина коробки	0.095	—	0.114	—
Древесина переплётов	0.120	—	0.144	—
Петли оконные накладные ПНО 110 ГОСТ 5088-65	—	5	—	10
Петли оконные накладные ПНО 80 ГОСТ 5088-65	—	5	—	—
Петли оконные врезные ПВЦ 100 ГОСТ 5088-65	—	3	—	6
Петли оконные врезные ПВЦ 80 ГОСТ 5088-65	—	3	—	—
Завёртки оконные врезные ЗВ ГОСТ 5090-65	—	7	—	8
Стяжки С1 ГОСТ 5090-65	—	14	—	22

Наименование	ОС 27-18 Е колич. шт.	ОС 27-18 Е м²	ОС 27-18 Е пог. м	ОС 27-27 Е колич. шт.	ОС 27-27 Е м²	ОС 27-27 Е пог. м
Фиксатор открывания окон ФП ГОСТ 5091-65	4	—	—	4	—	—
Угольники оконные УП-75 ГОСТ 5091-65	16	—	—	16	—	—
Фрамужный прибор	—	—	—	—	—	—
Стекло оконное: 2000 × 1000	2	4.00	—	—	—	—
340 × 1000	2	0.68	—	—	—	—
2000 × 450	2	1.80	—	—	—	—
340 × 450	2	0.31	—	—	—	—
2000 × 1175	—	—	—	4	9.40	—
340 × 1175	—	—	—	4	1.60	—
Прокладки уплотняющие полиуретановые ГОСТ 10174-62	—	—	17.00	—	—	20.60
Петля врезная со сквозным стержнем ПВС ГОСТ 5068-65	4	—	—	4	—	—

Примечания: 1. Расход древесины определён по черновым заготовкам.
2. Приборы на чертеже условно не показаны.
3. Сечения см. лист 25.

ТК 1966

ОКОННЫЕ БЛОКИ СО СПАРЕННЫМИ ПЕРЕПЛЁТАМИ

Марки: ОС 27-18 Е, ОС 27-27 Е

Серия ИИ-03-01
Альбом 47
Лист 23

10113 33

Т. Балакшина
Ф. Самурханова
К. Абызова
Н. Фетисова
В. Грекова
А. Шелутинский

учебных зданий

БС 28-12 в

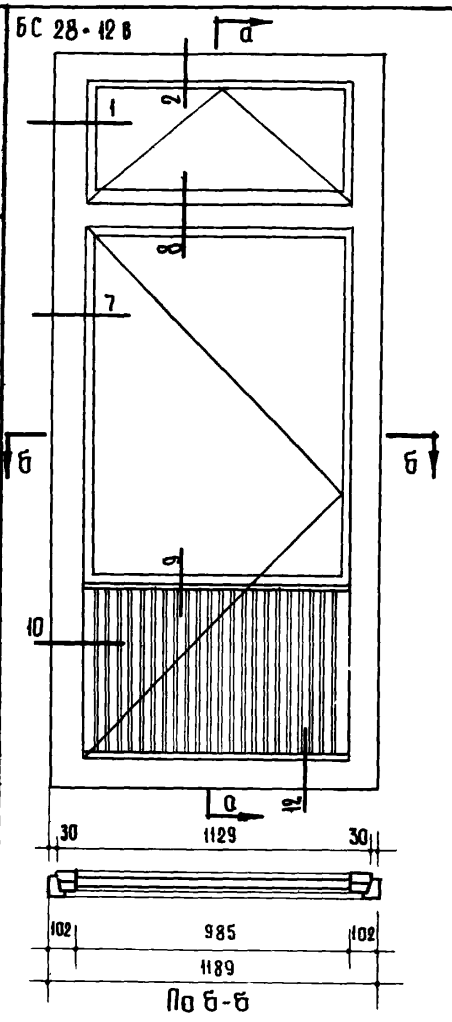

По б-б

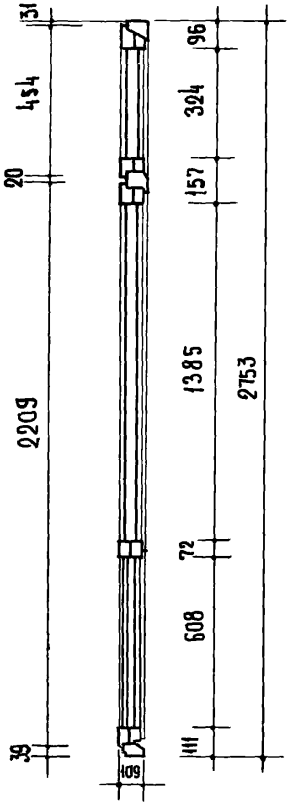

По а-а

БС 28-18 в

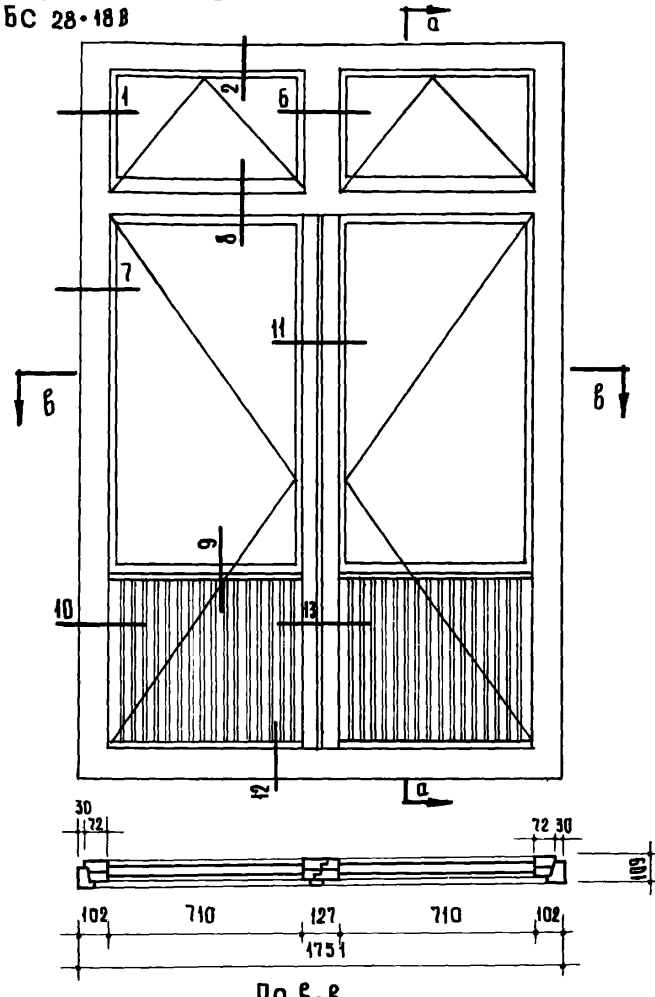

По в-в

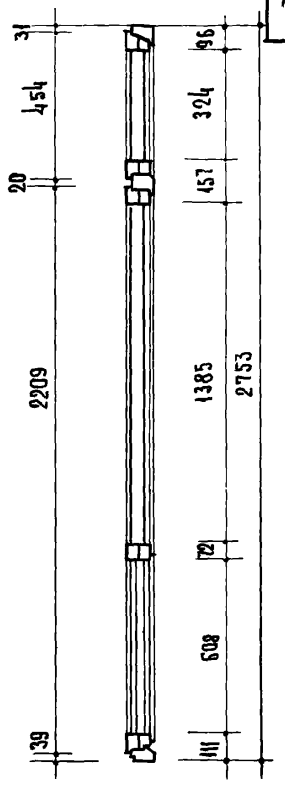

По а-а

Примечания:
1. Расход древесины определён по черновым заготовкам.
2. Приборы на чертеже условно не показаны.
3. Сечения см. листы 25, 26.

Наименование	БС 28-12 в		БС 28-18 в	
	Объем	Кол. шт.	Объем	Кол. шт.
Древесина коробки	0.061	—	0.077	—
Древесина переплетов	0.082	—	0.144	—
Петли оконные накладные ПНО-110 ГОСТ 5088-65	—	5	—	10
Петли оконные накладные ПНО-80 ГОСТ 5088-65	—	—	—	—
Петли оконные врезные ПВШ100 ГОСТ 5088-65	—	3	—	6
Петли врезные со сквозным стержнем ПВС ГОСТ 5088-65	—	2	—	4
Завертки оконные врезные 3В ГОСТ 5090-65	—	3	—	8
Стяжки С1 ГОСТ 5090-65	—	8	—	14
Остановы дверные ГОСТ 5091-65	—	1	—	2
Ручки скобы дверные на лапках РС80 ГОСТ 5087-65	—	1	—	1
Угольники оконные УП 100 ГОСТ 5091-65	—	2	—	4

Наименование	БС 28-12 б			БС 28-18 б		
	Кол. шт.	м²	Пог. м	Кол. шт.	м²	Пог. м
Угольники оконные УП 75 ГОСТ 5091-65	4	—	—	12	—	—
Фрамужный прибор	1	—	—	2	—	—
Стекло оконное:	—	—	—	—	—	—
1400 × 1000	2	2.80	—	—	—	—
340 × 1015	2	0.68	—	—	—	—
1400 × 725	—	—	—	4	4.05	—
340 × 720	—	—	—	4	0.98	—
Прокладки уплотн полиуретановые ГОСТ 10174-62	—	—	9.84	—	—	15.70
Картон просмоленный	—	0.61	—	—	0.88	—
Древесно-волокнистая твердая плита	—	2.44	—	—	3.52	—
Древесно-волокнистая изоляционная плита	—	1.22	—	—	1.76	—

ТК
1966 г.

Дверные балконные блоки со спаренными полотнами.

Марка:
БС 28-12 б
БС 28-18 б

Серия ИИ-03-01
Альбом 47 Лист 24

10113 34

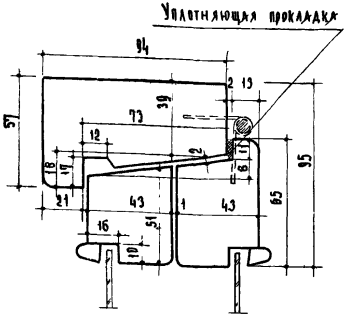

Сечение 1-1

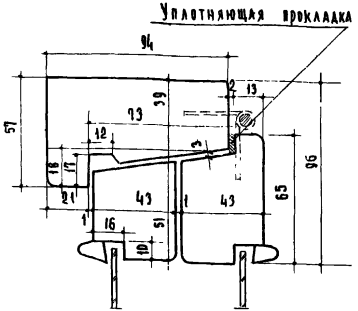

Сечение 2-2

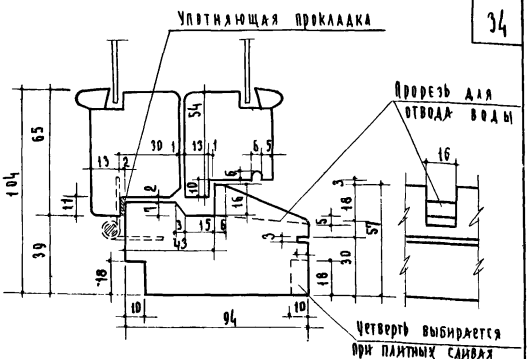

Сечение 3-3

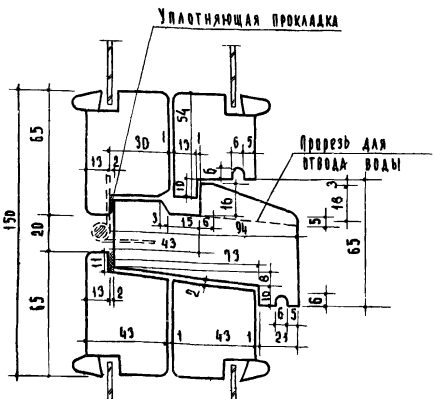

Сечение 4-4

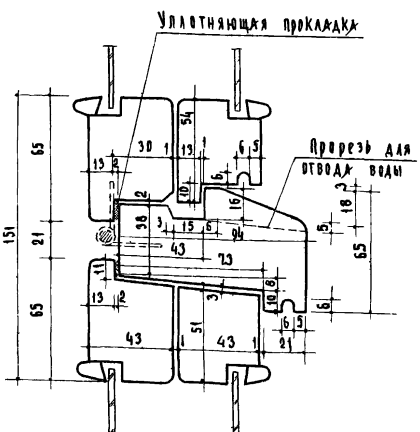

Сечение 5-5

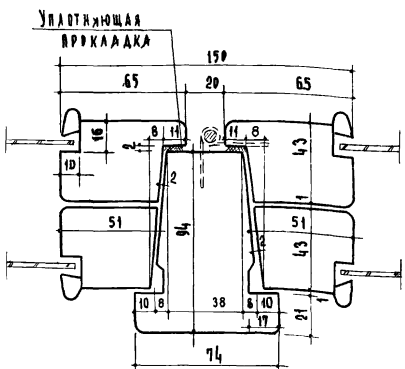

Сечение 6-6

Примечание: Номера сечений соответствуют номерам деталей на листе 27.

ЦНИИЭП учебных зданий	Гл. инж. ин-та А. Шелутинский	И.О. нач. отд. В. Греков	Гл. инж. пр. Н. Фетисова
И.О. инж. К. Абызова	Техник	Проверил Т. Балакшина	

ТК 1966 г	Сечения дверных балконных блоков со спаренными полотнами.	Сечения 1-1; 2-2; 3-3; 4-4; 5-5; 6-6	Серия ИИ-03-01 Альбом 47 Лист 25

10113 35

Т. Балакшина
К. Абызова
Н. Фетисова
В. Греков
А. Шелутинский

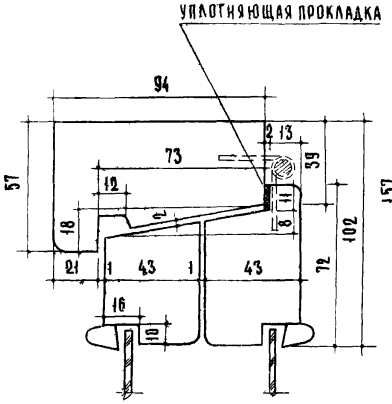

Сечение 7-7

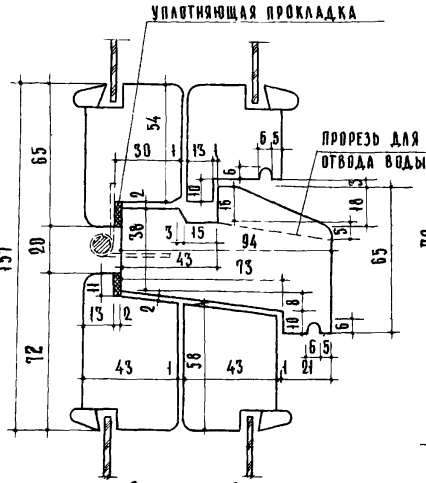

Сечение 8-8

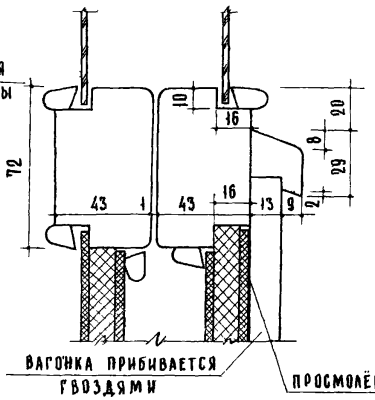

Сечение 9-9

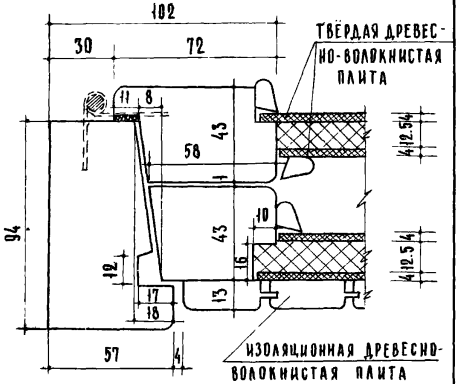

Сечение 10-10

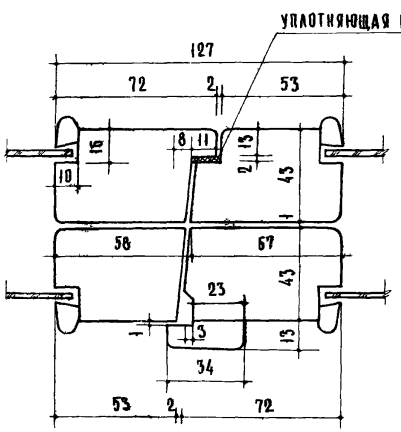

Сечение 11-11

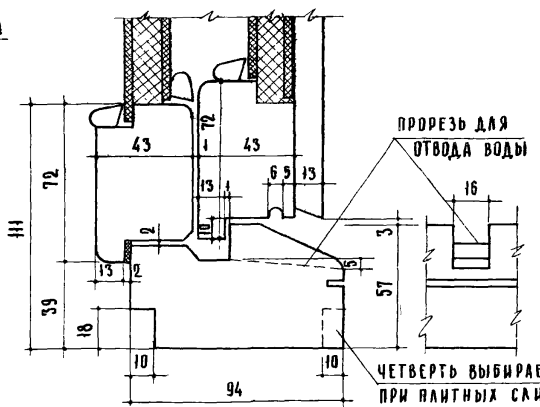

Сечение 12-12

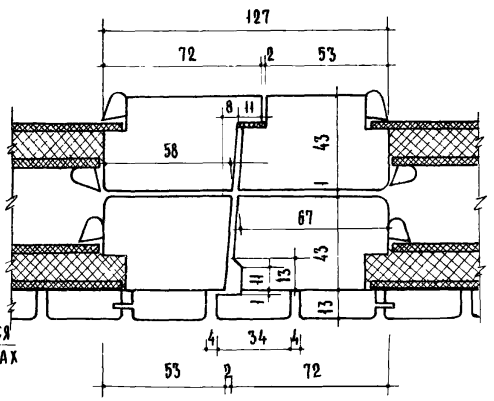

Сечение 13-13

Примечание: Номера сечений соответствуют номерам деталей на листе 28.

ТК 1968	Сечения дверных балконных блоков со спаренными полотнами.	Сечения: 7-7; 8-8; 9-9; 10-10 11-11; 12-12; 13-13	Серия ИИ-03-01 Альбом 47 Лист 26

Учебных зданий

10113 36

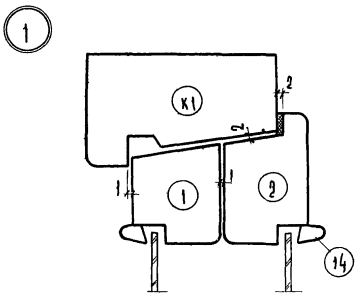

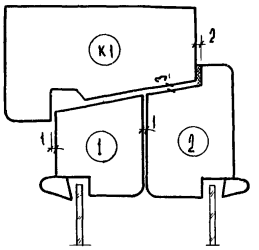

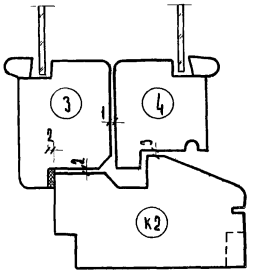

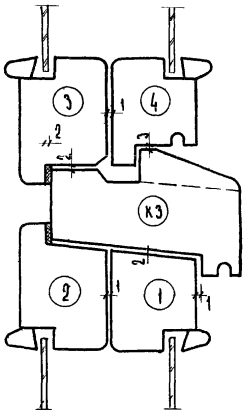

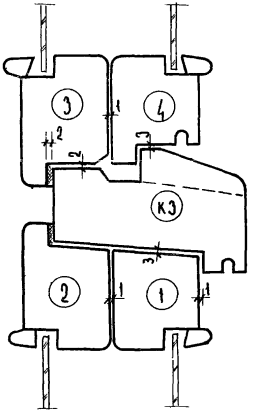

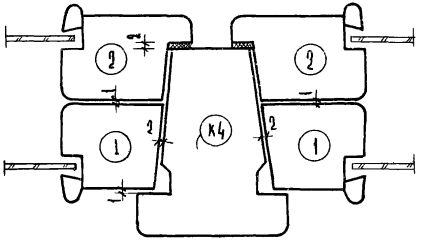

Примечания: 1. Номера деталей соответствуют номерам сечений на листе 25.
2. Сечения брусков К1, К2, К3, К4 см. лист 29.
3. Сечения брусков 1, 2, 3, 4, 14 см. лист 30.

ЦНИИЭП учебных зданий

А. Шелутинский	Т. Балакшина
В. Грекова	Н. Фетисова
К. Абызова	

ТК 1966 г

Детали монтажа оконных и дверных балконных блоков со спаренными переплетами и полотнами

Детали: 1; 2; 3; 4; 5; 6

Серия ИИ-03-01
Альбом 47 | Лист 27

10113 37

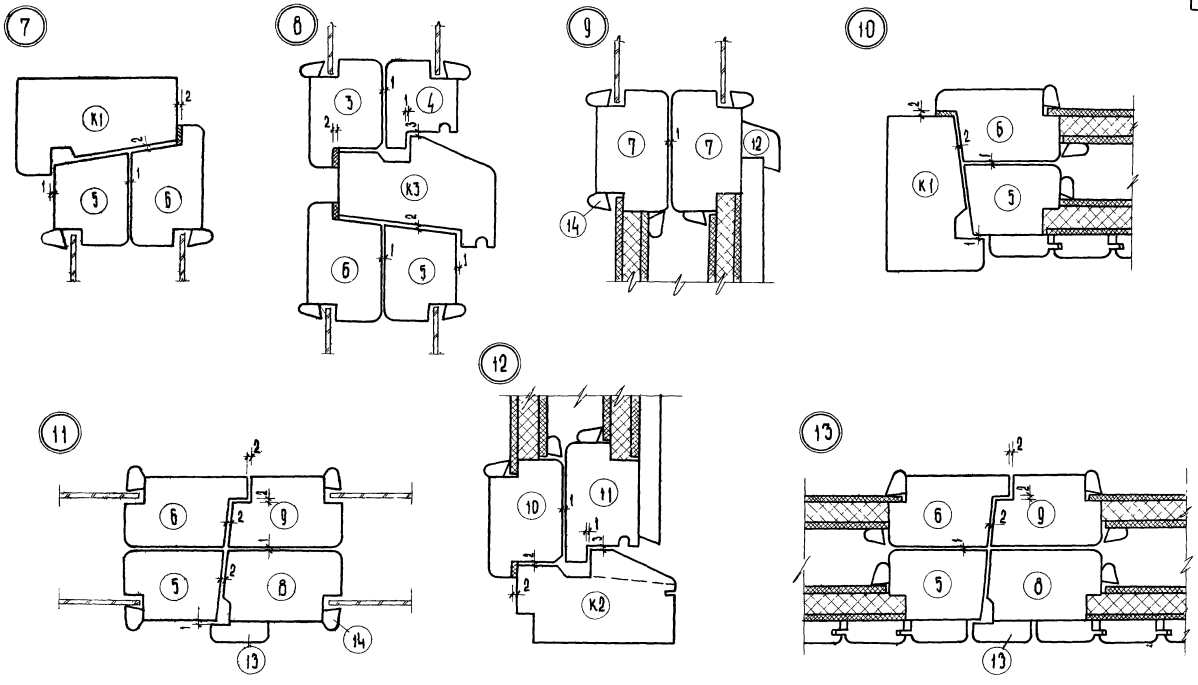

Примечание: Номера деталей соответствуют номерам сечений на листе 26.

ТК 1966	Детали монтажа дверных балконных блоков со спаренными полотнами.	Детали: 7; 8; 9; 10; 11; 12; 13	Серия ИИ-03-01 Альбом 47 Лист 28

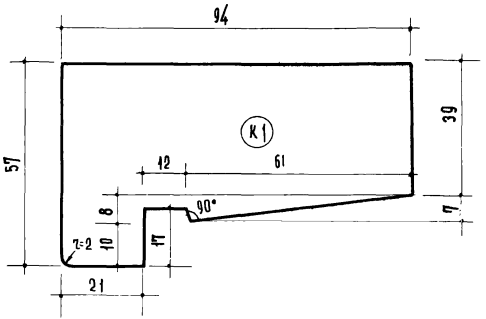

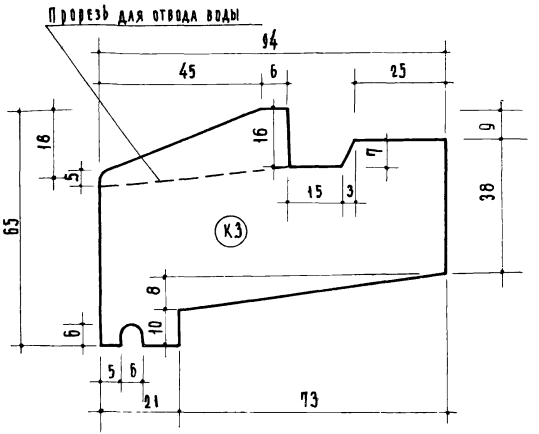

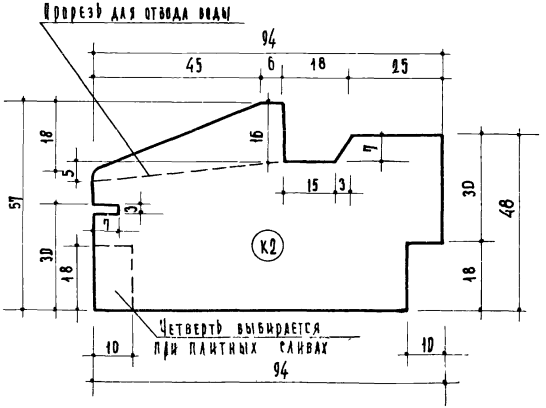

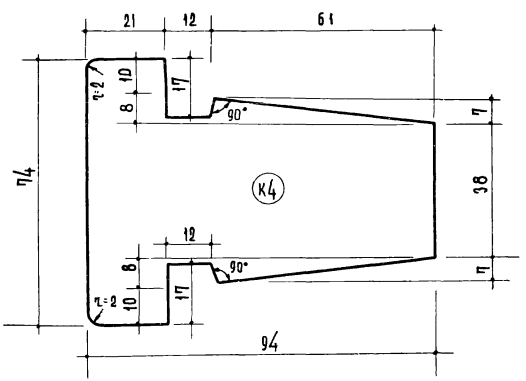

ТК 1968	Сечения брусков оконных и дверных балконных блоков со спаренными переплетами и полотнами	Сечения К1, К2, К3, К4	Серия ИИ-03-01	
			Альбом 47	Лист 29

Учебных зданий
А. Шелутинский
В. Греков
Э. Шахова
М. Назрицкая
Вершинкина

10113 39

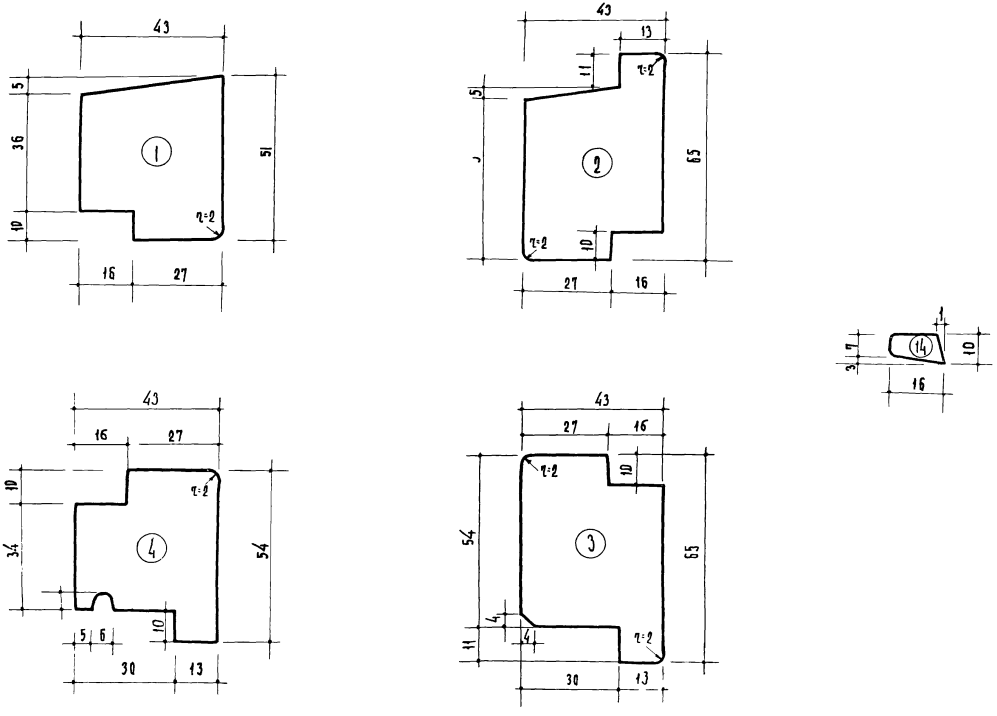

ТК 1968	Сечения брусков оконных и дверных балконных блоков со спаренными переплетами и полотнами	Сечения 1,2,3, 4, 14	Серия ИИ-03-01 Альбом 47	Лист 30

10113 40

Учебный заказ | Л. Шелутинский | В. Греков | Э. Шахова | М. Назрицкая | Вершинкина

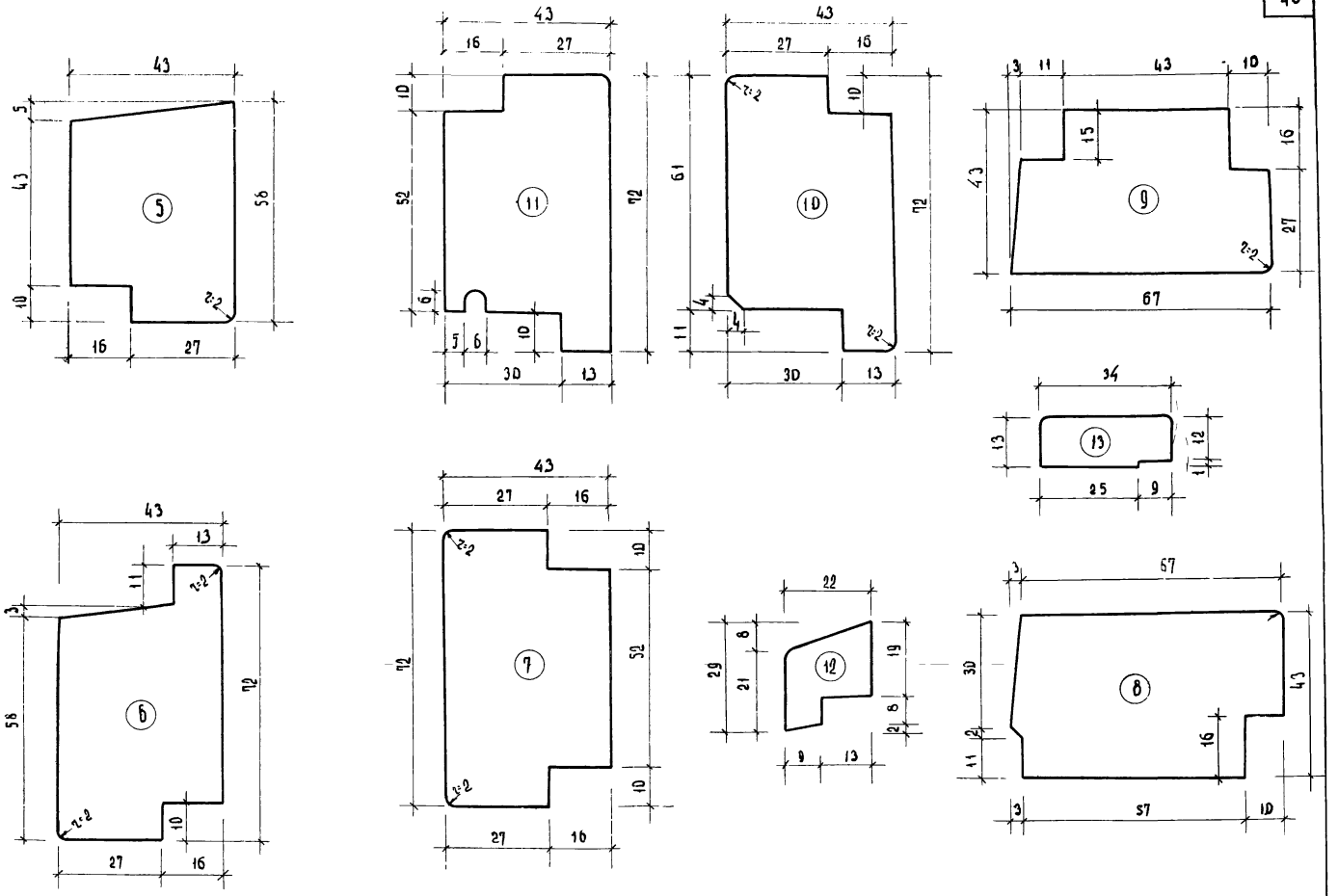

ТК 1968 г.	Сечения брусков дверных балконных блоков со спаренными полотнами	Сечения 5, 6, 7, 8, 9, 10, 11, 12, 13	Серия ИИ-03-01	
			Альбом 47	Лист 31

10113 41

ЦНИИЭП учебных зданий

А. Шелутинский | В. Греков | Э. Шахова | Л. Фролова | А. Вершинкина

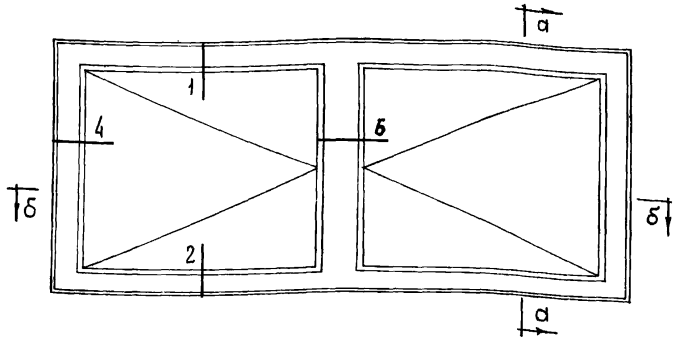

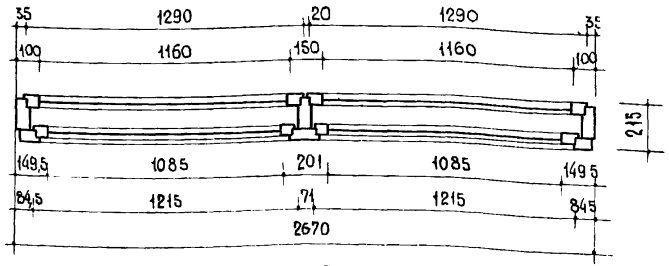

По б-б

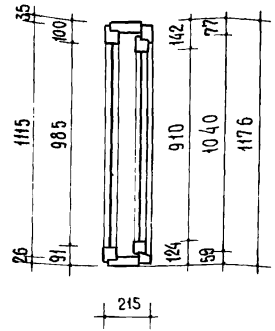

По а-а

Примечания:

1. Расход древесины определен по черновым заготовкам.
2. Приборы на чертеже условно не показаны
3. Сечения см. листы. 55; 56 и 57.

Наименование	ОР 12 27	
	Объем м³	Кол-во шт.
Древесина коробки	0.126	—
Древесина переплетов Г	0.09	—
Петли врезные ПВЦ 100 ГОСТ 5088-65	—	8
Завертки оконные врезные ЗВ ГОСТ 5090-65	—	8
Упоры оконные ГОСТ 5091-65	—	2
Угольники оконные УП-75 ГОСТ 5091-65	—	16

Наименование	ОР 12 27		
	Кол-во шт.	м²	пог. м.
Стекло оконное			
внутренних переплетов наружных переплетов			
1000 × 1175 шт.2 / 925 × 1100 шт.2	2 / 2	2,35 / 2,02	—
Фрамужный прибор	—	—	—
Прокладки уплотняющие полиуретановые ГОСТ 10174-62	—	—	9.62
Фиксатор открывания окон ФП ГОСТ 5091-65	2	-	-

Т.К. 1966

Оконный блок с раздельными переплетами

Марка ОР12-27

Серия ИИ-03-01

Альбом 47

Лист 32

Т. Балакшина
К. Абызова
Н. Фетисова
В. Грехов
Н. Шелутинский
учебных зда...

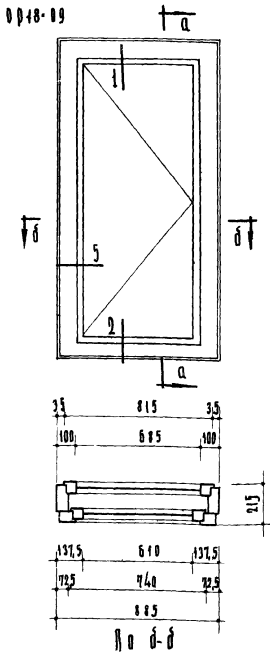

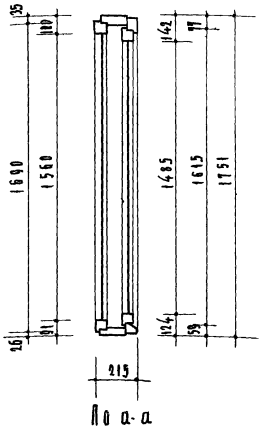

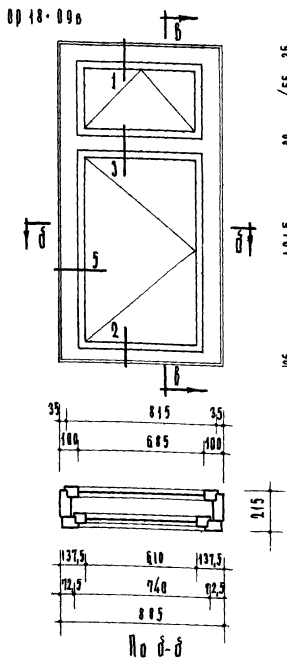

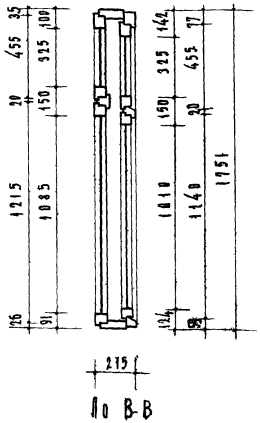

Примечания:

1. Расход древесины определен по черновым заготовкам.
2. Приборы на чертеже условно не показаны.
3. Сечения см. листы 55 и 56.

Наименование	ОР18-09 Объем м³	ОР18-09 Кол-во шт.	ОР18-09в Объем м³	ОР18-09в Кол-во шт.
Древесина коробки	0,083	—	0,091	—
Древесина переплетов	0,047	—	0,062	—
Петли врезные ПВЦ 100 ГОСТ 5088-65	—	4	—	4
Петли врезные со сквозным стержнем ПВС ГОСТ 5088-65	—	—	—	4
Завертки оконные врезные 30 ГОСТ 5090-65	—	4	—	4
Упоры оконные ГОСТ 5091-65	—	1	—	1
Угольники оконные УП-75 ГОСТ 5091-65	—	8	—	12

Наименование		ОР18-09 Кол-во шт.	ОР18-09 м²	ОР18-09 пог. м.	ОР18-09в Кол-во шт.	ОР18-09в м²	ОР18-09в пог. м.
Стекло оконное		—	—	—	—	—	—
Внутренних переплетов наружных переплетов		—		—	—	—	—
1575×700 шт. 1	1500×625 шт. 1	1 1	1,10 0,94	—	—	—	—
1100×700 шт. 1	1025×625 шт. 1	—	—	—	1 1	0,8 0,64	—
340×700 шт. 1	340×625 шт. 1	—	—	—	1 1	0,3 0,21	—
Фрамужный прибор		—	—	—	1	—	—
Прокл. уплотн. полиуретановые ГОСТ 10174-62		—	—	5,01	—	—	6,60
Фиксатор открывания окон ФП ГОСТ 5091-65		1	—	—	1	—	—

ТК 1966	Оконные блоки с раздельными переплетами.	Марки ОР18-09 ОР18-09в	Серия ИИ-03-01 Альбом 47 Лист 33

ЦНИИЭП учебных зданий

Гл. инженер и-та А. Шелутинский | Ко нач. отдела В. Греков | Гл. инж. пр-та Н. Фетисова | И.о. инж. К. Абызова | Техник | Проверил Т. Балакшина

10113 43

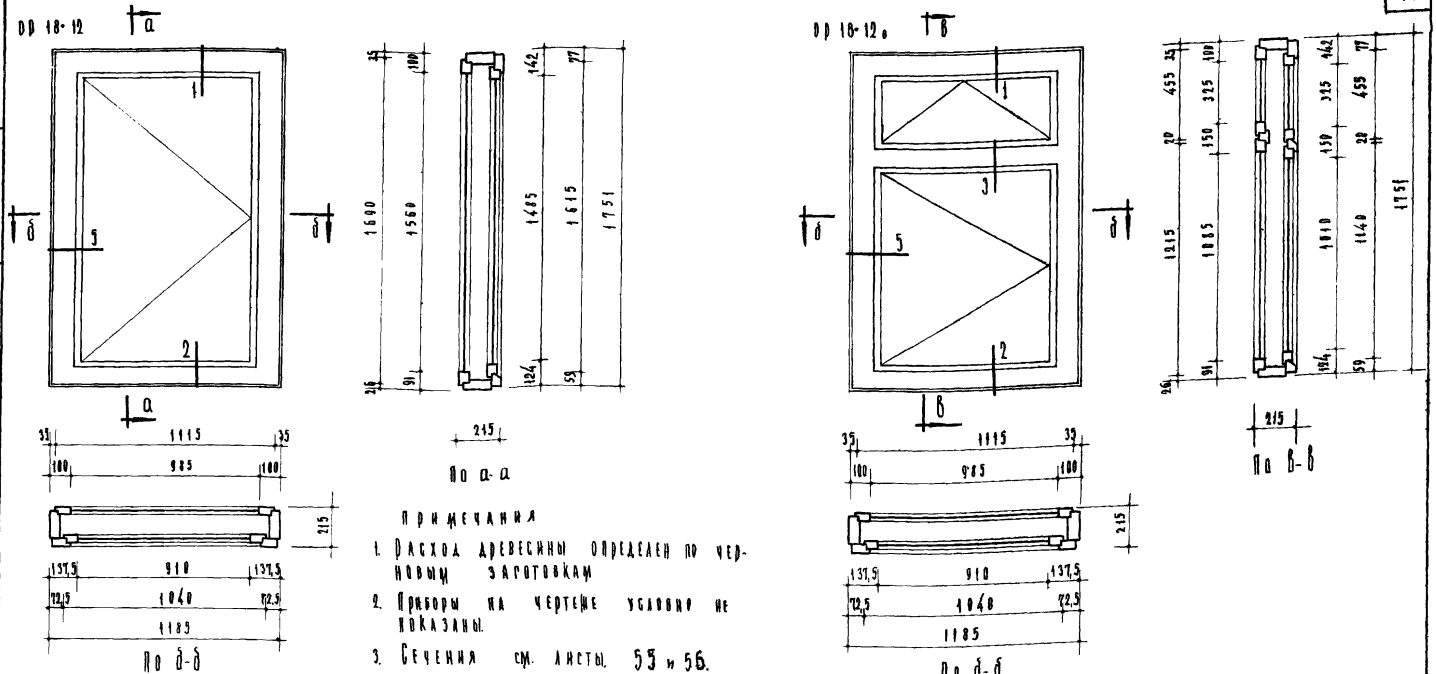

Примечания

1. Расход древесины определен по черновым заготовкам
2. Приборы на чертеже условно не показаны.
3. Сечения см. листы 55 и 56.

Наименование	ОР-18-12 Объем м³	ОР-18-12 Кол-во шт.	ОР-18-12в Объем м³	ОР-18-12в Кол-во шт.
Древесина коробки	0,092	—	0,102	—
Древесина переплетов	0,052	—	0,073	—
Петли врезные ПВЦ 100 ГОСТ 5088-65	—	4	—	4
Петли врезные бесквозным стержнем ПВС ГОСТ 5088-65	—	—	—	4
Завертки оконные врезные ЗВ ГОСТ 5090-65	—	4	—	4
Упоры оконные ГОСТ 5091-65	—	1	—	1
Угольники оконные УП-75 ГОСТ 5091-65		8	—	12

Наименование	ОР 18-12 Кол-во шт.	ОР 18-12 м²	ОР 18-12 пог. м	ОР 18-12в Кол-во шт.	ОР 18-12в м²	ОР 18-12в пог. м
Стекло оконное	—	—	—	—	—	—
Внутренних переплетов наружных переплетов	—	—	—	—	—	—
1375×1000 шт. 1 / 1500×925 шт. 1	1 / 1	1,57 / 1,40	—	—	—	—
340×1000 шт. 1 / 340×925 шт. 1	—	—	—	1 / 1	0,34 / 0,31	—
1100×1000 шт. 1 / 1025×925 шт. 1	—	—	—	1 / 1	1,10 / 0,95	—
Фрамужный прибор	—	—	—	1	—	—
Прокладки уплотн. полиуретановые ГОСТ 10174-62	—	—	5,61	—	—	7,8
Фиксатор открывания окон ФП ГОСТ 5091-65	1	—	—	1	—	—

ТК 1966	Оконные блоки с раздельными переплетами	Марки ОР 18-12 ОР 18-12в	Серия ИИ-03-01 Альбом 47	Лист 3

Т. Балакшина | К. Абызова | Н. Фетисова | В. Греков | А. Шелутинский | Учебных зданий

'0113 44

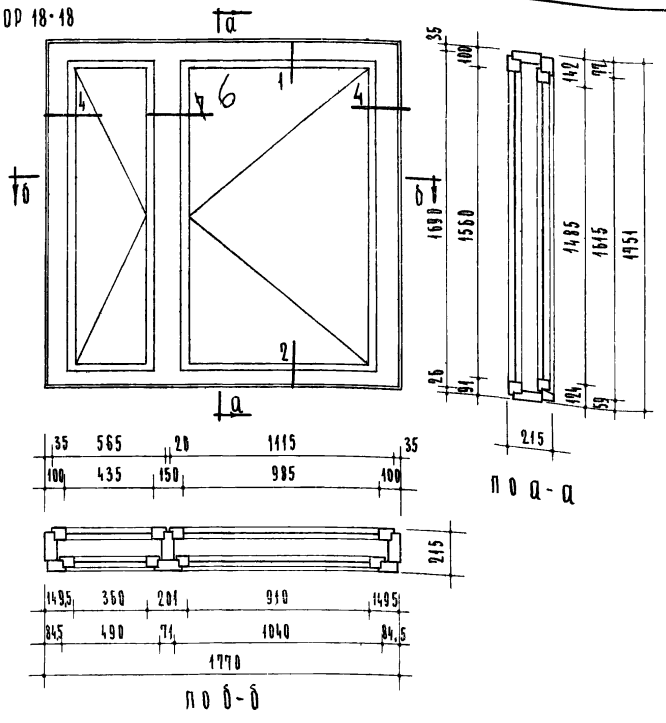

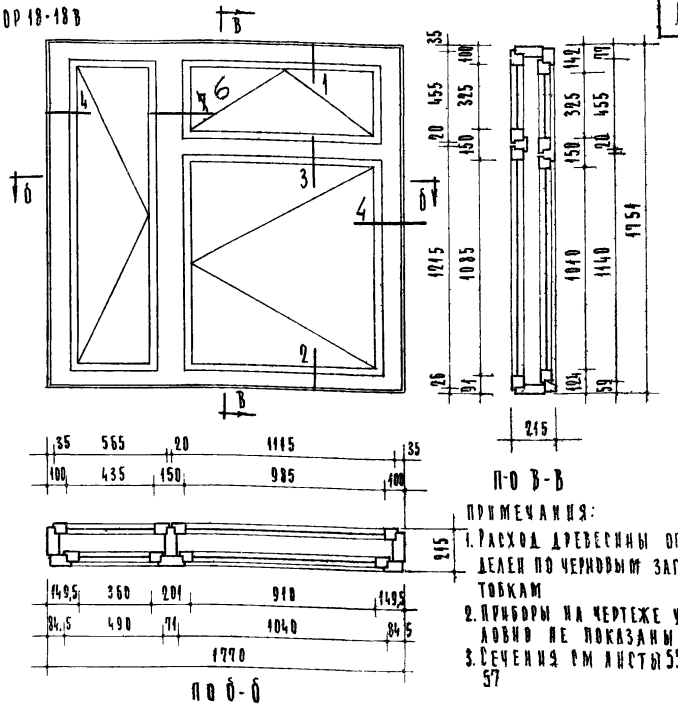

ПРИМЕЧАНИЯ:

1. РАСХОД ДРЕВЕСИНЫ ОПРЕДЕЛЕН ПО ЧЕРНОВЫМ ЗАГОТОВКАМ
2. ПРИБОРЫ НА ЧЕРТЕЖЕ УСЛОВНО НЕ ПОКАЗАНЫ
3. СЕЧЕНИЯ СМ ЛИСТЫ 55,56, 57

НАИМЕНОВАНИЕ	ОР 18·18 ОБЪЕМ М³	ОР 18·18 КОЛ-ВО ШТ.	ОР 18·18В ОБЪЕМ М³	ОР 18·18В КОЛ-ВО ШТ.
ДРЕВЕСИНА КОРОБКИ	0,142	—	0,153	—
ДРЕВЕСИНА ПЕРЕПЛЕТОВ	0,094	—	0,115	—
ПЕТЛИ ВРЕЗНЫЕ ПВЦ 100 ГОСТ 5088-65	—	8	—	8
ПЕТЛИ ВРЕЗНЫЕ СО СКВОЗНЫМ СТЕРЖНЕМ ПВСГОСТ 5088-65	—	—	—	4
ЗАВЕРТКИ ОКОННЫЕ ВРЕЗНЫЕ 38 ГОСТ 5090-65	—	8	—	8
УПОРЫ ОКОННЫЕ ГОСТ 5091-65	—	2	—	2
УГОЛЬНИКИ ОКОННЫЕ УП-75 ГОСТ 5091-65	—	16	—	20
ФИКСАТОР ОТКРЫВАНИЯ ОКОН ФП ГОСТ 5091-65		2		2

НАИМЕНОВАНИЕ		ОР 18·18 КОЛ-ВО ШТ.		ОР 18·18 М²		ОР 18·18 ПОГ. М.	ОР 18·18В КОЛ-ВО ШТ.		ОР 18·18В М²		ОР 18·18В ПОГ. М.
СТЕКЛО ОКОННОЕ		—		—		—	—		—		—
ВНУТРЕННИХ ПЕРЕПЛЕТОВ НАРУЖНЫХ ПЕРЕПЛЕТОВ		—		—		—	—		—		—
1575×1000 ШТ.1	1500×925 ШТ.1	1	1	1,58	1,39	—	—		—		—
1575×450 ШТ.1	1500×375 ШТ.1	1	1	0,69	0,56	—	1	1	0,69	0,56	—
1100×1000 ШТ.1	1025×925 ШТ.1	—				—	1	1	1,10	0,95	—
340×1000 ШТ.1	340×925 ШТ.1	—		—		—	1	1	0,34	0,31	—
ФРАМУЖНЫЙ ПРИБОР		—		—		—	1		—		—
ПРОКЛАДКИ УПЛОТНЯЮЩИЕ ПОЛИУРЕТАНОВЫЕ ГОСТ 10174-62		—		—		10,12	—		—		12,31

ЦНИИЭП УЧЕБНЫХ ЗДАНИЙ

ГЛ. ИНЖ. ПР-ТА	А. ШЕЛУТИНСКИЙ		
Н.О НАЧ. ОТД.	В. ГРЕКОВ		
ГЛ. ИНЖ. ПР-ТА	Н. ФЕТИСОВА		
Н.О ИНЖ.	К. АБЫЗОВА		
ТЕХНИК			
ПРОВЕРИЛ	Т. БАЛАКШИНА		

ТК 1966

ОКОННЫЕ БЛОКИ С РАЗДЕЛЬНЫМИ ПЕРЕПЛЕТАМИ

МАРКА ОР 18·18 ОР 18·18в

СЕРИЯ ИИ-03-01

АЛЬБОМ 47 ЛИСТ 35

10113 45

ОР 18·21

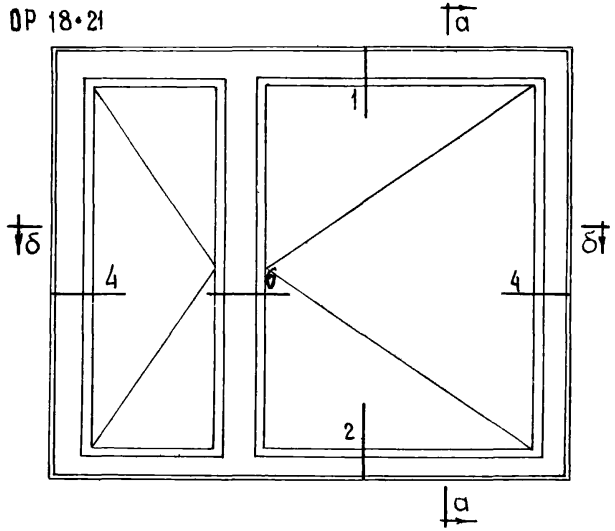

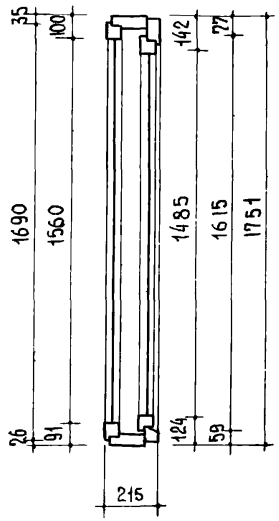

По а-а

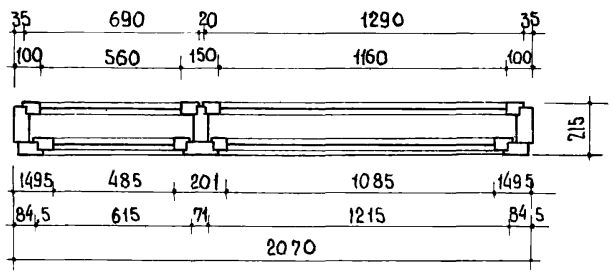

По б-б

ОР 18·21В

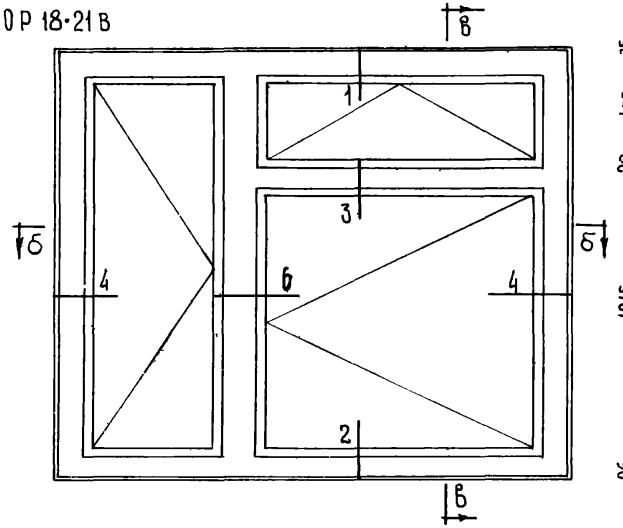

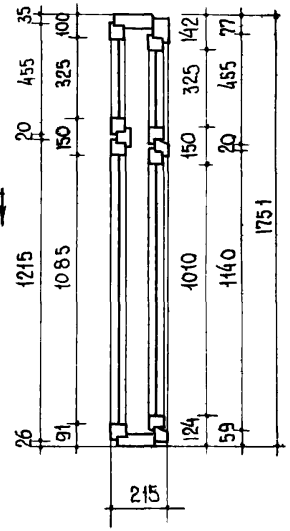

По в-в

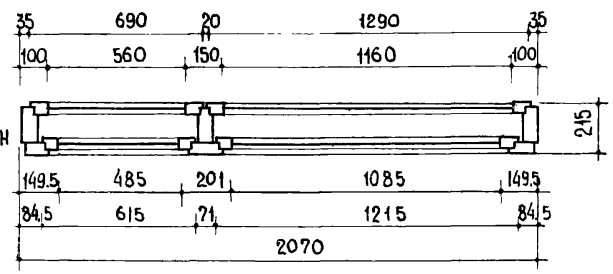

По б-б

Примечания:

1. Расход древесины определен по черновым заготовкам
2. Приборы на чертежах условно не показаны
3. Сечения см листы 55, 56 и 57.

Наименование	ОР 18·21 Объем м³	ОР 18·21 Кол-во шт.	ОР 18·21В Объем м³	ОР 18·21В Кол-во шт.
Древесина коробки	0.151	—	0.163	—
Древесина переплетов	0.100	—	0.124	—
Петли врезные ПВЦ 100 ГОСТ 5088-65	—	8	—	8
Петли врезные со сквозным стержнем ПВС ГОСТ 5088-65	—	—	—	4
Завертки оконные врезные ЗВ ГОСТ 5090-65	—	8	—	8
Упоры оконные ГОСТ 5091-65	—	2	—	2
Угольники оконные УП-75 ГОСТ 5091-65	—	16	—	20
Фрамужный прибор	—	—	—	1

Наименование		ОР 18·21 Кол-во шт.	м²	пог. м.	ОР 18·21В Кол-во шт.	м²	пог. м.
Стекло оконное		—	—	—	—	—	—
Внутренних переплетов	наружных переплетов	—	—	—	—	—	—
1575 × 1175 шт. 1	1500 × 1100 шт. 1	1 1	1,85 1,65	—	—	—	—
1575 × 575 шт. 1	1500 × 500 шт. 1	1 1	0,91 0,75	—	1 1	0,91 0,75	—
1100 × 1175 шт. 1	1025 × 1100 шт. 1	—	—	—	1 1	1,29 1,13	—
340 × 1175 шт. 1	340 1100 шт. 1	—	—	—	1 1	0,40 0,37	—
Прокладки уплотн. полиуретановые ГОСТ 10174-62		—	—	10.72	—	—	13.26
Фиксатор открывания окон	ГОСТ 5091-65	2	—	—	2	—	—

ТК 1966

ОКОННЫЕ БЛОКИ С РАЗДЕЛЬНЫМИ ПЕРЕПЛЕТАМИ

Марки: ОР 18·21, ОР 18·21В

Серия ИИ-03-01

Альбом 47 | Лист 36

0113 46

ОР 18-24

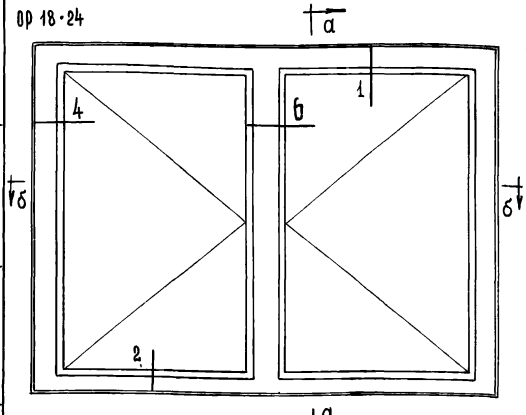

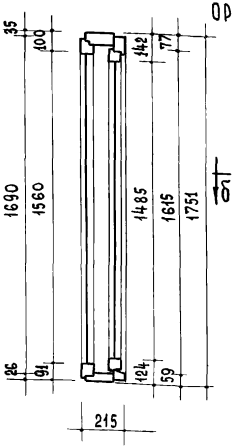

По а-а

ОР 18-24В

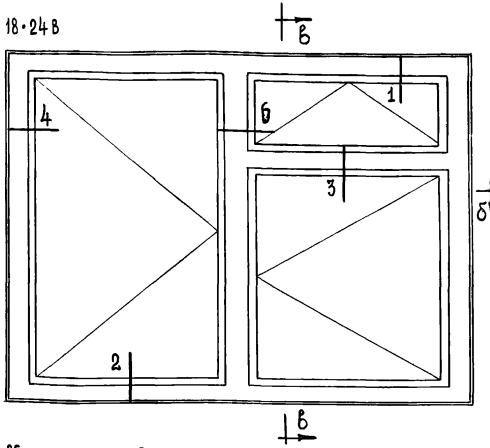

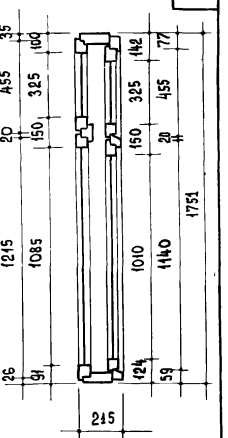

По в-в

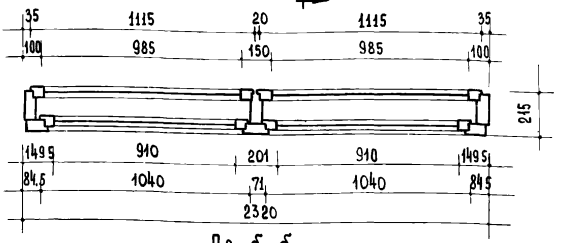

По б-б

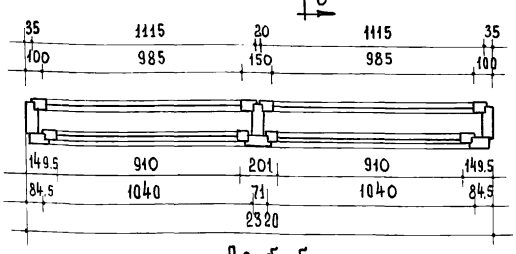

По б-б

Примечания:

1. Расход древесины определен по чертежам 3Б-0708.
2. Приборы на чертеже условно не показаны.
3. Сечения см. листы 55, 56 и 57.

Наименование	ОР 18-24 Объем м³	ОР 18-24 Кол-во шт	ОР 18-24В Объем м³	ОР 18-24В Кол-во шт
Древесина коробки	0.158	—	0.169	—
Древесина переплетов	0.105	—	0.126	—
Петли врезные ПВЦ 100 ГОСТ 5088-65	—	8	—	8
Петли врезные со сквозным стержнем ПВС ГОСТ 5088-65	—	—	—	4
Завертки оконные врезные ЗВ ГОСТ 5090-65	—	8	—	8
Упоры оконные ГОСТ 5091-65	—	2	—	2
Угольники оконные УП-75 ГОСТ 5091-65	—	16	—	20

Наименование		ОР 18-24 Кол-во шт	ОР 18-24 м²	ОР 18-24 пог. м.	ОР 18-24В Кол-во шт.	ОР 18-24В м²	ОР 18-24В пог м
Стекло оконное							
внутренних переплетов	наружных переплетов						
1575×1000 — шт. 2	1500×925 — шт. 2	2 | 2	3,15 | 2,78	—	1 | 1	1,58 | 1,39	—
1100×1000 — шт. 1	1025×925 — шт. 1	—	—	—	1 | 1	1,10 | 0,95	—
340×1000 — шт. 1	340×925 — шт. 1	—	—	—	1 | 1	0,34 | 0,31	—
Фрамужный прибор		—	—	—	1	—	—
Прокладки уплотн полиуретановые ГОСТ 10174-62		—	—	11,22	—	—	13,41
Фиксатор открывания окон ФО ГОСТ 5091-65		2	—	—	2	—	—

ТК 1966

Оконные блоки с раздельными переплетами

Марка: ОР18-24, ОР18-24В

Серия: ИИ-03-01

Альбом 47 | Лист 37

ЦНИИЭП учебных зданий

Авторы: А. Шелутинский, В. Грехов, Н. Фетисова, К. Абызова, Т. Балакшина

10113 47

Т. Балакшина
К. Абызова
Н. Фетисова
В. Греков
А. Шелутинский
Учебных зданий

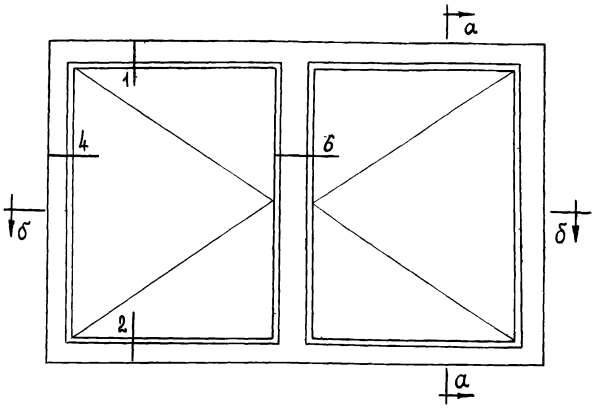

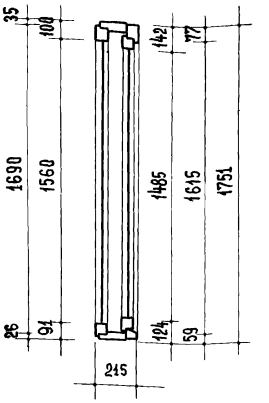

По а-а

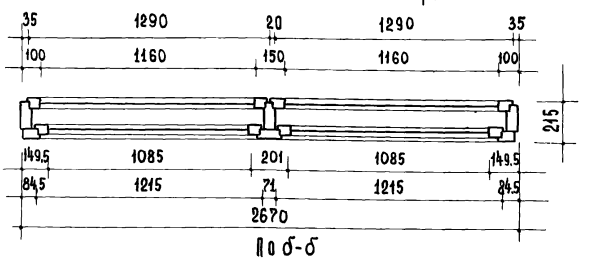

По б-б

Наименование	ОР 18-27 Объем м3	ОР 18-27 Кол-во шт.
Древесина коробки	0.168	—
Древесина переплетов	0.111	—
Петли врезные ПВЦ 100 ГОСТ 5088-65	—	8
Завертки оконные врезные ЗВ ГОСТ 5090-65	—	8
Упоры оконные ГОСТ 5091-65	—	2
Уголники оконные УП-75 ГОСТ 5091-65	—	16

Наименование		ОР 18-27 Кол-во шт.	ОР 18-27 м2	ОР 18-27 пог. м.
Стекло оконное				
Внутренних переплетов	наружных переплетов			
1575 × 1175 шт. 2	1500 × 1100 шт. 2	2 | 2	3,70 | 3,30	—
Фрамужный прибор		—	—	—
Прокладки уплотн. полиуретановые ГОСТ 10174-62		—	—	11.92
Фиксатор открывания окон ФП ГОСТ 5091-65		2	—	—

Примечания:

1. Расход древесины определен по черновым заготовкам
2. Приборы на чертеже условно не показаны.
3. Сечения см. листы 55; 56 и 57.

ТК 1966г.

ОКОННЫЙ БЛОК С РАЗДЕЛЬНЫМИ ПЕРЕПЛЕТАМИ

Марка: ОР 18-27
Серия ИИ-03-01
Альбом 47
Лист 38

10113 48

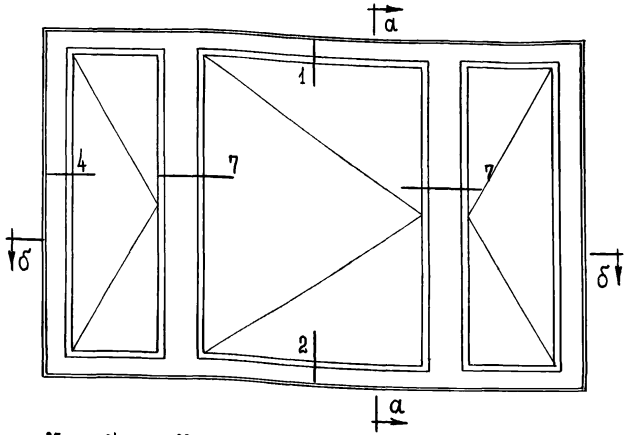

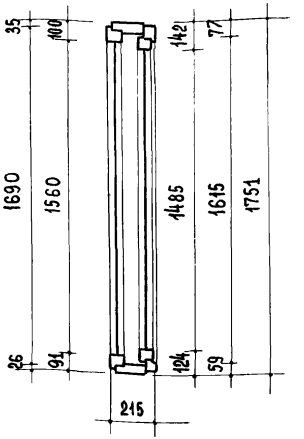

По а-а

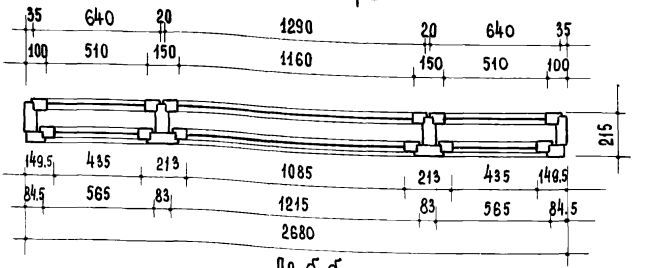

По б-б

Наименование	ОР 18-27 А Об'ем м³	ОР 18-27 А Кол-во шт.
Древесина коробки	0.205	—
Древесина переплетов	0.143	—
Петли врезные ПВЦ 100 ГОСТ 5088-65	—	12
Завертки оконные врезные ЗВ ГОСТ 5090-65	—	12
Упоры оконные ГОСТ 5091-65	—	3
Угольники оконные УП-75 ГОСТ 5091-65	—	24

Наименование		ОР 18-27 А Кол-во шт.		м²		пог. м.
Стекло оконное		—		—		—
Внутренних переплетов наружных переплетов		—		—		—
1575 × 525 шт. 2	1500 × 450 шт. 2	2	2	1,66	1,34	—
1575 × 1175 шт. 1	1500 × 1100 шт. 1	1	1	1,85	1,65	—
Фрамужный прибор		—		—		—
Прокладки уплотн. полиуретановые ГОСТ 10174-62		—		—		15,28
Фиксатор открывания окон ФП ГОСТ 5091-65		3		—		—

Примечания:

1. Расход древесины определен по черновым заготовкам.
2. Приборы на чертеже условно не показаны.
3. Сечения см. листы 55; 56 и 57.

ТК 1966 г.	ОКОННЫЙ БЛОК С РАЗДЕЛЬНЫМИ ПЕРЕПЛЕТАМИ	Марка ОР 18-27 А	Серия ИИ-03-01
			Альбом 47 / Лист 39

ЦНИИЭП учебных зданий

Гл. инженер ин-та	И. Шелутинский	
Гл. инженер ин-та	В. Греков	
Гл. инженер пр-та	Н. Фетисова	
И.О. инженера	К. Абызова	
Техник		
Проверил	Т. Балакшина	

10113 49

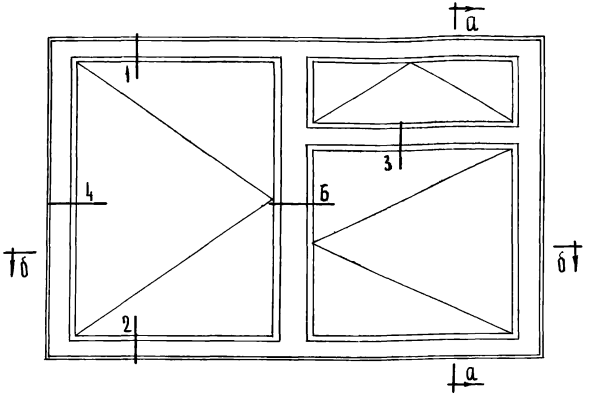

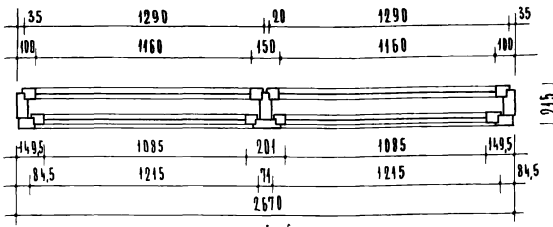

по б-б

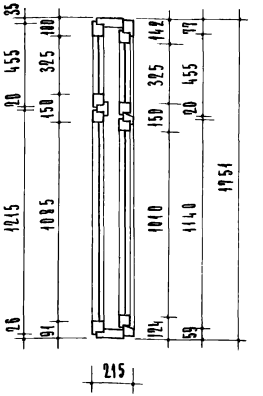

по а-а

Примечания:

1. Расход древесины определен по черновым заготовкам
2. Приборы на чертеже условно не показаны
3. Сечения см. листы 55; 56 и 57.

Наименование	ОР 18-27в Объем м3	ОР 18-27в Кол-во шт
Древесина коробки	0,18	—
Древесина переплетов	0,136	—
Петли врезные ПВЦ 100 ГОСТ 5088-65	—	8
Петли врезные со сквозным стержнем ГОСТ 5088-65	—	4
Заверткн оконные врезные 38 ГОСТ 5090-65	—	8
Упоры оконные ГОСТ 5091-65	—	2
Уголъники оконные УП-15 ГОСТ 5091-65	—	20

Наименование		ОР 18-27в Кол-во шт		ОР 18-27в м2		ОР 18-27в пог. м.
Стекло оконное		—		—		—
Внутренних переплетов наружных переплетов		—		—		—
1575×1175 шт.1	1500×1100 шт.1	1	1	1,85	1,65	—
1100×1175 шт.1	1025×1100 шт.1	1	1	1,29	1,13	—
340×1175 шт.1	340×1100 шт.1	1	1	0,40	0,37	—
Фрамужный прибор		1		—		—
Прока.чплотн. полиуретановые ГОСТ 10174-62		—		—		14,46
Фиксатор открывания окон ФП ГОСТ 5091-65		2		—		—

ТК 1966	Оконный блок с раздельными переплетами	Марка ОР 18-27в	Серия ИИ-03-01	Альбом 47	Лист 40

10113 50

Типовые здания и конструкции. Г. Балакшина, К. Лобзова, И. Федотова, Ю. Гребков, И. Шелутинский

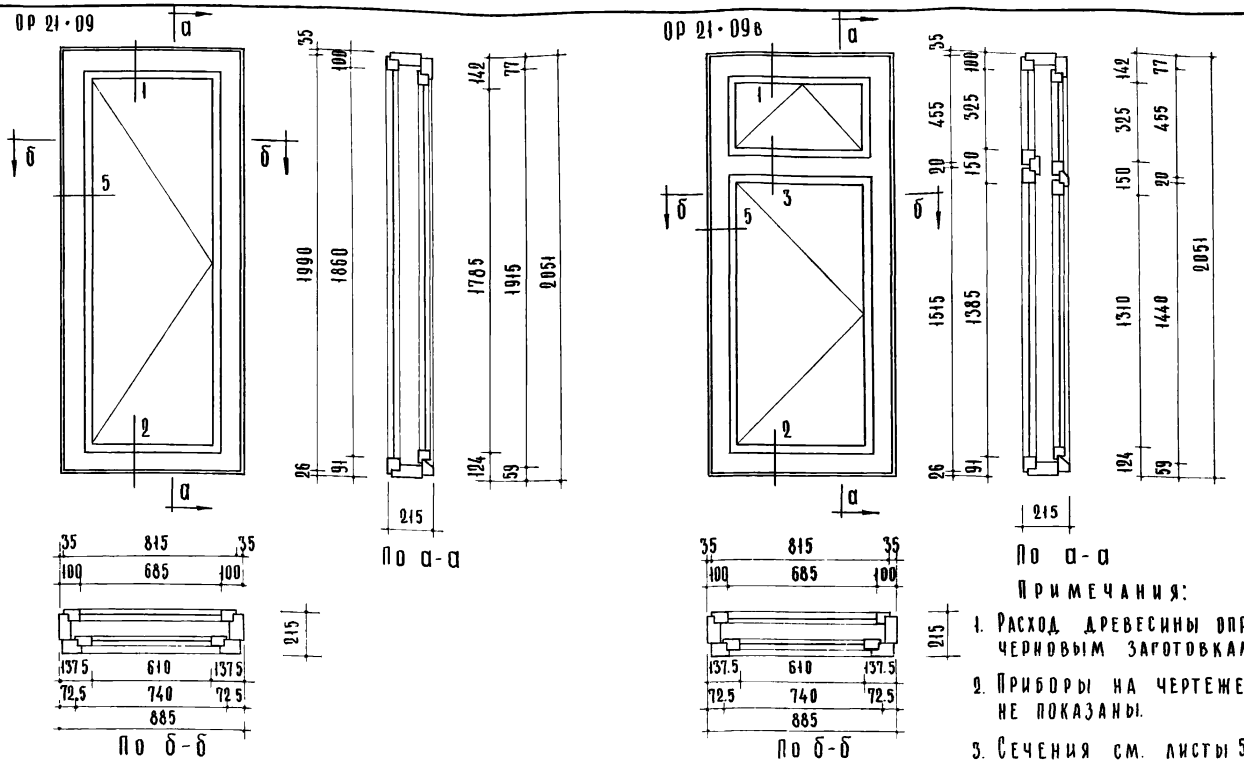

Примечания:

1. Расход древесины определён по черновым заготовкам.
2. Приборы на чертеже условно не показаны.
3. Сечения см. листы 55 и 56.

Наименование	ОР 21·09 Об'ем м³	ОР 21·09 Колич шт	ОР 21·09в Об'ем м³	ОР 21·09в Колич шт
Древесина коробки	0.093	—	0.101	—
Древесина переплётов	0.052	—	0.068	—
Петли врезные ПВЦ100 ГОСТ 5088-65	—	4	—	4
Петли врезные со сквозным стержнем ПВС ГОСТ 5088 65	—	—	—	4
Завёртки оконные врезные ЗВ ГОСТ 5090-65	—	4	—	4
Упоры оконные ГОСТ 5091-65	—	1	—	1
Угольники оконные УП-75 ГОСТ 5091-65	—	8	—	12

Наименование		ОР 21·09 Колич шт.	ОР 21·09 м²	ОР 21·09 пог м	ОР 21·09в Колич. шт.	ОР 21·09в м²	ОР 21·09в пог м
Стекло оконное		—	—	—	—	—	—
Внутренних переплетов	Наружных переплетов	—	—	—	—	—	—
1875 × 700 - шт.1	1800 × 625 шт.1	1 | 1	1,31 | 1,13	—	—	—	—
1400 × 700 - шт.1	1325 × 625 шт.1	—	—	—	1 | 1	0,98 | 0,83	—
340 × 700 - шт.1	340 × 625 шт.1	—	—	—	1 | 1	0,24 | 0,21	—
Фрамужный прибор		—	—		1	—	
Прокладки уплот. полиуретановые ГОСТ 10174-62		—	—	5.61	—	—	7.20
Фиксатор открывания окон ФП ГОСТ 5091-65		1	—	—	1	—	—

ТК 1966	Оконные блоки с раздельными переплётами	Марка ОР 21·09 ОР 21·09в	Серия ИИ-03-01	Альбом 47	Лист 41

Учебных зданий: А. Шелутинский, В. Греков, Н. Фетисова, К. Абызова, Д. Гвоздева, Т. Балакшина

10113 51

ОР 21-12

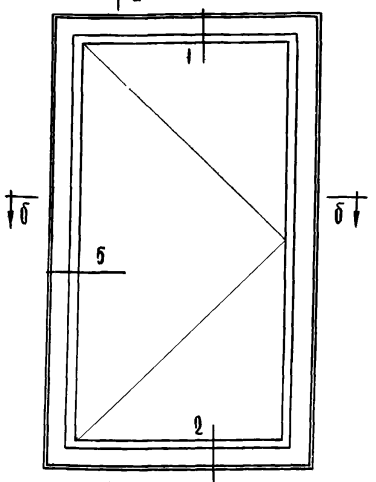

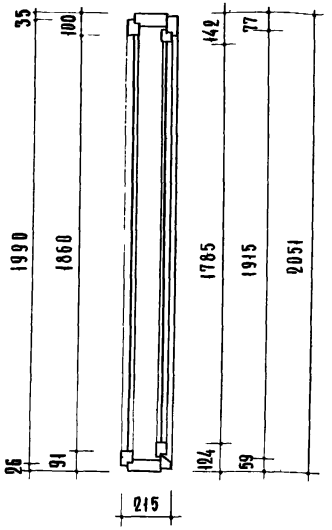

По а-а

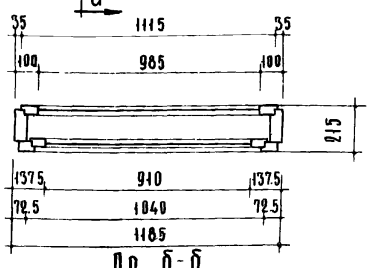

По б-б

ОР 21-12в

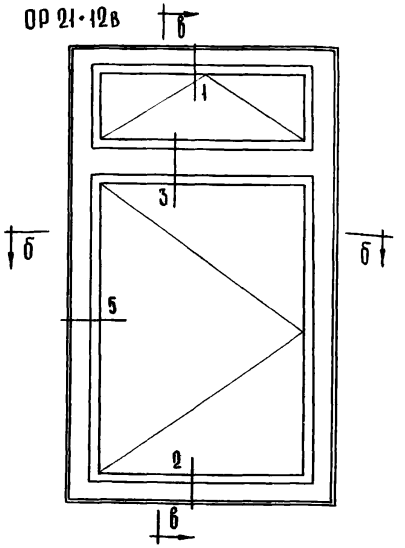

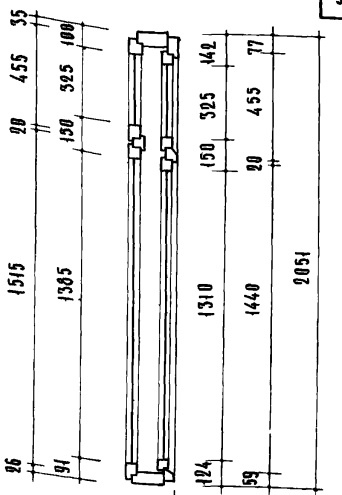

По б-б

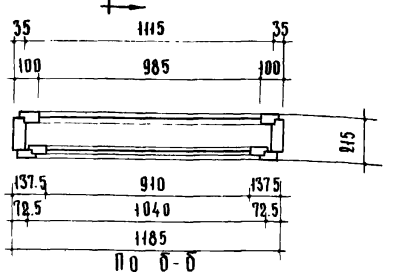

По б-б

Примечания:

1. Расход древесины определён по черновым заготовкам.
2. Приборы на чертеже условно не показаны.
3. Сечения см. листы 55 и 56.

Наименование	ОР 21-12 Объем м³	ОР 21-12 Колич. шт.	ОР 21-12в Объем м³	ОР 21-12в Колич. шт.
Древесина коробки	0.102	—	0.112	—
Древесина переплётов	0.058	—	0.079	—
Петли врезные ПВЦ 100 ГОСТ 5088-65	—	4	—	4
Петли врезные со сквозным стержнем ПВСГОСТ 5088-65	—	—	—	4
Завертки оконные врезные ЗВ ГОСТ 5090-65	—	4	—	4
Упоры оконные ГОСТ 5091-65	—	1	—	1
Угольники оконные УП-75 ГОСТ 5091-65	—	8	—	12

Наименование		ОР 21-12 Колич. шт.	ОР 21-12 м²	ОР 21-12 пог. м	ОР 21-12в Колич. шт.	ОР 21-12в м²	ОР 21-12в пог. м
Стекло оконное		—	—	—	—	—	—
Внутренних переплётов	Наружных переплётов	—	—	—	—	—	—
1875 × 1000 шт.1	1800 × 925 шт.1	1 | 1	1,88 | 1,67	—	—	—	—
1400 × 1000 шт.1	1325 × 925 шт.1	—	—	—	1 | 1	1,40 | 1,23	—
340 × 1000 шт.1	340 × 925 шт.1	—	—	—	1 | 1	0,34 | 0,32	—
Фрамужный прибор		—	—	—	1	—	—
Прокл. уплотн. полиуретановые ГОСТ 10174-62		—	—	6.21	—	—	840
Фиксатор открывания окон ФО ГОСТ 5091-65		1	—	—	1	—	—

ТК 1966

Оконные блоки с раздельными переплётами

Марка ОР 21-12 ОР 21-12в

Серия ИИ-03-01 Альбом 47 Лист 42

10113 52

ЦНИИЭП учебных зданий
ГА ИНЖ. ИН-ТА А. ШЕЛУТИНСКИЙ
И.О. НАЧ ОТД. В. ГРЕКОВ
ГА ИНЖ. ПР-ТА И. ФЕТИСОВА
И.О. ИНЖ. К. АБЫЗОВА
ТЕХНИК Ф. САМУХАНОВА
ПРОВЕРИЛ Т. БАЛАКШИНА

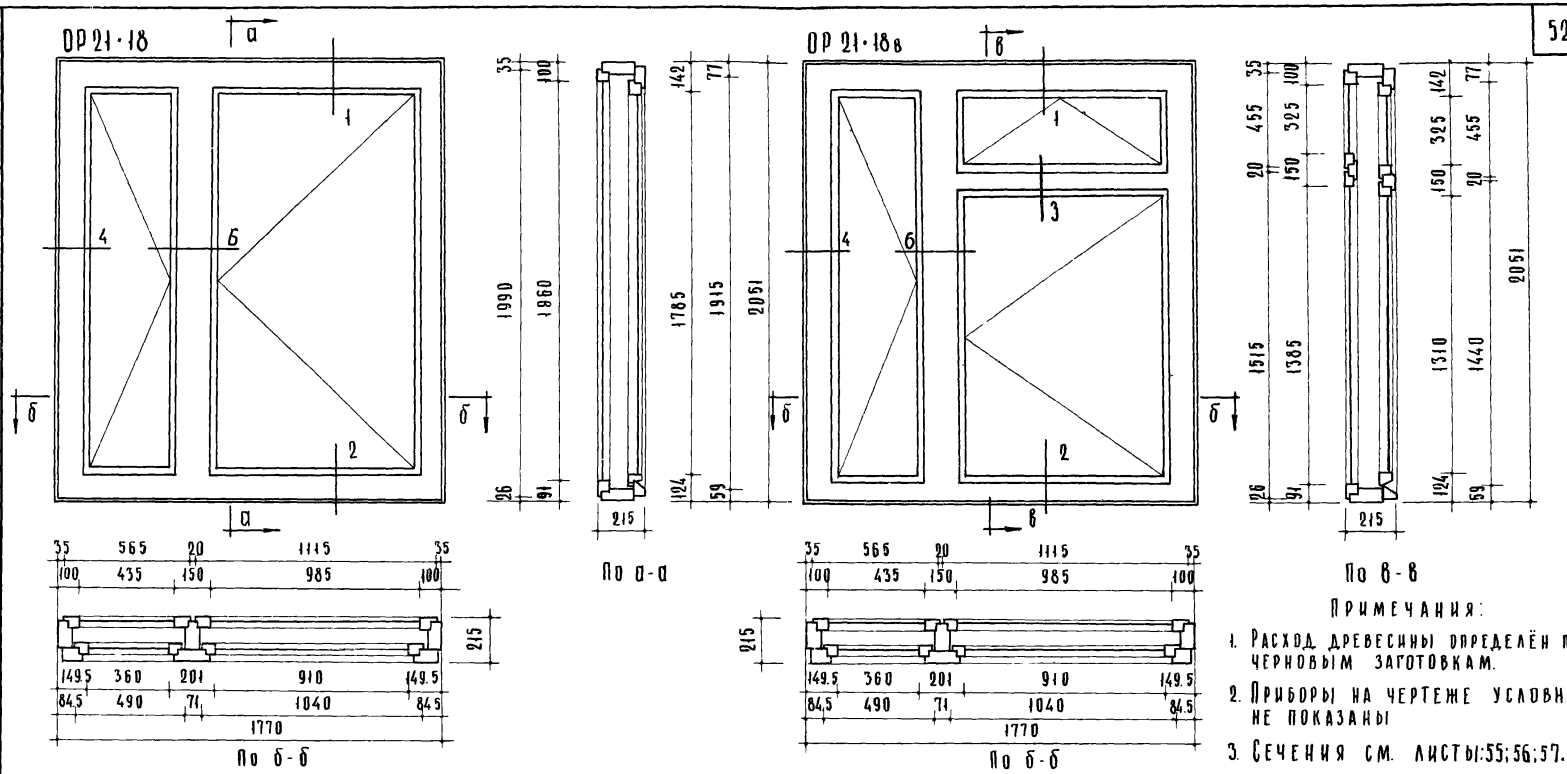

Примечания:

1. Расход древесины определён по черновым заготовкам.
2. Приборы на чертеже условно не показаны
3. Сечения см. листы 55; 56; 57.

Наименование	ОР 21-18 Объём м³	ОР 21-18 Колич. шт.	ОР 21-18в Объём м³	ОР 21-18в Колич. шт.
Древесина коробки	0.158	—	0.168	—
Древесина переплётов	0.106	—	0.127	—
Петли врезные ПВЦ 100 ГОСТ 5088-65	—	8	—	8
Петли врезные со сквозным стержн. ПВСГОСТ 5088-65	—	—	—	4
Завёртки оконные врезные ЗВ ГОСТ 5090-65	—	8	—	8
Упоры оконные ГОСТ 5091-65	—	2	—	2
Угольники оконные УП-75 ГОСТ 5091-65	—	16	—	20

Наименование		ОР 21-18 Колич. шт.	ОР 21-18 м²	ОР 21-18 пог. м	ОР 21-18в Колич. шт.	ОР 21-18в м²	ОР 21-18в пог. м
Стекло оконное		—	—	—	—	—	—
Внутренних переплётов	Наружных переплётов	—		—	—	—	—
1875 × 1000 – 1 шт.	1800 × 925 – 1 шт.	1 1	1,86 1,67	—	—	—	—
1875 × 450 – 1 шт.	1800 × 375 – 1 шт.	1 1	0,84 0,68	—	1 1	0,84 0,68	—
1400 × 1000 – 1 шт.	1325 × 925 – 1 шт.	—	—	—	1 1	1,4 1,23	—
340 × 1000 – 1 шт.	340 × 925 – 1 шт	—	—	—	1 1	0,34 0,32	—
Фрамужный прибор		—	—	—	1	—	—
Прока. уплотн. полиуретановые ГОСТ 10174-62		—	—	11.32	—	—	13.51
Фиксатор открывания окон ФП ГОСТ 5091-65		2	—	—	2	—	—

ТК 1966

ОКОННЫЕ БЛОКИ С РАЗДЕЛЬНЫМИ ПЕРЕПЛЁТАМИ

Марки: ОР 21-18, ОР 21-18в

Серия ИИ-03-01

Альбом 47 | Лист 43

10113 53

ОР 21-21

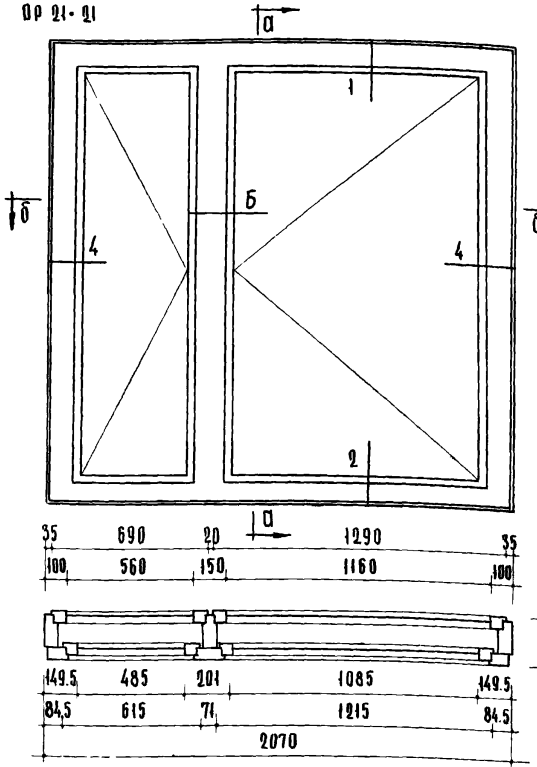

По б-б

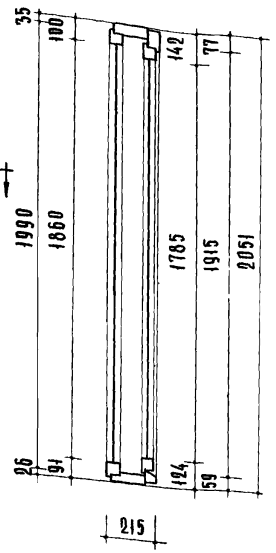

По а-а

ОР 21-21в

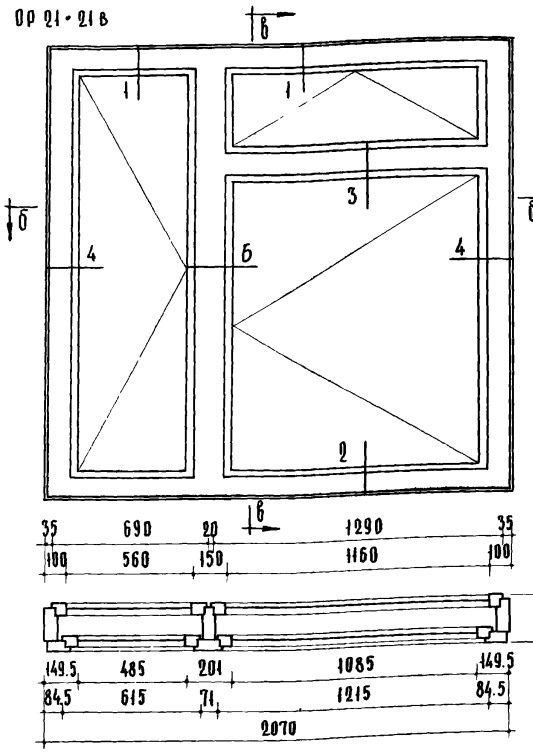

По б-б

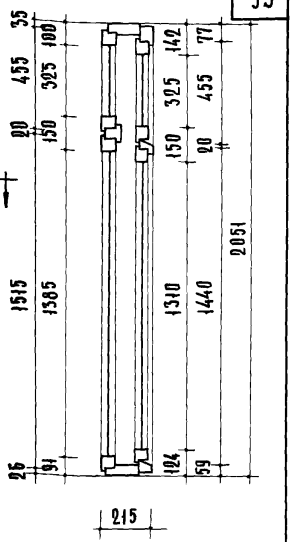

По в-в

Примечания:

1. Расход древесины определён по черновым заготовкам.
2. Приборы на чертеже условно не показаны.
3. Сечения см. листы 55, 56, 57.

Наименование	ОР 21-21 Объём м³	ОР 21-21 Колич. шт.	ОР 21-21в Объём м³	ОР 21-21в Колич. шт.
Древесина коробки	0.167	—	0.178	—
Древесина переплётов	0.111	—	0.136	—
Петли врезные ПВ100 ГОСТ 5088-65	—	8	—	8
Петли врезные со сквозным стержнем ПВС ГОСТ 5088-65	—	—	—	4
Завёртки оконные врезные ЗВ ГОСТ 5090-65	—	8	—	8
Упоры оконные ГОСТ 5091-65	—	2	—	2
Угольники оконные УП-75 ГОСТ 5091-65	—	16	—	20
Фиксатор открывания окон ФП ГОСТ 5091-65	—	2	—	2

Наименование	Внутренних переплётов	Наружных переплётов	ОР 21-21 Колич. шт.	ОР 21-21 м²	ОР 21-21 пог. м	ОР 21-21в Колич. шт.	ОР 21-21в м²	ОР 21-21в пог. м
Стекло оконное			—	—	—	—	—	—
			—	—	—	—	—	—
	1875 × 1175 шт. 1	1800 × 1100 шт. 1	1 1	2.20 1.98	—	—	—	—
	1875 × 575 шт. 1	1800 × 500 шт. 1	1 1	1.08 0.90	—	1 1	1.08 0.90	—
	1400 × 1175 шт. 1	1325 × 1100 шт. 1	—	—	—	1 1	1.64 1.46	—
	340 × 1175 шт. 1	340 × 1100 шт. 1	—	—	—	1 1	0.40 0.37	—
Фрамужный прибор			—	—	—	1	—	—
Прокладки уплотняющие полиуретановые ГОСТ 10174-62			—	—	11.92	—	—	14.46

ТК 1966

Оконные блоки с раздельными переплётами

Марка ОР21-21 ОР21-21в

Серия ИИ-03-01

Альбом 47 Лист 44

10113 54

ЦНИИЭП учебных зданий

ГА. ИНЖ. ИН-ТА	А. ШЕЛУТИНСКИЙ	
И.О. НАЧ ОТД.	В. ГРЕКОВ	
ГА. ИНЖ. АР-ТА	И. ФЕТИСОВА	
И.О. ИНЖЕНЕРА	К. АБЫЗОВА	
ТЕХНИК	А. ВАСИЛЬЕВА	
ПРОВЕРИЛ	Т. БАЛАКШИНА	

ОР 21-24

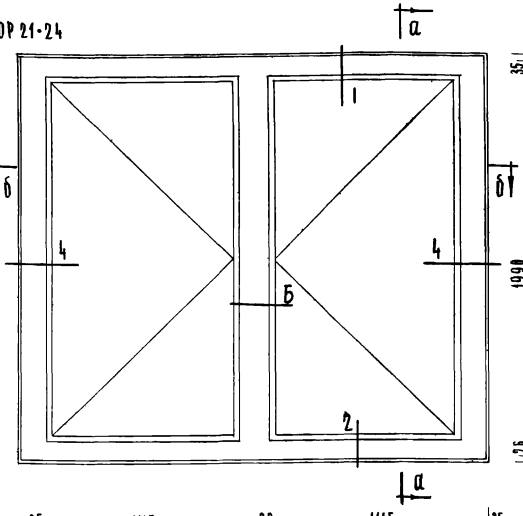

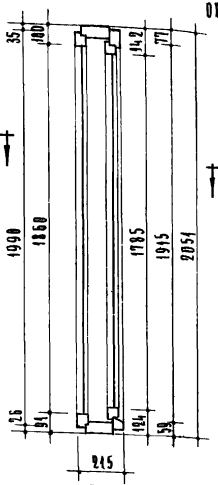

П о а-а

ОР 21-24 В

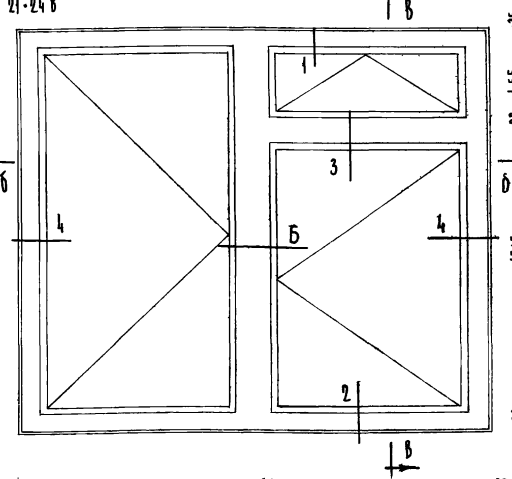

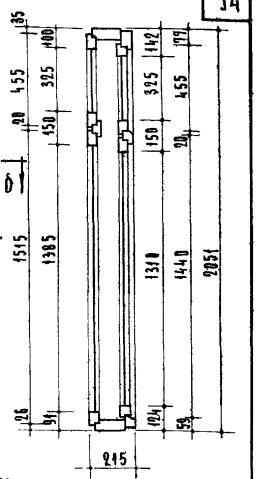

П о в-в

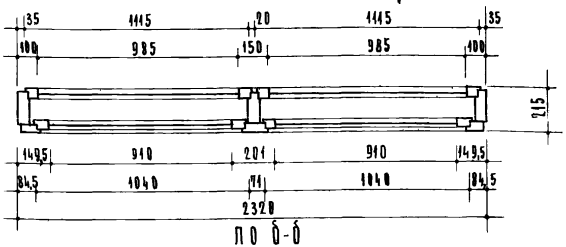

П о б-б

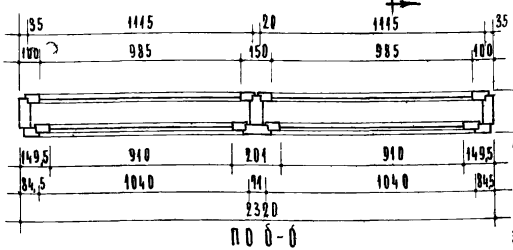

П о в-б

Примечания

1. Расход древесины определен по чертежным заготовкам
2. Приборы на чертеже условно не показаны
3. Сечения см. листы 55,56,57.

Наименование	ОР 21-24 Объем м³	ОР 21-24 Кол-во шт.	ОР 21-24 В Объем м³	ОР 21-24 В Кол-во шт.
Древесина коробки	0,174	—	0,184	—
Древесина переплетов	0,116	—	0,137	—
Петли врезные ПВЦ 100 ГОСТ 5088-65	—	8	—	8
Петли врезные со сквозным стержнем ГОСТ 5088-65	—	—	—	4
Завертки оконные врезные ЗВ ГОСТ 5090-65	—	8	—	8
Упоры оконные ГОСТ 5091-65	—	2	—	2
Угольники оконные УП-75 ГОСТ 5091-65	—	16	—	20

Наименование			ОР 21-24 Кол-во шт.	ОР 21-24 м²	ОР 21-24 пог. м.	ОР 21-24 В Кол-во шт.	ОР 21-24 В м²	ОР 21-24 В пог. м
Фиксатор открывания окон ФЛ ГОСТ 5091-65			2	—	—	0	—	—
Стекло оконное: внутренних переплетов	наружных переплетов		—	—	—	—	—	—
	1875×1000 шт. 3	1800×925 шт. 3	2 2	3,75 3,33	—	1 1	1,88 1,17	—
	1400×1000 шт. 1	1325×925 шт. 1	—	—	—	1 1	1,40 1,23	—
	340×1000 шт. 1	340×925 шт. 1	—	—	—	1 1	0,34 0,32	—
Фрамужный прибор			—	—	—	1	—	—
Прокладки уплотнительные ГОСТ 10174-62			—	—	12,42	—	—	14,61

ТК 1966

Оконные блоки с раздельными переплетами

Марка ОР 21-24 ОР 21-24В

Серия ИИ-03-01

Альбом 47 Лист 45

10113 55

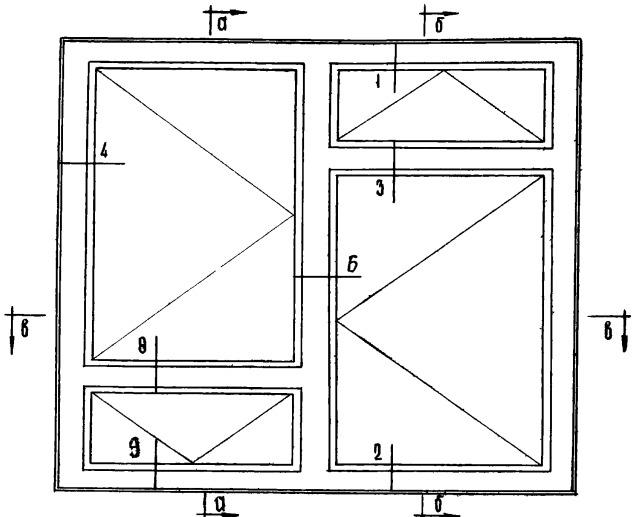

По б-б

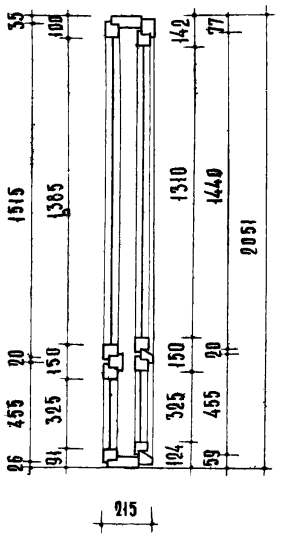

По а-а

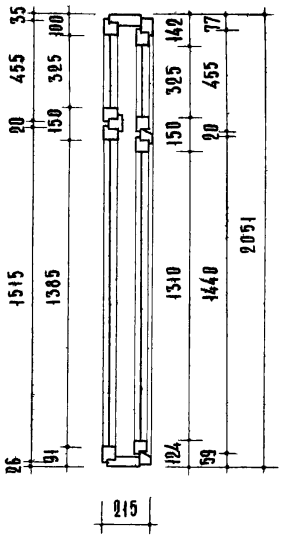

По б-б

Наименование	ОР 21-24 г	
	Об'ем м³	Колич. шт.
Древесина коробки	0.194	—
Древесина переплетов	0.158	—
Петли врезные ПВЦ 100 ГОСТ 5088-65	—	8
Петли врезные со сквозным стержнем ПВС ГОСТ 5088-65	—	8
Завёртки оконные врезные ЗВ ГОСТ 5090-65	—	12
Упоры оконные ГОСТ 5091-65	—	2
Угольники оконные УП-75 ГОСТ 5091-65	—	24

Наименование		ОР 21-24 г				
		Колич. шт.		м²		Пог. м
Стекло оконное		—		—		—
Внутренних переплётов	Наружных переплётов	—		—		—
1400 × 1000 шт. 2	1325 × 925 шт. 2	2	2	2,80	2,46	—
340 × 1000 шт. 2	340 × 925 шт. 2	2	2	0,68	0,64	—
		—				
Фрамужный прибор		1		—		—
Прокладки уплотняющие полиуретановые ГОСТ 10174-62		—		—		16.8
Фиксатор открывания окон ФП ГОСТ 5091-65		2		—		—

Примечания:

1. Расход древесины определен по черновым заготовкам.
2. Приборы на чертеже условно не показаны.
3. Сечения см. листы 55, 56, 57 и 58.

ТК 1966

ОКОННЫЙ БЛОК С РАЗДЕЛЬНЫМИ ПЕРЕПЛЁТАМИ

Марка ОР 21-24 | Серия ИИ-03-01 | Альбом 47 | Лист 46

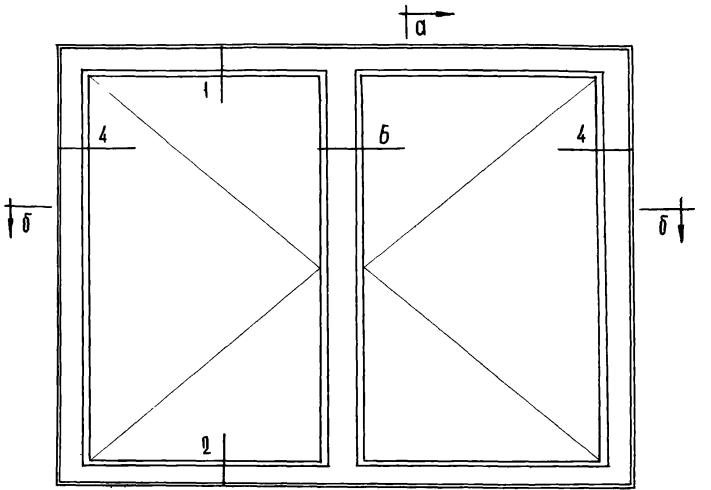

По б-б

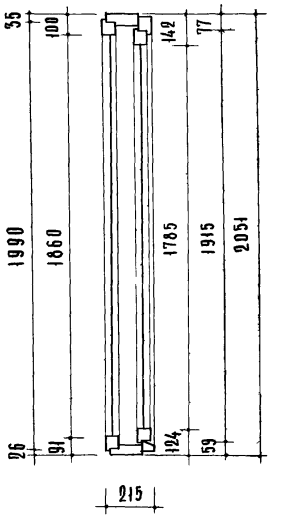

По а-а

Наименование	ОР 21-27 Объем м³	ОР 21-27 Колич. шт.
Древесина коробки	0.184	—
Древесина переплётов	0.123	—
Петли врезные ПВЦ100 ГОСТ 5088-65	8	—
Завёртки оконные врезные ЗВ ГОСТ 5090-65	8	—
Упоры оконные ГОСТ 5091-65	2	—
Угольники оконные УП-75 ГОСТ 5091-65	16	—

Наименование		ОР 21-27 Колич. шт	м²	пог м
Стекло оконное		—	—	—
Внутренних переплётов	Наружных переплётов	—	—	—
1875 × 1175 шт. 2	1800 × 1100 шт. 2	2 | 2	4,41 | 3,96	—
Фрамужный прибор		—	—	—
Прокладки уплотн. полиуретановые ГОСТ 10174-62		—	—	13,12
Фиксатор открывания окон ФП ГОСТ 5091-65		2	—	—

Примечания:
1. Расход древесины определен по черновым заготовкам.
2. Приборы на чертеже условно не показаны.
3. Сечения см. листы 55, 56 и 57.

ТК 1966	Оконный блок с раздельными переплётами	Марка ОР 21-27	Серия ИИ-03-01 Альбом 47 Лист 47

Учебных зданий
А. Шелутинский — Б. Греков — Н. Фетисова — К. Абызова — К. Шишова — Т. Балакшина

10113 57

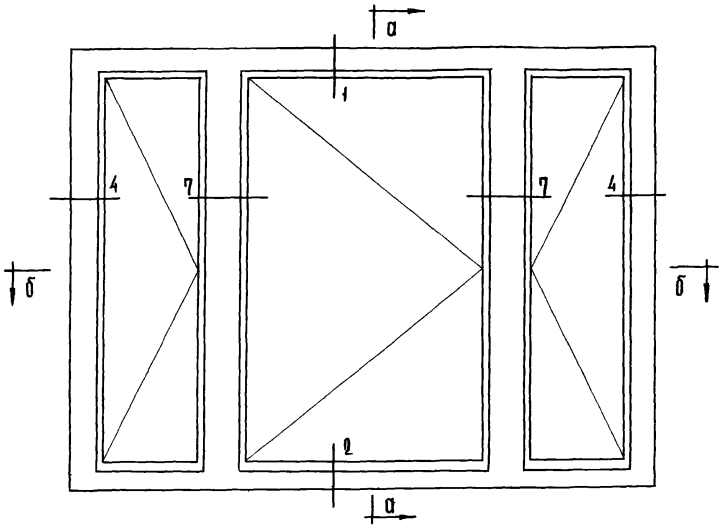

По б-б

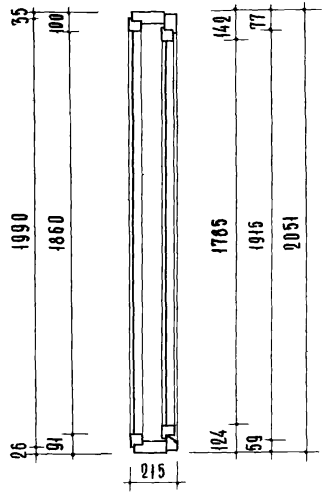

По а-а

Примечания

1. Расход древесины определён по черновым заготовкам.
2. Приборы на чертеже условно не показаны
3. Сечения см. листы 55, 56 и 57.

Наименование	ОР 21-27А объем м³	ОР 21-27А колич. шт.
Древесина коробки	0.226	—
Древесина переплётов	0.16	—
Петли врезные ПВ-100 ГОСТ 5088-65	—	12
Завёртки оконные врезные ЗВ ГОСТ 5090-65	—	12
Упоры оконные ГОСТ 5091-65	—	3
Угольники оконные УП-75 ГОСТ 5091-65	—	24

Наименование		ОР 21-27А колич. шт.		ОР 21-27А м²		ОР 21-27А пог. м
Стекло оконное		—		—		—
Внутренних переплётов	Наружных переплётов					
1875×1175 шт.1	1800×1100 шт.1	1	1	2,20	1,98	—
1875×525 шт.2	1800×450 шт.2	2	2	1,97	1,62	—
Фрамужный прибор		—		—		—
Прока уплотн. полиуретановые ГОСТ 10174-62		—		—		17.08
Фиксатор открывания окон ФП ГОСТ 5091-65		1		—		—

ТК 1966	Оконный блок с раздельными переплётами	Марка ОР 21-27А	Серия ИИ-03-01	Альбом 47	Лист 48

Учебных зданий | А. Шелутинский | В. Греков | Н. Фетисова | К. Абызова | Ф. Самуруханова | Т. Балакшина

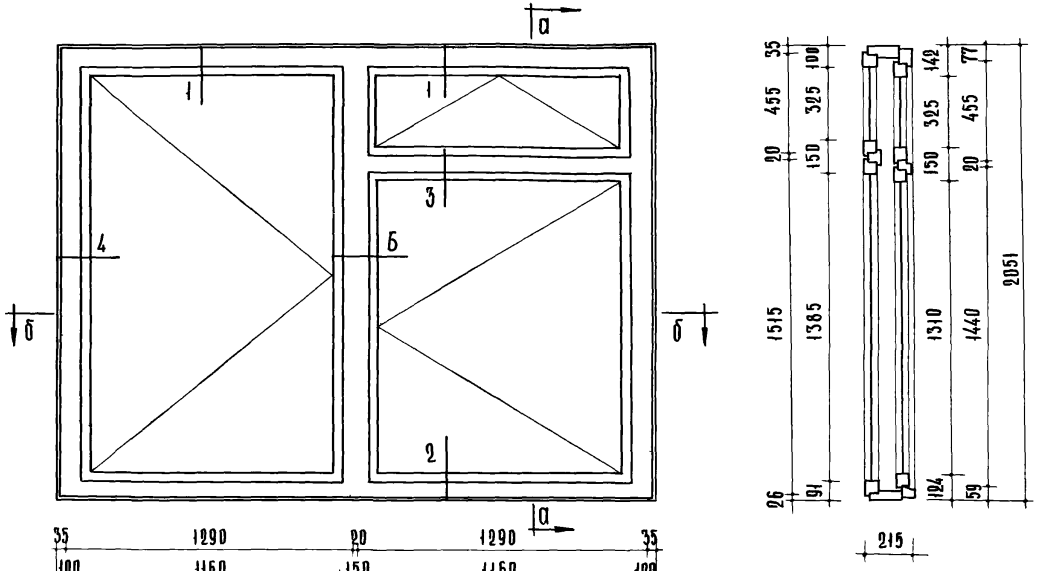

По а-а

По б-б

Наименование	ОР 21·27 В об'ем м³	ОР 21·27 В колич. шт	Наименование		ОР 21·27 В колич. шт		ОР 21·27 В м²		ОР 21·27 В пог. м
Древесина коробки	0.195	—	Стекло оконное		—		—		—
Древесина переплётов	0.147	—	Внутренних переплётов	Наружных переплётов	—		—		—
Петли врезные ПВЦ 100 ГОСТ 5088-65	—	8	1875 × 1175 шт. 1	1800 × 1100 шт. 1	1	1	2,20	1,98	—
Петли врезные со сквозным стержнем ПВС ГОСТ 5088-65	—	4	1400 × 1175 шт. 1	1325 × 1100 шт. 1	1	1	1,64	1,46	—
Завёртки оконные врезные ЗВ ГОСТ 5090-65	—	12	340 × 1175 шт. 1	340 × 1100 шт. 1	1	1	0,40	0,37	—
Упоры оконные ГОСТ 5091-65	—	2	Фрамужный прибор		1		—		—
Угольники оконные УП-75 ГОСТ 5091-65	—	20	Прокладки уплотн. полиуретановые ГОСТ 10174-62		—		—		15.66
			Фиксатор открывания окон ФП ГОСТ 5091-65		2		—		—

Примечания:

1. Расход древесины определён по черновым заготовкам.
2. Приборы на чертеже условно не показаны.
3. Сечения см. листы 55, 56 и 57.

ТК 1966

ОКОННЫЙ БЛОК С РАЗДЕЛЬНЫМИ ПЕРЕПЛЁТАМИ

МАРКА ОР 21·27 В | СЕРИЯ ИИ-03-01 | АЛЬБОМ 47 | ЛИСТ 49

ЦНИИЭП учебных зданий
Гл. инж. ин-та А. Шелутинский | И.о. нач. отд. В. Греков | Гл. инж. пр-та Н. Фетисова | И.о. инженера К. Абызова | Техник | Проверил Т. Балакшина

10113 59

Т. БАЛАКШИНА | К. АБЫЗОВА | И. ФЕТИСОВА | В. ГРЕКОВ | А. ШЕЛУТИНСКИЙ

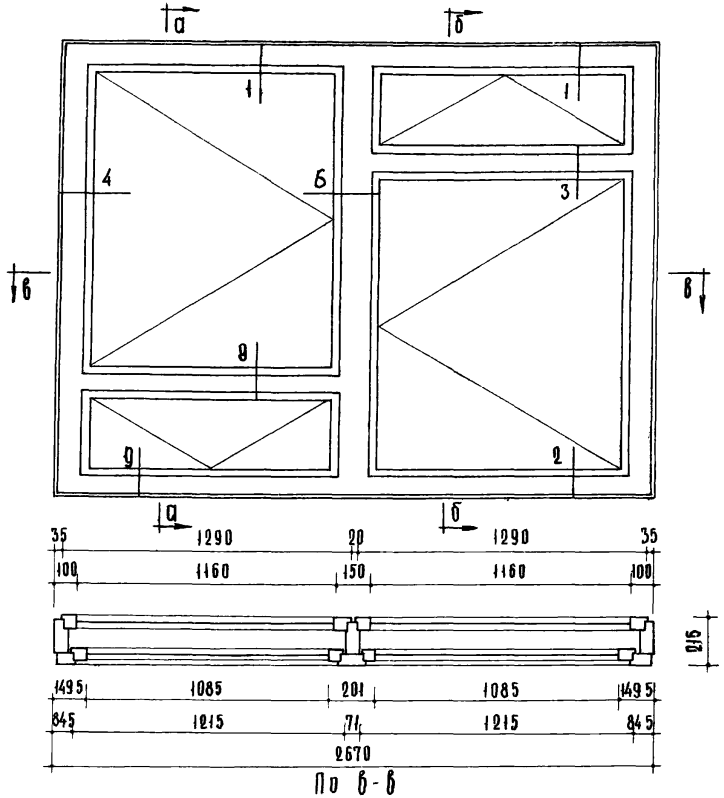

По б-в

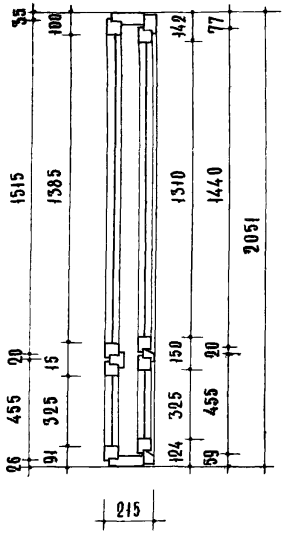

По а-а

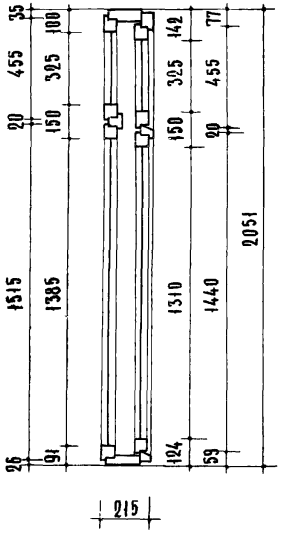

По б-б

Наименование	ОР 21-27г	
	Об'ем м3	Колич. шт.
Древесина коробки	0.207	—
Древесина переплётов	0.171	—
Петли врезные ПВЦ 100 ГОСТ 5088-65	—	8
Петли врезные со сквозным стержнем ПВС ГОСТ 5088-65	—	8
Завертки оконные врезные 38 ГОСТ 5090-65	—	12
Упоры оконные ГОСТ 5091-65	—	2
Уголоники оконные УП-75 ГОСТ 5091-65	—	24

Наименование		ОР 21-27г				
		Колич. шт.		м2		пог. м
Стекло оконное		—		—		—
Внутренних переплетов	Наружных переплётов	—		—		—
1400×1175 шт. 2	1325×1100 шт. 2	2	2	3,28	2,92	—
340×1175 шт. 2	340×1100 шт. 2	2	2	0,80	0,74	—
Фрамужный прибор		1		—		—
Прокладки уплотняющие полиуретановые ГОСТ 10174-64		—		—		18,2
Фиксатор открывания окон ФЛ ГОСТ 5091-65		2		—		—

Примечания:

1. Расход древесины определён по черновым заготовкам.
2. Приборы на чертеже условно не показаны.
3. Сечения см. листы 55, 56, 57 и 58.

ТК 1966

ОКОННЫЙ БЛОК С РАЗДЕЛЬНЫМИ ПЕРЕПЛЁТАМИ

Марка ОР 21-27Г | Серия ИИ-03-01 | Альбом 47 | Лист 50

10113 60

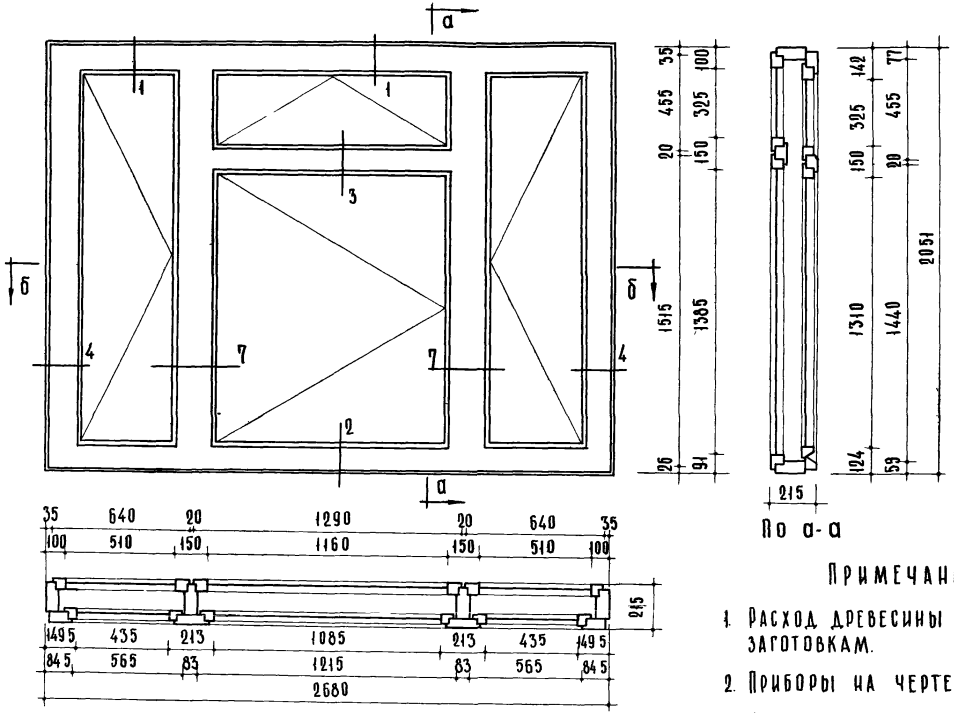

По а-а

По б-б

Примечания:

1. Расход древесины определён по черновым заготовкам.
2. Приборы на чертеже условно не показаны.
3. Сечения см. листы 55, 56 и 57.

Наименование	ОР 21 • 27 и	
	Об'ем м³	Колич. шт.
Древесина коробки	0.238	—
Древесина переплётов	0.184	—
Петли врезные ПВЦ 100 ГОСТ 5088-65	—	12
Петли врезные со сквозным стержн. ПВС ГОСТ 5088-65	—	4
Завёртки оконные врезные ЗВ ГОСТ 5090-65	—	12
Упоры оконные ГОСТ 5091-65	—	3
Угольники оконные УП-75 ГОСТ 5091-65	—	28

Наименование		ОР 21 • 27 и				
		Колич. шт.		м²		пог. м
Стекло оконное		—		—		—
Внутренних переплётов	Наружных переплётов	—		—		—
1875 × 525 шт. 2	1800 × 450 шт. 2	2	2	1,97	1,62	—
1400 × 1175 шт. 1	1325 × 1100 шт. 1	1	1	1,64	1,46	—
340 × 1175 шт. 1	340 × 1100 шт. 1	1	1	0,40	0,37	—
Фрамужный прибор		1		—		—
Прокл. уплотн. полиуретановые ГОСТ 10174-62		—		—		19.62
Фиксатор открывания окон ФП ГОСТ 5091-65		3		—		—

ТК 1966	ОКОННЫЕ БЛОКИ С РАЗДЕЛЬНЫМИ ПЕРЕПЛЁТАМИ	МАРКА ОР 21-27и	СЕРИЯ ИИ-03-01
			АЛЬБОМ 47 / ЛИСТ 51

ЦНИИЭП УЧЕБНЫХ ЗДАНИЙ

Гл. инж. пр-та А. Шелутинский; Н.О. нач. отд. В. Греков; Гл. инж. пр-та Н. Фетисова; Н.О. инж. К. Абызова; Техник Ф. Самурханова; Проверил Т. Балакшина

10113 61

ОР27-12Е

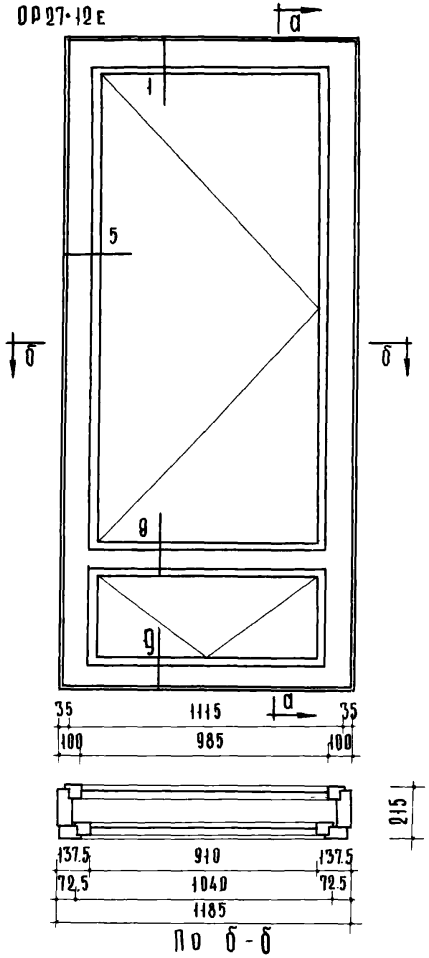

По б-б

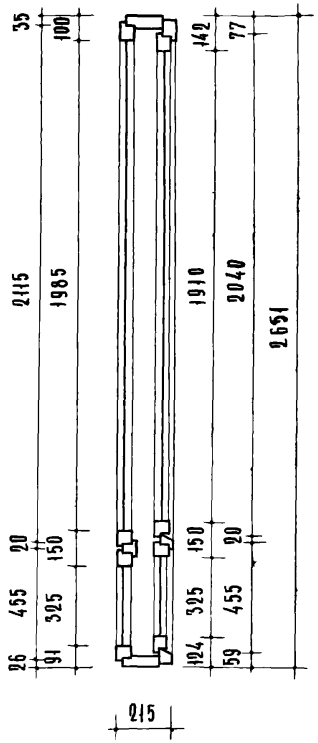

По а-а

ОР27-12В

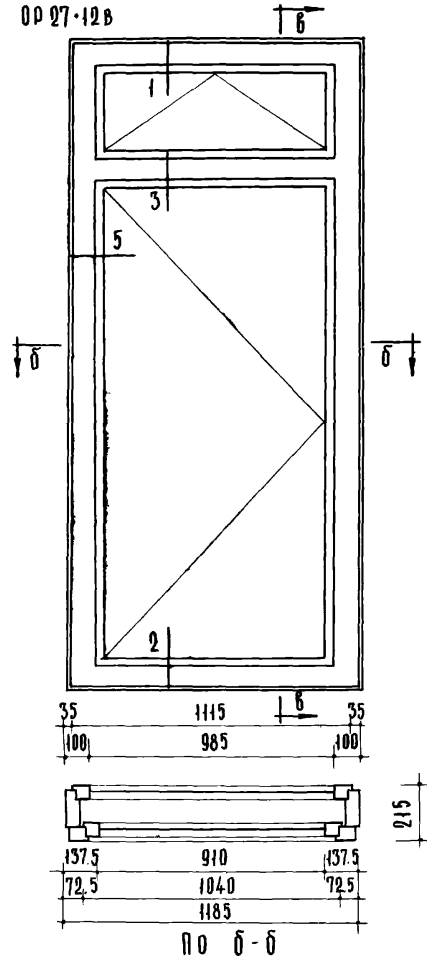

По б-б

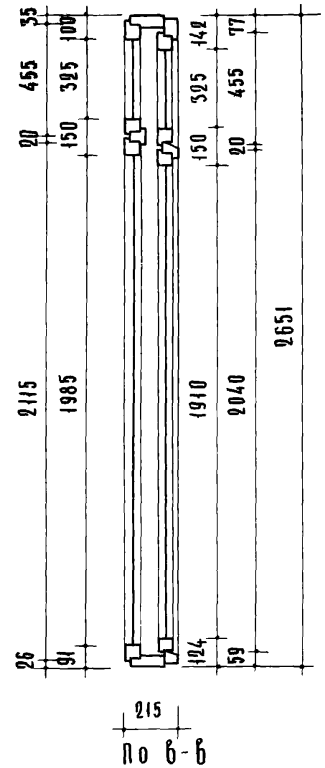

По б-б

Примечания:

1. Расход древесины определён по черновым заготовкам.
2. Приборы на чертеже условно не показаны
3. Сечения см. листы 55, 56, 57 и 58.

Наименование	ОР 27-12Е Об'ём м³	ОР 27-12Е Колич. шт	ОР 27-12В Об'ём м³	ОР 27-12В Колич. шт
Древесина коробки	0.131	—	0.131	—
Древесина переплётов	0.09	—	0.09	—
Петли врезные ПВЦ 100 ГОСТ 5088-65	—	4	—	4
Петли врезные со сквозным стержнем ПВС ГОСТ5088-65	—	4	—	4
Завёртки оконные врезные ЗВ ГОСТ 5090-65	—	6	—	4
Упоры оконные ГОСТ 5091-65	—	1	—	1
Угольники оконные УП-75 ГОСТ 5091-65	—	12	—	12

Наименование		ОР 27-12Е Колич. шт	ОР 27-12Е м²	ОР 27-12Е пог. м	ОР 27-12В Колич. шт	ОР 27-12В м²	ОР 27-12В пог. м
Стекло оконное		—	—	—	—	—	—
Внутренних переплётов	Наружных переплётов	—	—	—	—	—	—
2000×1000	1925×925 шт. 2	1 1	2,0 1,78	—	1 1	2,0 1,78	—
340×1000	340×925 шт. 2	1 1	0,34 0,32	—	1 1	0,34 0,32	—
Фиксатор открывания окон ФП ГОСТ 5091-65		1	—	—	1	—	—
Фрамужный прибор		—	—	—	1	—	—
Прокладки уплотняющие полиуретановые ГОСТ 10174-62		—	—	9.6	—	—	9.6

ТК 1966

ОКОННЫЕ БЛОКИ С РАЗДЕЛЬНЫМИ ПЕРЕПЛЁТАМИ

Марка ОР27-12Е ОР27-12В

Серия ИИ-03-01

Альбом 47 Лист 53

10113 62

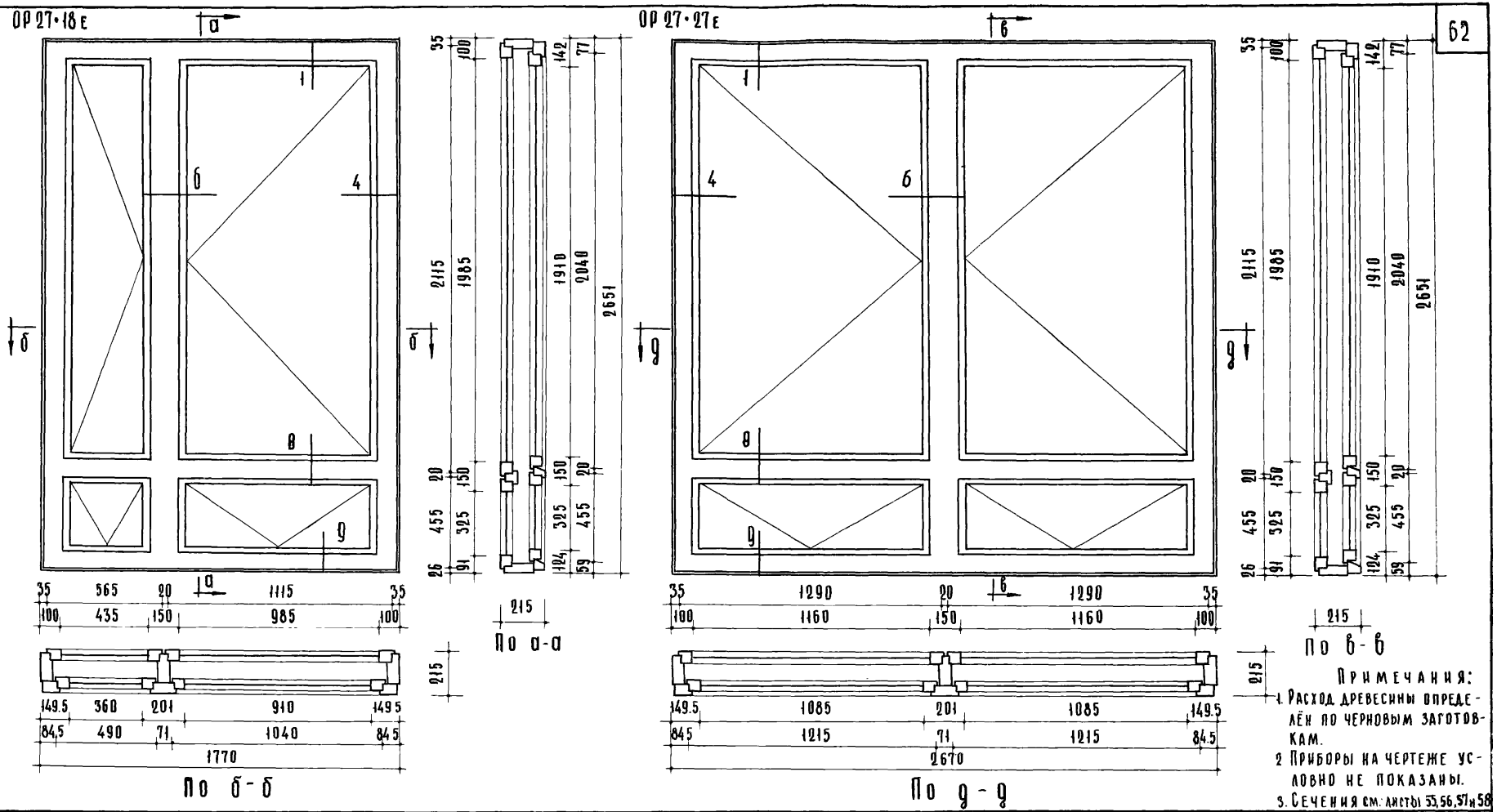

Примечания:

1. Расход древесины определён по черновым заготовкам.
2. Приборы на чертеже условно не показаны.
3. Сечения см. листы 55, 56, 57 и 58

Наименование	ОР 27·18е об'ем м³	ОР 27·18е колич. шт.	ОР 27·27е об'ем м³	ОР 27·27е колич. шт.
Древесина коробки	0.203	—	0.237	—
Древесина переплётов	0.16	—	0.194	—
Петли врезные ПВЦ 100 ГОСТ 5088-65	—	8	—	8
Петли врезные со сквозным стержнем ПВС ГОСТ 5088-65	—	8	—	8
Завёртки оконные врезные 38 ГОСТ 5090-65	—	14	—	16
Упоры оконные ГОСТ 5091-65	—	2	—	2
Угольники оконные УП-75 ГОСТ 5091-65	—	24	—	24
Фрамужный прибор	—	—	—	—

Наименование		ОР 27·18е колич. шт.		ОР 27·18е м²		ОР 27·18е пог. м.	ОР 27·27е колич. шт.		ОР 27·27е м²		ОР 27·27е пог. м.
Фиксатор открывания окон ФП ГОСТ 5091-65		4		—		—	4		—		—
Стекло оконное: Внутренних переплётов 2000×1000 шт. 1	Наружных переплётов 1925×925 шт. 1	1	1	2,0	1,78	—	—		—		—
" 2000×450 шт. 1	" 1925×375 шт. 1	1	1	0,90	0,72	—	—		—		—
" 340×1000 шт. 1	" 340×925 шт. 1	1	1	0,34	0,32	—	—		—		—
" 340×450 шт. 1	" 340×375 шт. 1	1	1	0,16	0,13	—	—		—		—
" 2000×1175 шт. 2	" 1925×1100 шт. 2	—		—		—	2	2	4,70	4,24	—
" 340×1175 шт. 2	" 340×1100 шт. 2	—		—		—	2	2	0,80	0,74	—
Прокладки уплотняющие полиуретановые ГОСТ 10174-62		—		—		17.0	—		—		20.6

ЦНИИЭП учебных зданий

ГЛ. ИНЖ. ИН-ТА	А. ШЕЛУТИНСКИЙ	И.О. НАЧ. ОТД.	В. ГРЕКОВ
ГЛ. ИНЖ. ПР-ТА	Н. ФЕТИСОВА	И.О. ИНЖЕНЕРА	К. АБЫЗОВА
ТЕХНИК		ПРОВЕРИЛ	Т. БАЛАКШИНА

ТК 1966

ОКОННЫЕ БЛОКИ С РАЗДЕЛЬНЫМИ ПЕРЕПЛЁТАМИ

МАРКА ОР 27·18е ОР 27·27е

СЕРИЯ ИИ-03-01

АЛЬБОМ 47 ЛИСТ 53

10113 63

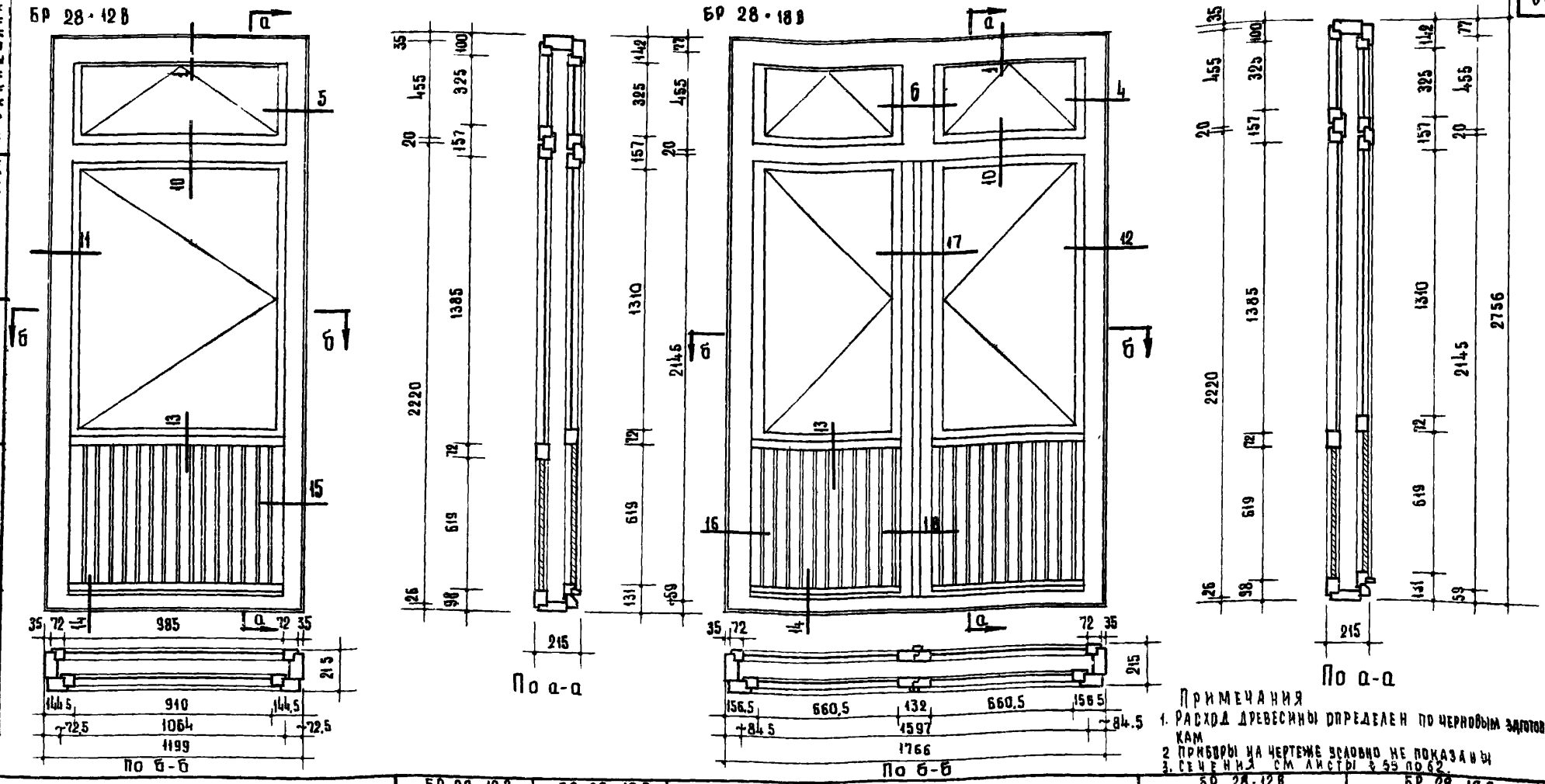

Примечания
1. Расход древесины определен по черновым заготовкам
2. Приборы на чертеже условно не показаны
3. Сечения см листы 3 55 по 62.

Наименование	БР 28-12В Об'ем м³	БР 28-12В Кол. шт.	БР 28-18В Об'ем м³	БР 28-18В Кол. шт.
Древесина коробки	0.135	—	0.167	—
Древесина переплетов	0.110	—	0.194	—
Петля накладная на центрах ПНЦ 110 ГОСТ 5089-65	—	6	—	12
Петля накладная на шарике ПНШ 130 ГОСТ 5088-65	—	—	—	—
Петли врезные со сквозным стержнем ПВС ГОСТ 5088-65	—	4	—	8
Завертки оконные врезные ЗВ ГОСТ 5090-65	—	6	—	12
Упоры оконные ГОСТ 5091-65	—	1	—	2
Остановы дверные ГОСТ 5091-65	—	1	—	2
Ручки скобы дверные на лапках РС80 ГОСТ 5087-65	—	2	—	2
Угольники оконные УП 100 ГОСТ 5091-65	—	8	—	18
Угольники оконные УП 150 ГОСТ 5091-65	—	4	—	8

Наименование		БР 28-12В Кол. шт.	БР 28-12В м²	БР 28-12В пов. м	БР 28-18В Кол. шт.	БР 28-18В м²	БР 28-18В пог. м
Фрамужный прибор		1	—	—	2	—	—
Стекло оконное		—	—	—	—	—	—
Внутренних переплетов	Наружных переплетов	—	—	—	—	—	—
1400 × 1000 шт.1	1325 × 925 шт.1	1 | 1	1,40 | 1,23	—	—	—	—
340 × 1015 шт.1	340 × 940 шт.1	1 | 1	0,34 | 0,32	—	—	—	—
1400 × 725 шт.2	1325 × 675 шт.2	—	—	—	2 | 2	2,03 | 1,70	—
340 × 725 шт.2	340 × 650 шт.2	—	—	—	2 | 2	0,49 | 0,24	—
Прокладка уплотняющая полиуретановая ГОСТ 10174-62		—	—	8,74	—	—	15,76
Просмоленный картон		—	0.59	—	—	0.86	—
Древесно-волокнистая плита		—	2.36	—	—	3.44	—
Древесно-волокнистая изоляц плита		—	1.18	—	—	1.72	—

Т. Балакшина | Ф. Самурханова | К. Абызова | И. Фетисова | В. Греков | А. Шелутинский | Учебных зданий

ТК 1966

Дверные алконные блоки с раздельными полотнами

Марка БР 28-12В, БР 28-18В

Серия ИИ-03-01

Альбом 47 | Лист 54

10113 64

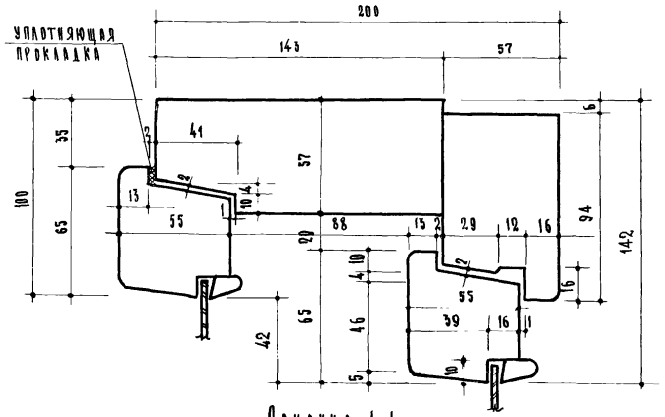

Сечение 1-1

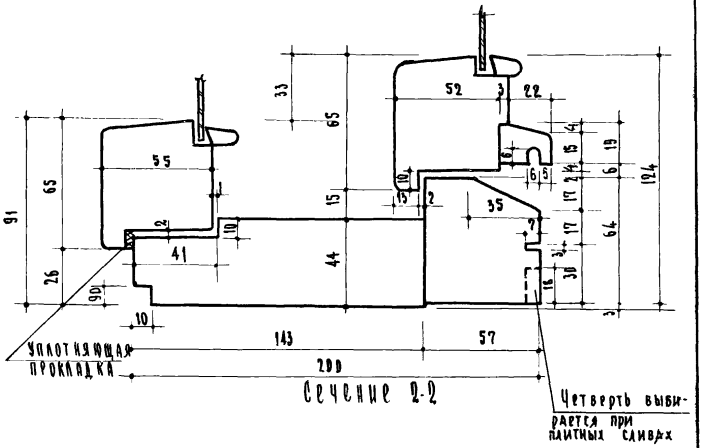

Сечение 2-2

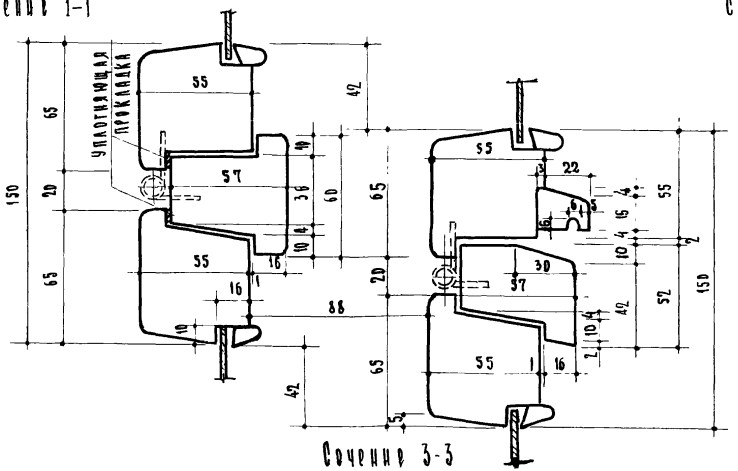

Сечение 3-3

Примечание:
Номера сечений соответствуют номерам деталей на листе 63.

ТК 1966	Сечения оконных и дверных балконных блоков с раздельными полотнами и переплетами.	Сечения: 1-1; 2-2; 3-3;	серия ИИ-03-01
			альбом 47 / лист 55

ЦЕНТР учебных зданий

Гл. инженер ин-та	И.О. начальника отд.	Гл. инженер пр-та	И.О. инженера	Техник	Проверил
А. Шелутинский	В. Греков	И. Фетисова	К. Абызова	А. Васильева	Т. Балакшина

10113 65

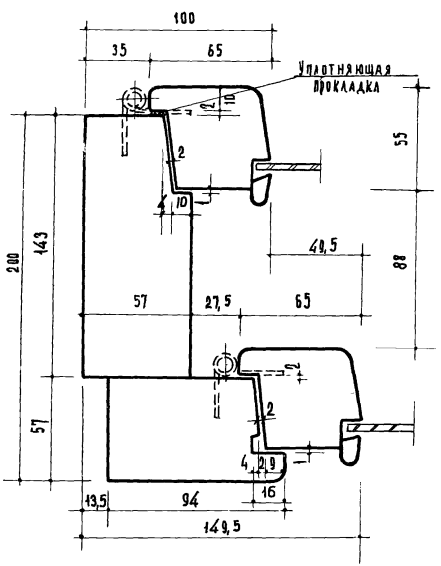

СЕЧЕНИЕ 4-4

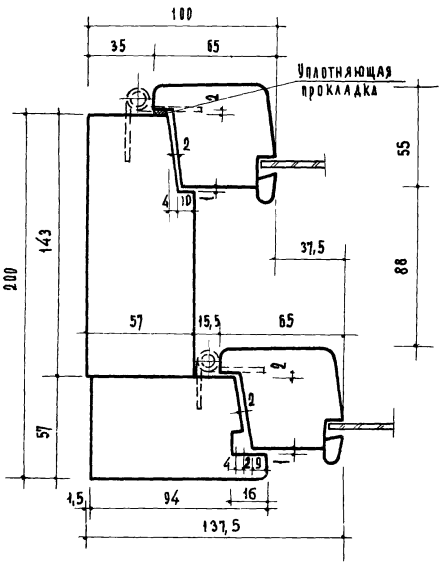

СЕЧЕНИЕ 5-5

ПРИМЕЧАНИЕ:

Номера сечений соответствуют номерам деталей на листе №63.

ТК 1965	Сечения оконных и дверных балконных блоков с раздельными переплетами и полотнами.	СЕЧЕНИЯ 4-4, 5-5	СЕРИЯ ИИ-03-01	
			Альбом 47	лист 56

10113 66

Учебный здание | Н. Шелутинский | О. Греков | З. Шахова | Назфицкая | Першинкина

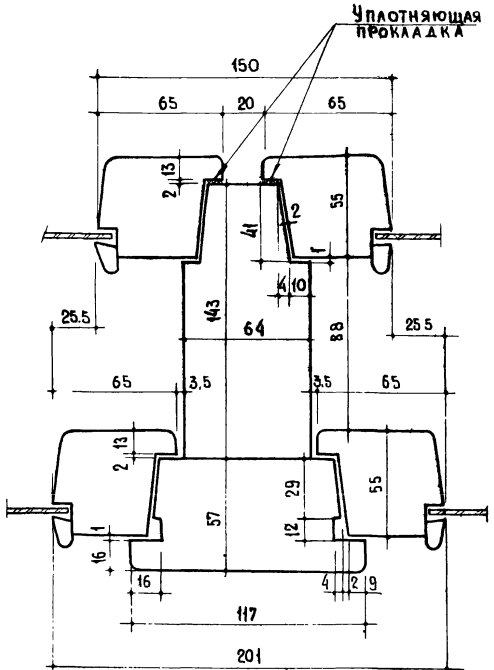

Сечение 6-6

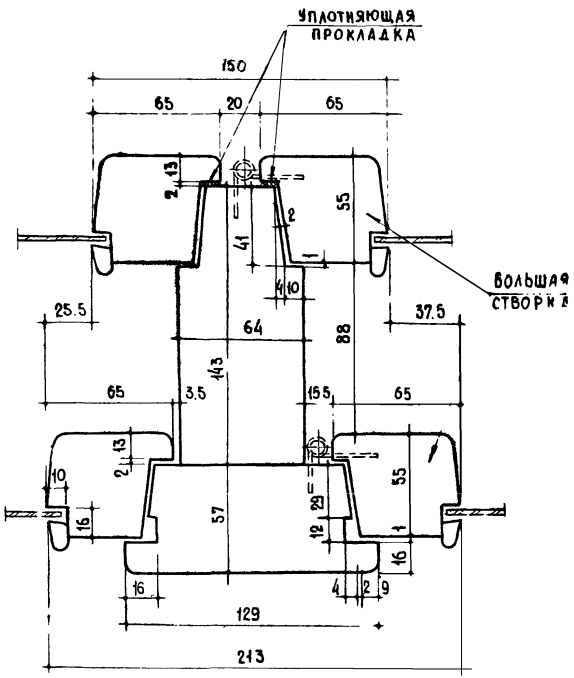

Сечение 7-7

Примечание:
Номера сечений соответствуют номерам деталей на листе 64.

ТК 1966	Сечения оконных и дверных балконных блоков с раздельными полотнами и переплетами.	Сечения: 6-6; 7-7	Серия ИИ-03-01 Альбом 47 Лист 57

Учебных зданий

Гл. инженер и-та и о начальника отдела инженер. пр-та и п. инженера — А. Шелутинский; В. Греков; Н. Фетисова; К. Абызова; Л. Васильева; Т. Балакшина

Техник — Проверил

10113 67

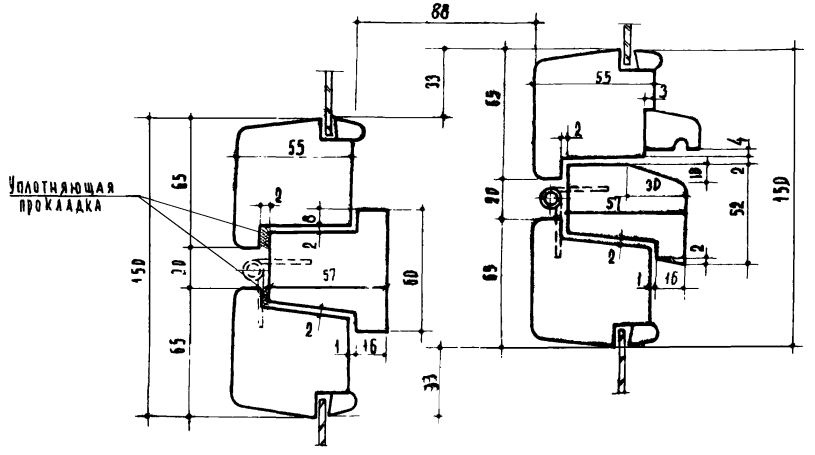

СЕЧЕНИЕ 8-8

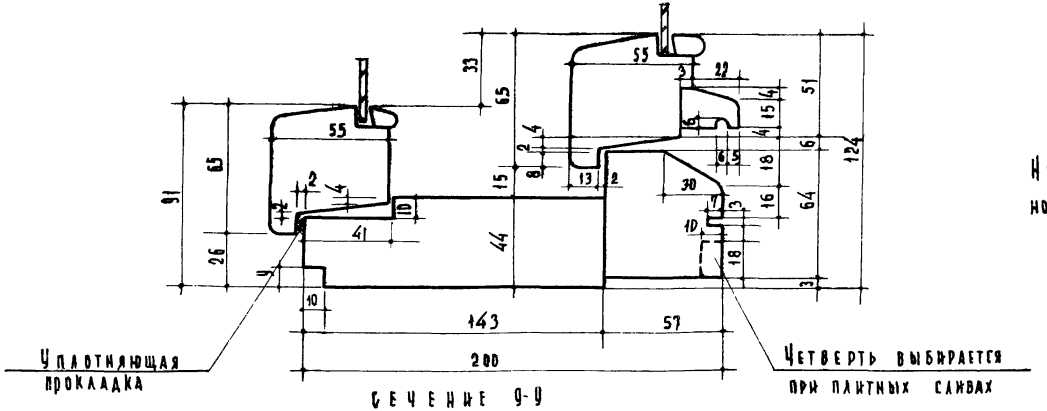

СЕЧЕНИЕ 9-9

ПРИМЕЧАНИЕ:
Номера сечений соответствуют номерам деталей на листе 64.

ТК 1968	Сечения оконных блоков с раздельными переплетами.	Сечения 8-8; 9-9	Серия ИИ-03-01 Альбом 47 Лист 58

Учебные здания | А. Шелутинский | В. Греков | З. Шахова | Назрицкая | А. Вершинкина

10113 68

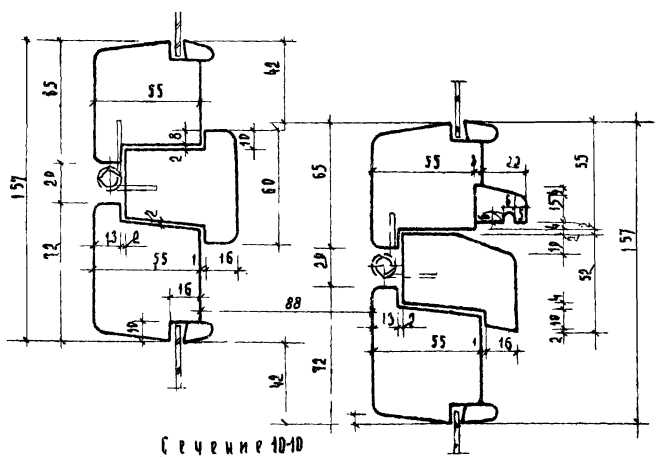

Сечение 10-10

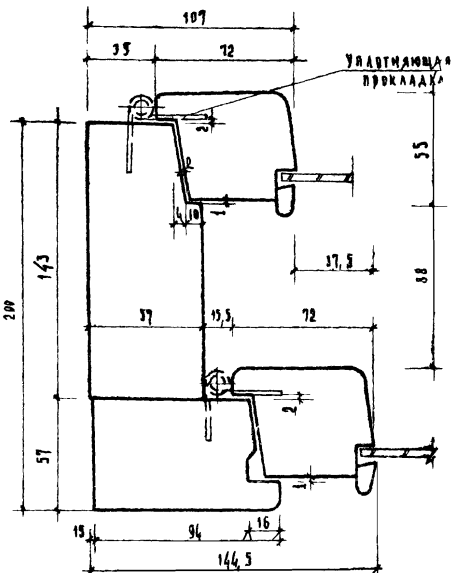

Сечение 11-11

Примечание:

Номера сечений соответствуют номерам деталей на листе 65

ЦНИИЭП учебных зданий	ТК 1968 г.	Сечения дверных балконных блоков с раздельными полотнами	Сечения 10-10; 11-11	Серия ИИ-03-01	
				Альбом 47	Лист 59

10113 69

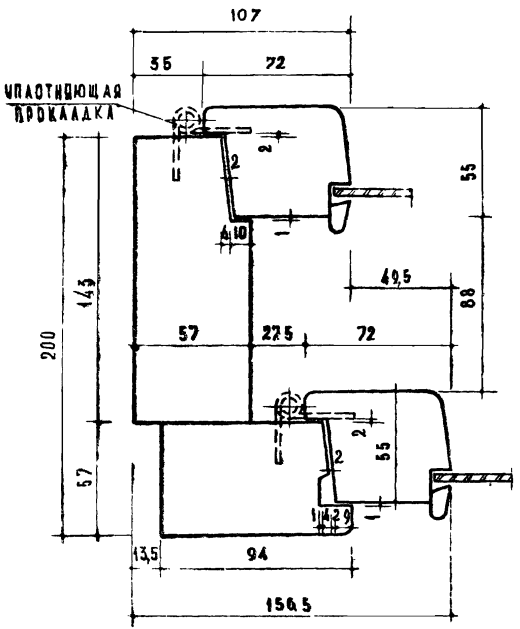

Сечение 12-12

Примечание:
Номера сечений соответствуют номерам деталей на листах 65 и 66.

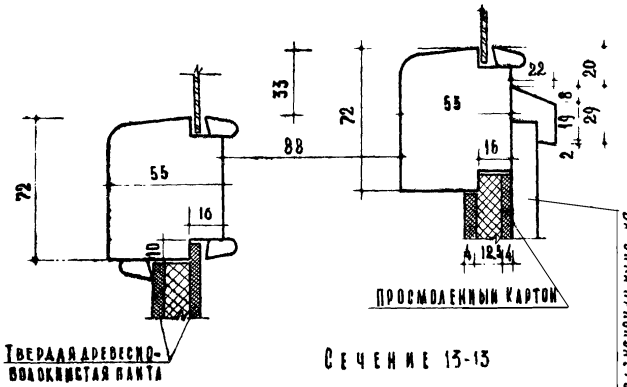

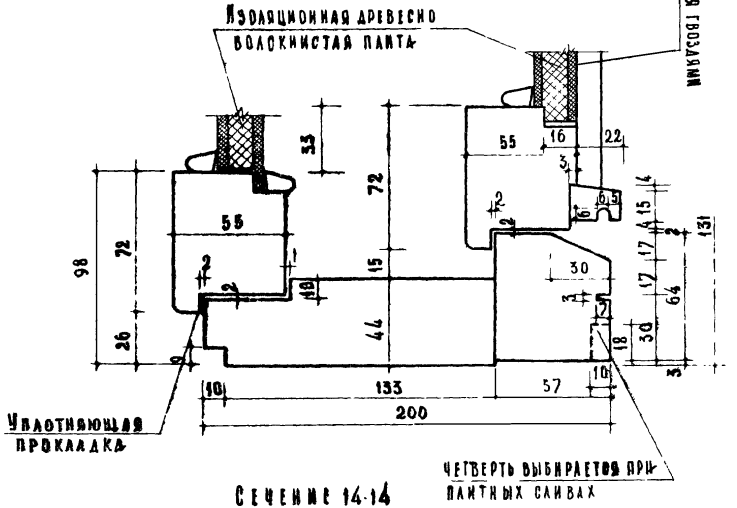

ТК 1956	Сечения дверных балконных блоков с раздельными полотнами.	Сечения 12-12, 13-13, 14-14	Серия ИИ-03-01 Альбом 47	Лист 60

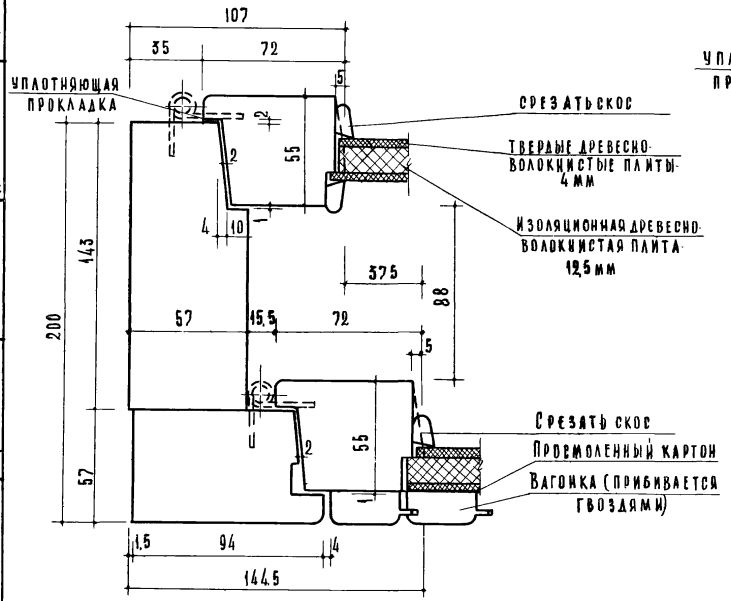

Сечение 15-15

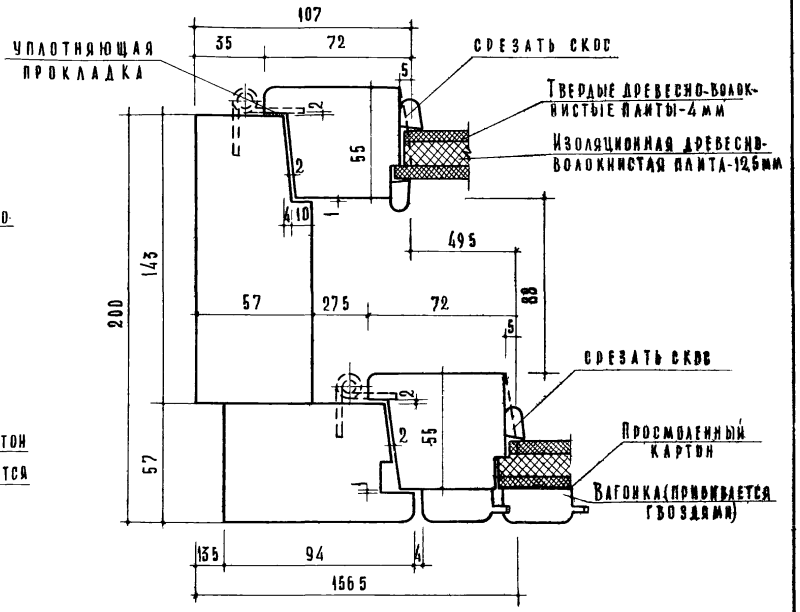

Сечение 16-16

Примечание
Номера сечений соответствуют номерам деталей на листе 66

ТК 1966	Сечения. Дверных балконных блоков с раздельными полотнами.	Сечения 15-15; 16-16	Серия ИИ-03-01	
			Альбом 47	Лист 61

ЦНИИЭП учебных зданий

Гл. инженер и-та	Ц. Начальника отд.	Гл. инженер пр-та	И. о. инженера	Техник	Проверил
А. Шелутинский	В. Треков	Н. Фетисова	К. Абызова	Ф. Самурханова	Т. Балакшина

10113 71

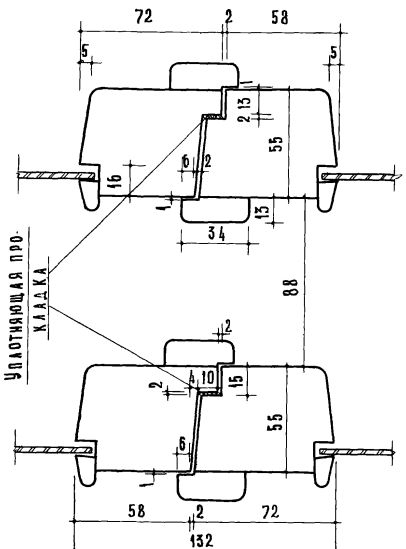

Сечение 17-17

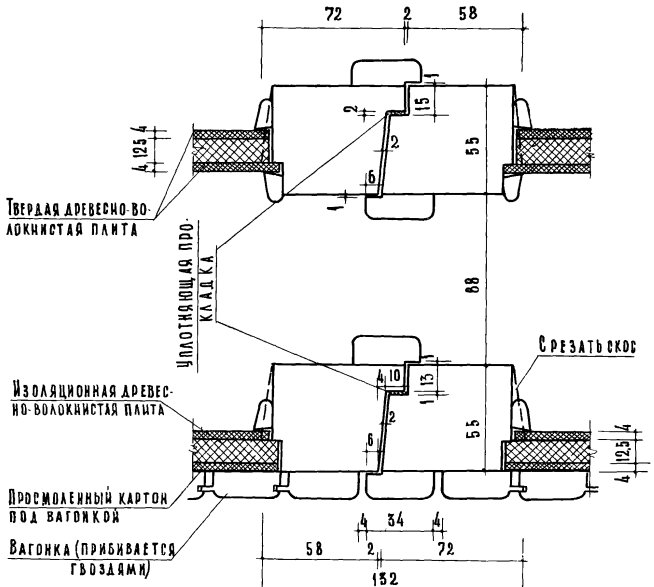

Сечение 18 18

Примечание:
Номера сечений соответствуют номерам деталей на листе 66.

Т.К.	Сечения дверных балконных блоков с раздельными полотнами.	Сечения 17-17; 18-18.	Серия ИИ-03-01
			Альбом 47 / Лист 62

Н. Шелугинский | Б. Греков | Н. Фетисова | А. Абызова | Ф. Самурханова | Т. Балакшина

16 72

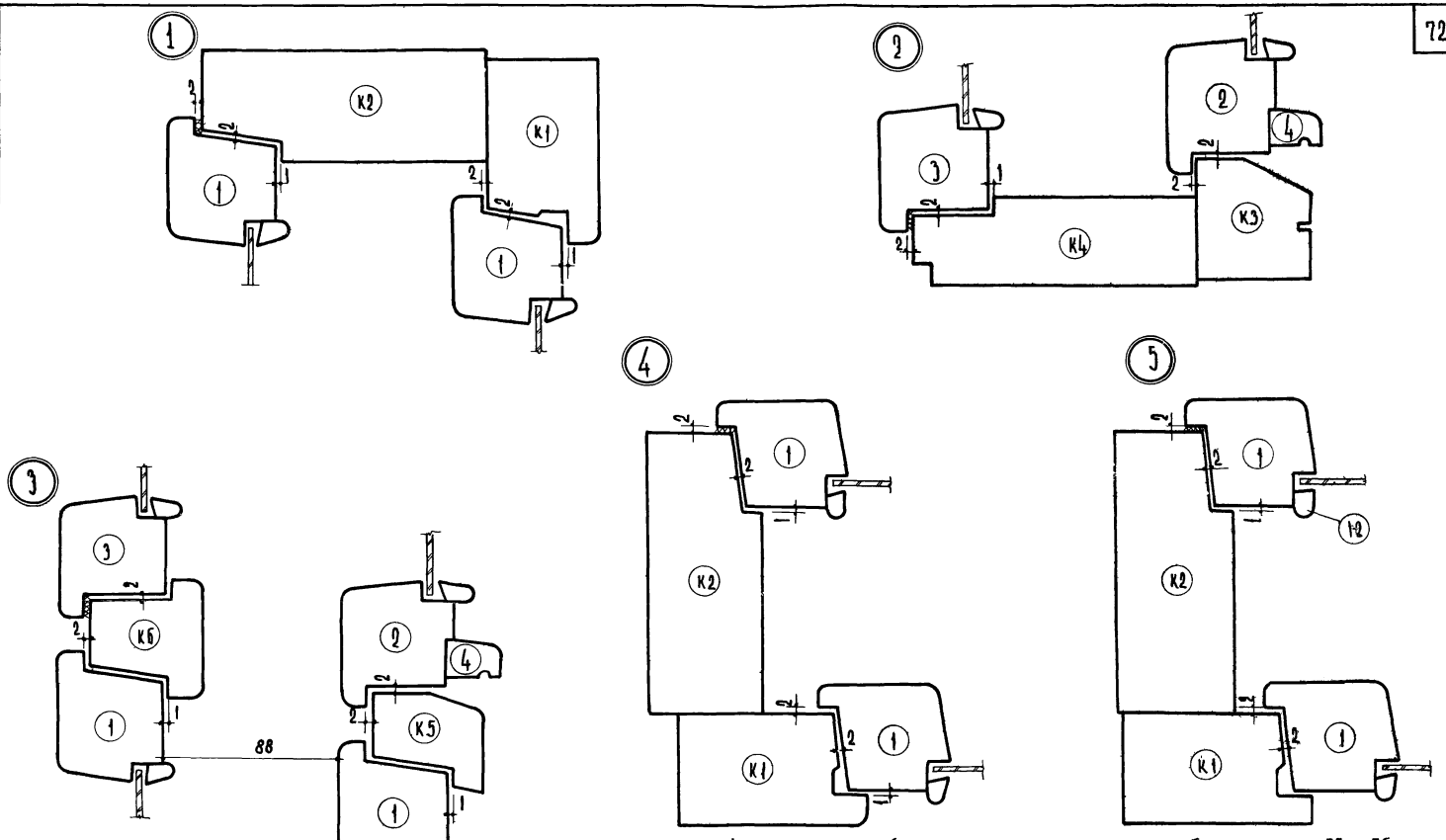

Примечания: 1. Номера деталей соответствуют номерам сечений на листах 55 и 56.
2. Сечения брусков К1, К2, К3, К4, К5, К6 см. на листах 67, 68
3. Сечения брусков 1, 2, 3 см на листе 69.

ТК 1968 г.	Детали монтажа оконных и дверных балконных блоков с разделёнными переплетами и полотнами.	Детали. 1, 2, 3, 4, 5	Серия ИИ-03-01 Альбом 47 Лист 63

ЦНИИЭП учебных зданий

Гл. инж. п-та	А. Целутинский	
И.О. нач. отд.	В. Греков	
Гл. инж. пр-та		
Ст. инженер	Э. Шахова	
Ст. техник	Назрицкая	
Проверил ст. инж.	А. Вершинкина	

10113 73

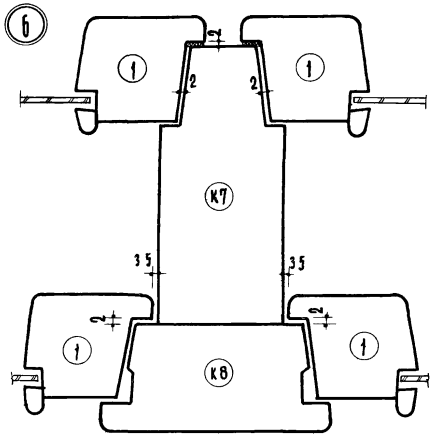

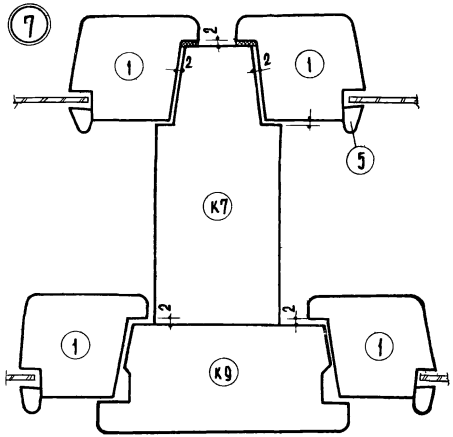

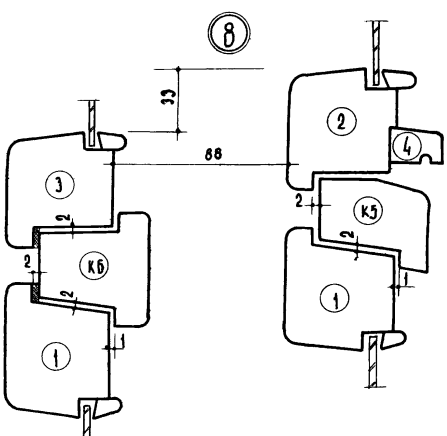

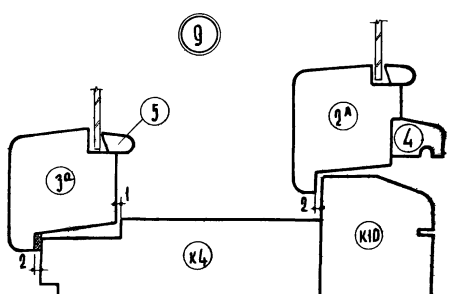

ПРИМЕЧАНИЯ:

1. Номера деталей соответствуют номерам сечений на листах 57 и 58.
2. Сечения брусков К4, К5, К6, К7, К8, К9, К10 см. на листах 57, 58, 59.
3. Сечения брусков 1, 2, 2^а, 3, 3^а, 4 см. на листе 59.

ТК 1968г.	Детали монтажа оконных и дверных балконных блоков с раздельными переплетами и полотнами.	Детали: 6, 7, 8, 9	серия ИИ-03-01	
			Альбом 47	Лист 64

Учебных зданий | А. Шелутинский | В. Грехов | Ж. Шахова | Назрицкая | Вершинкина

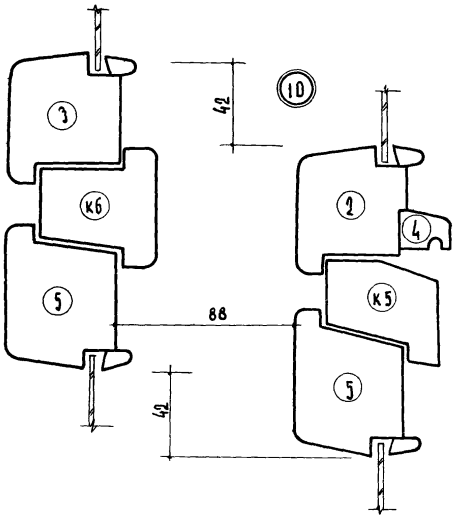

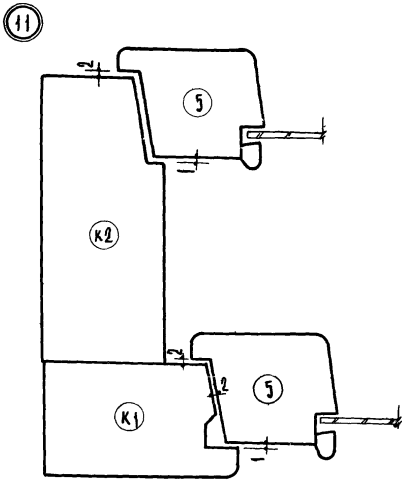

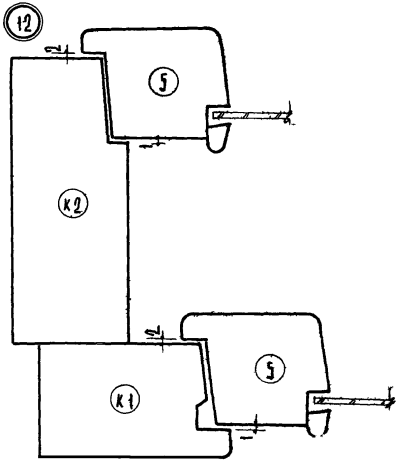

Примечание:
Номера деталей соответствуют номерам сечений на листах 59, 60

ТК 1968 г.	Детали монтажа дверных балконных блоков с раздельными полотнами.	Детали 10, 11, 12	Серия ИИ-03-01	
			Альбом 47	Лист 65

Учебных зданий: Шелутинский, В. Греков, З. Шахова, Л. Фролова, А. Вершинкина

10113 75

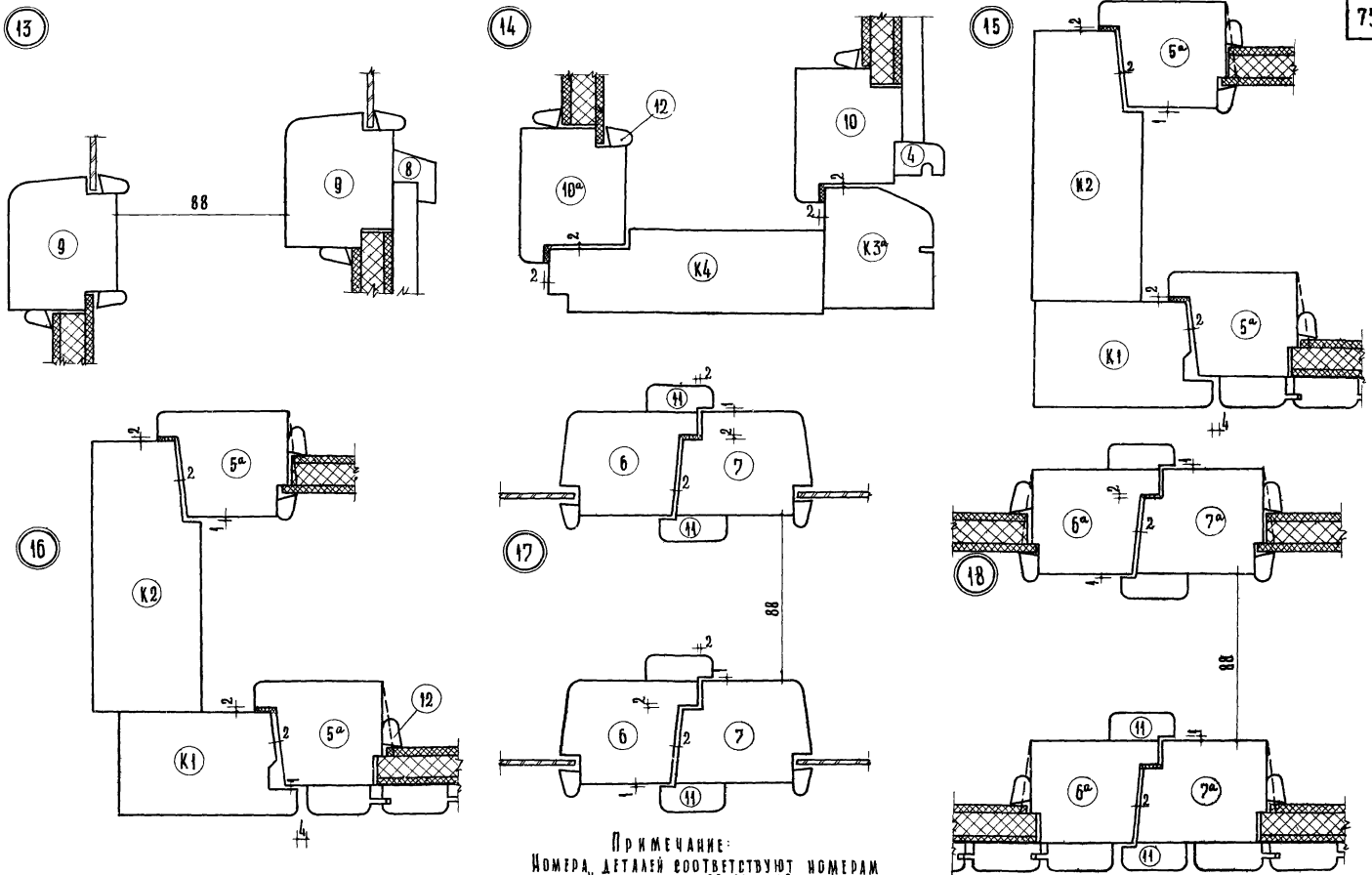

Примечание:
Номера деталей соответствуют номерам сечений на листах 60; 61 и 62.

Балконные
Кабызова
Фетисова
Греков
Шехтинский
учебных зданий

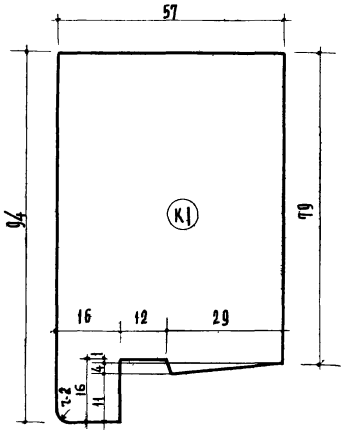

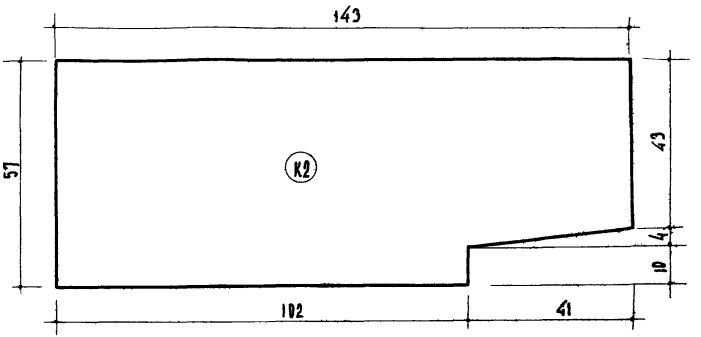

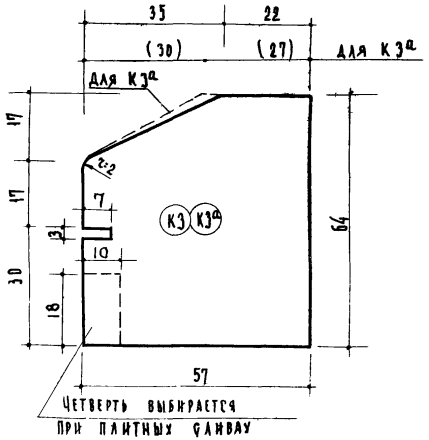

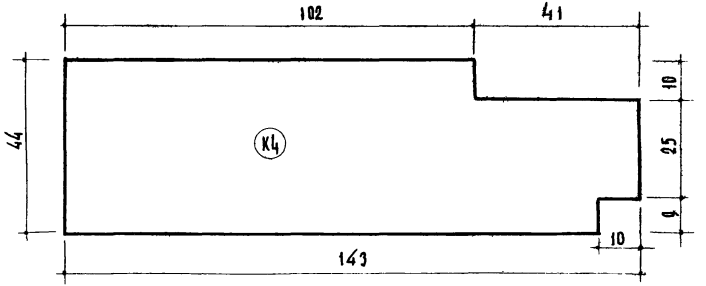

ПРИМЕЧАНИЯ:

1. Пунктиром показаны границы сечений для марок, обозначенных индексом „а".
2. Размеры в скобках даны для марок, обозначенных индексом „а"

ТК 1968 г.	Сечения брусков оконных и дверных балконных блоков с раздельными переплетами и полотнами	Сечения K1, K2, K3, K4, K3a	Серия ИИ-03-01	
			Альбом 47	Лист 6

ЦНИИЭП учебных зданий

А. Шелутинский, В. Греков, З. Шахова, Назрицкая, Вершинкина

10113 77

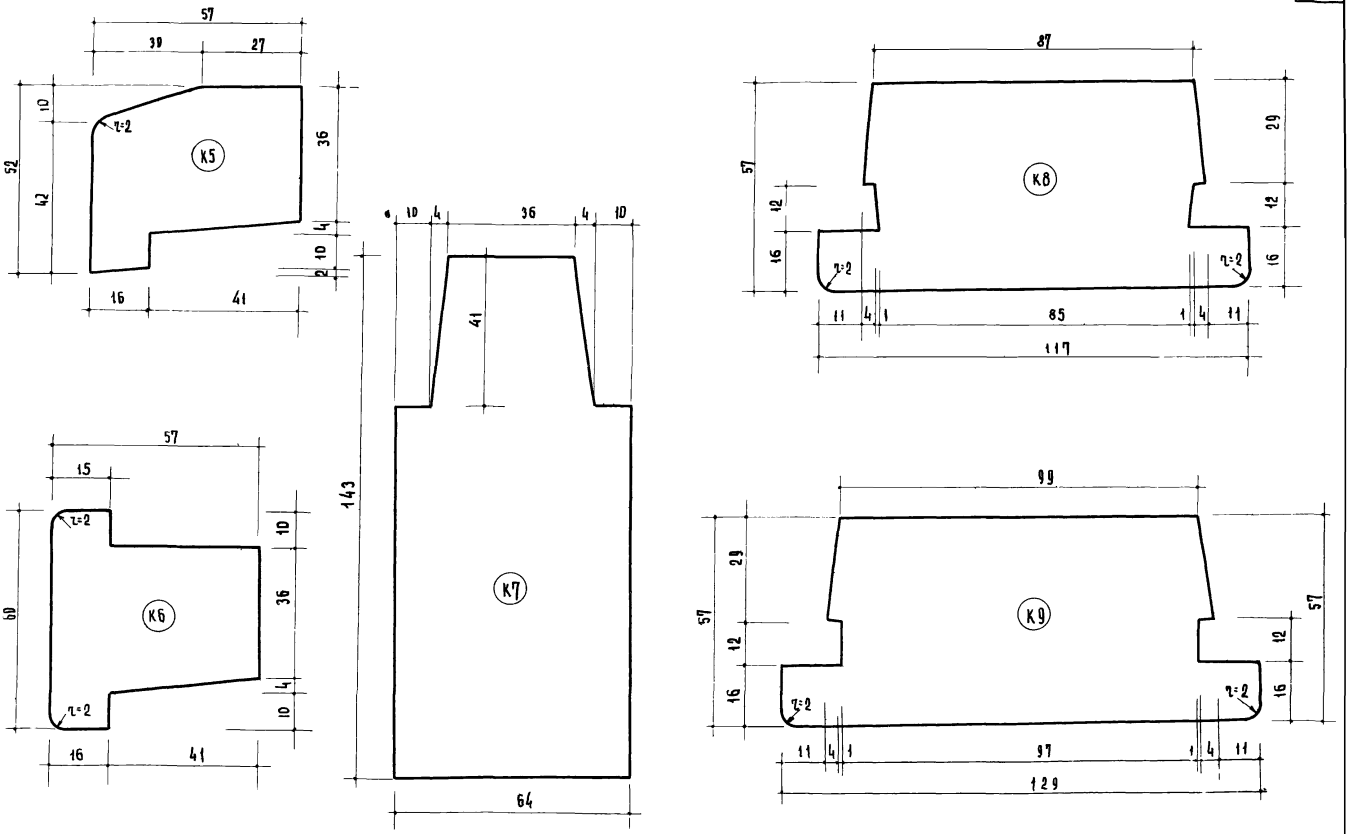

ТК 1988 г.	Сечения брусков оконных и дверных балконных блоков с раздельными переплетами и полотнами	Сечения К5, К6, К7, К8, К9.	Серия ИИ-03-01 Альбом 47 Лист 60

10113 78

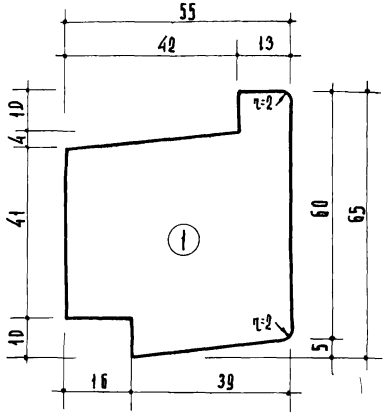

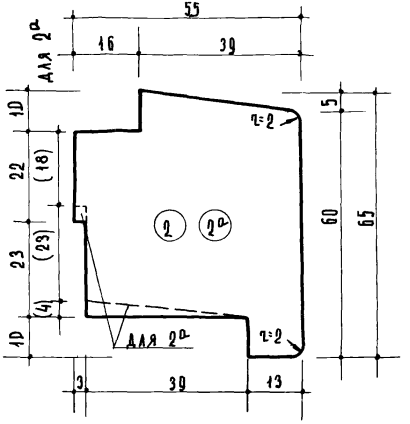

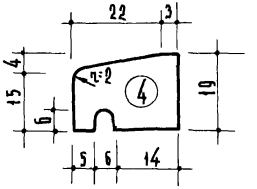

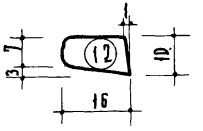

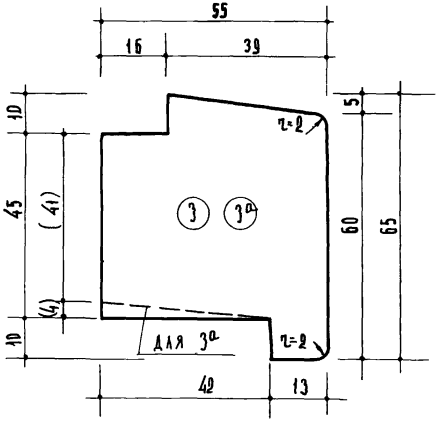

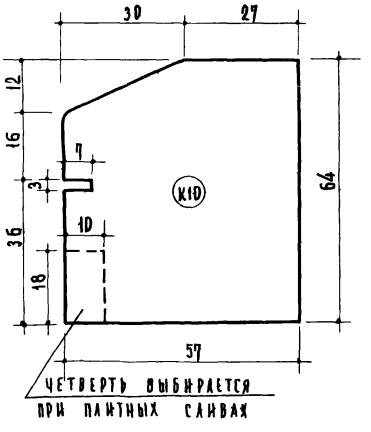

Примечания:

1. Пунктиром показаны границы сечений для марок, обозначенных индексом „а".
2. Размеры в скобках даны для марок, обозначенных индексом „а".

ТК 1968г	Сечения брусков оконных и дверных балконных блоков с раздельными переплетами и полотнами.	Сечения 1, 3, 3а, K10, 2, 2а, 4, 5.	Серия ИИ-03-01	
			Альбом 47	Лист 69

Учебн. Шелутинский Греков Э. Шахова М. Назрицкая Вершинкина

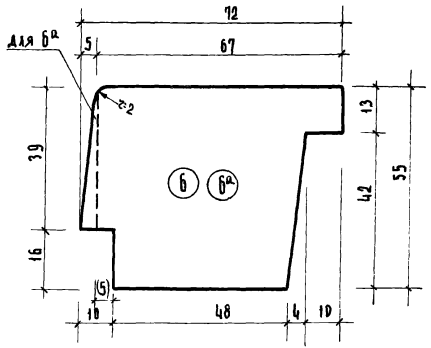

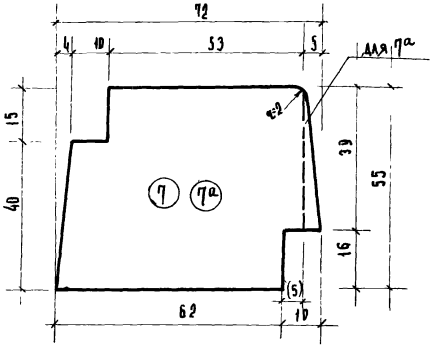

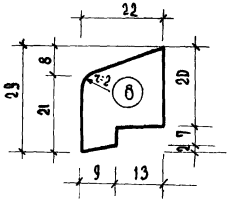

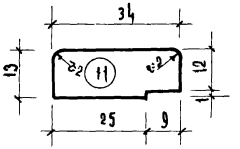

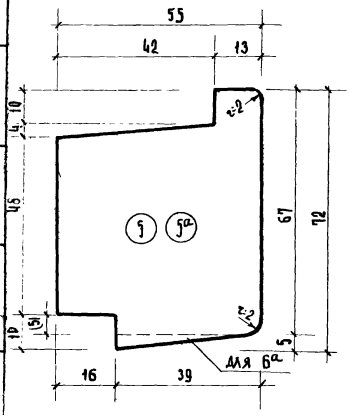

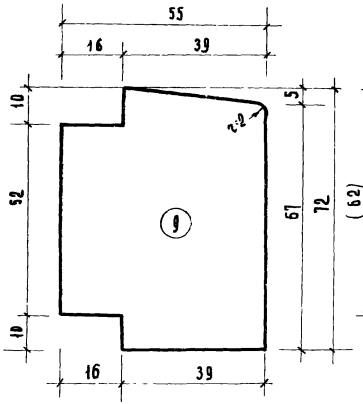

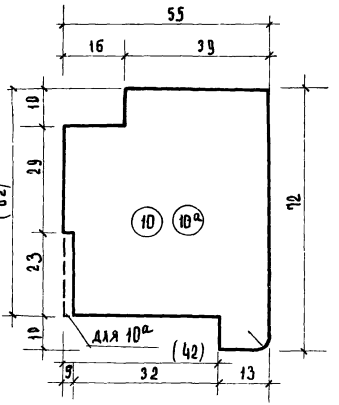

Примечания:

1. Пунктиром показаны границы сечений для марок, обозначенных индексом „а".
2. Размеры в скобках даны для марок, обозначенных индексом „а".

gost.e-ecolog.ru

ТК 7608г	Сечения брусков дверных балконных блоков с раздельными полотнами	Сечения 5,6,7,8,9,10,11, 5а,6а,7а,10а	Серия ИИ-03-01	Альбом 47	Лист 70