ТИПОВОЙ ПРОЕКТ

903-4-71.13.87

СТАНЦИЯ ТЕПЛОВОДОСНАБЖЕНИЯ ЖИЛЫХ ДОМОВ ВЫСОТОЙ ДО 16 ЭТАЖЕЙ

ТИП I Б

АЛЬБОМ II

РАЗДЕЛ II-I. АРХИТЕКТУРНО-СТРОИТЕЛЬНАЯ ЧАСТЬ

ЗАКАЗ Т-2346
ВСЕГО СТРАНИЦ—47
ИНВ.№ 1482/II-1.

КФ ЦИТП инв. № 9732/1

ПРИВЯЗАН:

ИНВ.№

Ц-1-82

gost.e-ecolog.ru

ЦЕНТРАЛЬНЫЙ ИНСТИТУТ ТИПОВОГО ПРОЕКТИРОВАНИЯ
ГОССТРОЯ СССР
КИЕВСКИЙ ФИЛИАЛ
г. Киев-57 ул. Эжена Потье № 12
Заказ № 31/20 4934 Инв. № 9732/1 Тираж 300
Сдано в печать 10.6 1988 Цена 1-82

ТИПОВОЙ ПРОЕКТ

903-4-71.13.87

СТАНЦИЯ ТЕПЛОВОДОСНАБЖЕНИЯ ЖИЛЫХ ДОМОВ ВЫСОТОЙ ДО 16 ЭТАЖЕЙ

ТИП 1 Б

АЛЬБОМ II. РАЗДЕЛ II-1.

СОСТАВ ПРОЕКТА:

АЛЬБОМ I. ПОЯСНИТЕЛЬНАЯ ЗАПИСКА. УКАЗАНИЯ И РЕКОМЕНДАЦИИ ДЛЯ ПРИВЯЗКИ (ИЗ Т.П. №903-4-72.13.87)

АЛЬБОМ II. РАЗДЕЛ II-1. АРХИТЕКТУРНО-СТРОИТЕЛЬНАЯ ЧАСТЬ РАЗДЕЛ II-2. ТЕПЛОМЕХАНИЧЕСКАЯ И САНИТАРНО-ТЕХНИЧЕСКАЯ ЧАСТИ
РАЗДЕЛ II-3.1. ЭЛЕКТРООБОРУДОВАНИЕ И УСТРОЙСТВА СВЯЗИ РАЗДЕЛ II-3.2. ЭЛЕКТРООБОРУДОВАНИЕ И УСТРОЙСТВА СВЯЗИ, (ИЗДЕЛИЯ ТРЕСТА „КИЕВЭЛЕКТРОМОНТАЖ") РАЗДЕЛ II-4. АВТОМАТИКА И КИП
РАЗДЕЛ II-5. 1-1. ДИСПЕТЧЕРИЗАЦИЯ. (СИСТЕМА „ЭТАЛОН". РАБОТЫ, ВЫПОЛНЯЕМЫЕ РПО „УКРЛИФТ")
РАЗДЕЛ II-5. 1-2. ДИСПЕТЧЕРИЗАЦИЯ. (СИСТЕМА „ЭТАЛОН". РАБОТЫ, ВЫПОЛНЯЕМЫЕ ЭЛЕКТРОМОНТАЖНОЙ ОРГАНИЗАЦИЕЙ)
РАЗДЕЛ II-5. 2. ДИСПЕТЧЕРИЗАЦИЯ. (СИСТЕМА „КОМФОРТ")

АЛЬБОМ III. УЗЛЫ И ДЕТАЛИ. ТЕПЛОМЕХАНИЧЕСКАЯ ЧАСТЬ (ИЗ Т.П. №903-4-72.13.87)

АЛЬБОМ IV. НИЗКОВОЛЬТНЫЕ КОМПЛЕКТНЫЕ УСТРОЙСТВА (ИЗ Т.П. №903-4-72.13.87)
РАЗДЕЛ IV-1. ЩИТЫ УПРАВЛЕНИЯ ЩМУ 1 . . . 6 РАЗДЕЛ IV-2. ЩИТ АВТОМАТИКИ №1/4 РАЗДЕЛ IV-3. ЩИТ АВТОМАТИКИ №2
РАЗДЕЛ IV-4. ЩИТ АВТОМАТИКИ №3 РАЗДЕЛ IV-5. ЩИТ АВТОМАТИКИ №5 РАЗДЕЛ IV-6. ЩИТ АВТОМАТИКИ №6
РАЗДЕЛ IV-7. ЩИТ АВТОМАТИКИ №7 РАЗДЕЛ IV-11. ЩИТ АВТОМАТИКИ №12/(13) РАЗДЕЛ IV-12. ЩИТ КИП №14
РАЗДЕЛ IV-15. ЩИТ КИП №16 РАЗДЕЛ IV-16. ЩИТ КИП №17 РАЗДЕЛ IV-17. ЩИТ АВТОМАТИКИ №18
РАЗДЕЛ IV-18. ЩИТ АВТОМАТИКИ №19

АЛЬБОМ V. СБОРНИК. СПЕЦИФИКАЦИИ ОБОРУДОВАНИЯ

АЛЬБОМ VI. ВЕДОМОСТИ ПОТРЕБНОСТИ МАТЕРИАЛОВ

АЛЬБОМ VII. СМЕТЫ

КФ ЦИТП инв.№ 9732/1

РАЗРАБОТАН
ГЛАВНЫМ УПРАВЛЕНИЕМ ПРОЕКТНЫХ РАБОТ ПО ЖИЛИЩНО-ГРАЖДАНСКОМУ И КОММУНАЛЬНОМУ СТРОИТЕЛЬСТВУ
„КИЕВПРОЕКТ"

ГЛАВНЫЙ ИНЖЕНЕР ГЛАВНОГО УПРАВЛЕНИЯ ГОРДЕЕВ И.П.
ГЛАВНЫЙ ИНЖЕНЕР ПРОЕКТА ПОДГОРНЫЙ В.Ю.

РАБОЧИЙ ПРОЕКТ УТВЕРЖДЕН ГОССТРОЕМ УССР — ЗАКАЗ Т-8346
ПРИКАЗ ОТ 25.07.86 № 143 ВСЕГО СТРАНИЦ — 47
И ВВЕДЕН В ДЕЙСТВИЕ ГЛАВКИЕВПРОЕКТОМ — ИНВ.№ 1482/II-1
ПРИКАЗ ОТ 04.08.86 № 255

ПРИВЯЗАН:

ИНВ.№

КОНТРОЛЬНЫЙ ЛИСТОК СРОКОВ ВОЗВРАТА

КНИГА ДОЛЖНА БЫТЬ ВОЗВРАЩЕНА НЕ ПОЗЖЕ УКАЗАННОГО ЗДЕСЬ СРОКА

Колич. пред. выдач

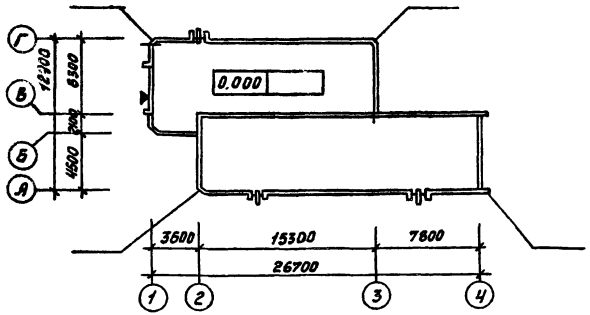

Ведомость основных комплектов чертежей

Обозначение	Наименование	Примечание
АС	Архитектурно-строительная часть	
ТМ	Тепломеханическая часть	
ОВ	Отопление и вентиляция	
ВК	Водопровод и канализация	
ЭО;СВ	Электрооборудование. Сети связи	
ЭА	Автоматика и КИП	
	Низковольтные комплектные устройства	
ЭД	Диспетчеризация	
СО	Спецификация оборудования	
ВМ	Ведомости потребности материалов	
СМ	Сметы	

Рабочий проект выполнен в соответствии с действующими нормами и правилами / в том числе по взрывопожарной безопасности/

Главный инженер проекта В.Подгорный

Главный инженер проекта привязки

Ведомость рабочих чертежей основного комплекта АС

Лист	Наименование	Примечание
	Обложка	
	Титульный лист	
1-4	Общие данные	
5	План	
6	Разрезы 1-1, 2-2. Ведомость проемов ворот и дверей.	
	Сечения по подпольному каналу. Узлы „А", „Б"	
7	Фасады в осях 1-4, 4-1	
8	Фасады в осях А-Г, Г-А	
9	План кровли. Узлы и детали	
10	Фрагмент плана с электрощитовой Сечения	
	по подпольному каналу и коробам	
11	Съемные плиты из рифленой стали План	
	помещения телефонных шкафов	
12	Решетка вентиляционная. Спецификация	
	металла. Экспликация отверстий	
13	Стойка крепления щитов местного управления	
	и приборов КИП. Спецификация металла	

Организацию строительства смотри ТП-903-4-72.13.87-I-ОС-1, 3
Шумозащиту смотри ТП-903-4-72.13.87-I-АК-1.

9732/1

ПРИВЯЗАН :

ИНВ №

ТП-903-4-71.13.87-II-1.АС

Станция теловодоснабжения жилых домов высотой до 16 этажей

тип I Б

Общие данные (начало)

Стадия	Лист	Листов	
РП	1	41	

Главное управление „Киевпроект"

Нач.ГАП	Андриенко		10.84
ГИП	Подгорный		10.84
Рукер.	Бабушкин		10.84
Проверил	Бабушкин		10.84
Разраб.	Федорец		10.84

Согласовано:
Нач. ОПО
Гл. конструктор проекта
Нормоконтроль:
Рук. группы Бабушкин
Инв.№ подл. | Подпись и дата | Взам.инв.№
1482/1-1

Ведомость рабочих чертежей основного комплекта /продолжение/

14	Спецификация металлических изделий. Спе-	
	цификация элементов заполнения проемов	
15	Ведомость перемычек. Спецификация перемычек	
16	Ведомость отделки помещений. Наружная отделка	
17	Звукоизоляционная дверь. Сечения. Деталй	
18	Звукоизоляционная дверь. Детали. Спецификация	
	материалов	
19	Схема расположения элементов фундаментов	
20	Фрагмент схемы расположения фундаментов	
	под оборудование и спецификация к схеме	
21	Сечения фундаментов	
22	Сечения фундаментов под оборудование	
23	Развертки стен ниже отм. 0.000	
24	Развертки стен ниже отм. 0.000	
25	Развертки стен ниже отм. 0.000	
26	Спецификация к схеме расположения фундаментов	
27	Схема расположения элементов перекрытия	
	каналов	
28	Армирование монолитных участков Ум-1, Ум-2	
29	Армирование монолитного участка Ум-3	
30	Схема расположения панелей покрытия	
	на отм. 3.600 и на отм. 5.000	
31	Спецификация к схеме расположения панелей	
	покрытия	
32	Каркас плоский КР-1, КР-2	
33	Опора под бак	

Ведомость рабочих чертежей основного комплекта /продолжение/

34	Стойка СМ-1. Подкос ПМ-1	
35	Кронштейны КМ-1, КМ-2	
36	Сетки С-1, С-2	
37	Анкер А-I	
38	Рамка Рм-1	
39	Раскладка кирпичных блоков	
40	Раскладка кирпичных блоков	
41	Установка монорельсов /на 5 листах/	

4
9732/1

Привязан:

Инв. №

Нач. ЗАПМ	Андриенко		10.84	ТП-903-4-71.1987-П-1. АС
ГИП	Довгорный		10.84	Станция теплоснабжения жилых домов высотой до 16 этажей
Гл. конструктор	Лепская		10.84	Тип I-б
Рук. гр.	Бабушкин		10.84	Общие данные (продолжение)
Проверил	Бабушкин		10.84	
Разраб.	Федорец		10.84	

Стадия	Лист	Листов
РП	2	

Главное управление „Киевпроект"

Ведомость спецификаций

Лист	Наименование	Примечание
12	Спецификация металла на установку вентрешеток	
13	Спецификация металла на С-1, С-2, С-3	
14	Спецификация металлических изделий	
14	Спецификация элементов заполнения проемов	
15	Спецификация перемычек	
20	Ведомость расхода стали на элемент, кг	
20	Спецификация к фрагменту схемы фундаментов под оборудование	
22	Спецификация к схеме фундаментов под оборудование	
26	Спецификация к схеме расположения фундаментов	
27	Спецификация к схеме расположения элементов перекрытия каналов	
28	Спецификация расходы материалов на монолитные участки Ум-1, ум-2	
29	Ведомость расхода стали на элемент	
29	Спецификация расхода материалов на монолитный участок Ум3	
31	Спецификация узлов	
31	Спецификация к схеме расположения панелей покрытия	

Ведомость спецификаций /продолжение/

31	Спецификация к схеме расположения соединительных изделий	
32	Спецификация расхода стали на КР-1, КР-2	
33	Спецификация расхода стали на опору под бак	
34	Спецификация расхода стали на стойку СМ-1 и подкос ПМ-1	
35	Спецификация расхода стали на кронштейн КМ-1, КМ-2	
36	Спецификация расхода стали на сетки С-1, С-2	
37	Спецификация расхода стали на анкер А-I	
38	Спецификация расхода стали на рамку РМ-1	

Согласовано:

Нормоконтроль Гордиик 12.84

Инв. № подл. | Подпись и дата | Взам. инв. №

Инв. № подл. 9732 ПЗ-1

Привязан:

Инв. № подл.

				ТП-903-4-71.13.87-II-1.АС	
Нач. АПМ-II	Анфиренко		10.84	Станция теплоснабжения жилых домов высотой до 16 этажей	
ГИП	Лайорный		10.84	Тип I Б	Стадия: РП; Лист: 3; Листов:
Рук. гр.	Бабушкин		10.84	Общие данные /продолжение/	Главное управление "Киевпроект"
Провер.	Бабушкин		10.84		
Разраб.	Федосеев		10.84		

5
9732/1

Ведомость ссылочных и прилагаемых документов

Обозначение	Наименование	Примечание
	Ссылочные документы	
ГОСТ 14624-84	Двери промышленных зданий	
Серия 2.260-1, вып.3	Детали перекрытий общественных зданий	
Серия 1.136-5-16	Окна общественных зданий	
Серия 1.435.9-17, вып.1	Ворота распашные	
Серия 2.244-1	Детали полов	
Серия ИИ-04-8, вып.4	Ограждение лестничных площадок	
Серия 1.450.3-3, вып.2	Металлический марш МЛХШ 60-24.8	
Серия ИИ-03-03 71-64	Стремянка, решетка для вытирания ног	
Серия 1.494-27, вып.5	Решетка вентиляционная	
Серия 1.225-1-3	Прогоны ж/б	
Серия 1.038. 1-1 вып.1	Перемычки ж/б	
ГОСТ 13579-78	Блоки бетонные для стен подвалов	
Серия 1.243, 1-4	Плоские плиты	
Серия 1.141-1, вып.60,63	Панели с круглыми пустотами	
Серия 1.242-1-3	Ребристые панели перекрытий	
Комплекс 7373-3 Вильнюс, 1975 г.	Типовые детали уплотнения вводов инженерных сетей в гражданские здания	
Серия 2.130-1, вып.11	Наружные входы	
	Прилагаемые документы (альбом V)	
ТП 903-4 II-1.АС-СО-1	Спецификация оборудования	Комплектуется в ССД

Показатели по проекту

Наименование	Един. изм.	К-во
Количество этажей		1
Площадь застройки	м²	301,7
Общая площадь	м²	323,3
Строительный объем	м³	1478,2
в том числе подземной части	м³	126,5
Расход материалов		
Стали натуральной на здание	т	6,82
Стали, приведенной к кл. А-I на здание	т	11,10
Производительность/расчетный показатель/	МВт	23,2
Стали, приведенной к кл. А-I на расчетный показатель	т/МВт	0,48
Цемент	т	80,95
Цемента, приведенного к М400	т	75,62
То же, на расчетный показатель	т/МВт	3,26
Общая стоимость	тыс.руб	111,35/112,61
В том числе строймонтажа	тыс.руб	105,04/107,06
Стоимость строймонтажа на 1 м² общей площади	руб	324,9/331,1
Стоимость на расчетный показатель	тыс.руб/МВт	4,80/4,85
Трудоемкость	чел-дн.	2423,6

В числителе – стоимость в базисных ценах,

В знаменателе – стоимость в ценах г. Киева

6

9732/1

				ТП-903-4-711387-II-1.АС
Нач.АКН-13	Андриенко	[подпись]	10.84	Станция тепловодоснабжения жилых домов высотой до 16 этажей
ГИП	Подгорный	[подпись]	10.84	Тип I Б
Рук.гр.	Бабушкин	[подпись]	10.84	Общие данные (окончание)
Проверил	Бабушкин	[подпись]	10.84	
Разраб.	Стельникович	[подпись]	10.84	

Стадия	Лист	Листов
РП	4	

Главное управление „Киевпроект"

Привязан:

Инв. N

1482/II-1

7

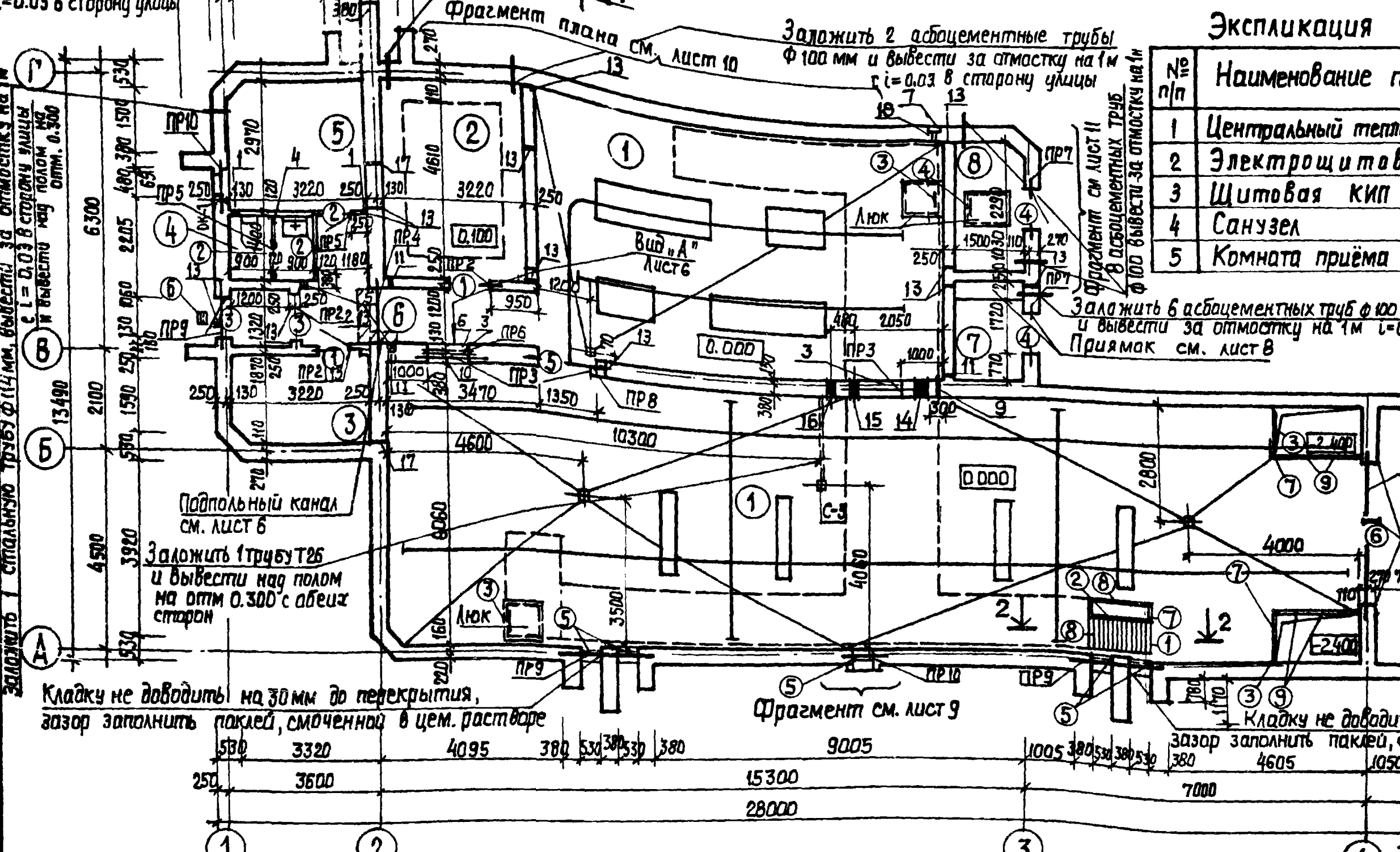

Экспликация помещений

№ п/п	Наименование помещений	Площадь м²	Тип пола по серии 2.244-1
1	Центральный тепловой пункт	198.2	253
2	Электрощитовая	14.8	253
3	Щитовая КИП	6.0	253
4	Санузел	2.52	240
5	Комната приёма пищи	9.56	240
6	Коридор, тамбур	8.6	253
7	Помещение для пунктов управления наружным освещением	3,7	253
8	Помещение телефон, шкафов	5.0	253

см. продолжение

Все стены выполнять из пустотелого кирпича пластического прессования марки 75 γ=1450 кгс/м³ на растворе марки 50.
Пол в подпольных каналах принять по серии 2.244-1, вып.4 №253.

Привязан:

Инв.№

7 9732/1

Нач. АПМ-13	Андриенко	10.84
ГИП	Подгорный	10.84
Рук. гр.	Бабушкин	10.84
Проверил	Бабушкин	10.84
Разраб	Федорец	10.84

ТП-903-4-71.-II-1.АС 13.87

Станция тепловодоснабжения жилых домов высотой до 16 этажей

Тип IБ — План

Стадия	Лист	Листов
РП	5	

ГЛАВНОЕ УПРАВЛЕНИЕ „КИЕВПРОЕКТ"

Согласовано: Нач. ОПО Смилянский 10.84; Гл. конструктор Лепская 10.84; Нач. отд. акуст. Факторович 10.84

Нормоконтроль: Бабушкин 10.84

Инв.№ подл. | Подпись и дата | Взам. инв.№

1-1

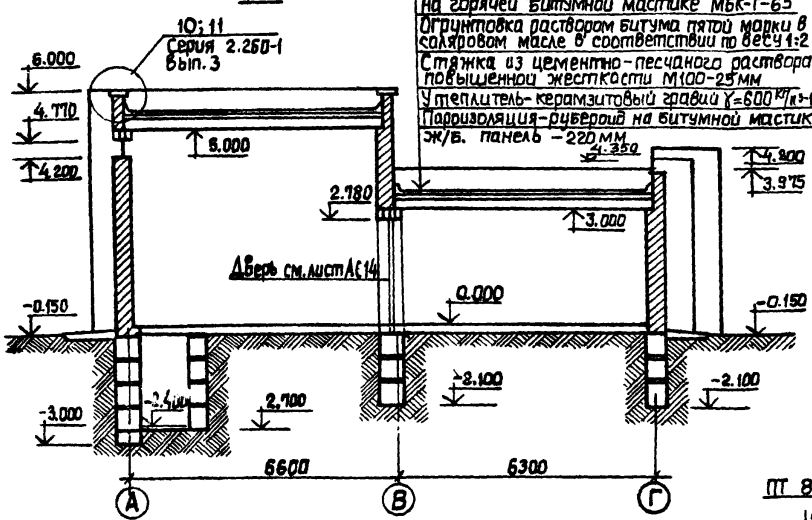

Слой гравия ГОСТ 8268-74* на антисептированной битумной горячей мастике МБК-Г-65-10мм
4 слоя стеклорубероида марки С-РМ/ГОСТ 15879-70/ на горячей битумной мастике МБК-Г-65
Огрунтовка раствором битума пятой марки в соляровом масле в соотношении по весу 1:2
Стяжка из цементно-песчаного раствора повышенной жесткости М100-25мм
Утеплитель-керамзитовый гравий $\gamma = 600\ кг/м^3$ - 100мм
Пароизоляция-рубероид на битумной мастике
Ж/б. панель - 220мм

2-2

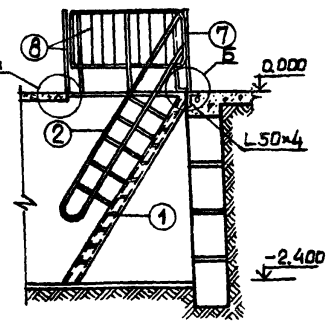

Ведомость проемов ворот и дверей

Марка, поз.	Размер проема в кладке, мм
1	1020 × 2080
2	820 × 2080
3	1060 × 2100
4	1060 × 2100
5	1350 × 2780
6	3000 × 3000

Вид „А"

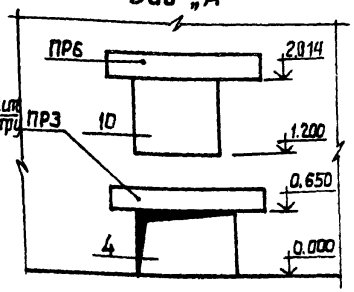

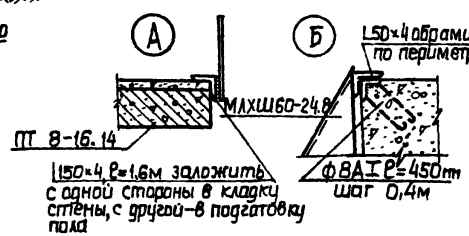

Плиты из рифленой стали ПЛ-5, ПЛ-6 см. лист 12

План подпольного канала

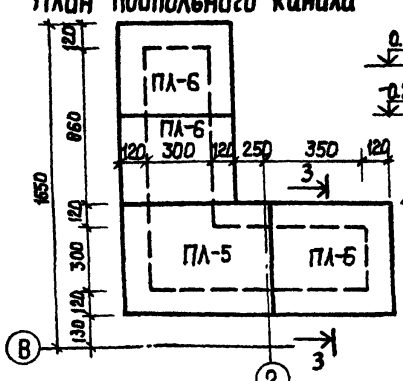

3-3

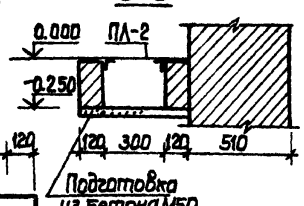

Подготовка из бетона М50

Привязан:

Инв. №

Нач. АПМ-II	Андриенко		10.84
ГИП	Пайгарский		10.84
Рук. гр.	Бабушкин		10.84
Проверил	Бабушкин		10.84
Разраб.	Федорец		10.84

ТП-903-4-71-II-1.АС
13.87

Станция теплоснабжения жилых домов высотой до 16 этажей

Тип 16

Стадия	Лист	Листов
РП	6	

Разрезы 1-1, 2-2. Ведомость проемов ворот и дверей. План подпольного канала. Узлы „А", „Б". Вид „А"

ГЛАВНОЕ УПРАВЛЕНИЕ „КИЕВПРОЕКТ"

8
9732/1

Инв. № подл. | Подпись и дата | Взам. инв. №

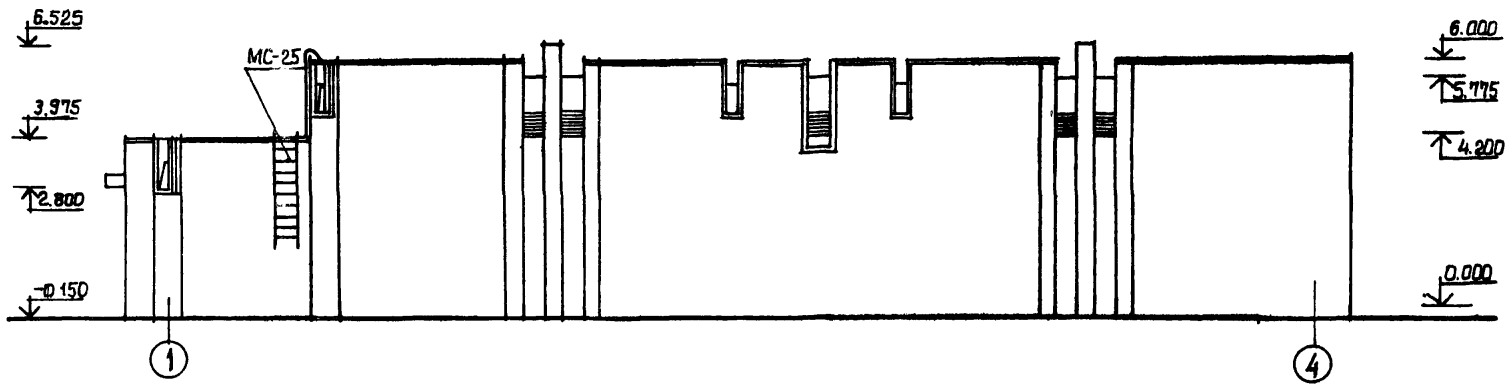

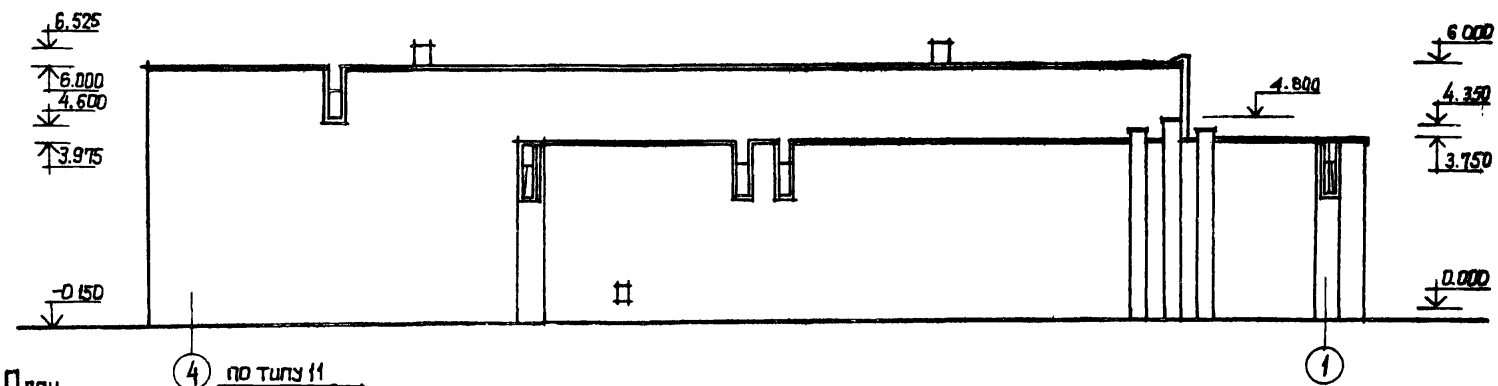

План козырька

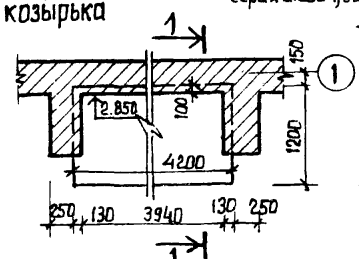

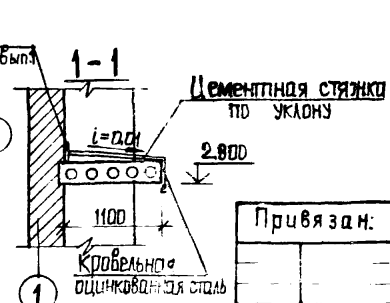

9
9732/1

				ТП-903-4-71.II-1.АС 13.87			
Нач АПМ-13	Андриенко		10.84	Станция тепловодоснабжения жилых домов высотой до 16 этажей			
ГИП	Подгорный		10.84	Тип IБ	Стадия	Лист	Листов
					РП	7	
Рук. гр	Бабушкин		10.84	Фасады 1-4; 4-1	ГЛАВНОЕ УПРАВЛЕНИЕ „КИЕВПРОЕКТ"		
Проверил	Бабушкин		10.84				
Разраб	Стельникович		10.84				

Привязан:

Инв. №

Согласовано

Нормоконтроль

Рук. гр. Бабушкин 10.84

Инв. № подл. | Подпись и дата | Взам. инв. №

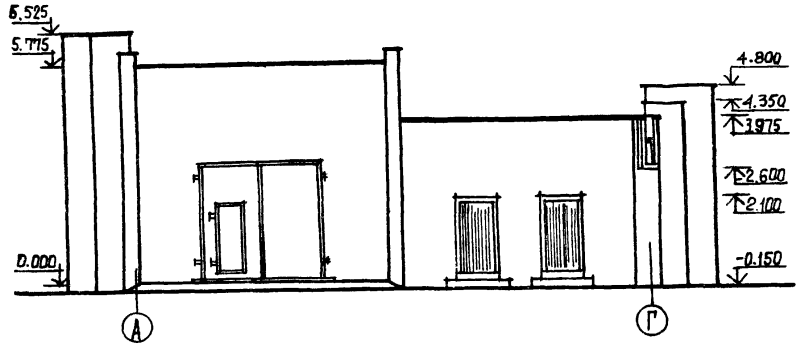

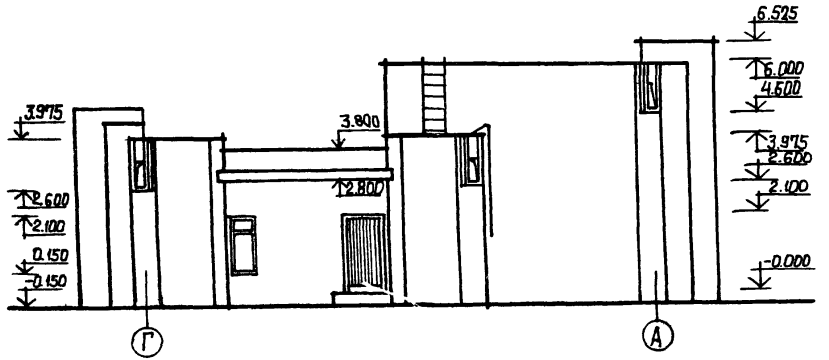

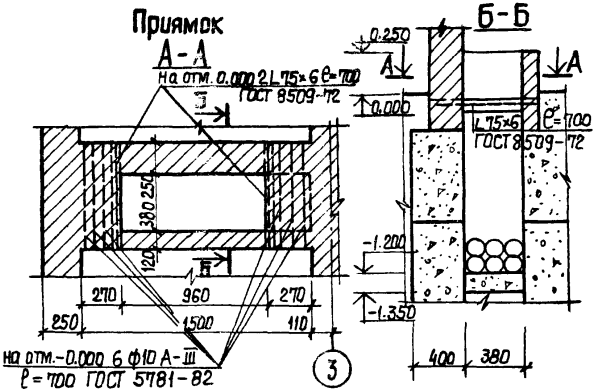

10
9732/1

				ТП-903-4-71.1387-II-1.АС	
Нач.АКП-13	Андриенко		10.84	Станция тепловодоснабжения жилых домов высотой до 16 этажей	
ГИП	Подгорный		10.84	Тип I Б	Стадия: РП; Лист: 8; Листов:
Рук. гр.	Бабушкин		10.84	Фасады в осях „А-1", „Г", „Г-А"	ГЛАВНОЕ УПРАВЛЕНИЕ „КИЕВПРОЕКТ"
Проверил	Бабушкин		10.84		
Разраб	Федорец		10.84		

Привязан:

Инв. №

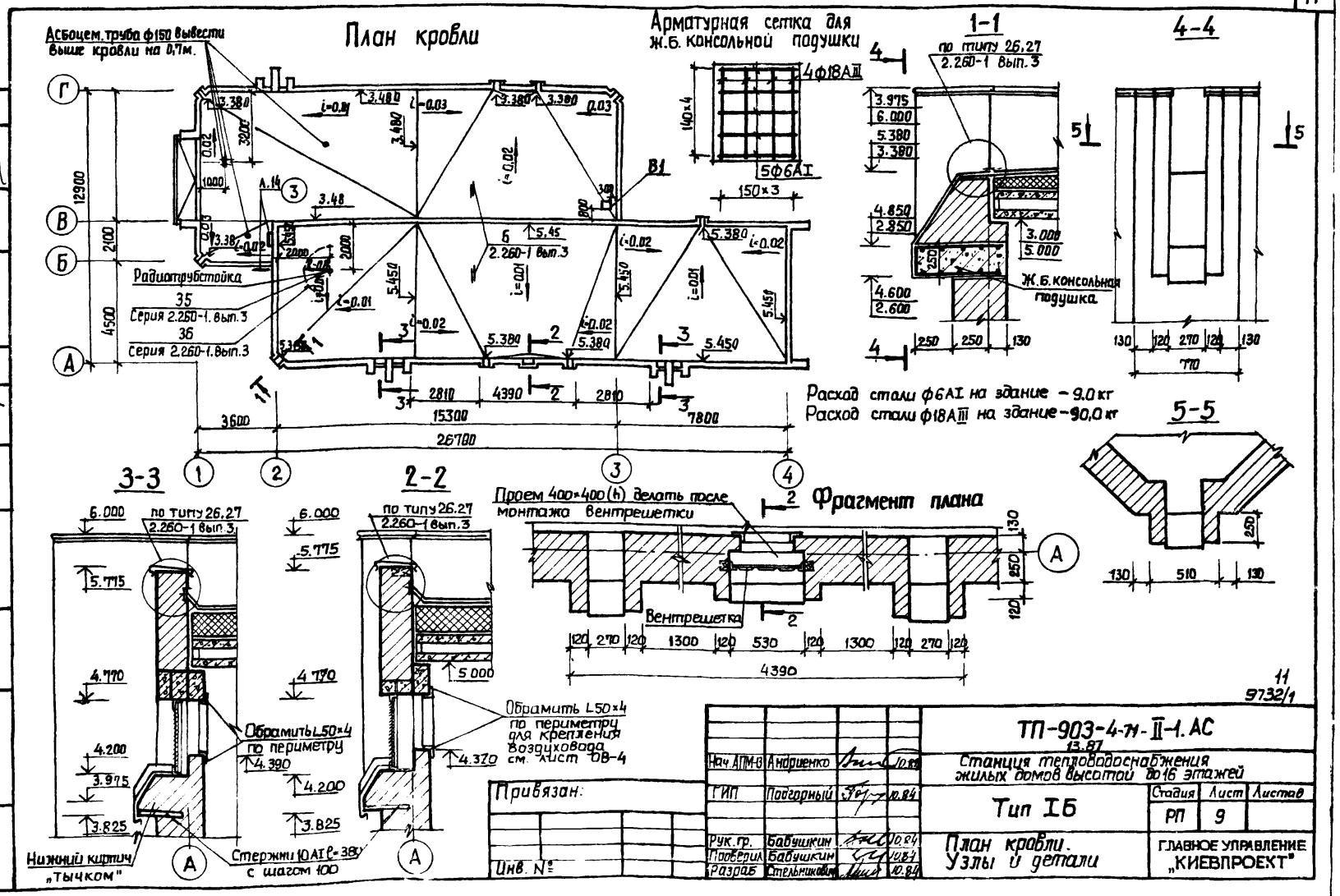

Нач. АПМ-6	Андриенко		10.84	ТП-903-4-71-II-1. АС 13.87
ГИП	Подгорный		10.84	Станция теплоподоснабжения жилых домов высотой до 16 этажей
Рук. гр.	Бабушкин		10.84	Тип IБ
Проверил	Бабушкин		10.84	План кровли. Узлы и детали
Разраб	Стельникович		10.84	

Стадия	Лист	Листов
РП	9	

ГЛАВНОЕ УПРАВЛЕНИЕ „КИЕВПРОЕКТ"

Привязан:

Инв. №

Согласовано: Нормоконтроль

Рук. группы Бабушкин 10.84

Нач. ОПО Смилянский 10.84

Нач. отд. акустики Фактороб 10.84

Инв. № подл. | Подпись и дата | Взам. инв. №

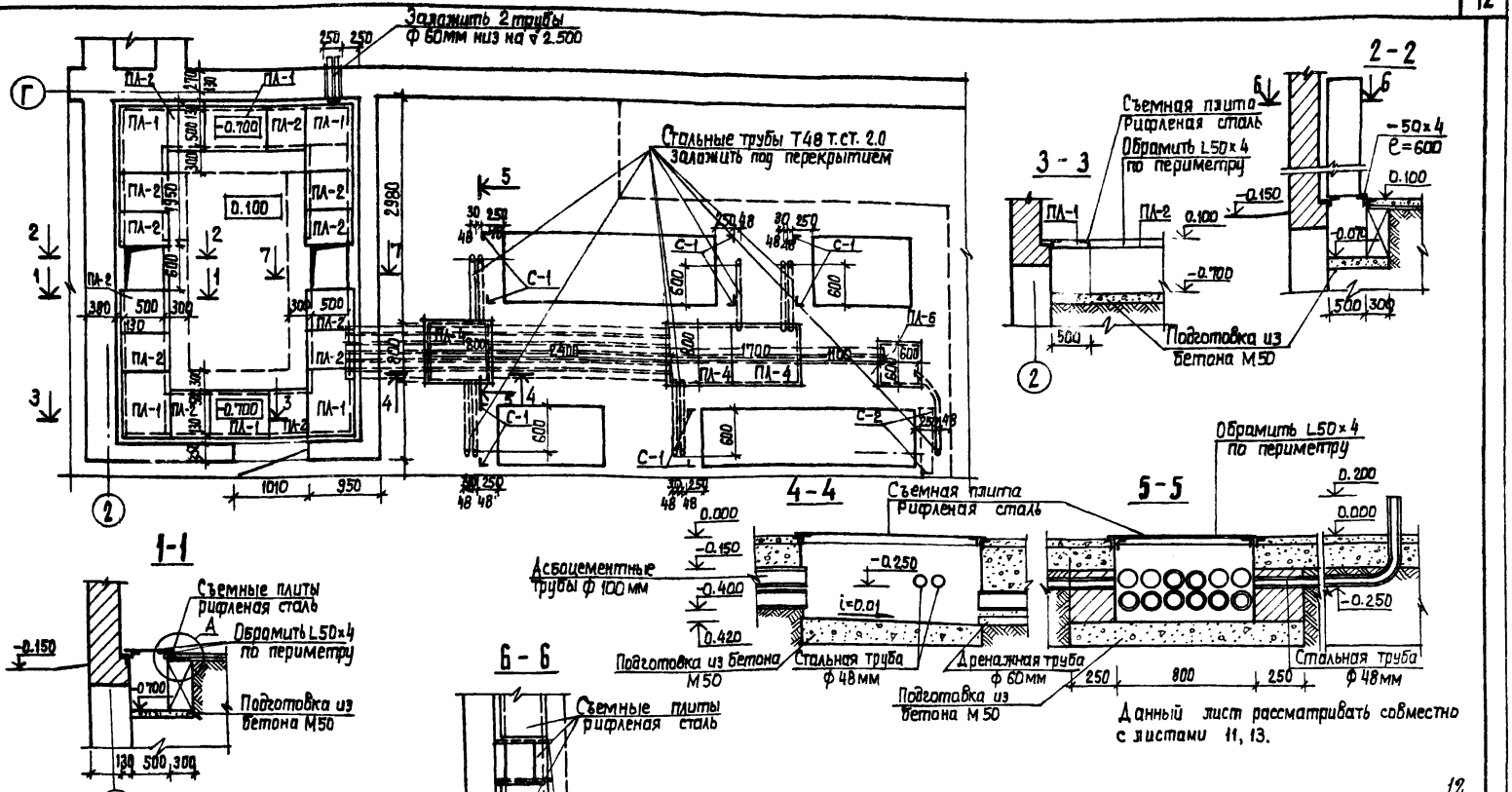

Данный лист рассматривать совместно с листами 11, 13.

12
9732/1

				ТП-903-4-71.-II-1.АС 13.87	
Нач. АПМ-13	Андриенко		10.84	Станция тепловодоснабжения жилых домов высотой до 16 этажей	
ГИП	Подгорный		10.84	Тип 1Б	Стадия: РП; Лист: 10; Листов:
Рук. гр.	Бабушкин		10.84	Фрагмент плана с электрощитовой. Сечения по подпольным каналам и коробкам	ГЛАВНОЕ УПРАВЛЕНИЕ „КИЕВПРОЕКТ"
Проверил	Бабушкин		10.84		
Разраб.	Федорец		10.84		

Привязан:

Инв. №

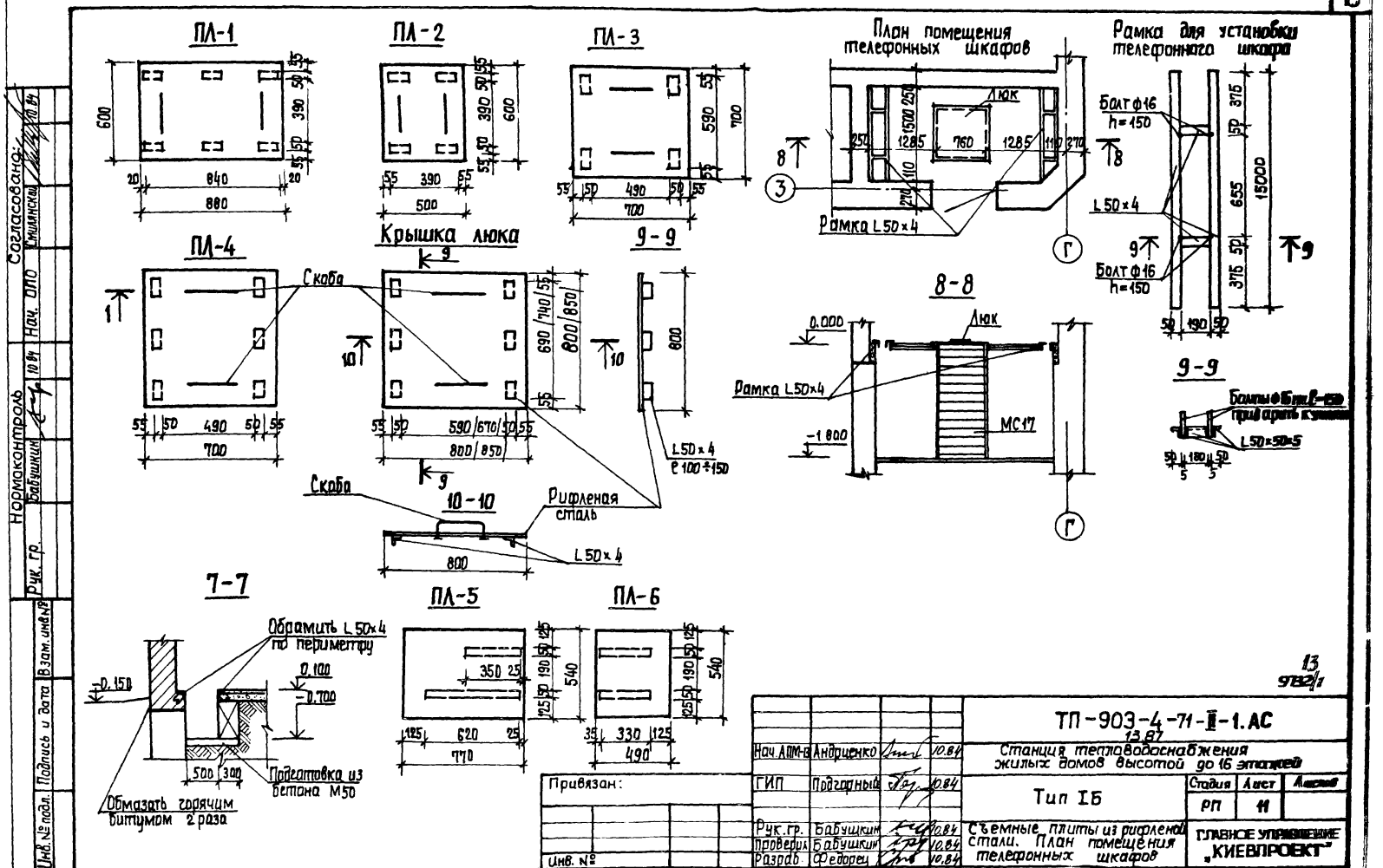
ПЛ-1
ПЛ-2
ПЛ-3
План помещения телефонных шкафов
Рамка для установки телефонного шкафа
Люк
Рамка L50×4
Болт ф16 h=150
L50×4
Крышка люка
ПЛ-4
Скоба
9-9
8-8
Рифленая сталь
10-10
L50×4
МС17
7-7
Обрамить L50×4 по периметру
Подготовка из бетона М50
Обмазать горячим битумом 2 раза
ПЛ-5
ПЛ-6
Болты ф16 h=150 приварить к уголку
L50×50×5
Согласовано:
Нормоконтроль
Рук. гр.
Бабушкин
Нач. ОПО
Смилянский
Инв. № подл.
Подпись и дата
Взам. инв. №
Привязан:
Инв. №
Нач. АПМ-В
Андрценко
ГИП
Подгорный
Рук. гр.
Бабушкин
Проверил
Бабушкин
Разраб.
Федорец
10.84
ТП-903-4-71-II-1.АС
13.87
Станция тепловодоснабжения жилых домов высотой до 16 этажей
Тип IБ
Съемные плиты из рифленой стали. План помещения телефонных шкафов
Стадия
Лист
Листов
РП
11
ГЛАВНОЕ УПРАВЛЕНИЕ „КИЕВПРОЕКТ"

Решетка вентиляционная

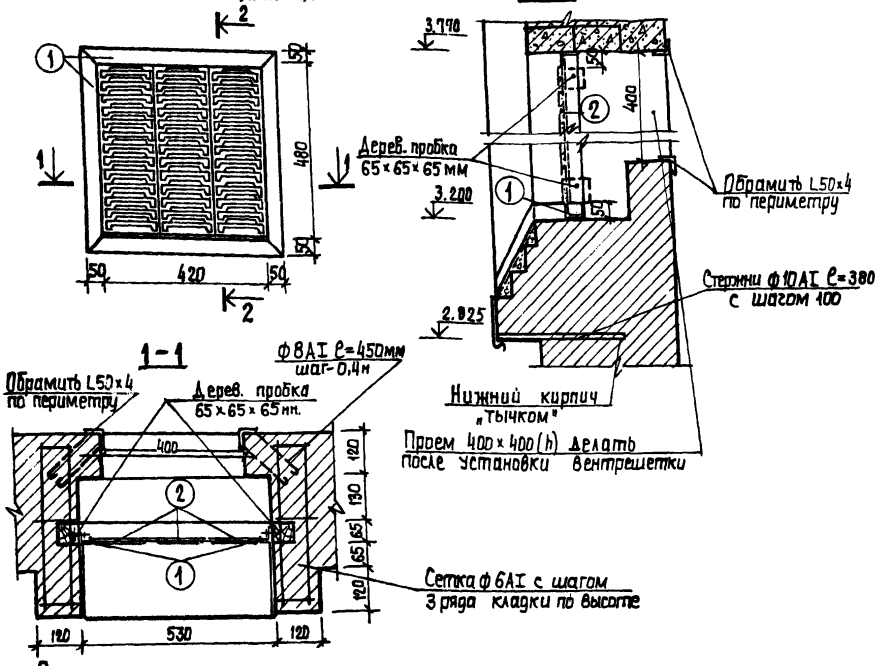

Экспликация отверстий

№ отв.	Габариты, мм	Низ на отм.	Назначение	Примечание
1	200 × 250	0.000	отопление	
2	300 × 250	0.000	——··——	
3	1000 × 650	0.000	——··——	
4	100 × 200	0.000	водопровод	
5	100 × 100	2.400	——··——	
6	850×225×814	1.200	ниша пож.крана	
7	270 × 250×375	0.200	ниша полив.крана	
8	100 × 100	0.200	водопровод	
9	100 × 100	2.700	——··——	
10	100 × 100	1.350	——··——	
11	150 × 100	2.900	электро	
12	150 × 100	4.900	——··——	
13	65 × 65	29.35	——··——	
14	400 × 400	2.400	тепломехан.	
15	350 × 350	2.000	——··——	
16	350 × 350	2.600	——··——	
17	100 × 65	2.935	электро	

Спецификация металла на установку вентрешеток

Марка, поз.	Обозначение	Наименование	Кол на изд.	Масса, кг	Примечание
1	ГОСТ 8509-72*	L 50×4 ℓ=2200	1	6.71	
2	Серия 1.494-27, вып.5	Вентиляционная решетка №1	3	2.91	

Расход стали на решетку — 9,62 кг
Общее количество решеток — 5 шт.
Общий расход стали — 48,10 кг
Расход арматуры ф6АI - 190 пог. м. Вес - 42,0 кг

Привязан:

Инв. №

14
9732/1

Нач.АПП-13	Андриенко		10.84
ГИП	Подгорный		10.84
Рук.гр.	Бабушкин		10.84
Проверил	Бабушкин		10.84
Разраб.	Федорец		10.84

ТП-903-4-71-II-1.АС
13.87

Станция тепловодоснабжения жилых домов высотой до 16 этажей

Тип I Б

Стадия	Лист	Листов
РП	12	

Решетка вентиляционная
Экспликация отверстий

ГЛАВНОЕ УПРАВЛЕНИЕ „КИЕВПРОЕКТ"

Инв. № подл. | Подпись и дата | Взам. инв. №

Стойка крепления щитов местного управления С-1, С-2

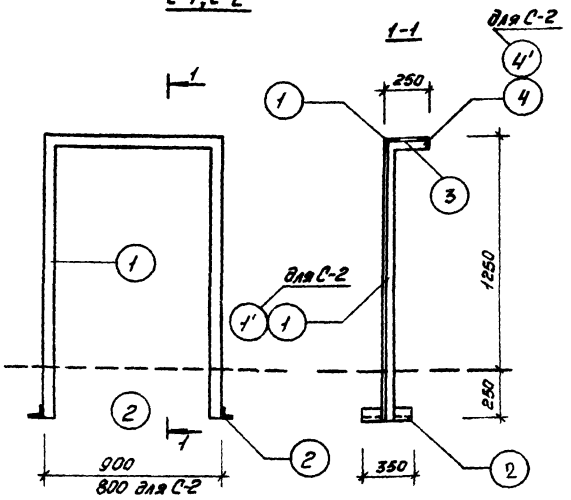

Стойка для установки приборов КИП С-3

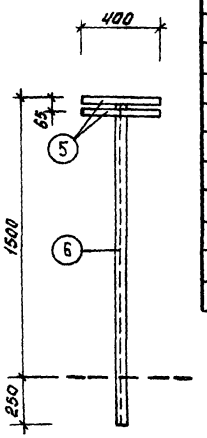

Спецификация металла С-1 и С-2

Марка, поз.	Обозначение	Наименование	Кол. на изд.	Масса ед., кг	Примечание
		Детали С-1, С-2			
1	ГОСТ 8509-72*	∟50×4 ℓ=3900	1	11,9	
1'		—"— ℓ=3800	1	11,0	
2		—"— ℓ=350	2	2,13	
3		—"— ℓ=250	2	1,53	
4		—"— ℓ=900	2	2,75	
4'		—"— ℓ=800	2	2,10	
		Детали С-3			
5	ГОСТ 103-76*	– 50×5 ℓ=400	2	1,57	
6	ГОСТ 8509-72*	∟40×25×3 ℓ=1750	1	4,02	

Расход стали на одну стойку С-1 — 18,31 кг
Общее количество стоек С-1 — 5 шт.
Расход стали на 5 стоек — 91,55 кг

Расход стали на одну стойку С-2 — 16,78 кг
Общее количество стоек С-2 — 1 шт.

Расход стали на одну стойку С-3 — 6,57 кг

Стойки крепления щитов местного управления С-1 и С-2 забетонировать до устройства пола.
Асбоцементные трубы уложить с уклоном i= 0,01 от электрощитовой, на участке между электрощитовой и первой подпольной коробкой с i= 0,08.
Металлическую трубу ф 60 мм для отвода воды из подпольных коробок заложить с уклоном i= 0,01 в сторону тоннеля
Расход металла на обрамление подпольных каналов см лист 14
Расход асбоцементных труб ф100-125 пог.м, ГОСТ 1839-80.
Стальные трубы /см. лист 10/ переварить между собой и соединить со стойками С-1 и С-2 на отм. 0.150
расход стальных труб см. лист АС-14.

15
9732/1

				ТП-903-4-71.1387-II-1. АС
Рук. АКМ-16	Андриенко		12.84	Станция тепловодоснабжения жилых домов высотой до 16 этажей
ГИП	Подгорный		18.84	Тип I Б
Рук. гр.	Бабушкин		12.84	Стойки крепления щитов местного управления и приборов КИП, спецификация металла
Проверил	Бабушкин		12.84	
Разраб.	Федорец		12.84	

Стадия	Лист	Листов
РП	13	

Главное управление „Киевпроект"

Привязан:

Инв. N

Согласовано: Смол. Янсков 12.84
Нач. ОНО
Нормоконтроль: Бабушкин 20.84
Рук. гр.
Взам. инв. N
Подпись и дата
Инв. N подл. 1482/II-1

Спецификация металлических изделий

Марка поз.	Обозначение	Наименование	Всего	Масса кг	Примечание
1	Серия 1.450 3-3 Вып. 1	Метал. марш МЛХШ 60-24.8	1	76,2	
2	Серия 1.450.3-3 Вып. 1	Метал. перила ОГЛМЛХ60-10.24	1	11,0	
3	Серия ИИ-03-03 а. 71-64	Стремянка МС25	6	16,50	
4		Стремянка МС17	1	17,7	
5	Серия 1.494-27 Вып. 5	Решетка Вентиляционная штампованная N1	15	14,5	
6	Серия ИИ-03-03 а: 71-64	Решетка для вытирания ног МР	1	12,71	
	Ограждение и обрамление приямков				
7	Серия 1.256-1	ОВ-3-1	3	8,10	
8	Серия ИИ-04-8, Вып. 4	ОВПА-42-1	2	52,00	
9		ОНПА-33-1	4	73,60	
10	ГОСТ 8509-72*	L 50×4	94 пог.м	286,7	
11	ГОСТ 5781-82*	ф 8 AI	18,5 пог.м	7,3	
	ГОСТ 8568-77	Рифленая сталь δ=4мм	11,1 м²		
	ГОСТ 10705-80	Трубы стальные Т 60 Т СТ 2,0 Т 26 Т СТ 1,8 Т 48 Т СТ 2,0	10 п.м 20,0 п.м 25 п.м		
	ГОСТ 3262-75*	Т 114 Т. СТ. 4,0	6 п.м.		
	ГОСТ 103-76*	Сталь полосовая —50×4	1,2 пог.м		
	ГОСТ 17715-72	Сталь кровельная	25,5 м²		

Спецификация элементов заполнения проемов

Марка поз.	Обозначение	Наименование	Всего, шт.	Масса ед, кг	Примечание
1	ГОСТ 14624-84	Дверь внутренняя глухая ДГ 37	2		Обить железом с двух сторон
2		Дверь внутренняя глухая ДГ 38	3		
3		Дверь наружная глухая ДГ 56	2		Обшить деревянными профилированными рейками
4		Дверь наружная глухая ДГ 56	2		Обить железом с двух сторон
5	Альбом АС лист 17	Дверь звукоизоляционная	1		
6	Серия 1.435.9-17 Вып. 1	Ворота распашные ВР30×30Т	1		
7	Серия 1.136.5-16	Окно с раздельными переплетами ОР15-6	1		

Принятые конструкции ворот типа ВР30×30Т дополнительно облицевать с двух сторон листовой сталью δ=2мм, а пространство внутри между поверхностью филенок и обшивочным листом заполнить сплошным слоем минерального войлока. Все крепления болтами или шпильками выполнить с использованием шайб из резины типа 3311/Е=28 кгс/см² δ=9мм.

Принятая конструкция ворот должна обеспечить плотное прилегание калитки и створок ворот между собой/необходимо усилить звукоизоляцию прилегания калитки уплотняющей накладкой из листовой стали δ=2мм/, а также тщательное уплотнение резиной по периметру ворот и калитки.

16

9732/1

Привязан:

Инв. N

				ТП-903-4-71.13.87-II-1.АС
Нач. АПМ43	Андриенко		10.84	Станция теплоснабжения жилых домов высотой до 16 этажей
ГИП	Подгорный		10.84	Тип I 6
Рук. гр.	Бабушкин		10.84	Спецификация металлических изделий. Спецификация элементов заполнения проемов
Провер.	Бабушкин		10.84	
Разраб.	Федорец		10.84	

Стадия	Лист	Листов
РП	14	

Главное управление „Киевпроект"

Ведомость перемычек

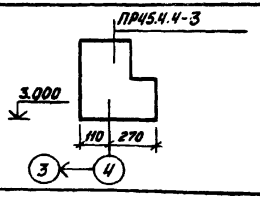

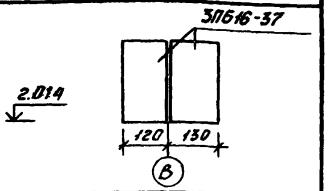

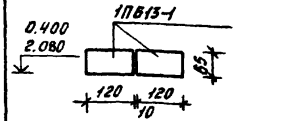

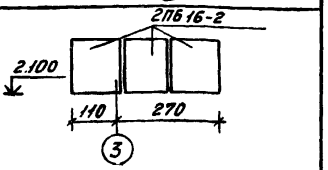

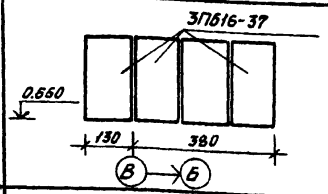

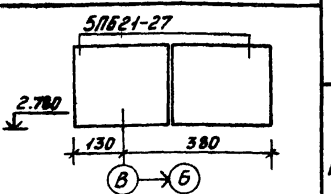

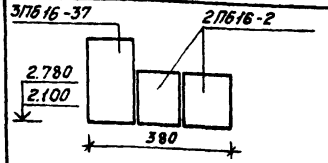

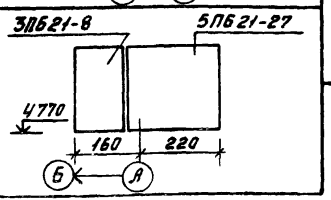

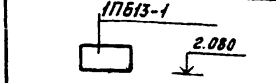

Тип	Схема сечения	Тип	Схема сечения
ПР 1	ПР45.4.4-3; 3.000; 110, 270; 3 ← 4	ПР6	3ПБ16-37; 2.014; 120, 130; В
ПР 2	1ПБ13-1; 0.400; 2.080; 65; 120, 120, 10	ПР7	2ПБ16-2; 2.100; 110, 270; 3
ПР 3	3ПБ16-37; 0.660; 130, 380; В → Б	ПР8	5ПБ21-27; 2.780; 130, 380; В → Б
ПР 4	3ПБ16-37; 2ПБ16-2; 2.780; 2.100; 380	ПР9	3ПБ21-8; 5ПБ21-27; 4770; 160, 220; Б ← А
ПР5	1ПБ13-1; 2.080		

Спецификация перемычек

Марка, поз.	Обозначение	Наименование	Кол.	Масса, ед., кг	Примечание
ПР1	Серия 1.225.1-3	ПР 45.4.4-3	1	1580	
ПР2	Серия 1038.1-1 вып 1,2	1ПБ13-1	8	30	
ПР3					
		3ПБ 16-37	12	100	
ПР4		3ПБ 16-37	1	100	
		2ПБ 16-2	4	80	
ПР5		1ПБ13-1	3	30	
ПР6					
		3ПБ 16-37	2	100	
ПР7		2ПБ 16-2	6	80	
ПР8		5ПБ21-27	2	560	
ПР9		5ПБ21-27	2	280	
		3ПБ 21-8	2	130	
ПР10		3ПБ13-37	2	800	
		1ПБ13-1	4	30	

ПР10: 3ПБ 13-37; 1ПБ13-1; 3.770; 2.100; 380

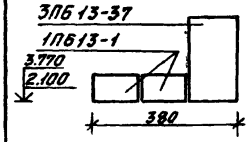

В пакетах перемычек несущий брусок укладывать со стороны опирания перекрытия

17
9732/1

Нач.АПМ-15	Андриенко		10.84
ГИП	Подгорный		10.84
Рук.гр.	Бабушкин		10.84
Провер.	Бабушкин		10.84
Разраб.	Федорец		10.84

ТП-903-4-71.13.87-II-1. АС

Станция тепловодоснабжения жилых домов высотой до 16 этажей

Тип I 6

Стадия	Лист	Листов
РП	15	

Ведомость перемычек. Спецификация перемычек

Главное управление „Киевпроект"

Привязан:

Инв.N

Согласовано: Гл.конструктор Лепская 10.84

Нормоконтроль: Рук.группы Бабушкин 10.84

Взам.инв.N

Подпись и дата

Инв.N подл. 1482/II-1

Ведомость отделки помещений

Номер помещения	Наименование помещения	Вид отделки: Потолок	Стены или перегородки	Отделка низа стен/панель/	Высота, мм	Примечания
1	Центральный тепловой пункт	Затирка, известковая окраска	Простая штукатурка; клеевая окраска	Масляная окраска	1600	
2 3	Электрощитовая Щитовая КИП	Затирка, окраска силикатными красками	Простая штукатурка, окраска силикатными красками			
4	Санузел	Затирка, известковая окраска	Простая штукатурка, известковая окраска	Масляная окраска	1600	
5	Комната приема пищи	Затирка, клеевая окраска	Простая штукатурка, клеевая окраска			
6	Коридор	Затирка, известковая окраска	Простая штукатурка, клеевая окраска	Масляная окраска	1600	
7 8	Помещение для пунктов управления наружным освещением Помещение для телефон. шкафов	Затирка, известковая окраска	Простая штукатурка, известковая окраска	Масляная окраска	1600	

Наружная отделка

Наименование	Вид отделки	
Стены козырьки	Крупноразмерная керамическая плитка 292×142 глазурованная/ цвет по паспорту	При варианте стен из монолитной кладки-под расшивку швов с подбором наружного слоя из качественного кирпича
Окна	Окраска производится в заводских условиях	
Наружные двери деревянные	— — —

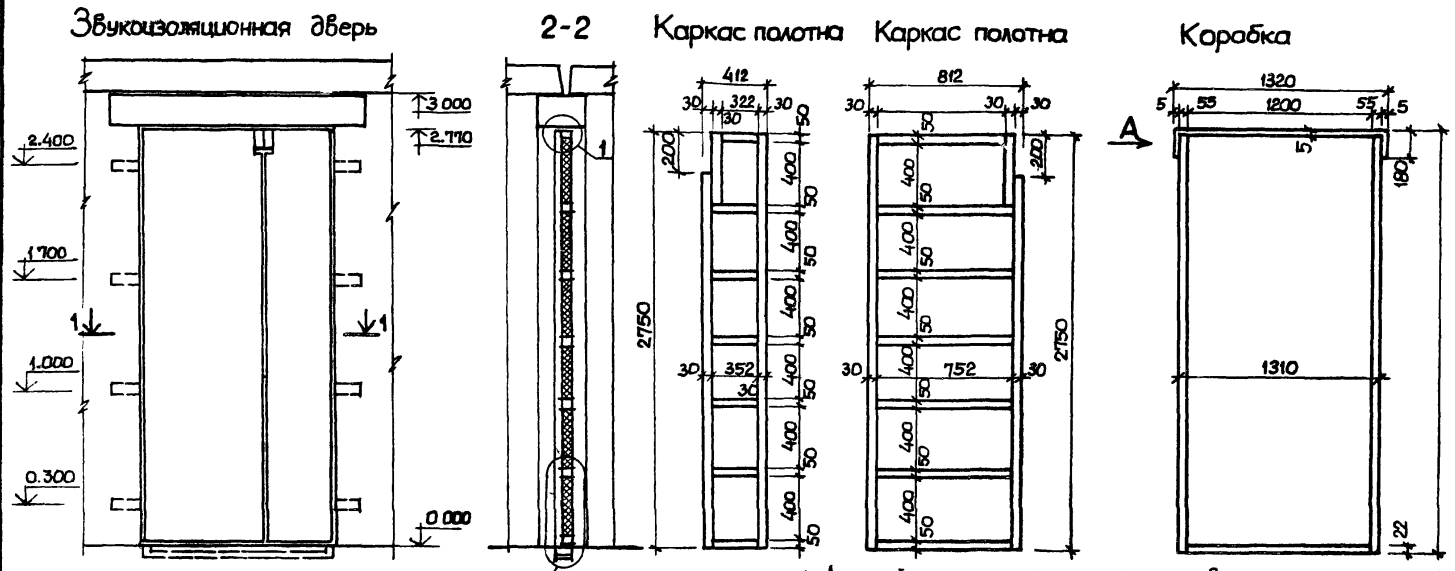

1-1

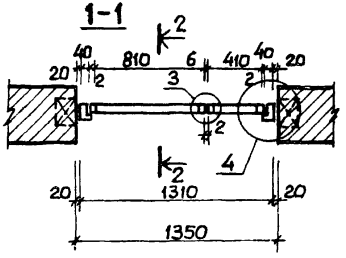

по А

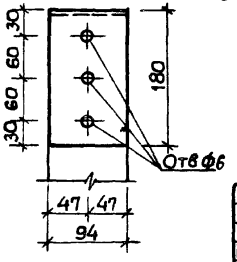

1. Данный лист рассматривать совместно с листом АС-18.
2. Коробку устанавливать до монтажа монорельса.
3. Двери окрасить масляной краской в 2 слоя.

19
9732/1

Нач. АПМ-13	Андриенко		10.84	ТП-903-4-71-II-1. АС 13.87
ГИП	Подгорный		10.84	Станция тепловодоснабжения жилых домов высотой до 16 этажей
Рук. гр.	Бабушкин		10.84	Тип IБ
Проверил	Бабушкин			Звукоизоляционная дверь Сечения. Детали
Разраб	Козюберда		10.84	

Стадия	Лист	Листов
РП	17	

ГЛАВНОЕ УПРАВЛЕНИЕ „КИЕВПРОЕКТ"

Привязан:

Инв. №

Согласовано:

Нормоконтроль Бабушкин 10.84

Рук. гр.

Взам. инв. №

Подпись и дата

Инв. № подл.

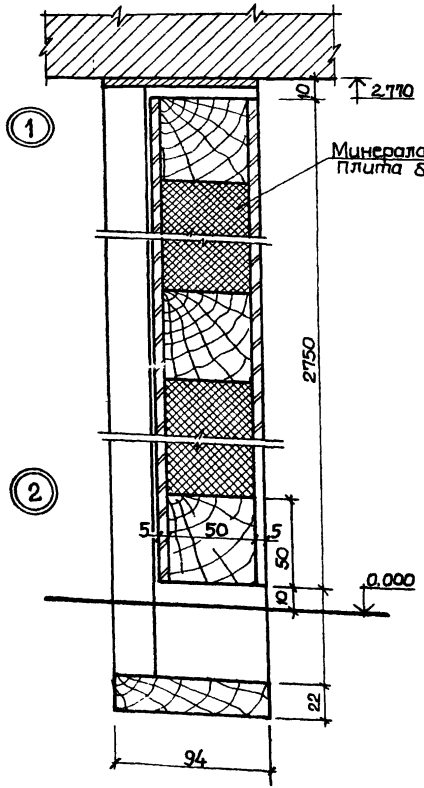

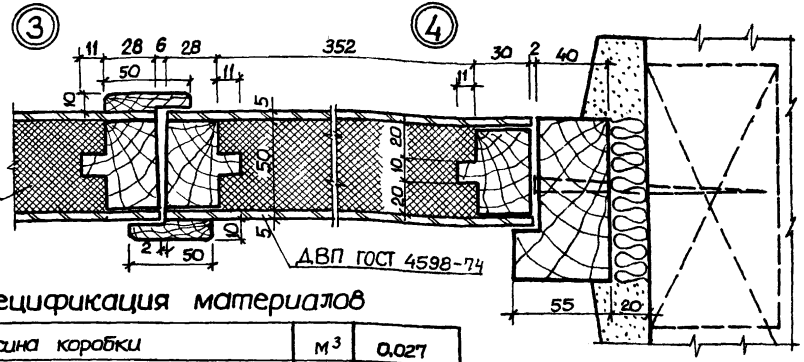

Спецификация материалов

Древесина коробки	м³	0,027
Металл коробки	кг	
Древесина каркаса полотна	м³	0,0346
Минераловатная плита δ=50 мм	м³	0,1320
Плиты древесно-волокнистые		
Твердые ГОСТ 4598-74	м²	7,200
Петли накладные ГОСТ 5088-72 и ГОСТ 17585-72	шт.	6
Шпингалет дверной ГОСТ 5090-73	шт.	1

Данный лист рассматривать совместно с листом 17

20
9732/1

Нач. АПМ-8	Андриенко		10.84
ГИП	Подгорный		10.84
Рук. гр.	Бабушкин		10.84
Проверил	Бабушкин		10.84
Разраб.	Казюберда		10.84

Привязан:

Инв. №

ТП-903-4-71-II-1.АС
13.87

Станция теплоподготовки жилых домов высотой до 16 этажей

Тип 1Б

Звукоизоляционная дверь. Узлы. Спецификация материалов

Стадия	Лист	Листов
РП	18	

ГЛАВНОЕ УПРАВЛЕНИЕ „КИЕВПРОЕКТ"

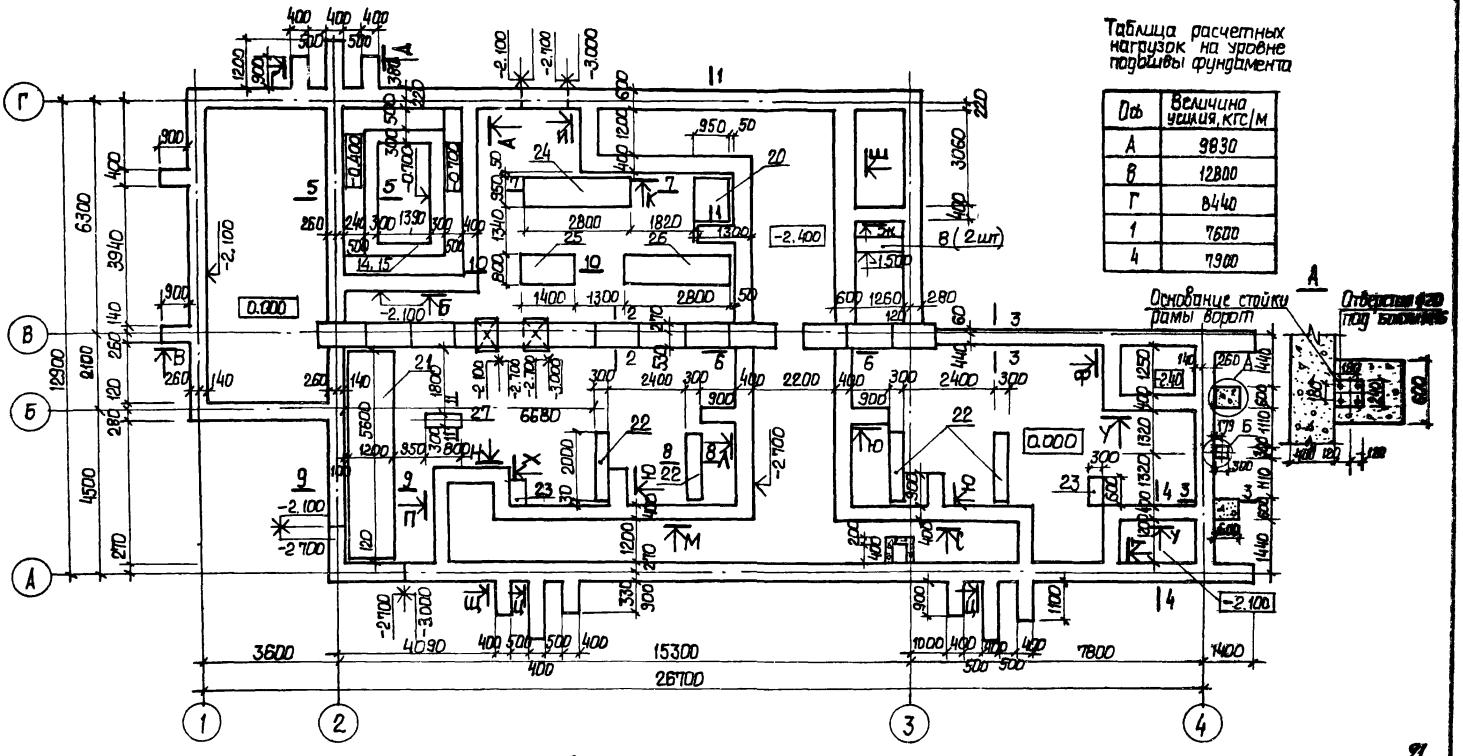

Таблица расчетных нагрузок на уровне подошвы фундамента

Ось	Величина усилия, кгс/м
А	9830
В	12800
Г	8440
1	7600
4	7900

1. Фундаменты запроектированы для расчетного давления на грунты основания $R_0 = 2{,}0$ кгс/см².
2. Данный лист рассматривать совместно с листами 20÷26.

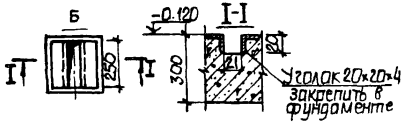

Привязан:

Инв. №

Нач. АПИ-13	Андриенко		11.84
Зам. нач.	Щетинин		11.84
ГИП	Подгорный		11.84
Гл. констр.	Лепская		11.84
Рук. гр.	Мартыненко		11.84
Проверил	Дехтярюк		11.84
Разраб.	Мартыненко		11.84

ТП 903-4-71-II-1.АС
1387

Станция тепловодоснабжения жилых домов высотой до 16 этажей

Тип I б

Стадия	Лист	Листов
РП	19	

Схема расположения элементов фундаментов

ГЛАВНОЕ УПРАВЛЕНИЕ „КИЕВПРОЕКТ"

21
9732/1

Согласовано: Смилянский 11.84; Фокторович 11.84

Нормоконтроль: Рук. группы Дехтярюк 11.84; Нач. ОИО; Нач. отд. акустики

Инв. № подл. | Подпись и дата | Взам. инв. №

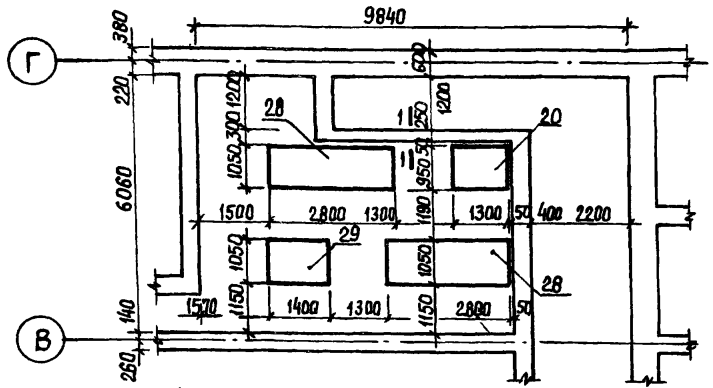

Фрагментом схемы расположения фундаментов под оборудование пользоваться в исключительных случаях (для установки насосов К 90/55 и К 90/35)

Исключить из спецификации на листе АС-25: ФБС12.4.6-Т – 4 шт.
ФБС9.4.6-Т – 13 шт.

Ведомость расхода стали на элемент, кг.

Марка элемента	Изделия арматурные						Всего, кг
	Арматура класса						
	AI			AIII			
	ГОСТ 5781-82			ГОСТ 5781-82			
	ф8	ф6	Итого	ф16	ф10	Итого	
Стенка канала	64.02		64.02	137.08	38.03	175.11	239.13
ФОм-8		26.45					
ФОм-9		13,40					
ФОм-1		11,28					

Спецификация к фрагменту схемы фундаментов под оборудование

Формат	Зона	Поз.	Обозначение	Наименование	Кол.	Примечание
				Исключить:		
		24		ФОм-4	1	
		25		ФОм-5	1	
		26		ФОм-6	1	
				Добавить:		
		28		Материалы для ФОм-8	2	
				Бетон М200. м³	1,76	
				Арматура кл. AI, кг	26,45	
		29		Материалы для ФОм-9	1	
				Бетон М200. м³	0,88	
				арматура кл AI, кг	13 40	
				Стенка канала		
				Бетон М200, м³	3,02	
		1	ГОСТ 5781-82	Сталь ф16 AIII, ℓ=2680	23	97.26
		2	ГОСТ 5781-82	Сталь ф10 AIII, ℓ=2600	23	38.03
		3	ГОСТ 5781-82	Сталь ф8 AI, ℓ=4000	35	55.30
		4	ГОСТ 5781-82	Сталь ф8 AI, ℓ=230	96	8.72
		5	ГОСТ 5781-82	Сталь ф16 AIII, ℓ=1200	21	39.82

22 9732/1

Привязан:

Инв. №

ТП 903-4-71-II-1.АС (13.87)

Нач. АПМ-В	Андриенко		11.84
Зам. нач.	Щетинин		11.84
ГИП	Подгорный		11.84
Гл. констр.	Лелская		11.84
Рук. гр.	Мартынен		11.84
Проверил	Мартынен		11.84
Разраб	Редькина		11.84

Станция тепловодоснабжения жилых домов высотой до 16 этажей

Тип 1Б

Стадия	Лист	Листов
РП	20	

Фрагмент схемы расположения фундаментов под оборудование и спецификация к схеме

ГЛАВНОЕ УПРАВЛЕНИЕ „КИЕВПРОЕКТ"

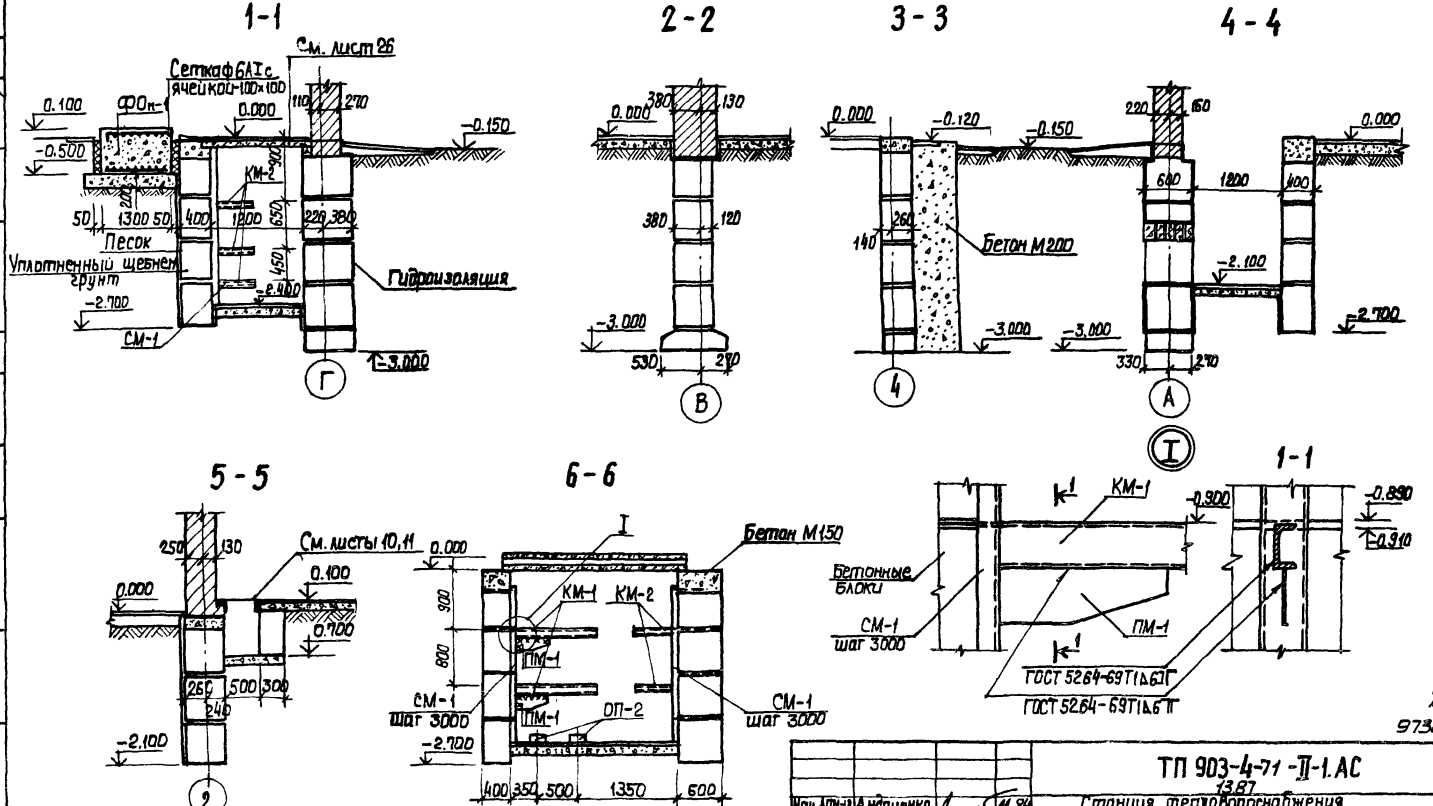

Расход бетона М200 на фундамент под стойки ворот – 2.07 м³.
Данный лист рассматривать совместно с листами 20, 22 ÷ 26.

Нач. АПН-13	Андриенко		11.84
Зам. нач.	Щетинин		11.84
ГИП	Подгорный		11.84
Гл. конструктор	Лепская		11.84
Рук. гр.	Мартыненко		11.84
Проверил	Дехтярюк		11.84
Разработ.	Мартыненко		11.84

Привязан:

Инв. №

ТП 903-4-71-II-1.АС
13.87

Станция тепловодоснабжения жилых домов высотой до 16 этажей

Тип I Б

Стадия	Лист	Листов
РП	21	

Сечения фундаментов

ГЛАВНОЕ УПРАВЛЕНИЕ „КИЕВПРОЕКТ"

Согласовано:
Нач. ОИО — Смилянский — 11.84
Нач. отд. акустики — Факторович — 11.84

Нормоконтроль
Рук. группы — Дехтярюк — 11.84

Инв. № подл. | Подпись и дата | Взам. инв. №

10-10

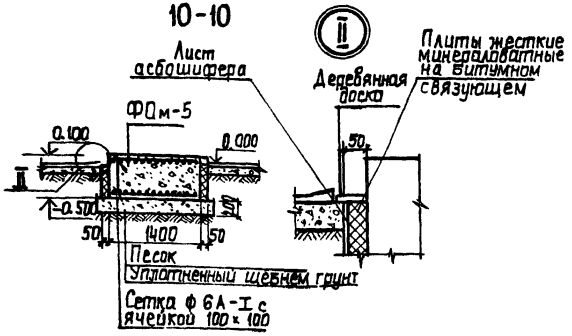

7-7

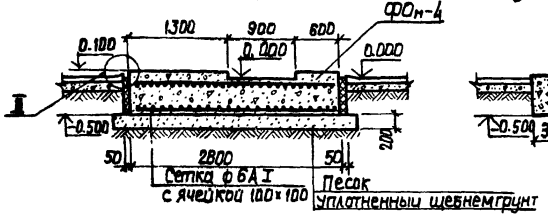

8-8

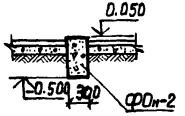

9-9

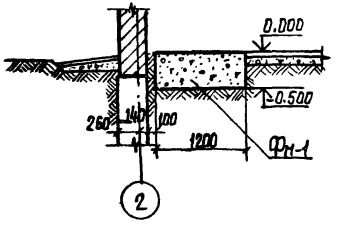

11-11

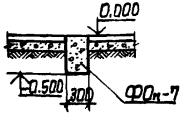

Данный лист рассматривать совместно с листами 19÷21.

Привязан:

Инв. №

Спецификация

Формат	Зона	Поз.	Обозначение	Наименование	Кол	Примечание
		20		Материалы для ФОм-1	1	
				Бетон М200, м³	0.74	
				Арматура кл AI, кг	11.48	
		21		Материалы для Фм-1	1	
				Бетон М200, м³	3.36	
		22		Материалы для ФОм-2	4	
				Бетон М200, м³	0.33	
		23		Материалы для ФОм-3	2	
				Бетон М200, м³	0.09	
		24		Материалы для ФОм-4	1	
				Бетон М200, м³	1.60	
				Арматура кл. AI, кг	24.32	
		25		Материалы для ФОм-5	1	
				Бетон М200, м³	0.67	
				Арматура кл. AI, кг	10.74	
		26		Материалы для ФОм-6	1	
				Бетон М200, м³	1.34	
				Арматура кл. AI, кг	21.15	
		27		Материалы для ФОм-7	1	
				Бетон М200, м³	0.13	

9732/1 24

Нач. АПН-13	Андриенко		11.84
Зам. нач	Щетинин		11.84
ГИП	Подгорный		11.84
Гл. констр	Лепская		11.84
Рук. гр.	Мартыненко		11.84
Проверил	Мартыненко		11.84
Разраб.	Редькина		11.84

ТП 903-4-71 - II-1.АС
13.87

Станция тепловодоснабжения жилых домов высотой до 16 этажей

Тип I Б

Сечения фундаментов под оборудование

Стадия	Лист	Листов
РП	22	

ГЛАВНОЕ УПРАВЛЕНИЕ „КИЕВПРОЕКТ"

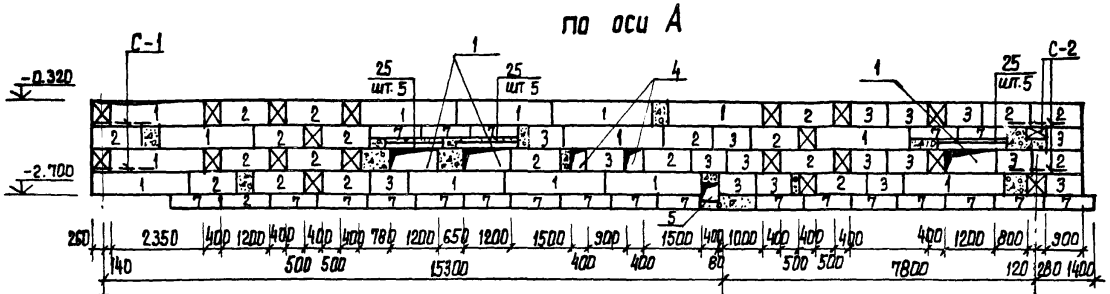

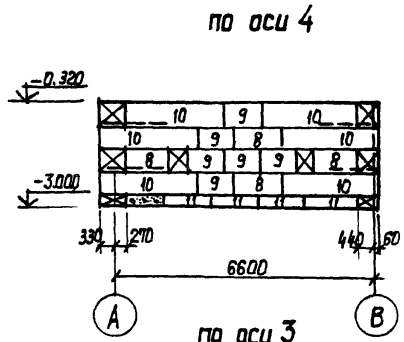

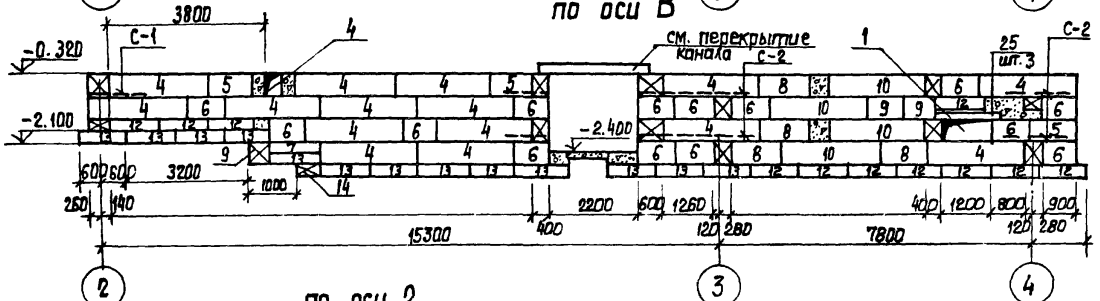

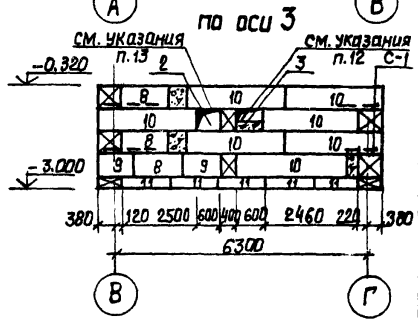

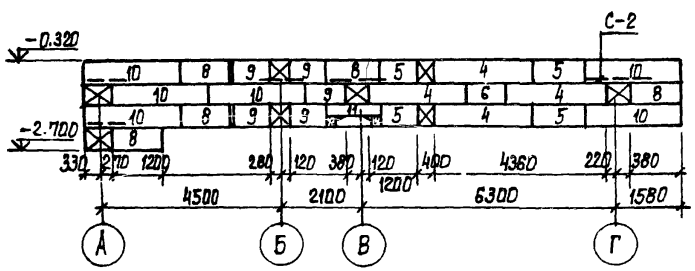

1. Монолитные заделки стен ниже отм. 0.000 выполнить из бетона М150. Объем бетона 7м³.
2. Кладку стен из бетонных блоков М100 вести на растворе М50.
3. При укладке стеновых блоков соблюдать перевязку швов. Размер перевязки должен быть не менее 0,4 высоты блока.
4. Отверстия в наружных стенах ниже отм. 0,000. Для инженерных коммуникаций выполнить согласно альбому „Типовые детали уплотнения вводов инженерных сетей в гражданские здания". Комплекс 7373-3, г. Вильнюс, 1975г.
5. Данный лист рассматривать совместно с листами 19, 21, 22, 24÷25

25
9732/1

Нач. АПМ-13	Андриенко		11.84
Зам. нач.	Щетинин		11.84
ГИП	Подгорный		11.84
Гл. констр.	Лепская		11.84
Рук. гр.	Мартыненко		11.84
Проверил	Дехтярюк		11.84
Разраб.	Мартыненко		11.84

ТП 903-4-71-II-1.АС
13.87

Станция тепловодоснабжения жилых домов высотой до 16 этажей

Тип I Б

Стадия	Лист	Листов
РП	23	

Развертки стен ниже отм. 0.000

ГЛАВНОЕ УПРАВЛЕНИЕ „КИЕВПРОЕКТ"

Привязан:

Инв. №

Согласовано:

Нормоконтроль

Рук. группы | Дехтярюк | 11.84 | Нач. ОИО | Смилянский | 11.84

Инв. № подл. | Подпись и дата | Взам. инв. №

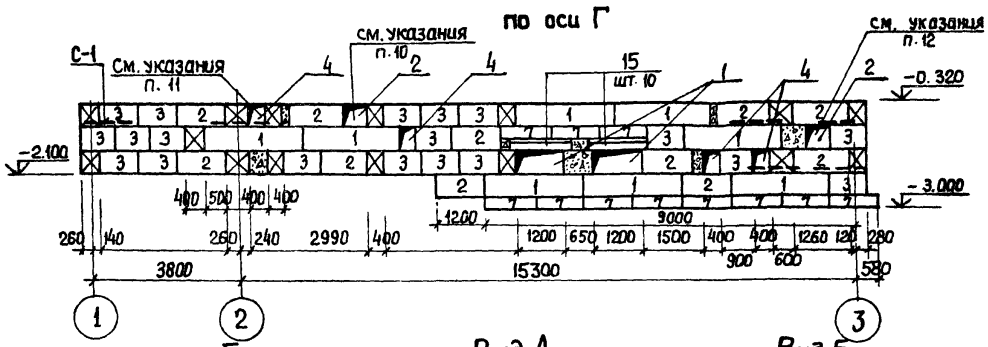

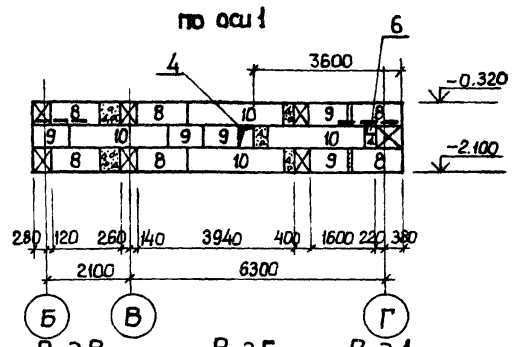

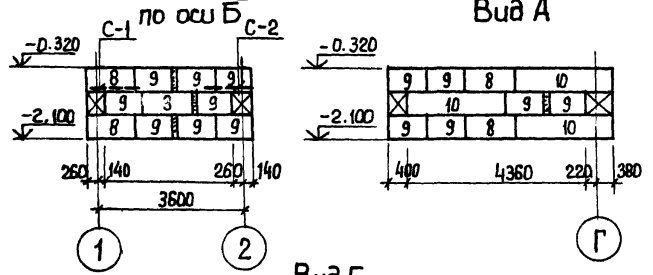

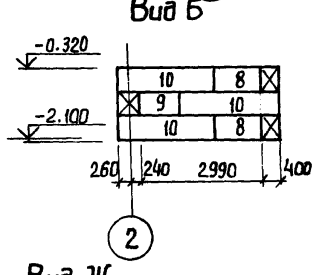

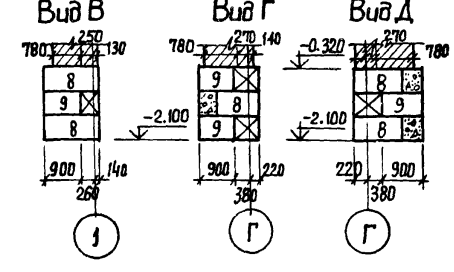

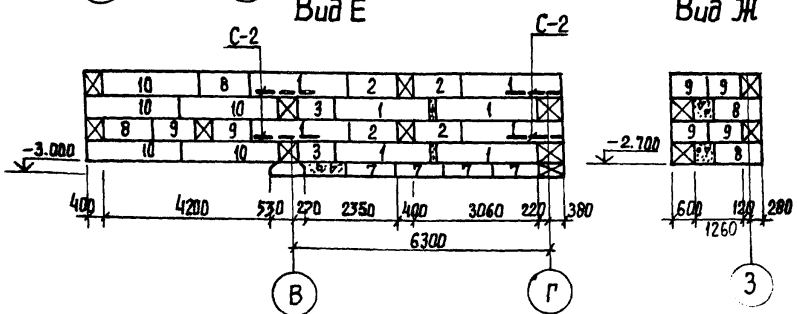

1 Данный лист рассматривать совместно с листами 19÷23, 25, 26

26
97.32/1

				ТП 903-4-71-II-1.АО 13.87	
Нач. АПМ 13	Андриенко		11.84	Станция тепловодоснабжения жилых домов высотой до 16 этажей	
Зам. нач	Щетинин		11.84		
ГИП	Подгарный		11.84	Тип 1Б	Стадия: РП; Лист: 24; Листов:
Гл. констр	Лепская		11.84		
Рук. гр.	Мартыненко		11.84	Развертки стен ниже отм. 0,000	ГЛАВНОЕ УПРАВЛЕНИЕ „КИЕВПРОЕКТ"
Проверил	Дехтярюк		11.84		
Разраб.	Мартыненко		11.84		

Привязан:

Инв. №

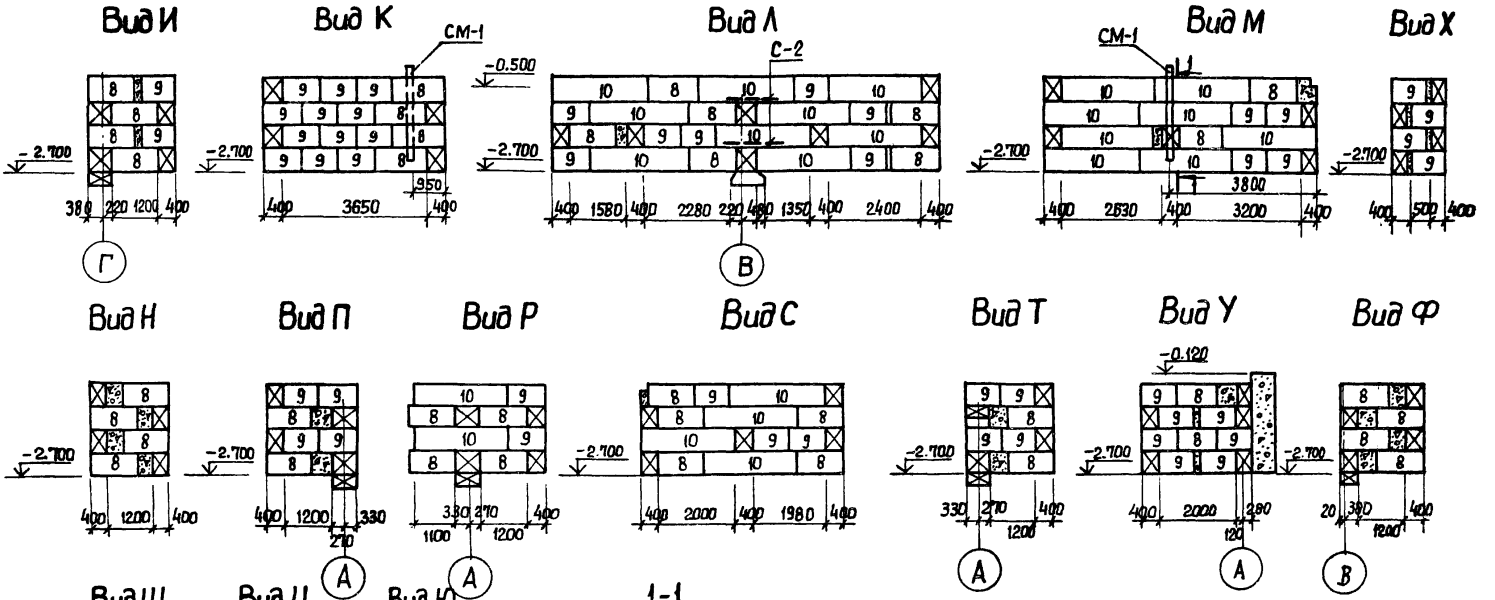

1. Данный лист рассматривать совместно с листами 19÷24, 26.

27
9732/1

Согласовано:
Нормоконтроль
Рук. группы Дехтярюк 11.84
Нач. ОИО Омельянский 11.84
Взам. инв. №
Подпись и дата
Инв. № подл.

Привязан:

Инв. №

Нач. АПМВ	Андриенко		11.84
Зам. нач.	Щетинин		11.84
ГИП	Подгорный		11.84
Гл. констр.	Лепская		11.84
Рук. гр.	Мартыненко		11.84
Провер.	Дехтярюк		11.84
Разраб.	Мартыненко		11.84

ТП 903-4-71-II-1.АС
13.87

Станция теплоснабжения жилых домов высотой до 16 этажей

Тип 1Б

Стадия	Лист	Листов
РП	25	

Развертки стен ниже отм. 0.000

ГЛАВНОЕ УПРАВЛЕНИЕ „КИЕВПРОЕКТ"

Спецификация к схеме расположения фундаментов

Марка, поз.	Обозначение	Наименование	Кол.	Масса ед., кг	Примечание
1	ГОСТ 13579-78	ФБС 24.6.6-Т	31	1960	
2		ФБС 12.6.6-Т	35	960	
3		ФБС 9.6.6-Т	38	700	
4		ФБС 24.5.6-Т	17	1630	
5		ФБС 12.5.6-Т	7	790	
6		ФБС 9.5.6-Т	14	590	
7		ФБС 12.6.3-Т	39	460	
8		ФБС 12.4.6-Т	98	640	
9		ФБС 9.4.6-Т	128	470	
10		ФБС 24.4.6-Т	61	1300	
11		ФБС 12.4.3-Т	10	310	
12		ФБС 12.5.3-Т	11	380	
15		ФБС 24.3.6-Т	2	970	
14		ФБС 9.3.6-Т	7	350	
13	Серия 1.112-5, Вып. 1	ФЛ 8.-12-1	13	700	
	Серия 3.006-2, Вып. II-2	ОП-2	10		
Перемычки					
	Серия 1.038.1-1, Вып. 1	ЗПБ 16-37	30		
Арматурные сетки					
—		С-1	7	2.03	
—		С-2	14	2.91	

Экспликация отверстий

Отверстия	Размеры отверстия, мм	Назначение отверстия
1	1200×600	ТМ
2	600×600	Э
3	600×400	С
4	400×600	Э, ВК
5	400×400	Л
6	200×250	С

1. За условную отметку 0.000 принят уровень чистого пола что соответствует абсолютной отметке ☐
2. В соответствии с материалами изысканий основанием фундаментов будут служить
3. Все фундаменты должны быть заглублены в материковый грунт не менее, чем на 20 см.
4. Горизонтальная гидроизоляция в уровне пола устраивается из цементного раствора состава 1:2 /цемент М400/ толщиной 2 см. Вертикальная гидроизоляция стен, соприкасающихся с грунтом, состоит из обмазки горячим битумом в 2 слоя по жидкой холодной грунтовке.
5. Фундаменты разработаны с учетом наличия грунтовых вод на глубине не менее 1,0 м от подошвы фундамента.
6. Обратную засыпку грунта за стены ниже отм. 0.000 производить слоями с тщательным трамбованием после устройства покрытия и пола.
7. Фундаменты укладывать на подготовку из бетона М 50 толщиной 10 см или на выровненное песчаное основание.
8. Настоящий чертеж рассматривать совместно с листами 18÷24.
9. Все размеры даны в мм, отм. в м.
10. Заложить 5 асбесто-цементных труб ф100 мм и вывести за отмостку на 1 м с $i = 0,03$ в сторону улицы.
11. Заложить 6 асбесто-цементных труб ф100 мм и вывести за отмостку на 1 м с $i = 0,03$ в сторону улицы.
12. Заложить 6 асбесто-цементных труб ф100 мм в 1 ряд на ▽ − 0,400 м.
13. Заложить 8 асбесто-цементных труб ф100 мм в 3 ряда и вывести за отметку на 1 м с уклоном $i = 0,03$ в сторону улицы.
14. Вопрос применения арматурных сеток в углах здания решить при привязке в зависимости от конкретных геологических условий.

28
9732/1

Привязан:

Инв. №

				ТП 903-4-71.13.87-Т-1.АС
Нач. АПМ-12	Андриенко		11.84	Станция тепловодоснабжения жилых домов высотой до 16 этажей
Зам. нач.	Щетинин		11.84	
ГИП	Подгорный		11.84	Тип Т6
Гл. констр.	Лелекая		11.84	
Рук. гр.	Мартыненко		11.84	Спецификация к схеме расположения фундаментов
Провер.	Дехтярюк		11.84	
Разраб.	Мартыненко		11.84	

Стадия	Лист	Листов
РП	26	

Главное управление „Киевпроект"

Инв. № подл. | Подпись и дата | Взам. инв. №

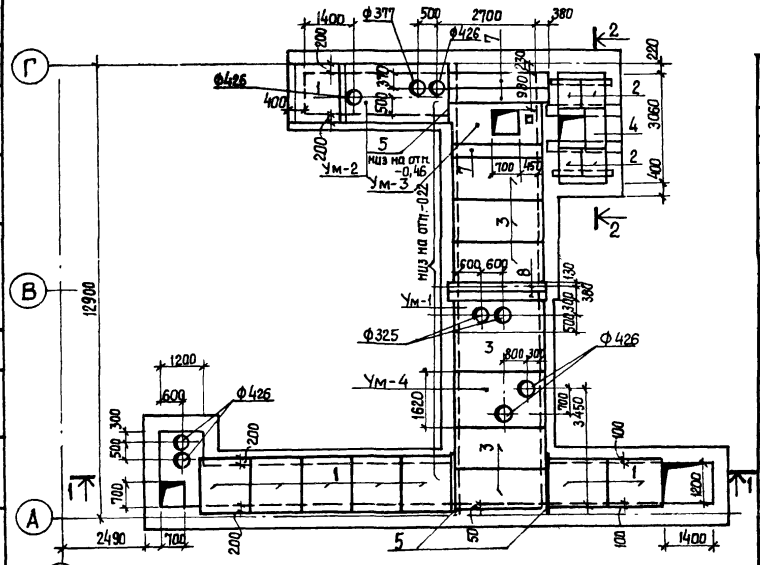

1-1

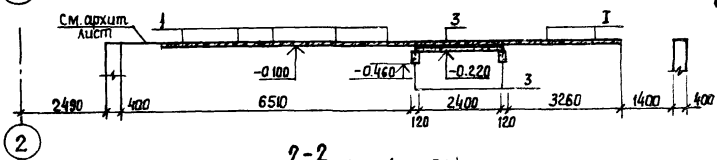

2-2

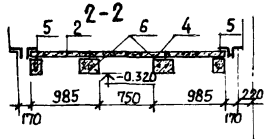

Спецификация к схеме расположения элементов перекрытия каналов

Марка, поз.	Обозначение	Наименование	Кол.	Масса ед., кг	Примечание
1	Серия 1.243.1-4	ПТ 8-16.14	8	450	
2	Серия 1.243.1-4	ПТ 12.5-8,6	4	100	
3	Серия 1.141-1, вып.60	ПК 24-12-8Та	5	1400	
4	Серия 1.243.1-4	ПТ 8-11.9	1	200	
5	Серия 1.0381-1, вып.1	3ПБ 16-37	5	100	
6	Серия 1.0381-1, вып.1	5ПБ 21-27	2	280	
7	Серия 1.0381-1, вып.2	3ПП 27-71	3	570	
8	Серия 1.0381-1, вып.1	5ПБ 30-37	2	760	
	Элементы крепления трубопроводов				
	л. 32	СМ-1	10	26.90	
	л. 33	КМ-1	8	10.92	
	л. 33	КМ-2	11	3.52	
	л. 32	ПМ-1	8	2.70	
	л. 33	КМ-3	2	3.17	

Гильзы вывести на 50 мм выше отм. 0,000.
Расход гильз ф 325 - 0,64 пог. м,
ф 377 - 0,32 пог. м,
ф 426 - 1,40 пог. м.
Данный лист рассматривать совместно с листами 28, 29.

29
9732/1

Привязан:

Инв. №

Нач. АКМ-13	Андриенко		11.84
Зам. нач.	Щепинин		11.84
ГИП	Подгорный		11.84
Гл. констр.	Лепская		11.84
Рук. гр.	Мартыненко		11.84
Провер.	Дехтярюк		11.84
Разраб.	Мартыненко		11.84

ТП 903-4-71-II-1, АС
13.87

Станция тепловодоснабжения жилых домов высотой до 16 этажей

Тип I Б

Стадия	Лист	Листов
РП	27	

Схема расположения элементов перекрытия каналов

ГЛАВНОЕ УПРАВЛЕНИЕ „КИЕВПРОЕКТ"

Согласовано: Смилянский 11.84
Нач. ОИО
Нормоконтроль Дехтярюк 11.84
Рук. группы
Взам. инв. №
Подпись и дата
Инв. № подл.

Спецификация расхода материалов на монолитные участки Ум.1, Ум2.

Формат	Зона	Поз.	Обозначение	Наименование	Кол.	Примечание
				Ум.1		
				Сборочные единицы:		
		1	Л 30	Каркас плоский КР1	2	3,88
		2	Л 30	Каркас плоский КР2	2	2,18
				Детали:		
		3		ф6 AI ℓ=1100 ГОСТ 5781-82	2	0,24
		4		ф6 AI ℓ=500	2	0,11
		5		ф6 AI ℓ=300	4	0,07
		6		ф6 AI ℓ=770	11	0,17
				Материалы: бетон М200 δ=220		0,45 м³
				Ум2		
				Детали:		
		8		ф12 AIII ℓ=1500 ГОСТ 5781-82	5	1,33
		9		ф8 AIII ℓ=1500	8	0,59
		10		ф6 AI ℓ=650	8	0,14
		11		ф6 AI ℓ=400	3	0,09
		12		ф6 AI ℓ=300	5	0,07
		13		ф10 AI ℓ=2900	3	1,93
		14		ф6 AI ℓ=1900	2	0,42
		15		ф10 AI ℓ=2300	2	1,53
				Материалы: бетон М-200 δ=100		0,45 м³

30 9732/1

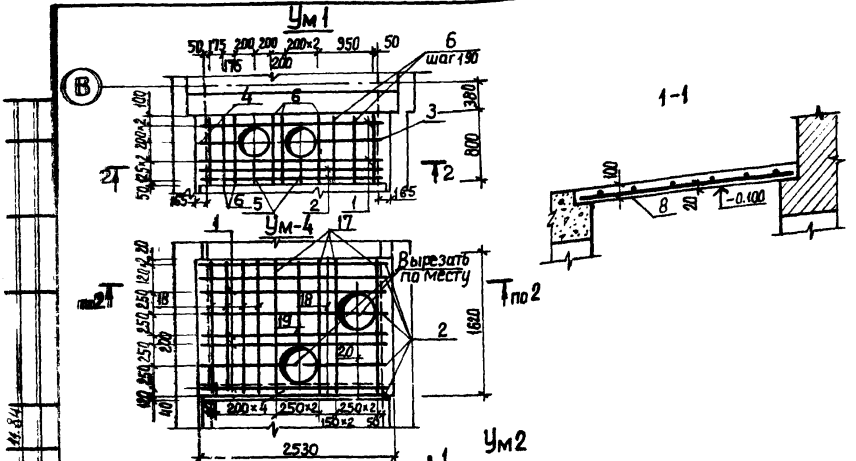

Данный лист рассматривать совместно с листами 27, 29.

Защитный слой в плитах δ=100 принят 15 мм, в балках δ=220мм −25мм.

Привязан:

Инв.№

Нач.АКН	Андриенко		11.84
Зап.нач.	Шетинин		11.84
ГИП	Подгорный		11.84
Гл.констр.	Лелская		11.84
Рук.гр.	Мартыненко		11.84
Провер.	Мартыненко		11.84
Разраб	Ребькина		11.84

ТП 903-4-71-II-1.АО 13.87

Станция тепловодоснабжения жилых домов высотой до 16 этажей

Тип I-Б

Армирование монолитных участков Ум-1, Ум-2

Стадия	Лист	Листов
РП	28	

ГЛАВНОЕ УПРАВЛЕНИЕ „КИЕВПРОЕКТ"

Ум 3

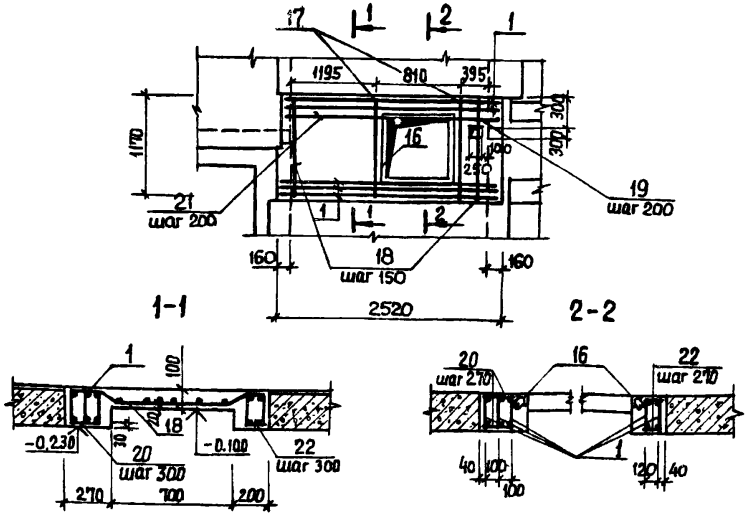

Ведомость расхода стали на элемент, кг

Марка элемента	Изделия арматурные								Изделия закладные			Всего, кг
	Арматура класса								Прокат марки	Арматура класса		
	AIII				AI					AI		
	ГОСТ 5781-82				ГОСТ 5781-82				ГОСТ 8509-72	ГОСТ 5781-82		
	ф12	ф8		Итого	ф10	ф8	ф6	Итого	L50×5	ф6	Итого	
Ум 1	4,44	2,00		6,44		2,00	6,53	8,53				15,07
Ум 2	6,66	4,72		11,38	8,85		2,56	11,41				22,79
Ум 3	13,23			13,23		10,64	5,87	16,51	9,80	0,58	10,38	40,12
Ум 4	8,88	5,00		13,88	8,48	9,00	13,11	22,11				55,99

Данный лист рассматривать совместно с листами 27, 28.

Привязан:

Инв. №

Спецификация расхода материалов на монолитный участок Ум 3

Формат	Зона	Поз.	Обозначение	Наименование	Кол.	Примечание
				Ум 3		
				Сборочные единицы:		
		1	л.30	Каркас плоский КР1	5	3,88
				Детали:		
		17		ф 12 AIII ℓ=1200 ГОСТ5781-82	2	1,07
		18		ф8 AI ℓ=1200	12	0,47
		19		ф6 AI ℓ=500	4	0,11
		20		ф6 AI ℓ=240	12	0,05
		21		ф6 AI ℓ=1140	4	0,25
		22		ф6 AI ℓ=160	12	0,04
		16	л.36	РМ-1	1	10,38
				Материалы: бетон М200		0,39м³
				Ум 4		
				Сборочные единицы		
		1	л.30	Каркас плоский КР1	4	3,88
		2	л.30	Каркас плоский КР2	5	2,18
				Детали		
		17		ф10AI ℓ=1590	8	1,06
		18		ф6AI ℓ=1590	10	0,35
		19		ф6AI ℓ=960	2	0,21
		20		ф6AI ℓ=830	2	0,18
				Материалы: бетон М200		0,90
						9732/1 31

Нач.АКМ-13	Андриенко		11.84
Зам. нач.	Щетинин		11.84
ГИП	Подгорный		11.84
Гл. констр.	Лепская		11.84
Рук. гр.	Мартыненко		11.84
Провер.	Мартыненко		11.84
Разраб	Редькина		11.84

ТП 903-4-71-II-1.АС
13.87

Станция теплоподоснабжения жилых домов высотой до 16 этажей

Тип IБ

Стадия	Лист	Листов
РП	29	

Армирование монолитного участка Ум 3

ГЛАВНОЕ УПРАВЛЕНИЕ „КИЕВПРОЕКТ"

Согласовано:

Нормоконтроль

Рук. группы | Дехтярюк | 11.84

Инв. № подл. | Подпись и дата | Взам. инв. №

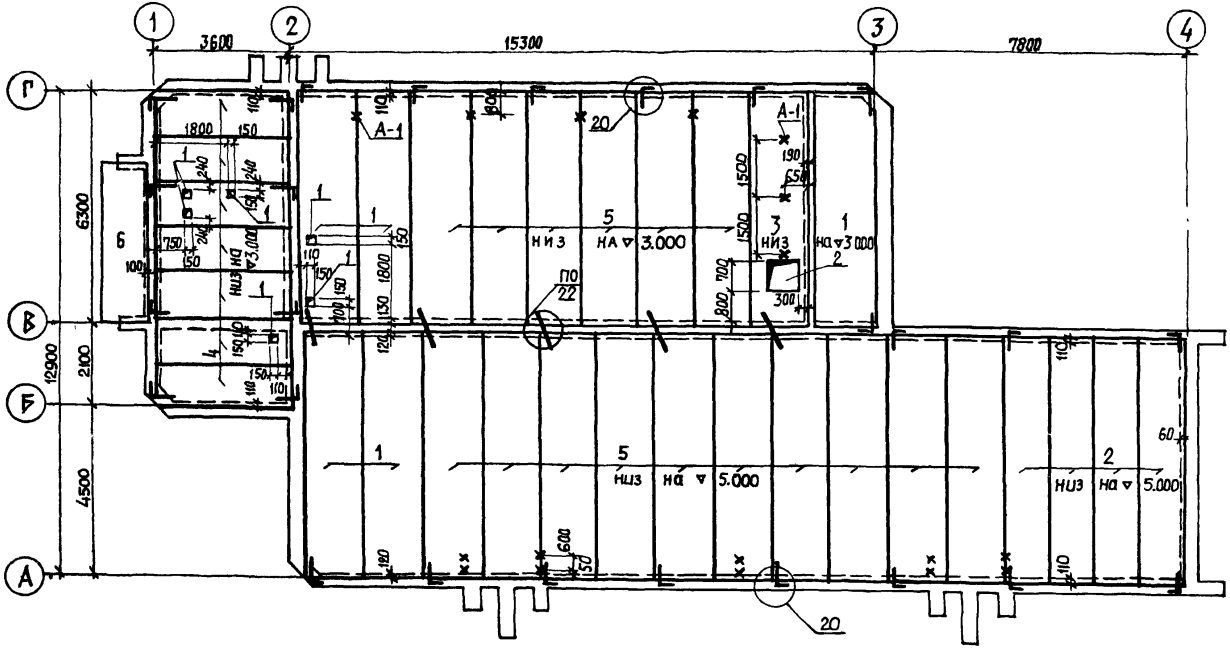

Данный лист рассматривать совместно с листом 31.

32
9732/1

				ТП 903-4-71-II-1.АС 13.87	
Нач.АПМ-3	Андриенко		11.84	Станция тепловодоснабжения жилых домов высотой до 16 этажей	
Зам. нач.	Щетинин		11.84		
ГИП	Лабгарный		11.84	Тип I 5	Стадия: РП; Лист: 30; Листов:
Гл.констр.	Лепская		11.84		
Рук. гр.	Мартыненко		11.84	Схема расположения панелей покрытия на отм. 3.000 и на отм. 5.000	ГЛАВНОЕ УПРАВЛЕНИЕ „КИЕВПРОЕКТ"
Провер.	Мартыненко		11.84		
Разраб	Самодий		11.84		

Привязан:

Инв. №

Инв. № подл. | Подпись и дата | Взам. инв. №

Спецификация к схеме расположения панелей покрытия

	Обозначение	Наименование	Кол.	Масса ед., кг	Примечание
1	С.1.141-1, вып.63	ПК63.15-6АтVтв	5	2980	
2	С.1.141-1, вып.63	ПК63.12-8АтVтв	4	2250	
3	С.1.242-1-3, вып.1	ПР63.15-8АтVт	1	2630	
4	С.1.141-1, вып.60	ПК36-12-6тв	7	1320	
5	С.1.141-1, вып.63	ПК63.15-8АтVтв	16	2980	
6	С.1.141-1, вып.60	ПК42.12-6тв	1	1530	
	Крепление воздуховодов				
		А-1	17	1,07	

Спецификация к схеме расположения соединительных изделий

Марка, поз.	Обозначение	Наименование	Кол.	Масса ед., кг	Примечание
	С.2.240-1, вып.2	ММ-9	26	0,60	
	С.2.240-1, вып.2	ММ-11	10	0,70	

Экспликация отверстий

№ отверстия	Размеры отверстия, мм	Назначение отверстия
1	150×150	ОВ,К
2	700×700	ОВ

Спецификация узлов

№ узла	Кол. узлов, шт.	Марка монтажн. элемента	Кол. монт. эл-ов на 1 узел	Кол. монт. эл-ов на все узлы	Ссылка на серию	Ссылка на лист для монтажного элемента
20	26	ММ-9	1	26	С.2.240-1, вып.2	л.34
По 22	5	ММ-11	2	10	С.2.240-1, вып.2	л.34

1. Панели покрытия укладывать по слою свежеуложенного выравненного раствора М-100 толщиной не более 20 мм.
2. Установку анкеров производить до заливки швов. Анкерные связи приварить к петлям панелей покрытия электродами Э-42 и тщательно заделать цементным раствором М-100.
3. Торцы пустот панелей заполнять на заводе бетонными вкладышами
4. Корыта ребристых плит заполнять керамзитовым гравием $\gamma = 700$ кг/см^3
5. Отверстия для пропуска стояков отопления, водопровода и канализации диаметром менее 150 мм сверлить по месту только в пределах пустот/пробивать категорически запрещается/, не нарушая несущих ребер панелей.
6. Данный лист рассматривать совместно с листом 30.
7. Несущая способность панелей покрытия принята с учетом испытания подвески монорельса на усилие 1,4 т.

Согласовано:

Нормоконтроль:

Инв.№ подл. | Подпись и дата | Взам.инв.№ | Рук.гр.Эллы Антарина | Н.Вм

1482/II-1

Привязан.

Инв.№

33
9732/1

				ТП 903-4-71.13.87-II-1.АС			
Нач.АОУ-ла	Андриенко		11.84	Станция тепловодоснабжения жилых домов высотой до 16 этажей			
Зам. нач.	Щетинин		11.84				
ГИП	Подорный		11.84	Тип I Б	Стадия	Лист	Листов
Гл.констр	Лепская		11.84		РП	31	
Рук.гр	Мартыненко		11.84	Спецификации к схеме расположения панелей покрытия	Главное управление "Киевпроект"		
Провер.	Мартыненко		11.84				
Разраб.	Самойлий		11.84				

Каркас плоский КР-1, КР-2

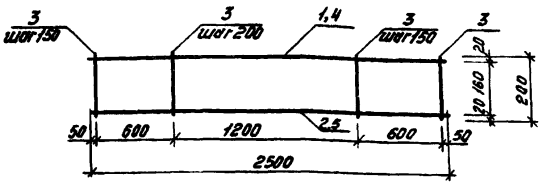

Обозначение	Марка	Масса, кг
	КР-1	3,88
	КР-2	2,18

Каркас изготавливать с помощью контактной точечной сварки

Формат	Зона	Поз.	Обозначение	Наименование	Кол.	Примечание
				Документация		
				Технические требования		
				Каркас плоский КР1		
				Детали:		
	64	1		ф12 AIII ГОСТ 5781-82 ℓ=2500	1	2,22
	64	2		ф8 AI ГОСТ 5781-82 ℓ=2500	1	0,99
	64	3		ф6 AI ГОСТ 5781-82 ℓ=200	15	0,67
				Каркас плоский КР2		
				Детали:		
	64	4		ф8 AIII ГОСТ 5781-82 ℓ=2500	1	0,99
	64	5		ф6 AI ГОСТ 5781-82 ℓ=2500	1	0,56
	64	3		ф6 AI ГОСТ 5781-82 ℓ=200	15	0,67

9732/1

Привязан:

Инв. №

Нач. АПМ13	Андриенко		11.84
Зам. нач.	Щетинин		11.84
ГИП	Подгорный		11.84
Гл. констр.	Лелекая		11.84
Рук. гр.	Мартыненко		11.84
Провер.	Мартыненко		11.84
Разраб.	Ребькина		11.84

ТП 903-4-71.13.87-II-1.АС

Станция тепловодоснабжения жилых домов высотой до 16 этажей

Тип I 16

Стадия	Лист	Листов
РП	32	

Каркас плоский КР-1 КР-2

Главное управление „Киевпроект"

4982/1-1

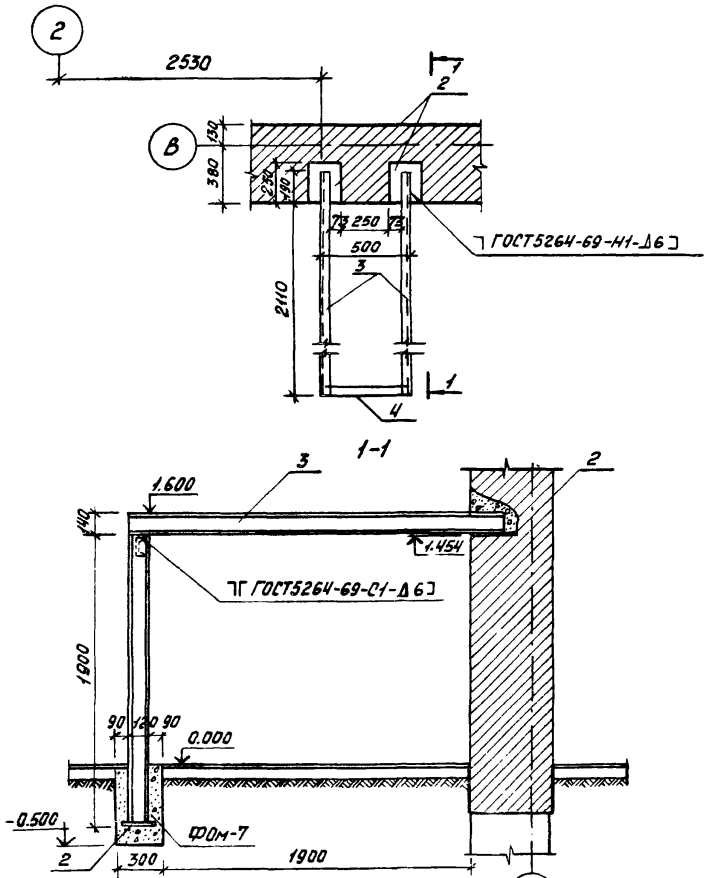

Спецификация

Формат	Зона	Поз.	Обозначение	Наименование	Кол	Примечание
				Документация		
				Технические требования		
				Стойка		
				Детали		
		1		Швеллер 12 ГОСТ 8240-72, ℓ=1900	2	39,52кг
				Балка		
				Детали		
		3		Швеллер 14 ГОСТ 8240-72, ℓ=2300	2	56,58кг
				Опорный лист		
				Детали		
		2		Полоса 200×6 ГОСТ 103-76, ℓ=250	4	9,42кг
				Распорка		
				Детали		
		4		Швеллер 12 ГОСТ 8240-72 L=396	1	4,12

35
9732/1

Нач. АКМ-13	Андриенко		11.84	ТП 903-4-71.13.87-II-1. АС
Зам. нач.	Щетинин		11.84	Станция тепловодоснабжения жилых домов высотой до 16 этажей
ГИП	Подгорный		11.84	Тип I 6
Гл. констр.	Лепская		11.84	
Рук. гр.	Мартыненко		11.84	Опора под бак
Провер.	Мартыненко		11.84	
Разраб.	Редькина		11.84	

Стадия	Лист	Листов
РП	33	

Главное управление „Киевпроект"

Привязан:

Инв. №

Согласовано:

Нормоконтроль:

Рук. группы | Дехтярюк | 11.84

Взам. инв. N | Подпись и дата | Инв. N подл. 1482/II-1

Стойка СМ-1

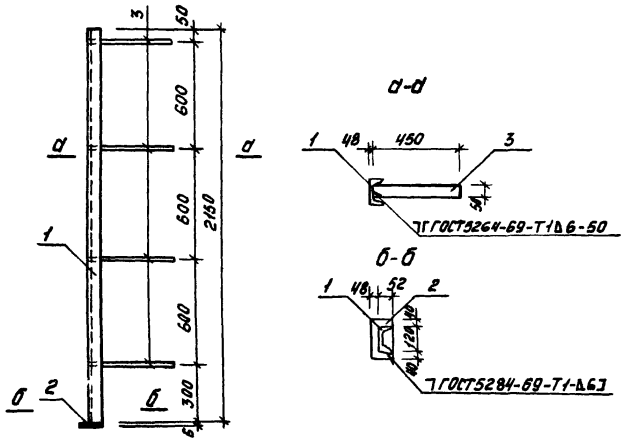

Подкос ПМ-1

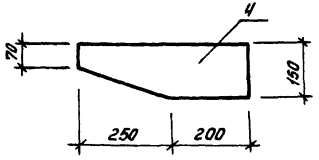

Формат	Зона	Поз.	Обозначение	Наименование	Кол.	Примечание
				Документация		
				Технические требования		
				Стойка СМ-1		
				Детали		
	БЧ	1		Швеллер 12 ГОСТ8240-72, ℓ=2150	1	22,36
	БЧ	2		Полоса 100×6 ГОСТ103-76, ℓ=200	1	0,94
	БЧ	3		Полоса 50×5 ГОСТ103-76, ℓ=450	4	0,86
				Подкос ПМ-1		
				Детали		
		4		Полоса 150×6 ГОСТ103-72, ℓ=450	1	3,17

Привязан:

Инв №

Обозначение	Марка	Масса, кг
	СМ-1	26,90
	ПМ-1	2,70

36

9732/1

Нач. АКМ-13	Андриенко		11.84
Зам. нач.	Щетинин		11.84
ГИП	Подгорный		11.84
Гл. спец.	Лепская		11.84
Рук. гр.	Мартыненко		11.84
Провер.	Мартыненко		11.84
Разраб.	Луценко		11.84

ТП 903-4-71.13.87-II-1.АС

Станция тепловодоснабжения жилых домов высотой до 16 этажей

Тип I Б

Стадия	Лист	Листов
РП	34	

Стойка СМ-1. Подкос ПМ-1

Главное управление „Киевпроект"

Инв. № подл. | Подпись и дата | Взам. инв. № | Рук. к.-в. | Инв. № | Инв. № 1482/1

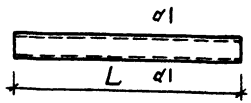

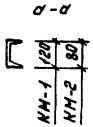

Обозначение	Марка	L, мм	Масса, кг
	КМ-1	1050	10,92
	КМ-2	500	3,52
	КМ-3	450	3,17

Формат	Зона	Поз.	Обозначение	Наименование	Кол.	Примечание
				Документация		
				Технические требования		
				Переменные данные для исполнений		
				Кронштейн КМ-1	8	
				Детали		
				Швеллер 12 ГОСТ 8240-72, ℓ=1050		
				Кронштейн КМ-2	11	
				Детали		
				Швеллер 8 ГОСТ 8240-72, ℓ=500		
				Кронштейн КМ-3	2	
				Детали		
				Швеллер 8 ГОСТ 8240-72, ℓ=450		

37

9732/1

Нач.АПМ-13	Андриенко		11.84
Зам.нач.	Щетинин		11.84
ГИП	Подгорный		11.84
Гл.констр.	Лепская		11.84
Рук.гр.	Мартыненко		11.84
Провер.	Дехтярюк		11.84
Разраб.	Мартыненко		11.84

ТП 903-4-71.13.87-II-1.АС

Станция тепловодоснабжения жилых домов высотой до 16 этажей

Тип I б

Кронштейны КМ-1, КМ-2

Стадия	Лист	Листов
РП	35	

Главное управление „Киевпроект"

Привязан:

Инв. №

Нормоконтроль:

Рук. группы	Дехтярюк		11.84

Инв. № подл.	Подпись и дата	Взам. инв. №
1482/II-1		

Сетка С-1

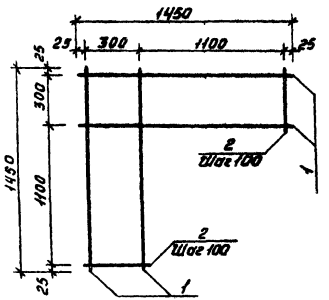

Сетка С-2

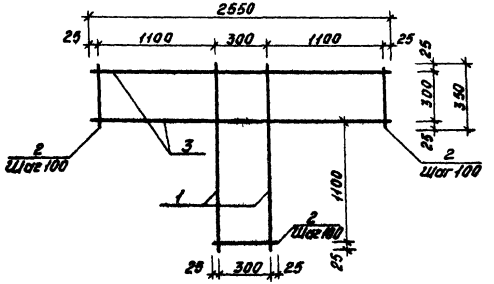

Формат	Зона	Поз.	Обозначение	Наименование	Кол.	Примечание
				Документация		
				Технические требования		
				Сетка С-1		
				Детали		
	Б4	1		Ф5Вр-I ГОСТ 6727-80, ℓ=1450	4	
	Б4	2		Ф5Вр-I ГОСТ 6727-80, ℓ=350	24	
				Сетка С-2		
				Детали		
	Б4	3		Ф5Вр-I ГОСТ 6727-80, ℓ=2550	2	
	Б4	1		Ф5Вр-I ГОСТ 6727-80, ℓ=1450	2	
	Б4	2		Ф5Вр-I ГОСТ 6727-80, ℓ=350	35	

38

9732/1

Обозначение	Марка	Масса, кг
	С-1	2,03
	С-2	2,91

Сетки изготавливать с помощью контактной точечной сварки

Привязан:

1482/II-1

Инв. №

Нач. АОМ-13	Андриенко		11.84
Зам. нач	Щетинин		11.84
ГИП	Подгорный		11.84
Гл. спец.	Лексная		11.84
Рук. гр.	Дехтярюк		11.84
Провер.	Дехтярюк		11.84
Разраб.	Луценко		11.84

ТП 903-4-71.1387-II-1. АС

Станция тепловодоснабжения жилых домов высотой до 16 этажей

Тип I б

Стадия	Лист	Листов
РП	36	

Сетки С-1, С-2

Главное управление „Киевпроект"

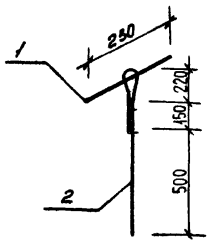

Формат	Зона	Поз.	Обозначение	Наименование	Кол.	Примечание
				Документация		
				Технические требования		
				Анкер А-I		
				Детали		
	64	1		Ф14А-III ГОСТ5781-82, ℓ=250	1	
	64	2		Ф10А-I ГОСТ5781-82, ℓ=1250	1	

Обозначение	Марка	Масса, кг
	А-1	1,07

Нормоконтроль:

Рук. группы	Дехтярюк	Дех	11.84

Инв. № подл.	Подпись и дата	Взам. инв. №
1482/II-1		

Привязан:

Инв. №

Нач. АПМ-13	Андриенко		11.84
Зам. нач.	Щетинин		11.84
ГИП	Подгорный		11.84
Гл. констр.	Лепская		11.84
Рук. гр	Дехтярюк	Дех	11.84
Провер.	Дехтярюк	Дех	11.84
Разраб.	Луценко		11.84

ТП 903-4-71.1387-II-1. АС

Станция тепловодоснабжения жилых домов высотой до 16 этажей

Тип I-Б

Анкер А-I

Стадия	Лист	Листов
РП	37	

Главное управление „Киевпроект"

39

9732/1

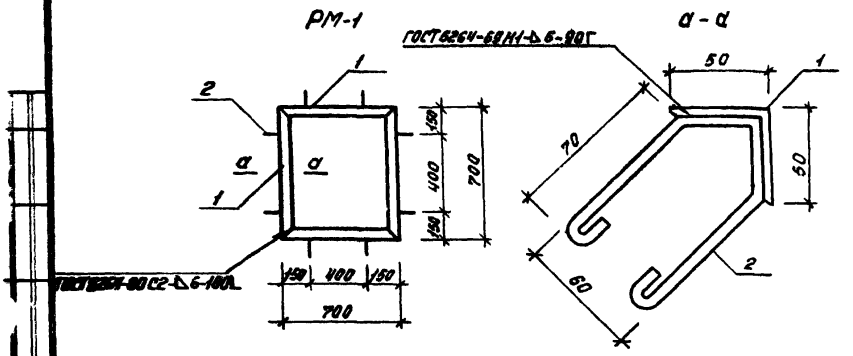

Формат	Зона	Поз.	Обозначение	Наименование	Кол.	Примечание
				Документация		
				Технические требования		
				Рамка металлическая		
				РМ-1		
		1		L 50×5 ГОСТ 8509-72 L=700	4	10,55
		2		ф6 А-I ГОСТ 5781-82 L=330	8	0,58

40
9732/1

ТП 903-4-71.13.87-II-1.АС

Нач.АКН-13	Андриенко		10.84	Станция теплоснабжения жилых домов высотой до 16 этажей
Зам.нач	Щетинин		10.84	
ГИП	Лодгорный		10.84	
Гл.констр	Лепская		10.84	Тип I 6
Рук.гр.	Мартыненко		10.84	
Провер.	Мартыненко		10.84	Рамка РМ-1
Разраб.	Луценко		10.84	

Стадия	Лист	Листов
РП	38	

Главное управление "Киевпроект"

Привязан:

Инв.№

Согласовано:

Нормоконтроль Бабушкин 14.84

Рук. группы

Зам. инв. №

Подпись и дата

Инв. № подл.

по оси А

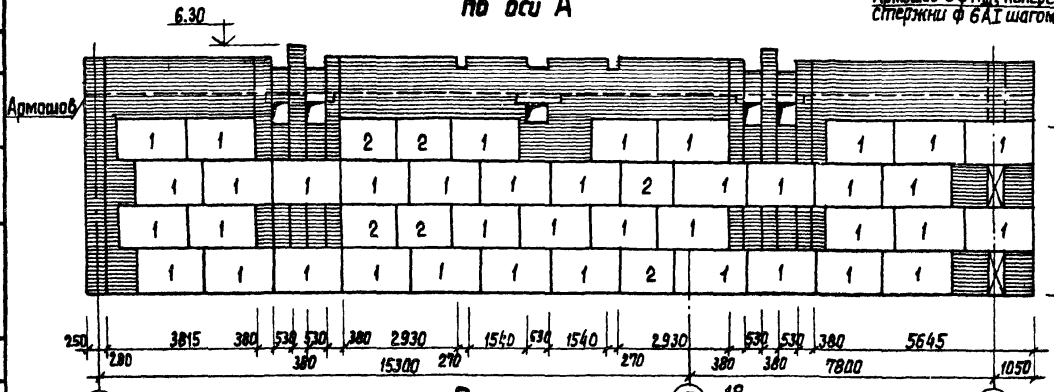

Армошов 3 ф AIII, поперечные стержни ф 6 AI шагом 600

по оси 1

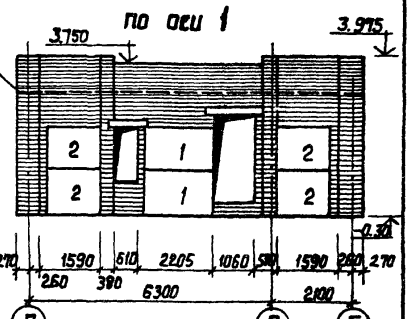

по оси В

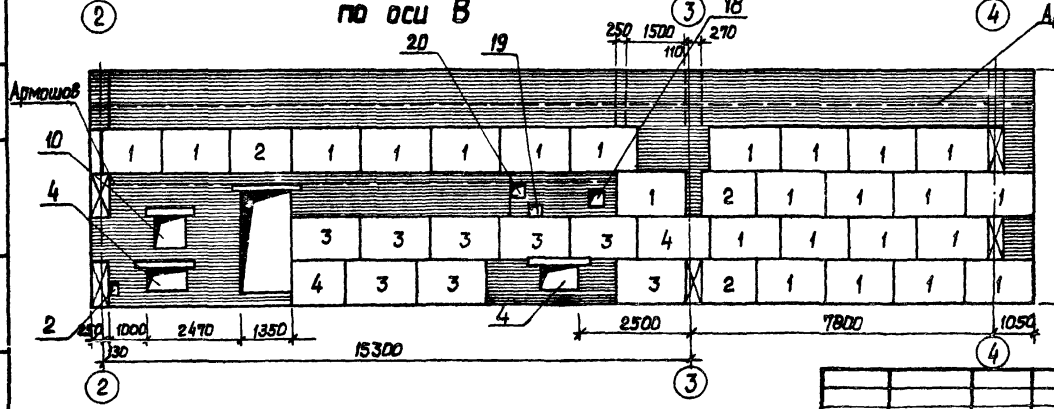

по оси 4

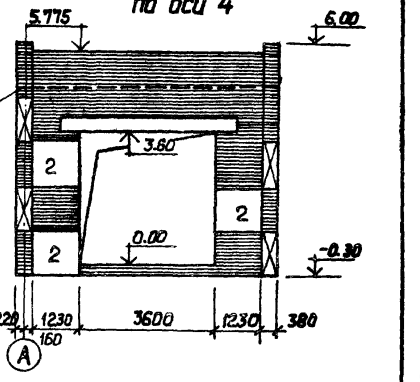

Данный лист рассматривать совместно с листами АС 5÷10; 15; 40.

Привязан:

Инв. №

Нач. АПиС	Андриенко		11.84
ГИП	Подгорный		11.84
Гл. констр.	Лепская		11.84
Рук. гр.	Бабушкин		11.84
Разработ.	Соколенко		11.84
Проверил	Мартыненко		11.84

ТП 903-4-71-II-1.АС 13.87

Станция теплоснабжения жилых домов высотой до 25 этажей

Тип I Б

Раскладка кирпичных блоков

Стадия	Лист	Листов
РП	39	

ГЛАВНОЕ УПРАВЛЕНИЕ „КИЕВПРОЕКТ"

41

9732/1

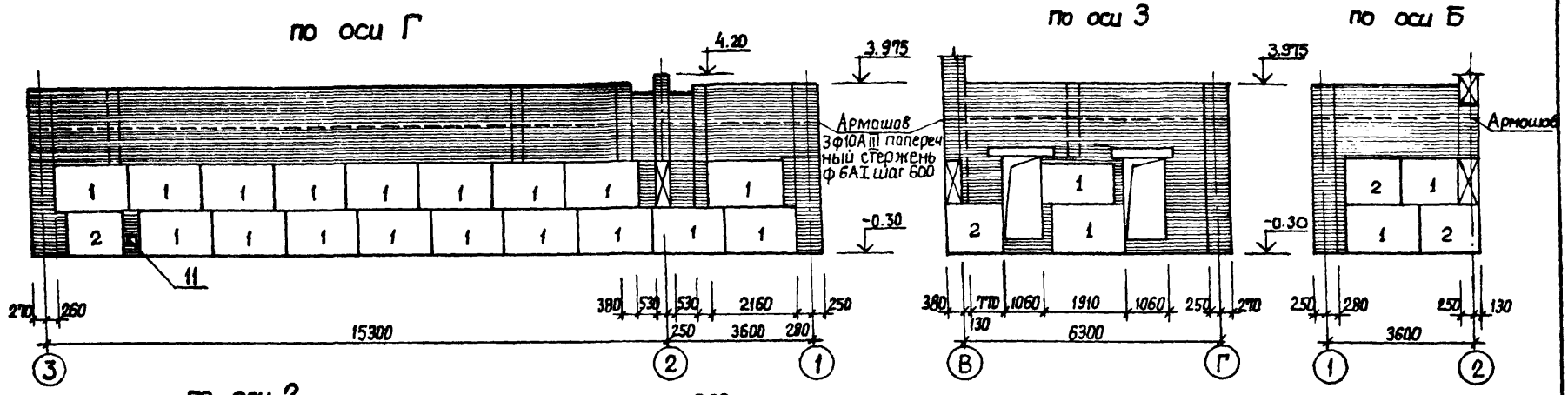

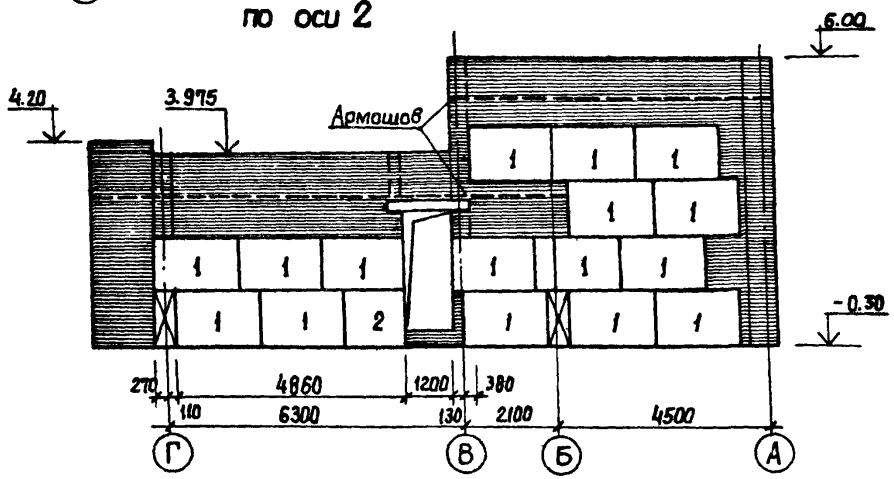

1. Данный лист рассматривать совместно с листами АС5÷10; 15; 39.
2. Отверстия в блоках высверливаются по месту.
3. Монтаж стен из крупных кирпичных блоков вести в соответствии с требованиями СНиП 111-17-78.
4. Марка раствора для монтажных швов и монолитной кладки принята М75.
5. Шпонки между кирпичными блоками выполнить из керамзитобетона М100.
6. Привязки отверстий, не указанных на развертках см. планы этажей.
7. Расход стали на армошвы: ф6АI - 17.92 кг.
ф10А111 - 22.6 кг.

42
9732/1

Марка, поз.	Обозначение	Наименование	Кол.	Масса ед., кг	Примечание
1	Альбом КБ-1	В11-2	103	1409	
2	Альбом КБ-1	В19-2	21	1083	
3	Альбом КБ-1	Н7-2	8	1834	
4	Альбом КБ-1	Н14-2	2	1398	

Привязан:

Инв. №

Нач. АПМ-В	Андриенко		11.84
ГИП	Подгорный		11.84
Гл. констр.	Лепская		11.84
Рук. гр.	Бабушкин		11.84
Разработ	Соколенко		11.84
Проверил	Мартыненко		11.84

ТП - 903-4-71 - II.1АС
13.87

Станция тепловодоснабжения жилых домов высотой по 16 этажей

Тип I Б

Стадия	Лист	Листов
РП	40	

Раскладка кирпичных блоков

Главное управление „КИЕВПРОЕКТ"

Требования к монтажу и эксплуатации монорельсов должны соответствовать „Правилам устройства и безопасной эксплуатации грузоподъёмных кранов". В соответствии с этими „Правилами" должна быть разработана инструкция по эксплуатации оборудования.

Монорельсы / кроме ездовых поверхностей/ окрасить. Ездовые поверхности покрыть консистентной тугоплавкой смазкой.

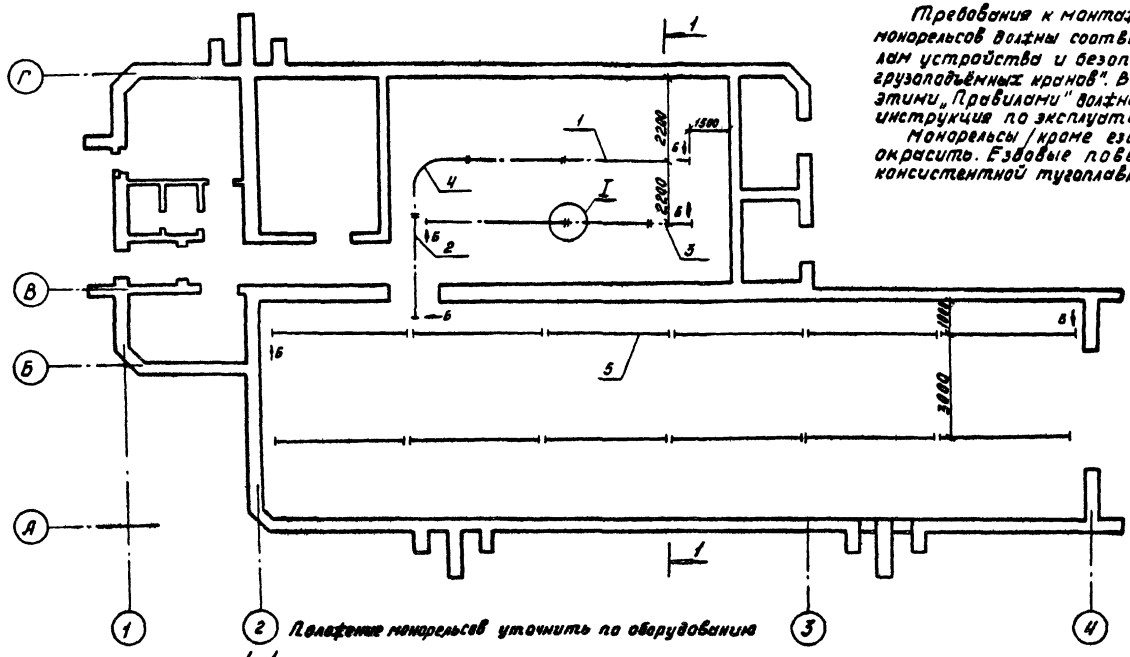

Отметки монорельсов уточнить по оборудованию

1-1

Согласовано:

Инв.№ подл. | Подпись и дата | Взам. инв.№ | Инв.№ дубл. | Подпись и дата

Нач.т.о.	Гейко		10.84
ГИП	Подгорный		10.84
Разраб.	Никкин		10.84

Привязан:

Инв.№

ТП 903-4-71.13.87 - II-1.АС-41

Станция тепловодоснабжения жилых домов высотой до 16 этажей

Тип I Б

Установки монорельсов и кранбалки

Стадия	Лист	Листов
РП	1	5

Главное управление „Киевпроект"

43

9732/1

1482/II-1

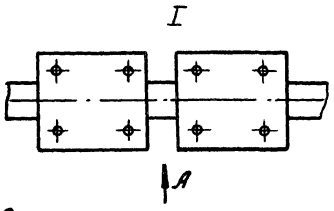

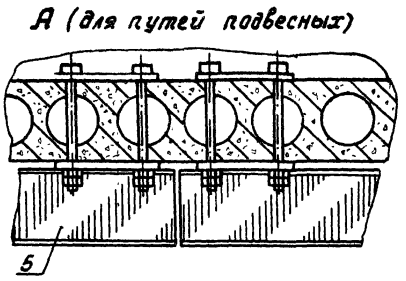

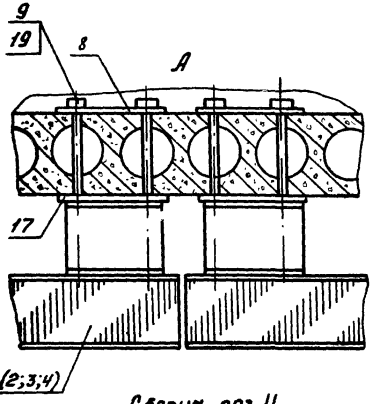

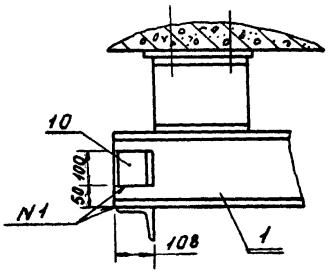

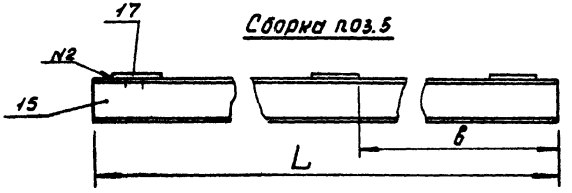

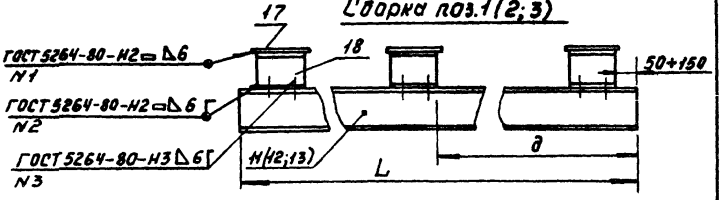

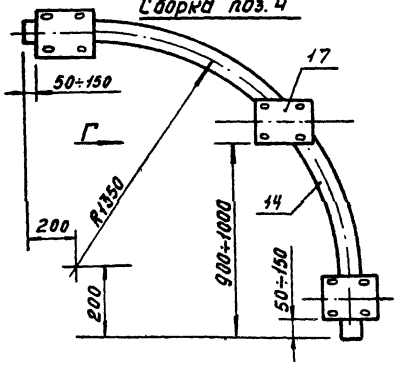

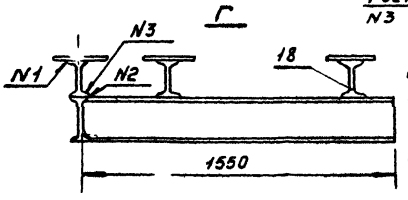

Испытательная нагрузка – 1,5т.

Окраска двутавров (поз.11,12,13,14,15) – черно-оранжевые полосы как показано на настоящем чертеже; остальные окрашиваемые поверхности – серого цвета.

Сопрягаемые поверхности деталей после сварки покрыть битумным лаком.

Сварочные швы зачистить.

Гайки после затяжки раскернить.

Деталь поз. 9

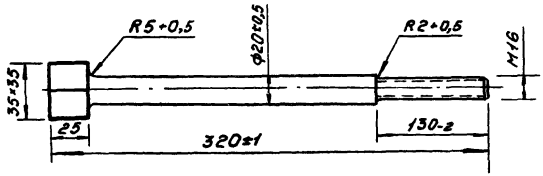

Деталь поз. 8

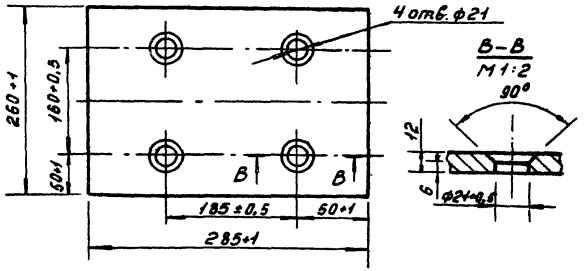

Деталь поз.7

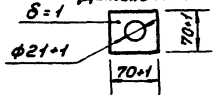

Деталь поз.18

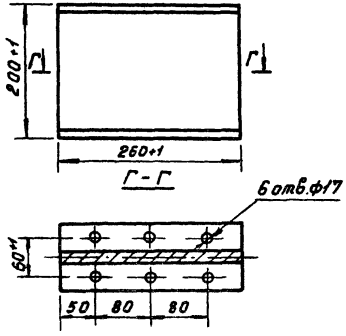

Деталь поз.14

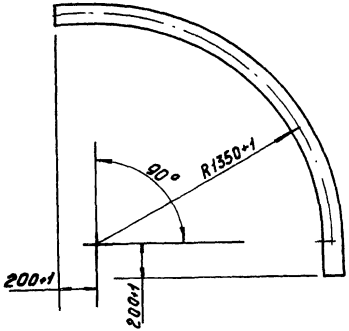

Длина развертки 2520 мм

Деталь поз.17

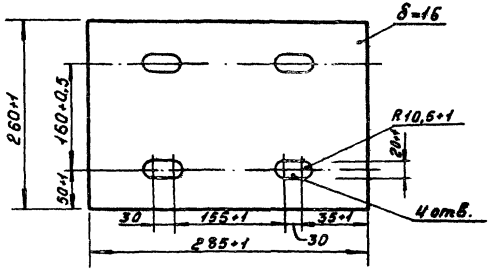

Шероховатость обработанных поверхностей не ниже R_z=80

Инв.№подл. | Подпись и дата | Взам.инв.№ | 1182/II-1

Инв.№ подл.	Подпись и дата	Взам. инв.№
1482/ТМ-1		

№№ поз.	Обозначение	Масса кг	Наименование	Материал	Кол-во	L	a	Примечание
1	1Б-1.00.01.00	113,2	Монорельс	Сборка	4			См. лист 2(1)
2	1Б-1.00.02.00	102,5	Монорельс	Сборка	1			— " —
3	1Б-1.00.03.00	56	Монорельс	Сборка	1			— " —
4	11И-1.00.04.00	62,7	Монорельс	Сборка	1			— " —
5	1Б-1.00.05.00	98,3	Путь подвесной	Сборка	12			— " —
7	Т-М-1.00.00.01	0,05	Прокладка	Сталь Ст3 ГОСТ 380-71	456			См. лист 3
8	Т-М-1.00.00.02	6,95	Пластина	Сталь Ст3пс ГОСТ 380-71*	57			— " —
9	Т-М-1.00.00.03	0,96	Болт специальный	Сталь Ст3пс ГОСТ 380-71*	228			— " —
10	1-М-1.00.02.01	1,08	Упор	Швеллер 5-П-100-А-I ГОСТ 8240-72* Ст3 ГОСТ 535-79*	16			
11	1Б-1.00.01.01	75,6	Двутавр	Двутавр 20 ГОСТ 8239-72* Ст3пс ГОСТ 535-79*	4	3600	1870	См. лист 2
12	1Б-1.00.02.01	66	Двутавр	Двутавр 20 ГОСТ 8239-72* Ст3пс ГОСТ 535-79*	1	3100	1420	— " —
13	1Б-1.00.03.01	54	Двутавр	Двутавр 20 ГОСТ 8239-72* Ст3пс ГОСТ 535-79*	1	1400	570	— " —
14	11М-1.00.04.01	52,7	Двутавр	Двутавр 20 ГОСТ 8239-72* Ст3пс ГОСТ 535-79*	1			См. лист 3
15	1Б-1.00.05.01	98,3	Двутавр	Двутавр 24 ГОСТ 8239-72* Ст3пс ГОСТ 535-79*	12	3600	1670	См. лист 2
17	Т-М-1.00.01.02	9,20	Пластина	Сталь Ст3пс ГОСТ 380-71*	57			См. лист 3
18	Т-М-1.00.01.03	5,50	Двутавр	Двутавр 20 ГОСТ 8239-72* Ст3пс ГОСТ 535-79	21			См. лист 3
19	ГОСТ 5915-70*	0,33	Гайка М16.6.01	Сталь Ст35 ГОСТ 1050-74*	456			— " —
20	ГОСТ 1106-74	95	Таль ручная	Сборка	2			См. лист 1
21	ГОСТ 7413-80Е	285	Кран ручной подв.	Сборка	1			— " —

ТП 503-4-ИЭ 1387-ТМ-1.ОС-ЧТ

97321

Лист 4

46

Кран ручной подвесной однобалочный /кран ручной мостовой однобалочный/ ГОСТ 7413-80Е	Ст. конст.		
	НТО		

Вопросы	Ответы
1. Грузоподъёмность	1 т
2. Пролёт крана	3000 мм
3. Высота от уровня пола до головки подвесного пути	4750 мм
4. Максимальная высота подъёма	6 м
5. Назначение крана	Монтаж, демонтаж и перенос оборудования
6. Количество заказываемых кранов	1
7. Особые условия	$L_{общ.}$=4200 мм
8. Место установки крана /назначение цеха, склада и т.д./ температура окружающей среды	Помещение бойлерной $+5^{\circ} \leq t \leq +35^{\circ}C$
9. Название предприятия, с которым заключается договор и его почтовый адрес	
10. Адрес предприятия и его расчётный счёт	
11. Железная дорога и станция назначения для отправки груза	
12. Ответственный представитель, уполномоченный для переговоров по заказу, его адрес и телефон	
13. Подпись заказчика	
14. Дата утверждения	

М.П.

Заказ N
Кран N

1. При заказе крана необходимо заполнить опросный лист. Кран будет изготовлен в пределах размеров, указанных в таблице для данного пролета.
2. При заказах кранов с параметрами и размерами, не соответствующими указанным в таблице или ГОСТ 7413-80Е, заказчик должен предоставить заводу разрешение на изготовление таковых от Госкомитета стандартов, мер и измерительных приборов СССР.
3. Воспрещается применение крана для работы при температуре ниже -25° градусов С во взрывоопасной среде, также для транспортировки расплавленного металла, взрывоопасных и т.п. грузов.
4. При определении зазора между высшей точкой крана и низшей точкой перекрытия необходимо учитывать прогиб перекрытия.
5. Действительной высотой подъема считается расстояние от зева крюка в верхнем положении до уровня пола.
6. Чертеж на опросном листе дан для указания основных размеров и не определяет конструкцию крана.
7. Данный габаритный чертеж, подписанный заказчиком и заверенный печатью, является единственным техническим документом для изготовления крана.
8. Изменение данных опросного листа в процессе изготовления крана не принимаются.
9. Необходимо представить справку об обеспечении поставки финансированием.
10. По требованию заказчика допускается изготовление кранов с соответствующим изменением указанных в таблице веса крана и давления колеса на рельсы.

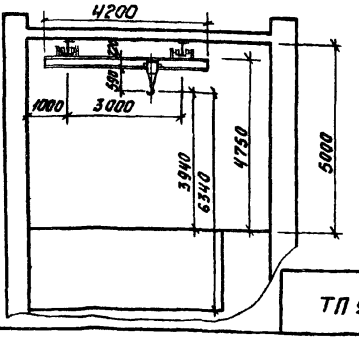

Инв. №	Дл.	Подпись и дата	Взам. инв. №
1482	1		

gost.e-ecolog.ru

47

9732/1

ТП 903-4-71.13.87-II-1. АС-41

Лист 5