ТИПОВОЙ ПРОЕКТ
709-9-96.88

# ЗАКРЫТЫЙ СКЛАД
## ДЛЯ РЕМОНТНО-ЭКСПЛУАТАЦИОННОГО ПУНКТА ЭЛЕКТРОСЕТЕЙ ТИП 1
ОБЩЕЙ ПЛОЩАДЬЮ 281,8 м² /В КИРПИЧЕ/

АЛЬБОМ 2
АСИ СТРОИТЕЛЬНЫЕ ИЗДЕЛИЯ. СТР. 2 – 15

23440-02
1-30

gost.e-ecolog.ru

ЦЕНТРАЛЬНЫЙ ИНСТИТУТ
ТИПОВОГО ПРОЕКТИРОВАНИЯ ГОССТРОЯ СССР
МИНСКИЙ ФИЛИАЛ

220600, г.Минск, ул.К.Маркса, 32
Сдано в печать 07.06.1989 г.
Заказ № 49и Тираж 100 экз.
Инв.№ 23440/12

ТИПОВОЙ ПРОЕКТ
709-9-96.88

# ЗАКРЫТЫЙ СКЛАД
## ДЛЯ РЕМОНТНО-ЭКСПЛУАТАЦИОННОГО ПУНКТА ЭЛЕКТРОСЕТЕЙ ТИП 1
ОБЩЕЙ ПЛОЩАДЬЮ 281,8 м²/В КИРПИЧЕ/

АЛЬБОМ 2

РАЗРАБОТАН ЮЖНЫМ ОТДЕЛЕНИЕМ ИНСТИТУТА
ЭНЕРГОСЕТЬПРОЕКТ МИНЭНЕРГО СССР

РАБОЧИЙ ПРОЕКТ УТВЕРЖДЕН И
ВВЕДЕН В ДЕЙСТВИЕ МИНЭНЕРГО СССР
ПРОТОКОЛ ОТ 30.09.88 № 34

ГЛАВНЫЙ ИНЖЕНЕР ОТДЕЛЕНИЯ Г.А.НЕВЕДРОВ
ГЛАВНЫЙ ИНЖЕНЕР ПРОЕКТА Г.М.ДАНИЛОВ

© МФ ЦИТП Госстроя СССР, 1988г.

Альбом 6

## Ведомость рабочих чертежей комплекта АСИ

| Лист | Наименование | Примечание |
|---|---|---|
| ТТ | Технические требования | 3 |
| 1 | Перемычка 4ПБ48-8$^{A}$ | 4 |
| 2 | Балка 2БДР-12-5AV-Т-а | 5 |
| 3 | Балка 2БДР-12-5AV-Т-б | 6 |
| 4 | Сетка арматурная С1 | 7 |
| 5 | Сетка арматурная С2 | 7 |
| 6 | Сетка арматурная С3 | 8 |
| 7 | Соединительный элемент МС1 | 8 |
| 8 | Закладное изделие МН1 | 9 |
| 9 | Закладное изделие МН2 | 9 |
| 10СБ | Закладные изделия МН3-МН5 Сборочный чертеж | 10 |

Продолжение

| Лист | Наименование | Примечание |
|---|---|---|
| 10 | Закладные изделия МН3-МН5 | 10 |
| 11 | Скоба МН6 | 11 |
| 12 | Закладное изделие МН7 | 11 |
| 13 | Металлоконструкция МК1 | 12 |
| 14 | Металлоконструкция МК2 | 12 |
| 15 | Металлоконструкция МК3 | 13 |
| 16 | Металлоконструкция МК4 | 13 |
| 17 | Металлоконструкция МК5 | 14 |
| 18 | Металлоконструкция МК6 | 14 |
| 19 | Балка БМ1 | 15 |
| 20 | Балка БМ2 | 15 |

Инв. № подл. | Подпись и дата | Взам. инв. №

Формат А3

# Технические требования к изготовлению арматурных закладных и сборных железобетонных изделий

Арматурные, закладные, соединительные и сборные железобетонные изделия надлежит выполнять в точном соответствии с рабочими чертежами.

Сталь для изготовления арматурных изделий и закладных деталей должна отвечать требованиям ГОСТов и технических условий, указанных в спецификациях на рабочих чертежах, а также СНиП 2.03.01-84 профильный прокат и стальной лист для закладных деталей должны кроме того удовлетворять требованиям ГОСТ 380-71*.

Арматура и закладные сварные изделия должны соответствовать требованиям ГОСТ 10922-75, сборные железобетонные изделия - требованиям ГОСТ 13015.1-81.

Приварку элементов изделий следует выполнять:

а) при соединении в тавр дуговой сваркой под слоем флюса на сварочных автоматах в соответствии с ГОСТ 19292-73 и СНиП 3.03.01-87.

При отсутствии оборудования для автоматической сварки допускается применение сварки под слоем флюса на оборудование с ручным приводом.

б) для арматурных сеток контактно-точечной - сваркой по ГОСТ 14098-85 во всех пересечениях стержней.

Для изготовления изделий надлежит применять сталь марки Вст 3.

для проката КП2 ИПС ТУ14-1-3023-80.

для арматуры СП и ПС по ГОСТ 380-71* и ТУ 14-1-3023-80.

Для сварочных работ следует применять электроды типа Э42 по ГОСТ 9467-75.

Толщину сварных швов принять по наименьшей толщине свариваемых элементов. Пережог металла не допускается. Все наплывы, набрызги на лицевой стороне деталей должны быть удалены.

Транспортировка и хранение изделий должны быть организованы таким образом, чтобы оградить их от механических повреждений и загрязнения.

| | | | |
|---|---|---|---|
| | | 709-9-96.88 | АСИ ТТ |
| Гл.инж.пр. | Данилов | Технические требования | Стадия: РП; Масса; Масштаб |
| Нач.отд. | Платонова | | |
| Н.контр. | Платонова | | Лист 1 / Листов 1 |
| Рук.гр. | Данилова | | |
| Вед.инж. | Чурсина | | ЭНЕРГОСЕТЬПРОЕКТ Южное отделение Ростов-на-Дону 1987 |

Инв.№ подл. | Подп. и дата | Взам.инв.№

Формат А3

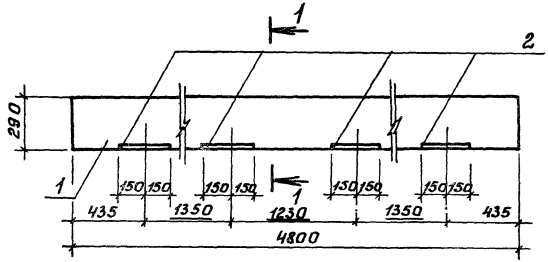


1-1

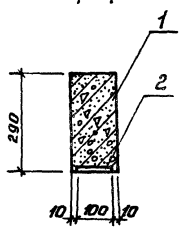


| Формат | Зона | Позиц. | Обозначение | Наименование | Кол. | Примечание |
|---|---|---|---|---|---|---|
| | | | | Документация | | |
| | | | 1.038.1-1.1 ОООООТО | Перемычка | | |
| | | | | Сборочные единицы | | |
| | | 1 | 1.038.1-1 100000 СБ | Перемычка 4ПБ48-8 | 1 | |
| А4 | | 2 | ЯСИ12 | Закладное изделие МН7 | 4 | 2,76 |

Ведомость расхода стали на дополнительные закладные изделия

| Марка элемента | Изделия закладные | | | | | | | | | | | | Общий расход |
|---|---|---|---|---|---|---|---|---|---|---|---|---|---|
| | Арматура класса А-III ГОСТ 5781-82 | | | | | | Прокат марки Вст3пс6 ГОСТ 103-76 | | | | | Всего | |
| | ф8 | | | | Итого | 100кг | | | | | Итого | | |
| 4ПБ48-8А | 1,44 | | | | 1,44 | 9,6 | | | | | 9,6 | 11,0 | 11,0 |

| | | | |
|---|---|---|---|
| Гл.инж.пр. | Данилов | | 709-9-96.88 ЯСИ1 |
| Нач.отд. | Платонова | | Перемычка 4ПБ48-8А |
| Н.контр. | Данилова | | |
| Рук.гр. | Данилова | | |
| Ст.инж. | Киреева | | |

| Стадия | Масса | Масштаб |
|---|---|---|
| РП | 429кг | 1:10 |
| Лист 1 | Листов 1 | |

ЭНЕРГОСЕТЬПРОЕКТ Южное отделение г.Ростов-на-Дону 1988г.

Формат А3



Инв.№подл. | Подп. и дата | Взам.инв.№

Альбом 2

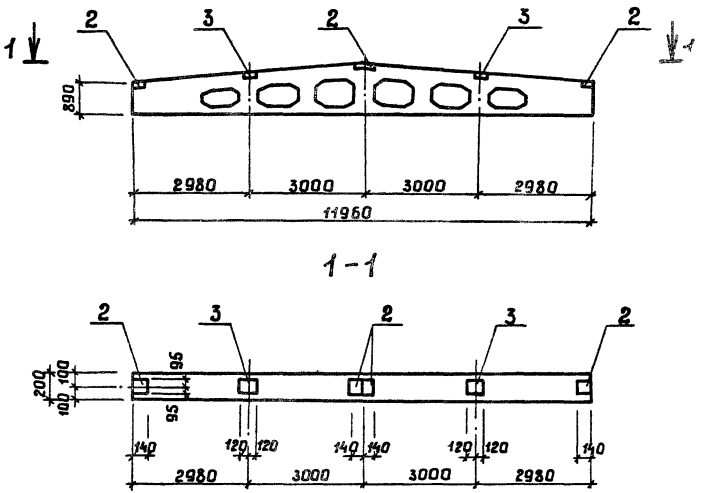


| Формат | Зона | Позиц. | Обозначение | Наименование | Кол. | Примечание |
|---|---|---|---|---|---|---|
| | | | | Документация | | |
| | | | Серия 1.462.1-3/80 вып.1 | Железобетонные стропильные решетчатые балки для покрытия одноэтажных зданий | | |
| | | | | Сборочные единицы | | |
| | | 1 | Серия 1.462.1-3/80 вып.1 | Балка 2БДР12-5АVТ | | |
| | | 2 | Серия 1.400-6/76 вып.1 | Изделие закладное М4 1-2 | 4 | 1,4кг |
| | | 3 | Серия 1.400-6/76 вып.1 | Изделие закладное М4-3-3 | 2 | 2,4кг |

Ведомость расхода стали на дополнительные закладные изделия, кг

| Марка элемента | Изделия закладные | | | | | | | | | Всего | Общий расход |
|---|---|---|---|---|---|---|---|---|---|---|---|
| | Арматура класса AIII ГОСТ 5781-82 | | | | | Прокат марки Вст3кп2 ГОСТ 103-76 | | | | | |
| | ф8 | | | | Итого | 140×6 | 190×6 | | Итого | | |
| 2БДР12-5АV-Т-а | 0,8 | | | | 0,8 | 5,2 | 4,4 | | 9,6 | 10,4 | 10,4 |
| | | | | | | | | | | | |

| | | | |
|---|---|---|---|
| | | 709-9-96.88 | АСИ 2 |
| Гл.инж.стр | Данилов | Балка 2БДР12-5АV-Т-а | Стадия: РП; Масса: 5010,4кг; Масштаб: |
| Нач.отд. | Платонова | | Лист 1; Листов 1 |
| Н.контр. | Данилова | | ЭНЕРГОСЕТЬПРОЕКТ Южное отделение Ростов-на-Дону, 1988г |
| Рук.груп | Данилова | | |
| Ст.инж. | Киреева | | |

Инв.№ подл. | Подп. и дата | Взам.инв.№

Формат А3

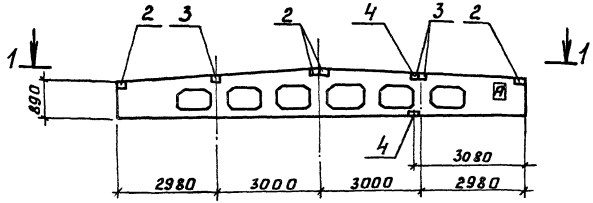


1-1

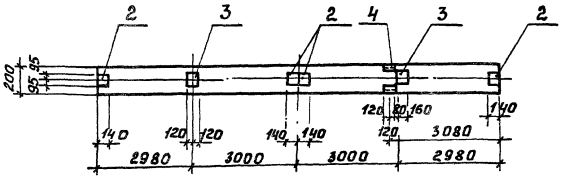


| Формат | Зона | Позиц. | Обозначение | Наименование | Кол. | Примечание |
|---|---|---|---|---|---|---|
| | | | | Документация | | |
| | | | Серия 1.462.1-3/80 Вып.1 | Железобетонные стропильные решетчатые балки для покрытий одноэтажных зданий | | |
| | | | | Сборочные единицы | | |
| | | 1 | Серия 1.462.1-3/80 Вып.1 | Балка 2БДР12-5АIVт | | |
| | | 2 | Серия 1.400-6/76 Вып.1 | Изделие закладное М14-1-2 | 4 | 1,4 кг |
| | | 3 | Серия 1.400-6/76 Вып.1 | Изделие закладное М14-3-3 | 2 | 2,4 кг |
| | | 4 | Серия 1.400-6/76 Вып.1 | Изделие закладное М14-2-2 | 2 | 5,8 кг |

Ведомость расхода стали на дополнительные закладные изделия, кг

| Марка элемента | Изделия закладные | | | | | | | | | | Общий расход |
|---|---|---|---|---|---|---|---|---|---|---|---|
| | Арматура класса | | | | Прокат марки | | | | | Всего | |
| | AIII | | | | Вст3кп2 | | | | | | |
| | ГОСТ 5781-82 | | | | ГОСТ 103-76 | | | | | | |
| | ф8 | ф10 | | | Итого | -140х6 | -190х6 | -140х10 | Итого | | |
| 2БДР12-5АIVт-б | 1,3 | 0,8 | | | 2.1 | 5,2 | 4,4 | 10,5 | 20,1 | 22,2 | 22,2 |
| | | | | | | | | | | | |

| | | | |
|---|---|---|---|
| Гл.инж. | Данилов | | 709-9-96.88 АСИЗ |
| Нач.отд. | Платонова | | Балка 2БДР12-5АIVт-б |
| Н.контр. | Данилова | | Стадия: РП; Масса: 5022 кг; Масштаб: |
| Рук.гр. | Данилова | | Лист 1; Листов 1 |
| Ст.инж. | Киреева | | ЭНЕРГОСЕТЬПРОЕКТ Южное отделение г. Ростов-на-Дону 1988 |

Формат А3

Инв.№подл. | Подп. и дата | Взам.инв.№

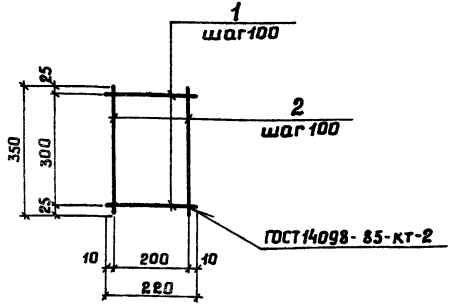


| Формат | Зона | Позиц. | Обозначение | Наименование | Кол. | Примеч. |
|---|---|---|---|---|---|---|
| | | | | Документация | | |
| А3 | | | АСИ ТТ | Технические требования | | |
| | | | | Детали | | |
| | | | | 8 АI ГОСТ 5781-82 | | |
| Б4 | | 1 | АСИ 4 | ℓ = 220 | 4 | 0,35 |
| Б4 | | 2 | АСИ 4 | ℓ = 350 | 3 | 0,41 |

| | | |
|---|---|---|
| Гл.инж.пр. | Данилов | |
| Нач.отд. | Платонова | |
| Н.контр. | Данилова | |
| Рук.гр. | Данилова | |
| Ст.инж. | Киреева | |
| Инжен. | Кунакова | |

709-9-96.88 АСИ4

Сетка арматурная С1

| Стадия | Масса | Масштаб |
|---|---|---|
| РП | 0,16кг | 1:10 |
| Лист 1 | Листов 1 | |

ЭНЕРГОСЕТЬПРОЕКТ
Южное отделение
Ростов-на-Дону, 1988

Формат А4

Инв.№подл. | Подп. и дата | Взам.инв.№





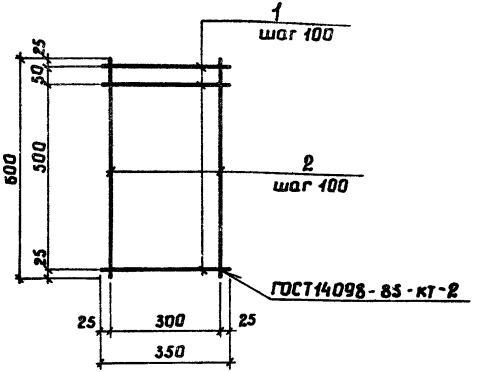


| Формат | Зона | Позиц. | Обозначение | Наименование | Кол. | Примеч. |
|---|---|---|---|---|---|---|
| | | | | Документация | | |
| А3 | | | АСИ ТТ | Технические требования | | |
| | | | | Детали | | |
| | | | | 8 АI ГОСТ 5781-82 | | |
| Б4 | | 1 | АСИ 5 | ℓ = 350 | 7 | 0,97 |
| Б4 | | 2 | АСИ 5 | ℓ = 600 | 4 | 0,95 |

| | | |
|---|---|---|
| Гл.инж.пр. | Данилов | |
| Нач.отд. | Платонова | |
| Н.контр. | Данилова | |
| Рук.гр. | Данилова | |
| Ст.инж. | Киреева | |
| Инжен. | Кунакова | |

709-9-96.88 АСИ5

Сетка арматурная С2

| Стадия | Масса | Масштаб |
|---|---|---|
| РП | 1,92кг | 1:10 |
| Лист 1 | Листов 1 | |

ЭНЕРГОСЕТЬПРОЕКТ
Южное отделение
Ростов-на-Дону 1988

Инв.№подл. | Подп. и дата | Взам.инв.№

Альбом 2

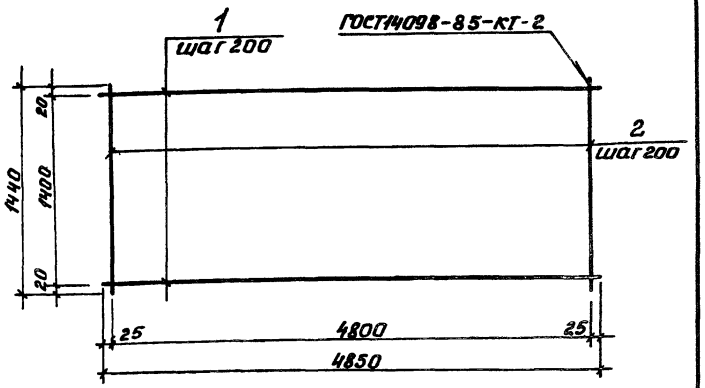


| Формат | Зона | Позиц. | Обозначение | Наименование | Кол. | Примеч. |
|---|---|---|---|---|---|---|
| | | | | Документация | | |
| А3 | | | АСИ-ТТ | Технические требования | | |
| | | | | Детали | | |
| | | | | 10 А III ГОСТ 5781-82 | | |
| Б4 | 1 | | АСИ 6 | С=4850 | 8 | 24,08кг |
| Б4 | 2 | | АСИ 6 | С=1440 | 25 | 22,25кг |

| | | |
|---|---|---|
| Гл. инж. пр. | Данилов | |
| Нач. отд. | Платонова | |
| Н. контр. | Данилова | |
| Рук. гр. | Данилова | |
| Ст. инж. | Киреева | |
| Инжен. | Кукокова | |

709-9-96.88 АСИ6

Сетка арматурная С3

| Стадия | Масса | Масштаб |
|---|---|---|
| РП | 46,3кг | |
| Лист 1 | Листов 1 | |

ЭНЕРГОСЕТЬПРОЕКТ
Южное отделение
г. Ростов-на-Дону 1988г.

Формат А4

Альбом 2

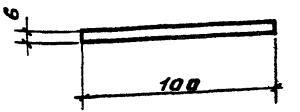


Длина ——— 100мм

| | | |
|---|---|---|
| Гл. инж. пр. | Данилов | |
| Нач. отд. | Платонова | |
| Н. контр. | Данилова | |
| Рук. гр. | Данилова | |
| Ведущ. | Чуреина | |
| Инжен. | Кукокова | |

Инв. № подл. | Подп. и дата | Взам. инв. №

709-9-96.88 АСИ7

Соединительный элемент МС1

Полоса 6×100×100 ГОСТ 103-76 Ст3сп ГОСТ 535-79

| Стадия | Масса | Масштаб |
|---|---|---|
| РП | 0,47кг | 1:10 |
| Лист 1 | Листов 1 | |

ЭНЕРГОСЕТЬПРОЕКТ
Южное отделение
г. Ростов-на-Дону 1988г.

Формат А4

23440-02

Альбом 2

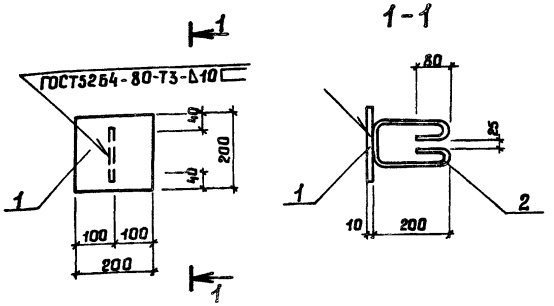


| Формат | Зона | Позиц. | Обозначение | Наименование | Кол. | Примеч. |
|---|---|---|---|---|---|---|
| | | | | Документация | | |
| А3 | | | АСИ-ТТ | Технические требования | | |
| | | | | Детали | | |
| | | | | Полоса $\frac{100\times10\ ГОСТ\ 103-76}{Ст\ 3сп\ ГОСТ\ 535-79}$ | | |
| Б4 | | 1 | АСИ 8 | $\ell$ = 200 | 1 | 3,14 |
| Б4 | | 2 | АСИ 8 | 10 АI ГОСТ 5781-82 $\ell$ = 840 | 1 | 0,51 |

| | | | |
|---|---|---|---|
| Гл.инж.пр | Данилов | | |
| Нач.отд. | Платонова | | |
| Н.контр. | Данилова | | |
| Рук.гр. | Данилова | | |
| Вед.инж. | Чурсина | | |
| Инженер | Кучкова | | |

709-9-96.88 АСИ8

Закладное изделие МН1

| Стадия | Масса | Масштаб |
|---|---|---|
| РП | 3,65кг | 1:10 |
| Лист 1 | Листов 1 | |

ЭНЕРГОСЕТЬПРОЕКТ Южное отделение Ростов-на-Дону, 1988г.

Формат А4

Альбом 2

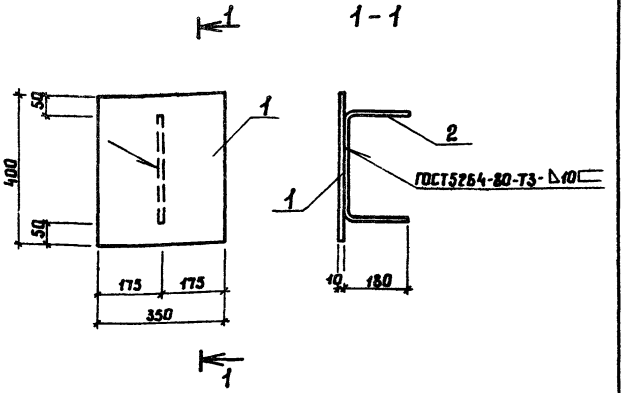


| Формат | Зона | Позиц. | Обозначение | Наименование | Кол. | Примеч. |
|---|---|---|---|---|---|---|
| | | | | Документация | | |
| А3 | | | АСИ-ТТ | Технические требования | | |
| | | | | Детали | | |
| | | | | Полоса $\frac{350\times10\ ГОСТ\ 103-76}{Ст\ 3сп\ ГОСТ\ 535-79}$ | | |
| Б4 | | 1 | АСИ 9 | $\ell$ = 400 | 1 | 10,99 |
| | | | | 10 АI ГОСТ 5781-82 | | |
| Б4 | | 2 | АСИ 9 | $\ell$ = 660 | 1 | 0,41 |

| | | | |
|---|---|---|---|
| Гл.инж.пр | Данилов | | |
| Н.контр. | Данилова | | |
| Рук.гр. | Данилова | | |
| Вед.инж. | Чурсина | | |
| Инженер | Кучкова | | |

709-9-96.88 АСИ9

Закладное изделие МН2

| Стадия | Масса | Масштаб |
|---|---|---|
| РП | 11,4кг | 1:10 |
| Лист 1 | Листов 1 | |

ЭНЕРГОСЕТЬПРОЕКТ Южное отделение Ростов-на-Дону, 1988г.

Формат А4

Альбом 2

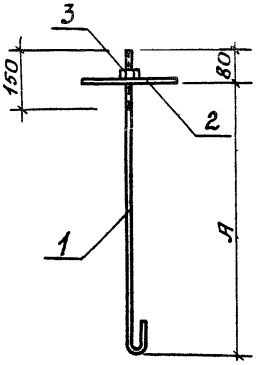


| Обозначение | Марка | А мм | Масса кг |
|---|---|---|---|
| АСИ-10 | МН3 | 1100 | 5,69 |
| -01 | МН4 | 1300 | 5,81 |
| -02 | МН5 | 1700 | 6,06 |
| | | | |

| | | |
|---|---|---|
| Гл.инж.пр. | Данилов | |
| Нач.отд. | Платонов | |
| Н.контр. | Данилов | |
| Рук.гр. | Данилов | |
| Ст.инж. | Киреева | |
| Инжен. | Куюкова | |

709-9-96.88 АСИ10СБ

Закладные изделия МН3 ÷ МН5 Сборочный чертёж

| Стадия | Масса | Масштаб |
|---|---|---|
| РП | см. табл. | |

Лист 1 Листов 2

ЭНЕРГОСЕТЬПРОЕКТ Южное отделение г. Ростов-на-Дону 1988

Формат А4

Инв.№ подл. | Подп. и дата | Взам. инв.№

Альбом 2

| Обозначение | Наименование | Кол. на исполн. АСИ10 – | 01 | 02 | Примечан. Масса, кг |
|---|---|---|---|---|---|
| | Документация | | | | |
| АСИ-ТТ | Технические требования | | | | |
| АСИ 10СБ | Сборочный чертеж | | | | |
| | Детали | | | | |
| | 10АI ГОСТ 5781-82 | | | | |
| АСИ10 | ℓ=1250 | 1 | | | 0,77 |
| АСИ10 | ℓ=1450 | | 1 | | 0,89 |
| АСИ10 | ℓ=1850 | | | 1 | 1,14 |
| | Полоса 250×10 ГОСТ 103-76 Ст3сп ГОСТ 535-79 | | | | |
| АСИ10 | ℓ=250 | 1 | 1 | 1 | 4,91 |
| АСИ10 | Гайка М10 | 1 | 1 | 1 | 0,01 |

| Формат | Зона | Позиц. | Обозначение | Наименование | Кол. на исполн. АСИ10 – | 01 | 02 | Примечан. Масса, кг |
|---|---|---|---|---|---|---|---|---|
| А3 | | | АСИ-ТТ | Технические требования | | | | |
| | | | АСИ 10СБ | Сборочный чертеж | | | | |
| | | | | Детали | | | | |
| | | | | 10АI ГОСТ 5781-82 | | | | |
| Б4 | | 1 | АСИ10 | ℓ=1250 | 1 | | | 0,77 |
| Б4 | | 1 | АСИ10 | ℓ=1450 | | 1 | | 0,89 |
| Б4 | | 1 | АСИ10 | ℓ=1850 | | | 1 | 1,14 |
| | | | | Полоса 250×10 ГОСТ 103-76 Ст3сп ГОСТ 535-79 | | | | |
| Б4 | | 2 | АСИ10 | ℓ=250 | 1 | 1 | 1 | 4,91 |
| Б4 | | 3 | АСИ10 | Гайка М10 | 1 | 1 | 1 | 0,01 |

709-9-96.88 АСИ10

Закладные изделия МН3 ÷ МН5

| | | |
|---|---|---|
| Гл.инж.пр. | Данилов | |
| Нач.отд. | Платонов | |
| Н.контр. | Данилов | |
| Рук.гр. | Данилов | |
| Ст.инж. | Киреева | |

| Лит. | Лист | Листов |
|---|---|---|
| | 2 | |

ЭНЕРГОСЕТЬПРОЕКТ Южное отделение г. Ростов-на-Дону 1988

23440-02

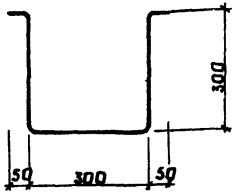


Длина - 1000 мм

| | | | |
|---|---|---|---|
| Инв.№подл. | Подп. и дата | Взам.инв.№ | |

| | | |
|---|---|---|
| Гл.инж.пр | Данилов | |
| Нач.отд. | Платонова | |
| Н.контр. | Данилова | |
| Рук.груп | Данилова | |
| Ст. инж. | Киреева | |

| | | | |
|---|---|---|---|
| 709-9-96.88 АСИ11 | | | |
| Скоба МН6 | Стадия | Масса | Масштаб |
| | РП | 1,58кг | 1:10 |
| | Лист 1 | Листов 1 | |
| 16 АI ГОСТ 5781-82 | ЭНЕРГОСЕТЬПРОЕКТ Южное отделение Ростов-на-Дону, 1988г. | | |

Формат А4





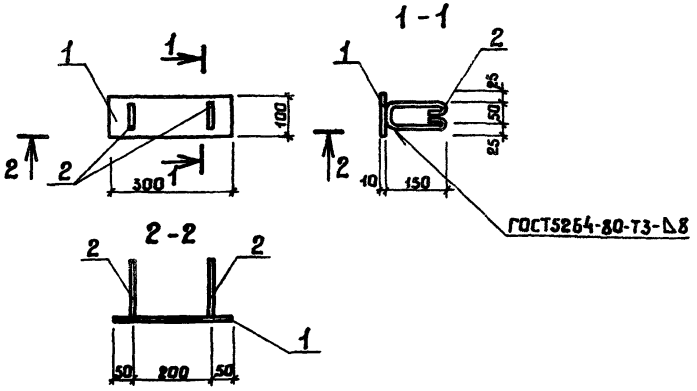


| Формат | Зона | Поз. | Обозначение | Наименование | Кол. | Примеч. |
|---|---|---|---|---|---|---|
| | | | | Документация | | |
| А3 | | | АСИ ТТ | Технические требования | | |
| | | | | Детали | | |
| | | | | Полоса $\frac{100\times10\ ГОСТ103-76}{Ст3сп\ ГОСТ535-79}$ | | |
| Б4 | | 1 | АСИ 12 | $\ell$=300 | 1 | 2,4кг |
| Б4 | | 2 | АСИ 12 | ф8АI ГОСТ 5781-82 $\ell$=450 | 2 | 0,36кг |

| | | |
|---|---|---|
| Инв.№подл. | Подп. и дата | Взам.инв.№ |

| | | |
|---|---|---|
| Гл.инж.пр | Данилов | |
| Нач.отд. | Платонова | |
| Н.контр. | Данилова | |
| Рук.груп | Данилова | |
| Ст.инж. | Киреева | |

| | | | |
|---|---|---|---|
| 709-9-96.88 АСИ12 | | | |
| Закладное изделие МН7 | Стадия | Масса | Масштаб |
| | РП | 2,76кг | 1:10 |
| | Лист 1 | Листов 1 | |
| | ЭНЕРГОСЕТЬПРОЕКТ Южное отделение Ростов-на-Дону, 1988г. | | |

Формат А4

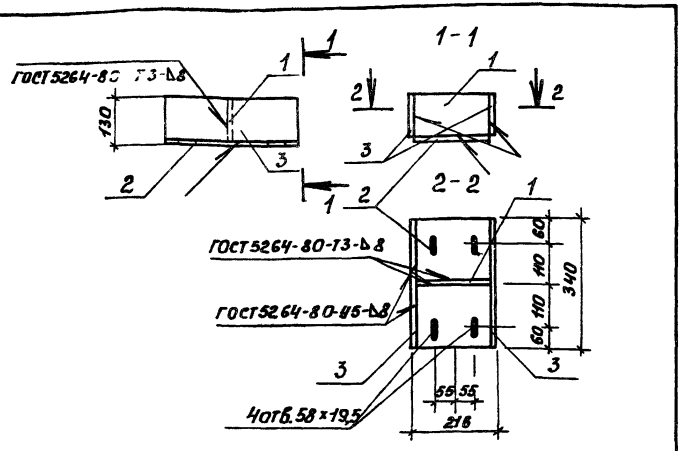


| Формат | Зона | Позиц. | Обозначение | Наименование | Кол. | Примеч. |
|---|---|---|---|---|---|---|
| | | | | Документация | | |
| А3 | | | АСИ-ТТ | Технические требования | | |
| | | | | Детали | | |
| | | | | Полоса 8×120 ГОСТ 103-76 Ст3сп ГОСТ 535-79 | | |
| Б4 | | 1 | | ℓ=200 | 1 | 1,5 |
| | | | | Полоса 10×200 ГОСТ 103-76 Ст3сп ГОСТ 535-79 | | |
| Б4 | | 2 | АСИ-13 | ℓ=340 | 1 | 5,3 |
| | | | | Полоса 8×120 ГОСТ 103-76 Ст3Сп ГОСТ 535-79 | | |
| Б4 | | 3 | АСИ-13 | ℓ=340 | 2 | 5,1 |

Инв.№подл. | Подп. и дата | Взам.инв.№

| | | | | | |
|---|---|---|---|---|---|
| | | 709-9-96.88 | АСИ13 | | |
| Гл.инж.пр. | Данилов | Металлоконструкция МК1 | Стадия | Масса | Масштаб |
| Нач.отд. | Платонова | | РП | 11,9кг | 1:10 |
| Н.контр. | Данилова | | Лист 1 | Листов 1 | |
| Рук.гр. | Данилова | | ЭНЕРГОСЕТЬПРОЕКТ Южное отделение г. Ростов-на-Дону 1988 | | |
| Ведущ. | Чурсина | | | | |
| Инжен. | Куюкова | | | | |

Формат А4





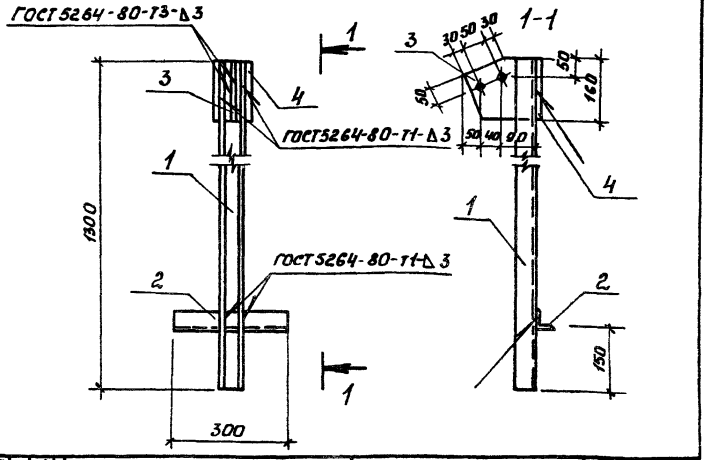


| Формат | Зона | Позиц. | Обозначение | Наименование | Кол. | Примеч. |
|---|---|---|---|---|---|---|
| | | | | Документация | | |
| А3 | | | АСИ-ТТ | Технические требования | | |
| | | | | Детали | | |
| | | | | Швеллер 60×60×3 ГОСТ 8278-83 Ст3сп ГОСТ 535-79 | | |
| Б4 | | 1 | АСИ14 | ℓ=1300 | 1 | 4,6 |
| | | | | Уголок 50×5 ГОСТ 8509-86 Ст3сп ГОСТ 535-79 | | |
| Б4 | | 2 | | ℓ=300 | 1 | 1,4 |
| Б4 | | 3 | АСИ14 | Полоса 160×6 ГОСТ 103-76 Ст3сп ГОСТ 535-79 ℓ=180 | 1 | 1,4 |
| Б4 | | 4 | АСИ14 | Полоса 100×8 ГОСТ 103-76 Ст3сп ГОСТ 535-79 ℓ=160 | 1 | 1,0 |

Инв.№подл. | Подп. и дата | Взам.инв.№

| | | | | | |
|---|---|---|---|---|---|
| | | 709-9-96.88 | АСИ14 | | |
| Гл.инж.пр. | Данилов | Металлоконструкция МК2 | Стадия | Масса | Масштаб |
| Нач.отд. | Платонова | | РП | 8,1кг | 1:10 |
| Н.контр. | Данилова | | Лист 1 | Листов 1 | |
| Рук.гр. | Данилова | | ЭНЕРГОСЕТЬПРОЕКТ Южное отделение г. Ростов-на-Дону 1988 | | |
| Ведущ. | Чурсина | | | | |
| Инжен. | Куюкова | | | | |

Формат А4

Альбом 2

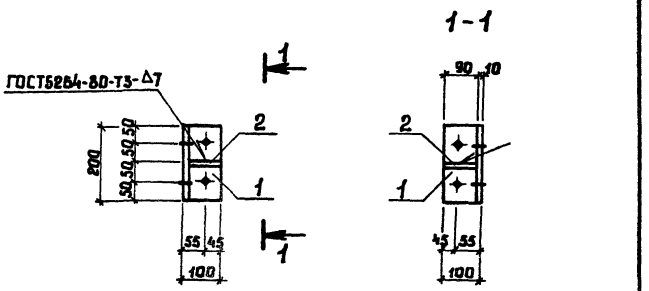


| Формат | Зона | Поз. | Обозначение | Наименование | Кол. | Примеч. |
|---|---|---|---|---|---|---|
| | | | | Документация | | |
| А3 | | | АСИ-ТТ | Технические требования | | |
| | | | | Детали | | |
| | | | | Уголок 100×7 ГОСТ 8509-86 / Ст3сп ГОСТ 535-79 | | |
| Б4 | | 1 | АСИ 15 | ℓ=200 | 1 | 2,2кг |
| | | | | Полоса 90×7 ГОСТ 103-76 / Ст3сп ГОСТ 535-79 | | |
| Б4 | | 2 | АСИ 15 | ℓ=90 | 1 | 0,5кг |

Инв.№подл. | Подп. и дата | Взам.инв.№

| | | |
|---|---|---|
| Гл.инж.пр | Данилов | |
| Нач.отд. | Платонова | |
| Н.контр. | Данилова | |
| Рук.гр. | Данилова | |
| Ст.инж. | Киреева | |
| Инжен. | Кунакова | |

| 709-9-96.88 АСИ15 | | | |
|---|---|---|---|
| Металлоконструкция МК3 | Стадия | Масса | Масштаб |
| | РП | 2,7кг | 1:10 |
| | Лист 1 | Листов 1 | |
| ЭНЕРГОСЕТЬПРОЕКТ Южное отделение Ростов-на-Дону, 1988 | | | |

Формат А4

Альбом 2

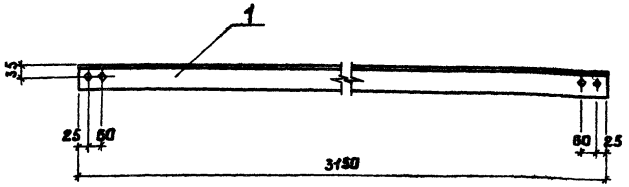


| Формат | Зона | Поз. | Обозначение | Наименование | Кол. | Примеч. |
|---|---|---|---|---|---|---|
| | | | | Документация | | |
| А3 | | | АСИ-ТТ | Технические требования | | |
| | | | | Детали | | |
| | | | | Уголок 63×5 ГОСТ 8509-86 / Ст3сп ГОСТ 535-79 | | |
| Б4 | | 1 | АСИ 16 | ℓ=3150 | 1 | 15,2кг |

Инв.№подл. | Подп. и дата | Взам.инв.№

| | | |
|---|---|---|
| Гл.инж.пр | Данилов | |
| Нач.отд. | Платонова | |
| Н.контр. | Данилова | |
| Рук.гр. | Данилова | |
| Ст.инж. | Киреева | |
| Инжен. | Кунакова | |

| 709-9-96.88 АСИ16 | | | |
|---|---|---|---|
| Металлоконструкция МК4 | Стадия | Масса | Масштаб |
| | РП | 15,2кг | 1:10 |
| | Лист 1 | Листов 1 | |
| ЭНЕРГОСЕТЬПРОЕКТ Южное отделение Ростов-на-Дону, 1988г | | | |

Формат А4

1-1

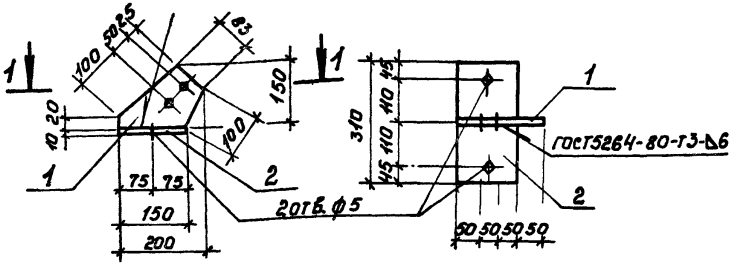


| Формат | Зона | Позиц. | Обозначение | Наименование | Кол. | Примеч. |
|---|---|---|---|---|---|---|
| | | | | Документация | | |
| А3 | | | АСИ-ТТ | Технические требования | | |
| | | | | Детали | | |
| | | | | Полоса 150×6 ГОСТ 103-76 / Ст3сп ГОСТ 535-79 | | |
| Б4 | | 1 | АСИ17 | ℓ = 200 | 1 | 1,4 |
| | | | | Полоса 310×10 ГОСТ 103-76 / Ст3сп ГОСТ 535-79 | | |
| Б4 | | 2 | АСИ17 | ℓ = 150 | 1 | 3,7 |

| | | | |
|---|---|---|---|
| Гл.инж.пр. | Данилов | | |
| Нач.отд. | Платонова | | |
| Н.контр. | Данилова | | |
| Рук.гр. | Данилова | | |
| Ст.инж. | Киреева | | |
| Инженер | Кукокова | | |

709-9-96.88 АСИ17

Металлоконструкция МК5

| Стадия | Масса | Масштаб |
|---|---|---|
| РП | 5,1кг | 1:10 |
| Лист 1 | Листов 1 | |

ЭНЕРГОСЕТЬПРОЕКТ Южное отделение г. Ростов-на-Дону 1988

Формат А4

Инв.№ подл. | Подп. и дата | Взам.инв.№

1-1

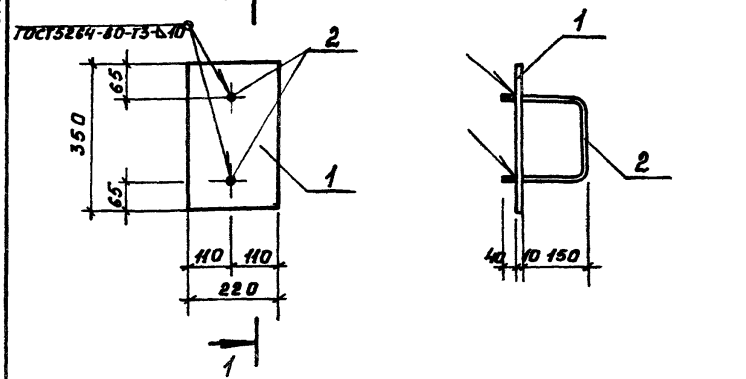


| Формат | Зона | Позиц. | Обозначение | Наименование | Кол. | Примеч. |
|---|---|---|---|---|---|---|
| | | | | Документация | | |
| А3 | | | АСИ-ТТ | Технические требования | | |
| | | | | Детали | | |
| | | | | Полоса 220×10 ГОСТ 103-76 / Ст3сп ГОСТ 535-79 | | |
| Б4 | | 1 | АСИ18 | ℓ = 350 | 1 | 6,04 |
| | | | | 18 А1 ГОСТ 5781-82 | | |
| Б4 | | 2 | АСИ18 | ℓ = 650 | 1 | 1,30 |

| | | | |
|---|---|---|---|
| Гл.инж.пр. | Данилов | | |
| Нач.отд. | Платонова | | |
| Н.контр. | Данилова | | |
| Рук.гр. | Данилова | | |
| Ст.инж. | Киреева | | |
| Инженер | Кукокова | | |

709-9-96.88 АСИ18

Металлоконструкция МК6

| Стадия | Масса | Масштаб |
|---|---|---|
| РП | 7,34кг | 1:10 |
| Лист 1 | Листов 1 | |

ЭНЕРГОСЕТЬПРОЕКТ Южное отделение г. Ростов-на-Дону 1988

Формат А4

Инв.№ подл. | Подп. и дата | Взам.инв.№

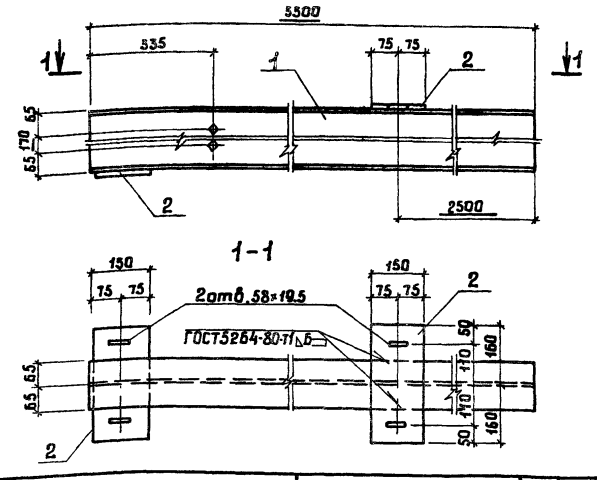


| Формат | Зона | Позиц. | Обозначение | Наименование | Кол. | Примеч. |
|---|---|---|---|---|---|---|
| | | | | Документация | | |
| А3 | | | АСИ ТТ | Технические требования | | |
| | | | | Детали | | |
| | | | | Двутавр 30М ГОСТ 19425-74* / Вст3Гпс5 ГОСТ 380-71** | | |
| Б4 | | 1 | АСИ 19 | ℓ = 5500 | 1 | 276,1кг |
| | | | | Полоса 150×10 ГОСТ 103-76 / Ст3 ГОСТ 535-79 | | |
| Б4 | | 2 | АСИ 19 | ℓ=320 | 2 | 7,54кг |

Инв.№подл. | Подп. и дата | Взам.инв.№

| | | | |
|---|---|---|---|
| | | 709-9-96.88 | АСИ19 |
| Гл.инж.пр | Данилов | Балка БМ1 | Стадия: РП; Масса: 283,7кг; Масштаб: 1:10 |
| Нач.отд. | Платонова | | Лист 1; Листов 1 |
| Ст.инж | Киреева | | ЭНЕРГОСЕТЬПРОЕКТ Южное отделение Ростов-на-Дону, 1988 |
| Инжен. | Кунюкова | | |

Формат А4

gost.e-ecolog.ru





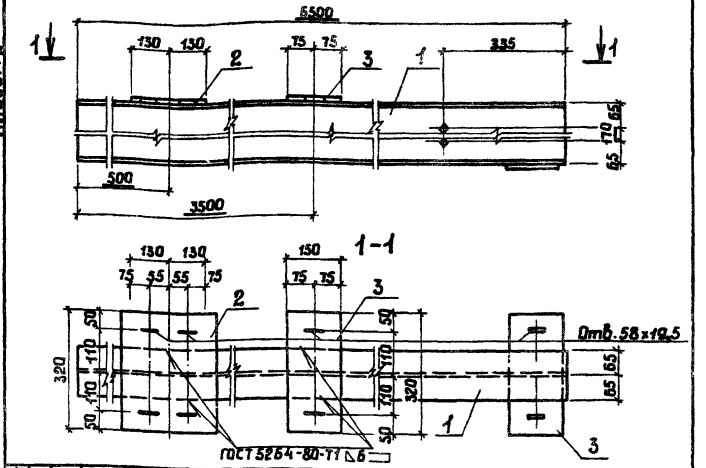


| Формат | Зона | Позиц. | Обозначение | Наименование | Кол. | Примеч. |
|---|---|---|---|---|---|---|
| | | | | Документация | | |
| А3 | | | АСИ ТТ | Технические требования | | |
| | | | | Детали | | |
| | | | | Двутавр 30М ГОСТ 19425-74* / Вст3Гпс5 ГОСТ 380-71** | | |
| Б4 | | 1 | АСИ 20 | ℓ = 6500 | 1 | 326,3кг |
| Б4 | | 2 | АСИ 20 | Полоса 260×10 ГОСТ 103-76 / Ст3 ГОСТ 535-79 ℓ=320 | 1 | 6,53кг |
| Б4 | | 3 | АСИ 20 | Полоса 150×10 ГОСТ 103-76 / Ст3 ГОСТ 535-79 ℓ=320 | 2 | 7,54кг |

Инв.№подл. | Подп. и дата | Взам.инв.№

| | | | |
|---|---|---|---|
| | | 709-9-96.88 | АСИ20 |
| Гл.инж.пр | Данилов | Балка БМ2 | Стадия: РП; Масса: 340,4; Масштаб: 1:10 |
| Нач.отд. | Платонова | | Лист 1; Листов 1 |
| Н.контр | Данилова | | ЭНЕРГОСЕТЬПРОЕКТ Южное отделение Ростов-на-Дону, 1988 |
| Рук.гр. | Данилова | | |
| Ст.инж | Киреева | | |
| Инжен. | Кунюкова | | |

Формат А4