ТИПОВОЙ ПРОЕКТ
409-26-51.89

БЕТОНОСМЕСИТЕЛЬНЫЙ ЦЕХ АВТОМАТИЗИРОВАННЫЙ ПРОИЗВОДИТЕЛЬНОСТЬЮ 60 куб.м ТЯЖЕЛЫХ БЕТОННЫХ СМЕСЕЙ В ЧАС

АЛЬБОМ 10

ЧЕРТЕЖИ НА НЕСТАНДАРТИЗИРОВАННОЕ ОБОРУДОВАНИЕ

ЧАСТЬ 5

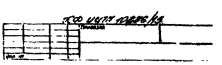

gost.e-ecolog.ru

ЦЕНТРАЛЬНЫЙ ИНСТИТУТ ТИПОВОГО ПРОЕКТИРОВАНИЯ
ГОССТРОЯ СССР
КИЕВСКИЙ ФИЛИАЛ
г. Киев 57 ул. Эжена Потье № 12
4/5
Заказ № 6986 Инв. № 10286/15 Тираж 880
Сдано в печать 25.06 1990 г. Цена 11-55

ТИПОВОЙ ПРОЕКТ
409-28-51.89

БЕТОНОСМЕСИТЕЛЬНЫЙ ЦЕХ АВТОМАТИЗИРОВАННЫЙ ПРОИЗВОДИТЕЛЬНОСТЬЮ 60 куб. м ТЯЖЕЛЫХ БЕТОННЫХ СМЕСЕЙ В ЧАС

АЛЬБОМ 10

ЧАСТЬ 5

РАЗРАБОТАН
ВГПИ ГИПРОСТРОММАШ
Главный инженер института (С.К. Кадарин)
Главный инженер проекта (М.А. Готлиб)

Утвержден и введен в действие
ВГПИ ГИПРОСТРОММАШ
Приказ от 18.08.89 № 109

© АФ ЦИТП Госстроя СССР 1989г.

№ 10886/15

Наименование	Обозначение	Лист
Перечень чертежей		2
—"— —"—		3
—"— —"—		4
Установка трехлинейного клапана		
КТ-1 на установке распределителя		
цемента У5690.01.000	3447/14.000	5
—"— —"—	3447/14.000	5
—"— —"—	3447/14.000СБ	6
—"— —"—	3447/14.000СБ	7
Ведомость покупных	3447/14.000ВП	5
Плита	3447/14.001	7
Рычаг	3447/14.002	7
Установка трехлинейного клапана		
КТ-1 на бетоносмесители СБ-138А	3447/15.000	8
—"— —"—	3447/15.000	8
—"— —"—	3447/15.000СБ	9
Ведомость спецификаций	3447/15.000ВС	10
Ведомость покупных	3447/15.000ВП	10
Плита	3447/15.010	8
—"—	3447/15.010СБ	11
Рычаг	3447/15.020	8
—"—	3447/15.020СБ	12
Плита	3447/15.011	11
Ребро	3447/15.012	11
Рычаг	3447/15.021	12
Скоба	3447/15.022	12
Ребро	3447/15.023	12
Установка трехлинейного клапана		
КТ-1 на дозаторе инертных типа АД	3447/16.000	13
—"— —"—	3447/16.000СБ	14
Лыжа	3447/16.001	13
Кронштейн	3447/16.002	13
Кронштейн	3447/16.003	13
Кронштейн	3447/16.004	15
Установка трехлинейного клапана		
КТ-1 на дозаторе цемента типа АД	3447/17.000	15
—"— —"—	3447/17.000СБ	16
—"— —"—	3447/17.000СБ	17
Кронштейн	3447/17.001	15
Кронштейн	3447/17.002	15

Наименование	Обозначение	Лист
Установка трехлинейного клапана		
КТ-1 на дозаторе жидкости типа АД	3447/18.000	18
—"— —"—	3447/18.000СБ	19
Упор	3447/18.010	18
—"—	3447/18.010СБ	20
Кронштейн	3447/18.001	20
Колодка	3447/18.011	20
Колодка	3447/18.012	20
Установка преобразователя усилия		
ПС-1 на дозаторах типа АД	3447/19.000	21
—"— —"—	3447/19.000СБ	22
Стойка	3447/19.010	21
—"—	3447/19.010СБ	23
Крюк	3447/19.001	23
Муфта	3447/19.002	23
Платик	3447/19.011	23
Платик	3447/19.012	21
Стойка	3447/19.013	21
Установка поста управления		
блока Б3 для дозатора инертных		
типа АД	3447/20.000	24
—"— —"—	3447/20.000СБ	25
Рама	3447/20.010	24
—"—	3447/20.010СБ	24
Крышка	3447/20.001	26
Стойка	3447/20.011	31
Стойка	3447/20.012	26
Полка	3447/20.013	26
Балка	3447/20.014	26
Установка поста управления блока		
Б3 для дозатора цемента типа АД	3447/21.000	27
—"— —"—	3447/21.000СБ	28
Рама	3447/21.010	27
—"—	3447/21.010СБ	27
Стойка	3447/21.012	31
Установка поста управления блока		
Б3 для дозатора жидкости типа АД	3447/22.000	29
—"— —"—	3447/22.000СБ	30
Рама	3447/22.010	29
—"—	3447/22.010СБ	29
Стойка	3447/22.012	31

Инв. № подл. | Подп. и дата | Взам. инв. № | Инв. № дубл. | Подп. и дата

409-28-51.89
Альбом 10 Часть 5

10286/13

Изм.	Лист	№ докум.	Подп.	Дата
Разраб.		Написанов		
Пров.		Носов		05.89
Т. контр.				
Рукав		Прокорцев		
Н. контр.		Носов		
Утв.		Прокорцев		

Перечень чертежей

Лит.	Масса	Масштаб
И	—	—

Лист 1 Листов 5

Гипростроммаш
Москва

Формат А2

Наименование	Обозначение	Лист
Установка поста управления блока БЗ для дозатор химических добавок типа ДД	3447/23.000	31
—"— —"—	3447/23.000СБ	32
Установка поста управления блока БЗ для смесительного отделения	3447/24.000	33
—"— —"—	3447/24.000СБ	34
Рама	3447/24.010	33
—"—	3447/24.010СБ	33
Установка контейнеров надбункерного отделения	3447/25.000	35
—"— —"—	3447/25.000СБ	36
Рама	3447/25.010	35
—"—	3447/25.010СБ	35
Балка	3447/25.011	37
Полка	3447/25.012	37
Установка сигнализатора уровня	3447/26.000	38
—"— —"—	3447/26.000	38
—"— —"—	3447/26.000СБ	39
Короб	3447/26.000	38
—"—	3447/26.010СБ	40
Рамка	3447/26.020	41
—"—	3447/26.020	41
Крышка	3447/26.001	42
Прокладка	3447/26.002	42
Стержень	3447/26.003	38
Стенка	3447/26.011	42
Планка	3447/26.012	42
Планка	3447/26.013	43
Балка	3447/26.021	43
Балка	3447/26.022	41
Рама под улавливатель цемента	3447/27.000	44
—"— —"—	3447/27.000СБ	45
Ведомость спецификаций	3447/27.000ВС	44
Ведомость покупных	3447/27.000ВП	47
Рама	3447/27.010	44
—"—	3447/27.010СБ	46
Связь	3447/27.014	47
Балка	3447/27.015	47

Наименование	Обозначение	Лист
Патрубки переходные к дозатору	3447/28.000	48
—"— —"—	3447/28.000	48
—"— —"—	3447/28.000СБ	49
—"— —"—	3447/28.000СБ	50
Ведомость спецификаций	3447/28.000ВС	48
Ведомость покупных	3447/28.000ВП	51
Патрубок	3447/28.010	51
—"—	3447/28.010СБ	52
Рамка	3447/28.020	51
—"—	3447/28.020СБ	53
Коробка распределительная	3447/28.030	54
—"— —"—	3447/28.030СБ	55
Коллектор	3447/28.040	54
—"—	3447/28.040СБ	54
Подвеска	3447/28.050	55
—"—	3447/28.050СБ	56
Тройник	3447/28.060	55
—"—	3447/28.060СБ	57
Хомут	3447/28.070	58
—"—	3447/28.070СБ	58
Корпус	3447/28.090	58
—"—	3447/28.090СБ	57
Прокладка	3447/28.001	59
Прокладка	3447/28.002	59
Прокладка	3447/28.003	59
Прокладка	3447/28.004	59
Ниппель	3447/28.005	60
Пробка	3447/28.006	60
Ниппель III-10	3447/28.007	60
Прокладка	3447/28.008	57
Стенка	3447/28.011	61
Стенка	3447/28.012	61
Балка	3447/28.013	61
Связь	3447/28.014	61
Балка	3447/28.015	62
Связь	3447/28.016	62
Ребро	3447/28.017	62
Плита	3447/28.018	62
Балка	3447/28.021	63
Связь	3447/28.022	63
Мембрама	3447/28.031	60
Кольцо	3447/28.032	64
Патрубок	3447/28.041	63
Ниппель	3447/28.042	63
Крюк	3447/28.051	64

409-28-51.89
Альбом 10 Часть 5

10286/5

Цм	Лист	№ докум.	Подп.	Дата
Разраб.		Написанов		
Пров.		Носов		5.05.89
Т.контр.				
Рук.гр.		Прокорцев		
Н.контр.		Носов		
Утв.		Прокорцев		

Перечень чертежей

Лит.	Масса	Масштаб
И	—	—
Лист 2	Листов	

Гипростроммаш Москва

Формат А2

Инв.№подл. | Подп. и дата | Взам.инв.№ | Инв.№дубл. | Подп. и дата

Наименование	Обозначение	Лист
Корпус	3447/28.061	64
Ушко	3447/28.071	64
Лента	3447/28.072	65
Чашка	3447/28.091	65
Колпачок	3447/28.092	65
Патрубок	3447/28.093	65
Патрубки переходные к дозатарам щебня и песка	3447/29.000	66
—— " —— " ——	3447/29.000	66
—— " —— " ——	3447/29.000СБ	67
—— " —— " ——	3447/29.000СБ	68
Ведомость покупных	3447/29.000ВП	68
Стенка	3447/29.001	69
Стенка	3447/29.002	69
Стенка	3447/29.003	69
Стенка	3447/29.004	69
Стенка	3447/29.005	74
Стенка	3447/29.006	70
Стенка	3447/29.007	70
Стенка	3447/29.008	70
Стенка	3447/29.009	70
Стенка	3447/29.011	71
Стенка	3447/29.012	71
Связь	3447/29.013	71
Связь	3447/29.014	71
Прокладка	3447/29.015	72
Стенка	3447/29.016	72
Прокладка	3447/29.017	72
Прокладка	3447/29.018	72
Распорка	3447/29.019	74
Ребро	3447/29.022	73
Ребро	3447/29.023	73
Ребро	3447/29.025	73
Ребро	3447/29.026	73
Связь	3447/29.027	74
Стенка	3447/29.032	74

Изм.	Лист	N докум.
Разраб.		Написанов
Пров.		Носов
Т. контр.		
Руков.		Прохорцев
Н. контр.		Носов
Утв.		Прохорцев

05.85

Перечень чертежей

Лит.	Масса	Масштаб
И	—	—

Лист 3 Листов

Гипростроммаш Москва

Формат А2

409-28-51.89

Альбом Ю Часть 5

10286/15

Инв. № подл. | Подп. и дата | Взам. инв. № | Инв. № дубл. | Подп. и дата

Формат	Зона	Поз.	Обозначение	Наименование	Кол.	Примечание
				Документация		
*			3447/14.000СБ	Сборочный чертеж		А2+А4
А3			3447/14.000ВП	Ведомость покупных изделий		
				Детали		
А3		1	3447/14.001	Плита	1	
А4		2	3447/14.002	Рычаг	1	
				Стандартные изделия		
				Болты ГОСТ 7798-70		
		5		М6-8g×14.46	2	
		6		М6-8g×25.46	8	
				Гайка М6-6Н.5		
		8		ГОСТ 5915-70	8	
				Шайба 6.01.05		
		9		ГОСТ 11371-78	8	
				Шайба 6 65Г		
		10		ГОСТ 6402-70	10	

Инв.№ подл. | Подп. и дата | Взам. инв.№ | Инв.№ дубл. | Подп. и дата

Изм.	Лист	№ докум.	Подп.	Дата
Разраб.		Написанов		
Пров.		Носов		
Руков.		Прохорцев		
Н.контр.		Носов		
Утв.		Прохорцев		

3447/14.000

Установка трехлинейного клапана КТ-1 на установке распределителя цемента У56.90.01.000

Лит.	Лист	Листов
И	1	2

Гипростроммаш Москва

Формат А4

Формат	Зона	Поз.	Обозначение	Наименование	Кол.	Примеч.
				Прочие изделия		
		12		Клапан трехлинейный КТ-1	2	*
			* Заказывается в спецификации электротехнической части проекта			

Инв.№ подл. | Подп. и дата | Взам. инв.№ | Инв.№ дубл. | Подп. и дата

Изм.	Лист	№ докум.	Подп.	Дата

3447/14.000

Лист 2

Формат А4

№ строки	Наименование	Код ОКП	Обозначение документа на поставку	Поставщик	Куда входит (обозначение)	Количество: на изделие	в комплекты	на регулир.	Всего	Примечание
1										
2	Болт М6-8g×14.46		ГОСТ 7798-70			2			2	
3	М6-8g×25.46					8			8	
4										
5										
6	Гайка М6-6Н.5		ГОСТ 5915-70			8			8	
7										
8										
9	Шайба 6.01.05		ГОСТ 11371-78			8			8	
10										
11	Шайба 6.65Г		ГОСТ 6402-70			8			8	
12										
13										
14										
15										
16										
17										
18										
19										
20										
21										
22										
23										
24										
25										
26										

409-28-51.89

Альбом 10 Часть 5

Инв.№ подл. | Подп. и дата | Взам. инв.№ | Инв.№ дубл. | Подп. и дата

Изм.	Лист	№ докум.	Подп.	Дата
Разраб.		Написанов		
Пров.		Носов		
Руков.		Прохорцев		
Н.контр.		Носов		
Утв.		Прохорцев		

3447/14.000ВП

Установка трехлинейного клапана КТ-1 на установке распределителя цемента У56.90.01.000 Ведомость покупных изделий

Лит.	Лист	Листов
И	1	1

Гипростроммаш Москва

10286/15

Формат А

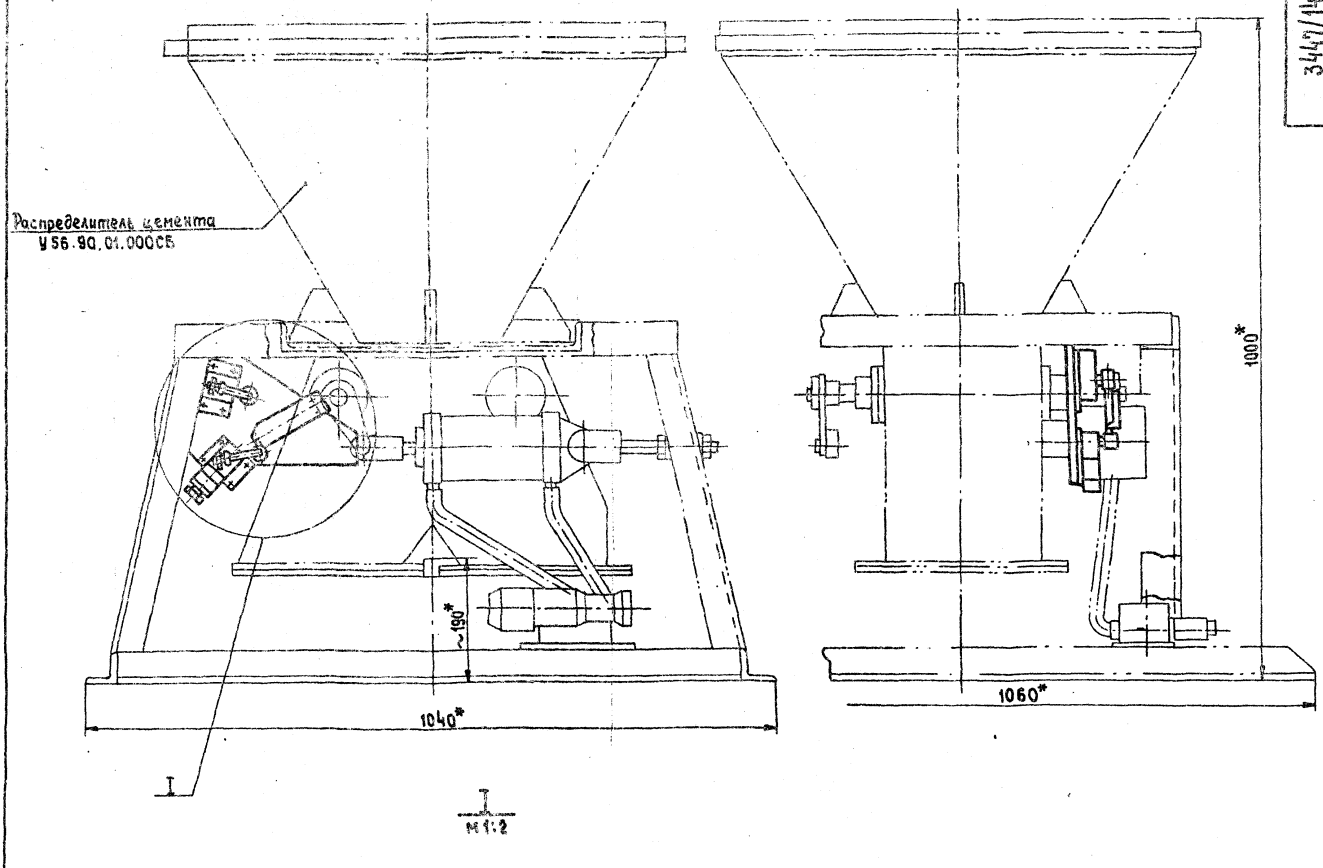

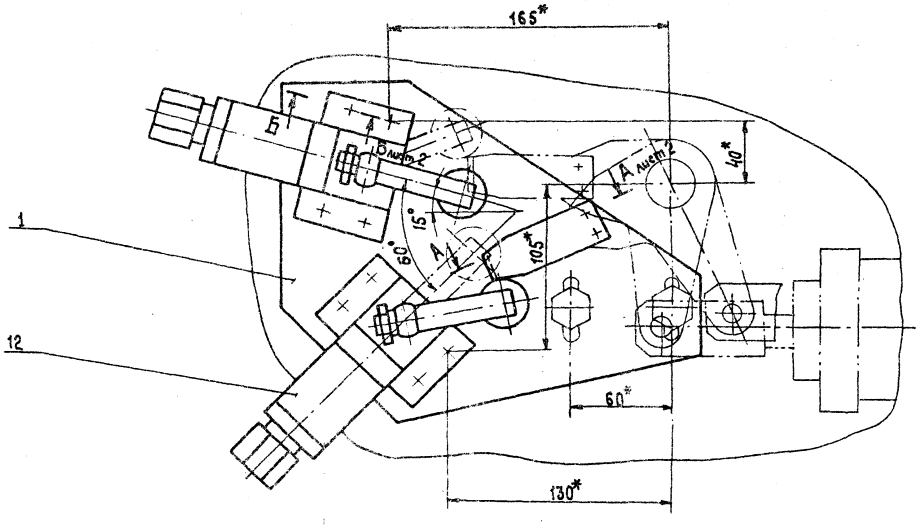

1. Конечные выключатели и кронштейн У56.90.01.032 снять.
2. Клапан поз. 12 установить, обеспечив его надежное срабатывание.
3. * Размеры для справок.

409-28-51.89
Альбом 10 | Часть 5

10286/15

3447/14.000СБ

Изм.	Лист	№ докум.	Подп.	Дата
Разраб.		Напцеанов		
Пров.		Носов		05.87
Т. контр.		Миленков		05.87
Руков.		Прохорцев		
Н. контр.		Носов		
Утв.		Прохорцев		05.87

Установка трехлинейного клапана КТ-1 на распределителе цемента У56.90.01.000 Сборочный чертеж.

Лит.	Масса	Масштаб
И	3,2	1:5
Лист 1	Листов 2	

Гипростроммаш Москва

Формат А2

Инв. № подл. | Подп. и дата | Взам. инв. № | Инв. № дубл. | Подп. и дата

А – А повернуто лист 1
М1:1

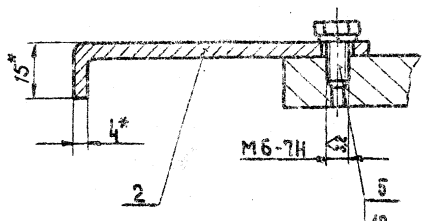

Б – Б повернуто лист 1
М1:1

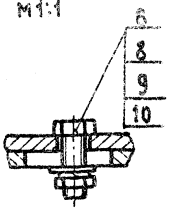

Изм.	Лист	№ докум.	Подп.	Дата
Разраб.		Написанов		
Пров.		Носов		05.89
Т.контр.		Миленков		05.89
Руков.		Прохорцев		
Н.контр.		Носов		
Утв.		Прохорцев		

3447/14.000СБ

Установка трехлинейного клапана КТ-1 на распределителе цемента У56.30.01.000 Сборочный чертеж.

Лит.	Масса	Масштаб
И	—	1:5

Лист 2 Листов 2

Гипростроммаш Москва

Формат А4

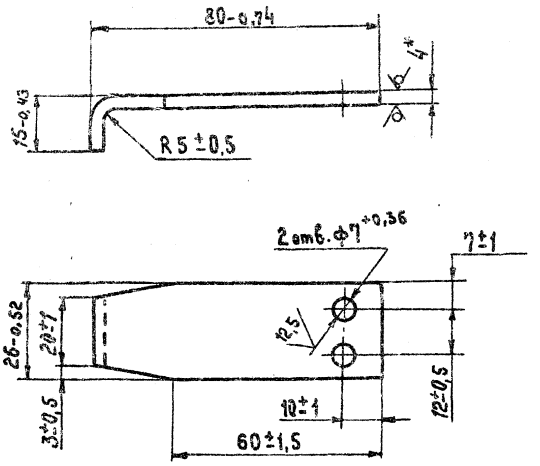

*Размер для справок

Изм.	Лист	№ докум.	Подп.	Дата
Разраб.		Написанов		
Пров.		Носов		05.89
Т.контр.		Миленков		05.89
Руков.				
Н.контр.		Носов		
Утв.		Прохорцев		05.89

3447/14.002

Рычаг

Лит.	Масса	Масштаб
И	0,08	1:1

Лист Б-ПН-4 ГОСТ 19903-74 Ст.3 ГОСТ 14637-79

Лист 1 Листов 1

Гипростроммаш Москва

Формат А4

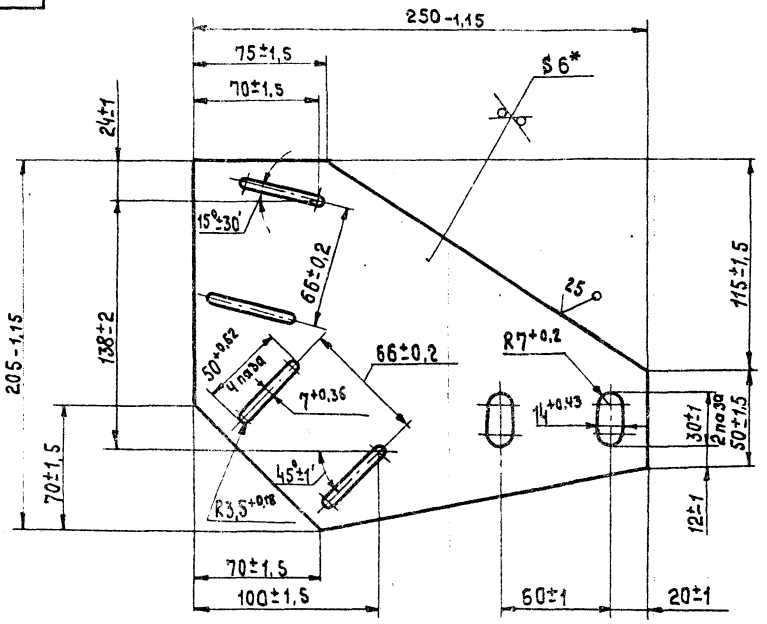

*Размер для справок

409-28-51.89
Альбом 10 Часть 5

10286/15

3447/14.001

Плита

Лит.	Масса	Масштаб
И	1,6	1:2

Лист Б-ПН-6 ГОСТ 19903-74 Ст.3 ГОСТ 14637-79

Лист 1 Листов 1

Гипростроммаш Москва

Формат А3

Формат	Зона	Поз.	Обозначение	Наименование	Кол.	Примечание
				Документация		
А2			3447/15.000СБ	Сборочный чертеж		
А3			3447/15.000ВС	Ведомость спецификаций		
А3			3447/15.000ВП	Ведомость покупных изделий		
				Сборочные единицы		
А4		1	3447/15.010	Плита	1	
А4		2	3447/15.020	Рычаг	1	
				Стандартные единицы		
		4		Болт М6-5g×25.46 ГОСТ 7798-70	8	
		6		Гайка М6-6Н.5 ГОСТ 5915-70	8	
		8		Шайба 6 65Г ГОСТ 6402-70	8	

3447/15.000

Изм	Лист	№ докум.	Подп.	Дата
Разраб.		Написанов		
Пров.		Носов		05.89
Руков.		Прохорцев		
Н.контр.		Носов		05.89
Утв.		Прохорцев		

Установка трехлинейного клапана КТ-1 на бетоносмесителе СБ-138Б

Лит.	Лист	Листов
И	1	2

Гипростроммаш Москва

Инв. № подл. | Подп. и дата | Взам. инв. № | Инв. № дубл. | Подп. и дата

Формат А4

Формат	Зона	Поз.	Обозначение	Наименование	Кол.	Примечание
						8
				Прочие изделия		
		10		Клапан трехлинейный КТ-1	2	*
			* Заказывается в спецификации электротехнической части проекта.			

3447/15.000

Лист 2

Инв. № подл. | Подп. и дата | Взам. инв. № | Инв. № дубл. | Подп. и дата

Формат А4

Формат	Зона	Поз.	Обозначение	Наименование	Кол.	Примечание
				Документация		
А3			3447/15.010СБ	Сборочный чертеж		
				Детали		
А4		1	3447/15.011	Плита	1	
А4		2	3447/15.012	Ребро	2	

3447/15.010

Изм	Лист	№ докум.	Подп.	Дата
Разраб.		Написанов		
Пров.		Носов		05.89
Руков.		Прохорцев		
Н.контр.		Носов		05.89
Утв.		Прохорцев		

Плита

Лит.	Лист	Листов
И	1	1

Гипростроммаш Москва

Инв. № подл. | Подп. и дата | Взам. инв. № | Инв. № дубл. | Подп. и дата

Формат А4

Формат	Зона	Поз.	Обозначение	Наименование	Кол.	Примечание
				Документация		
А4			3447/15.020СБ	Сборочный чертеж		
				Детали		
А4		1	3447/15.021	Рычаг	1	
А4		2	3447/15.022	Скоба	1	
А4		3	3447/15.023	Ребро	1	

409-28-51.89 Альбом 10 Часть 5

10286/15

3447/15.020

Изм	Лист	№ докум.	Подп.	Дата
Разраб.		Написанов		
Пров.		Носов		05.89
Руков.		Прохорцев		
Н.контр.		Носов		05.89
Утв.		Прохорцев		

Рычаг

Лит.	Лист	Листов
И	1	1

Гипростроммаш Москва

Инв. № подл. | Подп. и дата | Взам. инв. № | Инв. № дубл. | Подп. и дата

Формат А4

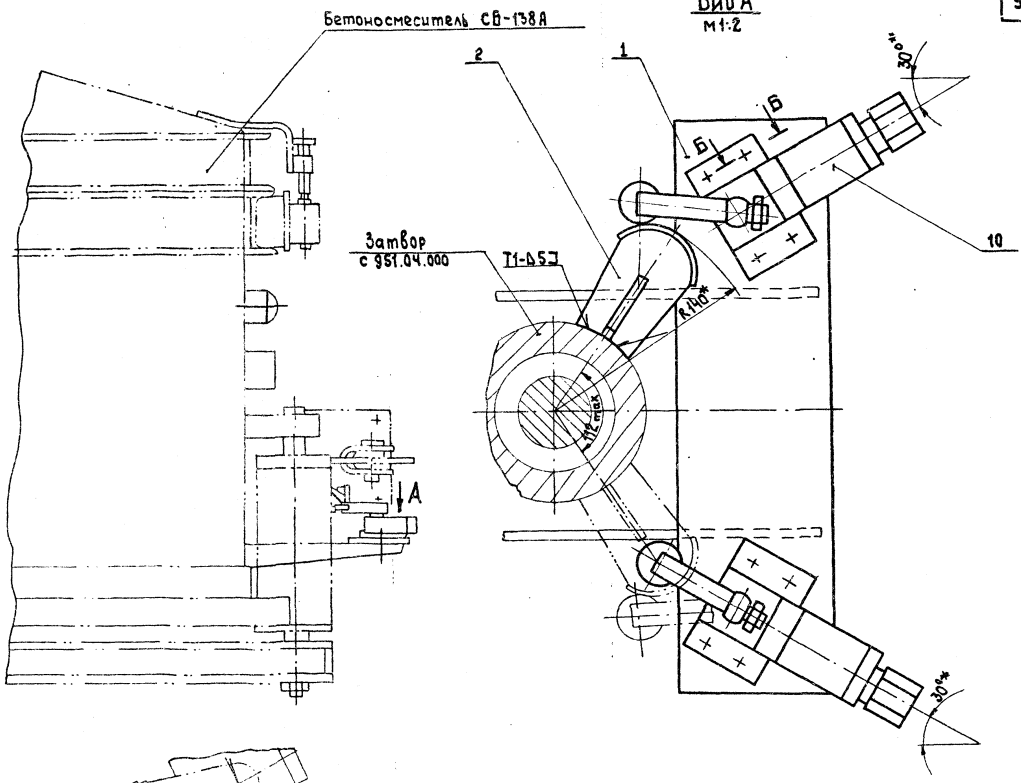

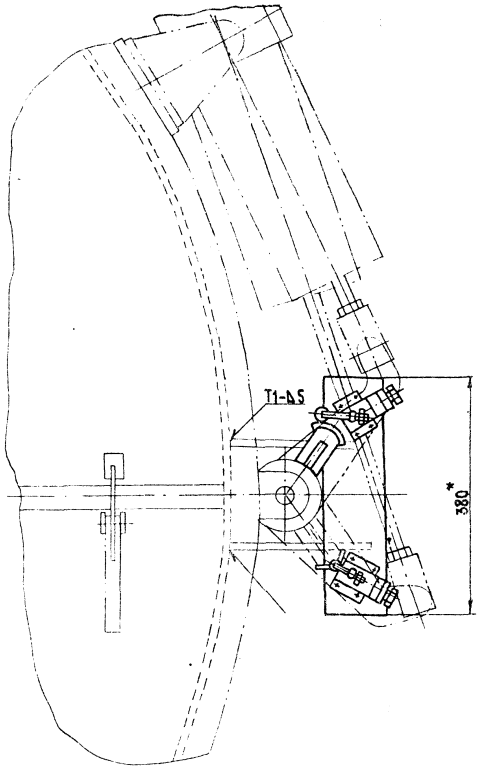

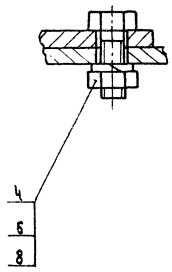

1. Сварные швы по ГОСТ 5264-80.
2. Рычаг поз.2 установить при монтаже, обеспечив надежное срабатывание клапанов поз.10.
3*. Размеры для справок.

					409-28-51.89			
					10286/15	Альбом 10	Часть 5	
					3447/15.000СБ			
Изм	Лист	№докум.	Подп.	Дата	Установка трехлинейного клапана КТ-1 на бетоносмесителе СБ-138Б Сборочный чертеж	Лит.	Масса	Масштаб
Разраб.		Написанов				И	4	1:5
Пров.		Носов		05.89		Лист	Листов 1	
Т.контр.		Миленков		05.89				
Руков.		Прохорцев				Гипростроммаш Москва		
Н.контр.		Носов						
Утв.		Прохорцев		05.89				

Инв. №подл. | Подп. и дата | Взам.инв.№ | Инв. №дубл. | Подп. и дата

Формат А2

№ строки	Обозначение	Наименование	Куда входит: Обозначение	Куда входит: Кол.	Общее кол.	Примечание
1						
2	3447/15.000	Установка трехлинейного клапана КТ-1 на бетоносмесителе СБ-138А				
3						
4						
5	3447/15.010	Плита			1	
6						
7	3447/15.020	Рычаг			1	
8						
9						
10						
11						
12						
13						
14						
15						
16						
17						
18						
19						
20						
21						
22						
23						
24						
25						
26						
27						
28						

Инв. № подл. | Подп. и дата | Взам. инв. № | Инв. № дубл. | Подп. и дата

Изм.	Лист	№ докум.	Подп.	Дата
Разраб.		Написанов		
Пров.		Носов		15.89
Рукав.		Прохорцев		
Н. контр.		Носов		
Утв.		Прохорцев		

3447/15.000ВС

Установка трехлинейного клапана КТ-1 на бетоносмесителе СБ-138Б. Ведомость спецификаций

Лит.	Лист	Листов
И		1

Гипростроммаш Москва

Формат А3

10

№ строки	Наименование	Код ОКП	Обозначение документа на поставку	Поставщик	Куда входит (обозначение)	Количество: на изделие	Количество: в комплекты	Количество: на регулир.	Количество: Всего	Примечание
1	Болт М6-8g×25.46		ГОСТ 7798-70			8			8	
2										
3										
4	Гайка М6-6Н.5		ГОСТ 5915-70			8			8	
5										
6										
7	Шайба 6.65Г		ГОСТ 6402-70			8			8	
8										
9										
10										
11										
12										
13										
14										
15										
16										
17										
18										
19										
20										
21										
22										
23										
24										
25										
26										

Инв. № подл. | Подп. и дата | Взам. инв. № | Инв. № дубл. | Подп. и дата

409-28-51.89

Альбом 10 | Часть 5

Изм.	Лист	№ докум.	Подп.	Дата
Разраб.		Написанов		
Пров.		Носов		15.89
Руков.		Прохорцев		
Н. контр.		Носов		
Утв.		Прохорцев		

3447/15.000ВП

Установка трехлинейного клапана КТ-1 на бетоносмесителе СБ-138Б. Ведомость покупных изделий.

Лит.	Лист	Листов
И		1

Гипростроммаш Москва

10286/15

Формат А3

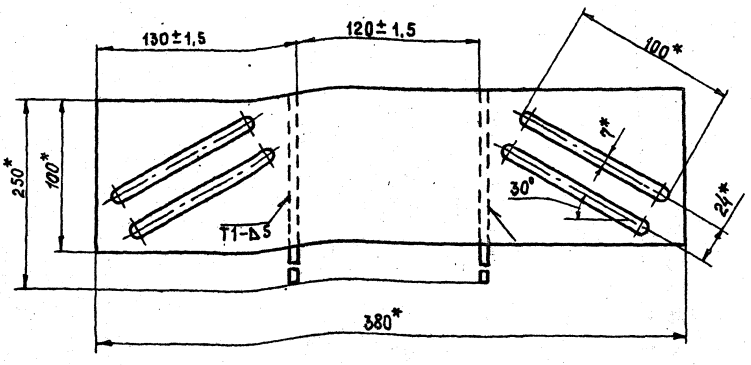

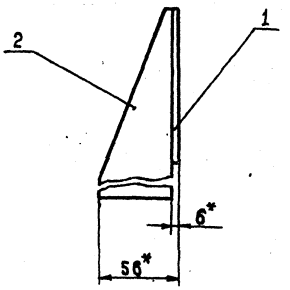

1. Сварные швы по ГОСТ 5264-80
2* Размеры для справок.

				3447/15.010СБ			
Изм.	Лист	№ докум.	Подп.	Дата	Плита Сборочный чертеж	Лит.	Масса	Масштаб
Разраб.		Написанов				И	2,7	1:2
Пров.		Носов		05.89		Лист	Листов 1	
Т.контр.		Миленков				Гипростроммаш Москва		
Руков.		Прохорцев						
Н.контр.		Носов						
Утв.		Прохорцев						

Инв. № подл. | Подп. и дата | Взам. инв. № | Инв. № дубл. | Подп. и дата

Формат А3

1,25 V (√)

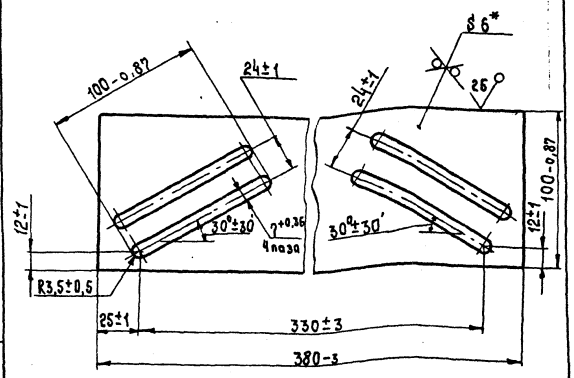

* Размер для справок

				3447/15.011			
Изм.	Лист	№ докум.	Подп.	Дата	Плита	Лит.	Масса	Масштаб
Разраб.		Написанов				И	1,7	1:2
Пров.		Носов		05.89		Лист	Листов 1	
Т.контр.		Миленков				Гипростроммаш Москва		
Руков.								
Н.контр.		Носов						
Утв.		Прохорцев						

Лист 5-ПН-6 ГОСТ 19903-74 Ст.3 ГОСТ 14637-79

Инв. № подл. | Подп. и дата | Взам. инв. № | Инв. № дубл. | Подп. и дата

Формат А4

25 V (√)

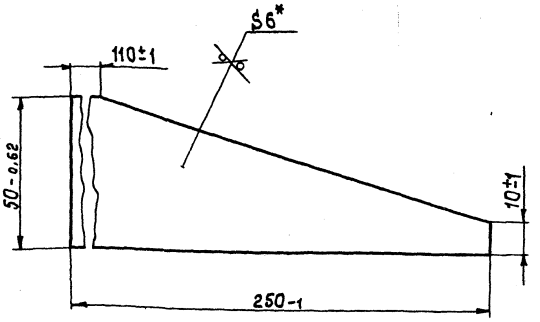

* Размер для справок

10286/15

409-28-51.89 Альбом 10 Часть 5

				3447/15.012			
Изм.	Лист	№ докум.	Подп.	Дата	Ребро	Лит.	Масса	Масштаб
Разраб.		Написанов				И	0,5	1:1
Пров.		Носов		05.89		Лист	Листов 1	
Т.контр.		Миленков				Гипростроммаш Москва		
Руков.								
Н.контр.		Носов						
Утв.		Прохорцев						

Лист 5-ПН-6 ГОСТ 19903-74 Ст.3 ГОСТ 14637-79

Инв. № подл. | Подп. и дата | Взам. инв. № | Инв. № дубл. | Подп. и дата

Формат А4

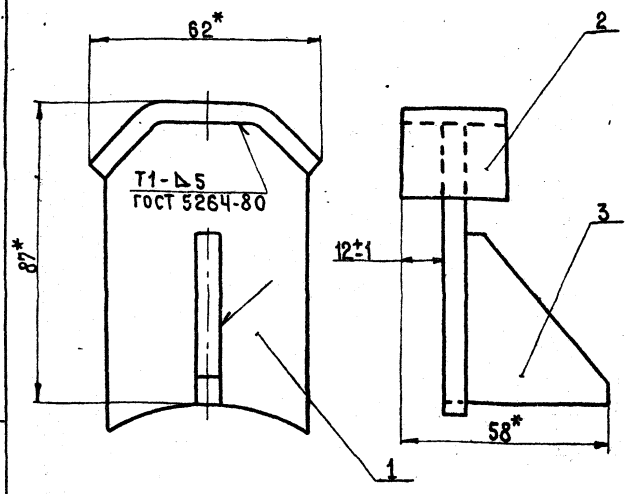

*Размеры для справок

Изм.	Лист	№ докум.	Подп.	Дата
Разраб.		Написанов		
Пров.		Носов		05.89
Т.контр.		Миленков		
Руков.				
Н.контр.		Носов		
Утв.		Прохорцев		05.89

3447/15.020СБ

Рычаг
Сборочный чертеж

Лит.	Масса	Масштаб
И	0,4	1:1

Лист | Листов 1

Гипростроммаш
Москва

Формат А4

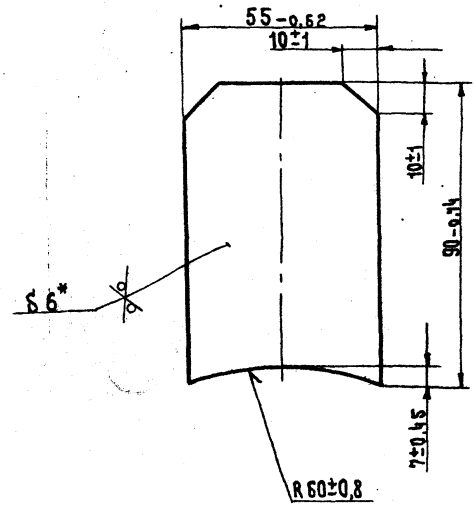

*Размер для справок

Изм.	Лист	№ докум.	Подп.	Дата
Разраб.		Написанов		
Пров.		Носов		05.89
Т.контр.		Миленков		05.89
Руков.				
Н.контр.		Носов		
Утв.		Прохорцев		05.89

3447/15.021

Рычаг

Лист Б-ПН-6 ГОСТ 19903-74 / Ст.3 ГОСТ 14637-79

Лит.	Масса	Масштаб
И	0,2	1:1

Лист | Листов 1

Гипростроммаш
Москва

Формат А4

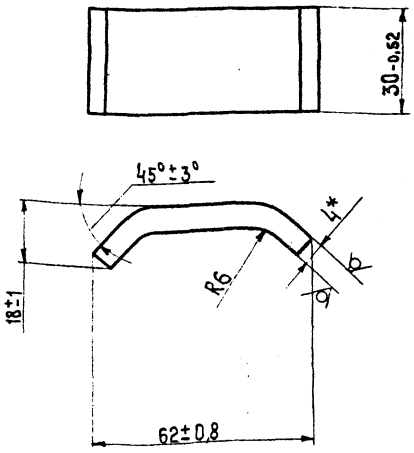

*Размер для справок.

Изм.	Лист	№ докум.	Подп.	Дата
Разраб.		Написанов		
Пров.		Носов		05.89
Т.контр.		Миленков		
Руков.				
Н.контр.		Носов		
Утв.		Прохорцев		05.89

3447/15.022

Скоба

Лист Б-ПН-4 ГОСТ 19903-74 / Ст.3 ГОСТ 14637-79

Лит.	Масса	Масштаб
И	0,14	1:1

Лист | Листов 1

Гипростроммаш
Москва

Формат А4

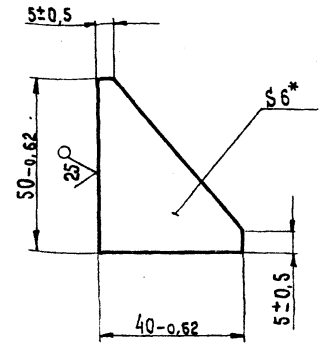

*Размер для справок.

409-28-51.89
Альбом 10 | Часть 5

10286/15

Изм.	Лист	№ докум.	Подп.	Дата
Разраб.		Написанов		
Пров.		Носов		05.89
Т.контр.		Миленков		
Руков.				
Н.контр.		Носов		
Утв.		Прохорцев		05.89

3447/15.023

Ребро

Лист Б-ПН-6 ГОСТ 19903-74 / Ст.3 ГОСТ 14637-79

Лит.	Масса	Масштаб
И	0,06	1:1

Лист | Листов 1

Гипростроммаш
Москва

Формат А4

Инв. № подл. | Подп. и дата | Взам. инв. № | Инв. № дубл. | Подп. и дата

3447/16.001

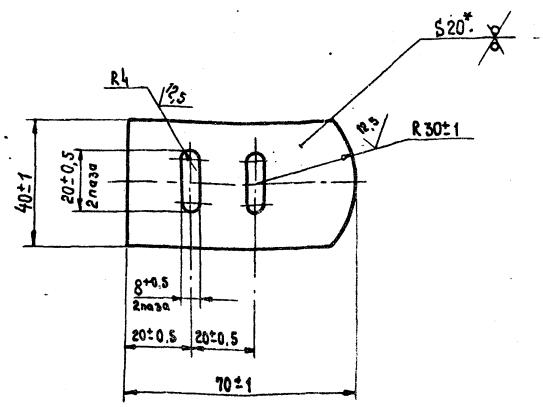

*Размер для справок

Изм.	Лист	№ докум.	Подп.	Дата	3447/16.001			
Разраб.		Блументаль			Лыжа	Лит.	Масса	Масштаб
Пров.		Носов				И	0,4	1:1
Т. контр.		Миленков				Лист	Листов 1	
Руков.					Лист Б-ПН-20 ГОСТ 19903-74 Вст3кп ГОСТ 14637-79	Гипростроммаш Москва		
Н. контр.		Носов						
Утв.		Прохорцев						

Формат А4

3447/16.002

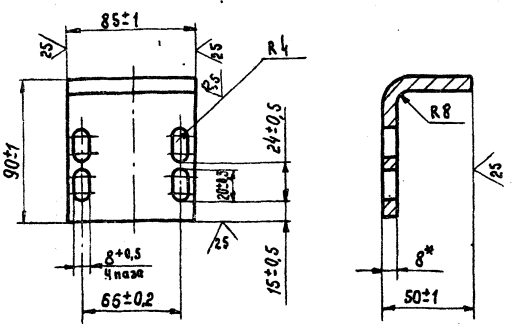

1* Размер для справок.
2. Длина развертки – L=127мм.

Изм.	Лист	№ докум.	Подп.	Дата	3447/16.002			
Разраб.		Блументаль			Кронштейн	Лит.	Масса	Масштаб
Пров.		Носов				И	0,7	1:2
Т. контр.		Миленков				Лист	Листов 1	
Руков.					Лист Б-ПН8 ГОСТ 19903-74 Вст3кп ГОСТ 14637-79	Гипростроммаш Москва		
Н. контр.		Носов						
Утв.		Прохорцев						

Формат А4

3447/16.003

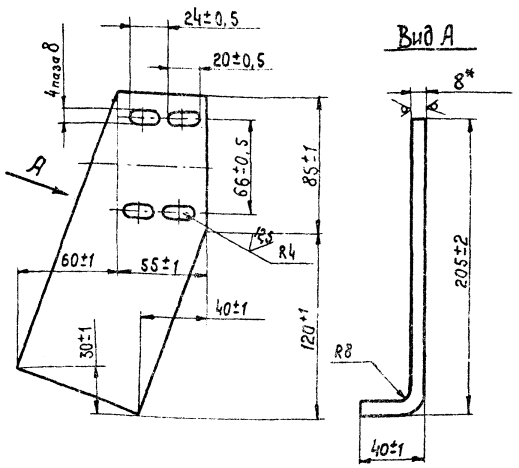

1* Размер для справок.
2. Длина развертки 250мм.

Изм.	Лист	№ докум.	Подп.	Дата	3447/16.003			
Разраб.		Блументаль			Кронштейн	Лит.	Масса	Масштаб
Пров.		Носов				И	1,0	1:2
Т. контр.		Миленков				Лист	Листов 1	
Руков.					Лист Б-ПН-8 ГОСТ 19903-74 Вст3кп ГОСТ 14637-79	Гипростроммаш Москва		
Н. контр.		Носов						
Утв.		Прохорцев						

Формат А4

Формат	Зона	Поз.	Обозначение	Наименование	Кол.	Примечание
				Документация		
А2			3447/16.000СБ	Сборочный чертеж		
				Детали		
А4		1	3447/16.001	Лыжа	3	
А4		2	3447/16.002	Кронштейн	2	
А4		3	3447/16.003	Кронштейн	1	
А4		4	3447/16.004	Кронштейн	3	
				Стандартные изделия		
				Болты по ГОСТ 7798-70		
		5		М6-8g×20.46	12	
		6		М6-8g×35.46	6	
		7		Гайка М6-6Н.5 ГОСТ 5915-70	18	
		8		Шайба 6.02 ГОСТ 11371-78	18	
				Прочие изделия		
		9	*	Клапан трехлинейный КТ-1	3	
			*	Заказывается в электротехнической части проекта.		

409-28-51.89 Альбом 10 Часть 5

10286/15

Изм.	Лист	№ докум.	Подп.	Дата	3447/16.000			
Разраб.		Блументаль			Установка трехлинейного клапана КТ-1 на дозаторе инертных типа АД	Лит.	Лист	Листов
Пров.		Носов				И		1
Руков.		Прохорцев				Гипростроммаш Москва		
Н. контр.		Носов						
Утв.		Прохорцев						

Формат А4

Инв. № подл. | Подп. и дата | Взам. инв. № | Инв. № дубл. | Подп. и дата

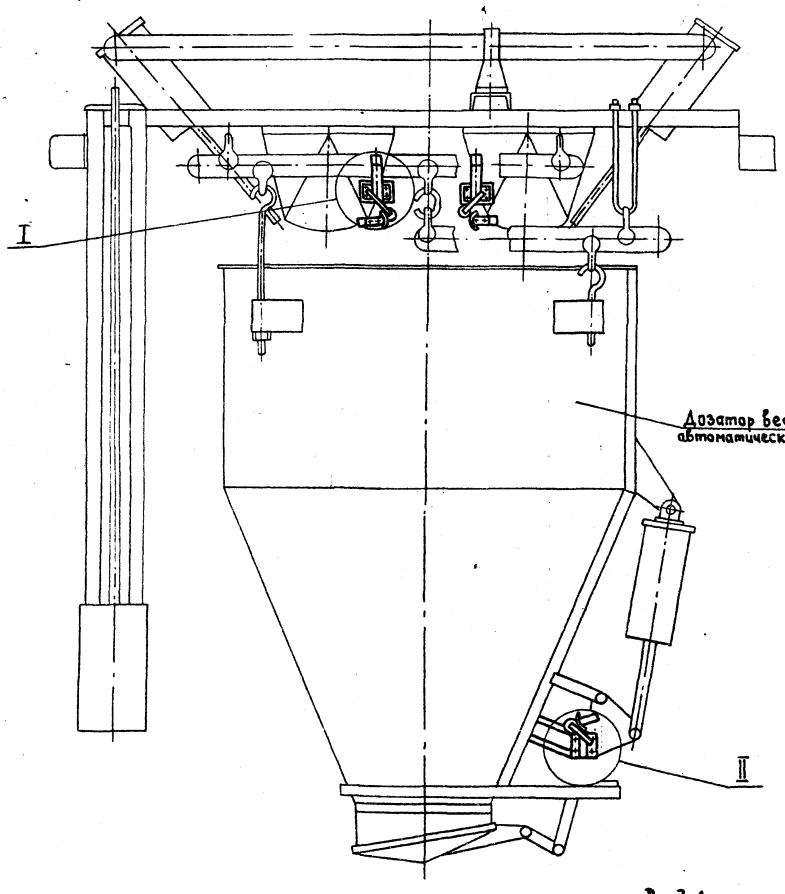

II
м1:2

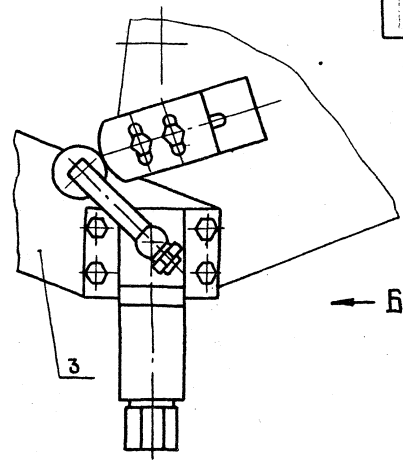

Вид Б
м1:2

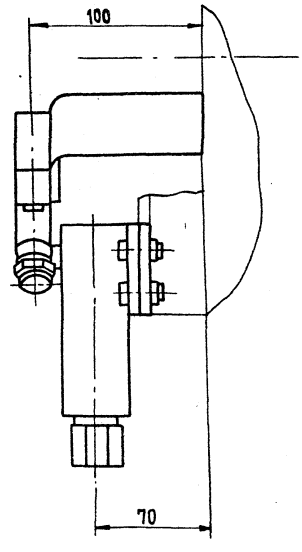

I
м1:2

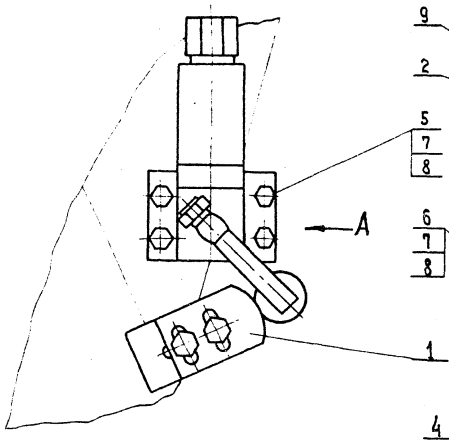

Вид А
м1:2

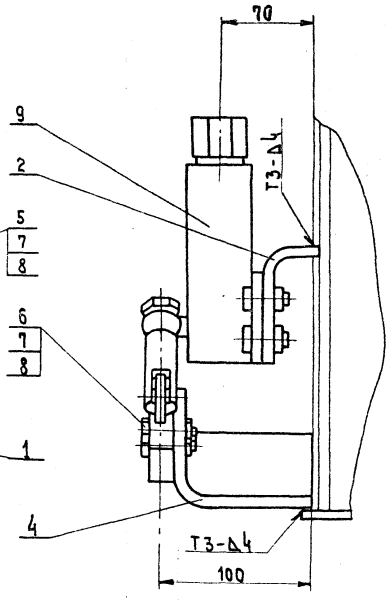

1. Трехлинейные клапаны КТ-1 поз.9 установить при монтаже обеспечив их надежное срабатывание.
2. Размеры для справок
3. Приварку кронштейнов поз.2,3,4 уточнить по месту.
4. Сварные швы по ГОСТ 5264-80.

Примечание: клапаны трехлинейные КТ-1 поз.9. заказываются в спецификации электротехнической части проекта.

409-28-51.89
Альбом 10 Часть 5

10286/13

3447/16.000СБ

Изм.	Лист	№ докум.	Подп.	Дата
Разраб.		Блументаль		
Пров.		Носов		05.89
Т. контр.		Миленков		05.89
Руков.		Прохорцев		
Н. контр.		Носов		05.89
Утв.		Прохорцев		05.89

Установка трехлинейного клапана КТ-1 на дозаторе инертных типа АД
Сборочный чертеж

Лит.	Масса	Масштаб
	6,5	1:10
Лист	Листов 1	

Гипростроммаш Москва

Формат А2

Инв. № подл. | Подп. и дата | Взам. инв. № | Инв. № дубл. | Подп. и дата

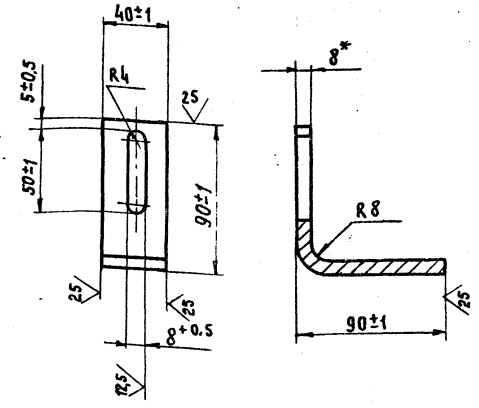

1.* Размер для справок

2. Длина развертки – L = 167±1мм.

Изм.	Лист	№ докум.	Подп.	Дата
Разраб.		Блументаль		
Пров.		Носов		05.89
Т.контр.		Миленков		05.89
Руков.				
Н.контр.		Носов		
Утв.		Прохорцев		

3447/16.004

Кронштейн

Лит.	Масса	Масштаб
И	0,4	1:2

Лист | Листов 1

Лист Б-ПН-8 ГОСТ 19903-74
Вст.3кп ГОСТ 14637-79

Гипростроммаш Москва

Формат А4

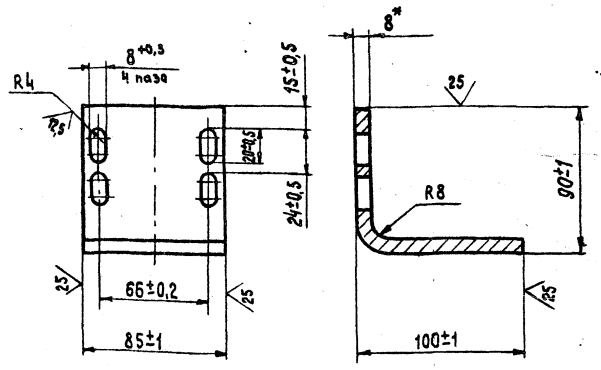

1.* Размер для справок

2. Длина развертки – L = 177±1мм.

Изм.	Лист	№ докум.	Подп.	Дата
Разраб.		Блументаль		
Пров.		Носов		05.89
Т.контр.		Миленков		05.89
Руков.				
Н.контр.		Носов		
Утв.		Прохорцев		05.89

3447/17.002

Кронштейн

Лит.	Масса	Масштаб
И	1	1:2

Лист | Листов 1

Лист Б-ПН-8 ГОСТ 19903-74
Вст.3кп ГОСТ 14637-79

Гипростроммаш Москва

Формат А4

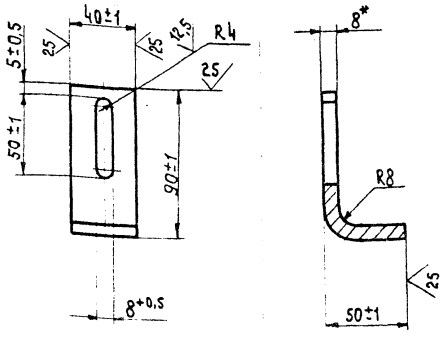

1.* Размер для справок.

2. Длина развертки – L = 127±1мм.

Изм.	Лист	№ докум.	Подп.	Дата
Разраб.		Блументаль		
Пров.		Носов		05.89
Т.контр.		Миленков		05.89
Руков.				
Н.контр.		Носов		
Утв.		Прохорцев		

3447/17.001

Кронштейн

Лит.	Масса	Масштаб
И	0,3	1:2

Лист | Листов 1

Лист Б-ПН-8 ГОСТ 19903-74
Вст.3кп ГОСТ 14637-79

Гипростроммаш Москва

Формат А4

Формат	Зона	Поз.	Обозначение	Наименование	Кол.	Примечание
				Документация		
*			3447/17.000СБ	Сборочный чертеж		*А2+А2
				Детали		
А4		1	3447/17.001	Кронштейн	4	
А4		2	3447/17.002	Кронштейн	4	
А4		3	3447/16.001	Лыжа	5	
А4		4	3447/16.003	Кронштейн	1	
А4		5	3447/16.004	Кронштейн	1	
				Стандартные изделия		
				Болты по ГОСТ 7798-70		
		6		М6-8g×20.6.6.019	20	
		7		М6-8g×35.6.6.019	10	
		8		Гайка М6-7Н.5.019 ГОСТ 5915-70	30	
		9		Шайба 6.02.019 ГОСТ 11371-78	30	
				Прочие изделия		
		10	*	Клапан трехлинейный КТ-1	5	
			*	Заказывается в электротехнической части проекта.		

409-28-51.89 Альбом 10 Часть 5

10286/15

Изм.	Лист	№ докум.	Подп.	Дата
Разраб.		Блументаль		
Пров.		Носов		05.89
Руков.		Прохорцев		
Н.контр.		Носов		
Утв.		Прохорцев		05.89

3447/17.000

Установка трехлинейного клапана КТ-1 на дозаторе цемента типа АД

Лит.	Лист	Листов
И		1

Гипростроммаш Москва

Формат А4

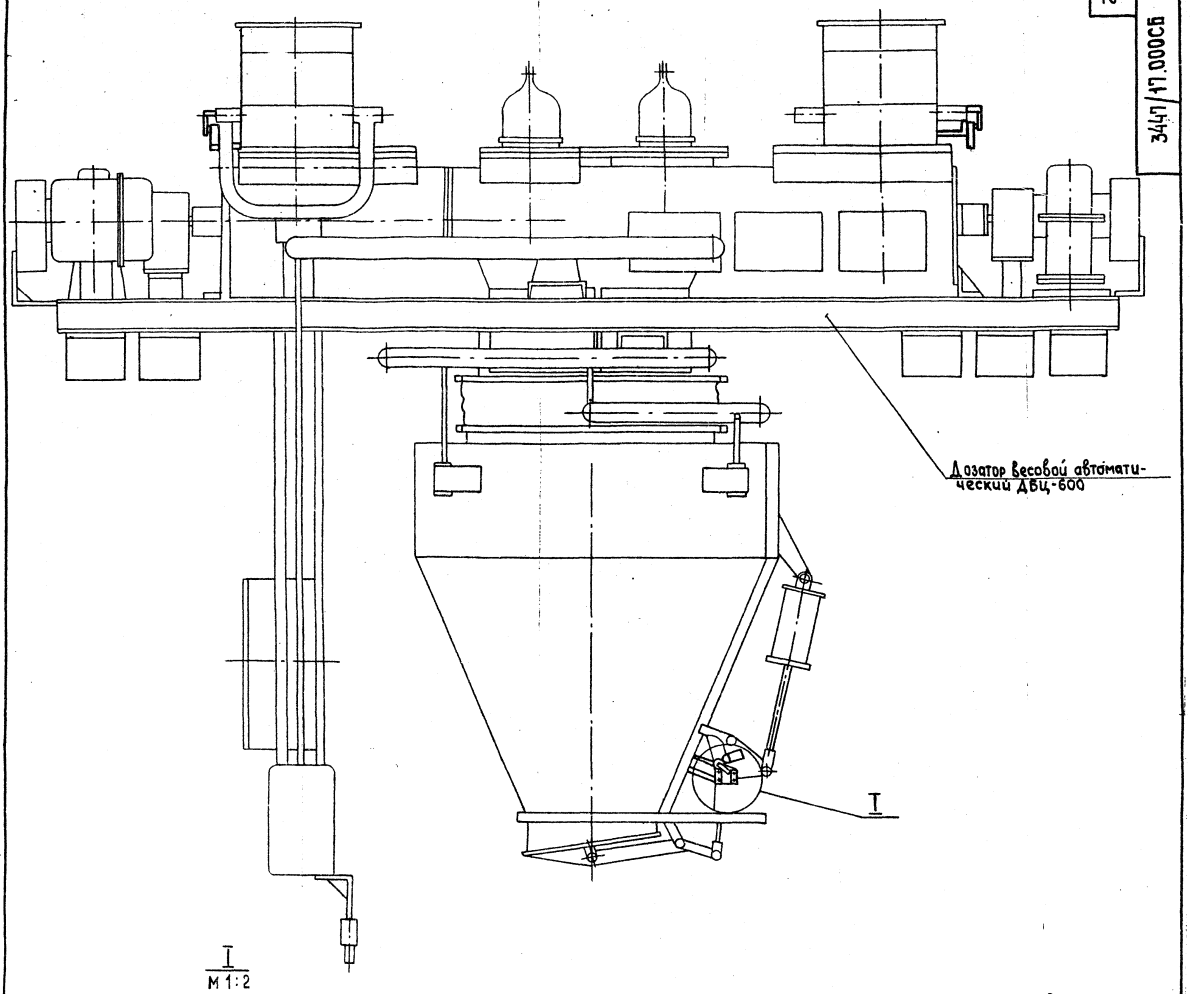

I
М 1:2

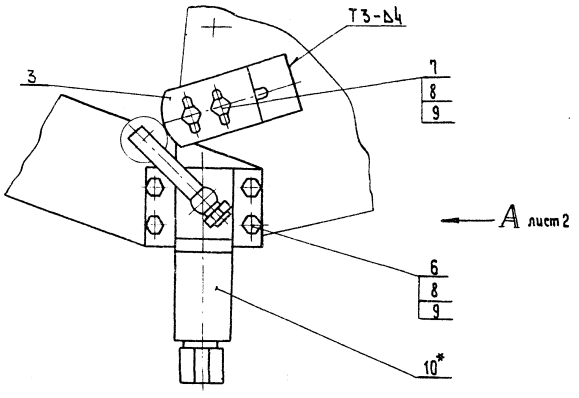

1. Трехлинейные клапаны КТ-1 поз.10 установить при монтаже, обеспечив их надежное срабатывание.
2. Установку трехлинейных клапанов КТ-1 (2 шт.) на заслонках, разделяющих подающее устройство с бункером (на чертеже не показано) произвести аналогично изображению II и вида Б данного чертежа.
3. Размеры для справок.
4. Приварку кронштейнов поз. 1,2,4,5 уточнить по месту.
5. Сварные швы по ГОСТ 5264-80.

Примечание: * клапаны трехлинейные КТ-1 поз.10 заказываются в спецификации электротехнической части проекта.

409-28-51.89
Альбом 10 Часть 5

10286/15

3447/17.000СБ

Изм.	Лист	№ докум.	Подп.	Дата
Разраб.		Блументаль		05.89
Пров.		Носов		05.89
Т.контр.		Миленко		05.89
Рук.гр.		Прохорцев		
Н.контр.		Носов		
Утв.		Прохорцев		07.89

Установка трехлинейного клапана КТ-1 на дозаторе цемента типа АД. Сборочный чертеж.

Лит.	Масса	Масштаб
И	10	1:10

Лист 1	Листов 2

Гипростроммаш Москва

Формат А2

Инв.№ подл. | Подп. и дата | Взам. инв.№ | Инв.№ дубл. | Подп. и дата

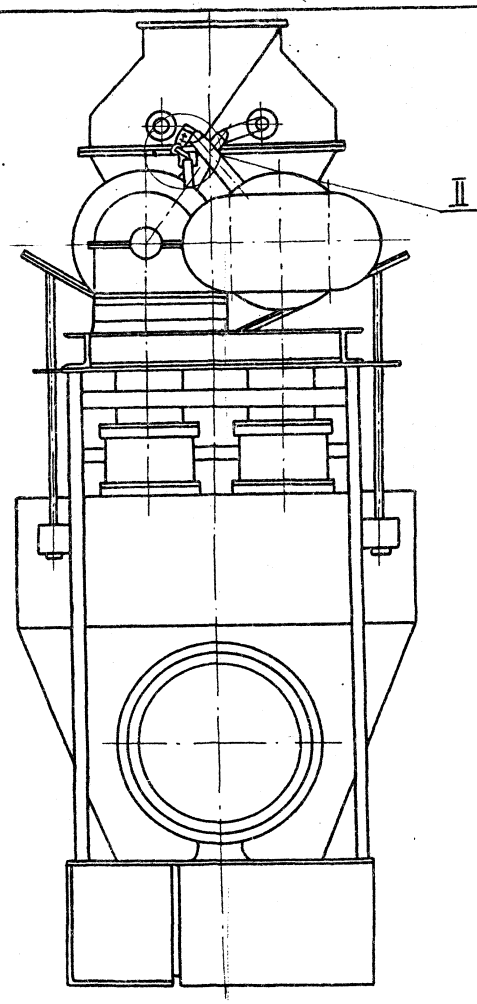

Вид А (Лист 1)
М1:2

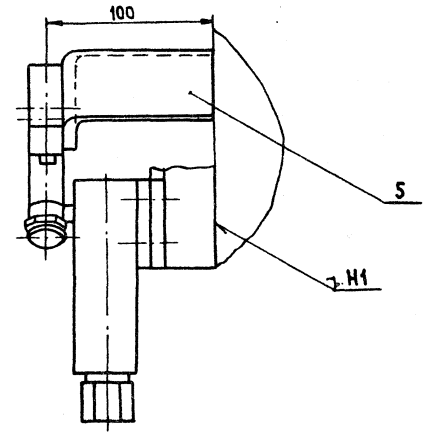

II
М1:2

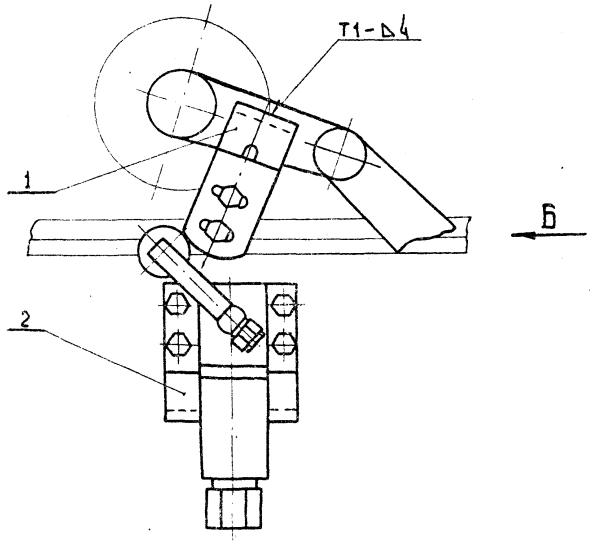

Вид Б
М1:2

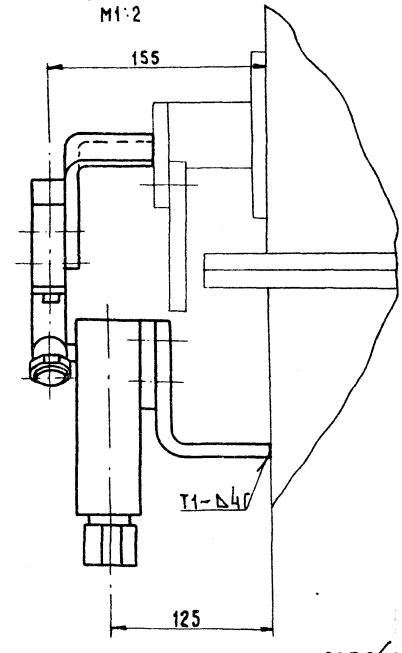

10286/15

409-28-51.89
Альбом 10 Часть 5

				3447/17.000СБ	
Изм.	Лист	№ докум.	Подп.	Дата	Установка трехлинейного клапана КТ-1 на дозаторе цемента типа АД. Сборочный чертеж
Разраб.		Блументаль			
Пров.		Насаб		05.89	
Т. контр.		Милеккая		05.89	
Руков.		Прохорцев			
Н. контр.		Насаб			
Утв.		Прохорцев		05.89	

Лит.	Масса	Масштаб
И	—	1:10

Лист 2 | Листов 2

Гипростроммаш Москва

Инв. № подл. | Подп. и дата | Взам. инв. № | Инв. № дубл. | Подп. и дата

Формат А2

Формат	Зона	Поз.	Обозначение	Наименование	Кол.	Примечание
				Документация		
А4			3447/18.010СБ	Сборочный чертеж		
				Детали		
А4		1	3447/18.011	Колодка	1	
А4		2	3447/18.012	Колодка	1	
				Стандартные изделия		
		3		Винт М8-8g×5.0.46 ГОСТ 1491-72	2	
		4		Шайба 8.65Г ГОСТ 6402-70	2	

Изм.	Лист	№ докум.	Подп.	Дата
Разраб.		Блументаль		
Пров.		Носов		
Руков.		Прокорцев		
Н. контр.		Носов		
Утв.		Прокорцев		

3447/18.010

Упор

Лит.	Лист	Листов
И		1

Гипростроммаш Москва

Формат	Зона	Поз.	Обозначение	Наименование	Кол.	Примечание
				Документация		
А2			3447/18.000СБ	Сборочный чертеж		
				Сборочные единицы		
А4		1	3447/18.010	Упор	3	
				Детали		
А4		2	3447/18.001	Кронштейн	3	
				Стандартные изделия		
		3		Болт М6-8g×20.66.019 ГОСТ 7798-70	12	
		5		Гайка М6-7Н.6.019 ГОСТ 5915-70	12	
		7		Шайба 6.02.019 ГОСТ 11371-78	12	
				Прочие изделия		
		9*		Клапан трехлинейный КТ-1	3	
			Заказывается в электротехнической части проекта.			

409-28-51.89

10286/15

Альбом 10 Часть 5

Изм.	Лист	№ докум.	Подп.	Дата
Разраб.		Блументаль		
Пров.		Носов		
Руков.		Прокорцев		
Н. контр.		Носов		
Утв.		Прокорцев		

3447/18.000

Установка трехлинейного клапана КТ-1 на дозаторе жидкости типа АД

Лит.	Лист	Листов
И		1

Гипростроммаш Москва

Формат

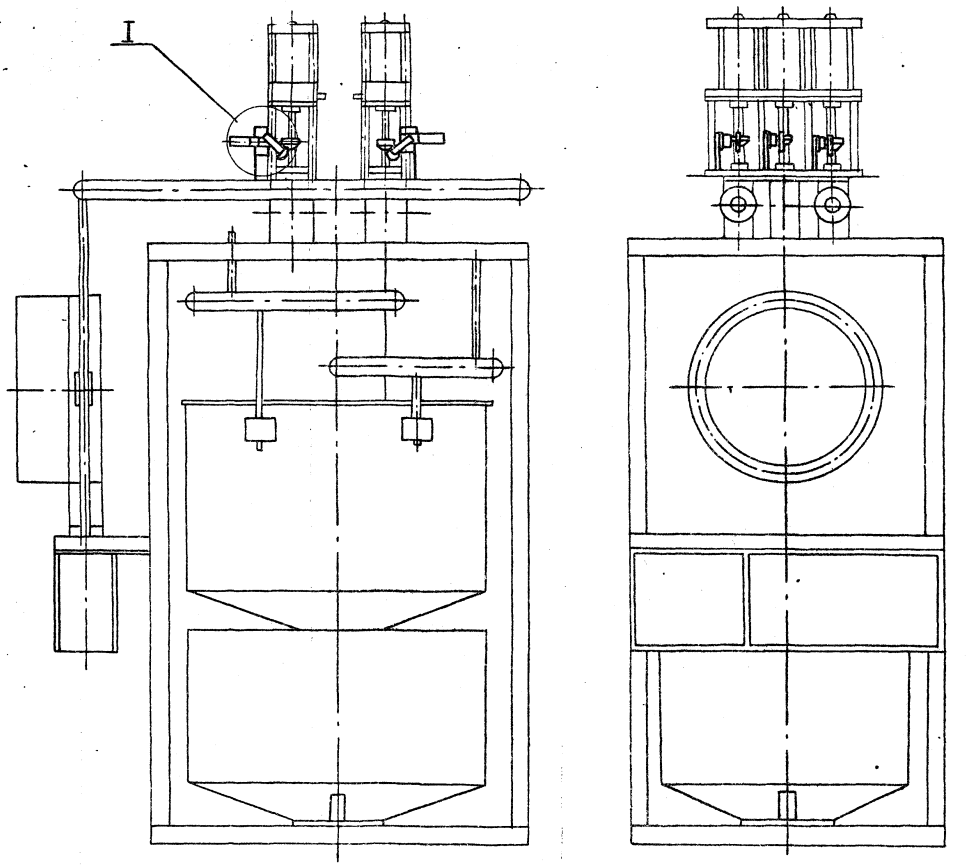

I
М1:2

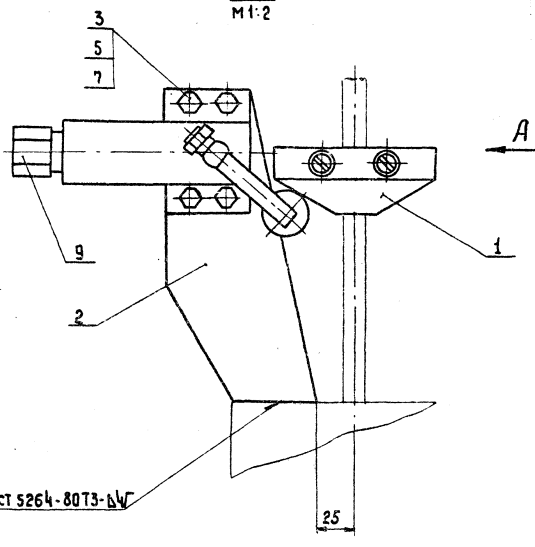

Вид А
М1:2

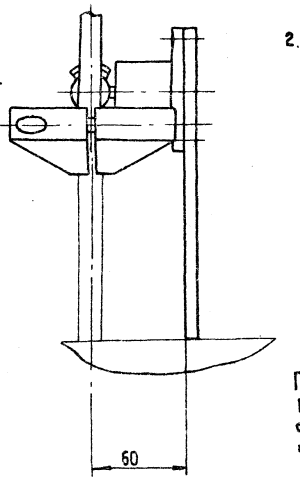

Технические требования:

1. Трехлинейные клапаны КТ-1 поз. 9 установить при монтаже, обеспечив их надежное срабатывание.
2. Размеры для справок.

Примечание: * клапаны трехлинейные КТ-1 поз. 9 заказываются в спецификации электротехнической части проекта.

Инв. № подл. | Подп. и дата | Взам. инв. № | Инв. № дубл. | Подп. и дата

409-28-51.89
Альбом 10 Часть 5

10286/15

3447/18.000СБ

Изм.	Лист	№ докум.	Подп.	Дата
Разраб.		Блументаль		
Пров.		Носов		5.05.89
Т. контр.		Мильников		05.89
Рук. гр.		Прокофьев		
Н. контр.		Носов		
Утв.		Прокофьев		10.89

Установка трехлинейного клапана КТ-1 на дозаторе жидкости типа АД
Сборочный чертеж

Лит.	Масса	Масштаб
И	5	1:10
Лист	Листов 1	

Гипростроммаш
Москва

Формат А2

3447/18.010СБ

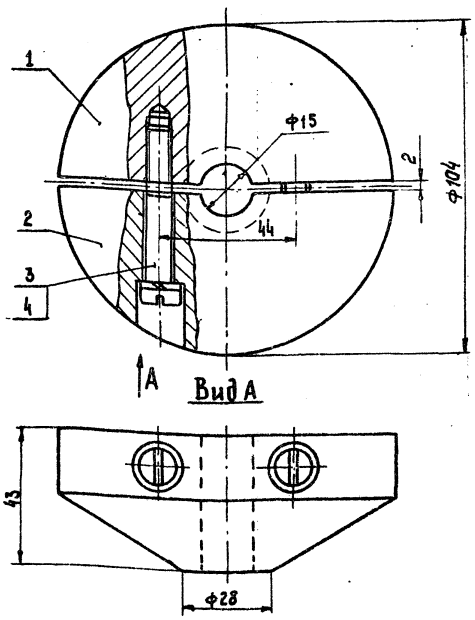

Размеры для справок.

Изм.	Лист	№ докум.	Подп.	Дата
Разраб.		Блументаль		
Пров.		Носов		05.89
Т. контр.		Миленков		05.89
Руков.		Прохорцев		
Н. контр.		Носов		
Утв.		Прохорцев		05.89

3447/18.010СБ

Упор

Сборочный чертеж

Лит.	Масса	Масштаб
И	1,9	1:1

Лист | Листов 1

Гипростроммаш Москва

Формат А4

Инв. № подл. | Подп. и дата | Взам. инв. № | Инв. № дубл. | Подп. и дата

3447/18.ОМ

12,5 (√) 20

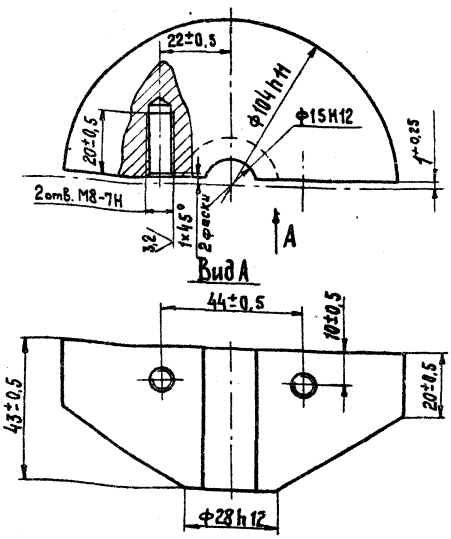

Изм.	Лист	№ докум.	Подп.	Дата
Разраб.		Блументаль		
Пров.		Носов		05.89
Т. контр.		Миленков		05.89
Руков.				
Н. контр.		Носов		
Утв.		Прохорцев		

3447/18.011

Колодка

В Ст3пс 380-71

Лит.	Масса	Масштаб
И	0,9	1:1

Лист | Листов 1

Гипростроммаш Москва

Формат А4

Инв. № подл. | Подп. и дата | Взам. инв. № | Инв. № дубл. | Подп. и дата

3447/18.012

25 (√)

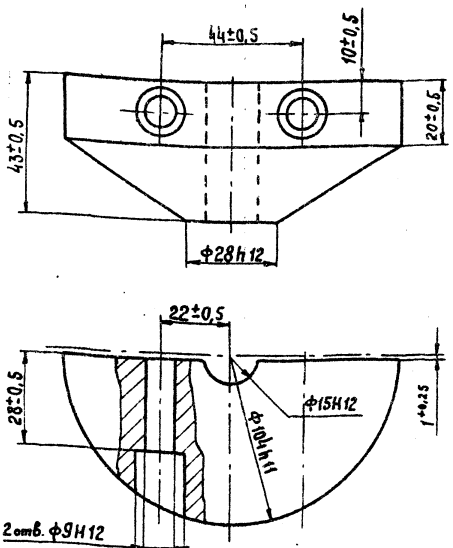

Изм.	Лист	№ докум.	Подп.	Дата
Разраб.		Блументаль		
Пров.		Носов		05.89
Т. контр.		Мыленков		05.89
Руков.				
Н. контр.		Носов		
Утв.		Прохорцев		05.89

3447/18.012

Колодка

В Ст3пс 380-71

Лит.	Масса	Масштаб
И	0,9	1:1

Лист | Листов 1

Гипростроммаш Москва

Формат А4

Инв. № подл. | Подп. и дата | Взам. инв. № | Инв. № дубл. | Подп. и дата

3447/18.001

12,5 (√)

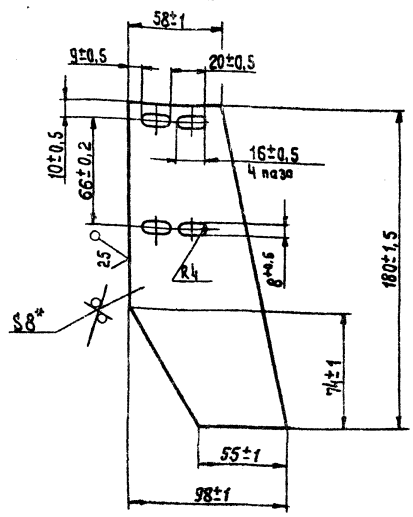

*Размер для справок.

409-28-51.89 Альбом 10 Часть 5

10286/15

3447/18.001

Изм.	Лист	№ докум.	Подп.	Дата
Разраб.		Блументаль		
Пров.		Носов		05.89
Т. контр.		Миленков		05.89
Руков.				
Н. контр.		Носов		
Утв.		Прохорцев		05.89

Кронштейн

Лист В-ПН-8 ГОСТ 19903-74
Ст3кп ГОСТ 14637-79

Лит.	Масса	Масштаб
И	0,77	1:2

Лист | Листов 1

Гипростроммаш Москва

Формат А4

Инв. № подл. | Подп. и дата | Взам. инв. № | Инв. № дубл. | Подп. и дата

3447/19.012

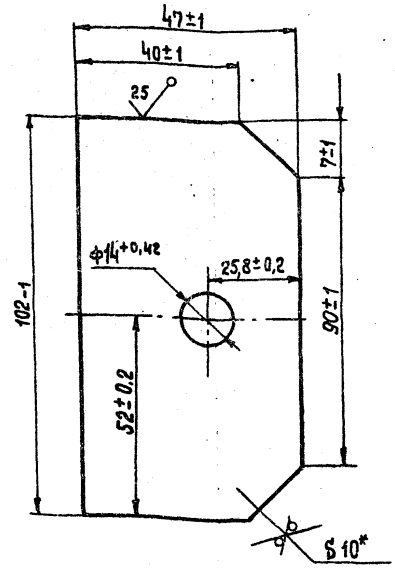

* Размер для справок.

Изм.	Лист	№ докум.	Подп.	Дата
Разраб.		Блументаль		
Пров.		Носов		05.89
Т. контр.		Миленков		05.89
Рук. в.				
Н. контр.		Носов		
Утв.		Прохорцев		

3447/19.012

Платик

Лит.	Масса	Масштаб
И	0,57	1:1
Лист	Листов 1	

Лист 6-ПН-10 ГОСТ 19903-74
8 ст.3пс ГОСТ 14637-19

Гипростроммаш Москва

Формат А4

3447/19.013

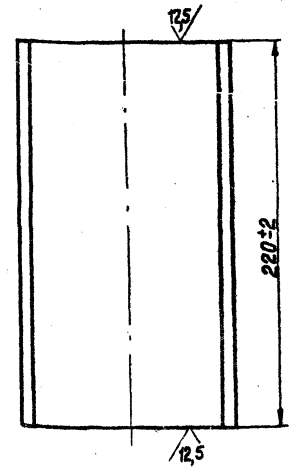

Изм.	Лист	№ докум.	Подп.	Дата
Разраб.		Блументаль		
Пров.		Носов		05.89
Т. контр.		Миленков		05.89
Рук. в.				
Н. контр.		Носов		
Утв.		Прохорцев		

3447/19.013

Стойка

Лит.	Масса	Масштаб
И	2,288	1:2
Лист	Листов 1	

Швеллер 12П ГОСТ 8240-72
Вст3пс ГОСТ 535-79

Гипростроммаш Москва

Формат А4

Формат	Зона	Поз.	Обозначение	Наименование	Кол.	Примечание
				Документация		
А2			3447/19.000СБ	Сборочный чертеж		
				Сборочные единицы		
А4		1	3447/19.010	Стойк	2	
				Детали		
А4		3	3447/19.001	Крюк	1	
А4		6	3447/19.002	Муфта	1	
				Стандартные изделия		
		7		Болт М12-8g×30.66 ГОСТ 7798-70	2	
		8		Гайка М8-7Н.8 ГОСТ 5915-70	2	
		9		Шайба 12-02 ГОСТ 11371-78	2	
		10		Шайба 12.65Г ГОСТ 6402-70	2	

Изм.	Лист	№ докум.	Подп.	Дата
Разраб.		Блументаль		
Пров.		Носов		05.89
Рук. в.		Прохорцев		
Н. контр.		Носов		
Утв.		Прохорцев		

3447/19.000

Установка преобразователя усилия ПС-1 на дозаторах типа АД

Лит.	Лист	Листов
И		1

Гипростроммаш Москва

Формат А4

Формат	Зона	Поз.	Обозначение	Наименование	Кол.	Примечание
				Документация		
А4			3447/19.010СБ	Сборочный чертеж		
				Детали		
А4		1	3447/19.011	Платик	1	
А4		2	3447/19.012	Платик	1	
А4		3	3447/19.013	Стойка	1	

409-28-51.89
10286/15
Альбом 10 Часть 5

Изм.	Лист	№ докум.	Подп.	Дата
Разраб.		Блументаль		
Пров.		Носов		05.89
Рук. в.		Прохорцев		
Н. контр.		Носов		
Утв.		Прохорцев		

3447/19.010

Стойка

Лит.	Лист	Листов
И		1

Гипростроммаш Москва

Формат А4

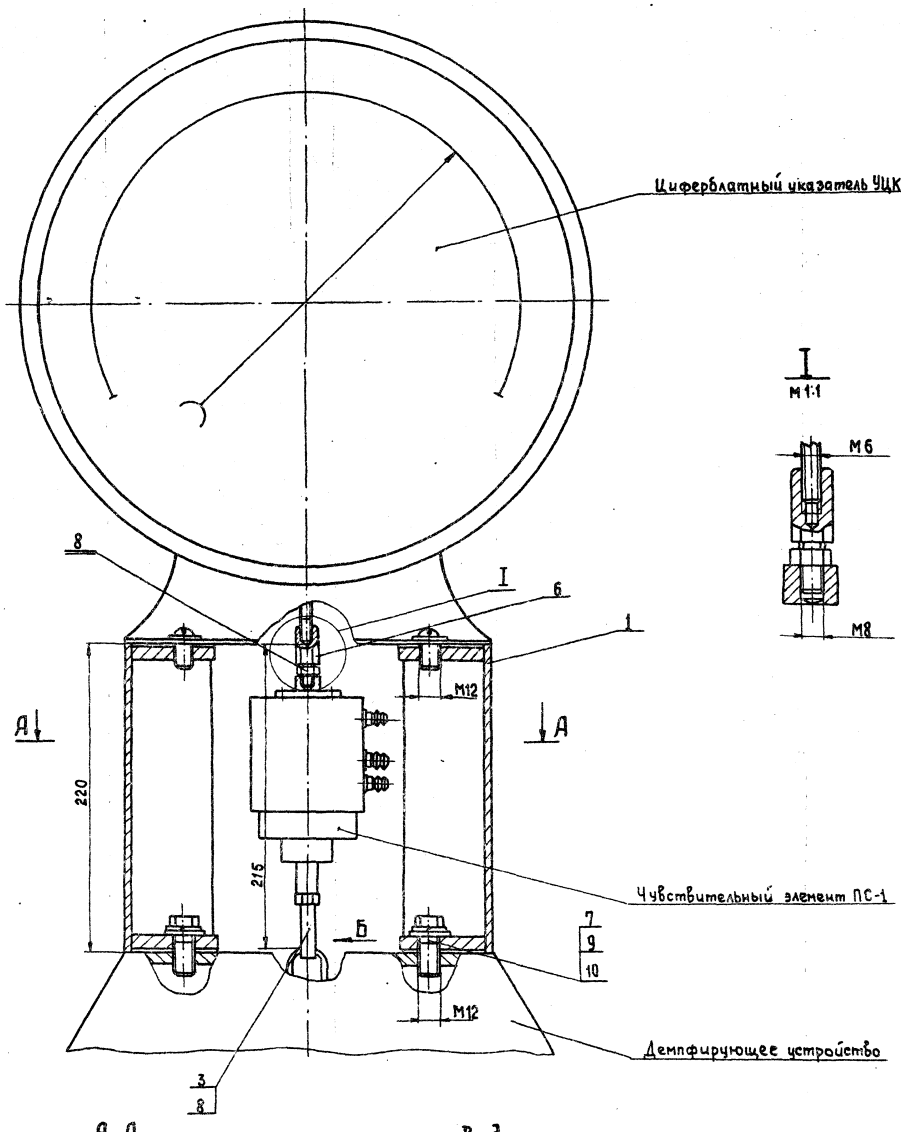

А-А

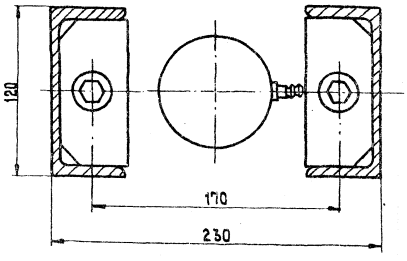

Вид



Размеры для справок.

Изм.	Лист	№ докум.	Подп.	Дата
Разраб.		Блументаль		
Пров.		Носов		05.89
Т. контр.		Миленков		05.89
Руков.		Прохорцев		
Н. контр.		Носов		
Утв.		Прохорцев		05.89

Установка преобразователя усилия ПС-1 на дозаторах типа АД Сборочный чертеж

Лит.	Масса	Масштаб
И	2,7	1:2

Лист | Листов 1

Гипростроммаш Москва

409-28-51.89
Альбом 10 | Часть 5

10286/15

Формат А2

Инв. № подл. | Подп. и дата | Взам. инв. № | Инв. № дубл. | Подп. и дата

3447/19.001

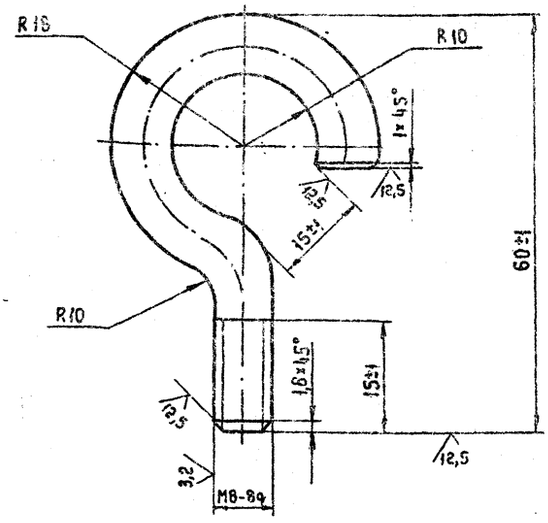

Длина развертки L = 100 ±1

Изм.	Лист	№ докум.	Подп.	Дата
Разраб.		Блументаль		
Пров.		Носов		05.89
Т.контр.		Миленков		05.89
Рукав.				
Н.контр.		Носов		
Утв.		Прохорцев		05.89

3447/19.001

Крюк

Лит.	Масса	Масштаб
И	0,045	2:1

Лист | Листов 1

Круг В 8 ГОСТ 2590-71 / В Ст3пс ГОСТ 535-79

Гипростроммаш Москва

Копировал | Формат А4

3447/19.002

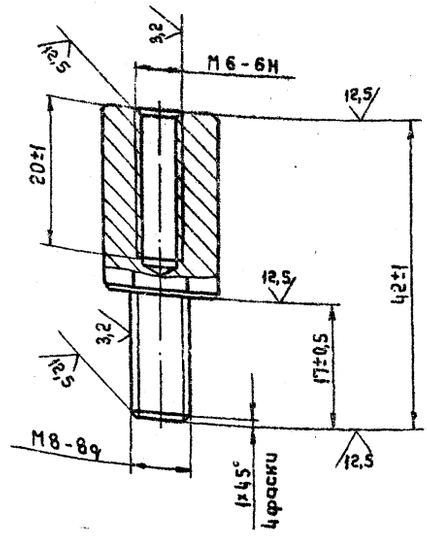

Изм.	Лист	№ докум.	Подп.	Дата
Разраб.		Блументаль		
Пров.		Носов		05.89
Т.контр.		Миленков		05.89
Рукав.				
Н.контр.		Носов		
Утв.		Прохорцев		05.89

3447/19.002

Муфта

Лит.	Масса	Масштаб
И	0,03	2:1

Лист | Листов 1

Шестигранник 13-В ГОСТ 2879-69 / Ст3кп-п ГОСТ 535-79

Гипростроммаш Москва

Копировал | Формат А4

3447/19.010СБ

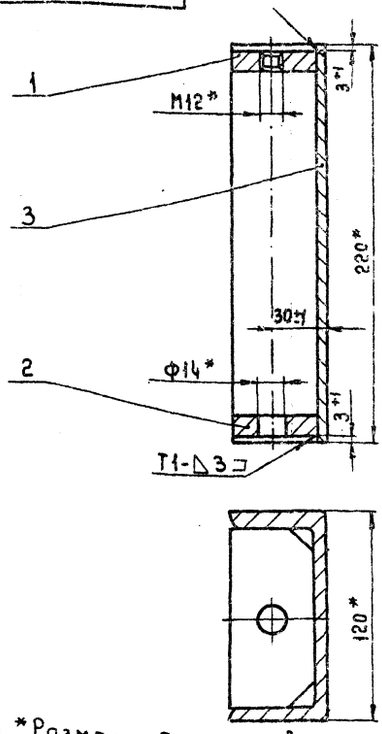

1. *Размеры для справок
2. Сварные швы по ГОСТ 5264-80

Изм.	Лист	№ докум.	Подп.	Дата
Разраб.		Блументаль		
Пров.		Носов		05.89
Т.контр.		Миленков		05.89
Рукав.		Прохорцев		
Н.контр.		Носов		
Утв.		Прохорцев		05.89

3447/19.010СБ

Стойка

Сборочный чертеж

Лит	Масса	Масштаб
И	3,428	1:2

Лист | Листов 1

Гипростроммаш Москва

Копировал | Формат А4

3447/19.011

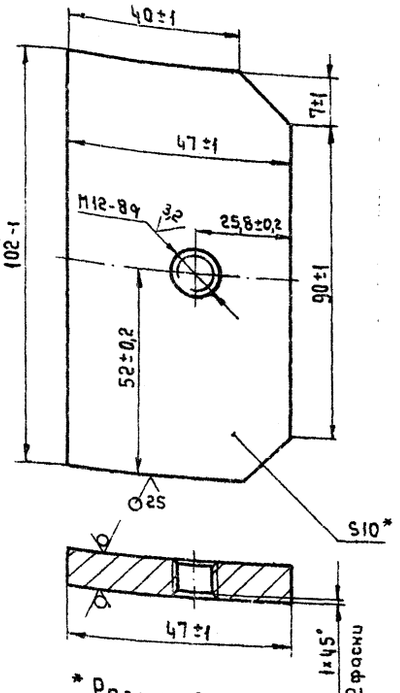

* Размер для справок

409-28-51.89 Альбом 10 Часть 5

10286/15

Изм.	Лист	№ докум.	Подп.	Дата
Разраб.		Блументаль		
Пров.		Носов		05.89
Т.контр.		Миленков		05.89
Рукав.				
Н.контр.		Носов		
Утв.		Прохорцев		05.89

3447/19.011

Платик

Лит.	Масса	Масштаб
И	0,57	1:1

Лист | Листов 1

Лист Б-ПН-10 ГОСТ 19903-74 / В Ст3-пс ГОСТ 14637-79

Гипростроммаш Москва

Копировал | Формат А4

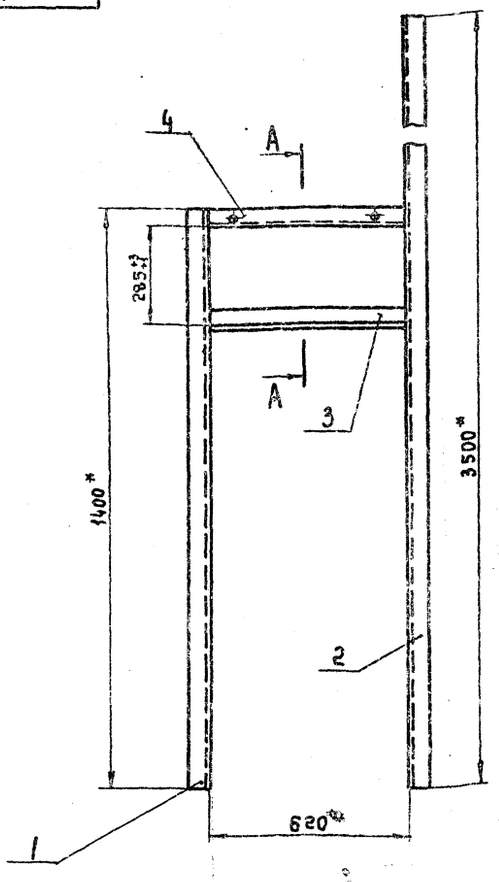

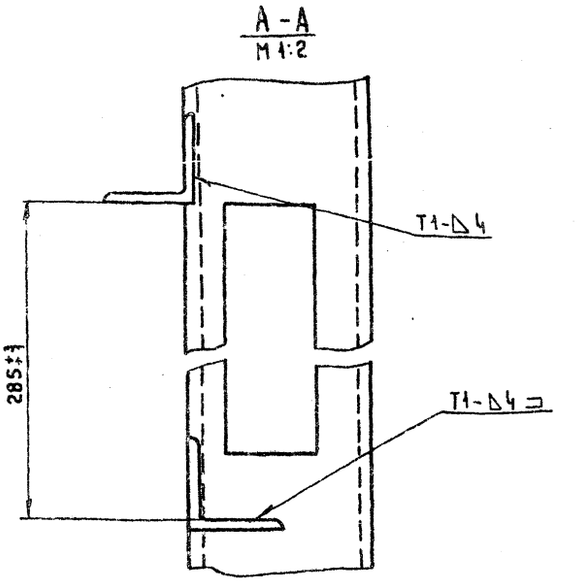

1. * Размеры для справок
2. Сварные швы по ГОСТ 5264-80
3. Масса наплавленного металла 0,5 кг (для справок).

Изм.	Лист	№ докум.	Подп.	Дата
Разраб.		Написанов		
Пров.		Носов		
Т. контр.		Миленков		
Рукав		Прохорцев		
Н. контр.		Носов		
Утв.		Прохорцев		

3447/20.010 СБ

Рама
Сборочный чертеж

Лит.	Масса	Масштаб
И	50	1:10

Лист | Листов 1

Гипростроммаш Москва

Копировал

Формат А3

Формат	Зона	Поз.	Обозначение	Наименование	Кол.	Примечание
				Документация		
А3			3447/20.010 СБ	Сборочный чертеж		
				Детали		
А4		1	3447/20.011	Стойка	1	
А4		2	3447/20.012	Стойка	1	
А4		3	3447/20.013	Полка	1	
А4		4	3447/20.014	Балка	1	

Изм.	Лист	№ докум.	Подп.	Дата
Разраб.		Написанов		
Пров.		Носов		
Рукав.		Прохорцев		
Н. контр.		Носов		
Утв.		Прохорцев		

3447/20.010

Рама

Лит | Лист | Листов: И | 1

Гипростроммаш Москва

Формат А4

Формат	Зона	Поз.	Обозначение	Наименование	Кол.	Примечание
				Документация		
А2			3447/20.000 СБ	Сборочный чертеж		
				Сборочные единицы		
А4		1	3447/20.010	Рама	1	
				Детали		
А4		3	3447/20.001	Крышка	10	
				Стандартные изделия		
		5		Болт М6-8g×25.46 ГОСТ 7798-70	2	
		6		Гайка М6-6Н.5 ГОСТ 5915-70	2	
		7		Шайба 6.65Г ГОСТ 6402-70	2	
		8		Винт М5-6g×8.46 ГОСТ 17437-72	40	
		9		Шайба 5.02 ГОСТ 11371-70	40	

409-28-51.89

10286/15 Альбом 10 Часть 5

Изм.	Лист	№ докум.	Подп.	Дата
Разраб.		Написанов		
Пров.		Носов		
Рукав		Прохорцев		
Н. контр.		Носов		
Утв.		Прохорцев		

3447/20.000

Установка поста управления блока 63 для дозатора инертных типа АД

Лит. | Лист | Листов: И | 1

Гипростроммаш Москва

Формат А4

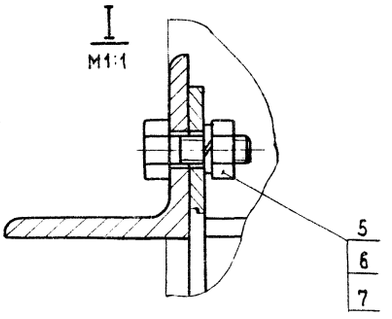

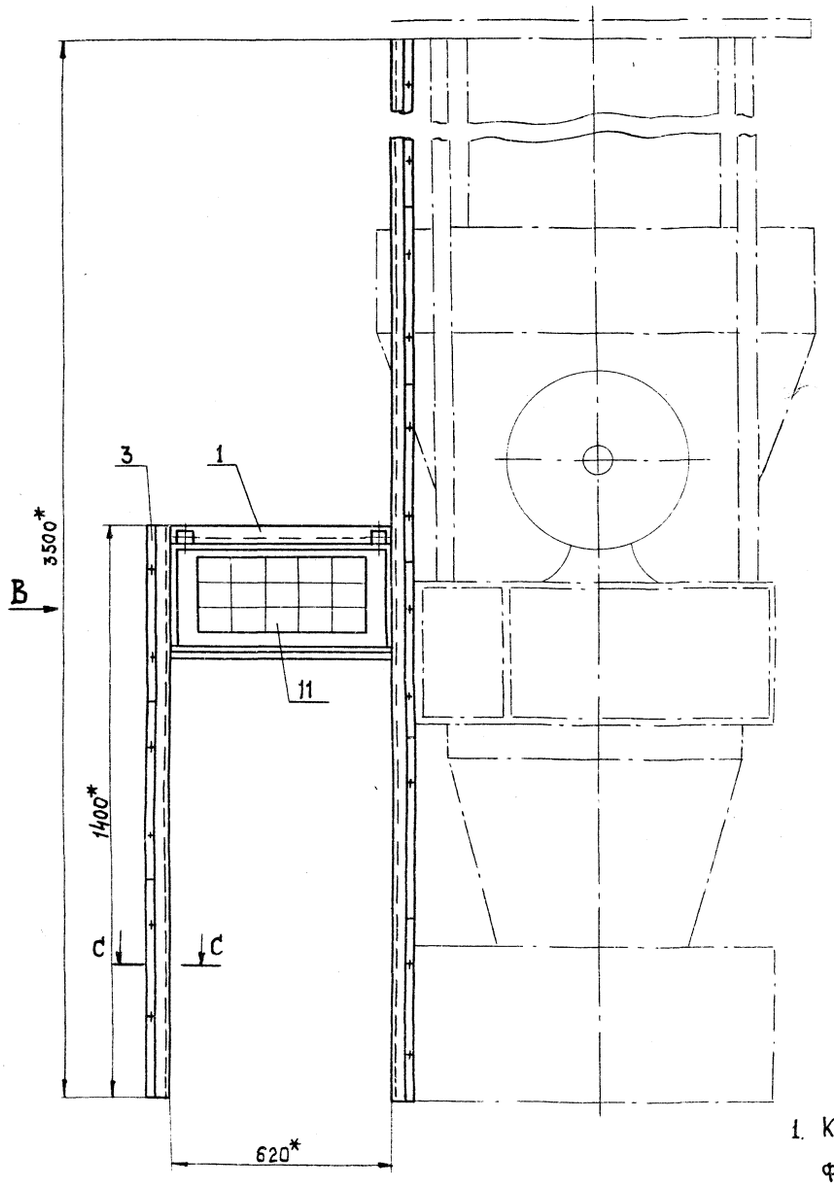

Вид В

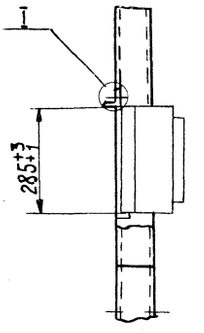

С-С повернуто
М1:1

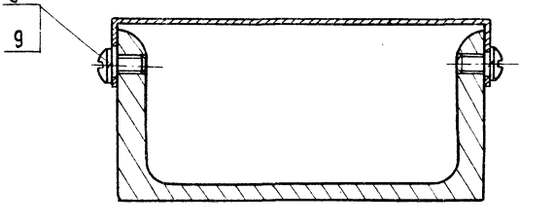

1. Контейнер Б3 поз.11 заказывается в спецификации электротехнической части проекта.
2*. Размеры для справок.
3. Раму установки приварить к основанию швом Т1-Δ4 по ГОСТ 5264-80

409-28-51.89
Альбом 10 Часть 5

10286/15

3447/20.000СБ

Изм.	Лист	№ докум.	Подп.	Дата
Разраб.		Написанов		
Пров.		Косов		05.89
Т. контр.		Миленков		05.89
Руков.		Прохорцев		
Н. контр.		Косов		
Утв.		Прохорцев		05.89

Установка поста управления блока Б3 для дозатора инертных типа АД
Сборочный чертеж

Лит.	Масса	Масштаб
И	80	1:10

Лист	Листов 1

Гипростроммаш
Москва

Инв. № подл. | Подп. и дата | Взам. инв. № | Инв. № дубл. | Подп. и дата

Формат А2

3447/20.014

50

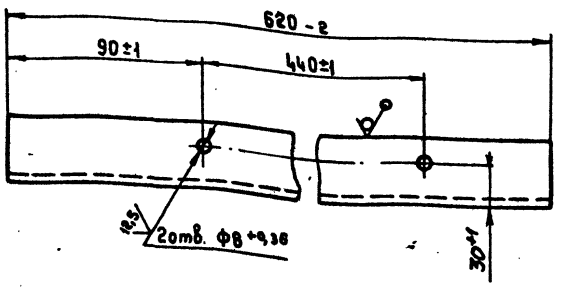

Изм.	Лист	№ докум.	Подп.	Дата
Разраб.		Написанов		
Пров.		Носов		
Т.контр.		Миленков		
Руков.				
Н.контр.		Носов		
Утв.		Прохорцев		

3447/20.014

Балка

Лит.	Масса	Масштаб
И	2,3	1:2,5
Лист	Листов 1	

Уголок 50×50×5-В ГОСТ 8509-86 / Ст3сп3-1 ГОСТ 535-79

Гипростроммаш Москва

Копировал

Формат А4

3447/20.001

12,5

26

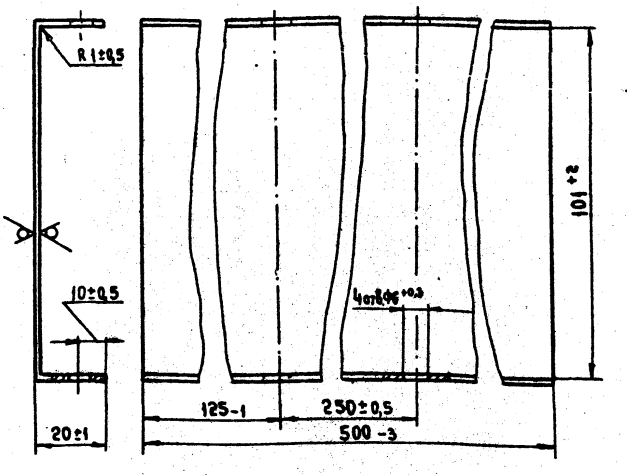

1. Длина развертки L=(145±1) мм

Изм.	Лист	№ докум.	Подп.	Дата
Разраб.		Написанов		
Пров.		Носов		
Т.контр.		Миленков		
Руков.				
Н.контр.		Носов		
Утв.		Прохорцев		

3447/20.001

Крышка

Лит.	Масса	Масштаб
И	0,3	1:1
Лист	Листов 1	

Лист Б-ПК 05 ГОСТ 19904-74 / 4-IV Ст3пс ГОСТ 16523-70

Гипростроммаш Москва

Копировал

Формат А4

3447/20.013

50

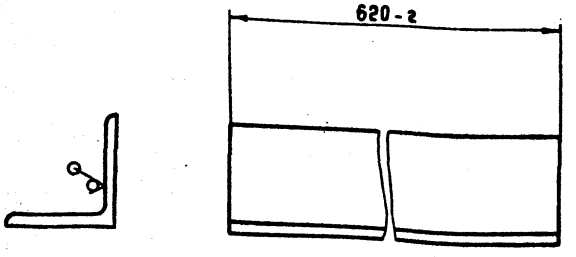

Изм.	Лист	№ докум.	Подп.	Дата
Разраб.		Написанов		
Пров.		Носов		
Т.контр.				
Руков.				
Н.контр.		Носов		
Утв.		Прохорцев		

3447/20.013

Лит.	Масса	Масштаб
И	2,3	1:2
Лист	Листов 1	

Уголок 50×50×5 ГОСТ 8509-86 / Ст3сп3-1 ГОСТ 535-79

Гипростроммаш Москва

Копировал

Формат А4

3447/20.012

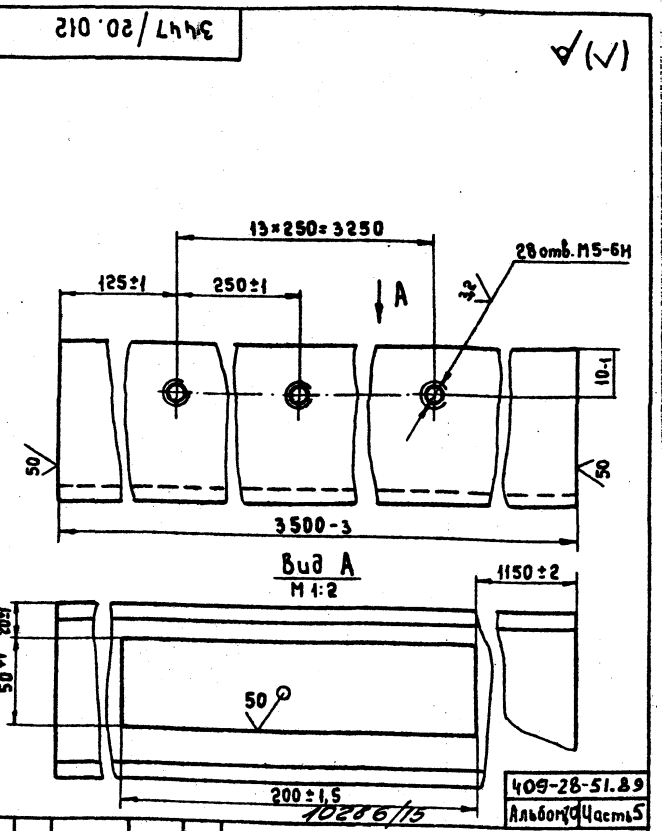

409-28-51.89 Альбом VII Часть 5

10206/13

Изм.	Лист	№ докум.	Подп.	Дата
Разраб.		Написанов		
Пров.		Носов		
Т.контр.		Миленков		
Руков.				
Н.контр.		Носов		
Утв.		Прохорцев		

3447/20.012

Стойка

Лит.	Масса	Масштаб
И	30	1:1
Лист	Листов 1	

Швеллер 10-П ГОСТ 8240-72 / В Ст3пс2-1 ГОСТ 535-72

Гипростроммаш Москва

Копировал

Формат А4

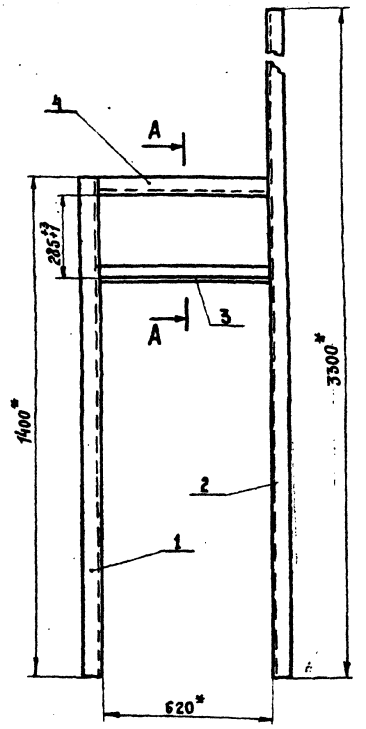

А–А
М1:2

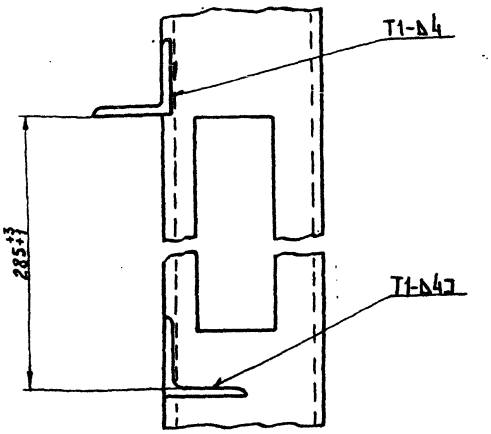

1. * Размер для справок
2. Сварные швы по ГОСТ 5264-80
3. Масса наплавленного металла 0,5 кг. (для справок).

Изм.	Лист	№ докум.	Подп.	Дата
Разраб.		Написанов		
Пров.		Носов		05.89
Т. контр.		Милемиов		05.89
Руков.		Прохорцев		
Н. контр.		Носов		
Утв.		Прохорцев		05.89

3447/21.010СБ

Рама
Сборочный чертеж

Лит.	Масса	Масштаб
И	50	1:10

Лист	Листов

Гипростроммаш Москва

Формат А3

Формат	Зона	Поз.	Обозначение	Наименование	Кол.	Примечание
				Документация		
А2			3447/21.000СБ	Сборочный чертеж		
				Сборочные единицы		
А4		1	3447/21.010	Рама	1	
				Детали		
А4		3	3447/20.001	Крышка	10	
				Стандартные изделия		
		5		Болт М6-8g×25.46 ГОСТ 7798-70	2	
		6		Гайка М6-7Н5 ГОСТ 5915-70	2	
		7		Шайба 6.65Г ГОСТ 6402-70	2	
		8		Винт М5-6g×8.46 ГОСТ 17437-72	48	
		9		Шайба 5.02 ГОСТ 11371-70	40	

Изм.	Лист	№ докум.	Подп.	Дата
Разраб.		Написанов		
Пров.		Носов		05.89
Руков.		Прохорцев		
Н. контр.		Носов		
Утв.		Прохорцев		05.89

3447/21.000

Установка поста управления блока Б3 для дозатора цемента типа АД

Лит.	Лист	Листов
И		1

Гипростроммаш Москва

Формат А4

Формат	Зона	Поз.	Обозначение	Наименование	Кол.	Примечание
				Документация		
А3			3447/21.010СБ	Сборочный чертеж	1	
				Детали		
А4		1	3447/20.011	Стойка	1	
А4		2	3447/21.012	Стойка	1	
А4		3	3447/20.013	Полка	1	
А4		4	3447/20.014	Балка	1	

409-28-51.89
10286/15
Альбом 10 Часть 5

Изм.	Лист	№ докум.	Подп.	Дата
Разраб.		Написанов		
Пров.		Носов		05.89
Руков.		Прохорцев		
Н. контр.		Носов		
Утв.		Прохорцев		05.89

3447/21.010

Рама

Лит.	Лист	Листов
И		1

Гипростроммаш Москва

Формат А4

Инв. № подл. | Подп. и дата | Взам. инв. № | Инв. № дубл. | Подп. и дата

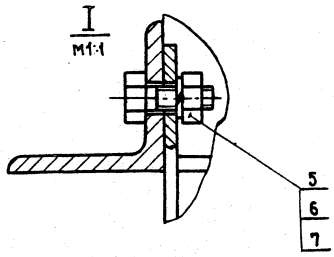

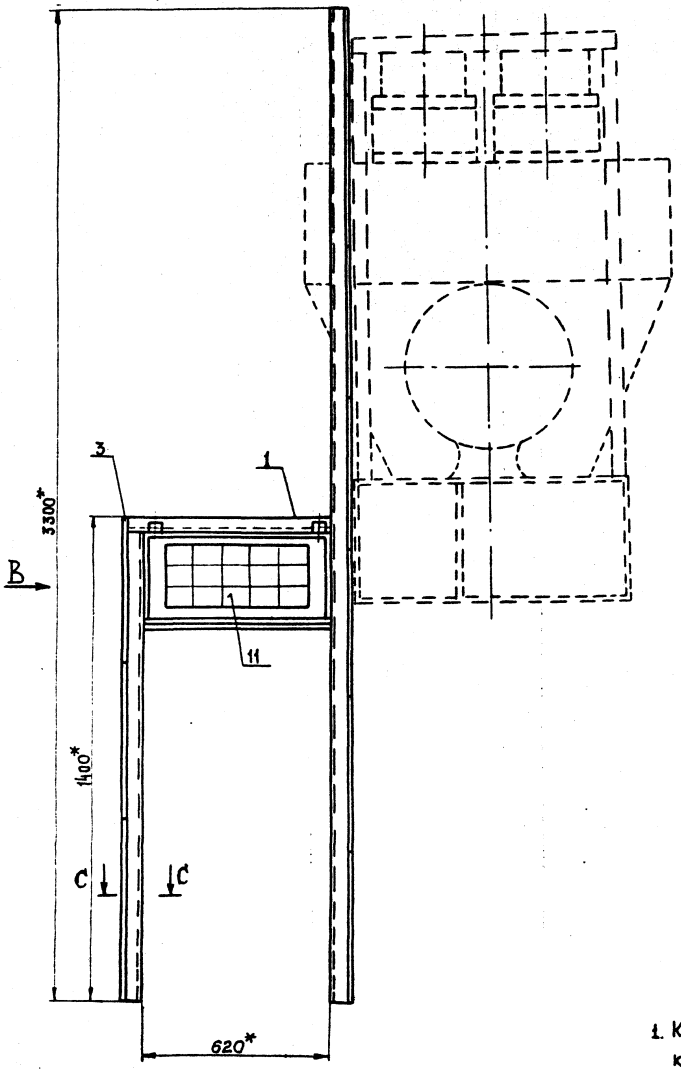

Вид В

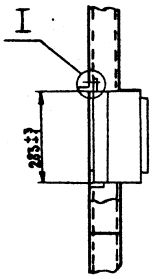

С-С повернуто
м1:1

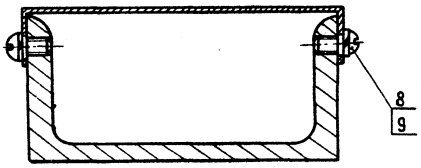

1. Контейнер Б3 поз.11 заказывается в спецификации электротехнической части проекта.
2. Размеры для справок.
3. Рану установки приварить к основанию швом Т1-Д4 по ГОСТ 5264-80.

409-28-51.89
Альбом 10 Часть 5

10286/15

3447/21.000СБ

Изм.	Лист	№ докум.	Подп.	Дата
Разраб.		Написанов		05.89
Пров.		Насов		05.89
Т. контр.		Миленков		05.89
Ручков.		Прохорцев		
Н. контр.		Насов		
Утв.		Прохорцев		05.89

Установка паста управления блока Б3 для дозатора цемента типа АД
Сборочный чертеж

Лит.	Масса	Масштаб
И	80	1:10

Лист | Листов 1

Гипростроммаш Москва

Инв.№ подл. | Подп. и дата | Взам. инв.№ | Инв.№ дубл. | Подп. и дата

Формат А2

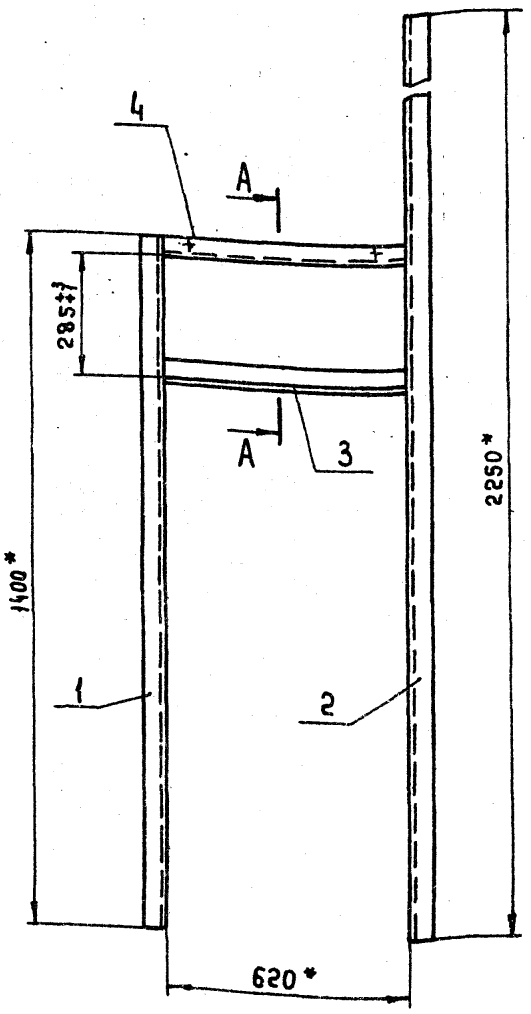

А - А
М 1:2

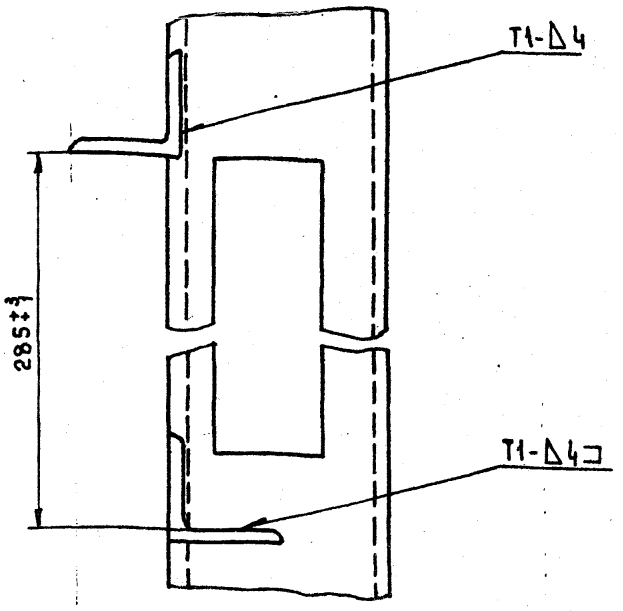

1. * Размеры для справок
2. Сварные швы по ГОСТ 5264-80
3. Масса наплавленного металла 0,5 кг. (для справок).

					3447/22010 СБ	
Изм.	Лист	№докум.	Подп.	Дата		
Разраб.		Написанов			Рама	Лит. / Масса / Масштаб
Пров.		Носов		02.89	Сборочный чертеж	И / 45 / 1:10
Т.контр.		Миленков		05.89		Лист / Листов
Рук.ов.		Прохорцев				Гипростроммаш Москва
Н.контр.		Носов				
Утв.		Прохорцев		05.89		

Копировал

Формат А3

Инв. № подл. | Подп. и дата | Взам. инв. № | Инв. № дубл. | Подп. и дата

Формат	Зона	Поз.	Обозначение	Наименование	Кол.	Примечание
				Документация		
А3			3447/22.010 СБ	Сборочный чертеж		
				Детали		
А4		1	3447/20.011	Стойка	1	
А4		2	3447/22.012	Стойка	1	
А4		3	3447/20.013	Полка	1	
А4		4	3447/20.014	Балка		

					3447/22 010	
Изм.	Лист	№докум.	Подп.	Дата		
Разраб.		Написанов			Рама	Лит. / Лист / Листов
Пров.		Носов		05.89		И / / 1
Руков.		Прохорцев				Гипростроммаш Москва
Н.контр.		Носов				
Утв.		Прохорцев		05.89		

Формат А4

Формат	Зона	Поз.	Обозначение	Наименование		Примечание
				Документация		
А2			3447/22.000 СБ	Сборочный чертеж		
				Сборочные единицы		
А4		1	3447/22.010	Рама	1	
				Детали		
А4		3	3447/20.001	Крышка	8	
				Стандартные изделия		
		5		Болт М6-8g×25.46 ГОСТ 7798-70	2	
		6		Гайка М6-7Н.5 ГОСТ 5915-70	2	
		7		Шайба 6.65Г ГОСТ 64.02-70	2	
		8		Винт М5-6g×8.46 ГОСТ 17437-72	36	
		9		Шайба 5.02 ГОСТ 11371-70	36	

409-28-51.89 Альбом VII Часть 5

10286/13

					3447/22 000	
Изм.	Лист	№докум.	Подп.	Дата		
Разраб.		Написанов			Установка поста управления блока Б3 для дозатора жидкости типа АД	Лит. / Лист / Листов
Пров.		Носов		05.89		И / / 1
Руков.		Прохорцев				Гипростроммаш Москва
Н.контр.		Носов				
Утв.		Прохорцев		05.89		

Формат А4

Инв. № подл. | Подп. и дата | Взам. инв. № | Инв. № дубл. | Подп. и дата

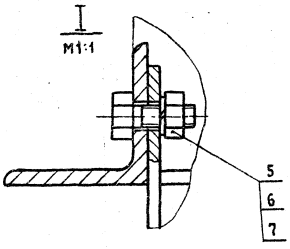

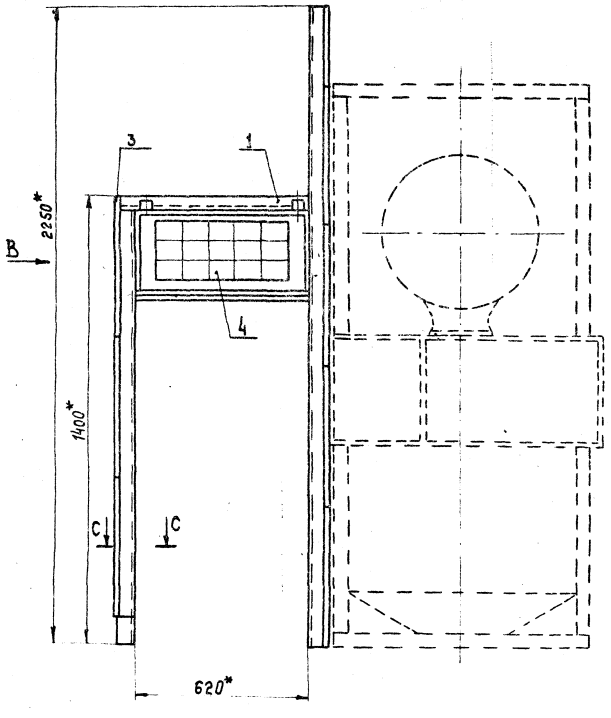

Вид В

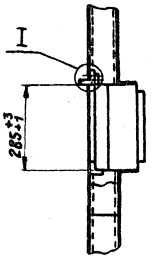

С-С повернуто
М1:1

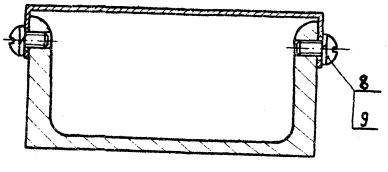

1. Контейнер Б3 поз.4 заказывается в спецификации электротехнической части проекта
2. *Размеры для справок
3. Раму установки приварить к основанию швом Т1-Δ4 ГОСТ 5264-80

					409-28-51.89			
					Альбом 10	Часть 5		
					10286/15			
					3447/22.000СБ			
Изм	Лист	№ докум.	Подп.	Дата	Установка поста управления блока Б3 для дозатора жидкости типа АД	Лит.	Масса	Масштаб
Разраб.		Написанов				И	7,5	1:10
Пров.		Носов		05.89	Сборочный чертеж	Лист	Листов 1	
Т.контр.		Миленков		05.89				
Рукоп.		Прохорцев				Гипростроммаш Москва		
Н.контр.		Носов						
Утв.		Прохорцев		05.89				

Инв.№ подл. | Подп. и дата | Взам. инв.№ | Инв.№ дубл. | Подп. и дата

Формат А2

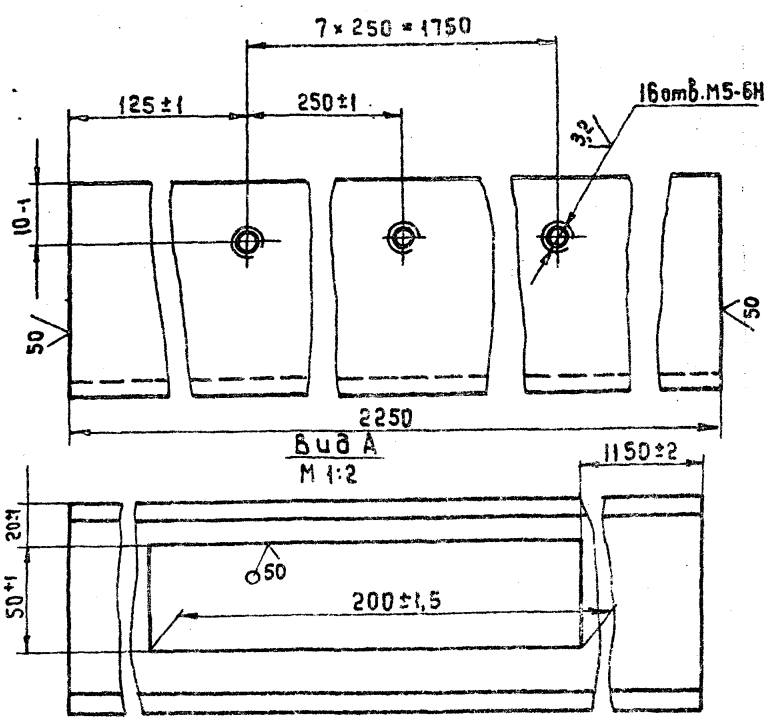

Изм.	Лист	№ докум.	Подп.	Дата
Разраб.		Написанов		
Пров.		Носов		05.86
Т.контр.		Миленков		05.86
Руков.				
Н.контр.		Носов		
Утв.		Прохорцев		05.86

3447/22.012

Стойка

Лит.	Масса	Масштаб
И	19,5	1:1

Лист | Листов 1

Швеллер 10-II ГОСТ 8240-72 / В Ст3пс2-1 ГОСТ 535-79

Гипростроммаш Москва

Копировал | Формат А4

Подп. и дата | Инв. № подл. | Подп. и дата | Взам. инв. № | Инв. № дубл. | Подп. и дата

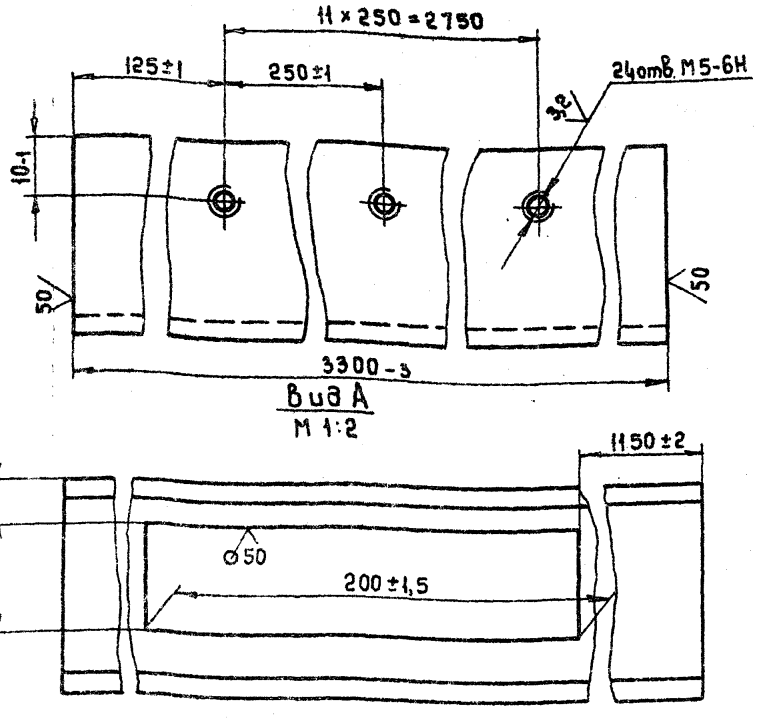

Изм.	Лист	№ докум.	Подп.	Дата
Разраб.		Написанов		
Пров.		Носов		05.86
Т.контр.		Миленков		05.86
Руков.				
Н.контр.		Носов		
Утв.		Прохорцев		05.86

3447/21.012

Стойка

Лит.	Масса	Масштаб
И	28,5	1:2

Лист | Листов 1

Швеллер 10-II ГОСТ 8240-72 / В Ст3пс2-1 ГОСТ 535-79

Гипростроммаш Москва

Копировал | Формат А4

Подп. и дата | Инв. № подл. | Подп. и дата | Взам. инв. № | Инв. № дубл. | Подп. и дата

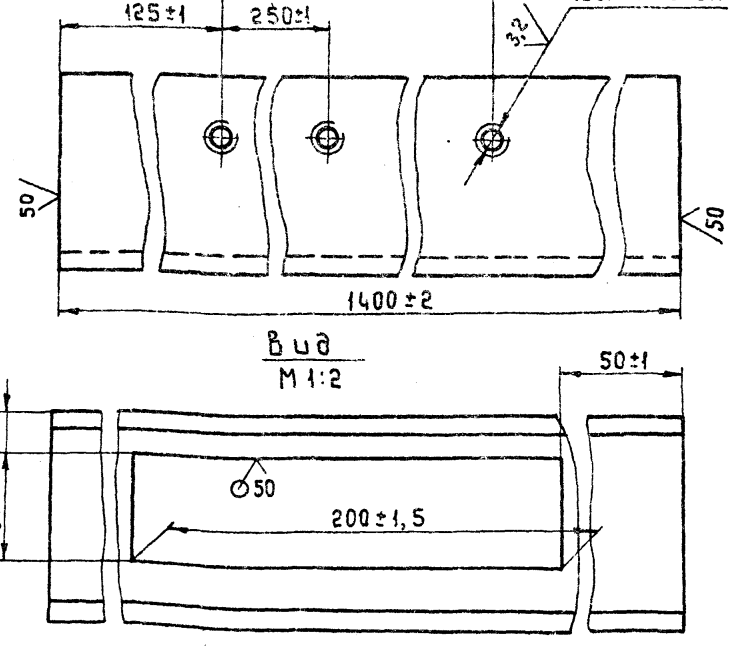

Изм.	Лист	№ докум.	Подп.	Дата
Разраб.		Написанов		
Пров.		Носов		05.86
Т.контр.		Миленков		05.86
Руков.				
Н.контр.		Носов		
Утв.		Прохорцев		05.86

3447/20.011

Стойка

Лит.	Масса	Масштаб
И	12	1:2

Лист | Листов 1

Швеллер 10-II ГОСТ 8240-70 / В Ст3пс2-1 ГОСТ 535-79

Гипростроммаш Москва

Копировал | Формат А4

Подп. и дата | Инв. № подл. | Подп. и дата | Взам. инв. № | Инв. № дубл. | Подп. и дата

Формат	Зона	Поз.	Обозначение	Наименование	Кол.	Примечание
				Документация		
А2			3447/23.000 СБ	Сборочный чертеж		
				Сборочные единицы		
А4		1	3447/20.010	Рама	1	
				Детали		
А4		3	3447/20.001	Крышка	10	
				Стандартные изделия		
		5		Болт М6-8g×25 ГОСТ 7798-70	2	
		6		Гайка М6-7Н.5 ГОСТ 5915-70	2	
		7		Шайба 665Г.019 ГОСТ 64.02-70	2	
		8		Винт М5-6g×8 ГОСТ 17437-72	40	
		9		Шайба 5.65Г.019 ГОСТ 64.02-70	40	
					409-28-51.89	
				10286/15	Альбом VI	Часть 5

Изм.	Лист	№ докум.	Подп.	Дата
Разраб.		Написанов		
Пров.		Носов		05.86
Руков.		Прохорцев		05.86
Н.контр.		Носов		
Утв.		Прохорцев		05.86

3447/23.000

Установка пастоуправления блока БЗ для дозатора химических добавок типа АД

Лит	Лист	Листов
И		1

Гипростроммаш Москва

Формат А4

Подп. и дата | Инв. № подл. | Подп. и дата | Взам. инв. № | Инв. № дубл. | Подп. и дата

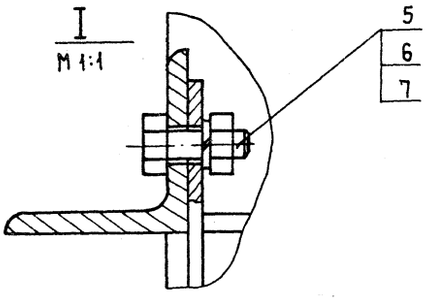

Вид В

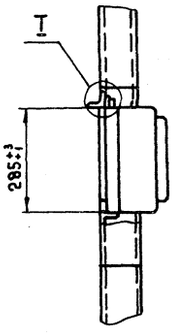

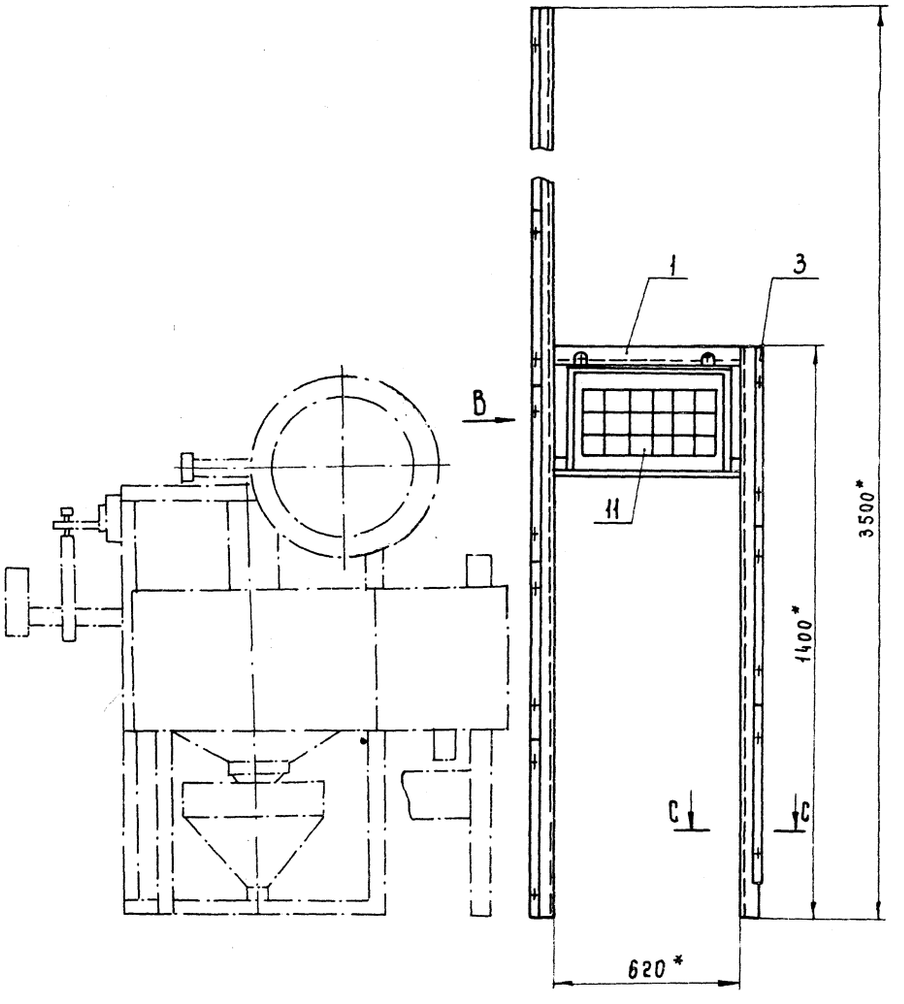

С - С повернуто
М 1:1

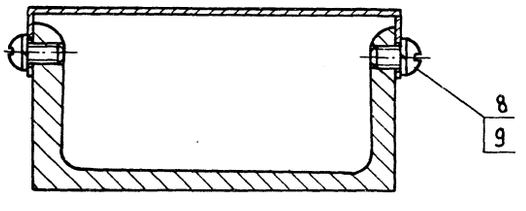

1. Контейнер Б3 поз. 11 заказывается в спецификации электротехнической части проекта.
2. *Размеры для справок.
3. Раму установки приварить к основанию швом Т1-Δ4 по ГОСТ 5264-80.

409-28-57.89
Альбом 10 Часть 5

10286/15

3447/23 000 СБ

Изм.	Лист	№ докум.	Подп.	Дата
Разраб.		Носов		05.89
Пров.		Носов		05.89
Т. контр.		Мицленков		05.89
Руков.		Прохорцев		
Н. контр.		Носов		
Утв.		Прохорцев		05.89

Установка поста управления блока Б3 для дозатора химических добавок типа АД. Сборочный чертеж

Лит	Масса	Масштаб
И	80	1:10
Лист	Листов 1	

Гипростроммаш Москва

Инв. № подл. | Подп. и дата | Взам. инв. № | Инв. № дубл. | Подп. и дата

Формат А2

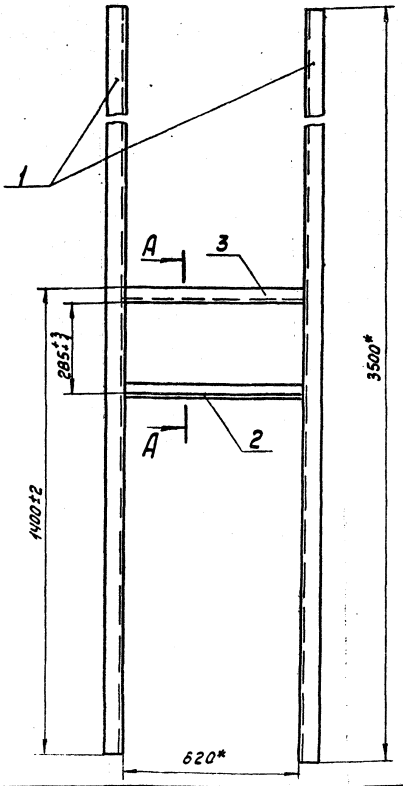

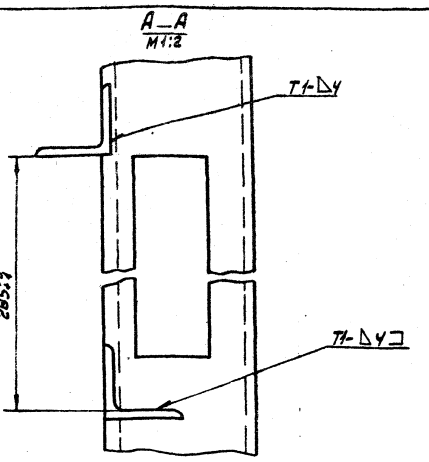

1.* Размеры для справок.

2. Сварные швы по ГОСТ 5264-80.

3. Масса наплавленного металла 0,5 кг (для справок)

					3447/24.010 СБ			
Изм.	Лист	№ докум.	Подп.	Дата	Рама. Сборочный чертеж	Лит.	Масса	Масштаб
Разраб.		Написанов				И	88	1:10
Пров.		Носов		05.89		Лист	Листов 1	
Т.контр.		Миленков				Гипростроммаш г. Москва		
Руков.		Прохорцев						
Н.контр.		Носов						
Утв.		Прохорцев						

копировал — формат А3

Формат	Зона	Поз.	Обозначение	Наименование	Кол.	Примечание
				Документация		
			3447/24.000 СБ	Сборочный чертеж		
				Сборочные единицы		
А4		1	3447/24.010	Рама	1	
				Детали		
А4		3	3447/20.001	Крышка	14	
				Стандартные изделия		
		5		Болты М6-6g×25.46 ГОСТ 7798-70	2	
		6		Гайка М6-7Н5 ГОСТ 5915-70	2	
		7		Шайба 6,65Г ГОСТ 6402-70	2	
		8		Винт М5-6g×8.46 ГОСТ Г	56	
		9		Шайба 565Г019 ГОСТ	56	

					3447/24.000			
Изм.	Лист	№ докум.	Подп.	Дата	Установка поста управления блока БЗ для смесительного отделения	Лит.	Лист	Листов
Разраб.		Написанов				И		1
Пров.		Носов		05.89		Гипростроммаш г. Моска		
Руков.		Прохорцев						
Н.контр.		Носов						
Утв.		Прохорцев						

копировал: — формат А4

Формат	Зона	Поз.	Обозначение	Наименование	Кол.	Примечание.
				Документация		
А3			3447/24.010 СБ	Сборочный чертеж		
				Детали		
А4		1	3447/20.012	Стайка	2	
А4		2	3447/20.013	Полка	1	
А4		3	3447/20.014	Балка	1	

409-28-51.89

10286/15 — Альбом 10 — Часть 5

					3447/24.010			
Изм.	Лист	№ докум.	Подп.	Дата	Рама	Лит.	Лист	Листов
Разраб.		Написанов				И		1
Пров.		Носов		05.89		Гипростроммаш г. Москва		
Руков.		Прохорцев						
Н.контр.		Носов						
Утв.		Прохорцев						

копировал: — формат А4

3447/24.000 СБ

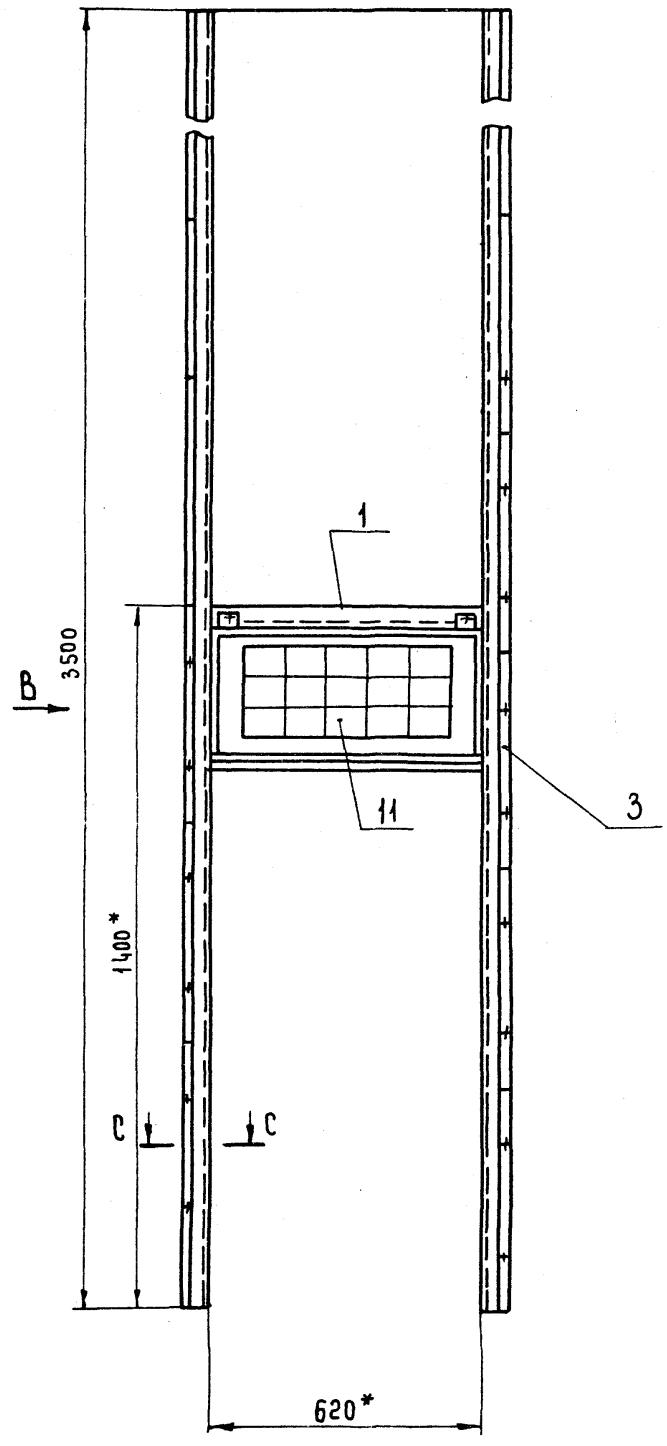

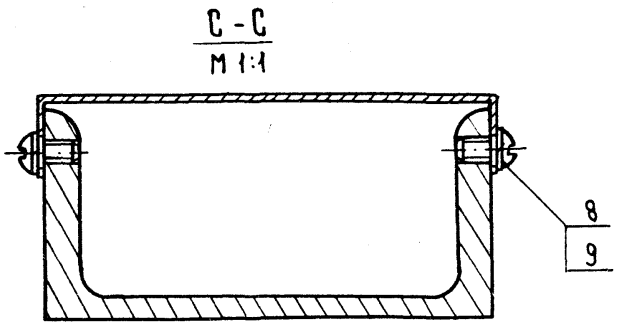

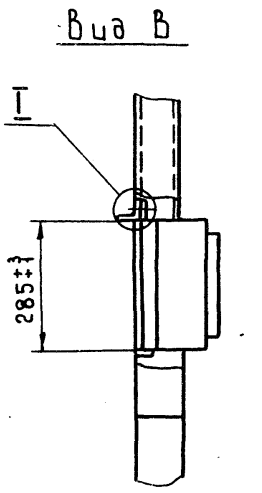

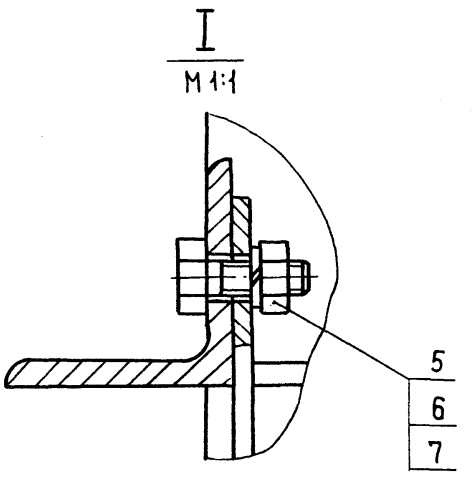

1. Контейнер БЗ поз. 11 заказывается в спецификации электротехнической части проекта.

2. * Размеры для справок.

3. Раму установки приварить к основанию швом Т1 – Δ4 по ГОСТ 5264-80

409-28-51.89

Альбом 10 Часть 5

10286/15

					3447/24.000 СБ			
Изм.	Лист	№ докум.	Подп.	Дата	Установка поста травления блока БЗ для смесительного отделения. Сборочный чертеж	Лит.	Масса	Масштаб
Разраб.		Написанов				И	110	1:10
Пров.		Носов		05.89		Лист	Листов 1	
Т.контр.		Миленков				Гипростроммаш Москва		
Руков.		Прохорцев						
Н.контр.		Носов						
Утв.		Прохорцев		01.89				

Инв. № подл. | Подп. и дата | Взам. инв. № | Инв. № дубл. | Подп. и дата

Копировал

формат А2

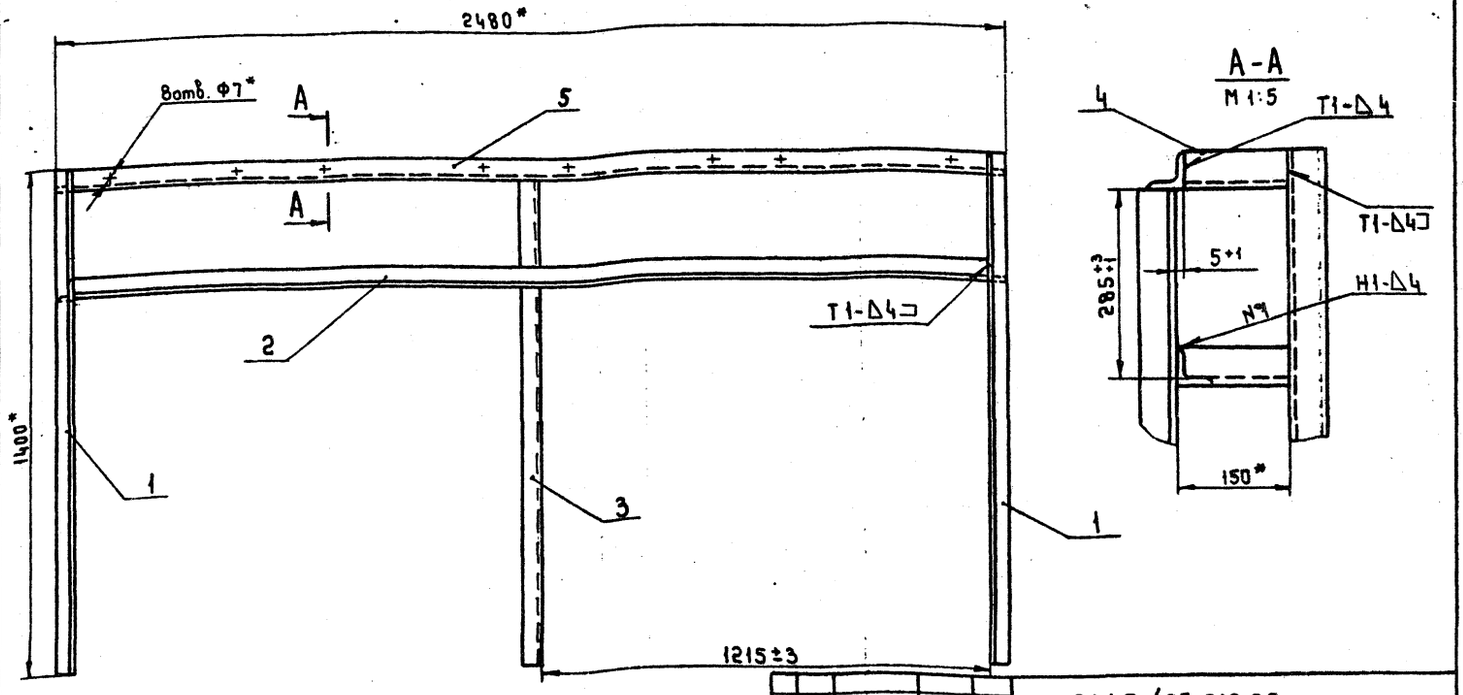

1. * Размер для справок.
2. Сварные швы по ГОСТ 5264-80.
3. Масса наплавленного металла 0,5 кг. (для справок)

Изм.	Лист	№ докум.	Подп.	Дата
Разраб.		Написанов		
Пров.		Носов		05.89
Т. контр.		Миленков		05.89
Руков.		Прохорцев		
Н. контр.		Носов		
Утв.		Прохорцев		05.89

3447/25.010 СБ

Рама
Сборочный чертеж

Лит	Масса	Масштаб
И	27	1:10

Лист | Листов 1

Гипростроммаш Москва

Копировал

Формат А3

Формат	Зона	Поз.	Обозначение	Наименование	Кол.	Примечание
				Документация		
А2			3447/25.000 СБ	Сборочный чертеж		
				Сборочные единицы		
А4		1	3447/25.010	Рама	1	
				Стандартные изделия		
		5		Болт М6-8g×25.66.019 ГОСТ 7798-70	12	
		6		Гайка М6-7Н.5.019 ГОСТ 5915-70	12	
		7		Шайба 6.65Г.019 ГОСТ 6402-70	12	

Изм.	Лист	№ докум.	Подп.	Дата
Разраб.		Написанов		
Пров.		Носов		05.89
Руков.		Прохорцев		
Н. контр.		Носов		
Утв.		Прохорцев		05.89

3447/25.000

Установка контейнеров надбункерного отделения

Лит.	Лист	Листов
И		1

Гипростроммаш Москва

Формат А4

Формат	Зона	Поз.	Обозначение	Наименование	Кол.	Примечание
				Документация		
А3			3447/25010 СБ	Сборочный чертеж		
				Детали		
А4		1	3447/25011	Балка	2	
–		2	3447/25011-01	Балка	1	
–		3	3447/25011-02	Балка	1	
–		4	3447/25011-03	Балка	4	
А3		5	3447/25013	Полка	1	

409-28-51.89

10286/15

Альбом 10 Часть 5

Изм.	Лист	№ докум.	Подп.	Дата
Разраб.		Написанов		
Пров.		Носов		05.89
Руков.		Прохорцев		
Н. контр.		Носов		
Утв.		Прохорцев		05.89

3447/25.010

Рама

Лит	Лист	Листов
И		1

Гипростроммаш Москва

Формат А4

Инв. № подл. | Подп. и дата | Взам. инв. № | Инв. № дубл. | Подп. и дата

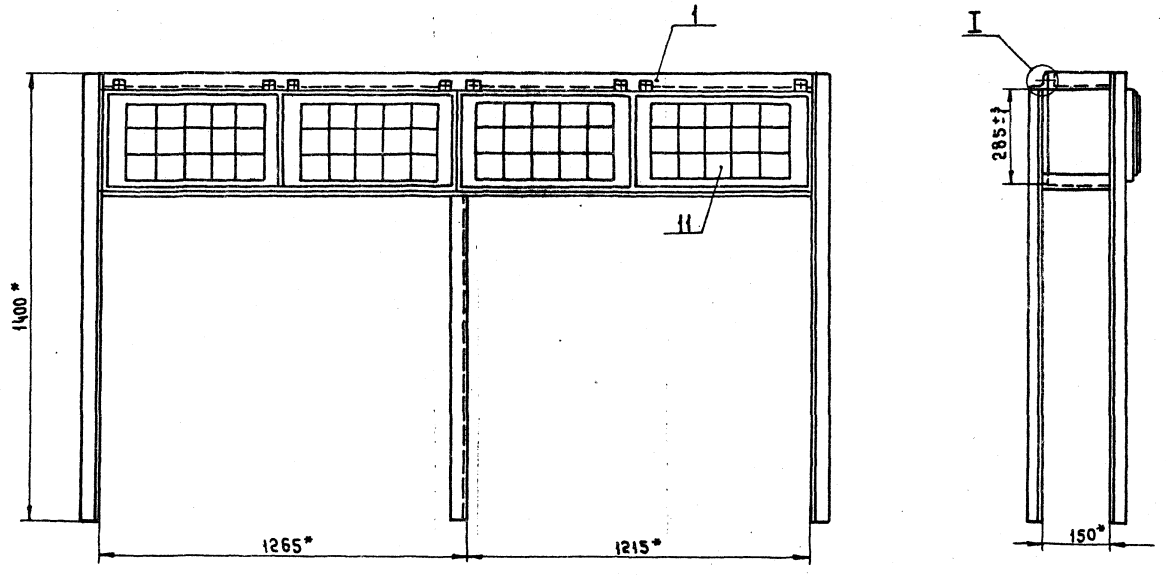

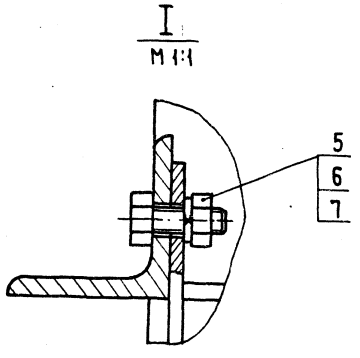

1. Контейнеры Б3 поз. 11 заказывается в спецификации электротехнической части проекта.
2. *Размеры для справок.
3. Раму установки приварить к основанию швом Т1-Δ4 по ГОСТ 5264-80

					10286/13	409-28-51.89 Альбом 19 Часть 5	
					3447/25.000 СБ		
Изм.	Лист	№докум.	Подп.	Дата	Установка постов управления блока Б3 для наддуккерного отделения. Сборочный чертеж	Лит	Масса	Масштаб
Разраб.		Налиханов				И	115	1:10
Пров.		Насав		05.89г.		Лист	Листов 1	
Т.контр.		Миленков		05.89		Гипростроммаш Москва		
Рукав.		Прахорцев						
Н.контр.		Носов						
Утв.		Прахорцев		05.89				

Инв.№ подл. | Подп. и дата | Взам. инв.№ | Инв.№ дубл. | Подп. и дата

Формат А2

3447/25.011

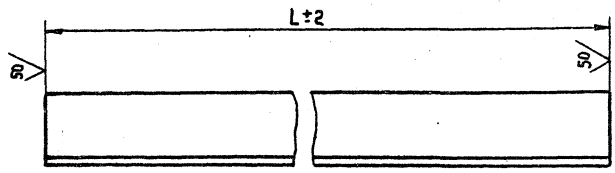

Обозначение	L, мм	Масса, кг
3447/25.011	1400	5,3
-01	2380	9
-02	1350	5,1
-03	150	0,6

Инв.№подл. | Подп. и дата | Взам.инв.№ | Инв.№дубл. | Подп. и дата

Изм.	Лист	№ докум.	Подп.	Дата
Разраб.		Налисанов		
Пров.		Насов		05.89
Т.контр.		Миленков		05.89
Руков.				
Н.контр.		Насов		05.89
Утв.		Прахорцев		01.89

3447/25.011

Балка

Уголок 50×50×5-В ГОСТ 8509-86 / Ст3сп-1 ГОСТ 535-79

Лит.	Масса	Масштаб
И	см.табл.	1:2,5

Лист | Листов 1

Гипростроммаш Москва

Копировал | Формат А4

3447/25.013

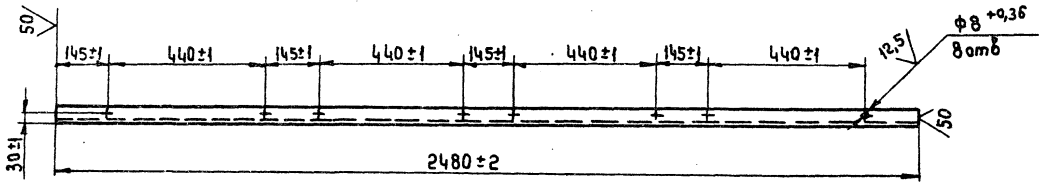

Инв.№подл. | Подп. и дата | Взам.инв.№ | Инв.№дубл. | Подп. и дата

409-28-51.89

Альбом 10 Часть 5

10286/15

3447/25.013

Изм.	Лист	№ докум.	Подп.	Дата
Разраб.		Налисанов		
Пров.		Насов		05.89
Т.контр.		Миленков		05.89
Руков.				
Н.контр.		Насов		05.89
Утв.		Прахорцев		01.89

Полка

Уголок 50×50×5-В ГОСТ 8509-86 / Ст3пс-1 ГОСТ 535-79

Лит.	Масса	Масштаб
И	9,4	1:10

Лист | Листов 1

Гипростроммаш Москва

Копировал | Формат А3

3447/26.00.003.

12.5 (√)

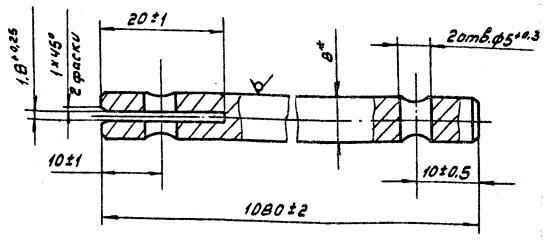

*Размеры для справок.

Изм.	Лист	№ докум.	Подп.	Дата
Разраб.		Блументаль		
Пров.		Носов		05.89
Т.контр.		Милянков		05.17
Н.контр.		Носов		
Утв.		Прохорцев		

3447/26.00.003

Стержень

Лит. И | Масса 0,42 | Масштаб 2:1

Круг В Вст3пс ГОСТ 535-79

Лист | Листов 1

Гипростроммаш г. Москва

Копировал | Формат А4

Формат	Зона	Поз.	Обозначение	Наименование	Кол.	Прим.
				Документация		
А2			3447/26.00.010 СБ	Сборочный чертеж		
				Детали		
А4		1	3447/26.00.001	Крышка	1	
А4		2	3447/26.00.011	Стенка	1	
А4		3	3447/26.00.012	Планка	2	
А4		4	3447/26.00.013	Планка	2	

Изм.	Лист	№ докум.	Подп.	Дата
Разраб.		Блументаль		
Пров.		Носов		05.89
Рукав.		Прохорцев		
Н.контр.		Носов		
Утв.		Прохорцев		05.17

3447/26.00.010

Короб

Лит. И | Масса | Масштаб 1

Гипростроммаш г. Москва

Копировал | Формат А4

Формат	Зона	Поз.	Обозначение	Наименование	Кол.	Примечание
				Стандартные изделия		
		8		Болты ГОСТ 7798-70		
		9		М5-8g×15.46	14	
		10		М10-8g×20.46	4	
				Винт М4-8g×15.46 ГОСТ 17473-72	2	
				Гайки ГОСТ 5915-70		
		12		М4-6Н.5	2	
		13		М5-6Н.5	14	
		14		М10-6Н.5	4	
				Шайба ГОСТ 16402-70		
		16		4.65Г	2	
		17		5.65Г	14	
		18		10.65Г	4	

Изм.	Лист	№ докум.	Подп.	Дата

3447/26.00.000

Лист 2

Копировал: | Формат А4

Формат	Зона	Поз.	Обозначение	Наименование	Кол.	Примечание
				Документация		
А2			3447/26.00.000 СБ	Сборочный чертеж		
				Сборочные единицы		
А4		1	3447/26.00.010	Короб	1	
А4		2	3447/26.00.020	Рамка	1	
				Детали		
А4		5	3447/26.00.001	Крышка	1	
А4		6	3447/26.00.002	Прокладка	2	
А4		7	3447/26.00.003	Стержень	1	

409-28-51.89 Альбом 4 Часть 5

10286/15

Изм.	Лист	№ докум.	Подп.	Дата
Разраб.		Блументаль		
Пров.		Носов		05.89
Рукав.		Прохорцев		
Н.контр.		Носов		
Утв.		Прохорцев		05.17

3447/26.00.000

Установка сигнализатора уровня

Лит. | Масса | Масштаб

Гипростроммаш г. Москва

Копировал: | Формат А4

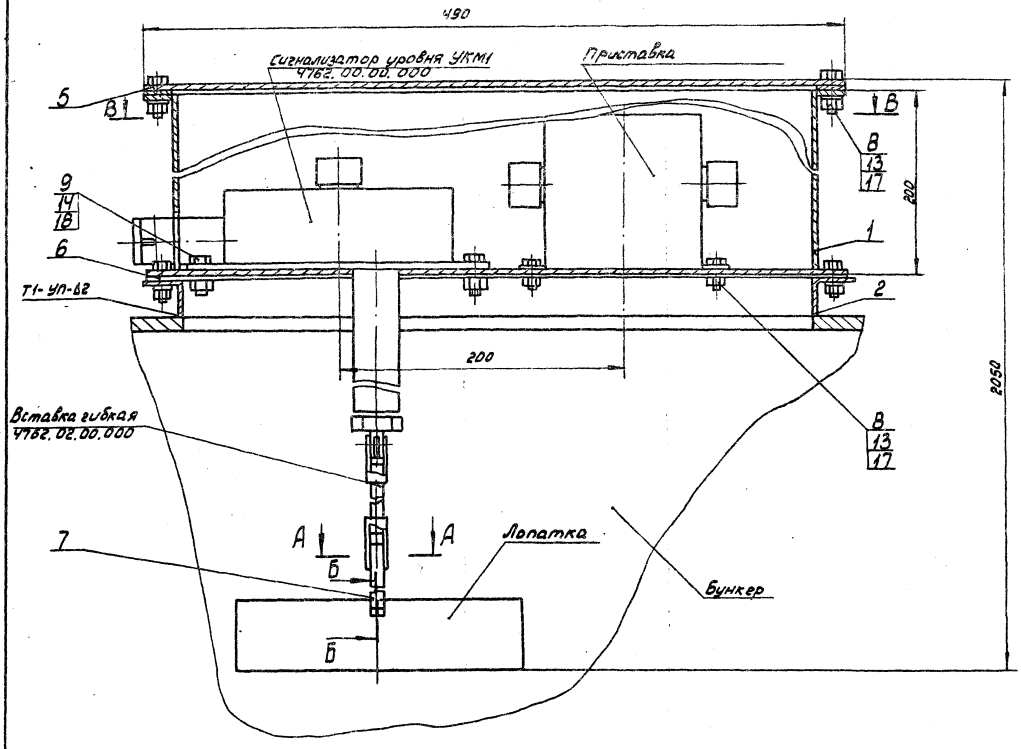

В–В

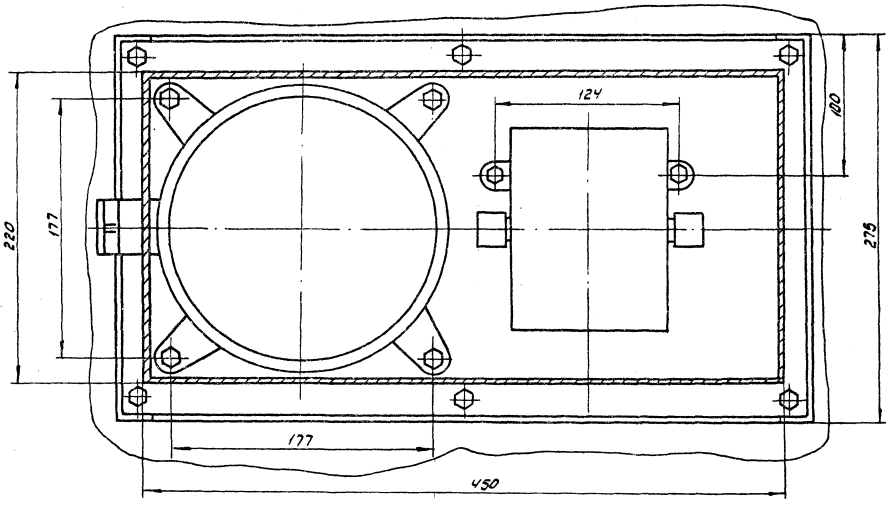

А–А
М2:1

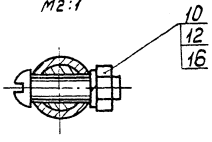

Б–Б
М2:1

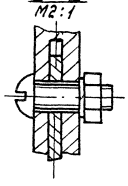

1. Размеры для справок.
2. Сварные швы по ГОСТ 14771-76

10286/15

409-28-51.89
Альбом 10 Часть 5

3447/26.00.000 СБ

Изм	Лист	№ докум.	Подп.	Дата
Разраб		Блументаль		
Пров.		Носов		05.85
Т.контр		Миленков		05.84
Руков.		Прохорцев		
Н.контр		Носов		
Утв.		Прохорцев		05.84

Установка сигнализатора уровня. Сборочный чертеж

Лит	Масса	Масштаб
И	22	1:2

Лист Листов 1

Гипростроммаш г. Москва

Инв. № подл. | Подп. и дата | Взам. инв. № | Инв. № дубл. | Подп. и дата

копировал: формат А2

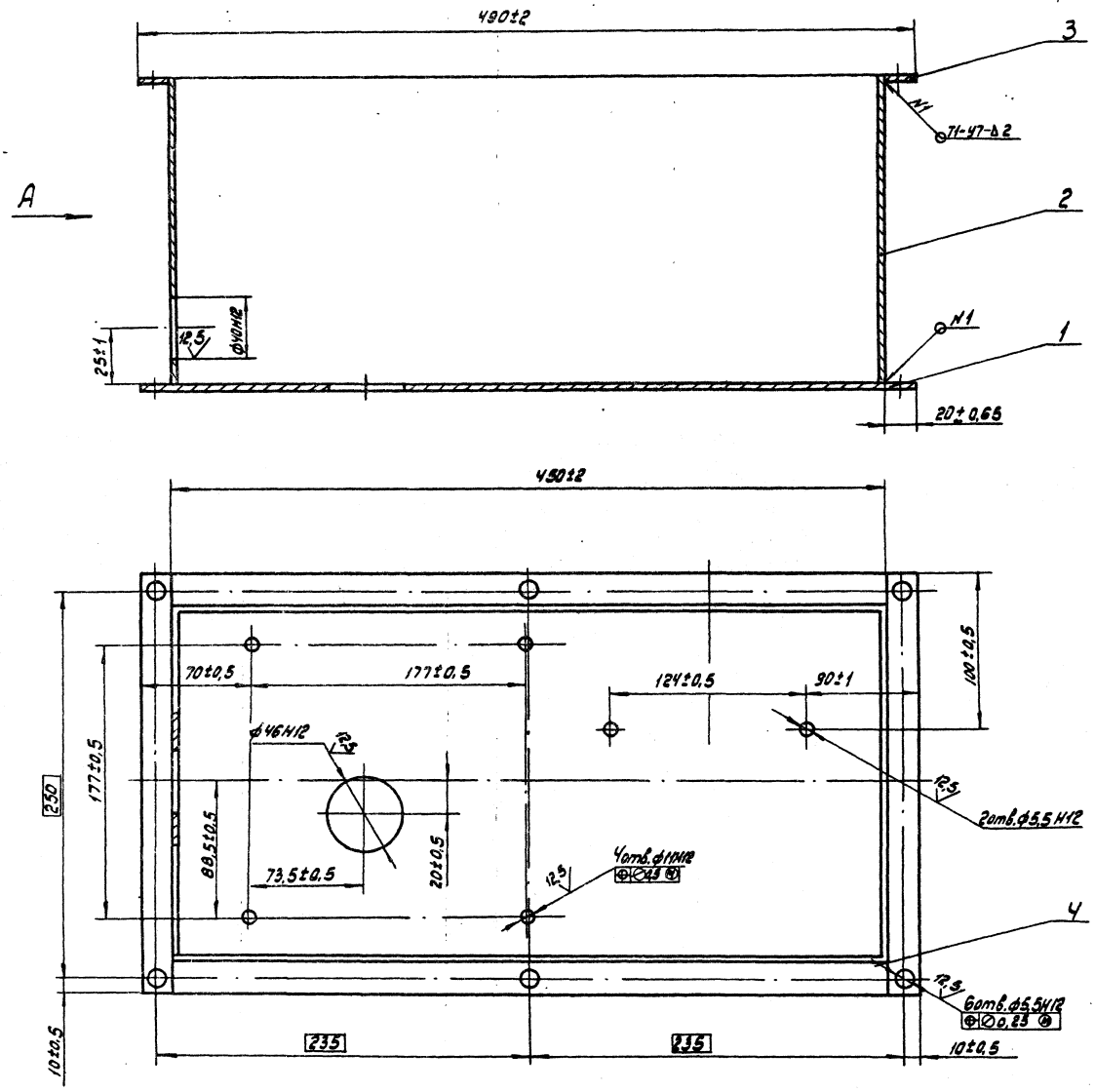

Вид А

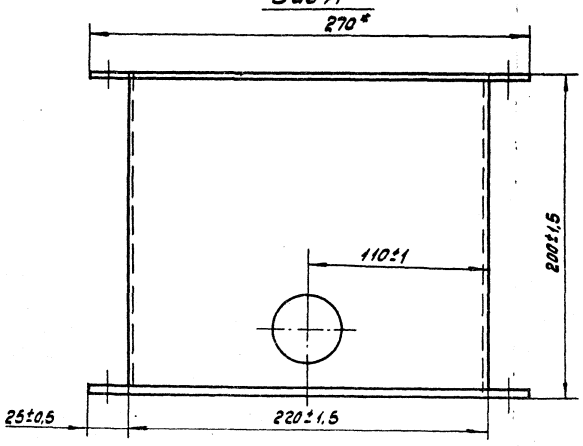

1. *Размеры для справок.
2. Сварные швы по ГОСТ 14771-76

Инв.№подл.	Подп. и дата	Взам.инв.№	Инв.№дубл.	Подп. и дата	409-28-51.89 Альбом 10	Часть 5	
					10286/15		
					3447/26.00.010 СБ		
					Короб. Сборочный чертеж	Лит	Масса	Масштаб
						И	10	1:2
						Лист	Листов	
						Гипростроммаш г. Москва		

Изм	Лист	№ докум.	Подп.	Дата
Разраб		Блументаль		
Пров.		Носов		05.89
Т.контр.		Миленков		05.89
Рукоп.		Прохорцев		
Н.контр		Носов		
Утв.		Прохорцев		05.89

Копировал: Формат А2

3447/26.00.022

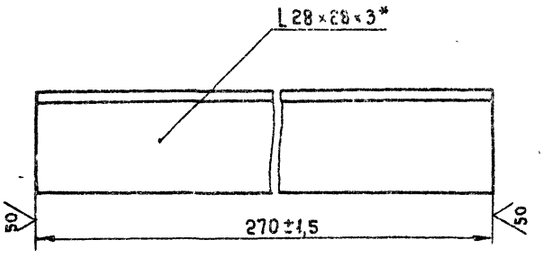

* Размер для справок.

Изм.	Лист	№ докум.	Подп.	Дата
Разраб.	Блументаль			
Пров.	Носов			05.89
Т. контр.	Миленков			05.89
Руков.				
Н. контр.	Носов			
Утв.	Прохорцев			05.89

3447/26.00.022

Балка

Лит.	Масса	Масштаб
И	0,35	1:1

Лист | Листов 1

Уголок Б-25×25×3 ГОСТ 8509-86 / В Ст3пс ГОСТ 535-79

Гипростроммаш Москва

Инв. № подл. | Подп. и дата | Взам. инв. № | Инв. № дубл. | Подп. и дата

копировал | формат А4

Формат	Зона	Поз.	Обозначение	Наименование	Кол.	Примеч.
						41
				Документация		
А3			3447/26.00.020 СБ	Сборочный чертеж		
				Детали		
А4		1	3447/26.00.021	Балка	2	
А4		2	3447/26.00.022	Балка	2	

3447/26.00.020

Рамка

Изм.	Лист	№ докум.	Подп.	Дата
Разраб.	Блументаль			
Пров.	Носов			05.89
Руков.	Прохорцев			
Н. контр.	Носов			
Утв.	Прохорцев			

Лит.	Лист	Листов
И		1

Гипростроммаш Москва

Инв. № подл. | Подп. и дата | Взам. инв. № | Инв. № дубл. | Подп. и дата

копировал | формат А4

3447/26.00.020СБ

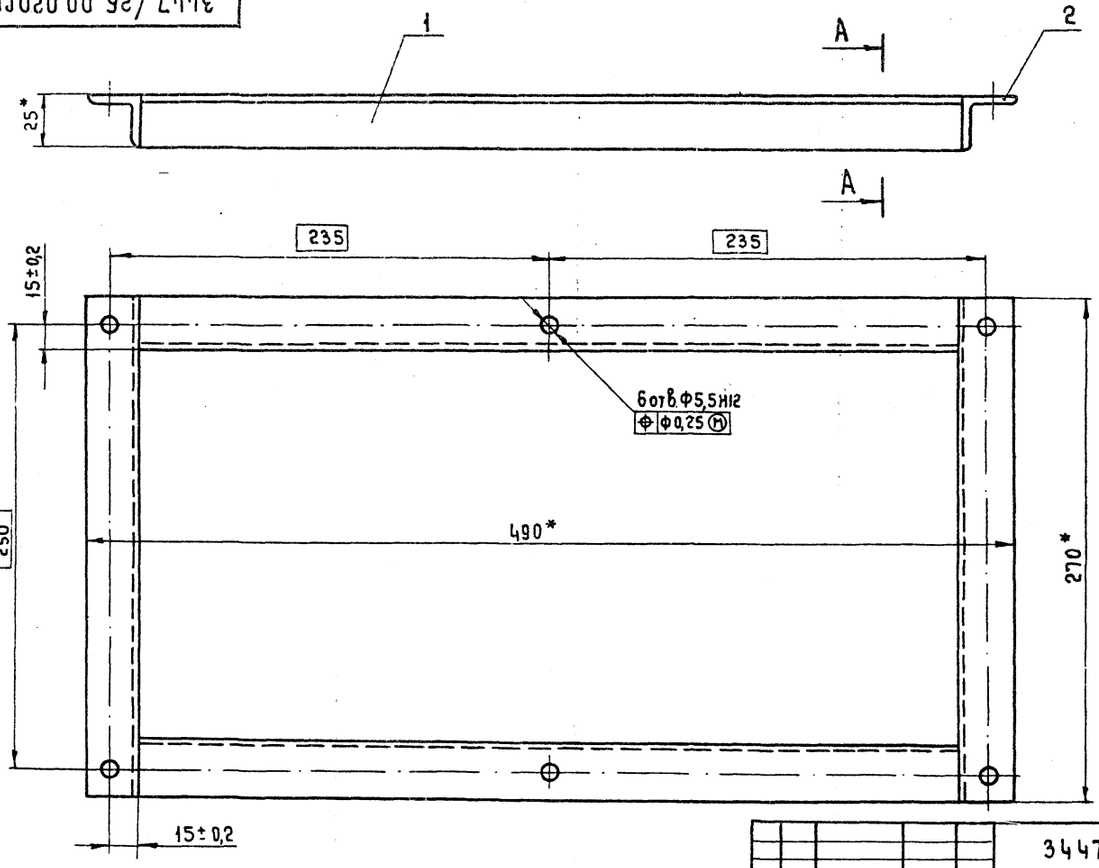

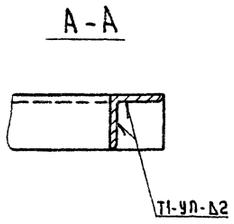

1. * Размер для справок.
2. Сварные швы по ГОСТ 14771-76.

409-28-51.89

Альбом 10 Часть 5

10286/15

3447/26.00.020 СБ

Изм.	Лист	№ докум.	Подп.	Дата
Разраб.	Блументаль			
Пров.	Носов			05.89
Т. контр.	Миленков			05.89
Руков.	Прохорцев			
Н. контр.	Носов			
Утв.	Прохорцев			

Рамка
Сборочный чертеж

Лит.	Масса	Масштаб
И	2	1:2

Лист | Листов 1

Гипростроммаш Москва

Инв. № подл. | Подп. и дата | Взам. инв. № | Инв. № дубл. | Подп. и дата

копировал | формат А3

3447/26.00.001

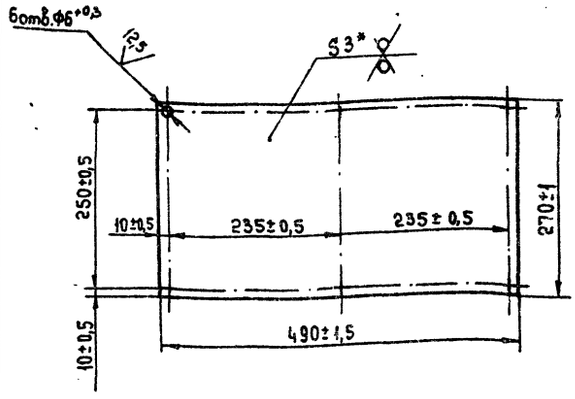

*Размер для справок

Изм.	Лист	№ докум.	Подп.	Дата
Разраб.		Блументаль		
Пров.		Носов		05.89
Т.контр.		Миленков		05.89
Руков.				
Н.контр.		Носов		
Утв.		Прохорцев		05.89

3447/26.00.001

Крышка

Лит.	Масса	Масштаб
И	3,1	1:5
Лист	Листов 1	

Лист Б-ПН-3 ГОСТ 19903-74 / В Ст3пс ГОСТ 14637-79

Гипростроммаш Москва

Копировал

Формат А4

Инв. № подл. | Подп. и дата | Взам. инв. № | Инв. № дубл. | Подп. и дата

42

3447/26.00.002

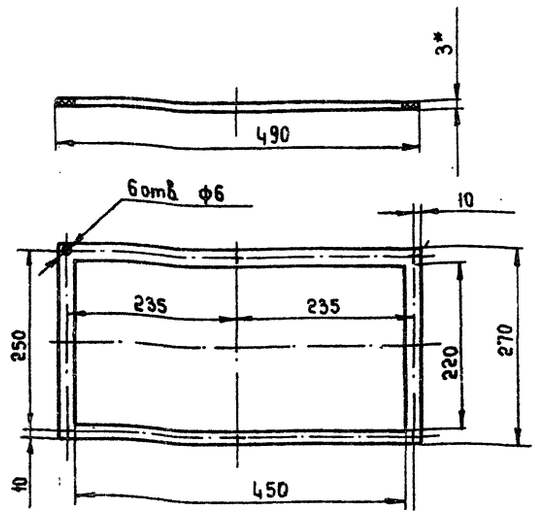

*Размер для справок.

Изм.	Лист	№ докум.	Подп.	Дата
Разраб.		Блументаль		
Пров.		Носов		05.89
Т.контр.		Миленков		05.89
Руков.				
Н.контр.		Носов		
Утв.		Прохорцев		05.89

3447/26.00.002

Прокладка

Лит.	Масса	Масштаб
И	0,1	1:5
Лист	Листов 1	

Пластина I Лист ОМБ-0-3-99 ГОСТ 7338-77

Гипростроммаш Москва

Копировал

Формат А4

Инв. № подл. | Подп. и дата | Взам. инв. № | Инв. № дубл. | Подп. и дата

3447/26.00.012

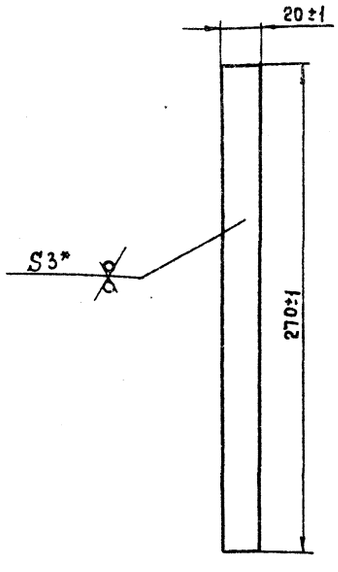

*Размер для справок

Изм.	Лист	№ докум.	Подп.	Дата
Разраб.		Блументаль		
Пров.		Носов		05.89
Т.контр.		Миленков		05.89
Руков.				
Н.контр.		Носов		
Утв.		Прохорцев		05.89

3447/26.00.012

Планка

Лит.	Масса	Масштаб
И	0,13	1:2
Лист	Листов 1	

Лист Б-ПН-3 ГОСТ 19903-74 / В Ст3пс ГОСТ 14637-79

Гипростроммаш Москва

Копировал

Формат А4

Инв. № подл. | Подп. и дата | Взам. инв. № | Инв. № дубл. | Подп. и дата

3447/26.00.011

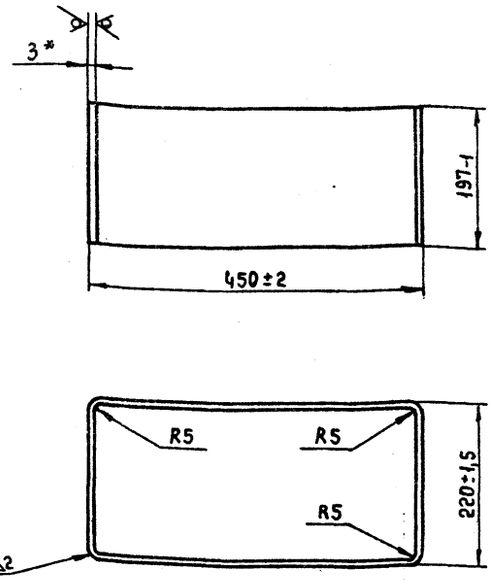

1. Длина развертки L= 1330 мм.
2. *Размер для справок.
3. Сварной шов по ГОСТ 14771-76

409-28-51.89
Альбом 0 Часть 5
10286/15

Изм.	Лист	№ докум.	Подп.	Дата
Разраб.		Блументаль		
Пров.		Носов		05.89
Т.контр.		Миленков		05.89
Руков.				
Н.контр.		Носов		
Утв.		Прохорцев		05.89

3447/26.00.011

Стенка

Лит.	Масса	Масштаб
И	6,2	1:5
Лист	Листов 1	

Лист Б-ПН-3 ГОСТ 19903-74 / В Ст3пс ГОСТ 14637-79

Гипростроммаш Москва

Копировал

Формат А4

Инв. № подл. | Подп. и дата | Взам. инв. № | Инв. № дубл. | Подп. и дата

3447/26.00.013

25 (√)

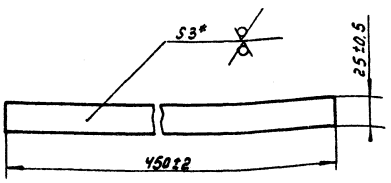

*Размер для справок.

Изм.	Лист	№ докум.	Подп.	Дата
Разраб.		Блументаль		
Пров.		Носов		05.89
Т. контр.		Миленков		05.89
Руков.				
Н. контр.		Носов		
Утв.		Прохорцев		05.89

3447/26.00.013

Планка

Лит.	Масса	Масштаб
И	0,2	1:2

Лист | Листов 1

Лист 6-ПН-3 ГОСТ 19903-74
В Ст 3 пс ГОСТ 14637-79

Гипростроммаш г. Москва

копировал: формат А4

Инв. № подл. | Подп. и дата | Взам. инв. № | Инв. № дубл. | Подп. и дата

3447/26.00.021.

(√)

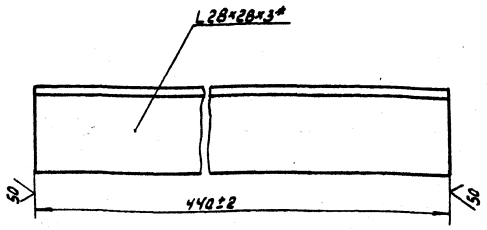

*Размер для справок

409-28-51.89

Альбом 10 | Часть 5

10286/15

3447/26.00.021

Изм.	Лист	№ докум.	Подп.	Дата
Разраб.		Блументаль		
Пров.		Носов		05.89
Т. контр.		Миленков		05.89
Руков.				
Н. контр.		Носов		
Утв.		Прохорцев		05.89

Балка

Лит.	Масса	Масштаб
И	0,57	1:1

Лист | Листов 1

Уголок 525×25×5 ГОСТ 8509-86
В Ст 3 пс ГОСТ 535-79

Гипростроммаш г. Москва

копировал: формат А4

Инв. № подл. | Подп. и дата | Взам. инв. № | Инв. № дубл. | Подп. и дата

№ строки	Обозначение	Наименование	Обозначение	Кол.	Общее кол.	Примечание
1	3447/27.000	Рама под улавливатель цемента			1	
2	3447/27.010	Рама	3447/27.000	1	1	
3						
4						
5						
6						
7						
8						
9						
10						
11						
12						
13						
14						
15						
16						
17						
18						
19						
20						
21						
22						
23						
24						
25						
26						
27						
28						

Инв. № подл. | Подп. и дата | Взам. инв. № | Инв. № дубл. | Подп. и дата

Изм.	Лист	№ докум.	Подп.	Дата
Разраб.		Написанов		
Пров.		Носов		05.89
Руков.				
Н.контр.		Носов		
Утв.		Прокорцев		05.89

3447/27.000 ВС

Рама под улавливатель цемента.

Ведомость спецификаций

Лит	Лист	Листов
И		1

Гипростроммаш г. Москва

Копировал: формат А3

Формат	Зона	Поз.	Обозначение	Наименование	Кол.	Примечание
				Документация		
А2			3447/27.010 СБ	Сборочный чертеж		
				Детали		
Б4		1	3447/27.011	Балка L = 1534		
				Швеллер 12 ГОСТ 8240-72 / В Ст 3 ГОСТ 535-79	4	16 кг
Б4		2	3447/27.012	Стойка L = 1510		
				Швеллер 12 ГОСТ 8240-72 / В Ст 3 ГОСТ 535-79	4	15,6 кг
Б4		3	3447/27.013	Связь L = 1960		
				Уголок Б 50×50×5 ГОСТ 8509-86 / В Ст 3 ГОСТ 535-79	2	7,5 кг
А4		4	3447/27.014	Связь	1	
А4		5	3447/27.015	Балка	4	

Инв. № подл. | Подп. и дата | Взам. инв. № | Инв. № дубл. | Подп. и дата

Изм.	Лист	№ докум.	Подп.	Дата
Разраб.		Написанов		
Пров.		Носов		05.89
Руков.		Прокорцев		
Н.контр.		Носов		
Утв.		Прокорцев		05.89

3447/27.010

Рама

Лит	Лист	Листов
И		1

Гипростроммаш г. Москва

формат А4

Формат	Зона	Поз.	Обозначение	Наименование	Кол.	Примечание
				Документация		
А2			3447/27.000.СБ	Сборочный чертеж		
А3			3447/27.000.ВС	Ведомость спецификаций		
А3			3447/27.000.ВП	Ведомость покупных изделий		
				Сборочные единицы		
А4		1	3447/27.010	Рама	1	
				Стандартные изделия		
				Болты ГОСТ 7798-70		
		3		М16-8g×45.46	8	
		4		М20-8g×60.46	4	
				Гайки ГОСТ 5915		
		5		М16-6Н.5	8	
		6		М20-6Н.5	4	
				Шайбы ГОСТ 6402-70		
		7		16.65Г	8	
		8		20.65Г	4	
				Шайбы ГОСТ 10906-78		
		9		16.04	8	
		10		20.04	8	

409-28-51.89

10286/16 Альбом 4 Часть 5

Инв. № подл. | Подп. и дата | Взам. инв. № | Инв. № дубл. | Подп. и дата

Изм.	Лист	№ докум.	Подп.	Дата
Разраб.		Написанов		
Пров.		Носов		05.89
Руков.		Прокорцев		
Н.контр.		Носов		
Утв.		Прокорцев		05.89

3447/27.000

Рама под улавливатель цемента

Лит	Лист	Листов
И		1

Гипростроммаш г. Москва

формат А4

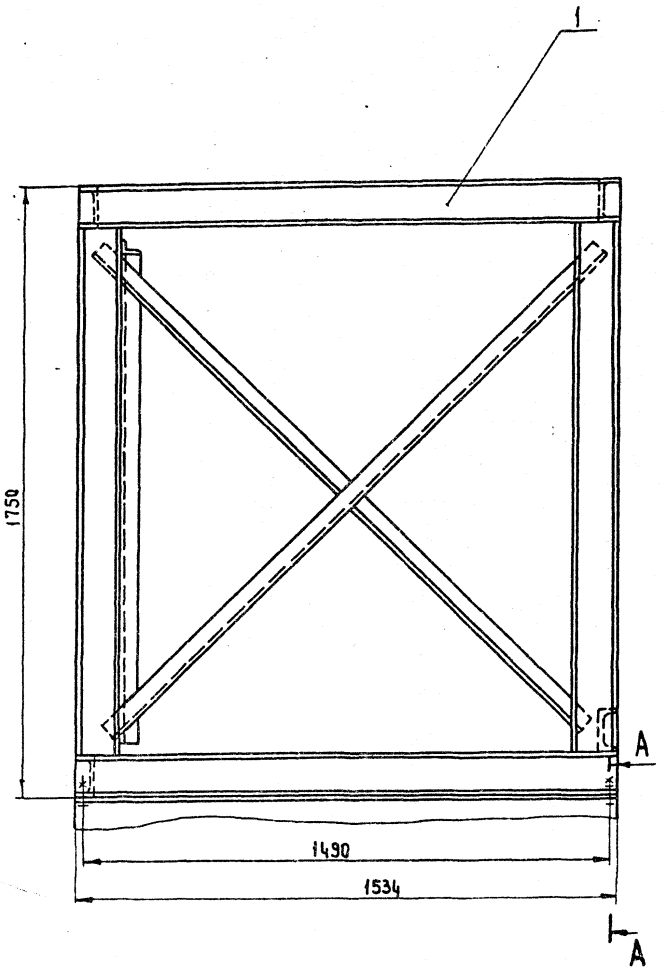

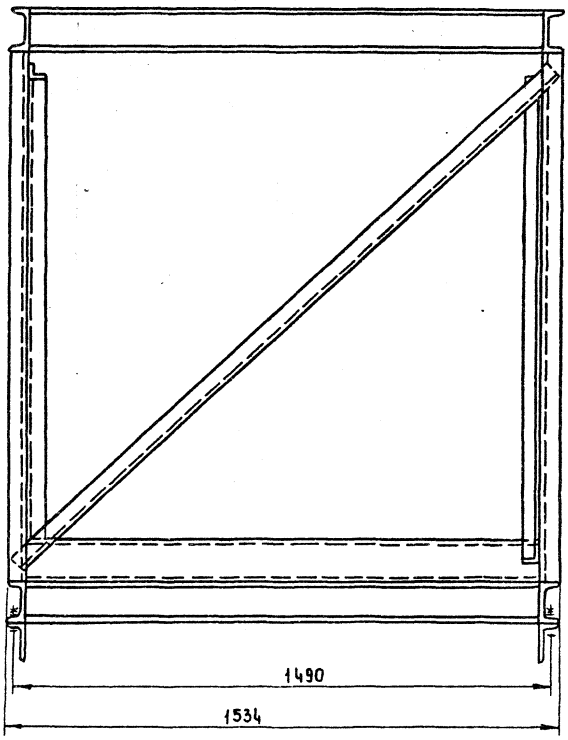

А - А
М 1:2

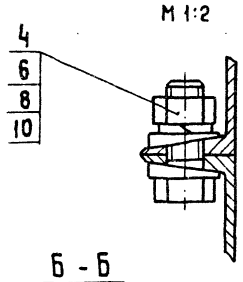

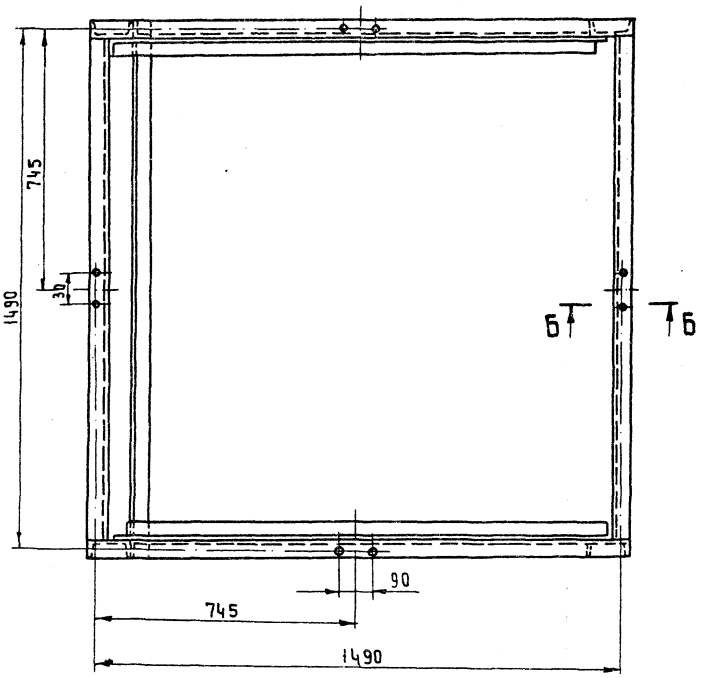

Б - Б
М 1:2

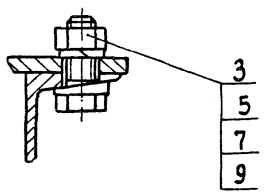

Размеры для справок.

409-28-51-89

10286/15 Альбом 4 Часть 5

					3447/27.000 СБ		
Изм.	Лист	№ докум.	Подп.	Дата	Рама под улавливатель цемента. Сборочный чертеж	Лит.	Масса	Масштаб
Разраб.		Написанов				И	210	1:10
Пров.		Насов		05.89		Лист	Листов 1	
Т. контр.		Миленков		05.89		Гипростроммаш Москва		
Руков.		Прохорцев						
Н. контр.		Насов						
Утв.		Прохорцев						

Формат А2

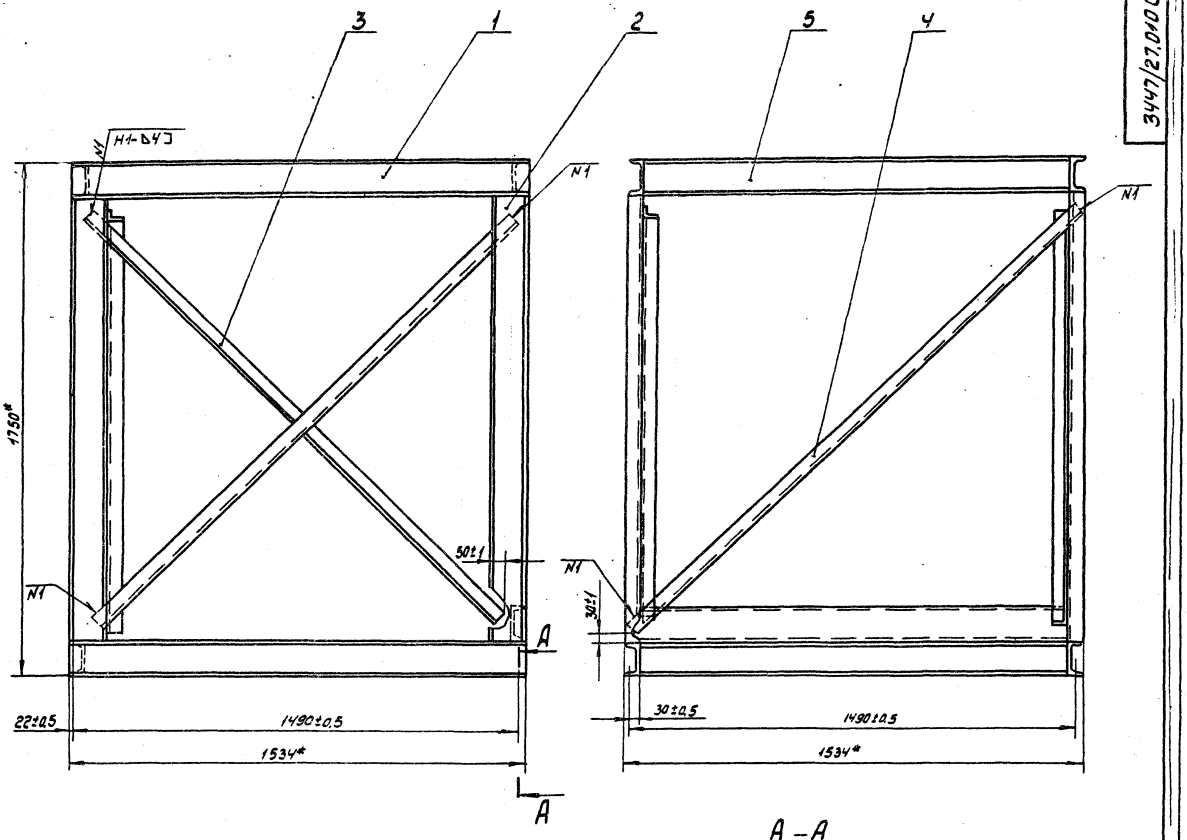

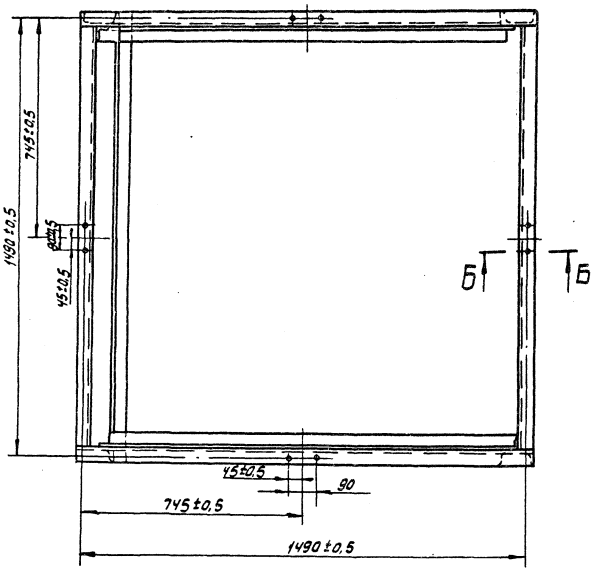

А – А
М1:2

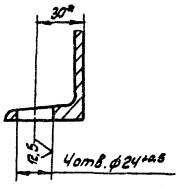

Б – Б
М1:2

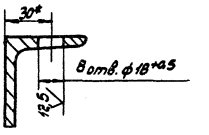

1.*Размеры для справок
2.Сварные швы по ГОСТ 5264-80
3.Сварка в местах соприкосновения деталей швом Т1-Δ4
4.Масса направленного металла, кг-0,2 (для справок)

409-28-51.89
Альбом 10 Часть 5

10286/15

					3447/27.010СБ			
ИЗН	Лист	№ докум.	Подп.	Дата	Рама. Сборочный чертеж	Лит	Масса	Масштаб
Разраб		Написанов				И	209	1:10
Пров.		Носов		05.89		Лист	Листов 1	
Т.контр		Миленков		05.89		Гипростроммаш г. Москва		
Руков.		Прохорцев						
Н.контр		Носов						
Утв.		Прохорцев		05.89				

Инв. № подл. | Подп. и дата | Взам. инв. № | Инв. № дубл. | Подп. и дата

копировал: формат А2

№строки	Наименование	Обозначение документа на поставку	Поставщик	Куда входит (обозначение)	Количество на изделие	Количество в компл-ектах	Количество на ре-гулир.	Количество Всего	Примечание
1	Болт М16 - 8g × 45.46	ГОСТ 7798-70		3447 / 27.000	8			8	
2	Болт М20 - 8g × 60.46	ГОСТ 7798-70		3447 / 27.000	4			4	
3	Гайка М16 - 7Н.5	ГОСТ 5915-70		3447 / 27.000	8			8	
4	Гайка М20 - 7Н.5	ГОСТ 5915-70		3447 / 27.000	4			4	
5	Шайба 16.65Г	ГОСТ 6402-70		3447 / 27.000	8			8	
6	Шайба 20.65Г	ГОСТ 6402-70		3447 / 27.000	4			4	
7	Шайба 16.04	ГОСТ 10906-78		3447 / 27.000	8			8	
8	Шайба 20.04	ГОСТ 10906-78		3447/27.000	8			8	
9									
10									
11									
12									
13									
14									
15									
16									
17									
18									
19									
20									
21									
22									
23									
24									
25									
26									
27									

Инв.№ подл. | Подп. и дата | Взам. инв.№ | Инв.№ дубл. | Подп. и дата

Изм.	Лист	№ докум.	Подп.	Дата
Разраб.		Написанов		
Пров.		Насав		05.89
Н. контр.		Насав		
Утв.		Прохорцев		05.89

3447 / 27.000 ВП

Рама под улавливатель цемента

Ведомость покупных материалов

Лит	Лист	Листов
И		1

Гипростроммаш Москва

Формат А3

3447/27.015

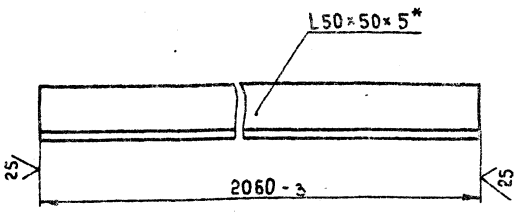

*Размер для справок.

Инв.№ подл. | Подп. и дата | Взам. инв.№ | Инв.№ дубл. | Подп. и дата

Изм.	Лист	№ докум.	Подп.	Дата
Разраб.		Написанов		
Пров.		Насав		05.89
Т. контр.		Миленков		05.89
Руков.				
Н. контр.		Насав		
Утв.		Прохорцев		

3447/27.014

Связь

Лит	Масса	Масштаб
И	7,5	1:2

Лист	Листов

Уголок Б-50×50×5 ГОСТ 8509-86 / В Ст3 ГОСТ 535-79

Гипростроммаш Москва

Формат А4

3447/27.015

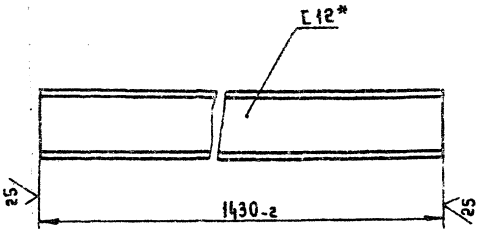

*Размер для справок.

409-28-51.89

Альбом 10 Часть 5

10286/15

Инв.№ подл. | Подп. и дата | Взам. инв.№ | Инв.№ дубл. | Подп. и дата

Изм.	Лист	№ докум.	Подп.	Дата
Разраб.		Написанов		
Пров.		Насав		05.89
Т. контр.		Миленков		05.89
Н. контр.		Насав		
Утв.		Прохорцев		05.89

3447/27.015

Балка

Лит	Масса	Масштаб
И	15	1:5

Лист	Листов
	1

Швеллер 12 ГОСТ 8240 - 72 / В Ст3 ГОСТ 535-79

Гипростроммаш Москва

Формат А4

Формат	Зона	Поз.	Обозначение	Наименование	Кол.	Примечание
				Болты ГОСТ 7798-70		
		21		М8-8g×25.46	8	
		22		М12-8g×30.46	20	
		23		М20-8g×40.46	80	
				Гайки ГОСТ 5915-70		
		24		М8-6Н.5	8	
		25		М12-6Н.5	20	
		26		М20-6Н.5	80	
				Шайбы ГОСТ 6402-70		
		28		8.65Г	8	
		29		12.65Г	20	
		30		20.65Г	80	
		31		Рукав Г(IУ)-10-12У ГОСТ 18698-73; ℓ=7м		
		34		Контргайка 20 ГОСТ 8968-75	8	
				Прочие изделия		
		36		Воздухораспределитель В64-23	2	

Инв.№ подл. | Подп. и дата | Взам. инв.№ | Инв.№ дубл. | Подп. и дата

Изм.	Лист	№ докум.	Подп.	Дата	3447/28.000	Лист 2

Формат А4

Формат	Зона	Поз.	Обозначение	Наименование	Кол.	Примечание
				Документация		
А4			3447/28.000 СБ	Сборочный чертеж		2 А ФАЗ
А3			3447/28.000 ВС	Ведомость спецификаций		
А3			3447/ 000 ВО	Ведомость покупных изделий		
				Сборочные единицы		
А4		1	3447/28.010	Патрубок	2	
А4		2	3447/28.020	Рамка	1	
А4		3	3447/28.030	Коробка воздухораспределительная	8	
А4		4	3447/28.040	Коллектор	2	
А4		5	3447/28.050	Подвеска	4	
А4		6	3447/28.060	Тройник	1	
А4		7	3447/28.070	Хомут	26	
				Детали		
А4		10	3447/28.001	Прокладка	4	
А4		11	3447/28.002	Прокладка	4	
А4		12	3447/28.003	Прокладка	4	
А4		13	3447/28.004	Прокладка	16	
А4		14	3447/28.005	Ниппель	8	
А4		15	3447/28.006	Пробка	2	
А4		17	3447/28.007	Ниппель Ш-10	4	
А4		18	3447/28.008	Прокладка	4	
				Стандартные изделия	1	

Инв.№ подл. | Подп. и дата | Взам. инв.№ | Инв.№ дубл. | Подп. и дата

Изм.	Лист	№ докум.	Подп.	Дата	3447/28.000		
Разраб.		Написанов			Патрубки переходные к дозатору цемента	Лит.	Лист 1	Листов 2
Пров.		Носов				И		
Руков.		Прохорцев				Гипростроммаш Москва		
Н. контр.		Носов						
Утв.		Прохорцев						

Формат А4

№ стр	Обозначение	Наименование	Обозначение	Кол.	Общ. кол.	Примечание
1						
2	3447/28.000	Патрубки переходные к				
3		дозатору цемента				
4						
5	3447/28.010	Патрубок	3447/28.000	2	2	
6						
7	3447/28.020	Рамка	3447/28.000	1	1	
8						
9	3447/28.030	Коробка воздухораспределителя	3447/28.000	8	8	
10						
11						
12	3447/28.040	Коллектор	3447/28.000	2	2	
13						
14	3447/28.050	Подвеска	3447/28.000	4	4	
15						
16	3447/28.060	Тройник	3447/28.000	1	1	
17						
18	3447/28.070	Хомут	3447/28.000	26	26	
19						
20	3447/28.090	Корпус	3447/28.030	8	8	
21						
22						
23						
24						
25						
26						
27						
28						

Инв.№ подл. | Подп. и дата | Взам. инв.№ | Инв.№ дубл. | Подп. и дата

409-28-51.89
Альбом 10 Часть 5

10256/15

Изм.	Лист	№ докум.	Подп.	Дата	3447/28.000 ВС		
Разраб.		Написанов			Патрубки переходные к дозатору цемента	Лит.	Лист 1	Листов 1
Пров.		Носов			Ведомость спецификаций	И		
Н. контр.		Носов				Гипростроммаш Москва		
Утв.		Прохорцев						

Формат А3

3447/28.000 СБ

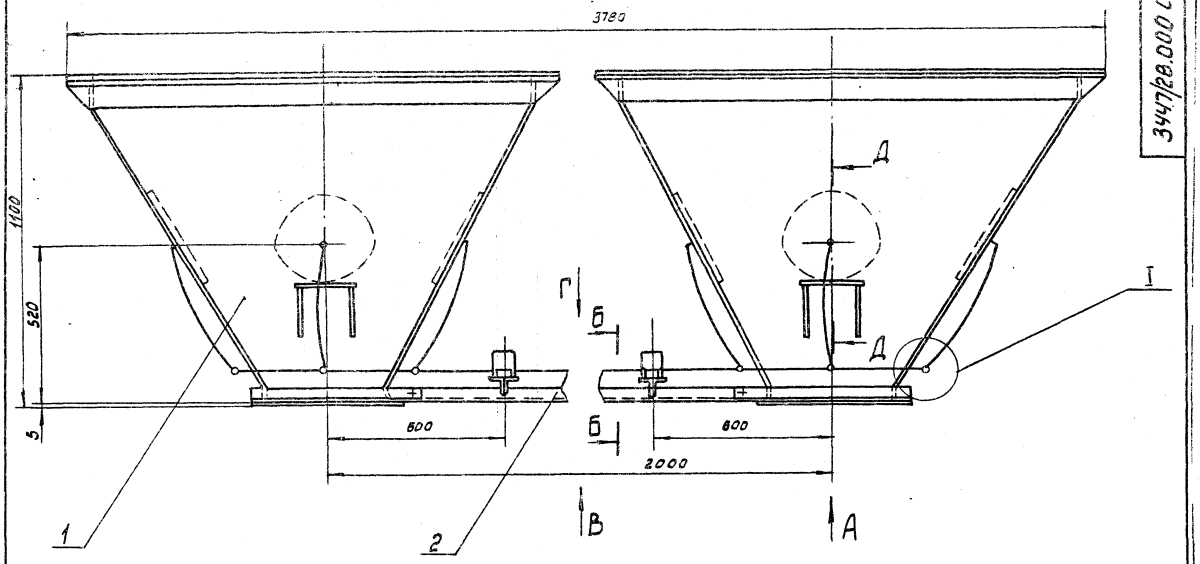

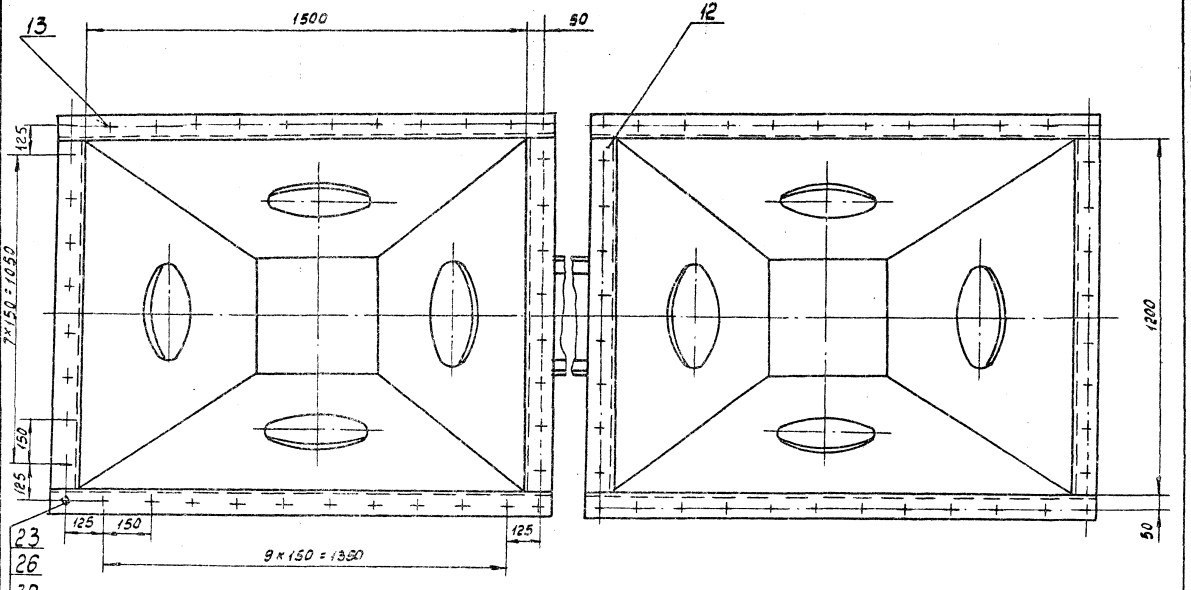

Вид А
М1:5

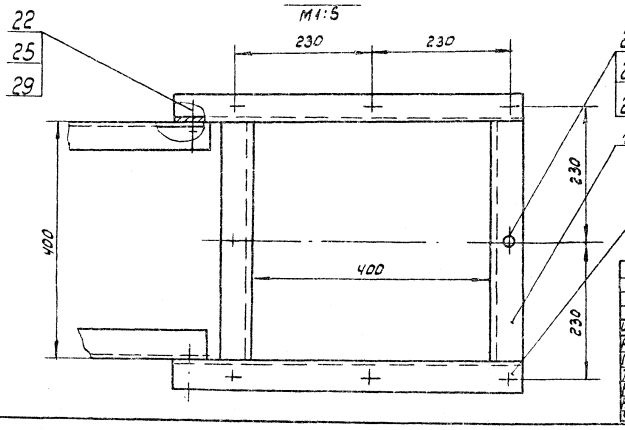

1. Установка коллекторов, воздухораспределительных коробок и разводка пневморукава производится при монтаже.
2. Размеры для справок.
3. Патрубки поставляются в разобранном виде

10286/15

409-28-51.89
Альбом 10 Часть 5

3447/28.000 СБ

Изм.	Лист	№ докум.	Подп.	Дата
Разраб.		Наливайко		
Пров.		Носов		05.89
Т. контр.		Милейков		05.89
Рыков		Прокофьев		
Н. контр.		Носов		
Утв.		Прокофьев		05.89

Патрубки переходные к дозатору цемента. Сборочный чертеж

Лит.	Масса	Масштаб
И	650	1:10

Лист 1 Листов

Гипростроммаш г. Москва

Инв. № подл. | Подп. и дата | Взам. инв. № | Инв. № дубл. | Подп. и дата

Копировал:

Формат А2

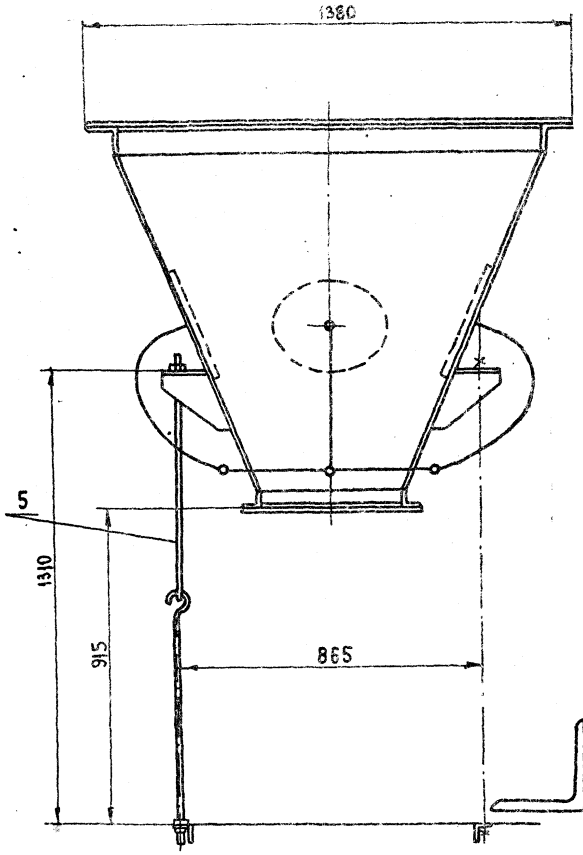

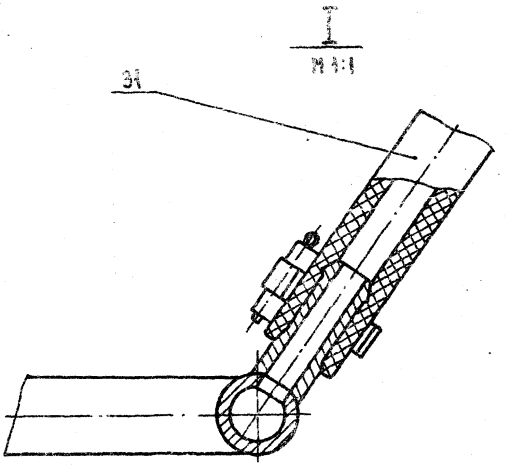

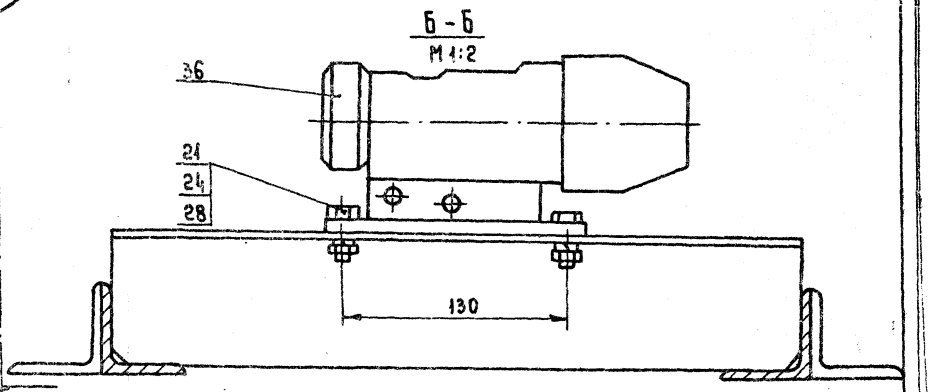

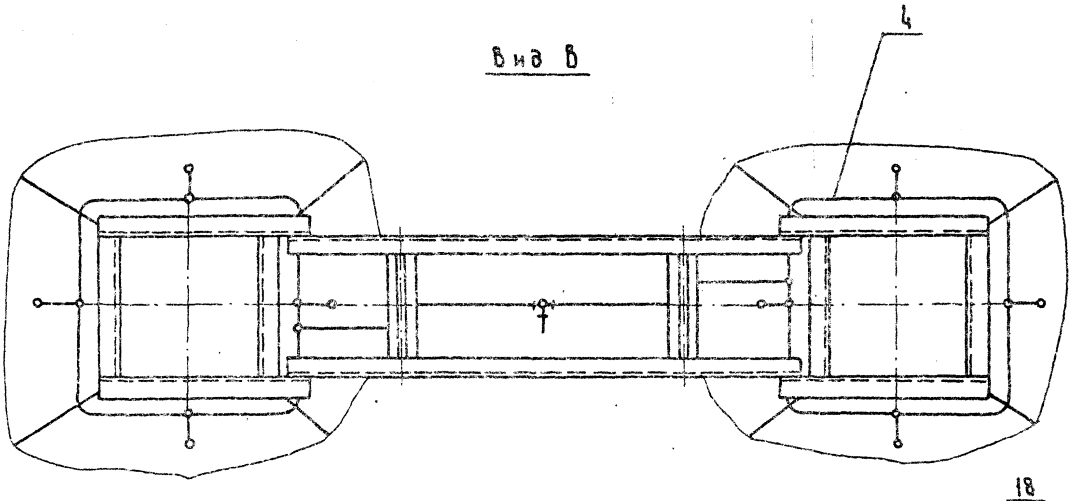

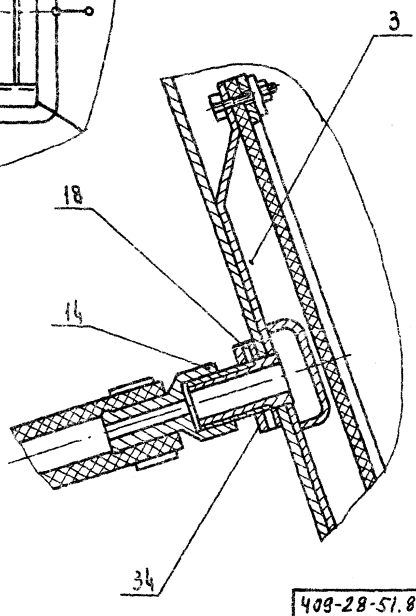

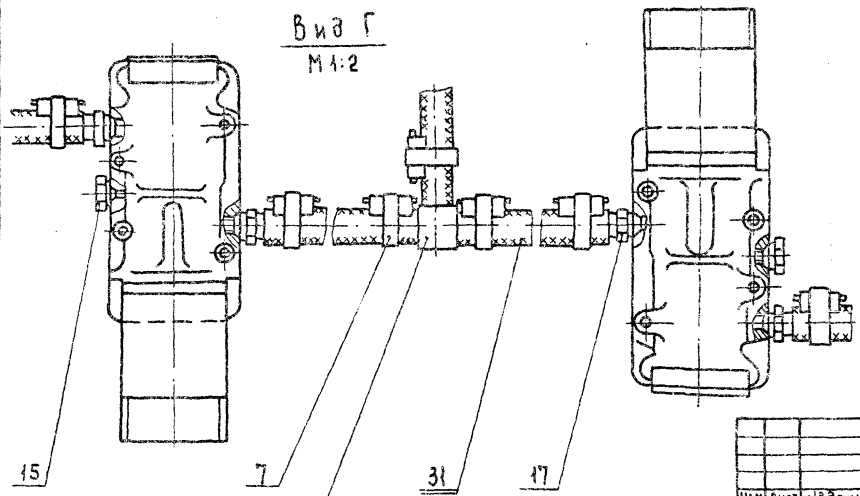

409-28-51.89
Альбом 10 Часть 5

10286/15

					3447/28.000 СБ			
Изм.	Лист	№ докум.	Подп.	Дата	Патрубки переходные к дозатору цемента. Сборочный чертеж	Лит.	Масса	Масштаб
Разраб.		Написанов				И	650	1:10
Пров.		Носов		05.89		Лист 2	Листов	
Т. контр.		Миленков		05.89		Гипростроммаш Москва		
Руков.		Прохорцев						
Н. контр.		Носов						
Утв.		Прохорцев		05.89				

Инв. № подл. | Подп. и дата | Взам. инв. № | Инв. № дубл. | Подп. и дата

формат А2

Формат	Зона	Поз.	Обозначение	Наименование	Кол.	Примечание
				Документация		
А2			3447 / 28.020 СБ	Сборочный чертеж		
				Детали		
А4			3447 / 28.021	Балка	2	
А4			3447 / 28.022	Связь	4	

Инв. № подл. | Подп. и дата | Взам. инв. № | Инв. № дубл. | Подп. и дата

Изм.	Лист	№ докум.	Подп.	Дата
Разраб.		Написанов		
Пров.		Носов		05.84
Ручов.		Прохорцев		
Н.контр.		Носов		
Утв.		Прохорцев		05.84

3447 / 28.020

Рамка

Лит.	Лист	Листов
И		

Гипростроммаш Москва

Формат А4

Формат	Зона	Поз.	Обозначение	Наименование	Кол.	51
				Документация		
А2			3447 / 28.010. СБ	Сборочный чертеж		
				Детали		
А4		1	3447 / 28.011	Стенка	2	
А4		2	3447 / 28.012	Стенка	2	
А4		3	3447 / 28.013	Балка	2	
А4		4	3447 / 28.014	Связь	2	
А4		5	3447 / 28.015	Балка	2	
А4		6	3447 / 28.016	Связь	2	
А4		7	3447 / 28.017	Ребро	4	
А4		8	3447 / 28.018	Плита	2	

Инв. № подл. | Подп. и дата | Взам. инв. № | Инв. № дубл. | Подп. и дата

Изм.	Лист	№ докум.	Подп.	Дата
Разраб.		Написанов		
Пров.		Носов		05.84
Руков.		Прохорцев		
Н.контр.		Носов		
Утв.		Прохорцев		05.84

3447 / 28.010

Патрубок

Лит.	Лист	Листов
И		1

Гипростроммаш Москва

Формат А4

№ строки	Обозначение	Код ОКП	Обозначение документа на поставку	Поставщик	Куда входит (обозначение)	Количество: на изделие	Количество: в комплекты	Количество: на группу	Количество: Всего	Примечание
	Болты		ГОСТ 7798 -70							
	М8 -8g × 25.46				3447 / 28.000	8			8	
	М12-8g × 30.46				3447 / 28.000	20			20	
	М20-8g × 40.46				3447 / 28.000	80			80	
	Винт									
	М8 -8g × 30,46		ГОСТ 17473 -72		3447 / 28.030	8		8	64	
	Гайки		ГОСТ 5915 - 70							
	М8 - 6Н. 5				3447 / 28.000	72			72	
	М12. 6Н. 5				3447 / 28.000	20			20	
	М20. 6Н. 5				3447 / 28.000	80			80	
	Шайба 20.04		ГОСТ 11371 - 78		3447 / 28.050	4			4	
	Шайбы		ГОСТ 6402 - 70							
	8.65Г				3447 / 28.000	8		8	8	
	8.65Г				3447 / 28.030	8		8	64	
									72	
	12. 65Г				3447 / 28.000	20		20	20	
	20. 65Г				3447 / 28.000	80		80	80	
	Рукав Г (IV-10-24)		ГОСТ 18698-73		3447 /28.000	7м			7м	
	Воздухораспределитель		В64 - 23 М		3447 / 28.000	2		2	2	

Инв. № подл. | Подп. и дата | Взам. инв. № | Инв. № дубл. | Подп. и дата

409-28-51.83

10286/15

Альбом 0 | Часть 5

Изм.	Лист	№ докум.	Подп.	Дата
Разраб.		Написанов		
Пров.		Носов		05.84
Н.контр.		Носов		
Утв.		Прохорцев		05.84

3447 / 28.000 ВП

Патрубки переходные к дозатору цемента. Ведомость покупных изделий

Лит.	Лист	Листов
И		

Гипростроммаш Москва

Формат А3

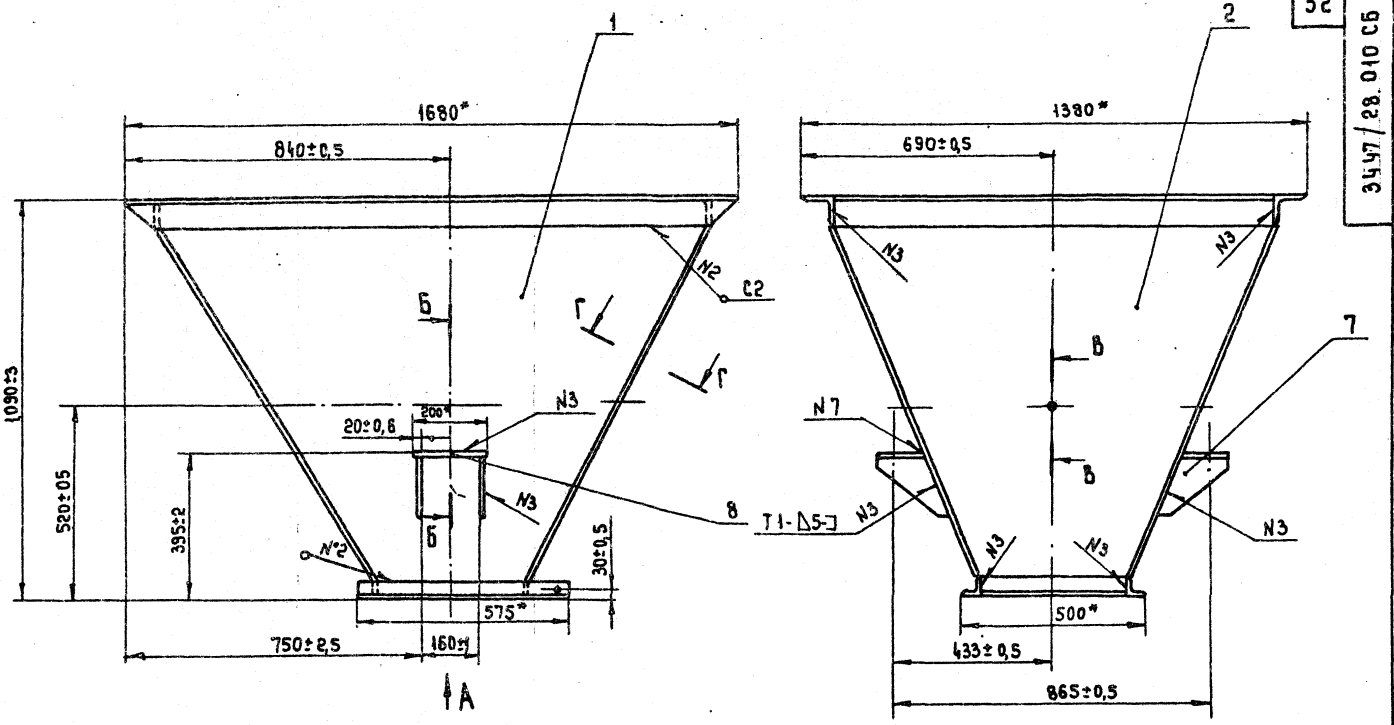

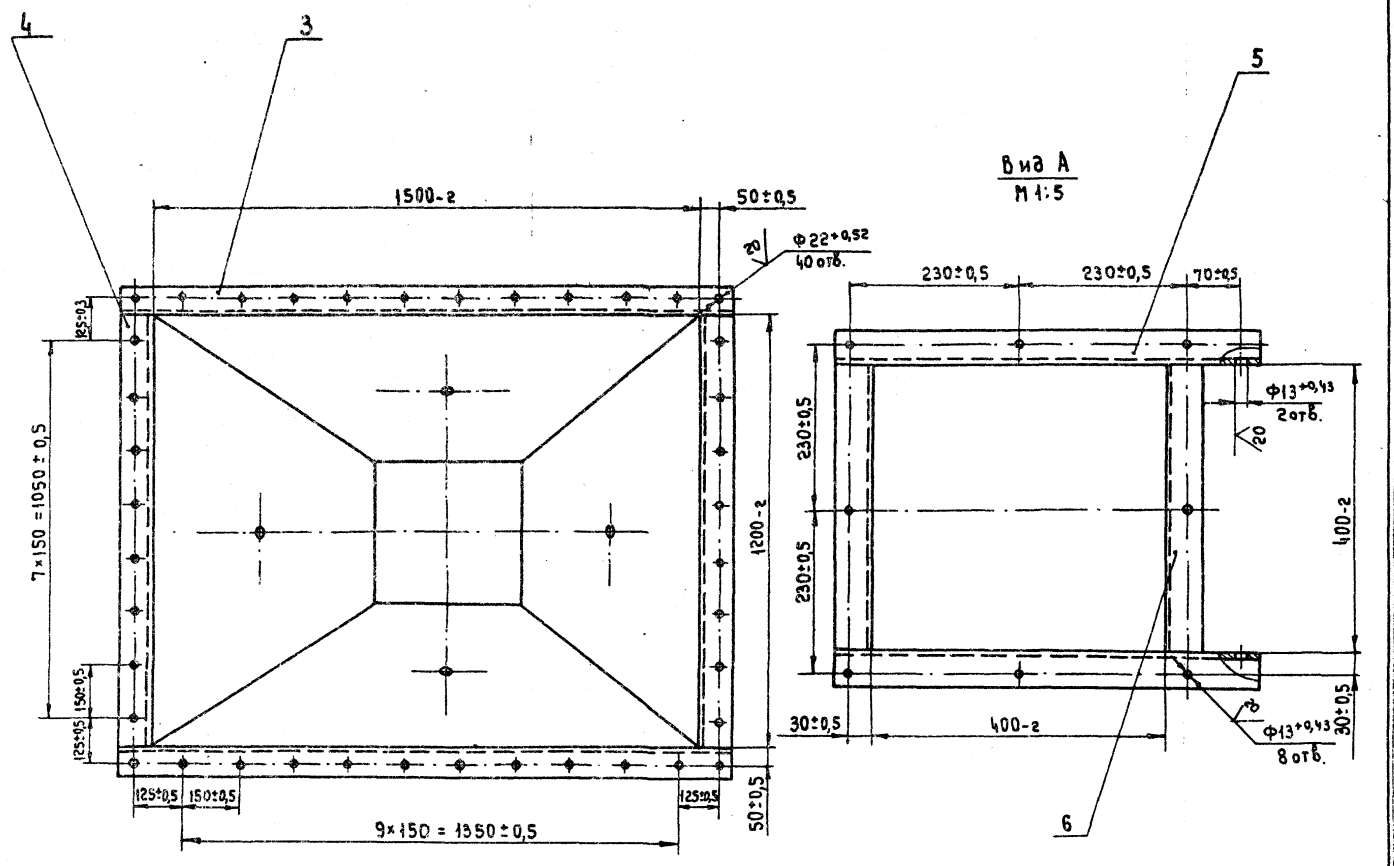

Б - Б
М 1:2

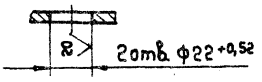

В - В
М 1:2

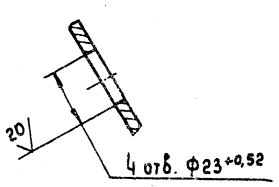

Г - Г
М 1:2

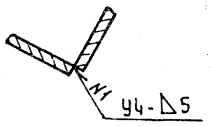

1. * Размеры для справок.
2. Сварные швы по ГОСТ 5264-80.
3. Масса наплавленного металла, кг - 2 (для справок)

409-28-51.89
Альбом 10 Часть 5

10286/15

3447/28.010 СБ

Изм.	Лист	№ докум.	Подп.	Дата
Разраб.		Написанов		05.89
Пров.		Насов		05.89
Т. контр.		Миленков		05.89
Руков.		Прохорцев		
Н. контр.		Насов		
Утв.		Прохорцев		05.89

Патрубок.
Сборочный чертеж

Лит	Масса	Масштаб
И	247	1:10

Лист | Листов 1

Гипростроммаш
Москва

Формат А2

Инв. № подл. | Подп. и дата | Взам. инв. № | Инв. № дубл. | Подп. и дата

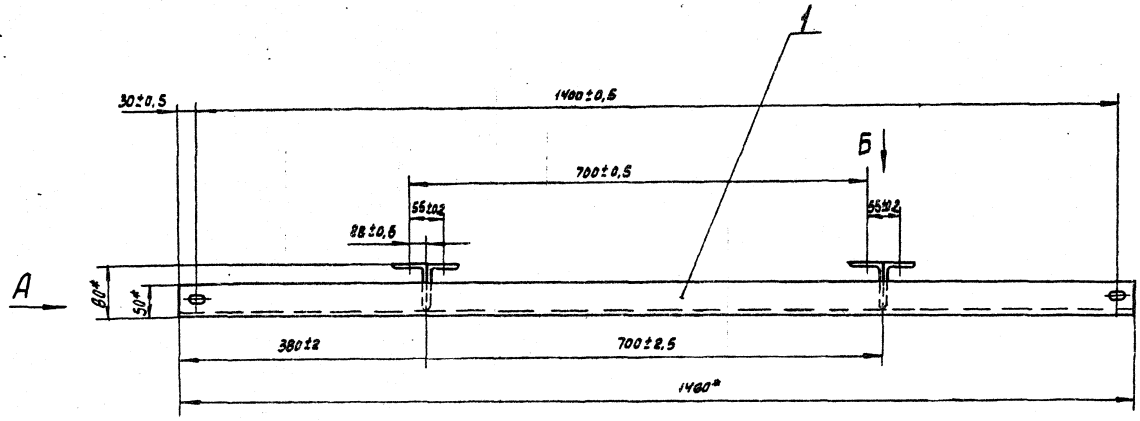

Вид А

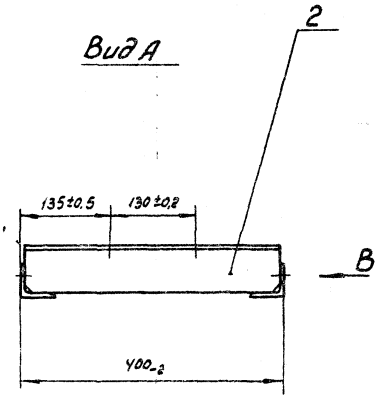

Вид Б

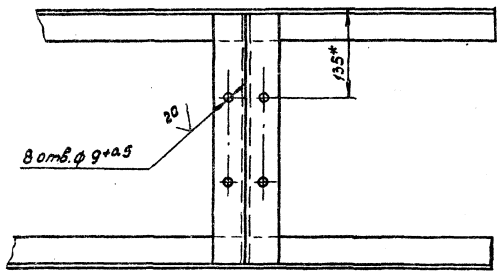

Вид В
М1:1

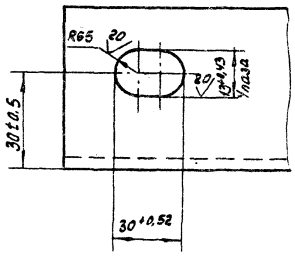

1*Размеры для справок.

2. Сварные швы по ГОСТ 5264-80.

3. Сварка в местах соприкосновения уголков швом Т1-Δ5.

4. Масса наплавленного металла, кг -0,2(для справок)

409-28-51.89
Альбом 10 Часть 5

10286/15

3447/28.020СБ

Изм.	Лист	№ докум.	Подп.	Дата
Разраб.		Написанов		05.89
Пров.		Носов		05.89
Т.контр.		Миленков		05.89
Руков.		Прахорцев		
Н.контр.		Носов		
Утв.		Прахорцев		01.90

Рамка.
Сборочный чертеж

Лит.	Масса	Масштаб
И	20	1:5
Лист	Листов 1	

Гипростроммаш г. Москва

Копировал:

Формат А2

Инв. № подл. | Подп. и дата | Взам. инв. № | Инв. № дубл. | Подп. и дата

Формат	Зона	Поз.	Обозначение	Наименование	Кол.	Примечание
				Документация		
А2			3447/28.030 СБ	Сборочный чертеж		
				Сборочные единицы		
А4		1	3447/28.090	Корпус	1	
				Детали		
А4		3	3447/28.031	Мембрана	1	
А4		4	3447/28.032	Кольцо	1	
				Стандартные изделия		
		6		Винт М8-8g×25.46 ГОСТ 17437-72	8	
		7		Гайка М8 6Н.5 ГОСТ 5915-70	8	
		8		Шайба 8.65Г ГОСТ 6402-70	8	

Изм.	Лист	№ докум.	Подп.	Дата
Разраб.		Насов		05.89
Пров.		Прохорцев		
Руков.		Прохорцев		
Н. контр.		Насов		
Утв.		Прохорцев		05.89

3447/28.030

Коробка воздухораспределительная.

Лит.	Лист	Листов
И		1

Гипростроммаш Москва

Формат А4

Формат	Зона	Поз.	Обозначение	Наименование	Кол.	Примеч.
				Документация		
А3			3447/28.040 СБ	Сборочный чертеж		
				Детали		
А4		1	3447/28.041	Патрубок	1	
А4		2	3447/28.042	Ниппель	5	

54

Изм.	Лист	№ докум.	Подп.	Дата
Разраб.		Насов		05.89
Пров.		Насов		05.89
Руков.		Прохорцев		
Н. контр.		Насов		
Утв.		Прохорцев		05.89

3447/28.040

Коллектор

Лит.	Лист	Листов
И		

Гипростроммаш Москва

Формат А4

3447/28.040 СБ

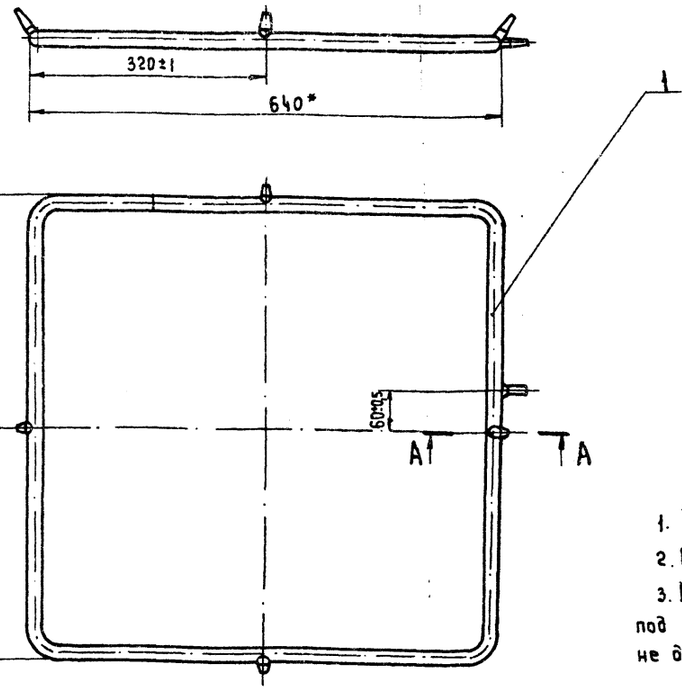

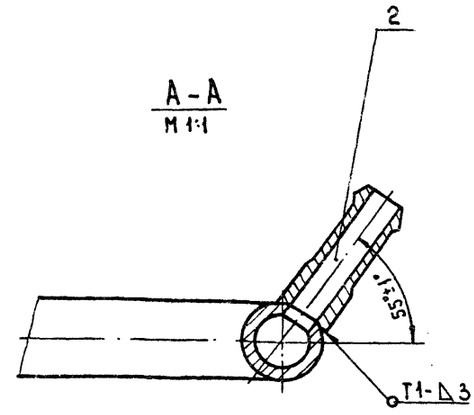

1. *Размеры для справок.
2. Сварные швы по ГОСТ 5264.80.
3. Коллектор проверить на герметичность под давлением $P = 7{,}5$ кг/см^2, утечка воздуха не допускается.

409-28-51.89
Альбом 4 Часть 5

10286/13

3447/28.040 СБ

Изм.	Лист	№ докум.	Подп.	Дата
Разраб.		Насов		05.89
Пров.		Насов		05.89
Т. контр.		Миленков		05.89
Руков.		Прохорцев		
Н. контр.		Насов		
Утв.		Прохорцев		05.89

Коллектор. Сборочный чертеж

Лит.	Масса	Масштаб
И	29	1:5
Лист	Листов 1	

Гипростроммаш Москва

Формат А3

Инв. № подл. | Подп. и дата | Инв. № дубл. | Взам. инв. № | Подп. и дата

Формат	Зона	Поз	Обозначение	Наименование	Кол.	Примечание
				Документация		
			3447/28.060 СБ	Сборочный чертеж		
				Детали		
А4		1	3447/28.061	Корпус	1	
А4		2	3447/28.042	Ниппель	3	

Изм.	Лист	№ докум.	Подп.	Дата
Разраб.		Написанов		
Пров.		Носов		
Руков.		Прохорцев		
Н.контр.		Носов		
Утв.		Прохорцев		

3447/28.060

Тройник

Лит.	Лист	Листов
И		1

Гипростроммаш Москва

Формат А4

Формат	Зона	Поз	Обозначение	Наименование	Кол.	Примеч.
				Документация		
А2			3447/28.050 СБ	Сборочный чертеж		
				Детали		
А4		1	3447/28.051	Крюк	2	
				Стандартные изделия		
		3		Гайка М20.5 ГОСТ 5915-70	4	
		4		Шайба 20.04 ГОСТ 11371-68	4	

55

Изм.	Лист	№ докум.	Подп.	Дата
Разраб.		Написанов		
Пров.		Носов		
Руков.		Прохорцев		
Н.контр.		Носов		
Утв.		Прохорцев		

3447/28.050

Подвеска

Лит.	Лист	Листов
И		1

Гипростроммаш Москва

Формат А4

3447/28.030 СБ

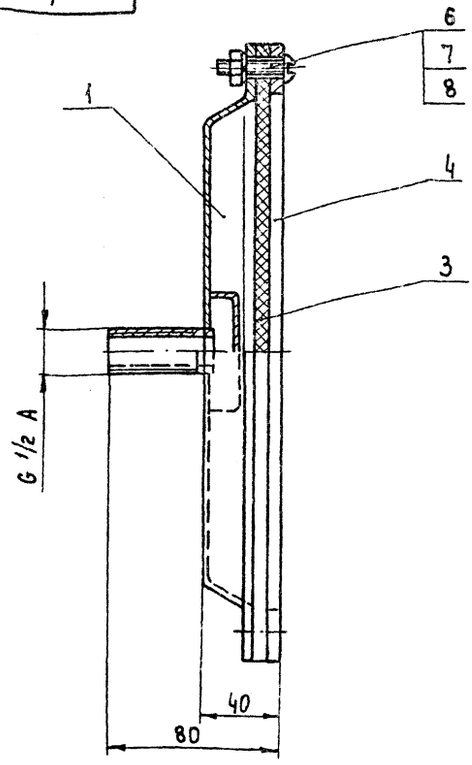

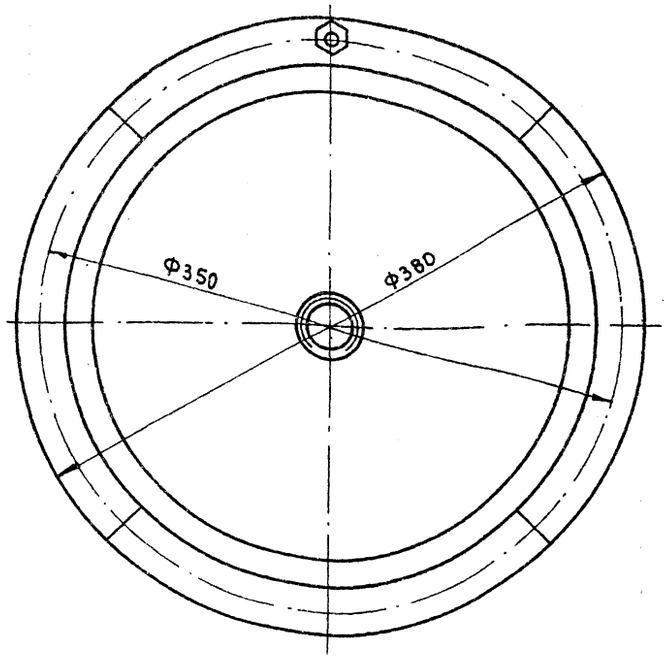

Размеры для справок

409-28-51.89 Альбом 1 Часть 5

10286/15

3447/28.030 СБ

Изм.	Лист	№ докум.	Подп.	Дата
Разраб.		Написанов		
Пров.		Носов		
Г.Контр.		Миленков		
Руков.		Прохорцев		
Н.Контр.		Носов		
Утв.		Прохорцев		

Коробка воздухораспределительная. Сборочный чертеж

Лит.	Масса	Масштаб
И	5	1:2
Лист	Листов 1	

Гипростроммаш Москва

Формат А3

Инв. № подл. | Подп. и дата | Взам. инв. № | Инв. № дубл. | Подп. и дата

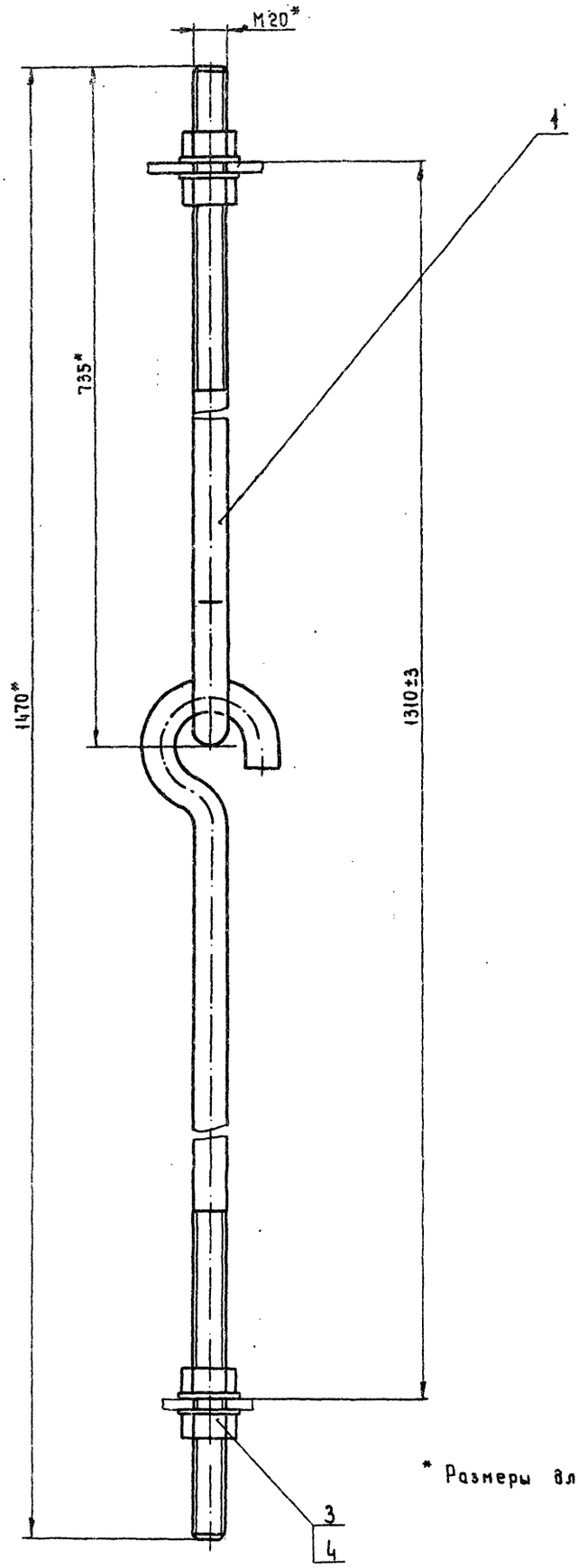

* Размеры для справок.

409-28-51.89
Альбом I Часть 5

10286/15

3447/28.050 СБ

Изм.	Лист	N° докум.	Подп.	Дата
Разраб.		Напиканов		
Пров.		Носов		05.89
Т.контр.		Миленков		05.89
Руков.		Прохорцев		
Н.контр.		Носов		
Утв.		Прохорцев		05.89

Подвеска.
Сборочный чертеж

Лит.	Масса	Масштаб
И	2	1:2

Лист	Листов 1

Гипростроммаш
Москва

Формат А2

Инв. N° подл. | Подп. и дата | Взам. инв. N° | Инв. N° дубл. | Подп. и дата

3447/28.008

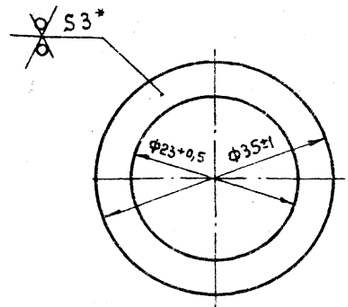

* Размер для справок

				3447/28.008			
Изм.	Лист	№ докум.	Подп.	Дата	Прокладка	Лит.	Масса	Масштаб
Разраб.		Написанов				И	0,01	2:1
Пров.		Носов						
Т.контр.		Миленков				Лист	Листов 1
Руков.					Лист Б-ПН-3 ГОСТ 19903-74 2-IV-В ст3 ГОСТ 16523-70	Гипростроммаш Москва	
Н.контр.		Носов					
Утв.		Прохорцев					

Копировал Формат А4

3447/28.060 СБ

57

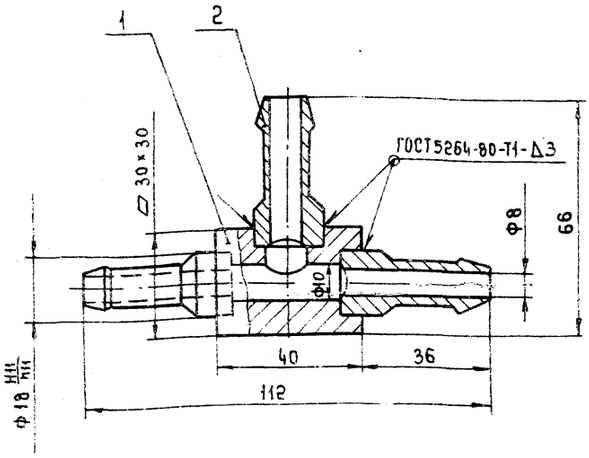

Размеры для справок

				3447/28.060 СБ			
Изм.	Лист	№ докум.	Подп.	Дата	Тройник	Лит.	Масса	Масштаб
Разраб.		Написанов				И	0,14	1:1
Пров.		Носов						
Т.контр.		Миленков			Сборочный чертеж	Лист	Листов 1
Руков.		Прохорцев				Гипростроммаш Москва	
Н.контр.		Носов					
Утв.		Прохорцев					

Копировал Формат А4

3447/28.090 СБ

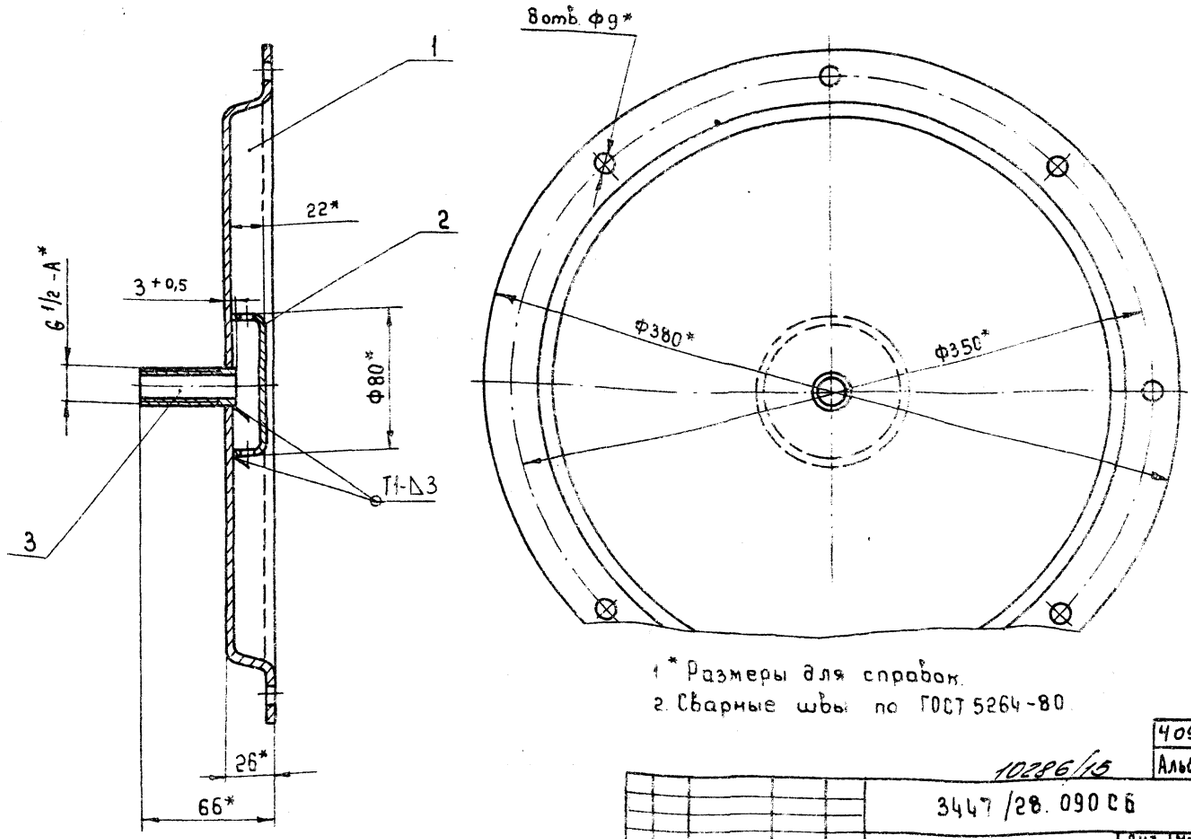

1* Размеры для справок.
2. Сварные швы по ГОСТ 5264-80

409-28-51.89
Альбом IV Часть 5

10286/15

				3447/28.090 СБ			
Изм.	Лист	№ докум.	Подп.	Дата	Корпус	Лит.	Масса	Масштаб
Разраб.		Написанов				И	3,5	1:2
Пров.		Носов			Сборочный чертеж			
Т.контр.		Миленков				Лист	Листов 1
Руков.		Прохорцев				Гипростроммаш Москва	
Н.контр.		Носов					
Утв.		Прохорцев					

Копировал Формат А3

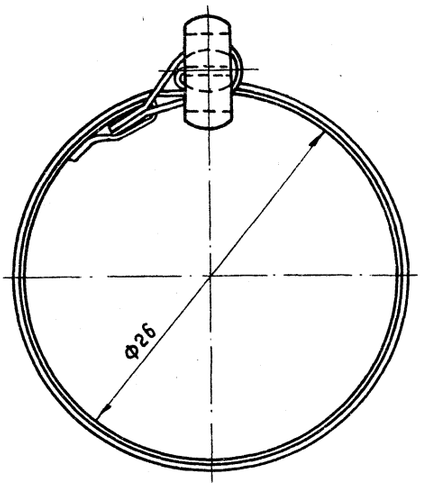

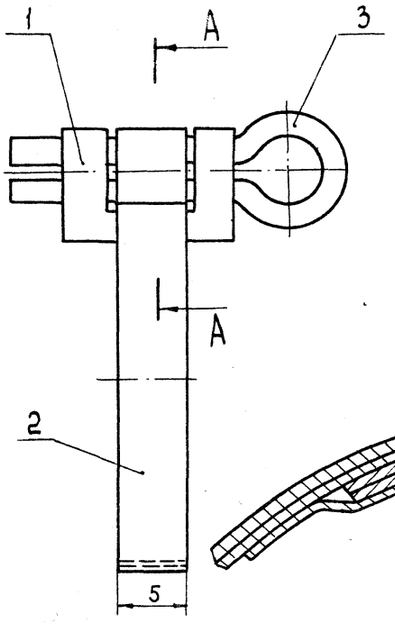

А – А
М 10:1

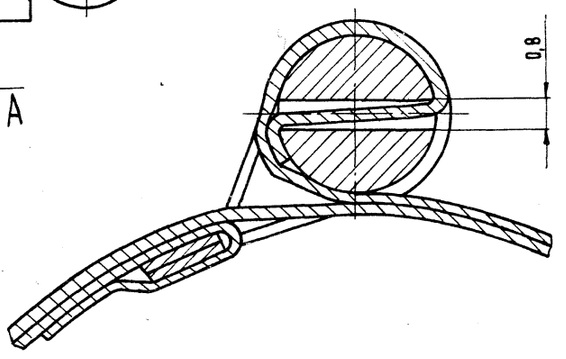

					3447/28.070 СБ			
Изм.	Лист	№ докум.	Подп.	Дата				
Разраб.		Написанов			Хомут. Сборочный чертеж	Лит.	Масса	Масштаб
Пров.		Носов		05.89		И	0,008	4:1
Т.контр.		Миленков		05.11		Лист	Листов 1	
Руков.		Прохорцев				Гипростроммаш Москва		
Н.контр.		Носов						
Утв.		Прохорцев		05.89				

Инв. № подл. | Подп. и дата | Взам. инв. № | Инв. № дубл. | Подп. и дата

Копировал

Формат А3

Формат	Зона	Поз.	Обозначение	Наименование	Кол.	Примечание
				Документация		
А3			3447/28.070 СБ	Сборочный чертеж		
				Детали		
А4		1	3447/28.071	Ушко	1	
А4		2	3447/28.072	Лента	1	
				Стандартные изделия		
		4		Шплинт 5×16.001 ГОСТ 397-79		

					3447/28.070			
Изм.	Лист	№ докум.	Подп.	Дата				
Разраб.		Написанов			Хомут	Лит.	Лист	Листов
Пров.		Носов		05.89		И		1
Руков.		Прохорцев				Гипростроммаш Москва		
Н.контр.		Носов						
Утв.		Прохорцев						

Инв. № подл. | Подп. и дата | Взам. инв. № | Инв. № дубл. | Подп. и дата

Формат А4

Формат	Зона	Поз.	Обозначение	Наименование	Кол.	Примечание
				Документация		
А3			3447/28.090 СБ	Сборочный чертеж		
				Детали		
А4		1	3447/28.091	Чашка	1	
А4		2	3447/28.092	Колпачок	1	
А4		3	3447/28.093	Патрубок	1	

					3447/28.090			
Изм.	Лист	№ докум.	Подп.	Дата				
Разраб.		Написанов			Корпус	Лит.	Лист	Листов
Пров.		Носов		05.89		И		1
Руков.		Прохорцев				Гипростроммаш Москва		
Н.контр.		Носов						
Утв.		Прохорцев						

40928-51.89
1028645 Альбом 10 Часть 5

Инв. № подл. | Подп. и дата | Взам. инв. № | Инв. № дубл. | Подп. и дата

Формат А4

3447/28.001

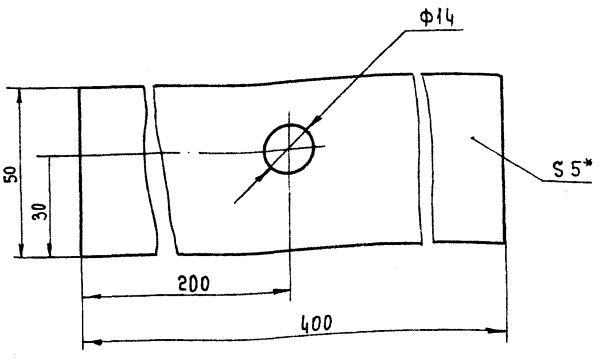

* Размер для справок.

Изм.	Лист	№ докум.	Подп.	Дата
Разраб.		Написанов		
Пров.		Носов		05.89
Т. контр.		Миленков		05.89
Руков.				
Н. контр.		Носов		
Утв.		Прохорцев		05.89

3447/28.001

Прокладка

Лит.	Масса	Масштаб
И	0,2	1:1
Лист	Листов 1	

Пластина I лист ОМБ-С-5 ГОСТ 7338-77

Гипростроммаш Москва

Формат А4

Инв. № подл. | Подп. и дата | Взам. инв. № | Инв. № дубл. | Подп. и дата

3447/28.002

59

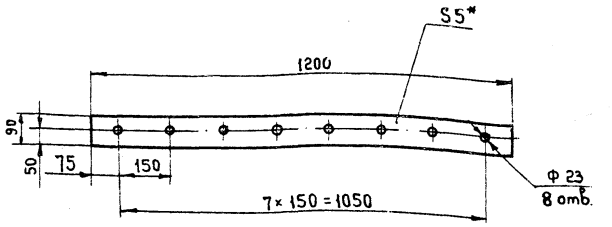

* Размер для справок.

Изм.	Лист	№ докум.	Подп.	Дата
Разраб.		Написанов		
Пров.		Носов		05.89
Т. контр.		Миленков		05.89
Руков.				
Н. контр.		Носов		
Утв.		Прохорцев		05.89

3447/28.002

Прокладка

Лист	Масса	Масштаб
И	1	1:10
Лист	Листов 1	

Пластина 2 лист ОМБ-С-5 ГОСТ 7338-77

Гипростроммаш Москва

Формат А4

Инв. № подл. | Подп. и дата | Взам. инв. № | Инв. № дубл. | Подп. и дата

3447/28.003

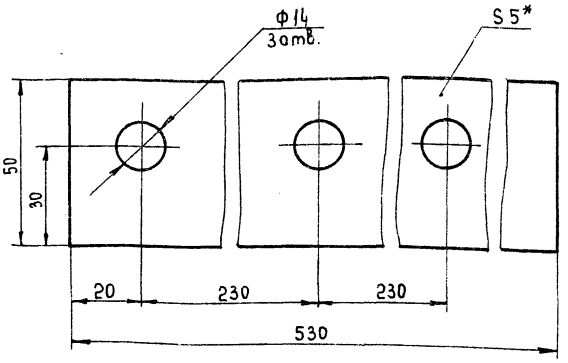

* Размер для справок

Изм.	Лист	№ докум.	Подп.	Дата
Разраб.		Написанов		
Пров.		Носов		05.89
Т. контр.		Миленков		05.89
Руков.				
Н. контр.		Носов		
Утв.		Прохорцев		05.89

3447/28.003

Прокладка

Лит.	Масса	Масштаб
И	0,25	1:1
Лист	Листов 1	

Пластина I, лист ОМБ-С-5 ГОСТ 7338-77

Гипростроммаш Москва

Формат А4

Инв. № подл. | Подп. и дата | Взам. инв. № | Инв. № дубл. | Подп. и дата

3447/28.004

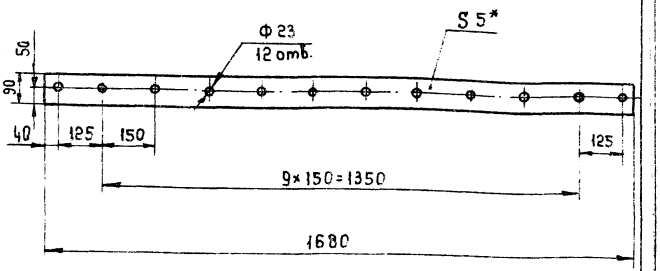

* Размер для справок

409-28-51.89

Альбом 10 Часть 5

10286/15

Изм.	Лист	№ докум.	Подп.	Дата
Разраб.		Написанов		
Пров.		Носов		05.89
Т. контр.		Миленков		05.89
Руков.				
Н. контр.		Носов		
Утв.		Прохорцев		05.89

3447/28.004

Прокладка

Лит	Масса	Масштаб
И	14	1:10
Лист	Листов 1	

Пластина I, лист, ОМБ-С-5 ГОСТ 7338-77

Гипростроммаш Москва

Формат А4

Инв. № подл. | Подп. и дата | Взам. инв. № | Инв. № дубл. | Подп. и дата

3447/28.005

6,3

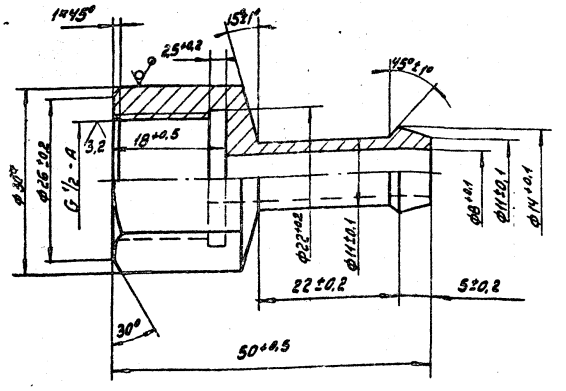

*Размер для справок

				3447/20.005			
Изм	Лист	№ докум	Подп.	Дата	Ниппель	Лит	Масса	Масштаб
Разраб		Написанов				И	0,05	2:1
Пров		Носов		05.89		Лист	Листов 1	
Т.контр		Миленков		05.89				
Рукоб.								
Н.контр		Носов			Шестигранник 27ГОСТ 2879-69 Вст3пс ГОСТ 535-79	Гипростроммаш г. Москва		
Утв.		Прохорцев		05.89				

Копировал: формат А4

Инв. № подл. | Подп. и дата | Взам. инв. № | Инв. № дубл. | Подп. и дата

3447/28.007

6,3

60

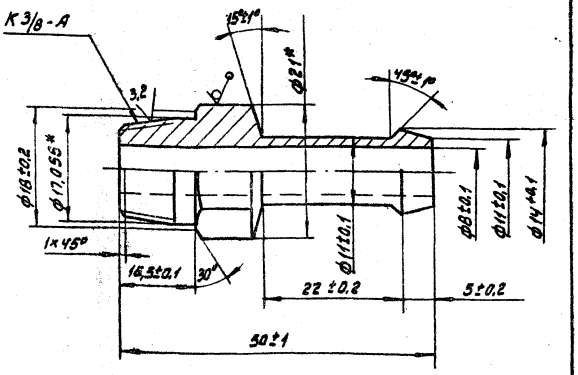

Размеры для справок

				3447/28.007			
Изм	Лист	№ докум	Подп.	Дата	Ниппель III - 10	Лит	Масса	Масштаб
Разраб		Написанов				И	0,04	2:1
Пров.		Носов		05.89		Лист	Листов 1	
Т.контр		Миленков		05.89				
Рукоб								
Н.контр		Носов			Шестигранник 19ГОСТ 2879-69 Вст3пс ГОСТ 535-79	Гипростроммаш г. Москва		
Утв.		Прохорцев		05.89				

Копировал: формат А4

Инв. № подл. | Подп. и дата | Взам. инв. № | Инв. № дубл. | Подп. и дата

3447/28.006

6,3

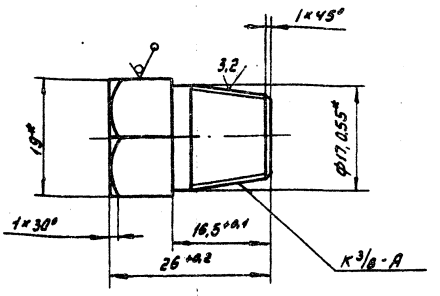

*Размеры для справок.

				3447/28.006			
Изм	Лист	№ докум	Подп.	Дата	Пробка	Лит	Масса	Масштаб
Разраб		Написанов				И	0,02	2:1
Пров.		Носов		05.89		Лист	Листов 1	
Т.контр.		Миленков		05.89				
Рукоб.								
Н.контр		Носов			Шестигранник 19ГОСТ 2879-69 Вст3пс ГОСТ 535-79	Гипростроммаш г. Москва		
Утв.		Прохорцев		05.89				

Копировал: формат А4

Инв. № подл. | Подп. и дата | Взам. инв. № | Инв. № дубл. | Подп. и дата

3447/28.031

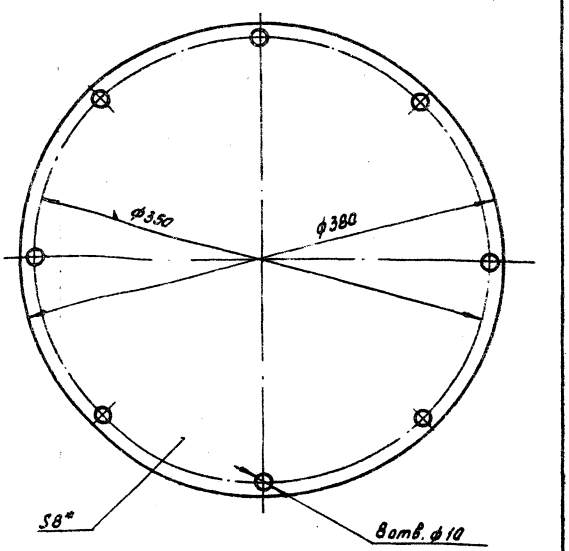

*Размер для справок

409-28-51.89
Альбом 10 Часть 5

10286/15

				3447/28.031			
Изм	Лист	№ докум	Подп.	Дата	Мембрана	Лит	Масса	Масштаб
Разраб		Написанов				И	1,4	1:2,5
Пров		Носов		05.89		Лист	Листов 1	
Т.контр		Миленков		05.89				
Рукоб					Пластина I лист 7мкщ-с-в ГОСТ 7338-77	Гипростроммаш г. Москва		
Н.контр		Носов						
Утв		Прохорцев		05.89				

Копировал формат А4

Инв. № подл. | Подп. и дата | Взам. инв. № | Инв. № дубл. | Подп. и дата

3447/28.011

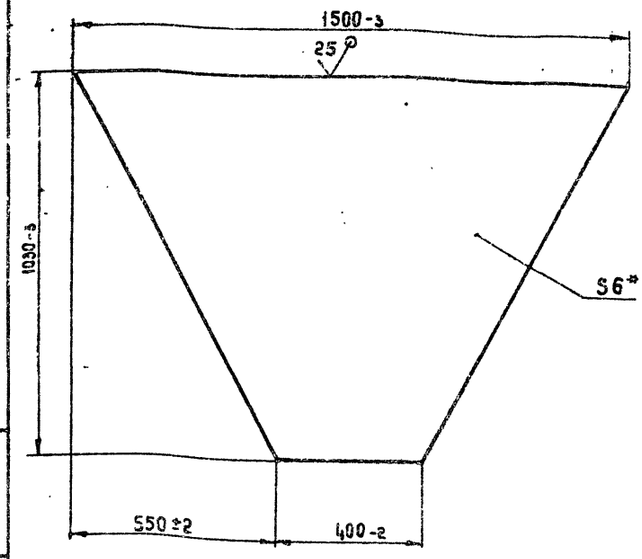

* Размер для справок.

Изм.	Лист	№ докум.	Подп.	Дата	3447/28.011			
Разраб.		Напусанов			Стенка	Лит.	Масса	Масштаб
Пров.		Носов				И	47	1:10
Т.контр.		Миленков				Лист	Листов 1	
Руков.					Лист Б-ПН-6 ГОСТ 19903-74 / В.Ст3. ГОСТ 14637-79	Гипростроммаш Москва		
Н.контр.		Носов						
Утв.		Прохорцев						

Инв. № подл. | Подп. и дата | Взам. инв. № | Инв. № дубл. | Подп. и дата

Формат А4

3447/28.012

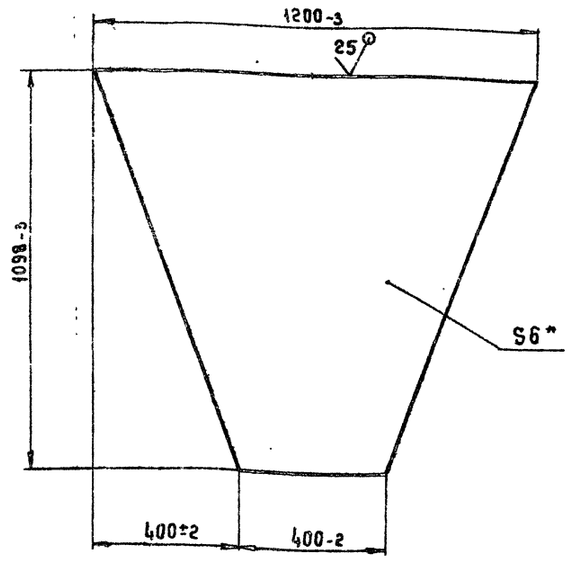

* Размер для справок.

Изм.	Лист	№ докум.	Подп.	Дата	3447/28.012			
Разраб.		Напусанов			Стенка	Лит.	Масса	Масштаб
Пров.		Носов				И	41	1:10
Т.контр.		Миленков				Лист	Листов 1	
Руков.					Лист Б-ПН-6 ГОСТ 19903-74 / В.Ст.3 ГОСТ 14637-79	Гипростроммаш Москва		
Н.контр.		Носов						
Утв.		Прохорцев						

Инв. № подл. | Подп. и дата | Взам. инв. № | Инв. № дубл. | Подп. и дата

Формат А4

3447/28.013

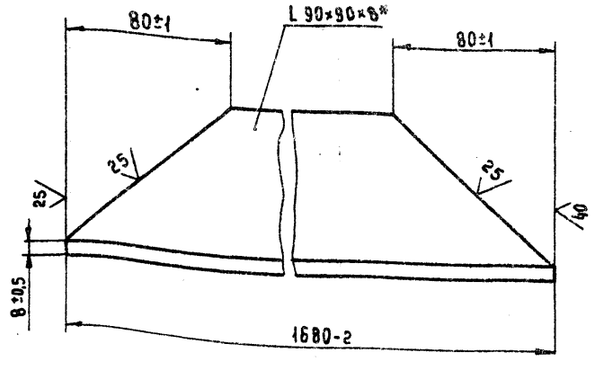

* Размер для справок

Изм.	Лист	№ докум.	Подп.	Дата	3447/28.013			
Разраб.		Напусанов			Балка	Лит.	Масса	Масштаб
Пров.		Носов				И	17	1:1
Т.контр.		Миленков				Лист	Листов 1	
Руков.					Уголок 90×90×8-В ГОСТ 8509-86 / В.Ст3 пс-I ГОСТ 535-79	Гипростроммаш Москва		
Н.контр.		Носов						
Утв.		Прохорцев						

Инв. № подл. | Подп. и дата | Взам. инв. № | Инв. № дубл. | Подп. и дата

Формат А4

3447/28.014

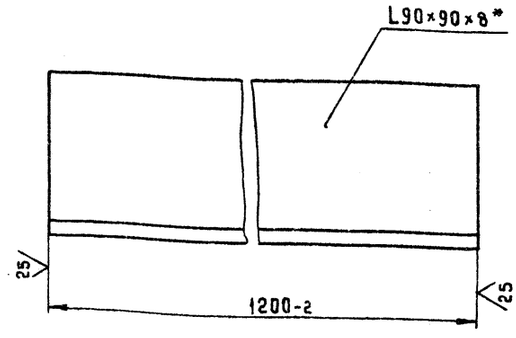

* Размер для справок.

409-28-51.89 Альбом 10 Часть 5

10286/15

Изм.	Лист	№ докум.	Подп.	Дата	3447/28.014			
Разраб.		Напусанов			Связь	Лит.	Масса	Масштаб
Пров.		Носов				И	13	1:2
Т.контр.		Миленков				Лист	Листов 1	
Руков.					Уголок Б-90×90×8 ГОСТ 8509-86 / В.Ст.3 ГОСТ 535-79	Гипростроммаш Москва		
Н.контр.		Носов						
Утв.		Прохорцев						

Инв. № подл. | Подп. и дата | Взам. инв. № | Инв. № дубл. | Подп. и дата

Формат А4

3447/28.015

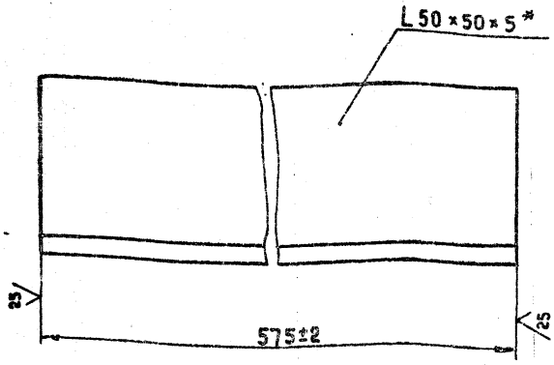

*Размер для справок.

Изм.	Лист	№докум.	Подп.	Дата	
Разраб.		Налисанов			3447/28.015
Пров.		Насав		05.89	Балка
Т.контр.		Миленков		05.89	
Руков.					
Н.контр.		Насав			Уголок Б-50×50×5 ГОСТ 8509-86 / В.ст3 ГОСТ 535-79
Утв.		Прохорцев		05.89	

Лит.	Масса	Масштаб
И	2	1:1
Лист	Листов	

Гипростроммаш Москва

3447/28.016

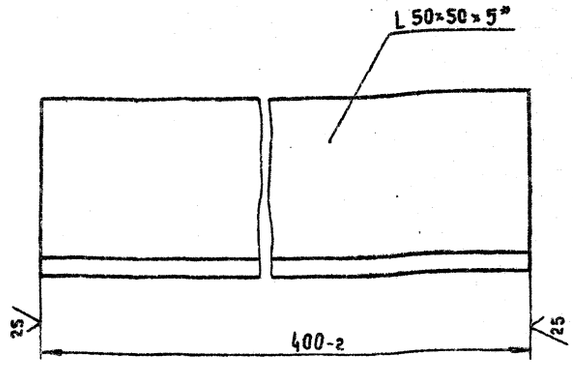

*Размер для справок.

Изм.	Лист	№докум.	Подп.	Дата	
Разраб.		Налисанов			3447/28.016
Пров.		Насав		05.89	Связь
Т.контр.		Миленков		05.89	
Руков.					
Н.контр.		Насав			Уголок Б-50×50×5 ГОСТ 8509-86 / В.Ст3 ГОСТ 535-79
Утв.		Прохорцев		05.89	

Лит.	Масса	Масштаб
И	1,5	1:1
Лист	Листов 1	

Гипростроммаш Москва

3447/28.017

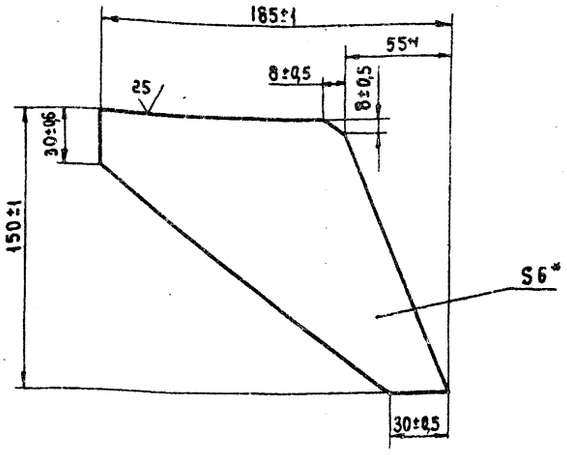

*Размер для справок.

Изм.	Лист	№докум.	Подп.	Дата	
Разраб.		Налисанов			3447/28.017
Пров.		Насав		05.89	Ребро
Т.контр.		Миленков		05.89	
Руков.					
Н.контр.		Насав			Лист Б-ПН-6 ГОСТ 19903-74 / В. Ст 3 ГОСТ 14637-79
Утв.		Прохорцев		05.89	

Лит.	Масса	Масштаб
И	0,5	1:2
Лист	Листов 1	

Гипростроммаш Москва

Формат А4

3447/28.018

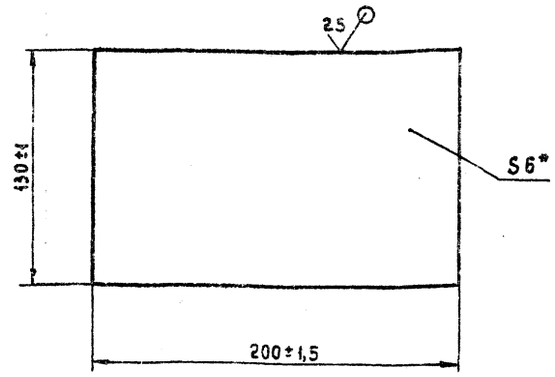

*Размер для справок

408-28-51.89 Альбом 4 Часть 5

10286/15

Изм.	Лист	№докум.	Подп.	Дата	
Разраб.		Налисанов			3447/28.018
Пров.		Насав		05.89	Плита
Т.контр.		Миленков		05.89	
Руков.					
Н.контр.		Насав			Лист Б-ПН-6 ГОСТ 19903-74 / I Ст.7 ГОСТ 14637-79
Утв.		Прохорцев		05.89	

Лит.	Масса	Масштаб
И	1,2	1:2
Лист	Листов 1	

Гипростроммаш Москва

Формат А4

Инв. № подл. | Подп. и дата | Взам. инв. № | Инв. № дубл. | Подп. и дата

3447/28.041

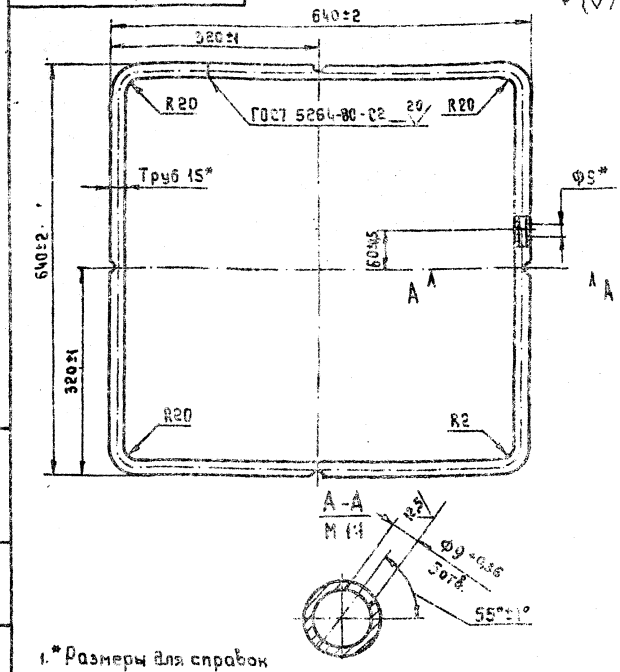

1. * Размеры для справок
2. Длина развертки мм-2425

Изм.	Лист	№ докум.	Подп.	Дата
Разраб.		Написанов		
Пров.		Носов		05.79
Т.контр.		Миленков		05.79
Руков.				
Н.контр.		Носов		
Утв.		Прохорцев		05.79

3447/28.041

Патрубок

Лит.	Масса	Масштаб
И	28	1:5
Лист	Листов	

Труба 15 ГОСТ 3262-75

Гипростроммаш Москва

Формат А4

3447/28.042

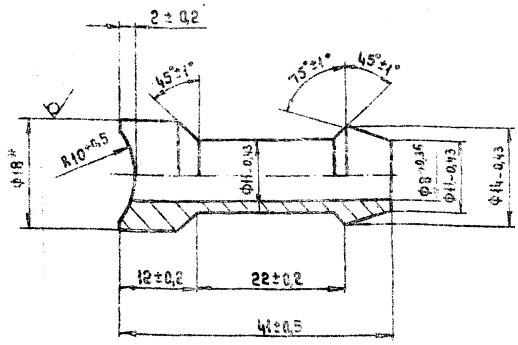

* Размер для справок.

Изм.	Лист	№ докум.	Подп.	Дата
Разраб.		Написанов		
Пров.		Носов		05.79
Т.контр.		Миленков		05.79
Руков.				
Н.контр.		Носов		
Утв.		Прохорцев		05.79

3447/28.042

Ниппель

Лит.	Масса	Масштаб
И	0,036	2:1
Лист	Листов	

Круг В.18 ГОСТ 2590-71
В.Ст.3 ГОСТ 535-79

Гипростроммаш Москва

Формат А4

3447/28.021

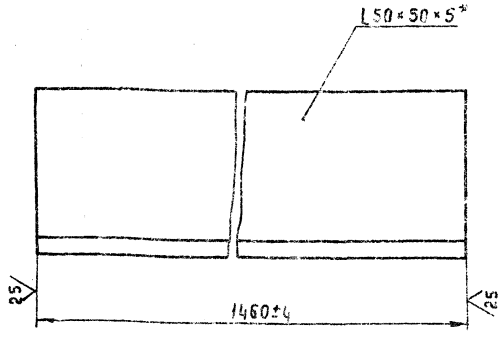

* Размер для справок.

Изм.	Лист	№ докум.	Подп.	Дата
Разраб.		Написанов		
Пров.		Носов		05.79
Т.контр.		Миленков		05.79
Руков.				
Н.контр.		Носов		
Утв.		Прохорцев		05.79

3447/28.021

Балка

Лит.	Масса	Масштаб
И	5,5	1:1
Лист	Листов	

Уголок Б-50×50×5 ГОСТ 8509-86
В.Ст.3 ГОСТ 535-79

Гипростроммаш Москва

Формат А4

3447/28.022

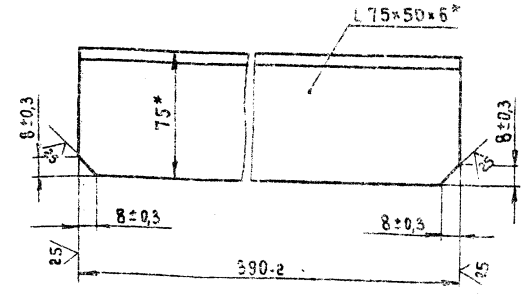

* Размеры для справок.

409-28-51.89 Альбом 4 Часть 5

10286/15

Изм.	Лист	№ докум.	Подп.	Дата
Разраб.		Написанов		
Пров.		Носов		05.79
Т.контр.		Миленков		05.79
Руков.				
Н.контр.		Носов		
Утв.		Прохорцев		05.79

3447/28.022

Связь

Лит.	Масса	Масштаб
И	2,2	1:2
Лист	Листов	

Уголок Б-75×50×6 ГОСТ 8510-86
В.Ст3 ГОСТ 535-79

Гипростроммаш Москва

Формат А4

3447/28.071

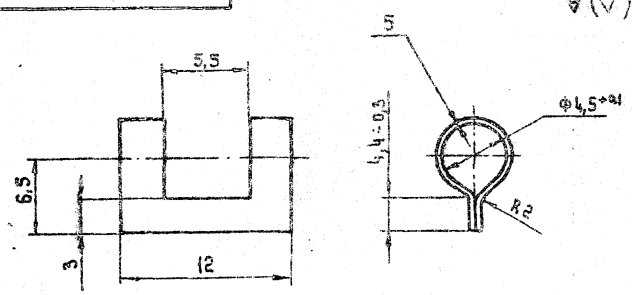

Развертка

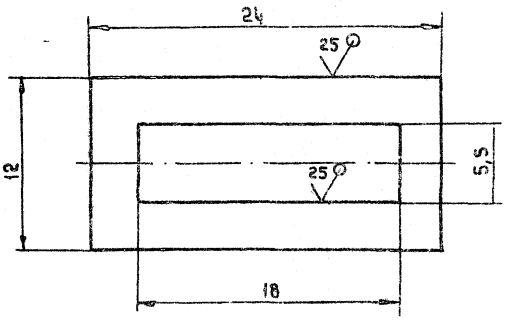

Изм.	Лист	№ докум.	Подп.	Дата	3447/28.071			
Разраб.		Калиданов			Ушко	Лит.	Масса	Масштаб
Пров.		Носов		05.89		И	0,004	4:1
Т.контр.		Миленков		05.89		Лист	Листов 1	
Рукав.								
Н.контр.		Носов			Лист Б-ПК-05 ГОСТ 19904-74 / 2-IV-В Ст3-2 ГОСТ 16523-79	Гипростроммаш Москва		
Утв.		Прохорцев						

Копировал Формат А4

3447/28.061

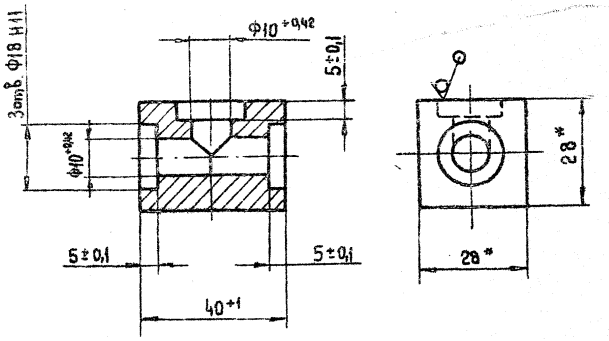

*Размеры для справок

Изм.	Лист	№ докум.	Подп.	Дата	3447/28.061			
Разраб.		Калиданов			Корпус	Лит.	Масса	Масштаб
Пров.		Носов		05.89		И	0,2	1:1
Т.контр.		Миленков		05.89		Лист	Листов 1	
Рукав.								
Н.контр.		Носов			Квадрат В 28 ГОСТ 2591-71 / В Ст3пс ГОСТ 535-79	Гипростроммаш Москва		
Утв.		Прохорцев						

Копировал Формат А4

3447/28.051

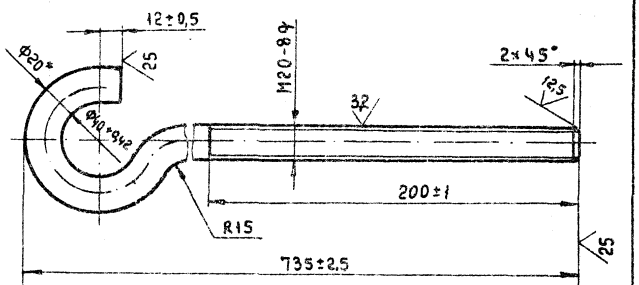

1. * Размер для справок.
2. Длина развертки, мм - 820.

Изм.	Лист	№ докум.	Подп.	Дата	3447/28.051			
Разраб.		Калиданов			Крюк	Лит.	Масса	Масштаб
Пров.		Носов		05.89		И	2	1:2
Т.контр.		Миленков		05.89		Лист	Листов 1	
Рукав.								
Н.контр.		Носов			Круг В 20 ГОСТ 2590-71 / В ст3 ГОСТ 535-73	Гипростроммаш Москва		
Утв.		Прохорцев						

Копировал Формат А4

3447/28.032

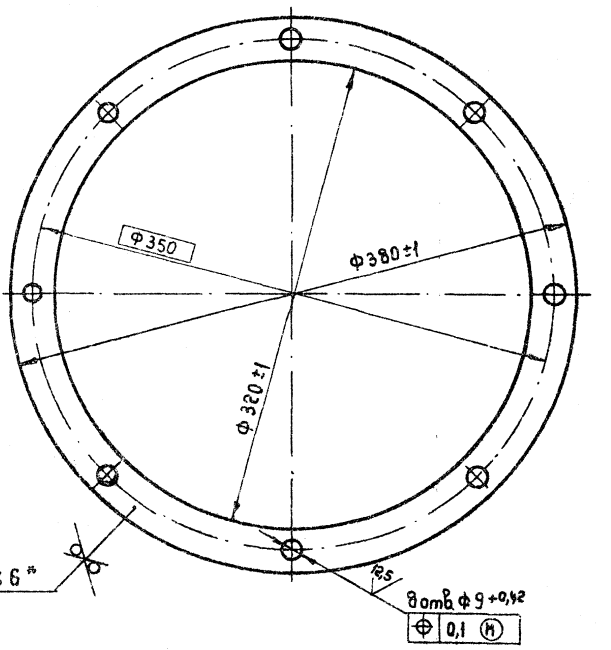

*Размер для справок

409-28-51.89 Альбом III Часть 5

10286/15

Изм.	Лист	№ докум.	Подп.	Дата	3447/28.032			
Разраб.		Калиданов			Кольцо	Лит.	Масса	Масштаб
Пров.		Носов		05.89		И	1,5	1:2,5
Т.контр.		Миленков		05.89		Лист	Листов 1	
Рукав.								
Н.контр.		Носов			Лист Б-ПК-6 ГОСТ 19903-74 / В Ст3пс ГОСТ 14637-79	Гипростроммаш Москва		
Утв.		Прохорцев						

Копировал Формат А4

Инв. № подл. | Подп. и дата | Взам. инв. № | Инв. № дубл. | Подп. и дата

3447/28.072

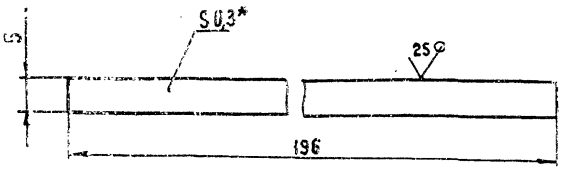

* Размер для справок

Изм.	Лист	№ докум.	Подп.	Дата	3447/28.072			
Разраб.		Написанов			Лента	Лит.	Масса	Масштаб
Пров.		Носов		05.69		И	0,002	1:1
Т.контр.		Миленков		05.69		Лист	Листов 1	
Руков.					Лист Б-ПН3 ГОСТ 19904-74 4-IV Ст.3пс ГОСТ 16523-70	Гипростроммаш Москва		
Н.контр.		Носов						
Утв.		Прохорцев		05.69				

Копировал Формат А4

3447/28.091

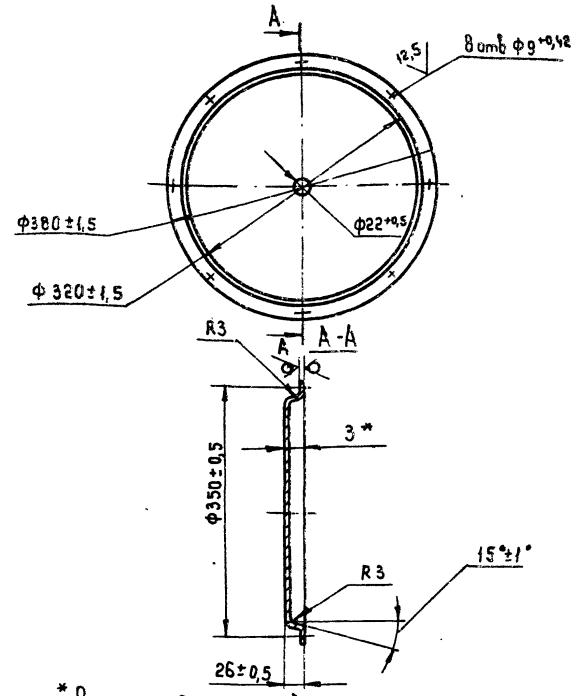

* Размер для справок.

Изм.	Лист	№ докум.	Подп.	Дата	3447/28.091			
Разраб.		Написанов		05.69	Чашка	Лит.	Масса	Масштаб
Пров.		Носов		05.69		И	3	1:5
Т.контр.		Миленков		05.69		Лист	Листов 1	
Руков.					Лист Б-ПН-3 ГОСТ 19903-74 В Ст3-2 ГОСТ 14637-79	Гипростроммаш Москва		
Н.контр.		Носов		05.69				
Утв.		Прохорцев		05.69				

Копировал Формат А4

3447/28.092

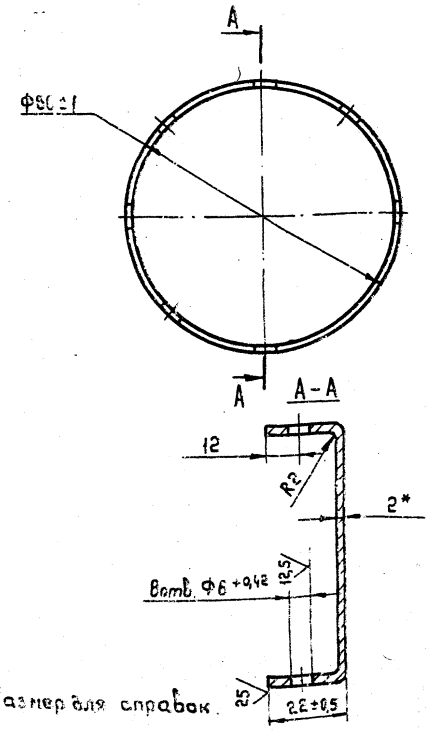

* Размер для справок.

Изм.	Лист	№ докум.	Подп.	Дата	3447/28.092			
Разраб.		Написанов			Колпачок	Лит.	Масса	Масштаб
Пров.		Носов		05.69		И	0,3	1:1
Т.контр.		Миленков		05.69		Лист	Листов 1	
Руков.					Лист Б-ПН3 ГОСТ 19903-74 В Ст3-2 ГОСТ 14637-79	Гипростроммаш Москва		
Н.контр.		Носов						
Утв.		Прохорцев		05.69				

Копировал Формат А4

3447/28.093

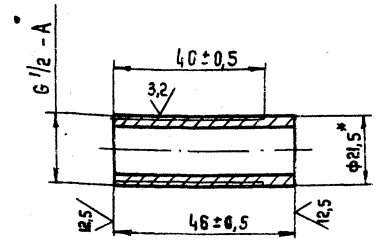

* Размер для справок

10286/15

409-28-51.89
Альбом Часть 5

Изм.	Лист	№ докум.	Подп.	Дата	3447/28.093			
Разраб.		Написанов			Патрубок	Лит.	Масса	Масштаб
Пров.		Носов		05.69		И	0,05	1:1
Т.контр.		Миленков		05.69		Лист	Листов 1	
Руков.					Труба 15×2,5 ГОСТ 3262-75	Гипростроммаш Москва		
Н.контр.		Носов						
Утв.		Прохорцев		05.69				

Копировал Формат А4

Формат	Зона	Поз.	Обозначение	Наименование	Кол.	Примечание
				Документация		
А4			3447/29.000 СБ	Сборочный чертеж		*2 лф А2
А3			3447/29.000 ВП	Ведомость покупных		
				Детали		
А4		1	3447/29.001	Стенка	1	
А4		2	3447/29.002	Стенка	1	
А4		3	3447/29.003	Стенка	1	
А4		4	3447/29.004	Стенка	1	
А4		5	3447/29.005	Стенка	1	
А4		6	3447/29.006	Стенка	1	
А4		7	3447/29.007	Стенка	1	
А4		8	3447/29.008	Стяжка	6	
А4		9	3447/29.009	Стенка	1	
А4		10	3447/29.011	Стенка	1	
А4		11	3447/29.012	Стенка	1	
А4		12	3447/29.013	Связь	2	
А4		13	3447/29.014	Связь	2	
А4		14	3447/29.015	Прокладка	3	
А4		15	3447/29.016	Стенка	1	
А4		16	3447/29.017	Прокладка	2	
А4		17	3447/29.018	Прокладка	2	
А4		18	3447/29.019	Распорка	1	
Б/4		19	3447/29.021	Кронштейн		
				Лист Б-ПН-6 ГОСТ 19903-74 / В Ст3пс ГОСТ 14637-79		
				125×780	1	
А4		20	3447/29.022	Ребро	3	
А4		21	3447/29.023	Ребро	6	
Б/4		22	3447/29.024	Кронштейн		

3447/29.000

Изм. Лист № докум. Подп. Дата

Разраб. Написанов

Пров. Носов

Руков. Прохорцев

Н. контр. Носов

Утв. Прохорцев

Патрубки переходные к дозаторам щебня

Лит. И | Лист | Листов 1

Гипростроммаш Москва

Формат А4

Инв. № подл. | Подп. и дата | Взам. инв. № | Инв. № дубл. | Подп. и дата

Формат	Зона	Поз.	Обозначение	Наименование	Кол.	Примечание
				Лист Б-ПН-6 ГОСТ 19903-74 / Вст3пс ГОСТ 14		
				180×780	2	
А4		23	3447/29.025	Ребро	3	
А4		24	3447/29.026	Ребро	3	
А4		25	3447/29.027	Связь	2	
Б/4		26	3447/29.028	Пластина		
				Лист Б-ПН-6 ГОСТ 19903-74 / В Ст3пс ГОСТ 14637-79		
				140×100	2	
Б/4		27	3447/29.029	Связь		
				Уголок 75×75×8-8 ГОСТ 8509-86 / Ст3пс-I ГОСТ 535-79		
				L=412-3,5	6	
Б/4		28	3447/29.031	Связь		
				Уголок 90×90×8 ГОСТ 8509-86 / Ст3пс-I ГОСТ 535-79		
				L=3700-3	2	
А4		29	3447/29.032	Стенка	1	
				Стандартные изделия		
				Болты ГОСТ 7798-70		
		35		М16-6g×40.46	42	
		36		М20-6g×45.46	70	
				Гайки ГОСТ 5915-70		
		37		М16-6Н.5	42	
		38		М20-6Н.5	94	
				Шайбы ГОСТ 11371-78		
		39		16.04	42	
		40		20.04	94	

3447/29.000

Изм. Лист № докум. Подп. Дата

Лист 2

Формат А4

Инв. № подл. | Подп. и дата | Взам. инв. № | Инв. № дубл. | Подп. и дата

Обозначение	Код ОКП	Обозначение документа на поставку	Поставщик	Куда входит обозначение	Количество на изделие	Количество в комплекте	Количество на группу	Количество всего	Примечание
Болты		ГОСТ 7798-70							
М16-6g×40.46					42			42	
М20-6g×45.46					70			70	
Гайки		ГОСТ 5915-70							
М16-6Н.5					42			42	
М20-6Н.5				3447/29.000	94			94	
Шайбы		ГОСТ 11371-78							
16.04					42			42	
20.04					94			94	

409-28-51.89

Альбом 1 Часть 5

3447/29.000 ВП

Изм. Лист № докум. Подп. Дата

Разраб. Написанов

Пров. Носов

Руков.

Н. контр. Носов

Утв. Прохорцев

Патрубки переходные к дозаторам щебня и песка.

Ведомость покупных

Лит. И | Лист | Листов 1

Гипростроммаш Москва

10286/15

Формат А3

Инв. № подл. | Подп. и дата | Взам. инв. № | Инв. № дубл. | Подп. и дата

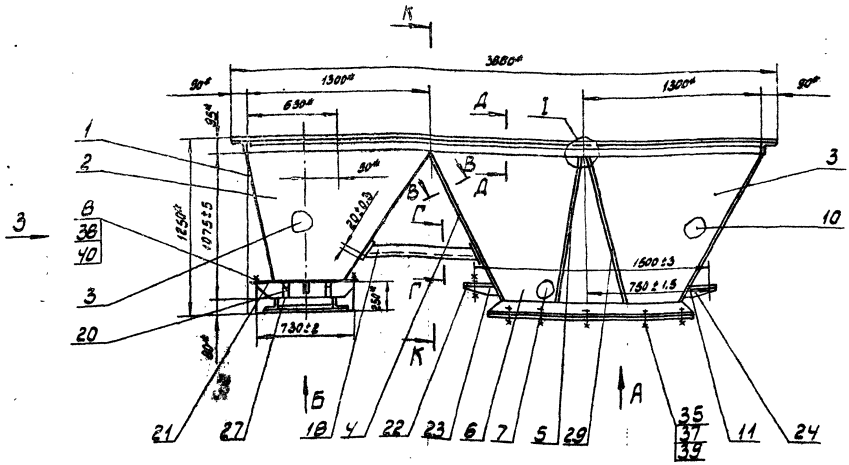

Прокладка и крепёж условно не показаны

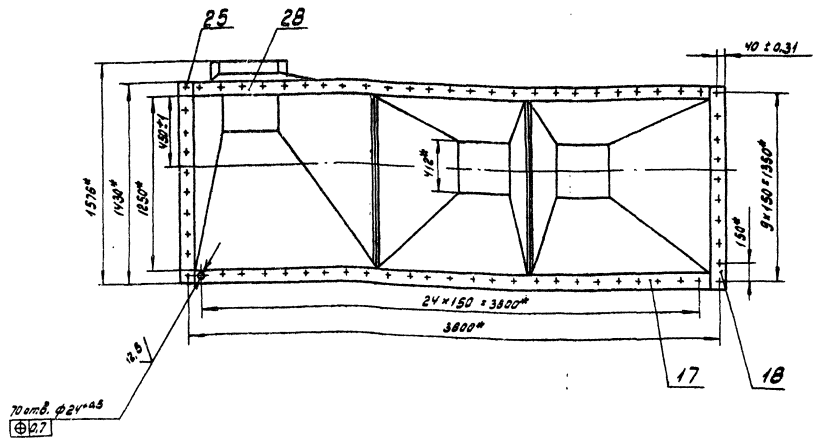

Вид И
М1:5

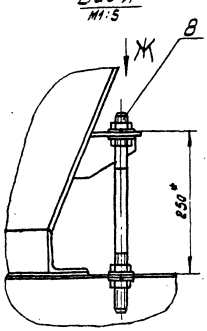

1. Несоосность боковых стенок не более 5мм.
2. Размеры для справок.
3. Масса наплавленного металла 10кг (для справок)

№ шва	Условное обозначение шва
1	ГОСТ 5264-80 Т1-◺4
2	ГОСТ 5264-80 С2 Ω
3	ГОСТ 5264-80 Н1-◺4
4	ГОСТ 11534-75-У1

Изм	Лист	№ докум.	Подп.	Дата
Разраб.	Написанов			
Пров.	Носов			05.89
Т.контр.	Миленков			05.89
Рыков	Прохорцев			
Н.контр.	Носов			
Утв.	Прохорцев			

409-28-51.89
Альбом 10 Часть 5

10286/15

3447/29.000СБ

Патрубки переходные. Сборочный чертёж

Лит.	Масса	Масштаб
И	830	1:20

Лист 1 Листов 2

Гипростроммаш г. Москва

Копировал: Формат А2

Вид З

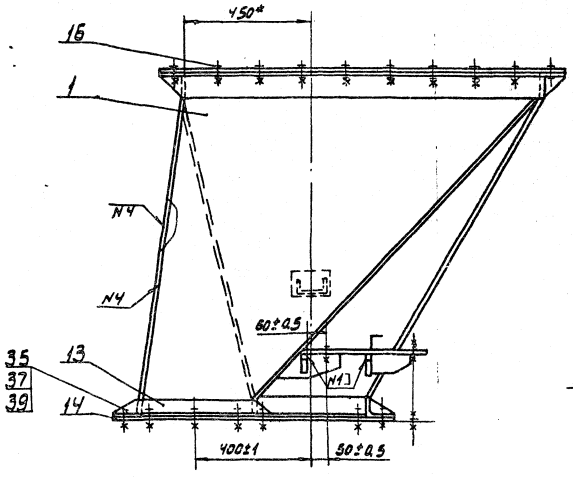

К — К

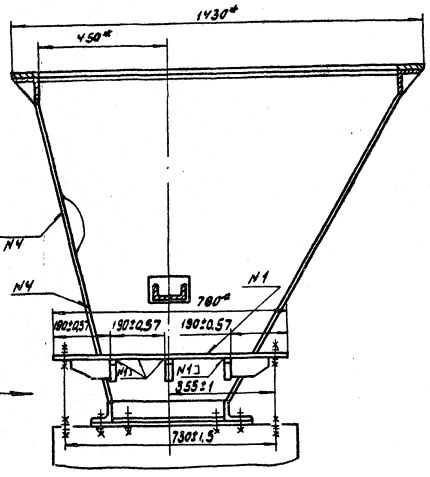

Вид А

Прокладки и крепеж условно не указаны

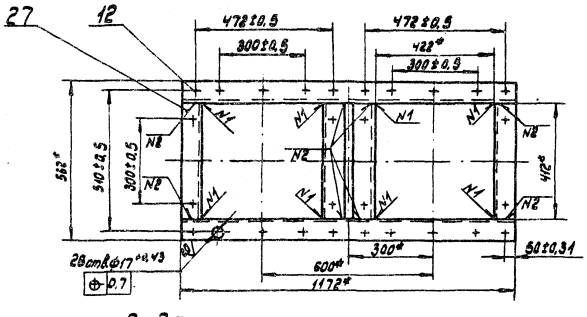

Вид Б

Прокладка и крепеж условно не показаны

Г — Г

М1:2

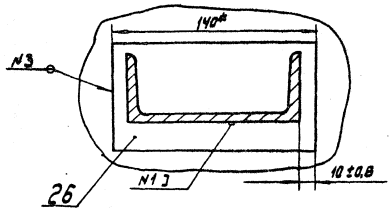

В-В

М1:1

Е — Е

М1:5

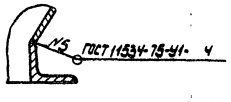

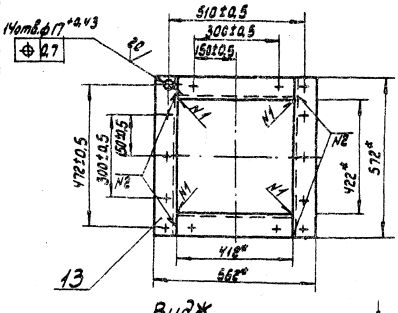

Вид Ж

М1:2

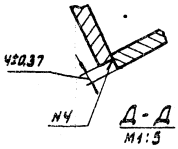

Д - Д

М1:5

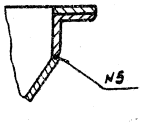

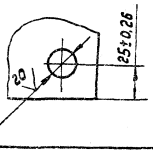

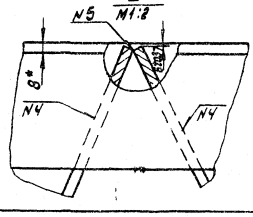

10286/15

409-29-51.89 Альбом 10 Часть 5

				3447/29.000 СБ		
Изм.	Лист	№ докум.	Подп.	Дата	Патрубки переходные к дозаторам щебня и песка. Сборочный чертеж	Лит.	Масса	Масштаб
Разраб.		Назаров		05.89		И		1:10
Пров.		Носов		05.89				
Т.контр.		Ильенков		05.89		Лист 2	Листов	
Рук.в.		Прокофьев				Гипростратмаш г. Москва		
Н.контр.		Носов						
Утв.		Прокофьев						

Копировал:

Формат А2

Инв.№ подл. | Подп. и дата | Взам.инв.№ | Инв.№ дубл. | Подп. и дата

3447/29.002

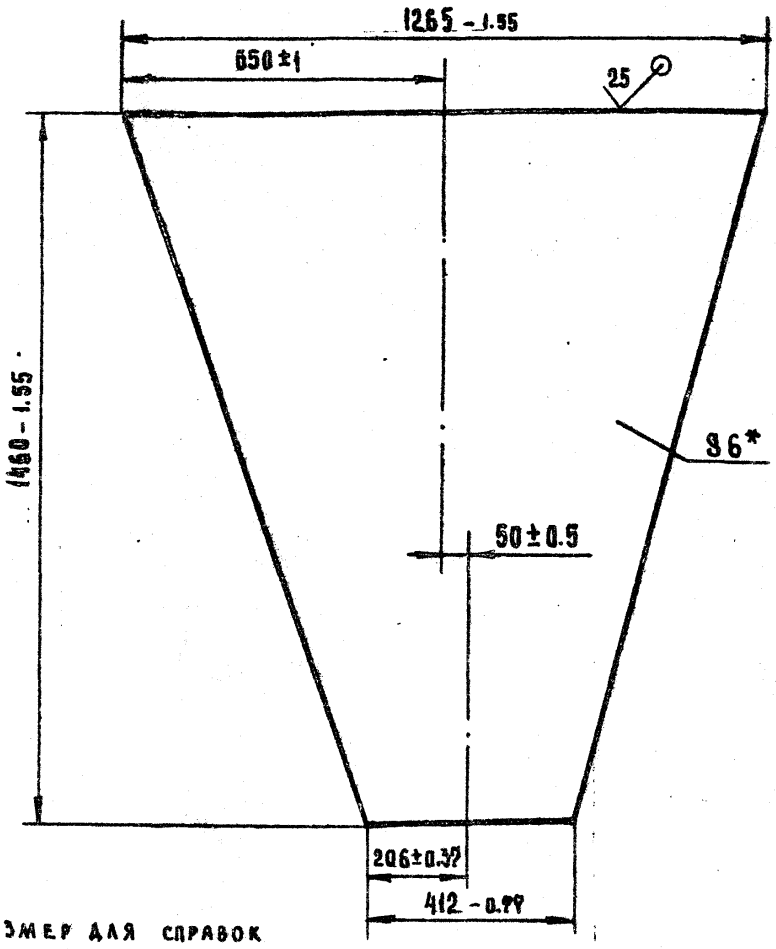

* Размер для справок

					3447/29.002			
Изм.	Лист	N докум.	Подп.	Дата	Стенка	Лит.	Масса	Масшт.
Разраб.		Написанов				и	48.4	1:10
Пров.		Носов		05.89		Лист	Листов 1	
Т.контр.		Миленков		05.89				
Руков.					Лист Б-ПН-Б ГОСТ 19903-74 Вст 3 ГОСТ 14637-79	Гипростроммаш Москва		
Н.контр.		Носов						
Утв.		Прохорцев		05.89				

Инв.№ подл. | Подп. и дата | Взам. инв.№ | Инв.№ дубл. | Подп. и дата

Формат А4

3447/29.001

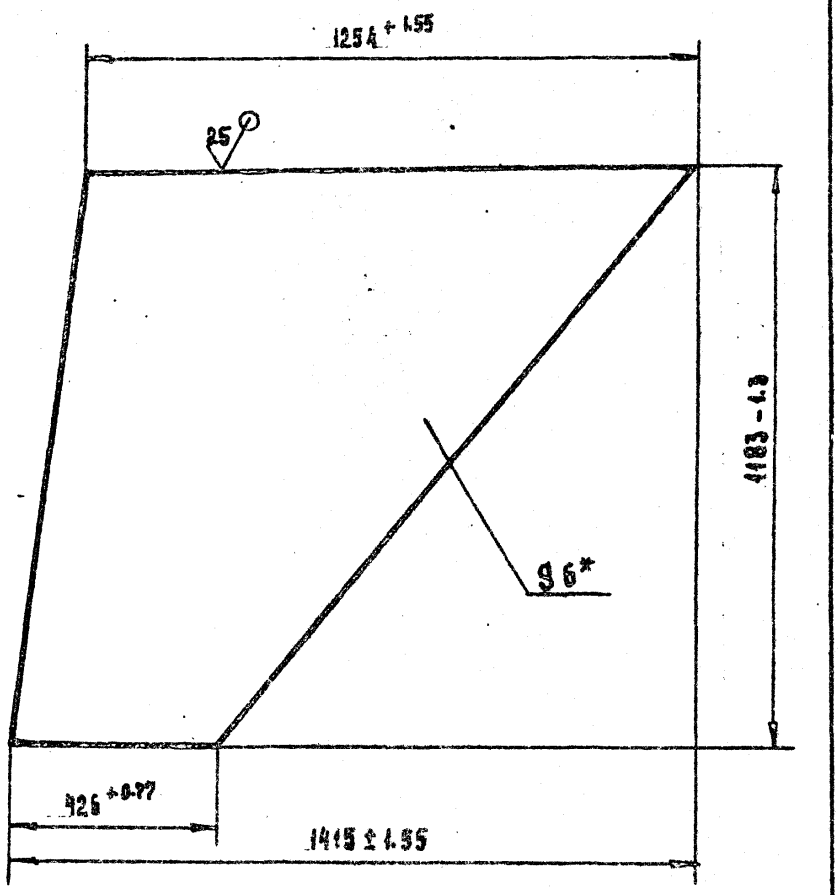

* Размеры для справок

					3447/29.001			
Изм.	Лист	N докум.	Подп.	Дата	Стенка	Лит.	Масса	Масшт.
Разраб.		Написанов				и	46.1	1:10
Пров.		Носов		05.89		Лист	Листов 1	
Т.контр.		Миленков		05.89				
Руков.					Лист Б-ПН-Б ГОСТ 19903-74 Вст 3 ГОСТ 14637-79	Гипростроммаш Москва		
Н.контр.		Носов						
Утв.		Прохорцев		05.89				

Инв.№ подл. | Подп. и дата | Взам. инв.№ | Инв.№ дубл. | Подп. и дата

Формат А4

3447/29.004

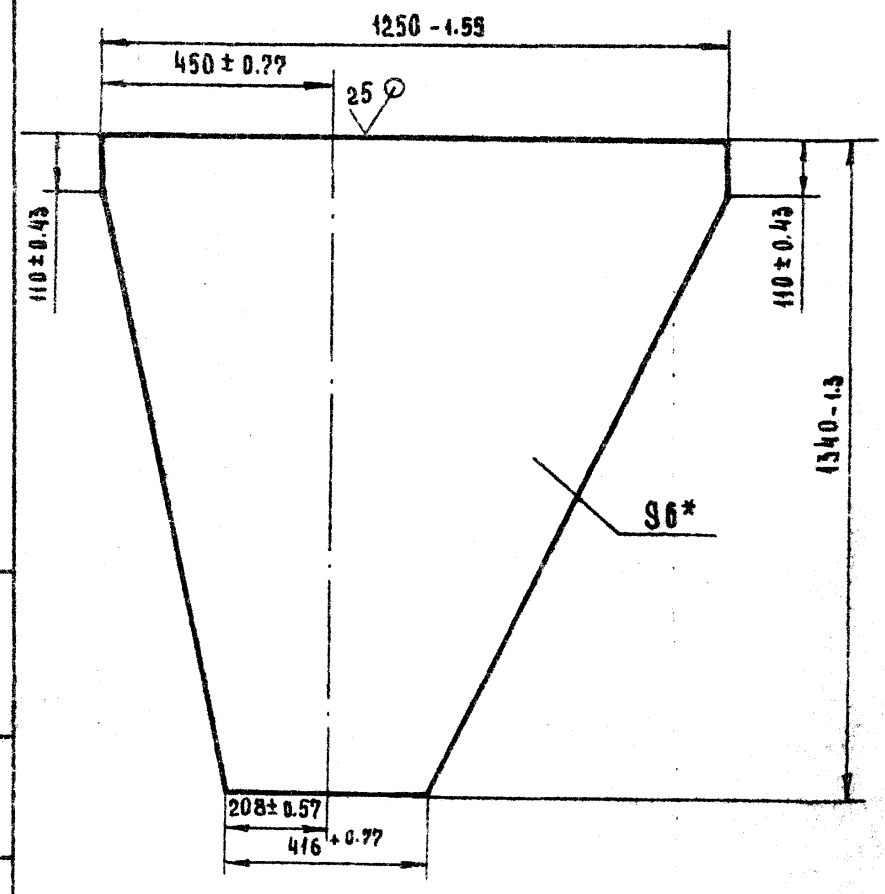

* Размер для справок

409-28-51.89
Альбом VI Часть 5
10286/15

					3447/29.004			
Изм.	Лист	N докум.	Подп.	Дата	Стенка	Лит.	Масса	Масшт.
Разраб.		Написанов				и	53.2	1:10
Пров.		Носов		05.89		Лист	Листов 1	
Т.контр.		Миленков		05.89				
Руков.					Лист Б-ПН-Б ГОСТ 19903-74 Вст 3 ГОСТ 14637-79	Гипростроммаш Москва		
Н.контр.		Носов						
Утв.		Прохорцев		05.89				

Инв.№ подл. | Подп. и дата | Взам. инв.№ | Инв.№ дубл. | Подп. и дата

Формат А4

3447/29.003

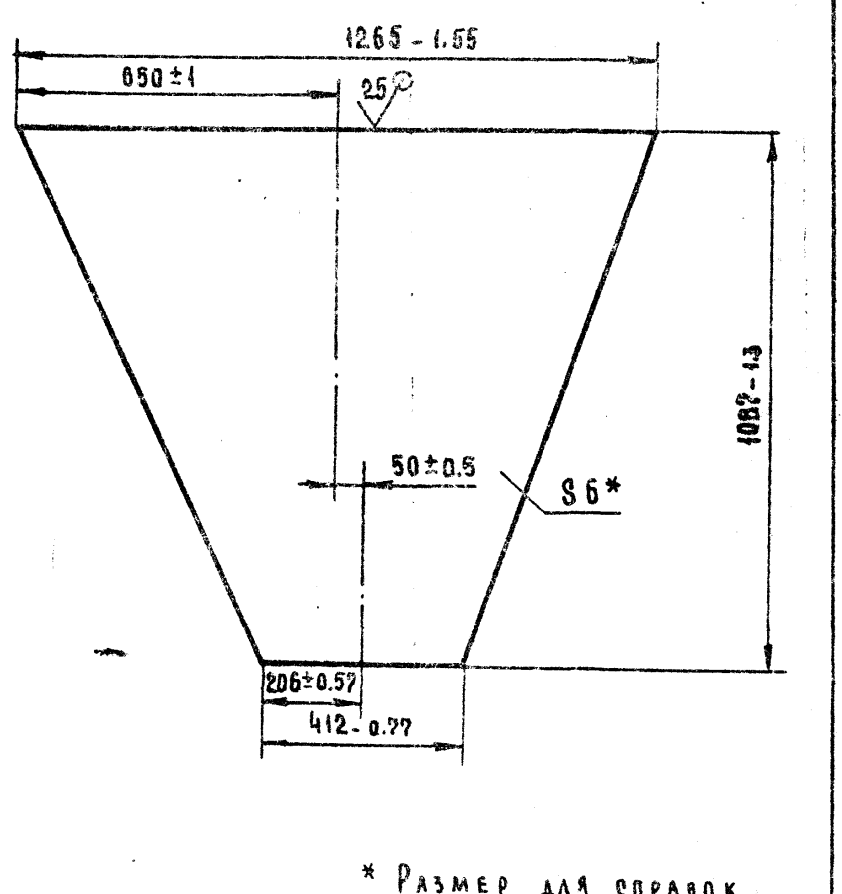

* Размер для справок

					3447/29.003			
Изм.	Лист	N докум.	Подп.	Дата	Стенка	Лит.	Масса	Масшт.
Разраб.		Написанов				и	41.4	1:10
Пров.		Носов		05.89		Лист	Листов 1	
Т.контр.		Миленков		05.89				
Руков.					Лист Б-ПН-Б ГОСТ 19903-74 Вст 3 ГОСТ 14637-79	Гипростроммаш Москва		
Н.контр.		Носов						
Утв.		Прохорцев		05.89				

Инв.№ подл. | Подп. и дата | Взам. инв.№ | Инв.№ дубл. | Подп. и дата

Формат А4

3447/29.006

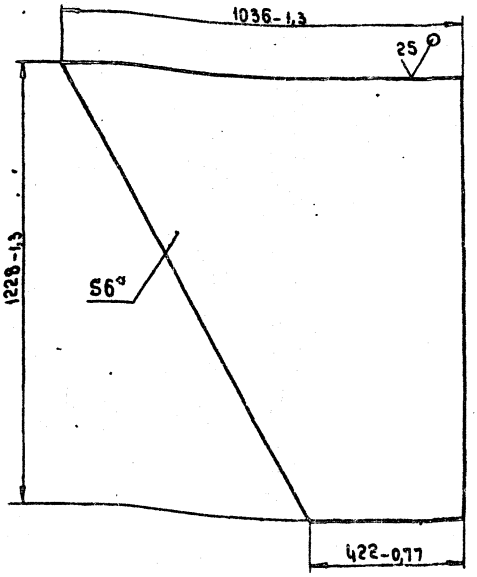

*Размер для справок

Изм.	Лист	№ докум.	Подп.	Дата	3447/29.006			
Разраб.		Написанов			Стенка	Лит.	Масса	Масштаб
Пров.		Носов		05.89		И	40	1:10
Т.контр.		Миленков		05.89		Лист	Листов 1	
Руков.								
Н.контр.		Носов		05.89	Лист	Б-ПИ-6 ГОСТ 19903-74 / В Ст3 ГОСТ 14637-79	Гипростроммаш Москва	
Утв.		Прохорцев		05.89				

Инв. № подл. | Подп. и дата | Взам. инв. № | Инв. № дубл. | Подп. и дата

Формат А4

3447/29.007

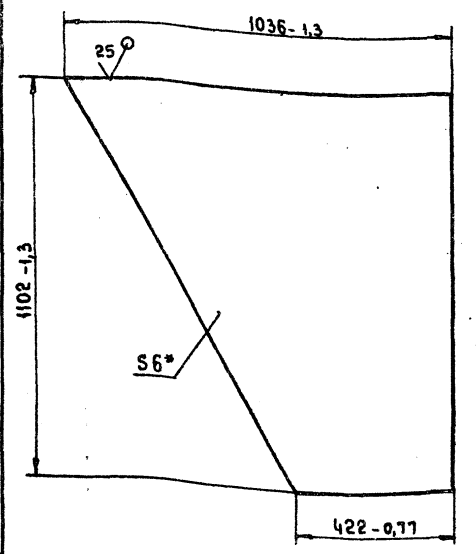

*Размер для справок.

Изм.	Лист	№ докум.	Подп.	Дата	3447/29.007			
Разраб.		Написанов			Стенка	Лит.	Масса	Масштаб
Пров.		Носов		05.89		И	35,7	1:10
Т.контр.		Миленков		05.89		Лист	Листов 1	
Руков.								
Н.контр.		Носов		05.89	Лист	Б-ПИ-6 ГОСТ 19903-74 / В Ст3 ГОСТ 14637-79	Гипростроммаш Москва	
Утв.		Прохорцев		05.89				

Инв. № подл. | Подп. и дата | Взам. инв. № | Инв. № дубл. | Подп. и дата

Формат А4

3447/29.008

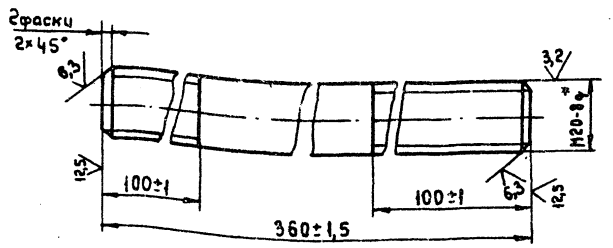

*Размер для справок.

Изм.	Лист	№ докум.	Подп.	Дата	3447/29.008			
Разраб.		Написанов			Стяжка	Лит.	Масса	Масштаб
Пров.		Носов		05.89		И	0,9	1:1
Т.контр.		Миленков		05.89		Лист	Листов 1	
Руков.								
Н.контр.		Носов		05.89	Круг Ø20 ГОСТ 2590-71 / В Ст3 ГОСТ 535-79		Гипростроммаш Москва	
Утв.		Прохорцев		05.89				

Инв. № подл. | Подп. и дата | Взам. инв. № | Инв. № дубл. | Подп. и дата

Формат А4

3447/29.009

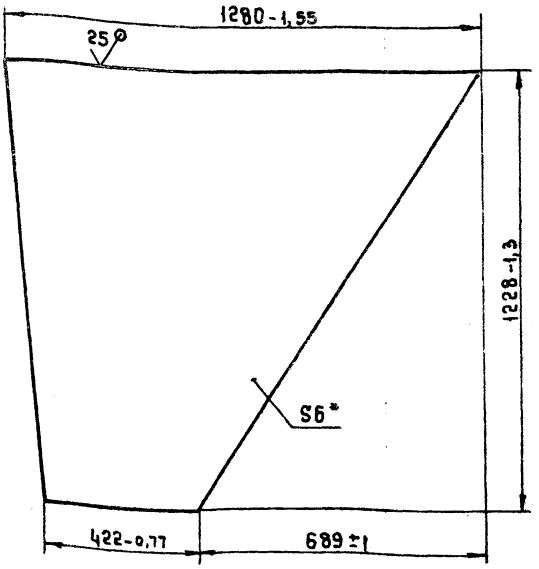

*Размер для справок.

409-28-51.89
Альбом IV Часть 5
10286/15

Изм.	Лист	№ докум.	Подп.	Дата	3447/29.009			
Разраб.		Написанов			Стенка	Лит.	Масса	Масштаб
Пров.		Носов		05.89		И	49,4	1:10
Т.контр.		Миленков		05.89		Лист	Листов 1	
Руков.								
Н.контр.		Носов		05.89	Лист	Б-ПИ-6 ГОСТ 19903-74 / В Ст3 ГОСТ 14637-79	Гипростроммаш Москва	
Утв.		Прохорцев		05.89				

Инв. № подл. | Подп. и дата | Взам. инв. № | Инв. № дубл. | Подп. и дата

Формат А4

3447/29.011

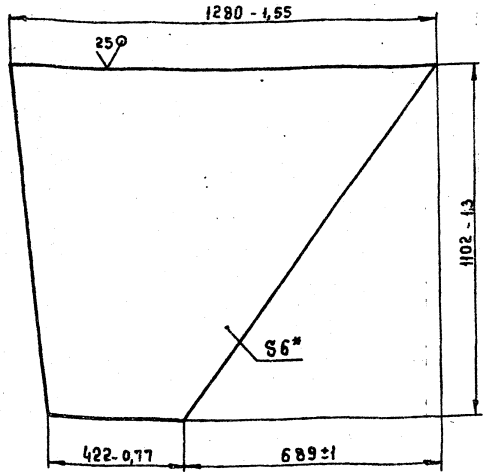

* Размер для справок

Изм.	Лист	№ докум.	Подп.	Дата
Разраб.		Написанов		
Пров.		Носов		
Т. контр.		Миленков		
Руков.				
Н. контр.		Носов		
Утв.		Прохорцев		

Стенка

Лит.	Масса	Масштаб
И	44,4	1:10
Лист	Листов 1	

Лист Б-ПН-Б ГОСТ 19903-74
В Ст3 ГОСТ 14637-79

Гипростроммаш Москва

Копировал Формат А4

3447/29.012

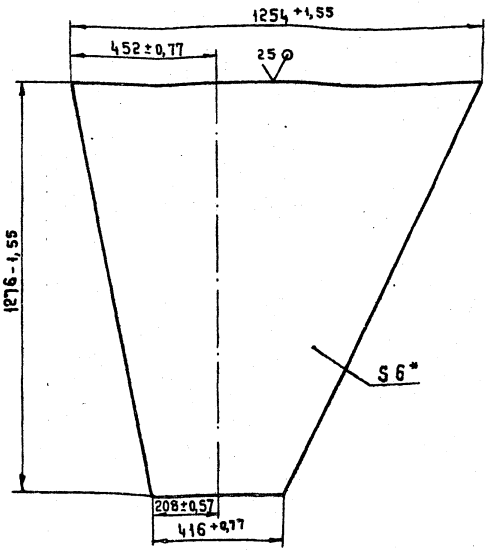

* Размер для справок

Изм.	Лист	№ докум.	Подп.	Дата
Разраб.		Написанов		
Пров.		Носов		
Т. контр.		Миленков		
Руков.				
Н. контр.		Носов		
Утв.		Прохорцев		

Стенка

Лит.	Масса	Масштаб
И	52,4	1:10
Лист	Листов 1	

Лист Б-ПН-Б ГОСТ 19903-74
В Ст3 ГОСТ 14637-79

Гипростроммаш Москва

Копировал Формат А4

3447/29.013

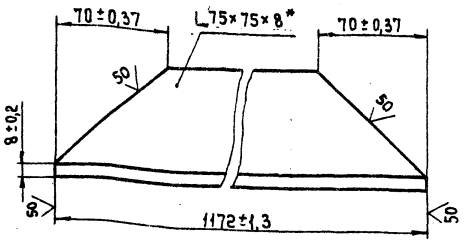

* Размер для справок.

Изм.	Лист	№ докум.	Подп.	Дата
Разраб.		Написанов		
Пров.		Носов		
Т. контр.		Миленков		
Руков.				
Н. контр.		Носов		
Утв.		Прохорцев		

Связь

Лит.	Масса	Масштаб
И	9,8	1:2
Лист	Листов 1	

Уголок Б-75×75×8 ГОСТ 8509-86
В Ст3 ГОСТ 535-79

Гипростроммаш Москва

Копировал Формат А4

3447/29.014

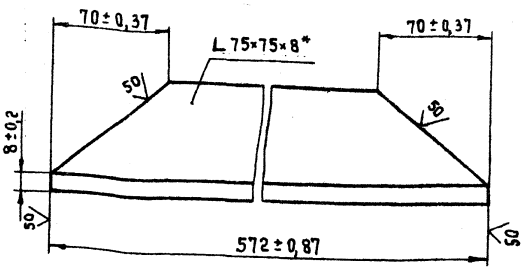

* Размер для справок.

409-28-51.89
102806/15 Альбом 10 Часть 5

Изм.	Лист	№ докум.	Подп.	Дата
Разраб.		Написанов		
Пров.		Носов		
Т. контр.		Миленков		
Руков.				
Н. контр.		Носов		
Утв.		Прохорцев		

Связь

Лит.	Масса	Масштаб
И	4,5	1:2
Лист	Листов 1	

Уголок Б-75×75×8 ГОСТ 8509-86
В Ст3 ГОСТ 535-79

Гипростроммаш Москва

Формат А4

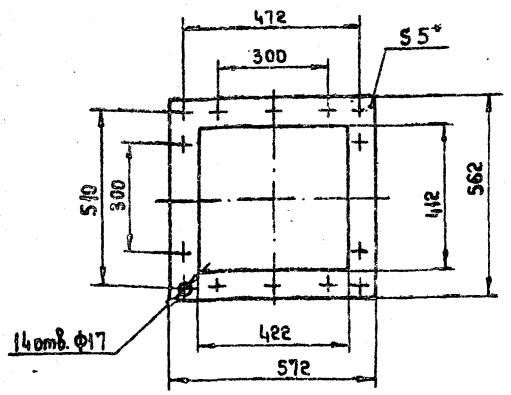

*Размер для справок

Изм.	Лист	№ докум.	Подп.	Дата
Разраб.		Написанов		
Пров.		Носов		05.89
Т. контр.		Миленков		05.89
Руков.				
Н. контр.		Носов		
Утв.		Прохорцев		05.89

3447/29.015

Прокладка

Лит.	Масса	Масштаб
И	0,95	1:10

Лист	Листов 1

Пластина I лист ОПБ-С-5 ГОСТ 7338-77

Гипростроммаш Москва

Копировал

Формат А4

Инв. № подл. | Подп. и дата | Взам. инв. № | Инв. № дубл. | Подп. и дата

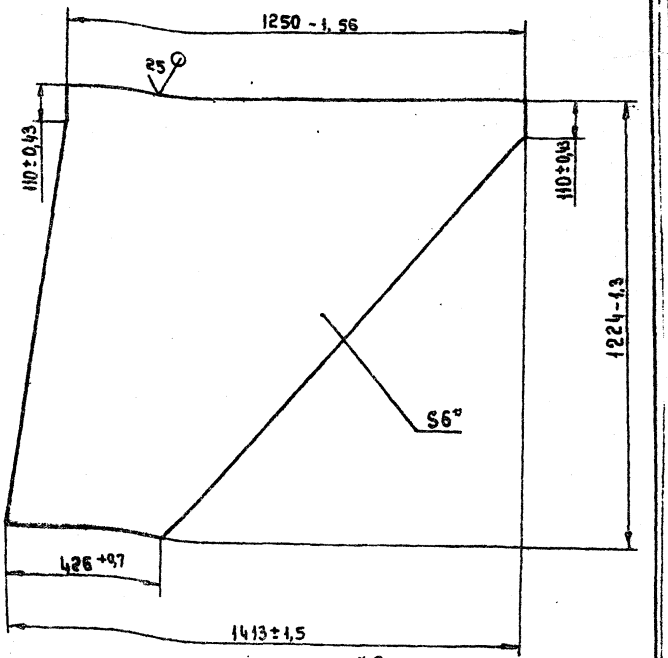

*Размер для справок.

Изм.	Лист	№ докум.	Подп.	Дата
Разраб.		Написанов		
Пров.		Носов		05.89
Т. контр.		Миленков		05.89
Руков.				
Н. контр.		Носов		
Утв.		Прохорцев		05.89

3447/29.016

Стенка

Лит.	Масса	Масштаб
И	51,2	1:10

Лист	Листов 1

Лист Б-ПН-Б ГОСТ 19903-74 / В Ст3 ГОСТ 14637-79

Гипростроммаш Москва

Копировал

Формат А4

Инв. № подл. | Подп. и дата | Взам. инв. № | Инв. № дубл. | Подп. и дата

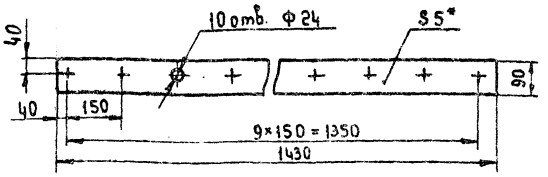

*Размер для справок.

Изм.	Лист	№ докум.	Подп.	Дата
Разраб.		Написанов		
Пров.		Носов		05.89
Т. контр.		Миленков		05.89
Руков.				
Н. контр.		Носов		
Утв.		Прохорцев		11.89

3447/29.017

Прокладка

Лит.	Масса	Масштаб
И	0,85	1:10

Лист	Листов

Пластина I лист ОПБ-С-5 ГОСТ 7338-77

Гипростроммаш Москва

Копировал

Формат А4

Инв. № подл. | Подп. и дата | Взам. инв. № | Инв. № дубл. | Подп. и дата

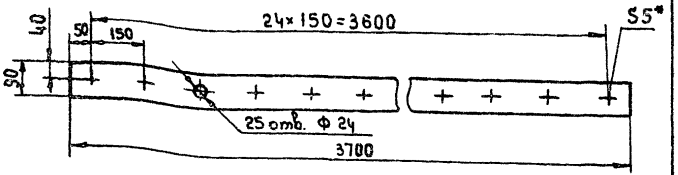

*Размер для справок.

409-28-51.89

10285/К5

Альбом 10 Часть 5

Изм.	Лист	№ докум.	Подп.	Дата
Разраб.		Написанов		
Пров.		Носов		05.89
Т. контр.		Миленков		05.89
Руков.				
Н. контр.		Носов		
Утв.		Прохорцев		05.89

3447/29.018

Прокладка

Лит.	Масса	Масштаб
И	1,8	1:10

Лист	Листов

Пластина I, лист ОПБ-С-5 ГОСТ 7338-77

Гипростроммаш Москва

Копировал

Формат А4

Инв. № подл. | Подп. и дата | Взам. инв. № | Инв. № дубл. | Подп. и дата

3447/29.022

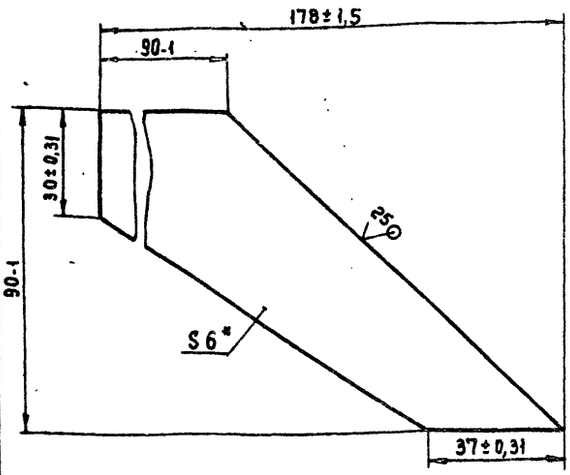

* Размер для справок.

Изм.	Лист	N докум.	Подп.	Дата	3447/29.022			
Разраб.		Написанов			Ребро	Лит.	Масса	Масштаб
Пров.		Носов		05.89		И	0,35	1:1
Т.контр.		Миленков		05.89		Лист	Листов 1	
Руковод.					Лист Б-ПН-6 ГОСТ 19903-74 / В ст.3 ГОСТ 14637-79	Гипростроммаш Москва		
Н.контр.		Носов						
Утв.		Прохорцев		05.89				

Формат А4

3447/29.023

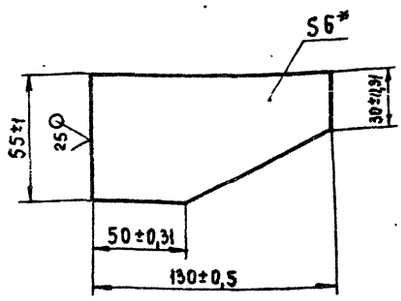

* Размер для справок.

Изм.	Лист	N докум.	Подп.	Дата	3447/29.023			
Разраб.		Написанов			Ребро	Лит.	Масса	Масштаб
Пров.		Носов		05.89		И	0,3	1:2
Т.контр.		Миленков		05.89		Лист	Листов 1	
Руковод.					Лист Б-ПН-6 ГОСТ 19903-74 / В Ст.3 ГОСТ 14637-79	Гипростроммаш Москва		
Н.контр.		Носов						
Утв.		Прохорцев		05.89				

Формат А4

3447/29.025

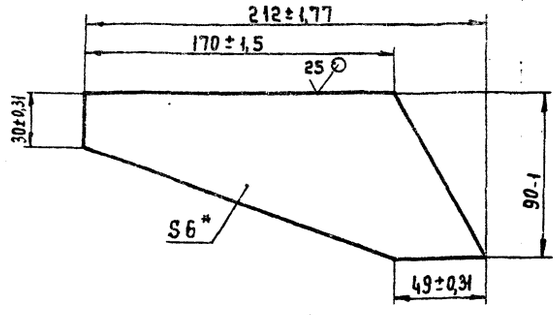

* Размер для справок.

Изм.	Лист	N докум.	Подп.	Дата	3447/29.025			
Разраб.		Написанов			Ребро	Лит.	Масса	Масштаб
Пров.		Носов		05.89		И	0,5	1:2
Т.контр.		Миленков		05.89		Лист	Листов 1	
Руковод.					Лист Б-ПН-6 ГОСТ 19903-74 / В ст.3 ГОСТ 14637-79	Гипростроммаш Москва		
Н.контр.		Носов						
Утв.		Прохорцев		05.89				

Формат А4

3447/29.026

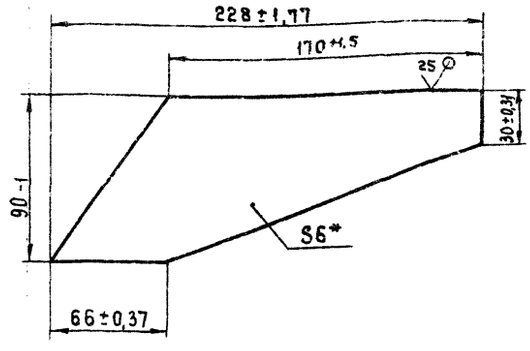

* Размер для справок

409-28-51.89
Альбом I Часть 5
10286/16

Изм.	Лист	N докум.	Подп.	Дата	3447/29.026			
Разраб.		Написанов			Ребро	Лит.	Масса	Масштаб
Пров.		Носов		05.89		И	0,6	1:2
Т.контр.		Миленков		05.89		Лист	Листов 1	
Руковод.					Лист Б-ПН-6 ГОСТ 19903-74 / В ст.3 ГОСТ 14637-79	Гипростроммаш Москва		
Н.контр.		Носов						
Утв.		Прохорцев		05.89				

Формат А4

3447/29.005

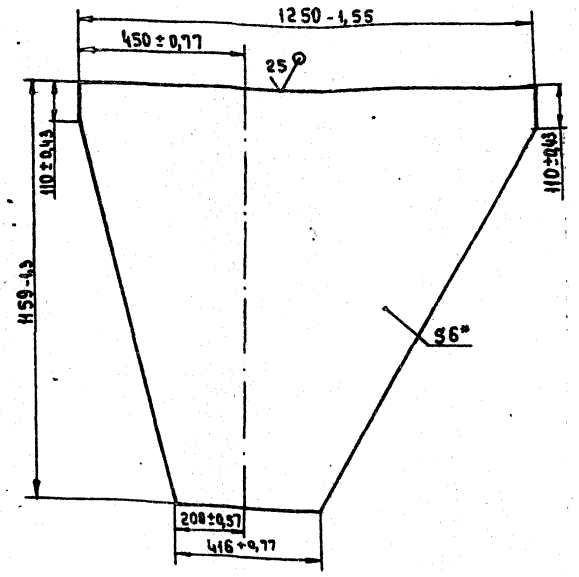

*Размер для справок

Изм.	Лист	№ докум.	Подп.	Дата
Разраб.		Написанов		
Пров.		Носов		05.89
Т.контр.		Миленков		05.89
Рукав.				
Н.контр.		Носов		
Утв.		Прохорцев		05.89

3447/29.005

Стенка

Лит.	Масса	Масштаб
И	4,78	1:10
Лист	Листов 1	

Лист Б-ПН-6 ГОСТ 19903-74 / В Ст.3 ГОСТ 14637-79

Гипростроммаш Москва

Формат А4

3447/29.019

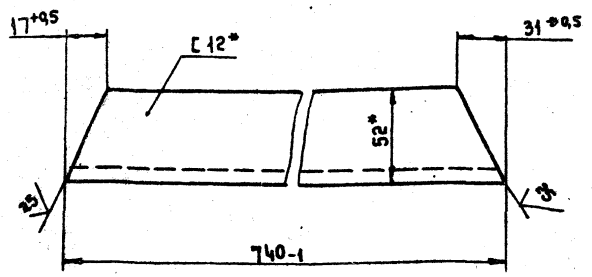

*Размеры для справок.

Изм.	Лист	№ докум.	Подп.	Дата
Разраб.		Написанов		
Пров.		Носов		05.89
Т.контр.		Миленков		05.89
Рукав.				
Н.контр.		Носов		
Утв.		Прохорцев		05.89

3447/29.019

Распорка

Лит.	Масса	Масштаб
И	7,2	1:2
Лист	Листов 1	

Швеллер 12 ГОСТ 8240-86 / В Ст.3 ГОСТ 535-79

Гипростроммаш Москва

Копировал

Формат А4

3447/29.027

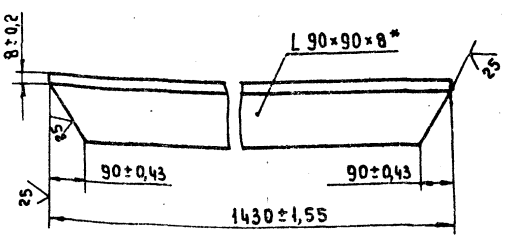

*Размер для справок.

Изм.	Лист	№ докум.	Подп.	Дата
Разраб.		Написанов		
Пров.		Носов		05.89
Т.контр.				05.89
Рукав.				
Н.контр.		Носов		
Утв.		Прохорцев		05.89

3447/29.027

Связь

Лит.	Масса	Масштаб
И	14,6	1:5
Лист	Листов 1	

Уголок Б90×90×8 ГОСТ 8509-86 / В Ст3 ГОСТ 535-79

Гипростроммаш Москва

Формат А4

3447/29.032

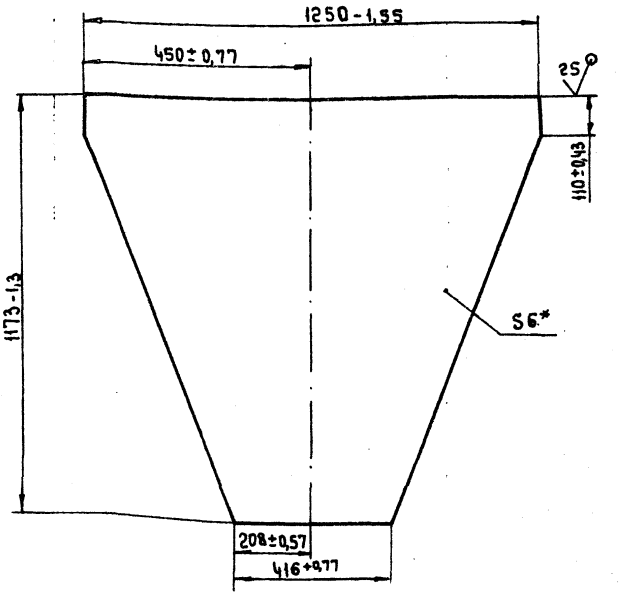

409-28-51.89

10286/15 Альбом 1 Часть 5

Изм.	Лист	№ докум.	Подп.	Дата
Разраб.		Написанов		
Пров.		Носов		05.89
Т.контр.		Миленков		05.89
Рукав.				
Н.контр.		Носов		
Утв.		Прохорцев		05.89

3447/29.032

Стенка

Лит.	Масса	Масштаб
И	57	1:10
Лист	Листов 1	

Лист Б-ПН-6 ГОСТ 19903-74 / В Ст.3 ГОСТ 14637-79

Гипростроммаш Москва

Копировал

Формат А4

gost.e-ecolog.ru