ТИПОВОЙ ПРОЕКТ

409-28-51.89

БЕТОНОСМЕСИТЕЛЬНЫЙ ЦЕХ АВТОМАТИЗИРОВАННЫЙ ПРОИЗВОДИТЕЛЬНОСТЬЮ 60 куб. м ТЯЖЕЛЫХ БЕТОННЫХ СМЕСЕЙ В ЧАС

АЛЬБОМ 10

ЧЕРТЕЖИ НА НЕСТАНДАРТИЗИРОВАННОЕ ОБОРУДОВАНИЕ

ЧАСТЬ 4

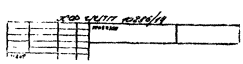

gost.e-ecolog.ru

ЦЕНТРАЛЬНЫЙ ИНСТИТУТ ТИПОВОГО ПРОЕКТИРОВАНИЯ
ГОССТРОЯ СССР
КИЕВСКИЙ ФИЛИАЛ
г. Киев-57 ул. Эжена Потье, № 12
11/4 Заказ № 0955 Инв. № 10286/14 Тираж 870
Сдано в печать 26.06 1990 Цена 10-49

ТИПОВОЙ ПРОЕКТ

409-28-5189

БЕТОНОСМЕСИТЕЛЬНЫЙ ЦЕХ АВТОМАТИЗИРОВАННЫЙ ПРОИЗВОДИТЕЛЬНОСТЬЮ 60 КУБ. М ТЯЖЕЛЫХ БЕТОННЫХ СМЕСЕЙ В ЧАС

АЛЬБОМ 10

ЧАСТЬ 4

РАЗРАБОТАН

ГПИ ПРОЕКПРОМВЕНТИЛЯЦИЯ
(ВОЛГОГРАДСКИЙ ОТДЕЛ)
ГЛАВНЫЙ КОНСТРУКТОР ПРОЕКТА
В.Ф.СЕРЕЕВ

УТВЕРЖДЕН И ВВЕДЕН В ДЕЙСТВИЕ
ВГПИ ГИПРОСТРОММАШ
ПРИКАЗ ОТ 18.08.89 № 109

© КФ ЦИТП Госстроя СССР 1989 г.

10286/14

409-28-51.89 Альбом 10. Часть 4.

Содержание

Обозначение	Наименование	Стр
	Титульный лист	1
	Содержание	2
	Техническое описание	3
	Технические требования	4
095.00.00.00.00.	Фильтр рукавный модульный	
	ФРМ-2-48. Спецификация	7
095.00.00.00.00сб	Фильтр рукавный модульный	
	ФРМ-2-48. Сборочный чертеж.	5,6
095.00.00.00.01	Прокладка. Деталь	7
095.01.00.00.00	Корпус. Спецификация.	7
095.01.00.00.00сб.	Корпус. Сборочный чертеж	8,9,10
095.01.01.00.00.	Каркас. Спецификация	11
095.01.01.00.00сб	Каркас. Сборочный чертеж	12
095.01.01.00.01.	Связь. Деталь	11
095.01.01.00.02	Связь. Деталь	11
095.01.02.00.00	Секция присоединительная. Спецификация	11
095.01.02.00.00сб	Секция присоединительная. Сборочный	
	чертеж.	13
095.01.03.00.00	Лист верхний. Спецификация	13
095.01.03.00.00сб	Лист верхний. Сборочный чертеж	13
095.01.03.00.01	Лист. Деталь.	14
095.01.03.01.00	Патрубок. Спецификация	14
095.01.03.01.00сб	Патрубок. Сборочный чертеж	14
095.01.03.01.01	Фланец. Спецификация	15
095.01.03.01.01сб	Фланец. Сборочный чертеж	15
095.01.04.00.00	Секция промежуточная. Спецификация	15
095.01.04.00.00сб	Секция промежуточная. Сборочный чертеж	16
095.01.04.00.01	Стенка. Деталь	16
095.01.04.01.00.	Фланец. Спецификация	16
095.01.04.01.00сб	Фланец. Сборочный чертеж	17
095.01.05.00.00	Решетка верхняя. Спецификация	17
095.01.05.00.00сб	Решетка верхняя. Сборочный чертеж	18
095.01.05.00.01	Решетка. Деталь	18
095.01.06.00.00	Решетка нижняя Спецификация	18
095.01.06.00.00сб	Решетка нижняя. Сборочный чертеж	19
095.01.06.00.01.	Фланец. Деталь.	19
095.01.07.00.00	Обшивка. Спецификация	20
095.01.07.00.00сб	Обшивка. Сборочный чертеж	20
095.01.08.00.00.	Отвод. Спецификация	21
095.01.08.00.00сб	Отвод. Сборочный чертеж	21
095.01.08.00.01	Лист. Деталь	21
095.02.00.00.00.	Бункер. Спецификация	21
095.02.00.00.00сб	Бункер. Сборочный чертеж	22,23
095.02.00.00.01	Платик. Деталь	24
095.02.01.00.00	Корпус бункера. Спецификация	24
095.02.01.00.00сб	Корпус бункера. Сборочный чертеж	25
095.02.01.00.01	Стенка. Деталь	26
095.02.01.00.02	Стенка. Деталь	27
095.02.02.00.00.	Фланец. Спецификация.	28
095.02.02.00.00сб	Фланец. Сборочный чертеж	24
095.02.03.00.00	Фланец. Спецификация	28
095.02.03.00.00сб	Фланец. Сборочный чертеж	28
095.02.04.00.00.	Крышка. Спецификация	28
095.02.04.00.00сб	Крышка. Сборочный чертеж	29
095.02.04.00.01	Ручка. Деталь	29
095.02.04.00.02	Полотно. Деталь	29
095.02.05.00.00	Рамка. Спецификация	30
095.02.05.00.00сб	Рамка. Сборочный чертеж.	30

Обозначения	Наименование	Стр.
095.03.00.00.00	Крепление рукава. Спецификация	30
095.03.00.00.00сб	Крепление рукава. Сборочный чертеж	31
095.03.01.00.00	Узел натяжения. Спецификация	30
095.03.01.00.00сб.	Узел натяжения. Сборочный чертеж.	32,33
095.03.01.00.01	Пружина. Деталь	34
095.03.01.00.02	Пружина. Деталь	34
095.03.01.01.00	Каркас. Спецификация	34
095.03.01.01.00сб	Каркас. Сборочный чертеж.	35
095.03.01.02.00	Кольцо запорное. Спецификация	34
095.03.01.02.00сб	Кольцо запорное. Сборочный чертеж.	36
095.03.01.02.01	Проушина. Деталь	36
095.03.01.03.00	Фланец в сборе. Спецификация	36
095.03.01.03.00сб	Фланец в сборе. Сборочный чертеж	37
095.03.01.03.01	Фланец. Деталь	38
095.03.01.03.02	Проушина. Деталь	38
095.03.01.03.03	Петля. Деталь	38
095.03.01.03.04	Петля. Деталь	38
095.03.01.04.00	Кольцо в сборе. Спецификация	39
095.03.01.04.00сб	Кольцо в сборе. Сборочный чертеж.	39
095.03.01.04.01	Кольцо Деталь	39
095.03.02.00.00	Хомут. Спецификация	39
095.03.02.00.00сб	Хомут. Сборочный чертеж	40
095.03.02.00.01	Полоса. Деталь	40
095.03.02.00.02	Бобышка, Деталь	17
095.03.02.01.00сб	Болт. Сборочный чертеж	41
095.03.03.00.00.	Рукав тканевый. Спецификация	41
095.03.03.00.00сб	Рукав тканевый. Сборочный чертеж	41
095.04.00.00.00	Переход в сборе. Спецификация	42
095.04.00.00.00сб	Переход в сборе. Сборочный чертеж	42
095.04.00.00.01	Переход. Деталь	42
096.00.00.00.00.	Коллектор. Спецификация	44
096.00.00.00.00сб	Коллектор. Сборочный чертеж	43
096.01.00.00.00.	Корпус. Спецификация	44
096.01.00.00.00сб	Корпус. Сборочный чертеж	45
096.01.00.00.01	Обшивка. Деталь	44
096.01.01.00.00.	Каркас. Спецификация	46
096.01.01.00.00сб	Каркас. Сборочный чертеж	47
096.01.01.00.01	Связь. Деталь	46
096.01.01.00.02	Связь. Деталь	46
096.01.02.00.00	Фланец. Спецификация	46
096.01.02.00.00сб	Фланец. Сборочный чертеж	48
096.01.03.00.00	Лист верхний. Спецификация	48
096.01.03.00.00сб	Лист верхний. Сборочный	
	чертеж.	48
096.01.03.00.01	Лист. Деталь	49
096.01.03.01.00	Фланец. Спецификация	49
096.01.03.01.00сб	Фланец. Сборочный чертеж.	49
096.02.00.00.00.	Бункер. Спецификация	50
096.02.00.00.00сб	Бункер. Сборочный чертеж	51
096.02.00.00.01	Платик. Деталь	50
096.02.01.00.00.	Корпус бункера. Спецификация	50
096.02.01.00.00сб	Корпус бункера. Сборочный чертеж.	52
096.02.01.00.01	Стенка. Деталь.	53
096.02.01.00.02	Стенка. Деталь.	54
097.00.00.00	Клапан 200×200 с приводом	
	Спецификация	55
097.00.00.00сб.	Клапан 200×200 с приводом	
	Сборочный чертеж	55

Содержание

Обозначение	Наименование	Стр.
097.00.00.01	Скоба. Деталь.	56
097.00.00.02	Рычаг скобы. Деталь	56
097.00.00.03	Тяга I. Деталь	56
097.00.00.04	Коромысла. Деталь	56
097.00.00.05	Тяга II. Деталь	57
097.01.00.00.	Панель. Спецификация	57
097.01.00.00Сб	Панель. Сборочный чертеж	57
097.01.00.01	Проушина. Деталь	58
097.01.00.02	Уголок I. Деталь	58
097.01.00.03	Уголок II. Деталь	58
097.01.00.04	Стенка передняя. Деталь	58
097.01.00.05	Крышка. Деталь	59
097.02.00.00.	Патрубок с фланцем. Спецификация.	59
097.02.00.00Сб	Патрубок с фланцем. Сборочный чертеж.	59
097.02.00.01	Крышка. Деталь	60
097.02.00.02	Прокладка, Деталь	60
097.02.01.00	Фланец. Спецификация	60
097.02.01.00Сб.	Фланец. Сборочный чертеж.	60
097.02.02.00	Стенка передняя. Спецификация	61
097.02.02.00Сб	Стенка передняя. Сборочный чертеж	61
097.02.02.01.	Стенка. Деталь	61
097.03.00.00	Клапан 200×200. Спецификация	62
097.03.00.00Сб	Клапан 200×200. Сборочный чертеж.	63,64
097.03.00.01	Полотно. Деталь	62
097.03.00.02	Ось I. Деталь	62
097.03.00.03	Ось II. Деталь	65
097.03.00.04	Крышка проходная. Деталь	65
097.03.01.00	Корпус клапана с фланцами, Спецификация	65
097.03.01.00Сб	Корпус клапана с фланцами Сборочный чертеж	66
097.03.01.01	Корпус клапана. Спецификация	65
097.03.01.01Сб	Корпус клапана. Сборочный чертеж	66
097.03.01.01.01	Стенка торцевая. Деталь	67
097.03.01.01.02	Стенка боковая. Деталь	67
097.03.01.01.03	Накладка. Деталь.	67

Техническое описание.

1. Введение

1.1. В настоящем выпуске представлены рабочие чертежи рукавного фильтра модульного с тканевыми рукавами длиной 2м и общей площадью фильтрации 48м², рабочие чертежи коллектора, устанавливаемого на тыльной стороне фильтра, рабочие чертежи герметического клапана размерами 200×200 с электромагнитным приводом.

1.2. Фильтр ФРМ-2-48 предназначен для обеспыливания выбросного воздуха системы пневмотранспорта цемента и состоит из следующих основных элементов: корпуса металлического с входной дверью, бункеров, тканевых рукавов, патрубков входа и выхода воздуха, оснащенных клапанами с электромагнитными приводами ЭД10101. Коллектор состоит из корпуса и бункера.

1.3 Для выпуска уловленной в коллекторе и фильтре пыли цемента использованы типовые мигалки с конусными клапанами Ду 200, а для активизации этого процесса- вибраторы ИВ-99 с круговыми колебаниями.

2. Размещение и монтаж.

2.1 Фильтр и коллектор объединяются при помощи приварных накладок и устанавливаются на опорные металлические конструкции.

2.2. После установки фильтра и коллектора к ним присоединяются на сварке металлические площадки, а на болтовых соединениях - выпускные течки с клапанами-мигалками и патрубки входа и выхода воздуха.

2.3. Монтаж коллектора и фильтра производится в собранном виде после проверки на герметичность.

10285/14

Изм.	Лист	№ докум.	Подп.	Дата				
Разраб.		Сидорова			Фильтр рукавный модульный ФРМ-2-48. Техническое описание.	Лит	Лист	Листов
Пров.		Ананьева						1
Н. контр.		Ананьева				ГПИ „Проектпромвентиляция" Волгоградский отдел		
Утв.		Сергеев						

Копировал: Рыжкова Формат: А3

Инв. № подл. | Подпись и дата | Взамен инв. | Инв. № дубл. | Подпись и дата

409-28-51.89 Альбом III. Часть 4.

Технические требования.

1. Фильтр ФРМ-2-48 и коллектор должны соответствовать настоящим техническим требованиям и рабочим чертежам.
2. Все материалы, готовые изделия и детали, применяемые для изготовления фильтра и коллектора, должны соответствовать данным, указанным в конструкторской документации, и по качеству отвечать требованиям стандартов.
3. Неуказанные предельные отклонения размеров деталей и сборочных единиц: Н14, $h\,14 \pm \frac{IT14}{2}$
4. Качество листового материала, проката и готовых изделий должно быть подтверждено сертификатами заводов-поставщиков.
5. Поверхности деталей не должны иметь пороков (трещин, забоин, отслоения покрытия и т. д).
6. Детали проката должны быть выправлены
7. На механически обработанных деталях не должно быть заусенцев, задиров и забоин, а в местах перегибов - трещин и надрывов.
8. Сварочные работы должны производиться в соответствии с технологией предприятия - изготовителя.
9. К сварке не допускаются детали, у которых места нанесения сварочных швов покрыты ржавчиной, маслом и другими загрязнениями.
10. Зачистка свариваемых поверхностей производится механическим способом.
11. Сборку и прихватку сборочных единиц производить ручной электродуговой сваркой по ГОСТ 9467-75, при этом швы сварных соединений должны соответствовать ГОСТ 5264-80.
12. Прихватку следует выполнять в местах расположения сварочных швов, длина прихваток не менее 50мм при расстоянии между прихватками не более 500мм.
13. Перед началом сварки должны быть проверены правильность сборки и качество прихватки соединяемых деталей; принудительная с натягом подгонка деталей не допускается
14. Подготовка поверхности под антикоррозийное покрытие производится по технологии, утвержденной на предприятии-изготовителе.
15. Наружные и внутренние металлические поверхности фильтра и коллектора должны быть покрыты грунтовкой ГФ-0119 ГОСТ 23349-78 или другим покрытием, обладающим хорошей адгезией к металлу, по технологии, утвержденной на предприятии-изготовителе.
16. Покрытие должно наноситься ровным слоем по всей поверхности. Подтеки, пятна, морщины, пузыри и приставшие загрязнения не допускаются.
17. Фильтры и коллекторы должны поставляться в собранном виде согласно утвержденным чертежам.
18. К каждому комплекту фильтра и коллектора прилагается товаросопроводительная документация, в которой указывается:
   - наименование предприятия-изготовителя и его ведомственная принадлежность,
   - обозначение фильтра и коллектора,
   - дата выпуска и отметка ОТК.
19. На каждом фильтре и коллекторе должна быть нанесена маркировка краской, отличающейся по цвету от основного покрытия.
20. Способ нанесения и места расположения маркировки устанавливается предприятием-изготовителем. Допускается маркировку проставлять на бирке, приклепленной к фильтру и коллектору.
21. Готовые фильтры и коллекторы подвергаются приемочному контролю ОТК предприятия-изготовителя.
22. При приемочном контроле проверяется соответствие каждого фильтра и коллектора настоящим техническим требованиям и чертежам. При этом проверяется:
   - размеры и геометрическая форма,
   - качество сварных соединений,
   - товарный вид,
   - герметичность корпуса фильтра и коллектора путем создания избыточного давления в них и определением величины его падения в течение 2 часов согласно требований СНиП III-Г, 10.12-66.
23. На принятые фильтры и коллекторы в товаросопроводительном документе делается отметка ОТК предприятия-изготовителя.
24. В тех случаях, когда в изделиях, подлежащих проверке, обнаруживается нарушение настоящих технических требований и рабочих чертежей, назначается повторная проверка после исправления обнаруженных дефектов.
25. Готовые фильтры и коллекторы поставляются в таре, обеспечивающей их сохранность при транспортировании и хранении. Изготовление тары производится предприятием-изготовителем в соответствии с ГОСТ 2991-76.
26. Сопроводительная документация на каждый фильтр и коллектор к нему должна быть упакована способом, установленным на предприятии-изготовителе, причем, должны быть приняты меры, обеспечивающие её сохранность.
27. Транспортирование фильтров и коллекторов может производиться любым видом транспорта в условиях, защищающих их от механических повреждений.

Указания по монтажу и эксплуатации.

28. Монтаж фильтров и коллекторов должен производиться согласно требований СНиП III-Г. 10.12-66, СНиП 3.05.01-85 и СНиП III-3-81.
29. До установки на опорные металлоконструкции фильтр и коллектор соединяются между собой при помощи накладок, укрепляемых на сварке.
30. Патрубки для регенерации рукавов смонтировать на сварке после установки фильтра на опорных конструкциях.
31. При монтаже фильтра и коллектора отклонение их от вертикали не должно превышать 15мм на всю высоту.
32. Смонтированный рукавный фильтр ФРМ-2-48 проверяется на правильность сборки, подтягиваются все крепежные детали регулируются элементы натяжки рукавов и опробывается вручную работа воздушных клапанов.
33. Прием смонтированной установки обеспыливания воздуха должен осуществляться специальной комиссией с оформлением акта.
34. Эксплуатация - по ГОСТ 12.4.021-75 и согласно „Правил эксплуатации установок очистки газа", М., Минхимнефтемаш, 1984г.

10286/14

Изм.	Лист	№ докум.	Подп.	Дата
Разраб.		Сидорова		
Пров.		Иванова		
Н. контр.		Иванова		
Утв.		Середа		

Фильтр рукавный модульный ФРМ-2-48. Технические требования

Лист	Кол.	Листов
		1

ГПИ „Проектпромвентиляция"

Инв. № подл. | Подпись и дата | Взам. инв. № | Инв. № дубл. | Подпись и дата

095.00.00.00.00 Сб

409-28-51.89 Альбом 10 часть 4

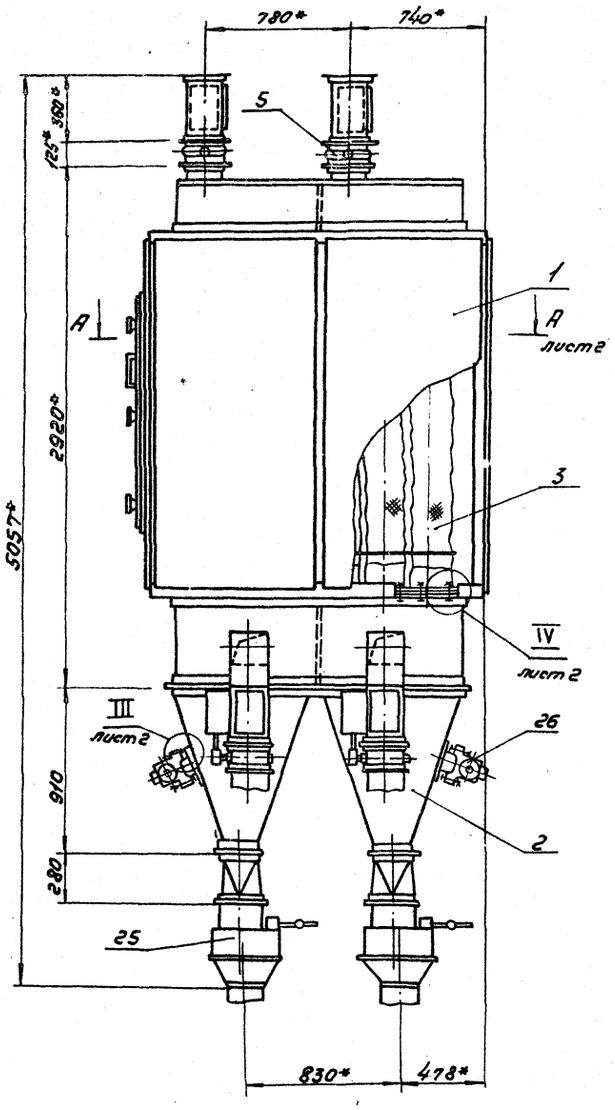

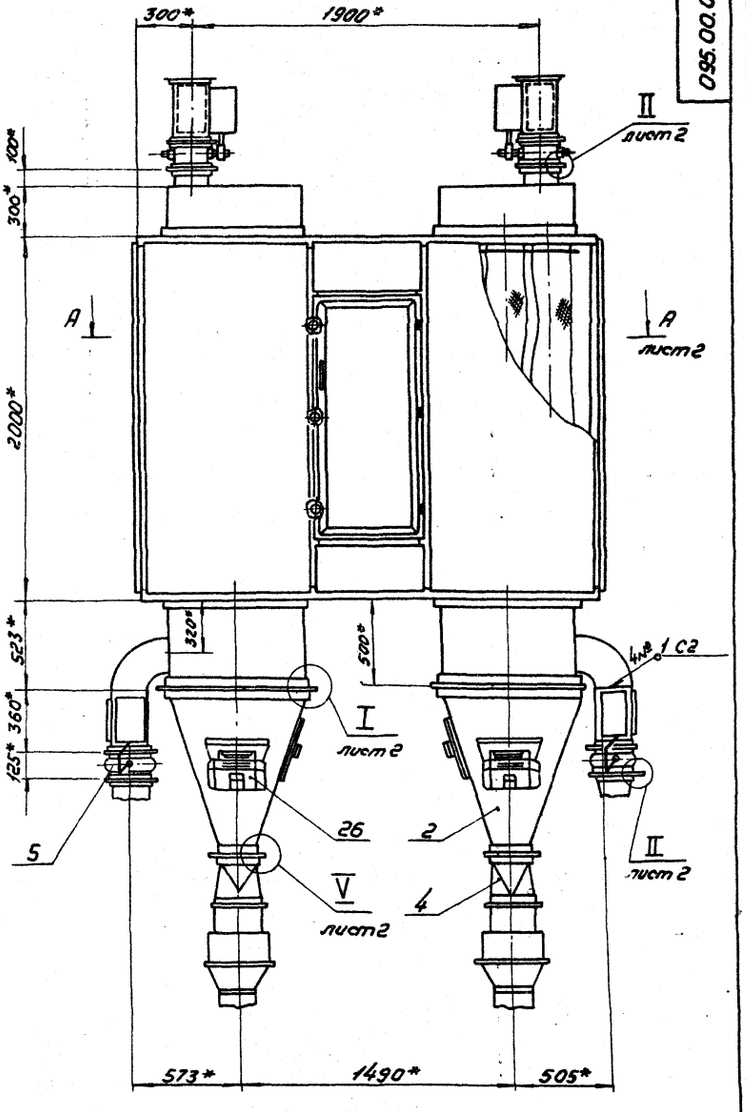

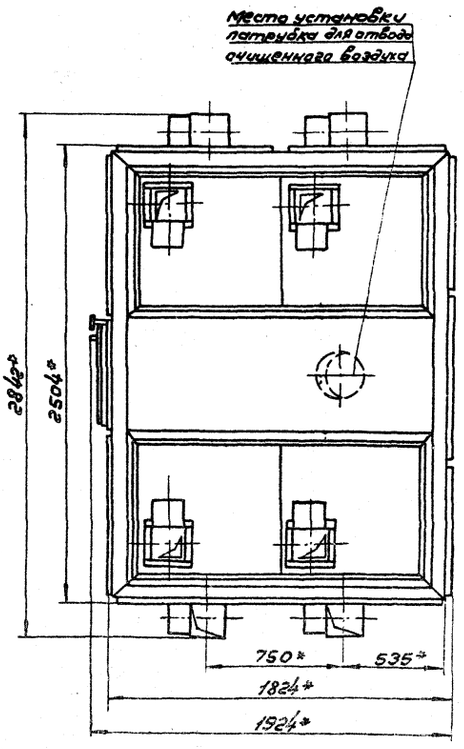

1.* Размеры для справок.
2. Сварка ручная электродуговая.
3. Предельные отклонения размеров $\pm \frac{IT14}{2}$
4. В общей массе фильтра учтена масса клапанов поз. 5, вибраторов поз. 26, мигалок поз. 25.

10286/14

					095.00.00.00.00 Сб			
Изм.	Лист	№ докум.	Подп.	Дата	Фильтр рукавный модульный ФРМ-2-48 Сборочный чертеж	Лит.	Масса	Масштаб
Разраб.		Земцова					2020	1:20
Пров.		Ананьева				Лист 1	Листов 2	
Т. контр.		Сергеев				ГПИ, Проектпромвентиляция Волгоградский отдел		
Н. контр.		Ананьева						
Утв.		Агеев						

Инв. № подл. | Подпись и дата | Взамен инв. № | Инв. № дубл. | Подпись и дата

409-28-31.89 Альбом 10 часть 4

095.00.00.00.00С5

А-А лист 1
М1:10

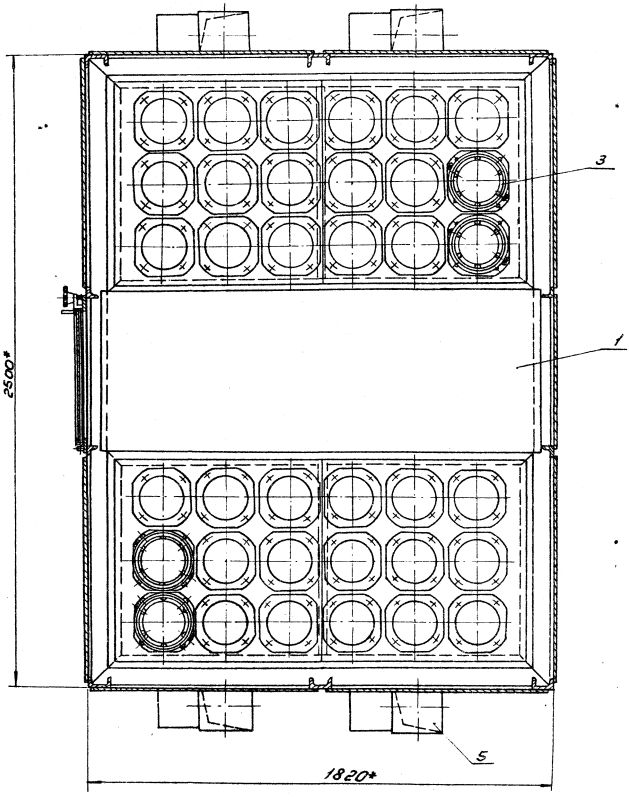

I лист 1
М1:2

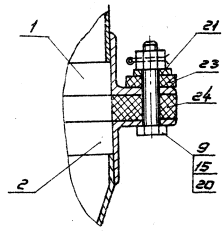

II лист 1
М1:1

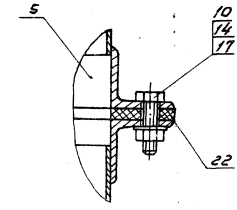

III повернуто лист 1
М1:2

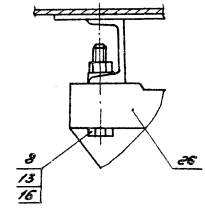

IV лист 1
М1:1

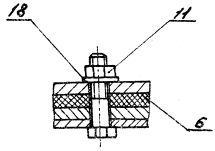

V лист 1
М1:2

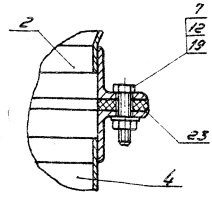

1.* Размеры для справок.

10286/14

					095.00.00.00.00С6			
Изм.	Лист	№ докум.	Подп.	Дата	Фильтр рукавный модульный ФРМ-2-48 Сборочный чертеж.	Литер	Масса	Масштаб
Разраб.		Земцов					2020	—
Пров.		Ананьев				Лист 2	Листов 2	
Т.контр.		Сергеев				Т.М. Проектпромвентиляция		
Н.контр.		Ананьев				Волгоградский отдел		
Утв.		Агеев						

Копировал Иванова Формат А2

Формат	Зона	Поз.	Обозначение	Наименование	Кол.	Примечание
				Документация		
А2			095.00.00.00.00 СБ	Сборочный чертеж		
				Сборочные единицы		
А2		1	095.01.00.00.00	Корпус	1	
А2		2	095.02.00.00.00	Бункер	2	
А2		3	095.03.00.00.00	Крепление рукава	36	
А4		4	095.04.00.00.00	Переход в сборе	4	
А3		5	097.00.00.00	Клапан сек. 200×200 с приводом-электромагнитом ЭД 1010/1, 0.12кВт	8	32.2кг
А4		6	095.00.00.00.01	Прокладка	36	
				Стандартные изделия		
				Болты ГОСТ 7798-70		
		7		М10×35.58	48	
		8		М12×65.58	16	
		9		М12×70.58	64	
		10		Болт М8×65.58 ГОСТ 7805-70	96	
				Гайки ГОСТ 5915-70		
		11		М6.5	144	
		12		М10.5	48	
		13		М12.5	16	
		14		Гайка М5.5 ГОСТ 5916-70	96	

095.00.00.00.00

Изм. Лист №докум. Подп. Дата
Разраб. Земцова
Пров. Ананьева
Н.контр. Ананьева
Утв. Агеев

Фильтр рукавный модульный ФРМ-2-48

Лит. | Лист 1 | Листов 2

ГПИ, Проектпромвентиляция Волгоградский отдел

Инв.№подл. | Подпись и дата | Взам.инв.№ | Инв.№дубл. | Подпись и дата

Копировал: Ивашова Формат А4

Формат	Зона	Поз.	Обозначение	Наименование	Кол.	Примечание
		15		Гайка М12.5 ГОСТ 5918-73	64	
		16		Шайба 12.01.05 ГОСТ 10906-78	16	
				Шайбы ГОСТ 11371-78		
		17		5.01.05	96	
		18		8.01.05	144	
		19		10.01.05	48	
		20		Шплинт 2.2.40 ГОСТ 397-79	64	
				Материалы		
		21		Полоса 4×30 ГОСТ 103-76 Ст.3 ГОСТ 380-71	10	м
				Пластина I ТМКЩ-М-99 ГОСТ 7338-77		
		22		5×25	10	м
		23		10×40	15	м
		24		20×50	10	м
				Прочие изделия		
		25	Сызранский турбостроительный завод	Мигалка с конусным клапаном Ду 200	4	46кг
		26	Завод "Красный маяк" г. Ярославль	Вибратор ИВ-99 с круговыми колебаниями, 0.25кВт, 2800 кол/мин	4	14кг

095.00.00.00.00 Лист 2

Изм. Лист №докум. Подп. Дата

Инв.№подл. | Подпись и дата | Взам.инв.№ | Инв.№дубл. | Подпись и дата

Копировал: Ивашова Формат А4

10.00.00.00 СБО

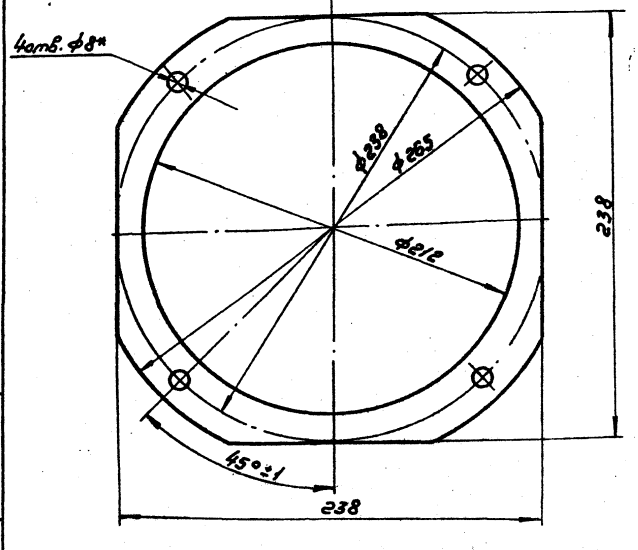

1. * Размер для справок
2. Отверстия в прокладке выполнить по фланцу 095.01.00.00.01.
3. Предельные отклонения размеров ± JT14/2

095.00.00.00.01

Изм. Лист №докум. Подп. Дата
Разраб. Земцова
Провер. Ананьева
Т.контр. Сергеев
Н.контр. Ананьева
Утв. Агеев

Прокладка

Литер | Масса 0.12 | Масштаб 1:2

Лист | Листов 1

Пластина I, ТМКЩ-М-5-9.9 ГОСТ 7338-77

ГПИ, Проектпромвентиляция Волгоградский отдел

Инв.№подл. | Подпись и дата | Взам.инв.№ | Инв.№дубл. | Подпись и дата

Копировал: Ивашова Формат А4

10.00.00.00 СБ1

Формат	Зона	Поз.	Обозначение	Наименование	Кол.	Примечание
				Документация		
А2			095.01.00.00.00 СБ	Сборочный чертеж		
				Сборочные единицы		
А2		1	095.01.01.00.00	Каркас	1	
А3		2	095.01.02.00.00	Секция присоединительная	2	
А4		3	095.01.03.00.00	Лист верхний	2	
А4		4	095.01.03.00.00-01	Лист верхний	2	
А3		5	095.01.04.00.00	Секция промежуточная	2	
А3		6	095.01.05.00.00	Решетка верхняя	4	
А3		7	095.01.06.00.00	Решетка нижняя	1	
А3		8	095.01.07.00.00	Обшивка	4	
А3		9	095.01.07.00.00-01	Обшивка	4	
А4		10	095.01.08.00.00	Отвод	4	
		11	Серия 5.904-4	Дверь сварная неутепленная 8с 1.25-0.5	1	
				Детали		
				Обшивка		
				Лист 2 ГОСТ 19903-74 Ст.3 ГОСТ 16523-70		
Б4		12	095.01.00.00.01	625×285мм	4	2.8кг
Б4		13	095.01.00.00.02	625×1375мм	1	13.49кг
				Настил		
				Лист 3 ГОСТ 19903-74 Ст.3 ГОСТ 16523-70		
Б4		14	095.01.00.00.03	1800×700мм	1	19.78кг
Б4		15	095.01.00.00.04	1780×688мм	1	19.23кг

095.01.00.00.00

Изм. Лист №докум. Подп. Дата
Разраб. Земцова
Пров. Ананьева
Н.контр. Ананьева
Утв. Агеев

Корпус

Лит. | Лист 1 | Листов 1

ГПИ, Проектпромвентиляция Волгоградский отдел

Инв.№подл. | Подпись и дата | Взам.инв.№ | Инв.№дубл. | Подпись и дата

Копировал: Ивашова Формат А4

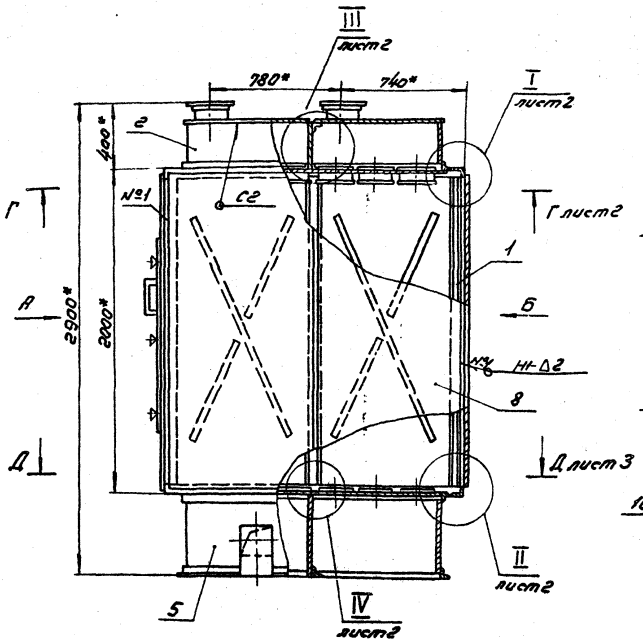

Вид А

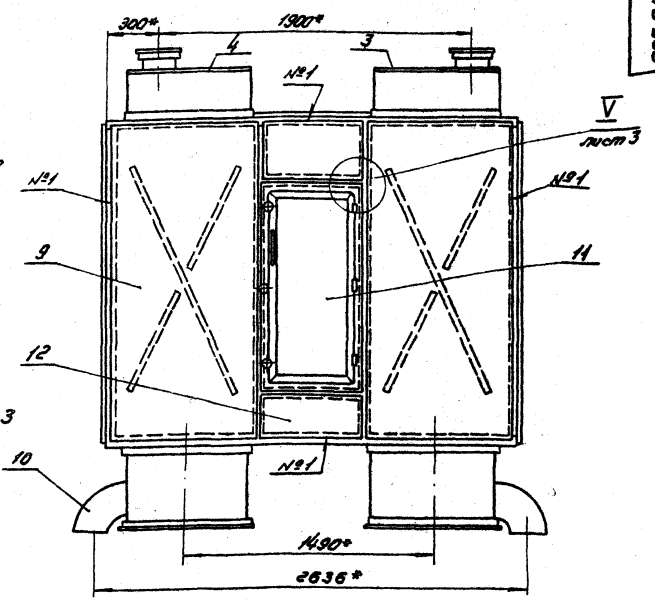

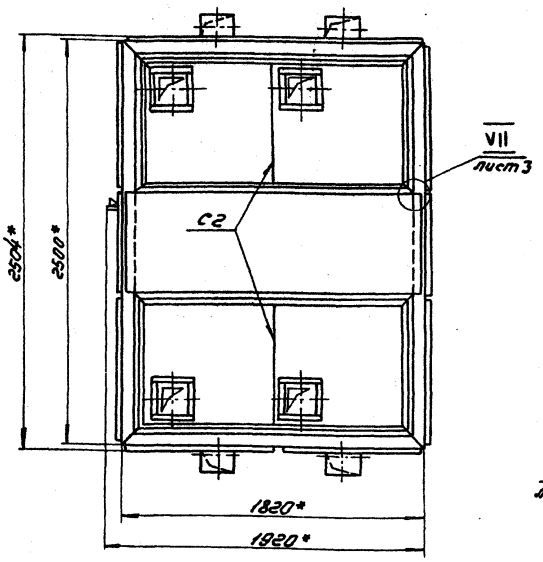

Вид Б

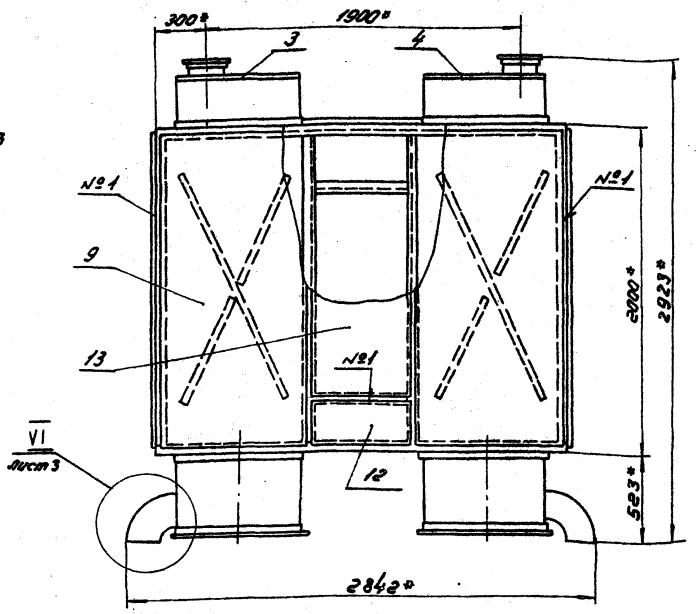

1.* Размеры для справок
2. Сварные швы по ГОСТ 5264-80
3. В целях обеспечения максимальной герметичности прожог деталей и подрез сварного шва не допускаются.
4. Отвод поз.10 приварить после установки фильтра на опорные конструкции.

10286/14

095.01.00.00.00СБ

Изм.	Лист	№докум.	Подп.	Дата	
Разраб.		Земцов			Корпус
Провер.		Ананьева			
Т.контр.		Сергеев			Сборочный чертеж
Н.контр.		Ананьева			
Утв.		Исаев			

Литер	Масса	Масштаб
	1036.7	1:20
Лист 1	Листов 3	
ГПИ Проектпромавтоматика		
Вильнюсский отдел		

Копировал Иванова Формат А2

Инв.№ подл. | Подп. и дата | Взам.инв.№ | Инв.№ дубл. | Подп. и дата

Г-Г
М1:10 Лист 1

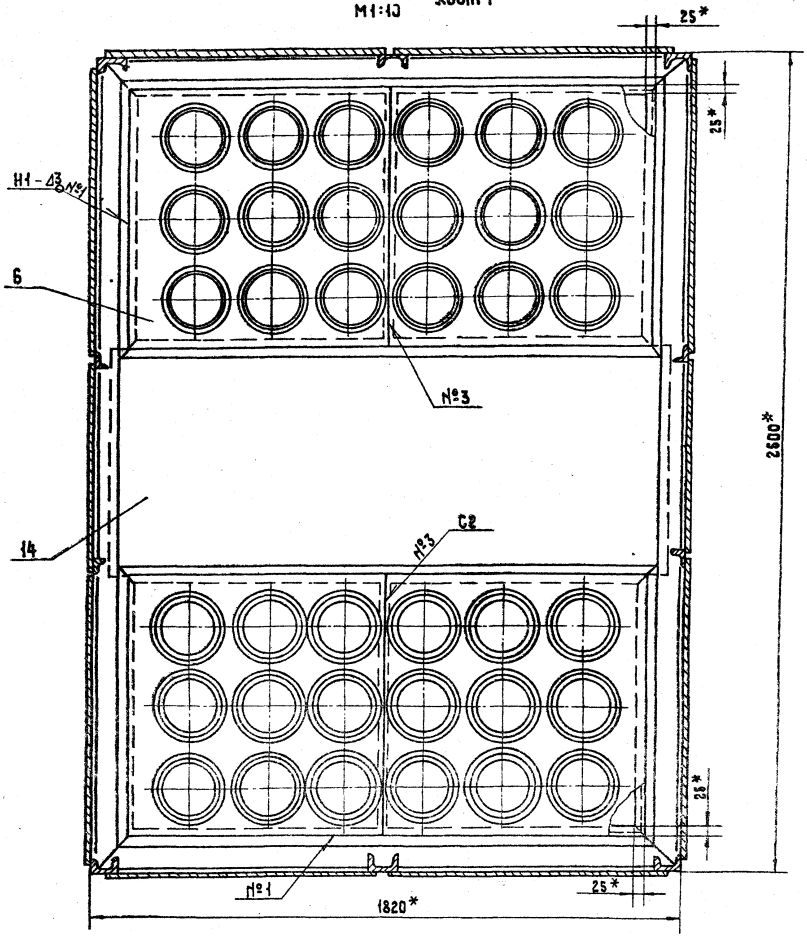

I
М1:2 Лист 1

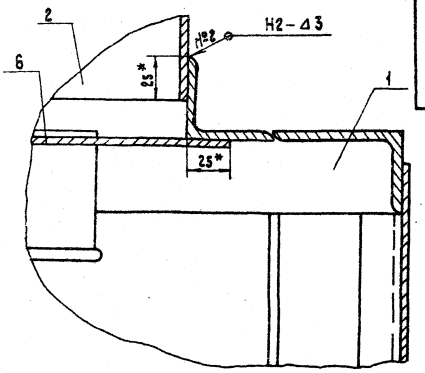

II
М1:2 Лист 1

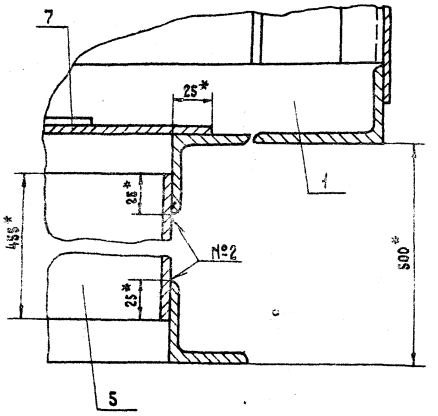

III
М1:1 Лист 1

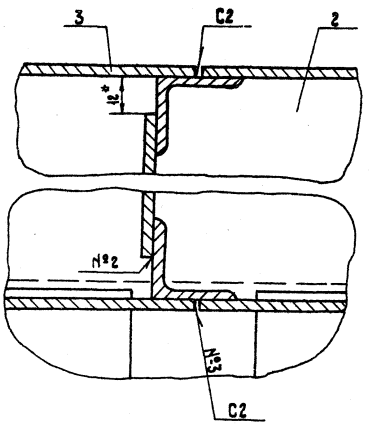

IV
М1:1 Лист 1

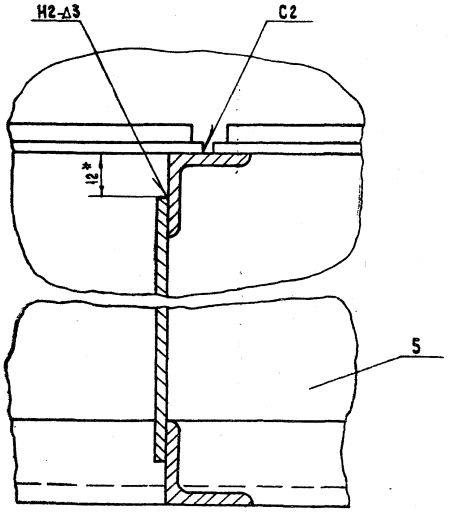

10286/14

					095.01.00.00.00 СБ		
Изм.	Лист	№ докум.	Подп.	Дата	Корпус. Сборочный чертеж.	Литер	Масса	Масшт.
Разраб.		Земцова					1036.7	1:20
Пров.		Ананьева				Лист 2	Листов 3	
Т.контр.		Сергеев				ГПИ Промстройвентиляция Волгоградский отдел.		
Н.контр.		Ананьева						
Утв.								

Инв.№ подл. | Подпись и дата | Взам.инв.№ | Инв.№ дубл. | Подпись и дата

Копировал

Формат А3

095.01.00.00.00сб

409-28-51.89 Альбом 10 часть 4

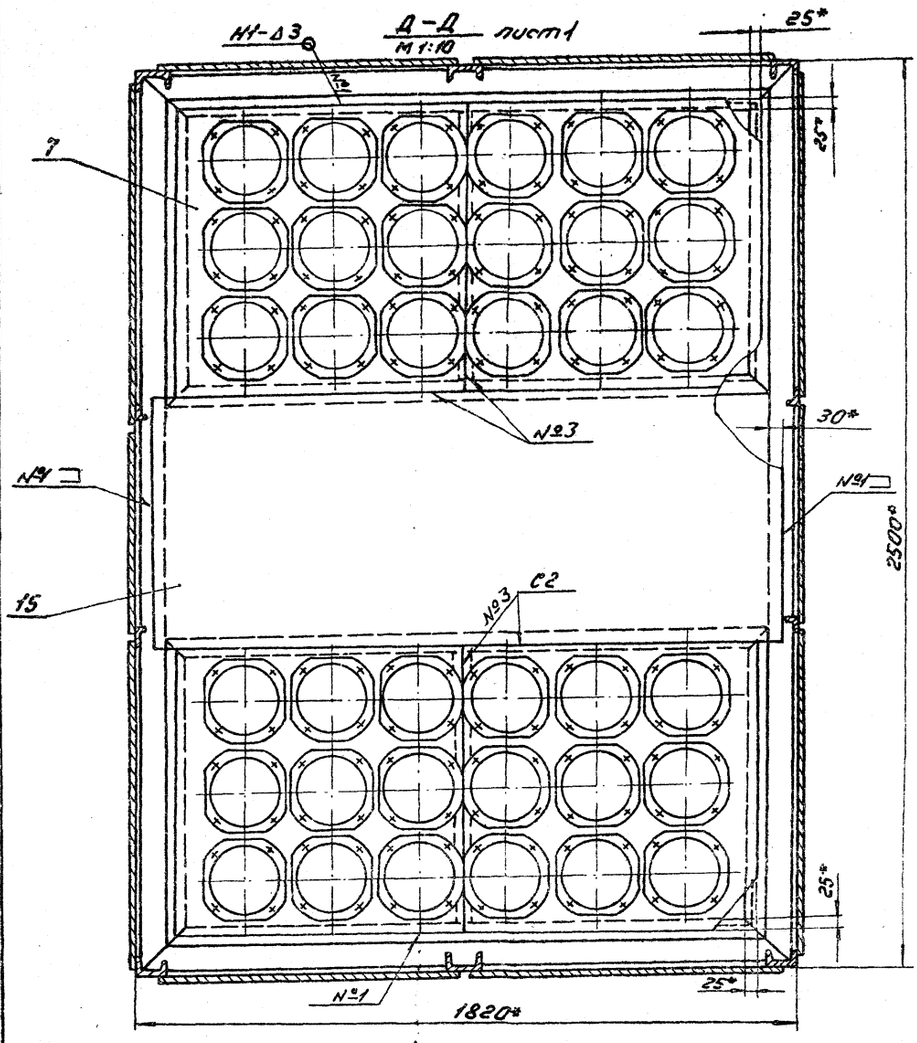

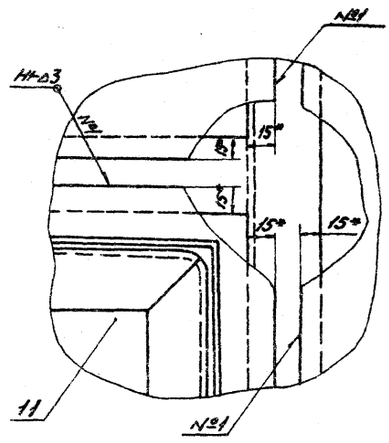

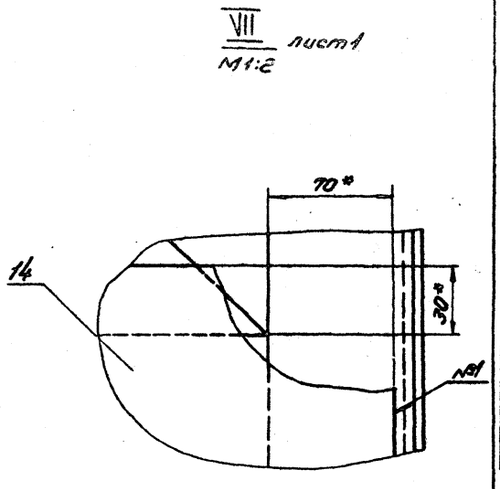

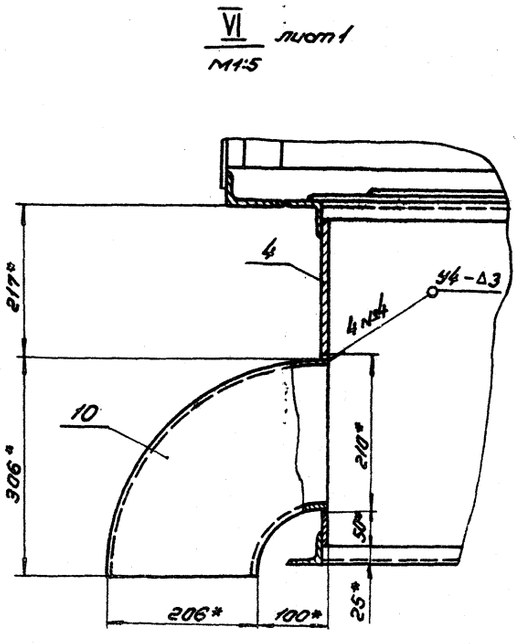

10286/14

					095.01.00.00.00 сб			
Изм.	Лист	№ докум.	Подп.	Дата	Корпус Сборочный чертеж	Лит.	Масса	Масштаб
Разраб.		Земцова					1036.7	1:10
Пров.		Ананьева				Лист 3	Листов 3	
Т. контр.		Сергеев				ГПИ, Приемо-сдаточный		
Н. контр.		Ананьева				Сертификационный отдел		
Утв.		Агеев						

Инв. № подл. | Подпись и дата | Взамен инв. №

409-28-51.89 Альбом 10. Часть 4

095.01.01.00.01

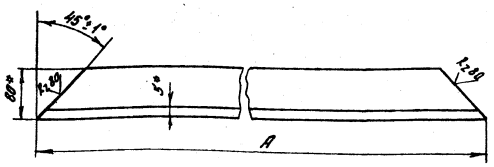

Обозначение	Размеры, мм	Масса
	A	кг
095.01.01.00.01	1820	9.08
-01	2500	12.40

1.* Размеры для справок
2. Предельные отклонения размеров ± $\frac{IT14}{2}$

Изм.	Лист	№ докум.	Подпись	Дата
Разраб.		Земцова		
Провер.		Ананьева		
Т. контр.		Сергеев		
Н. контр.		Ананьева		
Утв.		Агеев		

095.01.01.00.01

Связь

Литер | Масса: См. табл. | Масшт.: 1:5

Лист: | Листов: 1

Уголок $\frac{80\times50\times5\ ГОСТ\ 8510-72}{Ст.3\ ГОСТ\ 380-71}$

ГПИ, Проектпромвентиляция" Волгоградский отдел

Копировал: Рыжкова — формат: А4

Формат	Зона	Поз.	Обозначение	Наименование	Кол.	Примечание
				Документация		
А2			095.01.01.00.00СБ	Сборочный чертеж		
				Детали		
А4		1	095.01.01.00.01	Связь	4	
		2	-01	Связь	4	
А4		3	095.01.01.00.02	Связь	8	
		4	-01	Связь	8	
Б4		5	095.01.01.00.03	Стойка		
				Швеллер $\frac{8\ ГОСТ\ 8240-72}{Ст.3\ ГОСТ\ 380-71}$		
				L = 1900-1.0мм	6	13.4кг
Б4		6	095.01.01.00.04	Стойка		
				Уголок $\frac{50\times32\times4\ ГОСТ\ 8510-72}{Ст.3\ ГОСТ\ 380-71}$		
				L = 1900-2.0мм	4	4.73кг
				Перемычка		
				Уголок $\frac{50\times32\times4\ ГОСТ\ 8510-72}{Ст.3\ ГОСТ\ 380-71}$		
Б4		7	095.01.01.00.05	L = 550 - 2.0мм	4	1.47кг
Б4		8	095.01.01.00.06	Связь поперечная		
				Уголок $\frac{25\times25\times3\ ГОСТ\ 8509-72}{Ст.3\ ГОСТ\ 380-71}$		
				L = 750 - 2.0мм.	4	0.84кг

Изм.	Лист	№ докум.	Подпись	Дата
Разраб.		Земцова		
Пров.		Ананьева		
Н. контр.		Ананьева		
Утв.		Агеев		

095.01.01.00.00.

Каркас.

Лит. | Лист | Листов 1

ГПИ, Проектпромвентиляция" Волгоградский отдел

Копировал: Рыжкова — формат: А4

095.01.01.00.02

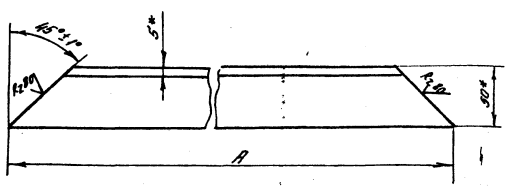

Обозначение	Размеры, мм	Масса
	A	кг
095.01.01.00.02	1660	6.26
-01	850	3.20

1.* Размеры для справок
2. Предельные отклонения размеров ± $\frac{IT14}{2}$

Изм.	Лист	№ докум.	Подпись	Дата
Разраб.		Земцова		
Провер.		Ананьева		
Т. контр.		Сергеев		
Н. контр.		Ананьева		
Утв.		Агеев		

095.01.01.00.02

Связь

Литер | Масса: См. табл. | Масшт.: 1:25

Лист: | Листов 1

Уголок $\frac{50\times50\times5\ ГОСТ\ 8509-72}{Ст.3\ ГОСТ\ 380-71}$

ГПИ, Проектпромвентиляция" Волгоградский отдел

Копировал: Рыжкова — формат: А4

Формат	Зона	Поз.	Обозначение	Наименование	Кол.	Примечание
				Документация		
А2			095.01.02.00.00СБ	Сборочный чертеж		
				Детали		
				Стенка		
				Лист $\frac{3.0\ ГОСТ\ 19903-74}{Ст.3\ ГОСТ\ 16523-70}$		
Б4		1	095.01.02.00.01	1558 × 277 мм	2	10.16кг
Б4		2	095.01.02.00.02	742 × 277 мм	3	4.84кг
Б4		3	095.01.02.00.03.	Связь поперечная		
				Уголок $\frac{25\times25\times3\ ГОСТ\ 8509-72}{Ст.3\ ГОСТ\ 380-71}$		
				L = 742 - 2.0мм.	1	0.83кг

10286/14

Изм.	Лист	№ докум.	Подпись	Дата
Разраб.		Земцова		
Пров.		Ананьева		
Н. контр.		Ананьева		
Утв.		Агеев		

095.01.02.00.00.

Секция присоединительная

Литер | Лист | Листов 1

ГПИ, Проектпромвентиляция" Волгоградский отдел

Копировал: Рыжкова — формат: А4

095.01.01.00.00СБ

409-28-51.89 Альбом 10 часть 4

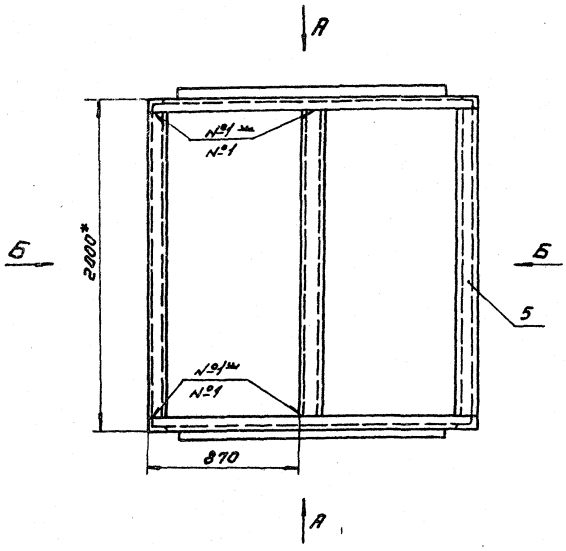

Вид Б

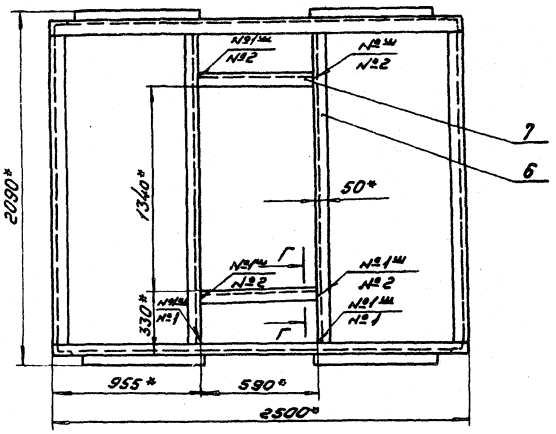

Вид А

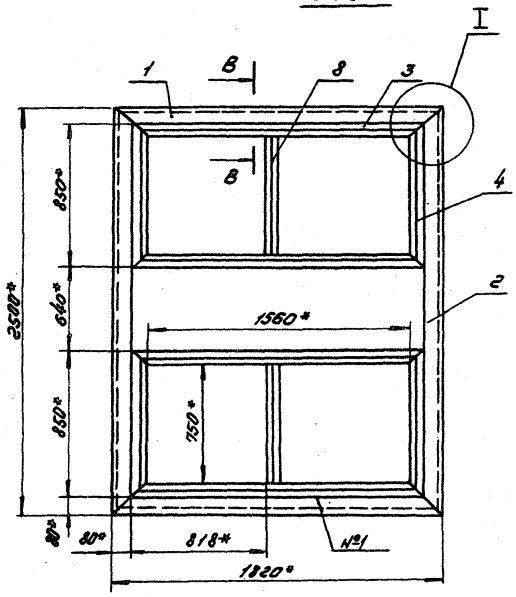

В – В
М1:2

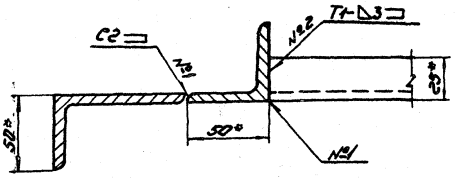

Г – Г
М1:2

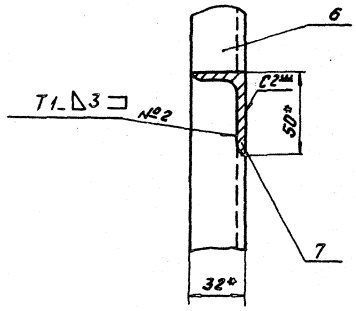

I
М1:2

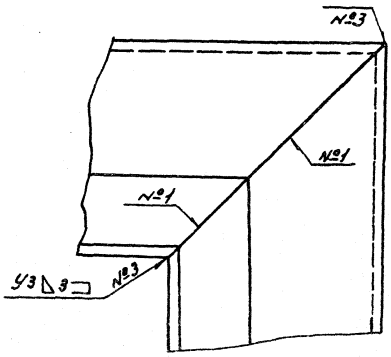

1. * Размеры для справок
2. Сварные швы по ГОСТ 5264-80
3. Предельные отклонения размеров $\pm \frac{JT14}{2}$

10286/14

					095.01.01.00.00СБ			
Изм.	Лист	№ докум.	Подп.	Дата	Каркас Сборочный чертеж	Лит.	Масса	Масштаб
Разраб.		Земцова					270.48	1:20
Пров.		Ананьева				Лист	Листов: 1	
Т. контр.		Сергеев				ГПИ "Проектпромвентиляция"		
Н. контр.		Ананьева				Волгоградский отдел		
Утв.		Агеев						

Инв. № подл. | Подпись и дата | Взам. инв. № | Инв. № дубл. | Подпись и дата

Копировал Иванова

Формат А2

095.01.02.00.00 СБ

А - А

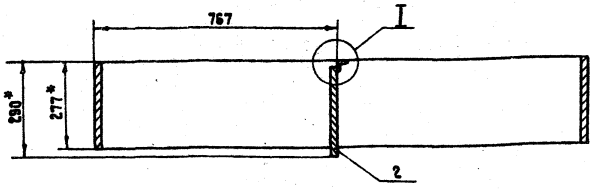

I
М1:1

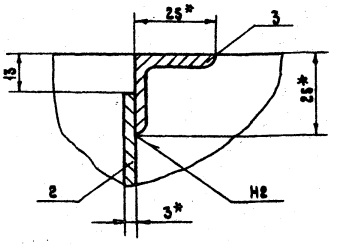

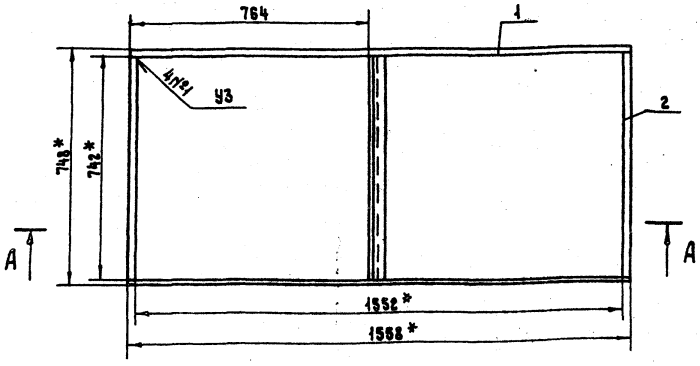

1. * Размеры для справок.
2. Сварные швы по ГОСТ 5264-80
3. Предельные отклонения размеров $\pm \frac{JT14}{2}$

Изм.	Лист	№ докум.	Подп.	Дата	095.01.02.00.00 СБ	Литер	Масса	Масшт.
Разраб.		Земцова			Секция присоединительная. Сборочный чертеж.		35,87	1:10
Провер.		Ананьева				Лист	Листов: 1	
Т. контр.		Сергеев				ГПИ, Проектпромвентиляция Волгоградский отдел		
Н. контр.		Ананьева						
Утв.		Алеев						

Копировал: Формат: А3

Инв. № подл. | Подпись и дата | Взам. инв. № | Инв. № дубл. | Подпись и дата

095.01.03.00.00 СБ

095.01.03.00.00

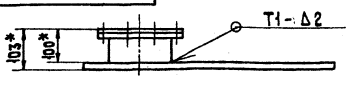

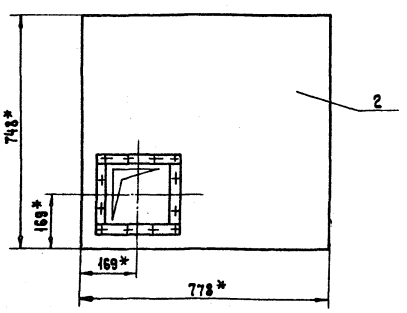

095.01.03.00.00-01 - зеркальное отражение
остальное - см. 095.01.03.00.00

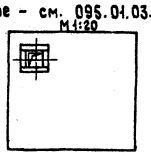

1. * Размеры для справок
2. Сварные швы по ГОСТ 5264-80
3. Предельные отклонения размеров $\pm \frac{JT14}{2}$

Изм.	Лист	№ докум.	Подп.	Дата	095.01.03.00.00 СБ	Литер	Масса	Масшт.
Разраб.		Земцова			Лист Верхний. Сборочный чертеж.		15,53	1:10
Провер.		Ананьева				Лист	Листов: 1	
Т. контр.		Сергеев				ГПИ, Проектпромвентиляция Волгоградский отдел		
Н. контр.		Ананьева						
Утв.		Алеев						

Копировал: Формат: А4

Инв. № подл. | Подпись и дата | Взам. инв. № | Инв. № дубл. | Подпись и дата

Формат	Зона	Поз.	Обозначение	Наименование	Кол.	Примечание
				Документация		
А4			095.01.03.00.00 СБ	Сборочный чертеж		
			095.01.03.00.00	095.01.03.00.00 - 01		
				Сборочные единицы		
А3		1	095.01.03.01.00	Патрубок	1	
				Детали		
А4		2	095.01.03.00.01	Лист	1	

10286/14

Изм.	Лист	№ докум.	Подп.	Дата	095.01.03.00.00	Литер	Лист	Листов
Разраб.		Земцова			Лист Верхний.			
Пров.		Ананьева				ГПИ, Проектпромвентиляция Волгоградский отдел		
Н. контр.		Ананьева						
Утв.		Алеев						

Копировал: Формат: А4

095.01.03.01.00 Сб

409-28-51.89 Альбом 10, часть 4

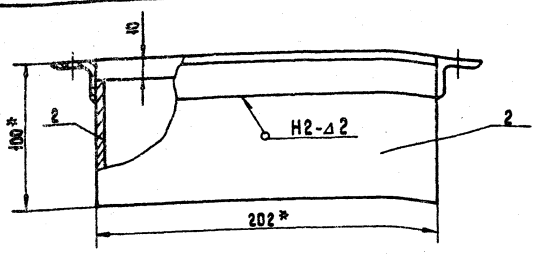

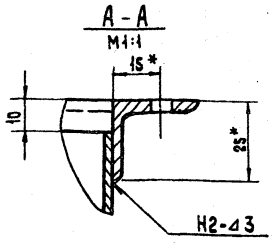

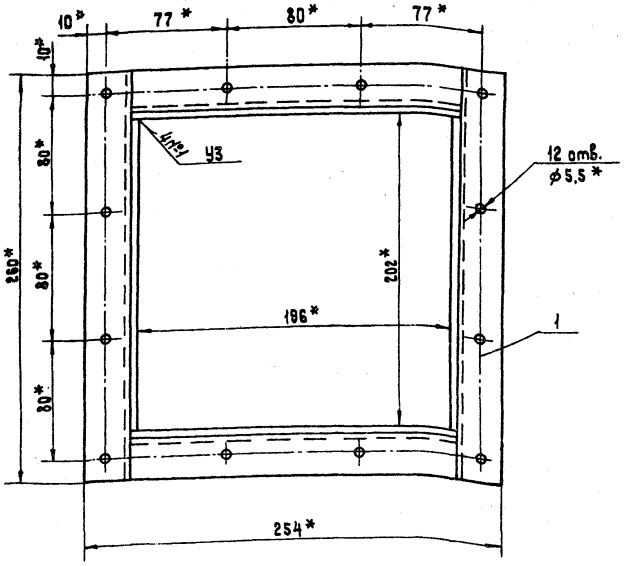

1. * Размеры для справок.
2. Сварные швы по ГОСТ 5264-80
3. Предельные отклонения размеров $\pm \frac{JT14}{2}$

Изм.	Лист	№ докум.	Подпись	Дата	095.01.03.01.00 Сб			
Разраб.		Земцова			Патрубок. Сборочный чертеж.	Литер	Масса 2,76	Масшт. 1:2
Провер.		Ананьева				Лист	Листов: 1	
Т.контр.		Сергеев				ГПИ „Проектпромвентиляция" Волгоградский отдел		
Н.контр.		Ананьева						
Утв.		Агеев						

Инв. № подл. | Подпись и дата | Взамен инв. № | Инв. № дубл. | Подпись и дата

Копировал: Кр. Формат: А3

095.01.03.00.01

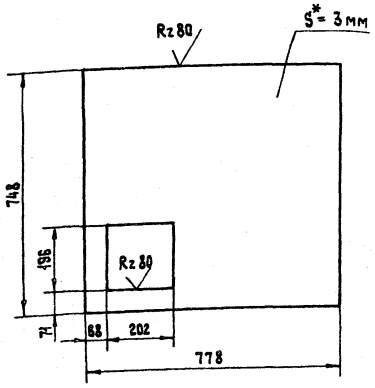

1.* Размеры для справок.
2. Предельные отклонения размеров $\pm \frac{JT14}{2}$

Изм.	Лист	№ докум.	Подпись	Дата	095.01.03.00.01			
Разраб.		Земцова			Лист	Литер	Масса 12,77	Масшт. 1:10
Провер.		Ананьева				Лист	Листов: 1	
Т.контр.		Сергеев						
Н.контр.		Ананьева			Лист 3.0 ГОСТ 19903-74 / Ст.3 ГОСТ 16523-70	ГПИ „Проектпромвентиляция" Волгоградский отдел		
Утв.		Агеев						

Инв. № подл. | Подпись и дата | Взамен инв. № | Инв. № дубл. | Подпись и дата

Копировал: Кр. Формат: А4

Формат	Зона	Поз.	Обозначение	Наименование	Кол.	Примечание
				Документация		
А3			095.01.03.01.00 Сб	Сборочный чертеж		
				Сборочные единицы		
А3		1	095.01.03.01.01	Фланец	1	
				Детали		
				Стенка		
				Лист 3 ГОСТ 19903-74 / Ст.3 ГОСТ 16523-70		
6.4		2	095.01.03.01.00.01	90 × 202 мм	4	0,43 кг

10286/14

Изм.	Лист	№ докум.	Подпись	Дата	095.01.03.01.00			
Разраб.		Земцова			Патрубок	Литер	Лист	Листов
Пров.		Ананьева						1
Н.контр.		Ананьева				ГПИ „Проектпромвентиляция" Волгоградский отдел		
Утв.		Агеев						

Инв. № подл. | Подпись и дата | Взамен инв. № | Инв. № дубл. | Подпись и дата

Копировал: Кр. Формат: А4

095.01.03.01.01сб

Альбом 10. Часть 4

409-28-51.89

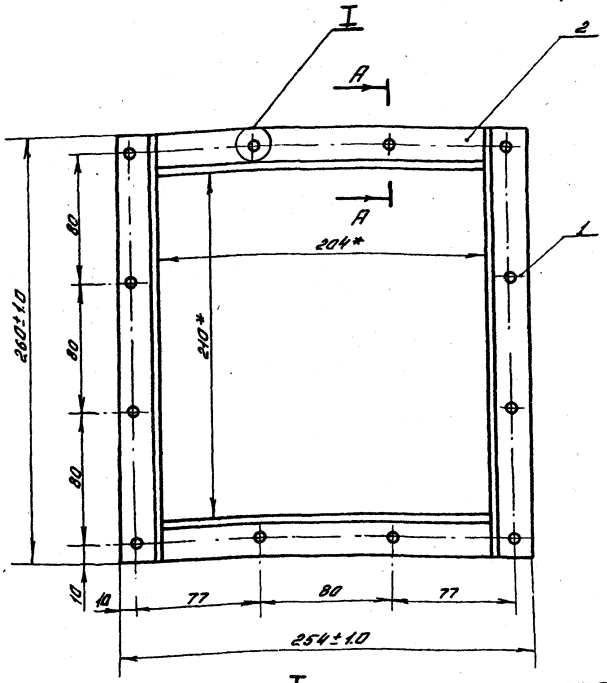

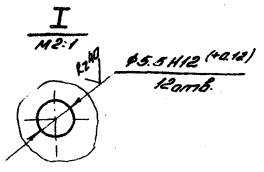

А-А
М1:1
10 мест

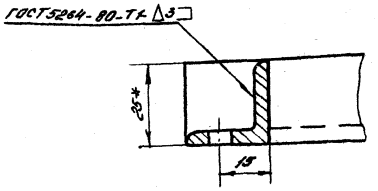

1.* Размеры для справок

2. Неуказанные предельные отклонения размеров $\pm \frac{IT14}{2}$

Изм.	Лист	№ докум.	Подпись	Дата
Разраб.		Земцова		
Провер.		Ананьева		
Т.контр.		Сергеев		
Н.контр.		Ананьева		
Утв.		Ягеев		

095.01.03.01.01сб.

Фланец

Сборочный чертеж

Лит.	Масса	Масшт.
	1.04	1:2

Лист | Листов: 1

ГПИ „Проектпромвентиляция" Волгоградский отдел

Копировал: Рыжикова Формат: А3

			Обозначение	Наименование		
				Документация		
А3			095.01.03.01.01.сб	Сборочный чертеж		
				Детали		
				Уголок		
				Уголок 25×25×3 ГОСТ 8509-72 / Ст.3 ГОСТ 380-71		
Б4		1	095.01.03.01.01.01.	L= 260мм	2	0.29кг
Б4		2	095.01.03.01.01.02	L= 204.1.0мм	2	0.23кг

Изм.	Лист	№ докум.	Подпись	Дата
Разраб.		Земцова		
Пров.		Ананьева		
Н.контр.		Ананьева		
Утв.		Ягеев		

095.01.03.01.01.

Фланец

Литер	Лист	Листов
		1

ГПИ „Проектпромвентиляция" Волгоградский отдел

Копировал: Рыжикова Формат: А4

Формат	Зона	Поз.	Обозначение	Наименование	Кол.	Примечание
				Документация		
А3			095.01.04.00.00сб	Сборочный чертеж		
				Сборочные единицы		
А3		1	095.01.04.01.00.	Фланец	1	
				Детали		
А4		2	095.01.04.00.01	Стенка	1	
				Стенка		
				Лист 3 ГОСТ 19903-74 / Ст.3 ГОСТ 16523-70		
Б4		3	095.01.04.00.02	1556×455мм	1	16.67кг
Б4		4	095.01.04.00.03	740×455мм	2	7.93кг
Б4		5	095.02.04.00.04	740×480мм	1	8.37кг
Б4		6	095.02.04.00.05	Козырек		
				Лист 3 ГОСТ 19903-74 / Ст.3 ГОСТ 16523-70		
				300×300мм	2	2.12кг
Б4		7	095.02.04.00.06	Упор		
				Полоса 4×20 ГОСТ 103-76 / Ст.3 ГОСТ 380-71		
				L= 100мм	4	0.063кг

10286/14

Изм.	Лист	№ докум.	Подпись	Дата
Разраб.		Земцова		
Пров.		Ананьева		
Н.контр.		Ананьева		
Утв.		Ягеев		

095.01.04.00.00.

Секция промежуточная.

Лит.	Лист	Листов
		1

ГПИ „Проектпромвентиляция" Волгоградский отдел

Копировал: Рыжикова Формат: А4

Инв.№ подл. | Подпись и дата | Взамен инв.№ | Инв.№ дубл. | Подпись и дата

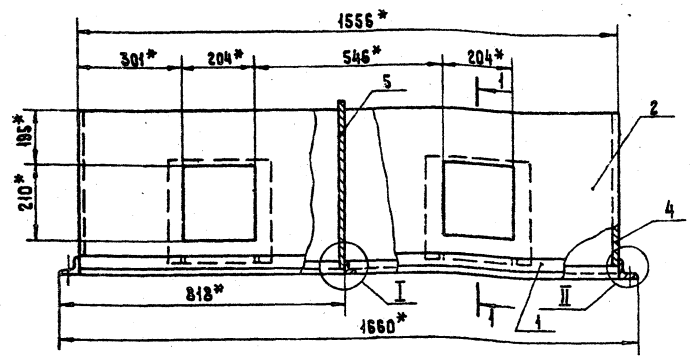

Разрез 1-1

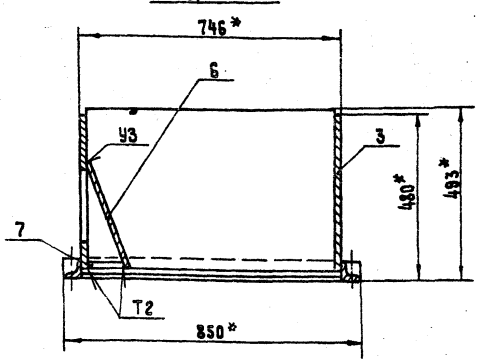

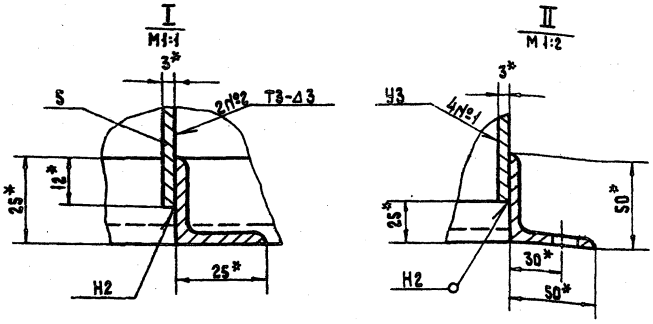

1. * Размеры для справок.
2. Сварные швы по ГОСТ 5264-80.
3. Предельные отклонения размеров $\pm \frac{IT14}{2}$
4. Козырек поз.6 приварить после установки отвода 095.01.04.00.00

					095.01.04.00.00 СБ		
Изм.	Лист	№ докум.	Подп.	Дата	Секция промежуточная. Сборочный чертеж.	Лит.	Масса	Масшт.
Разраб.		Артамонцева					79,05	1:10
Провер.		Земцова				Лист	Листов 1
Т. контр.		Сергеев				ГПИ, Проектпромвентиляция Волгоградский отдел	
Н. контр.		Ананьева					
Утв.		Агеев					

Копировал: Формат: А3

095.01.04.00.01

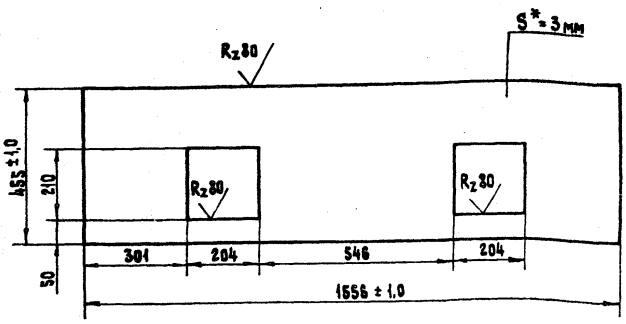

1. * Размер для справок.
2. Неуказанные предельные отклонения размеров $\pm \frac{IT14}{2}$

					095.01.04.00.01		
Изм.	Лист	№ докум.	Подп.	Дата	Стенка.	Лит.	Масса	Масшт.
Разраб.		Земцова					14,66	1:1
Провер.		Ананьева				Лист	Листов 1
Т. контр.		Сергеев				ГПИ, Проектпромвентиляция Волгоградский отдел	
Н. контр.		Ананьева			Лист 3 ГОСТ 19903-74 Ст.3 ГОСТ 16523-70		
Утв.		Агеев					

Копировал: Формат: А4

Формат	Зона	Поз.	Обозначение	Наименование	Кол.	Прим.
				Документация		
А3			095.01.04.01.00 СБ	Сборочный чертеж		
				Детали		
				Уголок $\frac{50\times50\times5\ ГОСТ\ 8509-72}{Ст.3\ ГОСТ\ 380-71}$		
Б.Ч		1	095.01.04.01.01	L = 850 мм	2	3,2кг
Б.Ч		2	095.01.04.01.02	L = 1560 - 2,0 мм	2	5,88кг
Б.Ч		3	095.01.04.01.03	Связь поперечная		
				Уголок $\frac{25\times25\times3\ ГОСТ\ 8509-72}{Ст.3\ ГОСТ\ 380-71}$		
				L = 750 - 2,0 мм	1	0,84кг

10286/14

					095.01.04.01.00			
Изм.	Лист	№ докум.	Подп.	Дата	Фланец.	Лит.	Лист	Листов 1
Разраб.		Земцова				ГПИ, Проектпромвентиляция Волгоградский отдел		
Пров.		Ананьева						
Н. контр.		Ананьева						
Утв.		Агеев						

Копировал: Формат: А4

095.01.04.01.00Сб

409-28-51.89 Альбом 10. Часть 4

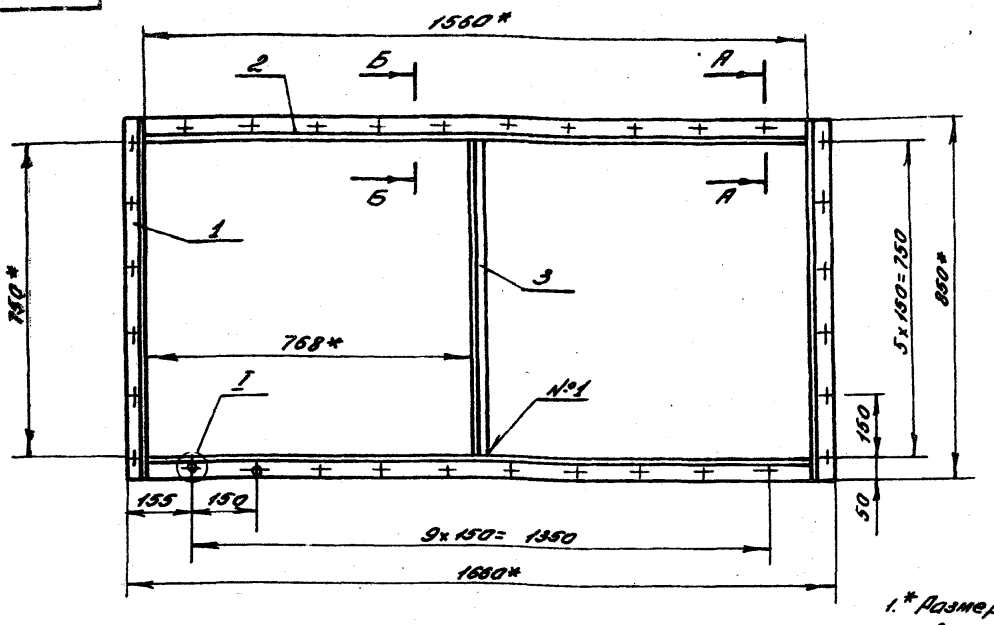

1.* Размеры для справок
2. Сварные швы по ГОСТ 5264-80
3. Предельные отклонения размеров: отверстий – Н14, остальных ± $\frac{IT14}{2}$

I / М1:1 32 места

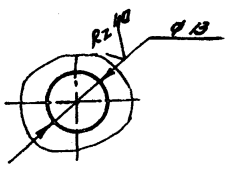

А-А / М1:2

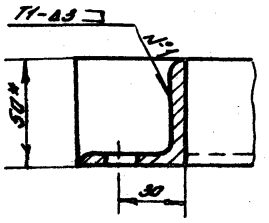

Б-Б / М1:2

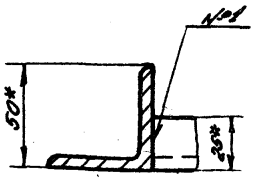

Изм.	Лист	№ докум.	Подпись	Дата
Разраб.		Земцова		
Провер.		Ананьева		
Т.контр.		Сергеев		
Н.контр.		Ананьева		
Утв.		Агеев		

095.01.04.01.00Сб

Фланец

Сборочный чертеж.

Литер	Масса	Масшт.
	19.00	1:10

Лист | Листов 1

ГПИ „Проектпромвентиляция" Волгоградский отдел

Копировал: Рыжкова Формат: А3

095.01.05.00.00

Rz160 √(√)

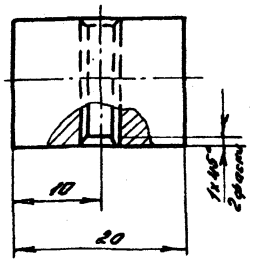

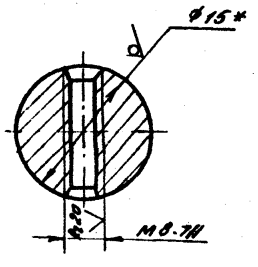

1.* Размер для справок
2. Неуказанные предельные отклонения размеров ± $\frac{IT14}{2}$

Изм.	Лист	№ докум.	Подпись	Дата
Разраб.		Земцова		
Провер.		Ананьева		
Т.контр.		Сергеев		
Н.контр.		Ананьева		
Утв.		Агеев		

095.03.02.00.02.

Бобышка

Литер	Масса	Масшт.
	0.023	2:1

Лист | Листов 1

Круг $\frac{15\ ГОСТ\ 2590-71}{Ст.3\ ГОСТ\ 380-71}$

ГПИ „Проектпромвентиляция" Волгоградский отдел

Копировал: Рыжкова Формат: А4

Формат	Зона	Поз.	Обозначение	Наименование	Кол.	Примечание
				Документация		
А3			095.01.05.00.00Сб	Сборочный чертеж		
				Детали		
А4		1	095.01.05.00.01	Решетка	1	
Б4		2	095.01.05.00.02	Стакан ф8н = 204 мм		
				Лист $\frac{2\ ГОСТ\ 19903-74}{Ст.3\ ГОСТ\ 16523-70}$		
				647 x 75 мм	9	0.76кг
Б4		3	095.01.05.00.03	Пруток		
				Круг $\frac{5\ ГОСТ\ 2590-71}{Ст.3\ ГОСТ\ 380-71}$	9	0.1кг
				L = 670 мм.		

10286/14

095.01.05.00.00.

Изм.	Лист	№ докум.	Подпись	Дата
Разраб.		Земцова		
Пров.		Ананьева		
Н.контр.		Ананьева		
Утв.		Агеев		

Решетка верхняя

Лит.	Лист	Листов
		1

ГПИ „Проектпромвентиляция" Волгоградский отдел

Копировал: Рыжкова Формат: А4

Альбом 10. 4 часть 4

409-28-51.89

095.01.05.00.0008

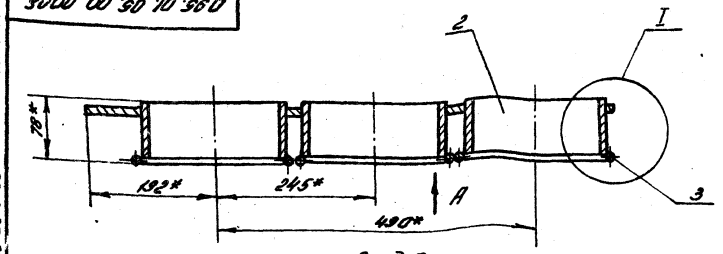

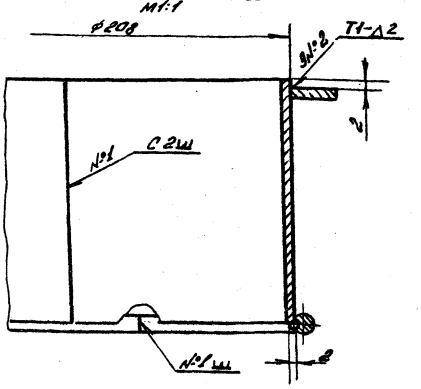

Вид А

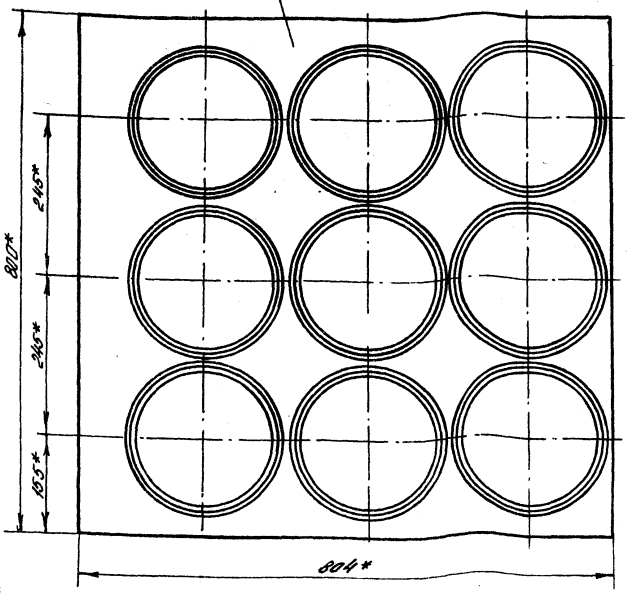

1* Размеры для справок

2. Наплывы и неровности на наружной поверхности стакана поз. 2 не допускаются

3. Сварные швы по ГОСТ 5264-80.

4. Предельные отклонения размеров $\pm \frac{IT14}{2}$

Изм.	Лист	№ докум.	Подпись	Дата	095.01.05.00.00СБ			
Разраб.		Земцова			Решетка верхняя	Литер	Масса	Масшт.
Провер.		Ананьева			Сборочный чертеж.		15.41	1:5
Т.контр.		Сергеев				Лист	Листов: 1	
Н.контр.		Ананьева				ГПИ „Проектпромвентиляция" Волгоградский отдел		
Утв.		Агеев						

Копировал: Рыжкова Формат: А3

095.01.05.00.01

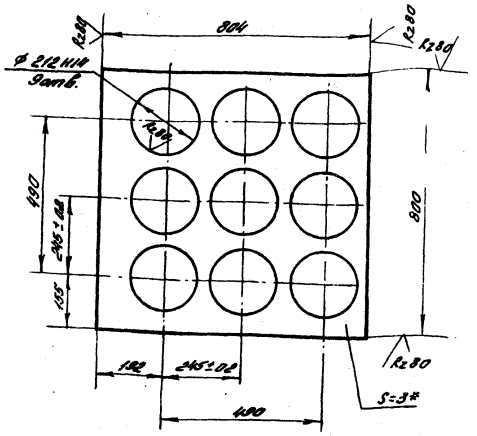

1.* Размер для справок

2. Неуказанные предельные отклонения размеров $\pm \frac{IT14}{2}$

Изм.	Лист	№ докум.	Подпись	Дата	095.01.05.00.01.			
Разраб.		Земцова			Решетка	Литер	Масса	Масшт.
Провер.		Ананьева					7.67	1:1
Т.контр.		Сергеев				Лист	Листов 1	
Н.контр.		Ананьева			Лист: 3 ГОСТ 19903-70 Ст. 3 ГОСТ 16523-70	ГПИ „Проектпромвентиляция" Волгоградский отдел		
Утв.		Агеев						

Копировал: Рыжкова Формат: А4

Формат	Зона	Поз.	Обозначение	Наименование	Кол.	Примечание
				Документация		
А3			095.01.06.00.00СБ	Сборочный чертеж		
				Детали		
А4		1	095.01.05.00.01	Решетка	1	
А3		2	095.01.06.00.01	Фланец	9	
				Стандартные изделия		
		3		Болт М6х30.58 ГОСТ 7798-70	36	

10286/14

Изм.	Лист	№ докум.	Подпись	Дата	095.01.06.00.00			
Разраб.		Земцова			Решетка нижняя	Лит.	Лист	Листов
Провер.		Ананьева						1
Н.контр.		Ананьева				ГПИ „Проектпромвентиляция" Волгоградский отдел		
Утв.		Агеев						

Копировал: Рыжкова Формат: А4

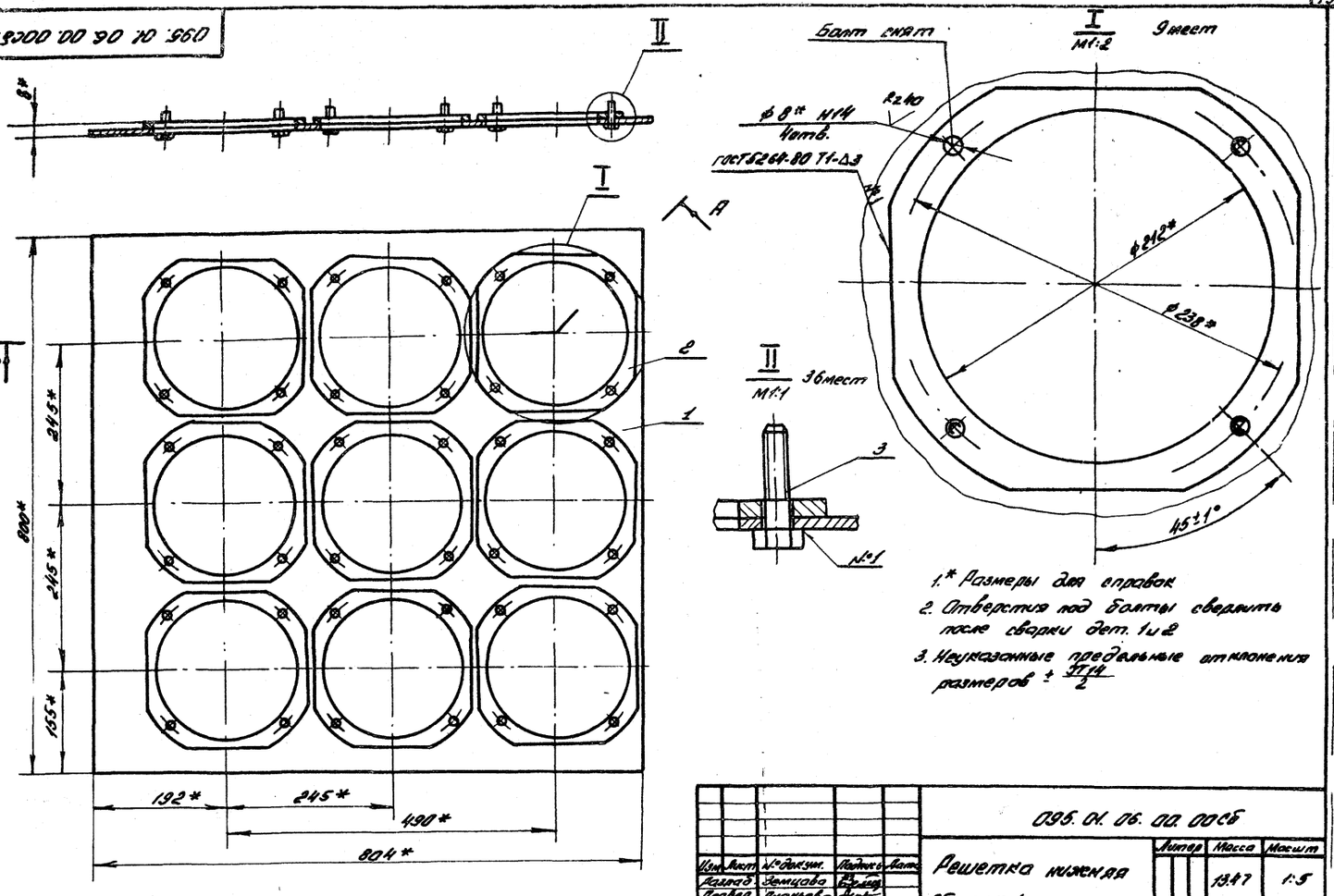

1.* Размеры для справок

2. Отверстия под болты сверлить после сварки дет. 1 и 2

3. Неуказанные предельные отклонения размеров ± IT14/2

Изм.	Лист	№ докум.	Подпись	Дата
Разраб.		Земцова		
Провер.		Ананьева		
Т. контр.		Сергеев		
Н. контр.		Ананьева		
Утв.		Алеев		

095.01.06.00.00СБ

Решетка нижняя

Сборочный чертеж

Литер	Масса	Масшт.
	19.47	1:5
Лист	Листов: 1	

ГПИ "Проектпром-вентиляция" Волгоградский отдел

Копировал: Ананьева Формат: А3

Rz 80 (V)

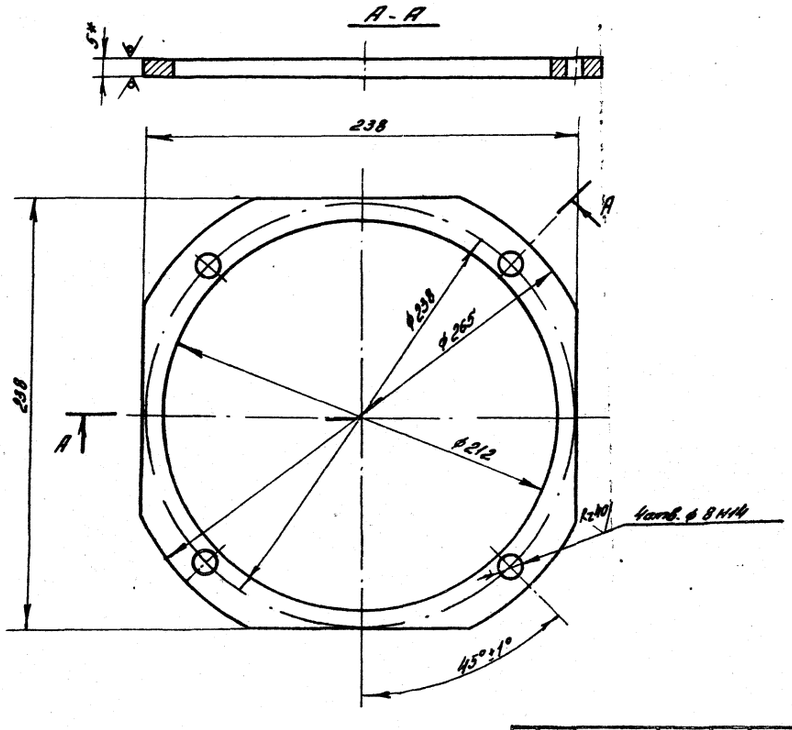

1.* Размер для справок

2. Неуказанные предельные отклонения размеров ± IT14/2

10286/14

Изм.	Лист	№ докум.	Подпись	Дата
Разраб.		Земцова		
Провер.		Ананьева		
Т. контр.		Сергеев		
Н. контр.		Ананьева		
Утв.		Алеев		

095.01.06.00.01

Фланец

Литер	Масса	Масшт.
	0.61	1:2
Лист	Листов: 1	

Лист 5 ГОСТ 19903-74 Ст. 3 ГОСТ 14637-79

ГПИ "Проектпром-вентиляция" Волгоградский отдел

Копировал: Ананьева Формат: А3

409-28-51.89 Альбом 20. Часть IV

Формат	Зона	Поз.	Обозначение	Наименование	Кол.	Примечание
				Документация		
А3			095.01.07.00.00СБ	Сборочный чертеж.		
			Переменные данные	для исполнений		
				095.01.07.00.00		
				Детали		
Б/Ч		1	095.01.07.00.01	Лист обшивки		
				Лист 2 ГОСТ 19903-74 Ст.3 ГОСТ 16523-70		
				890х1980мм	1	27.67кг
				Лебёдка жесткости		
				Полоса 8х20 ГОСТ 103-76 Ст.3 ГОСТ 380-71		
Б/Ч		2	095.01.07.00.02	L = 770мм	2	0.97кг
Б/Ч		3	095.01.07.00.03	L = 1570мм	1	1.98кг
				095.01.07.00.00-01		
				Детали		
Б/Ч		1	095.01.07.00.01-01	Лист обшивки		
				Лист 2 ГОСТ 19903-74 Ст.3 ГОСТ 16523-74		
				910х1980мм	1	28.29кг

Инв.№ подл. | Подпись и дата | Взам.инв.№ | Инв.№ дубл. | Подпись и дата

Изм.	Лист	№ докум.	Подпись	Дата
Разраб.		Зенцова		
Провер.		Ананьева		
Н. контр.		Ананьева		
Утв.		Исеев		

095.01.07.00.00

Обшивка

Литер	Лист	Листов
		2

ГПИ, Проектпромвентиляция" Волгоградский отдел

Копировал: Рыжкова Формат: А4

20

Формат	Зона	Поз.	Обозначение	Наименование	Кол.	Примечание
				Лебёдка жесткости		
				Полоса 8х20 ГОСТ 103-76 Ст.3 ГОСТ 380-71		
Б/Ч		2	095.01.07.00.02-01	L = 775мм	2	0.98кг
Б/Ч		3	095.01.07.00.02-02	L = 1580мм	1	1.95кг

Инв.№ подл. | Подпись и дата | Взам.инв.№ | Инв.№ дубл. | Подпись и дата

Изм.	Лист	№ докум.	Подпись	Дата

095.01.07.00.00

Лист 2

Копировал: Рыжкова Формат: А4

095.01.07.00.00СБ

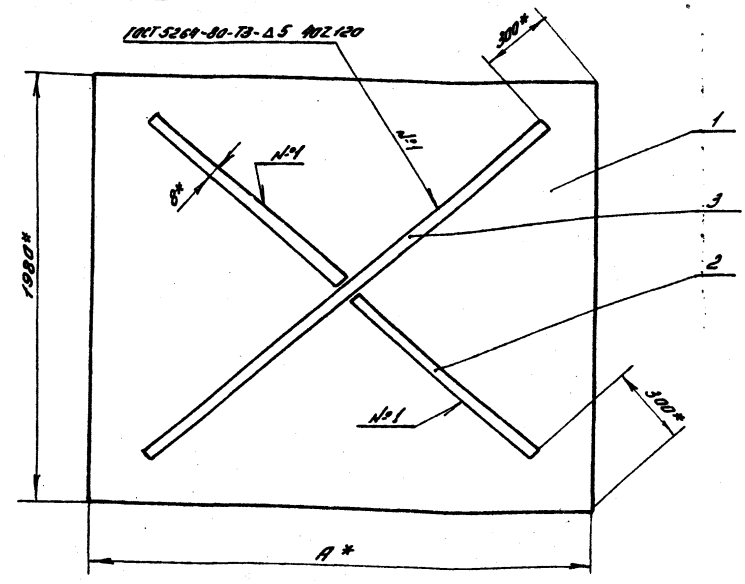

Обозначение	А	Масса кг
095.01.07.00.00	890	31.59
-01	910	32.24

1.* Размеры для справок.

2. Предельные отклонения размеров ±IT14/2

10286/14

095.01.07.00.00СБ.

Изм.	Лист	№ докум.	Подпись	Дата
Разраб.		Зенцова		
Провер.		Ананьева		
Т. контр.		Сергеев		
Н. контр.		Ананьева		
Утв.		Исеев		

Обшивка

Сборочный чертеж.

Литер	Масса	Масштаб
	Ст. табл.	–
Лист	Листов: 1	

ГПИ, Проектпромвентиляция" Волгоградский отдел

Инв.№ подл. | Подпись и дата | Взам.инв.№ | Инв.№ дубл. | Подпись и дата

Копировал: Рыжкова Формат: А3

Альбом 10, часть 4

Формат	Зона	Поз.	Обозначение	Наименование	Кол.	Примечание
				Документация		
А4			095.01.08.00.00сб	Сборочный чертеж		
				Детали		
А4		1	095.01.08.00.01	Лист	2	
				Лист		
				Лист 2 ГОСТ 19903-74 / Ст.3 ГОСТ 16523-70		
Б4		2	095.01.08.00.02	480×196-2.0 мм	1	1.48 кг
Б4		3	095.01.08.00.03	160×196-2.0 мм	1	0.49 кг

Инв. № подл. | Подп. и дата | Взам. инв. № | Инв. № дубл. | Подп. и дата

Изм.	Лист	№ докум.	Подп.	Дата
Разраб.	Земцова			
Пров.	Ананьева			
Н. контр.	Ананьева			
Утв.	Агеев			

095.01.08.00.00

Отвод

Литер	Лист	Листов
		1

ГПЦ "Проектпромвентиляция" Волгоградский отдел

Копировал: Иванова Формат: А4

095.01.08.00.00сб

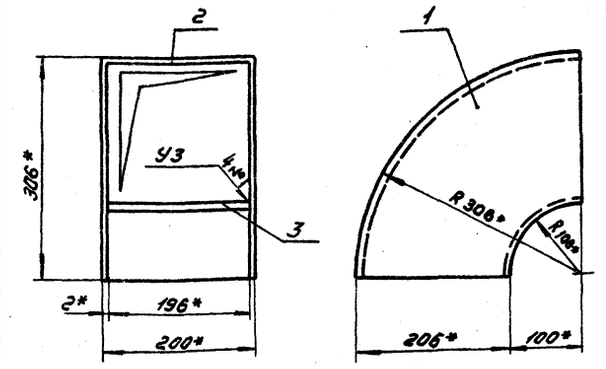

1.* Размеры для справок
2. Сварные швы по ГОСТ 5264-80
3. Предельные отклонения размеров $\pm \frac{IT14}{2}$

Инв. № подл. | Подп. и дата | Взам. инв. № | Инв. № дубл. | Подп. и дата

Изм.	Лист	№ докум.	Подп.	Дата
Разраб.	Земцова			
Провер.	Ананьева			
Т. контр.	Сергеев			
Н. контр.	Ананьева			
Утв.	Агеев			

095.01.08.00.00сб

Отвод

Сборочный чертеж

Литер	Масса	Масштаб
	4.03	1:5

Лист | Листов 1

ГПЦ "Проектпромвентиляция" Волгоградский отдел

Копировал: Иванова Формат: А4

095.01.08.00.01

А(V)

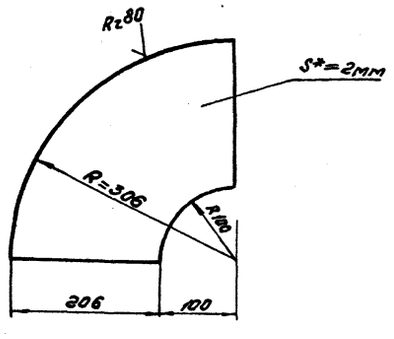

1.* Размер для справок
2. Предельные отклонения размеров $\pm \frac{IT14}{2}$

Инв. № подл. | Подп. и дата | Взам. инв. № | Инв. № дубл. | Подпись и дата

Изм.	Лист	№ докум.	Подп.	Дата
Разраб.	Земцова			
Провер.	Ананьева			
Т. контр.	Сергеев			
Н. контр.	Ананьева			
Утв.	Агеев			

095.01.08.00.01

Лист

Литер	Масса	Масштаб
	1.03	1:5

Лист | Листов 1

Лист 2 ГОСТ 19903-74 / Ст.3 ГОСТ 16523-70

ГПЦ "Проектпромвентиляция" Волгоградский отдел

Копировал: Иванова Формат: А4

Формат	Зона	Поз.	Обозначение	Наименование	Кол.	Примечание
				Документация		
А2			095.02.00.00.00сб	Сборочный чертеж		
				Сборочные единицы		
А2		1	095.02.01.00.00	Корпус бункера	2	
А3		2	095.02.02.00.00	Фланец	1	
А4		3	095.02.03.00.00	Фланец	2	
А3		4	095.02.04.00.00	Крышка	2	
А4		5	095.02.05.00.00	Рамка	2	
				Детали		
А4		6	095.02.00.00.01	Платик	2	
Б4		7	095.02.00.00.02	Лапка		
				Швеллер 5 ГОСТ 8240-72 / Ст.3 ГОСТ 380-71		
				L = 150 мм	4	0.73 кг
Б4		8	095.02.00.00.03	Прокладка		
				Пластина I лист ТМКЩ-М-3×25×1600-9.9 ГОСТ 7338-77	2	0.18 кг
				Стандартные изделия		
		9		Болт М10×35.58 ГОСТ 7798-70	12	
		10		Гайка М10.9 ГОСТ 5915-70	12	
		11		Шайба 10.01 ГОСТ 11371-78	12	
				10286/14		

Инв. № подл. | Подп. и дата | Взам. инв. № | Инв. № дубл. | Подпись и дата

Изм.	Лист	№ докум.	Подп.	Дата
Разраб.	Земцова			
Пров.	Ананьева			
Н. контр.	Ананьева			
Утв.	Агеев			

095.02.00.00.00

Бункер

Литер	Лист	Листов
		1

ГПЦ "Проектпромвентиляция" Волгоградский отдел

Копировал: Иванова Формат: А4

409-28-51.89 Альбом 10, часть 4

095.02.00.00.00Сб

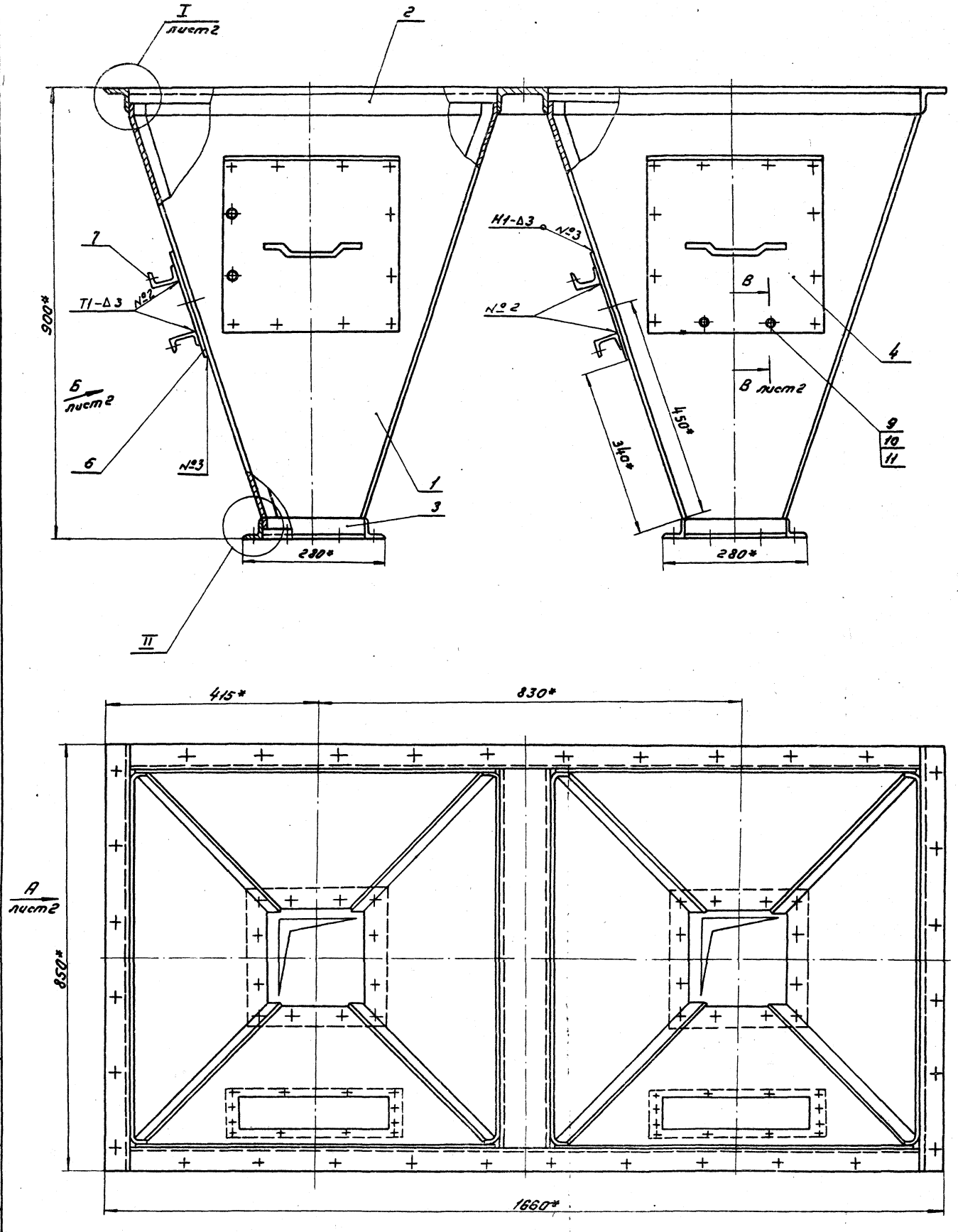

10286/14

					095.02.00.00.00Сб			
Изм.	Лист	№ докум.	Подп.	Дата	Бункер	Лит.	Масса	Масштаб
Разраб.		Арзамасцев					126.64	1:5
Пров.		Земцова			Сборочный чертеж	Лист 1	Листов: 2	
Т. контр.		Сергеев				ТЦ Проектпромвентиляция		
Н. контр.		Ананьева				Волгоградский отдел		
Утв.		Алеев						

Инв. № подл. | Подп. и дата | Взам. инв. № | Инв. № дубл. | Подп. и дата

Копировал: Иванова

Формат: А2

095.02.00.00.00Сб

409-28-51.89 Альбом 10, часть 4

Вид А
лист 1

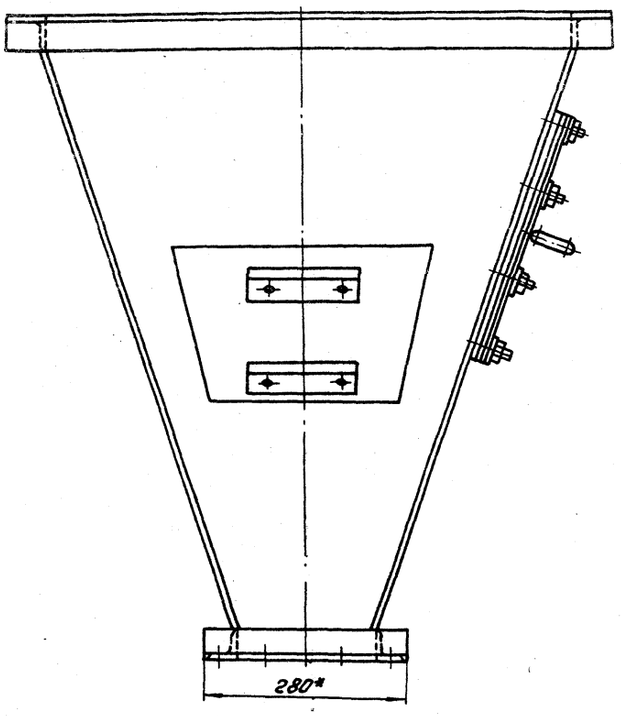

Вид Б повернуто
лист 1

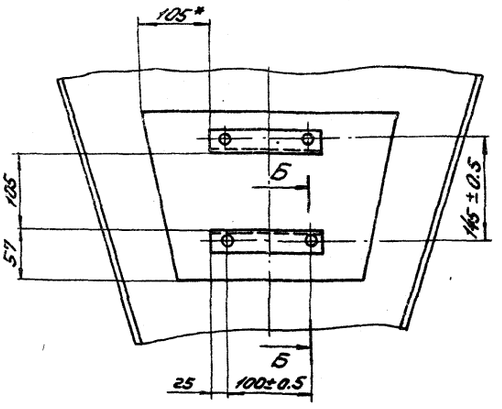

Б–Б
М1:2

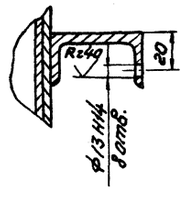

В–В лист 1
М1:2

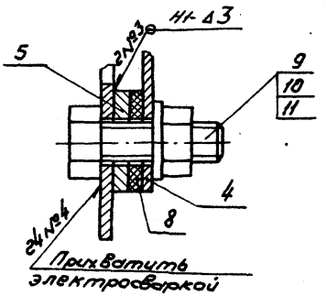

I
М1:2 лист 1

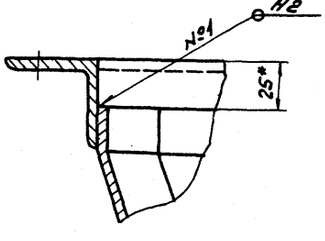

II
М1:2 лист 1

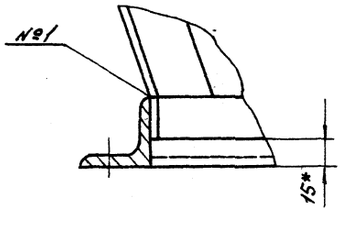

1. * Размеры для справок
2. Сварные швы по ГОСТ 5264-80
3. Неуказанные предельные отклонения размеров $\pm\frac{IT14}{2}$

10286/14

					095.02.00.00.00Сб			
Изм.	Лист	№ докум.	Подп.	Дата	Бункер Сборочный чертеж	Лит.	Масса	Масштаб
Разраб.		Арзамасцева					126.64	1:5
Пров.		Зекцова				Лист 2	Листов 2	
Т. контр.		Сергеев				ТПИ Проектпромвентиляция Волгоградский отдел		
Н. контр.		Ананьева						
Утв.		Агеев						

Копировал: Иванова

Формат: А2

Инв. № подл. | Подпись и дата | Взам. инв. № | Инв. № дубл. | Подпись и дата

095.02.00.00.01

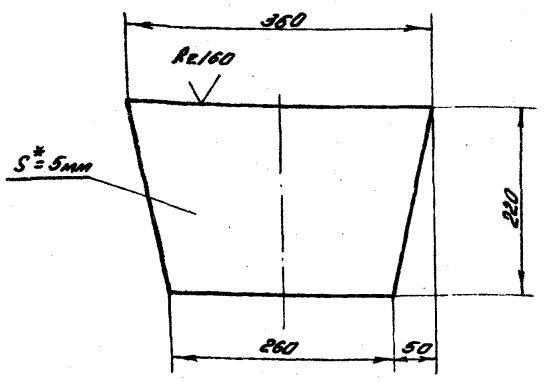

1.* Размер для справок

2. Предельные отклонения размеров ± IT14/2

Изм.	Лист	№ докум.	Подпись	Дата
Разраб.		Земцова		
Провер.		Ананьева		
Т. контр.		Сергеев		
Н. контр.		Ананьева		
Утв.		Асеев		

095.02.00.00.01.

Платик

Литер	Масса	Масштаб
	2.68	2:1

Лист | Листов 1

Лист 5 ГОСТ 19903-74
Сталь 3 ГОСТ 1963-79

ГПИ, "Проектпромвентиляция" Волгоградский отдел

Копировал: Рыжкова Формат: А4

Изм.	Лист	№ докум.	Подпись	Дата
Разраб.		Земцова		
Провер.		Ананьева		
Н. контр.		Ананьева		
Утв.		Асеев		

095.02.01.00.00.

Корпус бункера

Литер	Лист	Листов
		1

ГПИ, "Проектпромвентиляция" Волгоградский отдел

Копировал: Рыжкова Формат: А4

Формат	Зона	Поз.	Обозначение	Наименование	Кол.	Примечание
				Документация		
А2			095.02.01.00.00 СБ	Сборочный чертеж		
				Детали		
А2		1	095.02.01.00.01	Стенка	1	
		2	-01	Стенка	1	
А2		3	095.02.01.00.02	Стенка	2	

095.02.02.00.00СБ

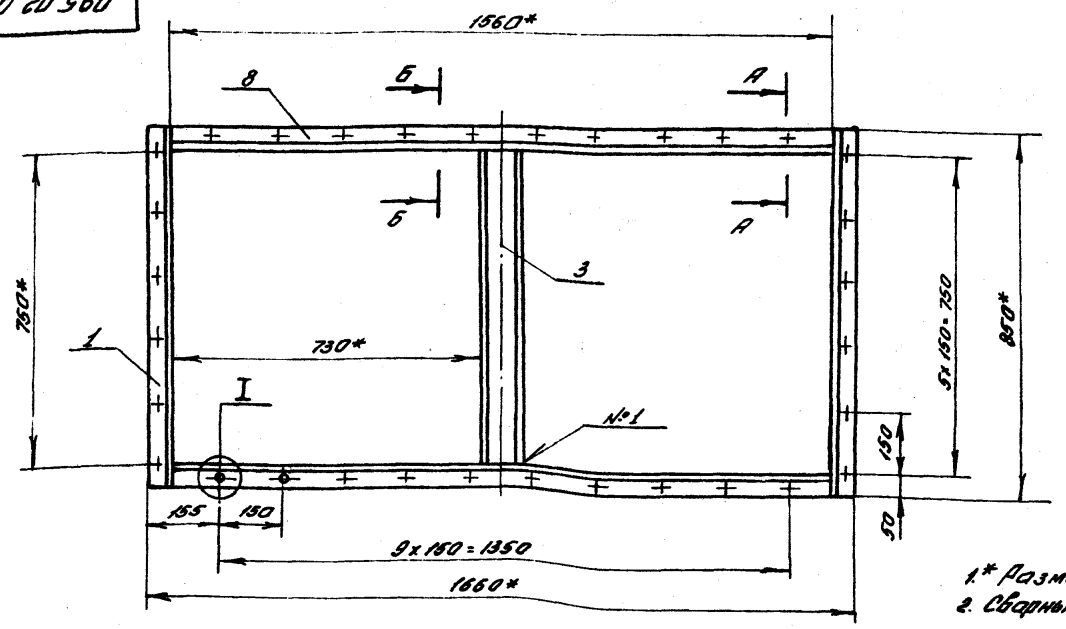

1.* Размеры для справок

2. Сварные швы по ГОСТ 5264-80

3. Предельные отклонения размеров: отверстий -H14, остальных ± IT14/2

I
М1:1
32 места

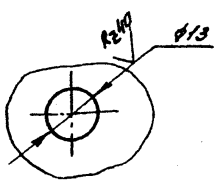

А-А
М1:2

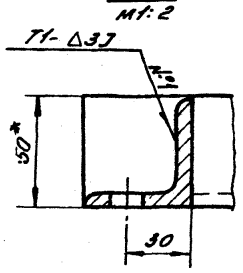

Б-Б
М1:2

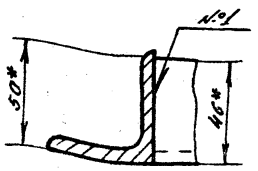

10286/14

095.02.02.00.00СБ

Изм.	Лист	№ докум.	Подпись	Дата
Разраб.		Земцова		
Провер.		Ананьева		
Т. контр.		Сергеев		
Н. контр.		Ананьева		
Утв.		Асеев		

Фланец

Сборочный чертеж.

Литер	Масса	Масштаб
	24.60	1:10

Лист | Листов 1

ГПИ, "Проектпромвентиляция" Волгоградский отдел

Копировал: Рыжкова Формат: А3

095.02.01.00.00 сб

409-28-51.89 Альбом 10, часть 4

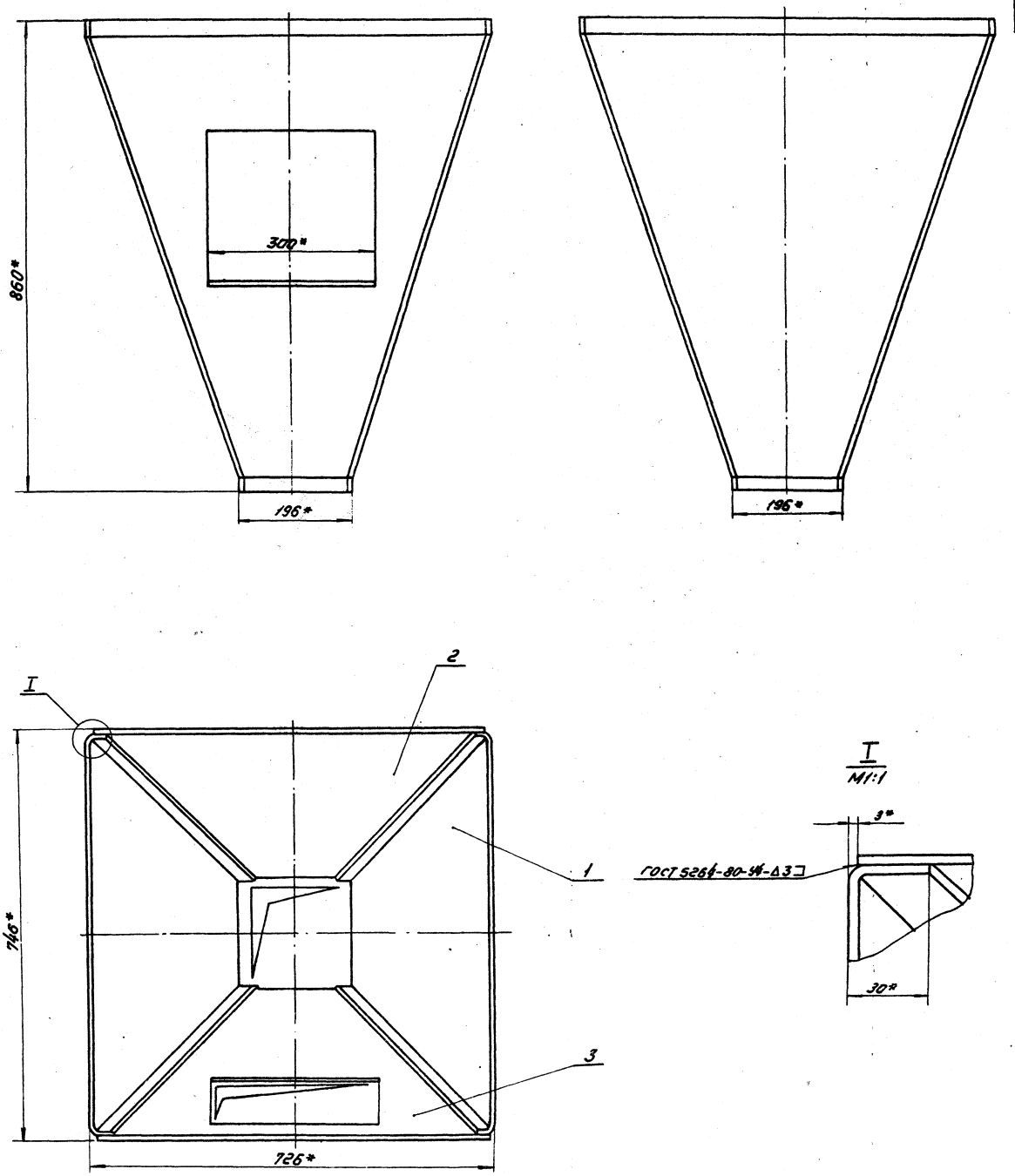

1.* Размеры для справок.

2. Предельные отклонения размеров $\pm \frac{IT14}{2}$

10286/14

					095.02.01.00.00 сб			
Изм.	Лист	№ докум.	Подп.	Дата	Корпус бункера	Лит.	Масса	Масштаб
Разраб.		Арзамасцева					39.61	1:5
Пров.		Земцова			Сборочный чертеж	Лист	Листов 1	
Т. контр.		Сергеев				ГПЦ Проектпромвентиляция		
Н. контр.		Ананьева				Волгоградский отдел		
Утв.		Агеев						

Инв. № подл. | Подпись и дата | Взам. инв. № | Инв. № дубл. | Подп. и дата

Копировал Иванова

Формат: А2

095.02.01.00.01.

Развертка

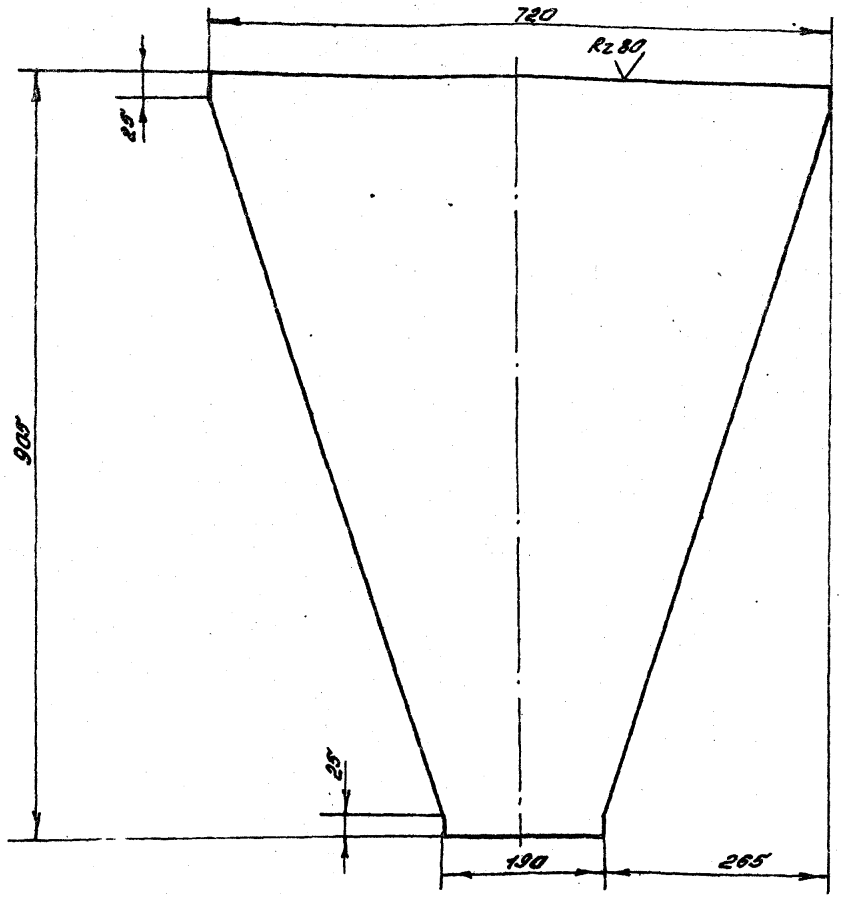

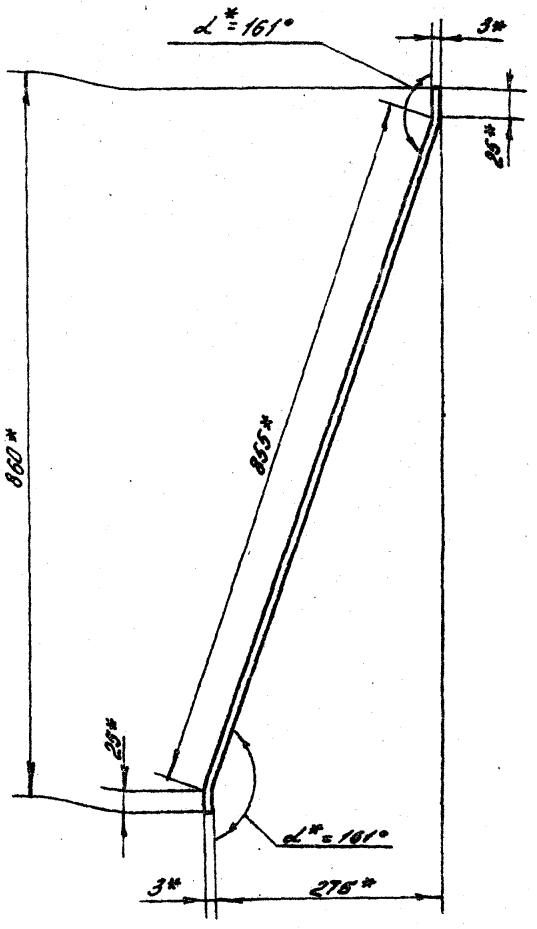

095.02.01.00.01-01
остальное см. 095.02.01.00.01.

Развертка

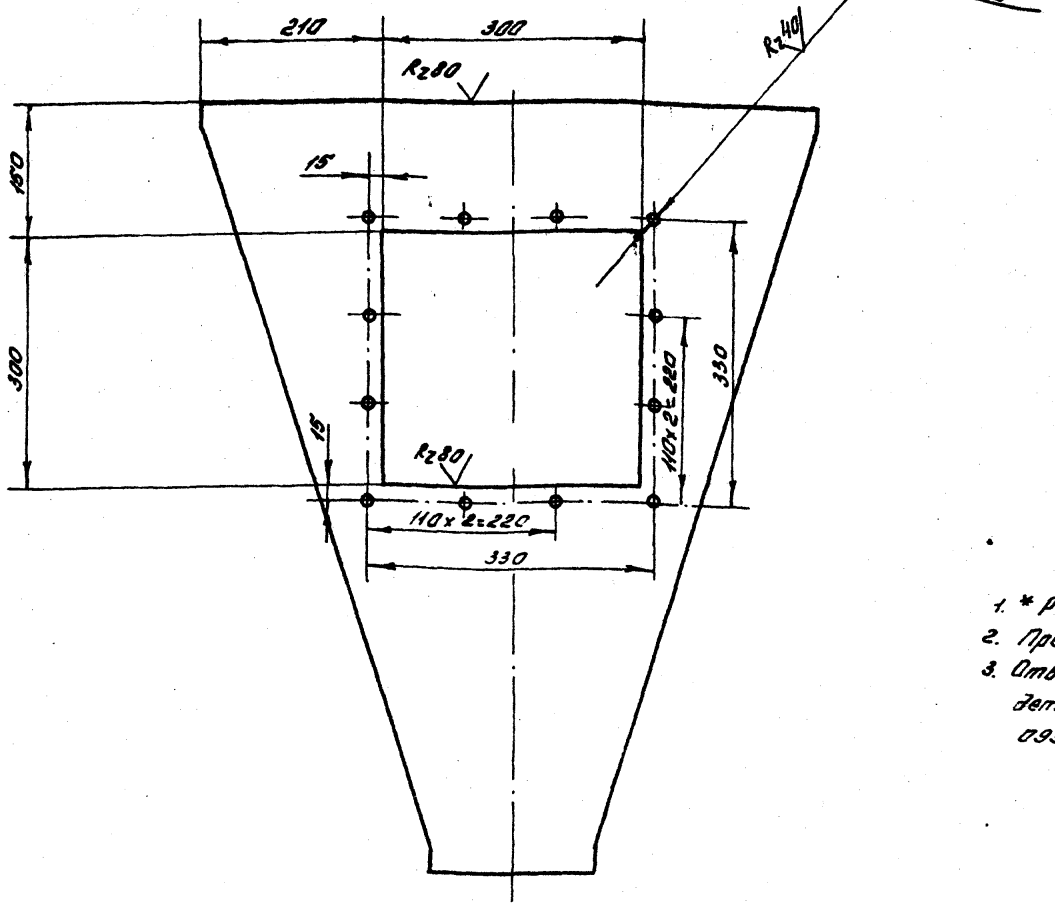

Обозначение	Масса, кг
095.02.01.00.01	9.70
-01	7.55

1. * Размеры для справок
2. Предельные отклонения размеров $\pm\frac{IT14}{2}$
3. Отверстия выполнить совместно с деталями 095.02.04.00.02, 095.02.05.00.00.

10286/14

Изм.	Лист	N докум.	Подп.	Дата	095.02.01.00.01.			
Разраб.		Земцова			Стенка	Лит.	Масса	Масшт.
Пров.		Ананьева					–	1:5
Т.контр.		Сергеев				Лист	Листов 1	
Н.контр.		Ананьева			Лист 3 ГОСТ 19903-74 / Ст. 3 ГОСТ 16523-70	ГПИ „Проектпромвентиляция" Волгоградский отдел		
Утв.		Ясеев						

Копировал: Ванникова Формат А2

Инв. № подл. | Подпись и дата | Взам. инв. № | Инв. № дубл. | Подпись и дата

409-28-51.89 Альбом 10 Часть 4

095. 02. 01. 00. 02.

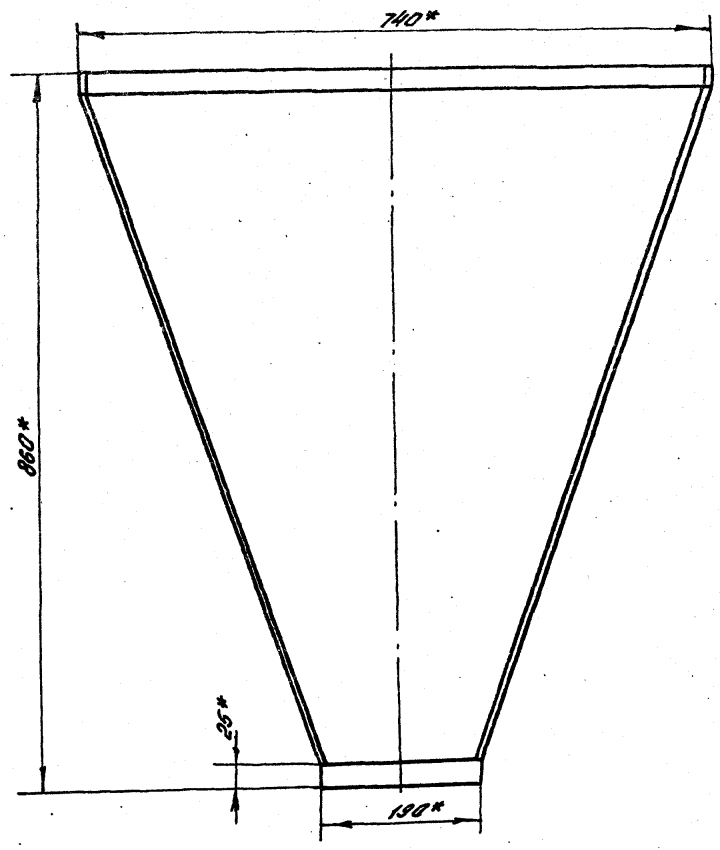

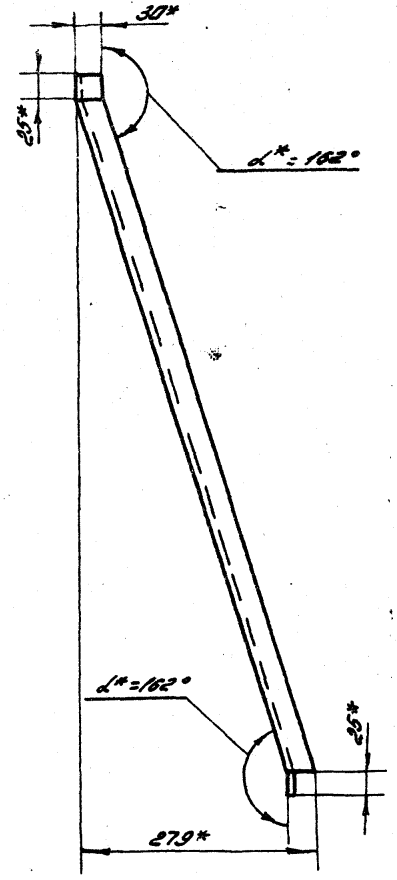

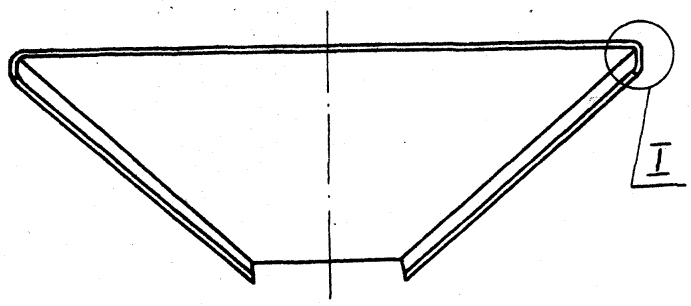

I
M1:1

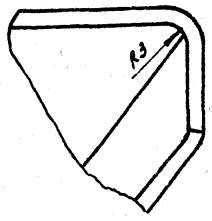

Развертка

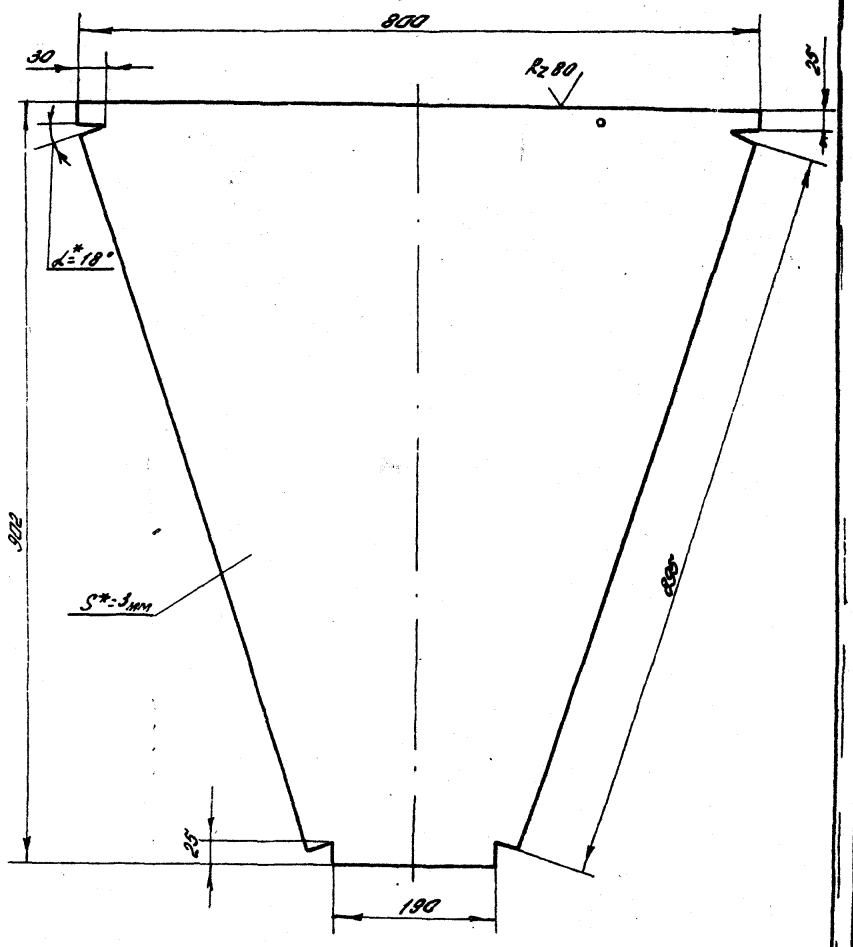

10286/14

					095. 02. 01. 00. 02			
Изм	Лист	№ докум.	Подп.	Дата	Стенка	Лит	Масса	Масшт.
Разраб.		Земцова					11.18	1:5
Пров.		Ананьева				Лист	Листов: 1	
Т. контр.		Сергеев						
Н. контр.		Ананьева			Лист 3 ГОСТ 19903-74 Ст. 3 ГОСТ 16523-70	ГПИ „Проектпромвентиляция" Волгоградский отдел		
Утв.		Агеев						

Копировал: Рынкова

Формат А2

Инв. № подл. | Подпись и дата | Взам. инв. № | Инв. № дубл. | Подпись и дата

409-78-51.89 Альбом XII. Часть 4

Формат	Зона	Поз.	Обозначение	Наименование	Кол.	Примечание
				Документация		
А3			095.02.02.00.00сб	Сборочный чертеж		
				Детали		
				Уголок 50х50х5 ГОСТ 8509-72 / Ст.3 ГОСТ 380-71		
Б4		1	095.02.02.00.01	L = 850	2	3.2кг
Б4		2	095.02.02.00.02	L = 1560-2.0мм	2	5.88кг
				Швеллер 10 ГОСТ 8240-72 / Ст.3 ГОСТ 380-71		
Б4		3	095.02.02.00.03	L = 750-2.0мм	1	6.44кг

Изм.	Лист	№ докум.	Подпись	Дата
Разраб.		Земцова		
Провер.		Ананьева		
Н.контр.		Ананьева		
Утв.		Агеев		

095.02.02.00.00.

Фланец

Литер	Лист	Листов
		1

ГПИ „Проектпромвентиляция" Волгоградский отдел

Копировал: Рыжкова Формат: А4

Формат	Зона	Поз.	Обозначение	Наименование	Кол.	Примечание
				Документация		
А4			095.02.03.00.00сб	Сборочный чертеж		
				Детали		
				Уголок 40х40х4 ГОСТ 8509-72 / Ст.3 ГОСТ 380-71		
Б4		1	095.02.03.00.01	L = 280	2	0.68кг
Б4		2	095.02.03.00.02	L = 200-2.0мм	2	0.48кг

Изм.	Лист	№ докум.	Подп.	Дата
Разраб.		Земцова		
Провер.		Ананьева		
Н.контр.		Ананьева		
Утв.		Агеев		

095.02.03.00.00.

Фланец

Литер	Лист	Листов
		1

ГПИ „Проектпромвентиляция" Волгоградский отдел.

Копировал: Рыжкова Формат: А4

095.02.03.00.00сб

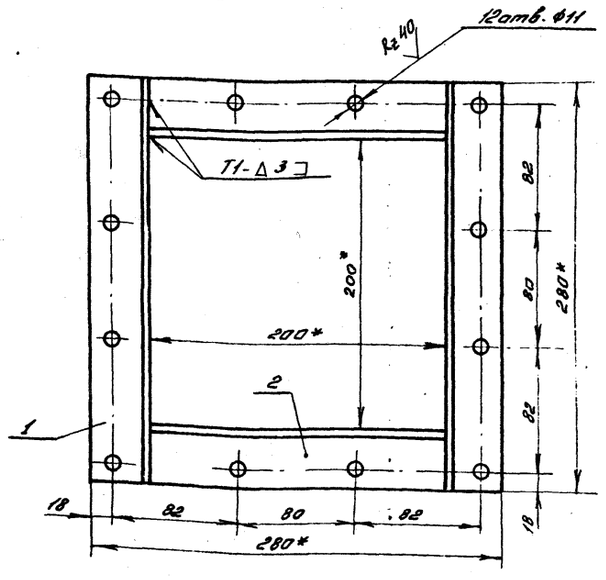

1. * Размеры для справок
2. Сварные швы по ГОСТ 5264-80
3. Предельные отклонения размеров: отверстий - Н14, остальных $\pm \frac{JT14}{2}$

Изм.	Лист	№ докум.	Подпись	Дата
Разраб.		Земцова		
Провер.		Ананьева		
Т.контр.		Сергеев		
Н.контр.		Ананьева		
Утв.		Агеев		

095.02.03.00.00сб

Фланец

Сборочный чертеж.

Литер	Масса	Масшт.
	2.32	1:2.5

Лист: Листов 1

ГПИ „Проектпромвентиляция" Волгоградский отдел

Копировал: Рыжкова Формат: А4

Формат	Зона	Поз.	Обозначение	Наименование	Кол.	Примечание
				Документация		
А3			095.02.04.00.00сб	Сборочный чертеж		
				Детали		
А4		1	095.02.04.00.01	Ручка	1	
А4		2	095.02.04.00.02	Полотно	1	

10286/14

Изм.	Лист	№ докум.	Подпись	Дата
Разраб.		Земцова		
Пров.		Ананьева		
Н.контр.		Ананьева		
Утв.		Агеев		

095.02.04.00.00.

Крышка

Литер	Лист	Листов
		1

ГПИ „Проектпромвентиляция" Волгоградский отдел

Копировал: Рыжкова Формат: А4

Альбом 10 Часть

409-28-51.89

095.02.04.00.00сб

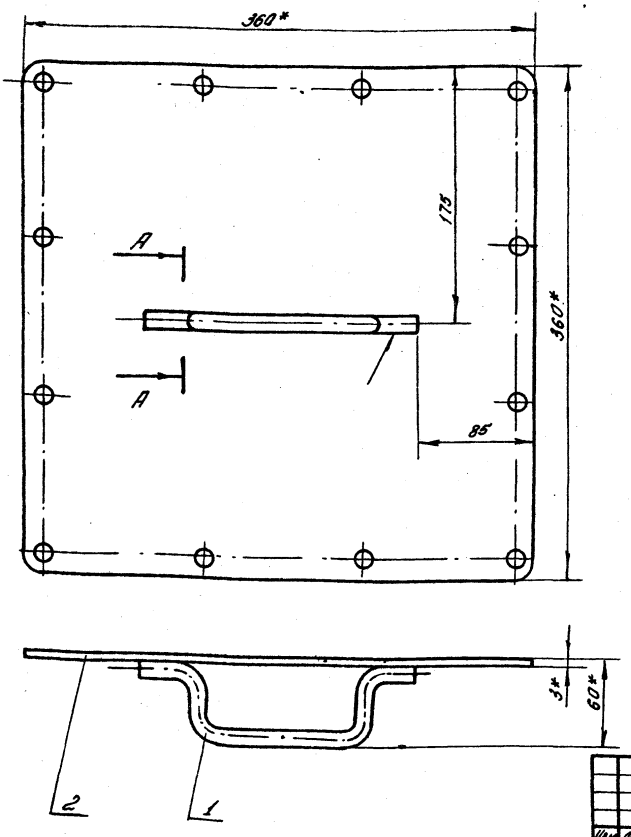

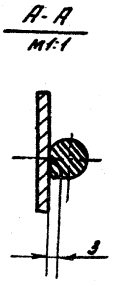

1.* Размеры для справок
2. Предельные отклонения размеров $\pm\frac{JT14}{2}$
3. Сварка ручная электродуговая

Изм.	Лист	№ докум.	Подпись	Дата	095.02.04.00.00сб			
Разраб.		Земцова			Крышка	Литер	Масса	Масшт.
Провер.		Ананьева					3.18	1:2.5
Т.контр.		Сергеев			Сборочный чертеж.	Лист	Листов: 1	
Н.контр.		Ананьева				ГПИ „Проектпромвентиляция" Волгоградский отдел		
Утв.		Агеев						

Копировал: Рыжкова Формат: А3

095.02.04.00.01

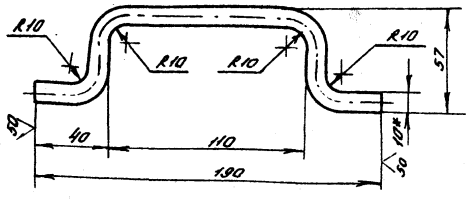

1.* Размер для справок
2. Предельные отклонения размеров $\pm\frac{JT14}{2}$
3. Развернутая длина заготовки L=258мм

Изм.	Лист	№ докум.	Подпись	Дата	095.02.04.00.01.			
Разраб.		Земцова			Ручка	Литер	Масса	Масшт.
Провер.		Ананьева					0.16	1:2
Т.контр.		Сергеев				Лист	Листов: 1	
Н.контр.		Ананьева			Круг 10 ГОСТ 2590-71 Ст.3 ГОСТ 380-71	ГПИ „Проектпромвентиляция" Волгоградский отдел		
Утв.		Агеев						

Копировал: Рыжкова Формат: А4

095.02.04.00.02

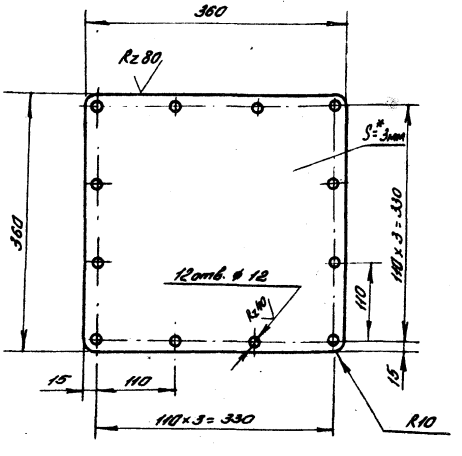

1.* Размер для справок
2. Предельные отклонения размеров: отверстий - H14, остальных $\pm\frac{JT14}{2}$
3. Отверстия выполнить совместно с деталями 095.02.01.00.01-01, 095.02.05.00.00.

10286/14

Изм.	Лист	№ докум.	Подпись	Дата	095.02.04.00.02.			
Разраб.		Земцова			Полотно	Литер	Масса	Масшт.
Провер.		Ананьева					3.02	1:5
Т.контр.		Сергеев				Лист	Листов: 1	
Н.контр.		Ананьева			Лист 3 ГОСТ 18903-74 Ст.3 ГОСТ 16523-70	ГПИ „Проектпромвентиляция" Волгоградский отдел		
Утв.		Агеев						

Копировал: Рыжкова Формат: А4

409-28-51.89 Альбом 10, часть 4

Формат	Зона	Поз.	Обозначение	Наименование	Кол.	Примечание
				Документация		
А4			095.02.05.00.00 сб	Сборочный чертеж		
				Детали		
				Полоса $\frac{5\times25\ ГОСТ\ 103-76}{Ст.3\ ГОСТ\ 380-71}$		
Б4		1	095.02.05.00.01	L=360 мм	2	0.35 кг
Б4		2	095.02.05.00.02	L=310-2.0 мм	2	0.3 кг

Изм.	Лист	№ докум.	Подп.	Дата
Разраб.		Земцова		
Провер.		Ананьева		
Т.контр.		Сергеев		
Н.контр.		Ананьева		
Утв.		Агеев		

095.02.05.00.00

Рамка

Литер	Лист	Листов
		1

ГПЦ Проектпромвентиляция Волгоградский отдел

Копировал: Иванова Формат: А4

Подпись и дата | Инв. № дубл. | Взам. инв. № | Подпись и дата | Инв. № подл.

095.02.05.00.00 сб

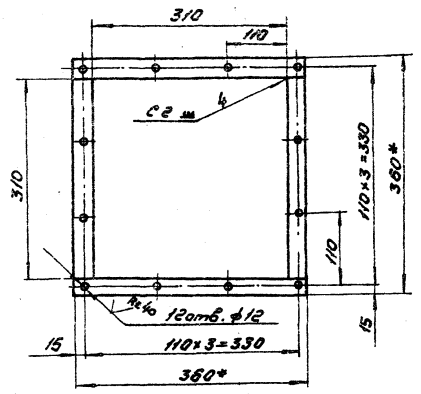

1.* Размеры для справок.
2. Предельные отклонения размеров: отверстий – Н14; остальных ± $\frac{ЛТ14}{2}$
3. Сварные швы по ГОСТ 5264-80
4. Отверстия выполнить совместно с деталями 095.02.01.00.01-01, 095.02.04.00.02

095.02.05.00.00 сб.

Изм.	Лист	№ докум.	Подп.	Дата
Разраб.		Земцова		
Провер.		Ананьева		
Т.контр.		Сергеев		
Н.контр.		Ананьева		
Утв.		Агеев		

Рамка

Сборочный чертеж

Литер	Масса	Масштаб
	1.3	1:5

Лист | Листов: 1

ГПЦ Проектпромвентиляция Волгоградский отдел

Копировал: Иванова Формат: А4

Формат	Зона	Поз.	Обозначение	Наименование	Кол.	Примечание
				Документация		
А2			095.03.00.00.00 сб	Сборочный чертеж		
				Сборочные единицы		
А2		1	095.03.01.00.00	Узел натяжения	1	
А3		2	095.03.02.00.00	Хомут	1	
А3		3	095.03.03.00.00	Рукав тканевый	1	

Изм.	Лист	№ докум.	Подп.	Дата
Разраб.		Земцова		
Пров.		Ананьева		
Н.контр.		Ананьева		
Утв.		Агеев		

095.03.00.00.00

Крепление рукава

Литер	Лист	Листов
		1

ГПЦ Проектпромвентиляция Волгоградский отдел

Копировал: Иванова Формат: А4

Подпись и дата | Инв. № дубл. | Взамен инв. № | Подпись и дата | Инв. № подл.

10286/14

Формат	Зона	Поз.	Обозначение	Наименование	Кол.	Примечание
				Документация		
А2			095.03.01.00.00 сб	Сборочный чертеж		
				Сборочные единицы		
А2		1	095.03.01.01.00	Каркас	1	
А3		2	095.03.01.02.00	Кольцо запорное	1	
А2		3	095.03.01.03.00	Фланец в сборе	1	
А4		4	095.03.01.04.00	Кольцо в сборе	1	
				Детали		
А4		5	095.03.01.00.01	Пружина	2	
А4		6	095.03.01.00.02	Пружина	4	
Б4		7	095.03.01.00.03	Рукав цельнотканый фвн 234, l=180 мм	1	*) 0.07 кг
				Стандартные изделия		
		8		Шплинт 1×8 ГОСТ 397-79	6	
		9		Цепь СН6×19 ГОСТ 2319-70	0.1	м

*) Материал рукава уточняется при комплектовке фильтра

Изм.	Лист	№ докум.	Подп.	Дата
Разраб.		Земцова		
Пров.		Ананьева		
Н.контр.		Ананьева		
Утв.		Агеев		

095.03.01.00.00

Узел натяжения

Лит.	Лист	Листов
		1

ГПЦ Проектпромвентиляция Волгоградский отдел

Копировал: Иванова Формат: А4

Подпись и дата | Инв. № дубл. | Взамен инв. № | Подпись и дата | Инв. № подл.

095.03.00.00.00сб

409-28-51.89 Альбом III часть А

Вид А повернуто

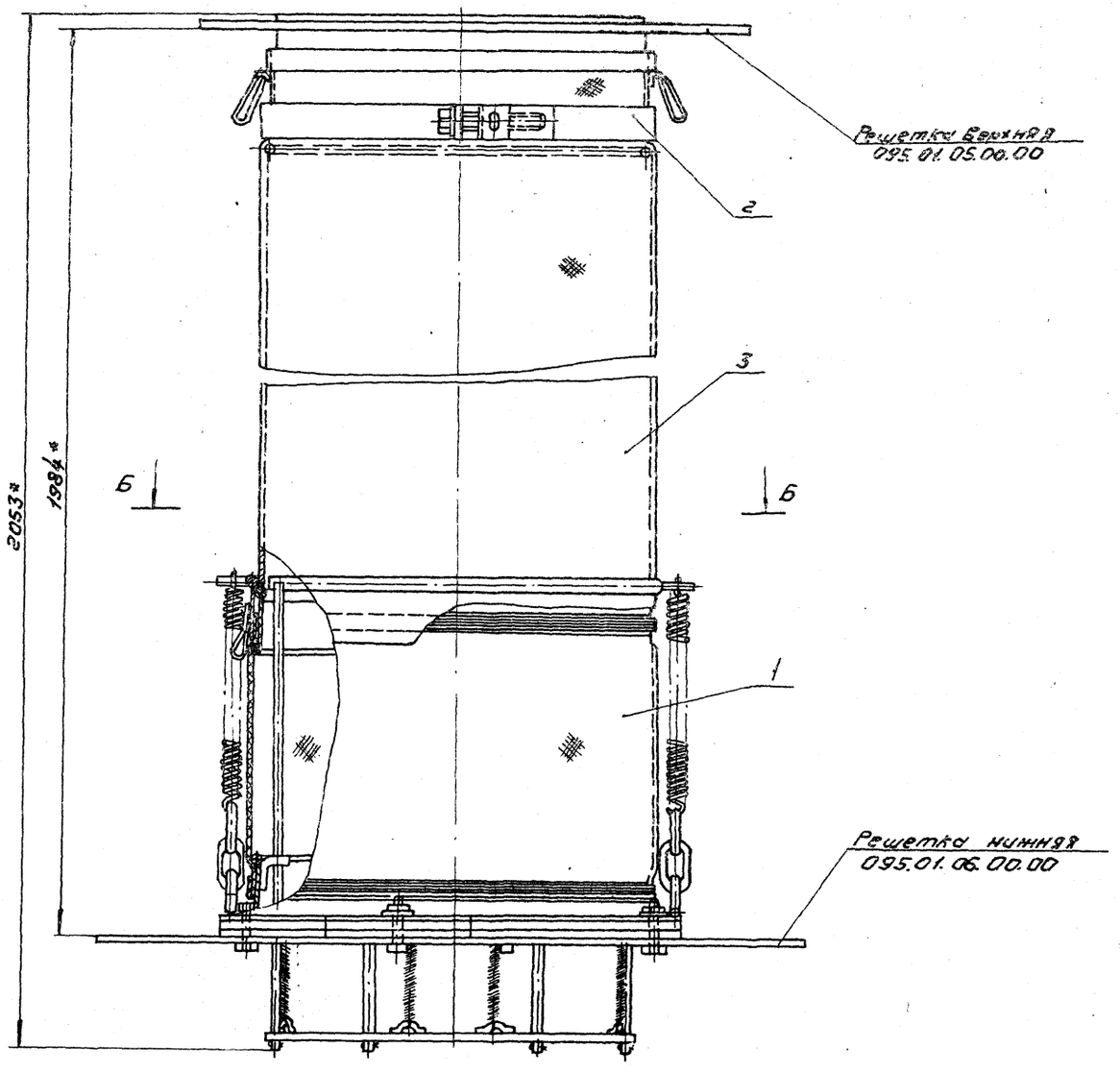

Б–Б повернуто

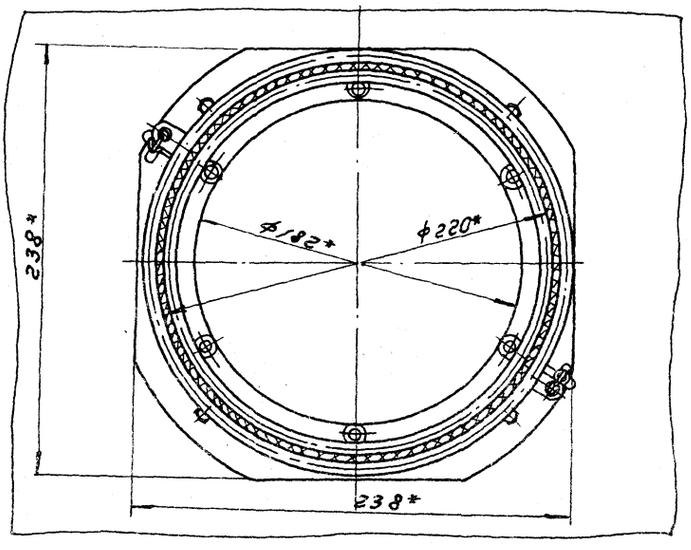

1.* Размеры для справок
2. Предельные отклонения размеров $\pm \frac{IT14}{2}$

10286/14

				095.03.00.00.00сб			
Изм.	Лист	№ докум.	Подп.	Дата	Крепление рукава	Лит.	Масса	Масштаб
Разраб.		Земцова					4.33	1:2
Пров.		Ананьева			Сборочный чертеж.	Лист	Листов: 1
Т.контр.		Сергеев				ГПЦ Проектпромвентиляция Волгоградский отдел	
Н.контр.		Ананьева					
Утв.		Агеев					

Копировал: Иванова Формат: А2

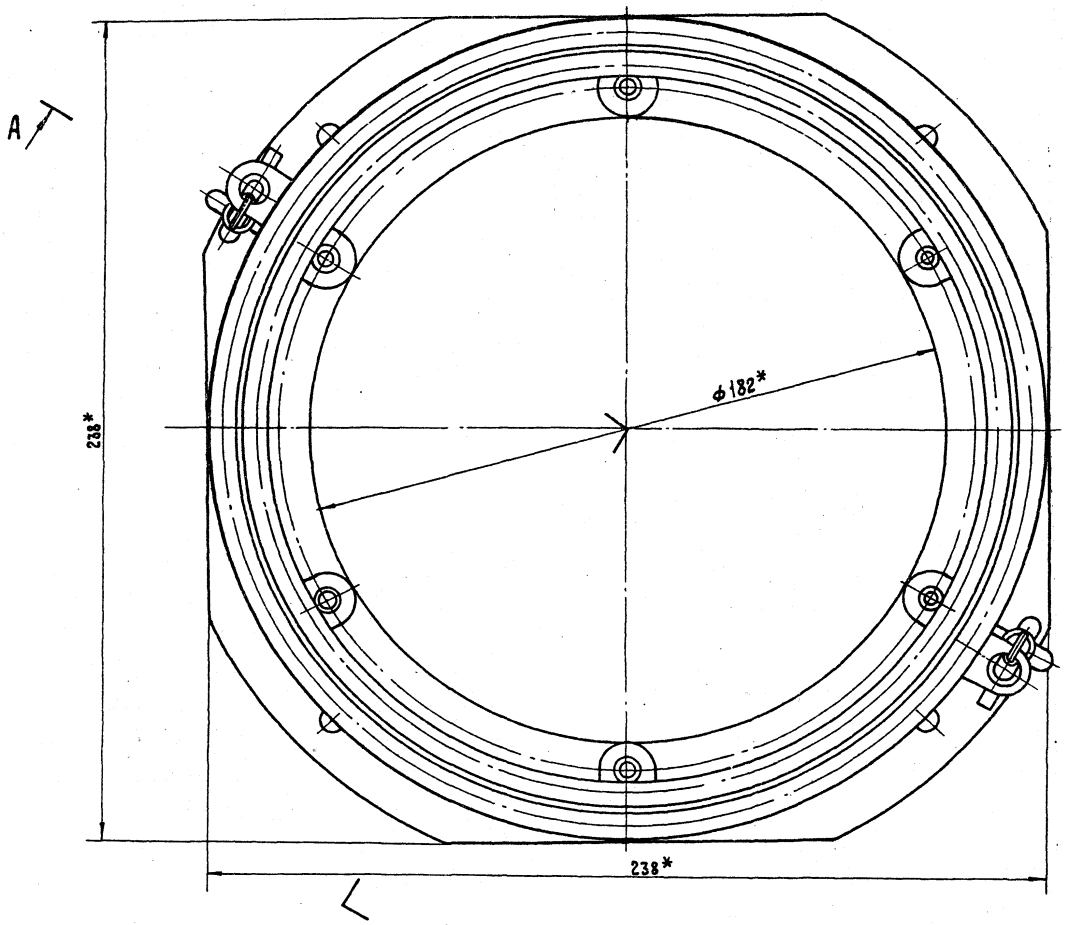



1. * Размеры для справок
2. Предельные отклонения размеров $\pm \frac{JT14}{2}$
3. Рукав поз.7 подшить в 1 слой (по 10 мм) нитками из лавсана зигзагообразным швом и устанавливать с применением краски.

10286/14

					095.03.01.00.00 СБ		
Изм.	Лист	N докум.	Подп.	Дата			
Разраб.		Земцова			Узел натяжения. Сборочный чертеж.	Лит.	Масса 3,46 / Масшт. 1:1
Пров.		Ананьева				Лист 1	Листов 2
Т.контр.		Сергеев				ГПИ „Проектпромвентиляция" Волгоградский отдел	
Н.контр.		Ананьева					
Утв.		Деева					

Копировал:

Формат: А2

Инв.№ подл. | Подпись и дата | Взам. инв.№ | Инв.№ дубл. | Подпись и дата

А – А повернуто
листі

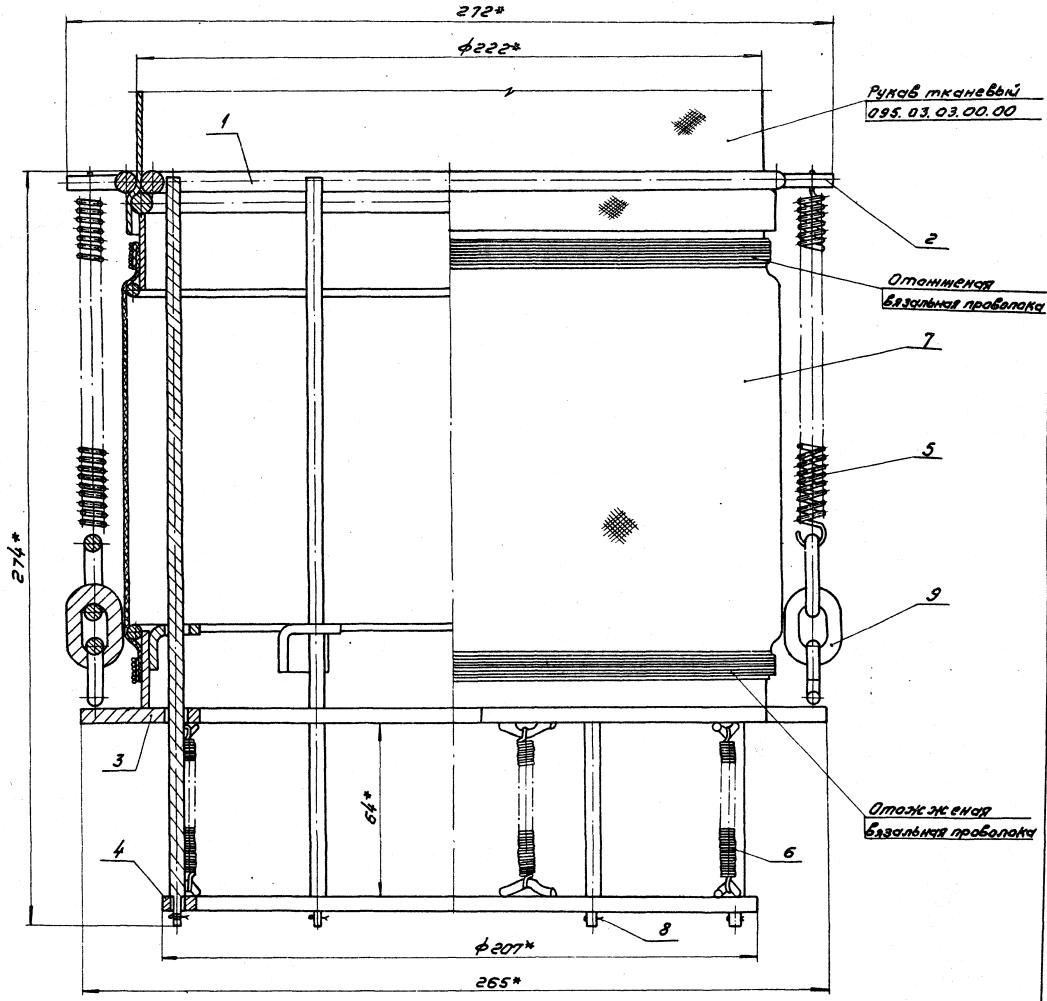

10286/14

				095.03.01.00.00сб	
Изм.	Лист	№ докум.	Подп.	Дата	Узел натяжения	Лит.	Масса	Масштаб
Разраб.	Зенцов						3.46	1:1
Провер.	Ананьев				Сборочный чертеж	Лист 2	Листов 2	
Т.контр.	Сергеев					ГПИ Проектпромвентиляция Волгоградский отдел		
Н.контр.	Ананьева							
Утв.	Лесев							

Копировал: Иванова Формат А2

Инв.№ подл. | Подпись и дата | Взам. инв.№ | Инв.№ дубл. | Подпись и дата

095. 03. 01. 00. 01

А (V)

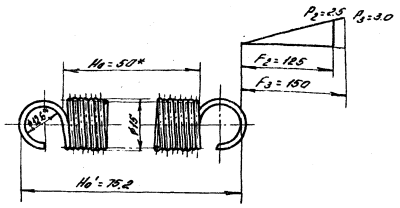

1. Направление навивки пружины – правое
2. Длина развернутой пружины – 1832 мм
3. Число рабочих витков – 40
4. Остальные технические требования по ГОСТ 2.401-68
5. * Размеры для справок

Изм.	Лист	№ докум.	Подпись	Дата	095. 03. 01. 00. 01.	Литер	Масса	Масшт.
Разраб.		Земцова			Пружина		0.015	2:1
Провер.		Ананьева				Лист	Листов: 1	
Т. контр.		Сергеев						
Н. контр.		Ананьева			Проволока I-1.0 ГОСТ 9389-75	ГПИ „Проектпромвентиляция" Волгоградский отдел		
Утв.		Ягеев						

Копировал: Рыжкова Формат: А4

Подпись и дата | Инв. № подл. | Взамен инв. № | Подпись и дата

095. 03. 01. 00. 02

А (V)

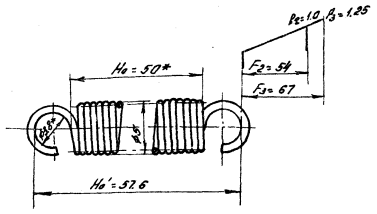

1. Направление навивки пружины – правое
2. Длина развернутой пружины – 1175 мм
3. Число рабочих витков – 82
4. Остальные технические требования по ГОСТ 2.401-68
5. * Размеры для справок.

Изм.	Лист	№ докум.	Подпись	Дата	095. 03. 01. 00. 02.	Литер	Масса	Масшт.
Разраб.		Земцова			Пружина		0.003	4:1
Провер.		Ананьева				Лист	Листов: 1	
Т. контр.		Сергеев						
Н. контр.		Ананьева			Проволока I-0.6 ГОСТ 9389-75	ГПИ „Проектпромвентиляция" Волгоградский отдел		
Утв.		Ягеев						

Копировал: Рыжкова Формат: А4

Подпись и дата | Инв. № подл. | Взамен инв. № | Подпись и дата

Формат	Зона	Поз.	Обозначение	Наименование	Кол.	Примечание
				Документация		
А2			095. 03. 01. 01. 00 СБ	Сборочный чертеж		
				Детали		
БЧ		1	095. 03. 01. 01. 01.	Кольцо верхнее		
				Круг 8 ГОСТ 2590-71 / Ст. 3 ГОСТ 380-71		
				L = 666 мм	1	0.26 кг
БЧ		2	095. 03. 01. 01. 02.	Кольцо нижнее		
				Круг 8 ГОСТ 9590-71 / Ст. 3 ГОСТ 380-71		
				L = 691 мм	1	0.27 кг
БЧ		3	095. 03. 01. 01. 03	Стойка		
				Круг 5 ГОСТ 2590-71 / Ст. 3 ГОСТ 380-71		
				L = 272 мм	6	0.04 кг
БЧ		4	095. 03. 01. 01. 04	Стакан ФВН 218		
				Лист 2 ГОСТ 19903-74 / Ст. 3 ГОСТ 16523-70		
				691 × 28 мм	1	0.3 кг
БЧ		5	095. 03. 01. 01. 05.	Пруток, L = 713 мм		
				Круг 5 ГОСТ 2590-71 / Ст. 3 ГОСТ 380-71	1	0.11 кг

Изм.	Лист	№ докум.	Подпись	Дата	095. 03. 01. 01. 00.	Литер	Лист	Листов
Разраб.		Земцова			Каркас			1
Пров.		Ананьева				ГПИ „Проектпромвентиляция" Волгоградский отдел		
Н. контр.		Ананьева						
Утв.		Ягеев						

Копировал: Рыжкова Формат: А4

Подпись и дата | Инв. № подл. | Взамен инв. № | Подпись и дата

Формат	Зона	Поз.	Обозначение	Наименование	Кол.	Примечание
				Документация		
А3			095. 03. 01. 02. 00 СБ.	Сборочный чертеж		
				Детали		
А4		1	095. 03. 01. 02. 01	Пружина	2	
Б/Ч		2	095. 03. 01. 02. 02	Кольцо		
				Круг 8 ГОСТ 2590-71 / Ст. 3 ГОСТ 380-71		
				L = 722 – 1.0 мм	1	0.29 кг

10286/14

Изм.	Лист	№ докум.	Подпись	Дата	095. 03. 01. 02. 00.	Литер	Лист	Листов
Разраб.		Земцова			Кольцо запорное			1
Пров.		Ананьева				ГПИ „Проектпромвентиляция" Волгоградский отдел		
Н. контр.		Ананьева						
Утв.		Ягеев						

Копировал: Рыжкова Формат: А4

Подпись и дата | Инв. № подл. | Взамен инв. № | Подпись и дата

095.03.01.01.00 Сб

409-28-51.89 Альбом 10 часть 4

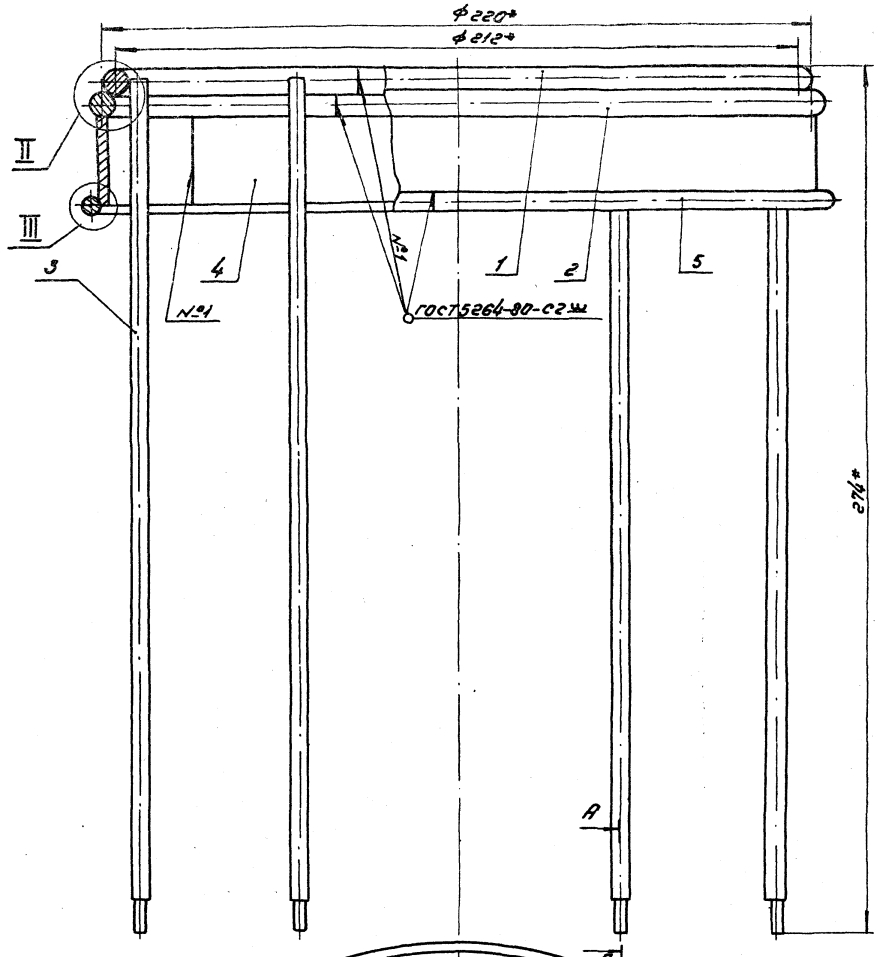

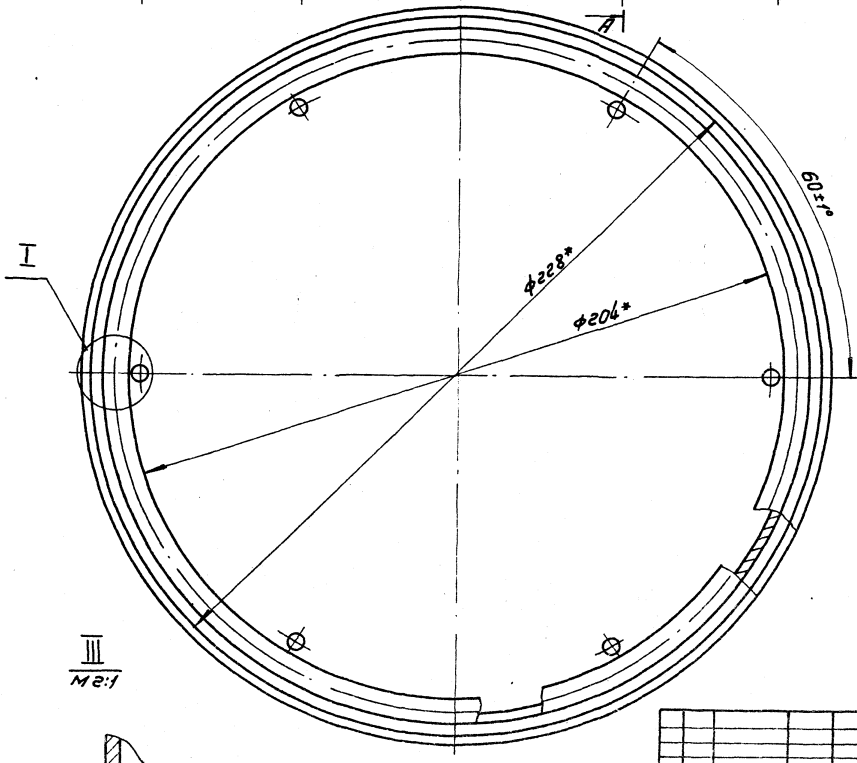

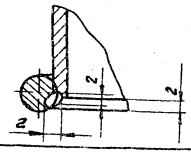

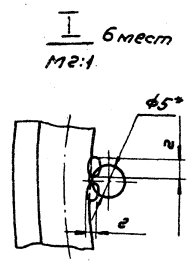

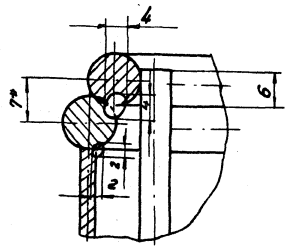

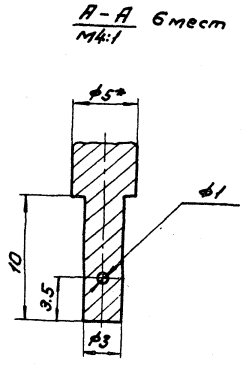

1.* Размеры для справок.
2. Сварные швы зачистить.
3. Неуказанные швы – сварка ручная электродуговая.
4. Неуказанные предельные отклонения размеров $\pm\frac{ЭТ14}{2}$
5. Детали поз. 3 стачить до диаметра 3мм на длине 10мм от края.

10286/14

				095.03.01.01.00 Сб			
Изм.	Лист	№ докум.	Подп.	Дата	Каркас	Лит.	Масса	Масштаб
Разраб.		Земцова					1.18	1:1
Пров.		Ананьева			Сборочный чертеж	Лист	Листов 1	
Т. контр.		Сергеев				ГПИ, Проектпромвентиляция		
Н. контр.		Ананьева				Волгоградский отдел		
Утв.		Агеев						

Копировал: Иванова

Формат: А2

Инв. № подл. | Подпись и дата | Взам. инв. № | Инв. № дубл. | Подпись и дата

409-28-51.89 Альбом 10. Часть 1

095.03.01.02.00Сб

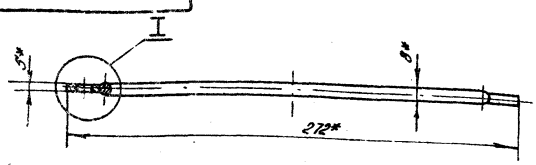

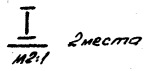

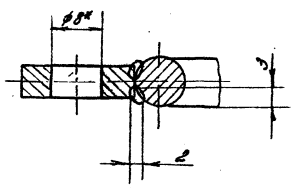

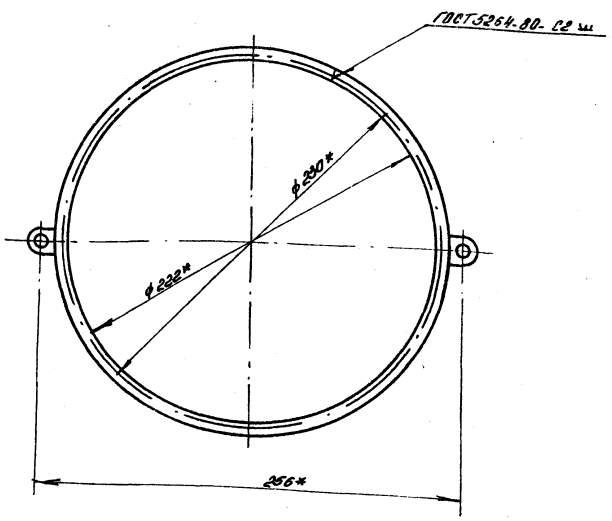

1.* Размеры для справок
2. Неуказанные сварные швы - сварка ручная электродуговая
3. Сварные швы зачистить
4. Предельные отклонения размеров $\pm \frac{JT14}{2}$

Изм.	Лист	№ докум.	Подпись	Дата	095.03.01.02.00Сб			
Разраб.		Земцова			Кольцо запорное	Литер	Масса	Масшт.
Провер.		Ананьева					0,31	1:2
Т.контр.		Сергеев			Сборочный чертеж	Лист	Листов: 1	
Н.контр.		Ананьева				ГПИ „Проектпром-вентиляция" Волгоградский отдел		
Утв.		Агеев						

Копировал: Рынкова Формат: А3

095.03.01.02.01

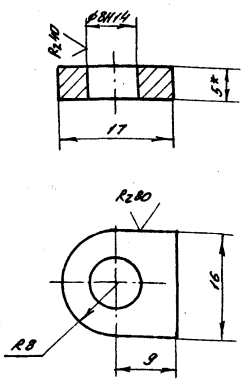

1.* Размер для справок
2. Неуказанные предельные отклонения размеров $\pm \frac{JT14}{2}$

Изм.	Лист	№ докум.	Подпись	Дата	095.03.01.02.01.			
Разраб.		Земцова			Проушина	Литер	Масса	Масшт.
Провер.		Ананьева					0,008	2:1
Т.контр.		Сергеев				Лист	Листов: 1	
Н.контр.		Ананьева			Лист. 5ГОСТ 19903-74 / Ст.3ГОСТ 14637-79	ГПИ „Проектпром-вентиляция" Волгоградский отдел		
Утв.		Агеев						

Копировал: Рынкова Формат: А4

Формат	Зона	Поз.	Обозначение	Наименование	Кол.	Примечание
				Документация		
А2			095.03.01.03.00Сб	Сборочный чертеж.		
				Детали		
А4		1	095.03.01.03.01.	Фланец	1	
А4		2	095.03.01.03.02	Проушина	6	
А4		3	095.03.01.03.03	Петля	2	
А4		4	095.03.01.03.04	Петля	4	
БЧ		5	095.03.01.03.05	Стакан ф в.н. 218мм		
				Лист 2ГОСТ 19903-74 / Ст.3ГОСТ 16523-70		
				690x28 мм	1	0.3кг
БЧ		6	095.03.01.03.06	Пруток		
				Круг 5ГОСТ 2590-71 / Ст.3ГОСТ 380-71		
				L = 713мм	1	0.11кг

10286/14

Изм.	Лист	№ докум.	Подпись	Дата	095.03.01.03.00.			
Разраб.		Земцова			Фланец в сборе.	Литер	Лист	Листов
Пров.		Ананьева						1
Н.контр.		Ананьева				ГПИ „Проектпром-вентиляция" Волгоградский отдел		
Утв.		Агеев						

Копировал: Рынкова Формат: А4

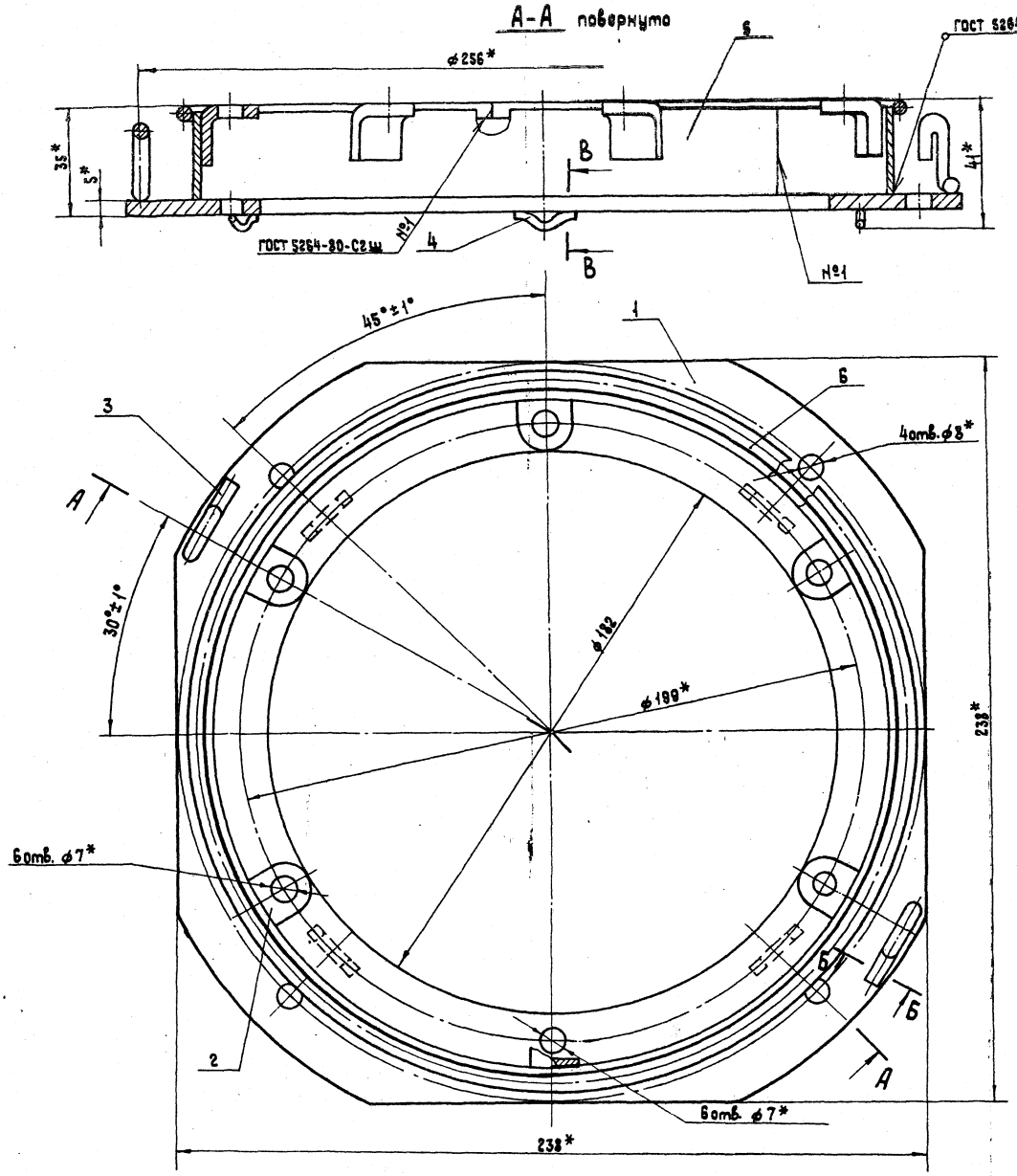

I
М2:1
6 мест

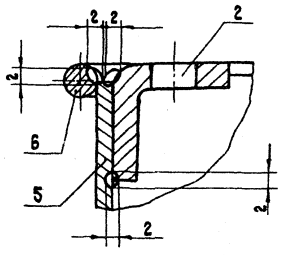

Б-Б
М2:1
2 места

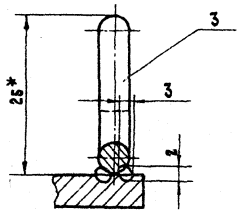

В-В
М2:1
4 места

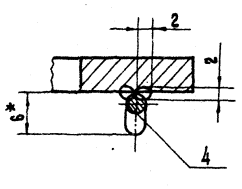

1. * Размеры для справок.
2. Неуказанные сварные швы - сварка ручная электродуговая.
3. Сварные швы зачистить.
4. Предельные отклонения размеров $\pm \frac{IT14}{2}$
5. Отверстия ф7 в проушинах поз.2 сверлить после приварки стакана поз.5 к фланцу поз.1.

10286/14

Изм.	Лист	N докум.	Подп.	Дата
Разраб.		Земцов		
Пров.		Ананьева		
Т.контр.		Сергеев		
Н.контр.		Ананьева		
Утв.		Лагер		

095.03.01.03.00 СБ

Фланец в сборе.
Сборочный чертеж.

Лит.	Масса	Масштаб
	1.47	1:1

Лист | Листов 1

ГПИ Проектмонтажвентиляция Волгоградский отдел

Копировал

Формат А2

Инв. № подл. | Подпись и дата | Взам. инв. № | Инв. № дубл. | Подпись и дата

095.03.01.03.01

А-А повернуто

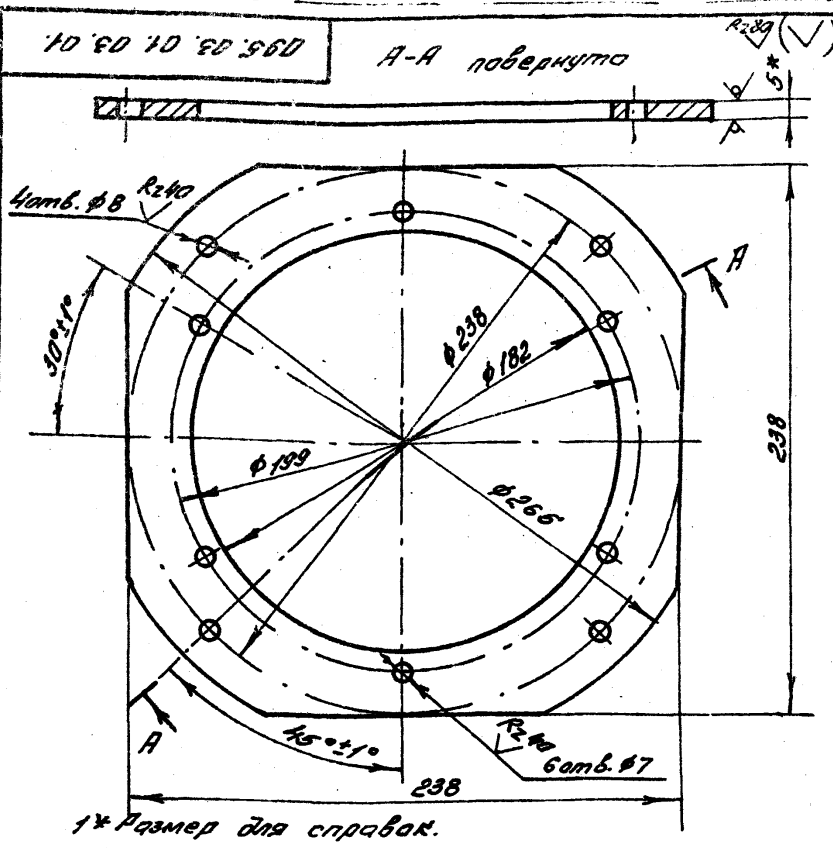

1* Размер для справок.

2. Предельные отклонения размеров: отверстий - Н14, остальных $\pm \frac{JT14}{2}$

3. Отверстия во фланце выполнять совместно с деталями 095.01.06.00.01 и 095.03.01.04.01.

Изм.	Лист	№ докум.	Подп.	Дата
Разраб.		Земцова		
Провер.		Ананьева		
Т.контр.		Сергеев		
Н.контр.		Ананьева		
Утв.		Агеев		

095.03.01.03.01

Фланец.

Литер	Масса	Масшт.
	0.96	1:2

Лист | Листов: 1

Лист 5 ГОСТ 19903-74 / Ст.3 ГОСТ 14637-79

ГПИ „Проектпромвентиляция" Волгоградский отдел

Копировал: Рыжкова формат: А4

095.03.01.03.02

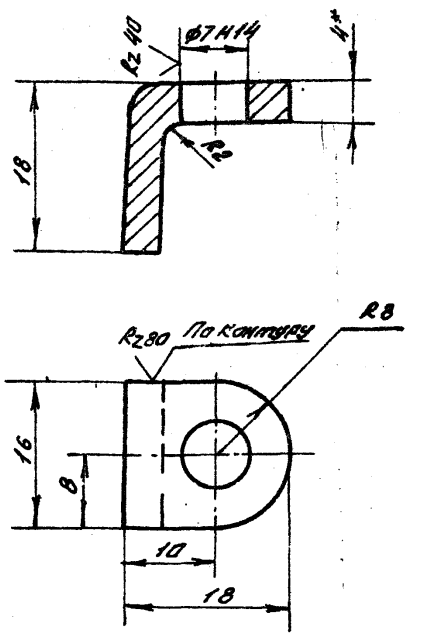

1.* Размер для справок

2. Развернутая длина заготовки L=30мм

3. Неуказанные предельные отклонения размеров $\pm \frac{JT14}{2}$

4. Отверстие в прокушине сверлить после приварки стакана 095.03.01.03.05 к фланцу 095.03.01.03.01.

Изм.	Лист	№ докум.	Подп.	Дата
Разраб.		Земцова		
Провер.		Ананьева		
Т.контр.		Сергеев		
Н.контр.		Ананьева		
Утв.		Агеев		

095.03.01.03.02

Прокушина

Литер	Масса	Масшт.
	0.013	2:1

Лист | Листов: 1

Лист 4 ГОСТ 19903-74 / Ст.3 ГОСТ 14637-79

ГПИ „Проектпромвентиляция" Волгоградский отдел

Копировал: Рыжкова формат: А4

095.03.01.03.03

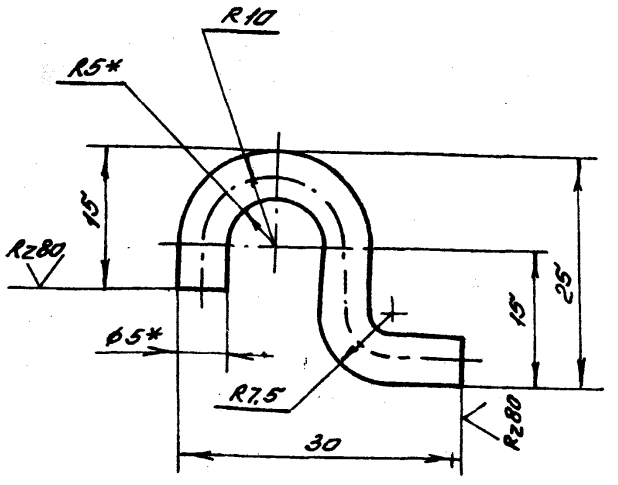

1.* Размер для справок

2. Предельные отклонения размеров $\pm \frac{JT14}{2}$

3. Развернутая длина заготовки L=52мм.

Изм.	Лист	№ докум.	Подп.	Дата
Разраб.		Земцова		
Провер.		Ананьева		
Т.контр.		Сергеев		
Н.контр.		Ананьева		
Утв.		Агеев		

095.03.01.03.03

Петля

Литер	Масса	Масшт.
	0.008	2:1

Лист | Листов: 1

Круг 5 ГОСТ 2590-71 / Ст.3 ГОСТ 380-71

ГПИ „Проектпромвентиляция" Волгоградский отдел

Копировал: Рыжкова формат: А4

095.03.01.03.04

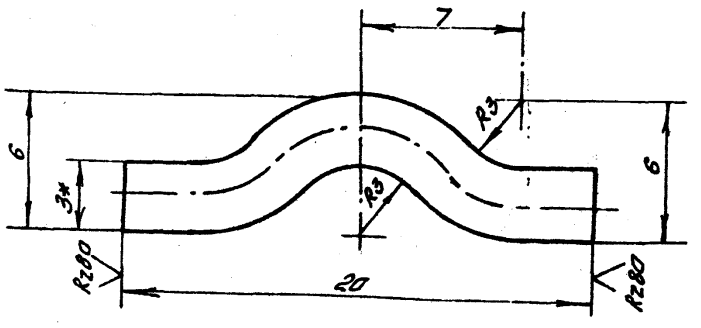

1.* Размер для справок.

2. Предельные отклонения размеров $\pm \frac{JT14}{2}$

3. Развернутая длина заготовки L=22мм

10286/14

Изм.	Лист	№ докум.	Подпись	Дата
Разраб.		Земцова		
Провер.		Ананьева		
Т.контр.		Сергеев		
Н.контр.		Ананьева		
Утв.		Агеев		

095.03.01.03.04

Петля

Литер	Масса	Масшт.
	0.001	5:1

Лист | Листов: 1

Проволока 30-С ГОСТ 3282-74

ГПИ „Проектпромвентиляция" Волгоградский отдел

Копировал: Рыжкова формат: А4

409-28-51.89 Альбом 10, часть 4

Формат	Зона	Поз.	Обозначение	Наименование	Кол.	Примечание
				Документация		
А4			095.03.01.04.00сб	Сборочный чертеж		
				Детали		
А4		1	095.03.01.04.01	Кольцо	1	
А4		2	095.03.01.03.04	Петля	4	

Изм.	Лист	№ докум.	Подп.	Дата	095.03.01.04.00			
Разраб.		Земцова			Кольцо в сборе	Лит.	Лист	Листов 1
Пров.		Ананьева				ГПЦ Проектпромвентиляция		
Н. контр.		Ананьева				Волгоградский отдел		
Утв.		Агеев						

Инв. № подл. | Подп. и дата | Взам. инв. № | Инв. № дубл. | Подп. и дата

Копировал: Иванова Формат: А4

095.03.01.04.00сб

А-А повернуто

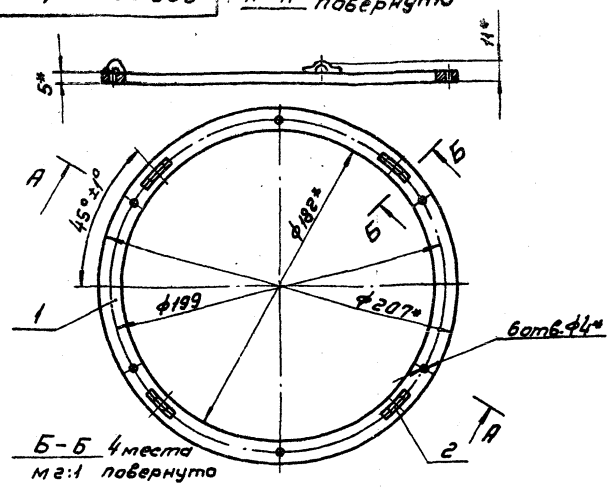

Б-Б 4 места
М2:1 повернуто

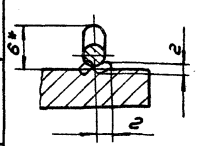

1. *Размеры для справок
2. Сварные швы — сварка ручная электродуговая
3. Сварные швы зачистить
4. Предельные отклонения размеров $\pm \frac{IT14}{2}$

Изм.	Лист	№ докум.	Подп.	Дата	095.03.01.04.00сб			
Разраб.		Земцова			Кольцо в сборе	Лит.	Масса 0.31	Масштаб 1:2
Пров.		Ананьева			Сборочный чертеж	Лист	Листов 1	
Т. контр.		Сергеев				ГПЦ Проектпромвентиляция		
Н. контр.		Ананьева				Волгоградский отдел		
Утв.		Агеев						

Инв. № подл. | Подп. и дата | Взам. инв. № | Инв. № дубл. | Подпись и дата

Копировал: Иванова Формат: А4

095.03.01.04.01

А-А повернуто

Rz 80 (√)

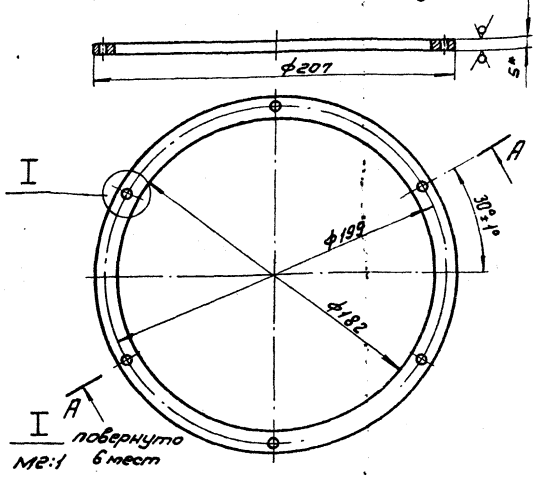

I повернуто
М2:1 6 мест

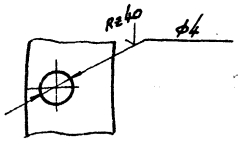

1. *Размер для справок
2. Предельные отклонения размеров: отверстий — Н14, остальных $\pm \frac{IT14}{2}$
3. Отверстия выполнить по фланцу 095.03.01.03.01.

Изм.	Лист	№ докум.	Подп.	Дата	095.03.01.04.01			
Разраб.		Земцова			Кольцо	Лит.	Масса 0.3	Масштаб 1:2
Пров.		Ананьева				Лист	Листов: 1	
Т. контр.		Сергеев			Лист 5 ГОСТ 19903-74 Ст. 3 ГОСТ 14637-79	ГПЦ Проектпромвентиляция		
Н. контр.		Ананьева				Волгоградский отдел		
Утв.		Агеев						

Инв. № подл. | Подп. и дата | Взам. инв. № | Инв. № дубл. | Подп. и дата

Копировал: Иванова Формат: А4

Формат	Зона	Поз.	Обозначение	Наименование	Кол.	Примечание
				Документация		
А3			095.03.02.00.00сб	Сборочный чертеж		
				Сборочные единицы		
А4		1	095.03.02.01.00	Болт	1	
				Детали		
А3		2	095.03.02.00.01	Полоса	1	
А4		3	095.03.02.00.02	Бобышка	1	
				Стандартные изделия		
		4		Шайба 8.01 ГОСТ 11371-78	3	

10286/14

Изм.	Лист	№ докум.	Подп.	Дата	095.03.02.00.00.			
Разраб.		Земцова			Хомут	Лит.	Лист	Листов 1
Пров.		Ананьева				ГПЦ Проектпромвентиляция		
Н. контр.		Ананьева				Волгоградский отдел		
Утв.		Агеев						

Инв. № подл. | Подпись и дата | Взам. инв. № | Инв. № дубл. | Подп. и дата

Копировал: Иванова Формат: А4

095.03.02.00.00 СБ

Альбом 10, часть 4

4.903-28-51.89

Инв.№ подл. | Подпись и дата | Взам.инв.№ | Инв.№ дубл. | Подпись и дата

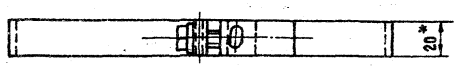

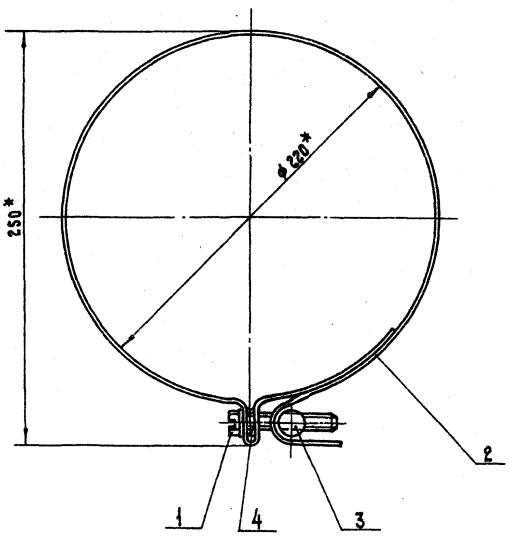

1. * Размеры для справок.
2. Предельные отклонения размеров $\pm \frac{JT14}{2}$

Изм.	Лист	№ докум.	Подп.	Дата	095.03.02.00.00 СБ			
Разраб.		Земцова			Хомут. Сборочный чертеж.	Лит.	Масса	Масшт.
Провер.		Ананьева					0,2	1:2
Т. контр.		Сергеев				Лист	Листов 1	
Н. контр.		Ананьева				ГПИ „Проектпромвентиляция" Волгоградский отдел		
Утв.		Агеев						

Копировал: Ир

Формат: А3

095.03.02.00.01

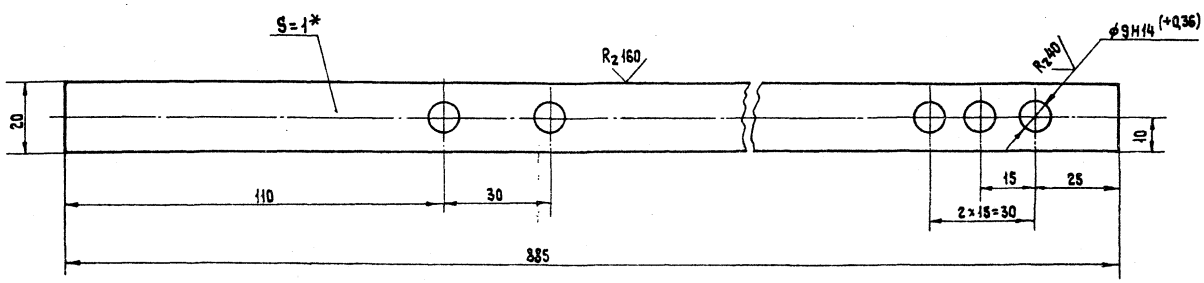

1. * Размер для справок
2. Неуказанные предельные отклонения размеров $\pm \frac{JT14}{2}$

10286/14

Изм.	Лист	№ докум.	Подп.	Дата	095.03.02.00.01			
Разраб.		Земцова			Полоса.	Лит.	Масса	Масшт.
Провер.		Ананьева					0,14	1:1
Т. контр.		Сергеев				Лист	Листов 1	
Н. контр.		Ананьева			Лист 10 ГОСТ 19903-74 Ст.3 ГОСТ 16523-70	ГПИ „Проектпромвентиляция" Волгоградский отдел		
Утв.		Агеев						

Копировал: Ир

Формат: А3

095.03.03.00.00 СБ

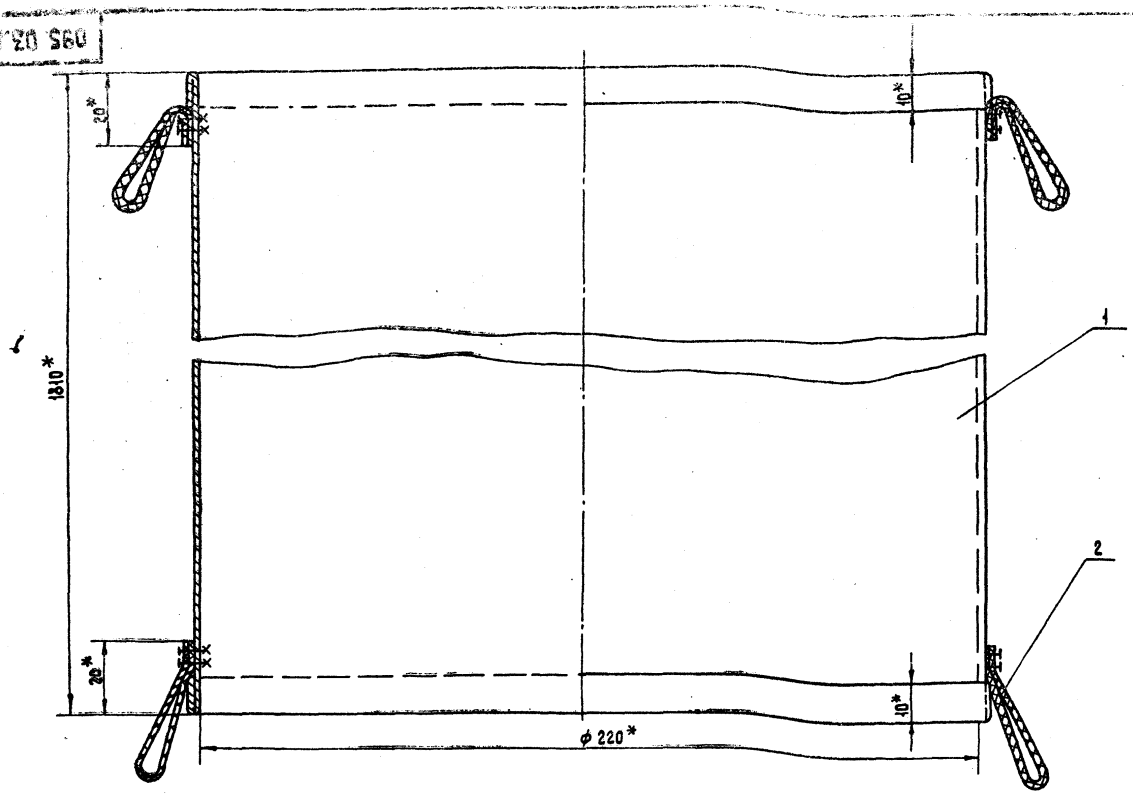

1. * Размеры для справок.
2. Рукав подшить в 1 слой (по 10 мм) нитками из лавсана зигзагообразным швом.
3. Петли изготовить в три слоя из ткани размером 25 × 150 мм и пришить нитками из лавсана зигзагообразным швом.
4. Длина заготовки рукава 1830 мм

Изм.	Лист	№ докум.	Подп.	Дата
Разраб.		Земцова		
Провер.		Ананьева		
Т. контр.		Сергеев		
Н. контр.		Ананьева		
Утв.		Азгеев		

095.03.03.00.00 СБ

Рукав тканевый. Сборочный чертеж.

Лит.	Масса	Масшт.
	0,67	1:1
Лист	Листов: 1	

ГПИ, Проектпромвентиляция" Волгоградский отдел

Копировал: Ур Фо. мат: А3

095.03.02.01.00 СБ

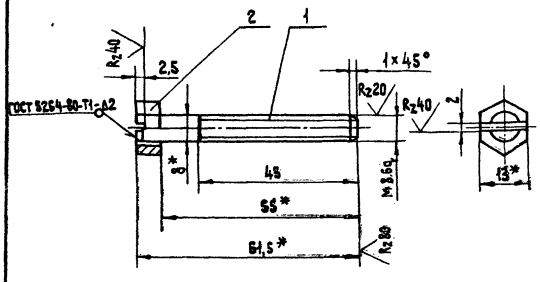

1. * Размеры для справок.
2. Неуказанные предельные отклонения размеров $\pm \frac{JT14}{2}$
3. Прорез в гайке выполнить после сварки.

Формат	Зона	Поз.	Обозначение	Наименование	Кол.	Прим.
				Детали		
А4		1	095.03.02.01.01	Стержень		
				Круг Б ГОСТ 2590-71 / Ст.3 ГОСТ 380-71		
				L = 60 мм	1	0,0237 кг
				Стандартные изделия		
		2		Гайка М8.6 ГОСТ 5915-70	1	

095.03.02.01.00 СБ

Болт. Сборочный чертеж.

Изм.	Лист	№ докум.	Подп.	Дата
Разраб.		Земцова		
Провер.		Ананьева		
Т. контр.		Сергеев		
Н. контр.		Ананьева		
Утв.		Азгеев		

Лит.	Масса	Масшт.
	0,03	1:1
Лист	Листов: 1	

ГПИ, Проектпромвентиляция" Волгоградский отдел

Копировал: Ур Формат: А4

Формат	Зона	Поз.	Обозначение	Наименование	Кол.	Прим.
				Документация		
А3			095.03.03.00.00 СБ	Сборочный чертеж		
				Детали		
А4		1	095.03.03.00.01	Рукав цельнатканый		*)
				ф Вн. 220, L = 1830 мм	1	0,64 кг
А4		2	095.03.03.00.02	Петля		
				25 × 150 мм	4	0,006 кг
				*) Материал рукава уточняется при комплектовке фильтра		

10286/14

095.03.03.00.00

Рукав тканевый

Изм.	Лист	№ докум.	Подп.	Дата
Разраб.		Земцова		
Провер.		Ананьева		
Н. контр.		Ананьева		
Утв.		Азгеев		

Лит.	Лист	Листов
		1

ГПИ, Проектпромвентиляция" Волгоградский отдел

Копировал: Ур Формат: А4

Инв. № подл. | Подпись и дата | Взамен инв. № | Инв. № дубл. | Подпись и дата

095.04.00.00.01

409-28-51.89 Альбом 10, часть 4

Развертка

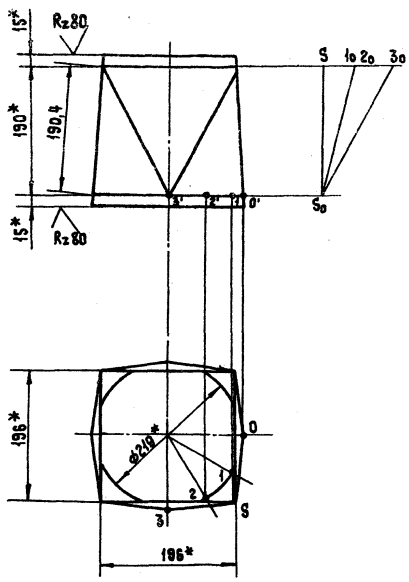

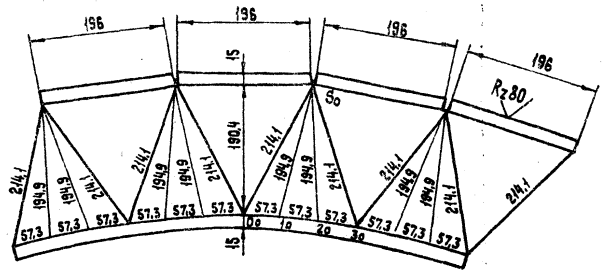

1. * Размеры для справок.
2. Развертка построена по внешней поверхности перехода.
3. Предельные отклонения размеров $\frac{JT14}{2}$
4. Сварные швы по ГОСТ 5264-80

Изм.	Лист	№ докум.	Подп.	Дата	095.04.00.00.01			
Разраб.		Земцова			Переход	Лит.	Масса	Масшт.
Провер.		Ананьева					3,84	1:5
Т. контр.		Сергеев				Лист	Листов 1	
Н. контр.		Ананьева			Лист 3 ГОСТ 19903-74 Ст. 3 ГОСТ 16523-70	ГПИ „Проектпромвентиляция" Волгоградский отдел		
Утв.		Агеев						

Копировал: Формат: А3

095.04.00.00.00 СБ

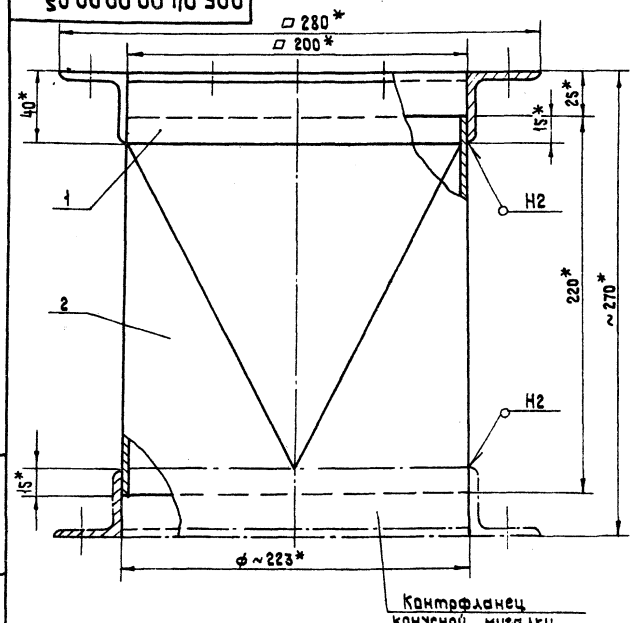

1. * Размеры для справок.
2. Сварные швы по ГОСТ 5264-80
3. Предельные отклонения размеров $\pm\frac{JT14}{2}$

Формат	Зона	Поз.	Обозначение	Наименование	Кол.	Прим.
				Документация		
А4			095.04.00.00.00 СБ	Сборочный чертеж		
				Сборочные единицы		
А4		1	095.02.03.00.00	Фланец	1	
				Детали		
А3		2	095.04.00.00.01	Переход	1	

10285/14

Изм.	Лист	№ докум.	Подп.	Дата	095.04.00.00.00 СБ			
Разраб.		Земцова			Переход в сборе. Сборочный чертеж.	Лит.	Масса	Масшт.
Провер.		Ананьева					6,16	1:2
Т. контр.		Сергеев				Лист	Листов 1	
Н. контр.		Ананьева				ГПИ „Проектпромвентиляция" Волгоградский отдел		
Утв.		Агеев						

Копировал: Формат: А4

Изм.	Лист	№ докум.	Подп.	Дата	095.04.00.00.00			
Разраб.		Земцова			Переход в сборе.	Лит.	Лист	Листов 1
Пров.		Ананьева				ГПИ „Проектпромвентиляция" Волгоградский отдел		
Н. контр.		Ананьева						
Утв.		Агеев						

Копировал: Формат: А4

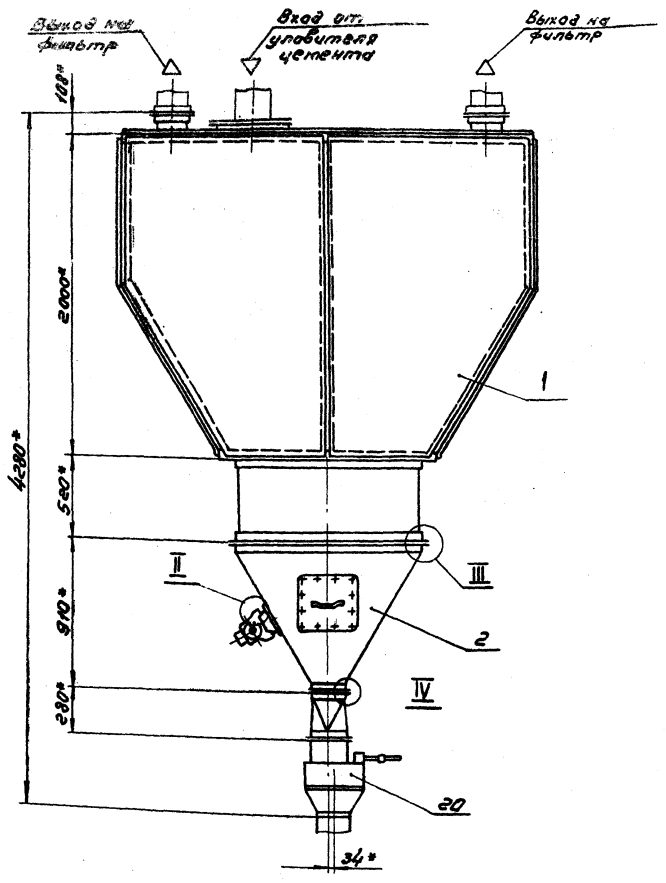

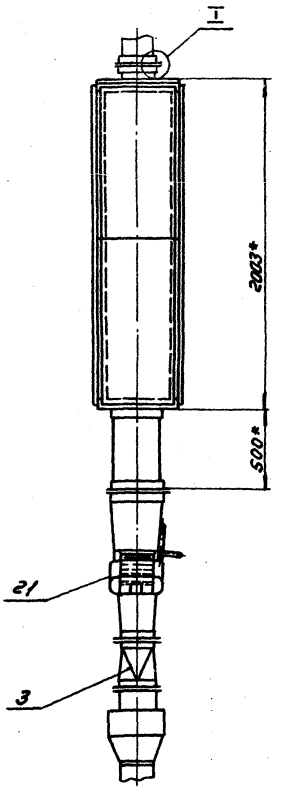

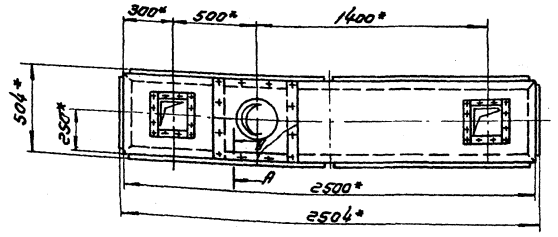

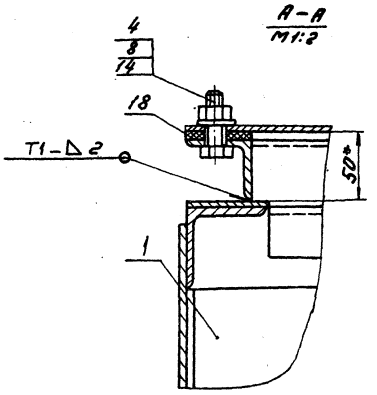

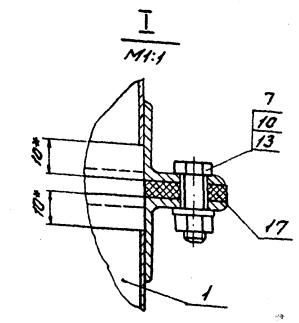

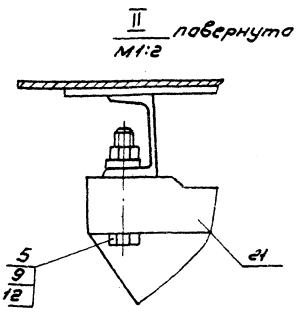

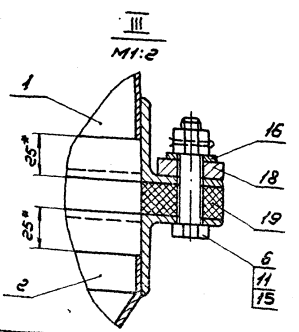

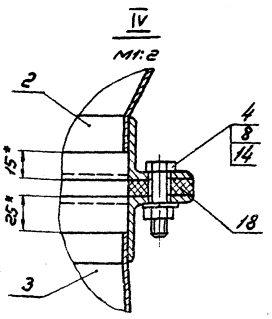

1. * Размеры для справок
2. После монтажа металлоконструкции коллектора покрыть изнутри и снаружи в 2 слоя краской.
3. Место расположения элемента подсоединения входа от уловителя цемента подлежит уточнению при конкретной привязке документации.
4. Конструкцию входного элемента от уловителя цемента см. чертежи технологической аспирации (альбом 5).

10286/14

Изм.	Лист	№ докум.	Подп.	Дата	096.00.00.00.00Сб		
Разраб.		Земцова			Коллектор	Лит.	Масса 465.2	Масштаб 1:20
Пров.		Ананьева			Сборочный чертеж.	Лист	Листов: 1
Т. контр.		Сергеев				ГПИ Проектпромвентиляция	
Н. контр.		Ананьева				Волгоградский отдел	
Утв.		Агеев					

Копировал: Иванова

Формат: А2

Инв. № подл. | Подп. и дата | Взамен инв. № | Инв. № дубл. | Подпись и дата

409-28-5.89 Альбом 10, часть 4

Формат	Зона	Поз.	Обозначение	Наименование	Кол.	Примеч.
				Документация		
А2			096.00.00.00.00СБ	Сборочный чертеж		
				Сборочные единицы		
А2		1	096.01.00.00.00	Корпус	1	
А2		2	096.02.00.00.00	Бункер	1	
А4		3	095.04.00.00.00	Переход в сборе	1	
				Стандартные изделия		
				Болты ГОСТ 7798-70		
		4		М10×35.58	24	
		5		М12×65.58	4	
		6		М12×70.58	22	
		7		Болт М5×25.58 ГОСТ 7805-70	24	
				Гайки ГОСТ 5915-70		
		8		М10.5	24	
		9		М12.5	4	
		10		Гайка М5.5 ГОСТ 5916-70	24	
		11		Гайка М12.5 ГОСТ 5918-73	22	
		12		Шайба 12.01.05 ГОСТ 10906-78	4	
				Шайбы ГОСТ 11371-78		
		13		5.01.05	24	
		14		10.01.05	24	
		15		Шплинт 3.2×40 ГОСТ 397-79	22	

Инв.№ подл. | Подпись и дата | Взам. инв.№ | Инв.№ дубл. | Подпись и дата

Изм.	Лист	№ докум.	Подп.	Дата
Разраб.		Земцова		
Пров.		Ананьева		
Н. контр.		Ананьева		
Утв.		Агеев		

096.00.00.00.00

Коллектор

Литер	Лист	Листов
		2

ГПИ Проектпромвентиляция, Волгоградский отдел

Копировал: Иванова Формат: А4

Формат	Зона	Поз.	Обозначение	Наименование	Кол.	Примеч.
				Материалы		
		16		Полоса $\frac{4\times30\ \text{ГОСТ}\ 103\text{-}76}{\text{Ст.3 ГОСТ}\ 380\text{-}71}$	3	м
				Плотность I, ТМКЩ-М-99 ГОСТ 7338-77		
		17		5×25	2	м
		18		10×40	6	м
		19		20×50	3	м
				Прочие изделия		
		20	Сызранский турбостроительный завод	Мигалка с конусным клапаном Ду 200	1	46 кг
		21	Завод "Красный маяк" г. Ярославль	Вибратор ИВ-99 с круговыми колебаниями, 0.25 кВт 2800 кол/мин	1	14 кг

Инв.№ подл. | Подпись и дата | Взам. инв.№ | Инв.№ дубл. | Подпись и дата

Изм.	Лист	№ докум.	Подп.	Дата

096.00.00.00.00

Лист 2

Копировал: Иванова Формат: А4

Формат	Зона	Поз.	Обозначение	Наименование	Кол.	Примеч.
				Документация		
А2			096.01.00.00.00СБ	Сборочный чертеж	1	
				Сборочные единицы		
А2		1	096.01.01.00.00	Каркас	1	
А4		2	096.01.02.00.00	Фланец	1	
А3		3	096.01.03.00.00	Лист верхний	1	
				Детали		
А4		4	096.01.00.00.01	Обшивка	4	
				Обшивка Лист $\frac{2\ \text{ГОСТ}\ 19903\text{-}74}{\text{Ст.3 ГОСТ}\ 16523\text{-}70}$		
Б4		5	096.01.00.00.02	2140×480	2	16.13 кг
Б4		6	096.01.00.00.03	296×455	2	2.11 кг
Б4		7	096.01.00.00.04	1110×455	2	7.93 кг

Инв.№ подл. | Подпись и дата | Взам. инв.№ | Инв.№ дубл. | Подпись и дата

Изм.	Лист	№ докум.	Подп.	Дата
Разраб.		Земцова		
Пров.		Ананьева		
Н. контр.		Ананьева		
Утв.		Агеев		

096.01.00.00.00

Корпус

Литер	Лист	Листов
		1

ГПИ Проектпромвентиляция, Волгоградский отдел

Копировал: Иванова Формат: А4

10.00.00.10.960

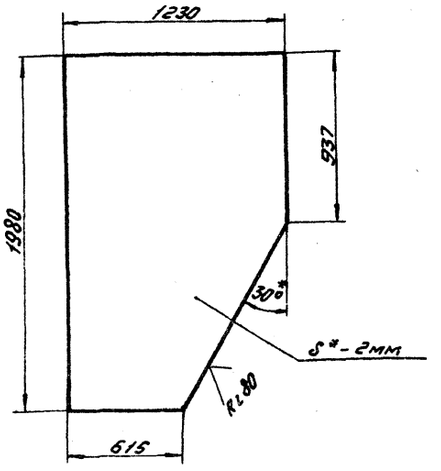

1.* Размеры для справок

2. Предельные отклонения размеров $\pm\frac{IT14}{2}$

10286/14

096.01.00.00.01

Обшивка

Литер	Масса	Масштаб
	33.20	1:2

Лист	Листов
	1

ГПИ Проектпромвентиляция, Волгоградский отдел

Лист $\frac{2\ \text{ГОСТ}\ 19903\text{-}74}{\text{Ст.3 ГОСТ}\ 16523\text{-}70}$

Копировал: Иванова Формат: А4

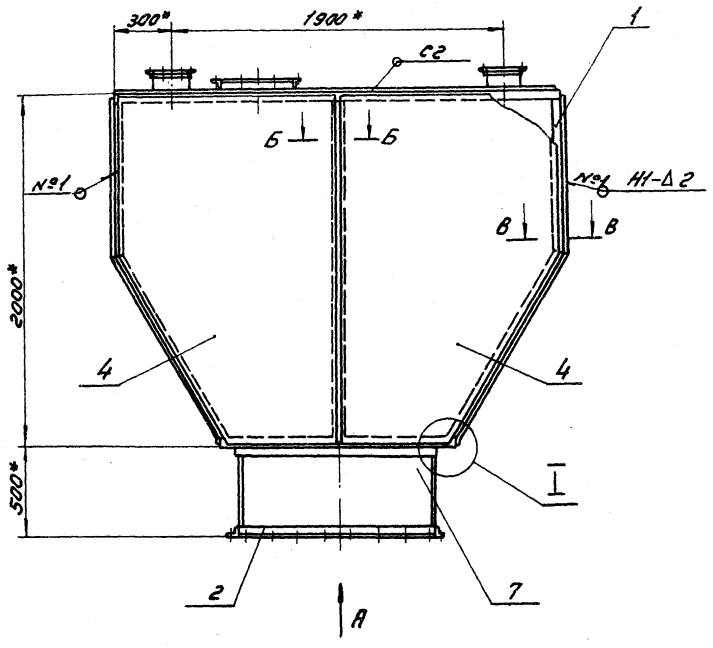

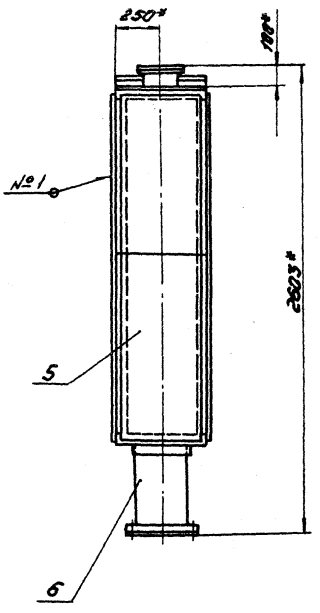

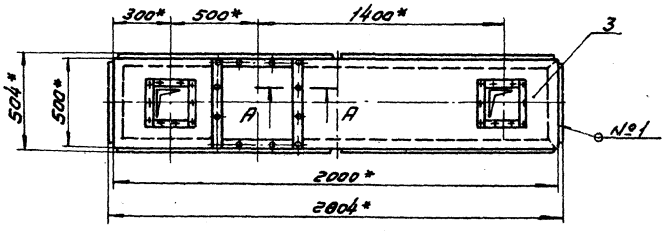

Вид А
М1:10

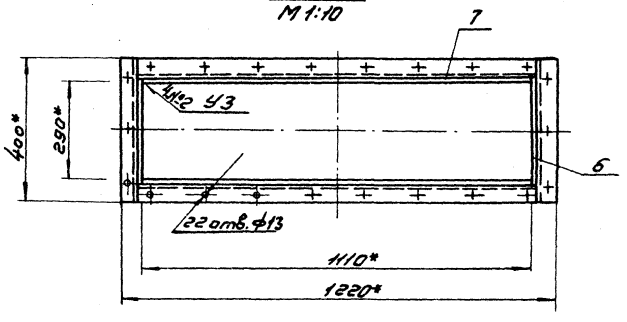

I
М1:5

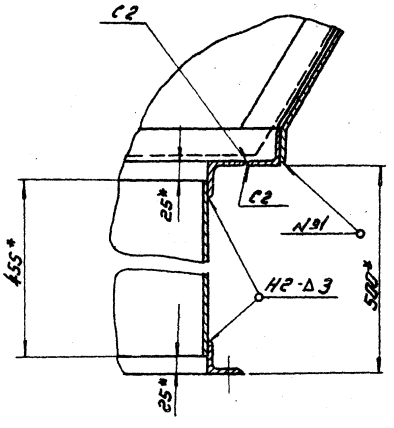

А-А
М1:2

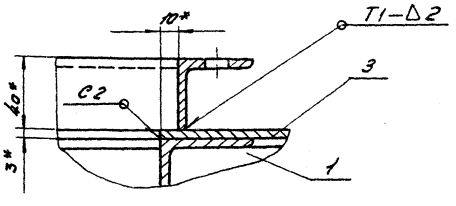

1.* Размеры для справок
2. Сварные швы по ГОСТ 5264-80.
3. В целях обеспечения максимальной герметичности прижог деталей и подрез сварного шва не допускается.
4. Предельные отклонения размеров $\pm \frac{IT14}{2}$

Б-Б
М1:2

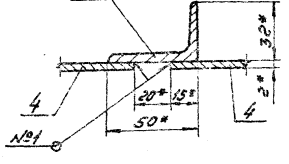

В-В
М1:2

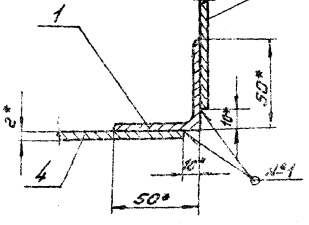

10286/14

096.01.00.00.ОСБ

Изм.	Лист	№ докум.	Подп.	Дата
Разраб.		Зенцов		
Пров.		Яковлев		
Т. контр.		Сергеев		
Н. контр.		Яковлев		
Утв.		Иванов		

Корпус
Сборочный чертеж

Лит.	Масса	Масштаб
	32331	1:20

Лист | Листов 1

ГПИ Проектпромвентиляция
Ленинградский отдел

Копировал: Иванова

Формат А2

Инв.№ подл. | Подп. и дата | Взам. инв.№ | Инв.№ дубл. | Подп. и дата

Альбом 10.1 [illegible]

409-29-51.89

Формат	Зона	Поз.	Обозначение	Наименование	Кол-во	Примеч.
				Документация		
А2			096.01.01.00.00 СБ	Сборочный чертеж.		
				Детали		
А4		1	096.01.01.00.01	Связь	2	
		2	-01	Связь	4	
		3	-02	Связь	2	
А4		4	096.01.01.00.02	Связь	2	
		5	-01	Связь	2	
Б4		6	096.01.01.00.03	Стойка		
				Уголок $\frac{50\times50\times5\ ГОСТ\ 8509-72}{Ст.3\ ГОСТ\ 380-71}$		
				L = 2090 – 2.0 мм	4	7.88 кг
Б4		7	096.01.01.00.04	Стойка		
				Уголок $\frac{50\times32\times4\ ГОСТ\ 8510-72}{Ст.3\ ГОСТ\ 380-71}$		
				L = 1900 – 2.0 мм	2	4.79 кг
Б4		8	096.01.01.00.05	Связь		
				Полоса $\frac{4\times30\ ГОСТ\ 103-76}{Ст.3\ ГОСТ\ 380-71}$		
				L = 480 мм	3	0.45 кг
Б4		9	096.01.01.00.06.	Связь		
				Уголок $\frac{50\times32\times4\ ГОСТ\ 8510-72}{Ст.3\ ГОСТ\ 380-71}$		
				L = 400 – 2.0 мм	2	1.0 кг

Подпись и дата | Инв. № дубл. | Взамен инв. № | Подпись и дата | Инв. № подл.

Изм.	Лист	№ докумен.	Подп.	Дата
Разраб.		Земцова		
Провер.		Ананьева		
Н. контр.		Ананьева		
Утв.		Агеев.		

096.01.01.00.00.

Каркас

Литер	Лист	Листов
		1

ГПИ „Проектпромвентиляция" Волгоградский отдел

Копировал: Рыжкова Формат: А4

---

10 00 10 10 960

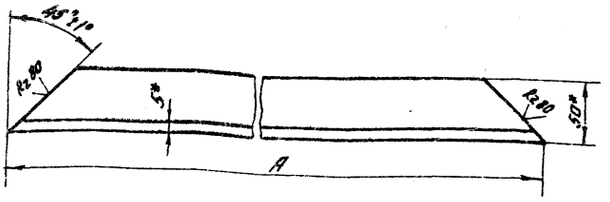

Обозначение	Размеры, мм A	Масса кг
096.01.01.00.01	2500	9.43
-01	500	1.89
-02	1320	4.98

1.* Размеры для справок

2. Предельные отклонения размеров $\pm\frac{\pi 14}{2}$

Подпись и дата | Инв. № дубл. | Взамен инв. № | Подпись и дата | Инв. № подл.

Изм.	Лист	№ докум.	Подпись	Дата
Разраб.		Земцова		
Провер.		Ананьева		
Т. контр.		Сергеев		
Н. контр.		Ананьева		
Утв.		Агеев		

096.01.01.00.01.

Связь

Литер	Масса	Масшт.
	См. табл.	1:2

Лист: Листов: 1

Уголок $\frac{50\times50\times5\ ГОСТ\ 8509-72}{Ст.3\ ГОСТ\ 380-71}$

ГПИ „Проектпромвентиляция" Волгоградский отдел.

Копировал: Рыжкова Формат: А4

096.01.01.00.02

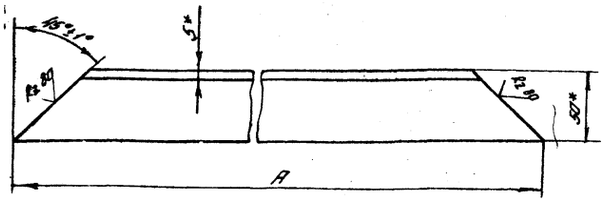

Обозначение	Размеры, мм A	Масса кг
096.01.01.00.02	1220	4.6
-01	400	1.51

1.* Размеры для справок

2. Предельные отклонения размеров $\pm\frac{\pi 14}{2}$

Подпись и дата | Инв. № дубл. | Взамен инв. № | Подпись и дата | Инв. № подл.

Изм.	Лист	№ докум.	Подпись	Дата
Разраб.		Земцова		
Провер.		Ананьева		
Т. контр.		Сергеев		
Н. контр.		Ананьева		
Утв.		Агеев		

096.01.01.00.02.

Связь.

Литер	Масса	Масшт.
	См. табл.	1:25

Лист: Листов: 1

Уголок $\frac{50\times50\times5\ ГОСТ\ 8509-72}{Ст.3\ ГОСТ\ 380-71}$

ГПИ „Проектпромвентиляция" Волгоградский отдел

Копировал: Рыжкова Формат: А4

Формат	Зона	Поз.	Обозначение	Наименование	Кол-во	Примеч.
				Документация		
А4			096.01.02.00.00 СБ	Сборочный чертеж		
				Детали		
				Уголок $\frac{50\times50\times5\ ГОСТ\ 8509-72}{Ст.3\ ГОСТ\ 380-71}$		
Б4		1	096.01.02.00.01	L = 400 мм	2	1.51 кг
Б4		2	096.01.02.00.02.	L = 1120 – 2.0 мм	2	4.22 кг

Подпись и дата | Инв. № дубл. | Взамен инв. № | Подпись и дата | Инв. № подл.

10286/14

Изм.	Лист	№ докум.	Подпись	Дата
Разраб.		Земцова		
Пров.		Ананьева		
Н. контр.		Ананьева		
Утв.		Агеев		

096.01.02.00.00.

Фланец

Литер	Лист	Листов
		1

ГПИ „Проектпромвентиляция" Волгоградский отдел

Копировал: Рыжкова Формат: А4

409-28-51.89 Альбом 10 Часть 4

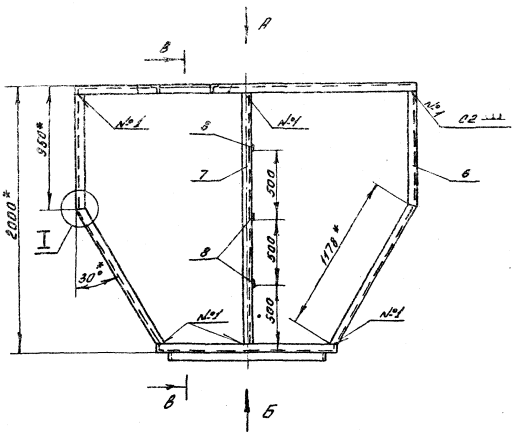

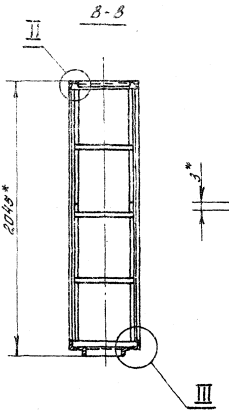

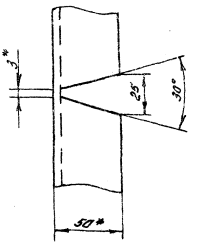

Вид А

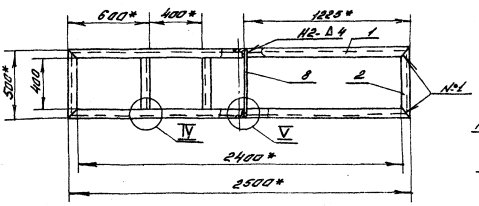

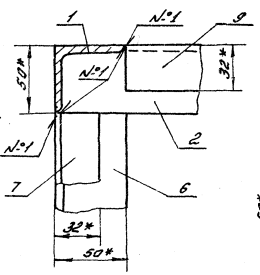

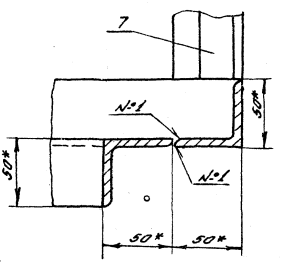

Вид Б

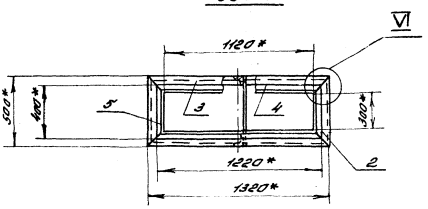

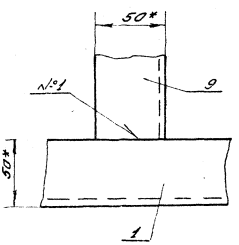

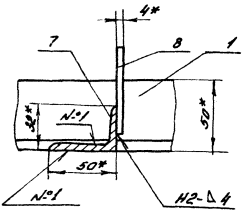

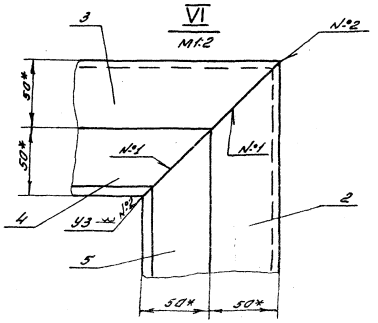

1* Размеры для справок
2. Сварные швы по ГОСТ 5264-80
3. Неуказанные предельные отклонения размеров $\pm \frac{IT14}{2}$

10286/14

Изм.	Лист	№ докум.	Подп.	Дата	096.01.01.00.00СБ
Разраб.		Земцова			Каркас Сборочный чертеж.
Пров.		Ананьева			
Т.контр.		Сергеев			
Н.контр.		Ананьева			
Утв.		Агеев			

Литер	Масса	Масшт.
	92.93	1:20
Лист	Листов 1	

ГПИ „Проектпромвентиляция"
Волгоградский отдел

Копировал: Рыжкова
Формат: А2

Инв.№ подл. | Подпись и дата | Взамен инв.№ | Инв.№ дубл. | Подпись и дата

9300 00 20 10 960

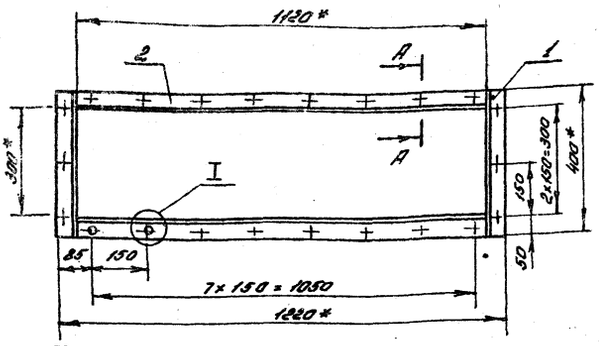

I
М1:1
22 места

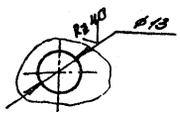

А-А
М1:2

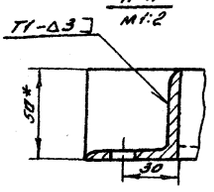

1.* Размеры для справок
2. Сварные швы по ГОСТ 5264-80
3. Предельные отклонения размеров ± JT14/2

Изм.	Лист	№ докум.	Подпись	Дата
Разраб.		Земцова		
Провер.		Ананьева		
Т.контр.		Сергеев		
Н.контр.		Ананьева		
Утв.		Ягеев		

096.01.02.00.00СБ

Фланец
Сборочный чертеж.

Литер	Масса	Масштаб
	11.46	1:10

Лист | Листов: 1

ГПИ, Проектпром-вентиляция" Волгоградский отдел

Копировал: Рыжкова | Формат: А4

Формат	Зона	Поз.	Обозначение	Наименование	Кол.	Примечание
				Документация		
А3			096.01.03.00.00СБ	Сборочный чертеж		
				Сборочные единицы		
А3		1	095.01.03.01.00	Патрубок	2	
А4		2	096.01.03.01.00	Фланец	1	
				Детали		
А3		3	096.01.03.00.01.	Лист	1	

Изм.	Лист	№ докум.	Подп.	Дата
Разраб.		Земцова		
Провер.		Ананьева		
Н.контр.		Ананьева		
Утв.		Ягеев		

096.01.03.00.00.

Лист верхний

Литер	Лист	Листов
		1

ГПИ, Проектпром вентиляция" Волгоградский отдел

Копировал: Рыжкова | Формат: А4

9300 01 03 00 00СБ

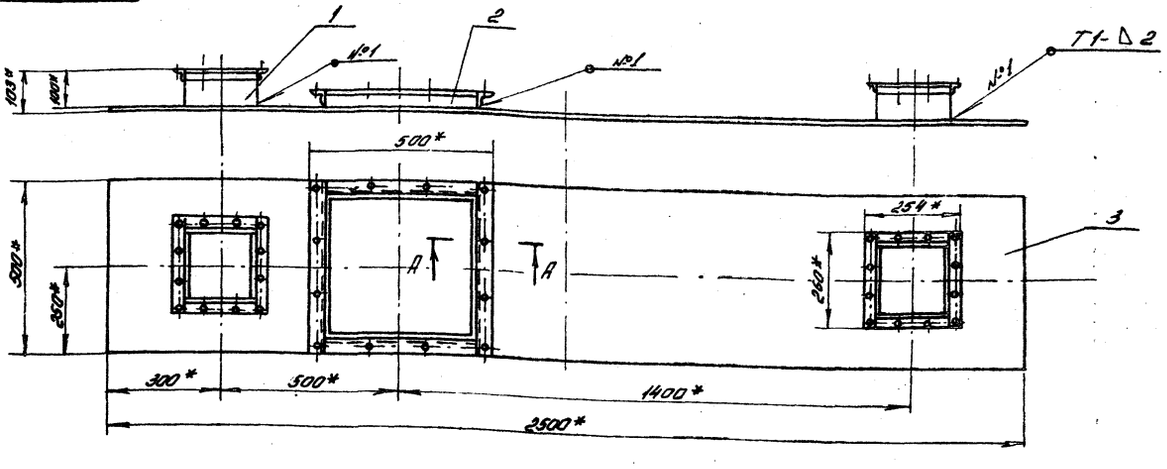

А-А
М1:2

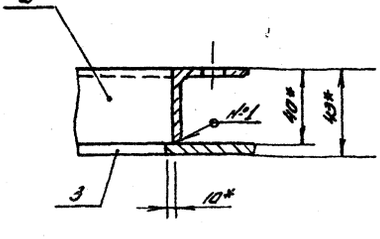

1.* Размеры для справок
2. Сварные швы по ГОСТ 5264-80
3. Предельные отклонения размеров ± JT14/2.

10286/14

Изм.	Лист	№ докум.	Подпись	Дата
Разраб.		Земцова		
Провер.		Ананьева		
Т.контр.		Сергеев		
Н.контр.		Ананьева		
Утв.		Ягеев		

096.01.03.00.00СБ.

Лист верхний
Сборочный чертеж.

Литер	Масса	Масштаб
	33.78	1:10

Лист | Листов: 1

ГПИ, Проектпром-вентиляция" Волгоградский отдел.

Копировал: Рыжкова | Формат: А3

Инв.№ подл. | Подпись и дата | Взам. инв.№ | Инв.№ дубл. | Подпись и дата

409-28-51.83 Альбом 10. Часть 4

096.01.03.00.01

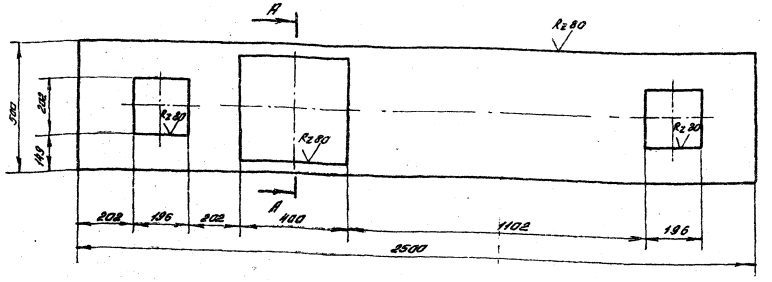

А-А
М1:5

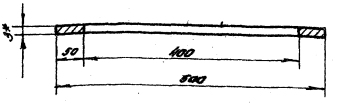

1. Размер для справок
2. Предельные отклонения размеров ± $\frac{IT14}{2}$

Изм.	Лист	№ докум.	Подпись	Дата
Разраб.		Земцова		
Провер.		Ананьева		
Т.контр.		Сергеев		
Н.контр.		Ананьева		
Утв.		Агеев		

096.01.03.00.01.

Лист

Литер	Масса	Масшт.
	23.8	1:10

Лист: Листов: 1

Лист 3 ГОСТ 19903-74 / Ст.3 ГОСТ 16523-70

ГПИ „Проектпромвентиляция" Волгоградский отдел

Копировал: Рыжкова Формат: А3

Форма	Зона	Поз.	Обозначение	Наименование	Кол.	Примечание
				Документация		
А4			096.01.03.01.00 сб.	Сборочный чертеж.		
				Детали		
				Уголок 40×40×4 ГОСТ 8509-72 / Ст.3 ГОСТ 380-71		
Б4		1	096.01.03.01.01.	L = 500 мм	2	1,21 кг
Б4		2	096.01.03.01.02	L = 420 - 2.0 мм	2	1,02 кг

Изм.	Лист	№ докум.	Подпись	Дата
Разраб.		Земцова		
Пров.		Ананьева		
Н.контр.		Ананьева		
Утв.		Агеев		

096.01.03.01.00.

Фланец.

Литер	Лист	Листов
		1

ГПИ „Проектпромвентиляция" Волгоградский отдел

Копировал: Рыжкова Формат: А4

096.01.03.01.00 сб

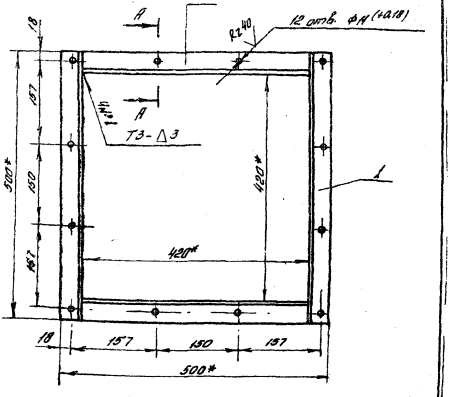

А-А
М1:2

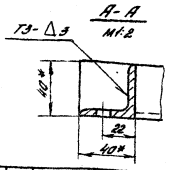

1.* Размеры для справок
2. Сварные швы по ГОСТ 5264-80.
3. Неуказанные предельные отклонения размеров ± $\frac{IT14}{2}$

10286/4

Изм.	Лист	№ докум.	Подпись	Дата
Разраб.		Земцова		
Провер.		Ананьева		
Т.контр.		Сергеев		
Н.контр.		Ананьева		
Утв.		Агеев		

096.01.03.01.00 сб

Фланец

Сборочный чертеж.

Литер	Масса	Масшт.
	4.46	1:25

Лист Листов: 1

ГПИ „Проектпромвентиляция" Волгоградский отдел

Копировал: Рыжкова Формат: А4

096.02.00.00.00

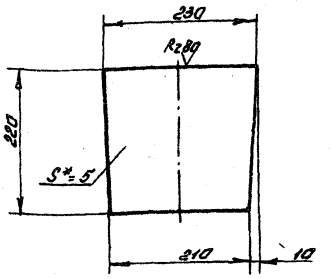

1. *Размер для справок
2. Предельные отклонения размеров ± IT14/2

Изм.	Лист	№ докум.	Подп.	Дата
Разраб.		Земцова		
Провер.		Ананьева		
Т. контр.		Гордеев		
Н. контр.		Ананьева		
Утв.		Агеев		

096.02.00.00.01

Платик

Литера	Масса	Масштаб
	4,9	1:5

Лист 5 ГОСТ 19903-74 / Ст.3 ГОСТ 14637-79

Лист | Листов: 1

ГПИ "Проектпром. Вентиляция" Волгоградский отдел

Инв.№ подл. | Подпись и дата | Взам. инв.№ | Инв.№ дубл. | Подпись и дата

Копировал: Ляпкова Формат: А4

Формат	Зона	Поз.	Обозначение	Наименование	Кол.	Примечание
				Документация		
А2			096.02.01.00.00 СБ	Сборочный чертеж		
				Детали		
А2		1	096.02.01.00.01	Стенка	1	
		2	-01	Стенка	1	
А2		3	096.02.01.00.02	Стенка	2	

Изм.	Лист	№ докум.	Подп.	Дата
Разраб.		Земцова		
Пров.		Ананьева		
Н. контр.		Ананьева		
Утв.		Агеев		

096.02.01.00.00

Корпус бункера

Литера	Лист	Листов
		1

ГПИ "Проектпром. Вентиляция" Волгоградский отдел

Инв.№ подл. | Подпись и дата | Взам. инв.№ | Инв.№ дубл. | Подпись и дата

Копировал: Ляпкова Формат: А4

Формат	Зона	Поз.	Обозначение	Наименование	Кол.	Примечание
				Документация		
А2			096.02.00.00.00 СБ	Сборочный чертеж		
				Сборочные единицы		
А4		1	096.02.01.00.00	Корпус бункера	1	
А4		2	096.01.02.00.00	Фланец	1	
А4		3	095.02.03.00.00	Фланец	1	
А4		4	095.02.04.00.00	Крышка	1	
А4		5	095.02.05.00.00	Рамка	1	
				Детали		
А4		6	096.02.00.00.01	Платик	1	
Б4		7	096.02.00.00.02	Лапка		
				Швеллер 5 ГОСТ 8240-72 / Ст.3 ГОСТ 380-71		
				L = 150 мм	2	0,73 кг
Б4		8	096.02.00.00.03	Прокладка		
				Пластина 1, лист ТМКЩ-М ГОСТ 7338-77, 3×25×1600	1	0,18 кг
				Стандартные изделия		
		9		Болт М10×35.58 ГОСТ 7798-70	12	
		10		Гайка М10 ГОСТ 5915-70	12	
		11		Шайба 10 ГОСТ 11371-78	12	
				10286/14		

Изм.	Лист	№ докум.	Подп.	Дата
Разраб.		Земцова		
Пров.		Ананьева		
Н. контр.		Ананьева		
Утв.		Агеев		

096.02.00.00.00

Бункер

Литера	Лист	Листов
		1

ГПИ "Проектпром. Вентиляция" Волгоградский отдел

Инв.№ подл. | Подпись и дата | Взам. инв.№ | Инв.№ дубл. | Подпись и дата

Копировал: Ляпкова Формат: А4

096.02.00.00.00сб

409-28-51.89 Альбом 10, часть 4

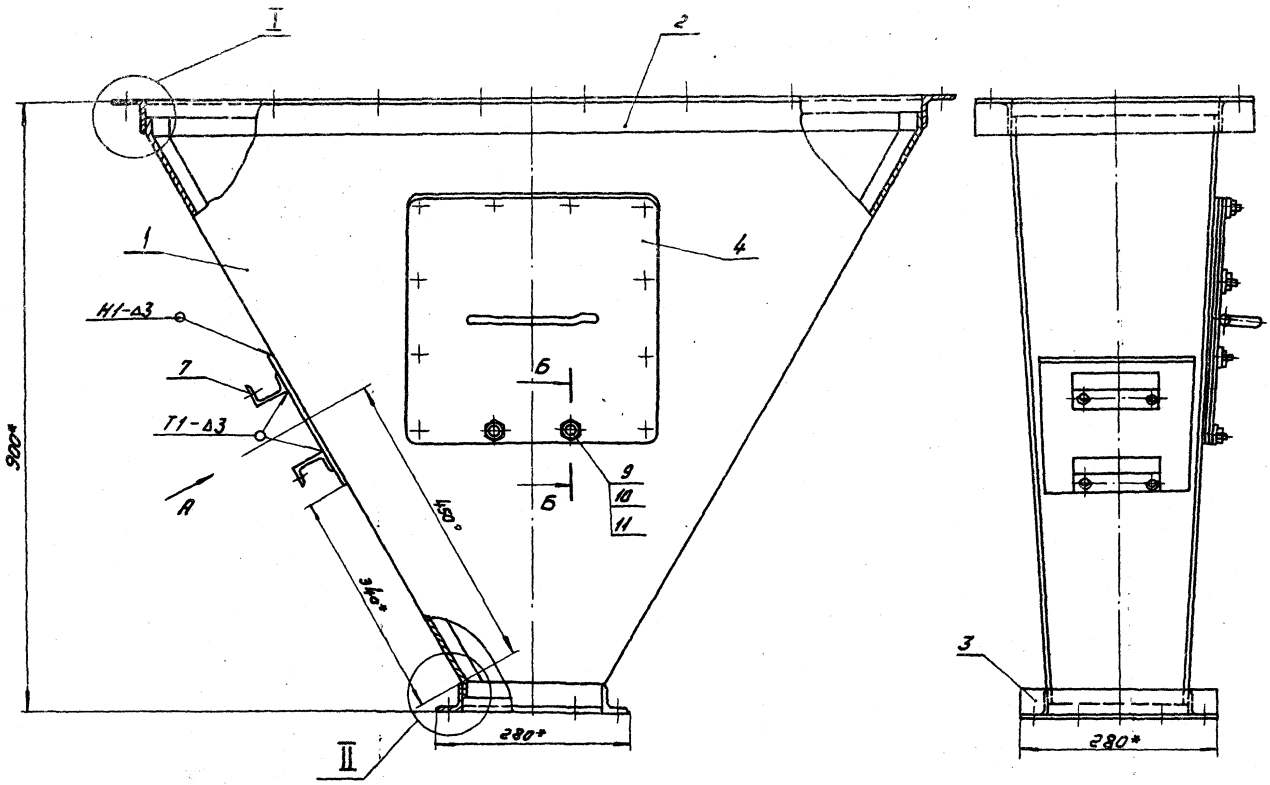

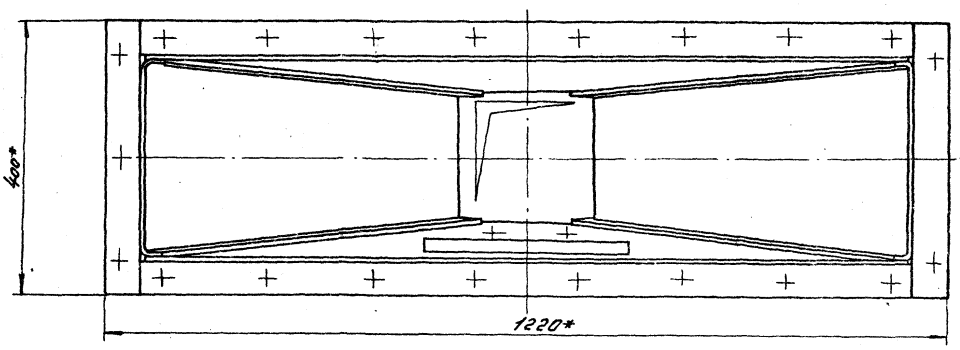

Вид А
повернуто

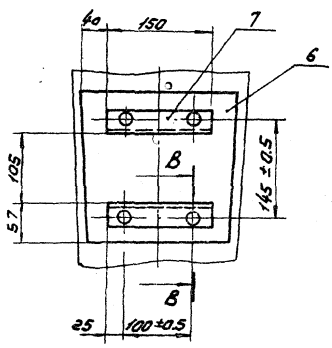

I
М1:2

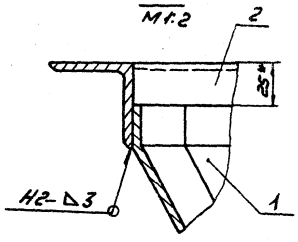

II
М1:2

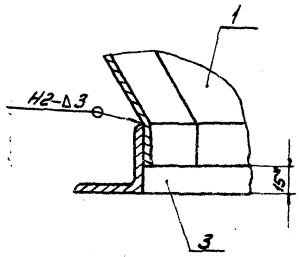

1. * Размеры для справок
2. Сварные швы по ГОСТ 5264-80
3. Неуказанные предельные отклонения размеров $\frac{7Т14}{2}$

В-В
М1:2

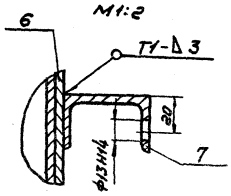

Б-Б
М1:1

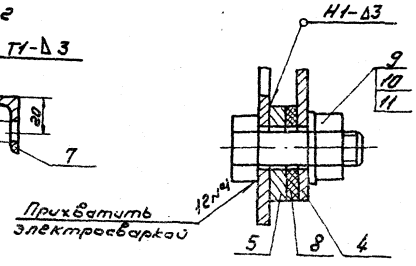

Прихватить электросваркой

10286/14

					096.02.00.00.00сб			
Изм.	Лист	№ докум.	Подп.	Дата	Бункер Сборочный чертеж	Лит.	Масса	Масштаб
Разраб.		Земцова					60.42	1:5
Пров.		Ананьева				Лист	Листов 1	
Т.контр.		Сергеев				ТП „Проектпромвентиляция" Волгоградский отдел		
Н.контр.		Ананьева						
Утв.		Агеев						

Копировал: Иванова

Формат А2

Инв. № подл. | Подп. и дата | Взам. инв. № | Инв. № дубл. | Подп. и дата

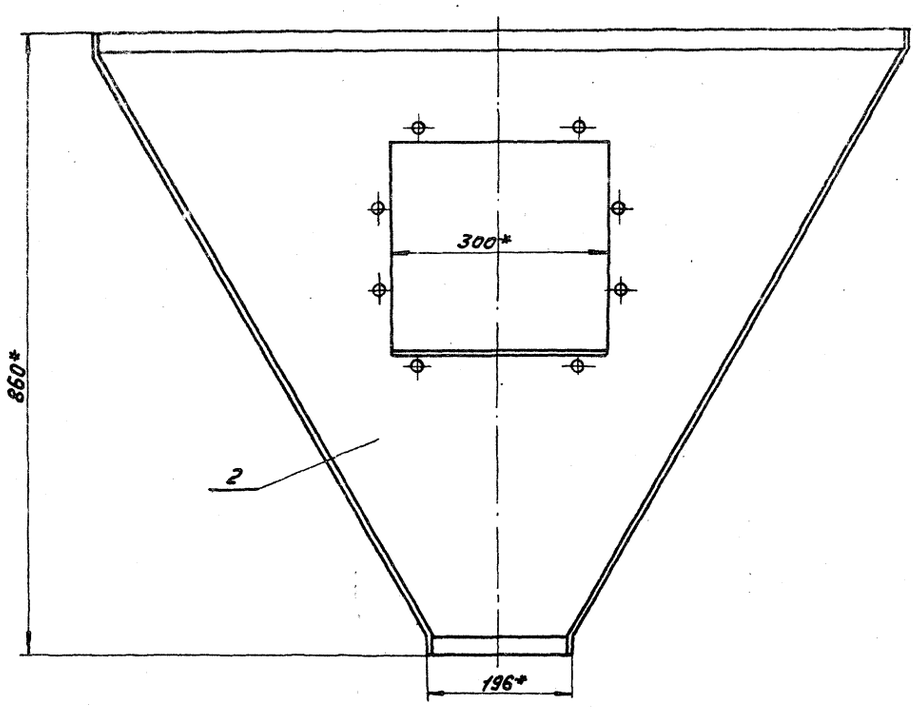

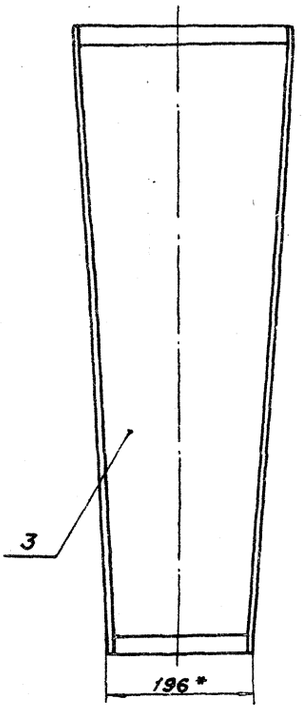

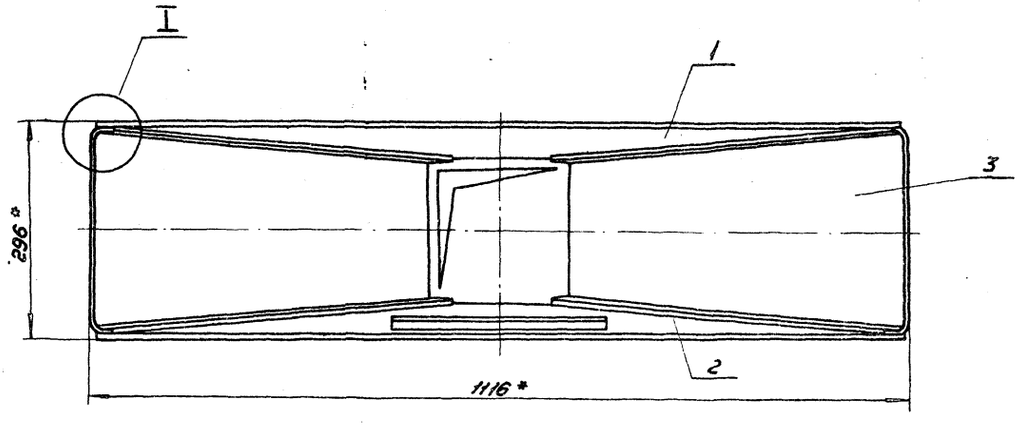

1.* Размеры для справок

2. Сварные швы по ГОСТ 5264-80

3. Предельные отклонения размеров $\pm \frac{IT14}{2}$

I

M1:1

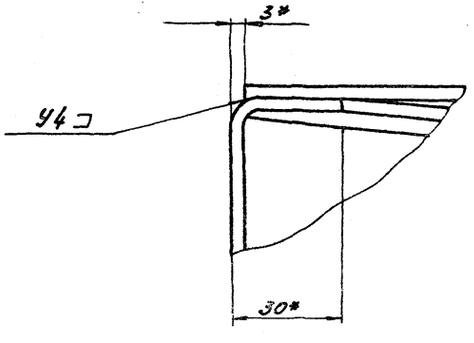

10286/14

096.02.01.00.00СБ

Изм.	Лист	Нокум.	Подп.	Дата	Корпус бункера	Лит.	Масса	Масштаб
Разраб.		Земцева					38.04	1:5
Пров.		Ананьева			Сварочный чертеж.	Лист	Листов 1
Т.контр.		Сергеев				ТПИ Проектмонтажвентиляция	
Н.контр.		Ананьева				Волгоградский филиал	
Утв.		Азеев					

Копировал: Иванова

Формат А2

096.02.01.00.01

Развертка

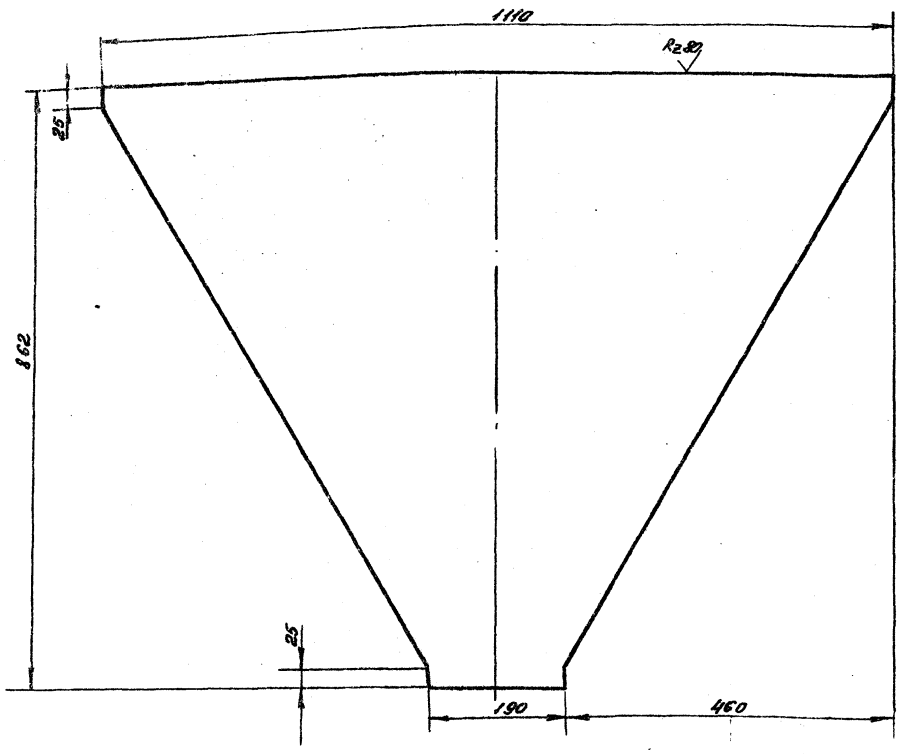

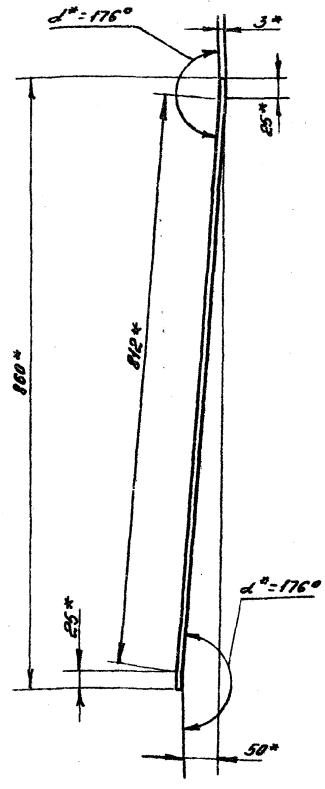

096.02.01.00.01-01

Развертка

остальное см. 096.02.01.00.01

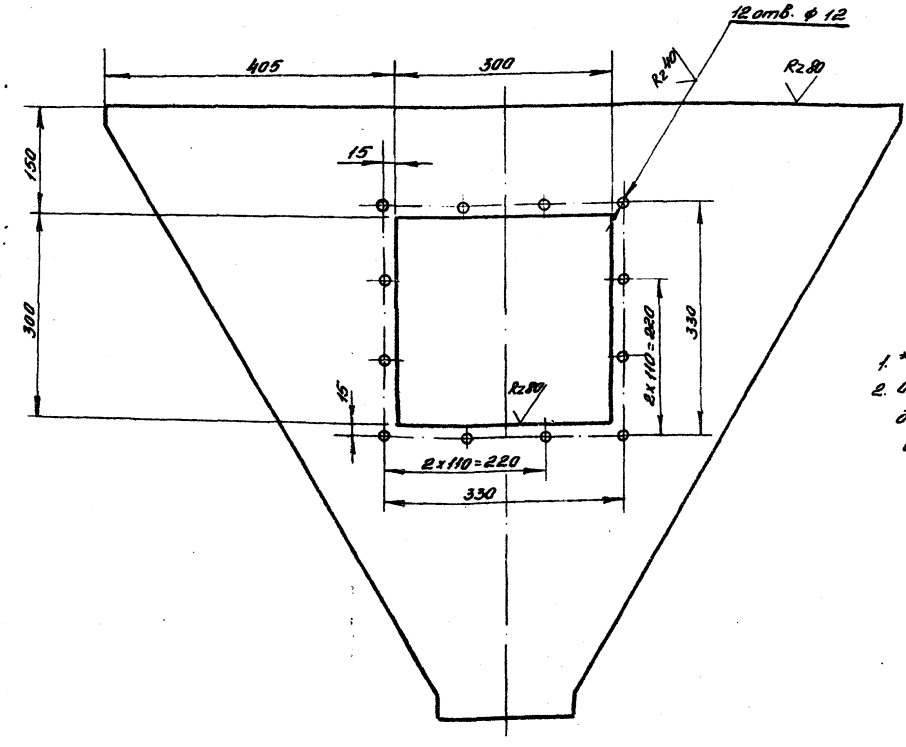

Обозначение	Масса, кг
096.02.01.00.01	13.2
-01	14.04

1. * Размеры для справок.
2. Отверстия сверлить совместно с деталями 096.02.04.00.00. и 096.02.05.00.00.

10286/14

					096.02.01.00.01		
Изм.	Лист	№докум.	Подп.	Дата	Стенка	Лит	Масса	Масшт.
Разраб.		Загурова					см. табл.	1:5
Провер.		Янаньева				Лист	Листов 1
Т.контр.		Сергеев					
Н.контр.		Янаньева			Лист 3 ГОСТ 19903-74	ГПИ „Проектпром-вентиляция" Волгоградский отдел	
Утв.		Агеев			Ст. 3 ГОСТ 16523-70		

Копировал: Лымаченко Формат А2

Инв.№ подл. | Подпись и дата | Взам. инв.№ | Инв.№ дубл. | Подпись и дата

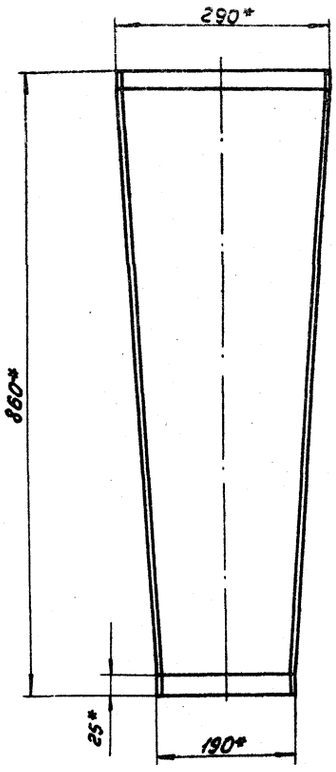

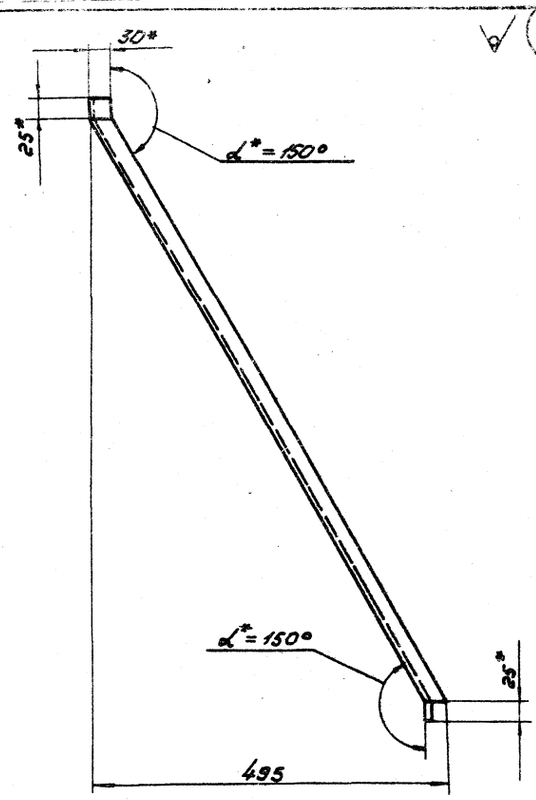

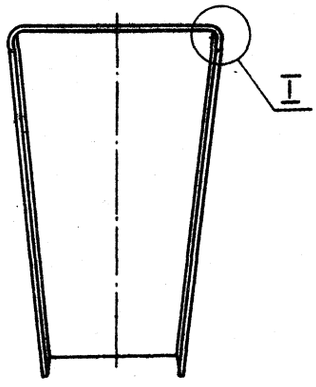

I
M1:1



Развертка

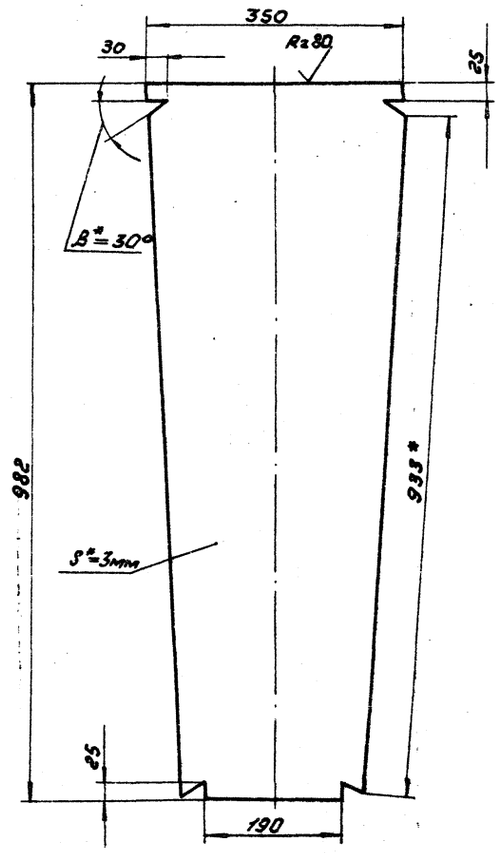

1.* Размеры для справок

2. Предельные отклонения размеров $\pm \frac{IT14}{2}$

10286/14

					096.02.01.00.02		
Изм.	Лист	№ докум.	Подп.	Дата			
Разраб.		Земцова			Стенка	Лит.	Масса	Масштаб
Пров.		Ананьева					6.9	1:5
Т. контр.		Сергеев				Лист	Листов 1
Н. контр.		Ананьева			Лист Ст.3 ГОСТ 19903-74 Ст.3 ГОСТ 16523-70	ГПИ Проектпромвентиляция Волгоградский отдел	
Утв.		Егоров					

Копировал Иванова

Формат А2

409-28-31.89 Альбом 10, часть 4

Формат	Зона	Поз.	Обозначение	Наименование	Кол.	Примеч.
				Документация		
А3			097.00.00.00Сб	Сборочный чертеж		
				Сборочные единицы		
А3		1	097.01.00.00	Панель	1	
А3		2	097.02.00.00	Патрубок с фланцем	1	
А2		3	097.03.00.00	Клапан 200×200	1	
				Детали		
А4		4	097.00.00.01	Скоба	1	
А4		5	097.00.00.02	Рычаг скобы	1	
А4		6	097.00.00.03	Тяга I	2	
А4		7	097.00.00.04	Коромысло	1	
А4		8	097.00.00.05	Тяга II	2	
Б/ч		9	097.00.00.06	Втулка ф16вн. h=10	1	0,014кг
				Круг В22 ГОСТ 2590-71 Ст3 ГОСТ 380-71		
				Стандартные изделия		
		10		Палец 10×28	4	
		11		Палец 14×70	1	
				Болты ГОСТ 7798-70		
		12		М8×70,58	4	
		13		М10×50,58	1	
		14		Болт М5×25.58 ГОСТ 7805-70	12	

097.00.00.00

Изм.	Лист	№ докум.	Подп.	Дата
Разраб.		Земцова		
Пров.		Ананьева		
Н.контр.		Ананьева		
Утв.		Агеев		

Клапан 200×200 с приводом

Лит.	Лист	Листов
	1	2

ГПЦ Проектпромвентиляция Волгоградский отдел

Копировал: Иванова Формат: А4

Формат	Зона	Поз.	Обозначение	Наименование	Кол.	Примеч.
				Гайки ГОСТ 5915-70		
		15		М8.5	4	
		16		М10.5	1	
				Шайбы ГОСТ 10450-78		
		17		10.01.05	4	
		18		14.01.05	1	
				Шайбы ГОСТ 11371-78		
		19		5.01.05	12	
		20		8.01.05	4	
		21		10.01.05	1	
				Шплинты ГОСТ 397-79		
		22		2×16	4	
		23		2×20	5	
		24		4×28	1	
		25		Гайка М5.5 ГОСТ 5916-70	12	
				Материалы		
		26		Пластина I, ТМКЩ-М-9,9 ГОСТ 7338-77, 5×25	1	м
				Прочие изделия		
		27	Харьковский электроаппаратурный завод (ХЗАЗ)	Электромагнит ЭД 10101, ход якоря 4 мм 220 В, 50 ГЦ, ТУ16-529.161-79	1	12,45кг

097.00.00.00

Изм.	Лист	№ докум.	Подп.	Дата

Лист 2

Копировал: Иванова Формат: А4

097.00.00.00Сб

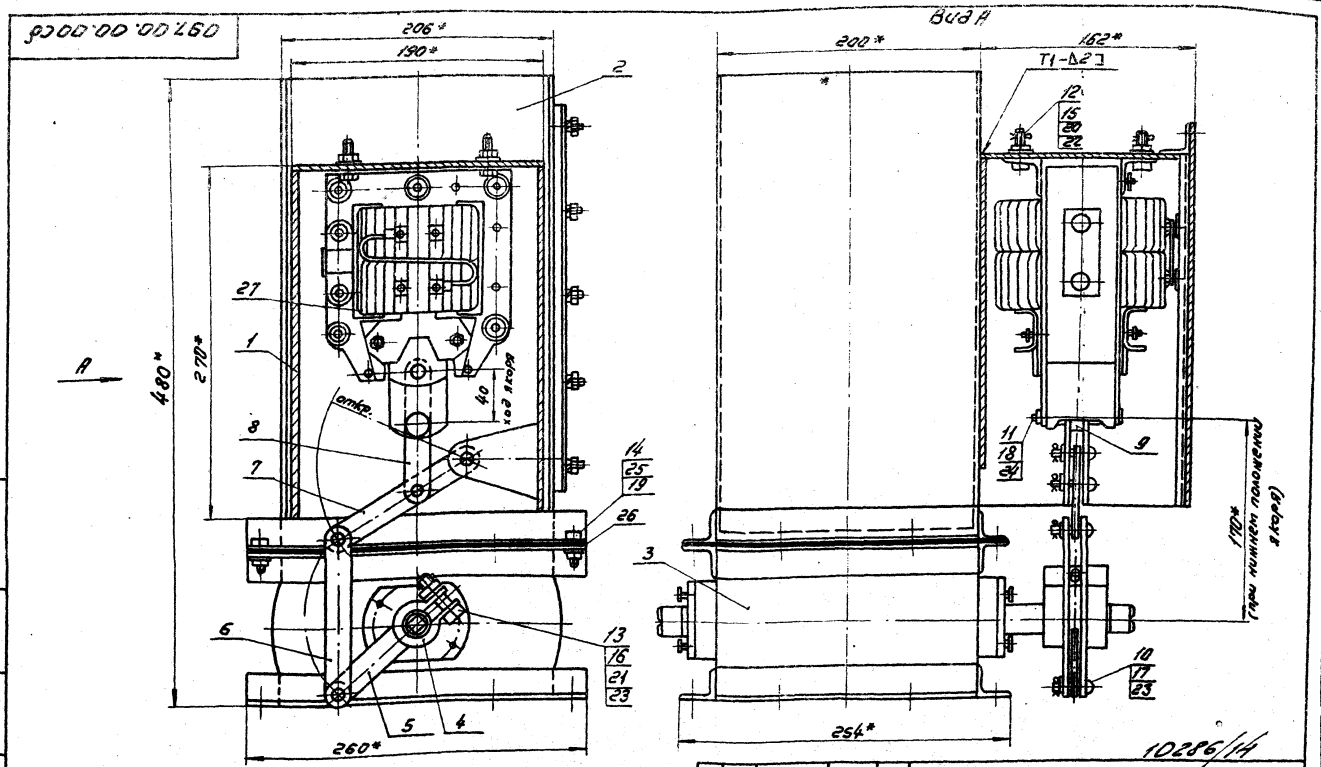

10286/14

1.* Размеры для справок.
2. Сварные швы по ГОСТ 5264-80.
3. Панель (поз.1) на общем виде условно показана без передней стенки.
4. Предельные отклонения размеров $\pm\frac{IT14}{2}$

097.00.00.00Сб

Изм.	Лист	№ докум.	Подп.	Дата
Разраб.		Земцова		
Провер.		Ананьева		
Т.контр.		Сергеев		
Н.контр.		Ананьева		
Утв.		Агеев		

Клапан с приводом 200×200. Сборочный чертеж

Лит.	Масса	Масштаб
	32,5	1:2,5

Лист Листов 1

ГПЦ Проектпромвентиляция Волгоградский отдел

Копировал: Иванова Формат: А3

097.00.00.01

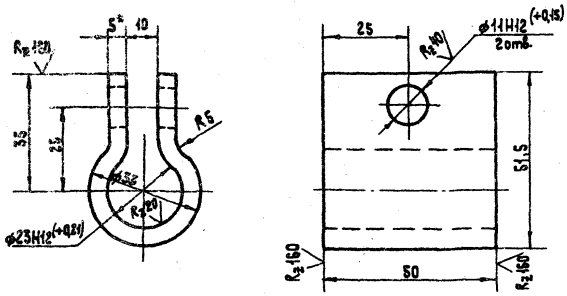

1.* Размер для справок.
2. Неуказанные предельные отклонения размеров $\pm \frac{JT14}{2}$
3. Развернутая длина заготовки L = 180 мм

Изм.	Лист	№ докум.	Подп.	Дата	097.00.00.01	Лит.	Масса	Масшт.
Разраб.		Земцова			Скоба		0,35	1:1
Провер.		Ананьева				Лист	Листов 1	
Т. контр.		Сергеев						
Н. контр.		Ананьева			Полоса 5×50 ГОСТ 103-76 / Ст 3 ГОСТ 380-74	ГПИ Проектпромвентиляция Волгоградский отдел		
Утв.		Азеев						

Копировал: Ф- Формат: А4

097.00.00.02

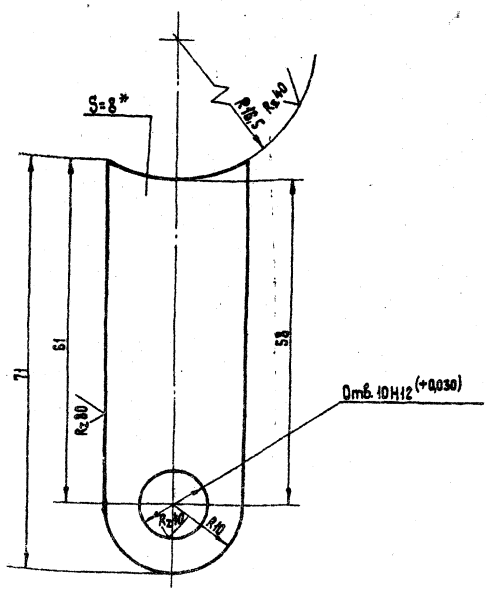

1.* Размер для справок.
2. Неуказанные предельные отклонения размеров $\pm \frac{JT14}{2}$

Изм.	Лист	№ докум.	Подп.	Дата	097.00.00.02	Лит.	Масса	Масшт.
Разраб.		Земцова			Рычаг скобы		0,08	2:1
Провер.		Ананьева				Лист	Листов 1	
Т. контр.		Сергеев						
Н. контр.		Ананьева			Лист 8 ГОСТ 19903-74 / Ст 3 ГОСТ 14637-79	ГПИ Проектпромвентиляция Волгоградский отдел		
Утв.		Азеев						

Копировал: Ф- Формат: А4

097.00.00.03

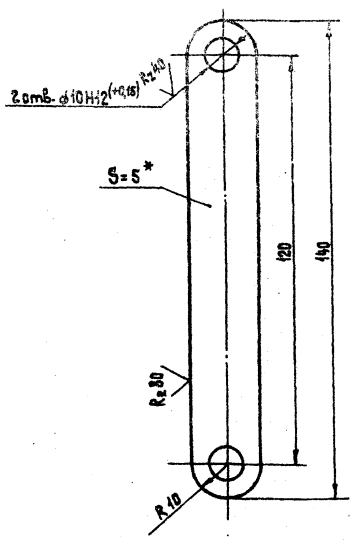

1.* Размер для справок.
2. Неуказанные предельные отклонения размеров $\pm \frac{JT14}{2}$

Изм.	Лист	№ докум.	Подп.	Дата	097.00.00.03	Лит.	Масса	Масшт.
Разраб.		Земцова			Тяга I		0,10	1:1
Провер.		Ананьева				Лист	Листов 1	
Т. контр.		Сергеев						
Н. контр.		Ананьева			Лист 5 ГОСТ 19903-74 / Ст 3 ГОСТ 14637-79	ГПИ Проектпромвентиляция Волгоградский отдел		
Утв.		Азеев						

Копировал: Ф- Формат: А4

097.00.00.04

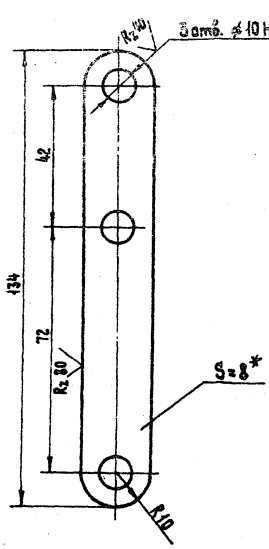

1.* Размер для справок.
2. Неуказанные предельные отклонения размеров $\pm \frac{JT14}{2}$

10236/14

Изм.	Лист	№ докум.	Подп.	Дата	097.00.00.04	Лит.	Масса	Масшт.
Разраб.		Земцова			Коромысло		0,15	1:1
Провер.		Ананьева				Лист	Листов 1	
Т. контр.		Сергеев						
Н. контр.		Ананьева			Лист 8 ГОСТ 19903-74 / Ст 3 ГОСТ 14637-79	ГПИ Проектпромвентиляция Волгоградский отдел		
Утв.		Азеев						

Копировал: Ф- Формат: А4

5000.00.280

409-28-51.89 Альбом 10, часть 4

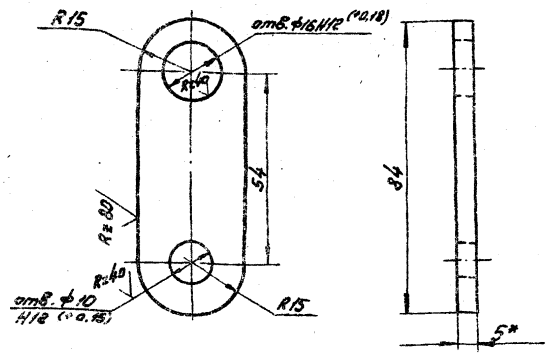

1.* Размер для справок.

2. Неуказанные предельные отклонения размеров $\pm \frac{IT14}{2}$

Изм.	Лист	№ докум.	Подп.	Дата
Разраб.		Земцова		
Провер.		Иванова		
Т.контр.		Сергеев		
Н.контр.		Иванова		
Утв.		Агеев		

097.00.00.05

Тяга II

Лит. | Масса 0.08 | Масштаб 1:1

Лист | Листов 1

Лист 5 ГОСТ 19903-74
Ст.3 ГОСТ 14637-79

ГПИ "Проектпромвентиляция" Волгоградский отдел

Копировал: Иванова

Формат А4

Формат	Зона	Поз.	Обозначение	Наименование	Кол.	Примеч.
				Документация		
А3			097.01.00.000СБ.	Сборочный чертеж		
				Детали		
А4		1	097.01.00.01	Проушина	2	
А4		2	097.01.00.02	Уголок I	1	
А4		3	097.01.00.03	Уголок II	2	
А4		4	097.01.00.04	Стенка передняя	1	
А4		5	097.01.00.05	Крышка	1	
Б/4		6	097.01.00.06	Стенка задняя 238×185	1	0.70 кг
				Лист 2 ГОСТ 19903-74 Ст.3 ГОСТ 16523-70		
Б/4		7	097.01.00.07	Стенка боковая 268×150	2	0.63 кг
				Лист 2 ГОСТ 19903-74 Ст.3 ГОСТ 16523-70		
				Стандартные изделия		
		8		Болт М5×20 ГОСТ 7805-70	8	
		9		Гайка М5.5 ГОСТ 5916-70	8	
		10		Шайба 5.01 ГОСТ 11371-78	8	

Изм.	Лист	№ докум.	Подп.	Дата
Разраб.		Земцова		
Провер.		Иванова		
Н.контр.		Иванова		
Утв.		Агеев		

097.01.00.00

Панель

Лит. | Масса | Масштаб

Лист 1 | Листов 1

ГПИ "Проектпромвентиляция" Волгоградский отдел

Копировал: Иванова

Формат А4

5000.00.280

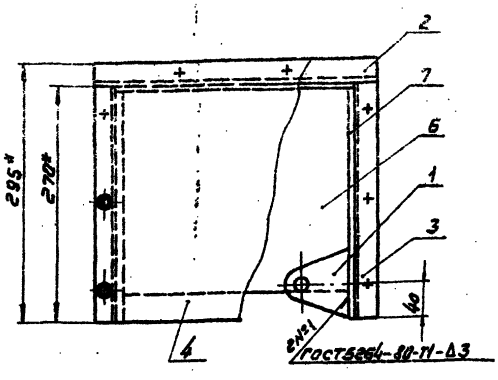

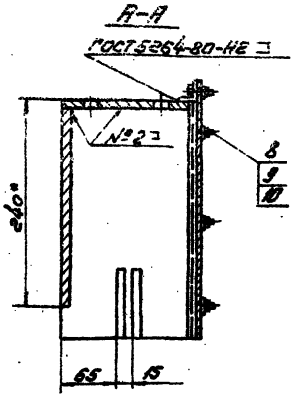

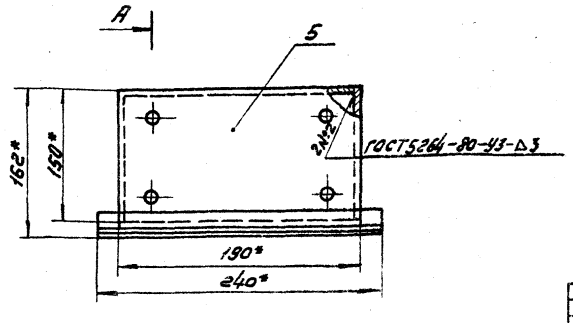

1. При сварке выдержать перпендикулярность дет. поз. 1 и 7

2.* Размеры для справок.

3. Предельные отклонения размеров $\pm \frac{IT14}{2}$

10286/14

097.01.00.00СБ

Изм.	Лист	№ докум.	Подп.	Дата
Разраб.		Земцова		
Провер.		Иванова		
Т.контр.		Сергеев		
Н.контр.		Иванова		
Утв.		Агеев		

Панель
Сборочный чертеж

Лит. | Масса 4.64 | Масштаб 1:4

Лист | Листов 1

ГПИ "Проектпромвентиляция" Волгоградский отдел

Копировал: Иванова

Формат А3

097.01.00.01

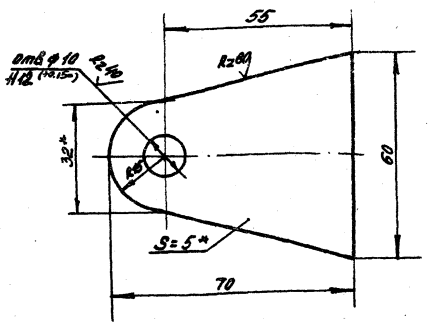

1.* Размеры для справок.
2. Неуказанные предельные отклонения размеров ± IT14/2.

Изм.	Лист	№ докум.	Подпись	Дата	097.01.00.01	
Разраб.		Земцова			Проушина	Лит. / Масса 0,11 / Масшт. 1:1
Провер.		Ананьева				Лист / Листов 1
Т.контр.		Сергеев			Лист 5 ГОСТ 19903-74 / Ст3 ГОСТ 14637-79	ГПИ „Проектпром-вентиляция" Волгоградский отдел
Н.контр.		Ананьева				
Утв.		Алеев				

Копировал: Дымченко Формат: А4

097.01.00.02

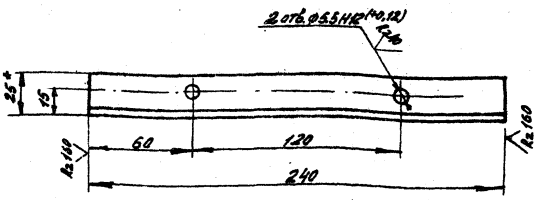

1* Размер для справок.
2. Неуказанные предельные отклонения размеров ± IT14/2

Изм.	Лист	№ докум.	Подпись	Дата	097.01.00.02	
Разраб.		Земцова			Уголок I	Лит. / Масса 0,27 / Масшт. 1:2
Провер.		Ананьева				Лист / Листов 1
Т.контр.		Сергеев			Уголок 25×25×3 ГОСТ 8509-72 / Ст3 ГОСТ 380-71	ГПИ „Проектпром-вентиляция" Волгоградский отдел
Н.контр.		Ананьева				
Утв.		Алеев				

Копировал: Дымченко Формат: А4

097.01.00.03

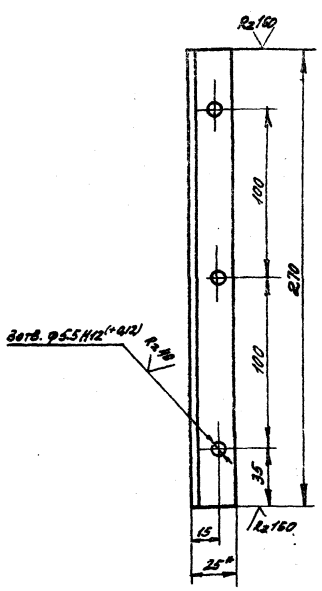

1.* Размер для справок.
2. Неуказанные предельные отклонения размеров ± IT14/2.

Изм.	Лист	№ докум.	Подпись	Дата	097.01.00.03	
Разраб.		Земцова			Уголок II	Лит. / Масса 0,30 / Масшт. 1:2
Провер.		Ананьева				Лист / Листов 1
Т.контр.		Сергеев			Уголок 25×25×3 ГОСТ 8509-72 / Ст3 ГОСТ 380-71	ГПИ „Проектпром-вентиляция" Волгоградский отдел
Н.контр.		Ананьева				
Утв.		Алеев				

Копировал: Дымченко Формат: А4

097.01.00.04

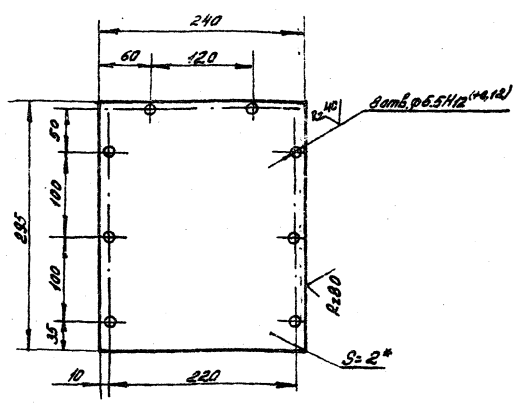

1.* Размер для справок.
2. Неуказанные предельные отклонения размеров ± IT14/2.

10286/14

Изм.	Лист	№ докум.	Подпись	Дата	097.01.00.04	
Разраб.		Земцова			Стенка передняя	Лит. / Масса 4,4 / Масшт. 1:4
Провер.		Ананьева				Лист / Листов 1
Т.контр.		Сергеев			Лист 2 ГОСТ 19903-74 / Ст.3 ГОСТ 16523-70	ГПИ „Проектпром-вентиляция" Волгоградский отдел
Н.контр.		Ананьева				
Утв.		Алеев				

Копировал: Дымченко Формат: А4

Инв.№ подл. | Подпись и дата | Взам. инв.№ | Инв.№ дубл. | Подпись и дата

097.01.00.05

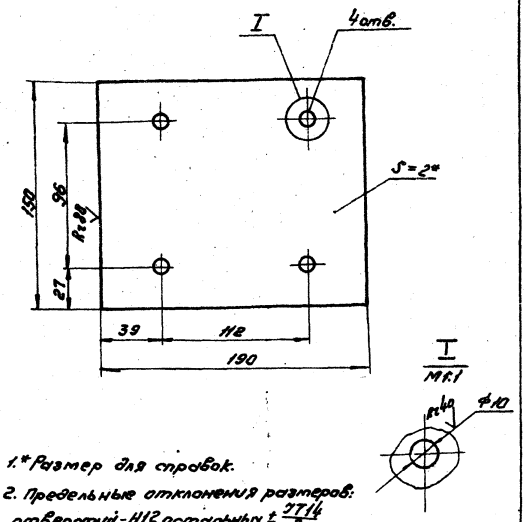

1.* Размер для справок.

2. Предельные отклонения размеров: отверстий - Н12, остальных $\pm \frac{IT14}{2}$

Изм.	Лист	№ докум.	Подп.	Дата
Разраб.		Земцова		
Провер.		Ананьева		
Т.контр.		Сергеев		
Н.контр.		Ананьева		
Утв.		Агеев		

097.01.00.05

Крышка

Лит.	Масса	Масштаб
	0.44	1:2
Лист	Листов 1	

2 гост 19903-74
Лист Ст3 гост 16523-70

ГПИ, Проектпромвентиляция
Волгоградский отдел

Копировал: Иванова

Формат: А4

Позиция	Зона	Поз.	Обозначение	Наименование	Кол.	Примеч.
				Документация		
А3			097.02.00.00 СБ	Сборочный чертеж		
				Сборочные единицы		
А4		1	097.02.01.00	Фланец	1	
А3		2	097.02.02.00	Стенка передняя	1	
				Детали		
А4		3	097.02.00.01	Крышка	1	
А4		4	097.02.00.02	Прокладка	1	
А4		5	097.02.00.03	Стенка задняя		
				Лист 2 ГОСТ 19903-74 Ст3 ГОСТ 16523-70		
				340×200 мм	1	1.07 кг
А4		6	097.02.00.04	Стенка боковая		
				Лист 2 ГОСТ 19903-74 Ст3 ГОСТ 16523-70		
				340×202 мм	2	1.08 кг
				Стандартные изделия		
		7		Гайка М8.5 ГОСТ 5915-70	12	
		8		Шайба 6.65 ГОСТ 6402-70	12	

Изм.	Лист	№ докум.	Подп.	Дата
Разраб.		Земцова		
Провер.		Ананьева		
Н.контр.		Ананьева		
Утв.		Агеев		

097.02.00.00

Патрубок с фланцем

Лит.	Лист	Листов
		1

ГПИ, Проектпромвентиляция
Волгоградский отдел

Копировал: Иванова

Формат: А4

097.02.00.00 СБ

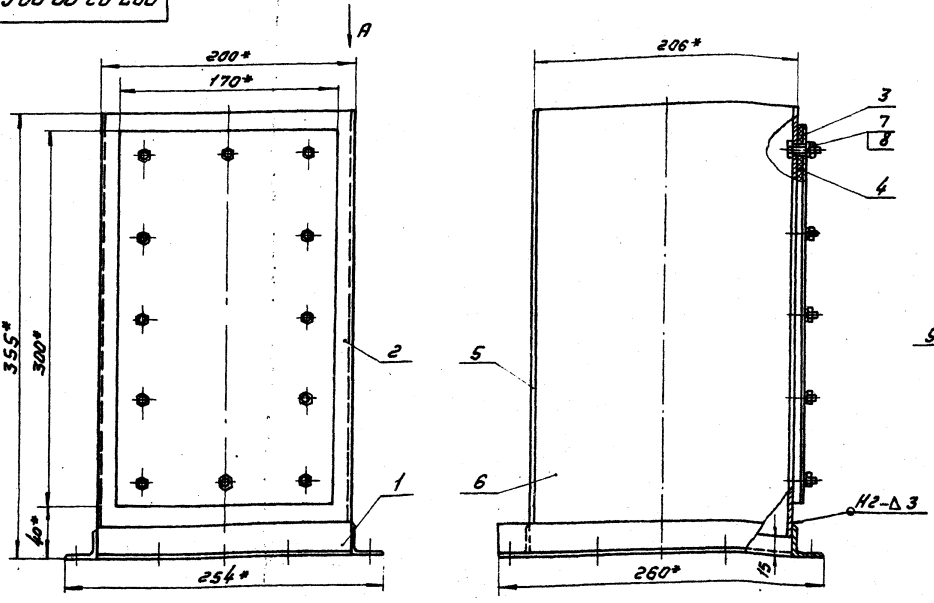

Вид А

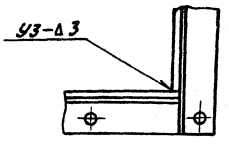

1.* Размеры для справок.

2. Сварные швы по ГОСТ 5264-80

3. Предельные отклонения размеров $\pm \frac{IT14}{2}$

10286/14

097.02.00.00 СБ

Изм.	Лист	№ докум.	Подп.	Дата
Разраб.		Земцова		
Провер.		Ананьева		
Т.контр.		Сергеев		
Н.контр.		Ананьева		
Утв.		Агеев		

Патрубок с фланцем
Сборочный чертеж

Лит.	Масса	Масштаб
	6,05	1:2.5
Лист	Листов 1	

ГПИ, Проектпромвентиляция
Волгоградский отдел

Копировал: Иванова

Формат: А3

097.02.00.01

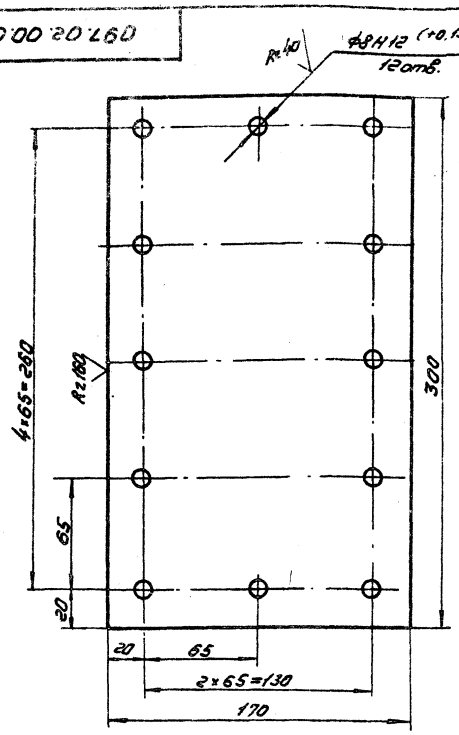

1. Неуказанные предельные отклонения размеров $\pm\frac{IT14}{2}$
2. Отверстия сверлить совместно с дет. (спф-2.32.02.01)

Изм.	Лист	№ докум.	Подп.	Дата
Разраб.		Земцова		
Провер.		Ананьева		
Т. контр.		Сергеев		
Н. контр.		Ананьева		
Утв.		Агеев		

097.02.00.01

Крышка

Лит.	Масса	Масштаб
	0,8	1:2
Лист	Листов 1	

Лист 2 ГОСТ 19903-74 / Ст3 ГОСТ 16523-70

ГПИ Проектпромвентиляция Волгоградский отдел

Копировал: Иванова Формат: А4

097.02.00.02

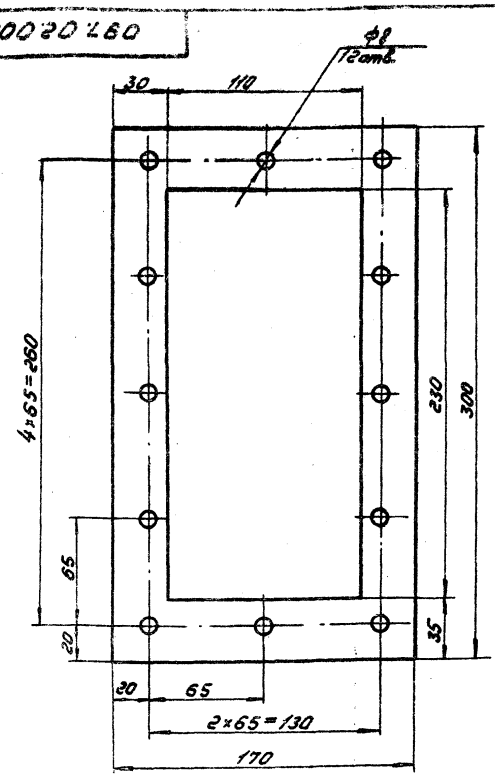

Изм.	Лист	№ докум.	Подп.	Дата
Разраб.		Земцова		
Пров.		Ананьева		
Т. контр.		Сергеев		
Н. контр.		Ананьева		
Утв.		Агеев		

097.02.00.02

Прокладка

Лит.	Масса	Масштаб
	0,19	1:2
Лист	Листов 1	

Пластина I лист ТМКЦ-М-5-9,9 ГОСТ 7338-77

ГПИ Проектпромвентиляция Волгоградский отдел

Формат: А4

Формат	Зона	Поз.	Обозначение	Наименование	Кол.	Примеч.
				Документация		
А4			097.02.01.000Сб	Сборочный чертеж		
				Детали		
				Уголок		
				Уголок 25×25×3 ГОСТ 8509-72 / Ст3 ГОСТ 380-71		
Б/4		1	097.02.01.01	L = 260±1мм	2	0,29кг
Б/4		2	097.02.01.02	L = 204-1мм	2	0,23кг

Изм.	Лист	№ докум.	Подп.	Дата
Разраб.		Земцова		
Провер.		Ананьева		
Н. контр.		Ананьева		
Утв.		Агеев		

097.02.01.00

Фланец

Лит.	Лист	Листов
		1

ГПИ Проектпромвентиляция Волгоградский отдел

Копировал: Иванова Формат: А4

097.02.01.000Сб

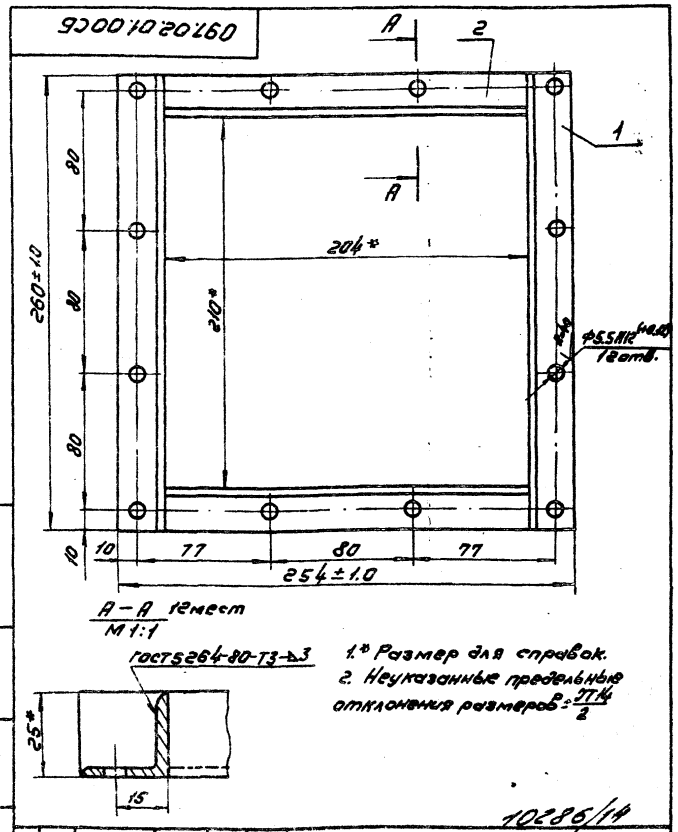

А-А 12 мест
М 1:1

1.* Размер для справок.
2. Неуказанные предельные отклонения размеров $\pm\frac{IT14}{2}$

10286/14

Изм.	Лист	№ докум.	Подп.	Дата
Разраб.		Земцова		
Пров.		Ананьева		
Т. контр.		Сергеев		
Н. контр.		Ананьева		
Утв.		Агеев		

097.02.01.000Сб

Фланец

Сборочный чертеж

Лит.	Масса	Масштаб
	1,04	1:2
Лист	Листов 1	

ГПИ Проектпромвентиляция Волгоградский отдел

Копировал: Иванова Формат: А4

Альбом 10. Часть 4

409-28-51.89

Изм.	Лист	№ докум.	Подпись	Дата
Разраб.		Земцова		
Провер.		Ананьева		
Н. контр.		Ананьева		
Утв.		Агеев		

Инв. № подл. | Подпись и дата | Взам. инв. № | Инв. № дубл. | Подпись и дата

Обозначение	Наименование		Примеч.
	Документация		
097.02.02.00 Сб.	Сборочный чертёж		
	Детали		
097.02.02.01	Стенка	1	
	Стандартные изделия		
	Болт М6х25,58 ГОСТ 7798-70	12	

097.02.02.00

Стенка передняя

Лит.	Лист	Листов
		1

ГПИ „Проектпромвентиляция" Волгоградский отдел

Копировал: Дымченко Формат: А4

097.02.02.00

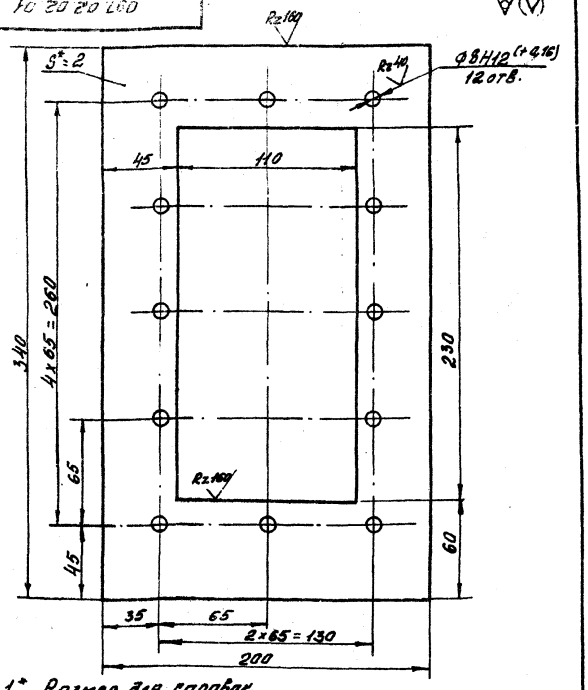

1.* Размер для справок.
2. Неуказанные предельные отклонения размеров: $\pm\frac{JT14}{2}$.

097.02.02.01

Стенка

Лит.	Масса	Масшт.
	0,66	1:2

Лист | Листов 1

Лист 2 ГОСТ 19903-74 / Ст3 ГОСТ 16523-70

ГПИ „Проектпромвентиляция" Волгоградский отдел

Копировал: Дымченко Формат: А4

097.02.02.00Сб.

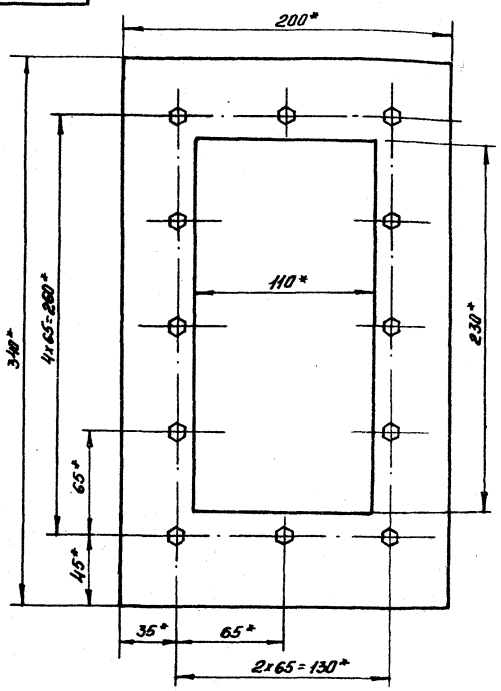

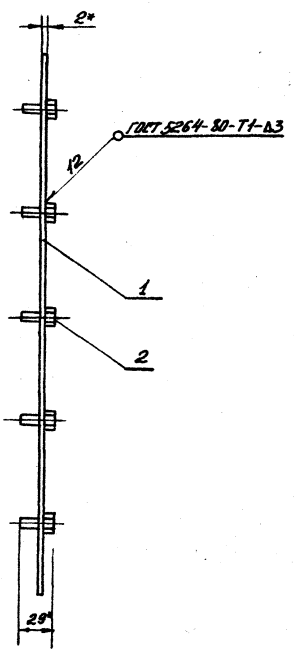

1* Размеры для справок.
2. Предельные отклонения размеров: $\pm\frac{JT14}{2}$.

10286/14

097.02.02.00Сб.

Стенка передняя
Сборочный чертёж

Лит.	Масса	Масшт.
	0,75	1:2

Лист | Листов 1

ГПИ „Проектпромвентиляция" Волгоградский отдел

Копировал: Дымченко Формат: А3

409-12-51.89 Альбом III, часть 4

Формат	Зона	Поз.	Обозначение	Наименование	Кол.	Примеч.
				Документация		
А2			097.03.00.00СБ	Сборочный чертеж		
				Сборочные единицы		
А3		1	097.03.01.00	Корпус клапана с фланцами	1	
				Детали		
А4		2	097.03.00.01	Полотно	1	
А4		3	097.03.00.02	Ось I	1	
А4		4	097.03.00.03	Ось II	1	
А4		5	097.03.00.04	Крышка проходная	2	
А4		6	097.03.00.05	Накладка 190×38×4 Фторопласт 3ТУМ-810-59	2	0.25кг
А4		7	097.03.00.06	Накладка 50×38×4 Фторопласт 3ТУМ-810-59	4	0.07кг
				Стандартные изделия		
		8		Подшипник 80205 ГОСТ 7242-70	2	
		9		Болт М4×12.36.011 ГОСТ 7805-70	8	
		10		Шайба 4.01.65Г ГОСТ 6402-70	8	
		11		Болт М10×35.58 ГОСТ 7798-70 исп.2	4	
		12		Гайка М10.5 ГОСТ 5915-70	4	

Инв.№ подл. | Подпись и дата | Взам. инв.№ | Инв.№ дубл. | Подпись и дата

Изм.	Лист	№ докум.	Подп.	Дата
Разраб.		Земцова		
Провер.		Ананьева		
Н.контр.		Ананьева		
Утв.		Агеев		

097.03.00.00

Клапан 200×200

Лит.	Лист	Листов
	1	2

ГПИ Проектпромвентиляция Волгоградский отдел

Копировал: Иванова Формат: А4

Формат	Зона	Поз.	Обозначение	Наименование	Кол.	Примеч.
		13		Шайба 10.01 ГОСТ 11371-78	4	
		14		Шплинт 2.5×20 ГОСТ 397-79	4	
		15		Заклепка 4×12.011 ГОСТ 10299-78	12	

Инв.№ подл. | Подпись и дата | Взам. инв.№ | Инв.№ дубл. | Подпись и дата

Изм.	Лист	№ докум.	Подп.	Дата

097.03.00.00

Лит. 2

Копировал: Иванова Формат: А4

097.03.00.01

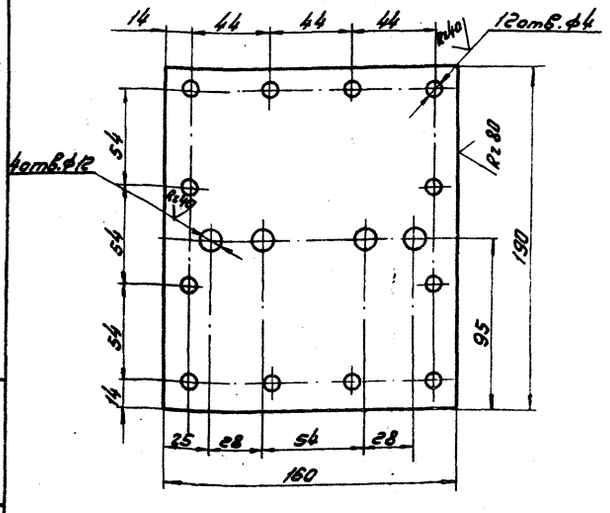

1. Предельные отклонения размеров: отверстий – H12, остальных $\pm \frac{IT14}{2}$
2. * Размер для справок.

Изм.	Лист	№ докум.	Подп.	Дата
Разраб.		Земцова		
Провер.		Ананьева		
Т.контр.		Сергеев		
Н.контр.		Ананьева		
Утв.		Агеев		

097.03.00.01

Полотно

Лит.	Масса	Масшт.
	0.47	1:2

Лист	Листов 1

ГПИ Проектпромвентиляция Волгоградский отдел

2 ГОСТ 19903-74
Лист Ст.3 ГОСТ 16523-10

Копировал: Иванова Формат: А4

097.03.00.02

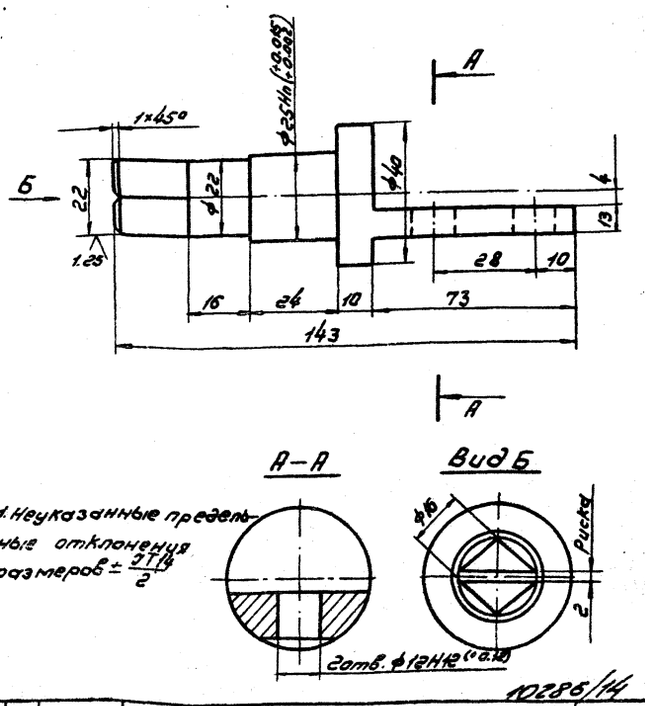

10286/14

Изм.	Лист	№ докум.	Подп.	Дата
Разраб.		Земцова		
Провер.		Ананьева		
Т.контр.		Сергеев		
Н.контр.		Ананьева		
Утв.		Агеев		

097.03.00.02

Ось I

Лит.	Масса	Масшт.
	0.48	1:1

Лист	Листов 1

ГПИ Проектпромвентиляция Волгоградский отдел

Ст40 ГОСТ 1050-74

Копировал: Иванова Формат: А4

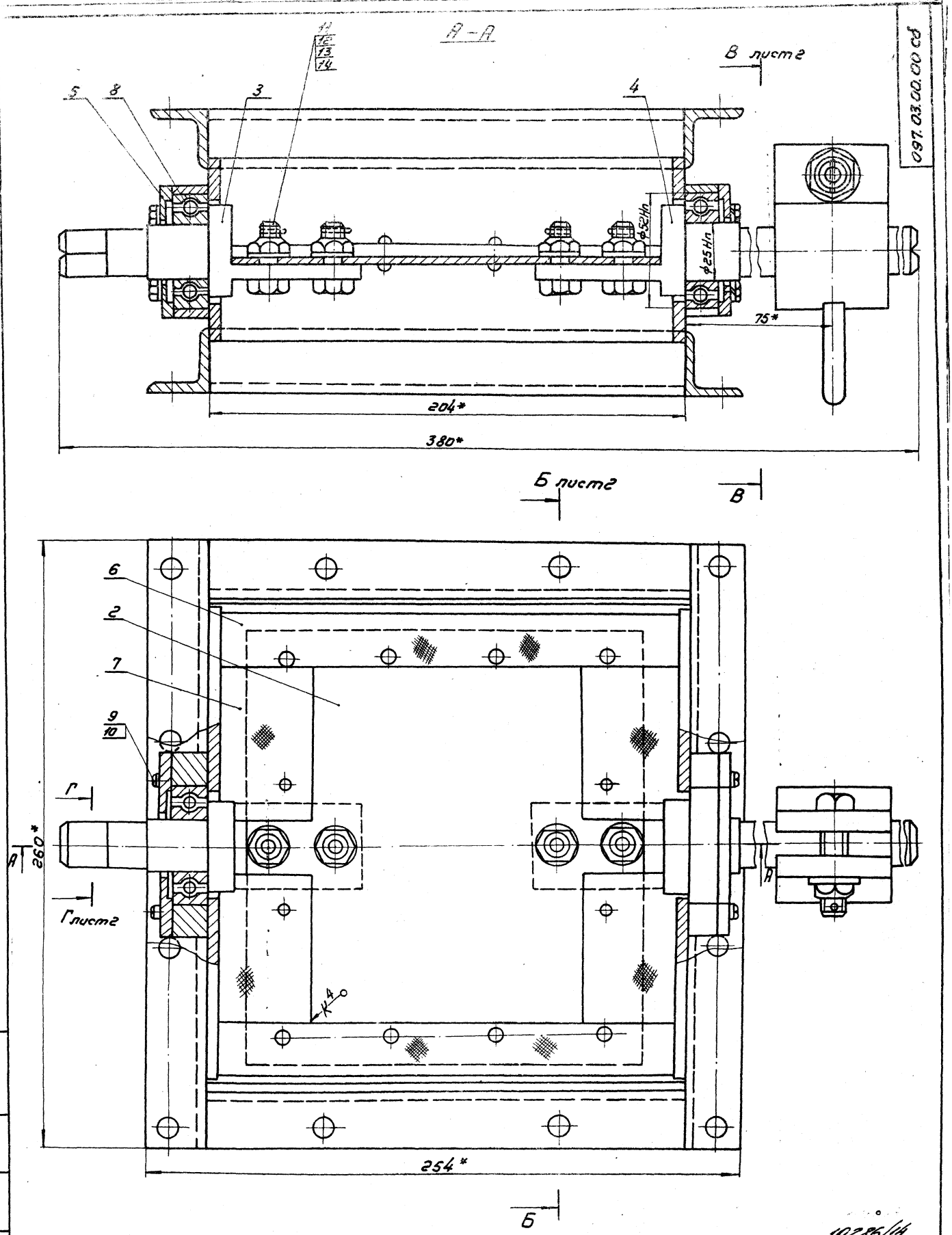

409-28-51.89 Альбом 10 часть

097.03.00.00 сб

10286/14

					097.03.00.00 сб.			
Изм.	Лист	№ докум.	Подп.	Дата	Клапан 200×200 Сборочный чертеж	Лит.	Масса	Масштаб
Разраб.		Земцова					7.71	1:1
Провер.		Ананьева				Лист 1	Листов 2	
Т. контр.		Сергеев				ГПИ „Проектпромвентиляция" Волгоградский отдел		
Н. контр.		Ананьева						
Утв.		Агеев						

Инв. № подл. | Подпись и дата | Взамен инв. № | Инв. № дубл. | Подпись и дата

Копировал: Иванова

Формат: А2

Б – Б
лист 1

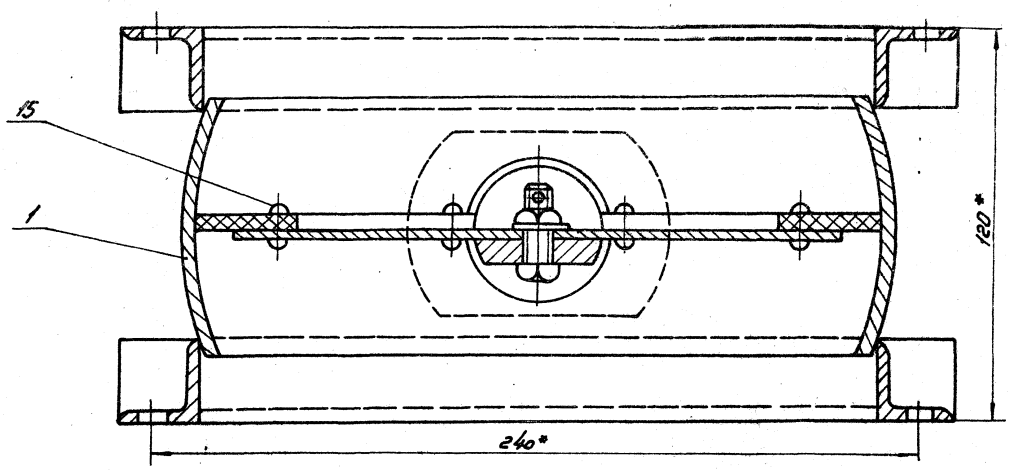

В – В
лист 1

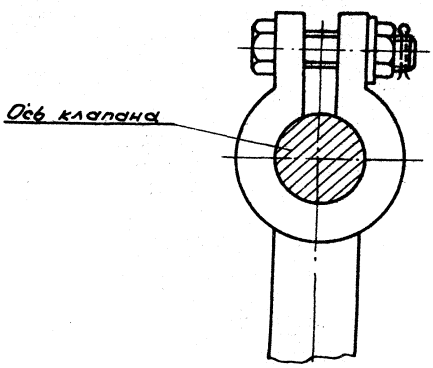

1. Отверстия в деталях (поз.6 и поз.7) сверлить по месту в процессе установки.
2. При установке детали (поз.6) на полотно выдержать зазор не более 1мм между фторопластовыми пластинами и корпусом.
3. * Размеры для справок.

Г – Г
лист 1

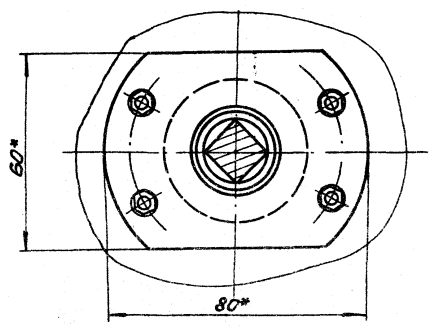

10286/14

097.03.00.00СБ

Изм.	Лист	№ докум.	Подп.	Дата
Разраб.	Земцова			
Провер.	Аксеньева			
Т.контр.	Сергеев			
Н.контр.	Аксеньева			
Утв.	Агеев			

Клапан 200×200
Сборочный чертеж

Лит.	Масса	Масштаб
	7.71	1:1

Лист 2 | Листов 2

ГПИ Проектэлектромонтаж
Волгоградский отдел

Копировал: Иванова

Формат А2

Инв.№ подл. | Подпись и дата | Взам.инв.№ | Инв.№ дубл. | Подпись и дата

097.03.00.03

409-28-51.83 Альбом 10, часть 6

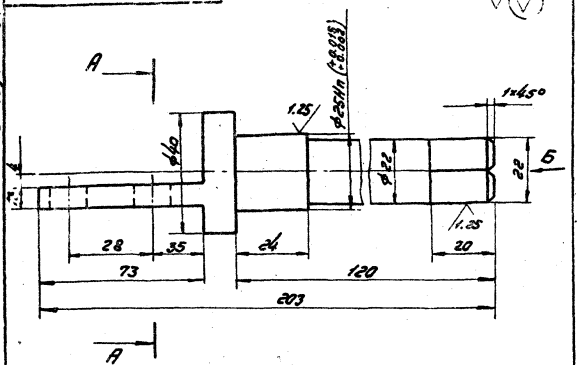

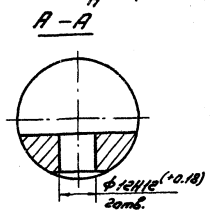

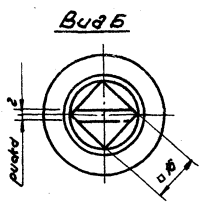

1. Неуказанные предельные отклонения размеров $\pm \frac{IT14}{2}$

Изм.	Лист	№ докум.	Подп.	Дата	097.03.00.03		
Разраб.		Земцова			Ось II	Лит.	Масса	Масштаб
Провер.		Иванькова					0.66	1:1
Т.контр.		Сергеев				Лист	Листов 1
Н.контр.		Иванькова			Ст.40 ГОСТ 1050-74	ГПЦ Проектпромвентиляция
Утв.		Агеев				Волгоградский отдел

Копировал: Иванова Формат: А4

Инв.№ подл. | Подп. и дата | Взам. инв.№ | Инв.№ дубл. | Подп. и дата

097.03.00.04

Rz 40

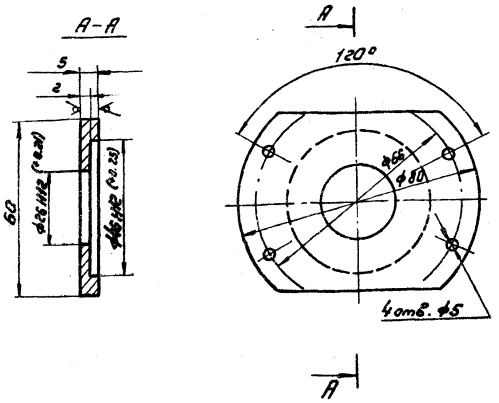

1. Неуказанные предельные отклонения размеров $\pm \frac{IT14}{2}$

Изм.	Лист	№ докум.	Подп.	Дата	097.03.00.04		
Разраб.		Земцова			Крышка проходная	Лит.	Масса	Масштаб
Провер.		Иванькова					0.15	1:1
Т.контр.		Сергеев				Лист	Листов 1
Н.контр.		Иванькова			Ст.3 ГОСТ 380-71	ГПЦ Проектпромвентиляция
Утв.		Агеев				Волгоградский отдел

Копировал: Иванова Формат: А4

Инв.№ подл. | Подп. и дата | Взам. инв.№ | Инв.№ дубл. | Подп. и дата

Формат	Зона	Поз.	Обозначение	Наименование	Кол.	Примеч.
				Документация		
А3			097.03.01.00СБ	Сборочный чертеж		
				Сборочные единицы		
А3		1	097.03.01.01	Корпус клапана	1	
А4		2	097.02.01.00	Фланец	2	

Изм.	Лист	№ докум.	Подп.	Дата	097.03.01.00		
Разраб.		Земцова			Корпус клапана с фланцами	Лит.	Лист	Листов 1
Провер.		Иванькова				ГПЦ Проектпромвентиляция Волгоградский отдел
Н.контр.		Иванькова				
Утв.		Агеев				

Копировал: Иванова Формат: А4

Инв.№ подл. | Подп. и дата | Взам. инв.№ | Инв.№ дубл. | Подп. и дата

Формат	Зона	Поз.	Обозначение	Наименование	Кол.	Примеч.
				Документация		
А3			097.03.01.01СБ	Сборочный чертеж		
				Детали		
А4		1	097.03.01.01.01	Стенка торцевая	2	
А3		2	097.03.01.01.02	Стенка боковая	2	
А4		3	097.03.01.01.03	Накладка	2	

10286/14

Изм.	Лист	№ докум.	Подп.	Дата	097.03.01.01		
Разраб.		Земцова			Корпус клапана	Лит.	Лист	Листов 1
Провер.		Иванькова				ГПЦ Проектпромвентиляция Волгоградский отдел
Н.контр.		Иванькова				
Утв.		Агеев				

Копировал: Иванова Формат: А4

Инв.№ подл. | Подп. и дата | Взам. инв.№ | Инв.№ дубл. | Подп. и дата

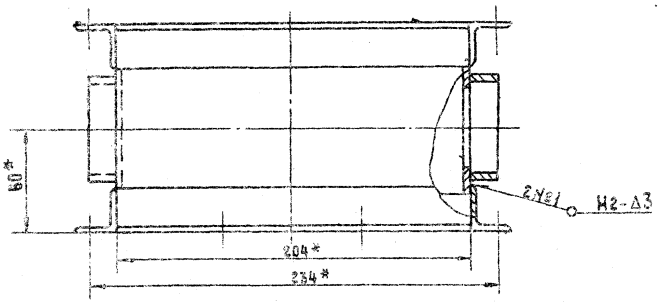

А-А

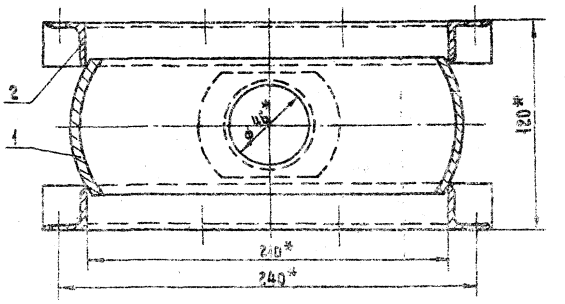

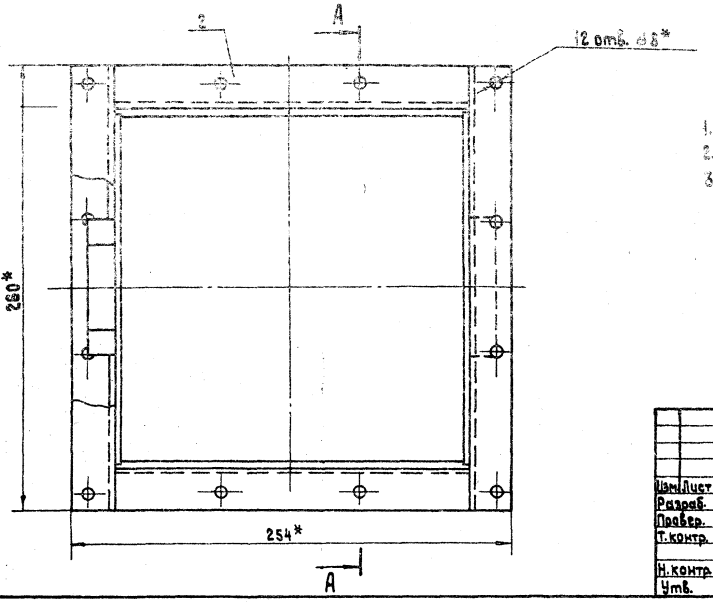

1. * Размер для справок.
2. Предельные отклонения размеров $\pm \frac{JT14}{2}$
3. Сварные швы по ГОСТ 5264-80

					097.03.01.00 СБ	
Изм.	Лист	№ докум.	Подп.	Дата	Корпус клапана с фланцами. Сборочный чертеж.	Лит. / Масса / Масшт.
Разраб.		Земцова				4,82 / 1:1
Провер.		Ананьева				Лист 1 / Листов 1
Т. контр.		Сергеев				ПИ „Проектпромвентиляция" Волгоградский отдел
Н. контр.		Ананьева				
Утв.		Агеев				

Копировал: Формат: А3

А - А

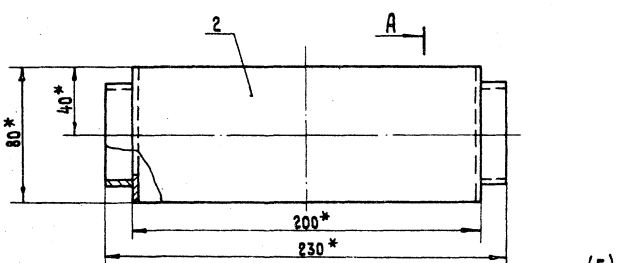

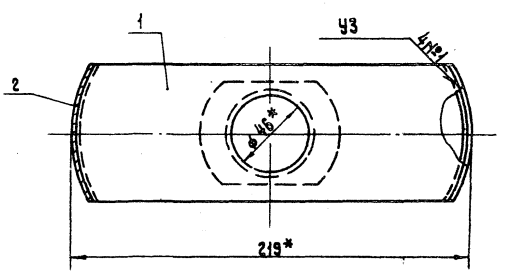

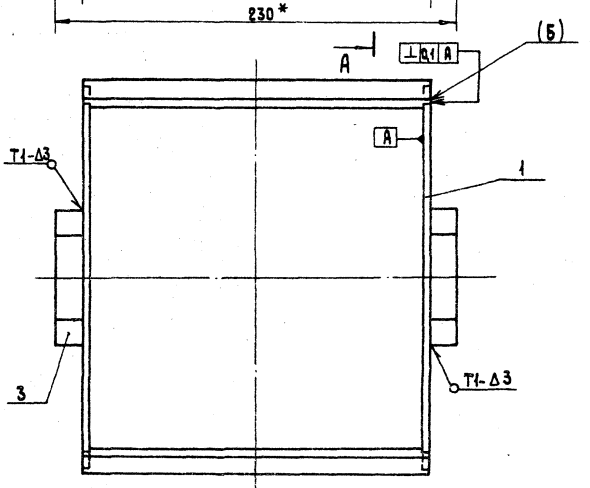

1. * Размеры для справок.
2. Предельные отклонения размеров $\pm \frac{JT14}{2}$
3. Сварные швы по ГОСТ 5264-80

10286/14

					097.03.01.01 СБ	
Изм.	Лист	№ докум.	Подп.	Дата	Корпус клапана. Сборочный чертеж.	Лит. / Масса / Масшт.
Разраб.		Земцова				2,74 / 1:2
Провер.		Ананьева				Лист 1 / Листов 1
Т. контр.		Сергеев				ПИ „Проектпромвентиляция" Волгоградский отдел
Н. контр.		Ананьева				
Утв.		Агеев				

Копировал: Формат: А3

097.03.01.01.01

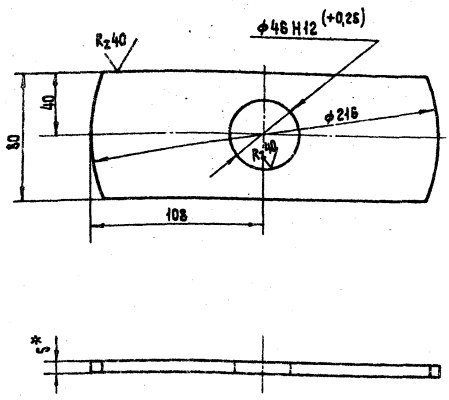

1. * Размеры для справок.
2. Неуказанные предельные отклонения размеров $\pm \frac{JT14}{2}$

Изм.	Лист	№ докум.	Подп.	Дата	097.03.01.01.01 Стенка торцевая	Лит.	Масса	Масшт.
Разраб.		Земцова					0,61	1:2
Провер.		Ананьева				Лист	Листов 1	
Т. контр.		Сергеев			Лист Вст ГОСТ 19903-74 Ст3 ГОСТ 14637-79	ГПИ „Проектпромвентиляция" Волгоградский отдел		
Н. контр.		Ананьева						
Утв.		Агеев						

Копировал: Формат: А4

097.03.01.01.03

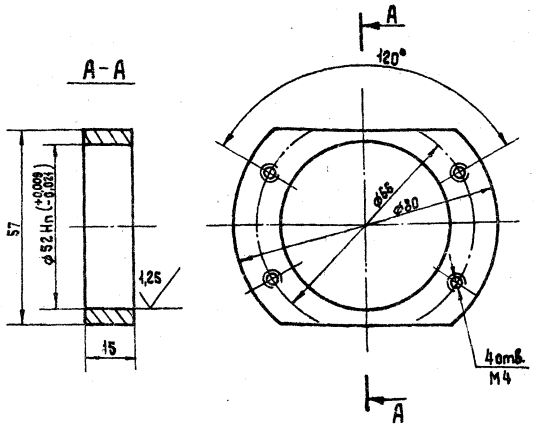

1. Посадочное отверстие под подшипник растачивается после соединения деталей поз. 3 и поз. 1 (см. лист 097.03.01.01 СБ).
2. Неуказанные предельные отклонения размеров $\pm \frac{JT14}{2}$

Изм.	Лист	№ докум.	Подп.	Дата	097.03.01.01.03 Накладка	Лит.	Масса	Масшт.
Разраб.		Земцова					0,25	1:1
Провер.		Ананьева				Лист	Листов 1	
Т. контр.		Сергеев			Ст.3 ГОСТ 14637-79	ГПИ „Проектпромвентиляция" Волгоградский отдел		
Н. контр.		Ананьева						
Утв.		Агеев						

Копировал: Формат: А4

097.03.01.01.02

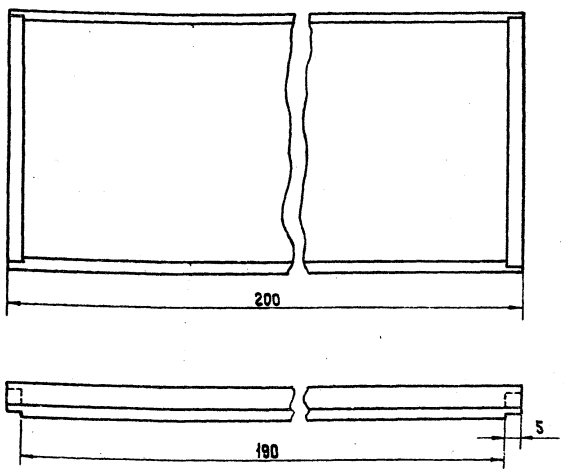

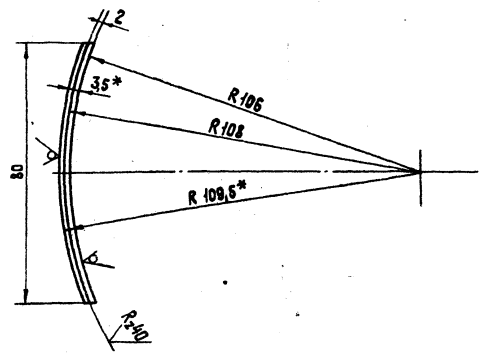

1. * Размер для справок.
2. Деталь выполнить из трубы ф н 219×4 ГОСТ 10704-76, предварительно проточив её изнутри до ф вн 212.
3. Предельные отклонения размеров $\pm \frac{JT14}{2}$

10286/14

Изм.	Лист	№ докум.	Подп.	Дата	097.03.01.01.02 Стенка боковая.	Лит.	Масса	Масшт.
Разраб.		Земцова					0,51	1:1
Провер.		Ананьева				Лист	Листов 1	
Т. контр.		Сергеев			Труба 219×4 ГОСТ 10704-76	ГПИ „Проектпромвентиляция" Волгоградский отдел		
Н. контр.		Ананьева						
Утв.		Агеев						

Копировал: Формат: А3

gost.e-ecolog.ru