ТИПОВОЙ ПРОЕКТ

409-28-51.89

БЕТОНОСМЕСИТЕЛЬНЫЙ ЦЕХ АВТОМАТИЗИРОВАННЫЙ ПРОИЗВОДИТЕЛЬНОСТЬЮ 60 куб.м ТЯЖЕЛЫХ БЕТОННЫХ СМЕСЕЙ В ЧАС

АЛЬБОМ 10

Чертежи на нестандартизированное оборудование

ЧАСТЬ 3

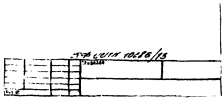

gost.e-ecolog.ru

ЦЕНТРАЛЬНЫЙ ИНСТИТУТ ТИПОВОГО ПРОЕКТИРОВАНИЯ
ГОССТРОЯ СССР
КИЕВСКИЙ ФИЛИАЛ
г. Киев-57 ул. Эжена Потье № 12
11/3
Заказ № 6954 Инв. № 10286/13 Тираж 880
Сдано в печать 2606 1990 Цена 10-03

ТИПОВОЙ ПРОЕКТ

409-28-51.89

БЕТОНОСМЕСИТЕЛЬНЫЙ ЦЕХ АВТОМАТИЗИРОВАННЫЙ ПРОИЗВОДИТЕЛЬНОСТЬЮ 60 куб. м ТЯЖЕЛЫХ БЕТОННЫХ СМЕСЕЙ В ЧАС

АЛЬБОМ 10

ЧАСТЬ 3

РАЗРАБОТАН
ВГПИ ГИПРОСТРОММАШ

Главный инженер института (С К. КАЗАРИН)
Главный инженер проекта (М.А. ГОТЛИБ)

Утвержден и введен в действие
ВГПИ ГИПРОСТРОММАШ
Приказ от 18.08.89 № 109

© Госстрой СССР 1989г

10216/13

Наименование	Обозначение	Лист
Перечень чертежей		2
——— " ———		3
Течки от распределителя цемента	3447/2.000	4
——— " ——— " ———	3447/2.000	4
——— " ——— " ———	3447/2.000 СБ	5
——— " ——— " ———	3447/2.000 СБ	6
Ведомость покупных	3447/2.000 ВП	7
Течка	3447/2.010	8
——— " ———	3447/2.010 СБ	6
Патрубок	3447/2.020	7
——— " ———	3447/2.020 СБ	7
Пластина	3447/2.001	8
Полухомут	3447/2.002	8
Пластина	3447/2.011	9
Пластина	3447/2.012	9
Косынка	3447/2.013	4
Связь	3447/2.014	4
Труба	3447/2.015	9
Переходник	3447/2.016	9
Кольцо	3447/2.017	8
Течка в бетоносмеситель СБ-138Б	3447/3.000	10
——— " ——— " ———	3447/3.000	10
——— " ——— " ———	3447/3.000 СБ	11
——— " ——— " ———	3447/3.000 СБ	12
——— " ——— " ———	3447/3.000 СБ	13
Ведомость спецификаций	3447/3.000 ВС	14
Ведомость покупных	3447/3.000 ВП	10
Ведомость материалов	3447/3.000 ВМ	14
Крышка	3447/3.010	15
——— " ———	3447/3.010 СБ	16
Течка	3447/3.020	17
——— " ———	3447/3.020 СБ	18
——— " ———	3447/3.020 СБ	15
Петля	3447/3.030	15
——— " ———	3447/3.030 СБ	19
Прокладка	3447/3.001	20
Прокладка	3447/3.002	20
Прокладка	3447/3.003	20
Прокладка	3447/3.004	20
Прокладка	3447/3.005	21
Прокладка	3447/3.006	21
Прокладка	3447/3.007	21

Наименование	Обозначение	Лист
Лист	3447/3.011	16
Скоба	3447/3.012	16
Стенка	3447/3.021	22
Стенка	3447/3.022	22
Стенка	3447/3.023	22
Уголок	3447/3.024	22
Уголок	3447/3.025	17
Полоса	3447/3.026	17
Платик	3447/3.027	17
Петля	3447/3.031	19
Петля	3447/3.032	19
Ось	3447/3.033	19
Рама под бетоносмеситель	3447/4.000	23
——— " ——— " ———	3447/4.000 СБ	24
	3447/4.000 СБ	25
Ведомость покупных	3447/4.000 ВП	23
Рама	3447/4.010	23
——— " ———	3447/4.010 СБ	26
——— " ———	3447/4.010 СБ	27
Балка	3447/4.011	28
Платик	3447/4.012	28
Косынка	3447/4.013	28
Косынка	3447/4.014	28
Воронка выдачи бетона	3447/5.000	29
——— " ——— " ———	3447/5.000 СБ	30
Ведомость спецификаций	3447/5.000 ВС	31
Ведомость покупных	3447/5.000 ВП	31
Воронка	3447/5.010	32
——— " ———	3447/5.010 СБ	33
Кронштейн	3447/5.020	29
——— " ———	3447/5.020 СБ	32
Стенка	3447/5.001	32
Стенка	3447/5.002	29
Стенка	3447/5.003	29
Боковина	3447/5.005	34
Ребро	3447/5.011	34
Боковина	3447/5.012	34
Основание	3447/5.013	34
Шкаф аппаратный	3447/7.000	35
——— " ——— " ———	3447/7.000	35
——— " ——— " ———	3447/7.000 СБ	36
Ведомость спецификаций	3447/7.000 ВС	37

10286/13

409-28-51.89
Альбом 10 Часть 3

Изм.	Кол.	Лист	№ докум.	Подп.	Дата
Разраб.			Баумейстер		05.89
Пров.			Носов		
Т. контр.					
Руков.			Прохорцев		
Н. контр.			Носов		
Утв.			Прохорцев		

Перечень чертежей

Лит.	Масса	Масшт.
И		
Лист 1	Листов 2	

Гипростроммаш
Москва

Формат А2

Инв. № подл. | Подп. и дата | Взам. инв. № | Инв. № дубл. | Подп. и дата

Наименование	Обозначение	Лист
Ведомость покупных	3447/7.000	37
Ведомость материалов	3447/7.000	38
Каркас	3447/7.010	39
—"—	3447/7.010	40
Дверь	3447/7.020	41
—"—	3447/7.020	42
Петля	3447/7.030	38
—"—	3447/7.030	38
Ось	3447/7.040	43
—"—	3447/7.040	43
Дно	3447/7.001	35
Пластинка П-9	3447/7.003	35
Табличка напряжения	3447/7.004	44
Щеколда	3447/7.005	44
Ось	3447/7.006	44
Крышка	3447/7.011	39
Рама	3447/7.012	45
Остов каркаса	3447/7.013	45
Стенка передняя	3447/7.014	41
Упор	3447/7.015	39
Планка	3447/7.016	44
Остов двери	3447/7.021	41
Обойма	3447/7.022	46
Обойма	3447/7.023	46
Планка	3447/7.024	46
Втулка	3447/7.025	46
Петля	3447/7.031	38
Стержень	3447/7.041	43
Шайба	3447/7.042	43
Течка концевая	3447/8.000	47
—"— —"—	3447/8.000 СБ	48
Ведомость материалов	3447/8.000 ВМ	47
Стенка	3447/8.001	47
Стенка	3447/8.002	47
Стенка	3447/8.003	49
Уголок	3447/8.004	49
Уголок	3447/8.005	49
Течка от улавливателя цемента	3447/9.000	50
—"— —"— —"—	3447/9.000 СБ	51
Ведомость спецификаций	3447/9.000 ВС	52
Ведомость покупных	3447/9.000 ВП	53
Течка	3447/9.010	50
—"—	3447/9.010 СБ	51

Наименование	Обозначение	Лист
Патрубок	3447/9.020	50
—"—	3447/9.020 СБ	53
Прокладка	3447/9.001	53
Прокладка	3447/9.002	53
Фланец	3447/9.011	53
Переходник	3447/9.012	54
Патрубок	3447/9.013	54
Фланец	3447/9.014	54
Патрубок	3447/9.021	54
Установка трехлинейного клапана КТ-1 на двухрукавной течки с перекидным клапаном ш. 2637/4	3447/10.000	55
—"— —"— —"—	3447/10.000	55
—"— —"— —"—	3447/10.000 СБ	56
Ведомость покупных	3447/10.000 ВП	55
Кронштейн	3447/10.001	57
Скоба	3447/10.002	57
Установка трехлинейного клапана КТ-1 в местах фиксации воронки поворотной ш. У5640	3447/11.000	58
—"— —"— —"—	3447/11.000	58
—"— —"— —"—	3447/11.000 СБ	59
Ведомость покупных	3447/11.000 ВП	58
Установка трехлинейного клапана КТ-1 на двухходовом переключателе	3447/12.000	60
—"— —"—	3447/12.000 СБ	61
Ведомость покупных	3447/12.000 ВП	60
Плита	3447/12.001	60
Установка трехлинейного клапана КТ-1 на воронке с сборной с течками ш. У5640.02.000А	3447/13.000	62
—"— —"— —"—	3447/13.000	62
—"— —"— —"—	3447/13.000 СБ	63
Ведомость покупных	3447/13.000 ВП	62
Кронштейн	3447/13.001	64
Скоба	3447/13.002	64
Рычаг	3447/13.003	64

10206/13

409-28-51.89
Альбом 10 Часть 5

Изм.	Лист	№ докум.	Подп.	Дата
Разраб.		Блументаль		
Пров.		Носов		30.89
Т.контр.				
Руков.		Прохорцев		
Н.контр.		Часов		
Утв.		Прохорцев		15.8

Перечень чертежей

Лит.	Масса	Масшт.
И		
Лист 2	Листов	

Гипростроммаш
Москва

3447/2.013

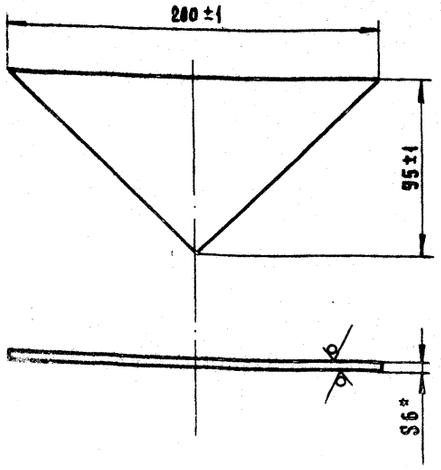

* Размер для справок

Изм.	Лист	N докум.	Подп.	Дата	3447/2.013		
Разраб.		Блументаль			Косынка	Лит. и	Масса 0.89	Масшт. 1:2
Пров.		Носов		05.89			
Т.контр.		Миленков		5.89		Лист	Листов 1
Руков.							
Н.контр.		Носов			Лист Б-ПН-6 ГОСТ 19903-74 В Ст3пс ГОСТ 14637-79	Гипростроммаш Москва	
Утв.		Прохорцев		05.89			

Формат А4

Формат	Зона	Поз.	Обозначение	Наименование	Кол.	Примечание
		12		Гайка М10-7Н.5 ГОСТ 5915-70	8	
		14		Шайба 10.65Г ГОСТ 6402-70	8	
		16		Рукав В-2-200-10 ГОСТ 5398-76 L = 1300 мм	2	16 кг

Изм.	Лист	N докум.	Подп.	Дата	3447/2.000	Лист 2

3447/2.014

4

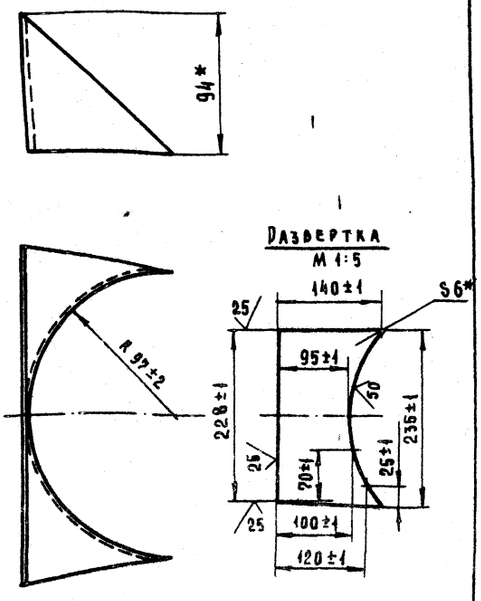

* Размеры для справок

Изм.	Лист	N докум.	Подп.	Дата	3447/2.014		
Разраб.		Блументаль			Связь	Лит. и	Масса 1.05	Масшт. 1:2.5
Пров.		Носов		05.89			
Т.контр.		Миленков		05.89		Лист	Листов 1
Руков.							
Н.контр.		Носов			Лист Б-ПН-6 ГОСТ 19903-74 В Ст3пс ГОСТ 14637-79	Гипростроммаш Москва	
Утв.		Прохорцев		05.89			

Формат А4

Формат	Зона	Поз.	Обозначение	Наименование	Кол.	Примечание
				Документация		
*			3447/2.000 СБ	Сборочный чертеж		*А2, А3
А3			3447/2.000 ВП	Ведомость покупных изделий		
				Сборочные единицы		
		1	3447/2.010	Течка	1	
		2	-01	Течка	1	
		3	3447/2.020	Патрубок	2	
				Детали		
		6	3447/2.001	Пластина	8	
		7	3447/2.002	Полухомут	8	
				Стандартные изделия		
		10		Болт М10-8g×25.58.019 ГОСТ 7798-70	8	

409-28-51.89

10286/13 Альбом 10 Часть 3

Изм.	Лист	N докум.	Подп.	Дата	3447/2.000			
Разраб.		Блументаль			Течка от распределителя цемента	Лит. и	Лист 1	Листов 2
Пров.		Носов		05.89				
Руков.		Прохорцев				Гипростроммаш Москва		
Н.контр.		Носов						
Утв.		Прохорцев		05.89				

Формат А4

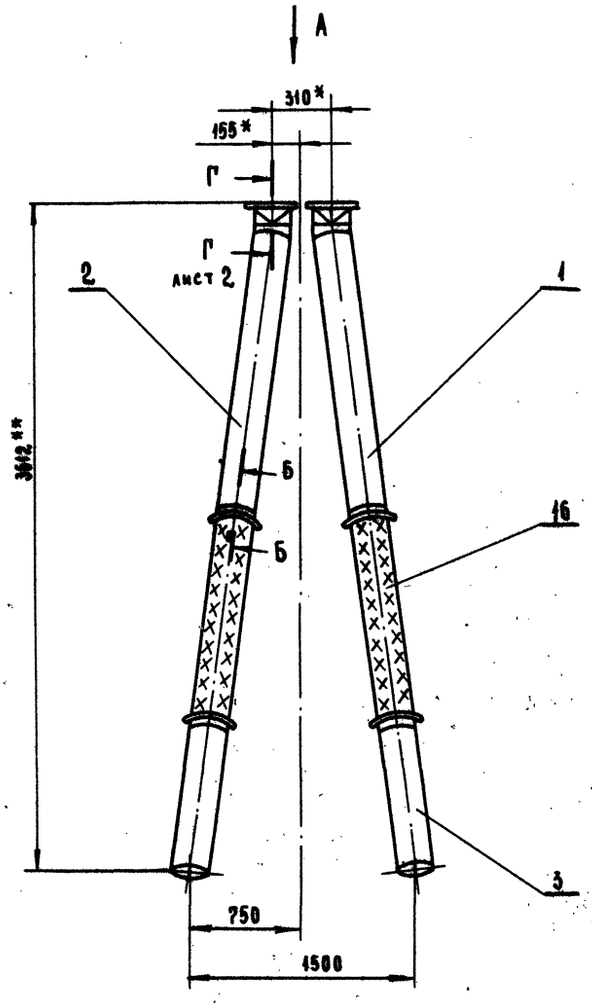

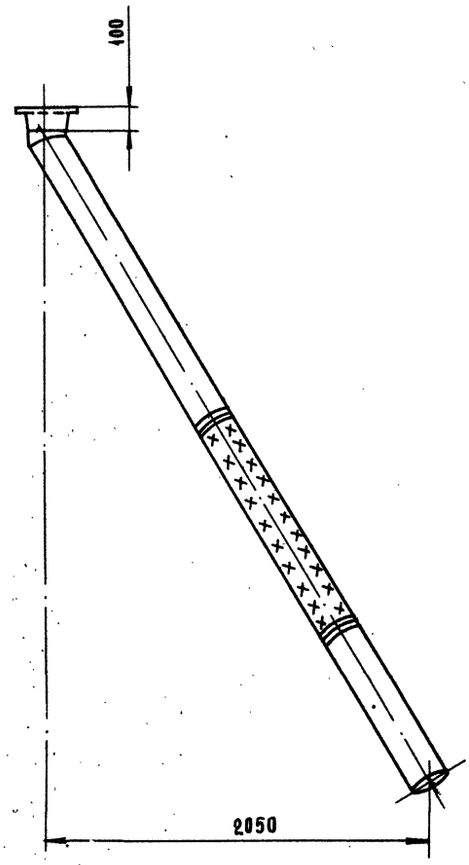

Б - Б
М 1:2. повернуто

Вид А
М 1:5

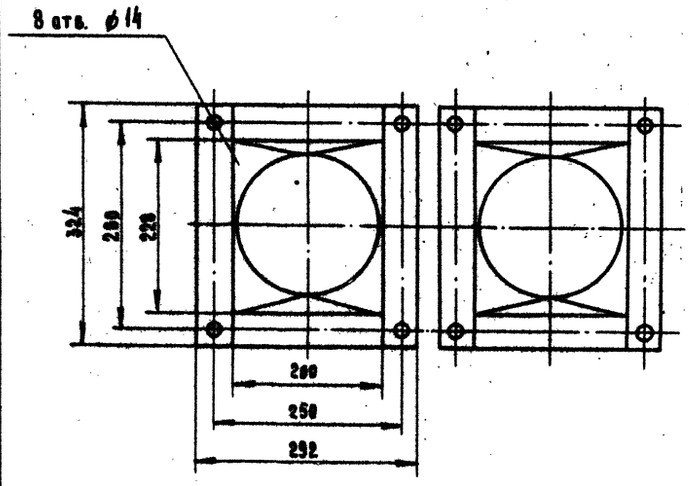

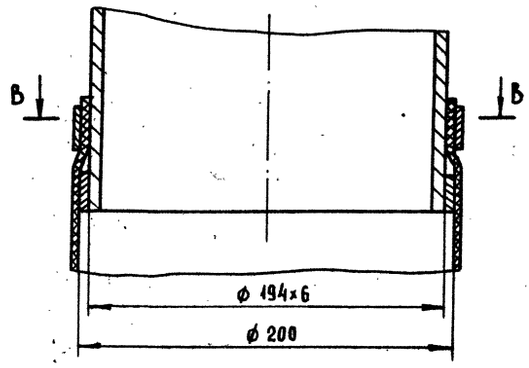

1. Размеры для справок.
2. * Согласовать с распределителем цемента.
3. ** Уточнить при монтаже по сопрягаемым деталям.

409-28-51.89
Альбом 10 Часть 3

10286/13

3447/2.000 СБ

Изм.	Лист.	№ докум.	Подп.	Дата
Разраб.		Баламентал		
Пров.		Носов		05.89
Т.контр.		Миленков		05.89
Руков.		Прохорцев		
Н.контр.		Носов		
Утв.		Прохорцев		05.89

Течки от распределителя цемента
Сборочный чертеж

Лит.	Масса	Масшт.
И	216	1:20
Лист 1	Листов 2	

Гипростроммаш
Москва

Формат А2

В-В
М 1:2 лист 1

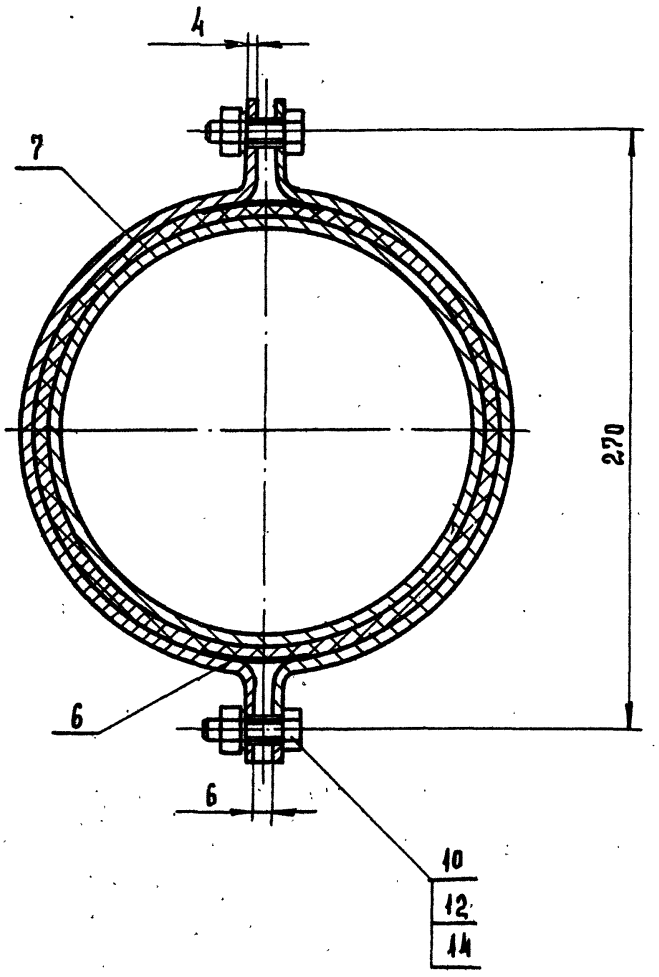

Г-Г
М 1:2 лист 1

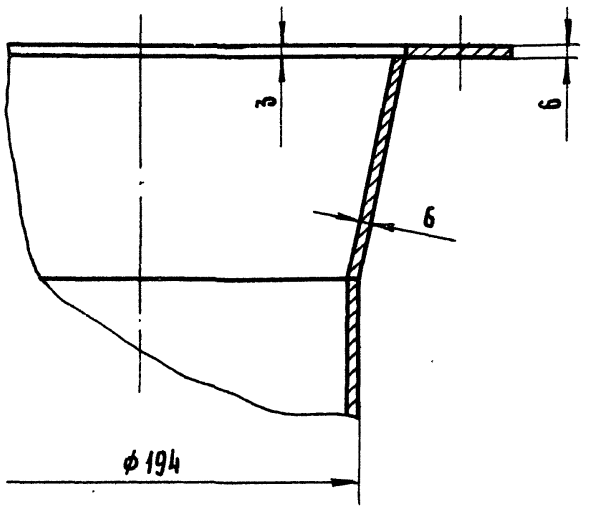

				3447/2.000 СБ	
Изм. Лист.	№ докум.	Подп.	Дата	Течки от распределителя цемента. Сборочный чертеж	Лит. / Масса / Масшт.
Разраб.	Блументаль				И / – / –
Пров.	Носов		15.89		Лист 2 / Листов
Т. контр.	Миленков		05.89		Гипростроммаш Москва
Руков.	Прохорцев				
Н. контр.	Носов				
Утв.	Прохорцев		05.89		

Формат А3

3447/2.010 изображено

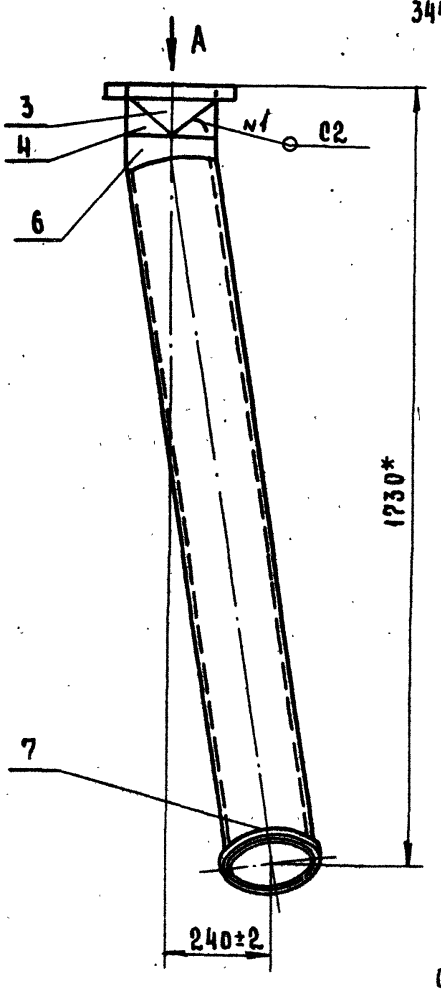

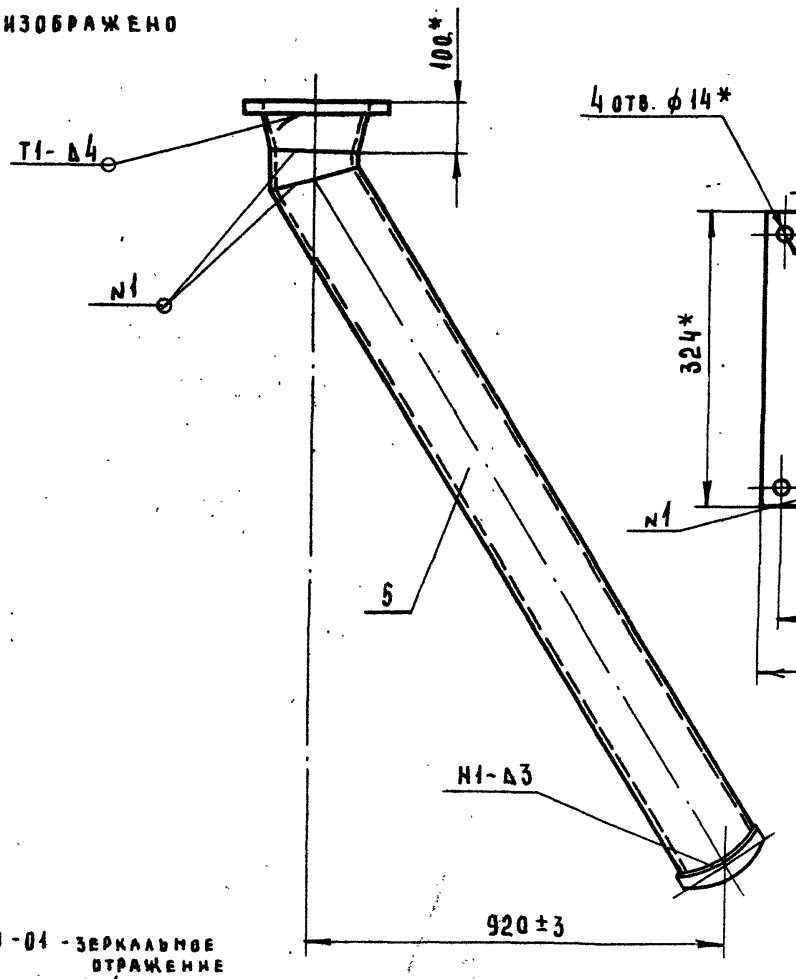

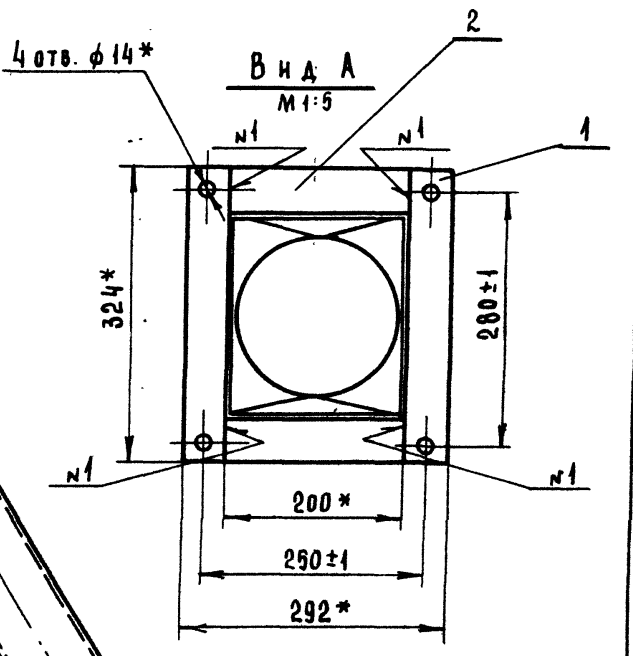

1. Сварные швы по ГОСТ 5264-80
2.* Размеры для справок.

3447/2.010-01 - зеркальное отражение
Остальное - см. 3447/2.010
М 1:50



409-28-51.89
Альбом 10 Часть 3

10286/13

				3447/2.010 СБ	
Изм. Лист	№ докум.	Подп.	Дата	Течка. Сборочный чертеж	Лит. / Масса / Масшт.
Разраб.	Баументаль				И / 50 / 1:10
Пров.	Носов		05.89		Лист / Листов 1
Т. контр.	Миленков		05.89		Гипростроммаш Москва
Руков.	Прохорцев				
Н. контр.	Носов				
Утв.	Прохорцев		05.89		

Формат А3

Инв. № подл. | Подп. и дата | Взам. инв. № | Инв. № дубл. | Подп. и дата

3447/2. 020 СБ

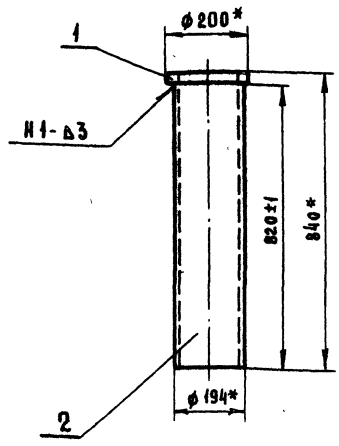

1. * Размеры для справок.

Изм.	Лист	N докум.	Подп.	Дата
Разраб.		Баумейстер		
Пров.		Носов		05.89
Т. контр.		Миленков		05.89
Руков.		Прохорцев		
Н. контр.		Носов		
Утв.		Прохорцев		05.89

3447/2. 020 СБ

Патрубок
Сборочный чертеж

Лит.	Масса	Масшт.
И	23.5	1:10

Лист | Листов

Гипростроммаш
Москва

Формат А4

Инв. № подл. | Подп. и дата | Взам. инв. № | Инв. № дубл. | Подп. и дата

Формат	Зона	Поз.	Обозначение	Наименование	Кол.
				Документация	
А4			3447/2. 020 СБ	Сборочный чертеж	
				Детали	
Б4		1	3447/2. 017	Кольцо	1
А4		2	3447/2. 021	Патрубок	
				Труба 194х6 ГОСТ 8732-78 / Ст2пс ГОСТ 8731-74	
				L = (840±2) мм	1

7

Изм.	Лист	N докум.	Подп.	Дата
Разраб.		Баумейстер		
Пров.		Носов		05.89
Руков.		Прохорцев		
Н. контр.		Носов		
Утв.		Прохорцев		05.89

3447/2. 020

Патрубок

Лит.	Масса	Масшт.
И		1

Гипростроммаш
Москва

Формат А4

Инв. № подл. | Подп. и дата | Взам. инв. № | Инв. № дубл. | Подп. и дата

№ строки	Наименование	Обозначение документа на поставку	Поставщик	Куда входит (обозначение)	Количество: на изделие	Количество: в комплекты	Количество: на регулир.	Количество: всего	Примечание
1									
2	Болт М10-8g х 25.58	ГОСТ 7798-70*		3447/2-000	8			8	
3									
4	Гайка М10-7Н.5	ГОСТ 5915-70*		3447/2. 000	8			8	
5									
6	Шайба 10.65Г	ГОСТ 6402-70*		3447/2-000	8			8	
7									
8	Рукав В-Г-200-10	ГОСТ 5398-76*		3447/2-000	2.6м			2.6м	
9									
10									
11									
12									
13									
14									
15									
16									
17									
18									
19									
20									
21									
22									
23									
24									
25									
26									
27									

409-28-51.89
Альбом 8 Часть 3

10286/13

Изм.	Лист	N докум.	Подп.	Дата
Разраб.		Баумейстер		
Пров.		Носов		05.89
Н. контр.		Носов		
Утв.		Прохорцев		05.89

3447/2.000 ВП

Течки от распределителя цемента. Ведомость покупных изделий

Лит.	Лист	Листов
И		1

Гипростроммаш
Москва

Формат А3

3447/2.001

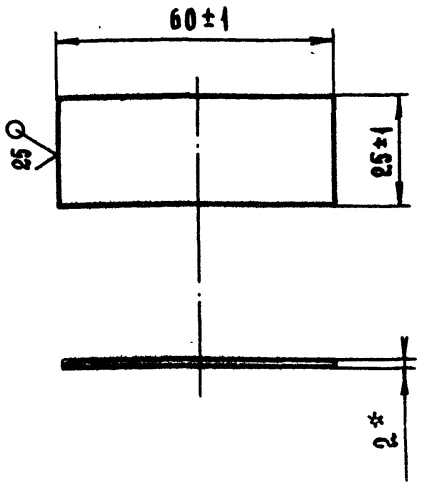

* Размер для справок

Изм.	Лист	N докум.	Подп.	Дата
Разраб.		Блументаль		
Пров.		Носов		05.89
Т. контр.		Миленков		05.89
Руков.				
Н. контр.		Носов		
Утв.		Прохорцев		05.89

3447/2.001

Пластина

Лит.	Масса	Масшт.
Н	0.02	1:1

Лист | Листов 1

Лист Б-ПН-2 ГОСТ 19903-74 В Ст3пс ГОСТ 14637-79

Гипростроммаш Москва

Формат А4

3447/2.002

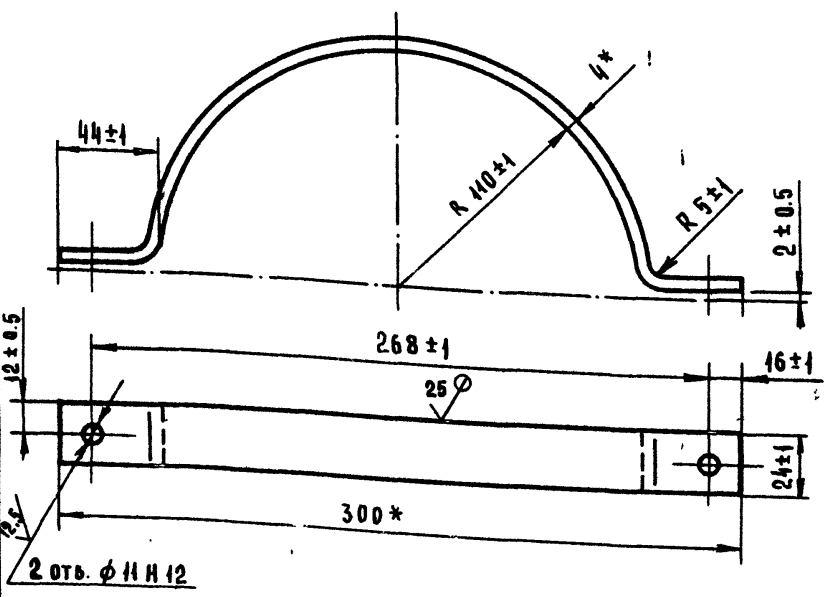

Длина развертки L = 428 мм ± 2

* Размеры для справок

Изм.	Лист	N докум.	Подп.	Дата
Разраб.		Блументаль		
Пров.		Носов		05.89
Т. контр.		Миленков		05.89
Руков.				
Н. контр.		Носов		
Утв.		Прохорцев		05.89

3447/2.002

Полухомут

Лит.	Масса	Масшт.
Н	0.33	1:2

Лист | Листов 1

Лист Б-ПН-4 ГОСТ 19903-74 В Ст3пс ГОСТ 14637-79

Гипростроммаш Москва

Формат А4

3447/2.017

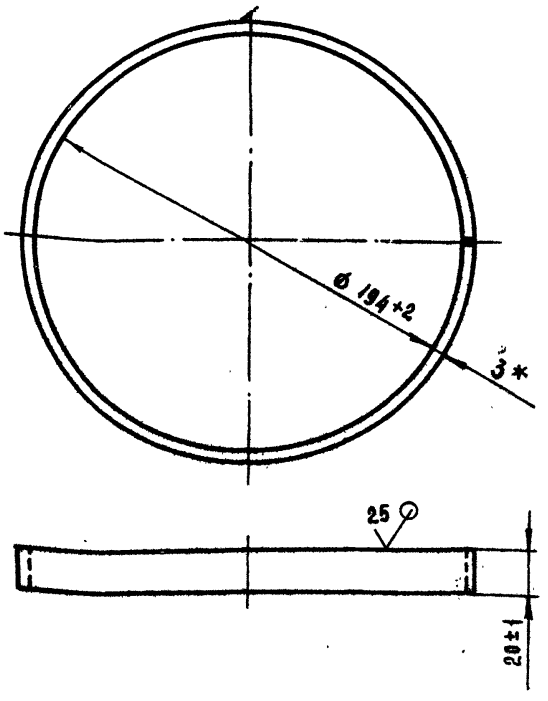

Длина развертки L = 618 мм - 2

* Размеры для справок

Изм.	Лист	N докум.	Подп.	Дата
Разраб.		Блументаль		
Пров.		Носов		05.89
Т. контр.		Миленков		05.89
Руков.				
Н. контр.		Носов		
Утв.		Прохорцев		05.89

3447/2.017

Кольцо

Лит.	Масса	Масшт.
Н	0.30	1:2

Лист | Листов 1

Лист Б-ПН-3 ГОСТ 19903-74 В Ст3пс ГОСТ 14637-79

Гипростроммаш Москва

Формат А4

Формат	Зона	Поз.	Обозначение	Наименование	Кол.	Примечание
				Документация		
А2			3447/2.010 СБ	Сборочный чертеж		
				Детали		
А4		1	3447/2.011	Пластина	2	
А4		2	3447/2.012	Пластина	2	
А4		3	3447/2.013	Косынка	2	
А4		4	3447/2.014	Связь	2	
А4		5	3447/2.015	Труба	1	
А4		6	3447/2.016	Переходник	1	
А4		7	3447/2.017	Кольцо	1	

409-28-51.89

10286/13

Альбом 10 Часть 3

3447/2.010

Изм.	Лист	N докум.	Подп.	Дата
Разраб.		Блументаль		
Пров.		Носов		05.89
Руков.		Прохорцев		
Н. контр.		Носов		
Утв.		Прохорцев		05.89

Течка

Лит.	Лист	Листов
Н		1

Гипростроммаш Москва

Формат А4

3447/2.011

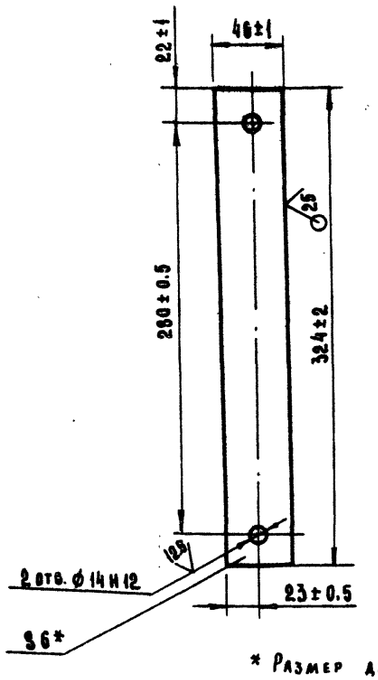

* Размер для справок

Изм.	Лист	№ докум.	Подп.	Дата	3447/2.011			
Разраб.		Баументальс			Пластина	Лит.	Масса	Масшт.
Пров.		Носов		05.89		И	0.7	1:2.5
Т. контр.		Миленков		05.89		Лист	Листов 1	
Руков.					Лист 5-ДН-6 ГОСТ 19903-74 / В Ст3пс ГОСТ 14637-79	Гипростроммаш Москва		
Н. контр.		Носов						
Утв.		Прохорцев		05.89				

Формат А4

3447/2.012

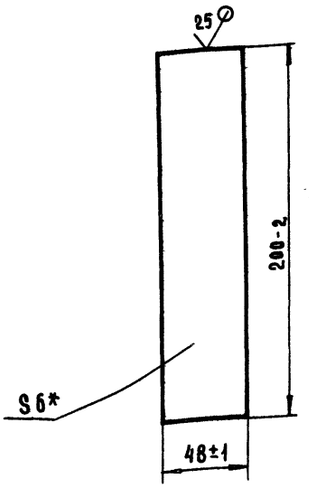

* Размер для справок

Изм.	Лист	№ докум.	Подп.	Дата	3447/2.012			
Разраб.		Баументальс			Пластина	Лит.	Масса	Масшт.
Пров.		Носов		05.89		И	0.45	1:2
Т. контр.		Миленков		05.89		Лист	Листов 1	
Руков.					Лист 5-ДН-6 ГОСТ 19903-74 / В Ст3пс ГОСТ 14637-79	Гипростроммаш Москва		
Н. контр.		Носов						
Утв.		Прохорцев		05.89				

Формат А4

3447/2.016

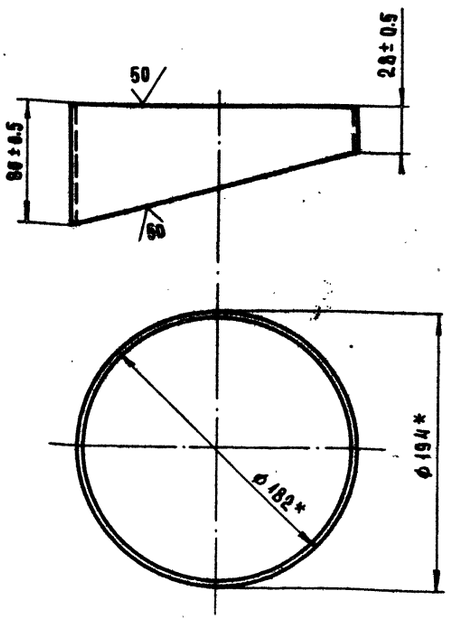

* Размер для справок

Изм.	Лист	№ докум.	Подп.	Дата	3447/2.016			
Разраб.		Баументальс			Переходник	Лит.	Масса	Масшт.
Пров.		Носов		05.89		И	1.6	1:2.5
Т. контр.		Миленков		05.89		Лист	Листов 1	
Руков.					Труба 194×6 ГОСТ 8732-78 / А Ст2пс ГОСТ 8731-74	Гипростроммаш Москва		
Н. контр.		Носов						
Утв.		Прохорцев		05.89				

Формат А4

3447/2.015

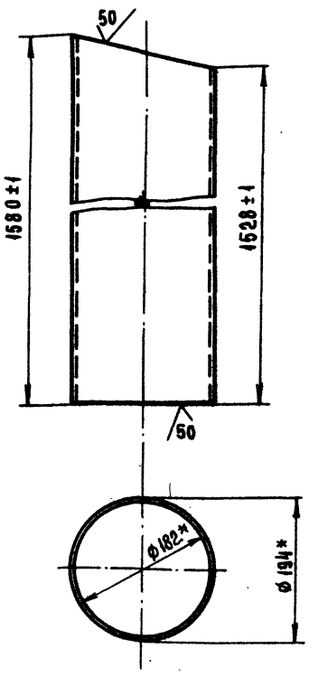

* Размеры для справок

409-28-51.89
Альбом 10 Часть 3
10286/13

Изм.	Лист	№ докум.	Подп.	Дата	3447/2.015			
Разраб.		Баументальс			Труба	Лит.	Масса	Масшт.
Пров.		Носов		05.89		И	43.2	1:5
Т. контр.		Миленков		05.89		Лист	Листов 1	
Руков.					Труба 194×6 ГОСТ 8732-78 / А Ст2пс ГОСТ 8731-74	Гипростроммаш Москва		
Н. контр.		Носов						
Утв.		Прохорцев		05.89				

Формат А4

Формат	Зона	Поз.	Обозначение	Наименование	Кол.	Примечание
				Документация		
*			3447/3.000 СБ	Сборочный чертеж		*3л-А2
			3447/3.000 ВС	Ведомость спецификаций		
А3			3447/3.000 ВП	Ведомость покупных изделий		
				Ведомость материалов		
				Сборочные единицы		
А4		1	3447/3.010	Крышка	1	
А4		2	3447/3.020	Течка	1	
				Детали		
А4		5	3447/3.001	Прокладка	2	
А4		6	3447/3.002	Прокладка	2	
А4		7	3447/3.003	Прокладка	2	
А4		8	3447/3.004	Прокладка	2	
А4		9	3447/3.005	Прокладка	1	
А4		10	3447/3.006	Прокладка	1	
А4		11	3447/3.007	Прокладка	2	
				Стандартные изделия		
				Болт ГОСТ 7798-70		
		13		М12-8g х 30.58	8	
		14		М16-8g х 30.58	8	

Изм.	Лист	N докум.	Подп.	Дата
Разраб.		Баранов		
Пров.		Носов		04.89
Рукав.		Прохорцев		
Н.контр.		Носов		
Утв.		Прохорцев		05.89

3447/3.000

Течка в бетоносмеситель СБ-138

Лит	Лист	Листов
Н	1	2

Гипростроммаш Москва

Формат А4

Инв.№ подл. | Подп. и дата | Взам. инв.№ | Инв.№ дубл. | Подп. и дата

Формат	Зона	Поз.	Обозначение	Наименование	Кол.	Примеч.
				Гайки ГОСТ 5915-70		
		16		М12-6Н.5	8	
		17		М16-6Н.5	8	
		19		Гайка М8-6Н.5 ГОСТ 3032-76	5	
				Шайба ГОСТ 6402-70		
		21		12.65Г	8	
		22		16.65Г	8	
		23		Шайба 10.01 ГОСТ 6958-78	5	
				Материалы		
				Клей БФ-88Н ТУ38.105106I-82		0.5 л

10

Изм.	Лист	N докум.	Подп.	Дата

3447/3.000

Лист 2

Формат А4

Инв.№ подл. | Подп. и дата | Взам. инв.№ | Инв.№ дубл. | Подп. и дата

№ строки	Наименование	Код ОКП	Обозначение документа на поставку	Поставщик	Куда входит (обозначение)	Количество: на изделие	Количество: в комплекты	Количество: на ремонт	Количество: всего	Примечание
1										
2	Болт М8-8g х 30.58		ГОСТ 7798-70*		3447/3.020	5			5	
3	Болт М12-8g х 30.58		ГОСТ 7798-70*		3447/3.000	8			8	
4	Болт М16-8g х 30.58		ГОСТ 7798-70*		3447/3.000	12			12	
5	Гайка М8-7Н.5		ГОСТ 3032-76*		3447/3.000	5			5	
6	Гайка М12-7Н.5		ГОСТ 5915-70*		3447/3.000	8			8	
7	Гайка М16-7Н.5		ГОСТ 5915-70*		3447/3.000	12			12	
8	Шайба 12.65Г		ГОСТ 6402-70*		3447/3.000	8			8	
9	Шайба 16.65Г		ГОСТ 6402-70*		3447/3.000	12			12	
10	Шайба 10.01		ГОСТ 6958-79		3447/3.000	5			5	
11										
12										
13										
14										
15										
16										
17										
18										
19										
20										
21										
22										
23										
24										
25										
26										

409-28-51.89

Альбом 10 Часть 3

10286/13

Изм.	Лист	N докум.	Подп.	Дата
Разраб.		Баранов		
Пров.		Носов		04.89
Руков.		Прохорцев		
Н.контр.		Носов		
Утв.		Прохорцев		05.89

3447/3.000 ВП

Течка в бетоносмеситель СБ-138Б

Ведомость покупных изделий

Лит.	Лист	Листов
Н		1

Гипростроммаш Москва

Формат А3

Инв.№ подл. | Подп. и дата | Взам. инв.№ | Инв.№ дубл. | Подп. и дата

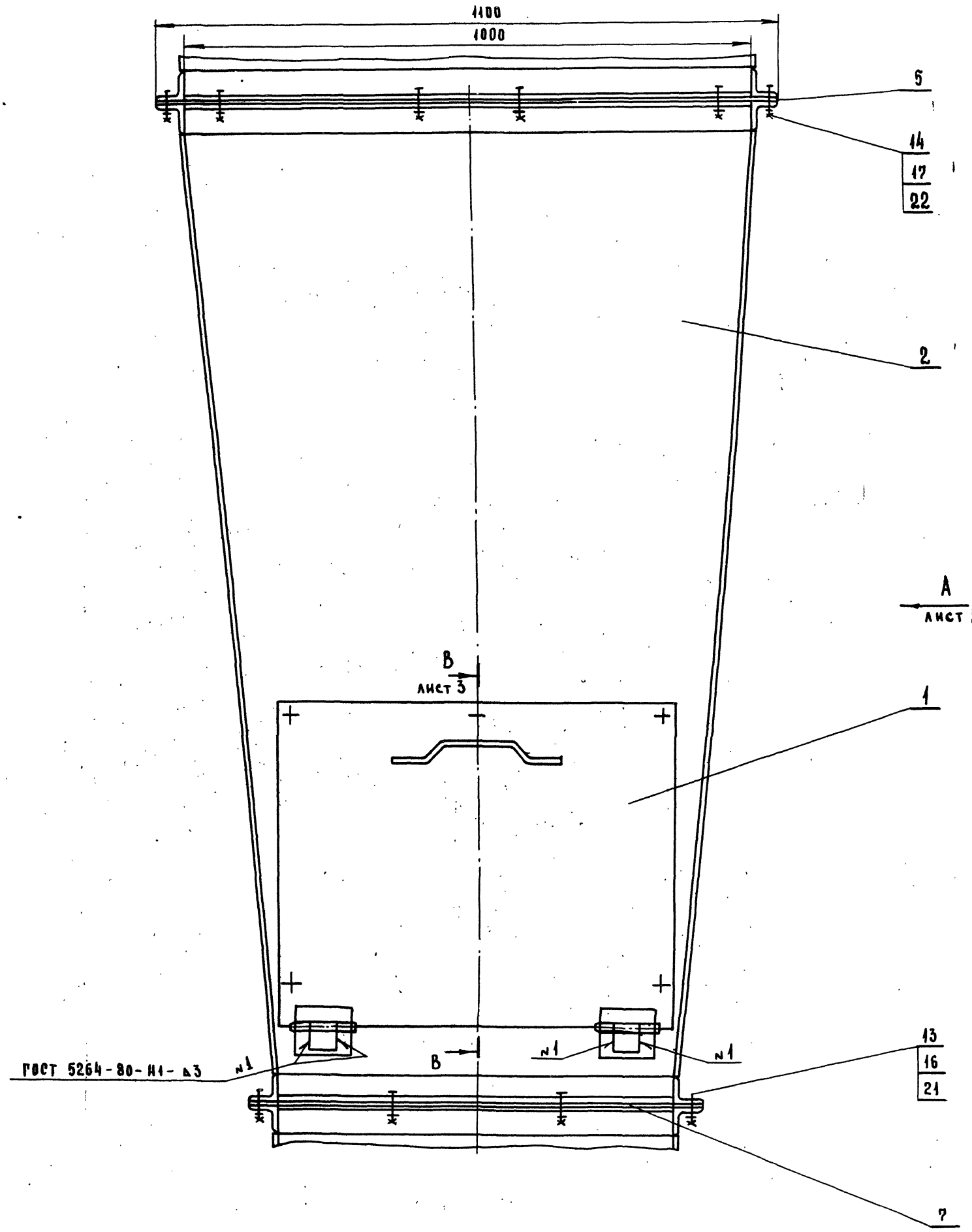

1. На виде Б детали поз. 5, 6, 14, 17, 22 не показаны.
2. Размеры для справок.
3. На листе 3, вид Г, детали поз. 7, 8, 13, 16, 21 условно не показаны.
4. Клеить по всей плоскости прилегания. Клей БФ-88Н ТУ 38.105 1061-82.

409-28-51.89

Альбом 10 Часть 3

10286/13

3447/3.000 СБ

Изм.	Лист	N докум.	Подп.	Дата
Разраб.		Баранов		
Пров.		Насов		07.89
Т. контр.		Миленков		05.89
Рукав.		Прахорцев		
Н. контр.		Насов		
Утв.		Прахорцев		05.89

Течка в бетоносмеситель СБ-138Б. Сборочный чертеж

Лит.	Масса	Масшт.
И	170	1:5
Лист 1	Листов 3	

Гипростроммаш Москва

Формат А2

Инв. № подл. | Подп. и дата | Взам. инв. № | Инв. № дубл. | Подп. и дата

Вид А лист 1

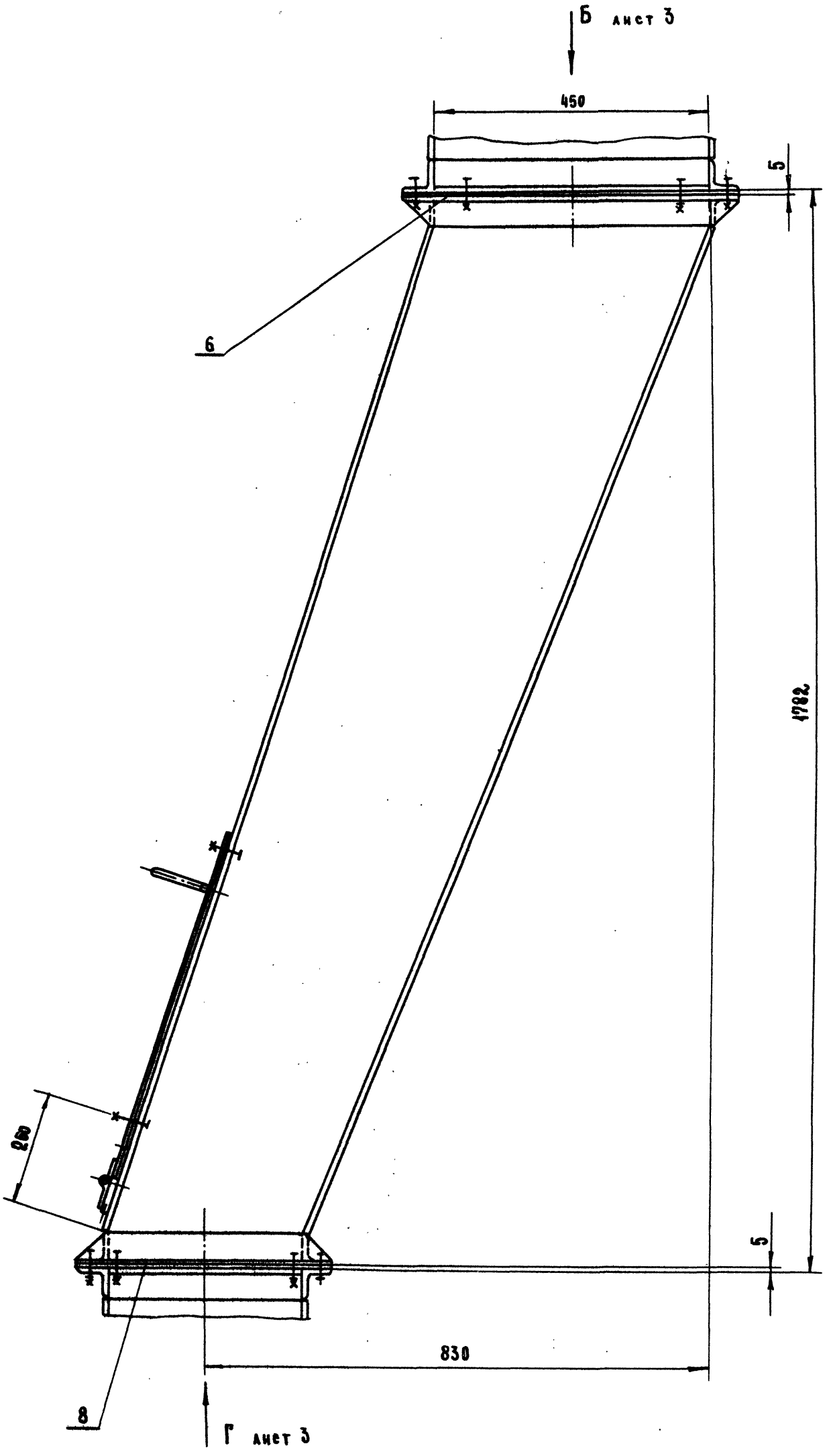

409-28-51.89

Альбом 10 Часть 3

10286/13

					3447/3.000 СБ		
Изм.	Лист.	N докум.	Подп.	Дата	Течка в бетоносмеситель СБ-138Б Сборочный чертеж	Лит.	Масса / Масшт.
Разраб.		Бардиов				И	— / —
Пров.		Носов		04.89		Лист 2	Листов
Т. контр.		Миленков		05.89		Гипростроммаш Москва	
Руков.		Прохорцев					
Н. контр.		Носов					
Утв.		Прохорцев		05.89			

Формат А2

Вид Б повернуто Лист 2

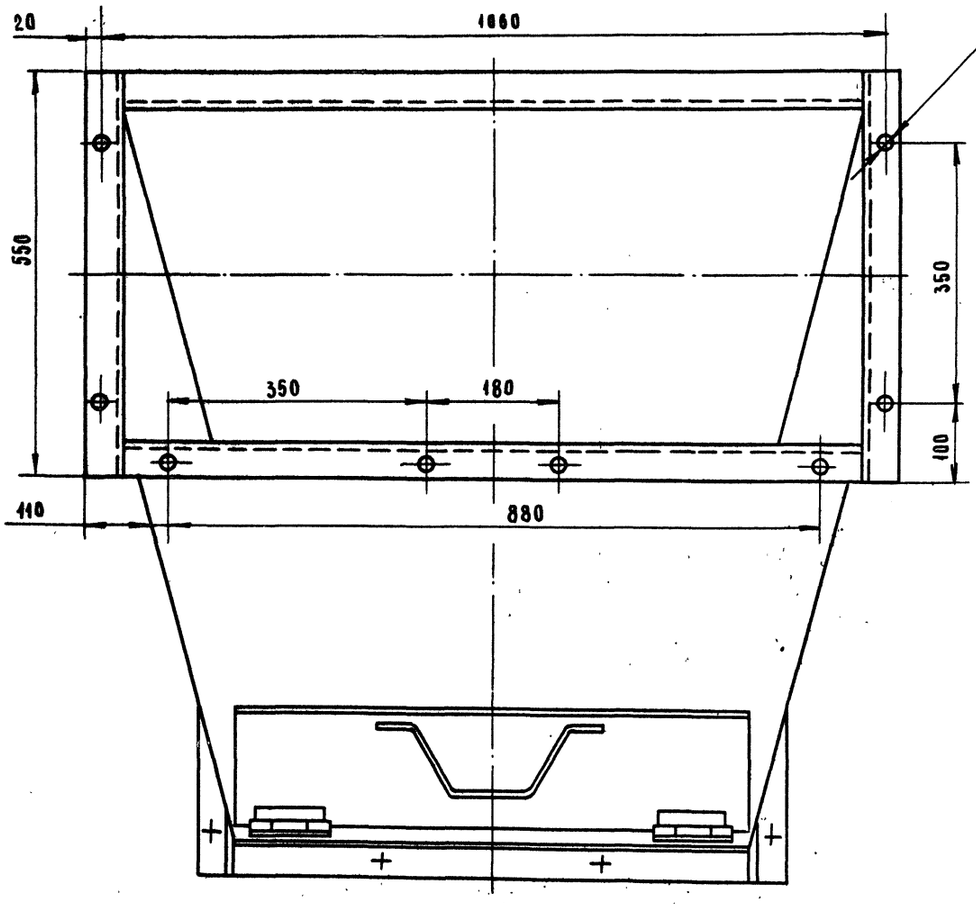

В - В

М 1:2

повернуто Лист 1

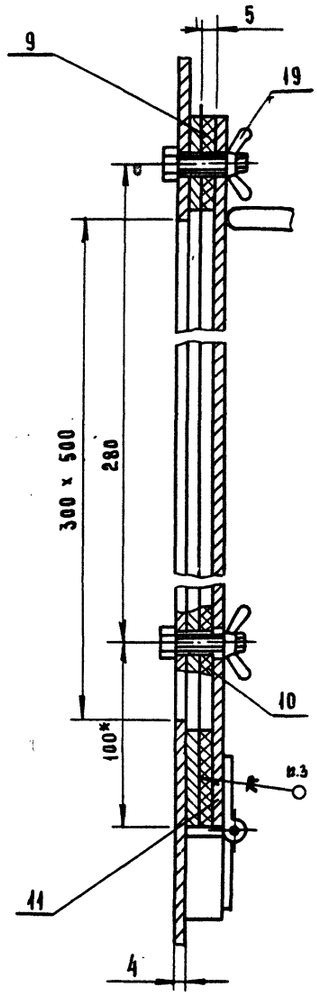

Вид Г Лист 2

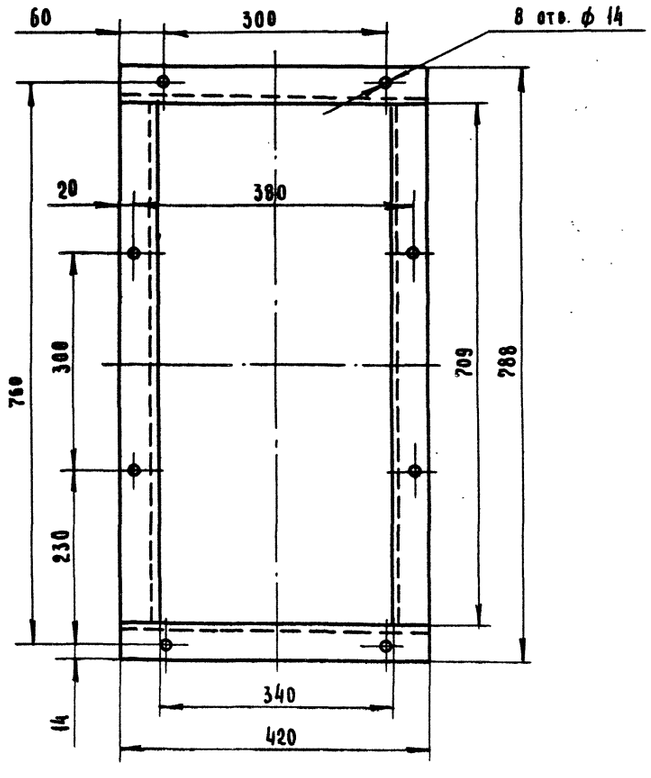

Изм.	Лист.	N докум.	Подп.	Дата
Разраб.		Баранов		
Пров.		Носов		04.89
Т. контр.		Миленков		05.89
Рук. ов.		Прохорцев		
Н. контр.		Носов		
Утв.		Прохорцев		05.89

409-28-51.89

10286/13 Альбом 10 Часть 3

3447/3.000 СБ

Течка в бетоносмеситель СБ-138Б

Сборочный чертеж

Лит.	Масса	Масшт.
И	—	—

Лист 3 Листов

Гипростроммаш Москва

Формат А2

Инв. № подл. | Подп. и дата | Взам. инв. № | Инв. № дубл. | Подп. и дата

№ п/п	Наименование материала	Сортамент (ГОСТ) материал (марка, ГОСТ)	Масса, кг	Примечание
1.	Сталь листовая	Б-ПН ГОСТ 19903-74 Б Ст3пс ГОСТ 14637-79		
	4		125	
	12		1	
		Б-ПН-2 ГОСТ 19904-74 2-IV Б Ст3 ГОСТ 16523-70	0.25	
2.	Круг калиброванный	Б ГОСТ 2590-71 Б Ст3-2-1 ГОСТ 535-79		
	6		0.05	
	10		0.25	
3	Сталь угловая	Б ГОСТ 8509-86 Б Ст3-2-1 ГОСТ 535-79		
	40 х 40 х 4		5	
	50 х 50 х 5		12	
4	Резина ТМКЩ	Пластина I, лист ТМКЩ-		
		-С-9.9 ГОСТ 7338-77	2.5	

Инв. № подл. | Подп. и дата | Взам. инв. № | Инв. № дубл. | Подп. и дата

Изм.	Лист	№ докум.	Подп.	Дата
Разраб.		Баранов		
Пров.		Носов		04.89
Руков.		Прохорцев		
Н. контр.		Носов		
Утв.		Прохорцев		

3447/3.000 ВМ

Течка в бетоносмеситель СБ-138Б

Ведомость материалов

Лит.	Лист	Листов
И		1

Гипростроммаш Москва

Формат А4

№ строки	Обозначение	Наименование	Куда входит: Обозначение	Кол.	Общее кол.	Примечание
1						
2	3447/3.000	Течка в бетоносмеситель СБ-138Б				
3						
4	3447/3.010	Крышка	3447/3.000	1	1	
5	3447/3.020	Течка		1	1	
6						
7						
8						
9						
10						
11						
12						
13						
14						
15						
16						
17						
18						
19						
20						
21						
22						
23						
24						
25						
26						
27						
28						

409-28-51.89

10286/13 | Альбом 10 | Часть 3

Инв. № подл. | Подп. и дата | Взам. инв. № | Инв. № дубл. | Подп. и дата

Изм.	Лист	№ докум.	Подп.	Дата
Разраб.		Баранов		
Пров.		Носов		04.89
Н. контр.		Носов		
Утв.		Прохорцев		

3447/3.000 ВС

Течка в бетоносмеситель СБ-138Б

Ведомость спецификаций

Лит.	Лист	Листов
И		1

Гипростроммаш Москва

Формат А3

Вид Д повернуто лист 1

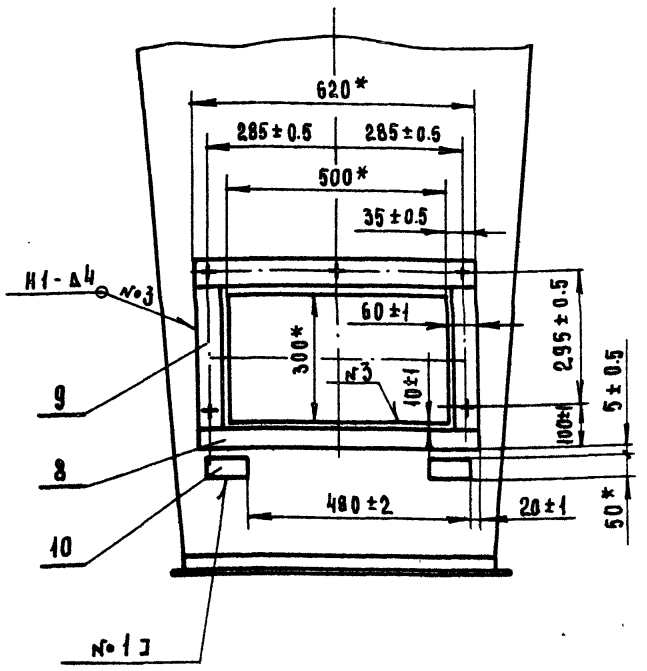

I повернуто лист 1

М 1:1

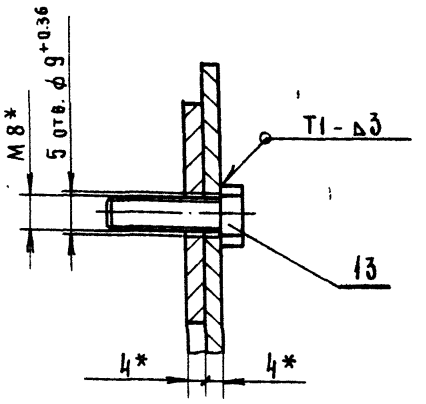

Изм.	Лист	N докум.	Подп.	Дата
Разраб.	Баранов			
Пров.	Носов			04.89
Т.контр.	Миленков			05.89
Руков	Прохорцев			
Н.контр	Носов			
Утв.	Прохорцев			0547

3447/3.020 СБ

Течка

Сборочный чертеж

Лит.	Масса	Масшт.
И	—	—
Лист 2	Листов	

Гипростроммаш Москва

Формат А3

Инв.№ подл. | Подп. и дата | Взам. инв.№ | Инв.№ дубл. | Подп. и дата

Формат	Зона	Поз.	Обозначение	Наименование	Кол.	Примечание
				Документация		
А4			3447/3.030 СБ	Сборочный чертеж		
				Детали		
А4		1	3447/3.031	Петля	1	
А4		2	3447/3.032	Петля	1	
А4		3	3447/3.033	Ось	1	

Изм.	Лист	N докум.	Подп.	Дата
Разраб.	Баранов			
Пров.	Носов			04.89
Руков.	Прохорцев			
Н. контр	Носов			
Утв	Прохорцев			

3447/3.030

Петля

Лит.	Лист	Листов
И		1

Гипростроммаш Москва

Формат А4

Формат	Зона	Поз.	Обозначение	Наименование	Кол.	Примечание
				Документация		
А3			3447/3.010 СБ	Сборочный чертеж		
				Сборочные единицы		
А4		1	3447/3.030	Петля	2	
				Детали		
А4		2	3447/3.011	Лист	1	
А4		3	3447/3.012	Скоба	1	

409-28-51.89

10286/13 Альбом 10 Часть 3

Инв.№ подл. | Подп. и дата | Взам. инв.№ | Инв.№ дубл. | Подп. и дата

Изм.	Лист	N докум.	Подп	Дата
Разраб.	Баранов			
Пров.	Носов			04.89
Руков.	Прохорцев			
Н. контр	Носов			
Утв	Прохорцев			

3447/3.010

Крышка

Лит	Лист	Листов
И		1

Гипростроммаш Москва

Формат А4

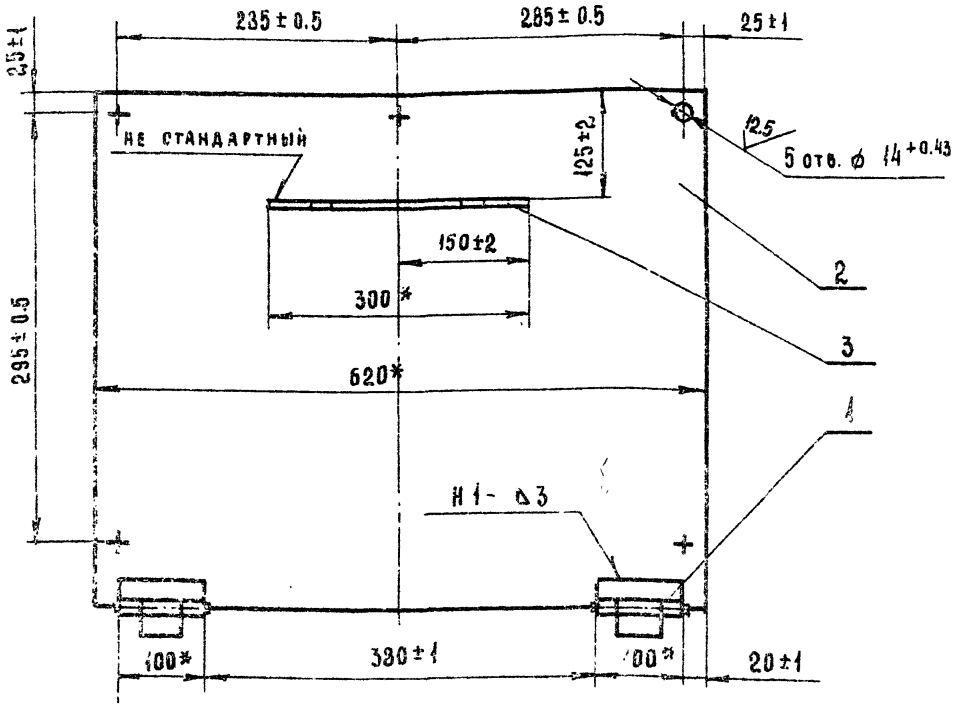

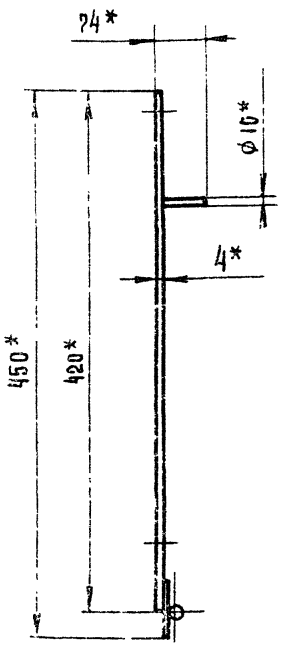

1. * Размеры для справок
2. Сварные швы по ГОСТ 5264-80

Изм.	Лист	№ докум.	Подп.	Дата	3447/3.010 СБ			
Разраб.		Баранов			Крышка	Лит.	Масса	Масшт.
Пров.		Носов		04.89	Сборочный чертеж	И	14	1:5
Т.контр.		Миленков		05.89		Лист	Листов 1	
Руков.		Прохорцев						
Н.контр.		Носов			Гипростроммаш Москва			
Утв.		Прохорцев		05.89				

Формат А3

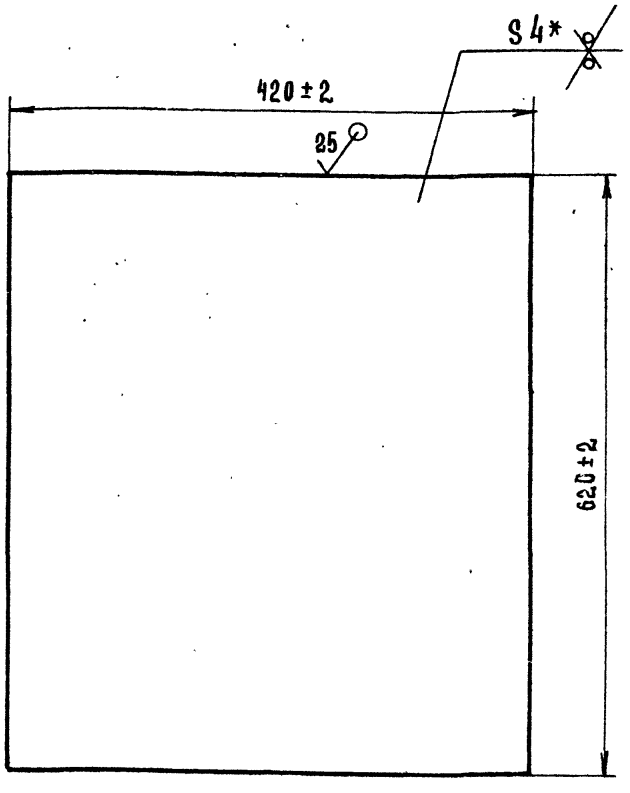

* Размер для справок.

Изм.	Лист	№ докум.	Подп.	Дата	3447/3.011			
Разраб.		Баранов			Лист	Лит.	Масса	Масшт.
Пров.		Носов		04.89		И	13.2	1:5
Т.контр.		Миленков		05.89		Лист	Листов 1	
Руков.								
Н.контр.		Носов			Лист Б-ПН-4 ГОСТ 19903-74 / ВСт.3пс ГОСТ 14637-79	Гипростроммаш Москва		
Утв.		Прохорцев		05.89				

Формат А4

25 (√)

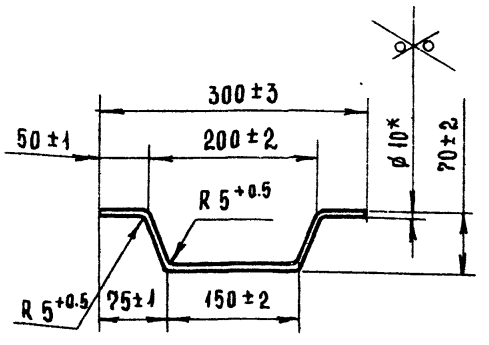

1. * Размер для справок
2. Длина развертки $L = 386$*

409-28-51.89 Альбом 10 Часть 5

10286/13

Изм.	Лист	№ докум.	Подп.	Дата	3447/3.012			
Разраб.		Баранов			Скоба	Лит.	Масса	Масшт.
Пров.		Носов		04.89		И	0.24	1:5
Т.контр.		Миленков		05.89		Лист	Листов 1	
Руков.								
Н.контр.		Носов			Круг В10 ГОСТ 2590-71 / В Ст3-2-I ГОСТ 535-79	Гипростроммаш Москва		
Утв.		Прохорцев		05.89				

Формат А4

Инв.№ подл. | Подп. и дата | Взам. инв.№ | Инв.№ дубл. | Подп. и дата

3447/3.025

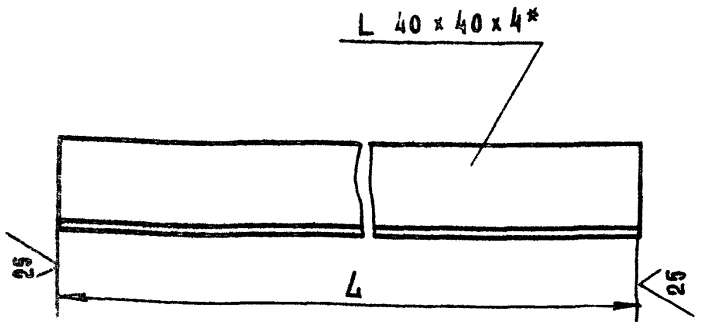

Наименование	L		Масса кг
	Номин.	Пред. отка.	
3447/3.025	708	±2	1.7
-01	420	±1	0.8

* Размер для справок

Изм.	Лист	N докум.	Подп.	Дата
Разраб.		Баранов		
Пров.		Носов		04.89
Т.контр.		Миленков		05.89
Руков.				
Н.контр.		Носов		
Утв.		Прохорцев		05.89

3447/3.025

Уголок

Лит.	Масса	Масшт.
И	см. табл.	1:2
Лист	Листов 1	

Уголок Б-40×40×4 ГОСТ 8509-86 / Вст3-2-1 ГОСТ 535-79

Гипростроммаш Москва

Формат А4

3447/3.026

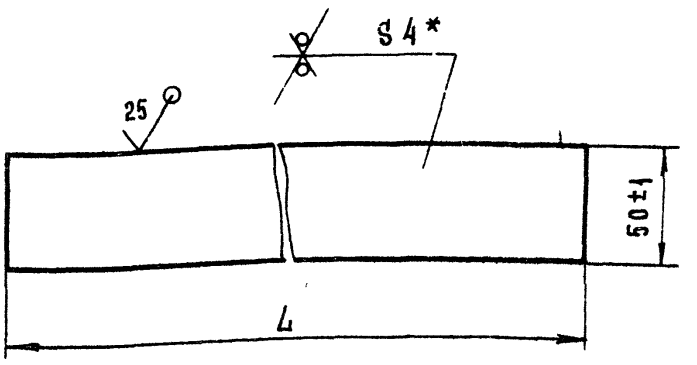

Наименование	L		Масса кг
	Номин.	Пред. отка.	
3447/3.026	620	±2	1.1
-01	320	±1	0.7

* Размер для справок

Изм.	Лист	N докум.	Подп.	Дата
Разраб.		Баранов		
Пров.		Носов		04.89
Т.контр.		Миленков		05.89
Руков.				
Н.контр.		Носов		
Утв.		Прохорцев		05.89

3447/3.026

Полоса

Лит.	Масса	Масшт
И	см. табл.	1:2
Лист	Листов 1	

Лист Б-ПН-4 ГОСТ 19903-74 / Вст3-2 ГОСТ 14637-79

Гипростроммаш Москва

Формат А4

3447/3.027

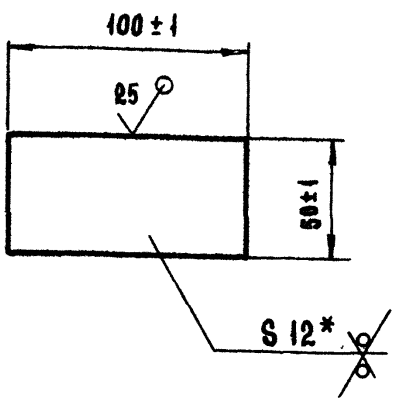

* Размер для справок

Изм.	Лист	N докум.	Подп.	Дата
Разраб.		Баранов		
Пров.		Носов		04.89
Т.контр.		Миленков		05.89
Руков.				
Н.контр.		Носов		
Утв.		Прохорцев		05.89

3447/3.027

Платик

Лит.	Масса	Масшт.
И	0.5	1:2
Лист	Листов 1	

Лист Б-ПН-12 ГОСТ 19903-74 / Вст3-2 ГОСТ 14637-79

Гипростроммаш Москва

Формат А4

Формат	Зона	Поз.	Обозначение	Наименование	Кол.	Примечание
				Документация		
*			3447/3.020 СБ	Сборочный чертеж		*А2-А3
				Детали		
А4		1	3447/3.021	Стенка	1	
А4		2	3447/3.022	Стенка	1	
А4		3	3447/3.023	Стенка	2	
А4		4	3447/.024	Уголок	2	
		5	-01	Уголок	2	
А4		6	3447/3.025	Уголок	2	
		7	-01	Уголок	2	
А4		8	3447/3.026	Полоса	2	
		9	-01	Полоса	2	
А4		10	3447/3.027	Платик	2	
				Стандартные изделия		
		13		Болт М8-8g×30.58 ГОСТ 7798-70	5	

409-28-51.89

10286/13 Альбом 10 Часть 3

Изм.	Лист	N докум.	Подп.	Дата
Разраб.		Баранов		
Пров.		Носов		04.89
Руков.		Прохорцев		
Н.контр.		Носов		
Утв.		Прохорцев		05.89

3447/3.020

Течка

Лит.	Лист	Листов
И		1

Гипростроммаш Москва

Формат А4

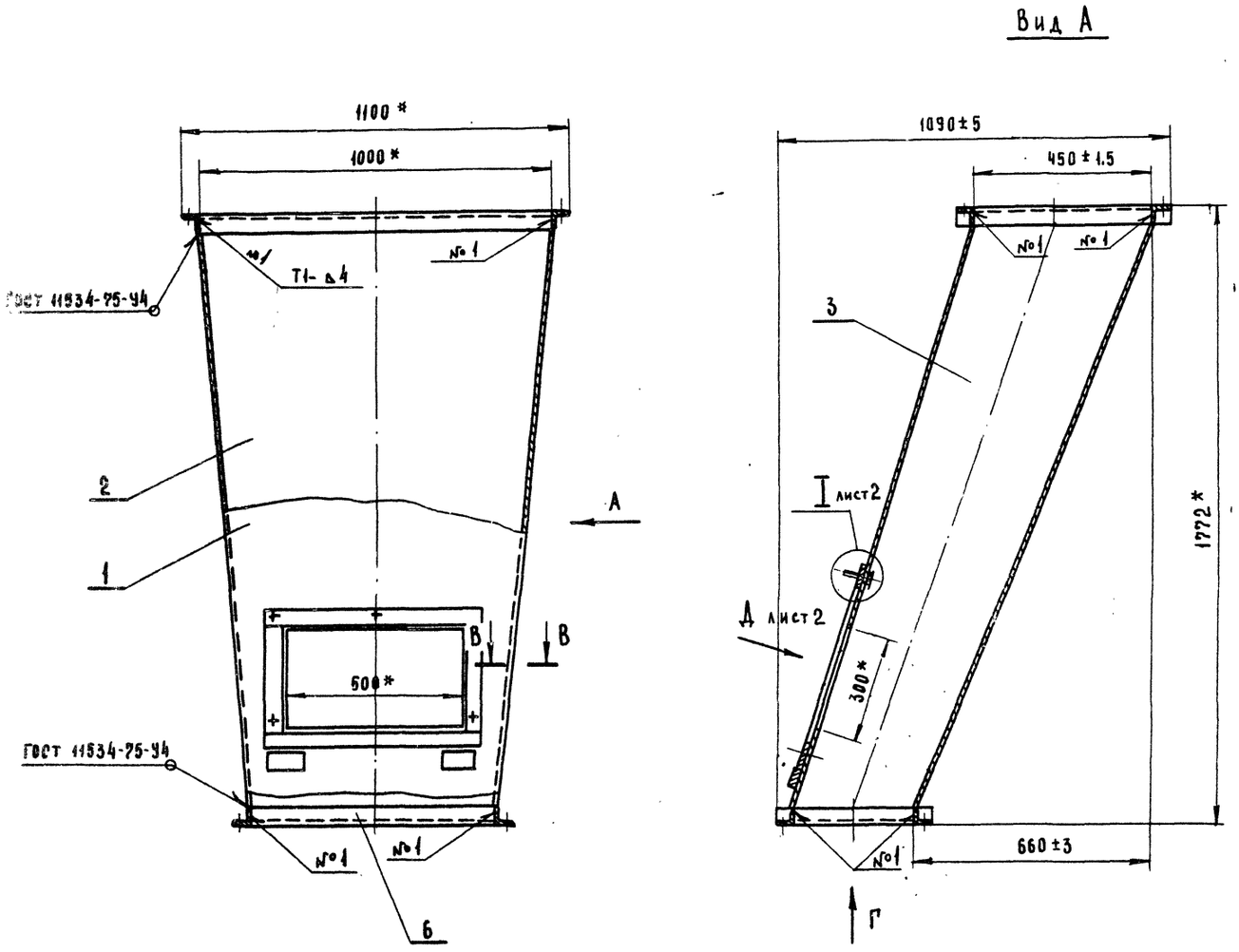

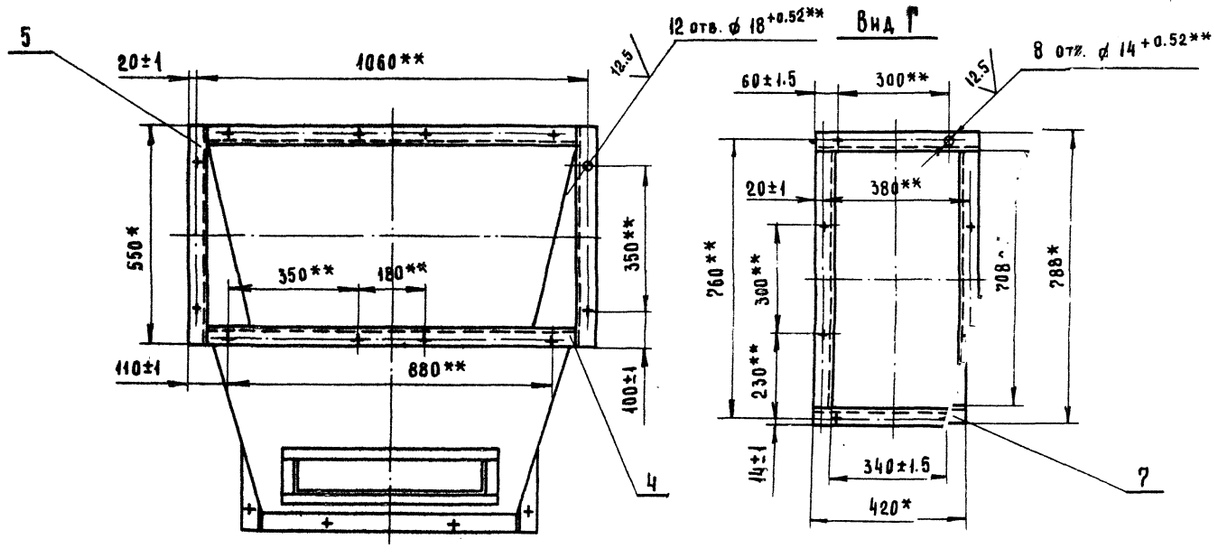

В – В повернуто

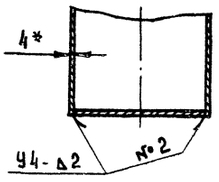

1. * Размеры для справок
2. Сварные швы №1; №2, №3 по ГОСТ 5264-80.
3. ** Размеры согласовать с сопрягаемыми патрубками.
4. Масса наплавленного металла 2 кг (для справок).

409-28-51.89
Альбом 10 Часть 3

10286/13

3447/3.020 СБ

Изм	Лист	N докум.	Подп.	Дата
Разраб.		Баранов		
Пров.		Носов		04.89
Т. контр.		Миленков		25.89
Руков.		Прохорцев		
Н. контр.		Носов		
Утв.		Прохорцев		

Течка
Сборочный чертеж

Лит.	Масса	Масшт.
И	133	1:10

Лист 1 Листов 2

Гипростроммаш
Москва

Формат А2

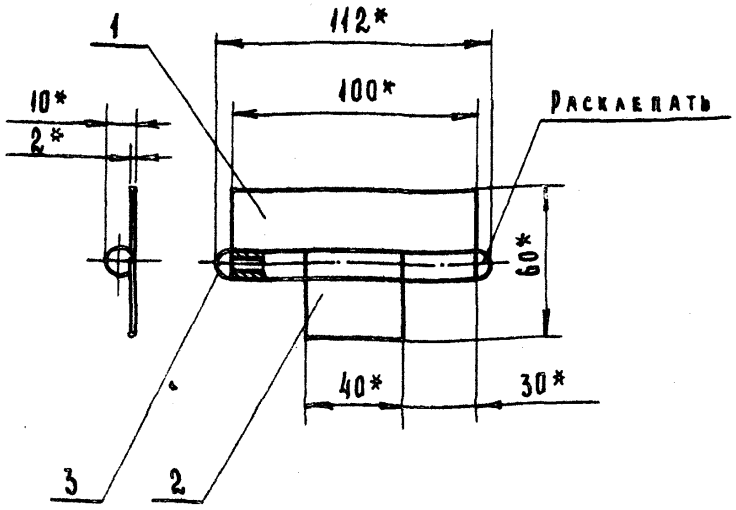

* Размеры для справок

Изм.	Лист	N докум.	Подп.	Дата
Разраб.		Баранов		
Пров.		Носов		04.89
Т.контр.		Миленков		05.89
Руков.		Прохорцев		
Н. контр.		Носов		
Утв.		Прохорцев		05.89

3447/3.030 СБ

Петля

Сборочный чертеж

Лит.	Масса	Масшт.
И	0.13	1:2
Лист	Листов 1	

Гипростроммаш Москва

Формат А4

12.5 (√)

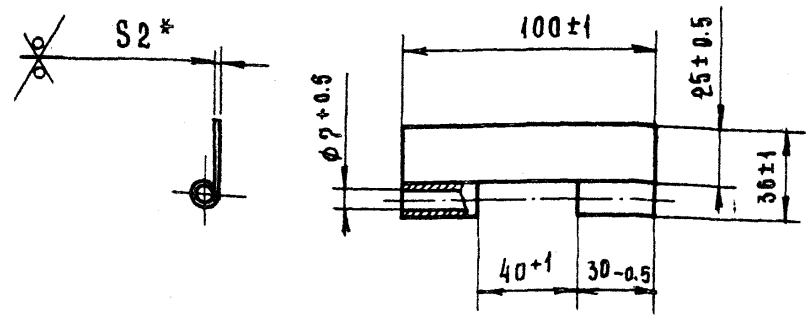

1. * Размер для справок.
2. Длина развертки $L = (55 \pm 1)$ мм

Инв.№ подл. | Подп. и дата | Взам.инв.№ | Инв.№ дубл. | Подп. и дата

Изм.	Лист	N докум.	Подп.	Дата
Разраб.		Баранов		
Пров.		Носов		04.89
Т. контр.		Миленков		05.89
Руков.				
Н. контр.		Носов		
Утв.		Прохорцев		05.89

3447/3.031

Петля

Лит.	Масса	Масшт.
И	0.07	1:2
Лист	Листов 1	

Лист Б-ПН-2 ГОСТ 19904-74
2-IV В Ст3 ГОСТ 16523-70

Гипростроммаш Москва

Формат А4

12.5 (√)

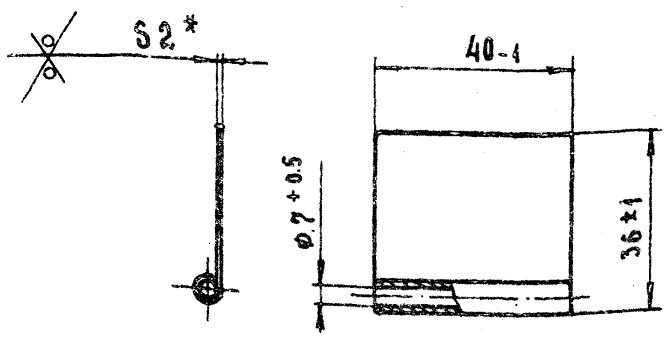

1. * Размер для справок.
2. Длина развертки $L = 55$*

Изм.	Лист	N докум.	Подп.	Дата
Разраб.		Баранов		
Пров.		Носов		04.89
Т. контр.		Миленков		05.89
Руков.				
Н. контр.		Носов		
Утв.		Прохорцев		05.89

3447/3.032

Петля

Лит.	Масса	Масшт.
И	0.05	1:1
Лист	Листов 1	

Лист Б-ПН-2 ГОСТ 19903-74
2-IV В Ст3 ГОСТ 16523-70

Гипростроммаш Москва

Формат А4

25 (√)

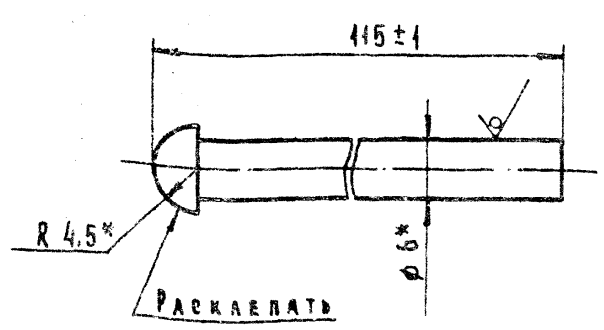

* Размеры для справок

Инв.№ подл. | Подп. и дата | Взам.инв.№ | Инв.№ дубл. | Подп. и дата

409-28-51.89
Альбом/0 Часть 3

10286/13

Изм.	Лист	N докум.	Подп.	Дата
Разраб.		Баранов		
Пров.		Носов		04.89
Т. контр.		Миленков		05.89
Руков.				
Н. контр.		Носов		
Утв.		Прохорцев		05.89

3447/3.033

Ось

Лит.	Масса	Масшт.
И	0.009	2:1
Лист	Листов 1	

Круг В6 ГОСТ 2590-71
В Ст 3-2-1 ГОСТ 535-79

Гипростроммаш Москва

Формат А4

3447/3.001

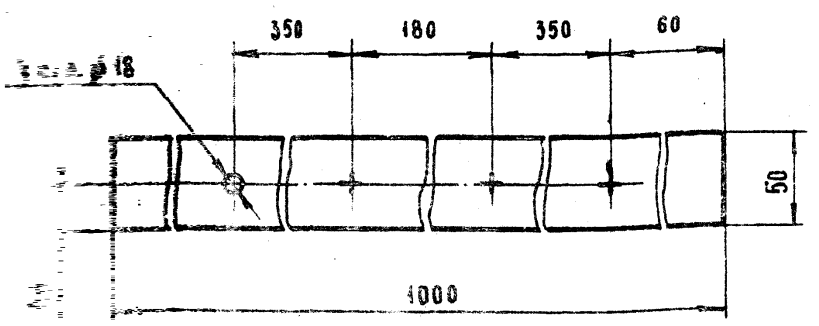

Изм.	Лист	N докум.	Подп.	Дата
Разраб.		Баранов		
Пров.		Носов		04.89
Т. контр.		Миленков		05.89
Руков.				
Н. контр.		Носов		
Утв.		Прохорцев		05.89

3447/3.001

Прокладка

Лит.	Масса	Масшт.
И	0.37	1:2.5
Лист	Листов 1	

Пластина I лист ТМКЩ-С5-9,9 ГОСТ 7338-77

Гипростроммаш Москва

Формат А4

3447/3.002

20

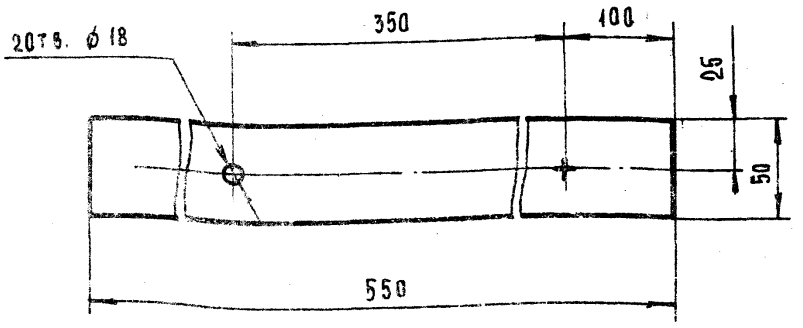

Инв.№ подл. | Подп. и дата | Взам. инв.№ | Инв.№ дубл. | Подп. и дата

Изм.	Лист	N докум.	Подп.	Дата
Разраб.		Баранов		
Пров.		Носов		04.89
Т. контр.		Миленков		05.89
Руков.				
Н. контр.		Носов		
Утв.		Прохорцев		05.89

3447/3.002

Прокладка

Лит.	Масса	Масшт.
И	0.19	1:2.5
Лист	Листов 1	

Пластина I, лист ТМКЩ-С5-9,9 ГОСТ 7338-77

Гипростроммаш Москва

Формат А4

3447/3.003

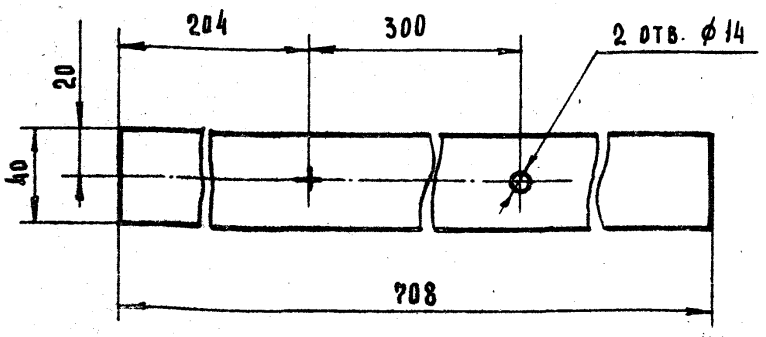

Инв.№ подл. | Подп. и дата | Взам. инв.№ | Инв.№ дубл. | Подп. и дата

Изм.	Лист	N докум.	Подп.	Дата
Разраб.		Баранов		
Пров.		Носов		04.89
Т. контр.		Миленков		05.89
Руков.				
Н. контр.		Носов		
Утв.		Прохорцев		05.89

3447/3.003

Прокладка

Лит.	Масса	Масшт.
И	0.21	1:2
Лист	Листов 1	

Пластина I, лист ТМКЩ-С5-9,9 ГОСТ 7338-79

Гипростроммаш Москва

Формат А4

3447/3.004

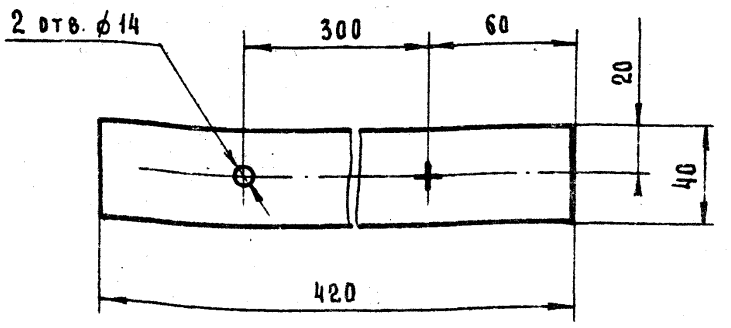

409-28-51.89

Альбом I0 Часть 3

10286/13

Инв.№ подл. | Подп. и дата | Взам. инв.№ | Инв.№ дубл. | Подп. и дата

Изм.	Лист	N докум.	Подп.	Дата
Разраб.		Баранов		
Пров.		Носов		04.89
Т. контр.		Миленков		05.89
Руков.				
Н. контр.		Носов		
Утв.		Прохорцев		

3447/3.004

Прокладка

Лит.	Масса	Масшт.
И	0.12	1:2
Лист	Листов 1	

Пластина I, лист ТМКЩ-С5-9,9 ГОСТ 7338-77

Гипростроммаш Москва

Формат А4

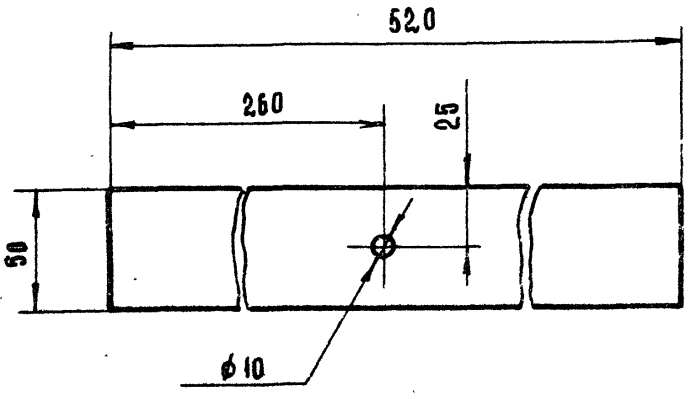

Изм.	Лист	N докум.	Подп.	Дата
Разраб.		Баранов		
Пров.		Носов		09.89
Т. контр.		Миленков		05.89
Руков.				
Н. контр.		Носов		
Утв.		Прохорцев		05.89

3447/3.005

Лит.	Масса	Масшт.
И	0.19	1:2
Лист	Листов 1	

Прокладка

Пластина I, лист ТМКЩ-С5-9.9 ГОСТ 7338-79

Гипростроммаш Москва

Формат А4

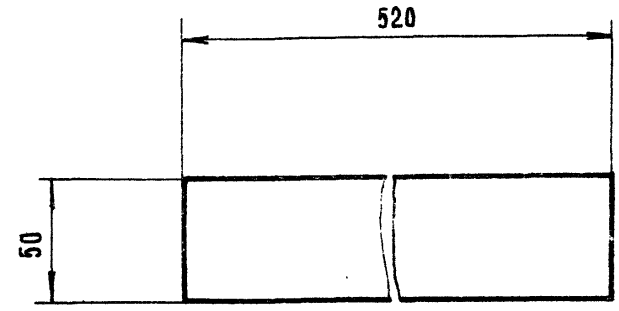

Изм.	Лист	N докум.	Подп.	Дата
Разраб.		Баранов		
Пров.		Носов		09.89
Т. контр.		Миленков		05.89
Руков.				
Н. контр.		Носов		
Утв.		Прохорцев		05.89

3447/3.006

Лит.	Масса	Масшт.
И	0.19	1:2
Лист	Листов 1	

Прокладка

Пластина I, лист ТМКЩ-С5-9.9 ГОСТ 7338-79

Гипростроммаш Москва

Формат А4

Изм.	Лист	N докум.	Подп.	Дата
Разраб.				
Пров.				
Т. контр.				
Руков.				
Н. контр.				
Утв.				

Лит.	Масса	Масшт.
Лист	Листов	

Гипростроммаш Москва

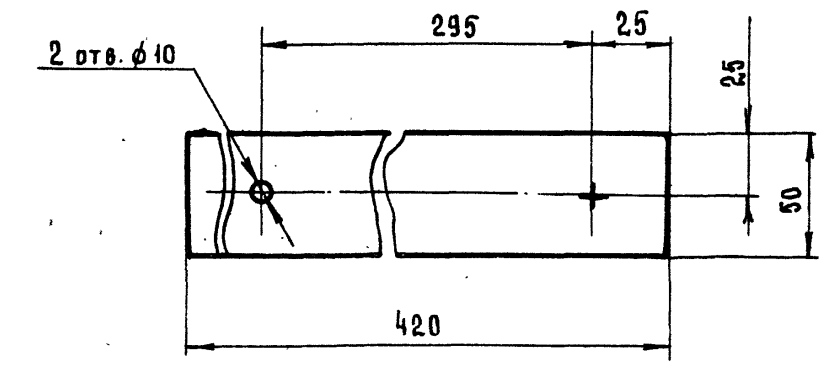

409-28-51.89

Альбом 10 Часть 3

10286/13

3447/3.007

Изм.	Лист	N докум.	Подп.	Дата
Разраб.		Баранов		
Пров.		Носов		09.89
Т. контр.		Миленков		05.89
Руков.				
Н. контр.		Носов		
Утв.		Прохорцев		05.89

Лит.	Масса	Масшт.
И	0,15	1:2
Лист	Листов 1	

Прокладка

Пластина I, лист ТМКЩ-05-9.9 ГОСТ 7338-79

Гипростроммаш Москва

Формат А4

Инв. N подл. | Подп. и дата | Взам. инв. N | Инв. N дубл. | Подп. и дата

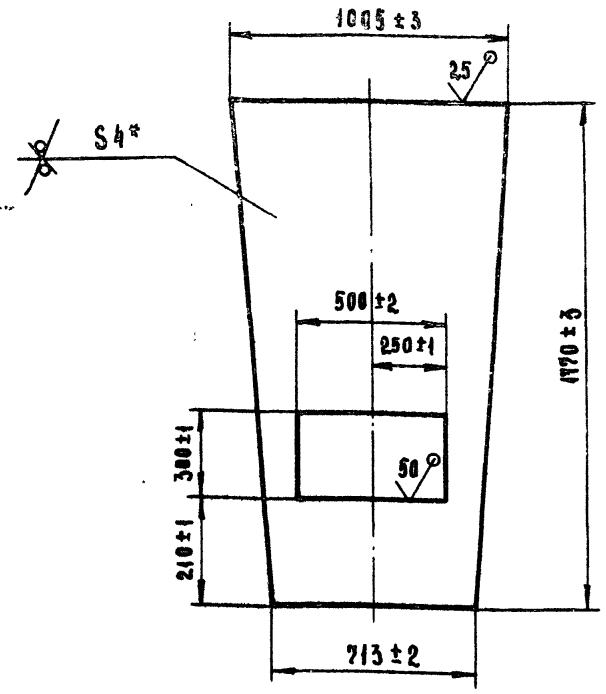

* Размер для справок.

Изм.	Лист	N докум.	Подп.	Дата
Разраб.		Баранов		
Пров.		Носов		04.89
Т. контр.		Миленков		05.89
Руков.				
Н. контр.		Носов		
Утв.		Прохорцев		05.89

3447/3.021

Стенка

Лит.	Масса	Масшт.
И	30	1:15
Лист	Листов 1	

Лист Б-ПН-4 ГОСТ 19903-74 / В Ст3-2 ГОСТ 14637-79

Гипростроммаш Москва

Формат А4

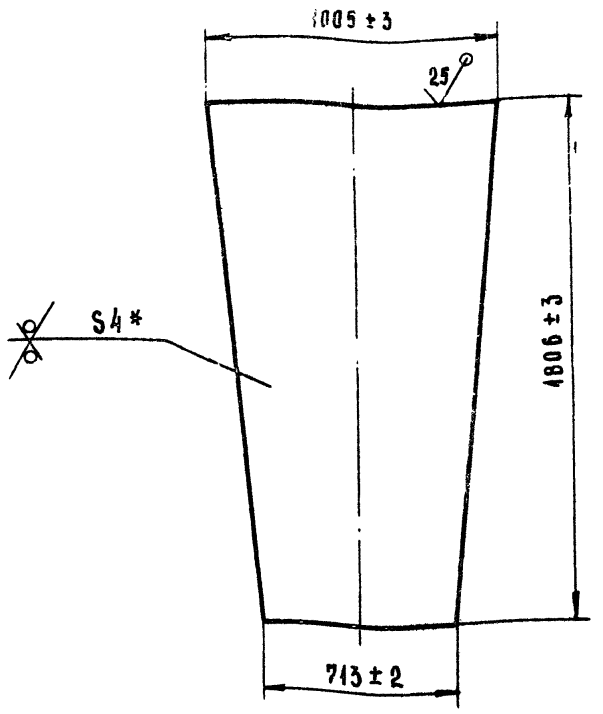

* Размер для справок.

Инв. № подл. | Подп. и дата | Взам. инв. № | Инв. № дубл. | Подп. и дата

Изм.	Лист	N докум.	Подп.	Дата
Разраб.		Баранов		
Пров.		Носов		04.89
Т. контр.		Миленков		05.89
Руков.				
Н. контр.		Носов		
Утв.		Прохорцев		05.89

3447/3.022

Стенка

Лит.	Масса	Масшт.
И	35	1:15
Лист	Листов 1	

Лист Б-ПН-4 ГОСТ 19903-74 / В Ст3-2 ГОСТ 14637-79

Гипростроммаш Москва

Формат А4

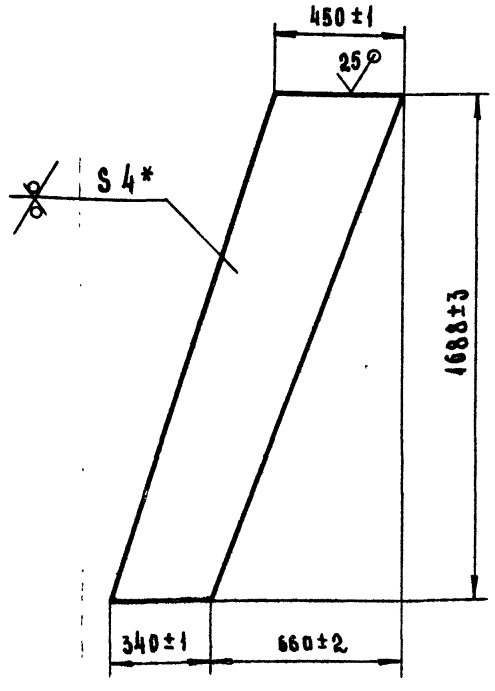

* Размер для справок

Изм.	Лист	N докум.	Подп.	Дата
Разраб.		Баранов		
Пров.		Носов		04.89
Т. контр.		Миленков		05.89
Руков.				
Н. контр.		Носов		
Утв.		Прохорцев		05.89

3447/3.023

Стенка

Лит.	Масса	Масшт.
И	21	1:15
Лист	Листов 1	

Лист Б-ПН-4 ГОСТ 19903-74 / В Ст3-2 ГОСТ 14637-79

Гипростроммаш Москва

Формат А4

√ (√)

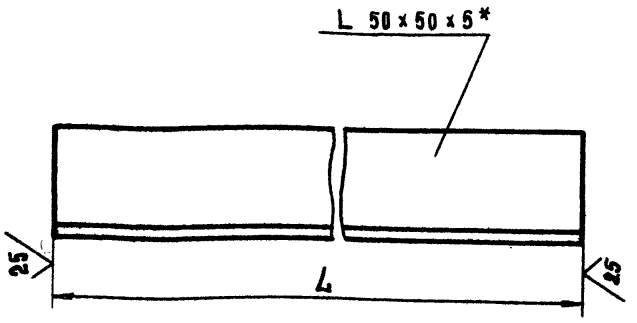

Наименование	L		Масса кг
	Номин.	Пред. отк.	
3447/3.024	1000	±2	3.77
– 01	550	±1	2.07

* Размер для справок

Инв. № подл. | Подп. и дата | Взам. инв. № | Инв. № дубл. | Подп. и дата

409-28-51.89 Альбом VI Часть 3

10286/13

Изм.	Лист	N докум.	Подп.	Дата
Разраб.		Баранов		
Пров.		Носов		04.89
Т. контр.		Миленков		05.89
Руков.				
Н. контр.		Носов		
Утв.		Прохорцев		05.89

3447/3.024

Уголок

Лит.	Масса	Масшт.
Н	см. табл.	1:2
Лист	Листов 1	

Уголок Б-50х50х5 ГОСТ 8509-86 / В Ст3-2-1 ГОСТ 535-79

Гипростроммаш Москва

Формат А4

Формат	Зона	Поз.	Обозначение	Наименование	Кол.	Примечание
				Документация		
*			3447/4.000 СБ	Сборочный чертеж		2А-А2
А3			3447/4.000 ВП	Ведомость покупных изделий		
				Сборочные единицы		
А4		1	3447/4.010	Рама	1	
				Стандартные изделия		
		3		Болт М20-8g х 50.58 ГОСТ 7798-70	8	
		4		Гайка М20-7Н.5 ГОСТ 5915-70	8	
		5		Шайба 20.65 Г ГОСТ 6402-70	8	

Инв.№ подл. | Подп. и дата | Взам. инв.№ | Инв.№ дубл. | Подп. и дата

Изм.	Лист	№ докум.	Подп.	Дата
Разраб.		Баранов		
Пров.		Носов		05.89
Руков.		Прохорцев		
Н.контр.		Носов		
Утв.		Прохорцев		05.89

3447/4.000

Рама под бетоносмеситель

Лит.	Лист	Листов
И		1

Гипростроммаш Москва

Формат А4

Формат	Зона	Поз.	Обозначение	Наименование	Кол.	Примеч.
				Документация		
			3447/4.010 СБ	Сборочный чертеж		2А-А2
				Детали		
А4	1	1	3447/4.011	Балка	2	
А4	2	2	3447/4.012	Платик	4	
А4	3	3	3447/4.013	Косынка	2	
А4	4	4	3447/4.014	Косынка	2	
Б4	5	5	3447/4.015	Балка Швеллер 40П ГОСТ 8240-72 Ст3-2 ГОСТ 535-79 $L = 1160-3$	1	56 кг
Б4	6	6	3447/4.016	Балка Швеллер 40П ГОСТ 8240-72 Ст3-2-I ГОСТ 535-79 $L = 285 \pm 2$	2	13.8 кг
Б4	7	7	3447/4.017	Балка Швеллер 12П ГОСТ 8240-72 Ст3-2-I ГОСТ 535-79 $L = 950-3$	2	9.9 кг
Б4		8	3447/4.018	Балка Швеллер 12П ГОСТ 8240-72 Ст3-2-I ГОСТ 535-79 $L = 1900-3$	1	19.8 кг

Инв.№ подл. | Подп. и дата | Взам. инв.№ | Инв.№ дубл. | Подп. и дата

Изм.	Лист	№ докум.	Подп.	Дата
Разраб.		Баранов		
Пров.		Носов		05.89
Руков.		Прохорцев		
Н.контр.		Носов		
Утв.		Прохорцев		05.89

3447/4.010

Рама

Лит	Лист	Листов
И		1

Гипростроммаш Москва

Формат А4

№ строки	Наименование	Код ОКП	Обозначение документа на поставку	Поставщик	Куда входит (обозначение)	Количество: на изделие	в комплекты	на ремонт	Всего	Примечание
1										
2	Крепежные									
3	изделия									
4										
5	Болт М20-8g х 50.58		ГОСТ 7798-70		3447/4.000	8			8	
6										
7										
8	Гайка М20-7Н.5		ГОСТ 5915-70		3447/4.000	8			8	
9										
10										
11	Шайба 20.65 Г		ГОСТ 6402-70		3447/4.000	8			8	
12										
13										

10286/13

409-28-51.89

Альбом 10 Часть 3

Изм.	Лист	№ докум.	Подп.	Дата
Разраб.		Баранов		
Пров.		Носов		05.89
Н.контр.		Носов		
Утв.		Прохорцев		05.89

3447/4.000 ВП

Рама под бетоносмеситель. Ведомость покупных изделий

Лит.	Лист	Листов
И		1

Гипростроммаш Москва

Формат А3

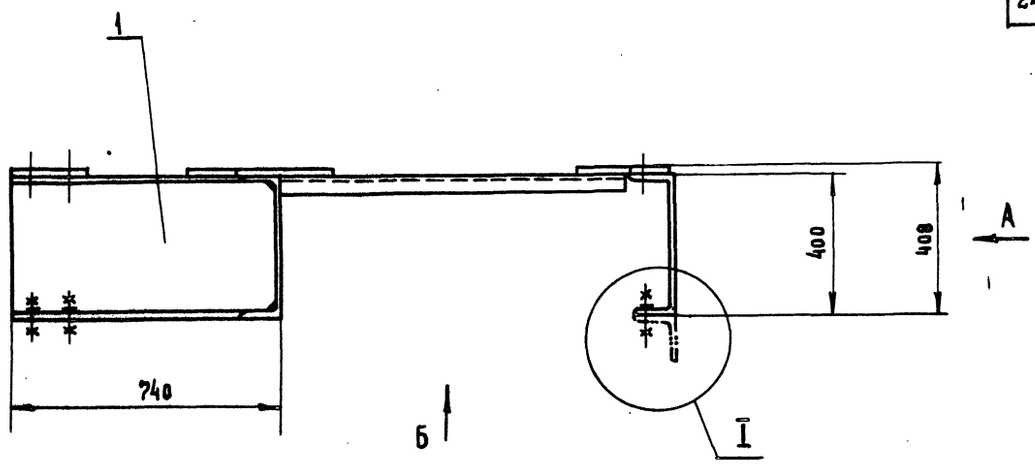

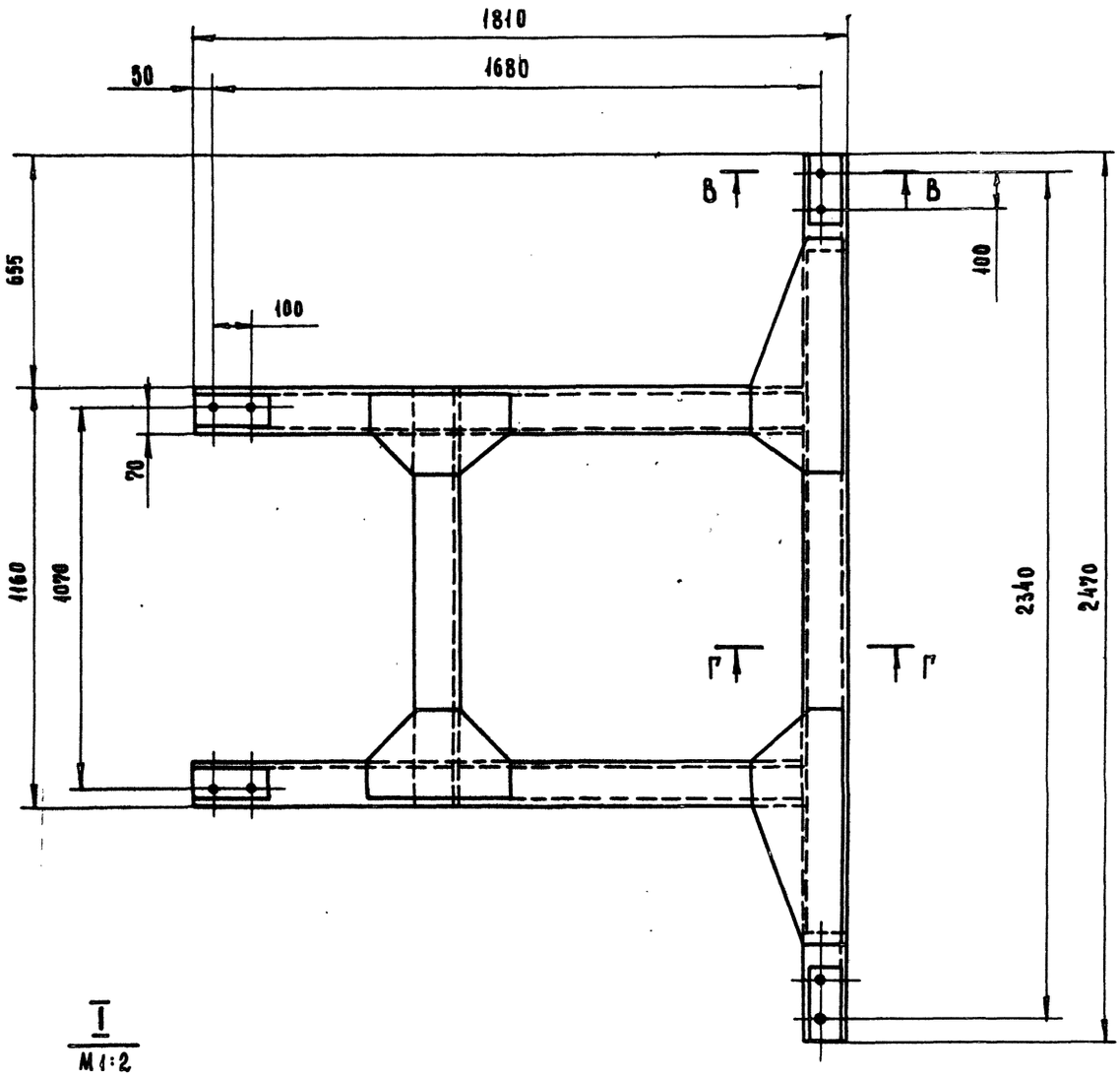

I
М1:2

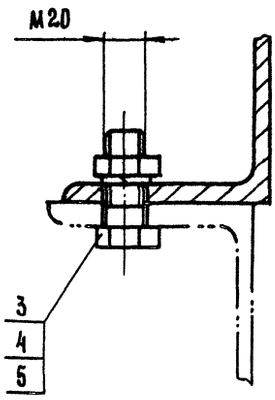

Размеры для справок.

10286/13

409-28-51.89
Альбом 10 Часть 3

3447/4.000 СБ

Изм.	Лист	№ докум.	Подп.	Дата
Разраб.		Баранов		
Пров.		Носов		05.89
Т. контр.		Миленков		05.89
Рук. ов.		Прохорцев		
Н. контр.		Носов		
Утв.		Прохорцев		05.89

Рама под бетоносмеситель
Сборочный чертеж

Лит.	Масса	Масштаб
И	225	1:10

Лист 1 Листов 2

Гипростроммаш
Москва

Формат А2

Инв. № подл. | Подп. и дата | Взам. инв. № | Инв. № дубл. | Подп. и дата

Вид А

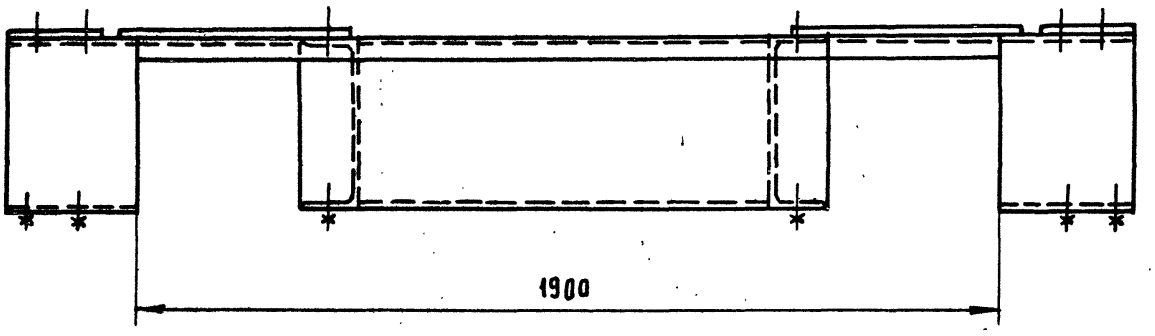

Вид Б

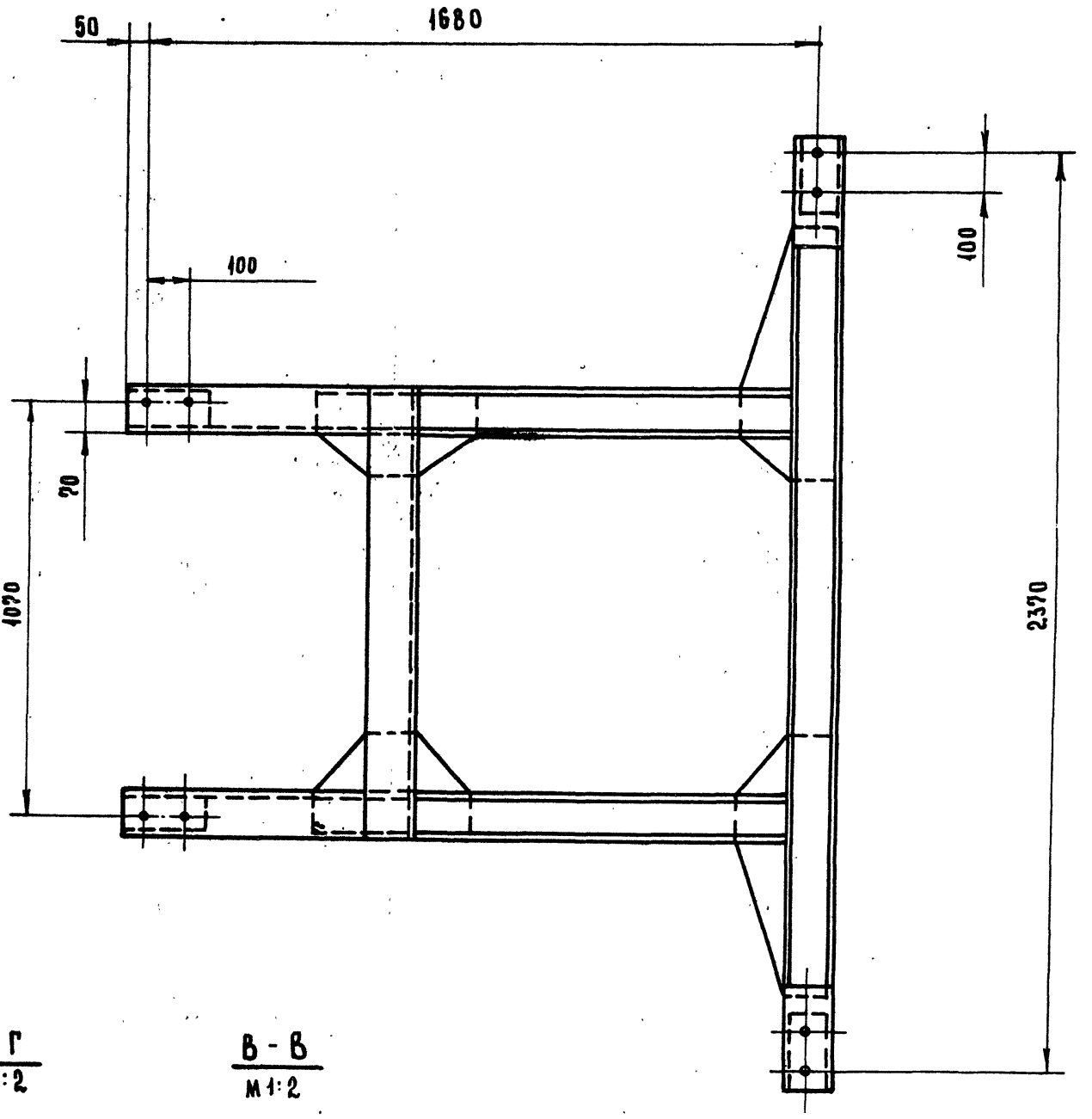

Г - Г
М1:2

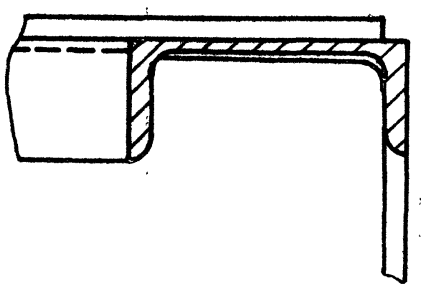

В - В
М1:2

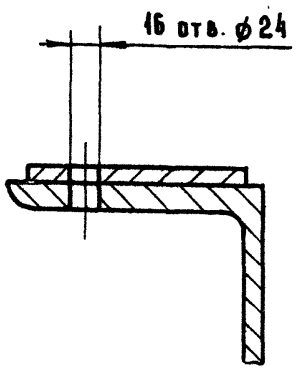

10286/13

409-28-51.89
Альбом 10 Часть 3

Изм.	Лист.	№ докум.	Подп.	Дата
Разраб.		Баранов		
Пров.		Носов		05.89
Т.контр.		Миленков		05.89
Руков.		Прохорцев		
Н.контр.		Носов		
Утв.		Прохорцев		05.89

3447/4.000 СБ

РАМА ПОД БЕТОНОСМЕСИТЕЛЬ

Лит.	Масса	Масшт.
И	–	–

Лист 2 Листов 2

Гипростроммаш
Москва

Формат А2

Инв. № подл. | Подп. и дата | Взам. инв. № | Инв. № дубл. | Подп. и дата

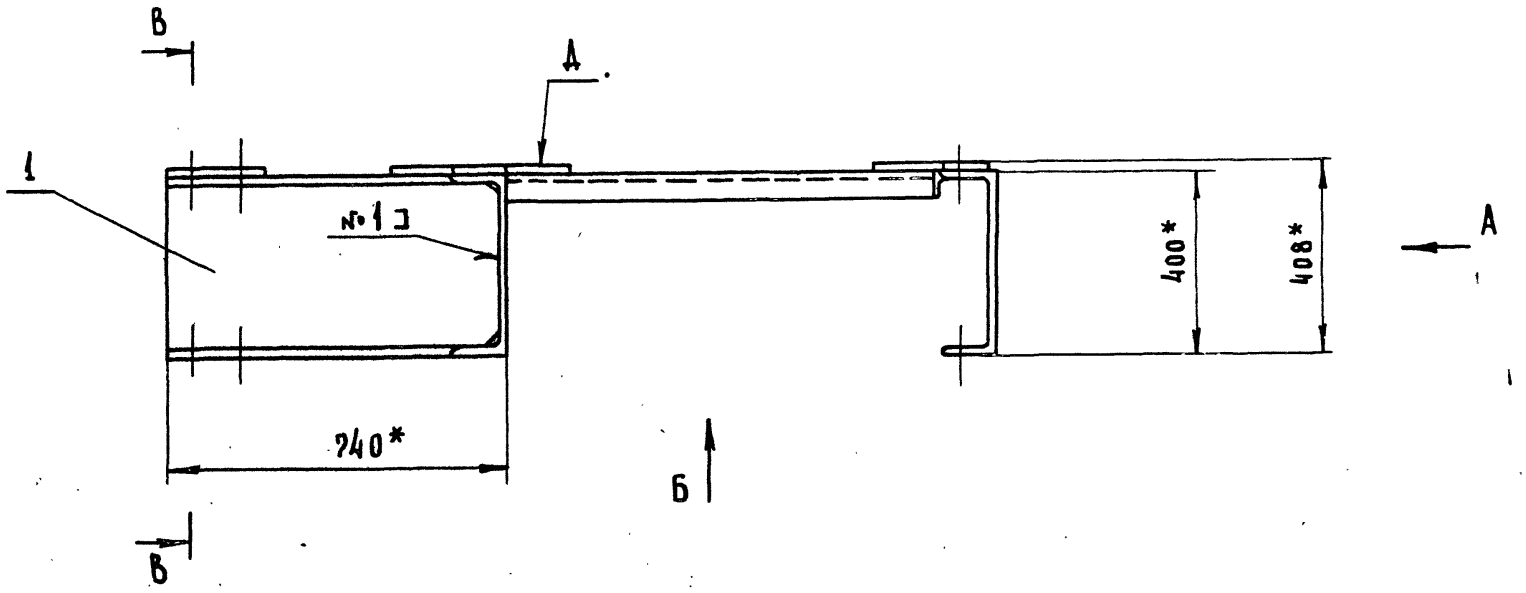

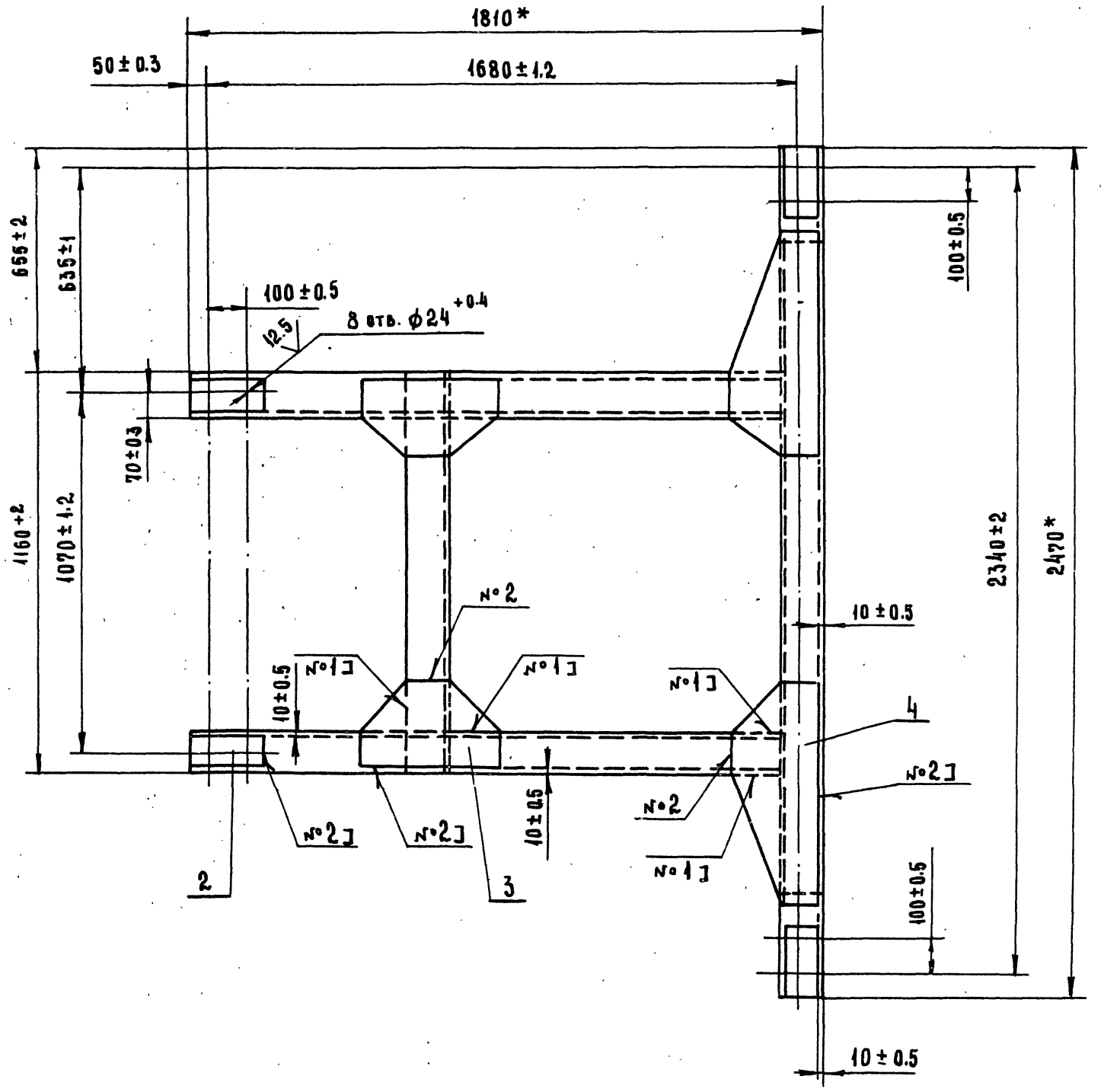

1. Размеры для справок.
2. Обработку 8 отв. ф 24 по плоскости „Д" согласовать с отверстиями рамы бетоносмесителя СБ-138А.
3. Сварные швы по ГОСТ 5264-80.
4. Масса наплавленного металла 3 кг. (для справок).

Номер шва	Обозначение шва
1	Т1-△5
2	Н1-△5
3	С2

409-28-51.89
Альбом 10 Часть 3
10286/13

3447/4.010 СБ

Изм.	Лист.	№ докум.	Подп.	Дата
Разраб.		Баранов		
Пров.		Насов		05.89
Т. контр.		Миленков		05.89
Руков.		Прохорцев		
Н. контр.		Носов		
Утв.		Прохорцев		05.89

Рама
Сборочный чертеж

Лит.	Масса	Масшт.
И	225	1:10
Лист 1	Листов 2	

Гипростроммаш
Москва

Формат А2

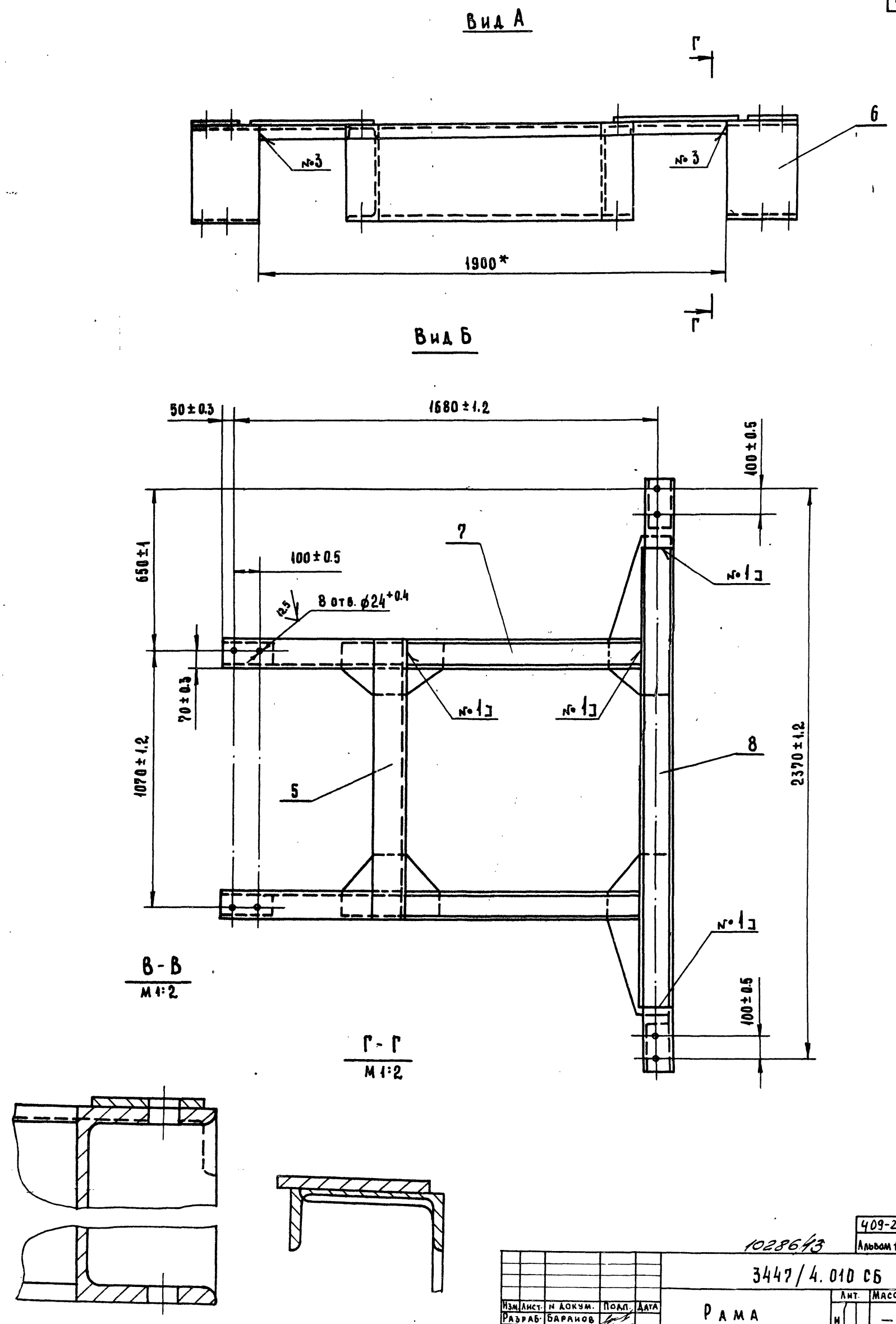

					409-28-51.89		
					Альбом 10	Часть 3	
					3447/4.010 СБ		
Изм.	Лист.	N докум.	Подп.	Дата	Рама	Лит.	Масса	Масштаб
Разраб.		Баранов				Н	—	—
Пров.		Носов		05.89	Сборочный чертеж	Лист 2	Листов	
Т. контр.		Миленков		05.89				
Руков.		Прохорцев				Гипростроммаш Москва		
Н. контр.		Носов						
Утв.		Прохорцев						

10286/43

Формат А2

3447/4.011

25 √(√)

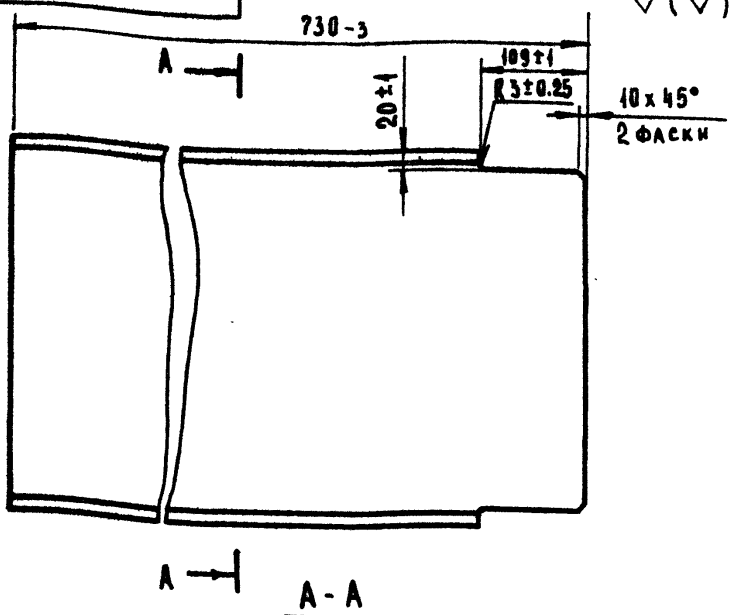

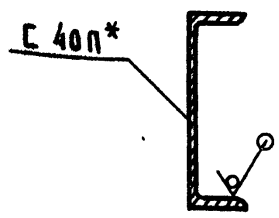

* Размер для справок

Изм.	Лист	N докум.	Подп.	Дата
Разраб.		Баранов		
Пров.		Носов		05.89
Т. контр.		Миленков		05.89
Руков.				
Н. контр.		Носов		
Утв.		Прохорцев		05.89

3447/4.011

Балка

Лит.	Масса	Масшт.
И	35	1:5
Лист	Листов 1	

Швеллер 40П ГОСТ 8240-72
Ст3-2-I ГОСТ 535-79

Гипростроммаш Москва

Формат А4

3447/2.012

28 √(√)

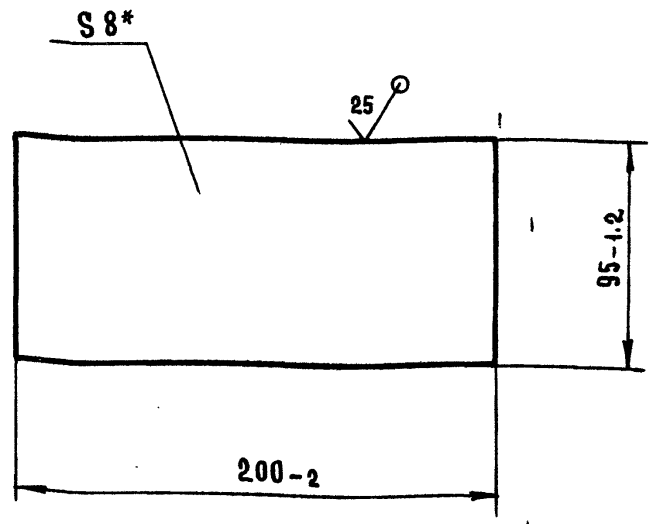

* Размер для справок.

Изм.	Лист	N докум.	Подп.	Дата
Разраб.		Баранов		
Пров.		Носов		05.89
Т. контр.		Миленков		05.89
Руков.				
Н. контр.		Носов		
Утв.		Прохорцев		05.89

3447/4.012

Платик

Лит.	Масса	Масшт.
И	1,2	1:2
Лист	Листов 1	

Лист Б-ПН-8 ГОСТ 19903-74
Ст3-2 ГОСТ 14637-79

Гипростроммаш Москва

Формат А4

3447/4.013

√(√)

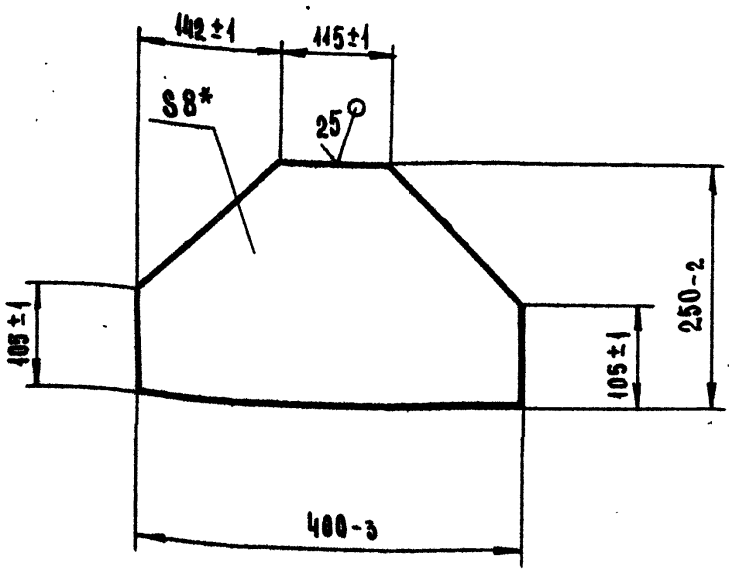

* Размер для справок

Изм.	Лист	N докум.	Подп.	Дата
Разраб.		Баранов		
Пров.		Носов		05.89
Т. контр.		Миленков		05.89
Руков.				
Н. контр.		Носов		
Утв.		Прохорцев		05.89

3447/4.013

Косынка

Лит.	Масса	Масшт.
И	4,2	1:5
Лист	Листов 1	

Лист Б-ПН-8 ГОСТ 19903-74
Ст3-2 ГОСТ 14637-79

Гипростроммаш Москва

Формат А4

3447/4.014

√(√)

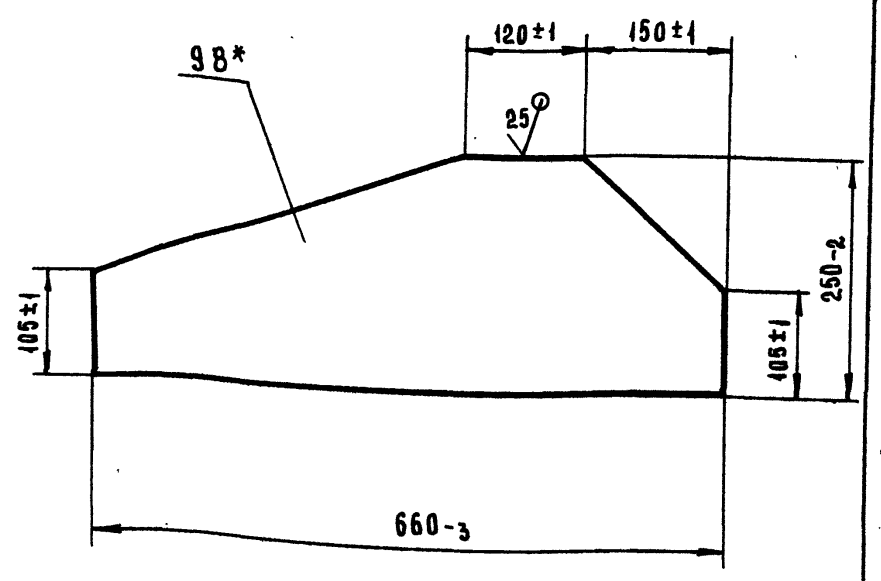

* Размер для справок

409-28-51.89
Альбом 10 Часть 3

10286/13

Изм.	Лист	N докум.	Подп.	Дата
Разраб.		Баранов		
Пров.		Носов		05.89
Т. контр.		Миленков		05.89
Руков.				
Н. контр.		Носов		
Утв.		Прохорцев		05.89

3447/4.014

Косынка

Лит.	Масса	Масшт.
И	8,3	1:5
Лист	Листов 1	

Лист Б-ПН-8 ГОСТ 19903-74
Ст3-2 ГОСТ 14637-79

Гипростроммаш Москва

Формат А4

3447/5.003

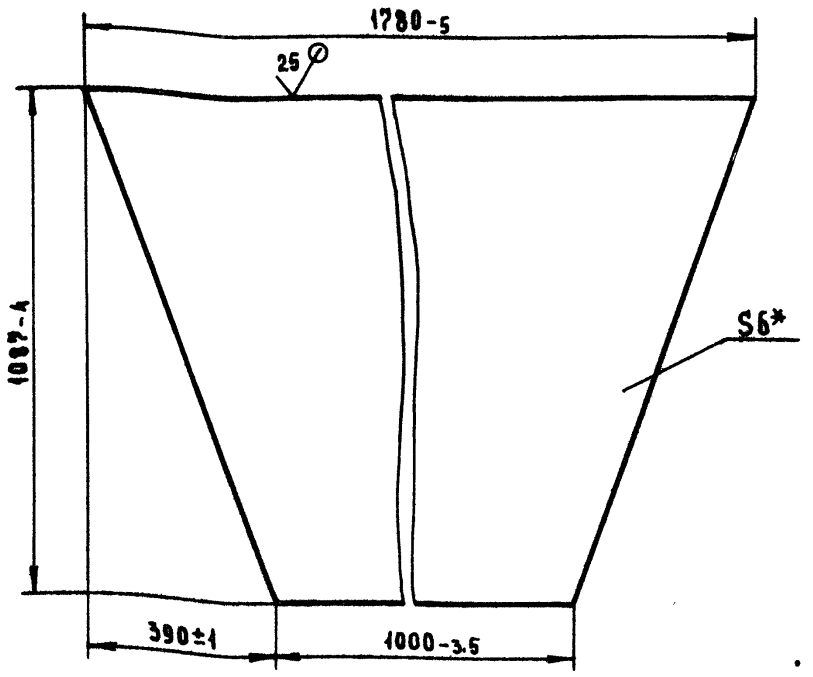

* Размер для справок

Изм.	Лист	N докум.	Подп.	Дата
Разраб.		Баументаль		
Пров.		Носов		05.89
Т. контр.		Миленков		05.89
Руков.				
Н. контр.		Носов		
Утв.		Прохорцев		05.89

3447/5.003

Стенка

Лит.	Масса	Масшт.
И	90	1:10

Лист | Листов 1

Лист: Б-ПН-6 ГОСТ 19903-74 / В Ст.3 ГОСТ 14637-79

Гипростроммаш Москва

Формат А4

Формат	Зона	Поз.	Обозначение	Наименование	Кол.	Примечание
				Документация		
А2			3447/5.000 СБ	Сборочный чертеж		
А3			3447/5.000 ВС	Ведомость		
				спецификаций		
А3			3447/5.000 ВП	Ведомость		
				покупных изделий		
				Сборочные единицы		
А4		1	3447/5.010	Воронка	1	
А4		2	3447/5.020	Кронштейн	4	
				Стандартные изделия		
		5		Болт М20-8g х 45.4.6		
				ГОСТ 7798-70	12	
		6		Гайка М20-7Н.5		
				ГОСТ 5915-70	12	
		7		Шайба 20.65Г		
				ГОСТ 6402-70	12	
		8		Шайба 20.02		
				ГОСТ 11371-78	12	
		9		Шайба 20.02		
				ГОСТ 10906-78	4	

3447/5.000

Изм.	Лист	N докум.	Подп.	Дата
Разраб.		Баументаль		
Пров.		Носов		05.89
Руков.		Прохорцев		
Н. контр.		Носов		
Утв.		Прохорцев		05.89

Воронка выдачи бетона

Лит.	Лист	Листов
И		1

Гипростроммаш Москва

Формат А4

3447/5.002

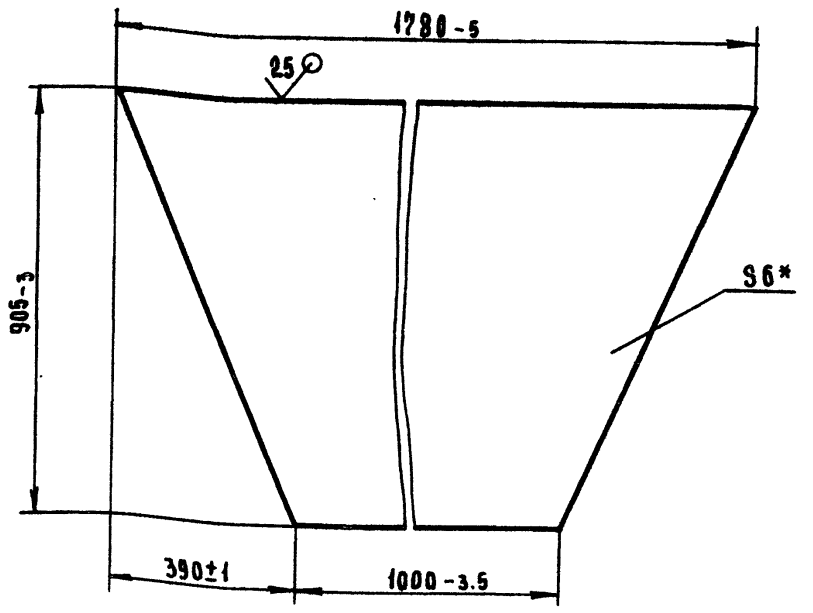

* Размер для справок.

Изм.	Лист	N докум.	Подп.	Дата
Разраб.		Баументаль		
Пров.		Носов		05.89
Т. контр.		Миленков		05.89
Руков.				
Н. контр.		Носов		
Утв.		Прохорцев		05.89

3447/5.002

Стенка

Лит.	Масса	Масшт.
И	60	1:10

Лист | Листов 1

Лист: Б-ПН-6 ГОСТ 19903-74 / В Ст.3 ГОСТ 14637-79

Гипростроммаш Москва

Формат А4

Формат	Зона	Поз.	Обозначение	Наименование	Кол.	Примечание
				Документация		
А3			3447/5.020 СБ	Сборочный чертеж		
				Детали		
А4		1	3447/5.011	Ребро	2	
А4		2	3447/5.012	Боковина	1	
А4		3	3447/5.013	Основание	1	

409-28-51.89

10286/13

Альбом 10 | Часть 3

3447/5.020

Изм.	Лист	N докум.	Подп.	Дата
Разраб.		Баументаль		
Пров.		Носов		05.89
Руков.		Прохорцев		
Н. контр.		Носов		
Утв.		Прохорцев		05.89

Кронштейн

Лит.	Лист	Листов
И		1

Гипростроммаш Москва

Формат А4

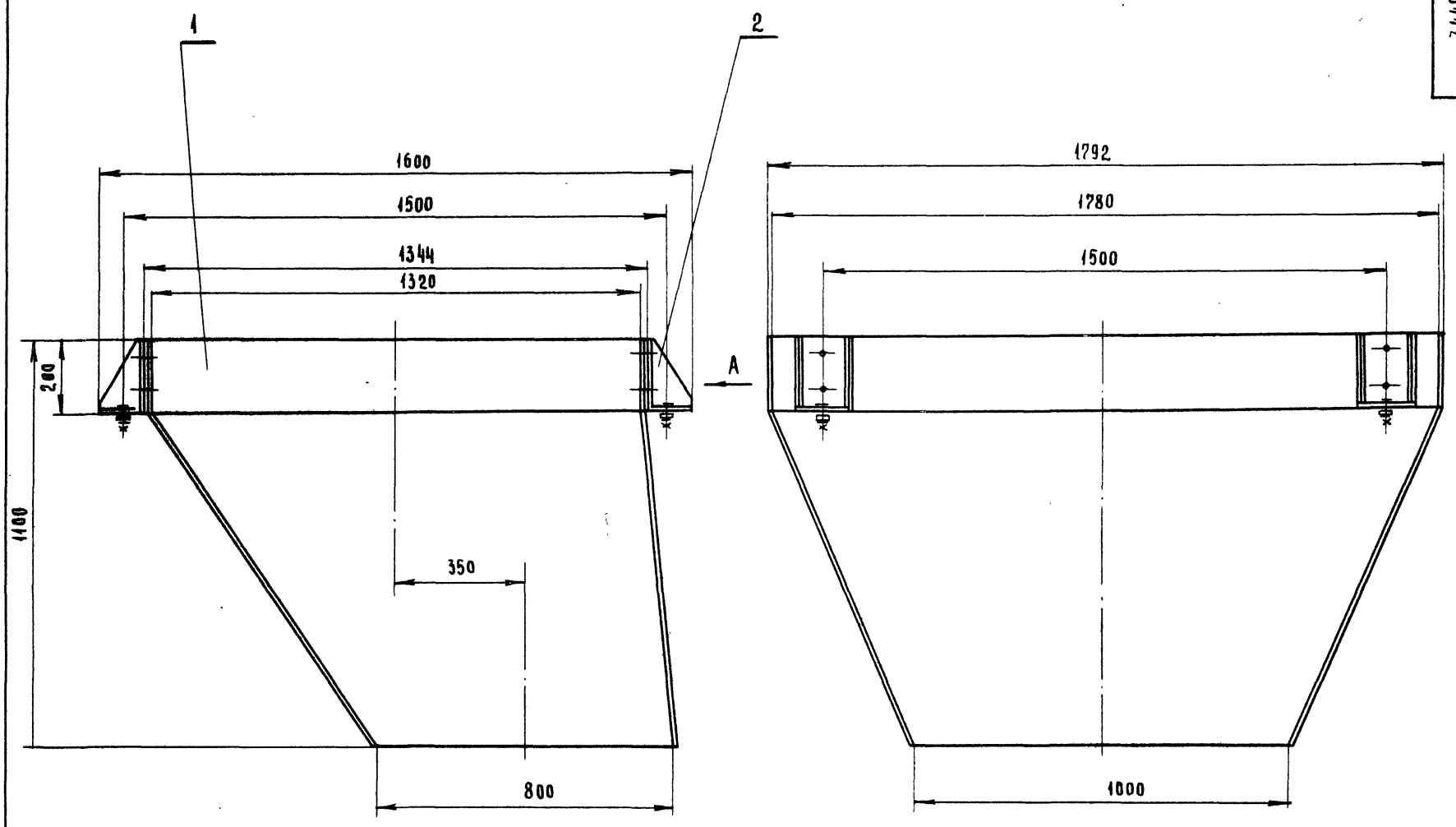

Вид А
М1:2

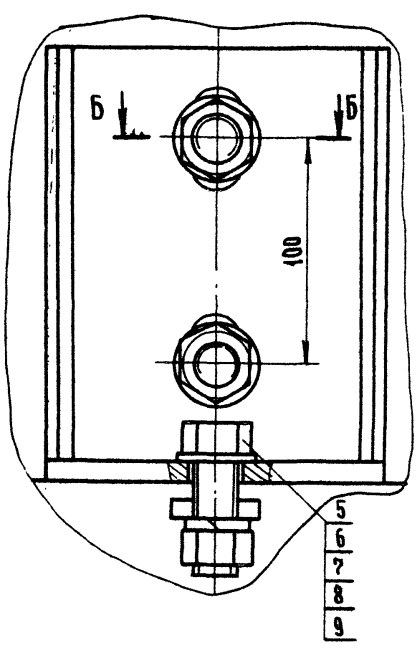

Б - Б
М1:2

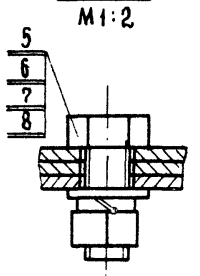

Размеры для справок

Изм.	Лист.	N докум.	Подп.	Дата
Разраб.		Блументаль		
Пров.		Носов		05.89
Т. контр.		Миленков		05.89
Руков.		Прохорцев		
Н. контр.		Носов		
Утв.		Прохорцев		05.89

10286/13

409-28-51.89
Альбом 10 Часть 3

3447/5.000 СБ

Воронка выдачи бетона
Сборочный чертеж

Лит.	Масса	Масшт.
И	315	1:10

Лист | Листов 1

Гипростроммаш
Москва

Формат А2

Инв. № подл. | Подп. и дата | Взам. инв. № | Инв. № дубл. | Подп. и дата

№ строки	Обозначение	Наименование	Куда входит: Обозначение	Куда входит: Кол.	Общее кол.	Примечание
1						
2	3447/5.000	Воронка выдачи бетона			1	
3						
4	3447/5.010	Воронка	3447/5.000	1	1	
5						
6	3447/5.020	Кронштейн	3447/5.000	4	4	
7						
8						
9						
10						
11						
12						
13						
14						
15						
16						
17						
18						
19						
20						
21						
22						
23						
24						
25						
26						
27						
28						

Инв. № подл. | Подп. и дата | Взам. инв. № | Инв. № дубл. | Подп. и дата

Изм.	Лист.	№ докум.	Подп.	Дата
Разраб.		Блюменталь		
Пров.		Носов		30.5.89
Н. контр.		Носов		
Утв.		Прохорцев		30.5.89

3447/5.000 ВС

Воронка выдачи бетона. Ведомость спецификаций

Лит.	Лист	Листов
И		1

Гипростроммаш Москва

Формат А3

№ строки	Наименование	Обозначение документа на поставку	Поставщик	Куда входит (обозначение)	Количество: На изделие	В комплекты	На регулир.	Всего	Примечание
1									
2	Болт М20-8g х 45.46	ГОСТ 7798-70		3447/5.000	12			12	
3									
4	Гайка М20-7Н.5	ГОСТ 5915-70		3447/5.000	12			12	
5									
6	Шайба 20.65Г	ГОСТ 6402-70		3447/5.000	12			12	
7									
8	Шайба 20.02	ГОСТ 11371-78		3447/5.000	12			12	
9									
10	Шайба 20.02	ГОСТ 10906-78		3447/5.000	4			4	
11									
12									
13									
14									
15									
16									
17									
18									
19									

Инв. № подл. | Подп. и дата | Взам. инв. № | Инв. № дубл. | Подп. и дата

409-28-5189

Альбом 10 Часть 3

Изм.	Лист.	№ докум.	Подп.	Дата
Разраб.		Блюменталь		
Пров.		Носов		31.5.89
Н. контр.		Носов		
Утв.		Прохорцев		31.5.89

10286/13

3447/5.000 ВП

Воронка выдачи бетона. Ведомость покупных изделий

Лит.	Лист	Листов
И		1

Гипростроммаш Москва

Формат А3

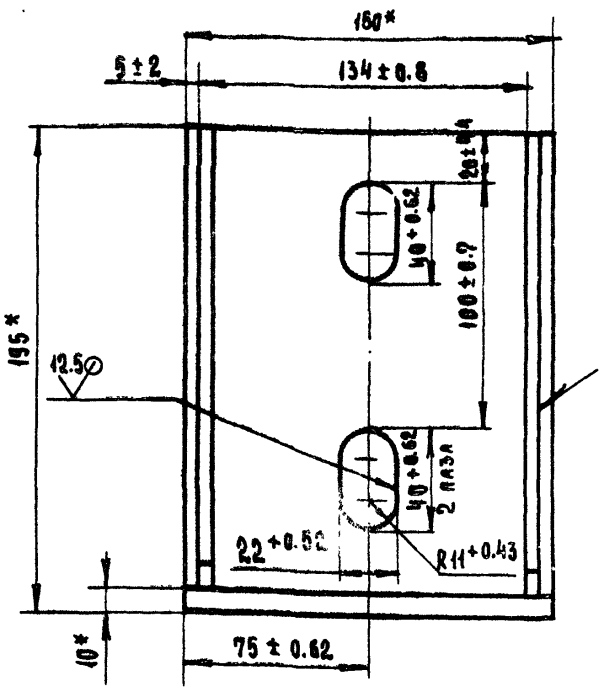

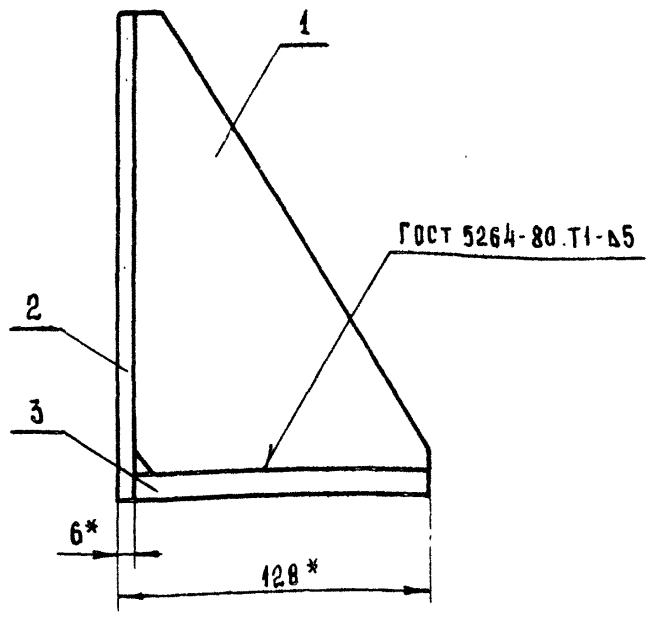

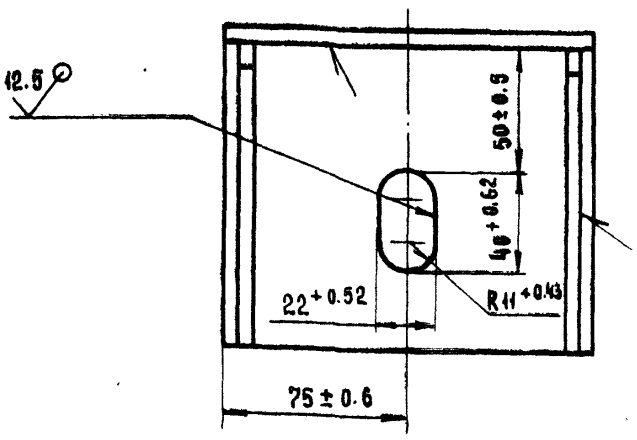

1.* Размеры для справок.

2. Масса наплавленного металла, Кг - 0.04 (для справок)

Изм.	Лист	N докум.	Подп.	Дата	3447/5.020 СБ			
Разраб.		Блументаль			Кронштейн	Лит.	Масса	Масшт.
Пров.		Носов		05.89		и	4	1:2
Т. контр.		Миленков		05.89	Сборочный чертеж	Лист	Листов 1	
Руков.		Прохорцев				Гипростроммаш Москва		
Н. контр.		Носов						
Утв.		Прохорцев		05.89				

Формат А3

Формат	Зона	Поз.	Обозначение	Наименование	Кол.	Примечание
				Документация		
А2			3447/5.010 СБ	Сборочный чертеж		
				Детали		
А4		1	3447/5.001	Стенка	2	
А4		2	3447/5.002	Стенка	1	
А4		3	3447/5.003	Стенка	1	
Б/ч		4	3447/5.004	Боковина		
				Лист Б-ПН-6 ГОСТ 19903-74 / В Ст3 ГОСТ 14637-79		
				(1320-5)×(200-1.8)	2	12.5 кг
А4		5	3447/5.005	Боковина	2	
Б/ч		6	3447/5.006	Платик		
				Лист Б-ПН-6 ГОСТ 19903-74 / В Ст.3 ГОСТ 14637-79		
				(190±0.8)×(150±0.8)	4	1.4 кг

Изм.	Лист.	N докум.	Подп.	Дата	3447/5.010			
Разраб.		Блументаль			Воронка	Лит.	Лист	Листов 1
Пров.		Носов		05.89		и		
Руков.		Прохорцев				Гипростроммаш Москва		
Н. контр.		Носов						
Утв.		Прохорцев		05.89				

Формат А4

3447/5.001

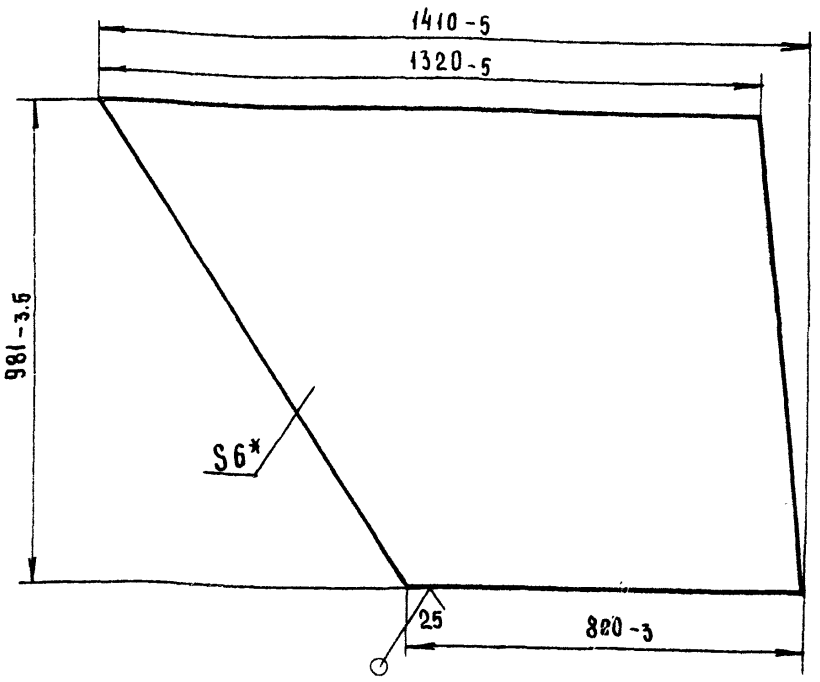

* Размер для справок

409-28-51.89 Альбом 10 Часть 3

10286/13

Изм.	Лист.	N докум.	Подп.	Дата	3447/5.001			
Разраб.		Блументаль			Стенка	Лит.	Масса	Масшт.
Пров.		Носов		05.89		и	50	1:10
Т. контр.		Миленков		05.89	Лист Б-ПН6 ГОСТ 19903-74 / В Ст.3 ГОСТ 14637-79	Лист	Листов 1	
Руков.						Гипростроммаш Москва		
Н. контр.		Носов						
Утв.		Прохорцев		05.89				

Формат А4

Инв. N подл. | Подп. и дата | Взам. инв. N | Инв. N дубл. | Подп. и дата

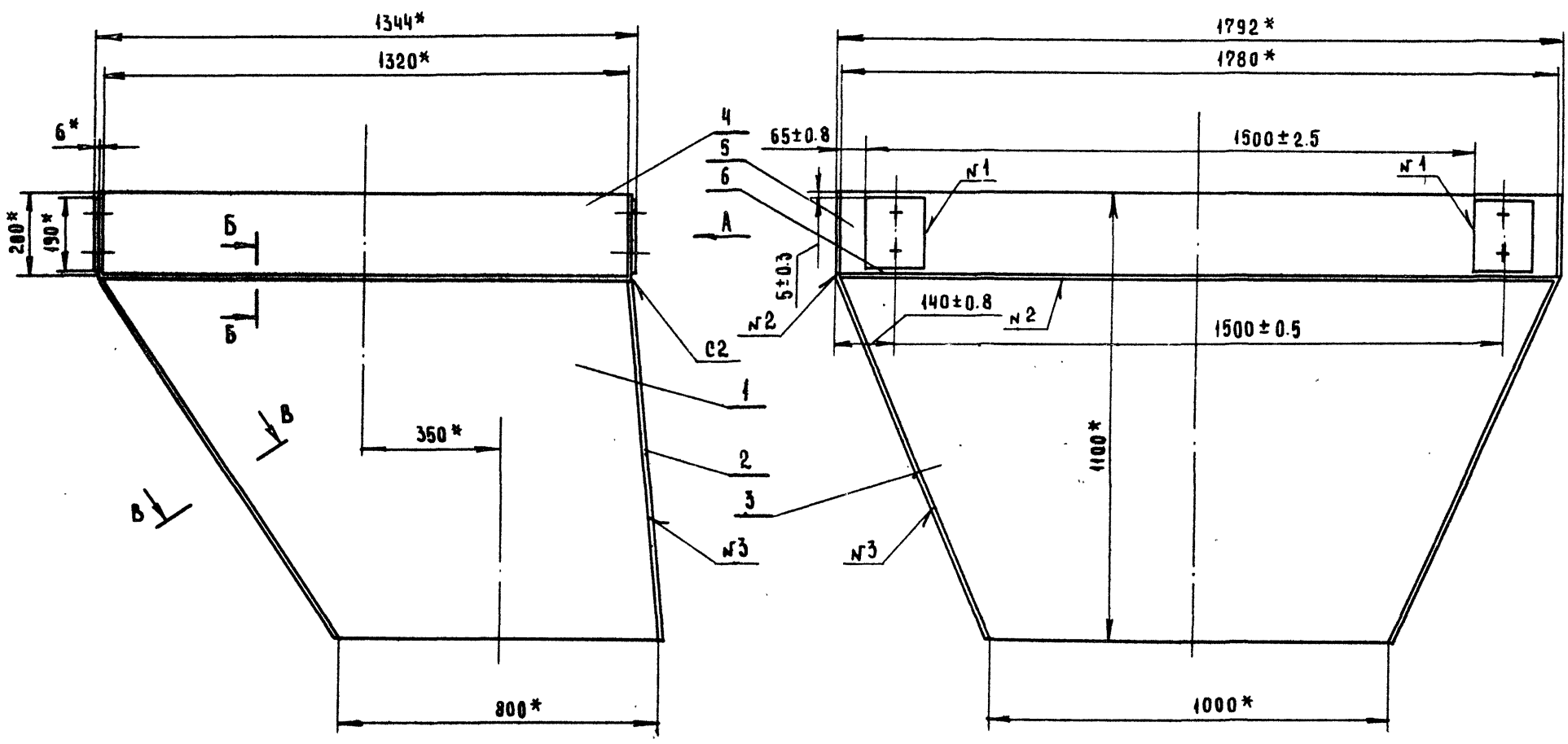

Б - Б
М1:1

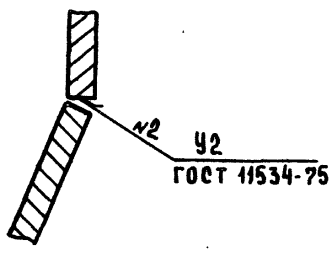

В - В повернуто
М1:1

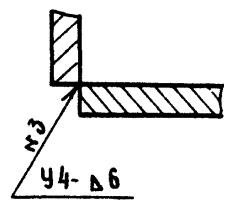

Вид А
М1:2

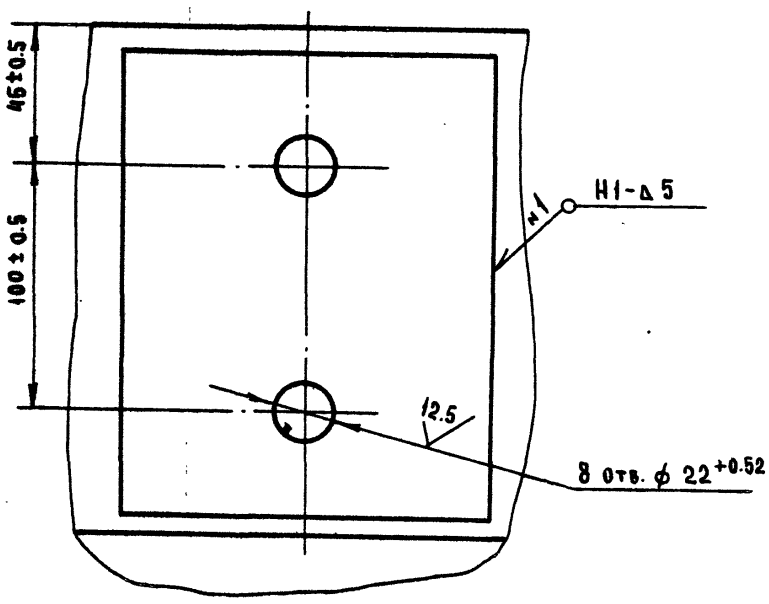

1. Сварные швы по ГОСТ 5264-80, кроме мест указанных особо.
2.* Размеры для справок.
3. Масса наплавленного металла, кг -3. (для справок)

409-28-51.89
Альбом 10 Часть 3

10286/13

					3447/5.010 СБ
Изм.	Лист.	№докум.	Подп.	Дата	Воронка. Сборочный чертеж
Разраб.		Блументаль			
Пров.		Носов		05.89	
Т. контр.		Миленков		05.89	
Руков.		Прохорцев			
Н. контр.		Носов			
Утв.		Прохорцев		0589	

Лит.	Масса	Масшт.
И	300	1:10
Лист	Листов 1	

Гипростроммаш Москва

Формат А2

Инв. № подл. | Подп. и дата | Взам. инв. № | Инв. № дубл. | Подп. и дата

3447/5.011

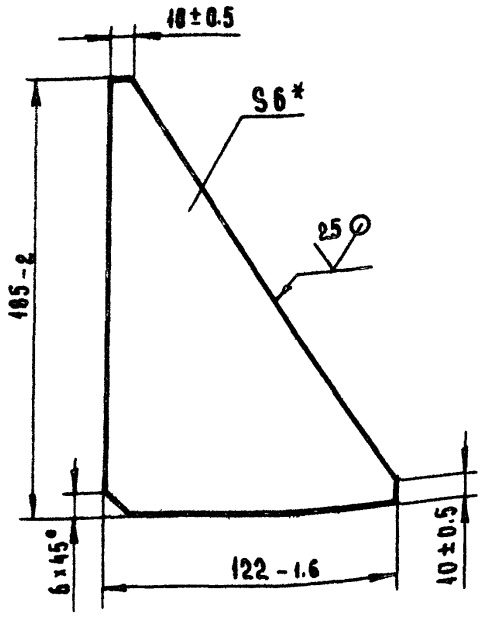

* Размер для справок

Изм.	Лист	N докум.	Подп.	Дата
Разраб.		Баументаль		
Пров.		Носов		15.89
Т. контр.		Миленков		0.15
Руков.				
Н. контр.		Носов		
Утв.		Прохорцев		

Ребро

Лит.	Масса	Масшт.
И	0.6	1:2
Лист	Листов 1	

Лист Б-ПН-6 ГОСТ 19903-74 / Вст3 ГОСТ 14637-79

Гипростроммаш Москва

Формат А4

Инв. N подл. | Подп. и дата | Взам. инв. N | Инв. N дубл. | Подп. и дата

34

3447/5.012

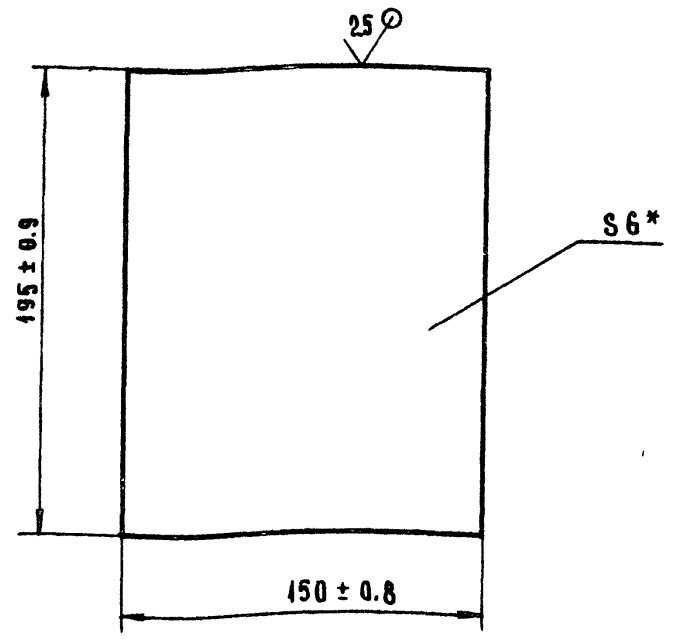

* Размер для справок

3447/7.012

Изм.	Лист	N докум.	Подп.	Дата
Разраб.		Баументаль		
Пров.		Носов		05.89
Т. контр.		Миленков		0588
Руков.				
Н. контр.		Носов		
Утв.		Прохорцев		05.89

Боковина

Лит.	Масса	Масшт.
И	1.4	1:2
Лист	Листов 1	

Лист Б-ПН-6 ГОСТ 19903-74 / Вст3 ГОСТ 14637-79

Гипростроммаш Москва

Формат А4

Инв. N подл. | Подп. и дата | Взам. инв. N | Инв. N дубл. | Подп. и дата

3447/5.013

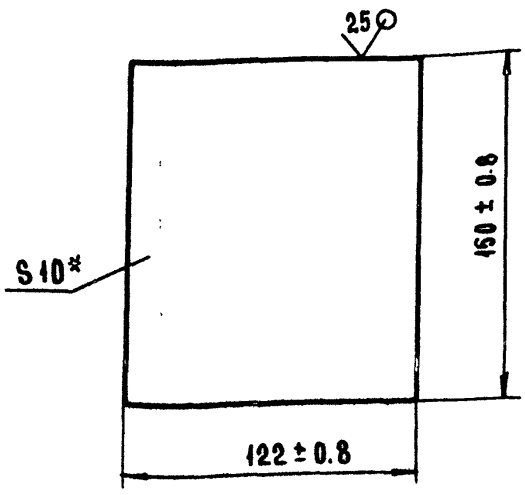

* Размер для справок

3447/5.013

Изм.	Лист	N докум.	Подп.	Дата
Разраб.		Баументаль		
Пров.		Носов		05.89
Т. контр.		Миленков		05.89
Рукав.				
Н. контр.		Носов		
Утв.		Прохорцев		05.89

Основание

Лит.	Масса	Масшт.
И	1.4	1:2
Лист	Листов 1	

Лист Б-ПН-10 ГОСТ 19903-74 / Вст3 ГОСТ 14637-79

Гипростроммаш Москва

Формат А4

Инв. N подл. | Подп. и дата | Взам. инв. N | Инв. N дубл. | Подп. и дата

3447/5.005

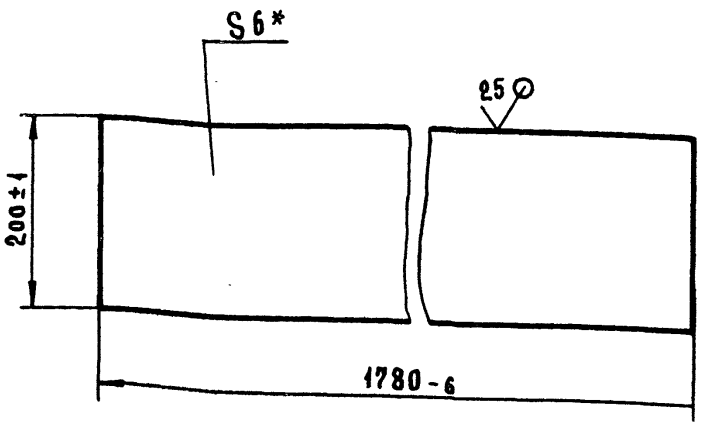

* Размер для справок

409-28-51.89

Альбом 10 Часть 3

10286/13

3447/5.005

Изм.	Лист	N докум.	Подп.	Дата
Разраб.		Баументаль		
Пров.		Носов		05.89
Т. контр.		Миленков		05.89
Рукав.				
Н. контр.		Носов		
Утв.		Прохорцев		05.89

Боковина

Лит.	Масса	Масшт.
И	17	1:5
Лист	Листов 1	

Лист Б-ПН-6 ГОСТ 19903-74 / Вст3 ГОСТ 14637-79

Гипростроммаш Москва

Формат А4

Инв. N подл. | Подп. и дата | Взам. инв. N | Инв. N дубл. | Подп. и дата

3447/7.001

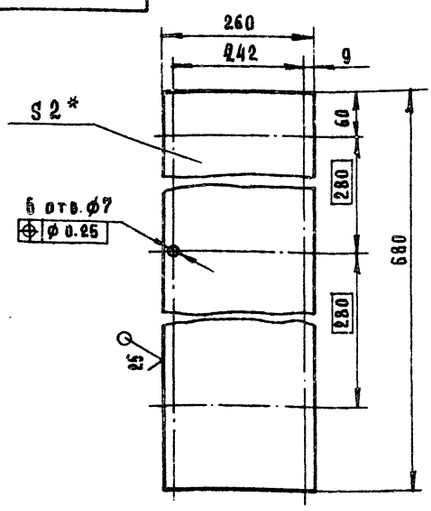

1. Неуказанные предельные отклонения размеров: H14, h14, $\pm \frac{IT16}{2}$.
2. * Размер для справки.

Изм.	Лист	N докум.	Подп.	Дата
Разраб.		Блументаль		
Пров.		Носов		05.89
Т. контр.		Миленков		05.89
Руков.				
Н. контр.		Носов		
Утв.		Прохорцев		05.89

3447/7.001

Дно

Лит.	Масса	Масшт.
И	2.3	1:5
Лист	Листов 1	

Лист Б-ПН-2 ГОСТ 19904-74 / 4-IV-Ст3пс ГОСТ 16523-70

Гипростроммаш Москва

Формат А4

3447/7.003

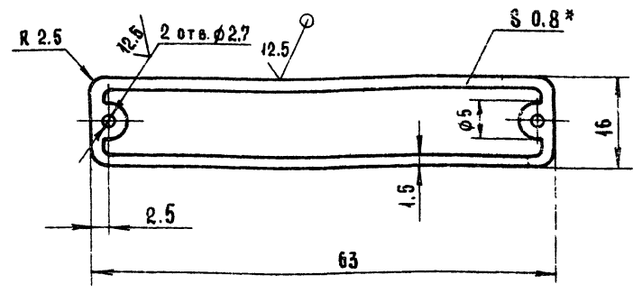

1. На пластинке выполнить надпись - „Заземление" по ОСТ 22-339-72 шрифтом кегель 16.
2. Неуказанные предельные отклонения размеров: H14, h14, $\pm \frac{IT16}{2}$.
3. * Размер для справок.

Изм.	Лист	N докум.	Подп.	Дата
Разраб.		Блументаль		
Пров.		Носов		05.89
Т. контр.		Миленков		05.89
Руков.				
Н. контр.		Носов		
Утв.		Прохорцев		05.89

3447/7.003

Пластинка II-9

Лит.	Масса	Масшт.
И	0.005	2:1
Лист	Листов 1	

Лист АМцМ-0.8 ГОСТ 21631-76

Гипростроммаш Москва

Формат А4

Формат	Зона	Поз.	Обозначение	Наименование	Кол.	Примечание
				Документация		
А2			3447/7.000 СБ	Сборочный чертеж		
А3			3447/7.000 ВС	Ведомость		
				спецификаций		
А3			3447/7.000 ВП	Ведомость покупных		
				изделий		
А4			3447/7.000 ВМ	Ведомость мате-		
				риалов		
				Сборочные единицы		
А4		1	3447/7.010	Каркас	1	
А4		2	3447/7.020	Дверь	1	
А4		3	3447/7.030	Петля	3	
				Детали		
А4		4	3447/7.001	Дно	1	
Б4		5	3447/7.002	Уплотнение 3180×20×10		
				пластина резиновая		
				губчатая толщ. 10		
				ТУ МН и НПП № 38-5-1206-68	1	
А4		6	3447/7.003	Пластинка II-9	1	
А4		7	3447/7.004	Табанца напряжения	1	
А4		8	3447/7.005	Щеколда	1	

Изм.	Лист	N докум.	Подп.	Дата
Разраб.		Блументаль		
Пров.		Носов		05.89
Руков.		Прохорцев		
Н. контр.		Носов		
Утв.		Прохорцев		

3447/7.000

Шкаф аппаратный

Лит.	Лист	Листов
И	1	2

Гипростроммаш Москва

Формат А4

Формат	Зона	Поз.	Обозначение	Наименование	Кол.	Примечание
А4		9	3447/7.006	Ось	1	
				Стандартные изделия		
		10		Болт М12-8g×25.46		
				ГОСТ 7808-70	1	
		11		Болт М12-8g×20.46		
				ГОСТ 7798-70	4	
		12		Винт М6-8g×10.56		
				ГОСТ 17473-80	6	
		13		Винт М6-8g×16.56		
				ГОСТ 17475-80	9	
		14		Гайка М6-7Н.5		
				ГОСТ 5927-70	9	
		15		Шайба 12.04		
				ГОСТ 11371-78	2	
		16		Шайбы ГОСТ 6402-70		
		17		12.65Г	5	
		18		6.65Г	9	
				Штифт конический		
		19		4×26 ГОСТ 3129-70	1	
				Заклепка 2×6.37		
				ГОСТ 10299-80	6	

409-28-51.89

10286/13

Альбом 10 Часть 3

Изм.	Лист	N докум.	Подп.	Дата

3447/7.000

Лист 2

Формат А4

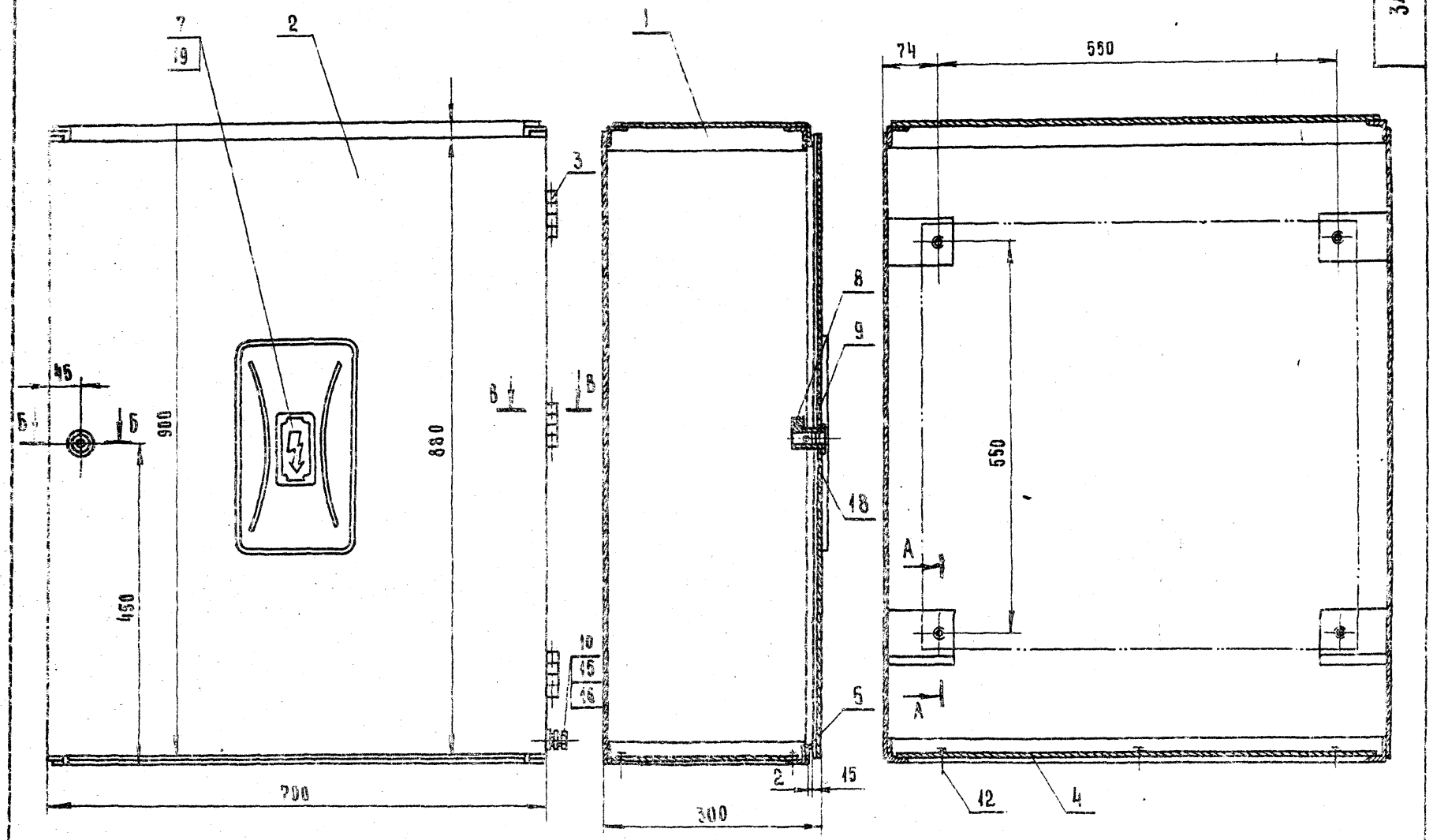

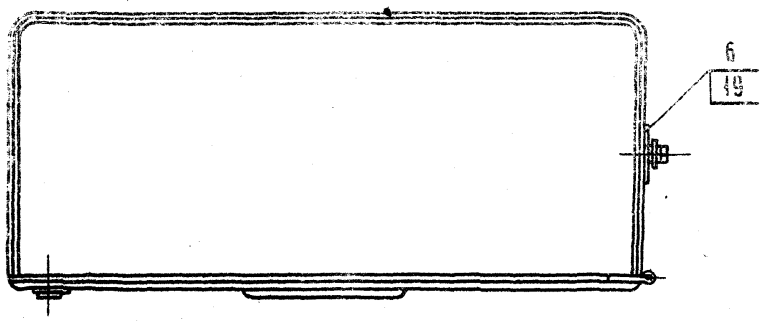

А - А
М1:2

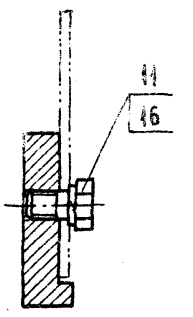

5 - 5
М1:2

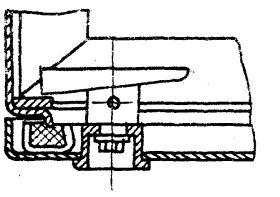

В - В
М1:1

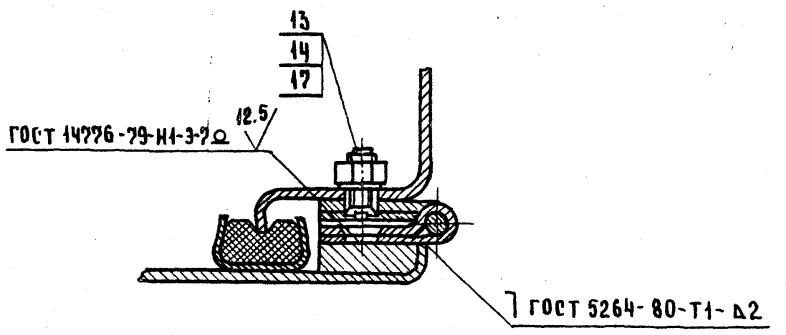

1. Шкаф с наружной стороны должен иметь ровную поверхность без выпуклостей, вмятин и перекосов.
2. Наружную поверхность окрасить под цвет машины.
3. Внутреннюю поверхность окрасить белым нитролаком.
4. Размеры для справок.

Изм.	Лист.	№ докум.	Подп.	Дата
Разраб.		Блументааль		
Пров.		Носов		05.89
Т. контр		Миленков		05.89
Руков.		Прохорцев		
Н. контр		Носов		
Утв.		Прохорцев		01.89

10286/13

409-28-51.89
Альбом I Часть 3

3447/2.000 СБ

Шкаф аппаратный
Сборочный чертеж

Лит.	Масса	Масшт.
И	50	1:5
Лист	Листов 1	

Гипростроммаш
Москва

Формат А2

Инв. № дубл. | Подп. и дата | Взам. инв. № | Инв. № подл. | Подп. и дата

№ строки	Наименование	Обозначение документа на поставку	Поставщик	Куда входит (обозначение)	Количество: на изделие	Количество: в комплекты	Количество: на регулир.	Количество: всего	Примечание
1	Крепежные изделия								
2									
3	Болт М12-8g x 25.46	ГОСТ 7808-70			1			1	
4	Болт М12-8g x 20.46	ГОСТ 7798-70			4			4	
5	Винт М6-8g x 10.56	ГОСТ 17473-80			6			6	
6	Винт М6-8g x 16.56	ГОСТ 17475-80			9			9	
7	Гайка М6-7Н.5	ГОСТ 5927-70		3447/7.000	9			9	
8	Шайба 12.04	ГОСТ 11371-78			2			2	
9	Шайбы:	ГОСТ 6402-70							
10	12.65Г				5			5	
11	6.65Г				9			9	
12	Штифт конический 4x26	ГОСТ 3129-70			1			1	
13	Заклепка 2x6.37	ГОСТ 10299-80			6			6	
14									
15									
16									
17									
18									
19									
20									
21									
22									
23									
24									
25									
26									
27									

Инв. № подл. | Подп. и дата | Взам. инв. № | Инв. № дубл. | Подп. и дата

Изм.	Лист	N докум.	Подп.	Дата
Разраб.		Блументаль		
Пров.		Носов		05.89
Н. контр.		Носов		
Утв.		Прохорцев		05.89

3447/7.000 ВП

Шкаф аппаратный
Ведомость покупных изделий

Лит.	Лист	Листов
И		1

Гипростроммаш Москва

Формат А3

№ строки	Обозначение	Наименование	Куда входит: Обозначение	Куда входит: Кол.	Общее кол.	Примечание
1	3447/7.000	Шкаф аппаратный				
2						
3	3447/7.010	Каркас	3447/7.000	1	1	
4	3447/7.020	Дверь	3447/7.000	1	1	
5	3447/7.030	Петля	3447/7.000	3	3	
6	3447/7.040	Ось	3447/7.030	1	3	
7						
8						
9						
10						
11						
12						
13						
14						
15						
16						
17						
18						
19						
20						
21						
22						
23						
24						
25						
26						
27						
28						

409-28-51.89

10286/13

Альбом 10 | Часть 3

Изм.	Лист	N докум.	Подп.	Дата
Разраб.		Блументаль		
Пров.		Носов		05.89
Руков.				
Н. контр.		Носов		
Утв.		Прохорцев		05.89

3447/7.000 ВС

Шкаф аппаратный
Ведомость спецификаций

Лит.	Лист	Листов
И		1

Гипростроммаш Москва

Формат А3

Формат	Зона	Поз.	Обозначение	Наименование	Кол.	Примечание
				Документация		
А4			3447/7.030 СБ	Сборочный чертеж		
				Сборочные единицы		
А4		1	3447/7.040	Ось	1	
				Детали		
А4		2	3447/7.031	Петля	2	

Изм.	Лист	№ докум.	Подп.	Дата
Разраб.		Блументаль		
Пров.		Носов		05.89
Руков.		Прохорцев		
Н. контр.		Носов		
Утв.		Прохорцев		05.89

3447/7.030

Петля

Лит	Лист	Листов
И		1

Гипростроммаш Москва

Формат А4

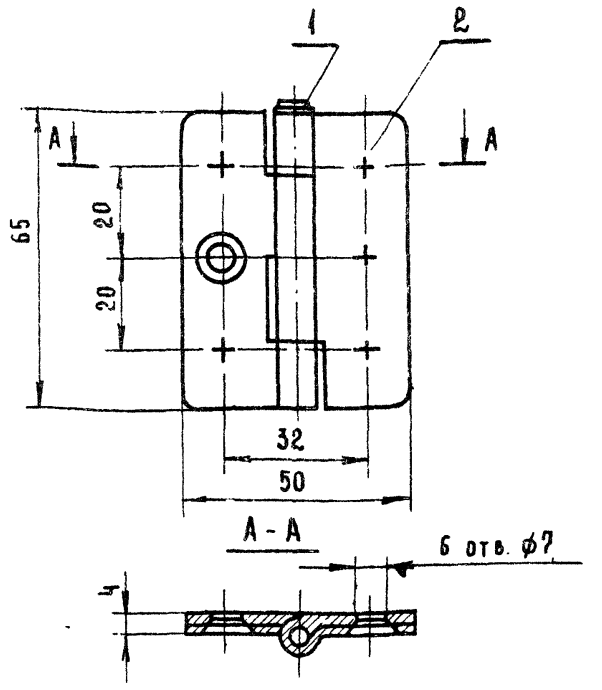

Размеры для справок

3447/7.030 СБ

Изм.	Лист	№ докум.	Подп.	Дата
Разраб.		Блументаль		
Пров.		Носов		05.89
Т. контр.		Миленков		05.89
Руков.		Прохорцев		
Н. контр.		Носов		
Утв.		Прохорцев		05.89

Петля

Сборочный чертеж

Лит.	Масса	Масшт.
Н	0.11	1:1
Лист	Листов 1	

Гипростроммаш Москва

Формат А4

№ п/п	Наименование материала	Сортамент (ГОСТ) материал (марка, ГОСТ)	Масса кг	Примечание
1	Сталь толстолистовая	Б-ПН ГОСТ 19904-74 / IV-Н-Ст3пс ГОСТ 16523-70		
	1		1.1	
	2	-	33	
	6		0.3	
2	Круг калиброванный	-Д ГОСТ 7417-75 / 45-В ГОСТ 1051-73		
	5		0.03	
3	Полоса	ГОСТ 103-76 / В Ст.3-2 ГОСТ 535-79		
	5 х 20		0.1	
4	Сталь угловая	ГОСТ 8509-86 / Ст.3-2 ГОСТ 535-79		
	32 х 32 х 4		7.2	
5	Сталь	В Ст.3-2 ГОСТ 380-71	4.4	
		45-2-В ГОСТ 1050-74	0.1	
6	Лист алюмин.	АМцМ ГОСТ 21631-76		
	0.8		0.1	
7	Крепежные изделия		0.3	

Изм.	Лист	№ докум.	Подп.	Дата
Разраб.		Блументаль		
Пров.		Носов		05.89
Руков.		Прохорцев		
Н. контр.		Носов		
Утв.		Прохорцев		05.89

3447/7.000 ВМ

Шкаф аппаратный

Ведомость материалов

Лит.	Лист	Листов
И		1

Гипростроммаш Москва

Формат А4

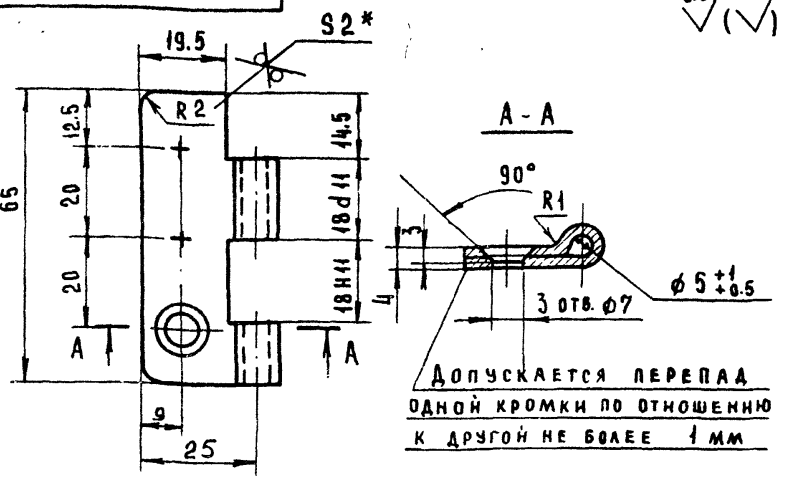

Допускается перепад одной кромки по отношению к другой не более 1 мм

1. Неуказанные предельные отклонения размеров: H14, h14, $\pm \frac{JT16}{2}$.
2. * Размер для справки

409-28-51.89 Альбом 10 Часть 3

10286/13

3447/7.031

Изм.	Лист	№ докум.	Подп.	Дата
Разраб.		Блументаль		
Пров.		Носов		05.89
Т. контр.		Миленков		05.89
Руков.				
Н. контр.		Носов		
Утв.		Прохорцев		05.89

Петля

Лит.	Масса	Масшт.
Н	0.05	1:1
Лист	Листов 1	

Лист: Б-ПН-2 ГОСТ 19904-74 / 4-IV-Ст3пс ГОСТ 16523-70

Гипростроммаш Москва

Формат А4

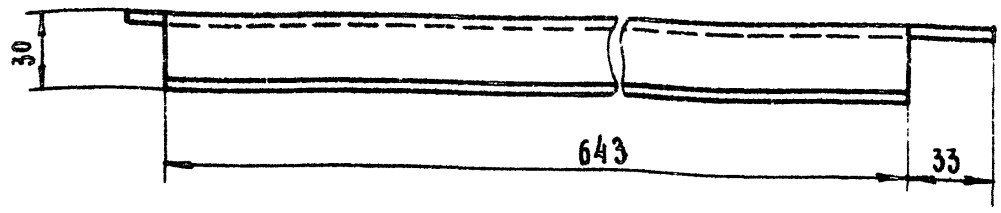

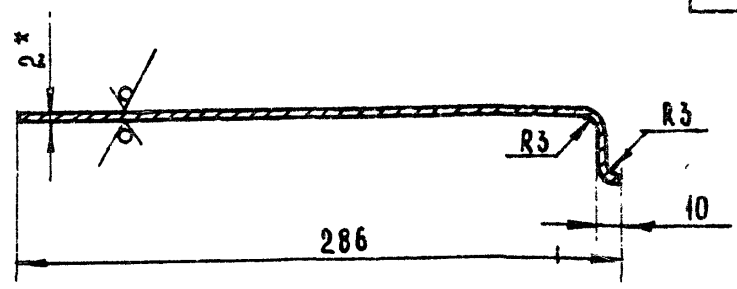

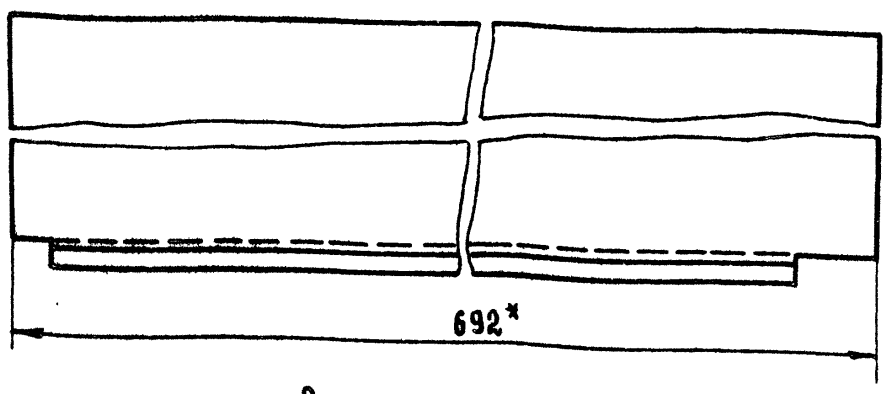

Развертка.
М1:5

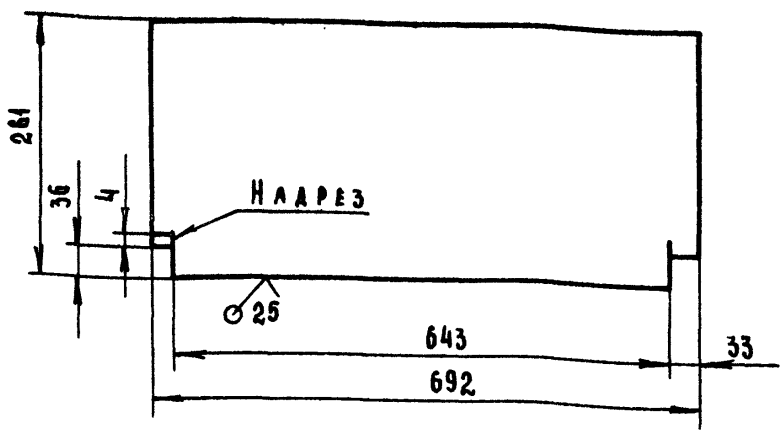

1. Неуказанные предельные отклонения размеров: $h14, \pm \frac{IT16}{2}$.
2. * Размеры для справок.

Изм.	Лист	№ докум.	Подп.	Дата	3447/7 011			
Разраб.		Блументаль			Крышка	Лит.	Масса	Масшт.
Пров.		Носов		05.89		И	2.4	1:2
Т. контр.		Миленков		05.89		Лист	Листов 1	
Руков.					Лист Б-ПН-2 ГОСТ 19904-74	Гипростроммаш Москва		
Н. контр.		Носов			4-IV-Ст3пс ГОСТ 16523-70			
Утв.		Прохорцев						

Инв. № подл. | Подп. и дата | Взам. инв. № | Инв. № дубл. | Подп. и дата

Формат А3

12.5 (√)

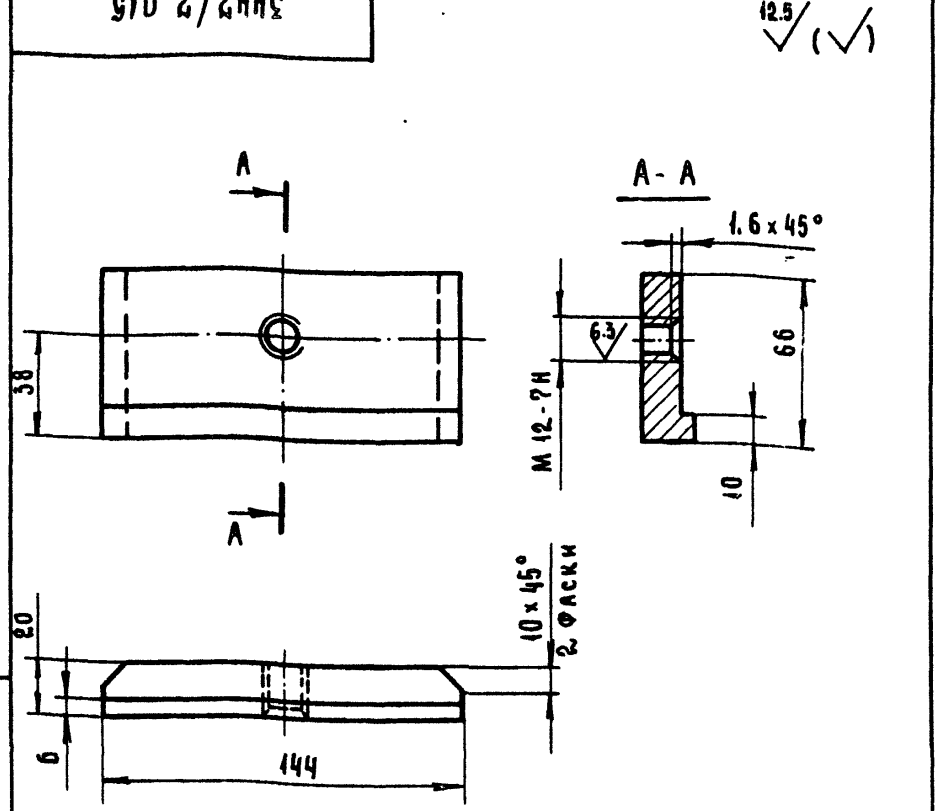

Неуказанные предельные отклонения размеров: $h14, \pm \frac{IT16}{2}$.

Изм.	Лист	№ докум.	Подп.	Дата	3447/7.015			
Разраб.		Блументаль			Упор	Лит.	Масса	Масшт.
Пров.		Носов		05.89		И	1	1:2
Т. контр.		Миленков		05.89		Лист	Листов 1	
Руков.					В Ст.3-2 ГОСТ 380-71	Гипростроммаш Москва		
Н. контр.		Носов						
Утв.		Прохорцев		01.89				

Инв. № подл. | Подп. и дата | Взам. инв. № | Инв. № дубл. | Подп. и дата

Формат А4

Формат	Зона	Поз.	Обозначение	Наименование	Кол.	Примечание
				Документация		
А2			3447/7.010 СБ	Сборочный чертеж		
				Детали		
А3		1	3447/7.011	Крышка	1	
А3		2	3447/7.012	Рама	2	
А3		3	3447/7.013	Остов каркаса	1	
А4		4	3447/7.014	Стенка передняя	1	
А4		5	3447/7.015	Упор	4	
А4		6	3447/7.016	Планка	1	

409-28-51.89
Альбом 10 Часть 3
10286/113

Изм.	Лист	№ докум.	Подп.	Дата	3447/7.010			
Разраб.		Блументаль			Каркас	Лит.	Лист	Листов
Пров.		Носов		05.89		И		1
Руков.		Прохорцев				Гипростроммаш Москва		
Н. контр.		Носов						
Утв.		Прохорцев		01.89				

Инв. № подл. | Подп. и дата | Взам. инв. № | Инв. № дубл. | Подп. и дата

Формат А4

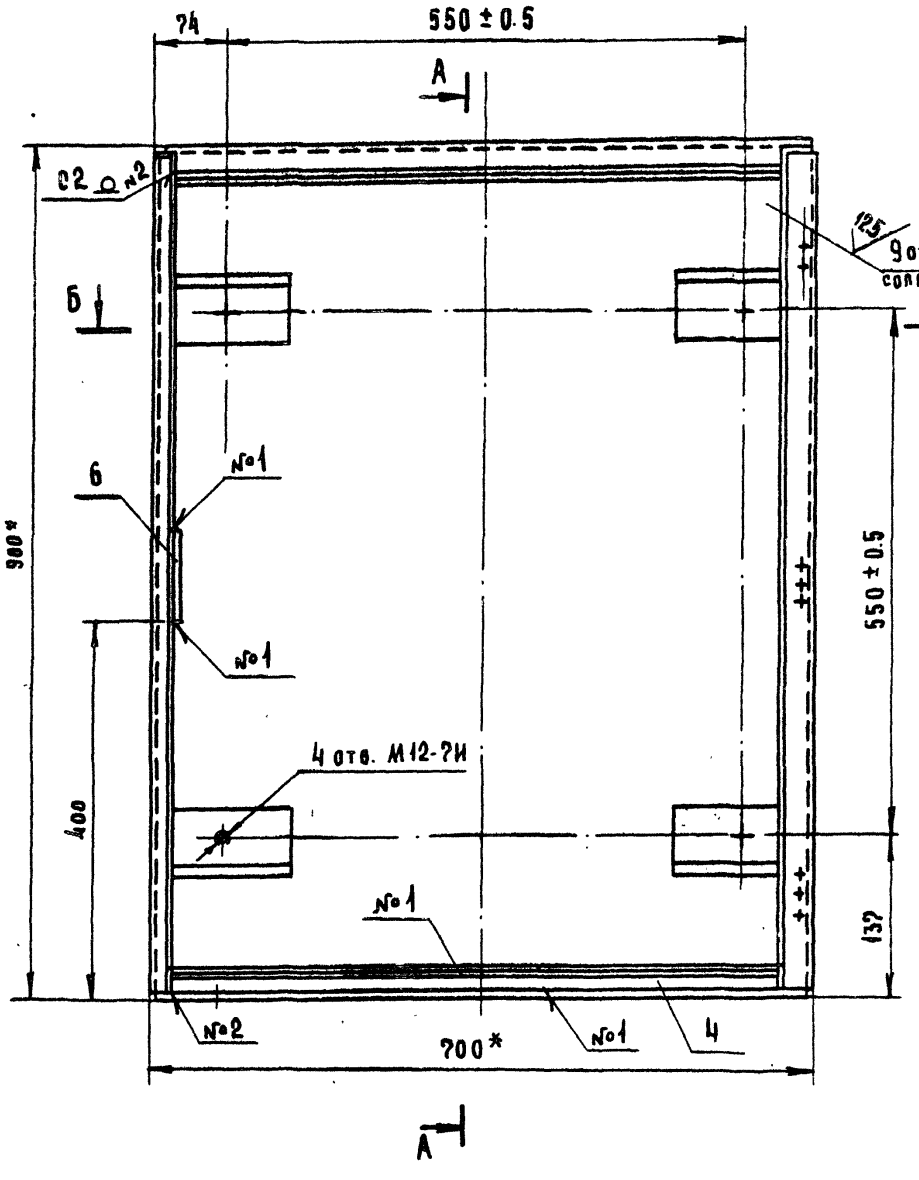

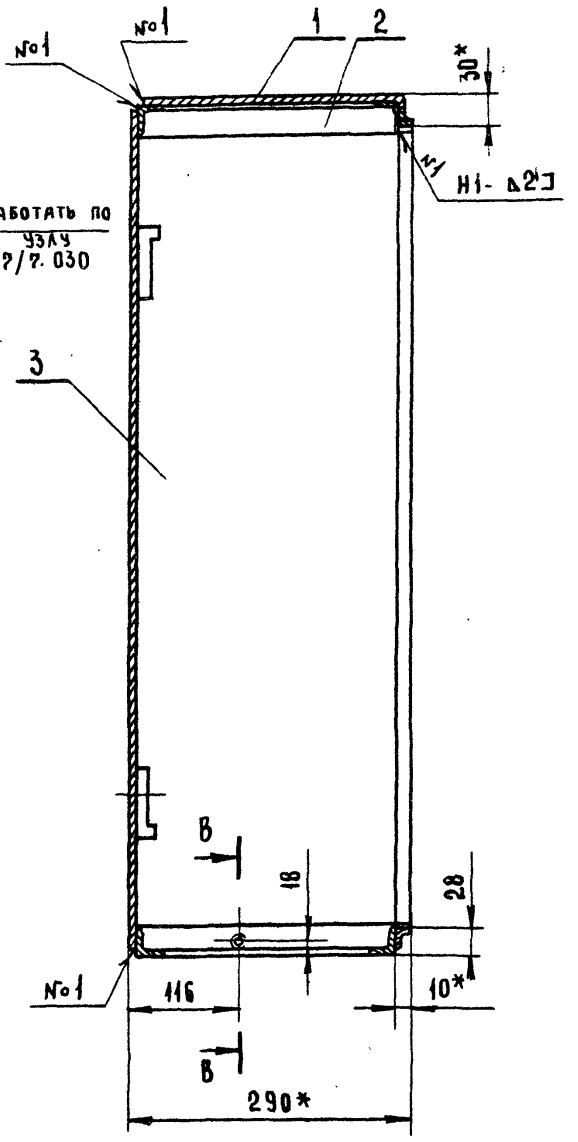

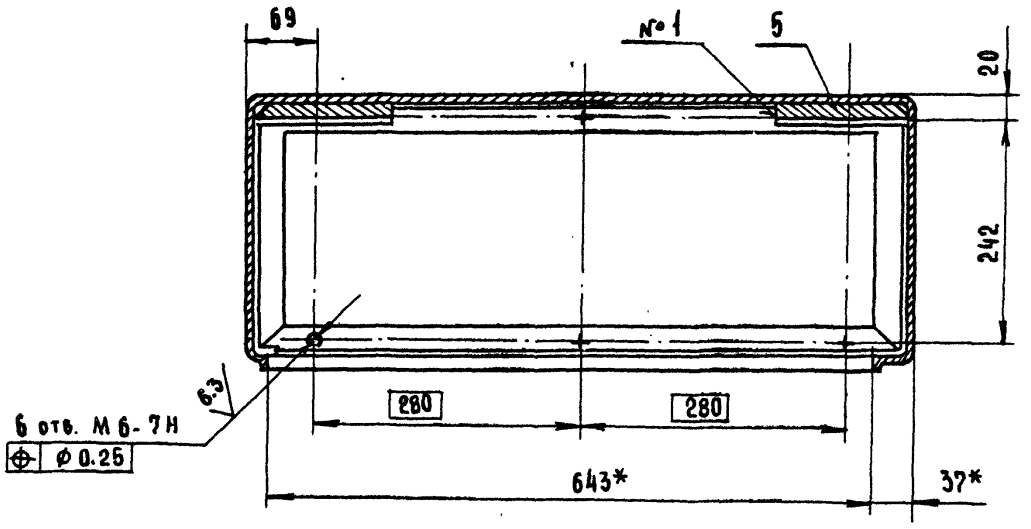

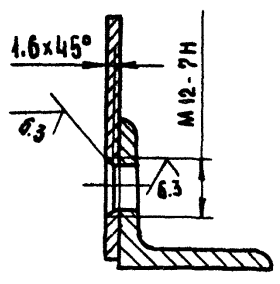

1. Коробление листов, перекосы углов не допускаются.
2. Неуказанные предельные отклонения размеров: $H14$, $h14$, $\pm \frac{JT16}{2}$.
3. * Размеры для справок.
4. Швы сварных соединений по ГОСТ 5264 - 80.
5. Электрод 342 ГОСТ 9467-75.
6. Масса наплавленного металла - 0.5 кг. (для справок)

Изм.	Лист.	№ докум.	Подп.	Дата
Разраб.		Блументаль		
Пров.		Носов		05.89
Т. контр.		Миленков		05.89
Руков.		Прохорцев		
Н. контр.		Носов		
Утв.		Прохорцев		

409-28-51.89

Альбом 10 | Часть 3

10286/13

3447/7.010 СБ

Каркас

Сборочный чертеж

Лит.	Масса	Масшт.
И	31	1:5

Лист | Листов 1

Гипростроммаш Москва

Формат А2

Инв. № подл. | Подп. и дата | Взам. инв. № | Инв. № дубл. | Подп. и дата

Формат	Зона	Поз.	Обозначение	Наименование	Кол.	Примечание
				Документация		
А2			3447/7.020 СБ	Сборочный чертеж		
				Детали		
А3		1	3447/7.021	Остов	1	
А4		2	3447/7.022	Обойма	2	
А4		3	3447/7.023	Обойма	2	
А4		4	3447/7.024	Планка	3	
А4		5	3447/7.025	Втулка	1	

Изм.	Лист.	№ докум.	Подп.	Дата
Разраб.		Блументаль		
Пров.		Носов		05.89
Рукоф.				
Н. контр.		Носов		
Утв.		Прохорцев		05.89

3447/7.020

Дверь

Лит.	Лист	Листов
Ч		1

Гипростроммаш Москва

Формат А4

Инв. № подл. | Подп. и дата | Взам. инв. № | Инв. № дубл. | Подп. и дата

3447/7.014

25 (√) 41

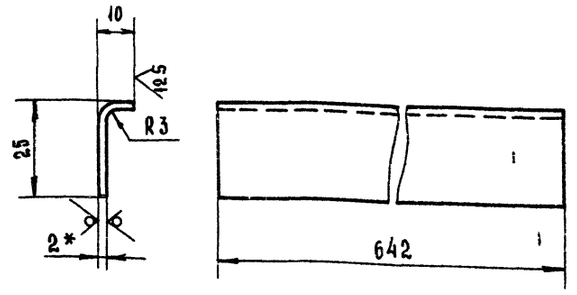

Длина развертки - 32

1. Неуказанные предельные отклонения размеров: $\pm \frac{JT16}{2}$.
2. * Размер для справок.

Изм.	Лист.	№ докум.	Подп.	Дата
Разраб.		Блументаль		
Пров.		Носов		05.89
Т. контр.		Миленков		05.89
Рукав.				
Н. контр.		Носов		
Утв.		Прохорцев		05.89

3447/7.014

Стенка передняя

Лит.	Масса	Масшт.
И	0.3	1:1

Лист	Листов 1

Лист 5-ПН-2 ГОСТ 19904-74 4-IV-Ст3пс ГОСТ 16523-70

Гипростроммаш Москва

Формат А4

3447/7.021

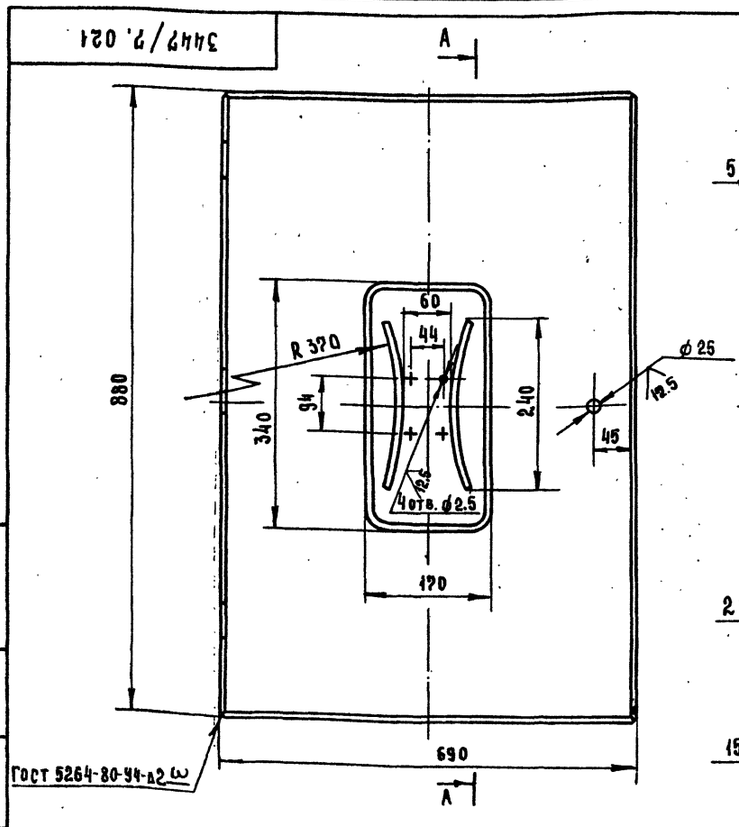

1. Неуказанные предельные отклонения размеров: H14, h14, $\pm \frac{JT16}{2}$.
2. * Размер для справок.
3. Электрод Э42 ГОСТ 9467-75.

Изм.	Лист.	№ докум.	Подп.	Дата
Разраб.		Блументаль		
Пров.		Носов		05.89
Т. контр.		Миленков		05.89
Рукав.				
Н. контр.		Носов		
Утв.		Прохорцев		05.89

409-28-51.89

Альбом 10 | Часть 3

10286/13

3447/7.021

Остов двери

Лит.	Масса	Масшт
Н	10	1:5

Лист	Листов 1

Лист 5-ПН-2 ГОСТ 19904-74 4-IV-Ст3пс ГОСТ 16523-70

Гипростроммаш Москва

Формат А3

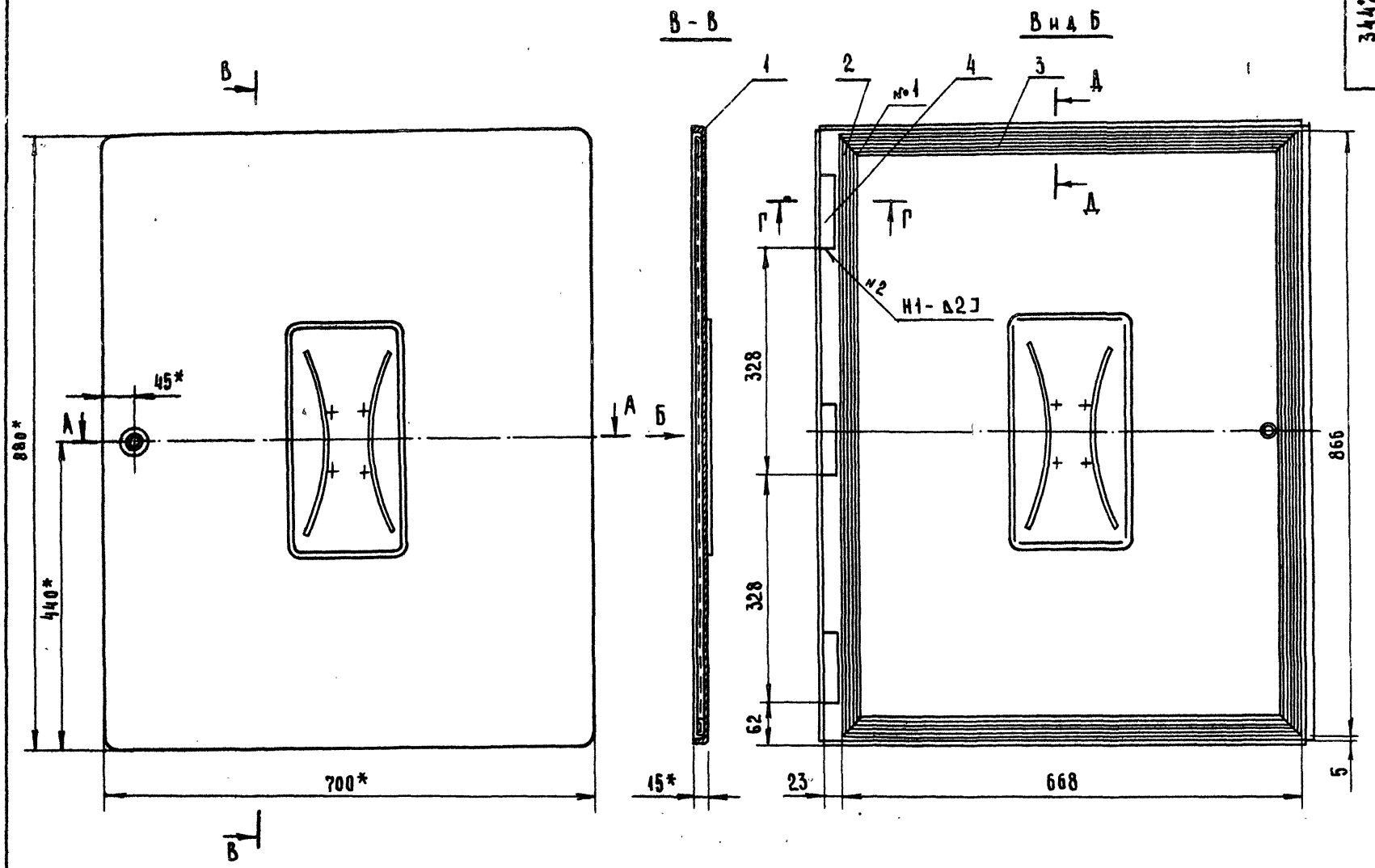

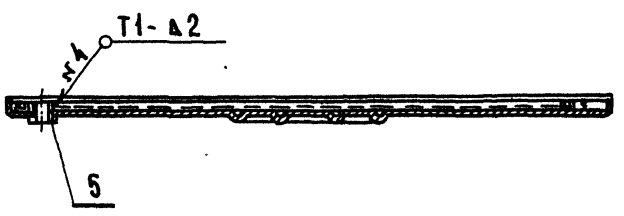

Г - Г
М1:1

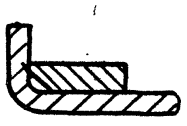

Д - Д
М1:1

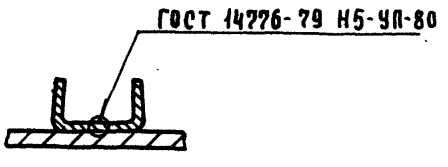

1. Неуказанные предельные отклонения размеров: $\pm \frac{JT16}{2}$.
2. * Размеры для справок.
3. Сварку обоймы (поз. 2) производить как показано для обоймы (поз. 3)
4. Швы сварных соединений по ГОСТ 5264-80, кроме мест указанных особо.
5. Электрод 342 ГОСТ 9467-75.
6. Масса наплавленного металла 0.5 кг (для справок).

409-28-51.89

Альбом 10 Часть 3

10286/13

3447/2.020 СБ

Изм.	Лист.	N докум.	Подп.	Дата
Разраб.		Баумейстель		
Пров.		Носов		05.89
Т. контр.		Миленков		05.89
Руков.		Прохорцев		
Н. контр.		Носов		
Утв.		Прохорцев		05.89

Дверь
Сборочный чертеж

Лит.	Масса	Масшт.
И	12	1:5
Лист	Листов 1	

Гипростроммаш
Москва

Формат А2

Формат	Зона	Поз.	Обозначение	Наименование	Кол.	Примечание
				Документация		
А4			3447/7.040 СБ	Сборочный чертеж		
				Детали		
А4		1	3447/7.041	Стержень	1	
А4		2	3447/7.042	Шайба	1	

Инв.№ подл. | Подп. и дата | Взам. инв.№ | Инв.№ дубл. | Подп. и дата

Изм.	Лист	№ докум.	Подп.	Дата
Разраб.		Блументаль		
Пров.		Носов		04.89
Руков.		Прохорцев		
Н. контр.		Носов		
Утв.		Прохорцев		05.89

3447/7.040

Ось

Лит.	Лист	Листов
И		1

Гипростроммаш Москва

Формат А4

3447/7.040 СБ

43

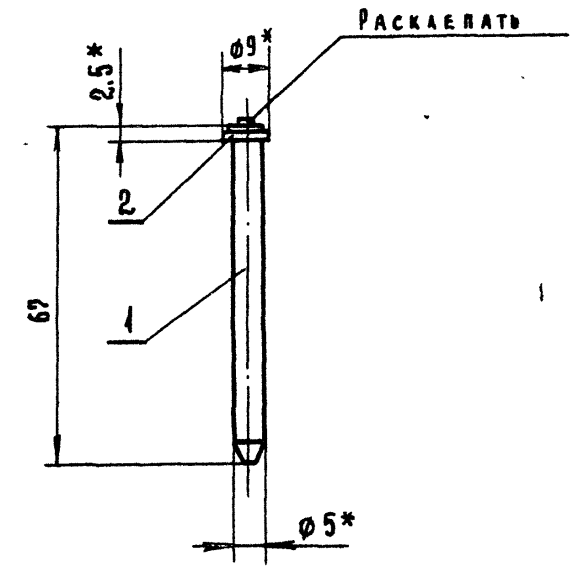

* Размеры для справок.

Изм.	Лист	№ докум.	Подп.	Дата
Разраб.		Блументаль		
Пров.		Носов		04.89
Т. контр.		Миленков		05.89
Руков.		Прохорцев		
Н. контр.		Носов		
Утв.		Прохорцев		05.89

Ось

Сборочный чертеж

Лит.	Масса	Масшт.
И	0.011	1:1
Лист	Листов 1	

Гипростроммаш Москва

Формат А4

3447/7.041

12.5 (√)

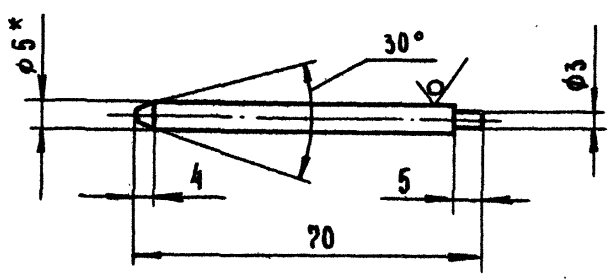

1. Неуказанные предельные отклонения размеров: h14, $\pm \frac{IT16}{2}$.
2. * Размер для справки

Изм.	Лист	№ докум.	Подп.	Дата
Разраб.		Блументаль		07.89
Пров.		Носов		
Т. контр.		Миленков		05.89
Руков.				
Н. контр.		Носов		
Утв.		Прохорцев		07.89

Стержень

Лит.	Масса	Масшт.
И	0.01	1:1
Лист	Листов 1	

Круг 5-4 ГОСТ 2417-75
Калибр. 45-В ГОСТ 1051-73

Гипростроммаш Москва

Формат А4

3447/7.042

12.5 (√)

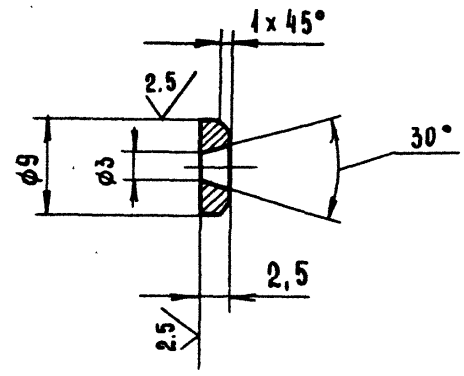

1. Неуказанные предельные отклонения размеров: H14, h14, $\pm \frac{IT16}{2}$.

409-28-51.89
Альбом 10 Часть 3

10286/13

Изм.	Лист	№ докум.	Подп.	Дата
Разраб.		Блументаль		
Пров.		Носов		04.89
Т. контр.		Миленков		05.89
Руков.				
Н. контр.		Носов		
Утв.		Прохорцев		07.89

3447/7.042

Шайба

Лит.	Масса	Масшт.
И	0.001	2:1
Лист	Листов 1	

В Ст. 3-2 ГОСТ 380-71

Гипростроммаш Москва

Формат А4

3447/7.004

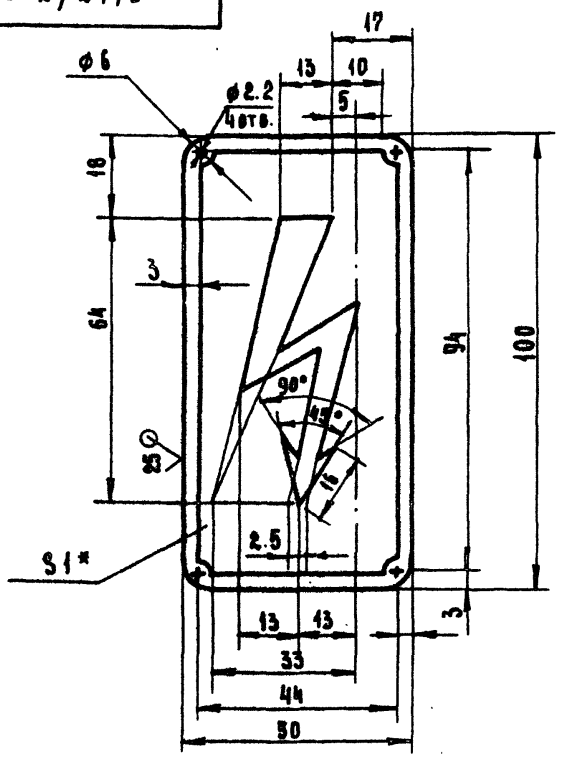

1. Стрелка и рамка вдавлены на 0,3 мм.
2. Поверхность таблички имеет антикоррозийное матовое покрытие.
3. Стрелка окрашена маслостойчивой ярко-красной краской
4. Неуказанные предельные отклонения размеров: H14, h14, $\pm \frac{JT16}{2}$
5. * Размер для справки.

Изм.	Лист	N докум.	Подп.	Дата
Разраб.		Блументаль		
Пров.		Носов		05.89
Т. контр.		Миленков		05.89
Руков.		Носов		
Н. контр.		Носов		
Утв.		Прохорцев		05.89

3447/7.004

Таблица напряжения

Лит.	Масса	Масшт.
И	0.04	1:1

Лист | Листов 1

Лист 6-ПН-1 ГОСТ 19904-74
4-IV-08 кп ГОСТ 16523-70

Гипростроммаш Москва

Формат А4

3447/7.005

44

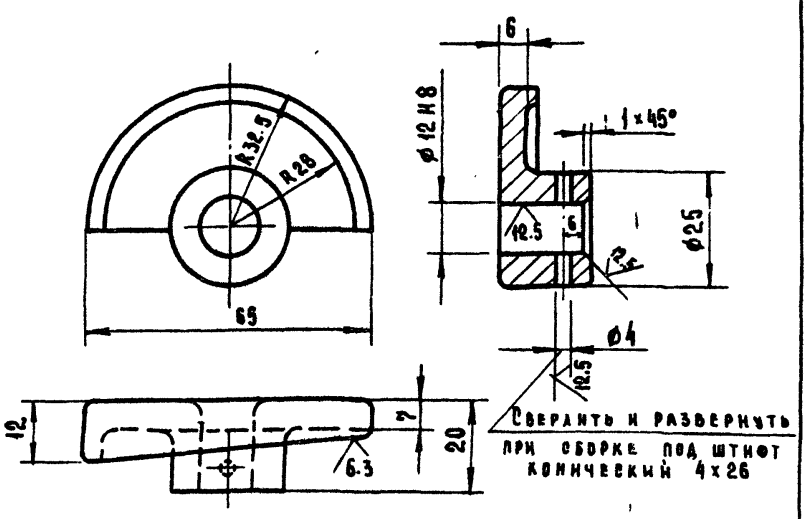

1. Неуказанные предельные отклонения размеров: $\pm \frac{JT16}{2}$

Изм.	Лист	N докум.	Подп.	Дата
Разраб.		Блументаль		
Пров.		Носов		05.89
Т. контр.		Миленков		05.89
Руков.				
Н. контр.		Носов		
Утв.		Прохорцев		05.89

3447/7.005

Щека А

Лит.	Масса	Масшт.
И	0.14	1:1

Лист | Листов

Ст 3 ГОСТ 380-71

Гипростроммаш Москва

Формат А4

3447/7.006

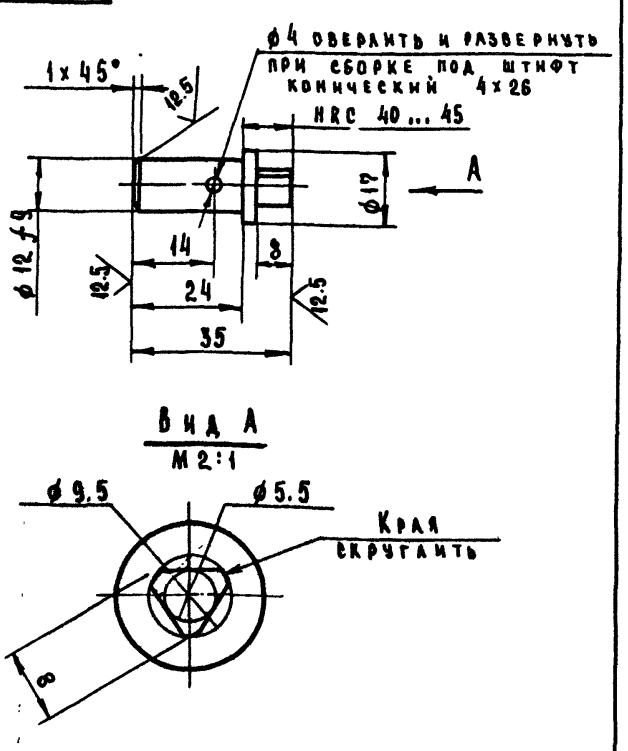

Неуказанные предельные отклонения размеров: H14, h14, $\pm \frac{JT16}{2}$.

Изм.	Лист	N докум.	Подп.	Дата
Разраб.		Блументаль		
Пров.		Носов		05.89
Т. контр.		Миленков		05.89
Руков.				
Н. контр.		Носов		
Утв.		Прохорцев		01.89

3447/7.006

Ось

Лит.	Масса	Масшт.
И	0.03	1:1

Лист | Листов 1

Сталь 45-2-б ГОСТ 1050-74

Гипростроммаш Москва

Формат А4

3447/7.016

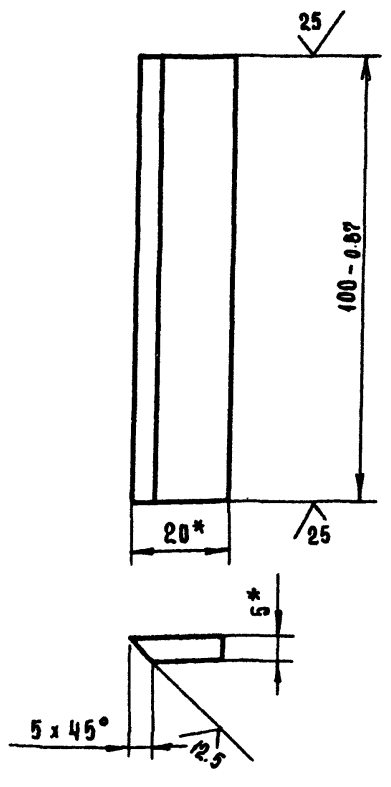

* Размеры для справок

409-28-51.89
Альбом VO Часть 3
10286/13

Изм.	Лист	N докум.	Подп.	Дата
Разраб.		Блументаль		
Пров.		Носов		05.89
Т. контр.		Миленков		05.89
Руков.				
Н. контр.		Носов		
Утв.		Прохорцев		01.89

3447/7.016

Планка

Лит.	Масса	Масшт.
И	0.07	1:1

Лист | Листов 1

Полоса 5×20 ГОСТ 103-76
В Ст. 3-2 ГОСТ 535-79

Гипростроммаш Москва

Формат А4

50 √(√)

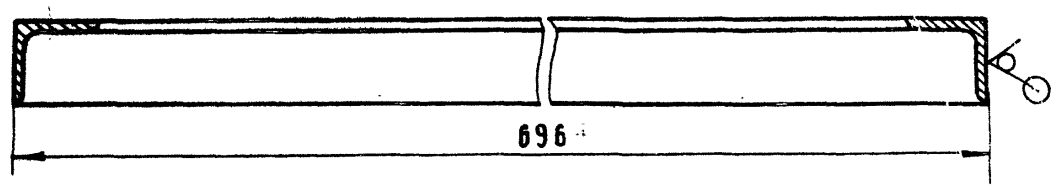

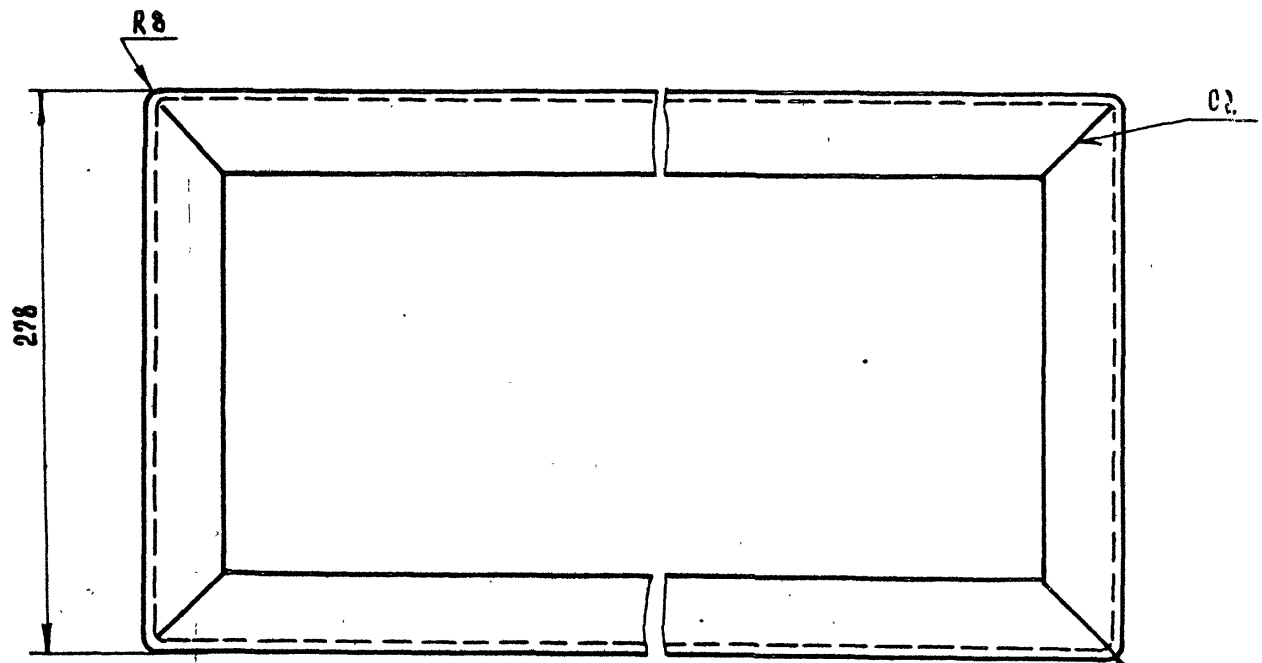

1. Неуказанные предельные отклонения размеров: H14, h14, $\pm \frac{IT16}{2}$.
2. Швы сварных соединений по ГОСТ 5264-80.
3. Электрод Э-42 ГОСТ 9467-75.

Развертка

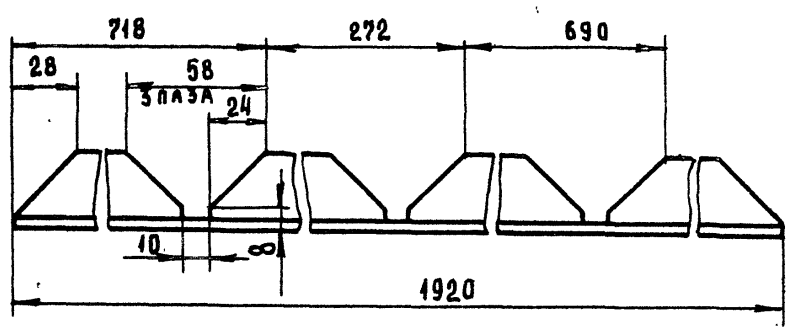

Изм.	Лист	N докум.	Подп.	Дата
Разраб.		Блументаль		
Пров.		Носов		05.89
Т. контр.		Миленков		05.89
Рукав.				
Н. контр.		Носов		
Утв.		Прохорцев		05.89

3447/7.012

Рама

Лит.	Масса	Масшт.
И	3.6	1:2
Лист	Листов 1	

Уголок Б-32×32×4 ГОСТ 8509-86 / В Ст.3-2 ГОСТ 535-79

Гипростроммаш Москва

Формат А3

25 √(√)

Развертка

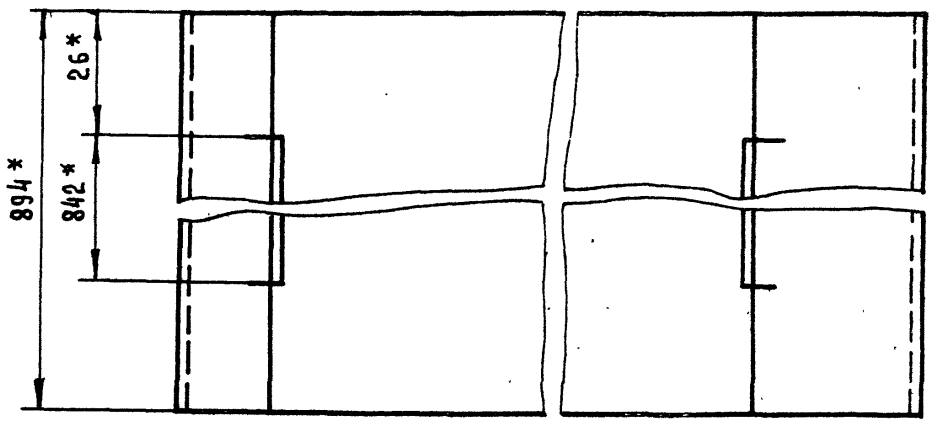

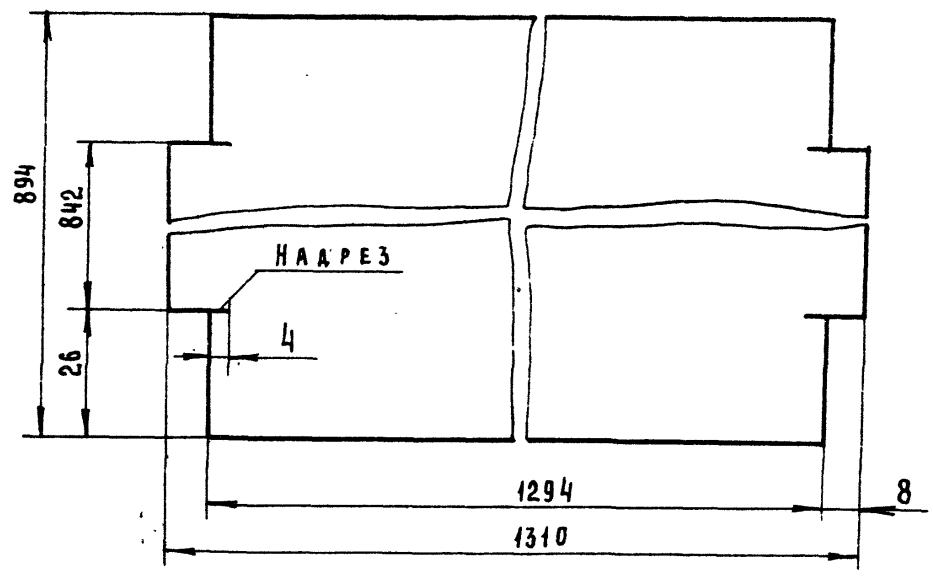

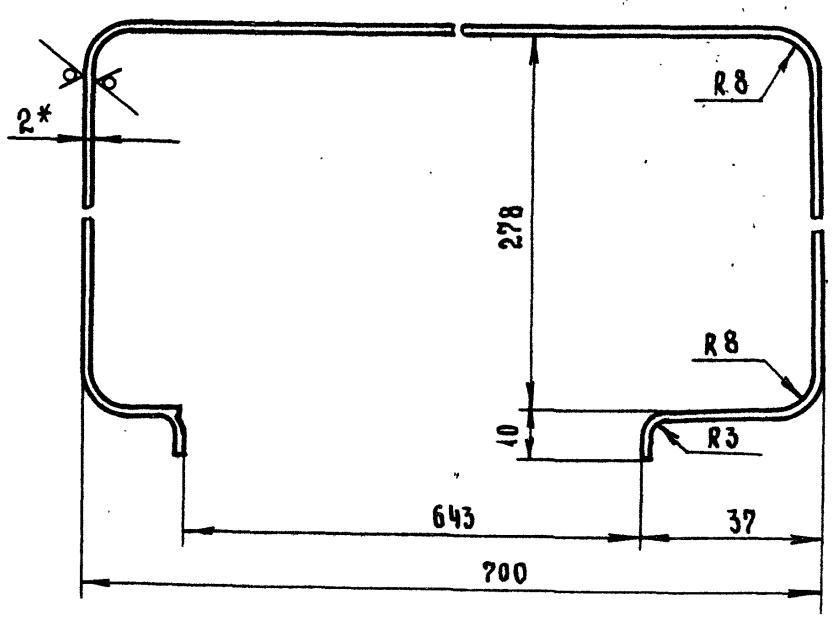

1. Неуказанные предельные отклонения размеров: $\pm \frac{IT16}{2}$.
2. * Размеры для справок

409-28-51.89 Альбом 10 Часть 3

10286/13

Изм.	Лист	N докум.	Подп.	Дата
Разраб.		Блументаль		
Пров.		Носов		05.89
Т. контр.		Миленков		05.89
Рукав.				
Н. контр.		Носов		
Утв.		Прохорцев		05.89

3447/7.013

Остов каркаса

Лит.	Масса	Масшт
И	17	1:1
Лист	Листов 1	

Лист Б-ПН-2 ГОСТ 19904-74 / Ч-IV-Ст3пс ГОСТ 16523-70

Гипростроммаш Москва

Формат А3

Инв.№ подл. | Подп. и дата | Взам. инв.№ | Инв.№ дубл. | Подп. и дата

3447/7.022

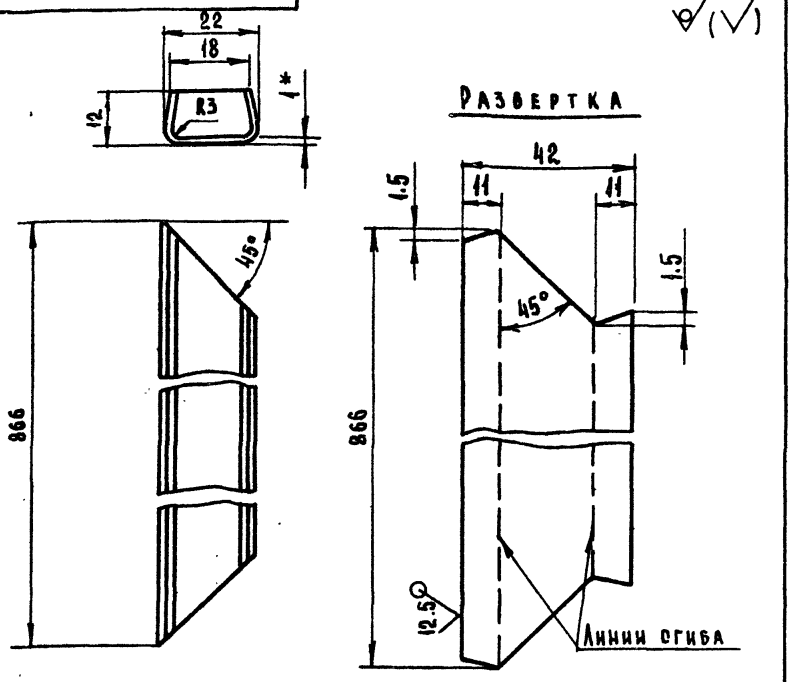

1. Неуказанные предельные отклонения размеров: $\pm \frac{JT16}{2}$
2. * Размер для справок.

Изм.	Лист	N докум.	Подп.	Дата	3447/7.022			
Разраб.		Блументаль			Обойма	Лит.	Масса	Масшт.
Пров.		Носов		05.89		И	0.27	1:1
Т.контр.		Миленков		05.89		Лист	Листов 1	
Руков.								
Н.контр.		Носов			Лист Б-ПН-1 ГОСТ 19904-74 4-IV-Ст3пс ГОСТ 16523-70	Гипростроммаш Москва		
Утв.		Прохорцев		05.89				

Формат А4

3447/7.023

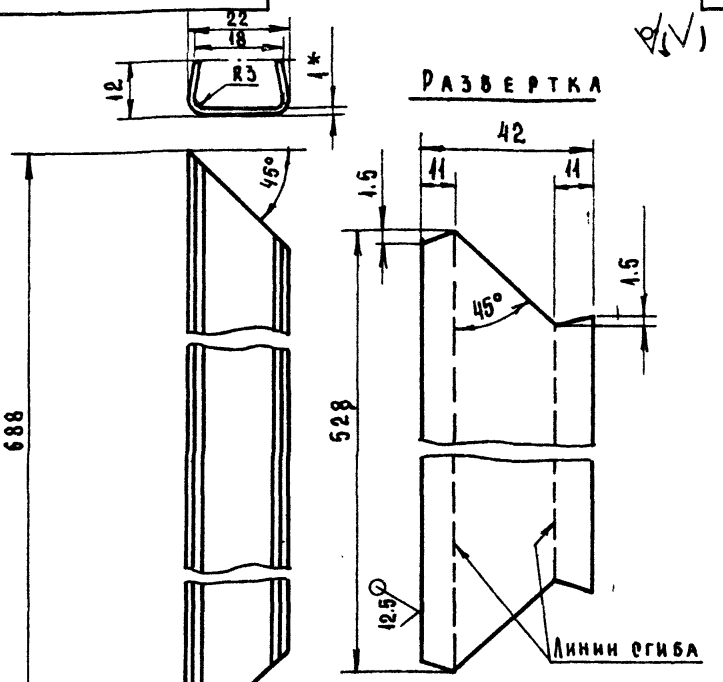

1. Неуказанные предельные отклонения размеров: $\pm \frac{JT16}{2}$
2. * Размер для справок.

Изм.	Лист	N докум.	Подп.	Дата	3447/7.023			
Разраб.		Блументаль			Обойма	Лит.	Масса	Масшт.
Пров.		Носов		05.89		И	0.2	1:1
Т.контр.		Миленков		05.89		Лист	Листов 1	
Руков.								
Н.контр.		Носов			Лист Б-ПН-1 ГОСТ 19904-74 4-IV-Ст3пс ГОСТ 16523-70	Гипростроммаш Москва		
Утв.		Прохорцев		05.89				

Формат А4

3447/7.024

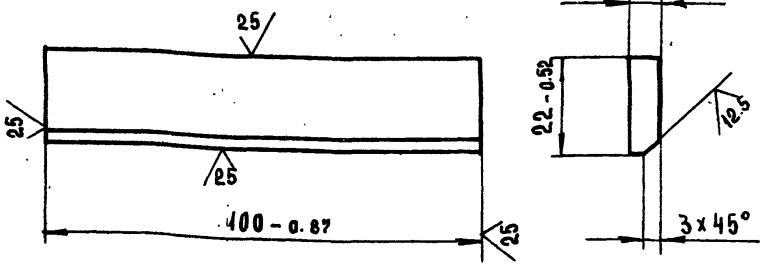

1. * Размер для справок

Изм.	Лист	N докум.	Подп.	Дата	3447/7.024			
Разраб.		Блументаль			Планка	Лит.	Масса	Масшт.
Пров.		Носов		05.89		И	0.1	1:1
Т.контр.		Миленков		05.89		Лист	Листов 1	
Руков.								
Н.контр.		Носов			Лист Б-ПН-6 ГОСТ 19903-74 В Ст.3пс ГОСТ 14637-79	Гипростроммаш Москва		
Утв.		Прохорцев		05.89				

Формат А4

3447/7.025

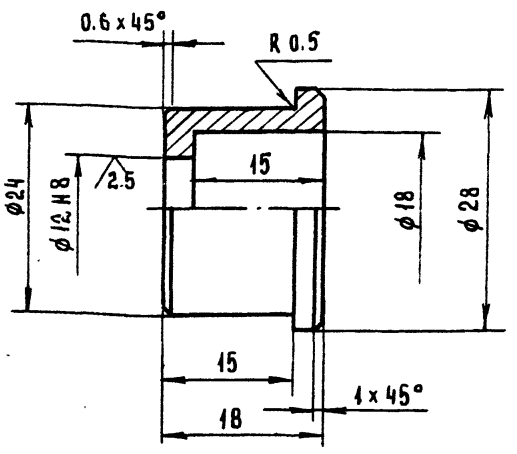

Неуказанные предельные отклонения размеров: H14, h14, $\pm \frac{JT16}{2}$.

409-28-51.89
Альбом 10 Часть 3

10286/13

Изм.	Лист	N докум.	Подп.	Дата	3447/7.025			
Разраб.		Блументаль			Втулка	Лит.	Масса	Масшт.
Пров.		Носов		05.89		И	0.04	2:1
Т.контр.		Миленков		05.89		Лист	Листов 1	
Руков.								
Н.контр.		Носов			В Ст.3-2 ГОСТ 380-71	Гипростроммаш Москва		
Утв.		Прохорцев						

Формат А4

3447/8.001

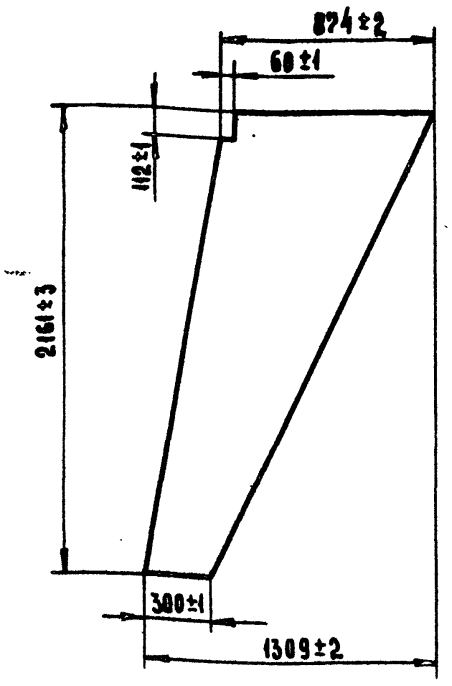

Изм.	Лист	N докум.	Подп.	Дата
Разраб.		Написанов		
Пров.		Носов		05.89г.
Т. контр.		Миленков		05.89.
Руков.				
Н. контр.		Носов		
Утв.		Прохорцев		05.89

3447/8.001

Стенка

Лит	Масса	Масшт.
И	48	1:20
Лист	Листов 1	

Лист Б-ПН-6 ГОСТ 19903-74 / В Ст3-2 ГОСТ 14637-79

Гипростроммаш Москва

Формат А4

3447/8.002

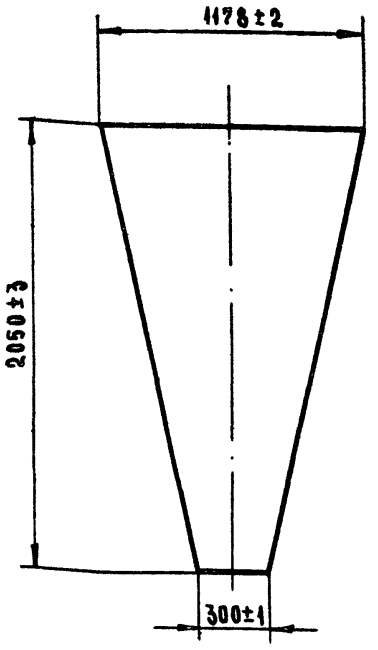

Изм.	Лист.	N докум.	Подп.	Дата
Разраб.		Написанов		
Пров.		Носов		05.89г.
Т. контр.		Миленков		05.89.
Руков.				
Н. контр.		Носов		
Утв.		Прохорцев		05.89

3447/8.002

Стенка

Лит.	Масса	Масшт.
И	65	1:20
Лист	Листов 1	

Лист Б-ПН-6 ГОСТ 19903-74 / В Ст3-2 ГОСТ 14637-79

Гипростроммаш Москва

Формат А4

Формат	Зона	Поз.	Обозначение	Наименование	Кол.	Примечание
				Документация		
А2			3447/8.000 СБ	Сборочный чертеж		
А4			3447/8.000 ВМ	Ведомость материалов		
				Детали		
А4		1	3447/8.001	Стенка	1	
А4		2	3447/8.002	Стенка	1	
А4		3	3447/8.003	Стенка	1	
А4		4	3447/8.004	Уголок	2	
А4		5	3447/8.005	Уголок	2	

Изм.	Лист	N докум.	Подп.	Дата
Разраб.		Написанов		
Пров.		Носов		05.89г.
Руков.		Прохорцев		
Н. контр.		Носов		
Утв.		Прохорцев		05.89

3447/8.000

Течка концевая

Лит.	Лист	Листов
И		1

Гипростроммаш Москва

Формат А4

N п/п	Наименование материала	Сортамент (ГОСТ) материал (марка, ГОСТ)	Масса кг	Примечание
1.	Сталь толстолистая	Б-ПН ГОСТ 19903-74		
		В Ст.3-2 ГОСТ 14637-79		
	6		245	
2.	Сталь угловая	Б-63×63×6 ГОСТ 8509-86		
		В Ст 3-2 ГОСТ 535-79		
	63×63×6		24.4	

10286/13

409-28-51.89

Альбом 10 Часть 3

Изм.	Лист	N докум.	Подп.	Дата
Разраб.		Написанов		
Пров.		Носов		05.89г.
Руков.		Прохорцев		
Н. контр.		Носов		
Утв.		Прохорцев		05.89

3447/8.000 ВМ

Течка концевая

Ведомость материалов

Лит.	Лист	Листов
И		1

Гипростроммаш Москва

Формат А4

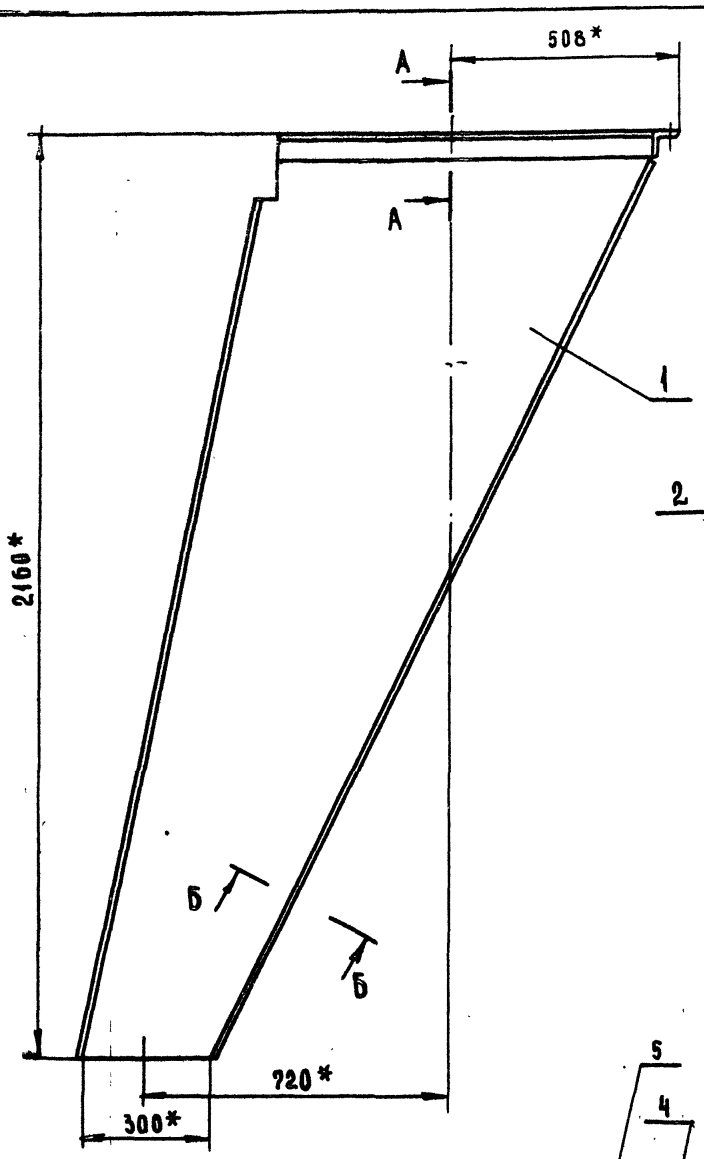

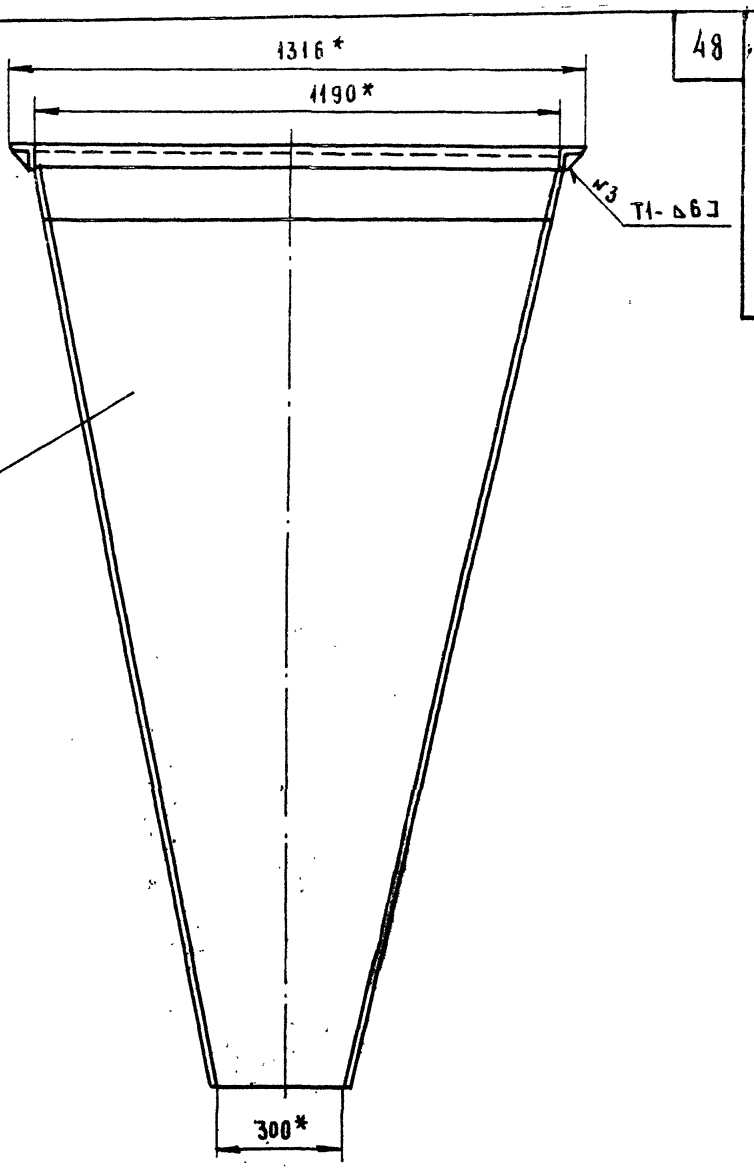

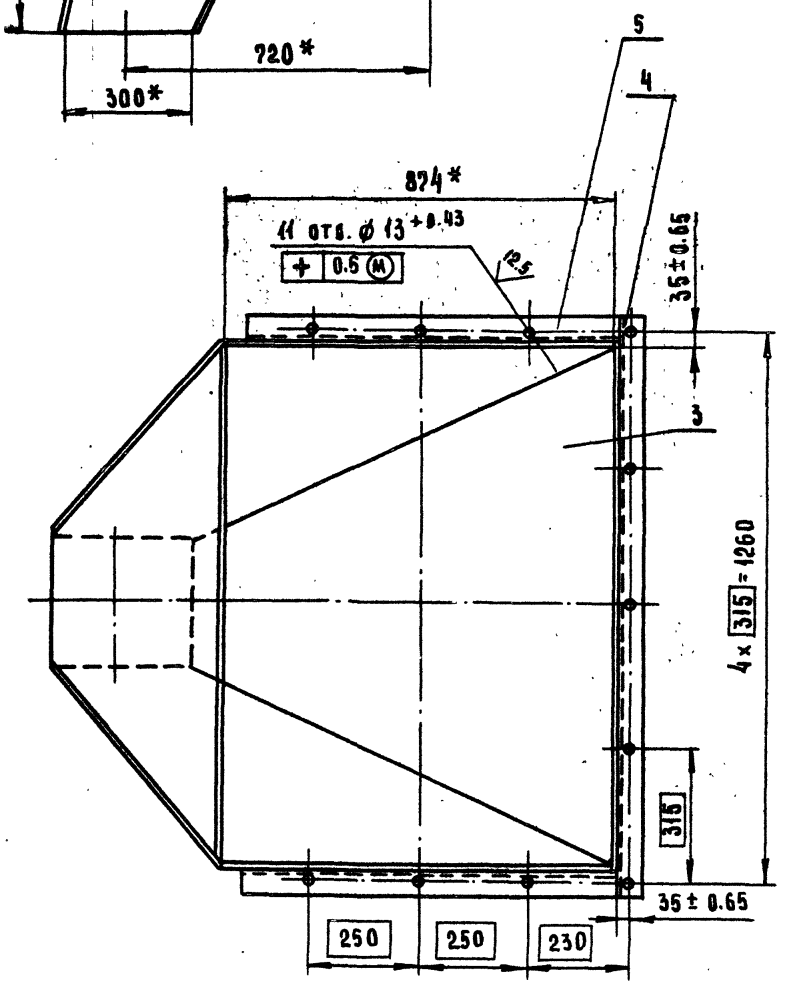

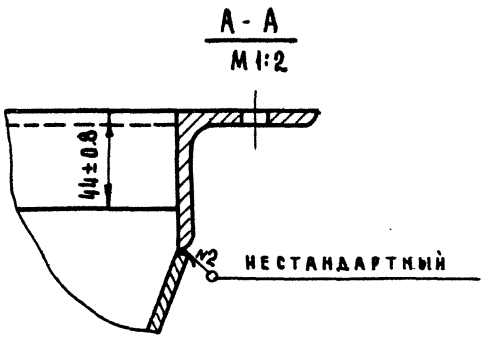

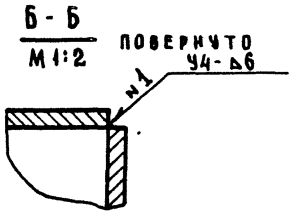

1.* Размеры для справок.
2. Швы сварных соединений по ГОСТ 5264-80.
3. Электрод Э42 ГОСТ 9467-75.

409-28-51.89
10286/13 Альбом 10 Часть 3

				3447/8.000 СБ
Изм.	Лист.	№ докум.	Подп.	Дата
Разраб.		Написанов		
Пров.		Носов		05.89
Т. контр.		Миленков		05.89
Руков.		Прохорцев		
Н. контр.		Носов		
Утв.		Прохорцев		05.89

Течка концевая
Сборочный чертеж

Лит.	Масса	Масшт.
И	260	1:10
Лист	Листов 1	

Гипростроммаш
Москва

Формат А2

Инв.№ подл. | Подп. и дата | Взам. инв.№ | Инв.№ дубл. | Подп. и дата

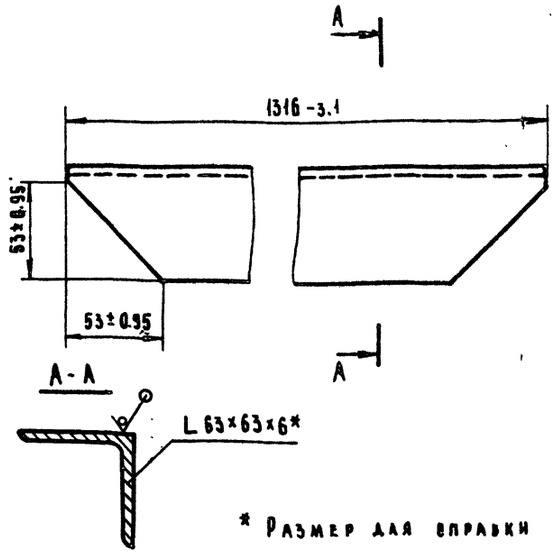

* Размер для справки

Изм.	Лист	N докум.	Подп.	Дата	3447/8.004			
Разраб.		Надеванов			Уголок	Лит.	Масса	Масшт.
Пров.		Носов		05.79		И	7.5	1:20
Т. контр.		Миленков		05.79		Лист	Листов 1	
Руков.					Уголок Б 63×63×6 ГОСТ 8509-86 / В Ст3-2 ГОСТ 535-79	Гипростроммаш Москва		
Н. контр.		Носов						
Утв.		Прохорцев		05.79				

Инв. № подл. | Подп. и дата | Взам. инв. № | Инв. № дубл. | Подп. и дата

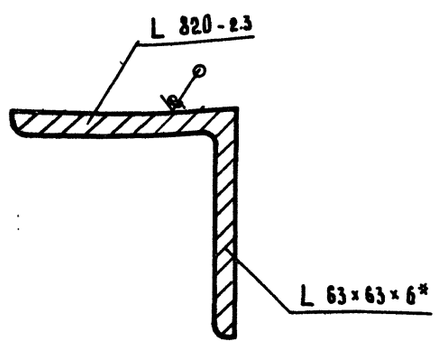

* Размер для справки

Изм.	Лист	N докум.	Подп.	Дата	3447/8.005			
Разраб.		Написанов			Уголок	Лит.	Масса	Масшт.
Пров.		Носов		05.79		И	4.7	1:1
Т. контр.		Миленков		05.79		Лист	Листов 1	
Руков.					Уголок Б 63×63×6 ГОСТ 8509-86 / В Ст3-2 ГОСТ 535-79	Гипростроммаш Москва		
Н. контр.		Носов						
Утв.		Прохорцев		05.79				

Инв. № подл. | Подп. и дата | Взам. инв. № | Инв. № дубл. | Подп. и дата

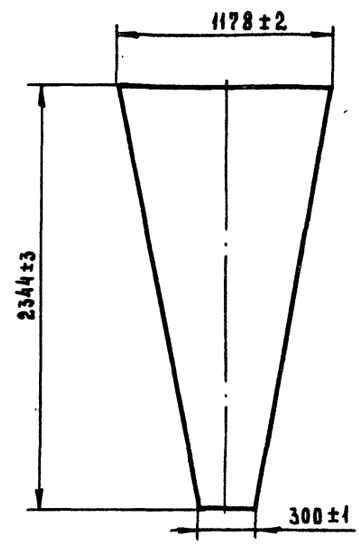

409-28-51.89
Альбом 10 Часть 3
10286/13

Изм.	Лист	N докум.	Подп.	Дата	3447/8.003			
Разраб.		Написанов			Стенка	Лит.	Масса	Масшт.
Пров.		Носов		05.79		И	84	1:20
Т. контр.		Миленков		05.79		Лист	Листов 1	
Руков.					Лист Б-ПН-6 ГОСТ 19903-74 / В Ст3-2 ГОСТ 14637-79	Гипростроммаш Москва		
Н. контр.		Носов						
Утв.		Прохорцев		05.79				

Инв. № подл. | Подп. и дата | Взам. инв. № | Инв. № дубл. | Подп. и дата

Формат А4

Формат	Зона	Поз.	Обозначение	Наименование	Кол.	Примечание
				Документация		
А4			3447/9.020 СБ	Сборочный чертеж		
				Детали		
А4		1	3447/9.021	Патрубок	1	
А4		2	3447/9.014	Фланец	1	

Инв.№ подл. | Подп. и дата | Взам. инв.№ | Инв.№ дубл. | Подп. и дата

Изм.	Лист	№ докум.	Подп.	Дата
Разраб.		Блументаль		
Пров.		Носов		05.89
Руков.		Прохорцев		
Н. контр.		Носов		
Утв.		Прохорцев		05.89

3447/9.020

Патрубок

Лит.	Лист	Листов
И		

Гипростроммаш Москва

Формат А4

50

Изм.	Лист	№ докум.	Подп.	Дата
Разраб.				
Пров.				
Т. контр.				
Руков.				
Н. контр.				
Утв.				

Лит.	Масса	Масшт.
Лист	Листов	

Гипростроммаш Москва

Формат А4

Формат	Зона	Поз.	Обозначение	Наименование	Кол.	Примечание
				Документация		
А3			3447/9.010 СБ	Сборочный чертеж		
				Детали		
А4		1	3447/9.011	Фланец	1	
А4		2	3447/9.012	Переходник	1	
А4		3	3447/9.013	Патрубок	1	
А4		4	3447/9.014	Фланец	1	

Инв.№ подл. | Подп. и дата | Взам. инв.№ | Инв.№ дубл. | Подп. и дата

Изм.	Лист	№ докум.	Подп.	Дата
Разраб.		Блументаль		
Пров.		Носов		05.89
Руков.		Прохорцев		
Н. контр.		Носов		
Утв.		Прохорцев		05.89

3447/9.010

Течка

Лит.	Лист	Листов
И		1

Гипростроммаш Москва

Формат А4

Формат	Зона	Поз.	Обозначение	Наименование	Кол.	Примечание
				Документация		
А3			3447/9.000 СБ	Сборочный чертеж		
А3			3447/9.000 ВС	Ведомость спецификаций		
А3			3447/9.000 ВП	Ведомость покупных изделий		
				Сборочные единицы		
А3		1	3447/9.010	Течка	1	
А4		2	3447/9.020	Патрубок	1	
				Детали		
А4		4	3447/9.001	Прокладка	1	
А4		5	3447/9.002	Прокладка	1	
				Стандартные изделия		
		7		Болт М12-8g х 30.46.05 ГОСТ 7805-70	8	
		8		Гайка М12-6Н.5 ГОСТ 5915-70	8	
		9		Шайба 12.65 Г. 019 ГОСТ 6402-70	8	

Инв.№ подл. | Подп. и дата | Взам. инв.№ | Инв.№ дубл. | Подп. и дата

Изм.	Лист	№ докум.	Подп.	Дата
Разраб.		Блументаль		
Пров.		Носов		05.89
Руков.		Прохорцев		
Н. контр.		Носов		
Утв.		Прохорцев		05.89

3447/9.000

Течка от улавливателя цемента

Лит.	Лист	Листов
И		1

Гипростроммаш Москва

409-28-51.89

10286/13 | Альбом 10 | Часть 3

Формат А4

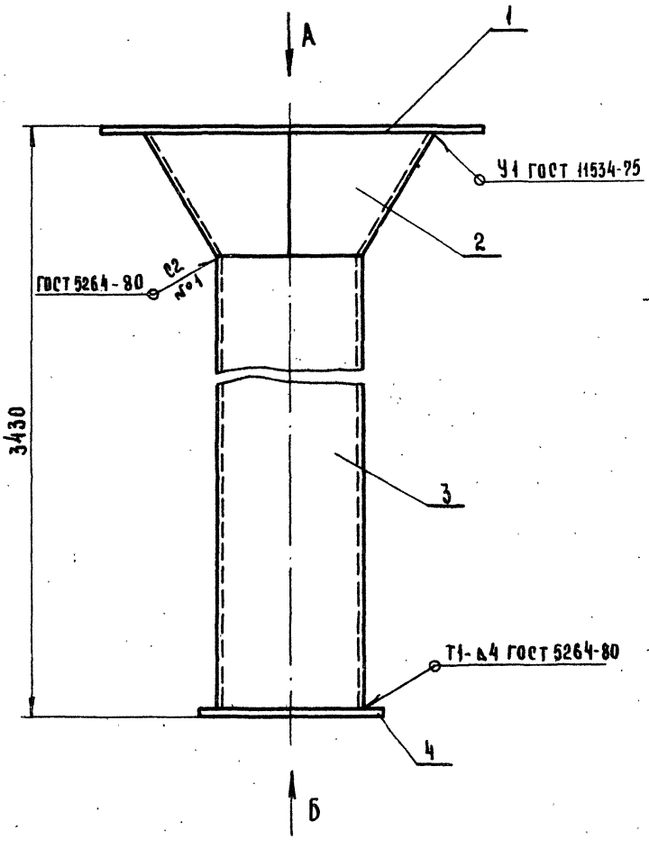

Вид А
М 1:10

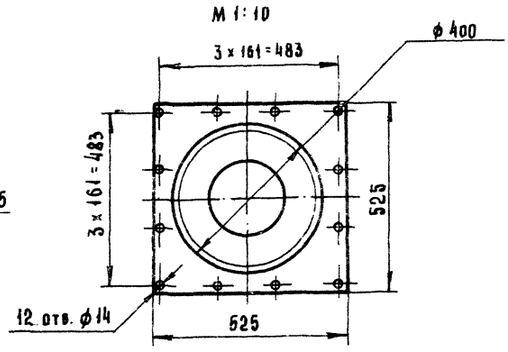

Вид Б

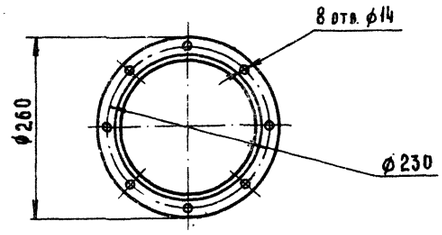

Размеры для справок.

					3447/9.010 СБ			
Изм.	Лист	N докум.	Подп.	Дата		Лит	Масса	Масшт.
Разраб.		Баументаль			Течка	И	108	1:5
Пров.		Носов		05.89	Сборочный чертеж	Лист	Листов 1	
Т. контр.		Миленков		05.89		Гипростроммаш Москва		
Руков.		Прохорцев						
Н. контр.		Носов						
Утв.		Прохорцев		05.89				

Формат А3

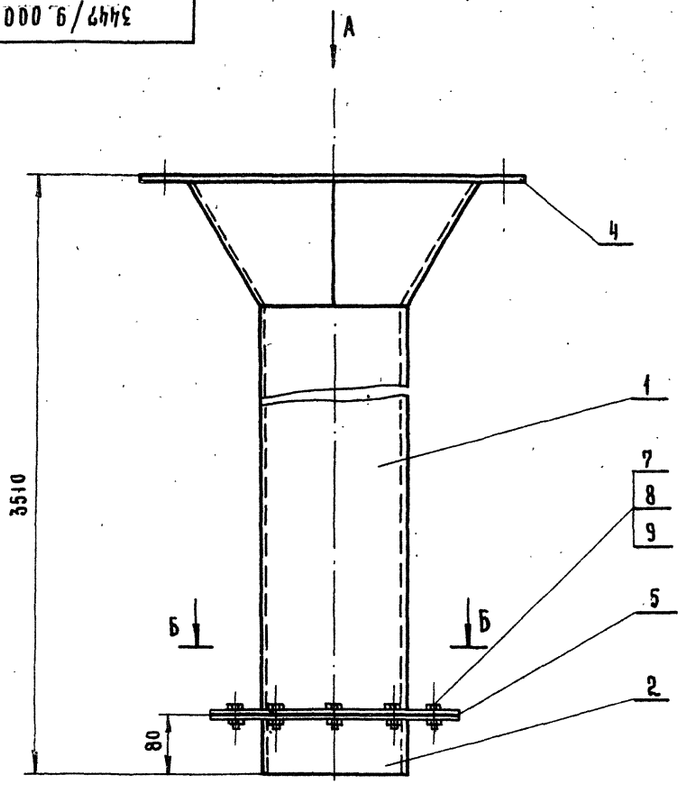

Вид А
М 1:10

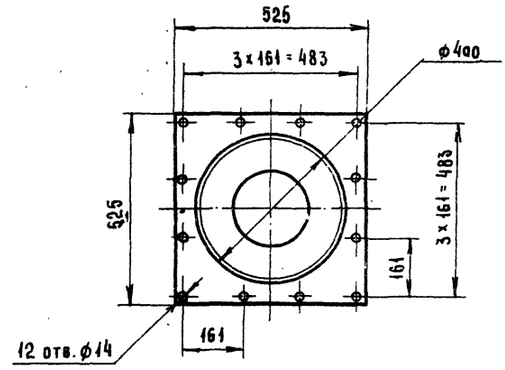

Б-Б
М 1:5

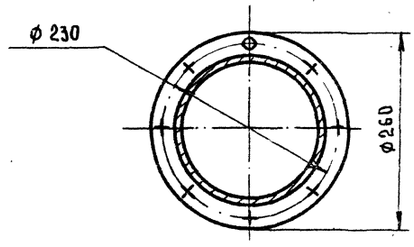

Размеры для справок

409-28-51.89
Альбом 10 Часть 3
10286/13

					3447/9.000 СБ			
Изм.	Лист	N докум.	Подп.	Дата		Лит.	Масса	Масшт.
Разраб.		Баументаль			Течка от улавливателя цемента	И	115	1:5
Пров.		Носов		05.89	Сборочный чертеж	Лист	Листов 1	
Т. контр.		Миленков		05.89		Гипростроммаш Москва		
Руков.		Прохорцев						
Н. контр.		Носов						
Утв.		Прохорцев		05.89				

Формат А3

Инв. № подл. | Подп. и дата | Взам. инв. № | Инв. № дубл. | Подп. и дата

№ строки	Обозначение	Наименование	Куда входит: Обозначение	Куда входит: Кол.	Общее кол.	Примечание
1	3447/9.000	Течка от улавливателя цемента		1	1	
2	3447/9.010	Течка	3447/9.000	1	1	
3	3447/9.020	Патрубок	3447/9.000	1	1	
4						
5						
6						
7						
8						
9						
10						
11						
12						
13						
14						
15						
16						
17						
18						
19						
20						
21						
22						
23						
24						
25						
26						
27						
28						

Инв. № подл. | Подп. и дата | Взам. инв. № | Инв. № дубл. | Подп. и дата

Изм.	Лист.	№ докум.	Подп.	Дата
Разраб.		Блументаль		
Пров.		Носов		30.89
Н. контр.		Носов		
Утв.		Прохорцев		05.89

3447/9.000

Течка от улавливателя цемента

Ведомость спецификаций

Лит.	Лист	Листов
И		1

Гипростроммаш Москва

Формат А3

№ строки	Обозначение	Код ОКП	Обозначение документа на поставку	Поставщик	Куда входит (обозначение)	Количество: на изделие	Количество: в комплекты	Количество: на группу	Количество: всего	Примечание
1	Болт М12-8g×30									
	46.05		ГОСТ 7806-70		3447/9.000	8			8	
2	Гайка М12-6Н.5		ГОСТ 5915-70		3447/9.000	8			8	
3	Шайба 12.65Г.019		ГОСТ 6402-70		3447/9.000	8			8	

409-28-51.89

10286/13 Альбом 10 Часть 3

Изм.	Лист	№ докум.	Подп.	Дата
Разраб.		Блументаль		
Пров.		Носов		05.89
Н. контр.		Носов		
Утв.		Прохорцев		01.89

3447/9.000

Течка от улавливателя цемента

Ведомость покупных изделий

Лит.	Лист	Листов
И		1

Гипростроммаш Москва

Формат А3

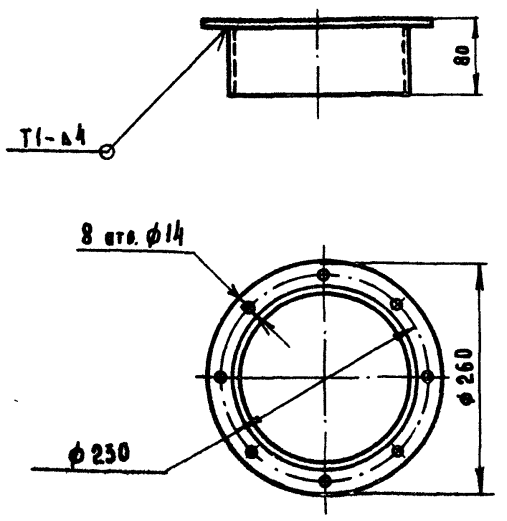

1. Размеры для справок.
2. Сварные швы по ГОСТ 5264-80.

Изм.	Лист	N докум.	Подп.	Дата	3447/9 020 СБ	Лит.	Масса	Масшт.
Разраб.		Баументаль			Патрубок	и	4.4	1:5
Пров.		Носов		05.89	Сборочный чертеж	Лист	Листов	
Т. контр.		Миленков		05.89			Гипростроммаш Москва	
Руков.		Прохорцев						
Н. контр.		Носов						
Утв.		Прохорцев		05.89				

Инв. № подл. | Подп. и дата | Взам. инв. № | Инв. № дубл. | Подп. и дата

Формат А4

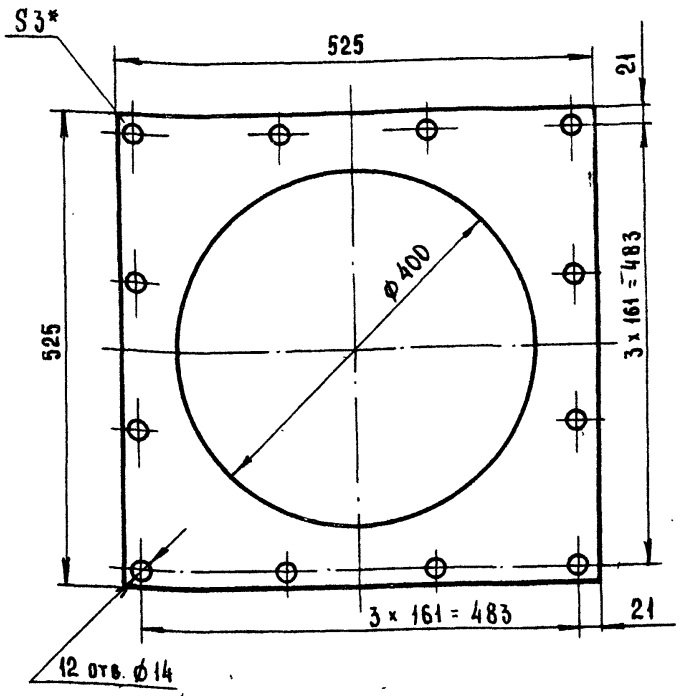

* Размер для справок

Изм.	Лист	N докум.	Подп.	Дата	3447/9. 001	Лит.	Масса	Масшт.
Разраб.		Баументаль			Прокладка	и	1.0	1:5
Пров.		Носов		05.89		Лист	Листов 1	
Т. контр.		Миленков		05.89	Пластина I лист ТМКЩ-С-3 ГОСТ 7338-77		Гипростроммаш Москва	
Руков.								
Н. контр.		Носов						
Утв.		Прохорцев		05.89				

Инв. № подл. | Подп. и дата | Взам. инв. № | Инв. № дубл. | Подп. и дата

Формат А4

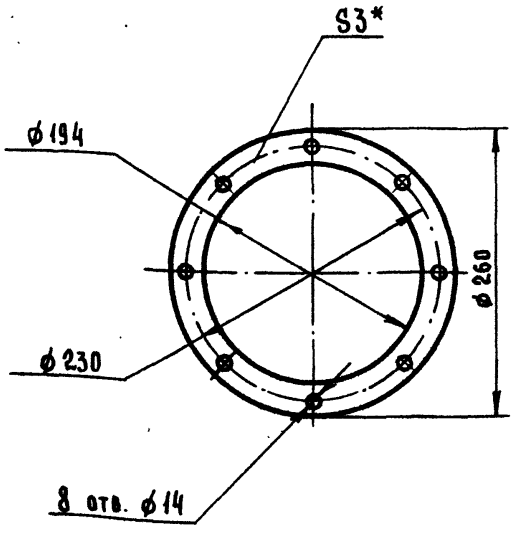

* Размер для справок

Изм.	Лист	N докум.	Подп.	Дата	3447/9.002	Лит.	Масса	Масшт.
Разраб.		Баументаль			Прокладка	и	0.2	1:4
Пров.		Носов		05.89		Лист	Листов 1	
Т. контр.		Миленков		05.89	Пластина I, лист ТМКЩ-С-3 ГОСТ 7338-77		Гипростроммаш Москва	
Руков.								
Н. контр.		Носов						
Утв.		Прохорцев		05.89				

Инв. № подл. | Подп. и дата | Взам. инв. № | Инв. № дубл. | Подп. и дата

Формат А4

50 (√)

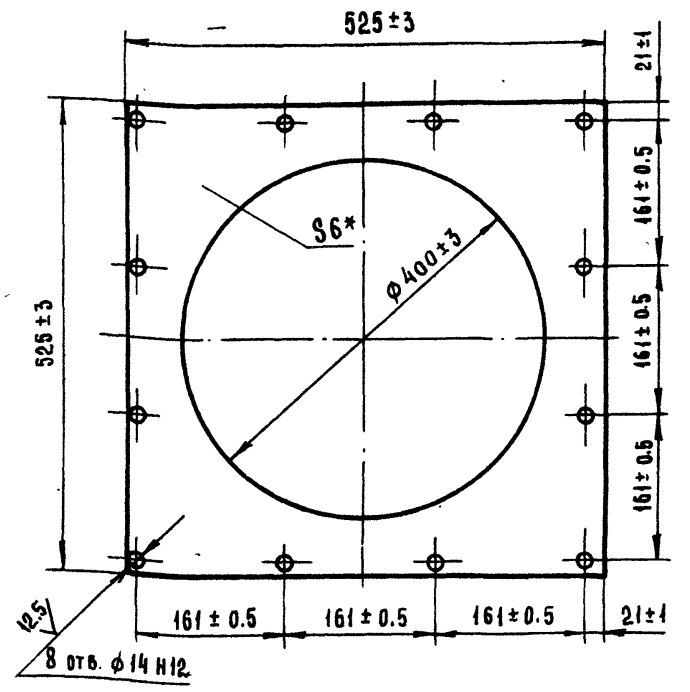

* Размер для справок.

409-28-51.89 Альбом 10 Часть 3

10286/13

Изм.	Лист	N докум.	Подп.	Дата	3447/9. 011	Лит.	Масса	Масшт.
Разраб.		Баументаль			Фланец	и	7	1:5
Пров.		Носов		05.89		Лист	Листов 1	
Т. контр.		Миленков		05.89	Лист Б-ПН-6 ГОСТ 19903-74 Ст3пс ГОСТ 14637-79		Гипростроммаш Москва	
Руков.								
Н. контр.		Носов						
Утв.		Прохорцев		05.89				

Инв. № подл. | Подп. и дата | Взам. инв. № | Инв. № дубл. | Подп. и дата

Формат А4

3447/9.012

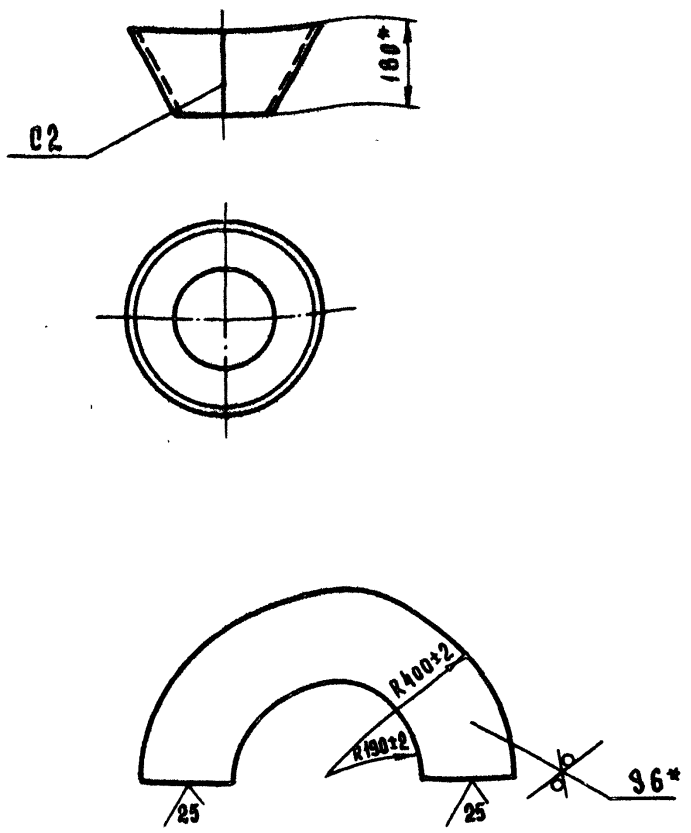

1. * Размер для справок
2. Сварные швы по ГОСТ 5264-80.

Изм.	Лист	N докум.	Подп.	Дата	3447/9.012			
Разраб.		Блументаль			Переходник	Лит.	Масса	Масшт.
Пров.		Носов		05.89		И	9.1	1:10
Т.контр.		Миленков		05.89		Лист	Листов 1	
Руков.								
Н.контр.		Носов			Лист Б-ПН-6 ГОСТ 19903-74 / В Ст3пс ГОСТ 14637-79	Гипростроммаш Москва		
Утв.		Прохорцев		05.89				

Инв.N подл. | Подп. и дата | Взам. инв.N | Инв.N дубл. | Подп. и дата

Формат А4

3447/9.013

54

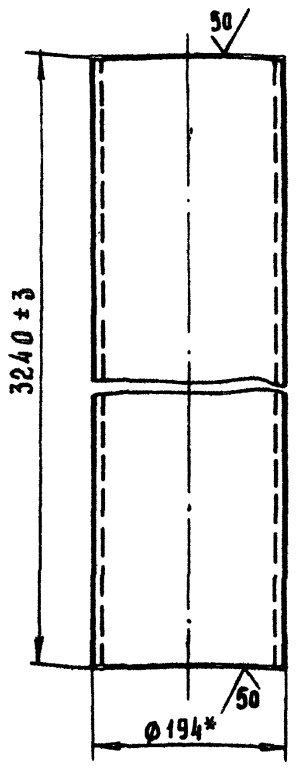

* Размер для справок

Изм.	Лист	N докум.	Подп.	Дата	3447/9.013			
Разраб.		Блументаль			Патрубок	Лит.	Масса	Масшт.
Пров.		Носов		05.89		И	90	1:5
Т.контр.		Миленков		05.89		Лист	Листов 1	
Руков.								
Н.контр.		Носов			Труба 194×6 ГОСТ 8732-78 / А Ст2пс ГОСТ 8731-74	Гипростроммаш Москва		
Утв.		Прохорцев		05.89				

Инв.N подл. | Подп. и дата | Взам. инв.N | Инв.N дубл. | Подп. и дата

Формат А4

3447/9.014

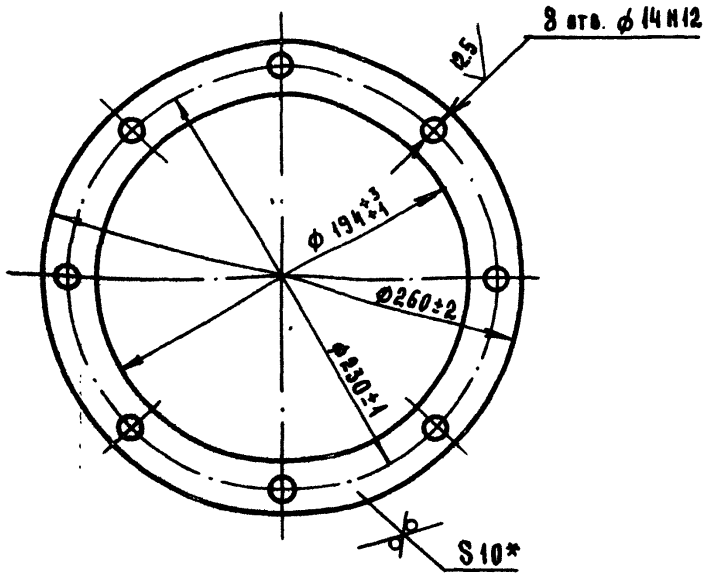

* Размеры для справок

Изм.	Лист	N докум.	Подп.	Дата	3447/9.014			
Разраб.		Блументаль			Фланец	Лит.	Масса	Масшт.
Пров.		Носов		05.89		И	2	1:2.5
Т.контр.		Миленков		05.89		Лист	Листов 1	
Руков.								
Н.контр.		Носов			Лист Б-ПН-10 ГОСТ 19903-74 / В Ст3пс ГОСТ 14637-79	Гипростроммаш Москва		
Утв.		Прохорцев		05.89				

Инв.N подл. | Подп. и дата | Взам. инв.N | Инв.N дубл. | Подп. и дата

Формат А4

3447/9.021

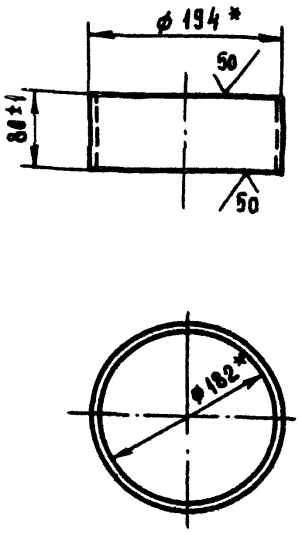

* Размеры для справок

409-28-51.89
Альбом 10 Часть 3
10286/К3

Изм.	Лист	N докум.	Подп.	Дата	3447/9.021			
Разраб.		Блументаль			Патрубок	Лит.	Масса	Масшт.
Пров.		Носов		05.89		И	2.2	1:5
Т.контр.		Миленков		05.89		Лист	Листов 1	
Руков.								
Н.контр.		Носов			Труба 194×6 ГОСТ 8732-78 / А Ст2пс ГОСТ 8731-74	Гипростроммаш Москва		
Утв.		Прохорцев		01.90				

Инв.N подл. | Подп. и дата | Взам. инв.N | Инв.N дубл. | Подп. и дата

Формат А4

Формат	Зона	Поз.	Обозначение	Наименование	Кол.	Примечание
				Документация		
А2			3447/10.000 СБ	Сборочный чертеж		
А3			3447/10.000 ВП	Ведомость покупных изделий		
				Детали		
А3		1	3447/10.001	Кронштейн	2	
А3		2	3447/10.002	Скоба	1	
				Стандартные изделия		
		5		Болт М6-8g×20.58 ГОСТ 7798-70		
		7		Гайка М6-6Н.5 ГОСТ 5915-70*		
		9		Шайба 6.65Г ГОСТ 6402-70		

Изм.	Лист	N докум.	Подп.	Дата
Разраб.		Написанов		
Пров.		Носов		05.89
Руков.		Прохорцев		
Н.контр.		Носов		
Утв.		Прохорцев		05.89

3447/10.000

Установка трехлинейного клапана КТ-1 на двухрукавной течке с перекидным клапаном 2637/4

Лит	Лист	Листов
И	1	2

Гипростроммаш Москва

Формат А4

Формат	Зона	Поз	Обозначение	Наименование	Кол.	Примеч
				Прочие изделия		
		10		Клапан трехлинейный КТ-1	2	*
			* Заказывается в спецификации электротехнической части проекта			

Инв. N подл. | Подп. и дата | Взам. инв. N | Инв. N дубл. | Подп. и дата

Изм.	Лист	N докум.	Подп.	Дата

3447/10.000

Лист 2

Формат А4

N строки	Наименование	Код ОКП	Обозначение документа на поставку	Поставщик	Куда входит (обозначение)	Количество: на изделие	в комплекты	на регулир.	Всего	Примечание
1										
2										
3	Болт М6-8g×20.58		ГОСТ 7798-70			4			4	
4										
5										
6	Гайка М6-6Н-5		ГОСТ 5915-70			4			4	
7										
8										
9	Шайба 6.65Г		ГОСТ 6402-70			4			4	
10										
11										
12										
13										
14										
15										
16										
17										
18										
19										
20										
21										
22										
23										
24										
25										
26										

409-28-51.89

Альбом 10 Часть 3

Изм.	Лист	N докум.	Подп.	Дата
Разраб.		Написанов		
Пров.		Носов		05.89
Руков.		Прохорцев		
Н.контр.		Носов		
Утв.		Прохорцев		05.89

3447/10.000 ВП

Установка трехлинейного клапана КТ-1 на двухрукавной течке с перекидным клапаном 2637/4. Ведомость покупных изделий

Лит.	Лист	Листов
И		1

Гипростроммаш Москва

10286/13

Формат А3

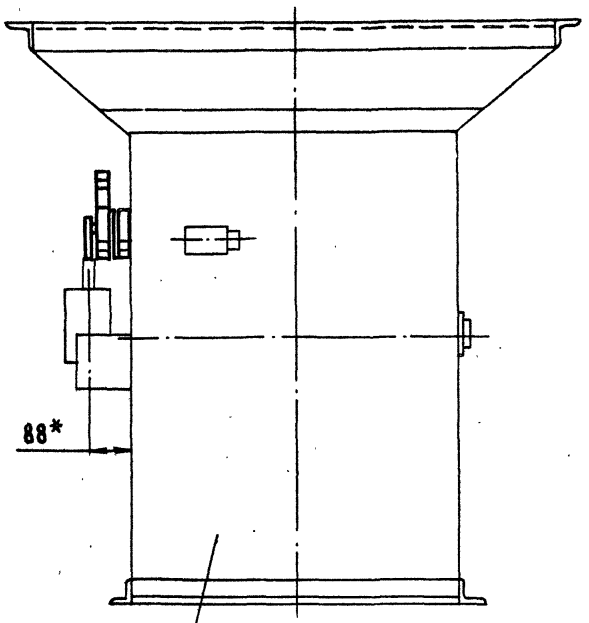

Течка двухрукавная
с перекидным клапаном
2637/4.000

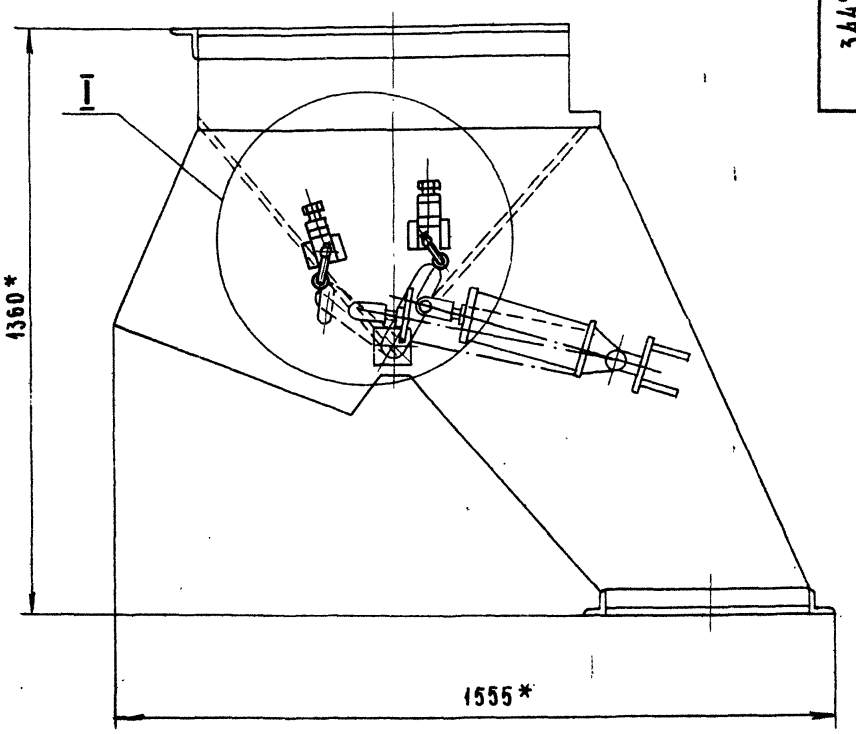

I
М 1:2

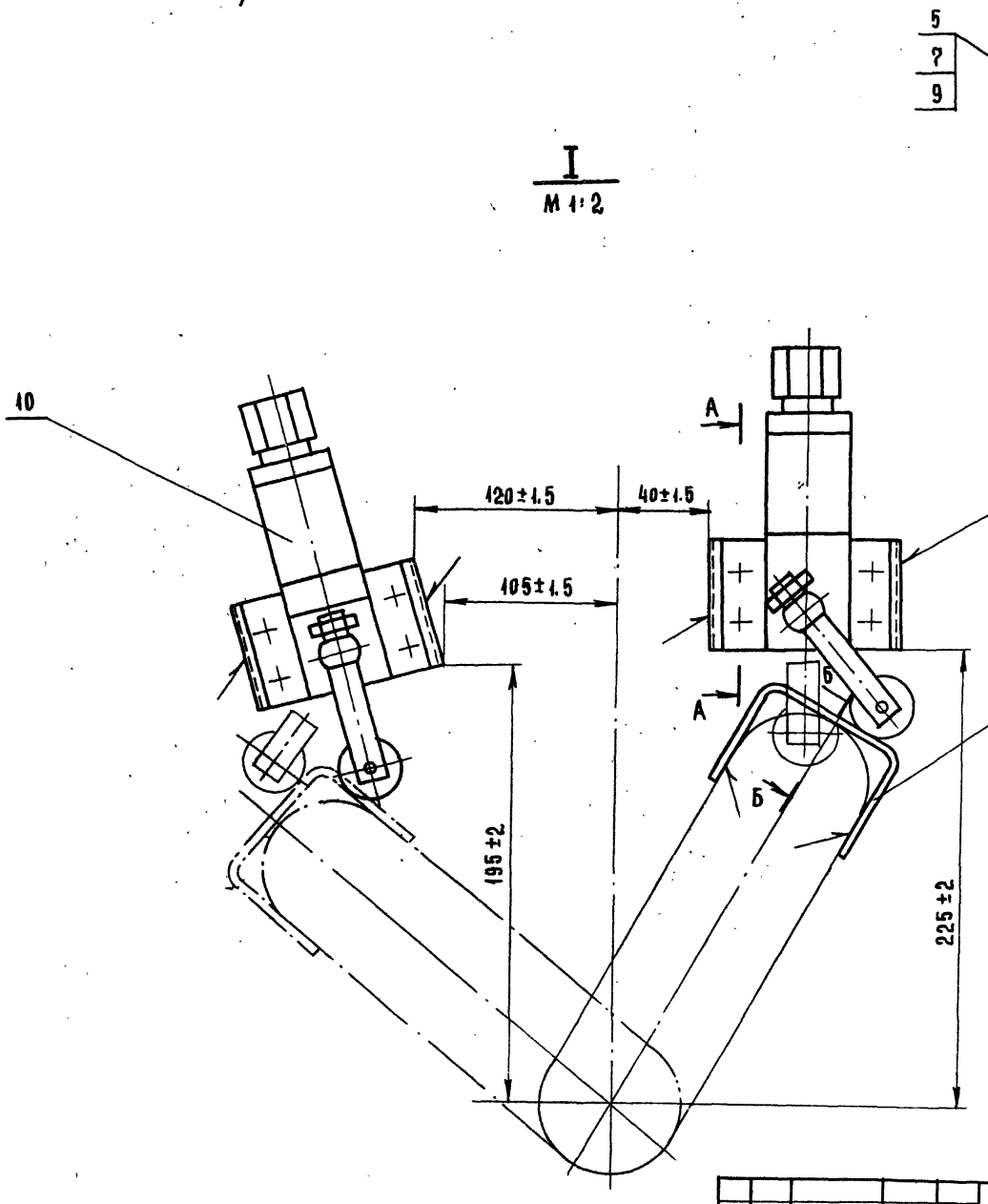

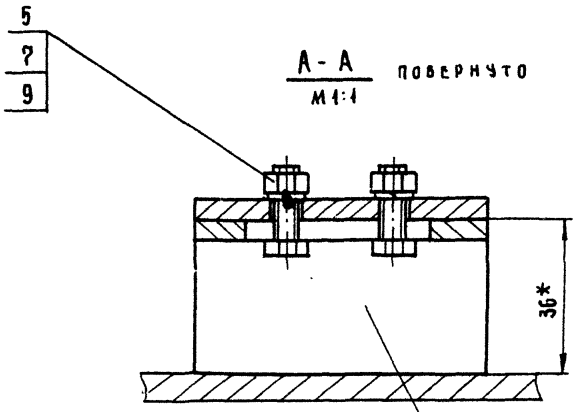

А-А
М 1:1 повернуто

Б-Б
М 1:1 повернуто

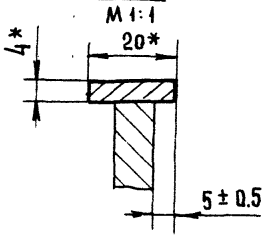

1. Конечные выключатели снять.
2. Клапан поз. 10 установить обеспечив его надежное срабатывание.
3.* Размеры для справок.

409-28-51.89
Альбом 10 Часть 3
10286/13

Изм.	Лист.	№ докум.	Подп.	Дата
Разраб.		Написанов		05.89
Пров.		Носов		05.89
Т. контр.		Миленков		05.89
Руков.				
Н. контр.		Носов		
Утв.		Прохорцев		05.89

3447/10.000 СБ

Установка трехлинейного клапана КТ-1 на двухрукавной течке с перекидным клапаном 2637/4. Сборочный чертеж.

Лит.	Масса	Масшт.
И	2.4	1:10
Лист	Листов 1	

Гипростроммаш
Москва

Формат А2

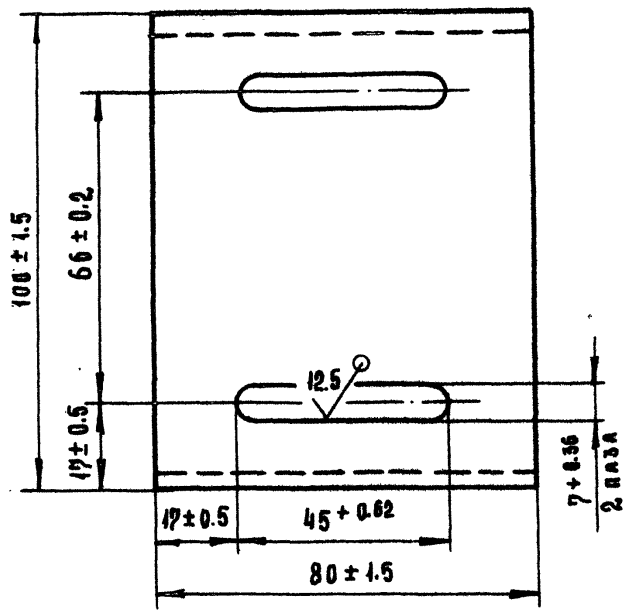

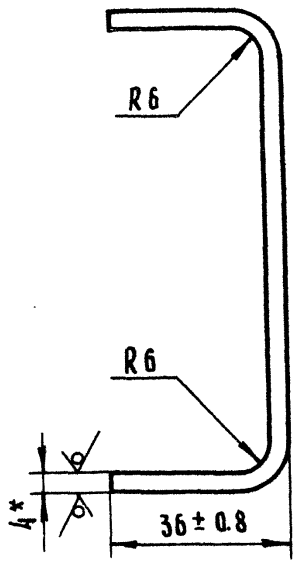

* Размер для справок

					3447/10.001		
Изм.	Лист.	№ докум.	Подп.	Дата			
Разраб.		Капиланов			Кронштейн	Лит.	Масса 0.4 / Масшт. 1:1
Пров.		Носов		05.89		и	
Т. контр.		Миленков		05.89		Лист	Листов 1
Руков.					Лист Б-ПН-4 ГОСТ 19903-74 Ст.3 ГОСТ 14637-79	Гипростроммаш Москва	
Н. контр.		Носов					
Утв.		Прохорцев					

Формат А3

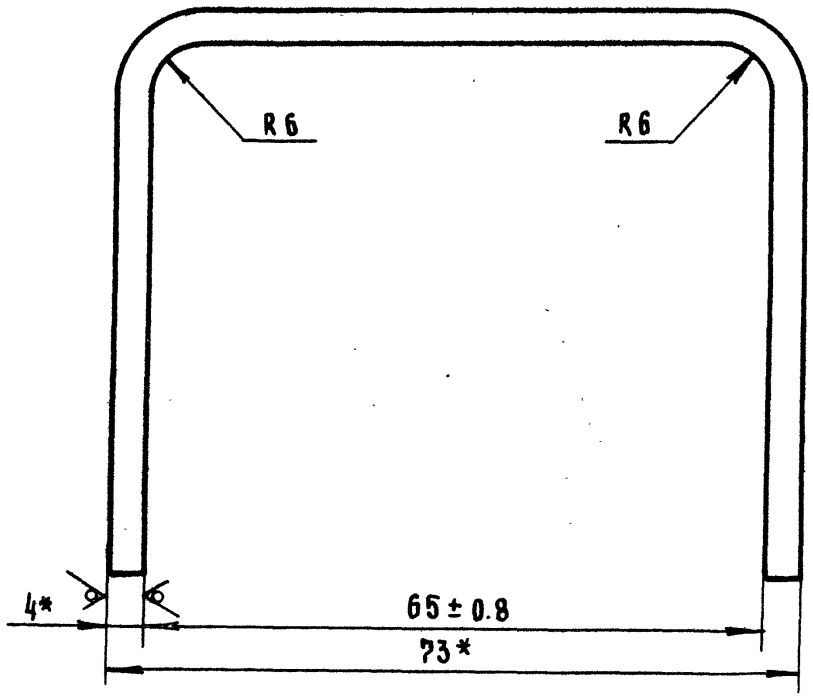

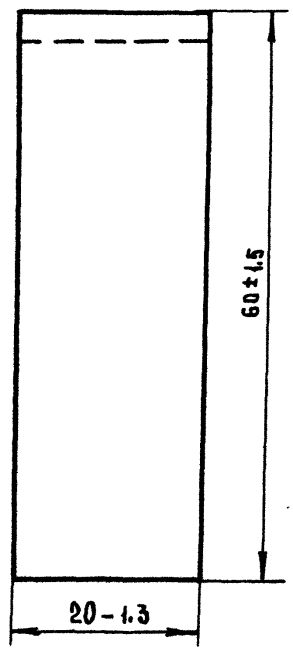

* Размер для справок

409-28-51.89 Альбом 10 Часть 3

10286/13

					3447/10.002		
Изм.	Лист.	№ докум.	Подп.	Дата			
Разраб.		Капиланов			Скоба	Лит.	Масса 0.095 / Масшт. 2:1
Пров.		Носов		05.89		и	
Т. контр.		Миленков		05.89		Лист	Листов
Руков.					Лист Б-ПН-4 ГОСТ 19903-74 Ст.3 ГОСТ 14637-79	Гипростроммаш Москва	
Н. контр.		Носов					
Утв.		Прохорцев					

Формат А3

Формат	Зона	Поз.	Обозначение	Наименование	Кол.	Примечание
				Документация		
А2			3447/11.000 СБ	Сборочный чертеж		
А3			3447/11.000 ВП	Ведомость покупных изделий		
				Стандартные изделия		
		5		Болт М6-8g×20.46 ГОСТ 7798-70	24	
		7		Гайка М6-6Н.5 ГОСТ 5915-70	24	
		9		Шайба 6.65Г ГОСТ 6402-70	24	
		12		Прочие изделия Клапан трехлинейный ТК-1		
				*) Заказывается в спецификации электротехнической части проекта		

Инв.№ подл. | Подп. и дата | Взам. инв.№ | Инв.№ дубл. | Подп. и дата

Изм.	Лист	N докум.	Подп.	Дата
Разраб.		Написанов		
Пров.		Носов		05.89
Руков.				
Н.контр.		Носов		
Утв.		Прохорцев		

3447/11.000

Установка трехлинейного клапана КТ-4 в местах фиксации воронки поворотной ш. У5640.04.000

Лит	Лист	Листов
И	1	2

ГИПРОСТРОММАШ Москва

Изм. | Лист | N докум. | Подп. | Дата

3447/11.000

Лист 2

Формат А4

Формат А4

№ строки	Наименование	Код ОКП	Обозначение документа на поставку	Поставщик	Куда входит (обозначение)	Количество: на изделие	в комплекты	на регулир.	Всего	Примечание
1										
2	Болт М6-8g×20.46		ГОСТ 7798-70		3036/23.000	24			24	
3										
4										
5										
6	Гайка М6-6Н.5		ГОСТ 5915-70		3036/23.000	24			24	
7										
8										
9										
10	Шайба 6.65г		ГОСТ 6402-70		3036/23.000	24			24	
11										
12										
13										
14										
15										
16										
17										
18										
19										
20										
21										
22										
23										
24										
25										
26										

Инв.№ подл. | Подп. и дата | Взам. инв.№ | Инв.№ дубл. | Подп. и дата

409-28-51.89

Альбом 10 Часть 3

Изм.	Лист	N докум.	Подп.	Дата
Разраб.		Написанов		
Пров.		Носов		05.89
Руков.				
Н.контр.		Носов		
Утв.		Прохорцев		

3447/11.000 ВП

Установка трехлинейного клапана КТ-1 в местах фиксации воронки поворотной ш. У5640-04.000 Ведомость покупных изделий

Лит.	Лист	Листов
И		1

ГИПРОСТРОММАШ Москва

10286/13

Формат А3

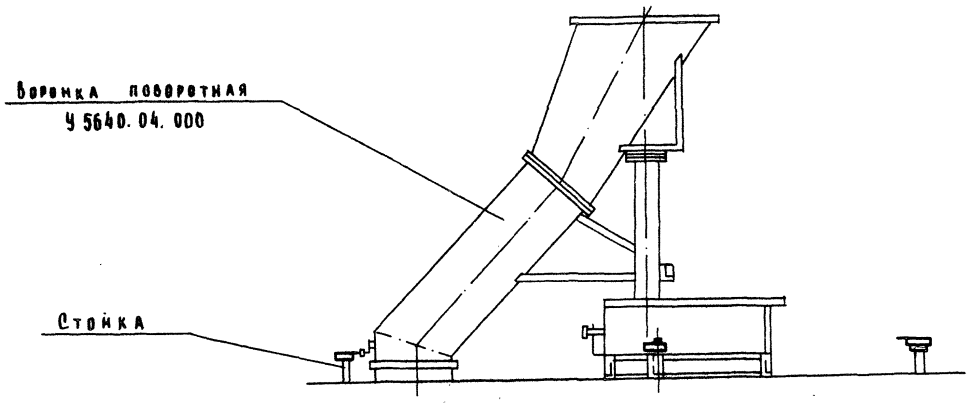

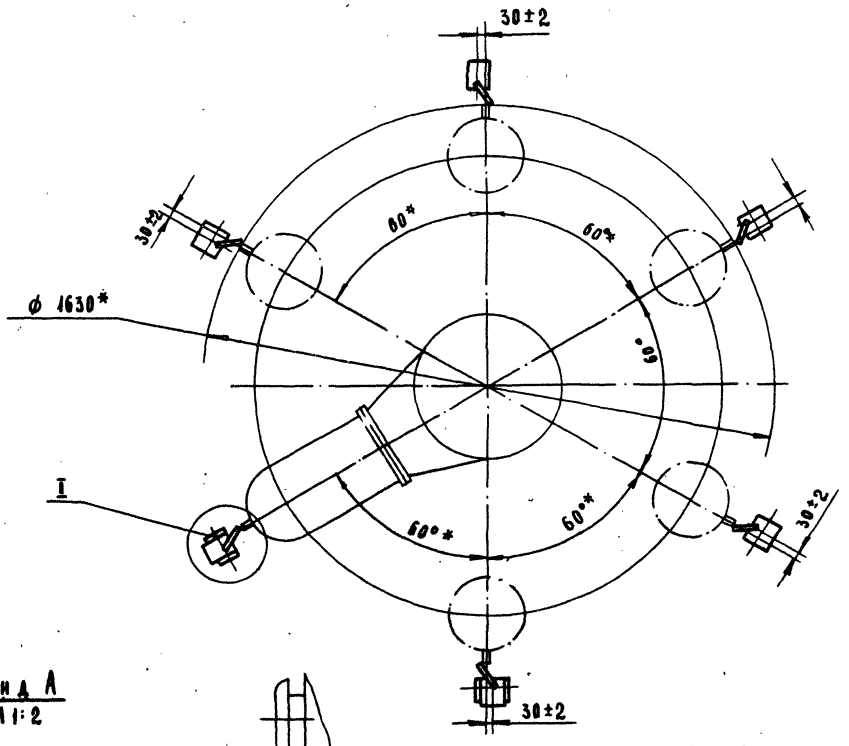

Вид А
М1:2

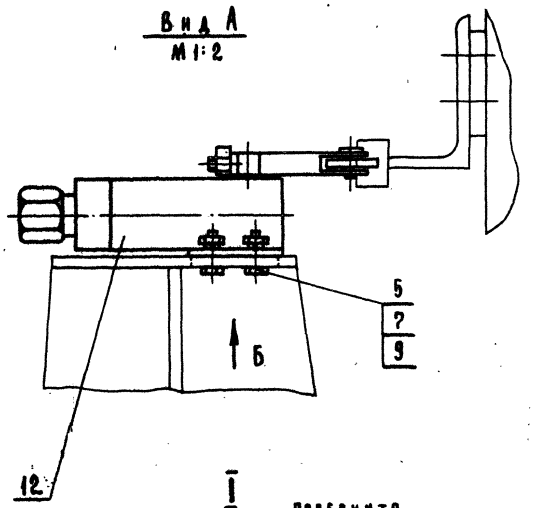

I
М1:2
повернуто

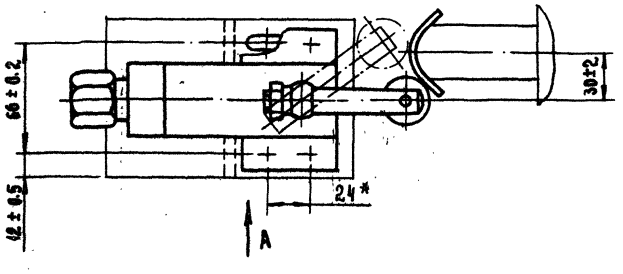

Вид Б
М1:1
Детали поз. 5; 7; 9; 12 не показаны

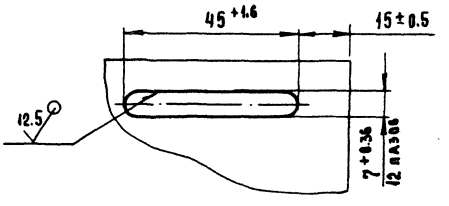

* Размеры для справок

10286/13

409-28-51.89
Альбом 10 Часть 3

3447/11.000 СБ

Изм.	Лист	№ докум.	Подп.	Дата
Разраб.		Написанов		
Пров.		Носов		05.89
Т.контр.		Миленков		05.89
Рзкоф.				
Н.контр.		Носов		
Утв.		Прокорцев		05.89

Установка трехлинейного клапана КТ-1 в местах фиксации воронки поворотной поз. У 5640.04.000
Сборочный чертеж

Лит.	Масса	Масшт.
И	4.5	1:20
Лист	Листов 1	

Гипростроммаш
Москва

Формат А2

Инв. № подл. | Подп. и дата | Взам. инв. № | Инв. № дубл. | Подп. и дата

Формат	Зона	Поз.	Обозначение	Наименование	Кол.	Примечание
				Документация		
А2			3447/12.000 СБ	Сборочный чертеж		
А2			3447/12.000 ВП	Ведомость покупных изделий		
				Детали		
А4		1	3447/12.001	Плита	1	
				Стандартные изделия		
				Болт М6-8g×25.46 ГОСТ 7798-70	8	
				Гайка М6-6Н.5 ГОСТ 5915-70	8	
				Шайба Б.65Г ГОСТ 6402-70	8	
				Прочие изделия		
				Клапан трехлинейный КТ-1	2	*
			* Заказывается в спецификации электротехнической части проекта			

Изм.	Лист.	№ докум.	Подп.	Дата
Разраб.		Написанов		
Пров.		Носов		05.89
Рук.гр.		Прозорцев		
Н.контр.		Носов		05.89
Утв.		Прохорцев		

3447/12.000

Установка трехлинейного клапана КТ-1 на двухходовом переключателе

Лит.	Лист	Листов
И		

Гипростроммаш Москва

Формат А4

3447/12.001

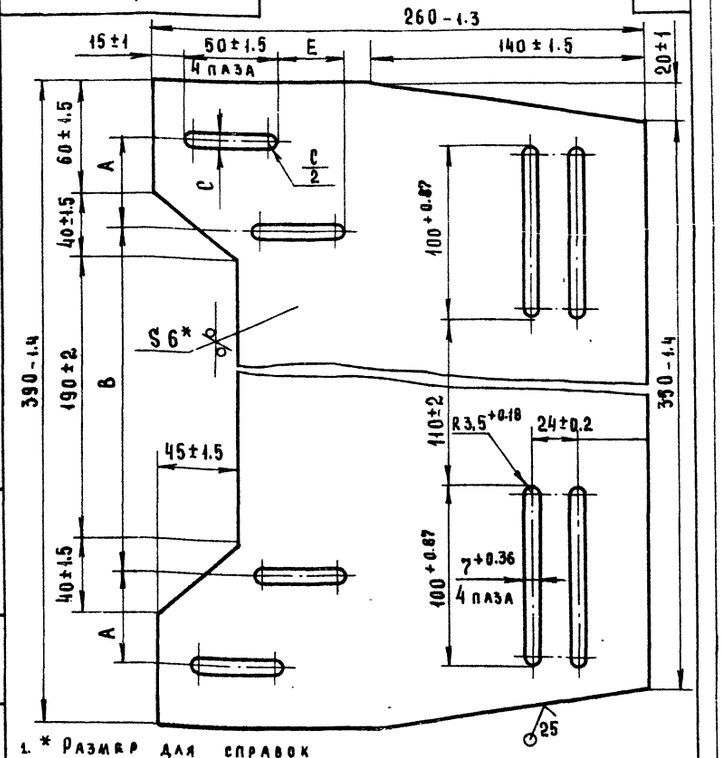

1. * Размер для справок
2. Размеры A, B, C, E определить при монтаже

Изм.	Лист	№ докум.	Подп.	Дата
Разраб.		Написанов		
Пров.		Носов		05.89
Т.контр.		Миленков		05.89
Рук.гр.				
Н.контр.		Носов		
Утв.		Прохорцев		01.90

Плита

Лит.	Масса	Масшт
И	4	1:2
Лист	Листов 1	

Лист Б-ПН-6 ГОСТ 19903-24 ст3 ГОСТ 14637-79

Гипростроммаш Москва

Формат А4

№ строки	Наименование	Код ОКП	Обозначение документа на поставку	Поставщик	Куда входит (обозначение)	Количество: на изделие	в комплекты	на регулир.	Всего	Примечание
1										
2	Болт М6-8g×25.46		ГОСТ 7798-70*			8			8	
3										
4										
5	Гайка М6-6Н.5		ГОСТ 5915-70*			8			8	
6										
7										
8	Шайба 6.65Г		ГОСТ 6482-70*			8			8	
9										
10										
11										
12										
13										
14										
15										
16										
17										
18										
19										
20										
21										
22										
23										
24										
25										
26										

409-28-51.89
Альбом VI Часть 3

Изм.	Лист	№ докум.	Подп.	Дата
Разраб		Написанов		
Пров.		Носов		05.89
Рук.гр.		Прозорцев		
Н.контр		Носов		
Утв.		Прохорцев		01.90

3447/12.000 ВП

Установка трехлинейного клапана КТ-1 на двухходовом переключателе. Ведомость покупных изделий

Лит.	Лист	Листов
И		1

Гипростроммаш Москва

Формат А3

10286/13

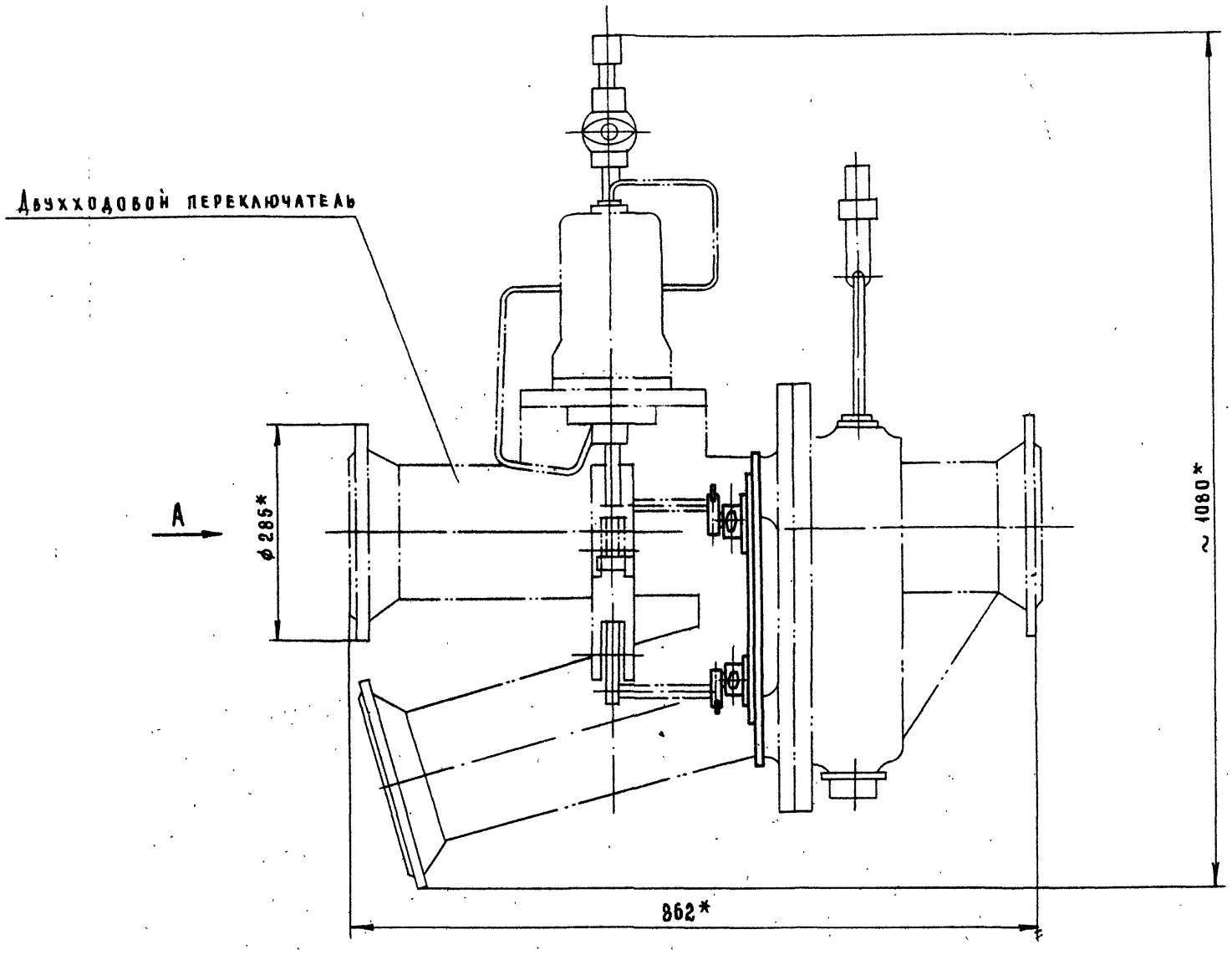

Вид А

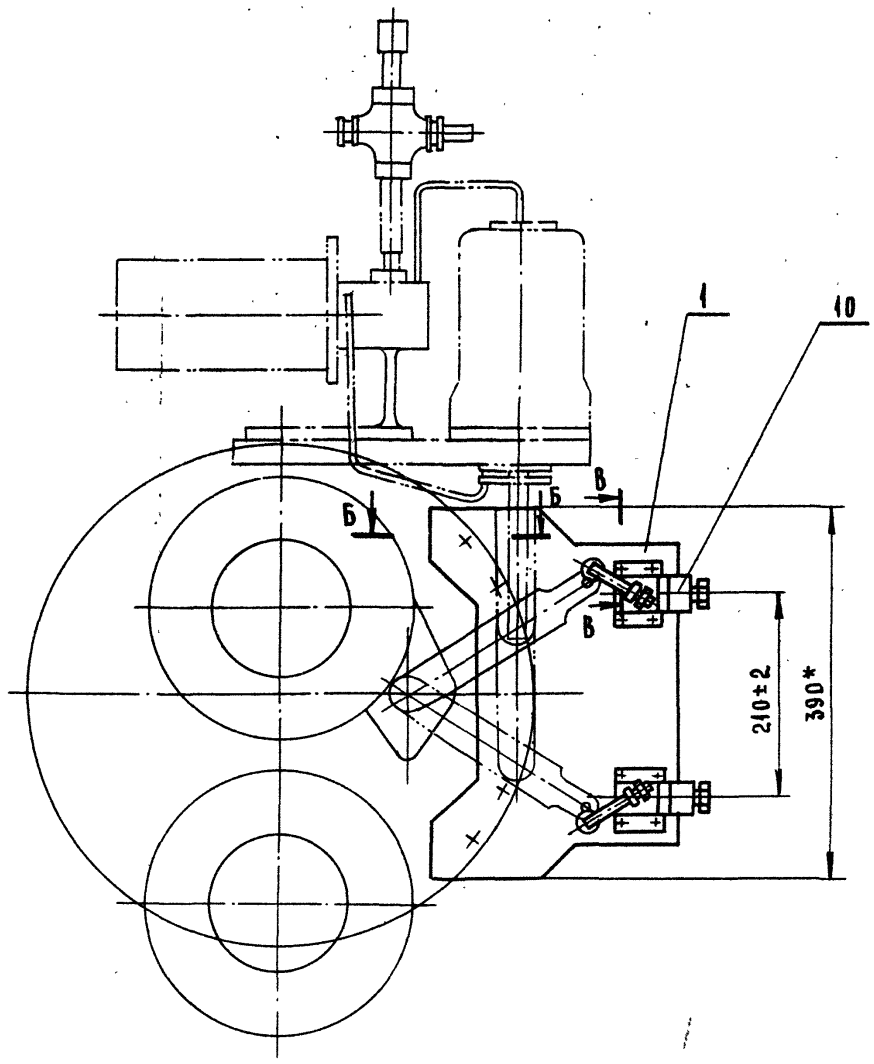

Б - Б
М1:2

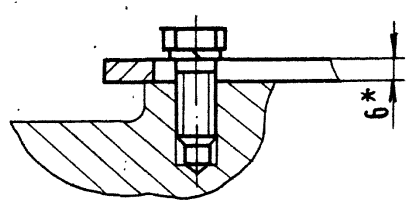

В - В повернуто
М1:1

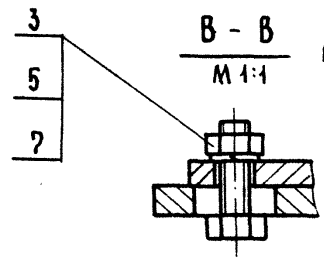

1. Конечные выключатели снять.
2. Клапан поз. 10 установить, обеспечив его надежное срабатывание.
3. * Размеры для справок.

10286/13

409-28-51.89
Альбом 10 Часть 3

Изм.	Лист	N докум.	Подп.	Дата
Разраб.		Написанов		
Пров.		Носов		05.89
Т. контр.		Миленков		05.89
Руков.		Прохорцев		
Н. контр.		Носов		
Утв.		Прохорцев		05.89

3447/12.000 СБ

Установка трехлинейного клапана КТ-1 на двухходовом переключателе
Сборочный чертеж

Лит.	Масса	Масшт.
И	5.5	1:5
Лист	Листов 1	

Гипростроммаш
Москва

Формат А2

Формат	Зона	Поз.	Обозначение	Наименование	Кол.	Примечание
				Документация		
А2			3447/13.000 СБ	Сборочный чертеж		
А3			3447/13.000 ВП	Ведомость покупных изделий		
				Детали		
А3		1	3447/13.001	Кронштейн	2	
А4		2	3447/13.002	Скоба	1	
А4		3	3447/13.003	Рычаг	1	
				Стандартные изделия		
		5		Болт М6-8g×20.46 ГОСТ 7798-70	4	
		7		Гайка М6-6Н.5 ГОСТ 5915-70	4	
		9		Шайба 6.65Г ГОСТ 6402-70		
				Прочие изделия		
		11		Клапан трехлинейный КТ-1		
			* Заказывается в спецификации электротехнической части проекта			

Изм.	Лист	N докум.	Подп.	Дата
Разраб.		Написанов		
Пров.		Насов		05.89
Руков.		Прохорцев		
Н. контр.		Насов		
Утв.		Прохорцев		05.89

3447/13.000

Установка трехлинейного клапана КТ-1 на воронке сборной с течками ш. У5640.02.000А

Лит	Лист	Листов
	1	2

Гипростроммаш Москва

Формат А4

Инв. № подл. | Подп. и дата | Взам. инв. № | Инв. № дубл. | Подп. и дата

Изм.	Лист	N докум.	Подп.	Дата

3447/13.000

Лист 2

№ строки	Наименование	Код ОКП	Обозначение документа на поставку	Поставщик	Куда входит (обозначение)	Количество: на изделие	в комплекты	на регулир.	Всего	Примечание
1										
2										
3	Болт М6-8g×20.46		ГОСТ 7798-70			4			4	
4										
5	Гайка М6-6Н.5		ГОСТ 5915-70			4			4	
6										
7	Шайба 6.65Г		ГОСТ 6402-70			4			4	
8										
9										
10										
11										
12										
13										
14										
15										
16										
17										
18										
19										
20										
21										
22										
23										
24										
25										
26										

409-28-51.89
Альбом 10 Часть 3

Изм.	Лист	N докум.	Подп.	Дата
Разраб.		Написанов		
Пров.		Насов		05.89
Руков.		Прохорцев		
Н. контр.		Насов		
Утв.		Прохорцев		05.89

3447/13.000 ВП

Установка трехлинейного клапана КТ-1 на воронке сборной с течками ш. У5640.02.000А Ведомость покупных изделий

Лит	Лист	Листов
		1

Гипростроммаш Москва

10286/13

Формат А3

3447/13.000 СБ

Воронка сборная с течками ш. У5640.02.000 А

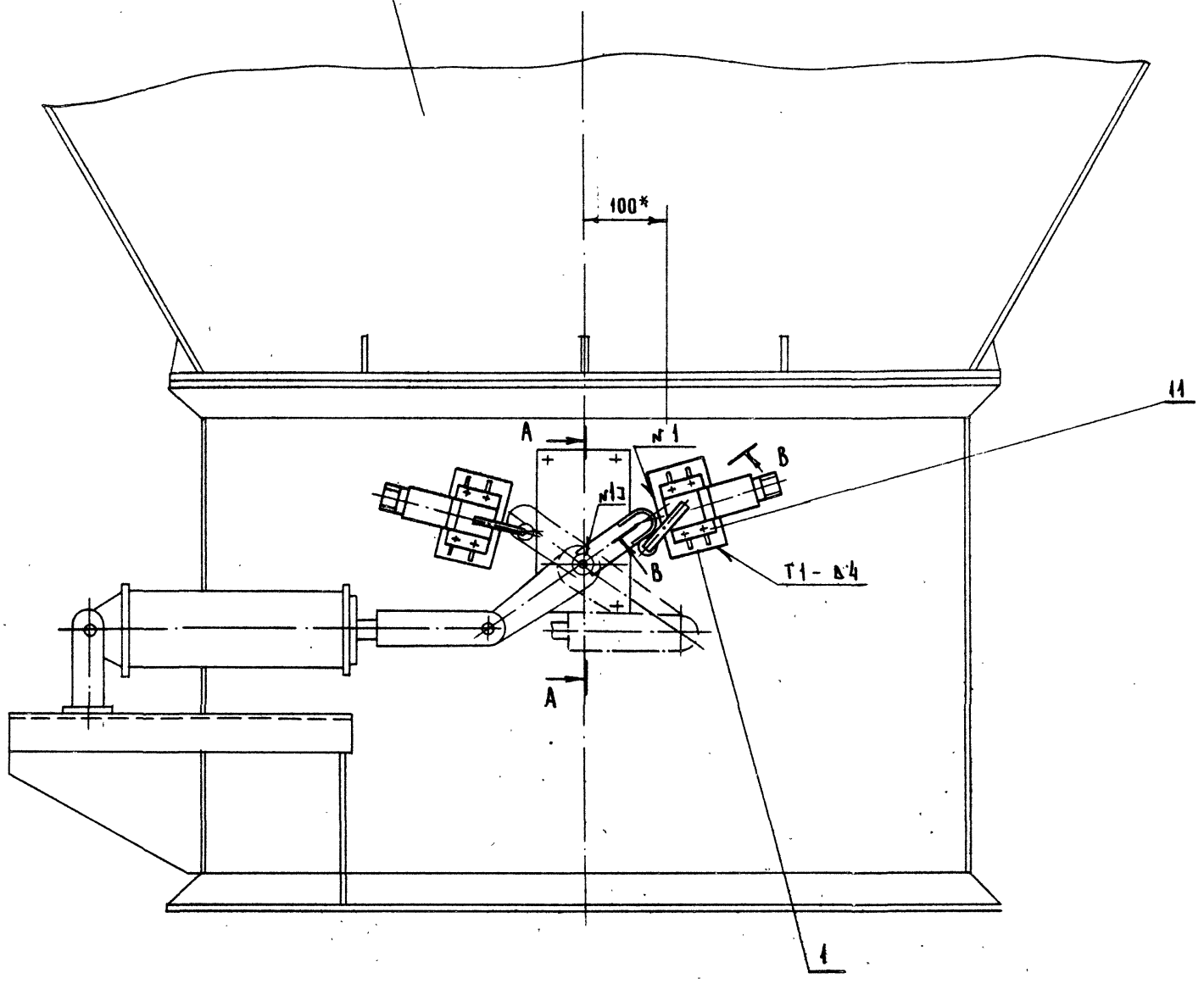

А - А
М1:2

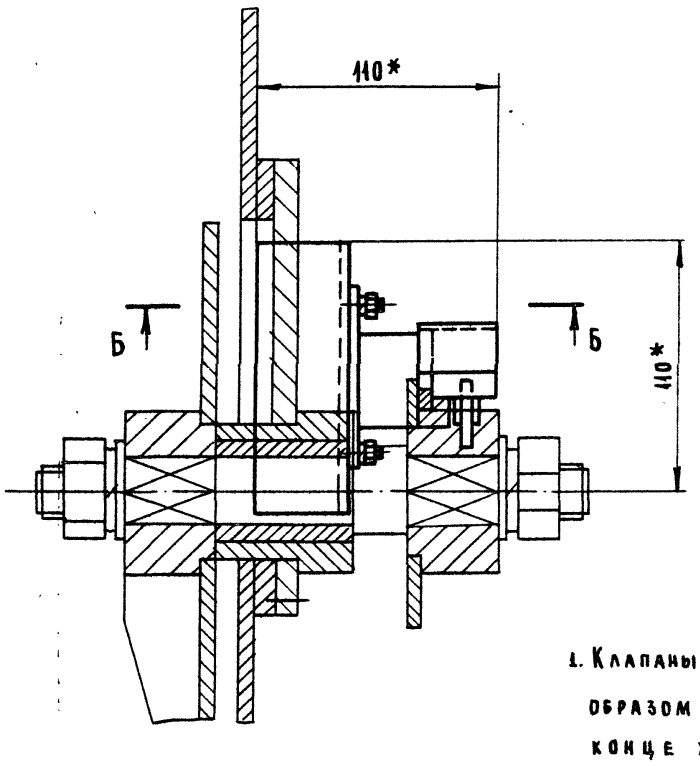

Б - Б
М1:1

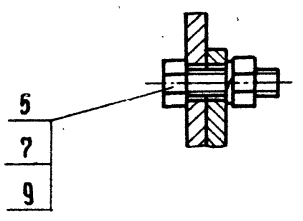

В - В
М1:1 повернуто

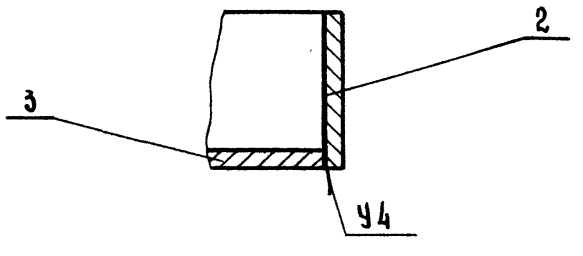

1. Клапаны трехлинейные КТ-1 поз.11 должны быть смонтированы таким образом, чтобы было обеспечено их срабатывание в конце хода пневмоцилиндра.
2. Сварные швы по ГОСТ 5264-80.
3.* Размеры уточнить при монтаже.

409-28-5189

10286/13 | Альбом 10 | Часть 3

3447/13.000 СБ

Изм.	Лист	№ докум.	Подп.	Дата
Разраб.		Написанов		
Пров.		Носов		05.89
Т.контр.		Миленков		05.89
Руков.		Прохорцев		
Н.контр.		Носов		
Утв.		Прохорцев		05.89

Установка трехлинейного клапана КТ-1 на воронке сборной с течками ш. У5640.02.000 А
Сборочный чертеж

Лит.	Масса	Масшт.
И	3.1	1:5

Лист | Листов 1

Гипростроммаш
Москва

Инв. № подл. | Подп. и дата | Взам. инв. № | Инв. № дубл. | Подп. и дата

3447/13.001

25 (√)

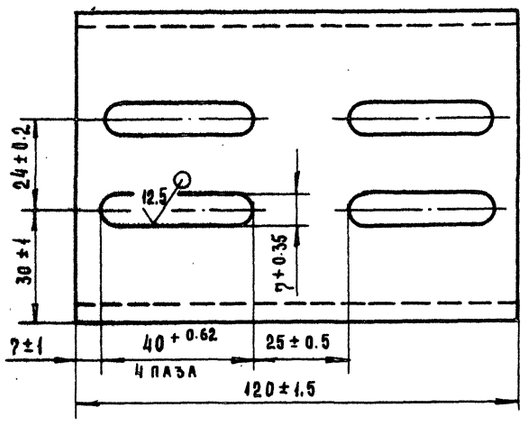

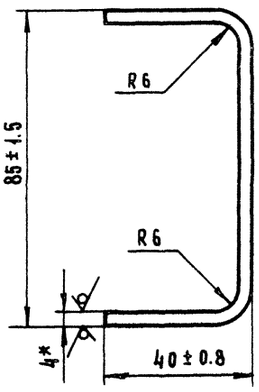

* Размер для справок.

Изм.	Лист	N докум.	Подп.	Дата	3447/13.001			
Разраб.		Написанов			Кронштейн	Лит.	Масса	Масшт.
Пров.		Носов		05.89		н	0.6	1:1
Т.контр.		Миленков		05.89		Лист	Листов 1	
Руков.								
Н.контр.		Носов			Лист Б-ПН-4 ГОСТ 19903-74 Ст.3 ГОСТ 14637-79	Гипростроммаш Москва		
Утв.		Прохорцев		05.89				

Формат А3

Инв. N подл. | Подп. и дата | Взам. инв. N | Инв. N дубл. | Подп. и дата

3447/13.002

25 (√)

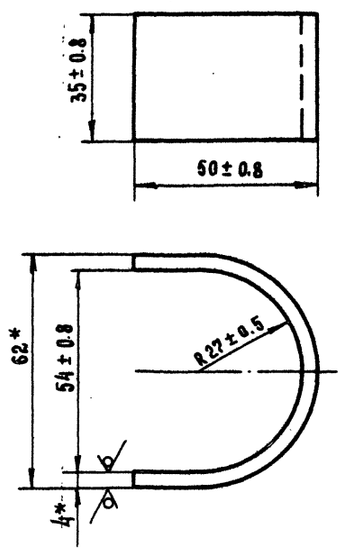

* Размеры для справок

Изм.	Лист	N докум.	Подп.	Дата	3447/13.002			
Разраб.		Написанов			Скоба	Лит.	Масса	Масшт.
Пров.		Носов		05.89		н	0.24	1:1
				05.89		Лист	Листов 1	
Руков.								
Н.контр.		Носов			Лист Б-ПН-4 ГОСТ 19903-74 Ст.3 ГОСТ 14637-79	Гипростроммаш Москва		
Утв.		Прохорцев		05.89				

Формат А4

Инв. N подл. | Подп. и дата | Взам. инв. N | Инв. N дубл. | Подп. и дата

3447/13.003

50 (√)

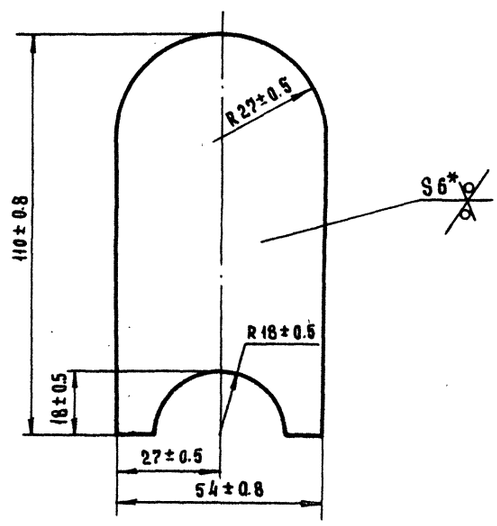

* Размер для справок

409-28-51.89

10286/13 Альбом 10 Часть 3

Изм.	Лист	N докум.	Подп.	Дата	3447/13.003			
Разраб.		Написанов			Рычаг	Лит.	Масса	Масшт.
Пров.		Носов		05.89		н	0.2	1:1
Т.контр.		Миленков		05.89		Лист	Листов 1	
Руков.								
Н.контр.		Носов			Лист Б-ПН-6 ГОСТ 19903-74 Ст.3 ГОСТ 14637-79	Гипростроммаш Москва		
Утв.		Прохорцев		05.89				

Формат А4

gost.e-ecolog.ru