ТИПОВОЙ ПРОЕКТ

409-28-51.89

БЕТОНОСМЕСИТЕЛЬНЫЙ ЦЕХ АВТОМАТИЗИРОВАННЫЙ ПРОИЗВОДИТЕЛЬНОСТЬЮ 60 куб.м ТЯЖЕЛЫХ БЕТОННЫХ СМЕСЕЙ В ЧАС

АЛЬБОМ 10

Чертежи на нестандартизированное оборудование

Часть 2

gost.e-ecolog.ru

ЦЕНТРАЛЬНЫЙ ИНСТИТУТ ТИПОВОГО ПРОЕКТИРОВАНИЯ
ГОССТРОЯ СССР
КИЕВСКИЙ ФИЛИАЛ
г. Киев-57 ул. Эжена Потье № 12
11/2
Заказ № 6953 Инв. № 10286/12 Тираж 870
Сдано в печать 23.06.1990 Цена 3-07

ТИПОВОЙ ПРОЕКТ

409-28-51.89

БЕТОНОСМЕСИТЕЛЬНЫЙ ЦЕХ АВТОМАТИЗИРОВАННЫЙ ПРОИЗВОДИТЕЛЬНОСТЬЮ 60 куб. м ТЯЖЕЛЫХ БЕТОННЫХ СМЕСЕЙ В ЧАС

АЛЬБОМ 10

ЧАСТЬ 2

РАЗРАБОТАН
ВГПИ ГИПРОСТРОММАШ
Главный инженер института (С.К. Казарин)
Главный инженер проекта (М.А. Готлиб)

Утвержден и введен в действие
ВГПИ ГИПРОСТРОММАШ
Приказ от 18.08.89 № 109

© КФ ЦИТП Госстроя СССР 1989г.

№ 10286/12

Наименование	Обозначение	Лист
Перечень чертежей	–	2
Обечайка	3447/1.132	3
Стенка	3447/1.133	5
Обечайка	3447/1.141	3
Стенка	3447/1.142	3
Планка	3447/1.151	4
Перила	3447/1.152	4
Опора	3447/1.153	4
Пруток	3447/1.154	4
Поручень	3447/1.161	5
Стойка	3447/1.162	6
Стойка	3447/1.163	6
Перемычка	3447/1.164	6
Перемычка	3447/1.165	6
Бортик	3447/1.166	5
Поручень	3447/1.167	5
Полумуфта	3447/1.181	7
Диск	3447/1.182	7
Втулка	3447/1.183	8
Полумуфта	3447/1.191	9
Полумуфта	3447/1.192	9
Палец	3447/1.193	8
Втулка распорная	3447/1.194	8
Втулка упругая	3447/1.194	8
Фартук	3447/1.222	10
Опора	3447/1.223	10
Кулачок	3447/1.231	11
Тяга	3447/1.232	11
Груз	3447/1.233	11
Плита	3447/1.241	10
Скоба	3447/1.242	12
Скоба	3447/1.243	12
Скоба	3447/1.244	12
Скоба	3447/1.245	12
Стенка	3447/1.271	13
Косынка	3447/1.272	13
Пружина	3447/1.273	13
Стенка	3447/1.281	13
Ось	3447/1.291	11
Патрубок	3447/1.292	14
Ось	3447/1.293	14
Связь	3447/1.294	14
Штанга	3447/1.301	15
Платик	3447/1.302	15

Наименование	Обозначение	Лист
Планка	3447/1.321	14
Крышка	3447/1.331	15
Прокладка	3447/1.332	15
Платик	3447/1.351	16
Бобышка	3447/1.352	16
Обечайка	3447/1.353	16
Пояс	3447/1.354	16
Дно	3447/1.355	18
Штуцер	3447/1.362	17
Шайба	3447/1.363	17
Прокладка	3447/1.364	18
Корпус	3447/1.381	17
Крышка	3447/1.382	18
Прокладка	3447/1.383	18

3447/1.132

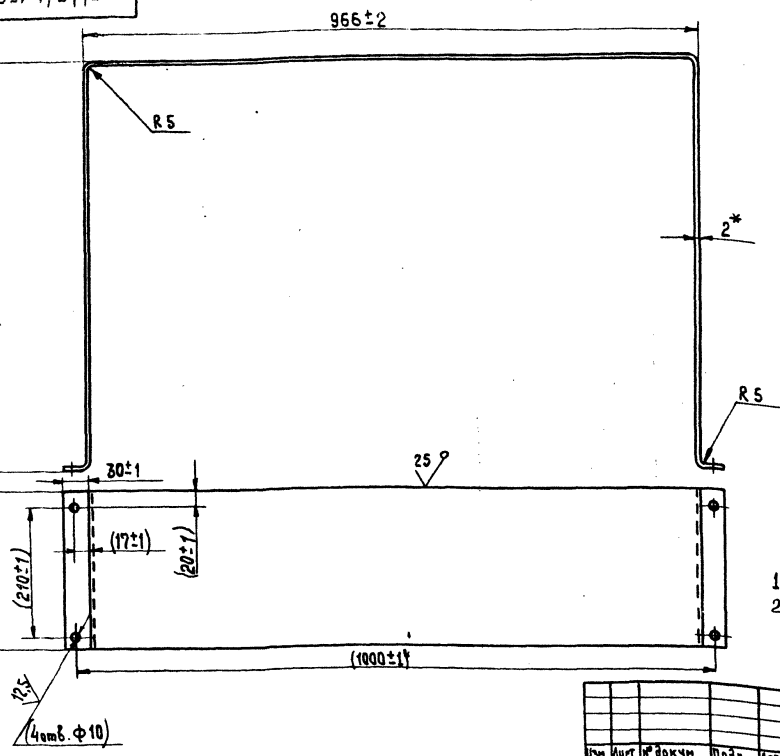

Длина развертки – 2330±3
1. Размер для справок
2. Размеры в скобках - после сборки.

Изм.	Лист	№ докум.	Подп.	Дата
Разраб.		Написанов		
Пров.		Носов		04.89
Т. контр.		Миленков		05.89
Рукав.				
Н. контр.		Носов		
Утв.		Прохорцев		04.89

Обечайка

Лит.	Масса	Масштаб
И	9	1:5

Лист | Листов 1

Лист: Б-ПН2 ГОСТ 19904-74 / 4-IV-Ст3пс ГОСТ 16523-70

Гипростроммаш Москва

Копировал

Формат А3

3447/1.141

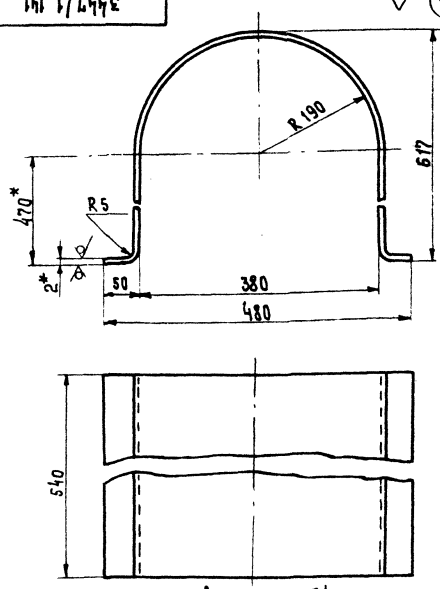

Длина развертки - 1640
1. Неуказанные предельные отклонения размеров: H14, -h14, $\pm \frac{IT16}{2}$.
2* Размеры для справок

Изм.	Лист	№ докум.	Подп.	Дата
Разраб.		Написанов		
Пров.		Носов		04.89
Т. контр.		Миленков		05.89
Рукав.				
Н. контр.		Носов		
Утв.		Прохорцев		04.89

3447/1.141

Обечайка

Лит.	Масса	Масштаб
И	12,2	1:5

Лист | Листов 1

Лист: Б-ПН-2,0 ГОСТ 19904-74 / 4-IV-Вст3пс ГОСТ 16523-70

Гипростроммаш Москва

Формат А4

3447/1.142

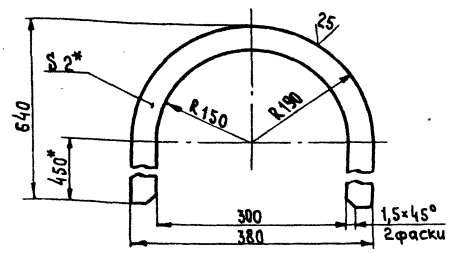

1. Неуказанные предельные отклонения размеров: -H14, -h14, $-\frac{IT16}{2}$.
2* Размеры для справок.

409-28-51.89
Альбом 10 | Часть 2
10286/12

Изм.	Лист	№ докум.	Подп.	Дата
Разраб.		Написанов		
Пров.		Носов		04.89
Т. контр.		Миленков		05.89
Рукав.				
Н. контр.		Носов		
Утв.		Прохорцев		04.89

3447/1.142

Стенка

Лит.	Масса	Масштаб
И	0,82	1:5

Лист | Листов 1

Лист: Б-ПН-20 ГОСТ 19904-74 / 4-IV-Вст3пс ГОСТ 16523-70

Гипростроммаш Москва

Формат А4

3447/1.151

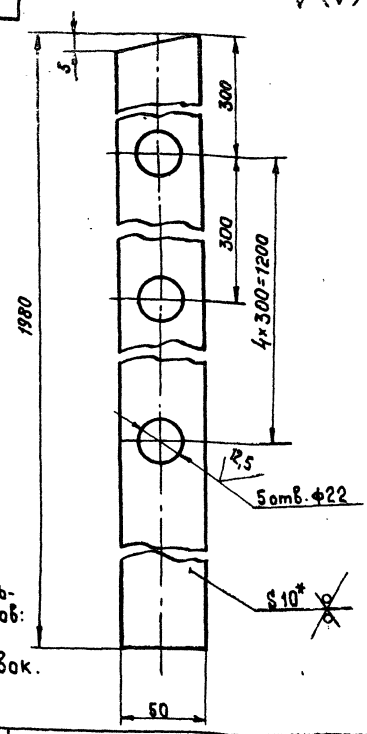

1. Неуказанные предельные отклонения размеров: $-H14, -h14, \pm \frac{IT16}{2}$
2*. Размер для справок.

Изм.	Лист	№ докум.	Подп.	Дата
Разраб.		Написанов		
Пров.		Носов		
Т. контр.		Миленков		
Руков.				
Н. контр.		Носов		
Утв.		Прохорцев		

Планка

Лит.	Масса	Масштаб
И	7,7	1:2

Лист | Листов 1

Лист Б-ПН-10 ГОСТ 19903-74 / Вст3-2 ГОСТ 14637-79

Гипростроммаш Москва

Формат А4

3447/1.152

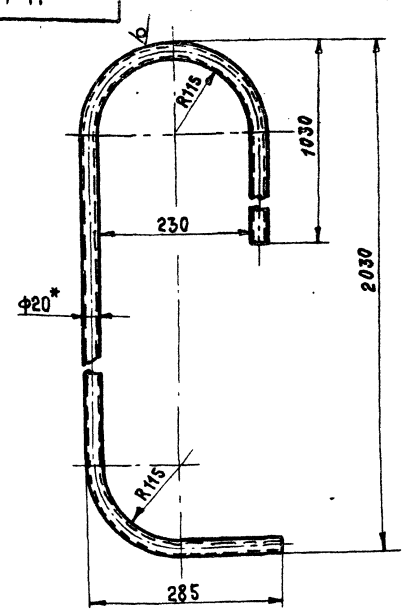

Длина развертки - 3414

1. Неуказанные предельные отклонения размеров: $-h14, \pm \frac{IT16}{2}$
2*. Размер для справок

Изм.	Лист	№ докум.	Подп.	Дата
Разраб.		Написанов		
Пров.		Носов		
Т. контр.		Миленков		
Руков.				
Н. контр.		Носов		
Утв.		Прохорцев		

Перила

Лит.	Масса	Масштаб
И	8,4	1:5

Лист | Листов 1

Труба 20×2 ГОСТ 10704-76 / Ст3-2 ГОСТ 10705-80

Гипростроммаш Москва

Формат А4

3447/1.153

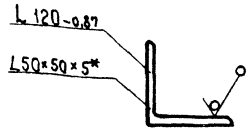

*Размер для справок

Изм.	Лист	№ докум.	Подп.	Дата
Разраб.		Написанов		
Пров.		Носов		
Т. контр.		Миленков		
Руков.				
Н. контр.		Носов		
Утв.		Прохорцев		

Опора

Лит.	Масса	Масштаб
И	0,75	1:2

Лист | Листов 1

Уголок Б-50×50×5 ГОСТ 8509-86 / Вст3-2 ГОСТ 535-79

Гипростроммаш Москва

Формат А4

3447/1.154

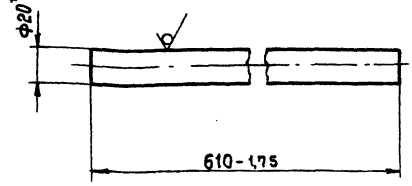

*Размер для справок

409-28-51.89 Альбом 10 Часть 2

10286/12

Изм.	Лист	№ докум.	Подп.	Дата
Разраб.		Написанов		
Пров.		Носов		
Т. контр.		Миленков		
Руков.				
Н. контр.		Носов		
Утв.		Прохорцев		

Прутак

Литер	Масса	Масштаб
И	1,5	1:2

Лист | Листов 1

Круг В 20 ГОСТ 2590-71 / Ст3-2 ГОСТ 535-79

Гипростроммаш Москва

Формат А4

3447/1.161

50 (V)

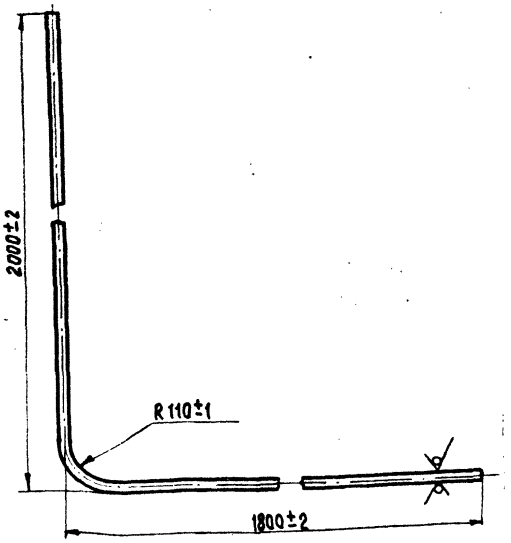

Длина развертки – 3800

Изм.	Лист	№ докум.	Подп.	Дата
Разраб.		Написанов		
Пров.		Носов		
Т. контр.		Миленков		
Рук.				
Н. контр.		Носов		
Утв.		Прохорцев		

3447/1.161

Поручень

Труба 20×2,8 ГОСТ 3262-75

Лит.	Масса	Масштаб
И	6	1:10
Лист	Листов	
Гипростроммаш Москва		

Формат А4

3447/1.167

50 (V)

5

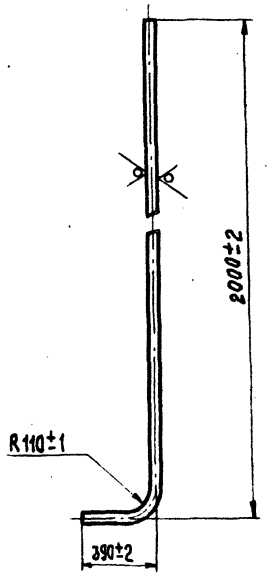

Длина развертки – 2380

Изм.	Лист	№ докум.	Подп.	Дата
Разраб.		Написанов		
Пров.		Носов		
Т. контр.		Миленков		
Рук.				
Н. контр.		Носов		
Утв.		Прохорцев		

3447/1.167

Поручень

Труба 20×2,8 ГОСТ 3262-75

Лит.	Масса	Масштаб
И	4	1:10
Лист	Листов	
Гипростроммаш Москва		

Формат А4

3447/1.166

9 (V)

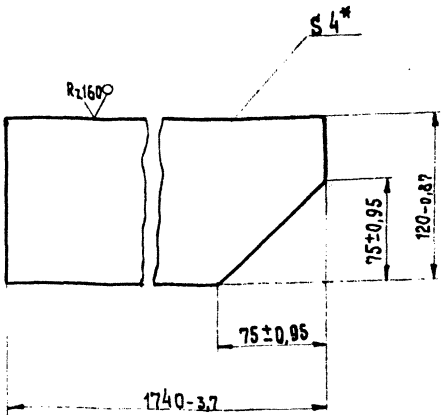

*Размер для справок

Изм.	Лист	№ докум.	Подп.	Дата
Разраб.		Написанов		
Пров.		Носов		
Т. контр.		Миленков		
Рук.				
Н. контр.		Носов		
Утв.		Прохорцев		

3447/1.166

Бортик

Лит.	Масса	Масштаб
И	6,5	1:2,5
Лист	Листов 1	
Гипростроммаш Москва		

Лист Б-ПН-4 ГОСТ 19903-74
Вст.3-2 ГОСТ 14637-79

Формат А4

3447/1.133

25 (V)

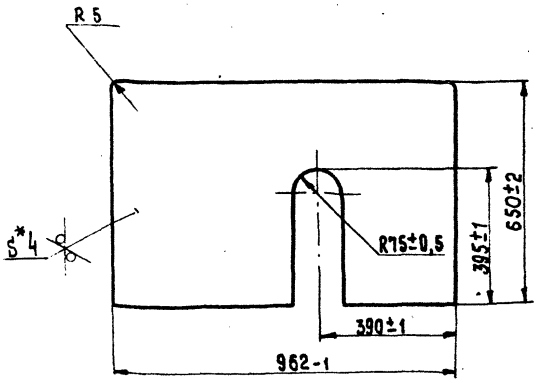

*Размер для справок

409-28-51.89
Альбом 10 | Часть 2

10286/12

Изм.	Лист	№ докум.	Подп.	Дата
Разраб.		Написанов		
Пров.		Носов		
Т. контр.		Миленков		
Рук.				
Н. контр.		Носов		
Утв.		Прохорцев		

3447/1.133

Стенка

Лит.	Масса	Масштаб
И	9	1:10
Лист	Листов	
Гипростроммаш Москва		

Лист Б-ПН-10 ГОСТ 19903-74
ВСт.3пс ГОСТ 14637-79

Формат А4

Инв. № подл. | Подп. и дата | Взам. инв. № | Инв. № дубл. | Подп. и дата

3447/1.163

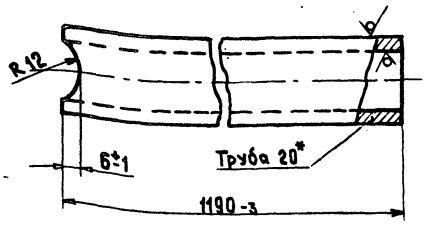

* Размер для справок

Изм.	Лист	№ докум.	Подп.	Дата	3447/1.163	Лит.	Масса	Масштаб
Разраб.		Написанов			Стойка	И	2,4	1:1
Пров.		Носов		04.79		Лист	Листов 1	
Т.контр.		Миленков		05.79	Труба 20 ГОСТ 3262-75	Гипростроммаш Москва		
Рукав.								
Н.контр.		Носов		04.79				
Утв.		Прохорцев		04.79				

Инв.№ подл. | Подп. и дата | Взам. инв.№ | Инв.№ дубл. | Подп. и дата

Формат А4

3447/1.162

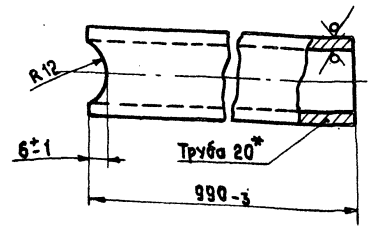

* Размер для справок

Изм.	Лист	№ докум.	Подп.	Дата	3447/1.162	Лит.	Масса	Масштаб
Разраб.		Написанов			Стойка	И	2	1:1
Пров.		Носов		04.79		Лист	Листов 1	
Т.контр.		Миленков		05.79	Труба 20 ГОСТ 3262-75	Гипростроммаш Москва		
Рукав.								
Н.контр.		Носов		04.79				
Утв.		Прохорцев		04.79				

Инв.№ подл. | Подп. и дата | Взам. инв.№ | Инв.№ дубл. | Подп. и дата

Формат А4

3447/1.164

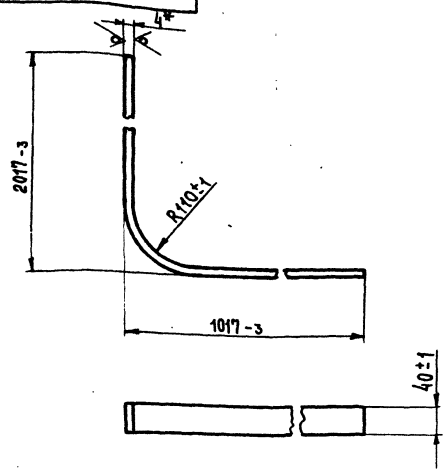

Длина развертки - 2953

* Размер для справок.

Изм.	Лист	№ докум.	Подп.	Дата	3447/1.164	Лит.	Масса	Масштаб
Разраб.		Написанов			Перемычка	И	3,7	1:5
Пров.		Носов		04.79		Лист	Листов 1	
Т.контр.		Миленков		05.79	Лист Б-ПН-4 ГОСТ 19903-74 В ст.3-2 ГОСТ 14637-79	Гипростроммаш Москва		
Рукав.								
Н.контр.		Носов		04.79				
Утв.		Прохорцев		04.79				

Инв.№ подл. | Подп. и дата | Взам. инв.№ | Инв.№ дубл. | Подп. и дата

Формат А4

3447/1.165

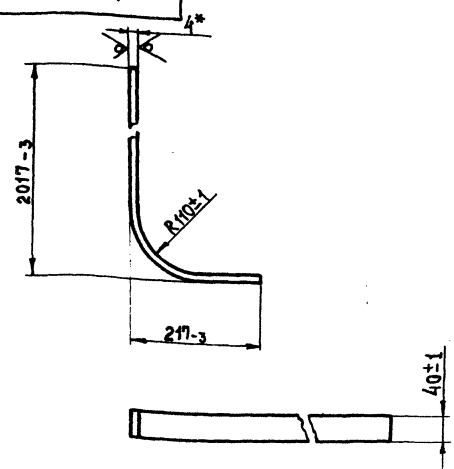

Длина развертки - 2153

* Размер для справок

409-28-51.89
Альбом 10 Часть 2
10286/42

Изм.	Лист	№ докум.	Подп.	Дата	3447/1.165	Лит.	Масса	Масштаб
Разраб.		Написанов			Перемычка	И	2,7	1:5
Пров.		Носов		04.79		Лист	Листов 1	
Т.контр.		Миленков		05.79	Лист Б-ПН-4 ГОСТ 19903-74 В ст.3-2 ГОСТ 14637-79	Гипростроммаш Москва		
Рукав.								
Н.контр.		Носов		04.79				
Утв.		Прохорцев		04.79				

Инв.№ подл. | Подп. и дата | Взам. инв.№ | Инв.№ дубл. | Подп. и дата

Формат А4

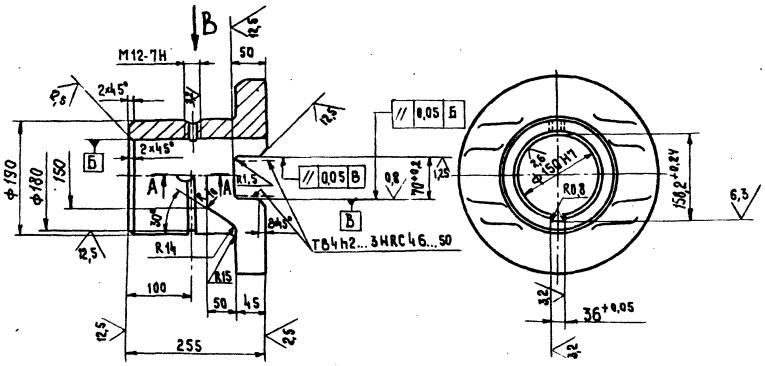

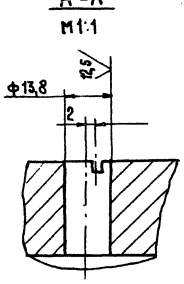

Вид В

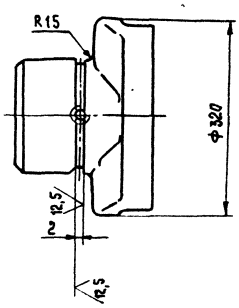

1. Неуказанные предельные отклонения размеров: отверстий - H14, валов h14, остальных $\pm \frac{IT16}{2}$
2. Отклонения на размеры отливок по 9-11 ГОСТ 26645-85
3. Неуказанные литейные радиусы 3-5 мм.

				3447/1.181			
Изм.	Лист	№ докум.	Подп.	Дата	Полумуфта	Лит.	Масса	Масштаб
Разраб.		Написанов				И	53	1:5
Пров.		Носов						
Т. контр.		Миленков				Лист	Листов 1	
Перевал.					Сталь 45Л-III ГОСТ 977-75	Гипростроммаш Москва		
Н. контр.		Носов						
Утв.		Прокорцев						

Формат А3

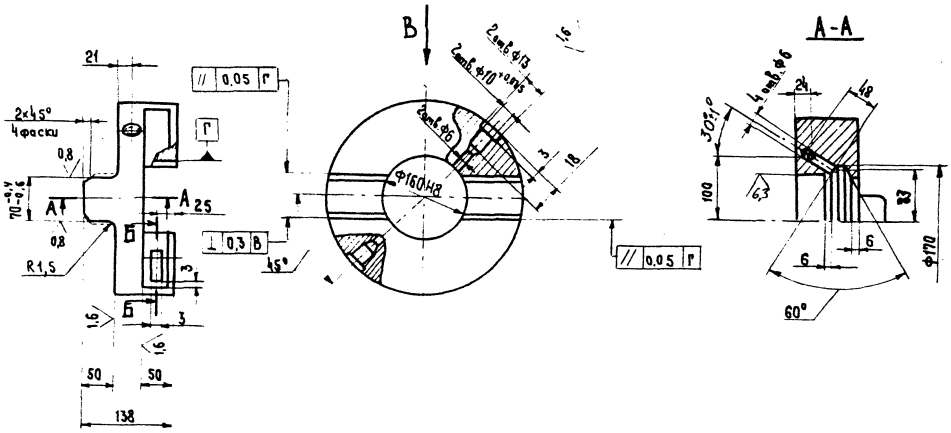

Вид В

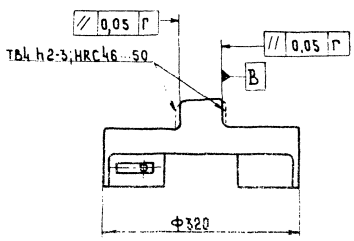

Б-Б

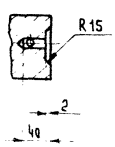

1. Неуказанные предельные отклонения размеров: отверстий - H14, валов -h14, остальных $\pm \frac{IT16}{2}$
2. Отклонение на размеры отливок 9-11 ГОСТ 26645-85.
3. Неуказанные литейные радиусы 3-5 мм.

10286/12

409-28-51.89 Альбом VI Часть 2

				3447/1.182			
Изм.	Лист	№ докум.	Подп.	Дата	Диск	Лит.	Масса	Масштаб
Разраб.		Написанов				И	24	1:5
Пров.		Носов						
Т. контр.		Миленков				Лист	Листов 1	
Перевал.					Сталь 45Л-III ГОСТ 977-75	Гипростроммаш Москва		
Н. контр.		Носов						
Утв.		Прокорцев						

Формат А3

Инв. № подл. | Подп. и дата | Взам. инв. № | Инв. № дубл. | Подп. и дата

3447/1.193

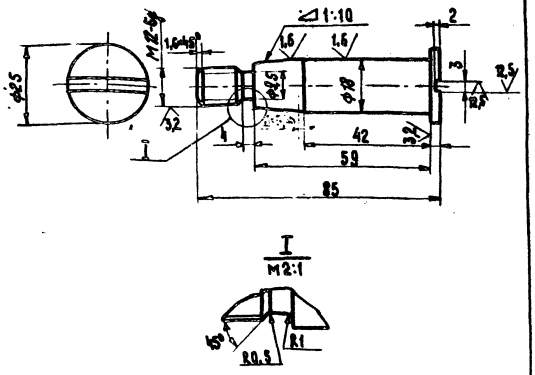

Неуказанные предельные отклонения размеров: -H14, -h14, $\pm \frac{IT16}{2}$

Изм.	Лист	№ докум.	Подп.	Дата
Разраб.		Написанов		
Пров.		Носов		21.89
Т.контр.		Миленков		05.89
Руков.				
Н.контр.		Носов		
Утв.		Прокофьев		06.89

3447/1.193

Палец

Лит.	Масса	Масштаб
И	0,14	1:1

Сталь 45-2-б ГОСТ 1050-74

Лист | Листов 1

Гипростроммаш Москва

Формат А4

3447/1.183

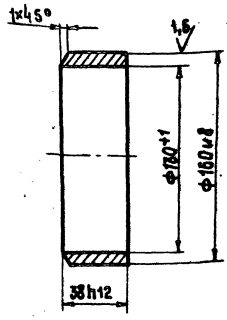

Изм.	Лист	№ докум.	Подп.	Дата
Разраб.		Написанов		
Пров.		Носов		21.89
Т.контр.		Миленков		05.89
Руков.				
Н.контр.		Носов		
Утв.		Прокофьев		06.89

3447/1.183

Втулка

Лит.	Масса	Масштаб
И	0,75	1:2

В ст.3-2 ГОСТ 380-71

Лист | Листов 1

Гипростроммаш Москва

Формат А4

3447/1.194

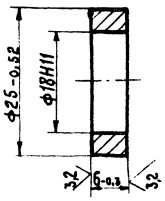

Изм.	Лист	№ докум.	Подп.	Дата
Разраб.		Написанов		
Пров.		Носов		21.89
Т.контр.		Миленков		05.89
Руков.				
Н.контр.		Носов		
Утв.		Прокофьев		06.89

3447/1.194

Втулка распорная

Лит.	Масса	Масштаб
И	0,011	2:1

Ст.3-2 ГОСТ 380-71

Лист | Листов 1

Гипростроммаш Москва

Формат А4

3447/1.195

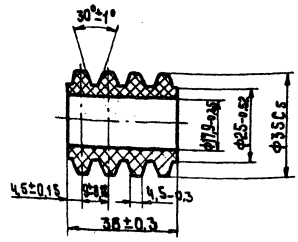

Технические требования и посадки на размеры по ТУ 38105378-72

409-28-51.89
Альбом 10 Часть 2

10286/12

Изм.	Лист	№ докум.	Подп.	Дата
Разраб.		Написанов		
Пров.		Носов		21.89
Т.контр.		Миленков		05.89
Руков.				
Н.контр.		Носов		
Утв.		Прокофьев		06.89

3447/1.195

Втулка упругая

Лит.	Масса	Масштаб
И	0,032	1:1

Резина марки 7-3826 ТУ 38005204-71

Лист | Листов 1

Гипростроммаш Москва

Формат А4

3447/1.191

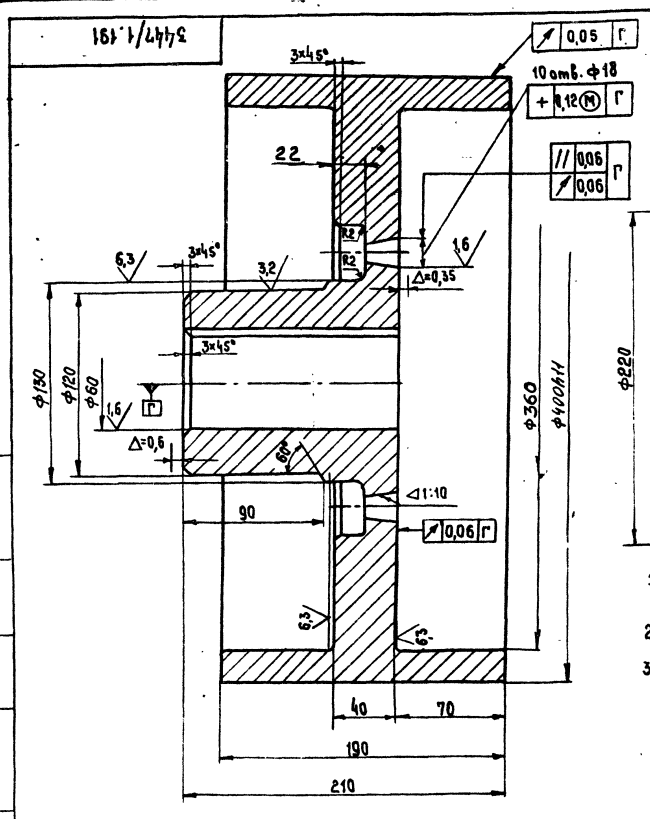

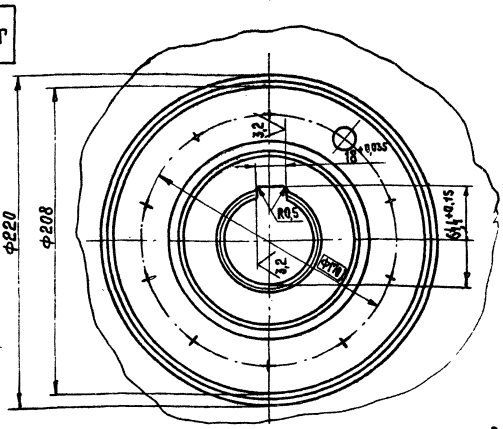

1. Неуказанные предельные отклонения размеров: $-H14,\ h14,\ \pm\frac{IT16}{2}$
2. Отклонение на размеры отливок 9-11 ГОСТ 26645-85
3. Неуказанные литейные радиусы 3-5мм.

Изм.	Лист	№ докум.	Подп.	Дата
Разраб.		Носов		01.89
Пров.		Носов		01.89
Т. контр.		Миленков		05.89
Руков.				
Н. контр.		Носов		01.89
Утв.		Прохорчев		01.89

3447/1.191

Полумуфта

Сч 21-40 ГОСТ 1412-70

Лит.	Масса	Масштаб
И	22,5	1:2

Лист | Листов 1

Гипростроммаш Москва

Формат А3

3447/1.192

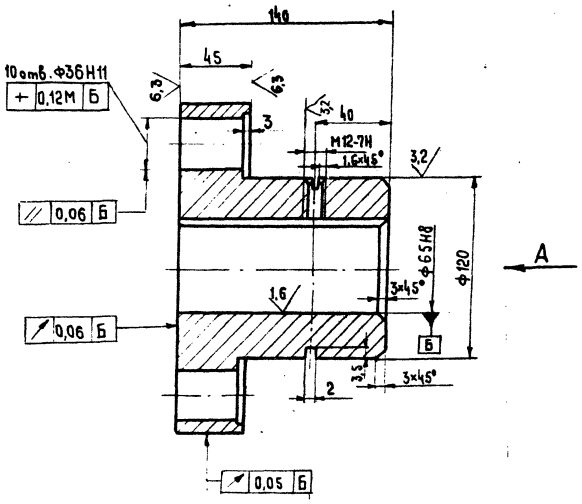

Вид А

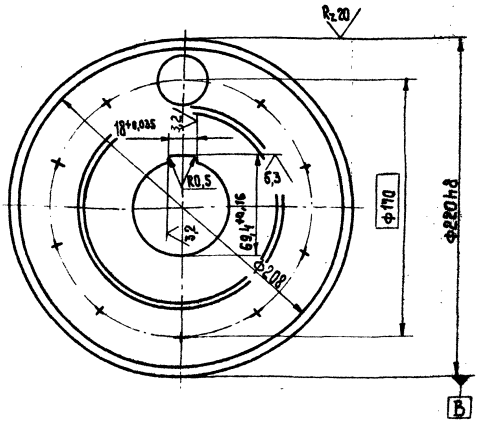

1. Неуказанные предельные отклонения размеров: $-H14,\ h14,\ \pm\frac{IT16}{2}$
2. Отклонение на размеры отливок 9-11 ГОСТ 26645-85
3. Неуказанные литейные радиусы 3-5мм.

409-28-51.89
Альбом 10 | Часть 2

10286/12

Изм.	Лист	№ докум.	Подп.	Дата
Разраб.		Носов		01.89
Пров.		Носов		01.89
Т. контр.		Миленков		05.89
Руков.				
Н. контр.		Носов		01.89
Утв.		Прохорчев		01.89

3447/1.192

Полумуфта

Сч.21-40 ГОСТ 1412-70

Лит.	Масса	Масштаб
И	13,3	1:2

Лист | Листов 1

Гипростроммаш Москва

Формат А3

Инв. № подл. | Подп. и дата | Взам. инв. № | Инв. № дубл. | Подп. и дата

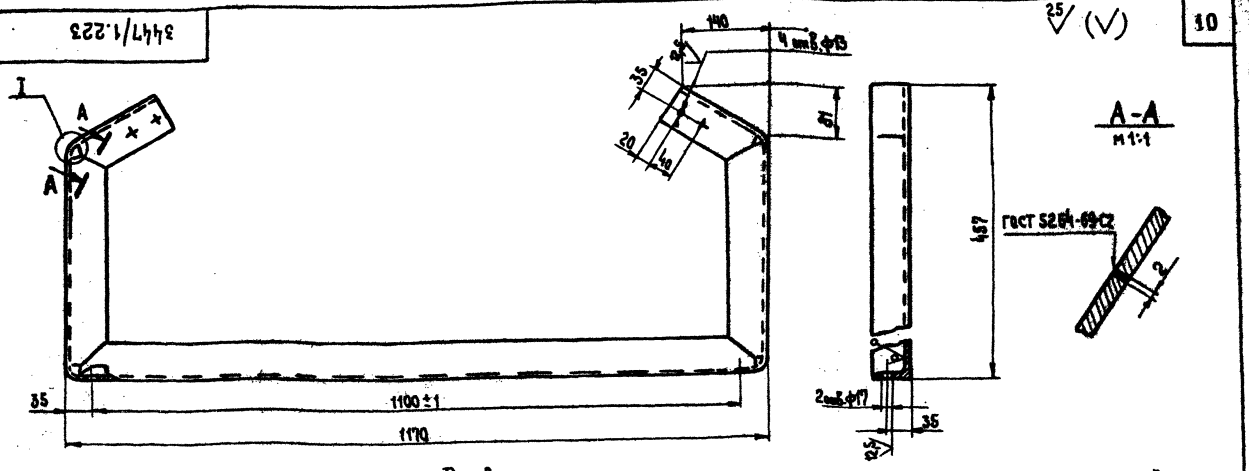

Развертка
М1:2

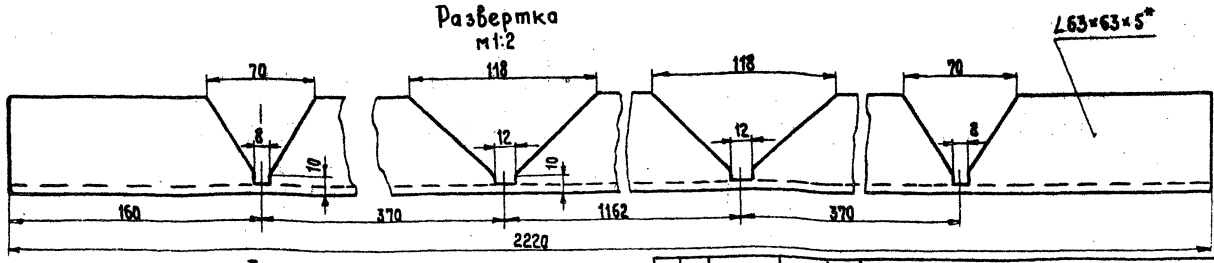

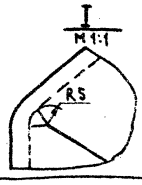

1. Неуказанные предельные отклонения размеров: -H14, -h14, $\pm \frac{IT16}{2}$
2* Размер для справки.

Изм.	Лист	№ докум.	Подп.	Дата
Разраб.		Написанов		
Пров.		Носов		
Т. контр.		Миленков		
Рукав.				
Н. контр.		Носов		
Утв.		Прохорцев		

3447/1.223

Стойка

Лит.	Масса	Масштаб
И	10,5	1:5
Лист	Листов 1	

Уголок Б-63×63×5 ГОСТ 8509-86 / В Ст3-2 ГОСТ 535-79

Гипростроммаш Москва

Формат А3

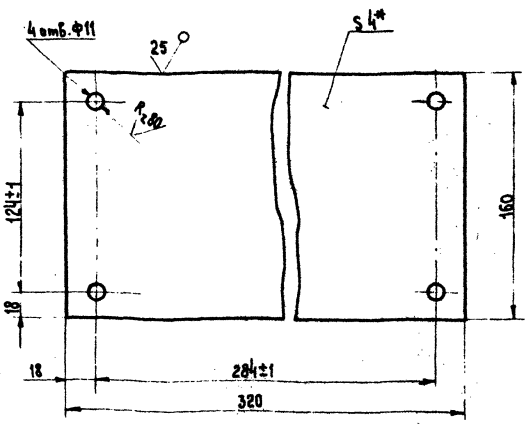

1. Неуказанные предельные отклонения размеров: -H14, -h14, $\pm \frac{IT16}{2}$.
2* Размер для справок

Изм.	Лист	№ докум.	Подп.	Дата
Разраб.		Написанов		
Пров.		Носов		
Т. контр.		Миленков		
Рукав.				
Н. контр.		Носов		
Утв.		Прохорцев		

3447/1.241

Плита

Литер	Масса	Масштаб
И	1,6	1:2
Лист	Листов 1	

Лист Б-ПН-4 ГОСТ 19903-74 / В Ст3-2 ГОСТ 14637-79

Гипростроммаш Москва

Формат А4

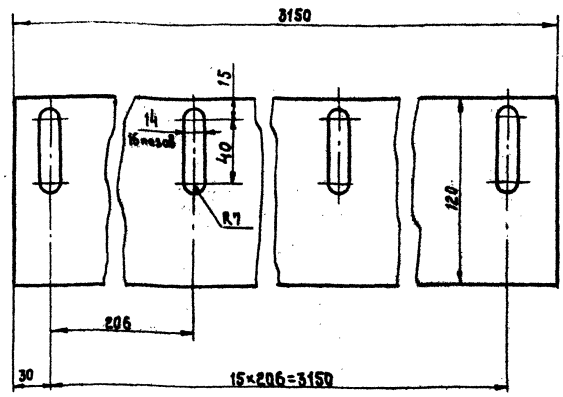

Допускается изготовление из ленты транспортерной

Изм.	Лист	№ докум.	Подп.	Дата
Разраб.		Написанов		
Пров.		Носов		
Т. контр.		Миленков		
Рукав.				
Н. контр.		Носов		
Утв.		Прохорцев		

3447/1.222

Фартук

Лит.	Масса	Масштаб
И	2,8	1:2
Лист	Листов 1	

Резина-пластина 10МБ-Б-М ГОСТ 7338-77

Гипростроммаш Москва

Формат А4

409-28-51.89
Альбом 10 Часть 2
10286/12

3447/1.231

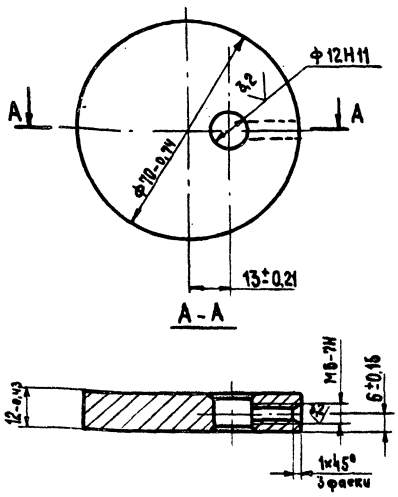

Изм.	Лист	№ докум.	Подп.	Дата
Разраб.		Написанов		
Пров.		Носов		01.89
Т. контр.		Миленков		
Руков.				
Н. контр.		Носов		
Утв.		Прокорчев		

Кулачок

Лит.	Масса	Масштаб
И	0,35	1:1

Лист | Листов 1

Вст.3-2 ГОСТ 380-71

Гипростроммаш Москва

Формат А4

3447/1.232

Вид А

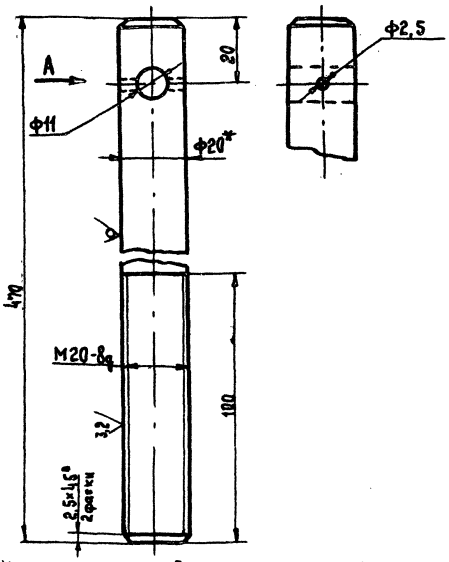

1. Неуказанные предельные отклонения размеров: -Н14, -h14, $\pm \frac{IT16}{2}$.
2*. Размер для справок.

Изм.	Лист	№ докум.	Подп.	Дата
Разраб.		Написанов		
Пров.		Носов		01.89
Т. контр.		Миленков		
Руков.				
Н. контр.		Носов		
Утв.		Прокорчев		

Тяга

Лит.	Масса	Масштаб
И	1,1	1:1

Лист | Листов 1

Круг В20 ГОСТ 2590-71 / Ст3-2 ГОСТ 535-79

Гипростроммаш Москва

Формат А4

3447/1.233

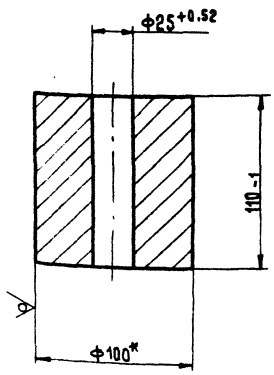

* Размер для справок.

Изм.	Лист	№ докум.	Подп.	Дата
Разраб.		Написанов		
Пров.		Носов		01.89
Т. контр.		Миленков		
Руков.				
Н. контр.		Носов		
Утв.		Прокорчев		

Груз

Лит.	Масса	Масштаб
И	6,4	1:2

Лист | Листов 1

Круг В100 ГОСТ 2590-71 / Ст3-2 ГОСТ 535-79

Гипростроммаш Москва

Формат А4

3447/1.291

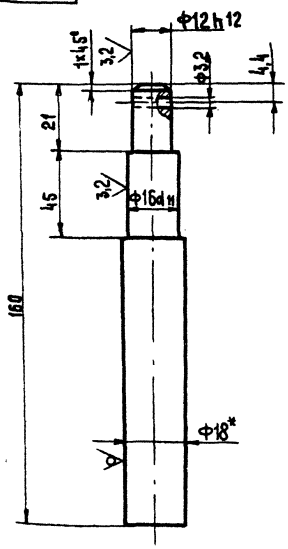

1. Неуказанные предельные отклонения размеров: -Н14, -h14, $\pm \frac{IT16}{2}$.
2*. Размер для справок.

409-28-51.89
Альбом 10 | Часть 2

10286/12

Изм.	Лист	№ докум.	Подп.	Дата
Разраб.		Написанов		
Пров.		Носов		01.89
Т. контр.		Миленков		
Руков.				
Н. контр.		Носов		
Утв.		Прокорчев		

Ось

Лит.	Масса	Масштаб
И	0,24	1:1

Лист | Листов 1

Круг В18 ГОСТ 2590-71 / Ст3-2 ГОСТ 535-79

Гипростроммаш Москва

Формат А4

3447/1.245

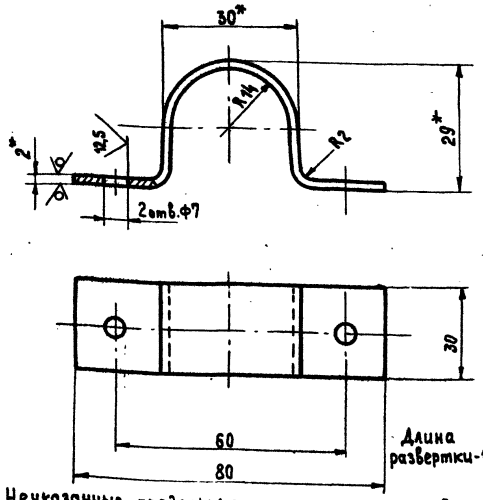

Длина развертки-130

1. Неуказанные предельные отклонения размеров: -Н14, -h14, ± $\frac{IT16}{2}$
2*. Размер для справок.

Изм	Лист	№ докум.	Подп.	Дата	3447/1.245	Лит.	Масса	Масштаб
Разраб.		Написанов			Скоба	И	0,03	1:1
Пров.		Носов		04.89		Лист	Листов 1	
Т. контр.		Миленков		05.89				
Руков.								
Н. контр.		Носов			Лист Б-ПН-2 ГОСТ 19904-74 4-IV В ст3пс ГОСТ 16523-70	Гипростроммаш Москва		
Утв.		Прохорцев						

Формат А4

3447/1.244

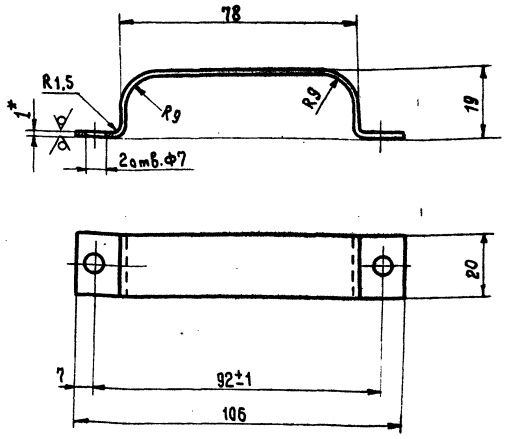

Длина развертки-135

1. Неуказанные предельные отклонения размеров: -Н14, -h14, ± $\frac{IT16}{2}$
2*. Размер для справок.

Изм	Лист	№ докум.	Подп.	Дата	3447/1.244	Лит.	Масса	Масштаб
Разраб.		Написанов			Скоба	И	0,03	1:1
Пров.		Носов		04.89		Лист	Листов	
Т. контр.		Миленков		05.89				
Руков.								
Н. контр.		Носов			Лист Б-ПН-1 ГОСТ 19904-74 4-IV-В ст3пс ГОСТ 16523-70	Гипростроммаш Москва		
Утв.		Прохорцев						

Формат А4

Инв. № подл. | Подп. и дата | Взам. инв. № | Инв. № дубл. | Подп. и дата

3447/1.242

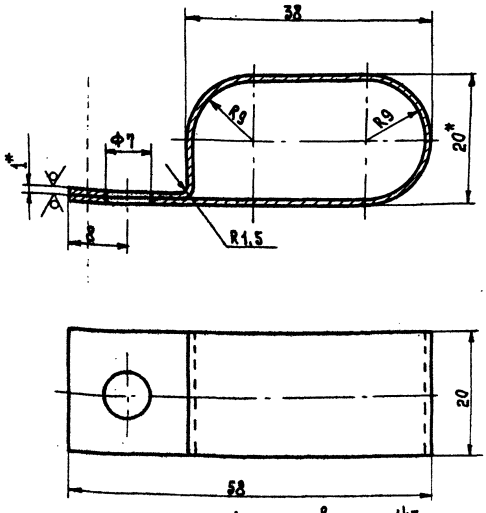

Длина развертки-143

1. Неуказанные предельные отклонения размеров: -Н14, -h14, ± $\frac{IT16}{2}$.
2*. Размеры для справок.

Изм	Лист	№ докум.	Подп.	Дата	3447/1.242	Лит.	Масса	Масштаб
Разраб.		Написанов			Скоба	И	0,022	2:1
Пров.		Носов		04.89		Лист	Листов 1	
Т. контр.		Миленков		05.89				
Руков.								
Н. контр.		Носов			Лист Б-ПН-1 ГОСТ 19904-74 4-IV-В ст3пс ГОСТ 16523-70	Гипростроммаш Москва		
Утв.		Прохорцев						

Формат А4

3447/1.243

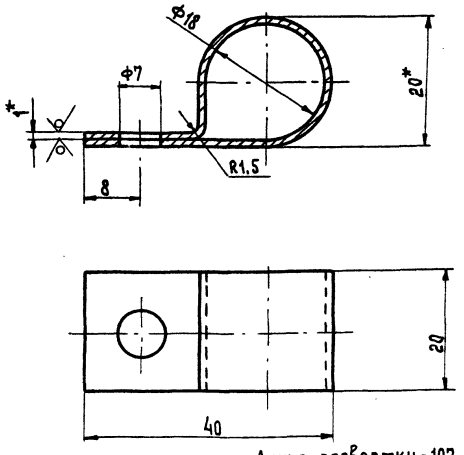

Длина развертки-107

1. Неуказанные предельные отклонения размеров: -Н14, -h14, ± $\frac{IT16}{2}$
2*. Размеры для справок.

409-28-51.89
Альбом 10 Часть 2

10286/12

Изм	Лист	№ докум.	Подп.	Дата	3447/1.243	Лит.	Масса	Масштаб
Разраб.		Написанов			Скоба	И	0,02	2:1
Пров.		Носов		04.89		Лист	Листов 1	
Т. контр.		Миленков		05.89				
Руков.								
Н. контр.		Носов			Лист Б-ПН-1 ГОСТ 19904-74 4-IV-В ст3пс ГОСТ 16523-70	Гипростроммаш Москва		
Утв.		Прохорцев						

Формат А4

Инв. № подл. | Подп. и дата | Взам. инв. № | Инв. № дубл. | Подп. и дата

3447/1.272

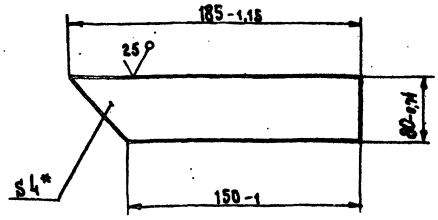

* Размер для справок.

Изм.	Лист	№ докум.	Подп.	Дата
Разраб.		Носов		04.89
Пров.				
Т. контр.		Миленков		05.89
Руков.				
Н. контр.		Носов		05.89
Утв.		Прохорцев		05.89

Косынка

Лит.	Масса	Масштаб
И	0,2	1:2
Лист	Листов 1	

Лист: Б-ПН-4 ГОСТ 19903-74 / В ст.3-2 ГОСТ 14637-79

Гипростроммаш Москва

Формат А4

3447/1.281

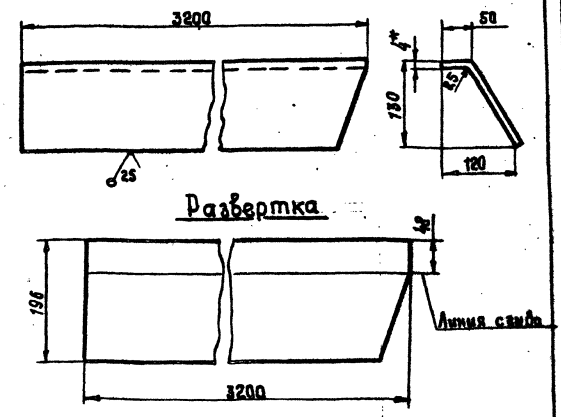

1. Неуказанные предельные отклонения размеров: -h14, $\pm \frac{IT16}{2}$.
2. * Размер для справок.

Изм.	Лист	№ докум.	Подп.	Дата
Разраб.		Носов		04.89
Пров.				
Т. контр.		Миленков		05.89
Руков.				
Н. контр.		Носов		05.89
Утв.		Прохорцев		05.89

Стенка

Лит.	Масса	Масштаб
И	19	1:5
Лист	Листов 1	

Лист: Б-ПН-4 ГОСТ 19903-74 / В ст.3-2 ГОСТ 14637-79

Гипростроммаш Москва

Формат А4

3447/1.273

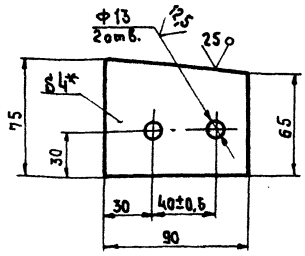

1. Неуказанные предельные отклонения размеров H14, h14, $\pm \frac{IT16}{2}$.
2. * Размер для справок.

Изм.	Лист	№ докум.	Подп.	Дата
Разраб.		Носов		04.89
Пров.				
Т. контр.		Миленков		05.89
Руков.				
Н. контр.		Носов		05.89
Утв.		Прохорцев		05.89

Проушина

Лит.	Масса	Масштаб
И	0,2	1:2
Лист	Листов 1	

Лист: Б-ПН-4 ГОСТ 19903-74 / В ст.3-2 ГОСТ 14637-79

Гипростроммаш Москва

Формат А4

3447/1.271

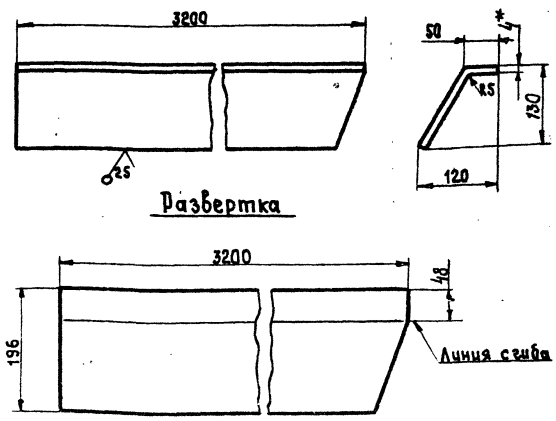

1. Неуказанные предельные отклонения размеров: -h14, $\pm \frac{IT16}{2}$.
2. * Размер для справок.

409-28-51.89
Альбом 10 Часть 2
102906/12

Изм.	Лист	№ докум.	Подп.	Дата
Разраб.		Носов		04.89
Пров.				
Т. контр.		Миленков		05.89
Руков.				
Н. контр.		Носов		05.89
Утв.		Прохорцев		05.89

Стенка

Лит.	Масса	Масштаб
И	19	1:5
Лист	Листов 1	

Лист: Б-ПН-4 ГОСТ 19903-74 / В ст.3-2 ГОСТ 14637-79

Гипростроммаш Москва

Формат А4

3447/1.293

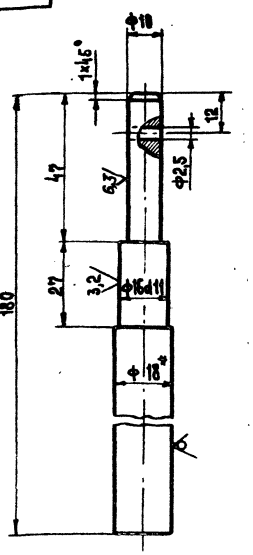

1. Неуказанные предельные отклонения размеров: -H14, -h14, $\pm \frac{IT16}{2}$.
2*. Размер для справок.

Изм.	Лист	№ докум.	Подп.	Дата	3447/1.293			
Разраб.		Написанов			Ось	Лит.	Масса	Масштаб
Пров.		Носов				И	0,27	1:1
Т.контр.		Миленков				Лист	Листов 1	
Рукав.					Круг Б18 ГОСТ 2590-71 / Ст3-2 ГОСТ 535-58	Гипростроммаш Москва		
Н.контр.		Носов						
Утв.		Прохорцев						

Формат А4

3447/1.292

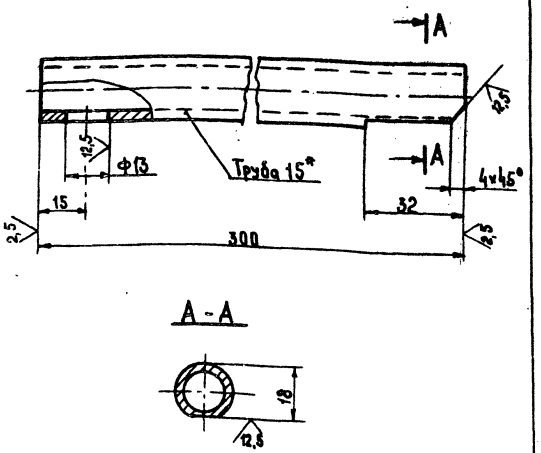

А-А

1. Неуказанные предельные отклонения размеров: h14, $\pm \frac{IT16}{2}$.
2*. Размер для справок.

Изм.	Лист	№ докум.	Подп.	Дата	3447/1.292			
Разраб.		Написанов			Патрубок	Лит.	Масса	Масштаб
Пров.		Носов				И	0,35	1:1
Т.контр.		Миленков				Лист	Листов 1	
Рукав.					Труба 57х3,2 ГОСТ 3262-75	Гипростроммаш Москва		
Н.контр.		Носов						
Утв.		Прохорцев						

Формат А4

3447/1.294

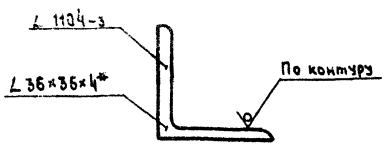

* Размер для справок

Изм.	Лист	№ докум.	Подп.	Дата	3447/1.294			
Разраб.		Написанов			Связь	Лит.	Масса	Масштаб
Пров.		Носов				И	2,4	1:1
Т.контр.		Миленков				Лист	Листов 1	
Рукав.					Уголок Б-36х36х4 ГОСТ 8509-86 / Ст3-2 ГОСТ 535-79	Гипростроммаш Москва		
Н.контр.		Носов						
Утв.		Прохорцев						

Формат А4

3447/1.321

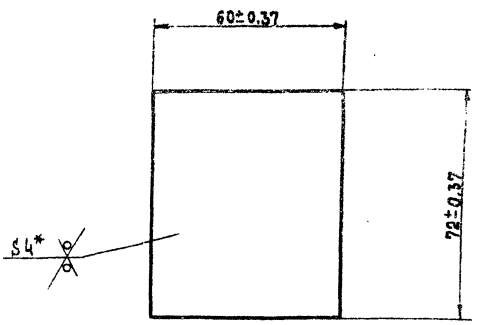

* Размер для справок

409-28-51.89
Альбом 10 Часть 2
10286/12

Изм.	Лист	№ докум.	Подп.	Дата	3447/1.321			
Разраб.		Написанов			Планка	Лит.	Масса	Масштаб
Пров.		Носов				И	0,13	1:1
Т.контр.		Миленков				Лист	Листов 1	
Рукав.					Лист Б-ПН-4 ГОСТ 19903-74 / Ст3-2 ГОСТ 14637-79	Гипростроммаш Москва		
Н.контр.		Носов						
Утв.		Прохорцев						

Формат А4

3447/1.331

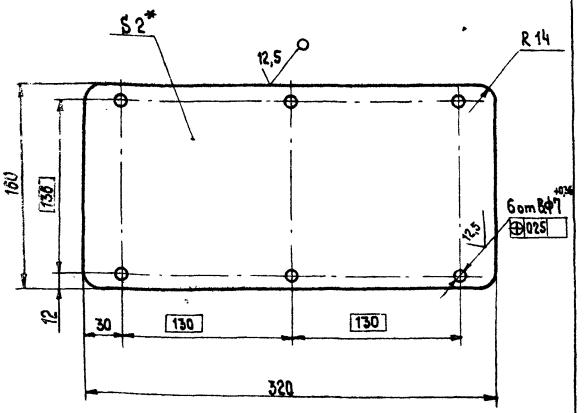

1. Неуказанные предельные отклонения размеров остальных $\pm \frac{IT\,16}{2}$
2*. Размер для справок.

Изм.	Лист	№ докум.	Подп.	Дата
Разраб.		Блументаль		
Пров.		Носов		04.89
Т. контр.		Миленков		05.89
Руков.				
Н. контр.		Носов		
Утв.		Прохорцев		01.89

3447/1.331

Крышка

Лит.	Масса	Масштаб
И	0,8	1:5

Лист | Листов 1

Лист Б-ПН-2 ГОСТ 19904-74 / 4-IV В ст.3 пс ГОСТ 16523-70

Гипростроммаш Москва

Формат А4

Инв. № подл. | Подп. и дата | Взам. инв. № | Инв. № дубл. | Подп. и дата

3447/1.332

15

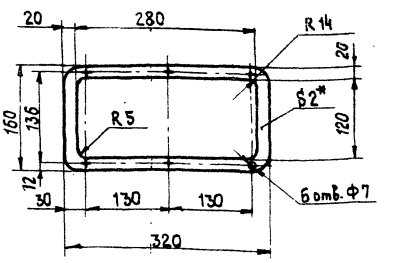

* Размер для справок.

Изм.	Лист	№ докум.	Подп.	Дата
Разраб.		Блументаль		
Пров.		Носов		04.89
Т. контр.		Миленков		05.89
Руков.				
Н. контр.		Носов		
Утв.		Прохорцев		01.89

3447/1.332

Прокладка

Лит.	Масса	Масштаб
И	0,03	1:5

Лист | Листов 1

Пластикат ППВ листовой 2,0 ГОСТ 18269-72

Гипростроммаш Москва

Формат А4

Инв. № подл. | Подп. и дата | Взам. инв. № | Инв. № дубл. | Подп. и дата

3447/1.301

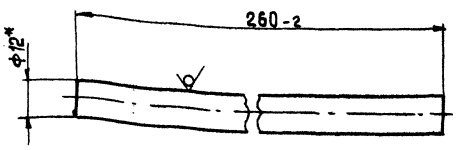

* Размер для справок.

Изм.	Лист	№ докум.	Подп.	Дата
Разраб.		Написанов		
Пров.		Носов		04.89
Т. контр.		Миленков		05.89
Руков.				
Н. контр.		Носов		
Утв.		Прохорцев		01.89

3447/1.301

Штанга

Лит.	Масса	Масштаб
И	0,24	1:1

Лист | Листов 1

Круг В12 ГОСТ 2590-71 / Ст 3-2 ГОСТ 535-79

Гипростроммаш Москва

Формат А4

Инв. № подл. | Подп. и дата | Взам. инв. № | Инв. № дубл. | Подп. и дата

3447/1.302

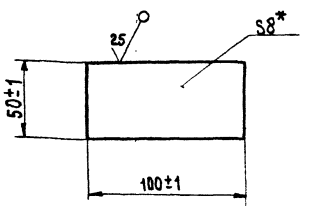

*Размер для справок

409-28-51.89

Альбом 10 | Часть 2

10286/12

Изм.	Лист	№ докум.	Подп.	Дата
Разраб.		Написанов		
Пров.		Носов		04.89
Т. контр.		Миленков		05.89
Руков.				
Н. контр.		Носов		
Утв.		Прохорцев		01.89

3447/1.302

Платик

Лит.	Масса	Масштаб
И	0.3	1:2

Лист | Листов 1

Лист Б-ПН-8 ГОСТ 19903-74 / В ст3-2 ГОСТ 14637-79

Гипростроммаш Москва

Формат А4

Инв. № подл. | Подп. и дата | Взам. инв. № | Инв. № дубл. | Подп. и дата

3447/1.351

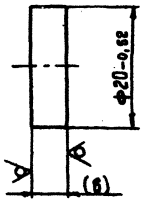

Размер в скобках – после сборки.

Изм.	Лист	№ докум.	Подп.	Дата
Разраб.		Написанов		
Пров.		Носов		
Т. контр.		Миленков		
Рук. в.				
Н. контр.		Носов		
Утв.		Прохорцев		

3447/1.351

Платик

Лит.	Масса	Масштаб
И	0,02	2:1

Лист | Листов 1

В ст.3-2 ГОСТ 380-71

Гипростроммаш Москва

Формат А4

3447/1.352

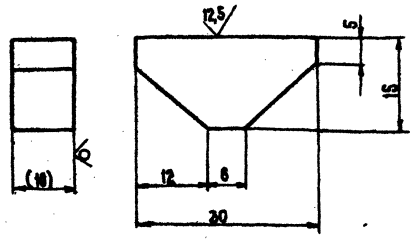

1. Неуказанные предельные отклонения размеров: -h14, $\pm \frac{IT16}{2}$
2. Размер в скобках – после сборки.

Изм.	Лист	№ докум.	Подп.	Дата
Разраб.		Написанов		
Пров.		Носов		
Т. контр.		Миленков		
Рук. в.				
Н. контр.		Носов		
Утв.		Прохорцев		

3447/1.352

Бобышка

Лит.	Масса	Масштаб
И	0,02	2:1

Лист | Листов 1

В Ст.3-2 ГОСТ 380-71

Гипростроммаш Москва

Формат А4

3447/1.353

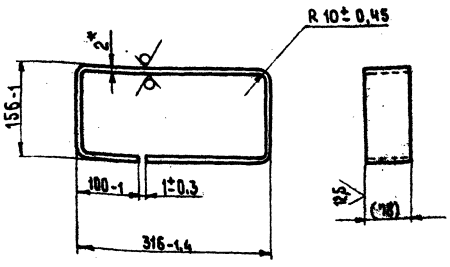

Длина развертки – 916

1.* Размер для справок.
2. Размер в скобках – после сварки.

Изм.	Лист	№ докум.	Подп.	Дата
Разраб.		Написанов		
Пров.		Носов		
Т. контр.		Миленков		
Рук. в.				
Н. контр.		Носов		
Утв.		Прохорцев		

3447/1.353

Обечайка

Лит.	Масса	Масштаб
И	1	1:5

Лист | Листов 1

Лист 5-ПН-2 ГОСТ 19904-74 4-IV В ст 3 пс ГОСТ 16523-70

Гипростроммаш Москва

Формат А4

3447/1.354

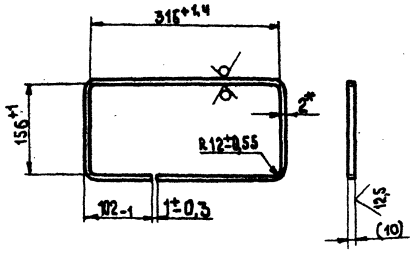

Длина развертки – 929

1.* Размер для справок.
2. Размер в скобках – после сварки.

409-28-51.89
Альбом 10 Часть 2
10286/12

Изм.	Лист	№ докум.	Подп.	Дата
Разраб.		Написанов		
Пров.		Носов		
Т. контр.		Миленков		
Рук. в.				
Н. контр.		Носов		
Утв.		Прохорцев		

3447/1.354

Пояс

Лит.	Масса	Масштаб
И	0,14	1:5

Лист | Листов 1

Лист 5-ПН-2 ГОСТ 19904-74 4-IV В ст. 3 пс ГОСТ 16523-70

Гипростроммаш Москва

Формат А4

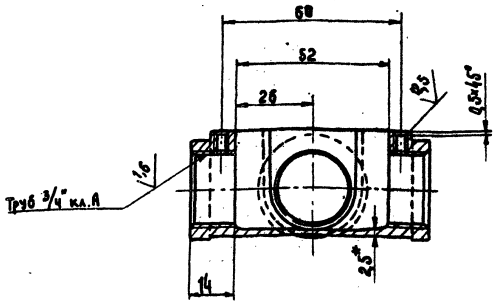

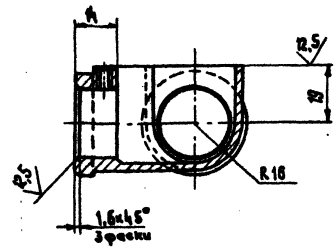

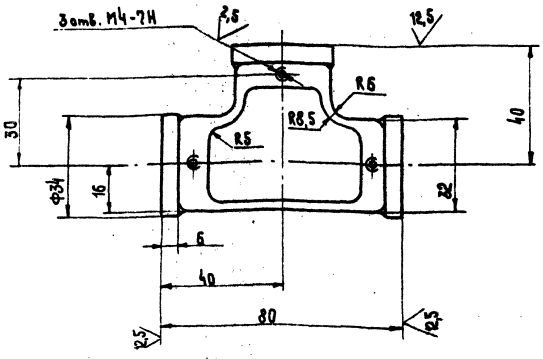

1. Неуказанные предельные отклонения размеров: Н14, −h14, $\pm\frac{JT16}{2}$
2. Предельные отклонения размеров литых необработанных поверхностей ±1,5мм.
3. Неуказанные литейные радиусы 3÷5мм.
4*. Размер для справок

Изм.	Лист	№ докум.	Подп.	Дата	3447/1.381			
Разраб.		Написанов			Корпус	Лит.	Масса	Масштаб
Пров.		Носов		04.89г.		И	0,24	1:1
Т. контр.		Миленков		05.89		Лист	Листов 1	
Руков.					К4 30-6 ГОСТ 1215-79	Гипростроммаш Москва		
Н. контр.		Носов						
Утв.		Прохорцев		01.89				

Формат А3

Инв. № подл. | Подп. и дата | Взам. инв. № | Инв. № дубл. | Подп. и дата

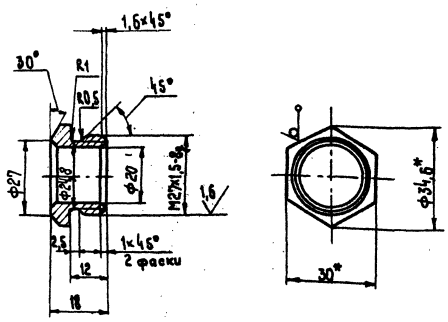

1. Неуказанные предельные отклонения размеров: −Н14, −h14, $\pm\frac{JT16}{2}$
2*. Размеры для справок.

Изм.	Лист	№ докум.	Подп.	Дата	3447/1.362			
Разраб.		Написанов			Штуцер	Лит.	Масса	Масштаб
Пров.		Носов		04.89		И	0,05	1:1
Т. контр.		Миленков		05.89		Лист	Листов 1	
Руков.					Шестигранник 30 ГОСТ 2879-69 45-26 ГОСТ 1050-79	Гипростроммаш Москва		
Н. контр.		Носов						
Утв.		Прохорцев		01.89				

Формат А4

Инв. № подл. | Подп. и дата | Взам. инв. № | Инв. № дубл. | Подп. и дата

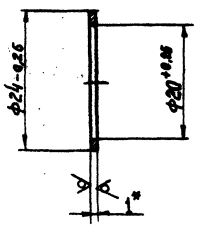

* Размер для справок.

409-28-51.89
Альбом 10 Часть 2

10286/12

Изм.	Лист	№ докум.	Подп.	Дата	3447/1.363			
Разраб.		Написанов			Шайба	Лит.	Масса	Масштаб
Пров.		Носов		04.89		И	0,003	2:1
Т. контр.		Миленков		05.89		Лист	Листов 1	
Руков.					Лист Б-ПН-1 ГОСТ 19904-74 4-IV В ст3пс ГОСТ 16523-70	Гипростроммаш Москва		
Н. контр.		Носов						
Утв.		Прохорцев		01.89				

Формат А4

3447/1.364

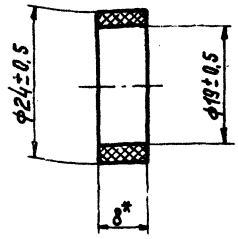

* Размер для справок.

Изм	Лист	№ докум.	Подп.	Дата	3447/1.364	Лит.	Масса	Масштаб
Разраб.		Написанов			Прокладка	И	0,002	2:1
Пров.		Носов		04.89		Лист	Листов 1	
Т.контр.		Миленков		05.89				
Руков.								
Н.контр.		Носов			Резина-пластина 8МБ-А-М ГОСТ 7338-77	Гипростроммаш Москва		
Утв.		Прохорцев		05.89				

Формат А4

3447/1.382

25/ (√) 18

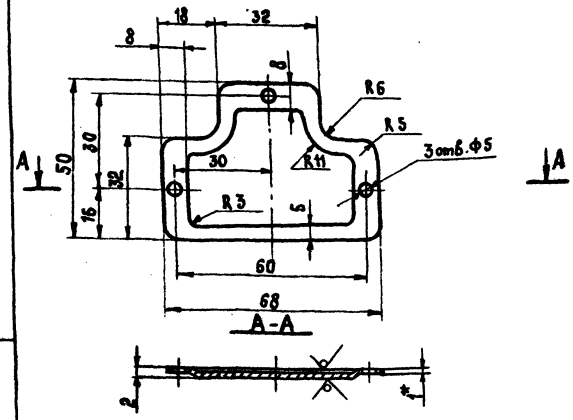

1. Неуказанные предельные отклонения размеров: -Н14, -П14, $\pm \frac{IT16}{2}$
2. Размер для справок.

Изм	Лист	№ докум.	Подп.	Дата	3447/1.382	Лит.	Масса	Масштаб
Разраб.		Написанов			Крышка	И	0,028	1:1
Пров.		Носов		04.89		Лист	Листов 1	
Т.контр.		Миленков		05.89				
Руков.								
Н.контр.		Носов			Лист Б-ПН-1.0 ГОСТ 19904-74 4-IV-В ст.08кп. ГОСТ 16523-7	Гипростроммаш Москва		
Утв.		Прохорцев		05.89				

Формат А4

3447/1.383

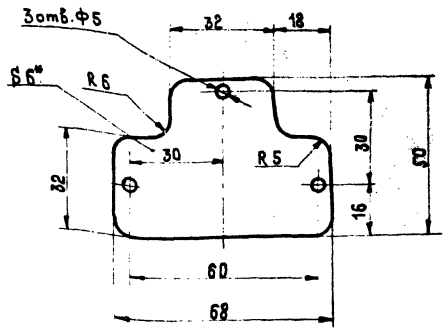

* Размер для справок.

Изм	Лист	№ докум.	Подп.	Дата	3447/1.383	Лит.	Масса	Масштаб
Т.контр.		Миленков		04.89	Прокладка	И	0,004	1:1
Руков.				05.89		Лист	Листов 1	
Н.контр.		Носов			Пластикат ПП-В листовой 1 ГОСТ 18269-72	Гипростроммаш Москва		
Утв.		Прохорцев		05.89				

Формат А4

3447/1.355

25/ (√)

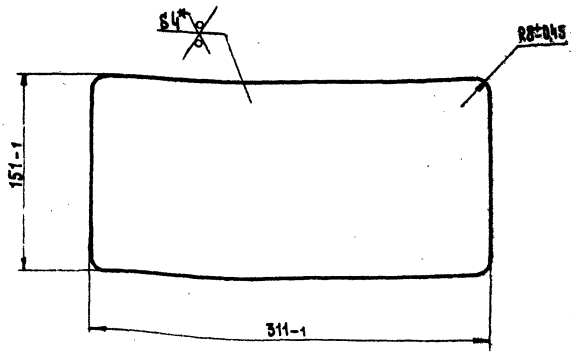

Размер для справок

409-28-51.89
Альбом 10 Часть 2

10286/12

Изм	Лист	№ докум.	Подп.	Дата	3447/1.355	Лит.	Масса	Масштаб
Разраб.		Написанов			Дно	И	2	1:2,5
Пров.		Носов		04.89		Лист	Листов 1	
Т.контр.		Миленков		05.89				
Руков.								
Н.контр.		Носов			Лист Б-ПН-4 ГОСТ 19903-74 В ст.3-2 ГОСТ 14637-79	Гипростроммаш Москва		
Утв.		Прохорцев		05.89				

Формат А4

gost.e-ecolog.ru