ТИПОВОЙ ПРОЕКТ

409-28-51.89

БЕТОНОСМЕСИТЕЛЬНЫЙ ЦЕХ АВТОМАТИЗИРОВАННЫЙ ПРОИЗВОДИТЕЛЬНОСТЬЮ 60 куб. м ТЯЖЕЛЫХ БЕТОННЫХ СМЕСЕЙ В ЧАС

АЛЬБОМ 10

Чертежи на нестандартизированное оборудование

ЧАСТЬ I

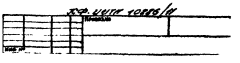

gost.e-ecolog.ru

ЦЕНТРАЛЬНЫЙ ИНСТИТУТ ТИПОВОГО ПРОЕКТИРОВАНИЯ
ГОССТРОЯ СССР
КИЕВСКИЙ ФИЛИАЛ
г Киев-57 ул Эжена Потье № 12
11/1
Заказ №6952 Инв № 10286/11 Тираж 880
Сдано в печать 26.6 1990 Цена 11-55

ТИПОВОЙ ПРОЕКТ
409-28-51.89

БЕТОНОСМЕСИТЕЛЬНЫЙ ЦЕХ АВТОМАТИЗИРОВАННЫЙ ПРОИЗВОДИТЕЛЬНОСТЬЮ 60 куб. м ТЯЖЕЛЫХ БЕТОННЫХ СМЕСЕЙ В ЧАС

АЛЬБОМ 10

ЧАСТЬ I

РАЗРАБОТАН
ВГПИ ГИПРОСТРОММАШ
Главный инженер института (С.К. Казарин)
Главный инженер проекта (М.А. Готлиб)

Утвержден и введен в действие
ВГПИ ГИПРОСТРОММАШ
Приказ от 18.08.89 № 109

© ЦИТП Госстроя СССР 1989г.

10286/11

Наименование	Обозначение	Лист
Перечень чертежей		2-4
Конвейер ленточный наклонный	3447/1.000	5
—"— —"—	3447/1.000	5
—"— —"—	3447/1.000	5
—"— —"—	3447/1.000	5
—"— —"—	3447/1.000СБ	6
—"— —"—	3447/1.000СБ	7
—"— —"—	3447/1.000СБ	8
—"— —"—	3447/1.000СБ	9
—"— —"—	3447/1.000СБ	10
Схема электрическая соединений	3447/1.000Э4	11
Ведомость спецификаций	3447/1.000ВС	12
—"— —"—	3447/1.000ВС	12
Ведомость покупных	3447/1.000Вп	13
—"— —"—	3447/1.000Вп	13
—"— —"—	3447/1.000Вп	14
—"— —"—	3447/1.000 Вп	14
Ведомость материалов	3447/1.000ВМ	15
—"— —"—	3447/1.000ВМ	15
—"— —"—	3447/1.000ВМ	15
—"— —"—	3447/1.000ВМ	15
Опросный лист	3447/1.000$Д_1$	16
—"— —"—	3447/1.000$Д_1$	16
Рама привода	3447/1.010	17
—"— —"—	3447/1.010	17
—"— —"—	3447/1.010СБ	18
—"— —"—	3447/1.010СБ	19
—"— —"—	3447/1.010СБ	20
—"— —"—	3447/1.010СБ	21
Рама концевая	3447/1.020	17
—"— —"—	3447/1.020СБ	22
Стойка	3447/1.030	17
—"— —"—	3447/1.030СБ	23
Стойка	3447/1.040	24
—"— —"—	3447/1.040СБ	23
Секция концевая	3447/1.050	24
—"— —"—	3447/1.050СБ	25
Секция промежуточная	3447/1.060	24
—"— —"—	3447/1.060СБ	26
Секция головная	3447/1.070	24
—"— —"—	3447/1.070СБ	27
Стойка	3447/1.090	28
—"— —"—	3447/1.090СБ	29

Наименование	Обозначение	Лист
Стойка	3447/1.100	28
—"— —"—	3447/1.100СБ	29
Рама натяжного устройства	3447/1.110	28
—"— —"—	3447/1.110СБ	30
Воронка	3447/1.120	28
—"— —"—	3447/1.120СБ	31
Ограждение	3447/1.130	32
—"— —"—	3447/1.130СБ	33
Ограждение	3447/1.140	32
—"— —"—	3447/1.140СБ	32
Лестница	3447/1.150	33
—"— —"—	3447/1.150СБ	34
Ограждение	3447/1.160	33
—"— —"—	3447/1.160СБ	35
Ограждение	3447/1.170	36
—"— —"—	3447/1.170СБ	36
Муфта кулачков дисковая	3447/1.180	37
—"— —"—	3447/1.180СБ	38
Муфта упругая втулочно-пальцевая	3447/1.190	37
—"— —"—	3447/1.190СБ	38
Лоток	3447/1.220	39
—"— —"—	3447/1.220СБ	40
Датчик наличия материалов	3447/1.230	39
—"— —"—	3447/1.230	39
—"— —"—	3447/1.230СБ	41
Электрооборудование	3447/1.240	42
—"— —"—	3447/1.240	42
—"— —"—	3447/1.240СБ	42
	3447/1.240СБ	43
Стенка	3447/1.270	44
—"— —"—	3447/1.270СБ	45
Стенка	3447/1.280	44
—"— —"—	3447/1.280СБ	45
Траверса	3447/1.290	44
—"— —"—	3447/1.290СБ	46
Поплавок	3447/1.300	44
—"— —"—	3447/1.300СБ	46
Плита	3447/1.310	47
—"— —"—	3447/1.310СБ	47
Плита	3447/1.320	47
—"— —"—	3447/1.320СБ	48
Коробка клеммная	3447/1.330	49
—"— —"—	3447/1.330	49
—"— —"—	3447/1.330СБ	50

409-28-51.89
Альбом 10 Часть 1
10286/11

Изм.	Лист	№ докум.	Подп.	Дата
Разраб.		Написанов		
Пров.		Насов		03.89
Т.контр.				
Рук.гр.		Прохоров		
Н.контр.		Насов		
Утв.		Прохоров		03.89

Перечень чертежей

Лит.	Масса	Масштаб
И	—	—

Лист 1 Листов 3

Гипростроммаш
Москва

Формат А2

Инв.№ подл. | Подп. и дата | Взам.инв.№ | Инв.№ дубл. | Подп. и дата

Наименование	Обозначение	Лист
Тройниковое соединение	3447/1.340	50
——"——	3447/1.340СБ	50
Корпус	3447/1.350	49
——"——	3447/1.350СБ	51
Концевое соединение КС-13	3447/1.360	49
——"——	3447/1.360СБ	52
Ввод трубы	3447/1.370	53
——"——	3447/1.370	54
Тройник	3447/1.380	53
——"——	3447/1.380СБ	53
Крышка	3447/1.001	54
Прокладка	3447/1.002	54
Пластина	3447/1.003	55
Болт фундаментный	3447/1.004	55
Настил	3447/1.011	56
Настил	3447/1.012	56
Настил	3447/1.013	56
Настил	3447/1.014	56
Настил	3447/1.015	57
Настил	3447/1.016	57
Плита	3447/1.017	57
Подкладка	3447/1.018	57
Плита	3447/1.019	58
Платик	3447/1.021	58
Ребро	3447/1.022	58
Ребро	347/1.023	58
Косынка	3447/1.024	59
Косынка	3447/1.025	59
Платик	3447/1.026	59
Платик	3447/1.027	59
Платик	3447/1.028	60
Балка	3447/1.029	60
Балка	3447/1.031	60
Балка	3447/1.032	60
Балка	3447/1.033	61
Балка	3447/1.034	61
Стойка	3447/1.035	61
Плита	3447/1.036	61
Связь	3447/1.037	62
Раскос	3447/1.038	62
Связь	3447/1.039	62
Упор	3447/1.041	62
Настил	3447/1.042	63
Настил	3447/1.043	63

Наименование	Обозначение	Лист
Ребро	3447/1.044	63
Подкладка	3447/1.045	63
Стойка	3447/1.046	64
Ребро	3447/1.047	64
Балка	3447/1.048	64
Упор	3447/1.049	65
Стойка	3447/1.051	65
Плита	3447/1.052	65
Связь	3447/1.053	65
Упор	3447/1.054	66
Ребро	3447/1.055	66
Плита	3447/1.056	66
Связь	3447/1.057	66
Стойка	3447/1.058	55
Плита	3447/1.059	67
Ребро	3447/1.061	55
Плита	3447/1.062	67
Балка	3447/1.063	67
Связь	3447/1.064	67
Балка	3447/1.065	64
Полоса	3447/1.066	68
Балка	3447/1.071	68
Стойка	3447/1.091	68
Стойка	3447/1.092	68
Связь	3447/1.093	69
Кронштейн	3447/1.094	69
Основание	3447/1.095	69
Стойка	3447/1.101	69
Стойка	3447/1.102	70
Связь	3447/1.103	70
Балка	3447/1.111	70
Ребро	3447/1.112	70
Плита	3447/1.113	71
Ребро	3447/1.114	71
Упор	3447/1.115	71
Балка	3447/1.116	71
Стенка	3447/1.121	72
Ребро	3447/1.122	72
Стенка	3447/1.123	73
Крышка	3447/1.124	73
Опора	3447/1.125	73
Лапка	3447/1.126	73
Крышка	3447/1.127	74
Платик	3447/1.128	74
Стенка	3447/1.129	74

Инв.№подл. | Подп. и дата | Взам.инв.№ | Инв.№дубл. | Подп. и дата

409-28-51.89
Альбом 10 Часть 1

10286/11

Изм.	Лист	№докум.	Подп.	Дата
Разраб.		Напесанов		
Пров.		Носов		03.89
Т.контр.				
Руков.		Прохорцев		
Н.контр.		Носов		
Утв.		Прохорцев		03.89

Перечень чертежей

Лит.	Масса	Масштаб
И	—	—

Лист 2 Листов

Гипростроммаш
Москва

Формат А2

Наименование	Обозначение	Лист
Ребро	3447/1. 131	74
Пруток	3447/1. 155	72
Плита	3447/1. 156	72
Поручень	3447/1. 171	36
Полумуфта	3447/1. 184	37
Планка	3447/1. 221	39
Плита	3447/1. 311	48
Бобышка	3447/1. 312	48
Корпус	3447/1. 361	52
Втулка	3447/1. 371	54

Наименование	Обозначение	Лист

10288/11

409-28-51.89
Альбом 10 Часть 1

Изм.	Лист	№ докум.	Подп.	Дата
Разработал	Носов			
Пров.	Носов			
Т.контр.				
Сдал	Прокорцев			
Н.контр.	Носов			
Утв.	Прокорцев			

Перечень чертежей

Лит.	Масса	Масшт.
Ц	–	–

Лист 3 Листов 3

Гипростроммаш
Москва

Инв.№ подл. | Подп. и дата | Взам.инв.№ | Инв.№ дубл. | Подп. и дата

Формат	Зона	Поз.	Обозначение	Наименование	Кол.	Примечание
		63		Барабан неприводной		
				8080120 Е 101-II-5-83	1	
		64		Барабан неприводной		
				8060-80 Е 101-II-5-83	1	
		65		Барабан неприводной		
				8063-100 Е 101-II-5-83	2	
		66		Устройств натяжные		
				8080Р-120 Е-101-II-26-83	1	
		67		Роликоопора Ж 80-127-30		
				Е101-II-6-83 ГОСТ 22645-77	80	
		68		Роликоопора Н 80-127		
				Г 101-II-13-83 ГОСТ 22645-77	30	
		69		Ролик дефлекторный		
				Верхний ДЖ-127-30		
				Е 101-II-20-83	12	
		70		Ролик дефлекторный		
				нижний ДН-127		
				Е 101-II-21-83	12	
		71		Скребок 800		
				Е-101-II-37-83	1	
		72		Устройства выключа-		
				ющее канатное		
				e_x=80 Е 101-II-43-83	1	
		73		Редуктор 1Ц2У-400-125-		
				21У2-ТУ2-056-244-86	1	
		74		Тормоз ТКГ-400, 380в	1	
		75		Датчик бесконтактно-		
				го контроля вращения		
				БКВ.ТУ.12.48.116.-81	1	
				Материалы		
		77		Лента 2-800-4БКНП-		
				-150-4,5-2Б ГОСТ 20-76	196м	

Подп. и дата | Инв. № дубл. | Взам. инв. № | Подп. и дата | Инв. № подл.

Изм | Лист | № докум. | Подп. | Дата

3447/1.000

Лист 4

Копировал Формат А4

Формат	Зона	Поз.	Обозначение	Наименование	Кол.	5
11		14	3447/1.140	Ограждение	1	
11		15	3447/1.150	Лестница	1	
11		16	3447/1.160	Ограждение	1	
11		17	3447/1.170	Ограждение	1	
11		18	3447/1.180	Муфта кулачково-диско-		
				вая 1600-130-1,1-140-2,1		
				ГОСТ 20720-75	1	
11		19	3447/1.190	Муфта втулочно-паль-		
				цевая 1000-60-2,1-65-1,1		
				ГОСТ 21424-75	1	
11		22	3447/1.220	Лоток концевой	1	
11		23	3447/1.230	Датчик материала	1	
11		24	3447/1.240	Электрооборудование	1	
				Детали		
11		26	3447/1.001	Крышка	1	
11		27	3447/1.002	Прокладка	2	
11		28	3447/1.003	Пластина	4	
11		29	3447/1.004	Болт фундаментный		
				М20×400 ОСТ 22-112-70	10	
				Стандартные изделия		
				Болты ГОСТ 7798-70		
		30		М8-8g×20.46	16	
		31		М12-8g×45.46	135	
		32		М16-8g×45.46	682	
		33		М20-8g×60.46	20	
		34		М20-8g×80.46	4	
		35		М24-8g×80.46	16	
		36		М30-8g×100.46	14	

Подп. и дата | Инв. № дубл. | Взам. инв. № | Подп. и дата | Инв. № подл.

Изм | Лист | № докум. | Подп. | Дата

3447/1.000

Лист 2

Копировал Формат А4

Формат	Зона	Поз.	Обозначение	Наименование	Кол.	Примечание
		37		М36-8g×120.46	4	
		38		М36-8g×160.46	8	
				Гайки ГОСТ 5915-70		
		40		М8 -7Н5	8	
		41		М12 -7Н5	135	
		42		М16 -7Н5	682	
		43		М20 -7Н5	38	
		44		М24 -7Н5	16	
		45		М30 -7Н5	14	
		46		М36 -7Н5	12	
				Шайбы ГОСТ 6402-70		
		48		8.65Г	16	
		49		12.65Г	135	
		50		16.65Г	682	
		51		20.65Г	24	
		52		24.65Г	16	
		53		30.65Г	14	
		54		36.65Г	12	
				Шайбы ГОСТ 11371-68		
		56		16.02	667	
		57		20.02	4	
		58		24.02	4	
		59		30.02	8	
		60		36.02	12	
		61		Двигатель 4А225М4У3		
				ГОСТ 19523-74	1	
				Прочие изделия		
		62		Барабан приводной		
				8080Ф-160 Е 101-II-4-83	1	

Подп. и дата | Инв. № дубл. | Взам. инв. № | Подп. и дата | Инв. № подл.

Изм | Лист | № докум. | Подп. | Дата

3447/1.000

Лист 3

Копировал Формат А4

Формат	Зона	Поз.	Обозначение	Наименование	Кол.	Примечание
				Документация		
*			3447/1.000СБ	Сборочный чертеж		*5л-А2
А2			3447/1.000Э4	Схема электрическая		
				соединений.		
А3			3447/1.000ВС	Ведомость спецификаций		
А3			3447/1.000ВП	Ведомость покупных		
				изделий.		
А4			3447/1.000ВМ	Ведомость материалов		
А3			3447/1.000Д1	Опросный лист		
				Сборочные единицы		
А4		1	3447/1.010	Рама привода	1	
А4		2	3447/1.020	Рама концевая	1	
А4		3	3447/1.030	Направляющая	1	
А4		4	3447/1.040	Направляющая	1	
А4		5	3447/1.050	Секция концевая	1	
А4		6	3447/1.060	Секция промежуточная	13	
А4		7	3447/1.070	Секция головная	1	
А4		9	3447/1.090	Стойка	26	
А4		10	3447/1.100	Стойка	1	
А4		11	3447/1.110	Рама натяжного устройства	1	
А4		12	3447/1.120	Воронка	1	
А4		13	3447/1.130	Ограждение	1	

Подп. и дата | Инв. № дубл. | Взам. инв. № | Подп. и дата | Инв. № подл.

409-28-51.89

10286/11 Альбом 10 Часть 1

3447/1.000

Изм	Лист	№ докум.	Подп.	Дата
Разраб		Написанов		
Пров.		Носов		03.79
Руков.		Прохорцев		
Н.контр		Носов		
Утв.		Волконский		

Конвейер ленточный наклонный

Лит	Лист	Листов
И	1	4

Гипростроммаш Москва

Копировал Формат А4

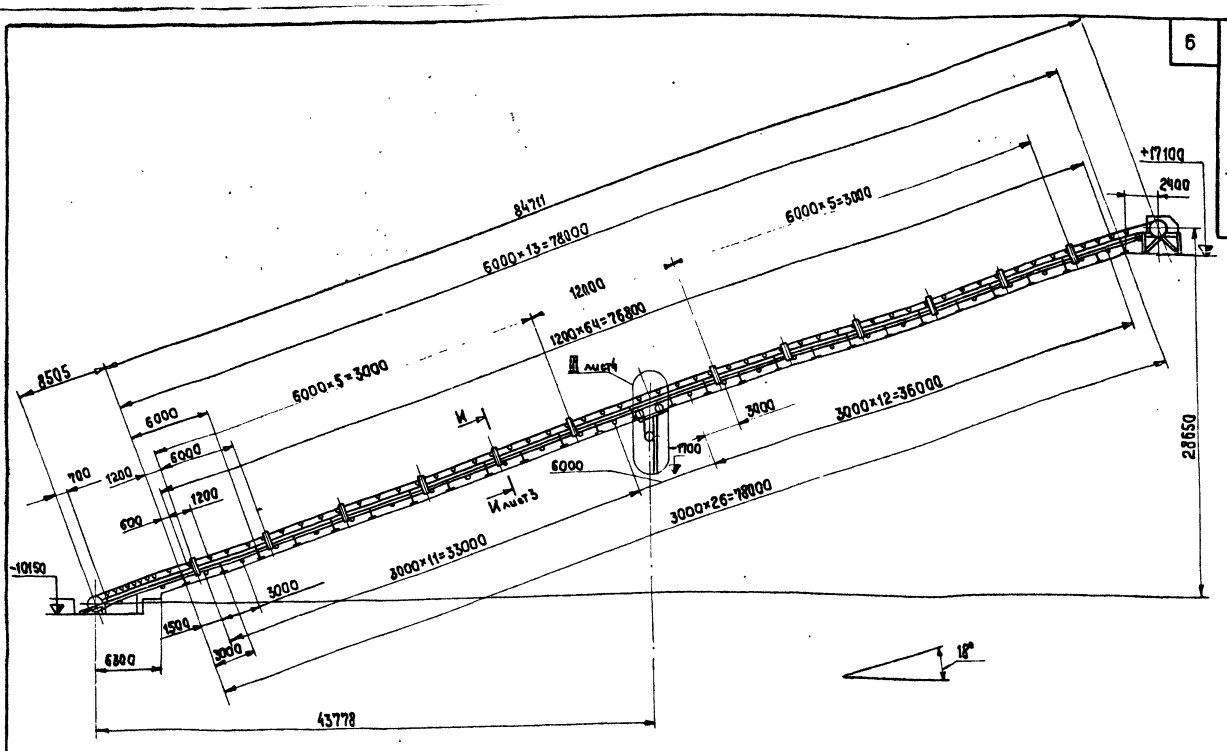

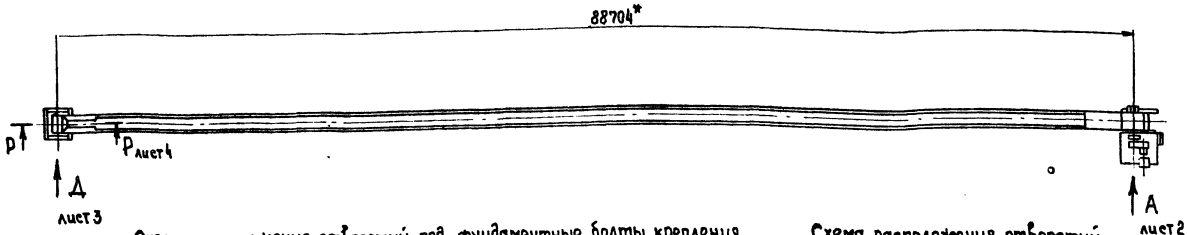

Схема расположения отверстий под фундаментные болты крепления рамы концевой, стойки, направляющих под болты крепления рамы привода

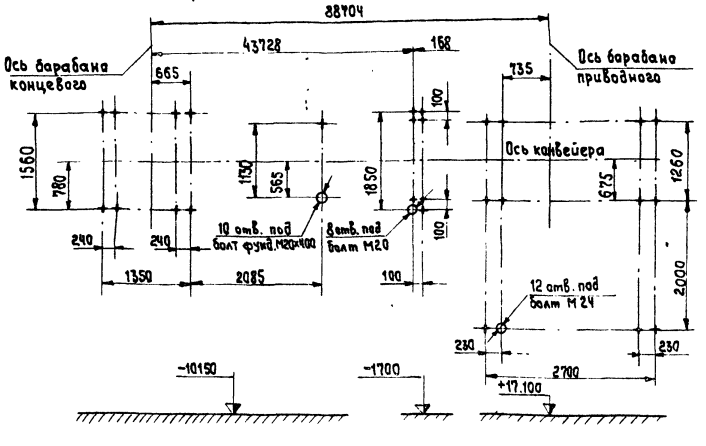

Схема расположения отверстий под болты натяжного устройства

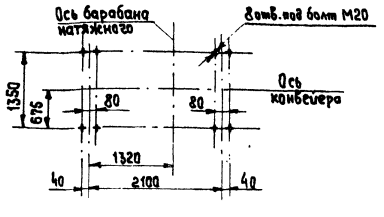

Техническая характеристика

1. Производительность расчетная, т/час, не менее - 400
2. Скорость движения ленты, м/с, не менее - 2,0
3. Ширина ленты, мм. - 800
4. Транспортируемый материал - песок, щебень, гравий, керамзит.
5. Привод
   - электродвигатель - 4А 225 М4У3, N - 55 квт, П - 1500 об/мин, 50 Гц.
   - редуктор - Ц2У-400 Н-12,5-23У2 i-12,5
6. Длина по горизонтали, мм, не более - 88704
7. Масса, кг, не более - 18500

Технические требования

1. Конвейер ленточный должен соответствовать требованиям ГОСТ 22644-72; ГОСТ 22647-72, и ТУ24-09.459-82.
2. Монтаж конвейера должен производится в соответствии с требованиями ГОСТ 12.2.022-80.
3. Размеры без допусков - для справок
4. Сварные швы по ГОСТ 5264-80

Главный инженер института С.К. Казарин.

Изм	Лист	№ докум.	Подп.	Дата
Разраб.		Написанов		
Пров.		Носов		03.89
Т. контр.		Миленков		05.89
Руков.		Прохорцев		05.89
Н. контр.		Носов		
Утв.		Волконский		

409-28-51.89
10286/11 Альбом 10 Часть 1

3447/1.000СБ

Конвейер ленточный наклонный. Сборочный чертеж

Лит.	Масса	Масштаб
И	18.500	1:250

Лист 1 Листов 5

Гипростроммаш Москва

Копировал Формат А2

Инв. № подл. | Подп. и дата | Взам. инв. № | Инв. № дубл. | Подп. и дата

Вид А

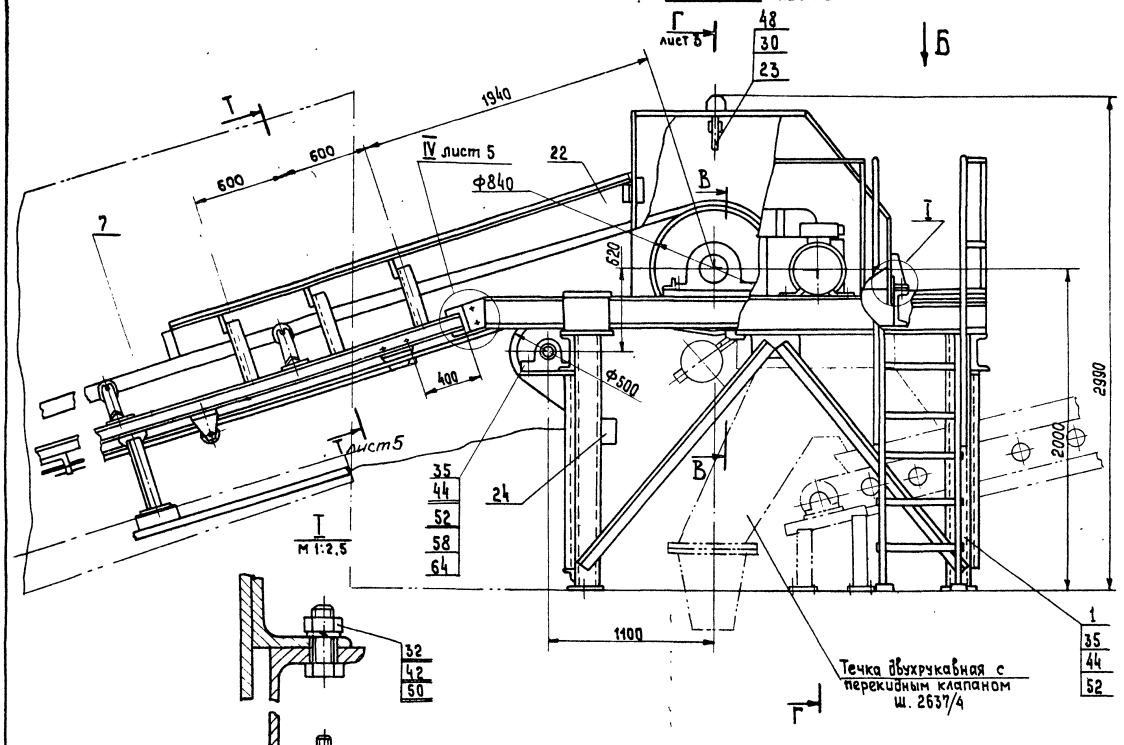

Вид Б

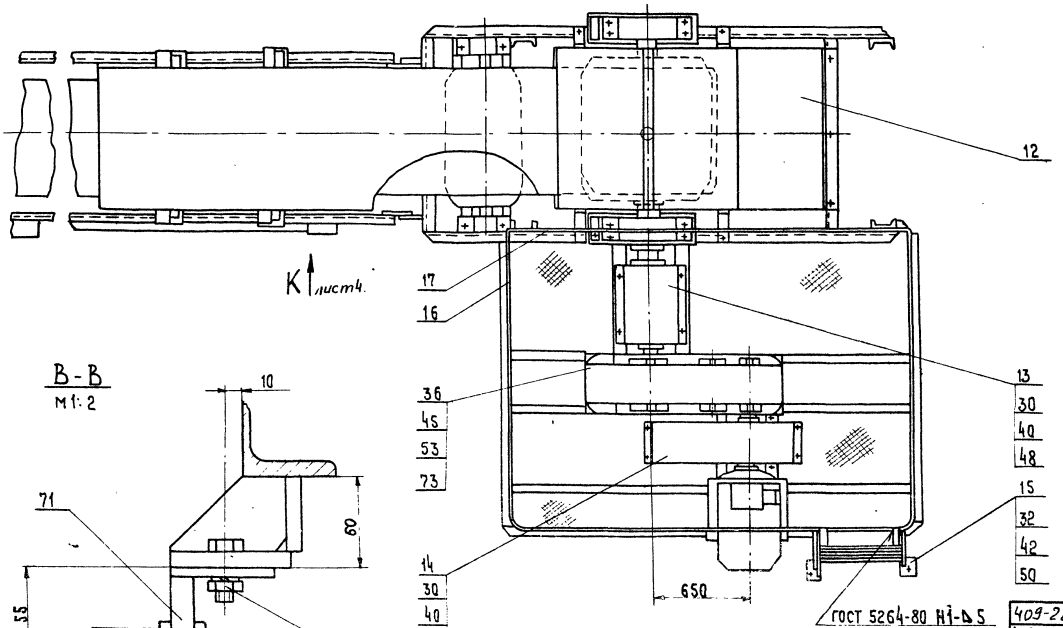

В - В
м 1: 2

ГОСТ 5264-80 Н1-Б.S

10286/11

409-28-51.89

Альбом 10 Часть 1

Изм.	Лист	№ докум.	Подп.	Дата
Разраб.		Написанов		
Пров.		Насов		08.89
Т.контр.		Миленков		08.89
Рук.каб.		Прохорцев		08.89
Н.контр.		Насов		
Утв.		Волконский		

3447/1.000 СБ

Конвейер ленточный наклонный
Сборочный чертеж

Лит.	Масса	Масштаб
И	—	1:20

Лист 2 Листов 5

Гипростроммаш
Москва

Копировал

Формат А2

Инв.№подл. | Подп. и дата | Взам. инв.№ | Инв.№дубл. | Подп. и дата

Г - Г лист 2

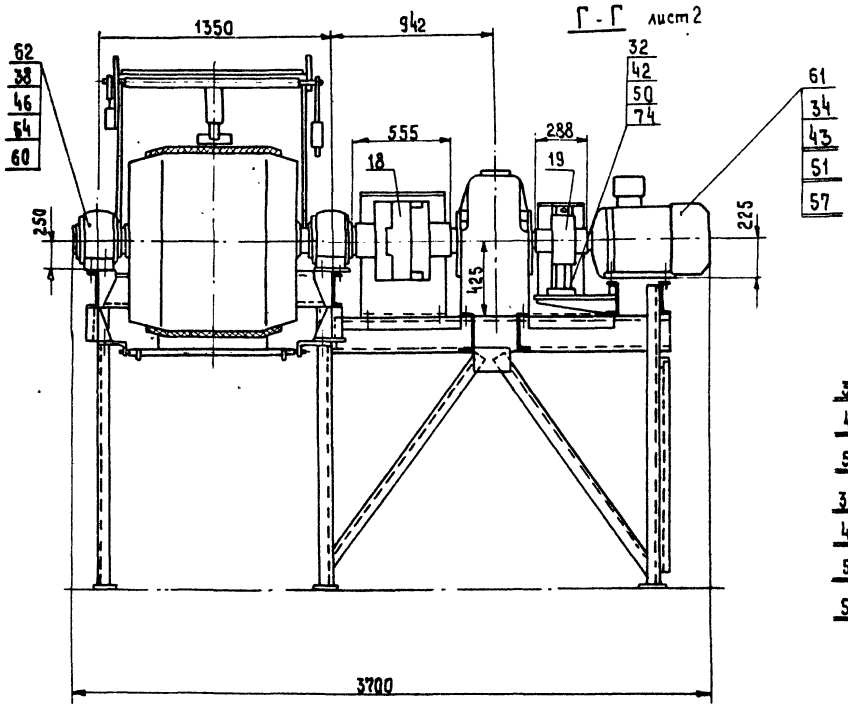

Е - Е
М1:2

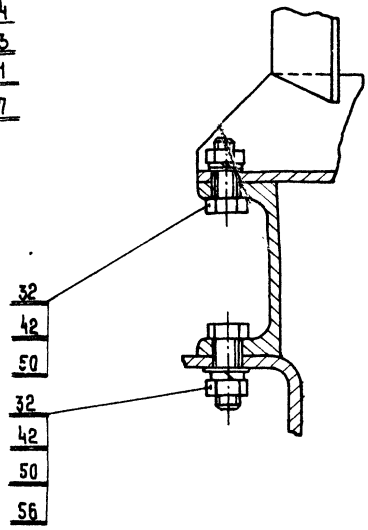

Вид Д лист 1

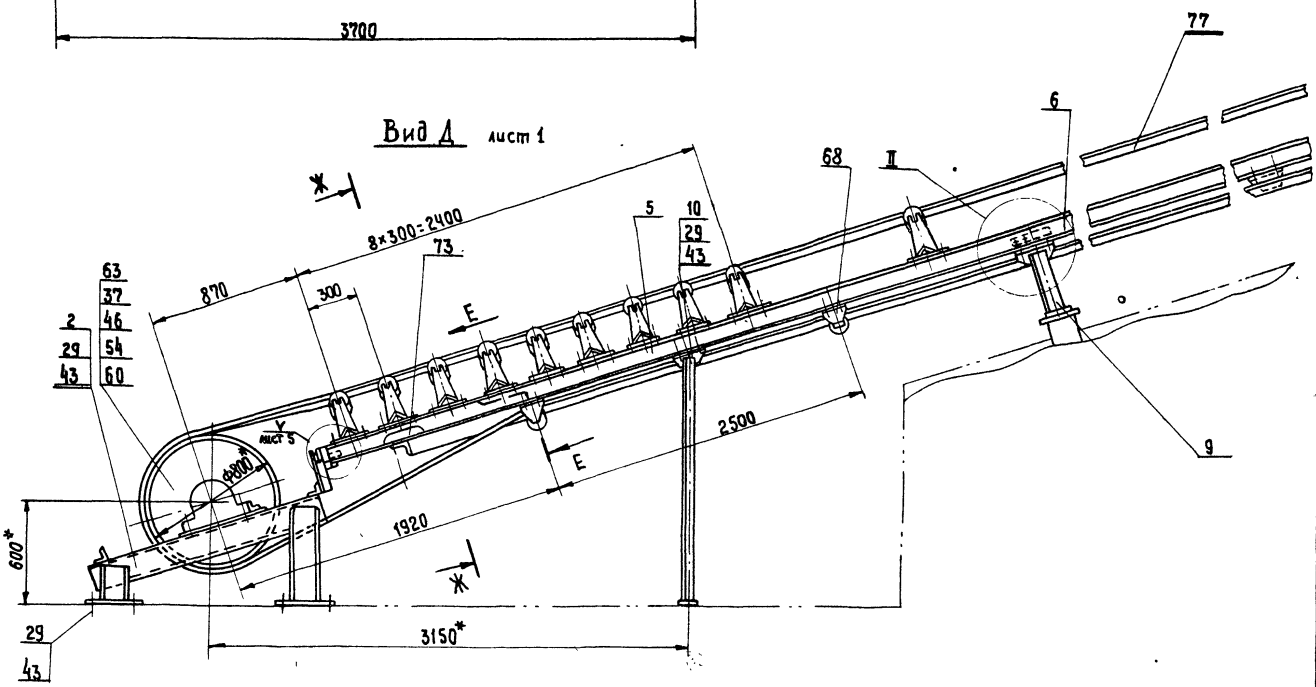

Ж - Ж
М1:10

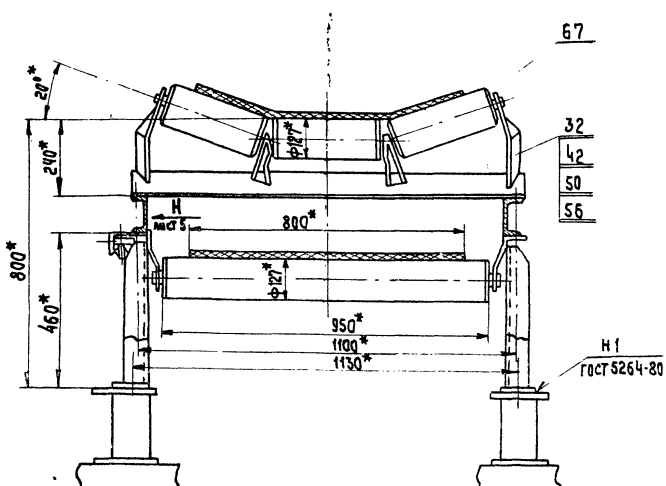

II
М1:5

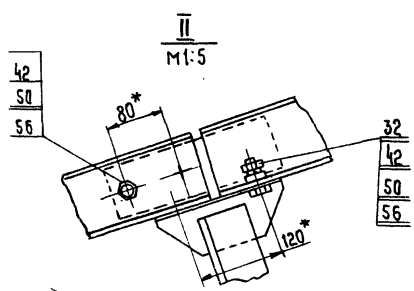

409-28-51.89
Альбом 10 Часть 1

10286/11

3447/1.000СБ

Изм.	Лист	№ докум.	Подп.	Дата
Разраб.		Написанов		
Пров.		Носов		12.89г
Т.контр.		Миленков		05.89
Рук.гр.		Прокарцев		05.89
Н.контр.		Носов		
Утв.		Волкавинский		

Конвейер ленточный наклонный
Сборочный чертеж

Лит.	Масса	Масштаб
И	—	1:20

Лист 3 Листов 5

Гипростроммаш
Москва

Копировал

Формат А2

Инв. № подл. | Подп. и дата | Взам. инв. № | Инв. № дубл. | Подп. и дата

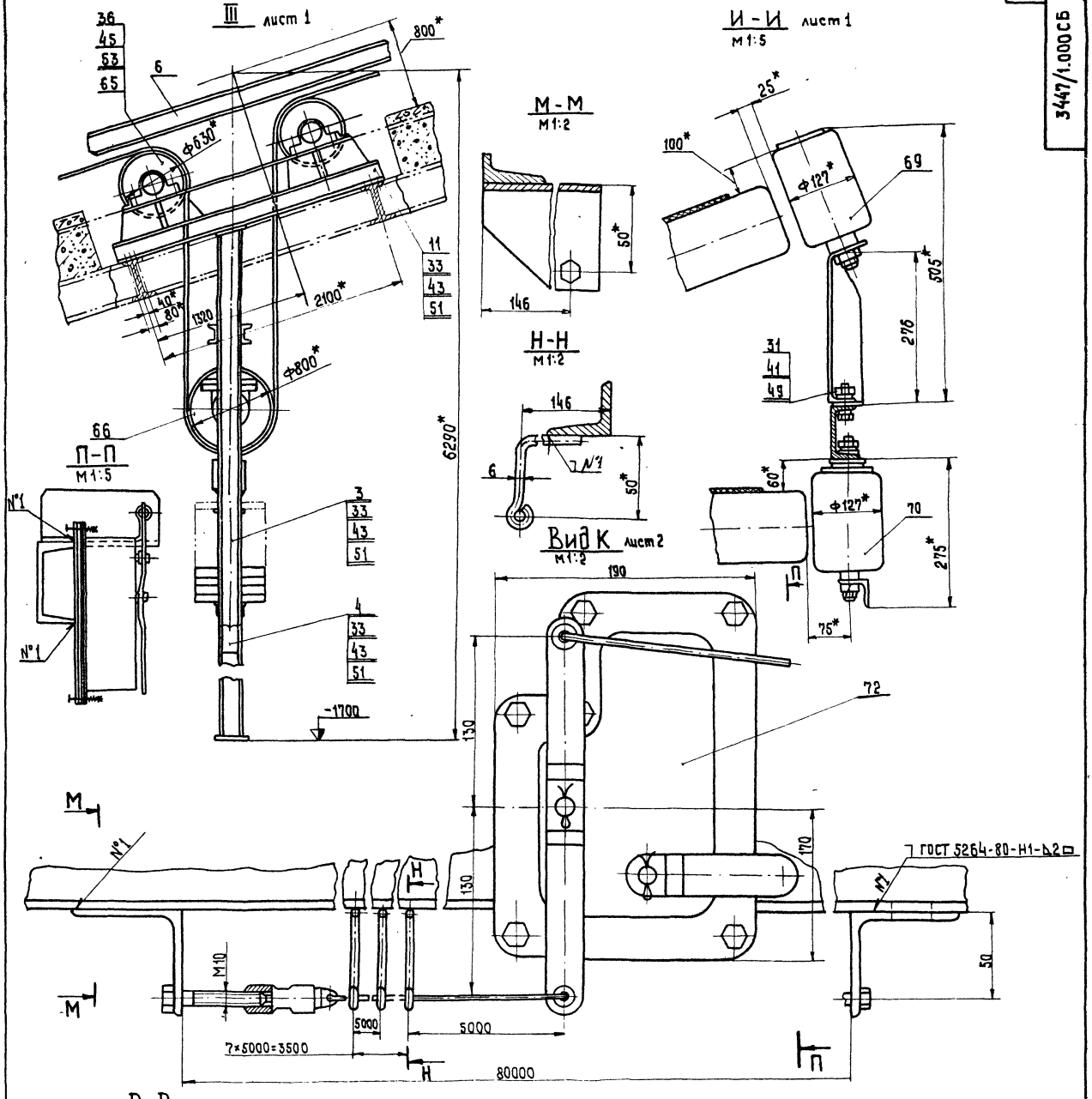

Изм.	Лист	№ докум.	Подп.	Дата
Разраб.		Написанов		
Пров.		Насов		08.89
Т. контр.		Миленков		05.89
Рук.		Прокорцев		05.89
Н. контр.		Насов		
Утв.		Волконский		

10286/11

409-28-51.89

Альбом 10 Часть 1

3447/1.000СБ

Конвейер ленточный наклонный
Сборочный чертеж

Лит.	Масса	Масштаб
И	—	1:25

Лист 4 Листов 5

Гипростроммаш Москва

Формат А2

Инв. № подл. | Подп. и дата | Взам. инв. № | Инв. № дубл. | Подп. и дата

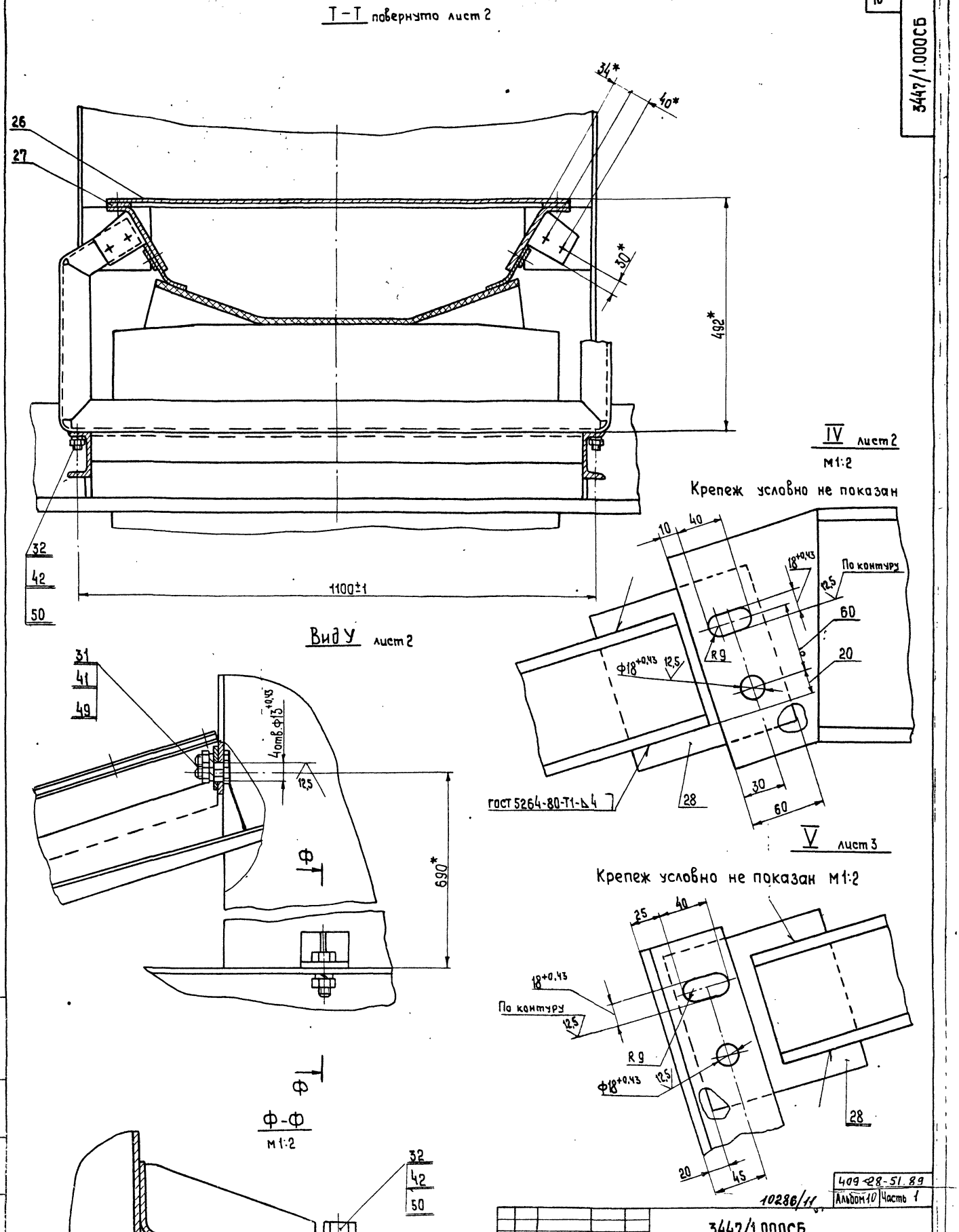

Изм.	Лист	№докум.	Подп.	Дата	3447/1.000СБ		
Разраб		Написанов			Конвейер ленточный наклонный Сборочный чертеж	Лит.	Масса	Масштаб
Пров		Носов		03.89		И	—	1:5
Т.контр.		Миленков		05.89		Лист 5	Листов 5	
Руков		Прохорцев		05.89		Гипростроммаш Москва		
Н.контр.		Носов						
Утв		Волконский						

409-28-51.89
Альбом 10 Часть 1
10286/11

Формат А4

Инв.№подл. | Подп. и дата | Взам.инв.№ | Инв.№дубл. | Подп. и дата

3447/1.00034

Конвейер ленточный наклонный

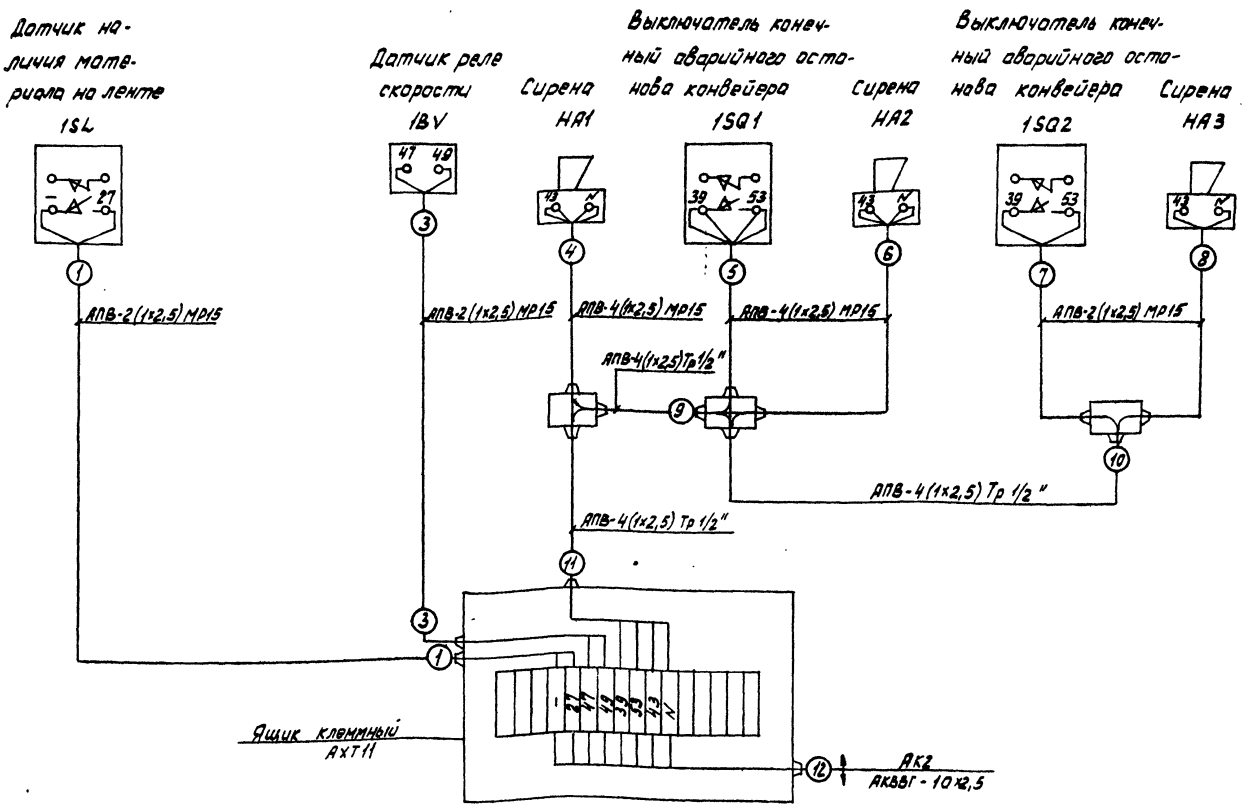

Поз. обозначение	Наименование	Кол.	Примечание
1SL	Датчик наличия материала на ленте (выключатель путевой ВП-16Г)	1	
1BV	Датчик бесконтактного контроля вращения БКВ	1	
1SQ1÷1SQ2	Устройство выключающее канатное Е1-201-68	2	
HA1÷HA3	Сирена сигнальная СС-1 ~220В	3	

409-28-51.89
Альбом 10 Часть 1

10286/11

3447/1.00034

Изм.	Лист	№ докум.	Подп.	Дата
Разраб.		Кошелева		
Пров.		Хрипушкина		
Т. контр.				
Рукав.		Хрипушкина		
Н. контр.				
Утв.		Потехин		

Конвейер ленточный наклонный
Схема электрическая соединений

Лит.	Масса	Масшт.
И	—	—

Лист | Листов 1

Гипростроммаш Москва

Формат А2

Инв. № подл. | Подп. и дата | Взам. инв. № | Инв. № дубл. | Подп. и дата

№ строки	Обозначение	Наименование	Куда входит: Обозначение	Кол.	Общее кол.	Примечание
1						
2						
3	3447/1.270	Стенка	3447/1.220	1	1	
4	3447/1.280	Стенка	3447/1.220	1	1	
5	3447/1.280	Граверса	3447/1.230	1	1	
6	3447/1.300	Поплавок	3447/1.230	1	1	
7	3447/1.310	Плита	3447/1.230	1	1	
8	3447/1.320	Плита	3447/1.230	1	1	
9	3447/1.330	Коробка клеммная	3447/1.240	1	1	
10	3447/1.340	Тройниковое соединение	3447/1.240	3	3	
11	3447/1.350	Корпус	3447/1.330	1	1	
12	3447/1.360	Концевое соединение КС-13	3447/1.330	6	6	
13	3447/1.370	Ввод трубы	3447/1.340	3	3	
14	3447/1.380	Тройник	3447/1.340	2	2	
15						
16						
17						
18						
19						
20						
21						
22						
23						
24						
25						
26						
27						
28						
29						
30						

Инв. № подл. | Подп. и дата | Взам. инв. № | Инв. № дубл. | Подп. и дата

Изм.	Лист	№ докум.	Подп.	Дата	3447/1.000 ВС	Лист 2

Формат А3

12

№ строки	Обозначение	Наименование	Куда входит: Обозначение	Кол.	Общее кол.	Примечание
1	3447/1.000	Конвейер ленточный наклонный			1	
2						
3	3447/1.010	Рама привода		1	1	
4	3447/1.020	Рама концевая		1	1	
5	3447/1.030	Направляющая		1	1	
6	3447/1.040	Направляющая		1	1	
7	3447/1.050	Секция концевая		1	1	
8	3447/1.060	Секция промежуточная		13	13	
9						
10	3447/1.080	Секция головная		1	1	
11	3447/1.090	Стойка		28	28	
12	3447/1.100	Стойка		1	1	
13	3447/1.110	Рама натяжного устройства		1	1	
14	3447/1.120	Воронка	3447/1.000	1	1	
15	3447/1.130	Ограждение		1	1	
16	3447/1.140	Ограждение		1	1	
17	3447/1.150	Лестница		1	1	
18	3447/1.160	Ограждение		1	1	
19	3447/1.170	Ограждение		1	1	
20	3447/1.180	Муфта кулачково-дисковая		1	1	
21	3447/1.190	Муфта упругая		1	1	
22						
23						
24	3447/1.220	Лоток концевой		1	1	
25	3447/1.230	Датчик наличия материала		1	1	
26	3447/1.240	Электрооборудование		1	1	
27						
28						

Инв. № подл. | Подп. и дата | Взам. инв. № | Инв. № дубл. | Подп. и дата

Изм.	Лист	№ докум.	Подп.	Дата	3447/1.000 ВС		
Разраб.		Написанов			Конвейер ленточный наклонный Ведомость спецификаций	Лит.	Лист 1	Листов 2
Пров.		Насов						
Н. контр.		Насов				Гипростроммаш Москва		
Утв.		Прохорцев						

10286/11
409-28-51.89
Альбом 10 Часть 1

Формат А3

№ строки	Обозначение	Код ОКП	Обозначение документа на поставку	Поставщик	Куда входит (обозначение)	Количество: на изделие	в комплект	на группу	Всего	Примечание
1										
2	Крепежные изделия									
3										
4	Болт М8-8g×20.46		ГОСТ 7798-70		3447/1.000	8			8	
5	М8-8g×25.46				3447/1.230	8			8	
6	М12-8g×30.46				3447/1.100	2			2	
7	М12-8g×35.46				3447/1.220	44			44	
8	М12-8g×45.46				3447/1.000	135			135	
9	М16-8g×45.46				3447/1.000	682			682	
10	М20-8g×60.46				3447/1.000	20			20	
11	М20-8g×80.46				3447/1.000	4			4	
12	М24-8g×80.46				3447/1.000	16			16	
13	М30-8g×100.46				3447/1.000	12			14	
14	М36-8g×120.46				3447/1.000	8			4	
15	М36-8g×160.46				3447/1.000	6			8	
16										
17	Винт М4-8g×8.56		ГОСТ 17473-72		3447/1.340	3			3	
18	В М4-8g×20.56				3447/1.330	3			3	
19	М5-8g×50.56				3447/1.230	4			4	
20	В М6-8g×16.56				3447/1.330	7			7	
21	М6-8g×25.56				3447/1.240	65			65	
22	М10-8g×30.56				3447/1.240	6			6	
23	М6-8g×16.56		ГОСТ 1476-75		3447/1.230	1			1	
24	М12-8g×25.66				3447/1.190	1			1	
25	М12-8g×40.66				3447/1.180	2			2	
26	М12-8g×20.56		ГОСТ 1481-75		3447/1.230	1			1	
27										
28										
29										
30										

Подп. и дата | Инв. № дубл. | Взам. инв. № | Подп. и дата | Инв. № подл.

Изм	Лист	№ докум.	Подп.	Дата	3447/1.000ВП	Лист 2

формат А2

№ строки	Обозначение	Код ОКП	Обозначение документа на поставку	Поставщик	Куда входит (обозначение)	Количество: на изделие	в комплект	на группу	Всего	Примечание
1	Барабан приводной									
2	808-Ф-160		Е 101-II-4-83			1				
3	Барабан неприводной									
4	8080-120		Е 101-II-5-83			1				
5	Барабан неприводной									
6	8050-80		Е 101-II-5-83			1				
7	Барабан неприводной									
8	8063-100		Е 101-II-5-83			2				
9	Устройство натяжное			Поставляются						
10	8080Р-120		Е 101-II-26-83	согласно нормалям Е 101-II-83		1				
11	Роликоопора Ж80-127-30		ГОСТ 22645-77			80				
12	Роликоопора Н80-127		ГОСТ 22645-77			30				
13	Ролик дефлекторный									
14	нижний ДН-127		Е 101-II-21-83			12				
15	Ролик дефлекторный									
16	верхний ДЖ-127-30		Е 101-II-20-83			12				
17	Скребок 800		Е 101-II-37-83			1				
18	Устройство выключа-									
19	ющее канатное $l_к$=90м		Е 101-II-43-83			1				
20	датчик бесконтактного			Днепропетровский завод шахтной автоматики						
21	контроля вращения									
22	БКВ		ТУ 12.48.116-81			1				
23	Редуктор 1Ц2-400-12,5-2Н2		ТУ2-056-244-86			1				
24	Гормоз ТКГ-400, 380В					1				
25										

Подп. и дата | Инв. № дубл. | Взам. инв. № | Подп. и дата | Инв. № подл.

409-28-51.89
Альбом 10 Часть 1

10286/11

Изм.	Лист	№ докум.	Подп.	Дата	3447/1.000 ВП			
Разраб.		Написанов			Конвейер ленточный наклонный Ведомость покупных изделий	Лит.	Лист 1	Листов 4
Пров		Носов		03.89		Гипростроммаш Москва		
Н.контр.		Носов						
Утв.		Пролорцев		05.89				

формат А3

№ строки	Обозначение	Код ОКП	Обозначение документа на поставку	Поставщик	Куда входит (обозначение)	Количество: на изделие	в комплект	на группу	Всего	Примечание
1	Шайба 8.65Г				3447/1.000					
2					3447/1.230					
3										
4	12.65Г				3447/1.000					
5					3447/1.180					
6										
7	16.65Г				3447/1.000					
8	20.65Г				3447/1.000					
9	24.65Г				3447/1.000					
10	30.65Г				3447/1.000					
11	32.65Г				3447/1.000					
12	Шайба 6.02		ГОСТ 11371-78		3447/1.350	1			1	
13					3447/1.240	50			50	
14						51			51	
15	12.02				3447/1.220	50			50	
16	16.02				3447/1.000	682			682	
17	20.02				3447/1.000	20			20	
18	24.02				3447/1.000	24			24	
19	30.02				3447/1.000	8			8	
20	36.02				3447/1.000	12			12	
21	Шплинт 2,5×16				3447/1.230	1			1	
22	3,2×20				3447/1.230	1			1	
23										
24	Маслёнка 32.146		ГОСТ 19853-74		3447/1.180	2			2	
25	Кольцо 110		ГОСТ 2833-77		3447/1.190	1			1	
26										
27	Двигатель									
28	4А 225. М4 У3		ГОСТ 19523-74		3447/1.000	1			1	
29	Лента 2-800-4-									
30	-БКНЛ-150-4.5-2-Б		ГОСТ 20-76		3447/1.000	196 п.м.			196 п.м.	

Подп. и дата | Инв. № дубл. | Взам. инв. № | Подп. и дата | Инв. № подл.

Изм | Лист | № докум. | Подп. | Дата

3447/1.000 ВП

Лист 4

формат А3

№ строки	Обозначение	Код ОКП	Обозначение документа на поставку	Поставщик	Куда входит (обозначение)	Количество: на изделие	в комплект	на группу	Всего	Примечание
1	Гайка М5-7Н.5		ГОСТ 5915-70		3447/1.330	4			4	
2	М6-7Н.5				3447/1.240	15			15	
3	М8-7Н.5				3447/1.100	8			8	
4	М10-7Н.5				3447/1.240	6			6	
5	М12-7Н.5				3447/1.000	135			135	
6					3447/1.100	10			10	
7					3447/1.220	52			52	
8									197	
9										
10	М16-7Н.5				3447/1.000	682			682	
11	М20-7Н.5				3447/1.000	38			38	
12					3447/1230	1			1	
13									39	
14	М24-7Н.5				3447/1.000	16			16	
15	М30-7Н.5				3447/1.000	12			12	
16	М36-7Н.5				3447/1.000	14			14	
17										
18	Контргайка 20		ГОСТ 8968-75		3447/1.240	7			7	
19	25				3447/1.340	2			2	
20	Муфта короткая 20				3447/1.240	10			10	
21										
22	Шайба 4.65Г				3447/1.330	3			3	
23					3447/1.340	3			3	
24									6	
25	5.65Г				3447/1.230	5			5	
26										
27										
28										
29										
30										

Подп. и дата | Инв. № дубл. | Взам. инв. № | Подп. и дата | Взам. инв. № | Подп. и дата

409-28-51.89

Альбом 10 Часть 1

10286/11

Изм | Лист | № докум | Подп. | Дата

3447/1.000 ВП

Лист 3

формат А3

№№ п/п	Наименование материала	Сортамент (гост) материал (марка, ОСТ)	Масса, кг	Примечание
29	Чугун серый	СЧ 21-40 ГОСТ 1412-85	15,6	
30	Чугун ковкий	КЧ30-6 ГОСТ 1215-79	0,72	
32	Резина-пластина	10МБ-БМ	18	
		ГОСТ 7338-77		
33	Резина-пластина	8МБ-АМ	0,02	
		ГОСТ 7338-77		
34	Резина	7-382-Б		
		ТУ38.0052.04-7	0,32	
35	Пластикат	ППВ-листовой 2,0	0,04	
36	Лента транспор-	-2-800-4-БКНП-150-		
	терная	-4,5-2-Б ГОСТ 20-76	2000	

Инв.№подл. | Подп. и дата | Взам. инв.№ | Инв.№дубл. | Подп. и дата

Изм.	Лист	№докум.	Подп.	Дата	3447/1.000ВМ	Лист 3

Копировал Формат А4

№№ п/п	Наименование материала	Сортамент (гост) материал (марка, ОСТ)	Масса кг	Примечание 15
39	Металлорукав 15	Р3-Ц-Х-Ш		
		ТУ 22 2173-71	5,2	
41	Крепежные			
	изделия		202	
42	Покупные			
	изделия		11515	

Опросный лист 16
к наряду №
Для заказа узлов стационарного ленточного конвейера В=80
(Заполняется по альбому конвейеры ленточной проммеханизации)

Объект _____ (Где устанавливается конвейер)

Номер конвейера по объекту (разница) _____

Тип конвейера _____

Количество заказываемых конвейеров _____

Характеристика конвейера

№№ п.п.	Вопросы	Ответы
	1. Транспортируемый материал:	
	а) наименование	
	б) насыпной вес	
	в) кусковатость (макс. размер куска)	
	2. Скорость ленты	
	3. Производительность конвейера	
	4. Длина по горизонтали (по осям головного и концевого барабанов)	
	5. Высота (по осям головного и концевого барабанов)	
	6. Угол наклона ленты	
	7. Лента	
	а) тип	
	б) ширина	
	в) количество прокладок	
	г) толщина обкладок верхняя / нижняя	
	д) длина	

Изм	Лист	№ докум.	Подп.	Дата	3447/1.000Д1	Лист 2

Формат А3

Узлы оборудования

Вопросы	Ответы: Шифр	Ответы: Кол. штук на 1 конв.
1. Роликоопора желобчатая		
2. Роликоопора прямая верхняя		
3. Роликоопора прямая верхняя высокая		
4. Роликоопора нижняя		
5. Ролик дефлекторный для верхней ленты		
6. Ролик дефлекторный для нижней ленты		
7. Барабан приводной		
8. Барабан концевой		
9. Барабан оборотный		
10. Барабан отклоняющий		
11. Натяжка винтовая		
12. Натяжка вертикальная грузовая		
13. Натяжка тележечная с грузовым устройством		
14. Натяжка тележечная полиспасная с грузов. устройством		
15. Устройство грузовое с чугунным грузом		
16. Грузовое устройство с грузовым ящиком		
17. Скребок для чистки ленты		
18. Привод — Электродвигатель	Тип ____ N° ____ шт. n ____ об.мин.	
18. Привод — Редуктор	Тип ____ N° ____ кат. Исполнение ____ Сборка ____	
18. Привод — Муфта быстроходного вала	МУВП ____	
18. Привод — Муфта тихоходного вала	КДП ____	
18. Привод — Тормозное устройство (храповой останов или тормоз)		

Вопросы	Ответы: Шифр	Ответы: Кол. шт. на 1 конв.

Примечание _____

Схема конвейеров

Заказчик и его адрес _____

Фамилия и подпись ответственного лица: _____

"__" _____ 19 г.

К опросному листу по требованию заказчика прилагается информация об оборудовании ленточных конвейер производителем _____

10286/11
409-28-51.89
Альбом 10 Часть 1

Изм	Лист	№ докум.	Подп.	Дата	3447/1.000Д1	Лист 1

Формат А3

Инв. № подл. | Подп. и дата | Взам. инв. № | Инв. № дубл. | Подп. и дата

Формат	Зона	Поз.	Обозначение	Наименование	Кол.	Примечание
				Документация		
22			2930/1.020 СБ	Сборочный чертеж		
				Детали		
11		1	3447/1.046	Стойка	2	
11		2	3447/1.047	Ребро	2	
11		3	3447/1.048	Балка	2	
11		4	3447/1.049	Упор	2	
11		5	3447/1.051	Стойка	2	
11		6	3447/1.052	Плита	4	
11		7	3447/1.053	Связь	2	
11		8	3447/1.054	Упор	2	
11		9	3447/1.055	Ребро	4	
11		10	3447/1.056	Плита	2	
11		11	3447/1.057	Связь	1	

Подп. и дата | Инв. № дубл. | Взам. инв. № | Подп. и дата | Инв. № подл.

3447/1.020

Изм.	Лист	№ докум.	Подп.	Дата
Разраб.		Написанов		
Пров.		Носов		03.89
Руков.		Прохорцев		
Н.контр.		Носов		
Утв.		Прохорцев		

Рама концевая

Лит.	Лист	Листов
0		1

Гипростроммаш Москва

Формат А4

17

Формат	Зона	Поз.	Обозначение	Наименование	Кол.	Прим.
				Документация		
А5			3447/1.030СБ	Сборочный чертеж		
				Детали		
А4		1	3447/1.058	Стойка	1	
А4		2	3447/1.059	Плита	1	
А4		3	3447/1.061	Ребро	2	
А4		4	3447/1.062	Плита	1	

Подп. и дата | Инв. № дубл. | Взам. инв. № | Подп. и дата | Инв. № подл.

3447/1.030

Изм.	Лист	№ докум.	Подп.	Дата
Разраб.		Написанов		
Пров.		Носов		03.89
Руков.		Прохорцев		
Н.контр.		Носов		
Утв.		Прохорцев		

Направляющая

Лит.	Лист	Листов
И		1

Гипростроммаш Москва

Формат А4

Формат	Зона	Поз.	Обозначение	Наименование	Кол.	Примечание
А4		20	3447/1.032	Балка	2	
А4		21	3447/1.033	Балка	2	
А4		22	3447/1.034	Балка	2	
А4		23	3447/1.035	Стойка	6	
А4		24	3447/1.036	Плита	1	
А4		25	3447/1.037	Связь	2	
		26	-01	Связь	1	
		27	-02	Связь	2	
А4		28	3447/1.038	Раскос	5	
		29	-01	Раскос	6	
А4		30	3447/1.039	Связь	2	
		31	-01	Связь	4	
А4		32	3447/1.041	Упор	2	
А4		33	3447/1.042	Настил	1	
А4		34	3447/1.043	Настил	1	
А4		35	3447/1.044	Ребро	2	
А4		36	3447/1.045	Подкладка	2	

Подп. и дата | Инв. № дубл. | Взам. инв. № | Подп. и дата | Инв. № подл.

3447/1.010

Изм.	Лист	№ докум.	Подп.	Дата

Лист 2

Копировал

Формат А4

Формат	Зона	Поз.	Обозначение	Наименование	Кол.	Примечание
				Документация		
*			3447/1.010 СБ	Сборочный чертеж		* 22,22,22,22
				Детали		
А4		1	3447/1.011	Настил	1	
А4		2	3447/1.012	Настил	1	
А4		3	3447/1.013	Настил	1	
А4		4	3447/1.014	Настил	1	
А4		5	3447/1.015	Настил	1	
А4		6	3447/1.016	Настил	1	
А4		7	3447/1.017	Плита	2	
А4		8	3447/1.018	Подкладка	2	
А4		9	3447/1.019	Плита	1	
А4		10	3447/1.021	Платик	2	
А4		11	3447/1.022	Ребро	4	
А4		12	3447/1.023	Ребро	2	
А4		13	3447/1.024	Косынка	5	
А4		14	3447/1.025	Косынка	3	
А4		15	3447/1.026	Платик	6	
А4		16	3447/1.027	Платик	2	
А4		17	3447/1.028	Ребро	2	
А4		18	3447/1.029	Балка	2	
А4		19	3447/1.031	Балка	2	

Подп. и дата | Инв. № дубл. | Взам. инв. № | Подп. и дата | Инв. № подл.

409-28-51.89

10286/11 Альбом 10 Часть 1

3447/1.010

Изм.	Лист	№ докум.	Подп.	Дата
Разраб.		Написанов		
Пров.		Носов		03.89
Руков.		Прохорцев		
Н.контр.		Носов		
Утв.		Прохорцев		

Рама привода

Лит.	Лист	Листов
И	1	2

Гипростроммаш Москва

Формат А4

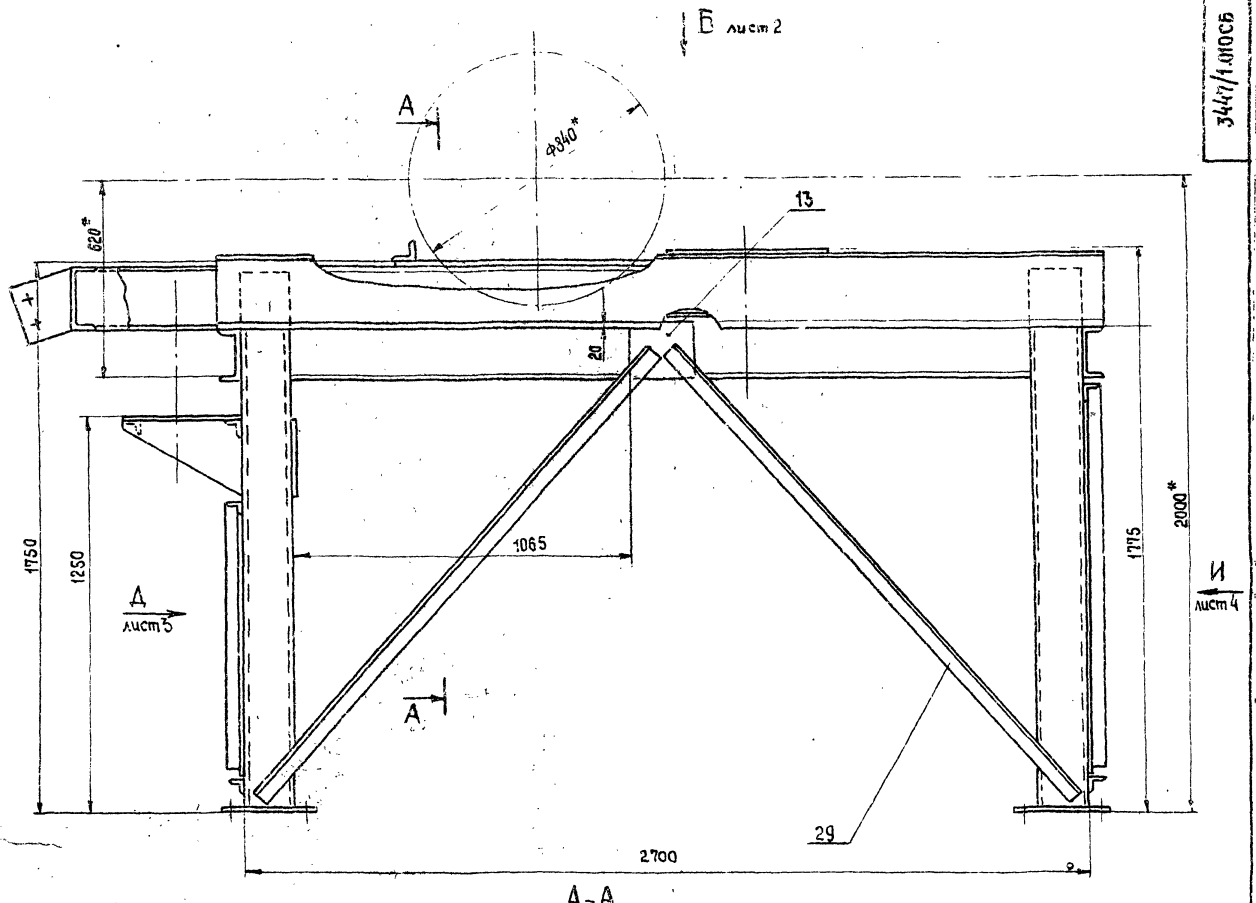

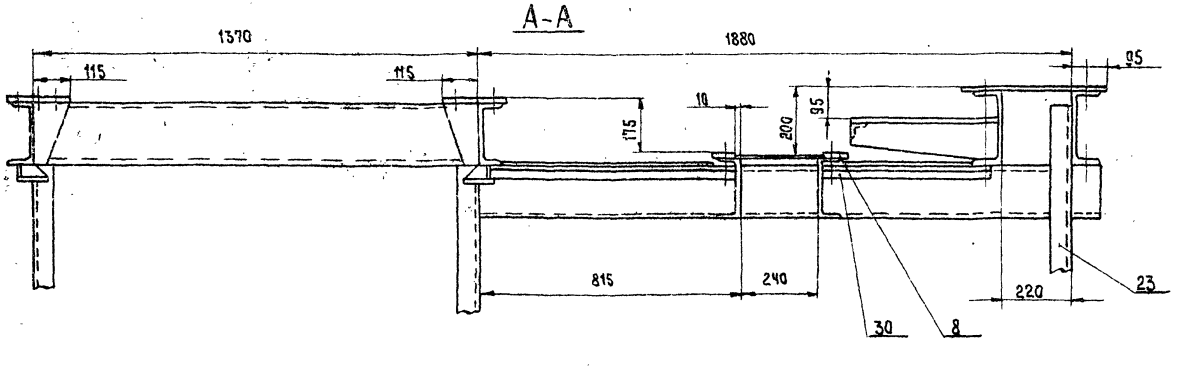

1. Неуказанные предельные отклонения размеров: h14, H14, $\pm \frac{IT16}{2}$
2. * Размеры для справок.
3. Сварку рамы производить по всей длине соприкосновения деталей швами Т1-Δ6, Н1-Δ6, С2 по ГОСТ 5264-80 кроме мест указанных особо.
4. Масса наплавленного металла 10 кг. (для справок).

Изм.	Лист	№ докум.	Подп.	Дата
Разраб.		Написано		
Пров.		Насав		28.85
Т.контр.		Миленков		05.85
Рук.в.		Прохорцев		
Н.контр.		Насав		03.85
Утв.		Прохорцев		05.85

3447/1.010СБ

Рама привода
Сборочный чертеж

Лит.	Масса	Масштаб
И	1000	1:10

Лист 1 Листов 4

Гипростроммаш Москва

409-28-51.89
Альбом 10 Часть 1

10286/11

Копировал

Формат А2

Инв.№ подл. | Подп. и дата | Взам. инв.№ | Инв.№ дубл. | Подп. и дата

Вид Б лист 1

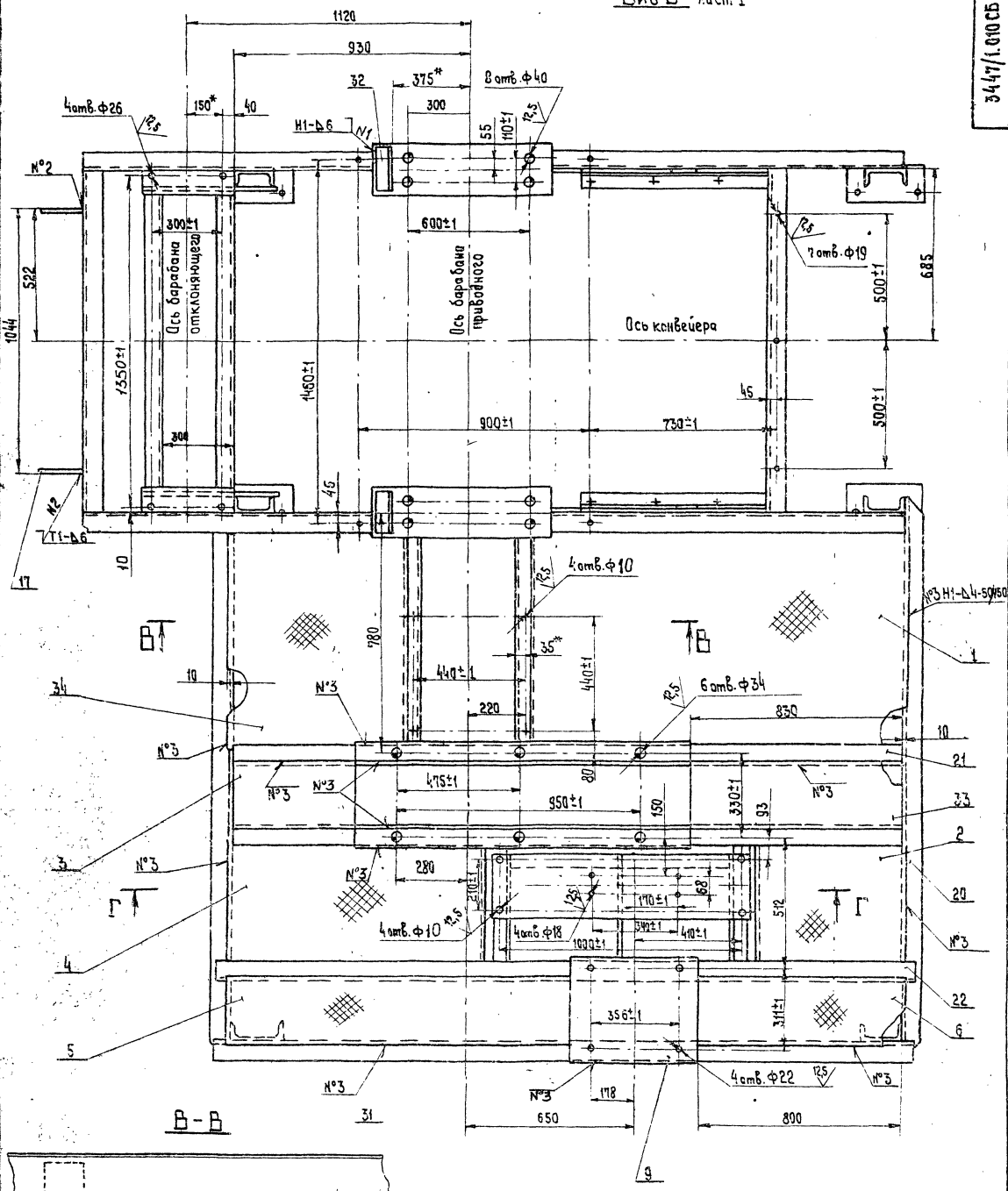

409-28-51.89
Альбом 10 Часть 1

10286/11

3447/1.010 СБ

Изм	Лист	№ докум.	Подп.	Дата	Рама привода Сборочный чертеж	Лит.	Масса	Масштаб
Разраб		Написанов				И	—	1:10
Пров.		Носов		03.83		Лист 2	Листов 4	
Т. контр.		Миленков				Гипростроммаш Москва		
Руков.		Прохорцев						
Н. контр.		Носов		03.83				
Утв.		Прохорцев						

Копировал

Формат А2

Инв. № подл. | Подп. и дата | Взам. инв. № | Инв. № дубл. | Подп. и дата

Вид Д лист 1

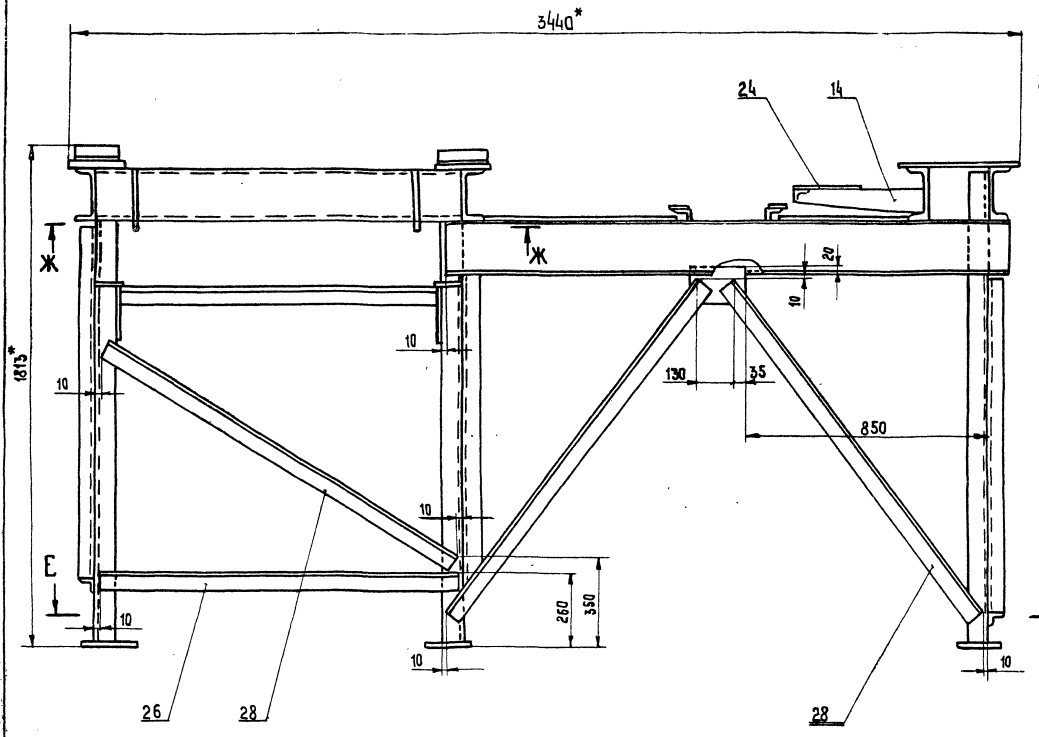

Е-Е
м 1:20

Ж Ж
м 1:20

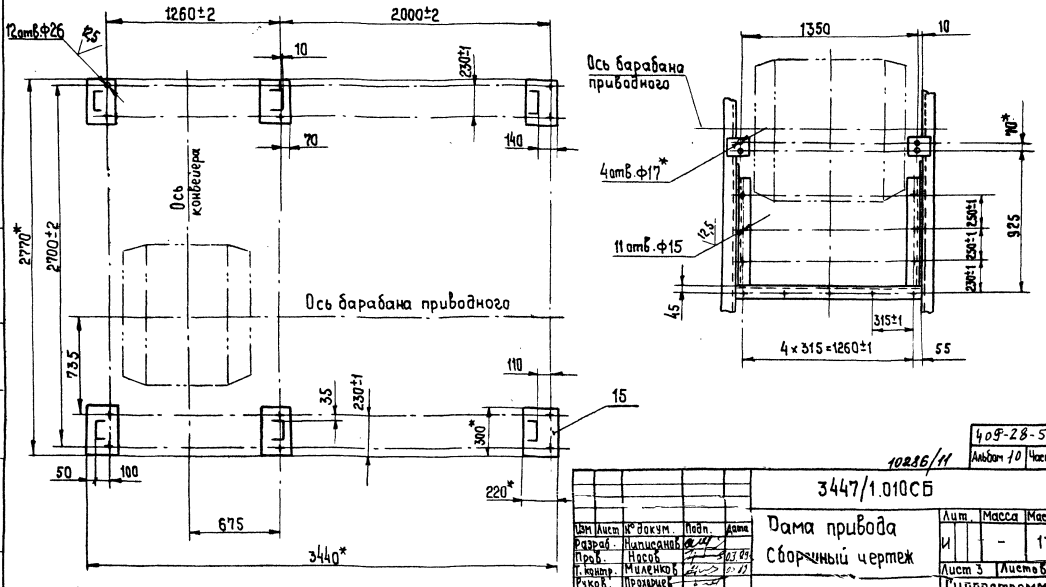

Инв.№ подл.	Подп. и дата	Взам.инв.№	Инв.№ дубл.	Подп. и дата

409-28-51.89
Альбом 10 Часть 1

10286/11

3447/1.010СБ

Изм	Лист	№ докум.	Подп.	Дата
Разраб.		Никисанов		
Пров.		Носов		03.89
Т.контр.		Миленков		
Руков.		Прохорцев		
Н.контр.		Носов		
Утв.		Прохорцев		

Дама привода
Сборочный чертеж

Лит.	Масса	Масштаб
И	-	1:10

Лист 3 Листов 4

Гипростроммаш
Москва

Формат А2

Вид И лист 1

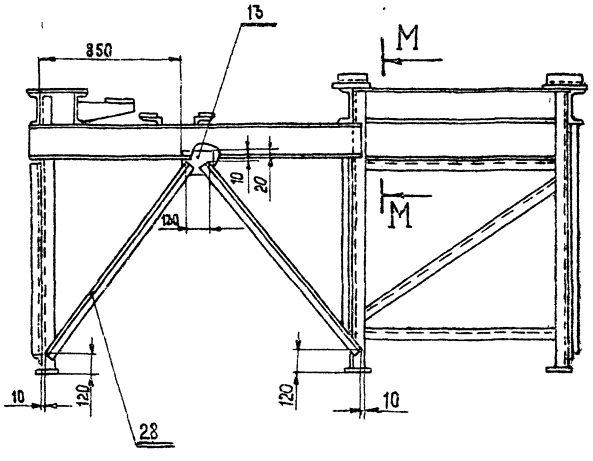

Вид Л

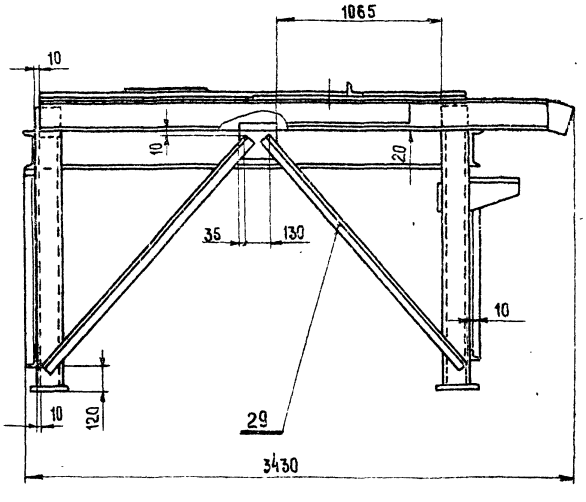

Н-Н
м 1:5

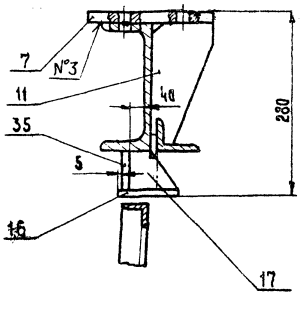

М М
м 1:10

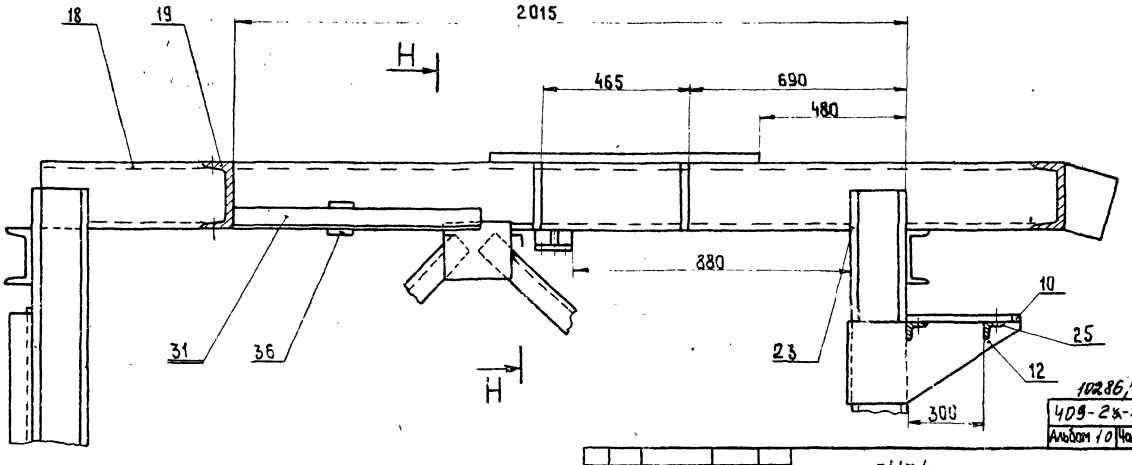

10286/11
409-2к-51.89
Альбом 10 Часть 1

Изм.	Лист	№ докум.	Подп.	Дата
Разраб.		Написанов		
Пров.		Насов		01.89
Т.контр.		Миленков		01.89
Рыков		Прокорцев		
Н.контр.		Насов		01.89
Утв.		Прокорцев		01.89

3447/1.010СБ

Рама привода
Сборочный чертеж

Лит.	Масса	Масштаб
И	—	1:20

Лист 4 Листов 4

Гипростроммаш
Москва

Копировал Формат А2

Инв.№подл. | Подп. и дата | Взам.инв.№ | Инв.№дубл. | Подп. и дата

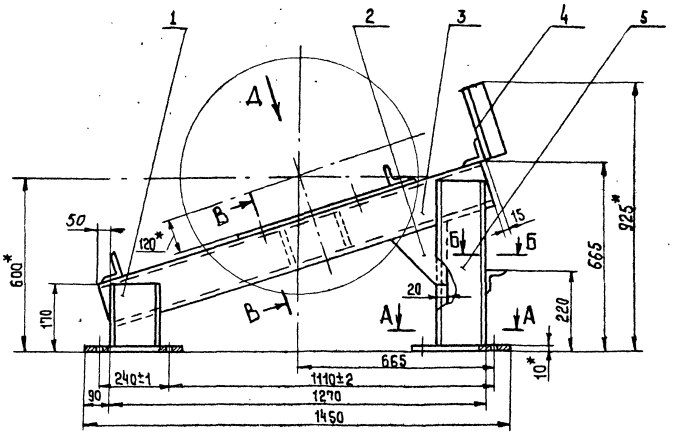

А-А

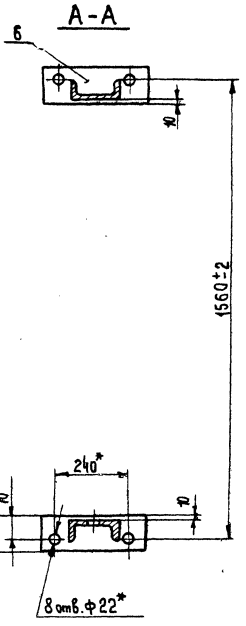

Вид Д

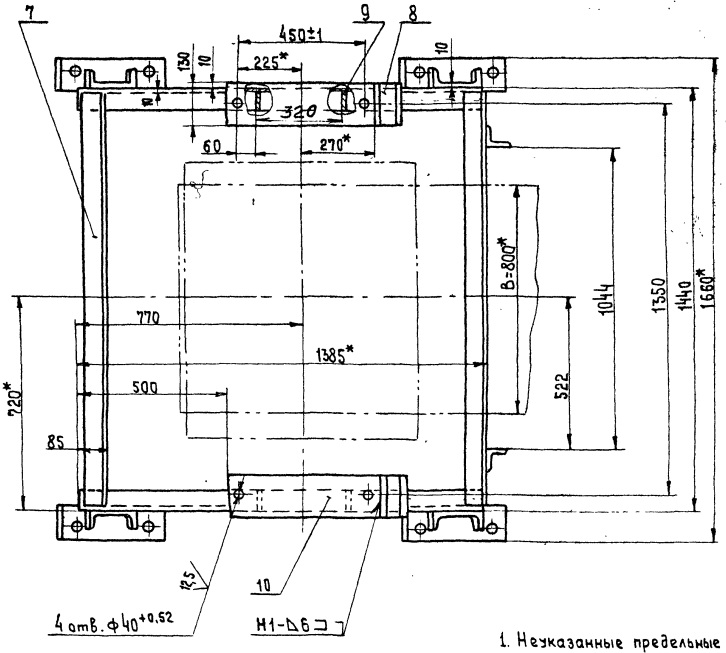

Б-Б
М1:5

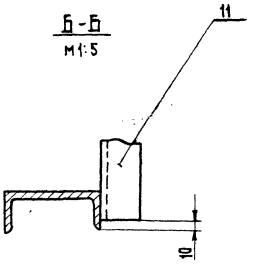

1. Неуказанные предельные отклонения размеров: Н14, h14, $\pm \frac{IT16}{2}$;
2*. Размеры для справок
3. Сварку рамы производить швами Н1-△6 и Т1-△6 по всей длине соприкосновения по ГОСТ 5264-80 кроме мест, указанных особо.
4. Электрод Э42 ГОСТ 9467-75.
5. Масса наплавленного металла 1,5кг (для справок)

10286/11

408-28-51.89

Альбом 10 | Часть 1

Изм.	Лист	№ докум.	Подп.	Дата
Разраб.		Написанов		
Пров.		Насов		03.89
Т.контр.		Миленков		05.89
Рукав.		Прохорцев		
Н.контр.		Насов		
Утв.		Прохорцев		

3447/1.020СБ

Рама концевая
Сборочный чертеж

Лит.	Масса	Масштаб
И	140	1:10

Лист | Листов 1

Гипростроммаш
Москва

Копировал

Формат А2

Инв. № подл. | Подп. и дата | Взам. инв. № | Инв. № дубл. | Подп. и дата

Вид В

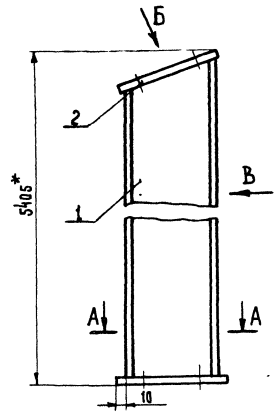

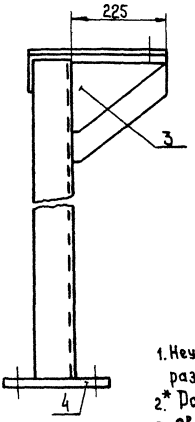

Вид Б повернуто

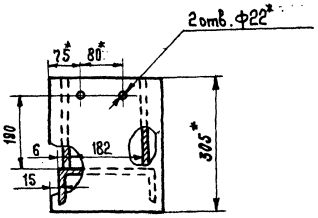

А-А

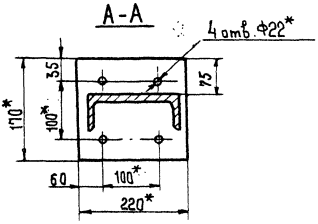

1. Неуказанные предельные отклонения размеров $\pm \frac{IT16}{2}$;
2. * Размеры для справок.
3. Сварку узла производить швом Т1-Б5 по ГОСТ 5264-80 по всей длине соприкосновения деталей.
4. Электрод Э42 ГОСТ 9467-75.
5. Масса наплавленного металла - 1 кг. (для справок)

Изм.	Лист	№ докум.	Подп.	Дата
Разраб.		Написанов		
Пров.		Насав		
Т. контр.		Миленькая		
Рукав		Прохорцев		
Н. контр.		Насав		
Утв.		Прохорцев		

3447/1.030СБ

Направляющая
Сборочный чертеж

Лит.	Масса	Масштаб
И	100	1:5

Лист | Листов 1

Гипростроммаш Москва

Формат А3

Вид В

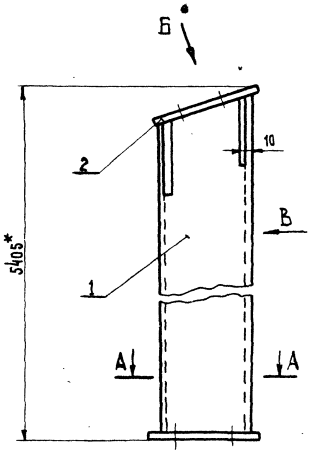

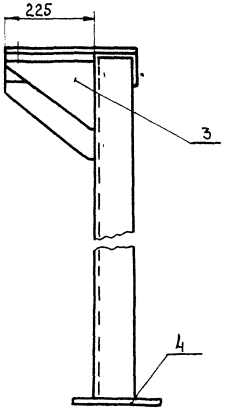

Вид Б повернуто

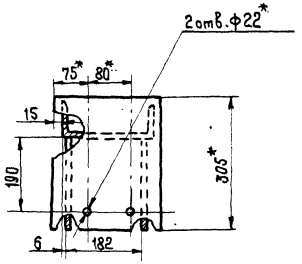

А-А

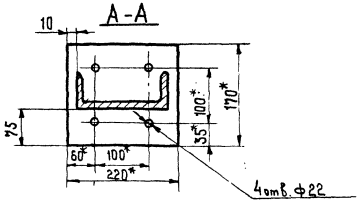

1. Неуказанные предельные отклонения размеров $\pm \frac{IT16}{2}$
2. * Размеры для справок.
3. Сварку узла производить швом Т1-Б5 по ГОСТ 5264-80 по всей длине соприкосновения деталей.
4. Электрод Э42 ГОСТ 9467-75
5. Масса наплавленного металла 1кг (для справок)

10286/11
409-28-51.89
Альбом 10 Часть 1

Изм.	Лист	№ докум.	Подп.	Дата
Разраб.		Написанов		
Пров.		Насав		
Т. контр		Миленькая		
Рукав		Прохорцев		
Н. контр		Насав		
Утв.		Прохорцев		

3447/1.040СБ

Направляющая
Сборочный чертеж

Лит.	Масса	Масштаб
И	100	1:5

Лист | Листов 1

Гипростроммаш Москва

Формат А3

Инв. № подл. | Подп. и дата | Взам. инв. № | Инв. № дубл. | Подп. и дата

Формат	Зона	Поз.	Обозначение	Наименование	Кол.	Примечание
				Документация		
А2			3447/1.050СБ	Сборочный чертеж		
				Детали		
А4		1	3447/1.063	Балка	2	
А4		2	3447/1.064	Связь	3	

Изм.	Лист	№ докум.	Подп.	Дата
Разраб.		Написанов		03.85
Пров.		Носов		
Рук.кв.		Прохорцев		
Н.контр.		Носов		
Утв.		Прохорцев		

3447/1.050

Секция концевая

Лит.	Лист	Листов
И		1

Гипростроммаш Москва

Формат А4

Формат	Зона	Поз.	Обозначение	Наименование	Кол.	Примечание
				Документация		
А2			3447/1.060СБ	Сборочный чертеж		
				Детали		
А4		1	3447/1.065	Балка	2	
А4		2	3447/1.066	Полоса	2	
А4		3	3447/1.064	Связь	3	

Изм.	Лист	№ докум.	Подп.	Дата
Разраб.		Написанов		03.85
Пров.		Носов		
Рук.кв.		Прохорцев		
Н.контр.		Носов		
Утв.		Прохорцев		

3447/1.060

Секция промежуточная

Лит.	Лист	Листов
И		1

Гипростроммаш Москва

Формат А4

Формат	Зона	Поз.	Обозначение	Наименование	Кол.	Примечание
				Документация		
А3			3447/1.040СБ	Сборочный чертеж		
				Детали		
А4		1	3447/1.058-01	Стойка	1	
А4		2	3447/1.059	Плита	1	
А4		3	3447/1.061	Ребро	2	
А4		4	3447/1.062	Плита	1	

Изм.	Лист	№ докум.	Подп.	Дата
Разраб.		Написанов		03.85
Пров.		Носов		
Рук.кв.		Прохорцев		
Н.контр.		Носов		
Утв.		Прохорцев		

3447/1.040

Направляющая

Лит.	Лист	Листов
И		1

Гипростроммаш Москва

Формат А4

Формат	Зона	Поз.	Обозначение	Наименование	Кол.	Примечание
				Документация		
А2			3450/1.070СБ	Сборочный чертеж		
				Детали		
А4		1	3447/1.071	Балка	2	
А4		2	3447/1.064	Связь	2	
А4		3	3447/1.066	Полоса	2	

409-28-51.89

Альбом 10 Часть 1

10286/11

Изм.	Лист	№ докум.	Подп.	Дата
Разраб.		Написанов		03.85
Пров.		Носов		
Рук.кв.		Прохорцев		
Н.контр.		Носов		
Утв.		Прохорцев		

3447/1.070

Секция головная

Лит.	Лист	Листов
И		1

Гипростроммаш Москва

Формат А4

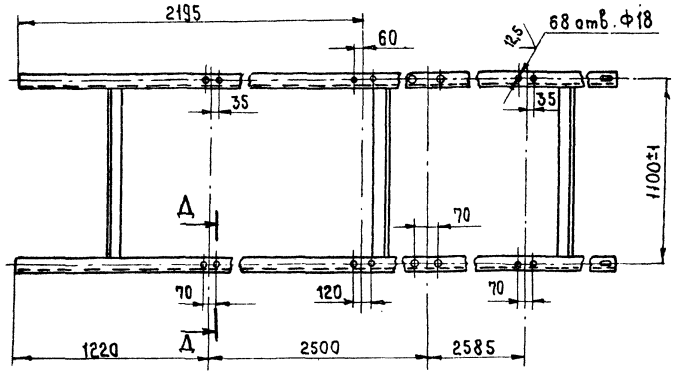

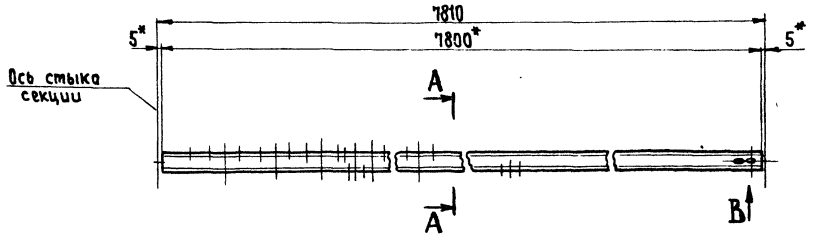

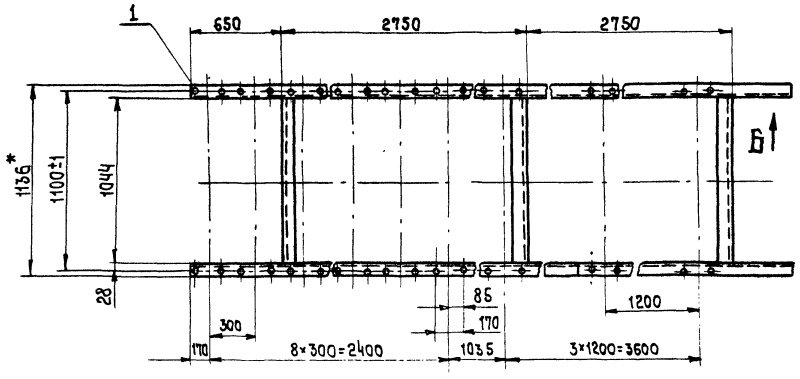

А-А
М1:10

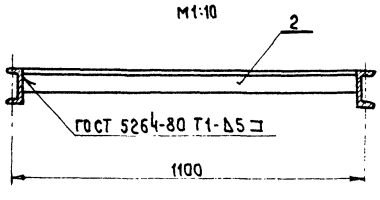

1. Неуказанные предельные отклонения размеров: H14, h14, $\pm \frac{JT16}{2}$;
2*. Размеры для справок.
3. Все отверстия обработать по сопрягаемым узлам.
4. Электрод Э42 ГОСТ 9467-75.
5. Масса наплавленного металла - 0,5кг. (для справок)

Вид Б
М1:5

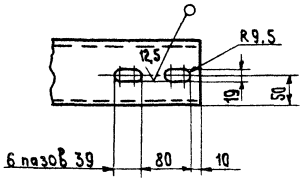

Вид В
М1:5

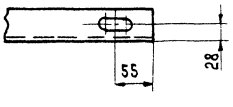

409-28-51.89
Альбом 10 Часть 1

10286/11

3447/1.050СБ

Изм	Лист	№ докум.	Подп.	Дата
Разраб.		Написанов		
Пров.		Носов		04.89
Т.контр.		Миленков		05.89
Руков.		Прохорцев		
Н.контр.		Носов		
Утв.		Прохорцев		

Секция концевая
Сборочный чертеж

Лит.	Масса	Масштаб
И	150	1:20

Лист | Листов 1

Гипростроммаш
Москва

Формат А2

Инв. № подл. | Подп. и дата | Взам. инв. № | Инв. № дубл. | Подп. и дата

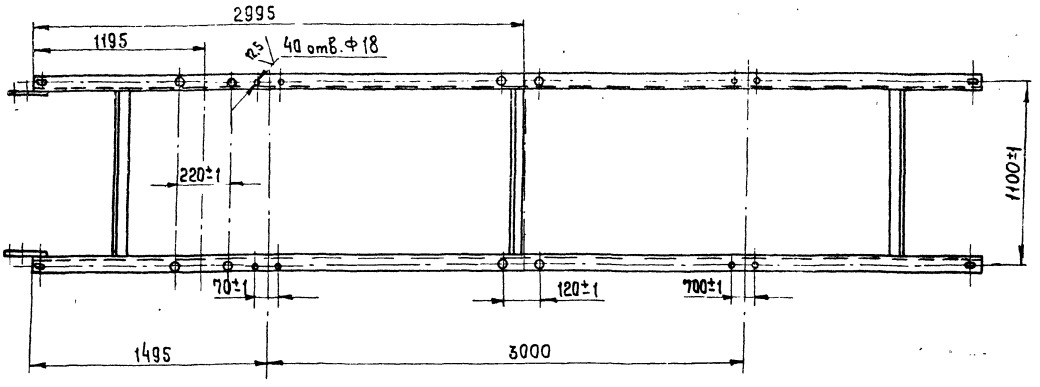

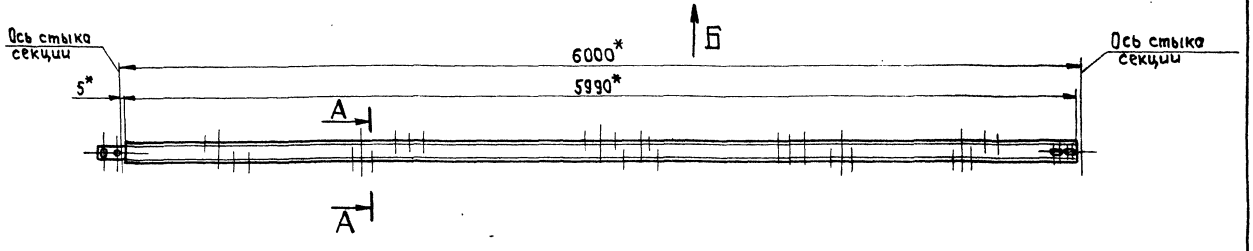

Вид Б

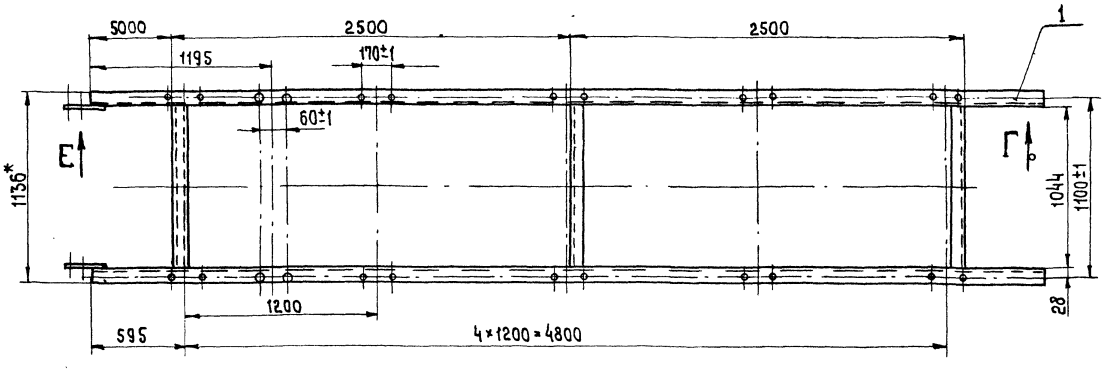

Вид Е
М1:5

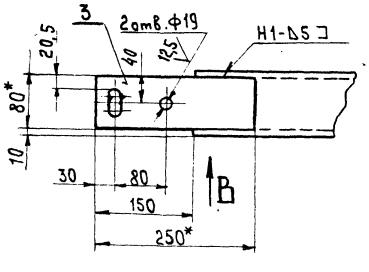

А-А
М1:10

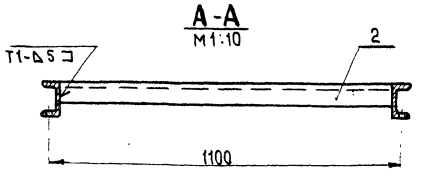

Вид В
М1:5

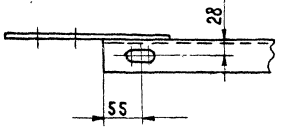

Вид Г
М1:5

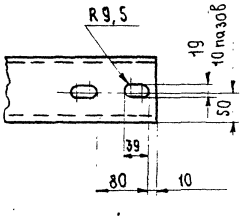

1. Неуказанные предельные отклонения размеров: h14, H14, $\frac{JT16}{2}$;
2. * Размеры для справок.
3. Все отверстия обработать по сопрягаемым узлам.
4. Швы сварных соединений по ГОСТ 5264-80.
5. Электрод Э42 ГОСТ 9467-75.
6. Масса наплавленного металла - 0,5кг (для справок)

408-28-51.89
Альбом 10 Часть 1

10286/11

Изм.	Лист	№ докум.	Подп.	Дата
Разраб.		Написанов		
Пров.		Носов		11.89
Т. контр.		Миленков		
Рук. в.		Прохорцев		
Н. контр.		Носов		
Утв.		Прохорцев		

3447/1.060СБ

Секция промежуточная сборочный чертеж

Лит.	Масса	Масштаб
И	126	1:20
Лист	Листов 1	

Гипростроммаш Москва

Формат А2

Инв. № подл. | Подп. и дата | Взам. инв. № | Инв. № дубл. | Подп. и дата

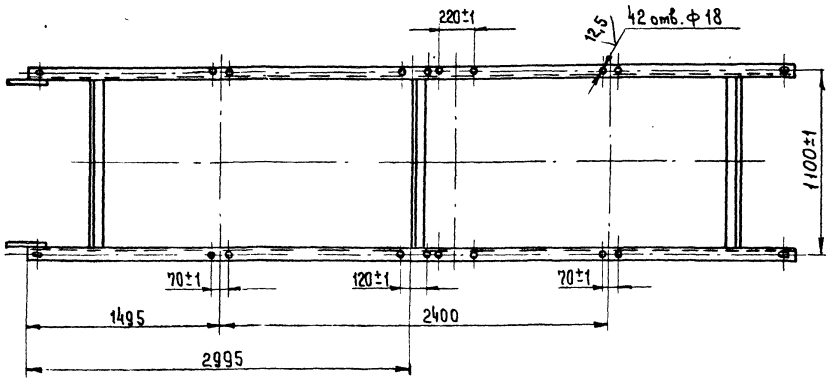

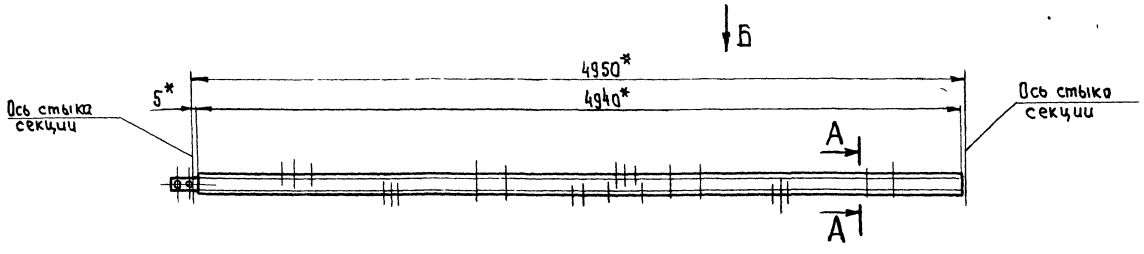

Вид Б

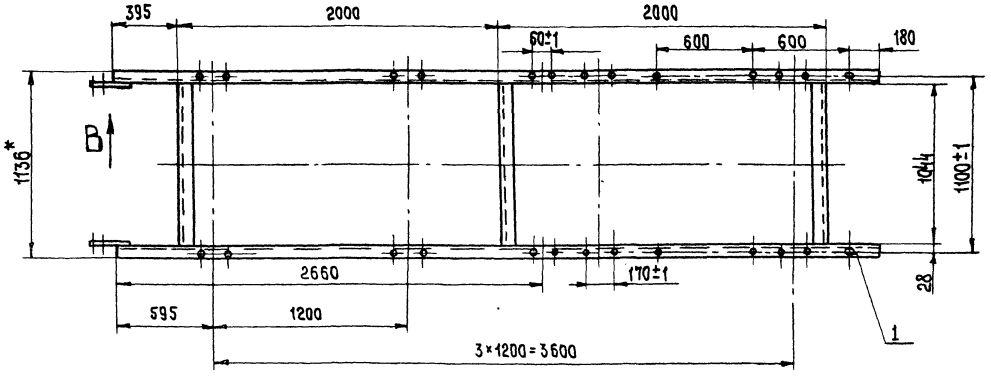

Вид В
М 1:5

А-А
М 1:10

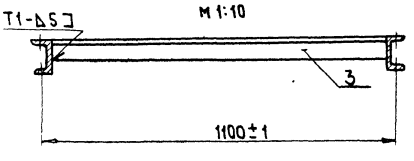

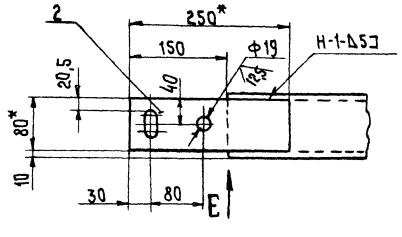

Вид Е
М 1:5

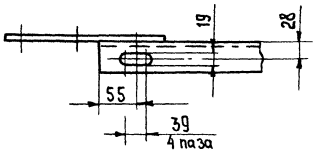

1. Неуказанные предельные отклонения размеров Н14, h14, $\pm \frac{IT16}{2}$;
2.* Размеры для справок
3. Все отверстия обработать по сопрягаемым узлам.
4. Швы сварных соединений по ГОСТ 5264-80
5. Электрод Э42 ГОСТ 9467-75.
6. Масса наплавленного металла - 0,5кг. (для справок)

409-28-51.89
Альбом 10 Часть 1

10286/11

Изм	Лист	№ докум.	Подп.	Дата	3447/1.070 СБ			
Разраб.		Написанов			Секция головная Сборочный чертеж	Лит.	Масса	Масштаб
Пров.		Носов		04.89		И	104	1:20
Т.контр.		Миленков		05.89		Лист	Листов 1	
Руков.		Прокорцев				Гипростроммаш Москва		
Н.контр.		Носов						
Утв.		Прокорцев		05.89				

Формат А2

Инв.№ подл. | Подп. и дата | Взам. инв.№ | Инв.№ дубл. | Подп. и дата

Формат	Зона	Поз.	Обозначение	Наименование	Кол.	Примечание
				Документация		
А2			3447/1.110СБ	Сборочный чертеж		
				Детали		
А4		1	3447/1.111	Балка	2	
А4		2	3447/1.112	Ребро	4	
А4		3	3447/1.113	Плита	4	
А4		4	3447/1.114	Ребро	4	
А4		5	3447/1.115	Упор	4	
А4		6	3447/1.116	Балка	2	

Инв. № подл. | Подп. и дата | Взам. инв. № | Инв. № дубл. | Подп. и дата

Изм.	Лист	№ докум.	Подп.	Дата
Разраб.		Написанов		
Пров.		Носов		03.89
Рук.		Прокорцев		
Н. контр.		Носов		
Утв.		Прокорцев		03.89

3447/1.110

Рама натяжного устройства

Лит.	Лист	Листов
И		1

Гипростроммаш Москва

Формат А4

Формат	Зона	Поз.	Обозначение	Наименование	Кол.	Примечание
				Документация		
А2			3447/1.120СБ	Сборочный чертеж		
				Детали		
А4		1	3447/1.121	Стенка	2	
А4		2	3447/1.122	Ребро	2	
А4		3	3447/1.123	Стенка	1	
А4		4	3447/1.124	Крышка	1	
А4		5	3447/1.125	Опора	1	
А4		6	3447/1.126	Лапка	4	
А4		7	3447/1.127	Крышка	1	
А4		8	3447/1.128	Платик	2	
А4		9	3447/1.129	Стенка	1	
А4		10	3447/1.131	Ребро	4	

Инв. № подл. | Подп. и дата | Взам. инв. № | Инв. № дубл. | Подп. и дата

Изм.	Лист	№ докум.	Подп.	Дата
Разраб.		Написанов		
Пров.		Носов		03.89
Рук.		Прокорцев		
Н. контр.		Носов		
Утв.		Прокорцев		03.89

3447/1.120

Воронка

Лит.	Лист	Листов
И		1

Гипростроммаш Москва

Формат А4

Формат	Зона	Поз.	Обозначение	Наименование	Кол.	Примечание
				Документация		
А3			3447/1.090СБ	Сборочный чертеж		
				Детали		
А4		1	3447/1.091	Стойка	1	
А4		2	3447/1.092	Стойка	1	
А4		3	3447/1.093	Связь	1	
А4		4	3447/1.094	Кронштейн	2	
А4		5	3447/1.095	Основание	2	

Инв. № подл. | Подп. и дата | Взам. инв. № | Инв. № дубл. | Подп. и дата

Изм.	Лист	№ докум.	Подп.	Дата
Разраб.		Написанов		
Пров.		Носов		03.89
Рук.		Прокорцев		
Н. контр.		Носов		
Утв.		Прокорцев		03.89

3447/1.090

Стойка

Лит.	Лист	Листов
И		1

Гипростроммаш Москва

Формат А4

Формат	Зона	Поз.	Обозначение	Наименование	Кол.	Примечание
				Документация		
А3			3447/1.100СБ	Сборочный чертеж		
				Детали		
А4		1	3447/1.101	Стойка	1	
А4		2	3447/1.102	Стойка	1	
А4		3	3447/1.103	Связь	1	
А4		4	3447/1.093	Связь	2	
А4		5	3447/1.094	Кронштейн	2	
А4		6	3447/1.095	Основание	2	
				Стандартные изделия		
		7		Болт М12-8g 30.46 ГОСТ 7798-70	2	
		8		Гайка М12-7Н.5 ГОСТ 5915-70	2	

409-28-51.89

Альбом 10 Часть 1

10236/11

Инв. № подл. | Подп. и дата | Взам. инв. № | Инв. № дубл. | Подп. и дата

Изм.	Лист	№ докум.	Подп.	Дата
Разраб.		Написанов		
Пров.		Носов		03.89
Рук.		Прокорцев		
Н. контр.		Носов		
Утв.		Прокорцев		03.89

3447/1.100

Стойка

Лит.	Лист	Листов
И		1

Гипростроммаш Москва

Формат А4

3447/1.090СБ

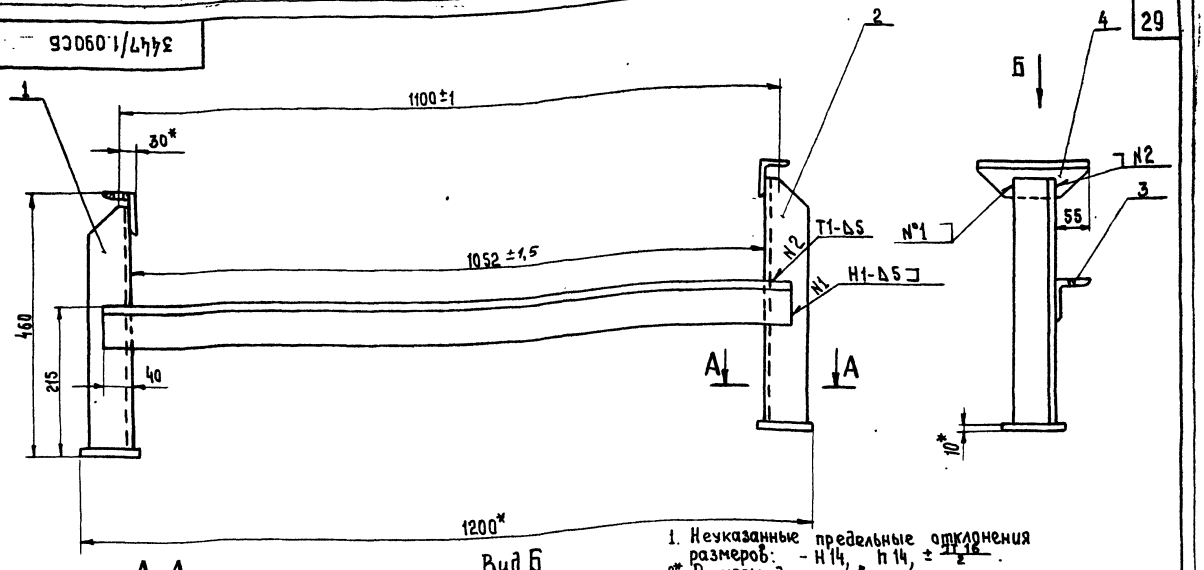

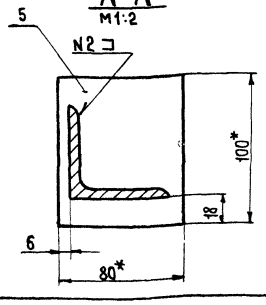

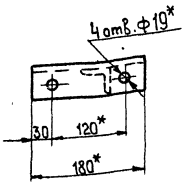

1. Неуказанные предельные отклонения размеров: - H14, h14, ± $\frac{IT16}{2}$.
2*. Размеры для справок.
3. Швы сварных соединений по ГОСТ 5264-80.
4. Электрод Э42 ГОСТ 9467-75.
5. Масса наплавленного металла - 0,2 кг. (для справок).

Изм	Лист	N°докум.	Подп.	Дата	3447/1.090СБ			
Разраб.		Написанов			Стойка Сборочный чертеж	Лит.	Масса	Масштаб
Пров.		Носов		04.89		И	12	1:5
Т. контр.		Миленков		05.89		Лист	Листов 1	
Руков.		Прохорцев				Гипростроммаш Москва		
Н. контр.		Носов						
Утв.		Прохорцев		08.89				

Формат 11

Инв. N° подл. | Подп. и дата | Взам. инв. N° | Инв. N° дубл. | Подп. и дата

3447/1.100СБ

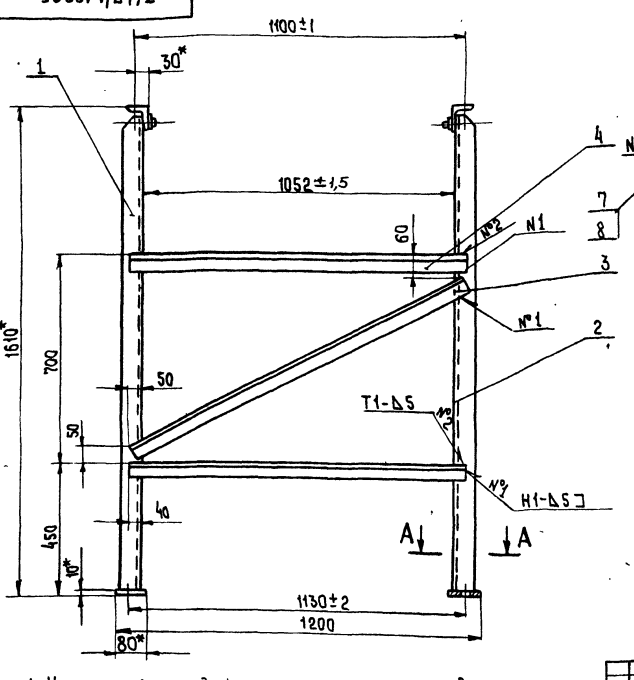

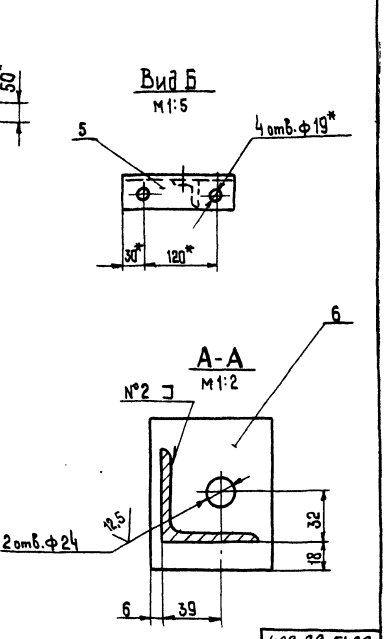

1. Неуказанные предельные отклонения размеров: - H14, h14, ± $\frac{IT16}{2}$.
2*. Размеры для справок.
3. Швы сварных соединений по ГОСТ 5264-80
4. Электрод Э42 ГОСТ 9467-75
5. Масса наплавленного металла - 0,3 кг. (для справок).

409-28-51.89

10286/11 | Альбом 10 | Часть 1

Изм	Лист	N°докум.	Подп.	Дата	3447/1.100СБ			
Разраб.		Написанов			Стойка Сборочный чертеж	Лит.	Масса	Масштаб
Пров.		Носов		04.89		И	12	1:10
Т. контр.		Миленков		05.89		Лист	Листов 1	
Руков.		Прохорцев				Гипростроммаш Москва		
Н. контр.		Носов						
Утв.		Прохорцев						

Формат 12

Инв. N° подл. | Подп. и дата | Взам. инв. N° | Инв. N° дубл. | Подп. и дата

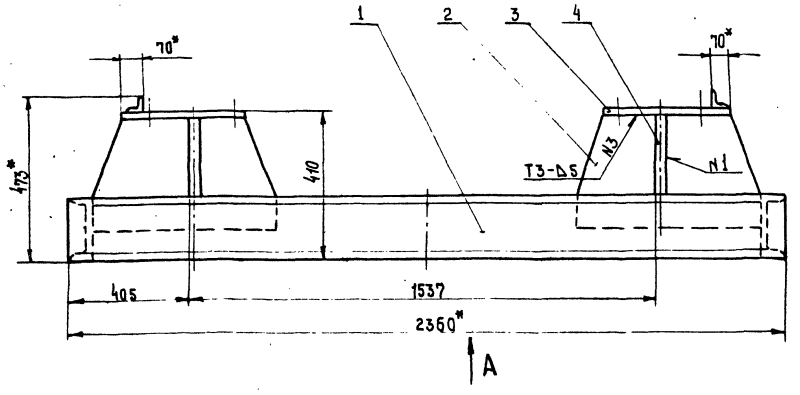

А

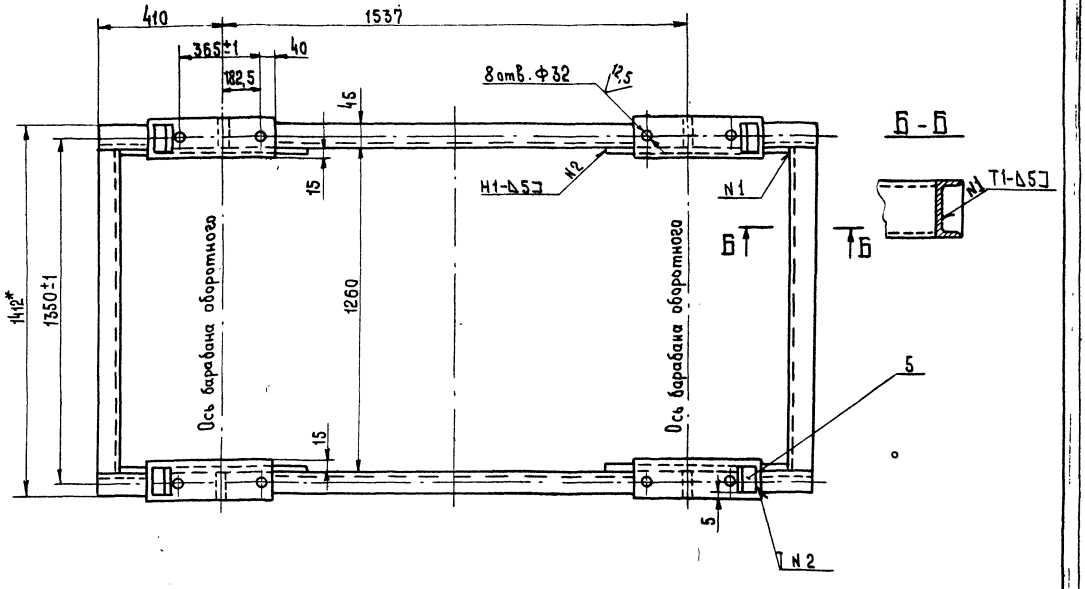

Вид А

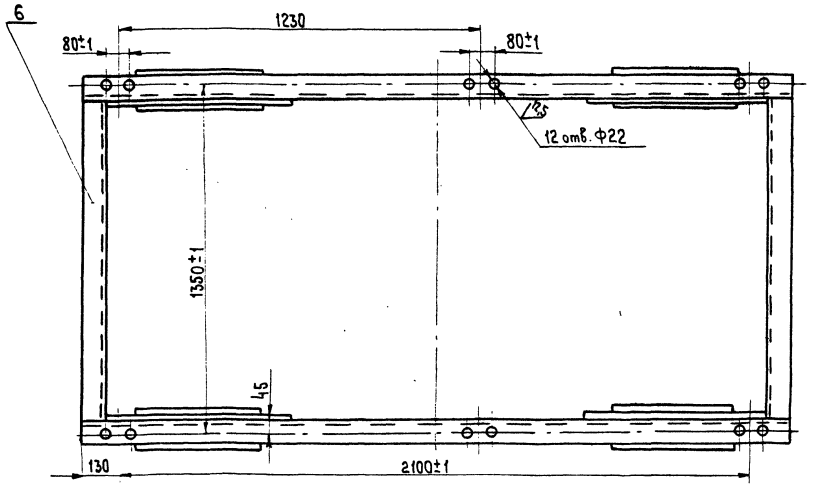

1. Неуказанные предельные отклонения размеров: H 14, h 14, ± IT16/2.
2. * Размеры для справок
3. Швы сварных соединений по ГОСТ 5264-80
4. Электрод Э42 ГОСТ 9467-75
5. Масса наплавленного металла - 3 кг. (для справок).

Изм.	Лист	№ докум.	Подп.	Дата
Разраб.		Написанов		
Пров.		Носов		01.89
Т. контр.		Миленков		01.89
Рук. гр.		Прохорцев		
Н. контр.		Носов		
Утв.		Прохорцев		01.89

409-28-51.89
Альбом 10 Часть 1

10280/11

3447/1.110 СБ

Рама натяжного устройства
Сварочный чертеж

Лит.	Масса	Масштаб
И	228	1:10

Лист | Листов 1

Гипростроммаш Москва

Формат А2

Инв. № подл. | Подп. и дата | Взам. инв. № | Инв. № дубл. | Подп. и дата

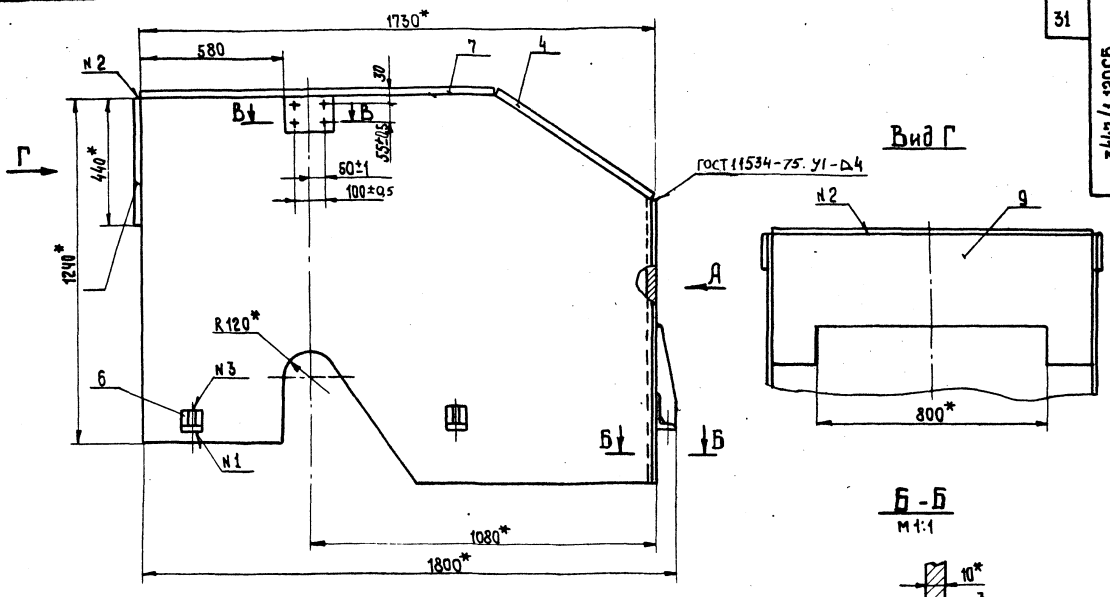

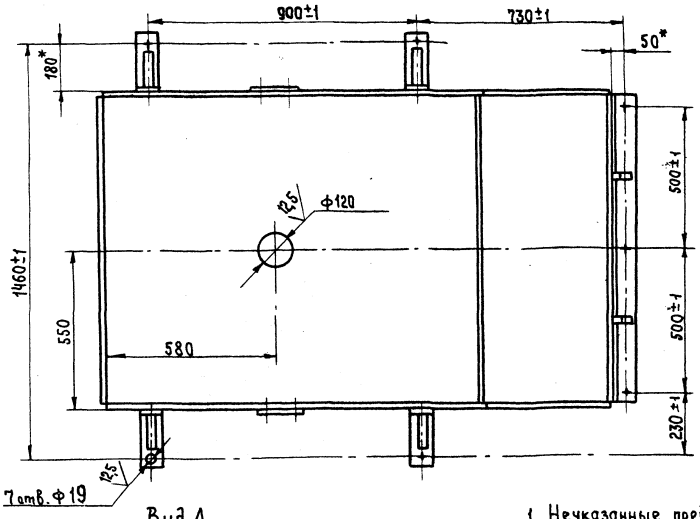

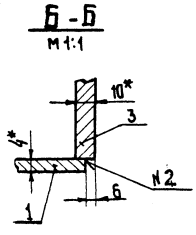

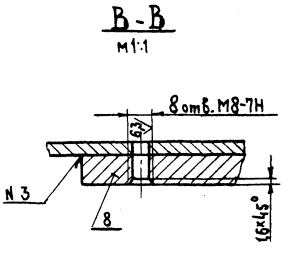

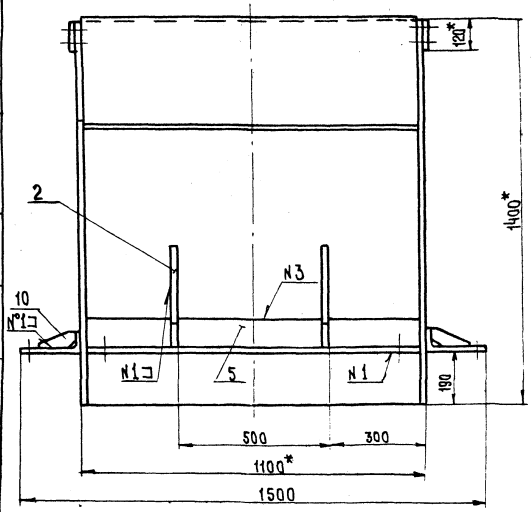

1. Неуказанные предельные отклонения размеров: Н 14, $\pm\frac{IT\,16}{2}$.
2. Размеры для справок.
3. Швы сварных соединений по ГОСТ 5264-80
4. Электрод Э42 ГОСТ 9467-75
5. Масса наплавленного металла - 5кг. (для справок)

Номер шва	Шов
N1	Т1-Δ4
N2	У4-Δ4
N3	Н1-Δ4 ⊃

409-28-51.89
Альбом 10 Часть 1

10286/11

3447/1.120 СБ

Изм	Лист	№докум.	Подп.	Дата
Разраб.		Написанов		
Пров.		Носов		04.89
Т.контр.		Миленков		05.89
Руков.		Прохорцев		
Н.контр.		Носов		
Утв.		Прохорцев		05.89

Воронка
Сборочный чертеж

Лит.	Масса	Масштаб
И	315	1:10

Лист | Листов 1

Гипростроммаш
Москва

Формат А2

Инв. № подл. | Подп. и дата | Взам. инв. № | Инв. № дубл. | Подп. и дата

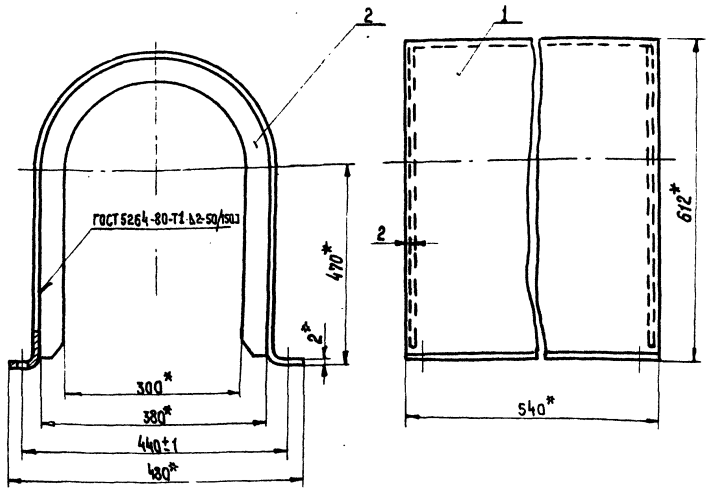

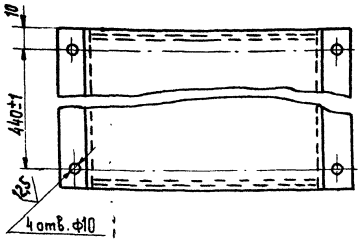

1. Неуказанные предельные отклонения размеров: $H14, \pm \frac{IT16}{2}$
2. Размеры для справок.
3. Электрод Э42 ГОСТ 9467-75

Изм.	Лист	№ докум.	Подп.	Дата
Разраб.		Написанов		
Пров.		Носов		01.89
Т.контр.		Миленков		01.89
Рукав.		Прохорцев		
Н.контр.		Носов		
Утв.		Прохорцев		

3447/1.140СБ

Ограждение
Сборочный чертеж

Лит.	Масса	Масштаб
И	12,2	1:5

Лист | Листов 1

Гипростроммаш
Москва

Формат А3

Формат	Зона	Поз.	Обозначение	Наименование	Кол.	Примечание
				Документация		
А3			3447/1.130 СБ	Сборочный чертеж		
				Детали		
А4		1	3447/1.132	Обечайка	1	
А4		2	3447/1.133	Стенка	2	

Изм.	Лист	№ докум.	Подп.	Дата
Разраб.		Написанов		
Пров.		Носов		01.89
Рукав.		Прохорцев		
Н.контр.		Носов		
Утв.		Прохорцев		

3447/1.130

Ограждение

Лит.	Лист	Листов
И		1

Гипростроммаш
Москва

Формат А4

Формат	Зона	Поз.	Обозначение	Наименование	Кол.	Примечание
				Документация		
А3			3447/1.140СБ	Сборочный чертеж		
				Детали		
А4		1	3447/1.141	Обечайка	1	
А4		2	3447/1.142	Стенка	2	

409-28-51.89
Альбом 10 Часть 1

10286/11

Изм.	Лист	№ докум.	Подп.	Дата
Разраб.		Написанов		
Пров.		Носов		01.89
Рукав.		Прохорцев		
Н.контр.		Носов		
Утв.		Прохорцев		

3447/1.140

Ограждение

Лит.	Лист	Листов
И		1

Гипростроммаш
Москва

Формат А4

Инв. № подл. | Подп. и дата | Взам. инв. № | Инв. № дубл. | Подп. и дата

Формат	Зона	Поз.	Обозначение	Наименование	Кол.	Примечание
				Документация		
А2			3447/1.150 СБ	Сборочный чертеж		
				Детали		
А4		1	3447/1.151	Планка	2	
А4		2	3447/1.152	Перила	2	
А4		3	3447/1.153	Опора	2	
А4		4	3447/1.154	Пруток	5	
А4		5	3447/1.155	Пруток	3	
А4		6	3447/1.156	Плита	2	

Изм	Лист	№ докум.	Подп.	Дата
Разраб.		Написанов		
Пров.		Носов		04.89
Руков.		Прохорцев		
Н.контр.		Носов		
Утв.		Прохорцев		05.89

3447/1.150

Лестница

Лит.	Лист	Листов
И		1

Гипростроммаш Москва

Формат А4

Подп. и дата | Инв. № дубл. | Взам. инв. № | Подп. и дата | Инв. № подл.

Формат	Зона	Поз.	Обозначение	Наименование	Кол.	Примечание
				Документация		
А2			3447/1.160 СБ	Сборочный чертеж		
				Детали		
А3		1	3447/1.161	Поручень	1	
А4		2	3447/1.162	Стойка	4	
А4		3	3447/1.163	Стойка	4	
А4		4	3447/1.164	Перемычка	1	
А4		5	3447/1.165	Перемычка	1	
А4		6	3447/1.166	Бортик	2	
А4		7	3447/1.167	Поручень	1	

Изм	Лист	№ докум.	Подп.	Дата
Разраб.		Написанов		
Пров.		Носов		04.89
Руков.		Прохорцев		
Н.контр.		Носов		
Утв.		Прохорцев		05.89

3447/1.160

Ограждение

Лит.	Лист	Листов
И		1

Гипростроммаш Москва

Формат А4

Подп. и дата | Инв. № дубл. | Взам. инв. № | Подп. и дата | Инв. № подл.

3447/1.130 СБ

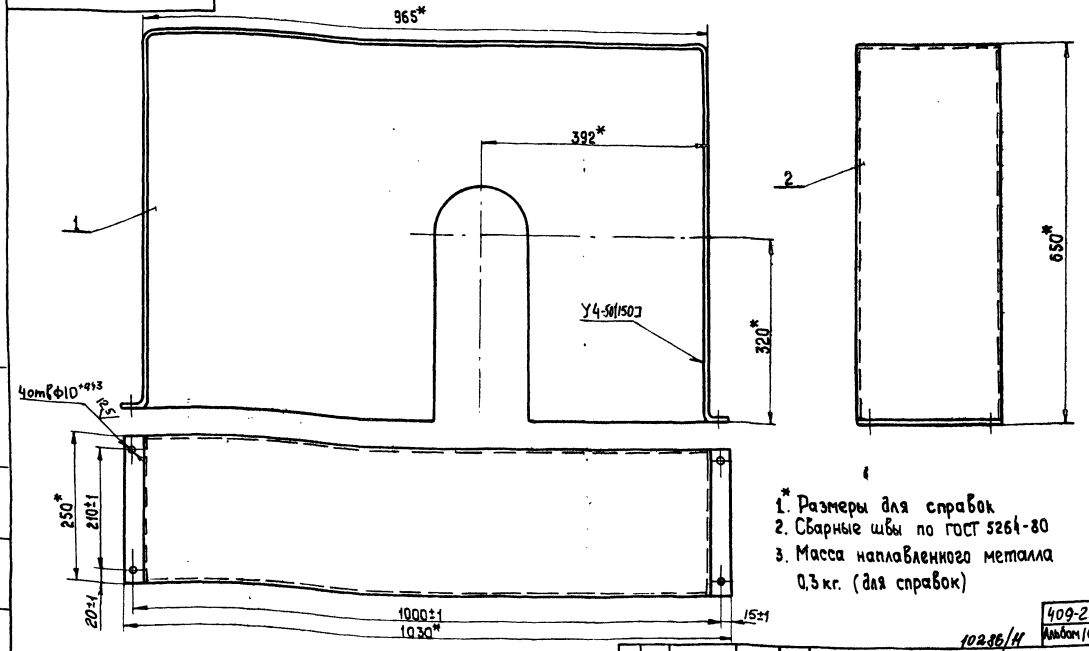

1. Размеры для справок
2. Сварные швы по ГОСТ 5264-80
3. Масса наплавленного металла 0,3 кг. (для справок)

409-28-51.89
Альбом 10 Часть 1

10286/Н

3447/1.130 СБ

Изм	Лист	№ докум.	Подп.	Дата
Разраб.		Написанов		
Пров.		Носов		04.89
Т.контр.		Миленков		05.89
Руков.		Прохорцев		
Н.контр.		Носов		
Утв.		Прохорцев		05.89

Ограждение
Сборочный чертеж

Лит.	Масса	Масштаб
И	27	1:5

Лист | Листов 1

Гипростроммаш Москва

Копировал

Формат А3

Подп. и дата | Инв. № дубл. | Взам. инв. № | Подп. и дата | Инв. № подл.

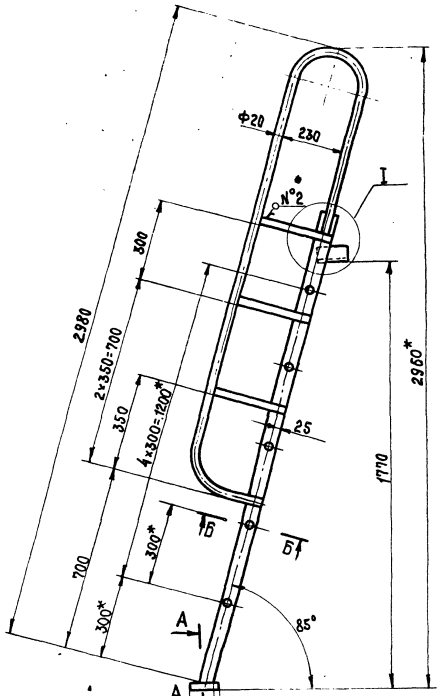

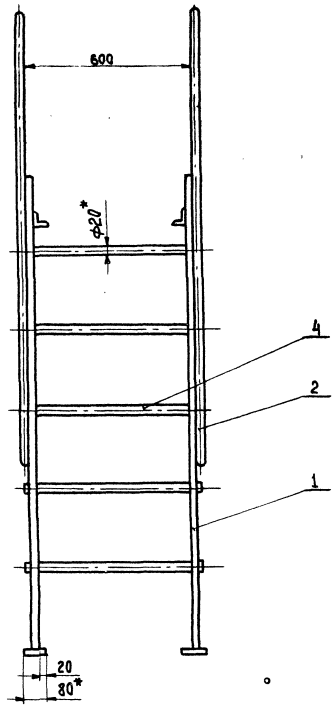

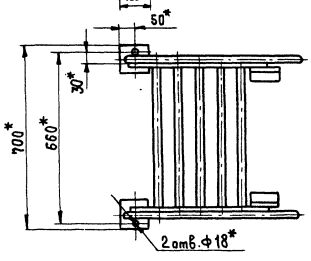

Б-Б
М1:1

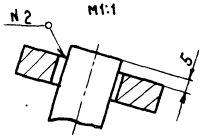

В-В повернуто
М1:2

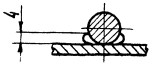

I
М1:2

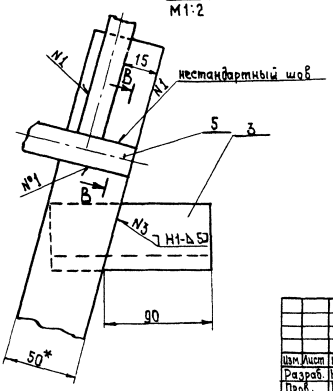

А-А
М1:2

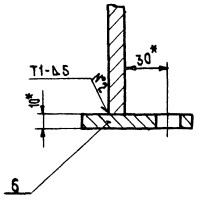

1. Неуказанные предельные отклонения размеров: H14, h14, $\pm \frac{IT16}{2}$.
2.* Размеры для справок.
3. Швы сварных соединений по ГОСТ 5264-80
4. Электрод Э42 ГОСТ 9467-75.
5. Масса наплавленного металла - 0,3 кг. (для справок).

409-28-51.89
Альбом 10 Часть 1

10280/11

Изм.	Лист	N° докум.	Подп.	Дата
Разраб.		Написанов		
Пров.		Носов		04.89
Т. контр.		Миленков		05.89
Руков.		Прохорцев		
Н. контр.		Носов		
Утв.		Прохорцев		

3447/1.150 СБ

Лестница
Сборочный чертеж

Лит.	Масса	Масштаб
И	44	1:10

Лист | Листов 1

Гипростроммаш
Москва

Формат А2

Инв. N° подл. | Подп. и дата | Взам. инв. N° | Инв. N° дубл. | Подп. и дата

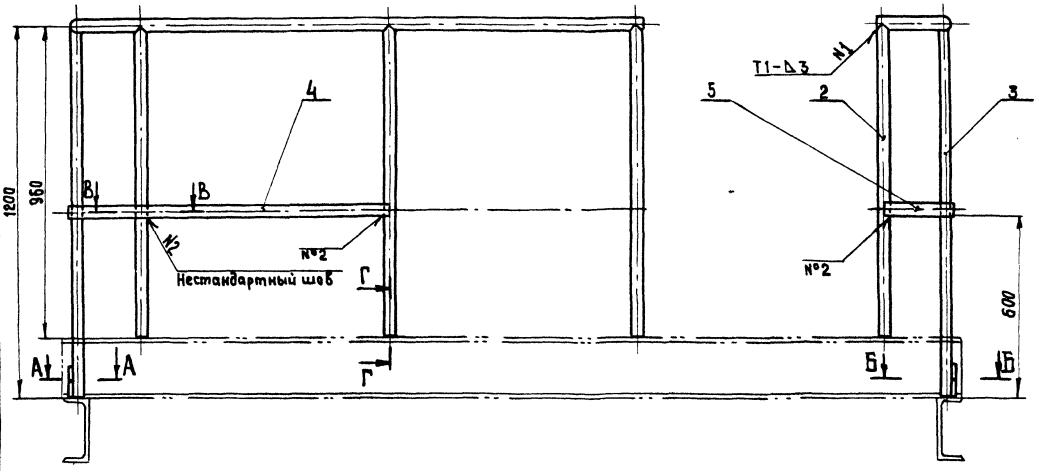

А-А

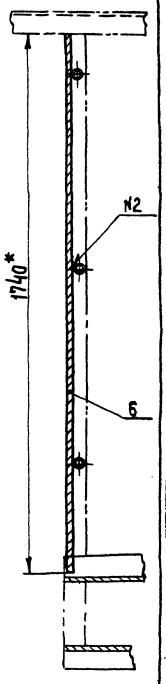

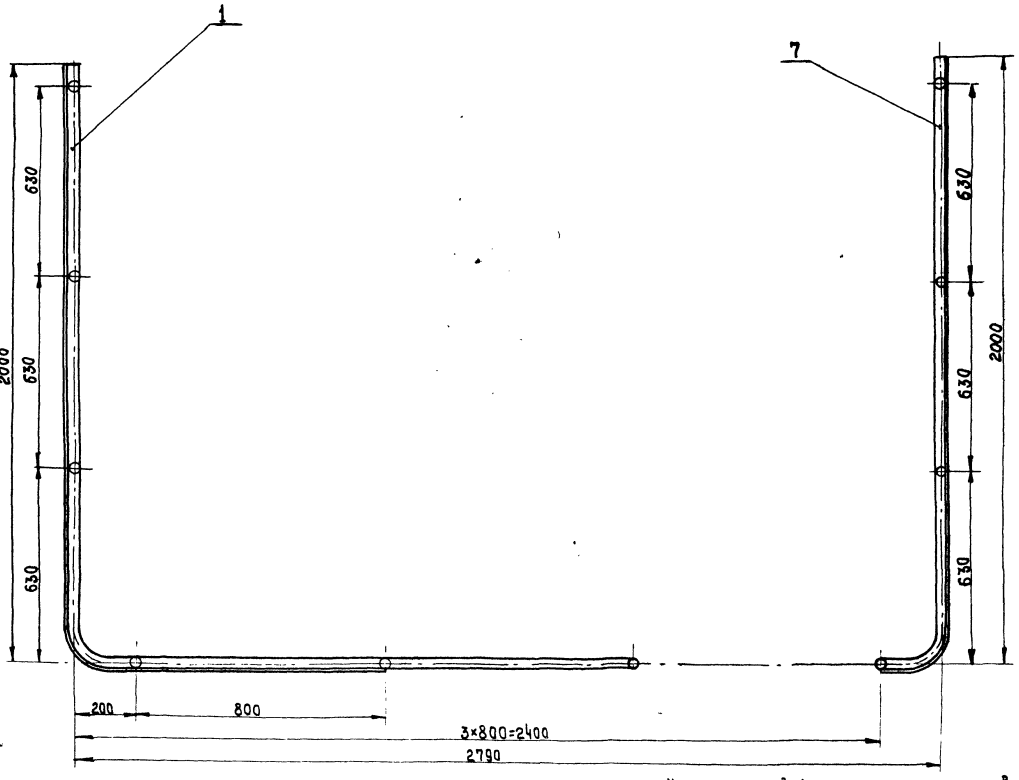

Б-Б

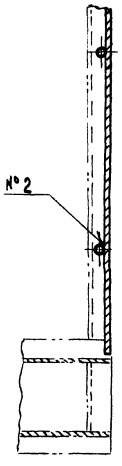

В-В
м1:1

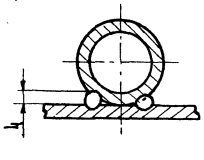

Г-Г
м1:1

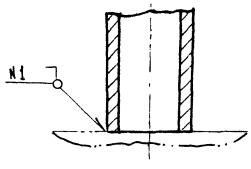

1. Неуказанные предельные отклонения размеров: $\pm \frac{IT\,16}{2}$
2. Размеры для справок
3. Швы сварных соединений по ГОСТ 5264-80
4. Электрод Э42 ГОСТ 9467-75
5. Масса наплавленного металла кг 0,5 (для справок)

Изм.	Лист	№ докум.	Подп.	Дата
Разраб.		Насов		04.89
Пров.		Насов		04.89
Т.контр.		Миленков		05.89
Рук.гр.		Прохорцев		
Н.контр.		Насов		
Утв.		Прохорцев		05.89

3447/1.160СБ

Ограждение
Сварочный чертеж

Лит.	Масса	Масштаб
И	47	1:10

Лист | Листов 1

Гипростроммаш
Москва

Формат А2

10Е36/11
409-28-51.89
Альбом 10 | Часть 1

Инв.№ подл. | Подп. и дата | Взам.инв.№ | Инв.№ дубл. | Подп. и дата

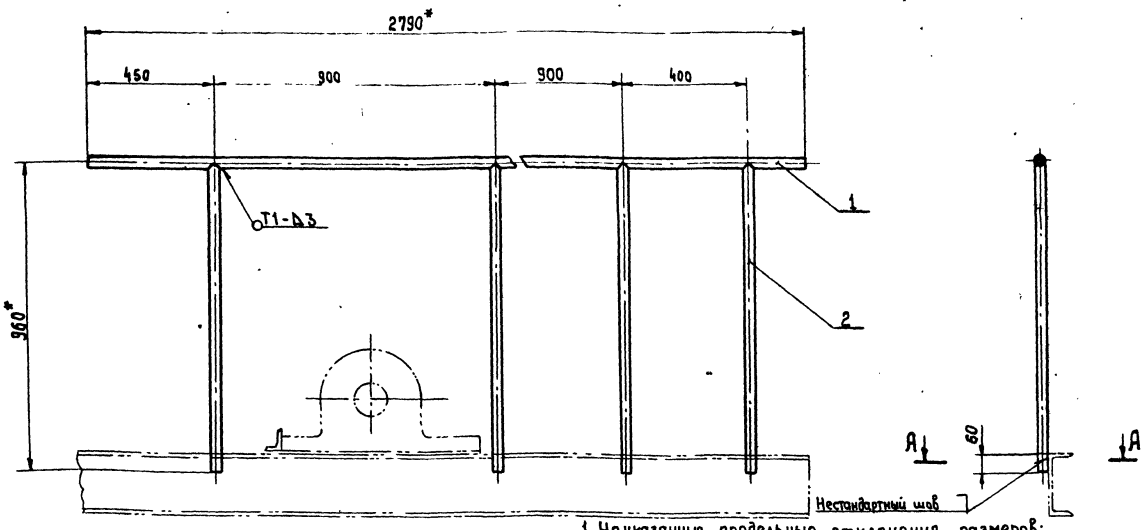

А - А
М 1:1

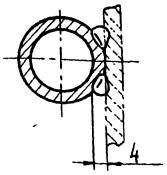

1. Неуказанные предельные отклонения размеров: $\pm \frac{IT16}{2}$
2. * Размеры для справок
3. Швы сварных соединений по ГОСТ 5264-80
4. Электрод Э42 ГОСТ 9467-75
5. Масса наплавленного металла 0,2кг. (для справок)

Изм.	Лист	№ докум.	Подп.	Дата
Разраб.		Насов		04.89
Пров.		Миленков		05.89
Т.контр.				
Рук.гр.		Прохорцев		05.89
Н.контр.		Насов		05.89
Утв.		Прохорцев		05.89

3447/1.170СБ

Ограждение
Сборочный чертеж

Лит.	Масса	Масштаб
И	11,3	1:10

Лист Листов 1

Гипростроммаш Москва

Формат А3

Инв.№ подл. | Подп. и дата | Взам. инв.№ | Инв.№ дубл. | Подп. и дата

Формат	Зона	Поз.	Обозначение	Наименование	Кол.	Примечание
				Документация		
А3			3447/1.170СБ	Сборочный чертеж		
				Детали		
А4		1	3447/1.171	Поручень	1	
А4		2	3447/1.162	Стойка	4	

Изм.	Лист	№ докум.	Подп.	Дата
Разраб.		Насов		04.89
Пров.		Насов		04.89
Рук.гр.		Прохорцев		
Н.контр.		Насов		05.89
Утв.		Прохорцев		05.89

3447/1.170

Ограждение

Лит	Лист	Листов
И	1	1

Гипростроммаш Москва

Формат А4

Инв.№ подл. | Подп. и дата | Взам. инв.№ | Инв.№ дубл. | Подп. и дата

2930/1.171

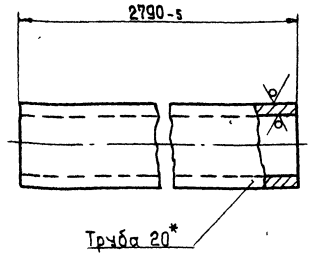

* Размер для справок

409-28-51.89
Альбом 10 Часть 1

10286/11

Изм.	Лист	№ докум.	Подп.	Дата
Разраб.		Насов		04.89
Пров.		Насов		04.89
Т.контр.		Миленков		05.89
Рук.гр.		Прохорцев		
Н.контр.		Насов		05.89
Утв.		Прохорцев		05.89

3447/1.171

Поручень

Труба 20*2,8 ГОСТ 3262-75

Лит.	Масса	Масштаб
И	5,7	1:1

Лист Листов 1

Гипростроммаш Москва

Формат А4

Инв.№ подл. | Подп. и дата | Взам. инв.№ | Инв.№ дубл. | Подп. и дата

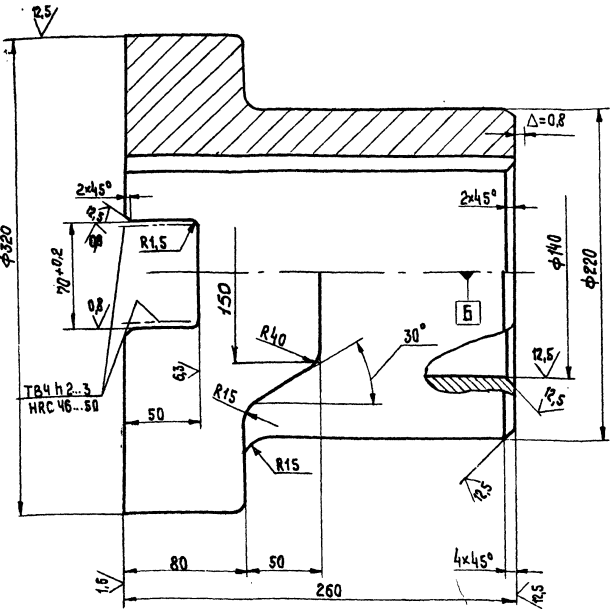

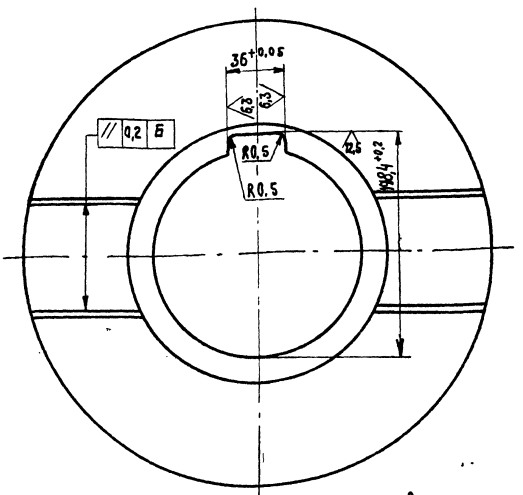

1. Неуказанные предельные отклонения размеров отверстия – H14, валов – h14, остальных – $\pm \frac{JT\ 16}{2}$
2. Отклонения на размеры отливок 9-11 ГОСТ 26645-85
3. Неуказанные литейные радиусы 3-5 мм.

Изм	Лист	№ докум.	Подпись	Дата	3447/1.184			
Разраб.		Написанов			Полумуфта	Лит.	Масса	Масштаб
Пров.		Носов		04.89		И	60	1:2
Т.контр.		Миленков		05.89		Лист	Листов 1	
Руков.					Сталь 45Л-III ГОСТ 977-75	Гипростроммаш Москва		
Н.контр.		Носов						
Утв.		Прохорцев		05.89				

Инв. № подл. | Подп. и дата | Взам. инв. № | Инв. № дубл. | Подп. и дата

Формат А3

Формат	Зона	Поз.	Обозначение	Наименование	Кол.	Примечание
				Документация		
А3			3447/1.190СБ	Сборочный чертеж		
				Детали		
А3		1	3447/1.191	Полумуфта	1	
А3		2	3447/1.192	Полумуфта	1	
А4		3	3447/1.193	Палец	10	
А4		4	3447/1.194	Втулка распорная	10	
А4		5	3447/1.195	Втулка упругая	10	
				Стандартные изделия		
		7		Винт М12-8g×25.66 ГОСТ 1476-75	1	
		8		Гайка М12-7Н.050 ГОСТ 5997-70	10	
		9		Шайба пружинная 12.65Г ГОСТ 6402-70	10	
		10		Кольцо 110 ГОСТ 2833-65	1	

Изм	Лист	№ докум.	Подп.	Дата	3447/1.190			
Разраб.		Написанов			Муфта упругая втулочно-пальцевая 1000-60-2,1-65-1,1 ГОСТ 21424-75	Лит.	Лист	Листов
Пров.		Носов		04.89		И		1
Руков.		Прохорцев				Гипростроммаш Москва		
Н.контр.		Носов						
Утв.		Прохорцев		05.89				

Копировал: Формат А4

Формат	Зона	Поз.	Обозначение	Наименование	Кол.	Примечание
				Документация		
А3			3447/1.180СБ	Сборочный чертеж		
				Детали		
А3		1	3447/1.181	Полумуфта	1	
А3		2	3447/1.182	Диск	1	
А4		3	3447/1.183	Втулка	1	
А3		4	3447/1.184	Полумуфта	1	
				Стандартные изделия		
		5		Винт М12-8g×40.66 ГОСТ 1476-75	2	
		7		Масленка 3,2.1.ц6 ГОСТ 19853-74	2	
				Материалы		
		8		Проволока 1,6 ГОСТ 3282-46	0,6п. м	

409-28-51.89

Альбом 10 Часть 1

10286/11

Изм	Лист	№ докум.	Подп.	Дата	3447/1.180			
Разраб.		Написанов			Муфта кулачково-дисковая 1600-130-1,1-140-2,1 ГОСТ 20720-75	Лит.	Лист	Листов
Пров.		Носов		04.89		И		1
Руков.		Прохорцев				Гипростроммаш Москва		
Н.контр.		Носов						
Утв.		Прохорцев		05.89				

Инв. № подл. | Подп. и дата | Взам. инв. № | Инв. № дубл. | Подп. и дата

Копировал: Формат А4

3447/1.100СБ

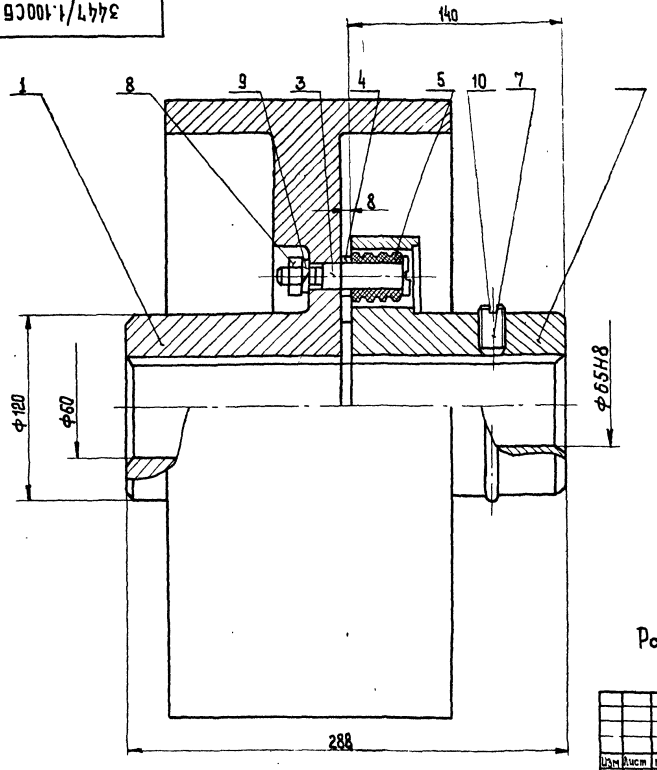

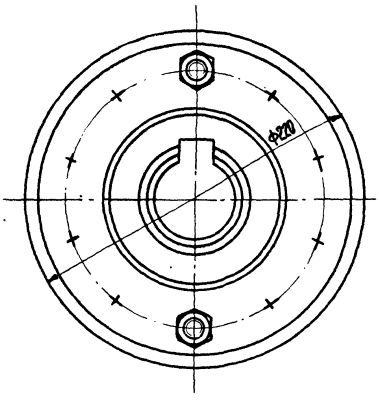

Размеры для справок

					3447/1.190СБ		
Изм.	Лист	№ докум.	Подп.	Дата	Муфта упругая-втулочно-пальцевая 1000-140-60-1.1 65-1.1 ГОСТ 21424-75 Сборочный чертеж	Лит.	Масса	Масштаб
Разраб.		Написанов				И	38	1:2
Пров.		Насов		04.89		Лист	Листов 1	
Т. контр.		Миленков		05.89		Гипростроммаш Москва		
Руков.		Прохорцев						
Н. контр.		Насов						
Утв.		Прохорцев		05.89				

Формат А3

3447/1.180СБ

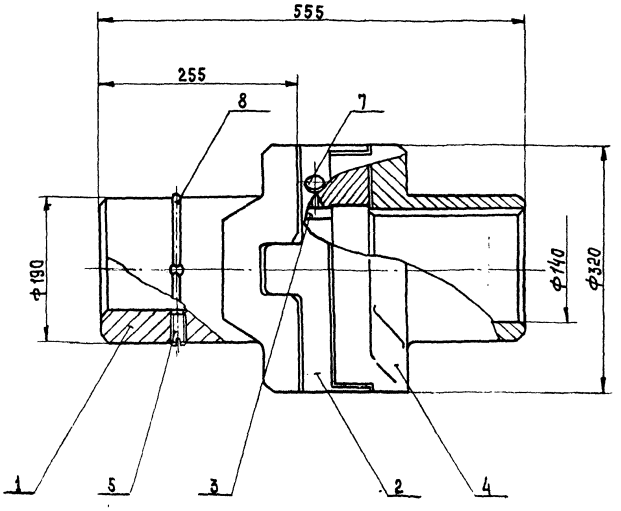

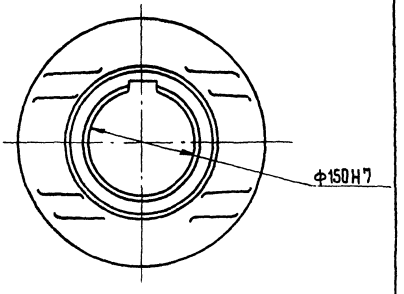

Размеры для справок

409-28-51.89
Альбом 10 Часть 1

10236/11

					3447/1.180СБ		
Изм.	Лист	№ докум.	Подп.	Дата	Муфта кулачково-дисковая 16000-150-1.1-140-1.1 ГОСТ 20720-81 Сборочный чертеж	Лит.	Масса	Масштаб
Разраб.		Написанов				И	140	1:4
Пров.		Насов		04.89		Лист	Листов 1	
Т. контр.		Миленков		05.89		Гипростроммаш Москва		
Руков.		Прохорцев						
Н. контр.		Насов						
Утв.		Прохорцев		05.89				

Формат А3

Инв. № подл. | Подп. и дата | Взам. инв. № | Инв. № дубл. | Подп. и дата

Формат	Зона	Поз.	Обозначение	Наименование	Кол.	Примечание
				Документация		
А2			3447/1.220 СБ	Сборочный чертеж		
				Сборочные единицы		
А4		1	3447/1.270	Стенка	1	
А4		2	3447/1.280	Стенка	1	
				Детали		
А4		3	3447/1.221	Накладка	2	
А4		4	3447/1.222	Фартук	2	
А3		5	3447/1.223	Стойка	3	
				Стандартные изделия		
		8		Болт М12-8g 30.46 ГОСТ 7798-70	44	
		9		Гайка М12-7Н.5 ГОСТ 5915-70	44	
		10		Шайба 12 02 ГОСТ 11371-68	44	

Изм.	Лист	№ докум.	Подп.	Дата
Разраб.		Написанов		
Пров.		Носов		01.89
Руков.		Прохорцев		
Н.контр.		Носов		
Утв.		Прохорцев		05.89

3447/1.220

Лоток

Лит.	Лист	Листов
И		1

Гипростроммаш Москва

Формат А4

Инв.№ подл. | Подп. и дата | Взам. инв.№ | Инв.№ дубл. | Подп. и дата

3447/1.221

39

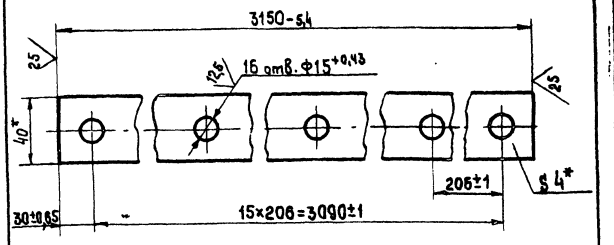

* Размер для справок

Изм.	Лист	№ докум.	Подп.	Дата
Разраб.		Написанов		
Пров.		Носов		01.89
Т.контр.		Миленков		05.89
Руков.				
Н.контр.		Носов		
Утв.		Прохорцев		05.89

3447/1.221

Накладка

Лит.	Масса	Масштаб
И	3,9	1:2

Лист	Листов 1

Гипростроммаш Москва

Полоса 4х40 ГОСТ 103-76 / В Ст.3-2 ГОСТ 535-74

Формат А4

Инв.№ подл. | Подп. и дата | Взам. инв.№ | Инв.№ дубл. | Подп. и дата

Формат	Зона	Поз.	Обозначение	Наименование	Кол.	Примечание
				Документация		
А2			3447/1.230 СБ	Сборочный чертеж		
				Сборочные единицы		
А4		1	3447/1.290	Траверса	1	
А4		3	3447/1.300	Поплавок	1	
А4		4	3447/1.310	Плита	1	
А4		5	3447/1.320	Плита	1	
				Детали		
А4		7	3447/1.231	Кулачок	1	
А4		8	3447/1.232	Тяга	1	
А4		9	3447/1.233	Груз	1	
				Стандартные изделия		
		12		Болт М8-8g×25.46 ГОСТ 7798-70	8	
		13		Винт М5-8g×50.56 ГОСТ 17473-72	4	
		14		Винт М6-8g×16.56 ГОСТ 1476-75	1	
		15		Винт М12-8g×20×56 ГОСТ 1481-75	1	
		17		Гайка М20-6Н.5 ГОСТ 5915-70	1	
				Шайбы ГОСТ 6402-70		
		18		5.65Г	4	
		19		8.65Г	8	
				Шплинты ГОСТ 397-66		
		21		2,5×16	1	
		22		3,2×20	1	
				Прочие изделия		
		23		Выключатель ВП 16 Г23А 231-55У2.3 ТУ 16-526.486-81	1	

Изм.	Лист	№ докум.	Подп.	Дата
Разраб.		Написанов		
Пров.		Носов		01.89
Руков.		Прохорцев		
Н.контр.		Носов		
Утв.		Прохорцев		05.89

3447/1.230

Датчик наличия материала

Лит.	Лист	Листов
И	1	2

Гипростроммаш Москва

Формат А4

Инв.№ подл. | Подп. и дата | Взам. инв.№ | Инв.№ дубл. | Подп. и дата

409-28-51.89

10286/11

Альбом 10 Часть 1

Изм.	Лист	№ докум.	Подп.	Дата

3447/1.230

Лист 2

Формат А4

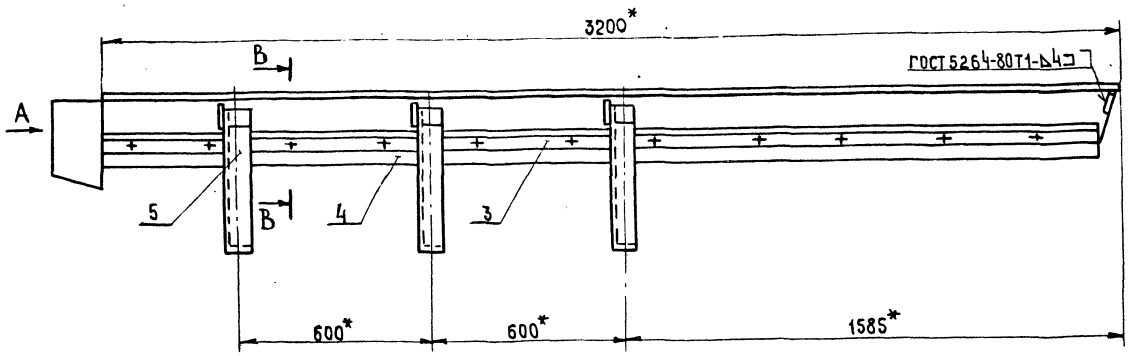

Вид А
М1:5

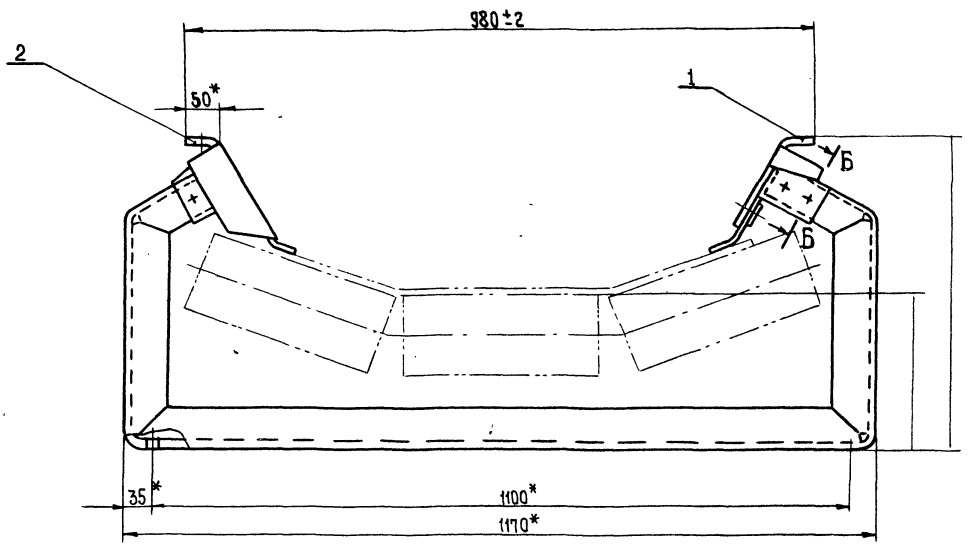

Б-Б
М1:1

В-В
М1:2

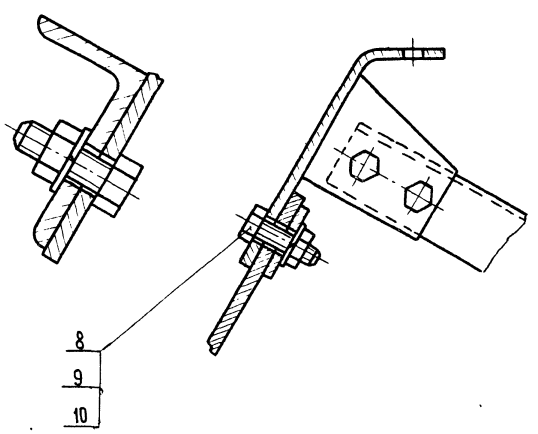

1.* Размеры для справок
2. Электрод Э42 ГОСТ 9467-75

409-28-51.89
Альбом 10 Часть 1

10286/11

Изм	Лист	№ докум.	Подп.	Дата
Разраб.		Написанов		
Пров.		Носов		04.89
Т.контр		Миленков		05.89
Руков.		Прохорцев		
Н.контр.		Носов		
Утв.		Прохорцев		05.89

3447/1.220СБ

Лоток
Сборочный чертеж

Лит.	Масса	Масштаб
И	107	1:10

Лист | Листов 1

Гипростроммаш
Москва

Формат А2

Инв. № подл. | Подп. и дата | Взам. инв. № | Инв. № дубл. | Подп. и дата

3447/1.230СБ

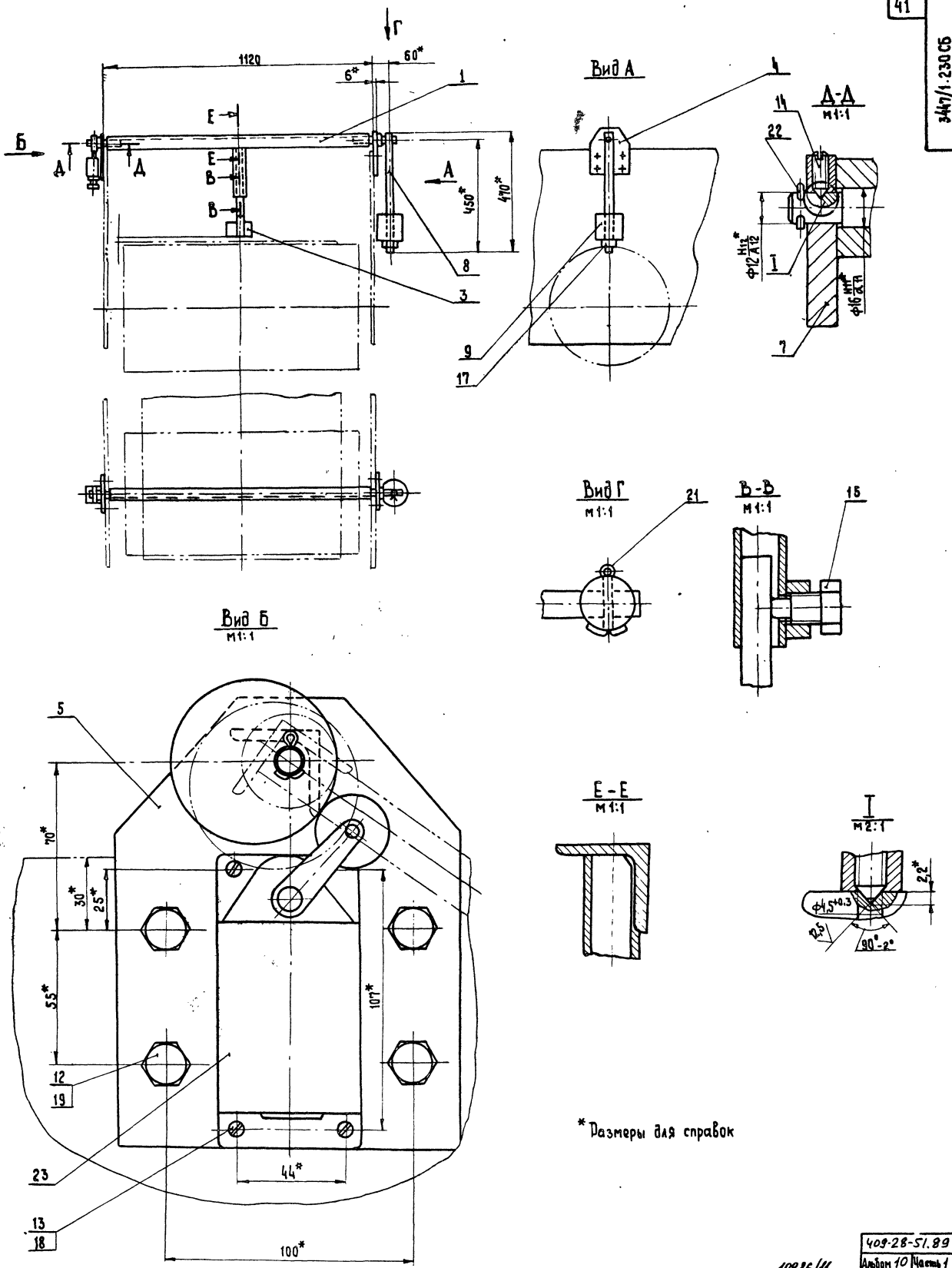

*Размеры для справок

Изм	Лист	№ докум.	Подп.	Дата	409-28-51.89		
					Альбом 10	Часть 1	
					10286/11		
					3447/1.230СБ		
Разраб.		Написанов			Датчик наличия материала Сборочный чертеж	Лит.	Масса	Масштаб
Пров.		Носов		04.89		И	15	1:10
Т.контр.		Миленков		05.89		Лист	Листов 1	
Руков.		Прохорцев				Гипростроммаш Москва		
Н.контр.		Носов						
Утв.		Прохорцев		05.89				

Формат А2

Инв. № подл. | Подп. и дата | Взам. инв. № | Инв. № дубл. | Подп. и дата

Формат	Зона	Поз	Обозначение	Наименование	Кол	Примечание
				Стандартные изделия		
				Винты ГОСТ 17473-72		
		12		М 10-8g × 30.46	6	
		13		М6-8g × 25.46	65	
				Гайка ГОСТ 5915-70		
		15		М10-7Н.5	6	
		16		М6-7Н.5	15	
				Шайбы ГОСТ 6402-70		
		18		10.65Г	6	
		19		6.65Г	65	
		21		Муфта короткая 20 ГОСТ 8954-75	10	
				Прочие изделия		
		22		Сирена СС-1У2	3	
				Материалы		
		23		Труба 20 ГОСТ 3262-75	90м	
		25		Металлорукав 15Р3-И-Х-Ш ТУ 22-2173-71	20м	

Изм | Лист | № докум. | Подп. | Дата

3447/1.240

Лист 2

Формат А4

Формат	Зона	Поз	Обозначение	Наименование	Кол.	Примечание
				Документация		
А2			3447/1.240СБ	Сборочный чертеж		
				Сборочные единицы		
А4		1	3447/1.330	Коробка клеммная	1	
А4		2	3447/1.340	Тройниковое соединение	2	
А4		3	3447/1.360	Концевое соединение КС-13	2	
				Детали		
А4		4	3447/1.241	Плита	1	
А4		5	3447/1.242	Скоба	3	
А4		6	3447/1.243	Скоба	10	
А4		7	3447/1.244	Скоба	1	
А4		8	3447/1.245	Скоба	25	

42

3447/1.240

Изм	Лист	№ докум.	Подп.	Дата
Разраб.		Написанов		
Пров.		Носов		04.89
Руков.		Прохорцев		
Н.контр.		Носов		
Утв.		Прохорцев		

Электрооборудование

Лит.	Лист	Листов
И	1	2

Гипростроммаш Москва

Формат А4

3447/1.240СБ

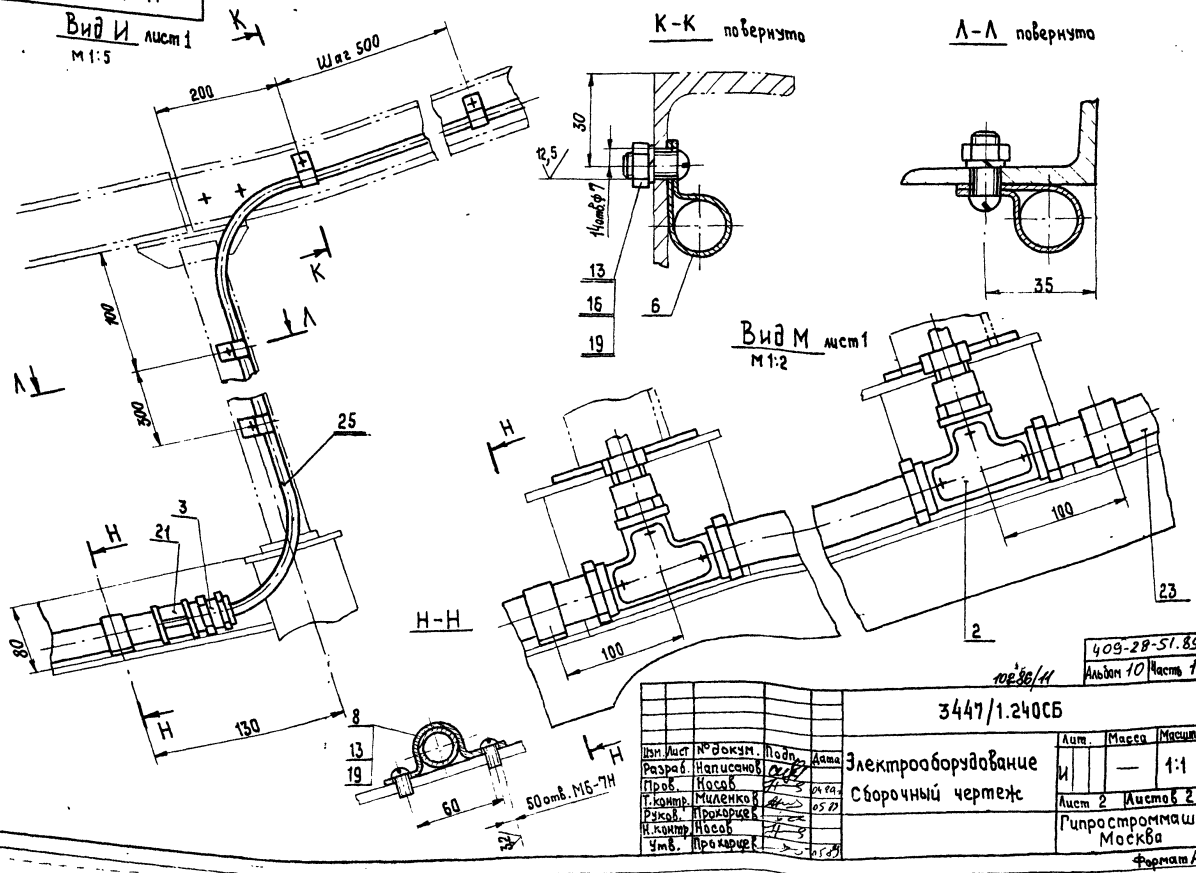

409-28-51.89

Альбом 10 Часть 1

102-86/11

3447/1.240СБ

Изм.	Лист	№ докум.	Подп.	Дата
Разраб.		Написанов		
Пров.		Носов		04.89
Т.контр.		Миленков		05.89
Руков.		Прохорцев		
Н.контр.		Носов		
Утв.		Прохорцев		05.89

Электрооборудование
Сборочный чертеж

Лит.	Масса	Масштаб
И	—	1:1

Лист 2 Листов 2

Гипростроммаш Москва

Формат А3

3447/1.240СБ

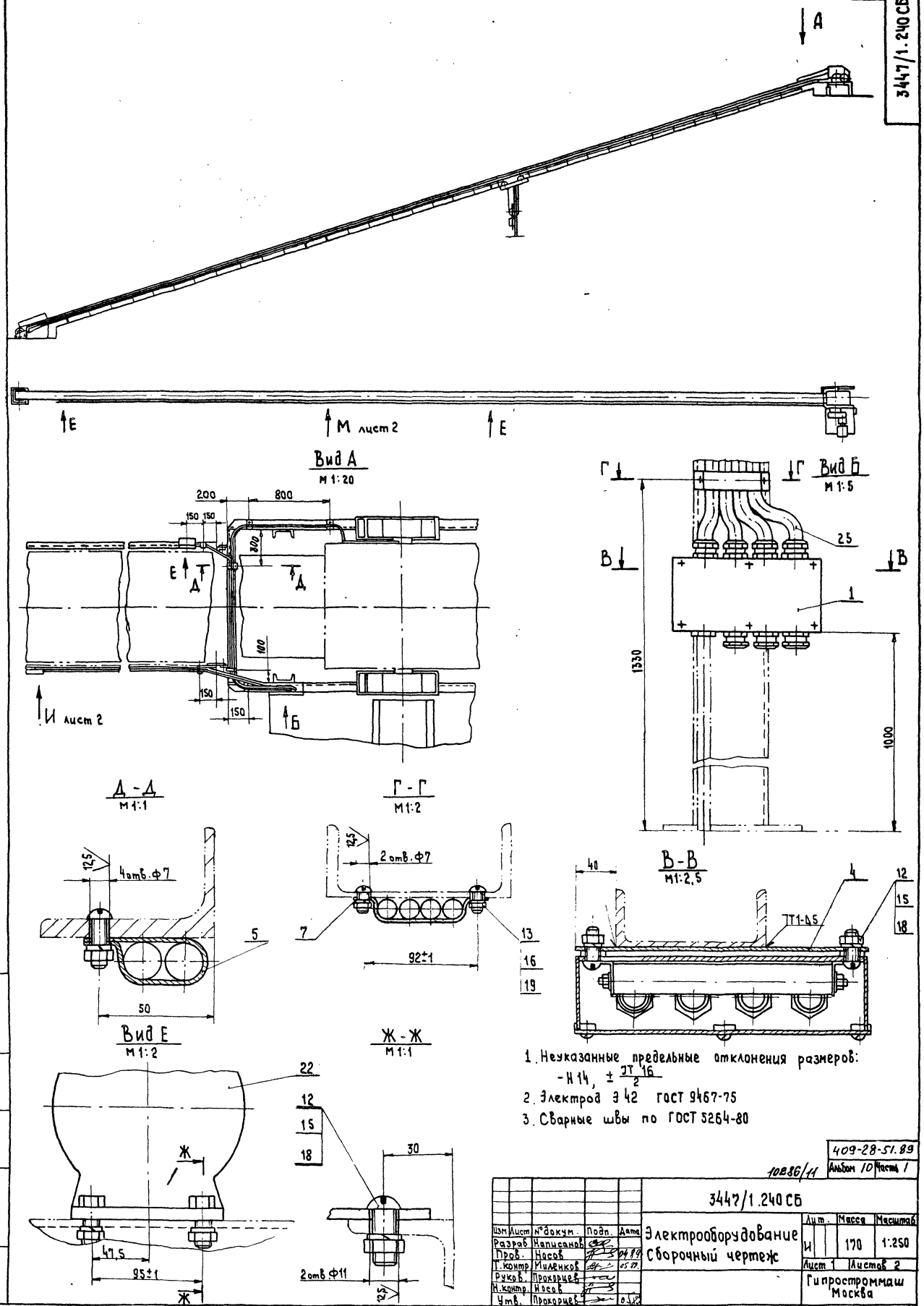

1. Неуказанные предельные отклонения размеров: -Н14, $\pm \frac{JT16}{2}$
2. Электрод Э42 ГОСТ 9467-75
3. Сварные швы по ГОСТ 5264-80

Изм	Лист	№ докум.	Подп.	Дата
Разраб		Написанов		
Пров.		Носов		04.89
Т.контр		Миленков		05.89
Руков.		Прохорцев		
Н.контр.		Носов		
Утв.		Прохорцев		05.89

Электрооборудование
Сборочный чертеж

Лит.	Масса	Масштаб
И	170	1:250

Лист 1 Листов 2

Гипростроммаш
Москва

409-28-51.89
Альбом 10 Часть 1

10286/11

Инв. № подл. | Подп. и дата | Взам. инв. № | Инв. № дубл. | Подп. и дата

Формат А2

Формат	Зона	Поз.	Обозначение	Наименование	Кол.	Примечание
				Документация		
А3			3447/1.270СБ	Сборочный чертеж		
				Детали		
А4		1	3447/1.271	Стенка	1	
А4		2	3447/1.272	Косынка	1	
А4		3	3447/1.273	Проушина	3	

Инв.№ подл. | Подп. и дата | Взам. инв.№ | Инв.№ дубл. | Подп. и дата

Изм.	Лист	№ докум.	Подп.	Дата
Разраб.		Написанов		
Пров.		Носов		03.89
Рук.в.		Прохорцев		
Н.контр.		Носов		
Утв.		Прохорцев		05.89

3447/1.270

Стенка

Лит	Лист	Листов
И		1

Гипростроммаш Москва

Копировал

Формат А4

Формат	Зона	Поз.	Обозначение	Наименование	Кол.	Примечание
				Документация		
А3			3447/1.300СБ	Сборочный чертеж		
				Детали		
А4		1	3447/1.301	Штанга	1	
А4		2	3447/1.302	Платик	1	

44

Инв.№ подл. | Подп. и дата | Взам. инв.№ | Инв.№ дубл. | Подп. и дата

Изм.	Лист	№ докум.	Подп.	Дата
Разраб.		Написанов		
Пров.		Носов		03.89
Рук.в.		Прохорцев		
Н.контр.		Носов		
Утв.		Прохорцев		05.89

3447/1.300

Поплавок

Лит	Лист	Листов
И		1

Гипростроммаш Москва

Формат А4

Формат	Зона	Поз.	Обозначение	Наименование	Кол.	Примечание
				Документация		
А3			3447/1. 280 СБ	Сборочный чертеж		
				Детали		
А4		1	3447/1. 281	Стенка	1	
А4		2	3447/1. 272	Косынка	1	
А4		3	3447/1. 273	Проушина	3	

Инв.№ подл. | Подп. и дата | Взам. инв.№ | Инв.№ дубл. | Подп. и дата

Изм.	Лист	№ докум.	Подп.	Дата
Разраб.		Написанов		
Пров.		Носов		03.89
Рук.в.		Прохорцев		
Н.контр.		Носов		
Утв.		Прохорцев		05.89

3447/1.280

Стенка

Лит.	Лист	Листов 1
И		

Гипростроммаш Москва

Копировал

Формат А4

Формат	Зона	Поз.	Обозначение	Наименование	Кол.	Примечание
				Документация		
А3			3447/1.290СБ	Сборочный чертеж		
				Детали		
А4		1	3447/1.291	Ось	1	
А4		2	3447/1.292	Патрубок	1	
А4		3	3447/1.293	Ось	1	
А4		4	3447/1.294	Связь	1	
				Стандартные изделия		
		6		Гайка М12-7Н.5 ГОСТ 5915-70		

409-28-51.89 Альбом 10 Часть 1

10286/11

Инв.№ подл. | Подп. и дата | Взам. инв.№ | Инв.№ дубл. | Подп. и дата

Изм.	Лист	№ докум.	Подп.	Дата
Разраб.		Написанов		
Пров.		Носов		03.89
Рук.в.		Прохорцев		
Н.контр.		Носов		
Утв.		Прохорцев		05.89

3447/1.290

Траверса

Лит	Лист	Листов
И		1

Гипростроммаш Москва

Формат А4

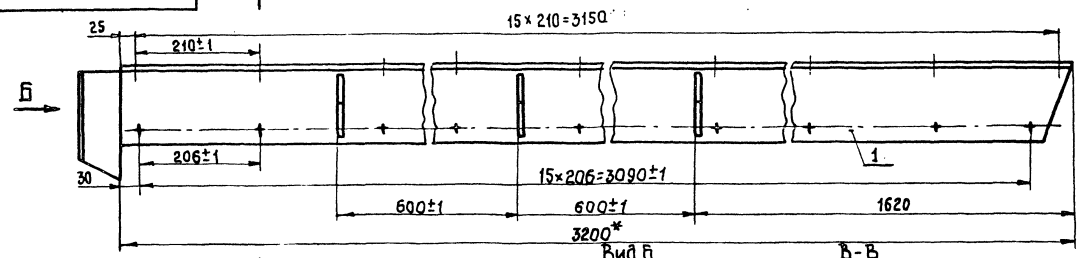

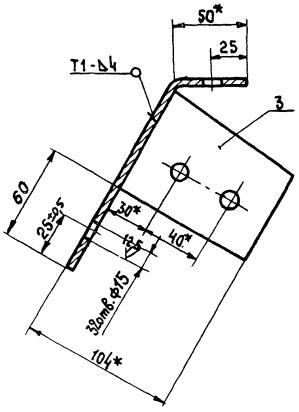

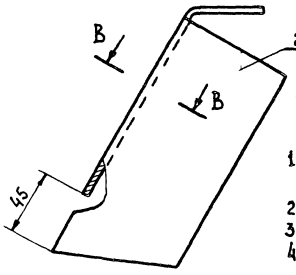

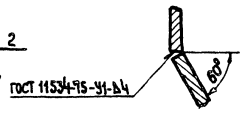

1. Неуказанные предельные отклонения размеров: -Н14, $\pm \frac{JT16}{2}$.
2. * Размеры для справок.
3. Швы сварных соединений по ГОСТ 5264-80.
4. Электрод Э42 ГОСТ 9467-75

Изм.	Лист	№ докум.	Подп.	Дата
Разраб.		Написанов		
Пров.		Насов		
Т. контр.		Миленков		
Рук.		Прохорцев		
Н. контр.		Насов		
Утв.		Прохорцев		

3447/1.270СБ

Стенка
Сборочный чертеж

Лит.	Масса	Масштаб
И	20	1:5

Лист | Листов 1

Гипростроммаш Москва

Формат А3

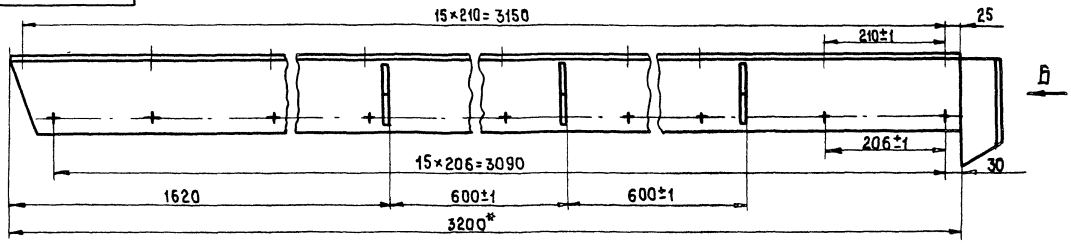

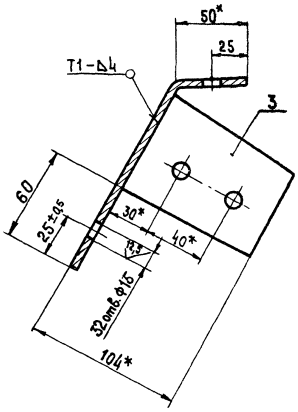

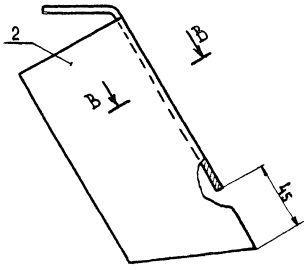

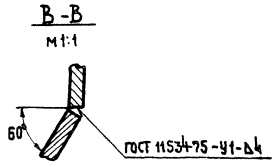

1. Неуказанные предельные отклонения размеров: -Н14, $\pm \frac{JT16}{2}$;
2. * Размеры для справок.
3. Швы сварных соединений по ГОСТ 5264-80
4. Электрод Э42 ГОСТ 9467-75

409-28-51.89
Альбом 10 Часть 1

10286/11

Изм.	Лист	№ докум.	Подп.	Дата
Разраб.		Написанов		
Пров.		Насов		
Т. контр.		Миленков		
Рук.		Прохорцев		
Н. контр.		Насов		
Утв.		Прохорцев		

3447/1.280СБ

Стенка
Сборочный чертеж

Лит.	Масса	Масштаб
И	20	1:5

Лист | Листов 1

Гипростроммаш Москва

Формат А3

Инв. № подл. | Подп. и дата | Взам. инв. № | Инв. № дубл. | Подп. и дата

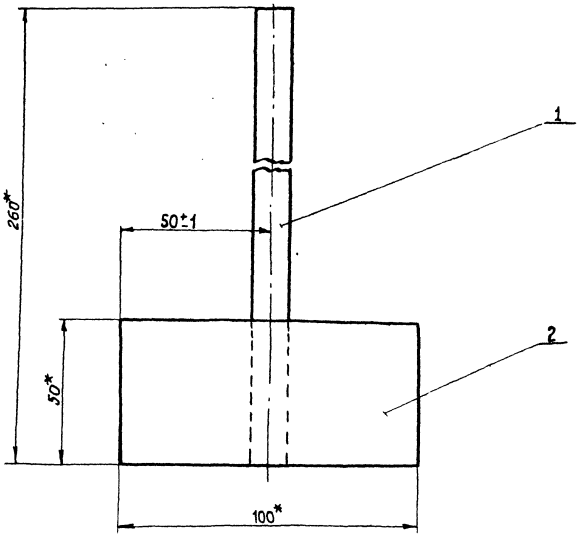

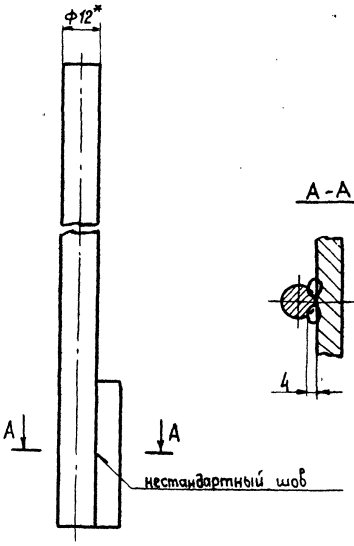

1.* Размеры для справок
2. Электрод Э42 ГОСТ 9467-75

				3447/1.300СБ			
Изм.	Лист	№ докум.	Подп.	Дата	Поплавок. Сборочный чертеж	Лит.	Масса	Масштаб
Разраб.		Написанов				И	0,54	1:1
Пров.		Носов		04.89		Лист	Листов 1	
Т.контр.		Миленков		05.89		Гипростроммаш Москва		
Руков.		Прокарцев						
Н.контр.		Носов						
Утв.		Прокарцев						

Формат А3

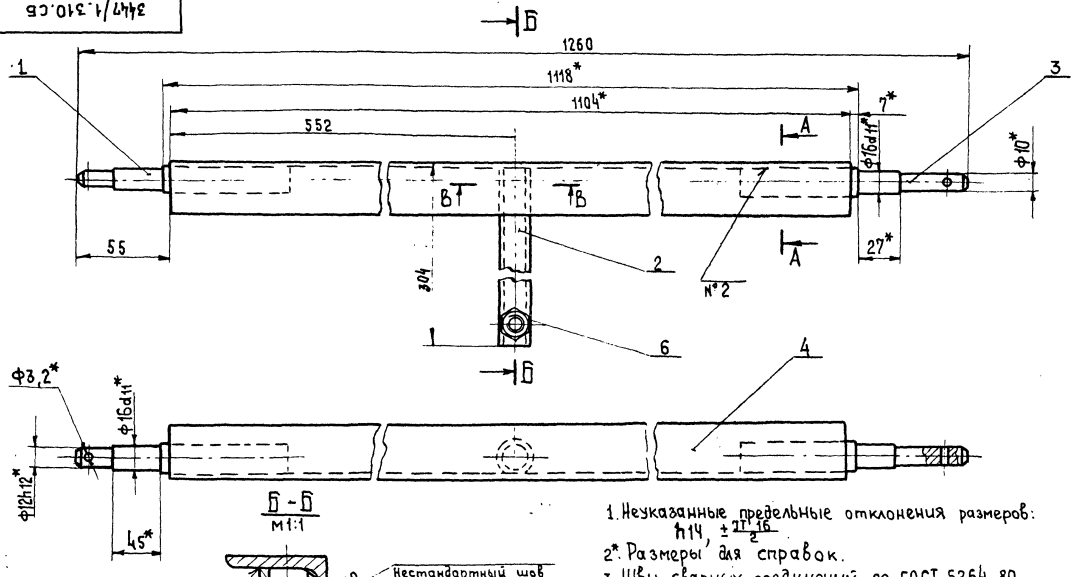

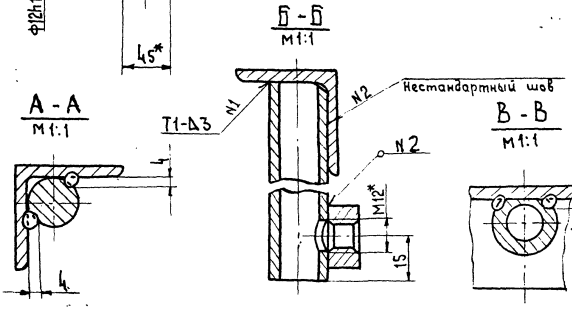

1. Неуказанные предельные отклонения размеров: h14, $\pm\frac{IT16}{2}$.
2*. Размеры для справок.
3. Швы сварных соединений по ГОСТ 5264-80
4. Электрод Э42 ГОСТ 9467-75.
5. Масса наплавленного металла - 0,1кг. (для справок.)

10286/11
409-28-51.89
Альбом 10 Часть 1

				3447/1.290СБ			
Изм.	Лист	№ докум.	Подп.	Дата	Траверса. Сборочный чертеж	Лит.	Масса	Масштаб
Разраб.		Написанов				И	3	1:2
Пров.		Носов		04.89		Лист	Листов 1	
Т. контр.		Миленков		05.89		Гипростроммаш Москва		
Руков.		Прокарцев						
Н. контр.		Носов						
Утв.		Прокарцев						

Формат А3

Инв.№ подл. | Подп. и дата | Взам. инв.№ | Инв.№ дубл. | Подп. и дата

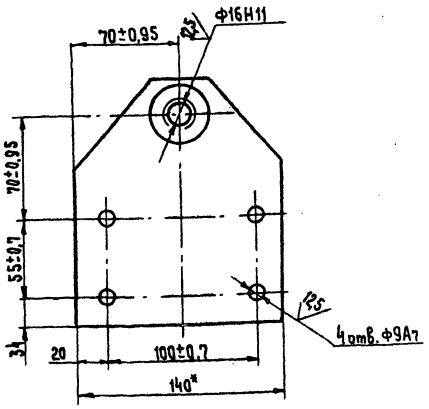

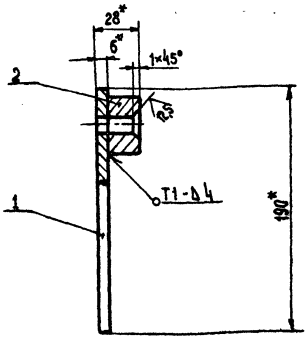

1* Размеры для справок
2. Швы сварных соединений по ГОСТ 5264-80
3. Электрод Э42 ГОСТ 9467-75

Изм.	Лист	№ докум.	Подп.	Дата
Разраб.		Написанов		
Пров.		Насов		
Т. контр.		Миленков		
Руков		Прокоричев		
Н. контр.		Насов		
Утв.		Прокоричев		

3447/1.310СБ

Плита
Сборочный чертеж

Лит.	Масса	Масштаб
И	1,2	1:2
Лист	Листов 1	

Гипростроммаш Москва

Формат А3

Формат	Зона	Поз.	Обозначение	Наименование	Кол.	Примечание
				Документация		
А3			3447/1.310СБ	Сборочный чертеж		
				Детали		
А4		1	3447/1.311	Плита	1	
А4		2	3447/1.312	Бобышка	1	

Изм.	Лист	№ докум.	Подп.	Дата
Разраб.		Написанов		
Пров.		Насов		
Руков.		Прокоричев		
Н. контр.		Насов		
Утв.		Прокоричев		

3447/1.310

Плита

Лит.	Лист	Листов
И		1

Гипростроммаш Москва

Формат	Зона	Поз.	Обозначение	Наименование	Кол.	Примечание
				Документация		
А3			3447/1.320СБ	Сборочный чертеж		
				Детали		
А4		1	3447/1.321	Планка	1	
А4		2	3447/1.311	Плита	1	
А4		3	3447/1.312	Бобышка	1	

409-28-51.89
Альбом 10 Часть 1

Изм.	Лист	№ докум.	Подп.	Дата
Разраб.		Написанов		
Пров.		Насов		
Руков.		Прокоричев		
Н. контр.		Насов		
Утв.		Прокоричев		

3447/1.320

Плита

Лит.	Лист	Листов
И		1

Гипростроммаш Москва

Формат А4

Инв. № подл. | Подп. и дата | Взам. инв. № | Инв. № дубл. | Подп. и дата

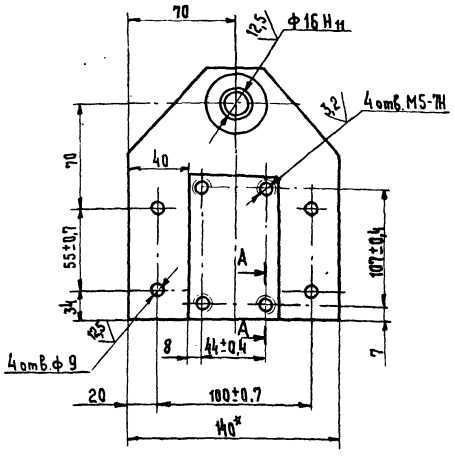

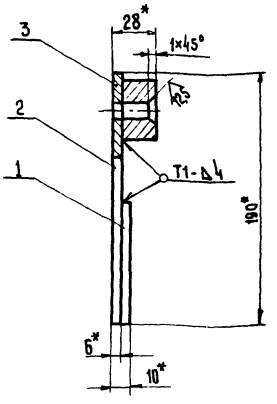

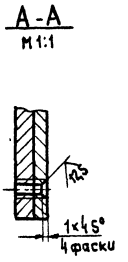

1. Неуказанные предельные отклонения размеров: $H14, \pm \frac{IT16}{2}$
2*. Размеры для справок.

					3447/1.320СБ		
Изм.	Лист	№ докум.	Подп.	Дата	Плита Сборочный чертеж	Лит.	Масса	Масштаб
Разраб.		Написанов				И	1,5	1:2
Пров.		Носов		01.89		Лист	Листов 1
Т. контр.		Миленков		05.89			
Руков.		Прохорцев				Гипростроммаш Москва	
Н. контр.		Носов					
Утв.		Прохорцев		01.89			

Формат А4

Инв. № подл. | Подп. и дата | Взам. инв. № | Инв. № дубл. | Подп. и дата

∀ (√)

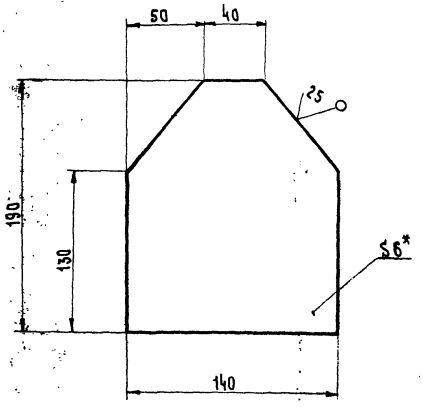

1. Неуказанные предельные отклонения размеров: $H14, \pm \frac{IT16}{2}$
2*. Размер для справок.

					3447/1.311		
Изм.	Лист	№ докум.	Подп.	Дата	Плита	Лит.	Масса	Масштаб
Разраб.		Написанов				И	1	1:2
Пров.		Носов		01.89		Лист	Листов 1
Т. контр.		Миленков					
Руков.				05.89			
Н. контр.		Носов			Лист Б-ПН-Б ГОСТ 19903-74 ВСт3-2 ГОСТ 14637-79	Гипростроммаш Москва	
Утв.		Прохорцев		01.89			

Формат А4

Инв. № подл. | Подп. и дата | Взам. инв. № | Инв. № дубл. | Подп. и дата

2,5 (√)

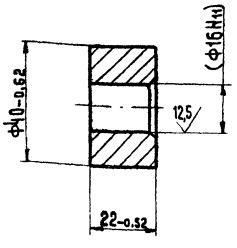

Размеры в скобках после сварки.

409-28-51.89
10286/11 Альбом 10 Часть 1

					3447/1.312		
Изм.	Лист	№ докум.	Подп.	Дата	Бобышка	Лит.	Масса	Масштаб
Разраб.		Написанов				И	0,18	1:1
Пров.		Носов		01.89		Лист	Листов 1
Т. контр.		Миленков		05.89			
Руков.					ВСт.3-2 ГОСТ 380-71	Гипростроммаш Москва	
Н. контр.		Носов					
Утв.		Прохорцев		01.89			

Формат А4

Инв. № подл. | Подп. и дата | Взам. инв. № | Инв. № дубл. | Подп. и дата

Формат	Зона	Поз.	Обозначение	Наименование	Кол.	Примечание
				Документация		
А3			3447/1.330СБ	Сборочный чертеж		
				Сборочные единицы		
А4		1	3447/1.350	Корпус	1	
А4		2	3447/1.360	Концевое соединение КС 13	7	
А4		3	3447/1.370	Ввод трубы 1"	1	
				Детали		
А4		4	3447/1.331	Крышка	1	
А4		5	3447/1.332	Прокладка	1	
				Стандартные изделия		
				Винты ГОСТ 17473-80		
		6		ВМ4-8g×20.56	3	
		7		ВМ6-8g×16.56	7	
		8		Гайка М4-7Н.5		
				ГОСТ 5916-70	3	

Подп. и дата | Инв. № подл. | Взам. инв. № | Инв. № дубл. | Подп. и дата

Изм.	Лист	№ докум.	Подп.	Дата
Разраб.		Написанов		03.89
Пров.		Носов		
Рукав.		Прохорчев		
Н. контр.		Носов		
Утв.		Прохорчев		03.89

3447/1.330

Коробка клеммная

Лит.	Лист	Листов
И	1	2

Гипростроммаш Москва

Формат А4

Формат	Зона	Поз.	Обозначение	Наименование	Кол.	Примеч.
				Шайбы ГОСТ 6402-70		
		9		4.65Г	3	
		10		6.65Г	1	
		11		Шайба 6.02 гост 11371-78	1	
				Прочие изделия		
		13		Блок зажимов Б324.4 п16-6/6У3-10 ТУ 16.526.462-79	2	
		14		Крышка торцевая КТ 5Ч ТУ 16.526.462-79	1	

Подп. и дата | Инв. № подл. | Взам. инв. № | Инв. № дубл. | Подп. и дата

Изм.	Лист	№ докум.	Подп.	Дата

3447/1.330

Лист 2

Формат А4

Формат	Зона	Поз.	Обозначение	Наименование	Кол.	Примечание
				Документация		
А2			3447/1.350.СБ	Сборочный чертеж		
				Детали		
А4		1	3447/1.351	Платик	5	
А4		2	3447/1.352	Бобышка	6	
А4		3	3447/1.353	Обечайка	1	
А4		4	3447/1.354	Пояс	1	
А4		5	3447/1.355	Дно	1	

Подп. и дата | Инв. № подл. | Взам. инв. № | Инв. № дубл. | Подп. и дата

Изм.	Лист	№ докум.	Подп.	Дата
Разраб.		Написанов		03.89
Пров.		Носов		
Рукав.		Прохорчев		
Н. контр.		Носов		
Утв.		Прохорчев		03.89

3447/1.350

Корпус

Лит.	Лист	Листов
И	1	1

Гипростроммаш Москва

Формат А4

Формат	Зона	Поз.	Обозначение	Наименование	Кол.	Примечание
				Документация		
А3			3447/1.360.СБ	Сборочный чертеж		
				Детали		
А3		1	3447/1.361	Корпус	1	
А4		2	3447/1.362	Штуцер	1	
А4		3	3447/1.363	Шайба	2	
А4		4	3447/1.364	Прокладка	1	
				Стандартные изделия		
		5		Контргайка 20 гост 8968-75	1	

Подп. и дата | Инв. № подл. | Взам. инв. № | Инв. № дубл. | Подп. и дата

Изм.	Лист	№ докум.	Подп.	Дата
Разраб.		Написанов		03.89
Пров.		Носов		
Рукав.		Прохорчев		
Н. контр.		Носов		
Утв.		Прохорчев		03.89

409-28-51.89

10286/11 | Альбом 10 | Часть 1

3447/1.360

Концевое соединение КС-13

Лит.	Лист	Листов
И	1	1

Гипростроммаш Москва

Формат А4

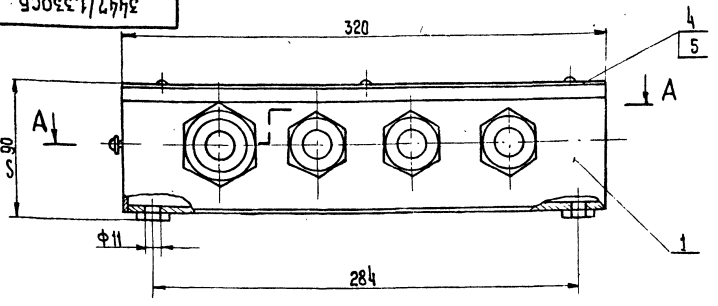

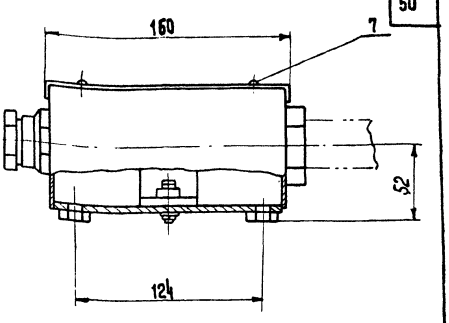

А-А

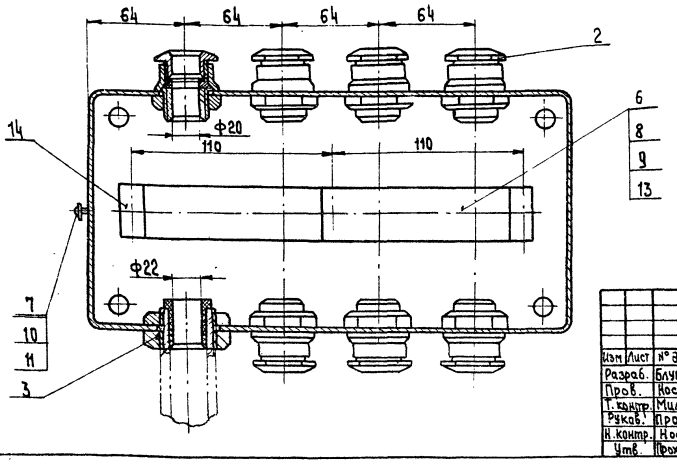

Размеры для справок

Изм.	Лист	№ докум.	Подп.	Дата	3447/1.330СБ			
Разраб.		Блументаль			Коробка клеммная Сборочный чертеж	Лит.	Масса	Масштаб
Пров.		Носов				И	6	1:2
Т.контр.		Миленков				Лист	Листов 1	
Рукав.		Прокорцев				Гипростроммаш Москва		
Н.контр.		Носов						
Утв.		Прокорцев						

Формат А3

Инв. № подл. | Подп. и дата | Взам. инв. № | Инв. № дубл. | Подп. и дата

Формат	Зона	Поз.	Обозначение	Наименование	Кол.	Примечание
				Документация		
А3			3447/1.340.СБ	Сборочный чертеж		
				Сборочные единицы		
А4		1	3447/1.380.СБ	Тройник	1	
А3		2	3447/1.390.СБ	Концевое соединение	1	
				Стандартные изделия		
		4		Контргайка 20 ГОСТ 8968-75	2	

Изм.	Лист	№ докум.	Подп.	Дата	3447/1.340			
Разраб.		Написанов			Тройниковое соединение	Лит.	Лист	Листов 1
Пров.		Носов						
Рукав.		Прокорцев				Гипростроммаш Москва		
Н.контр.		Носов						
Утв.		Прокорцев						

Формат А4

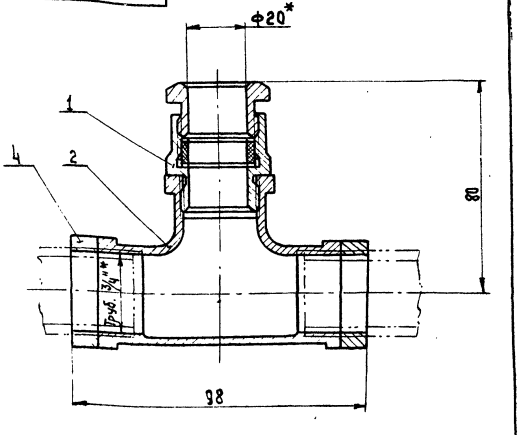

1.* Размер для справок.
2. Допускается применение вместо тройника поз.2 (3447/1.380).
- тройник 20 ГОСТ 8948-75.

409-28-51.89
Альбом 10 Часть 1
10236/11

Изм.	Лист	№ докум.	Подп.	Дата	3447/1.340СБ			
Разраб.		Написанов			Тройниковое соединение Сборочный чертеж	Лит.	Масса	Масштаб
Пров.		Носов				И	0,66	1:1
Т.контр.		Миленков				Лист	Листов 1	
Рукав.		Прокорцев				Гипростроммаш Москва		
Н.контр.		Носов						
Утв.		Прокорцев						

Формат А4

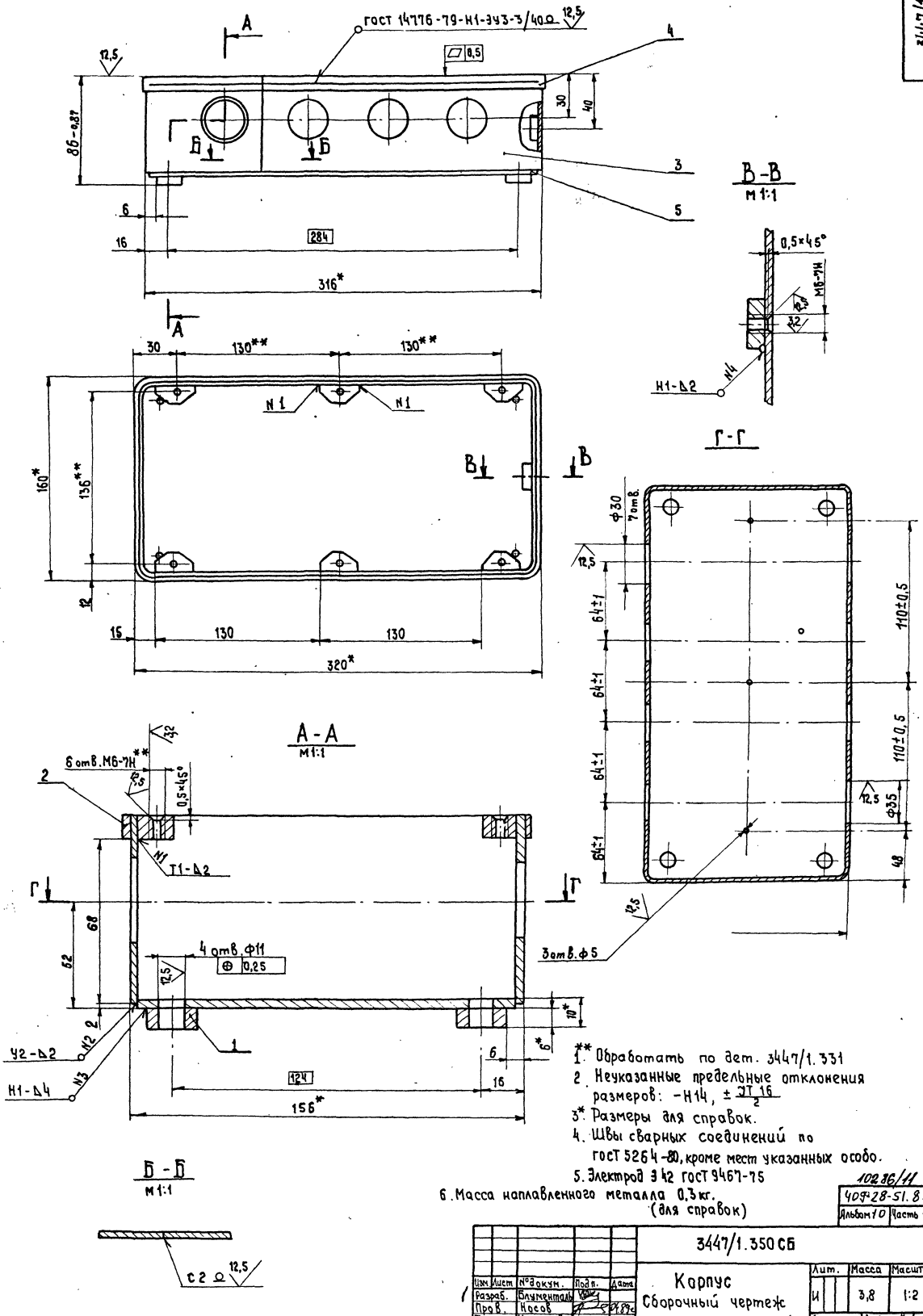

1** Обработать по дет. 3447/1.331

2. Неуказанные предельные отклонения размеров: -Н14, $\pm \frac{IT_2}{2}16$

3* Размеры для справок.

4. Швы сварных соединений по ГОСТ 5264-80, кроме мест указанных особо.

5. Электрод Э42 ГОСТ 9467-75

6. Масса наплавленного металла 0,3 кг. (для справок)

102.36/11

409-28-51.89

Альбом 10 Часть 1

Изм.	Лист	№ докум.	Подп.	Дата
Разраб.		Блументаль		
Пров.		Косов		05.89
Т. контр.		Миленков		05.89
Рук. К.		Прохорцев		
Н. контр.		Косов		05.89
Утв.		Прохорцев		05.89

3447/1.350СБ

Корпус
Сборочный чертеж

Лит.	Масса	Масштаб
И	3,8	1:2
Лист	Листов 1	

Гипростроммаш
Москва

Формат А2

Инв.№ подл. | Подп. и дата | Взам. инв.№ | Инв.№ дубл. | Подп. и дата

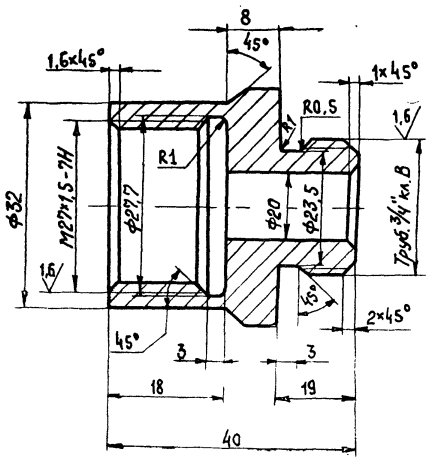

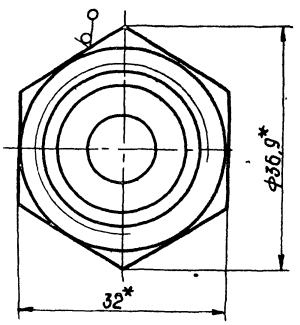

1. Неуказанные предельные отклонения размеров: H14, h14, $\pm \frac{JT16}{2}$

Изм.	Лист	№ докум.	Подп.	Дата	3447/1.361			
Разраб.		Написанов			Корпус	Лит.	Масса	Масштаб
Пров.		Носов		04.89		И	0,08	2:1
Т.контр.		Миленков		05.89		Лист	Листов 1	
Рукав.					Шеетм- 32-4 гост 8560-69	Гипростроммаш Москва		
Н.контр.		Носов			гранник 20-2-6 гост 1051-79			
Утв.		Прохорцев		06.89				

Инв.№подл. | Подп. и дата | Взам.инв.№ | Инв.№ дубл. | Подп. и дата

Формат А3

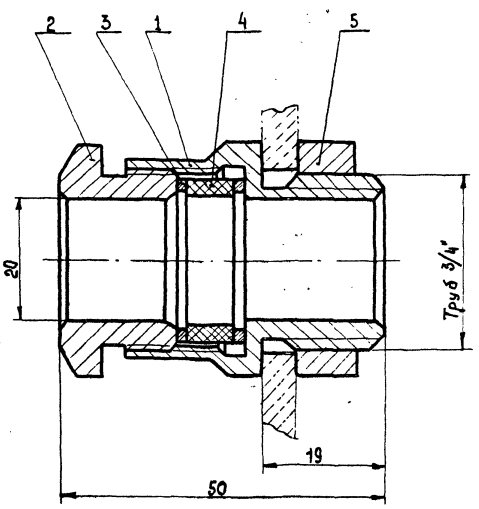

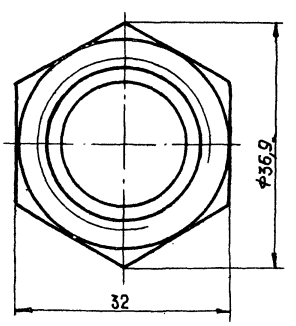

Размеры для справок

10286/11
409-28-51.89
Альбом 10 Часть 1

Изм.	Лист	№ докум.	Подп.	Дата	3447/1.360СБ			
Разраб.		Написанов			Концевое соединение КС-13 Сборочный чертеж	Лит.	Масса	Масштаб
Пров.		Носов		04.89		И	0,18	2:1
Т.контр.		Миленков		05.89		Лист	Листов 1	
Рукав.		Прохорцев				Гипростроммаш Москва		
Н.контр.		Носов						
Утв.		Прохорцев		06.89				

Инв.№подл. | Подп. и дата | Взам.инв.№ | Инв.№ дубл. | Подп. и дата

Формат А3

Формат	Зона	Поз.	Обозначение	Наименование	Кол.	Примечание
				Документация		
А4			3447/1.370СБ	Сборочный чертеж		
				Детали		
А4		1	3447/1.371	Втулка	1	
				Стандартные изделия		
		2		Контргайка 2 ГОСТ 8968-75	2	

Изм.	Лист	№ докум.	Подп.	Дата
Разраб.		Насов		04.89
Пров.		Насов		
Рукав.		Прохорцев		
Н. контр.		Насов		
Утв.		Прохорцев		01.89

3447/1.370

Ввод трубы 1"

Лит.	Лист	Листов
И		1

Гипростроммаш Москва

Формат А4

Формат	Зона	Поз.	Обозначение	Наименование	Кол.	Примечание
				Документация		
А3			3447/1.380СБ	Сборочный чертеж		
				Детали		
А3		1	3447/1.381	Корпус	1	
А4		2	3447/1.382	Крышка	1	
А4		3	3447/1.383	Прокладка	1	
				Стандартные изделия		
		4		Винт М4-8g×8.56 ГОСТ 1489-70	3	

Альбом 53 Часть

Изм.	Лист	№ докум.	Подп.	Дата
Разраб.		Насов		04.89
Пров.		Насов		
Рукав.		Прохорцев		
Н. контр.		Насов		
Утв.		Прохорцев		01.89

3447/1.380

Тройник

Лит.	Лист	Листов
И		1

Гипростроммаш Москва

Формат А4

3447/1.380СБ

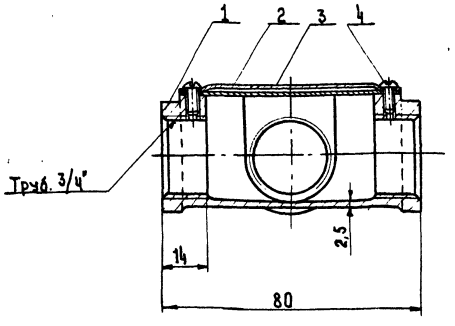

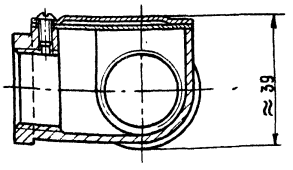

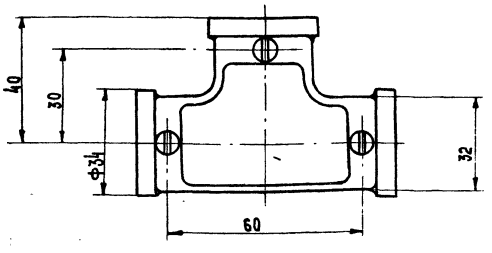

Размеры для справок

10886/11
409-28-51.89
Альбом 10 Часть 1

Изм.	Лист	№ докум.	Подп.	Дата
Разраб.		Насов		04.89
Пров.		Насов		04.89
Т. контр.		Миленков		05.89
Рукав.		Прохорцев		
Н. контр.		Насов		
Утв.		Прохорцев		01.89

3447/1.380СБ

Тройник
Сборочный чертеж

Лит.	Масса	Масштаб
И	0,27	1:1
Лист	Листов 1	

Гипростроммаш Москва

Формат А3

Инв. № подл. | Подп. и дата | Взам. инв. № | Инв. № дубл. | Подп. и дата

3447/1.002

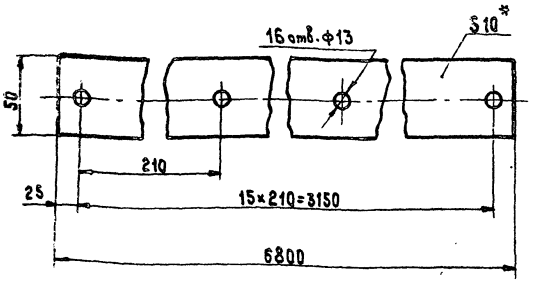

1* Размер для справок.
2. Допускается изготовление из нескольких частей и из ленты транспортерной.

Изм.	Лист	№ докум.	Подп.	Дата	3447/1.002	Лит.	Масса	Масштаб
Разраб.		Написанов			Прокладка	И	2	1:2
Пров.		Носов				Лист	Листов	
Т.контр.		Миленков			Резина 10МБ-БМ ГОСТ 7338-77	Гипростроммаш Москва		
Руков.								
Н.контр.		Носов						
Утв.		Прохоров						

Инв. № подл. | Подп. и дата | Взам. инв. № | Инв. № дубл. | Подп. и дата

Формат А4

3447/1.001

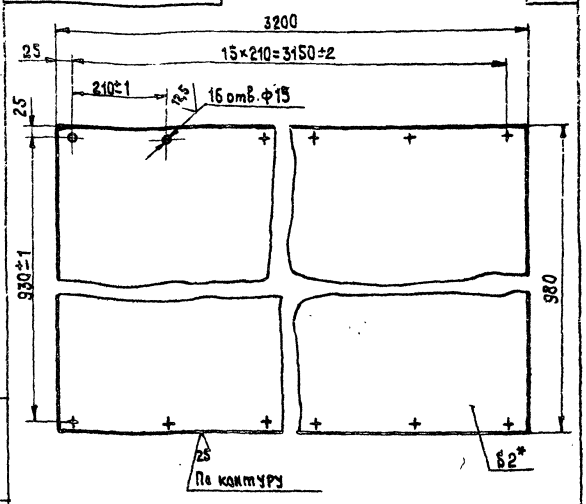

1. Неуказанные предельные отклонения размеров: -H14, ±IT16/2
2* Размер для справок.
3. Допускается изготовление из нескольких частей.

Изм.	Лист	№ докум.	Подп.	Дата	3447/1.001	Лит.	Масса	Масштаб
Разраб.		Написанов			Крышка	И	47	1:10
Пров.		Носов				Лист	Листов 1	
Т.контр.		Миленков			Лист Б-ПН-2 ГОСТ 19904-74 / Ч-IV-Б ст.3пс ГОСТ 16523-70	Гипростроммаш Москва		
Руков.								
Н.контр.		Носов						
Утв.		Прохоров						

Инв. № подл. | Подп. и дата | Взам. инв. № | Инв. № дубл. | Подп. и дата

Формат А4

3447/1.370 СБ

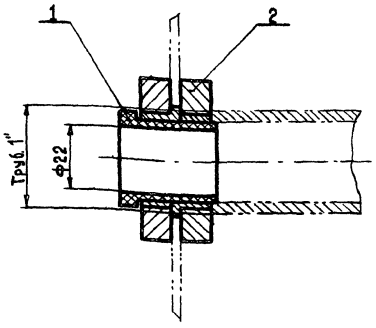

Размер для справок.

Изм.	Лист	№ докум.	Подп.	Дата	3447/1.370 СБ	Лит.	Масса	Масштаб
Разраб.		Написанов			Ввод трубы 1" Сборочный чертеж	И	0,18	1:1
Пров.		Носов				Лист	Листов 1	
Т.контр.		Миленков				Гипростроммаш Москва		
Руков.		Прохоров						
Н.контр.		Носов						
Утв.								

Инв. № подл. | Подп. и дата | Взам. инв. № | Инв. № дубл. | Подп. и дата

Формат А4

3447/1.371

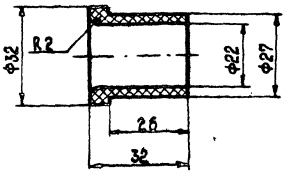

409-28-51.89
Альбом I/O Часть I
10286/11

Изм.	Лист	№ докум.	Подп.	Дата	3447/1.371	Лит.	Масса	Масштаб
Разраб.		Написанов			Втулка	И	0,012	1:1
Пров.		Носов				Лист	Листов 1	
Т.контр.		Миленков			Винипласт ВН ГОСТ 9639-71	Гипростроммаш Москва		
Руков.								
Н.контр.		Носов						
Утв.		Прохоров						

Инв. № подл. | Подп. и дата | Взам. инв. № | Инв. № дубл. | Подп. и дата

Формат А4

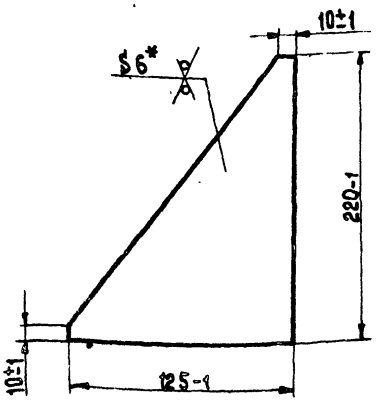

* Размер для справок

Изм.	Лист	№ докум.	Подп.	Дата
Разраб.		Написанов		
Пров.		Носов		
Т.контр.		Миленков		
Руков.				
Н.контр.		Носов		
Утв.		Прохорцев		

3447/1.061

Ребро

Лит.	Масса	Масштаб
И	0,5	1:2

Лист | Листов 1

Лист Б-ПН-6 ГОСТ 19903-74 / В Ст3-2 ГОСТ 14637-79

Гипростроммаш Москва

Формат А4

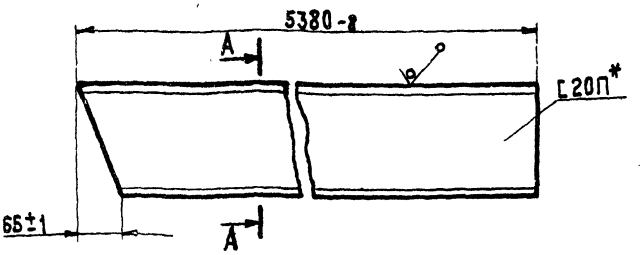

3447/1.058-01 зеркальное отражение
остальное - см. 3447/1.058
М 1:10



* Размер для справок.

Изм.	Лист	№ докум.	Подп.	Дата
Разраб.		Написанов		
Пров.		Носов		
Т.контр.		Миленков		
Руков.				
Н.контр.		Носов		
Утв.		Прохорцев		

3447/1.058

Стойка

Лит.	Масса	Масштаб
И	90	1:5

Лист | Листов 1

Швеллер 20П ГОСТ 8240-72 / В Ст3-2 ГОСТ 535-79

Гипростроммаш Москва

Формат А4

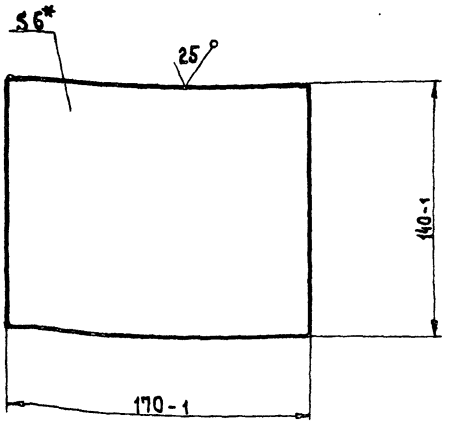

* Размер для справок

Изм.	Лист	№ докум.	Подп.	Дата
Разраб.		Написанов		
Пров.		Носов		
Т.контр.		Миленков		
Руков.				
Н.контр.		Носов		
Утв.		Прохорцев		

3447/1.003

Пластина

Лит.	Масса	Масштаб
И	1,1	1:2

Лист | Листов 1

Лист Б-ПН-6 ГОСТ 19903-74 / В Ст3-2 ГОСТ 14637-79

Гипростроммаш Москва

Формат А4

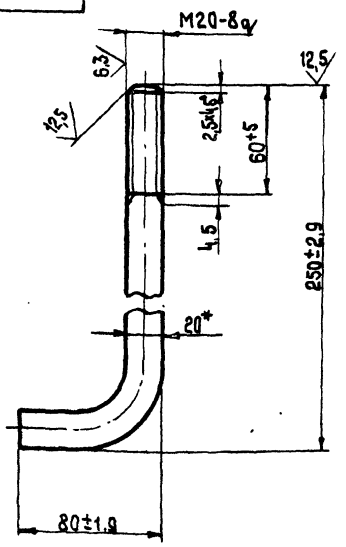

Длина заготовки - 297.

1. Неуказанные предельные отклонения размеров $\pm \frac{IT\,16}{2}$
2*. Размер для справок.

409-28-51.89
Альбом 10 Часть 1

10286/11

Изм.	Лист	№ докум.	Подп.	Дата
Разраб.		Написанов		
Пров.		Носов		
Т.контр.		Миленков		
Руков.				
Н.контр.		Носов		
Утв.		Прохорцев		

3447/1.004

Болт фундаментный

Лит.	Масса	Масштаб
И	0,65	1:2

Лист | Листов 1

Круг В20 ГОСТ 2590-71 / Ст3-2 ГОСТ 535-79

Гипростроммаш Москва

Формат А4

3447/1.011

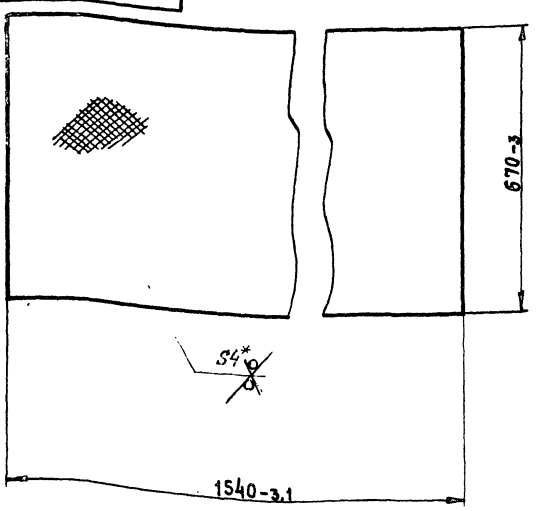

*Размер для справок

Изм.	Лист	№ докум.	Подп.	Дата
Разраб.		Написанов		
Пров.		Носов		
Т. контр.		Миленков		
Руков.				
Н. контр.		Носов		
Утв.		Прохорцев		

3447/1.011

Настил

Лит.	Масса	Масштаб
И	52,5	1:10
Лист	Листов 1	

Лист РРЧ Б ст.3 кп 2 ГОСТ 8568-77

Гипростроммаш Москва

Формат А4

3447/1.013

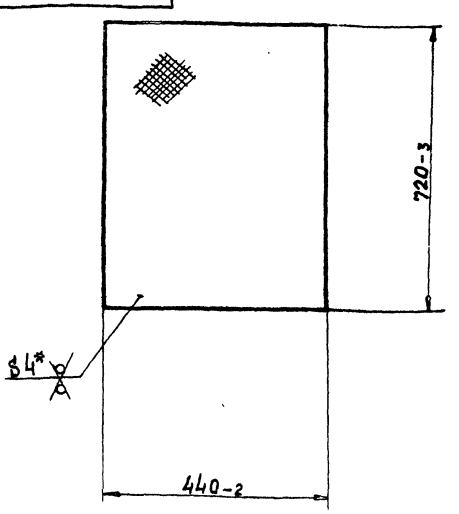

*Размер для справок

Изм.	Лист	№ докум.	Подп.	Дата
Разраб.		Написанов		
Провер.		Носов		
Т. контр.		Миленков		
Руков.				
Н. контр.		Носов		
Утв.		Прохорцев		

3447/1.013

Настил

Лит.	Масса	Масштаб
И	24,7	1:10
Лист	Листов 1	

Лист РРЧ Б Ст3 кп2 ГОСТ 8568-77

Гипростроммаш Москва

Формат А4

3447/1.012

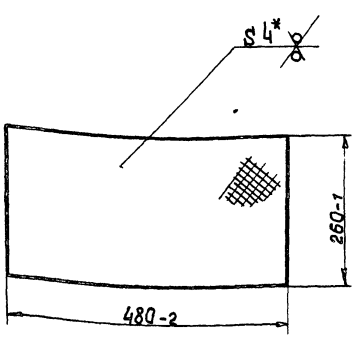

*Размер для справок

Изм.	Лист	№ докум.	Подп.	Дата
Разраб.		Написанов		
Пров.		Носов		
Т. контр.		Миленков		
Руков.				
Н. контр.		Носов		
Утв.		Прохорцев		

3447/1.012

Настил

Лит.	Масса	Масштаб
И	13,5	1:10
Лист	Листов 1	

Лист РРЧ Б ст3 кп 2 ГОСТ 8568-77

Гипростроммаш Москва

Формат А4

3447/1.014

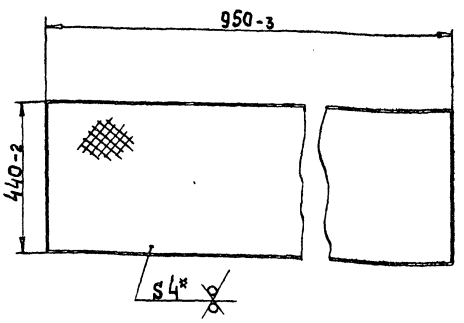

*Размер для справок

409-28-51.89

Альбом 10 Часть 1

10286/11

Изм.	Лист	№ докум.	Подп.	Дата
Разраб.		Написанов		
Пров.		Носов		
Т. контр.		Миленков		
Руков.				
Н. контр.		Носов		
Утв.		Прохорцев		

3447/1.014

Настил

Лит.	Масса	Масштаб
И	20	1:10
Лист	Листов 1	

Лист РРЧ Б Ст.3кп.2 ГОСТ 8568-77

Гипростроммаш Москва

Формат А4

3447/1.015

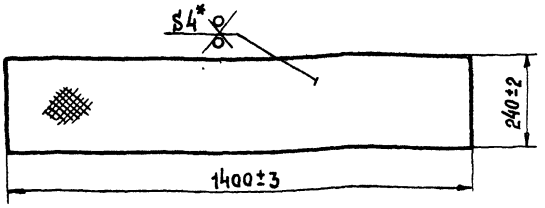

* Размер для справок

Изм.	Лист	№ докум.	Подп.	Дата
Разраб.		Написанов		
Пров.		Носов		
Т. контр.		Миленков		05.89
Рукав.				
Н. контр.		Носов		
Утв.		Прокорцев		05.89

3447/1.015

Настил

Лит.	Масса	Масштаб
И	10,5	1:10
Лист	Листов 1	

Лист РР4 Б Ст.3 КП2 ГОСТ 8568-77

Гипростроммаш Москва

Формат А4

3447/1.016

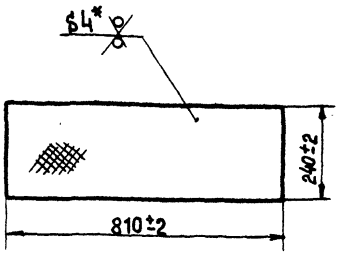

* Размер для справок

Изм.	Лист	№ докум.	Подп.	Дата
Разраб.		Написанов		
Пров.		Носов		
Т. контр.		Миленков		05.89
Рукав.				
Н. контр.		Носов		
Утв.		Прокорцев		05.89

3447/1.016

Настил

Лит.	Масса	Масштаб
И	6	1:10
Лист	Листов 1	

Лист РР4 Б Ст.3 КП2 ГОСТ 8568-77

Гипростроммаш Москва

Формат А4

3447/1.017

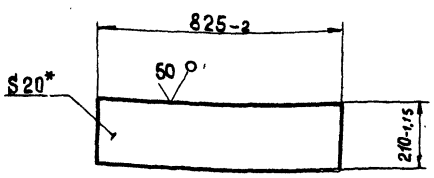

* Размер для справок

Изм.	Лист	№ докум.	Подп.	Дата
Разраб.		Написанов		
Пров.		Носов		
Т. контр.		Миленков		05.89
Рукав.				
Н. контр.		Носов		
Утв.		Прокорцев		05.89

3447/1.017

Плита

Лит.	Масса	Масштаб
И	17,5	1:10
Лист	Листов 1	

Лист 5-ПН-20 ГОСТ 19903-74 В Ст3-2 ГОСТ 14637-79

Гипростроммаш Москва

Формат А4

3447/1.018

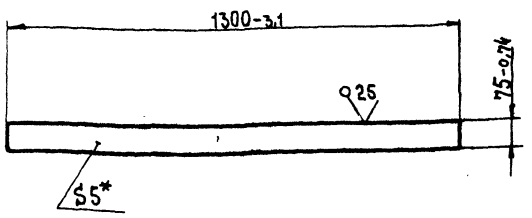

* Размер для справок

Изм.	Лист	№ докум.	Подп.	Дата
Разраб.		Написанов		
Пров.		Носов		
Т. контр.		Миленков		05.89
Рукав.				
Н. контр.		Носов		
Утв.		Прокорцев		05.89

409-28-51.89 Альбом 10 Часть 1

10836/11

3447/1.018

Подкладка

Лит.	Масса	Масштаб
И	7,5	1:10
Лист	Листов 1	

Лист 6-ПН-5 ГОСТ 19903-74 В Ст3-2 ГОСТ 14637-79

Гипростроммаш Москва

Формат А4

3447/1.019

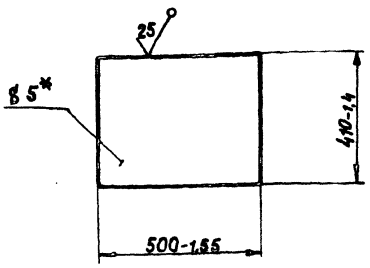

*Размер для справок.

Изм.	Лист	№ докум.	Подп.	Дата
Разраб.		Написанов		
Пров.		Носов		
Т.контр.		Миленков		
Рукав.				
Н.контр.		Носов		
Утв.		Прохорцев		

3447/1.019

Плита

Лит.	Масса	Масштаб
И	15,7	1:10
Лист	Листов 1	

Лист Б-ПН-5 ГОСТ 19903-74 / Вст.3-2 ГОСТ 14637-79

Гипростроммаш Москва

Формат А4

3447/1.021

58

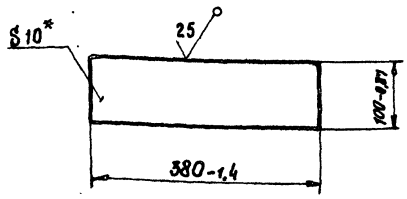

*Размер для справок

Изм.	Лист	№ докум.	Подп.	Дата
Разраб.		Написанов		
Пров.		Носов		
Т.контр.		Миленков		
Рукав.				
Н.контр.		Носов		
Утв.		Прохорцев		

3447/1.021

Платик

Лит.	Масса	Масштаб
И	2,8	1:5
Лист	Листов 1	

Лист Б-ПН-10 ГОСТ 19903-74 / Вст.3-2 ГОСТ 14637-79

Гипростроммаш Москва

Формат А4

3447/1.022

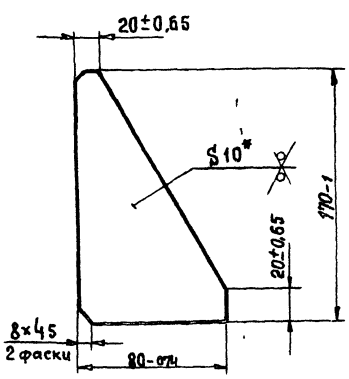

*Размер для справок.

Изм.	Лист	№ докум.	Подп.	Дата
Разраб.		Написанов		
Пров.		Носов		
Т.контр.		Миленков		
Рукав.				
Н.контр.		Носов		
Утв.		Прохорцев		

3447/1.022

Ребро

Лит.	Масса	Масштаб
И	0,5	1:2
Лист	Листов 1	

Лист Б-ПН-10 ГОСТ 19903-74 / Вст.3-2 ГОСТ 14637-79

Гипростроммаш Москва

Формат А4

3447/1.023

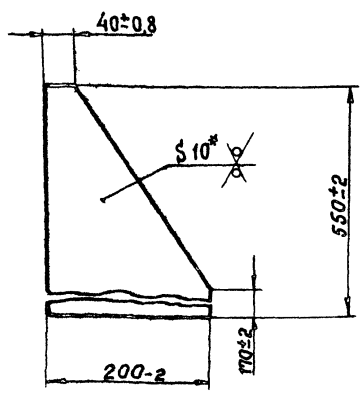

*Размер для справок

409-28-51.89

10286/11 Альбом 10 Часть 1

Изм.	Лист	№ докум.	Подп.	Дата
Разраб.		Написанов		
Пров.		Носов		
Т.контр.		Миленков		
Рукав.				
Н.контр.		Носов		
Утв.		Прохорцев		

3447/1.023

Ребро

Лит.	Масса	Масштаб
И	3,6	1:5
Лист	Листов 1	

Лист Б-ПН-10 ГОСТ 19903-74 / Вст.3-2 ГОСТ 14637-79

Гипростроммаш Москва

Формат А4

3447/1.024

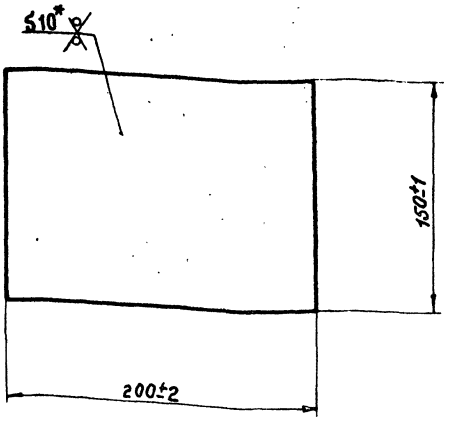

* Размер для справок

Изм.	Лист	№ докум.	Подп.	Дата
Разраб.		Напусанов		
Пров.		Носов		01.89
Т.контр.		Миленков		01.89
Руков.				
Н.контр.		Носов		
Утв.		Прохорцев		

3447/1.024

Косынка

Лит.	Масса	Масштаб
И	1,4	1:2

Лист	Листов 1

Лист Б-ПН-10 ГОСТ 19903-74
Вст3-2 ГОСТ 14637-79

Гипростроммаш
Москва

Формат А4

3447/1.025

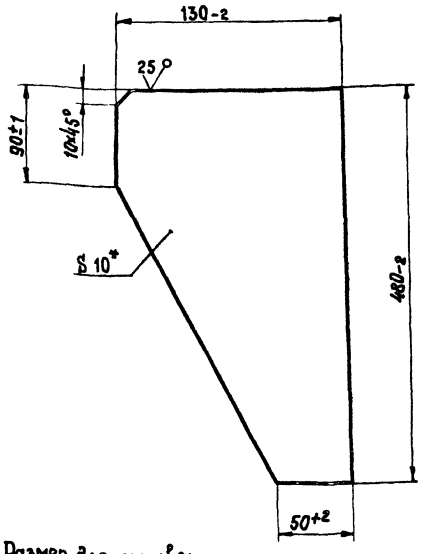

* Размер для справок

Изм.	Лист	№ докум.	Подп.	Дата
Разраб.		Напусанов		
Пров.		Носов		01.89
Т.контр.		Миленков		01.89
Руков.				
Н.контр.		Носов		
Утв.		Прохорцев		

3447/1.025

Косынка

Лит.	Масса	Масштаб
И	1,4	1:2

Лист	Листов 1

Лист Б-ПН-10 ГОСТ 19903-74
Вст3-2 ГОСТ 14637-79

Гипростроммаш
Москва

Формат А4

3447/1.026

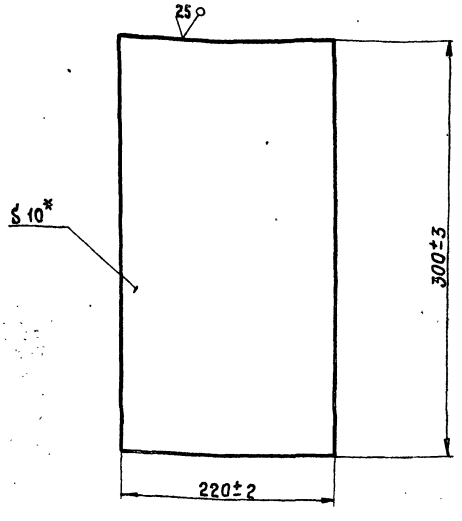

* Размер для справок

Изм.	Лист	№ докум.	Подп.	Дата
Разраб.		Напусанов		
Пров.		Носов		01.89
Т.контр.		Миленков		01.89
Руков.				
Н.контр.		Носов		
Утв.		Прохорцев		

3447/1.026

Платик

Лит.	Масса	Масштаб
И	3,5	1:2,5

Лист	Листов 1

Лист Б-ПН-10 ГОСТ 19903-74
Вст3-2 ГОСТ 14637-79

Гипростроммаш
Москва

Формат А4

3447/1.027

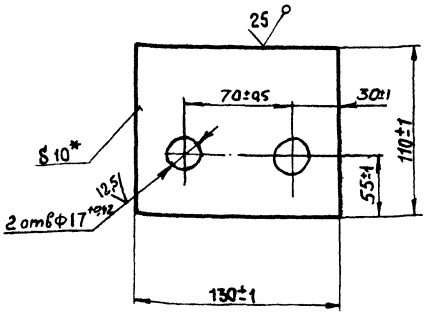

* Размер для справок

409-28-51.89
Альбом 10 Часть 1
10286/11

Изм.	Лист	№ докум.	Подп.	Дата
Разраб.		Напусанов		
Пров.		Носов		01.89
Т.контр.		Миленков		01.89
Руков.				
Н.контр.		Носов		
Утв.		Прохорцев		

3447/1.027

Платик

Лит.	Масса	Масштаб
И	1,1	1:2

Лист	Листов 1

Лист Б-ПН-10 ГОСТ 19903-74
Вст3-2 ГОСТ 14637-79

Гипростроммаш
Москва

Формат А4

3447/1.028

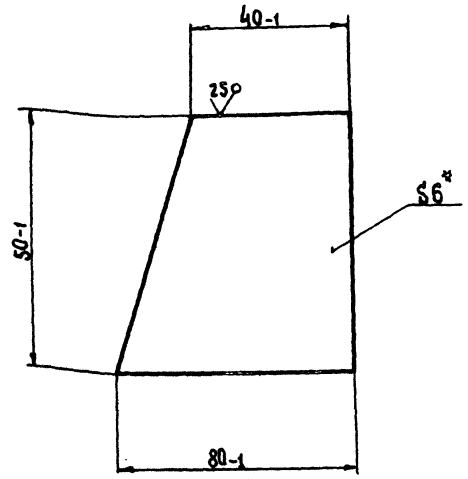

* Размер для справок

Изм.	Лист	№ докум.	Подп.	Дата	3447/1.028			
Разраб.		Написанов			Платик	Лит.	Масса	Масштаб
Пров.		Носов		01.89		И	1,1	1:2,5
Т.контр		Миленков		05.89		Лист	Листов 1	
Рукав.					Лист Б-ПН-6 ГОСТ 19907-74 / Вст.3-2 ГОСТ 14637-79	Гипростроммаш Москва		
Н.контр		Носов						
Утв.		Прохорцев		05.89				

Инв.№ подл. | Подп. и дата | Взам. инв.№ | Инв.№ дубл. | Подп. и дата

Формат А4

3447/1.029

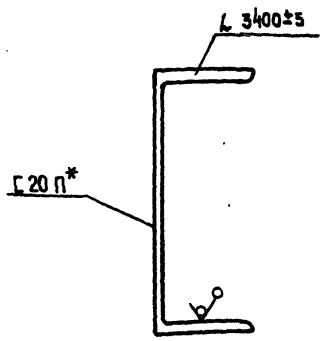

* Размер для справок

Изм.	Лист	№ докум.	Подп.	Дата	3447/1.029			
Разраб.		Написанов			Балка	Лит.	Масса	Масштаб
Пров.		Носов		01.89		И	71	1:2,5
Т.контр		Миленков		05.89		Лист	Листов 1	
Рукав.					Швеллер 20П ГОСТ 8240-72 / Вст3-2 ГОСТ 535-79	Гипростроммаш Москва		
Н.контр		Носов						
Утв.		Прохорцев						

Инв.№ подл. | Подп. и дата | Взам. инв.№ | Инв.№ дубл. | Подп. и дата

Формат А4

3447/1.031

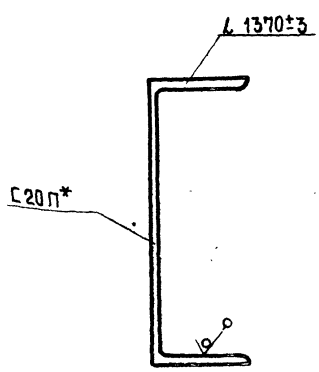

* Размер для справок

Изм.	Лист	№ докум.	Подп.	Дата	3447/1.031			
Разраб.		Написанов			Балка	Лит.	Масса	Масштаб
Пров.		Носов		01.89		И	25	1:2,5
Т.контр		Миленков		05.89		Лист	Листов 1	
Рукав.					Швеллер 20П ГОСТ 8240-72 / Вст3-2 ГОСТ 535-79	Гипростроммаш Москва		
Н.контр		Носов						
Утв.		Прохорцев						

Инв.№ подл. | Подп. и дата | Взам. инв.№ | Инв.№ дубл. | Подп. и дата

Формат А4

3447/1.032

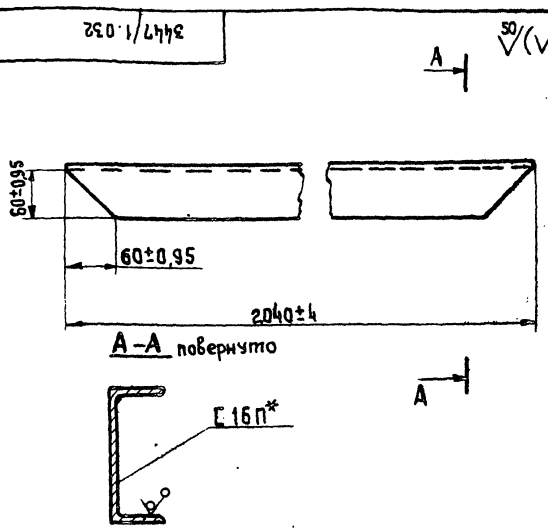

* Размер для справок

409-28-51.89 Альбом 10 Часть 1

10836/11

Изм.	Лист	№ докум.	Подп.	Дата	3447/1.032			
Разраб.		Написанов			Балка	Лит.	Масса	Масштаб
Пров.		Носов		01.89		И	37	1:5
Т.контр		Миленков		05.89		Лист	Листов 1	
Рукав.					Швеллер 16П ГОСТ 8240-72 / Вст3-2 ГОСТ 535-79	Гипростроммаш Москва		
Н.контр		Носов						
Утв.		Прохорцев						

Инв.№ подл. | Подп. и дата | Взам. инв.№ | Инв.№ дубл. | Подп. и дата

Формат А4

3447/1.033

50 (V)

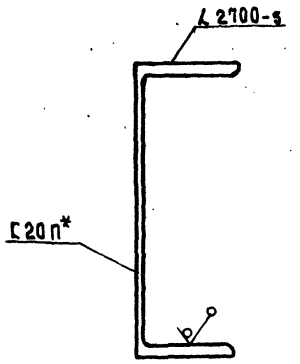

*Размер для справок

Изм.	Лист	№ докум.	Подп.	Дата	3447/1.033			
Разраб.		Написанов			Балка	Лит.	Масса	Масштаб
Пров.		Насов		04.89		И	50	1:2,5
Т.контр.		Миленков		05.89		Лист	Листов 1	
Руков.					Швеллер 20П ГОСТ 8240-72 / Вст.3-2 ГОСТ 535-79	Гипростроммаш Москва		
Н.контр.		Насов						
Утв.		Прохорцев		01.90				

Инв.№ подл. | Подп. и дата | Взам. инв.№ | Инв.№ дубл. | Подп. и дата

Формат А4

3447/1.034

50 (V)

61

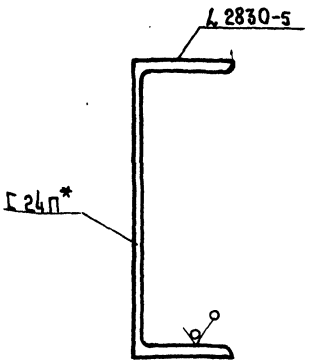

*Размер для справок

Изм.	Лист	№ докум.	Подп.	Дата	3447/1.034			
Разраб.		Написанов			Балка	Лит.	Масса	Масштаб
Пров.		Насов		04.89		И	52	1:2,5
Т.контр.		Миленков		05.89		Лист	Листов 1	
Руков.					Швеллер 24П ГОСТ 8240-72 / Вст3-2 ГОСТ 535-79	Гипростроммаш Москва		
Н.контр.		Насов						
Утв.		Прохорцев		01.90				

Инв.№ подл. | Подп. и дата | Взам. инв.№ | Инв.№ дубл. | Подп. и дата

Формат А4

3447/1.035

50 (V)

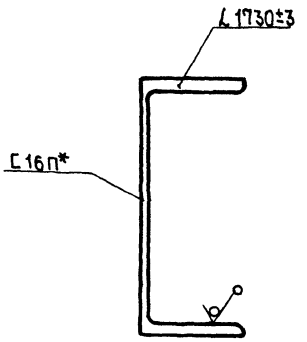

*Размер для справок

Изм.	Лист	№ докум.	Подп.	Дата	3447/1.035			
Разраб.		Написанов			Стойка	Лит.	Масса	Масштаб
Пров.		Насов		04.89		И	25	1:2
Т.контр.		Миленков		05.89		Лист	Листов 1	
Руков.					Швеллер 16П ГОСТ 8240-72 / Вст.3-2 ГОСТ 535-79	Гипростроммаш Москва		
Н.контр.		Насов						
Утв.		Прохорцев		01.90				

Инв.№ подл. | Подп. и дата | Взам. инв.№ | Инв.№ дубл. | Подп. и дата

Формат А4

3447/1.036

(V)

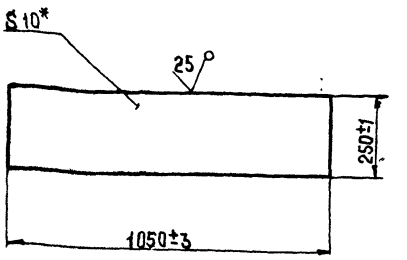

*Размер для справок

409-28-51.89
Альбом 10 Часть 1

10236/11

Изм.	Лист	№ докум.	Подп.	Дата	3447/1.036			
Разраб.		Написанов			Плита	Лит.	Масса	Масштаб
Пров.		Насов		04.89		И	18	1:10
Т.контр.		Миленков		05.89		Лист	Листов 1	
Руков.					Лист Б-ПН-10 ГОСТ 19903-74 / Вст3пс ГОСТ 14637-79	Гипростроммаш Москва		
Н.контр.		Насов						
Утв.		Прохорцев		01.90				

Инв.№ подл. | Подп. и дата | Взам. инв.№ | Инв.№ дубл. | Подп. и дата

Формат А4

3447/1.037

Обозначение	L, мм.	доп. откл. мм.	Масса, кг.
3447/1.037	1220	± 3	7,3
-01	1350	± 3	7,6
-02	455	± 2	2,8

* Размер для справок

Изм.	Лист	№ докум.	Подп.	Дата
Разраб.		Написанов		
Пров.		Носов		07.89
Т. контр.		Миленков		05.89
Рукоб.				
Н. контр.		Носов		
Утв.		Прохорцев		

3447/1.037

Связь

Уголок Б-63×63×6 ГОСТ 8509-86 / Ст3-2 ГОСТ 535-79

Лит.	Масса	Масштаб
И	см. табл.	1:1
Лист	Листов 1	

Гипростроммаш Москва

Формат А4

3447/1.038

Обозначение	L мм.	доп. откл. мм.	Масса, кг
3447/1.038	1560	± 3	9
-01	1900	± 4	11

* Размер для справок

Изм.	Лист	№ докум.	Подп.	Дата
Разраб.		Написанов		
Пров.		Носов		07.89
Т. контр.		Миленков		05.89
Рукоб.				
Н. контр.		Носов		
Утв.		Прохорцев		

3447/1.038

Раскос

Уголок Б-63×63×6 ГОСТ 8509-86 / Ст3-2 ГОСТ 535-79

Лит.	Масса	Масштаб
И	см. табл.	1:1
Лист	Листов 1	

Гипростроммаш Москва

Формат А4

3447/1.039

Обозначение	L, мм	доп. откл. мм.	Масса, кг.
3447/1.039	510	± 2	3
-01	930	± 2	4,2

* Размер для справок

Изм.	Лист	№ докум.	Подп.	Дата
Разраб.		Написанов		
Пров.		Носов		07.89
Т. контр.		Миленков		05.89
Рукоб.				
Н. контр.		Носов		
Утв.		Прохорцев		07.89

3447/1.039

Связь

Уголок Б-63×63×6 ГОСТ 8509-86 / Ст3-2 ГОСТ 535-79

Лит.	Масса	Масштаб
И	см. табл.	1:1
Лист	Листов 1	

Гипростроммаш Москва

Формат А4

3447/1.041

* Размер для справок

409-28-51.89 Альбом 10 Часть 1

10236/11

Изм.	Лист	№ докум.	Подп.	Дата
Разраб.		Написанов		
Пров.		Носов		07.89
Т. контр.		Миленков		05.89
Рукоб.				
Н. контр.		Носов		
Утв.		Прохорцев		

3447/1.041

Упор

Уголок Б-63×63×6 ГОСТ 8509-86 / Ст3-2 ГОСТ 535-79

Лит.	Масса	Масштаб
И	1	1:1
Лист	Листов 1	

Гипростроммаш Москва

Формат А4

3447/1.042

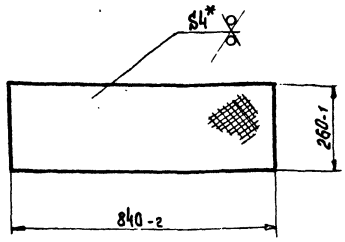

*Размер для справок

Изм.	Лист	№ докум.	Подп.	Дата
Разраб.		Написанов		
Пров.		Носов		
Т. контр.		Миленков		
Рукав.				
Н. контр.		Носов		
Утв.		Прохоров		

3447/1.042

Настил

Лит.	Масса	Масштаб
И	6,8	1:10

Лист | Листов 1

Лист РРЧ Б Ст.3 КП2 ГОСТ 8568-77

Гипростроммаш Москва

Формат А4

3447/1.043

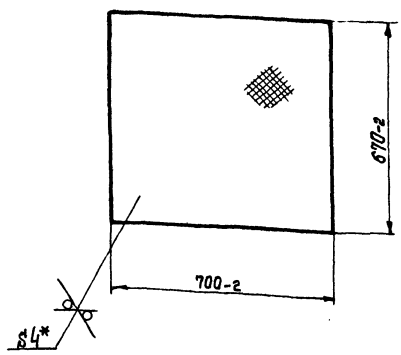

*Размер для справок

Изм.	Лист	№ докум.	Подп.	Дата
Разраб.		Написанов		
Пров.		Носов		
Т. контр.		Миленков		
Рукав.				
Н. контр.		Носов		
Утв.		Прохоров		

3447/1.043

Настил

Лит.	Масса	Масштаб
И	14	1:10

Лист | Листов 1

Лист РРЧ Б ст3 кп2 ГОСТ 8568-77

Гипростроммаш Москва

Формат А4

3447/1.045

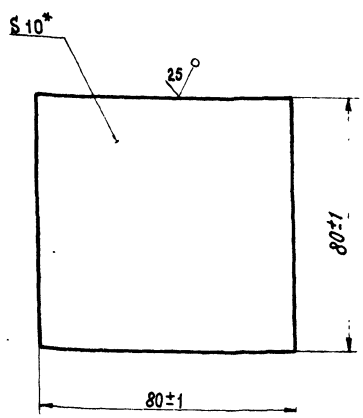

*Размер для справок

Изм.	Лист	№ докум.	Подп.	Дата
Разраб.		Написанов		
Пров.		Носов		
Т. контр.		Миленков		
Рукав.				
Н. контр.		Носов		
Утв.		Прохоров		

3447/1.045

Подкладка

Лит.	Масса	Масштаб
И	0,5	1:1

Лист | Листов 1

Лист Б-ПН-10 ГОСТ 19903-74 Вст3пс ГОСТ 14637-79

Гипростроммаш Москва

Формат А4

3447/1.044

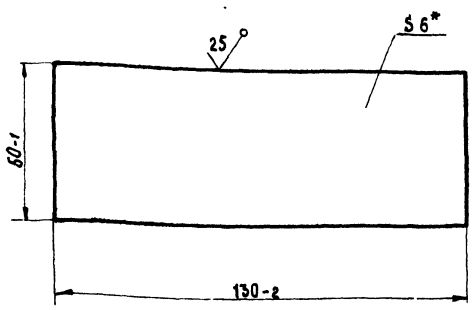

*Размер для справок

409-28-51.89

Альбом 1 Часть 1

10286/11

Изм.	Лист	№ докум.	Подп.	Дата
Разраб.		Написанов		
Пров.		Носов		
Т. контр.		Миленков		
Рукав.				
Н. контр.		Носов		
Утв.		Прохоров		

3447/1.044

Ребро

Лит.	Масса	Масштаб
И	0,3	1:1

Лист | Листов 1

Лист Б-ПН-6 ГОСТ 19903-74 Вст3пс ГОСТ 14637-79

Гипростроммаш Москва

Формат А4

3447/1.065

50 (√)

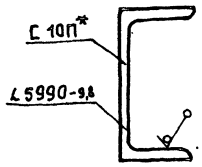

*Размер для справок

Изм.	Лист	№ докум.	Подп.	Дата
Разраб.		Написанов		
Пров.		Носов		
Т. контр.		Миленков		
Рукав.				
Н. контр.		Носов		
Утв.		Прохорцев		

3447/1.065

Балка

Лит.	Масса	Масштаб
И	52	1:2

Лист | Листов 1

Швеллер 10П ГОСТ 8240-72 / Вст3-2 ГОСТ 535-79

Гипростроммаш Москва

Формат А4

3447/1.046

50 (√)

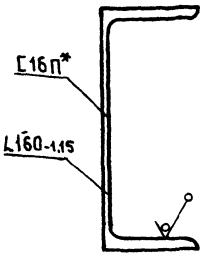

*Размер для справок

Изм.	Лист	№ докум.	Подп.	Дата
Разраб.		Написанов		
Пров.		Носов		
Т. контр.		Миленков		
Рукав.				
Н. контр.		Носов		
Утв.		Прохорцев		

3447/1.046

Стойка

Лит.	Масса	Масштаб
И	3,3	1:2

Лист | Листов 1

Швеллер 16П ГОСТ 8240-72 / Вст3пс I ГОСТ 535-79

Гипростроммаш Москва

Формат А4

3447/1.047

25 (√)

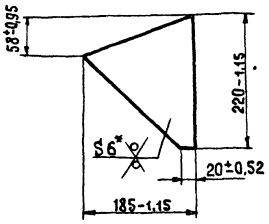

*Размер для справок

Изм.	Лист	№ докум.	Подп.	Дата
Разраб.		Написанов		
Пров.		Носов		
Т. контр.		Миленков		
Рукав.				
Н. контр.		Носов		
Утв.		Прохорцев		

3447/1.047

Ребро

Лит.	Масса	Масштаб
И	1	1:5

Лист | Листов 1

Швеллер 16П ГОСТ 8240-72 / Вст3пс I ГОСТ 535-79

Гипростроммаш Москва

Формат А4

3447/1.048

50 (√)

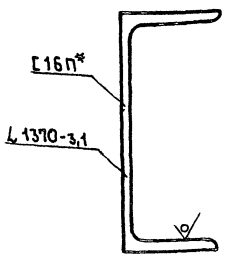

*Размер для справок

409-28-5/.89

10286/11 | Альбом 10 | Часть 1

Изм.	Лист	№ докум.	Подп.	Дата
Разраб.		Написанов		
Пров.		Носов		
Т. контр.		Миленков		
Рукав.				
Н. контр.		Носов		
Утв.		Прохорцев		

3447/1.048

Балка

Лит.	Масса	Масштаб
И	19,6	1:2

Лист | Листов 1

Швеллер 16П ГОСТ 8240-72 / Вст3пс I ГОСТ 535-79

Гипростроммаш Москва

Формат А4

Инв. № подл. | Подп. и дата | Взам. инв. № | Инв. № дубл. | Подп. и дата

3447/1.049

50 (√)

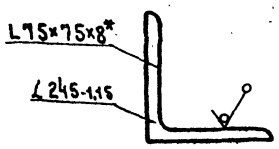

* Размер для справок

Изм.	Лист	№ докум.	Подп.	Дата	3447/1.049			
Разраб.		Написанов			Упор	Лит.	Масса	Масштаб
Пров.		Носов		01.89		И	2,45	1:2
Т.контр.		Миленков		01.89		Лист	Листов 1	
Руков.					Уголок Б-75×75×8 ГОСТ 8509-86 Вст3-2 ГОСТ 535-79	Гипростроммаш Москва		
Н.контр.		Носов		01.89				
Утв.		Прохорцев		01.89				

Инв.№ подл. | Подп. и дата | Взам. инв.№ | Инв.№ дубл. | Подп. и дата

Формат А4

3447/1.051

65

50 (√)

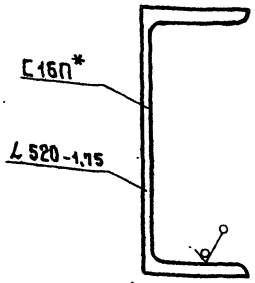

* Размер для справок

Изм.	Лист	№ докум.	Подп.	Дата	3447/1.051			
Разраб.		Написанов			Стойка	Лит.	Масса	Масштаб
Пров.		Носов		01.89		И	8,5	1:2
Т.контр.		Миленков		01.89		Лист	Листов 1	
Руков.					Швеллер 16П ГОСТ 8240-72 Вст3-2 ГОСТ 535-80	Гипростроммаш Москва		
Н.контр.		Носов		01.89				
Утв.		Прохорцев		01.89				

Инв.№ подл. | Подп. и дата | Взам. инв.№ | Инв.№ дубл. | Подп. и дата

Формат А4

3447/1.052

25 (√)

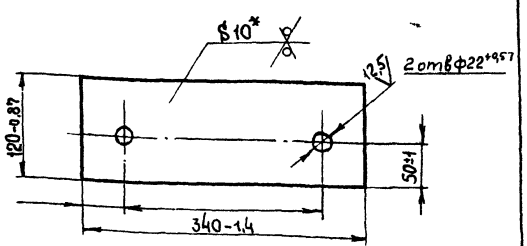

*Размер для справок

Изм.	Лист	№ докум.	Подп.	Дата	3447/1.052			
Разраб.		Написанов			Плита	Лит.	Масса	Масштаб
Пров.		Носов		01.89		И	3,2	1:4
Т.контр.		Миленков		01.89		Лист	Листов 1	
Руков.					Лист Б-ПН-10 ГОСТ 19903-74 Вст3-2 ГОСТ 14637-79	Гипростроммаш Москва		
Н.контр.		Носов		01.89				
Утв.		Прохорцев		01.89				

Инв.№ подл. | Подп. и дата | Взам. инв.№ | Инв.№ дубл. | Подп. и дата

Формат А4

3447/1.053

50 (√)

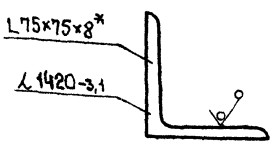

*Размер для справок.

409-28-51.89
Альбом 10 | Часть 1

10236/11

Изм.	Лист	№ докум.	Подп.	Дата	3447/1.053			
Разраб.		Написанов			Связь	Лит.	Масса	Масштаб
Пров.		Носов		01.89		И	12,8	1:2
Т.контр.		Миленков		01.89		Лист	Листов 1	
Руков.					Уголок Б-75×75×8 ГОСТ 8509-86 Вст3-2 ГОСТ 535-79	Гипростроммаш Москва		
Н.контр.		Миленков		01.89				
Утв.		Прохорцев		01.89				

Инв.№ подл. | Подп. и дата | Взам. инв.№ | Инв.№ дубл. | Подп. и дата

Формат А4

3447/1.054

50 (V)

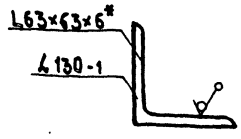

* Размер для справок

Изм.	Лист	№ докум.	Подп.	Дата
Разраб.		Написанов		
Пров.		Носов		04.89
Т.контр.		Миленков		05.89
Руков.				
Н.контр.		Носов		
Утв.		Прохорцев		

3447/1.054

Упор

Лит.	Масса	Масштаб
И	0,8	1:2

Лист Листов 1

Уголок Б-63×63×6 ГОСТ 8509-86 / Вст.3-2 ГОСТ 535-79

Гипростроммаш Москва

Формат А4

3447/1.056

25 (V) 66

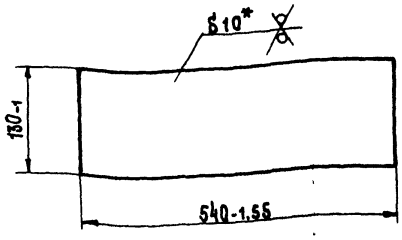

* Размер для справок

Изм.	Лист	№ докум.	Подп.	Дата
Разраб.		Написанов		
Пров.		Носов		04.89
Т.контр.		Миленков		05.89
Руков.				
Н.контр.		Носов		
Утв.		Прохорцев		

3447/1.056

Плита

Лит.	Масса	Масштаб
И	6,1	1:5

Лист Листов 1

Лист Б-ПН-10 ГОСТ 19903-74 / Вст.3-2 ГОСТ 14637-79

Гипростроммаш Москва

Формат А4

3447/1.055

25 (V)

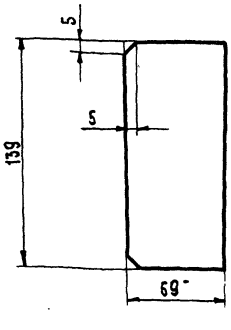

1. Неуказанные предельные отклонения размеров: валов — h14, остальных $\pm \frac{JT16}{2}$

2*. Размер для справок

Изм.	Лист	№ докум.	Подп.	Дата
Разраб.		Написанов		
Пров.		Носов		04.89
Т.контр.		Миленков		05.89
Руков.				
Н.контр.		Носов		
Утв.		Прохорцев		

3447/1.055

Ребро

Лит.	Масса	Масштаб
И	1	1:2

Лист Листов

Лист Б-ПН-6 ГОСТ 19903-74 / Вст.3-2 ГОСТ 14637-79

Гипростроммаш Москва

Формат А4

3447/1.057

25 (V)

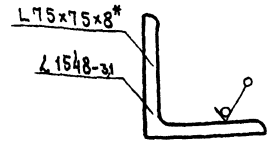

* Размер для справок

409-28-51.89

Альбом 10 Часть 1

10286/11

Изм.	Лист	№ докум.	Подп.	Дата
Разраб.		Написанов		
Пров.		Носов		04.89
Т.контр.		Миленков		05.89
Руков.				
Н.контр.		Носов		
Утв.		Прохорцев		

3447/1.057

Связь

Лит.	Масса	Масштаб
И	14	1:2

Лист Листов 1

Уголок Б-75×75×8 ГОСТ 8509-86 / Вст.3-2 ГОСТ 535-79

Гипростроммаш Москва

Формат А4

Инв.№подл. | Подп. и дата | Взам.инв.№ | Инв.№дубл. | Подп. и дата

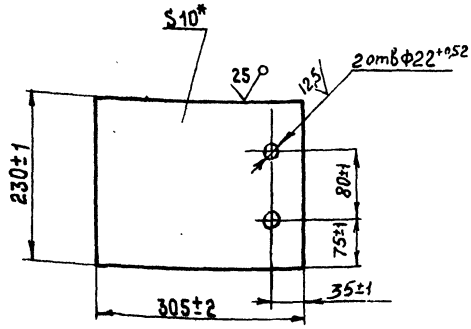

*Размер для справок

Изм.	Лист	№ докум.	Подп.	Дата	3447/1.059			
Разраб.		Носов		04.89	Плита	Лит.	Масса	Масштаб
Пров.		Носов		04.89		И	3,5	1:4
Т.контр.		Миленков		05.89		Лист	Листов 1	
Руков.					Лист Б-ПН-10 ГОСТ 19903-74 / Вст.3-2 ГОСТ 14637-79	Гипростроммаш Москва		
Н.контр.		Носов						
Утв.		Прохорцев						

Формат А4

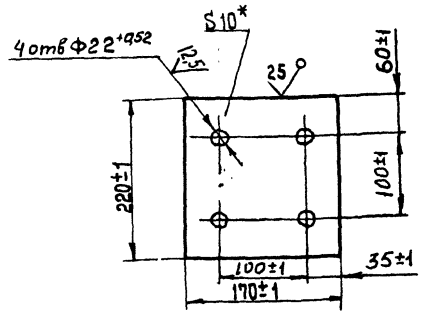

*Размер для справок

Изм.	Лист	№ докум.	Подп.	Дата	3447/1.062			
Разраб.		Написанов			Плита	Лит.	Масса	Масштаб
Пров.		Носов		04.89		И	2,5	1:4
Т.контр.		Миленков		05.89		Лист	Листов 1	
Руков.					Лист Б-ПН-10 ГОСТ 19903-74 / Вст.3-2 ГОСТ 14637-79	Гипростроммаш Москва		
Н.контр.		Носов						
Утв.		Прохорцев						

Формат А4

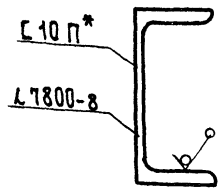

*Размер для справок

Изм.	Лист	№ докум.	Подп.	Дата	3447/1.063			
Разраб.		Написанов			Балка	Лит.	Масса	Масштаб
Пров.		Носов		04.89		И	65	1:2
Т.контр.		Миленков		05.89		Лист	Листов 1	
Руков.					Швеллер 10П ГОСТ 8240-72 / Вст.3-2 ГОСТ 535-79	Гипростроммаш Москва		
Н.контр.		Носов						
Утв.		Прохорцев		01.89				

Формат А4

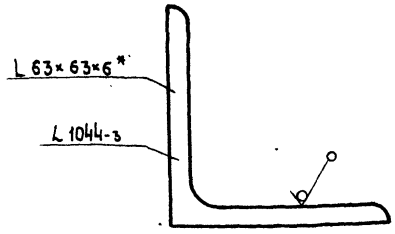

*Размер для справок

409-28-5.89
Альбом 10 Часть 1
10286/11

Изм.	Лист	№ докум.	Подп.	Дата	3447/1.064			
Разраб.		Написанов			Связь	Лит.	Масса	Масштаб
Пров.		Носов		04.89		И	6	1:1
Т.контр.		Миленков		05.89		Лист	Листов 1	
Руков.					Уголок Б-63×63×6 ГОСТ 8509-86 / Вст3-2 ГОСТ 535-79	Гипростроммаш Москва		
Н.контр.		Носов						
Утв.		Прохорцев						

Формат А4

Инв. № подл. | Подп. и дата | Взам. инв. № | Инв. № дубл. | Подп. и дата

25 (√)

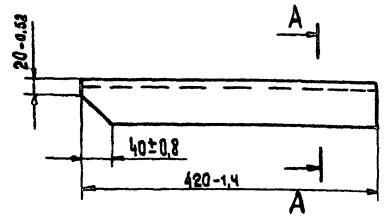

А-А
М1:2

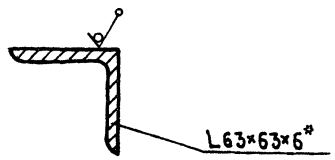

*Размер для справок

Изм.	Лист	№ докум.	Подп.	Дата
Разраб.		Написанов		
Пров.		Носов		07.89
Т.контр.		Миленков		05.89
Рукав.				
Н.контр.		Носов		
Утв.		Прохорцев		

3447/1.091

Стойка

Лит.	Масса	Масштаб
И	2,2	1:5

Лист | Листов 1

Уголок Б-63×63×6 ГОСТ 8509-86 / В ст.3-2 ГОСТ 535-79

Гипростроммаш Москва

Формат А4

Инв.№подл. | Подп. и дата | Взам. инв.№ | Инв.№дубл. | Подп. и дата

50 (√)

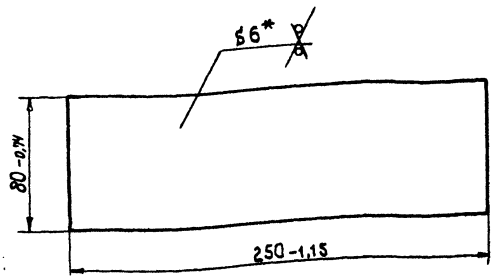

*Размер для справок

Изм.	Лист	№ докум.	Подп.	Дата
Разработ.		Написанов		
Пров.		Носов		07.89
Т.контр.		Миленков		05.89
Рукав.				
Н.контр.		Носов		
Утв.		Прохорцев		

3447/1.066

Полоса

Лит.	Масса	Масштаб
И	0,94	1:2

Лист | Листов 1

Лист: Б-ПН-6 ГОСТ 19903-74 / В ст.3-2 ГОСТ 14637-79

Гипростроммаш Москва

Формат А4

Инв.№подл. | Подп. и дата | Взам. инв.№ | Инв.№дубл. | Подп. и дата

25 (√)

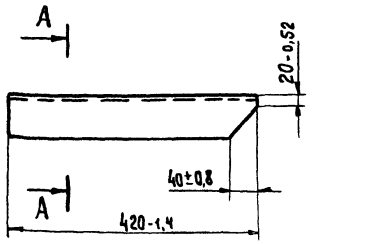

А-А
М1:2

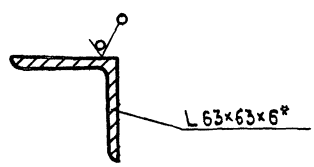

*Размер для справок

Изм.	Лист	№ докум.	Подп.	Дата
Разраб.		Написанов		
Пров.		Носов		07.89
Т.контр.		Миленков		05.89
Рукав.				
Н.контр.		Носов		
Утв.		Прохорцев		

3447/1.092

Стойка

Лит.	Масса	Масштаб
И	2,2	1:5

Лист | Листов 1

Уголок Б-63×63×6 ГОСТ 8509-86 / В ст.3-2 ГОСТ 535-79

Гипростроммаш Москва

Формат 44

Инв.№подл. | Подп. и дата | Взам. инв.№ | Инв.№дубл. | Подп. и дата

50 (√)

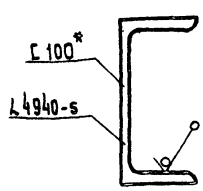

*Размер для справок

409-28-51.89
Альбом 10 | Часть 1
102.86/11

Изм.	Лист	№ докум.	Подп.	Дата
Разраб.		Написанов		
Пров.		Носов		07.89
Т.контр.		Миленков		05.89
Рукав.				
Н.контр.		Носов		
Утв.		Прохорцев		

3447/1.071

Балка

Лит.	Масса	Масштаб
И	43	1:2

Лист | Листов 1

Швеллер 10 П ГОСТ 8240-72 / В ст.3-2 ГОСТ 535-79

Гипростроммаш Москва

Формат А4

Инв.№подл. | Подп. и дата | Взам. инв.№ | Инв.№дубл. | Подп. и дата

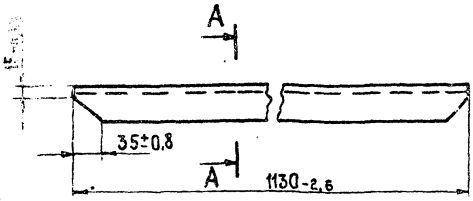

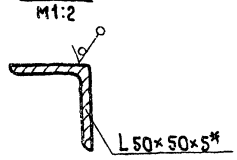

*Размер для справок

Изм.	Лист	№ докум.	Подп.	Дата
Разраб.		Написанов		
Пров.		Носов		
Т. контр.		Миленков		
Рук.				
Н. контр.		Носов		
Утв.		Прохорцев		

3447/1.093

Связь

Лит.	Масса	Масштаб
И	4,3	1:5

Лист | Листов 1

Уголок Б-50×50×5 ГОСТ 8509-86 / Вст3-2 ГОСТ 535-79

Гипростроммаш Москва

Формат А4

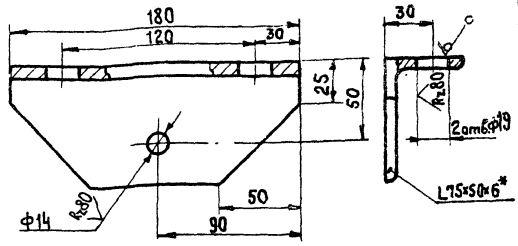

1. Неуказанные предельные отклонения размеров: -H14, -h14, $\pm \frac{JT16}{2}$.
2*. Размер для справок.

Изм.	Лист	№ докум.	Подп.	Дата
Разраб.		Написанов		
Пров.		Носов		
Т. контр.		Миленков		
Рук.				
Н. контр.		Носов		
Утв.		Прохорцев		

3447/1.094

Кронштейн

Лит.	Масса	Масштаб
И	1	1:2

Лист | Листов 1

Уголок Б-75×50×6 ГОСТ 8510-86 / Вст3-2 ГОСТ 535-79

Гипростроммаш Москва

Формат А4

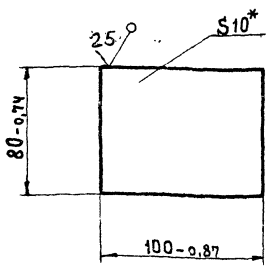

*Размер для справок.

Изм.	Лист	№ докум.	Подп.	Дата
Разраб.		Написанов		
Пров.		Носов		
Т. контр.		Миленков		
Рук.				
Н. контр.		Носов		
Утв.		Прохорцев		

3447/1.095

Основание

Лит.	Масса	Масштаб
И	0,6	1:2

Лист | Листов 1

Лист Б-ПН-10 ГОСТ 19903-74 / Вст3-2 ГОСТ 14637-79

Гипростроммаш Москва

Формат А4

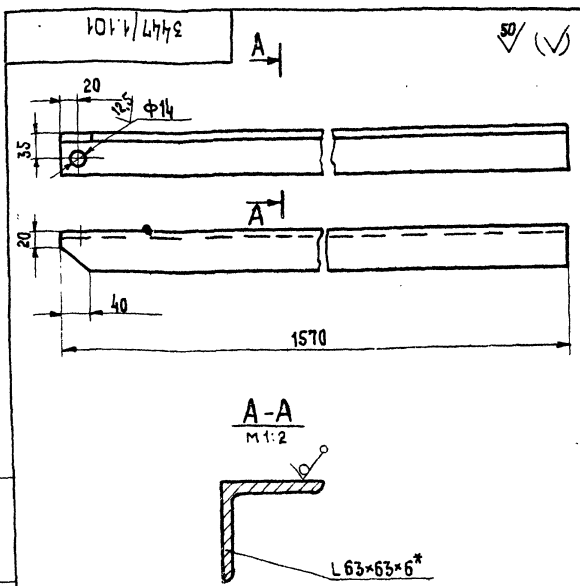

1. Неуказанные предельные отклонения размеров: -H14, -h14, $\pm \frac{JT16}{2}$.
2*. Размер для справок.

409-28-51.89
Альбом 10 | Часть 1
10286/11

Изм.	Лист	№ докум.	Подп.	Дата
Разраб.		Написанов		
Пров.		Носов		
Т. контр.		Миленков		
Рук.				
Н. контр.		Носов		
Утв.		Прохорцев		

3447/1.101

Стойка

Лит.	Масса	Масштаб
И	9	1:5

Лист | Листов 1

Уголок Б-63×63×6 ГОСТ 8509-86 / Вст3-2 ГОСТ 535-79

Гипростроммаш Москва

Формат А4

Инв. № подл. | Подп. и дата | Взам. инв. № | Инв. № дубл. | Подп. и дата

3447/1.111

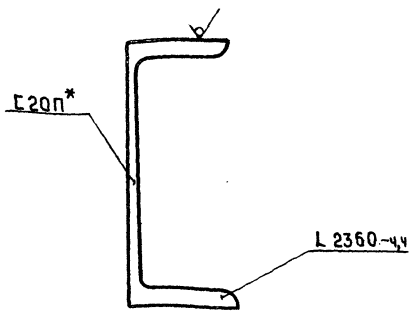

* Размер для справок.

Изм.	Лист	№ докум.	Подп.	Дата	3447/1.111			
Разраб.		Написанов			Балка	Лит.	Масса	Масштаб
Пров.		Носов		04.89		И	43,5	1:2,5
Т.контр.		Миленков		05.89		Лист	Листов 1	
Руков.					Швеллер 20П ГОСТ 8240-72 Вст3-2 ГОСТ 535-79	Гипростроммаш Москва		
Н.контр.		Носов						
Утв.		Прохорцев		04.89				

Инв. № подл. | Подп. и дата | Взам. инв. № | Инв. № дубл. | Подп. и дата

Формат А4

3447/1.112

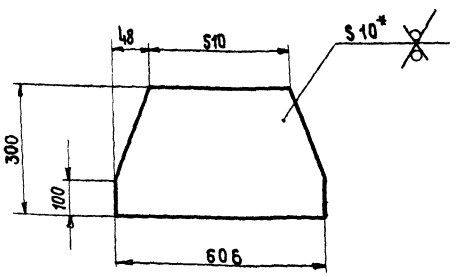

1. Неукаванные предельные отклонения размеров: $-h14$, $\pm \frac{JT16}{2}$
2*. Размер для справок.

Изм.	Лист	№ докум.	Подп.	Дата	3447/1.112			
Разраб.		Написанов			Ребро	Лит.	Масса	Масштаб
Пров.		Носов		04.89		И	16,5	1:10
Т.контр.		Миленков		05.89		Лист	Листов 1	
Руков.					Лист Б-ПН-10 ГОСТ 19903-74 Вст3-2 ГОСТ 14637-79	Гипростроммаш Москва		
Н.контр.		Носов						
Утв.		Прохорцев		04.89				

Инв. № подл. | Подп. и дата | Взам. инв. № | Инв. № дубл. | Подп. и дата

Формат А4

3447/1.102

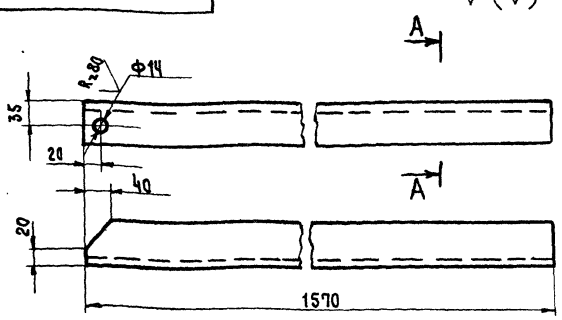

A-A
М1:2

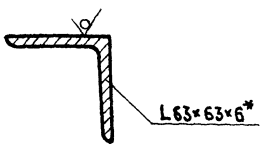

1. Неукаванные предельные отклонения размеров: $-H14$, $-h14$, $\pm \frac{JT16}{2}$.
2. Размер для справок

Изм.	Лист	№ докум.	Подп.	Дата	3447/1.102			
Разраб.		Написанов			Стойка	Лит.	Масса	Масштаб
Пров.		Носов		04.89		И	9	1:5
Т.контр.		Миленков		05.89		Лист	Листов 1	
Руков.					Уголок Б-63×63×6 ГОСТ 8509-86 Вст3-2 ГОСТ 535-79	Гипростроммаш Москва		
Н.контр.		Носов						
Утв.		Прохорцев		04.89				

Инв. № подл. | Подп. и дата | Взам. инв. № | Инв. № дубл. | Подп. и дата

Формат А4

3447/1.103

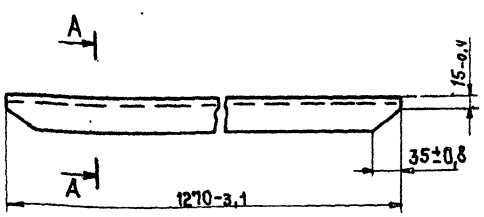

A-A
М1:2

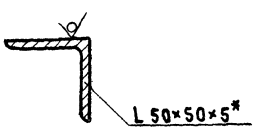

*Размер для справок

409-28-51.89
Альбом 10 Часть 1
10286/Н

Изм.	Лист	№ докум.	Подп.	Дата	3447/1.103			
Разраб.		Написанов			Связь	Лит.	Масса	Масштаб
Пров.		Носов		04.89		И	4,7	1:5
Т.контр.		Миленков		05.89		Лист	Листов 1	
Руков.					Уголок Б-50×50×5 ГОСТ 8509-86 Вст3-2 ГОСТ 535-79	Гипростроммаш Москва		
Н.контр.		Носов						
Утв.		Прохорцев		04.89				

Инв. № подл. | Подп. и дата | Взам. инв. № | Инв. № дубл. | Подп. и дата

Формат А4

3447/1.113

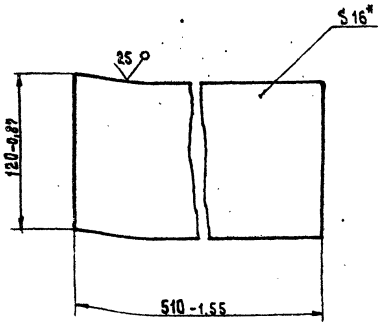

*Размер для справок

Изм.	Лист	№ докум.	Подп.	Дата
Разраб.		Носов		05.89
Пров.		Носов		05.89
Т.контр.		Миленков		05.89
Рукав.				
Н.контр.		Носов		05.89
Утв.		Прохорцев		05.89

Плита

Лит.	Масса	Масштаб
И	5,6	1:2

Лист | Листов 1

Лист: Б-ПН-16 ГОСТ 19903-74; Вст3-2 ГОСТ 14637-79

Гипростроммаш Москва

Формат А4

3447/1.114

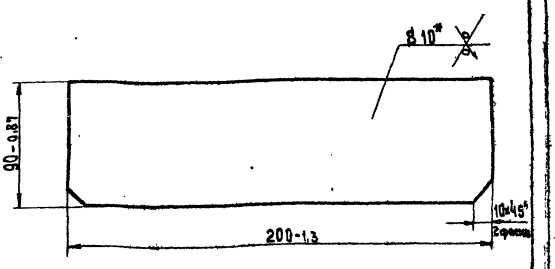

*Размер для справок

Изм.	Лист	№ докум.	Подп.	Дата
Разраб.		Носов		05.89
Пров.		Носов		05.89
Т.контр.		Миленков		05.89
Рукав.				
Н.контр.		Носов		05.89
Утв.		Прохорцев		05.89

Ребро

Лит.	Масса	Масштаб
И	1,9	1:2

Лист | Листов 1

Лист: Б-ПН-10 ГОСТ 19903-74; Вст3-2 ГОСТ 14637-79

Гипростроммаш Москва

Формат А4

3447/1.115

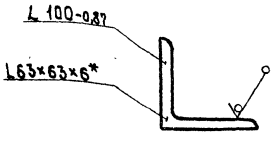

*Размер для справок.

Изм.	Лист	№ докум.	Подп.	Дата
Разраб.		Носов		05.89
Пров.		Носов		05.89
Т.контр.		Миленков		05.89
Рукав.				
Н.контр.		Носов		05.89
Утв.		Прохорцев		05.89

Упор

Лит.	Масса	Масштаб
И	0,6	1:2

Лист | Листов 1

Уголок: Б-63х63х6 ГОСТ 8509-86; Вст3-2 ГОСТ 535-79

Гипростроммаш Москва

Формат А4

3447/1.116

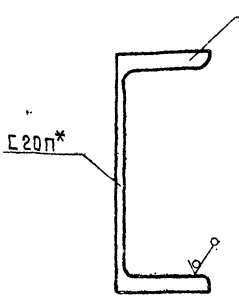

*Размер для справок

409-28-51.89
Альбом 10 Часть 1
10286/11

Изм.	Лист	№ докум.	Подп.	Дата
Разраб.		Носов		05.89
Пров.		Носов		05.89
Т.контр.		Миленков		05.89
Рукав.				
Н.контр.		Носов		05.89
Утв.		Прохорцев		05.89

Балка

Лит.	Масса	Масштаб
И	20	1:2,5

Лист | Листов 1

Швеллер 20П ГОСТ 8240-72; Вст3-2 ГОСТ 535-79

Гипростроммаш Москва

Формат А4

3447/1.155

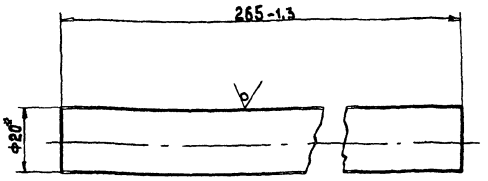

* Размер для справок.

Изм.	Лист	№ докум.	Подп.	Дата
Разраб.		Насов		04.89
Пров.		Насов		04.89
Т. контр.		Миленков		05.89
Рукав.				
Н. контр.		Насов		05.89
Утв.		Прохорцев		05.89

3447/1.155

Пруток

Лит.	Масса	Масштаб
И	0,65	1:1

Лист | Листов 1

Круг | В-20 ГОСТ 2590-71 / Ст3пс2 ГОСТ 535-79

Гипростроммаш Москва

Формат А4

3447/1.156

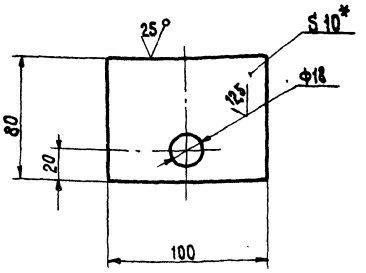

1. Неуказанные предельные отклонения размеров: $-h14$, $-h14$, $\pm \frac{IT16}{2}$
2* Размер для справок.

Изм.	Лист	№ докум.	Подп.	Дата
Разраб.		Насов		04.89
Пров.		Насов		04.89
Т. контр.		Миленков		05.89
Рукав.				
Н. контр.		Насов		05.89
Утв.		Прохорцев		05.89

3447/1.156

Плита

Лит.	Масса	Масштаб
И	0,6	1:5

Лист | Листов 1

Лист | Б-ПН-10 ГОСТ 19903-74 / Вст3-2 ГОСТ 14637-79

Гипростроммаш Москва

Формат А4

3447/1.121

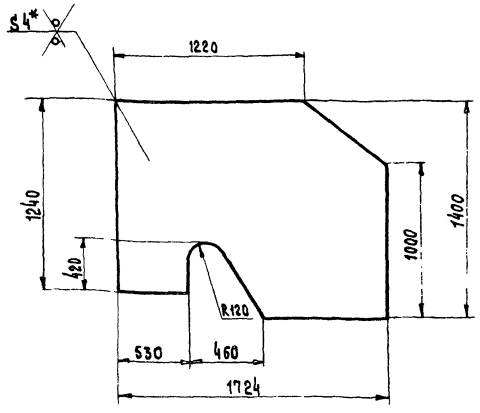

1. Неуказанные предельные отклонения размеров: $-h14$, $-\pm \frac{IT16}{2}$
2* Размер для справок

Изм.	Лист	№ докум.	Подп.	Дата
Разраб.		Насов		04.89
Пров.		Насов		04.89
Т. контр.		Миленков		05.89
Рукав.				
Н. контр.		Насов		05.89
Утв.		Прохорцев		05.89

3447/1.121

Стенка

Лит.	Масса	Масштаб
И	63	1:20

Лист | Листов 1

Лист | Б-ПН-4 ГОСТ 19903-74 / Вст3-2 ГОСТ 14637-79

Гипростроммаш Москва

Формат А4

3447/1.222

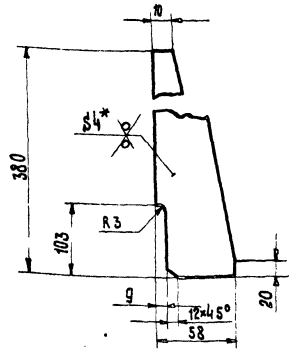

1. Неуказанные предельные отклонения размеров: $-h14$, $-\pm \frac{IT16}{2}$
2* Размер для справок.

409-28-51.89
Альбом 10 | Часть 1
10236/11

Изм.	Лист	№ докум.	Подп.	Дата
Разраб.		Насов		04.89
Пров.		Насов		04.89
Т. контр.		Миленков		05.89
Рукав.				
Н. контр.		Насов		05.89
Утв.		Прохорцев		05.89

3447/1.122

Ребра

Лит.	Масса	Масштаб
И	5,42	1:2

Лист | Листов 1

Лист | Б-ПН-4 ГОСТ 19903-74 / Вст3-2 ГОСТ 14637-79

Гипростроммаш Москва

Формат А4

3447/1.123

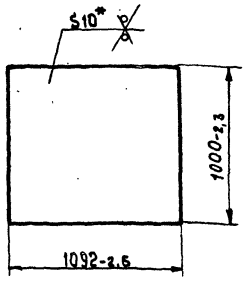

* Размер для справок

Изм.	Лист	№ докум.	Подп.	Дата
Разраб.		Написанов		01.89
Пров.		Носов		
Т. контр.		Миленко		05.89
Рукав.				
Н. контр.		Носов		
Утв.		Прохорцев		01.89

Стенка

Лит.	Масса	Масштаб
И	85	1:20
Лист	Листов 1	

Лист: Б-ПН-10 ГОСТ 19903-74 / Вст3-2 ГОСТ 14637-79

Гипростроммаш Москва

Инв. № подл. | Подп. и дата | Взам. инв. № | Инв. № дубл. | Подп. и дата

Формат А4

3447/1.124

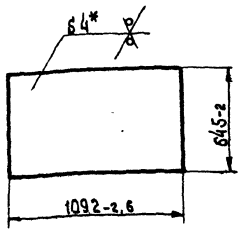

* Размер для справок

Изм.	Лист	№ докум.	Подп.	Дата
Разраб.		Написанов		01.89
Пров.		Носов		
Т. контр.		Миленко		05.89
Рукав.				
Н. контр.		Носов		
Утв.		Прохорцев		01.89

Крышка

Лит.	Масса	Масштаб
И	22	1:20
Лист	Листов 1	

Лист: Б-ПН-4 ГОСТ 19903-74 / Вст3-2 ГОСТ 14637-79

Гипростроммаш Москва

Инв. № подл. | Подп. и дата | Взам. инв. № | Инв. № дубл. | Подп. и дата

Формат А4

3447/1.125

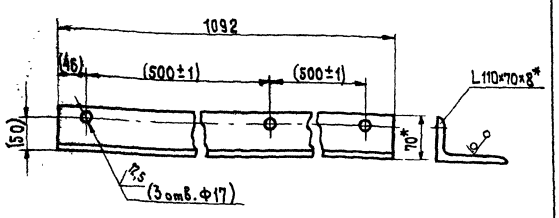

1. Неуказанные предельные отклонения размеров: $-H14$, $-h14$, $\pm \frac{JT16}{2}$.
2. * Размеры для справок.
3. Размеры в скобках - после сборки.

Изм.	Лист	№ докум.	Подп.	Дата
Разраб.		Написанов		01.89
Пров.		Носов		
Т. контр.		Миленко		05.89
Рукав.				
Н. контр.		Носов		
Утв.		Прохорцев		01.89

Опора

Лит.	Масса	Масштаб
И	12	1:5
Лист	Листов 1	

Уголок Б-110×70×8 ГОСТ 8510-86 / Вст3-2 ГОСТ 535-79

Гипростроммаш Москва

Инв. № подл. | Подп. и дата | Взам. инв. № | Инв. № дубл. | Подп. и дата

Формат А4

3447/1.126

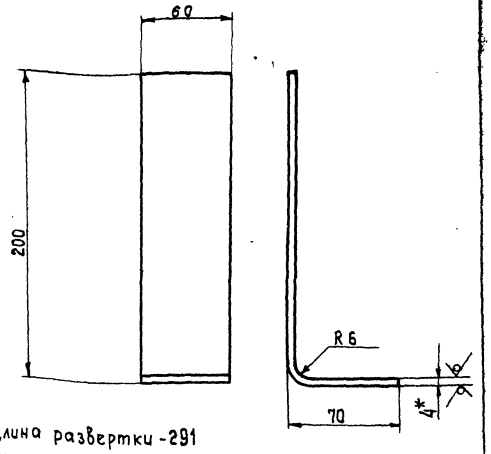

Длина развертки - 291

1. Неуказанные предельные отклонения размеров: $-H14$, $\pm \frac{JT16}{2}$.
2. * Размер для справок.

409-28-51.89

10236/11 | Альбом 10 | Часть 1

Изм.	Лист	№ докум.	Подп.	Дата
Разраб.		Написанов		01.89
Пров.		Носов		
Т. контр.		Миленко		05.89
Рукав.				
Н. контр.		Носов		
Утв.		Прохорцев		01.89

Лапка

Лит.	Масса	Масштаб
И	0,6	1:2
Лист	Листов 1	

Лист: Б-ПН-4 ГОСТ 19903-74 / Вст3-2 ГОСТ 14637-79

Гипростроммаш Москва

Инв. № подл. | Подп. и дата | Взам. инв. № | Инв. № дубл. | Подп. и дата

Формат А4

3447/1.127

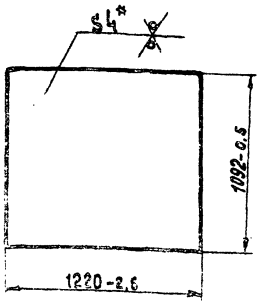

*Размер для справок.

Изм.	Лист	№ докум.	Подп.	Дата
Разраб.		Написанов		
Пров.		Носов		
Т.контр.		Миленков		
Руков.				
Н.контр.		Носов		
Утв.		Прохорцев		

3447/1.127

Крышка

Лит.	Масса	Масштаб
И	42	1:20

Лист | Листов 1

Лист: Б-ПН-4 ГОСТ 19903-74 Вст3-2 ГОСТ 14637-79

Гипростроммаш Москва

Формат А4

3447/1.128

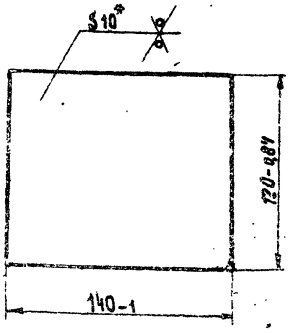

*Размер для справок

Изм.	Лист	№ докум.	Подп.	Дата
Разраб.		Написанов		
Пров.		Носов		
Т.контр.		Миленков		
Руков.				
Н.контр.		Носов		
Утв.		Прохорцев		

3447/1.128

Платик

Лит.	Масса	Масштаб
И	1,3	1:2

Лист | Листов 1

Лист: Б-ПН-10 ГОСТ 19903-74 Вст3-2 ГОСТ 14637-79

Гипростроммаш Москва

Формат А4

3447/1.125

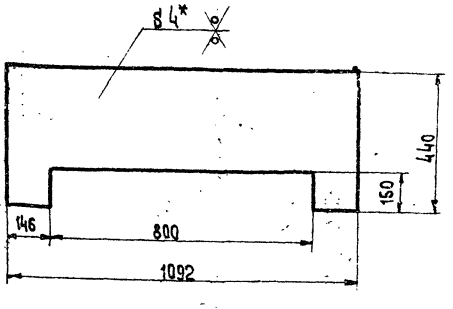

1. Неуказанные предельные отклонения размеров: $-H14, \pm \frac{IT16}{2}$.
2*. Размер для справок.

Изм.	Лист	№ докум.	Подп.	Дата
Разраб.		Написанов		
Пров.		Носов		
Т.контр.		Миленков		
Руков.				
Н.контр.		Носов		
Утв.		Прохорцев		

3447/1.129

Стенка

Лит.	Масса	Масштаб
И	11	1:10

Лист | Листов 1

Лист: Б-ПН-4 ГОСТ 19903-74 Вст3-2 ГОСТ 14637-79

Гипростроммаш Москва

Формат А4

3447/1.131

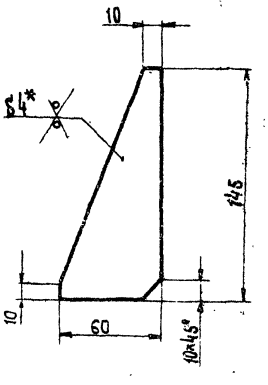

1. Неуказанные предельные отклонения размеров: $-H14, \pm \frac{IT16}{2}$.
2*. Размер для справок.

409-28-51.89
10286/11 Альбом 10 Часть 1

Изм.	Лист	№ докум.	Подп.	Дата
Разраб.		Написанов		
Пров.		Носов		
Т.контр.		Миленков		
Руков.				
Н.контр.		Носов		
Утв.		Прохорцев		

3447/1.131

Ребро

Лит.	Масса	Масштаб
И	0,2	1:2

Лист | Листов 1

Лист: Б-ПН-4 ГОСТ 19903-74 Вст3-2 ГОСТ 14637-79

Гипростроммаш Москва

Формат А4

gost-e-ecolog.ru