ТИПОВОЙ ПРОЕКТ
409-28-51.89

БЕТОНОСМЕСИТЕЛЬНЫЙ ЦЕХ АВТОМАТИЗИРОВАННЫЙ ПРОИЗВОДИТЕЛЬНОСТЬЮ 60 куб. м ТЯЖЕЛЫХ БЕТОННЫХ СМЕСЕЙ В ЧАС

АЛЬБОМ 8

ВП Воздухоподготовка для пневматической системы „ЦИКЛ-БС"

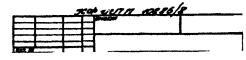

gost.e-ecolog.ru

ЦЕНТРАЛЬНЫЙ ИНСТИТУТ ТИПОВОГО ПРОЕКТИРОВАНИЯ
ГОССТРОЯ СССР
КИЕВСКИЙ ФИЛИАЛ
г. Киев-57 ул. Эжена Потье № 12
11/14
Заказ № 6965 Инв № 10256/8 Тираж 480
Сдано в печать 26.06. 1990 Цена 1-82

ТИПОВОЙ ПРОЕКТ
409-28-51.89
БЕТОНОСМЕСИТЕЛЬНЫЙ ЦЕХ АВТОМАТИЗИРОВАННЫЙ ПРОИЗВОДИТЕЛЬНОСТЬЮ 60 куб. м ТЯЖЕЛЫХ БЕТОННЫХ СМЕСЕЙ В ЧАС
АЛЬБОМ 8

ПЕРЕЧЕНЬ АЛЬБОМОВ

АЛЬБОМ 1	ПЗ	Пояснительная записка
	ТХ	Технология производства
АЛЬБОМ 2	АР	Архитектурные решения
	КЖ	Конструкции железобетонные
АЛЬБОМ 3	КЖ.И	Строительные изделия
АЛЬБОМ 4	КМ	Конструкции металлические
АЛЬБОМ 5	ТА	Технологическая аспирация
АЛЬБОМ 6	ОВ	Отопление и вентиляция
	ВК	Внутренние водопровод и канализация
	ТК	Технологические коммуникации
АЛЬБОМ 7	ЭМ	Силовое электрооборудование
	АТХ	Автоматизация технологических процессов
	АОВ	Автоматизация приточной системы вентиляции
	ЭО	Электрическое освещение
	СС	Связь и сигнализация
АЛЬБОМ 8	ВП	Воздухоподготовка для пневматической системы „ЦИКЛ-БС"
АЛЬБОМ 9		Задание заводу-изготовителю на НКУ. Части 1 и 2
АЛЬБОМ 10		Чертежи на нестандартизированное оборудование. Части 1, 2, 3, 4, 5, 6
АЛЬБОМ 11	СО	Спецификации оборудования
АЛЬБОМ 12	С	Сметы. Части 1 и 2
АЛЬБОМ 13	ВМ	Ведомости потребности в материалах

РАЗРАБОТАН:
ВГПИ Гипростроммаш
Главный инженер института (С.К.Казарин)
Главный инженер проекта (М.А.Готлиб)

Утвержден и введен в действие ВГПИ Гипростроммаш
Приказ от 18.08.89 № 109

© КФ ЦИТП Госстроя СССР 1989г.

№ 10286/8

Альбом 8

СОДЕРЖАНИЕ АЛЬБОМА 8

Лист	Наименование	Страница
1	2	3
СА	Содержание альбома	2
	Чертежи комплекта марки ВП	
	Промпроводки. Сжатый воздух	
ВП-1	Общие данные	3
	Промпроводки. Сжатый воздух.	
ВП-2	План на отм. 0.00	4
	Промпроводки. Сжатый воздух.	
ВП-3	План на отм. 7.80	5
	Промпроводки. Сжатый воздух.	
ВП-4	План на отм. 14.40; Вид В, Вид Г	6
	Промпроводки. Сжатый воздух.	
ВП-5	Разрез А-А	7
	Промпроводки. Сжатый воздух	
ВП-6	Разрез Б-Б, Сечение Д-Д. Спецификация	8
	Промпроводки. Сжатый воздух	
ВП-7	Схема трубопроводов сжатого воздуха Условные обозначения.	9
	Промпроводки. Сжатый воздух	
ВП-8	Ниппель. Хомуты для труб и рукава	10
	Промпроводки. Сжатый воздух.	
ВП-9	Рама №1. Рама №2	11

Инв. № подл. | Подп. и дата | Взам. инв. №

10286/8

				ТП 409-28-52.89	СА
				Бетоносмесительный цех автоматизированный производительностью 120 куб.м тяжелых бетонных смесей в час	
Привязан	Гл. инж.	Готлиб		Промпроводки. Сжатый воздух.	Стадия: Р; Лист: ; Листов: 1
		Звягин			
	Проект	Мягков			
Инв. №	Н. контр.	Готлиб		Содержание альбома	ГИПРОСТРОММАШ г. Москва

Формат А2

Альбом 8

Ведомость рабочих чертежей основного комплекта марки ВП

Лист	Наименование		Примечание
1	Общие данные		
2	Планы на отм. 0.00 ; 4.80		
3	Планы на отм. 7.80 ; 14.40		
4	Разрез А-А		
5	Виды Б; В; сечение Г-Г		
6	Аксонометрическая схема		
7	Рама №1. Рама №2.		
8	Ниппель. Хомуты для труб. Хомут для рукав		

Перечень ссылочных и прилагаемых документов

Обозначение	Наименование	Примеч.
	Ссылочные документы	
Серия 4.904-69	Детали крепления санитарно-технических приборов и трубопроводов	
	Прилагаемые документы	
ВП.СО	Спецификация на оборудование, арматуру, трубы и металлоконструкции	

Перечень потребителей и расход сжатого воздуха

№№ п/п	№ поз. технол. оборуд.	Наименование потребителей	Кол-лич.	Расход км³/мин. ед.	Расход км³/мин. общ.	Давление кГс/см²	Коэффициент одновременности
1		Стойка питания 1 Ритминал-С4 (1 РС-4) на отм. 14.400	2		0,8	3÷6	
2		Стойка питания 2 РС-4 на отм. 0.00	2			3÷6	
3		Стойка питания 3 РС-4 на отм. 4.80	2			3÷6	

Общие указания

1. Сжатый воздух поступает из производственного корпуса. Давление воздуха 7 кГс/см².
2. Трубопроводы сжатого воздуха прокладываются открыто с креплением к строительным конструкциям и технологическому оборудованию.
3. Конструкции опор и подвесок трубопроводов выполнить по серии 4.904-69 „Детали крепления санитарно-технических приборов и трубопроводов". Расстояние между подвесками и опорами принимаются равными для трубопроводов d_y 40 - 4,5м; d_y 25 - 3,5м; d_y 15 - 2,5м.
4. Подсоединение трубопроводов сжатого воздуха к потребителям осуществляется с помощью гибких рукавов.
5. Изготовление, монтаж и испытание трубопроводов сжатого воздуха производить в соответствии со СНиП 3.05.05-84 и „Правилами устройства и безопасной эксплуатации стационарных компрессорных установок, воздухопроводов и газопроводов" утв. ГГТН в 1971г.

10286/8

Условные обозначения

- Трубопровод сжатого воздуха
- Трубопровод осушенного сжатого воздуха
- Водопровод
- Конденсатопровод
- Вентиль фланцевый
- Клапан обратный
- Вентиль муфтовый
- Конденсатоотводчик
- Соединение фланцевое
- Переход диаметра
- Тройник
- Направление движения среды

Типовой проект разработан в соответствии с действующими нормами и правилами и предусматривает мероприятия, обеспечивающие взрывную, взрыво-пожарную и пожарную безопасность при эксплуатации здания.

Главный инженер проекта /Готлиб/

Инв. № подл. | Подп. и дата | Взам. инв. №

Инв. №			Привязан	
			ТП 409-28-51.89	ВП
			Бетоносмесительный цех автоматизированный производительностью 60 куб.м тяжелых бетонных смесей в час	
Гл. инж.	Готлиб		Промпроводки. Сжатый воздух	Стадия: Р; Лист: 1; Листов:
	Звягин			
Проект.	Мягков			
Н. контр.	Готлиб		Общие данные	Гипростроммаш Москва

формат А2

Альбом 8

План на отм. 0.00

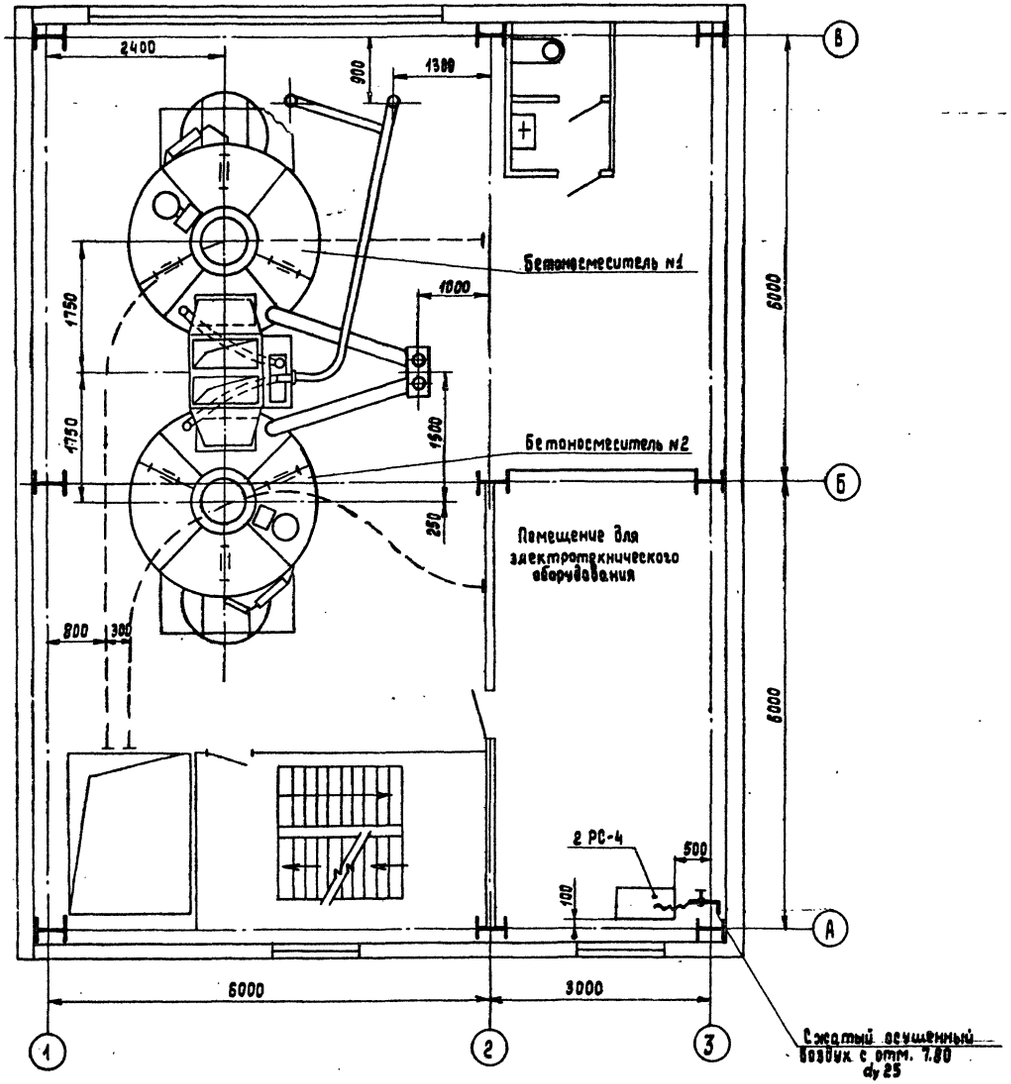

План на отм. 4.80

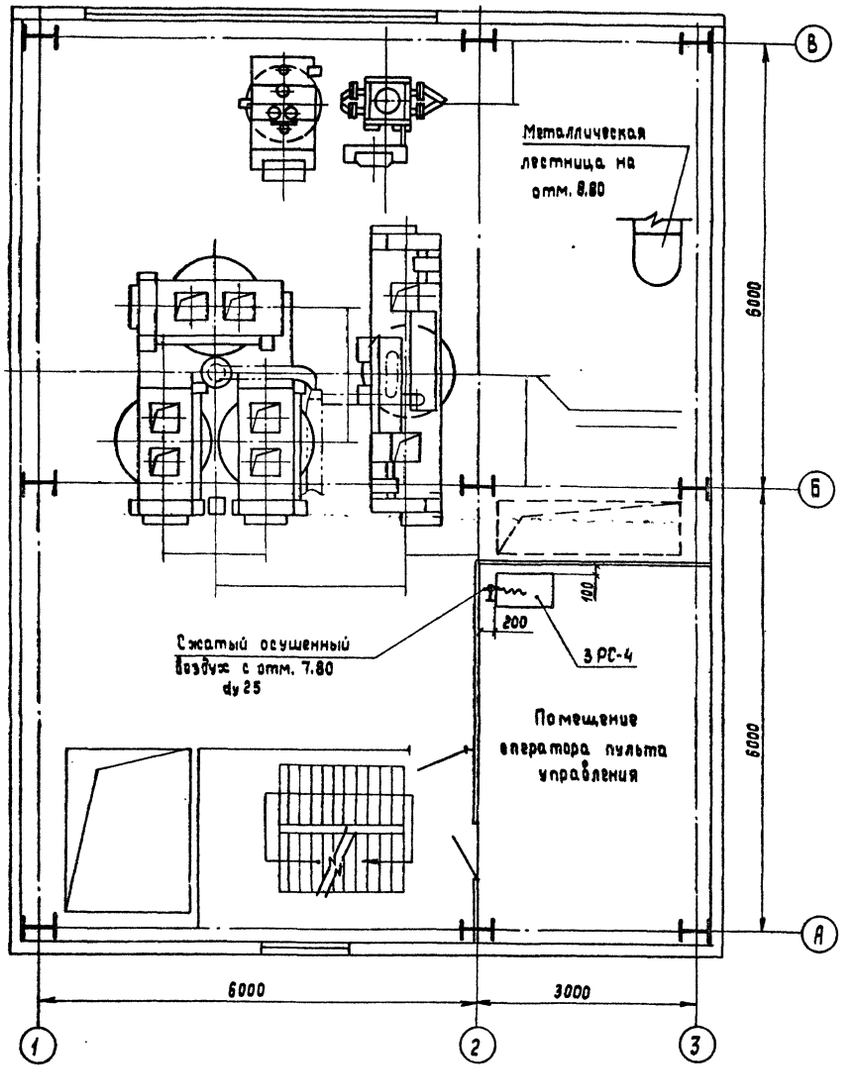

10286/В

Привязан			ТП 409-28-51.89 ВЛ			
			Бетоносмесительный цех автоматизированный производительностью 60куб.м тяжелых бетонных смесей в час			
	Гл.инж.пр.	Готлиб	Промпроводки. Сжатый воздух.	Стадия	Лист	Листов
	Проект	Мягков		Р	2	
Инв.№	Н.контр.	Готлиб	Планы на отм. 0.00 ; 4.80	Гипростроммаш г. Москва		

Инв.№ подл. | Подпись и дата | Взам.инв.№

Формат А2

Альбом 8

План на отм. 14.40

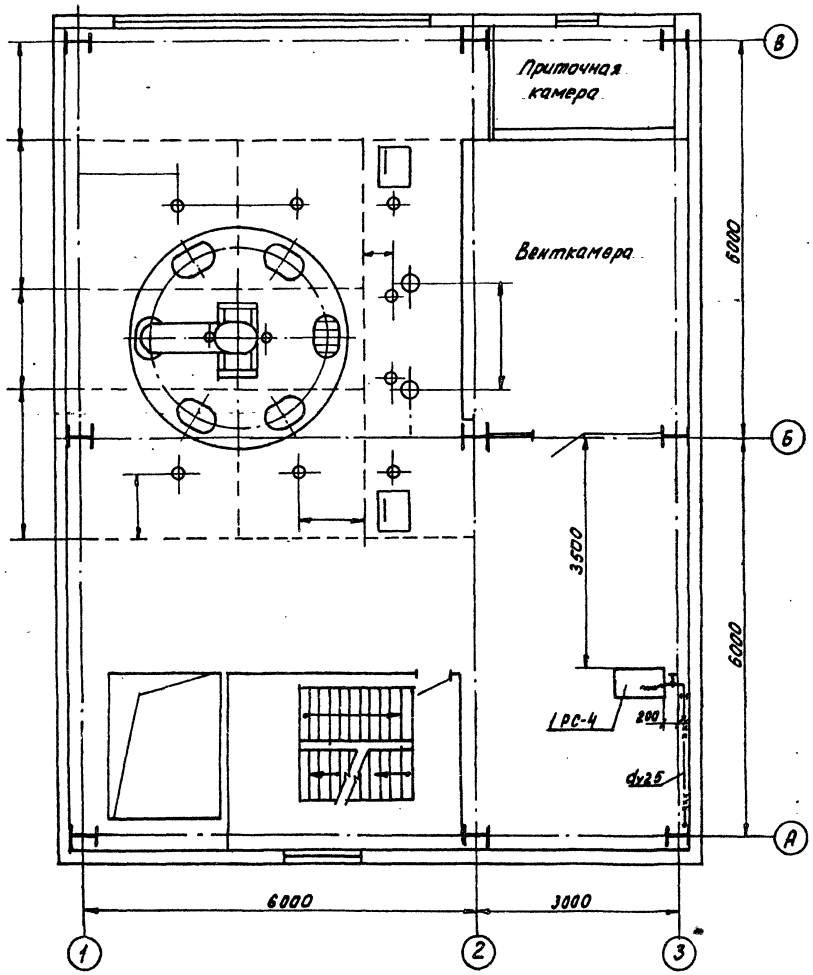

План на отм. 7.80

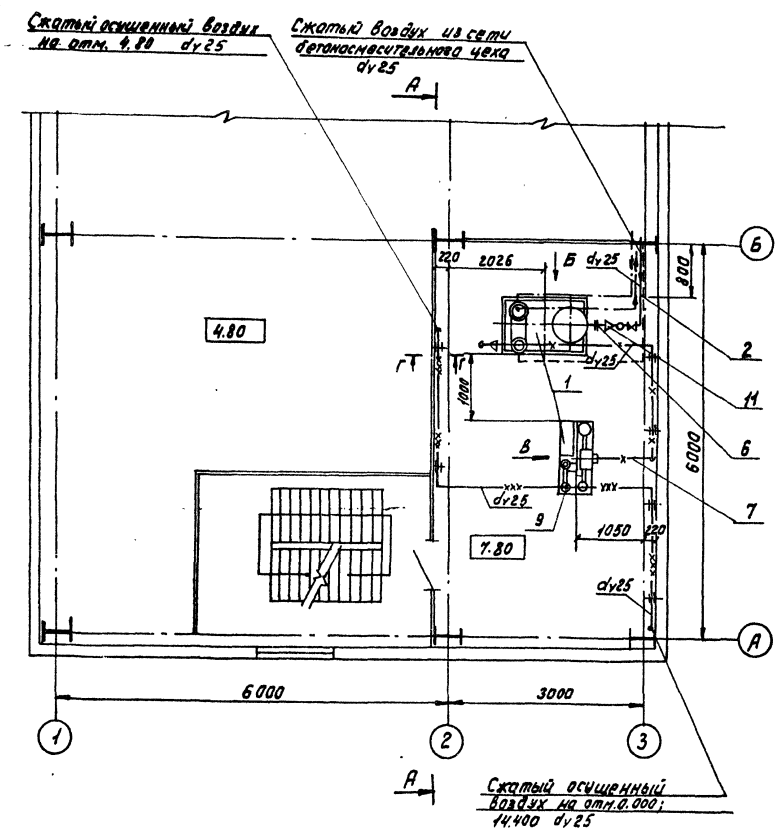

10286/8

				ТП 409-28-51.89		ВП
				Бетоносмесительный цех автоматизированный производительностью 60куб.м тяжелых бетонных смесей в час		
Привязан		Гл.инж.пр	Готлиб	Промпроводки. Сжатый воздух	Стадия	Лист	Листов
			Звягин		Р	3	
		Проект	Мягков				
Инв.№		Н.контр.	Готлиб	Планы на отм. 7.80; 14.40	Гипростроммаш Москва		

Инв.№ подл. | Подп. и дата | Взам.инв.№

Формат А2

Альбом 8

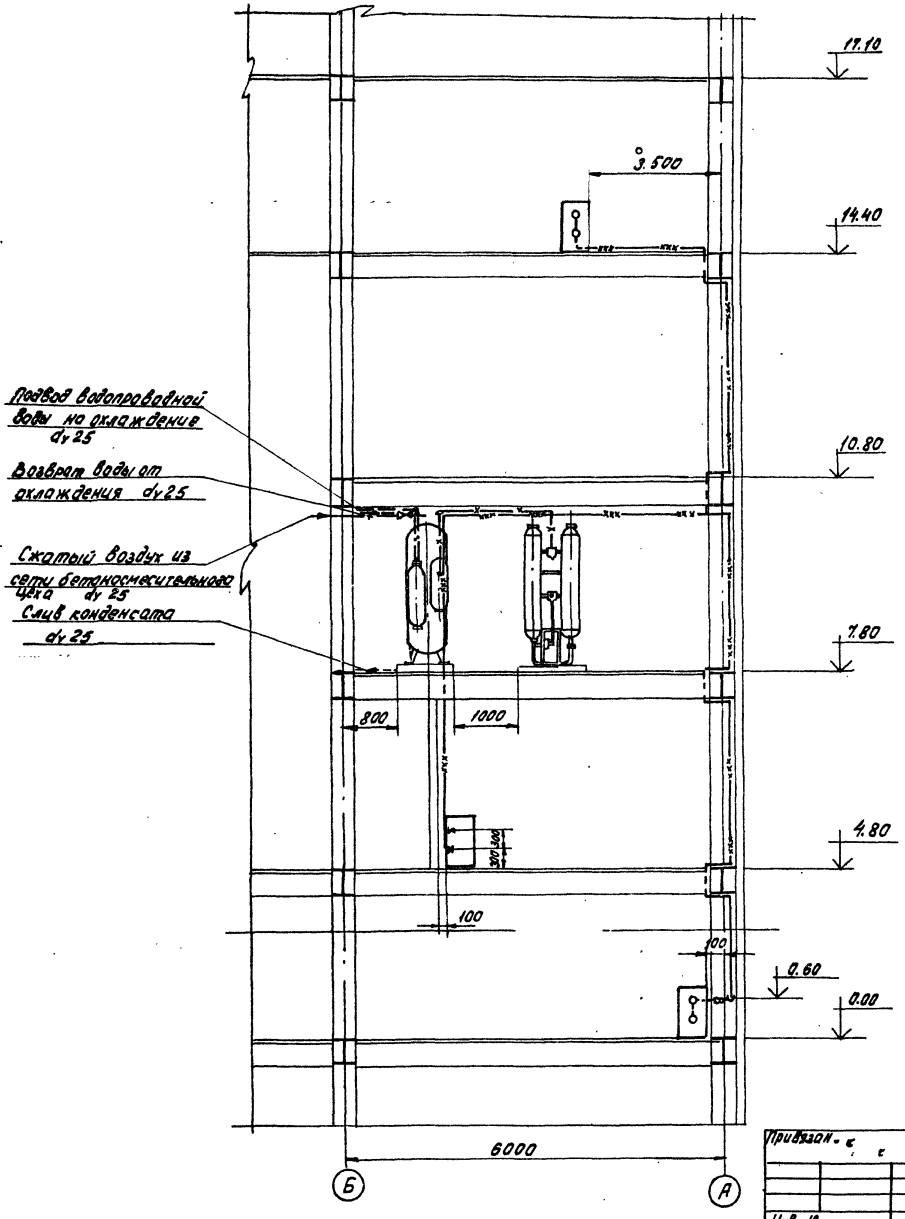

10286/8

Привязан.				ТП 409-28-51.89	ВП
				Бетоносмесительный цех автоматизированный производительностью 60 куб. м тяжелых бетонных смесей в час	
		Гл. инж. пр.	Готлиб	Промпроводки. Сжатый воздух.	Стадия: Р; Лист: 4; Листов:
			Звягин		
		Проект	Мягков		
Инв. №		Н. контр.	Готлиб	Разрез А-А.	Гипростроммаш Москва

Формат А2

Инв. № подл. | Подп. и дата | Взам. инв. №

Подвод водопроводной воды на охлаждение dy25

Возврат воды от охлаждения dy25

Сжатый воздух из сети бетоносмесительного цеха dy25

Сжатый воздух к безнагревному блоку осушки воздуха dy25

Слив конденсата dy25 (от сжатого воздуха - периодически)

Вид Б
1:25

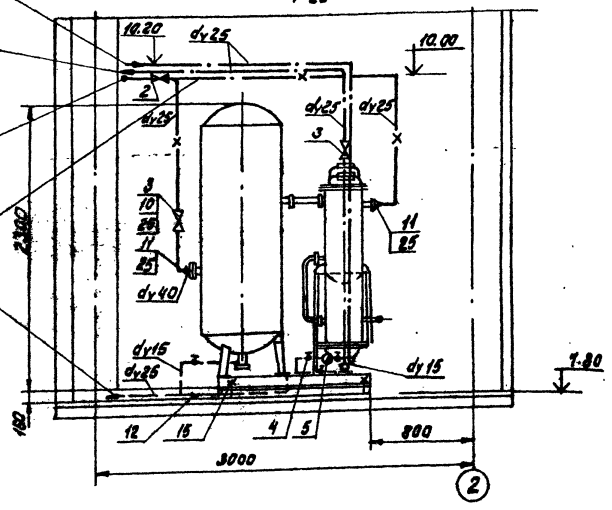

Сечение Г-Г
М 1:10

Вид В
М 1:25

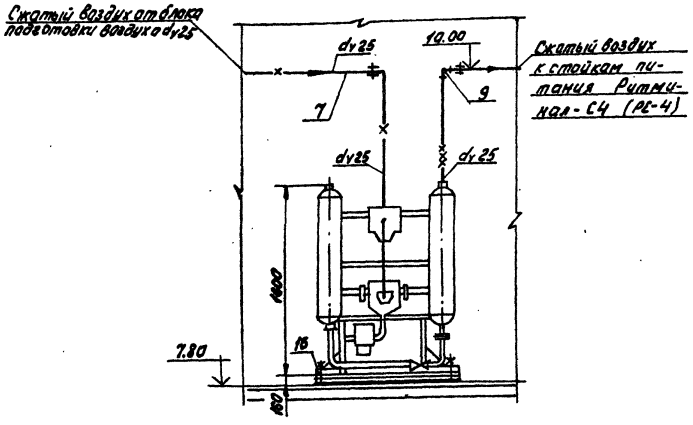

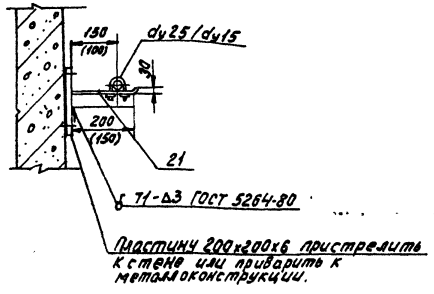

1. Данный лист смотреть совместно с листом 1.
2. Рамы под оборудование (поз. 15, 16) закрепить неподвижно к перекрытию.

10286/8

Привязан

Инв.№

Спецификация

№№ п.п.	Наименование	ед. изм.	кол.	Масса, кг на ед.	Масса, кг общ.	Примеч.
1.	Установка осушки воздуха безнагревная автоматическая УОВБ-40-100 в составе:					
	а) безнагревный блок осушки воздуха БОВ-40-100	шт.	1	460	460	
	б) блок подготовки воздуха БП-40-100	шт.	1	600	600	
2	Клапан обратный подъемный муфтовый 16кч11р dy25 Ру 16	шт.	1	1,0	1,0	
3	Вентиль запорный фланцевый 15кч19п dy25; Ру16	шт.	1	2,7	2,7	
4	Вентиль запорный муфтовый 15кч18р dy15; Ру16	шт.	9	0,7	3,4	
5	Конденсатоотводчик с открытым поплавком КСдy15; Ру16	шт.	1	22	22	
6	Труба ф40х3,5 ГОСТ3262-75*	м	1,5	3,84	5,75	
7	Труба ф25х3,2 ГОСТ3262-75*	м	45,0	2,39	107,5	
8	Труба ф15х2,8 ГОСТ3262-75*	м	7,0	1,28	8,95	
9	Тройник 25 ГОСТ 8948-75	шт.	2	0,318	0,636	
10	Фланец 25-16 ГОСТ12820-80*	шт.	2	1,17	2,34	
11	Муфта 40х25 ГОСТ8957-75*	шт.	4	0,304	0,12	
12	Муфта 25х15 ГОСТ8957-75*	шт.	1	0,147	0,147	
13	Муфта короткая 15 ст ГОСТ 8954-75*	шт.	3	0,055	0,15	
14	Контргайка 15 ГОСТ8961-75*	шт.	3	0,038	0,12	
15	Рама №1	шт.	1	55	55	
16	Рама №2	шт.	1	42	42	
17	Ниппель I, 16-1/2"	шт.	6	0,12	0,72	
18	Хомут для рукава dy16	шт.	6	0,031	0,18	
19	Хомут для трубы dy 25	шт.	12	0,033	0,4	
20	Уголок 40х40х4-Б ГОСТ8509-72*	м	1,6	2,42	3,86	
21	Лист Б-ПН-Б ГОСТ19903-74*	м²	0,8	41,1	32,8	
22	Рукав Г(У)-10-16 ГОСТ18698-79*	м	18	0,6	1,08	
23	Прокладка-паронит ПОН-2	м²	0,02	4,0	0,08	
24	Крепежные изделия	кг			50	

				77 409-28-51.89	ВП
				Бетоносмесительный цех автоматизированный производительностью 60куб.м тяжелых бетонных смесей	
Гл.инж.пр.	Ротмид			Промпроводки. Сжатый воздух	Стадия: Р; Лист: 5; Листов:
Проект	Звягин, Мягков				
Н.контр.	Готлиб			Виды Б; В. сечение Г-Г	Гипростроммаш Москва

Формат А2

Альбом 8

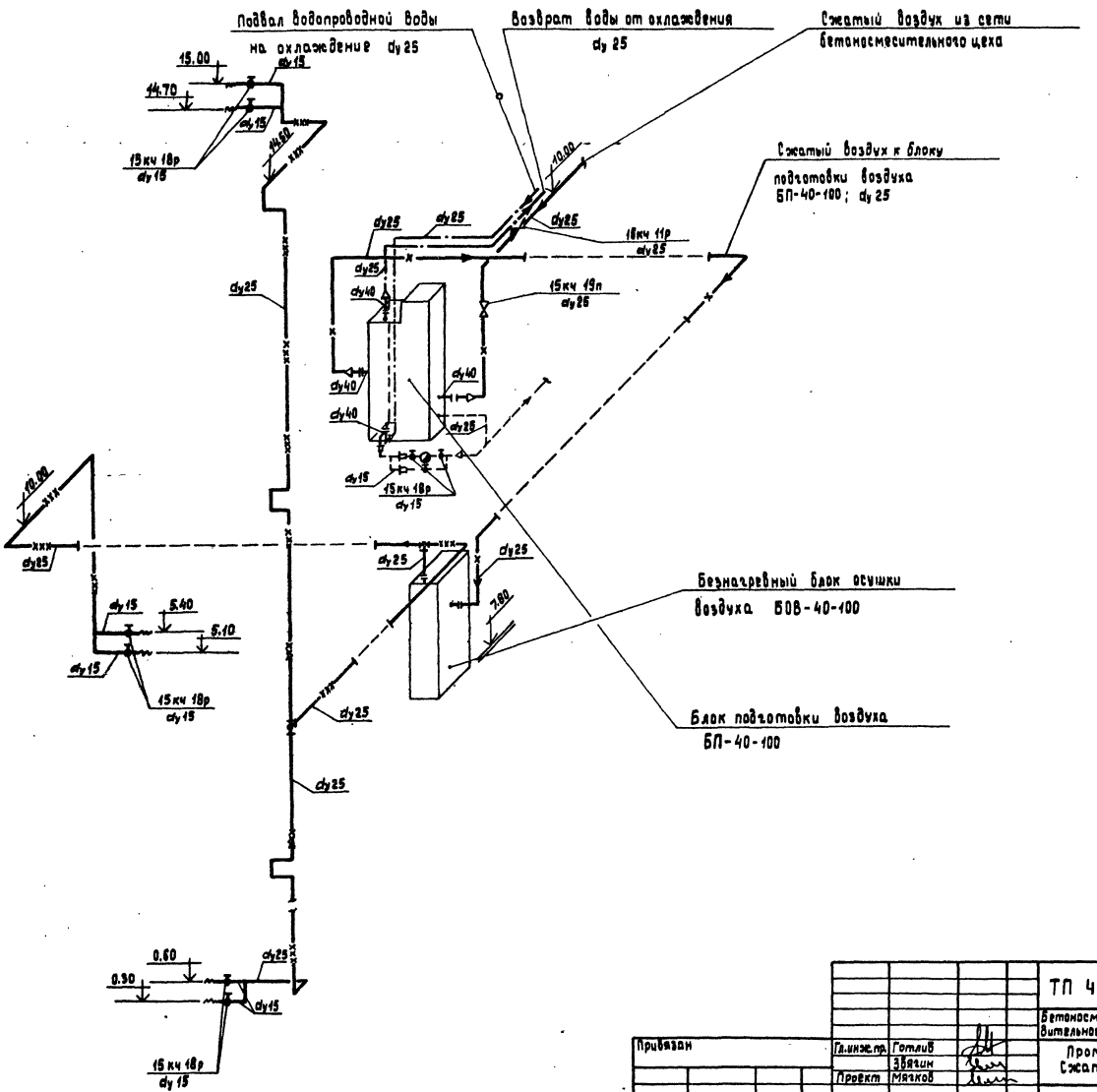

10286/8

				ТП 409-28-51.89	ВП
				Бетоносмесительный цех автоматизированный производительностью 60 куб.м. тяжелых бетонных смесей в час	
Привязан		Гл.инж.пр.	Готлиб	Промпроводки. Сжатый воздух	Стадия: Р; Лист: 6; Листов:
			Звягин		
		Проект	Мягков		
Инв. №		Н.контр.	Готлиб	Аксонометрическая схема	Гипростроммаш г. Москва

Инв.№ подл. | Подпись и дата | Взам.инв.№

Формат А2

Альбом 8

Рама N1
м 1:10

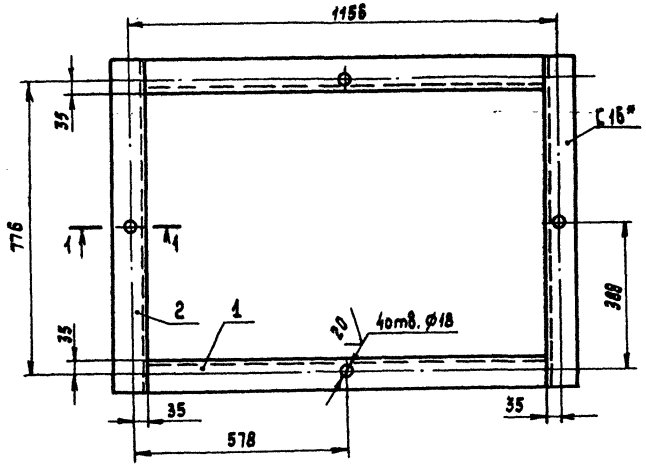

Рама N2
м 1:10

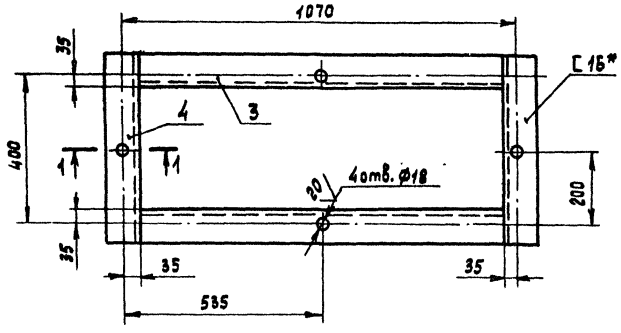

1-1
м 1:2

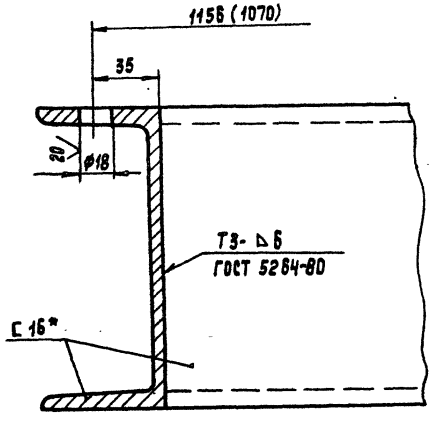

* Размеры для справок

NN поз.	Наименование	Един. измер.	Кол.	Един.	Общ. масса, кг	Примечание
4	Элемент рамы ℓ=458 Швеллер 16 ГОСТ 8240-72*	шт	2	6,5	13	Без чертежа
3	Элемент рамы ℓ=1000 Швеллер 16 ГОСТ 8240-72*	шт	2	14,2	28,4	Без чертежа
	Рама N2			Масса = 42 кг		
2	Элемент рамы ℓ=834 Швеллер 16 ГОСТ 8240-72*	шт	2	11,82	23,64	Без чертежа
1	Элемент рамы ℓ=1085 Швеллер 16 ГОСТ 8240-72*	шт	2	15,42	30,84	Без чертежа
	Рама N1			Масса = 5,5 кг		

Спецификация

10286/8

Привязан

Инв. №

Взам. инв. № | Подпись и дата | Инв. № подл.

ТП 409-28-51.89 ВП			
Бетоносмесительный цех автоматизированный производительностью 60куб.м. тяжелых бетонных смесей в час			
Гл.инж.пр. Готлиб; Провкт Мячков; Н.контр. Готлиб	Промпроводки. Сжатый воздух.	Стадия: Р	Лист: 7
	Рама №1; Рама №2	Гипростроммаш г. Москва	

Формат А2

Ниппель I. 16-1/2"

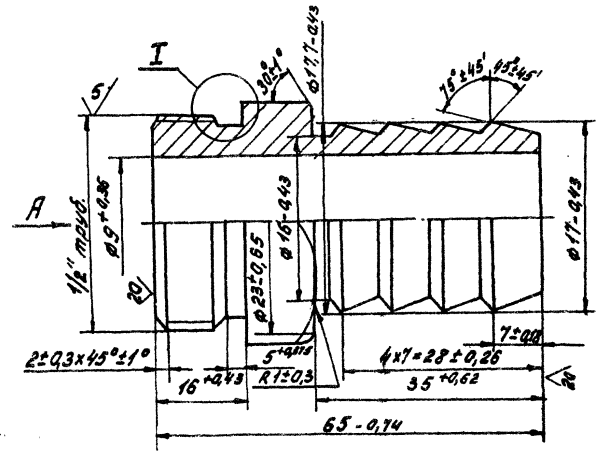

Хомут для рукава dy 16

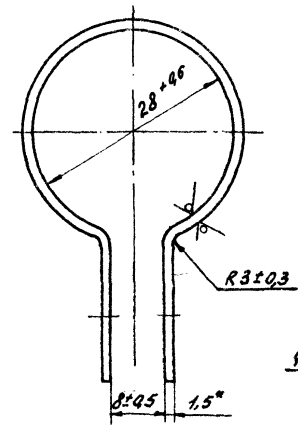

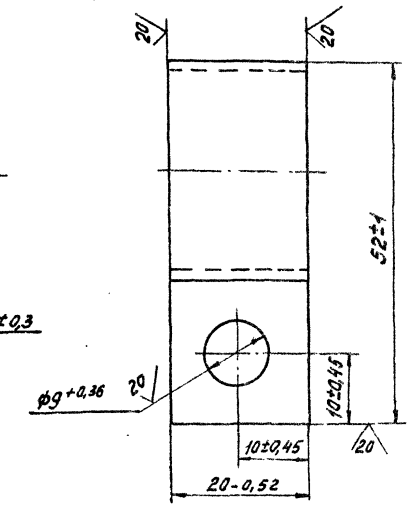

Вид А

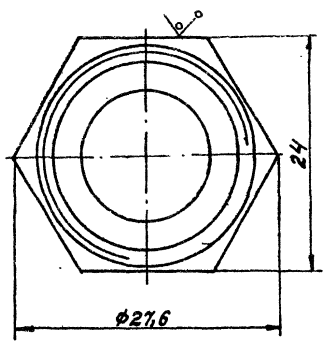

I

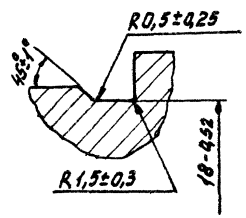

Хомут для трубы dy25

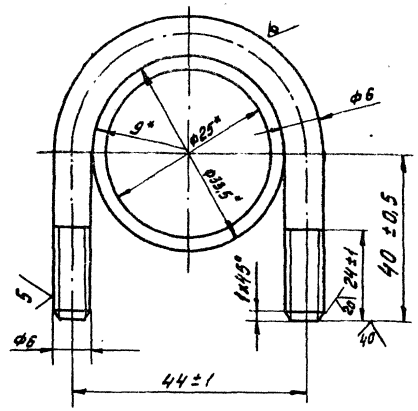

*Размеры для справок

10286/8

NN п/п	Наименование	ед. изм.	кол.	масса, кг ед.	масса, кг общ.	Примечан.
3	Ниппель I 16-1/2" с-88 Шестигранник 24 ГОСТ 2879-69*	шт	–	0,12	–	
2	Хомут для рукава dy16 Ср=136 Лист Б-ПН-1,5 ГОСТ 19904-74*	шт	–	0,031	–	
1	Хомут для трубы dy 25, Ср=149 крыг В-6 ГОСТ 2590-71*	шт	–	0,033	–	

Спецификация

ТП 409-28-51.89 ВП

Бетоносмесительный цех автоматизированный производительностью 60 куб.м. тяжелых бетонных смесей/час

Гл.инж.пр.	Гот.либ		Промпроводки. Сжатый воздух	Стадия	Лист	Листов
Проект.	Звягин			Р	8	
Н. контр.	Мягков		Ниппель. Хомуты для труб, Хомут для рукава	Гипростроммаш Москва		
	Гот.либ					

Привязан

Инв.№

Инв.№

Подп. и дата | Взам.инв.№

gost.e-ecolog.ru