ТИПОВОЙ ПРОЕКТ

416-9-17.83

РАЗГРУЗОЧНОЕ УСТРОЙСТВО С ДВУМЯ ВАГОНООПРОКИДЫВАТЕЛЯМИ ДЛЯ РАЗГРУЗКИ ВАГОНОВ С УГЛЕМ ГРУЗОПОДЪЕМНОСТЬЮ ДО 134 Т

АЛЬБОМ XIV

НЕСТАНДАРТИЗИРОВАННОЕ И НЕТИПОВОЕ ОБОРУДОВАНИЕ

				Привязан	
Инв №					

gost.e-ecolog.ru

ТИПОВОЙ ПРОЕКТ

416-9-17.83

РАЗГРУЗОЧНОЕ УСТРОЙСТВО

С ДВУМЯ ВАГОНООПРОКИДЫВАТЕЛЯМИ ДЛЯ РАЗГРУЗКИ ВАГОНОВ С УГЛЕМ ГРУЗОПОДЪЕМНОСТЬЮ ДО 134 Т

АЛЬБОМ XIV

СОСТАВ ПРОЕКТА

Альбом I Общая пояснительная записка. Технологические чертежи

Альбом II Отопление и вентиляция

Альбом III Внутренний водопровод и канализация

Альбом IV Автоматизация вспомогательных механизмов и задание заводу

Альбом V Электроснабжение и электрическое освещение

Альбом VI Архитектурные решения

Альбом VII Конструкции металлические

Альбом VIII Конструкции железобетонные подземной части

Альбом IX Конструкции железобетонные надземной части

Альбом X Изделия железобетонные подземной части. Части 1,2

Альбом XI Изделия железобетонные надземной части

Альбом XII Изделия арматурные для монолитных железобетонных конструкций

Альбом XIII Изделия закладные для монолитных железобетонных конструкции и соединительные

Альбом XIV Нестандартизированное и нетиповое оборудование

Альбом XV Заказные спецификации

Альбом XVI Сметы. Ведомости потребности в материалах. Часть 1,2

РАЗРАБОТАН
ВГПИ „ТЕПЛОЭЛЕКТРОПРОЕКТ"

Главный инженер института В.Н. Охотин

Главный инженер проекта Л.П. Симонов

ТЕХНО-РАБОЧИЙ ПРОЕКТ УТВЕРЖДЕН МИНЭНЕРГО СССР ПРОТОКОЛОМ № 48 ОТ 17.09.1981 Г.
РАБОЧИЕ ЧЕРТЕЖИ ВВЕДЕНЫ В ДЕЙСТВИЕ ИНСТИТУТОМ „ТЕПЛОЭЛЕКТРОПРОЕКТ"
ПРИКАЗ №52 ОТ 26.05.1983 Г.

Привязан

Инв. №

Опись альбома (начало)

Обозначение	Наименование	стр. альбома
	Титульный лист	1
	Опись альбома (начало)	2
	Опись альбома (окончание)	3
	Титульный лист. Нестандартизированное оборудование технологической части	4
	Опись нестандартизированного оборудования технологической части (начало)	5
	Опись нестандартизированного оборудования технологической части (окончание)	6
01. 0. 00	Рама под натяжное устройство	7
01. 0. 01	Ребро	7
01. 0. 02	Косынка	7
01. 0. 00 СБ	Рама под натяжное устройство. Сборочный чертёж	8
01. 0. 03	Косынка	9
01. 0. 04	Опора	9
01. 0. 05	Стойка	9
02. 0. 00	Секция рамы №1	9
02. 0. 00 СБ	Секция рамы №1. Сборочный чертёж	10
02. 0. 01	Полка	11
02. 0. 02	Распорка	11
03. 0. 00	Секция рамы №2	11
04. 0. 01	Ребро	11
03. 0. 00 СБ	Секция рамы №2 Сборочный чертёж	12
04. 0. 02	Косынка	13
04. 0. 03	Шайба	13
04. 0. 00	Рама под приводной барабан	13
04. 0. 00 СБ	Рама под приводной барабан Сборочный чертеж	14
04. 0. 04	Ребро	15
04. 0. 05	Кронштейн	15
05. 0. 00	Опора	15
05. 0. 00 СБ	Опора. Сборочный чертеж	16
05. 0. 01	Косынка	16
05. 0. 02	Косынка	16
05. 0. 04	Стойка	17
06. 0. 00	Столик поддерживающий	17
06. 0. 01	Ребро	17
06. 0. 02	Полка	17
06. 0. 00 СБ	Столик поддерживающий Сборочный чертёж	18
06. 0. 03	Подставка	19
06. 0. 04	Основание	19
00. 0. 01	Прокладка	19
00. 0. 02	Опорный уголок	19
07. 0. 01	Наклонная стенка	20
07. 0. 02	Торцовая стенка	20
07. 0. 03	Вертикальная стенка	20
07. 0. 00	Приёмная секция	20
07. 0. 00 СБ	Приёмная секция Сборочный чертёж	21
07. 0. 07	Ребро	22
07. 0. 05	Планка	22
07. 0. 06	Планка	22
07. 0. 04	Торцовая стенка	22
08. 0. 00 СБ	Средняя секция Сборочный чертёж	23
08. 0. 00	Средняя секция	24
08. 0. 01	Косынка	24
08. 0. 02	Стенка	24
09. 0. 00	Концевая секция	25
09. 0. 02	Стенка	25
09 0. 01	Фланец	25
09. 0. 03	Стенка	25
09. 0. 00 СБ	Концевая секция Сборочный чертёж	26
10. 0. 00	Головная воронка	27
10. 1. 00	Дверка	27
10. 0. 01	Боковая стенка	27
10. 0. 00 СБ	Головная воронка. Сборочный чертёж	28
10. 1. 00 СБ	Дверка. Сборочный чертёж	29
10. 1. 01	Полотно	29
10. 1. 02	Уплотнение	29
10. 1. 03	Уплотнение	29
10. 0. 02	Торцовая стенка	30
10. 0. 03	Планка	30
10. 0. 04	Планка	30
10. 0. 05	Ручка	30
10. 0. 06	Ограждение	31
10. 0. 07	Ограждение	31
10. 0. 08	Планка	31
10. 0. 09	Косынка	31
11. 0. 00 СБ	Ссыпной короб. Сборочный чертёж	32
11. 0. 06	Стенка вертикальная	33
11. 0. 04	Стенка наклонная	33
11. 0. 00	Ссыпной короб	33
11. 0. 03	Низ стенки	34
11. 0. 02	Средняя стенка	34
11. 0. 01	Верх стенки	34
11. 0. 05	Ребро	34
11. 0. 07	Планка	35
11. 0. 08	Планка	35
11. 0. 09	Планка	35
12. 0. 00	Воронка	35
12. 1. 00 СБ	Торцовая стенка. Сборочный чертёж	36
12. 1. 00	Торцовая стенка	36
12. 0. 00 СБ	Воронка. Сборочный чертёж	36
12. 1. 01	Плита	37
12. 2. 00	Боковая стенка	37
12. 2. 00 СБ	Боковая стенка Сборочный чертёж	37
12. 2. 01	Петля	38
12. 2. 02	Ребро	38
13. 0. 01	Передняя стенка	38
13. 0. 03	Косынка	38
13. 0. 00 СБ	Совок. Сборочный чертёж	39
13. 0. 02	Боковая стенка	39
13. 0. 00	Совок	39
14. 0. 00 СБ	Вставка. Сборочный чертёж	40
14. 0. 00	Вставка	40
14. 0. 01	Уплотнение	40
14. 0. 02	Держатель	41
14. 0. 03	Основание	41
15. 0. 00 СБ	Укрытие. Сборочный чертёж	41
15. 0. 03	Стенка	42
15. 0. 01	Косынка	42
15. 0. 00	Укрытие	42
16. 0. 00 СБ	Кронштейн. Сборочный чертёж	43
16. 0. 01	Косынка	43
16. 0. 00	Кронштейн	43
17. 0. 00	Секция рамы №3	43
17. 0. 00 СБ	Секция рамы №3 Сборочный чертёж	44
00. 0. 03	Упор	45
18. 0. 00	Ограждение натяжного устройства	45
18. 0. 02	Полка левая	45

Опись альбома (окончание)

Обозначение	Наименование	Стр. альбома
18.0.03	Полка правая	45
18.0.00СБ	Ограждение натяжного устройства Сборочный чертёж	46
18.0.01	Вертикальная стойка	47
19.0.00	Секция бокового ограждения №1	47
19.0.01	Ручка	47
19.0.02	Скоба	47
19.0.00СБ	Секция бокового ограждения №1 Сборочный чертёж	48
19.0.03	Вертикальная стойка	48
20.0.00	Секция бокового ограждения №2	48
20.0.00СБ	Секция бокового ограждения №2 Сборочный чертёж	49
21.0.00	Секция бокового ограждения №3	49
22.0.02	Перекладина	49
21.0.00СБ	Секция бокового ограждения №3 Сборочный чертёж	50
22.0.00	Нижнее ограждение	50
22.0.00СБ	Нижнее ограждение Сборочный чертёж	51
00.0.04	Опорный уголок	51
00.0.05	Петля	51
23.0.00СБ	Стойка. Сборочный чертёж	52
23.0.02	Стойка	52
23.0.00	Стойка	52
23.0.01	Подставка	53
00.0.06	Полоса	53
00.0.07	Планка	53
00.0.08	Заглушка	53
24.0.00ВС	Привод питателя правый Ведомость спецификаций	54
24.0.00ВП	Привод питателя правый. Ведомость покупных изделий	54
24.0.00	Привод питателя правый	55
24.0.00СБ	Привод питателя правый. Сборочный чертёж	55
25.0.00ВС	Привод питателя левый Ведомость спецификаций	56
25.0.00ВП	Привод питателя левый. Ведомость покупных изделий	56
25.0.00	Привод питателя левый	57
25.0.00СБ	Привод питателя левый. Сборочный чертёж	57
24.1.00СБ	Рама привода питателя. Сборочный чертеж (лист 1)	58
24.1.00СБ	Рама привода питателя. Сборочный чертёж (лист 2)	59
24.1.00	Рама привода питателя	60
24.1.01	Ребро	60
24.1.02	Ребро	60
24.1.03	Шайба косая	61
24.1.04	Опора	61
24.2.00	Ограждение муфты МУВП-2000	61
24.2.00СБ	Ограждение муфты МУВП-2000 Сборочный чертёж	61
24.2.01	Укрытие	62
24.2.02	Горец	62
24.2.03	Опора	62
24.2.04	Ручка	62
24.3.00	Ограждение муфты М35	63
24.3.00СБ	Ограждение муфты М35 Сборочный чертёж	63
24.3.01	Укрытие	63
24.3.02	Горец	63
24.3.03	Опора	64
24.4.00	Ограждение муфты М310	64
24.4.00СБ	Ограждение муфты М310 Сборочный чертёж	64

Обозначение	Наименование	Стр. альбома
24.4.01	Опора	65
24.4.02	Ручка	65
24.4.03	Укрытие	65
24.4.04	Горец	65
26.0.00	Штырь	66
26.0.01	Наконечник	66
26.0.00СБ	Штырь. Сборочный чертёж	66
26.0.02	Обушок	67
27.0.01	Болт	67
27.0.02	Труба	67
27.0.00	Болт анкерный	67
13.0.04	Вставка	68
15.0.02	Фланец	68
	Титульный лист. Нетиповое оборудование отопления и вентиляции	69
	Опись нетипового оборудования отопления и вентиляции	70
01.0.0 - ОВН	Регистр из гладких труб ф 108.	71
02.0.0 - ОВН	Ограждение ременной передачи	71
03.0.0 - ОВН	Воздухосборник вертикальный	71
04.0.0 - ОВН	Воздухосборник горизонтальный	71
05.00 - ОВН	Гидравлический затвор типа „Чайник"	72
06.0.0 - ОВН	Взрывной клапан	72
07.0.0 - ОВН	Отсос 1	72
08.0.0 - ОВН	Рама под вентилятор ЦП6-45 №8	72
09.00 - ОВН	Рама под дымосос ДН-17	73
10.0.0 - ОВН	Пылеуловитель коагуляционный центробежный мокрый типа КЦМП-25	73
10.1.0 - ОВН	Труба-коагулятор	73
10.2.0 - ОВН	Каплеуловитель	73
10.3.0 - ОВН	Закручиватель	74
11.0.0 - ОВН	Лючок для чистки воздуховодов	74
12.0.0 - ОВН	Лючок для замера параметров воздуха	74
	Титульный лист. Нетиповое оборудование. Водопровод и канализация.	75
	Опись нетипового оборудования водопровода и канализации.	76
ВК-00	Сопло	77
ВК-00СБ	Сопло	77
ВК-01	Сопло	77
ВК-02	Труба	77

ТИПОВОЙ ПРОЕКТ

416-9-17.83

РАЗГРУЗОЧНОЕ УСТРОЙСТВО С ДВУМЯ ВАГОНООПРОКИДЫВАТЕЛЯМИ ДЛЯ РАЗГРУЗКИ ВАГОНОВ С УГЛЕМ ГРУЗОПОДЪЕМНОСТЬЮ ДО 134 Т

НЕСТАНДАРТИЗИРОВАННОЕ ОБОРУДОВАНИЕ ТЕХНОЛОГИЧЕСКОЙ ЧАСТИ

Главный инженер проекта Л.П. Симонов
Рук. группы Л.И. Бабич

привязан

Инв. №

Опись нестандартизированного оборудования технологической части (начало)

Обозначение	Наименование	Стр. альбома
	Титульный лист	4
	Опись нестандартизированного оборудования технологической части (начало)	5
	Опись нестандартизированного оборудования технологической части (окончание)	6
01.0.00	Рама под натяжное устройство	7
01.0.00 СБ	Рама под натяжное устройство Сборочный чертеж	8
01.0.01	Ребро	7
01.0.02	Косынка	7
01.0.03	Косынка	9
01.0.04	Опора	9
01.0 05	Стойка	9
02.0.00	Секция рамы №1	9
02.0.00 СБ	Секция рамы №1. Сборочный чертёж	10
02.0.01	Полка	11
02.0.02	Распорка	11
03.0.00	Секция рамы №2	11
03.0.00 СБ	Секция рамы №2 Сборочный чертеж	12
04.0.00	Рама под приводной барабан	13
04.0.00 СБ	Рама под приводной барабан Сборочный чертеж	14
04.0.01	Ребро	11
04.0.02	Косынка	13
04.0.03	Шайба	13
04.0 04	Ребро	15
04.0.05	Кронштейн	15
05.0 00	Опора	15
05.0 00СБ	Опора Сборочный чертёж	16
05.0.01	Косынка	16
05.0.02	Косынка	16
05.0.04	Стойка	17
06 0 00	Столик поддерживающий	17
06 0.00 СБ	Столик поддерживающий Сборочный чертеж	18
06 0.01	Ребро	17
06.0.02	Полка	17
06.0.03	Подставка	19
06.0.04	Основание	19
07.0.00	Приёмная секция	20
07.0 00СБ	Приёмная секция. Сборочный чертёж	21
07.0.01	Наклонная стенка	20
07.0.02	Торцевая стенка	20
07.0.03	Вертикальная стенка	20
07.0.04	Торцевая стенка	22
07.0.05	Планка	22
07.0.06	Планка	22
07.0.07	Ребро	22
08.0.00	Средняя секция	24
08.0.00 СБ	Средняя секция. Сборочный чертёж	23
08.0.01	Косынка	24
08 0.02	Стенка	24
09.0.00	Концевая секция	25
09.0.00 СБ	Концевая секция. Сборочный чертёж	26
09.0.01	Фланец	25
09.0.02	Стенка	25
09.0 03	Стенка	25
10.0 00	Головная воронка	27
10.0.00 СБ	Головная воронка. Сборочный чертёж	28
10.0.01	Боковая стенка	27
10.0.02	Торцевая стенка	30
10.0.03	Планка	30
10.0.04	Планка	30
10.0.05	Ручка	30
10.0.06	Ограждение	31
10.0.07	Ограждение	31
10.0.08	Планка	31
10.0.09	Косынка	31
10.1.00	Дверка	27
10.1.00 СБ	Дверка. Сборочный чертёж	29
10.1.01	Полотно	29
10.1.02	Уплотнение	29

Обозначение	Наименование	Стр. альбома
10.1.03	Уплотнение	29
11.0.00	Ссыпной короб	33
11.0.00 СБ	Ссыпной короб. Сборочный чертёж	32
11.0.01	Верх стенки	34
11.0.02	Средняя стенка	34
11.0.03	Низ стенки	34
11.0.04	Стенка наклонная	33
11.0.05	Ребро	34
11.0.06	Стенка вертикальная	33
11 0.07	Планка	35
11.0.08	Планка	35
11.0.09	Планка	35
12.0.00	Воронка	35
12 0 00 СБ	Воронка. Сборочный чертёж	36
12.1 00	Торцевая стенка	36
12.1.00 СБ	Торцевая стенка. Сборочный чертёж	36
12.1.01	Плита	37
12.2.00	Боковая стенка	37
12.2.00 СБ	Боковая стенка. Сборочный чертёж	37
12.2.01	Петля	38
12.2.02	Ребро	38
13.0.00	Совок	39
13.0 00 СБ	Совок. Сборочный чертёж	39
13 0.01	Передняя стенка	38
13.0 02	Боковая стенка	39
13.0 03	Косынка	38
13.0.04	Вставка	65
14.0.00	Вставка	40
14.0.00 СБ	Вставка. Сборочный чертёж	40
14.1.01	Уплотнение	40
14.0.02	Держатель	41
14.0.03	Основание	41
15.0.00	Укрытие	42
15.0.00 СБ	Укрытие. Сборочный чертёж	41
15.0.01	Косынка	42
15.0.03	Стенка	42
16.0.00	Кронштейн	43
16.0.00 СБ	Кронштейн. Сборочный чертёж	43
16.0.01	Косынка	43
17.0.00	Секция рамы №3	43
17.0.00 СБ	Секция рамы №3 Сборочный чертёж	44
18.0.00	Ограждение натяжного устройства	45
18.0.00 СБ	Ограждение натяжного устройства Сборочный чертёж	46
18.0.01	Вертикальная стойка	47
18.0.02	Полка левая	45
18.0 03	Полка правая	45
19.0.00	Секция бокового ограждения №1	47
19.0 00 СБ	Секция бокового ограждения №1 Сборочный чертеж	48
19.0.01	Ручка	47
19.0.02	Скоба	47
19.0.03	Вертикальная стойка	48
20.0.00	Секция бокового ограждения №2	48
20.0.00 СБ	Секция бокового ограждения №2 Сборочный чертеж	49
21.0.00	Секция бокового ограждения №3	49
21.0.00 СБ	Секция бокового ограждения №3 Сборочный чертеж	50
22.0.00	Нижнее ограждение	50
22.0.00 СБ	Нижнее ограждение. Сборочный чертёж	51
22.0.02	Перекладина	49
23.0.00	Стойка	52
23.0 00 СБ	Стойка. Сборочный чертёж	52
23.0.01	Подставка	53
23.0.02	Стойка	52
24.0.00 ВС	Пружина натяжителя правая Ведомость спецификаций	54

Опись нестандартизированного оборудования-часть I (окончание)

Обозначение	Наименование	Стр. альбома
24.0.00 ВП	привод питателя правый ведомость покупных изделий	54
24.0.00	Привод питателя правый	55
24.0.00 СБ	привод питателя правый сборочный чертеж	55
25.0.00 ВС	привод питателя левый ведомость спецификаций	56
25.0.00 ВП	привод питателя левый ведомость покупных изделий	56
25.0.00	Привод питателя левый	57
25.0.00 СБ	привод питателя левый сборочный чертеж	57
24.1.00	Рама привода питателя	60
24.1.00 СБ	рама привода питателя сборочный чертеж (лист 1)	58
24.1.00 СБ	рама привода питателя сборочный чертеж (лист 2)	59
24.1.01	Ребро	60
24.1.02	Ребро	60
24.1.03	Шайба косая	61
24.1.04	Опора	61
24.2.00	Ограждение муфты МУВП-2000	61
24.2.00 СБ	ограждение муфты МУВП-2000 сборочный чертеж	61
24.2.01	Укрытие	62
24.2.02	Торец	62
24.2.03	Опора	62
24.2.04	Ручка	62
24.3.00	Ограждение муфты М35	63
24.3.00 СБ	ограждение муфты М35 сборочный чертеж	63
24.3.01	Укрытие	63
24.3.02	Торец	63
24.3.03	Опора	64
24.4.00	Ограждение муфты М310	64
24.4.00 СБ	ограждение муфты М310 сборочный чертеж	64
24.4.01	Опора	65
24.4.02	Ручка	65
24.4.03	Укрытие	65
24.4.04	Торец	65
26.0.00	Штырь	66
26.0.00 СБ	Штырь. Сборочный чертеж	66
26.0.01	Наконечник	66
26.0.02	Обушок	67
00.0.01	Прокладка	19
00.0.02	Опорный уголок	19
0.00.03	Упор	45
0.00.04	Опорный уголок	51
0.00.05	Петля	51
0.00.06	Полоса	50
0.00.07	Планка	50
0.00.08	Заглушка	50
27.0.00	Болт анкерный	67
27.0.01	Болт	67
27.0.02	Труба	67
15.0.02	Фланец	68

Типовой проект 416-9-17.83 Альбом XIV

Формат	Зона	Поз.	Обозначение	Наименование	Кол.	Примечание
				Документация		
А4			01.0.00СБ	Сборочный чертеж		
				Детали		
А1		1	01.0.01	Ребро	12	
А1		2	01.0.02	Косынка	6	
А1		3	01.0.03	Косынка	2	
А1		4	01.0.04	Опора	2	
А1		5	01.0.05	Стойка	1	
		6	01.0.05-01	Стойка	1	
А4		7	01.0.06	Стойка		
				Швеллер 16 ГОСТ 8240-72 Ст3сп2 ГОСТ535-79		
				L=775-20	2	11,2 кг.
А4		8	01.0.07	Опора		
				Швеллер 16 ГОСТ 8240-72 Ст3сп2 ГОСТ 535-79		
				L=1755-3,7	2	25,0 кг.
А4		9	01.0.08	Поперечина		
				Швеллер 16 ГОСТ 8240-72 Ст3сп2 ГОСТ 535-79		
				L=2200-4,4	1	31,2 кг.
А4		10	01.0.09.	Поперечина		
				Швеллер 16 ГОСТ 8240-72 Ст3сп2 ГОСТ 535-79		
				L=2330-4,4.	1	33,1 кг.

Изм. Лист. N докум. Подп. Дата

01.0.00

Рама под натяжное устройство.

Лит. | Лист 1 | Листов 2

ТЕПЛОЭЛЕКТРОПРОЕКТ

Формат 11

Формат	Зона	Поз.	Обозначение	Наименование	Кол.	Примечание
А4		11	01.0.10	Планка		
				Лист Б-10 ГОСТ 19903-74 Ст3сп2 ГОСТ 14637-79		
				100-0,87 × 200-1,15	4	1,6 кг.
А4		12	01.0.11	Планка		
				Лист Б-10 ГОСТ 19903-74 Ст3сп2 ГОСТ 14637-79		
				150-1,0 × 200-1,15	4	2,4 кг.
А4		13	01.0.12	Планка		
				Лист Б-10 ГОСТ 19903-74 Ст3сп2 ГОСТ 14637-79		
				100-0,87 × 380-1,4	2	3,0 кг.
А4		14	01.0.13	Планка		
				Лист Б-10 ГОСТ 19903-74 Ст3сп2 ГОСТ 14637-79		
				180-1,15 × 215-1,15	2	3 кг.

Изм. Лист. N докум. Подп. Дата

01.0.00

Лист 2

Формат 11

10.0.10

√(√)

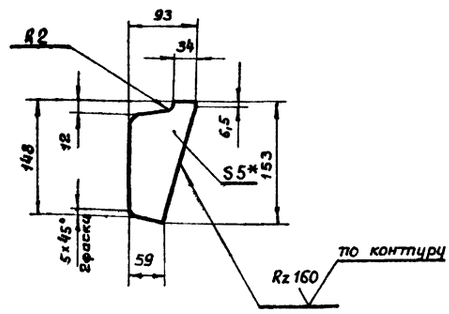

1. Неуказанные предельные отклонения размеров: валов - h14, остальных ± JT16/2
2. *Размер для справок.

01.0.01

Ребро

Лит. И | Масса 0,45 | Масштаб 1:5

Лист | Листов 1

Лист Б-5 ГОСТ 19903-74 Ст3сп2 ГОСТ 14637-79

ТЕПЛОЭЛЕКТРОПРОЕКТ

20.0.10

√(√)

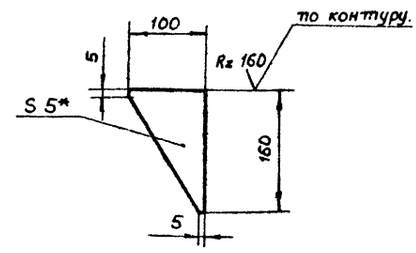

1. Неуказанные предельные отклонения. размеров. валов - h14.
2. *Размер для справок.

01.0.02

Косынка

Лит. 4 | Масса 0,65 | Масштаб 1:5

Лист | Листов 1

Лист Б-5 ГОСТ 19903-74 Ст3сп2 ГОСТ 14637-79

ТЕПЛОЭЛЕКТРОПРОЕКТ

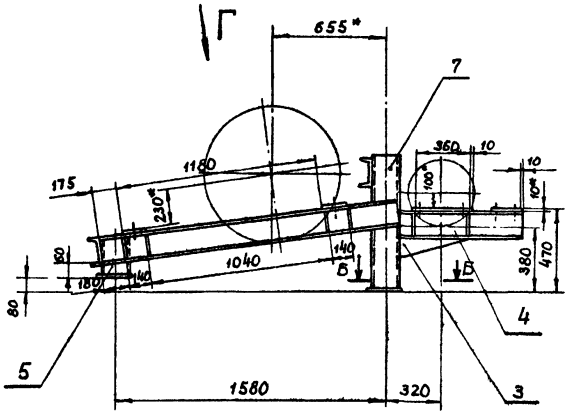

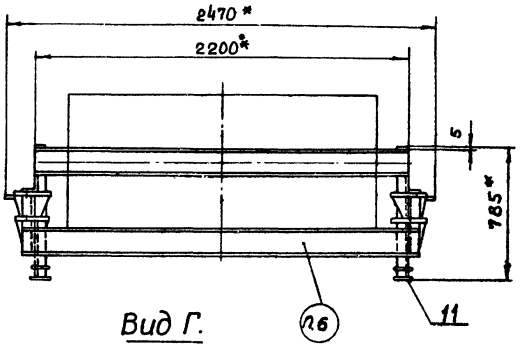

Вид Г.

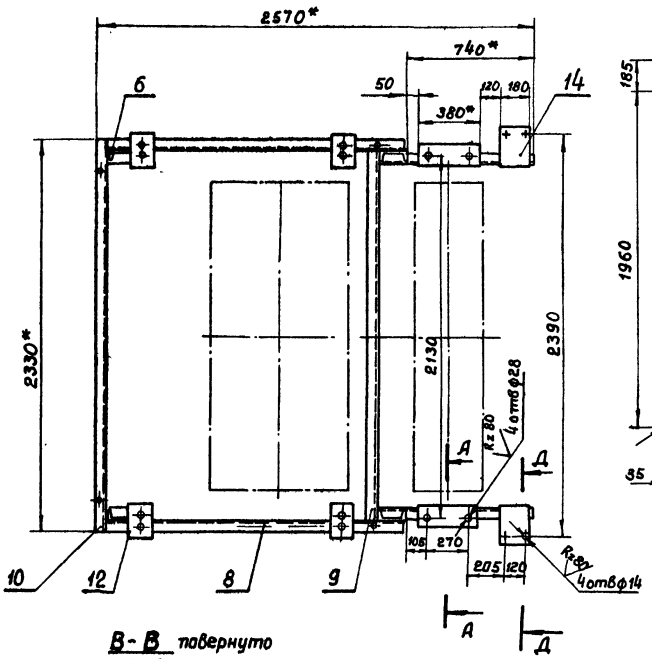

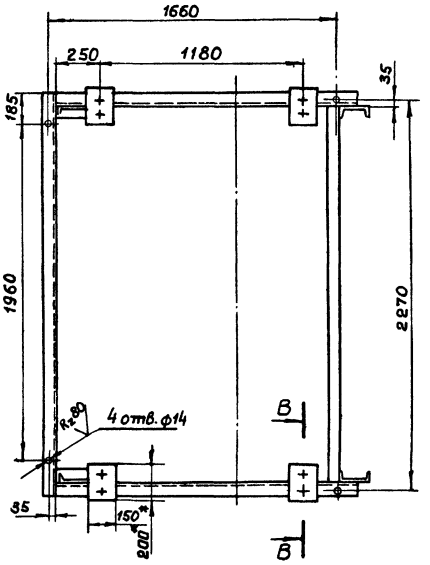

В - В повернуто
М 1:10

Д - Д повернуто
М 1:10

1. Детали без чертежа (поз. 7,8,9,10,11,12,13) обработать $R_z 160$ по торцам.
2. Неуказанные предельные отклонения размеров: валов - h14, отверстий - H14, остальных $\pm \frac{JT16}{2}$.
3. Смещение осей отверстий от номинального расположения не более 0,5 мм.
4. Сварку рамы производить швами Т1-△5 по всей длине соприкосновения по ГОСТ 5264-80 Электроды Э-42 ГОСТ 9467-75
5. Контроль сварных швов внешним осмотром и измерениями по ГОСТ 3242-79
6. Маркировать: М-1
7. * Размеры для справок
8. Покрыть грунтовкой ГФ-0119 ГОСТ 23343-78.

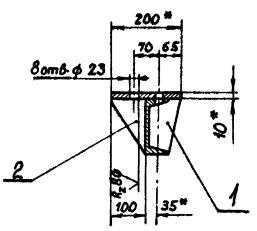

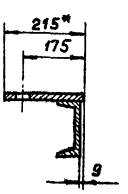

Б - Б
М 1:10

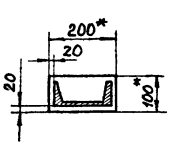

А - А повернуто
М 1:10

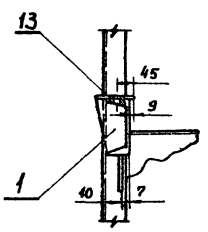

					01.0.00СБ		
Изм.	Лист	№ докум.	Подп.	Дата	Рама под натяжное устройство Сборочный чертеж	Лит.	Масса	Масштаб
Разраб		Мусина		5.05.83		И	209,2	1:20
Пров.		Шеина		5.05.83		Лист	Листов 1	
Т. контр.		Дюнзе		25.5.83				
Н. контр.		Бабич.		26.05.83		ТЭП	ТЕПЛОЭЛЕКТРОПРОЕКТ	
Утв.		Симонов.		27.05.83				

Копировал качалина Формат А2

Инв.№ подл. | Подп. и дата | Взам. инв.№ | Инв.№ дубл. | Подп. и дата
15-4477 УПК-25.10.83

Типовой проект 416-9-12.83 Альбом XIV

01.0.03

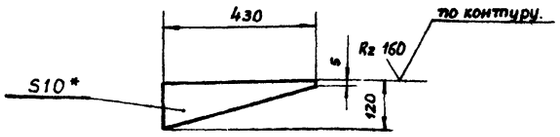

1 Неуказанные предельные отклонения размеров. валов h 14

2 * Размер для справок.

Изм.	Лист	№ докум.	Подп.	Дата	01.0.03			
Разраб.		Мусина			Косынка	Лит.	Масса	Масштаб
Пров.		Шеина				И	41	1:10
Т.контр.		Дюнзе				Лист	Листов 1	
Н.контр.		Бабич.		26.05.81	Лист Б-10 ГОСТ 19903-74 / Ст3сп2 ГОСТ 14637-79	ТЕПЛОЭЛЕКТРОПРОЕКТ		
Утв.		Симонов.		27.05.81				

Формат 11

01.0.04

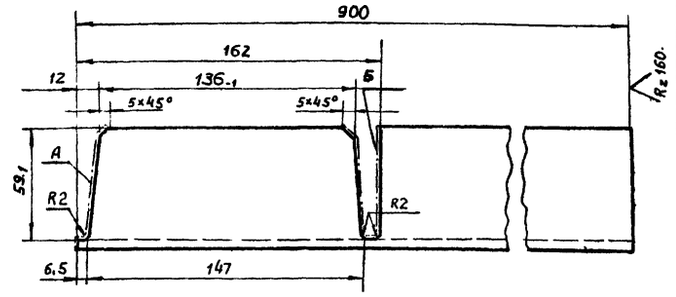

1 Шероховатость поверхностей А и Б – Rz 160

2. Неуказанные предельные отклонения размеров $\pm \frac{JT16}{2}$.

Изм.	Лист	№ докум.	Подп.	Дата	01.004			
Разраб.		Мусина			Опора.	Лит.	Масса	Масштаб
Пров.		Шеина				И	12	1:2
Т.контр.		Дюнзе		25.5.81		Лист	Листов 1	
Н.контр.		Бабич.		26.05.81	Швеллер 16 ГОСТ 8240-72 / Ст3сп2 ГОСТ 535-79.	ТЕПЛОЭЛЕКТРОПРОЕКТ		
Утв.		Симонов.		27.05.81				

Формат 11

50.0.10

01.0.05 – изображено

01.0.05-01 – зеркальное отражение

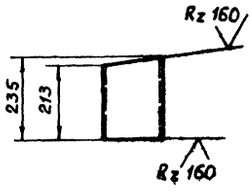

Неуказанные предельные отклонения размеров: валов – h 14.

Изм.	Лист	№ докум.	Подп.	Дата	01.0.05			
Разраб.		Мусина		7.04.81	Стойка	Лит.	Масса	Масштаб
Пров.		Шеина		7.04.81		И	3,2	1:10
Т.контр.		Дюнзе.		25.5.81		Лист	Листов 1	
Н.контр.		Бабич.		26.05.81	Швеллер 16 ГОСТ 8240-72 / Ст3сп2 ГОСТ 535-79	ТЕПЛОЭЛЕКТРОПРОЕКТ		
Утв.		Симонов.		27.05.81				

ГОСТ 2 108-68 Форма 1 (Спецификация)

Формат	Зона	Поз.	Обозначение	Наименование	Кол.	Примечание.
				Документация		
12			02.0 00 СБ	Сборочный чертеж		
				Детали		
11		1	02.0.01	Полка	4	
11		2	02.0.02	Распорка	2	
Б.4		3	02.0.03.	Боковина		
				Швеллер 16 ГОСТ 8240-72 / Ст3сп2 ГОСТ 535-79		
				L = 3620-6	2	51,4 кг.

Изм.	Лист	№ докум.	Подп.	Дата	02.0.00			
Разраб.		Мусина		7.04.81	Секция рамы №1	Лит.	Лист	Листов
Пров.		Шеина		7.04.81		И		1
Т.контр.		Дюнзе		25.5.81		ТЕПЛОЭЛЕКТРОПРОЕКТ		
Н.контр.		Бабич.		26.05.81				
Утв.		Симонов.		27.05.81				

Формат 11

Типовой проект 416-9-17.83 Альбом XIV

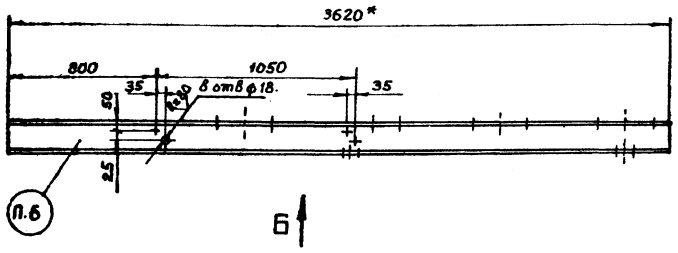

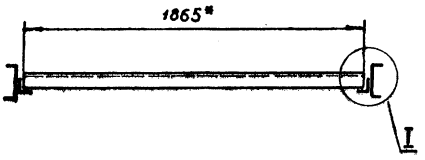

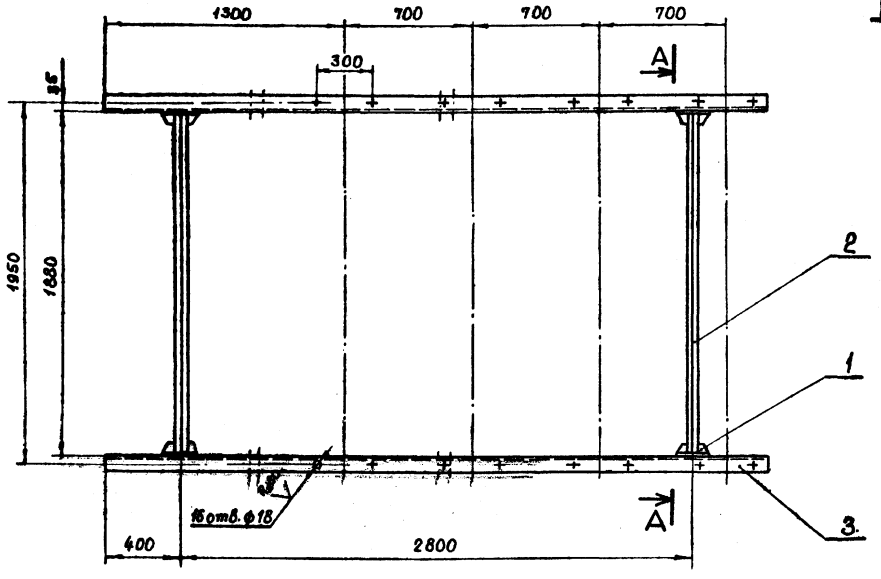

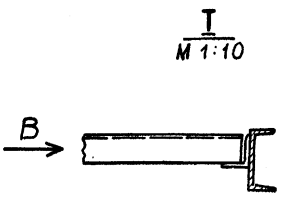

Вид Б

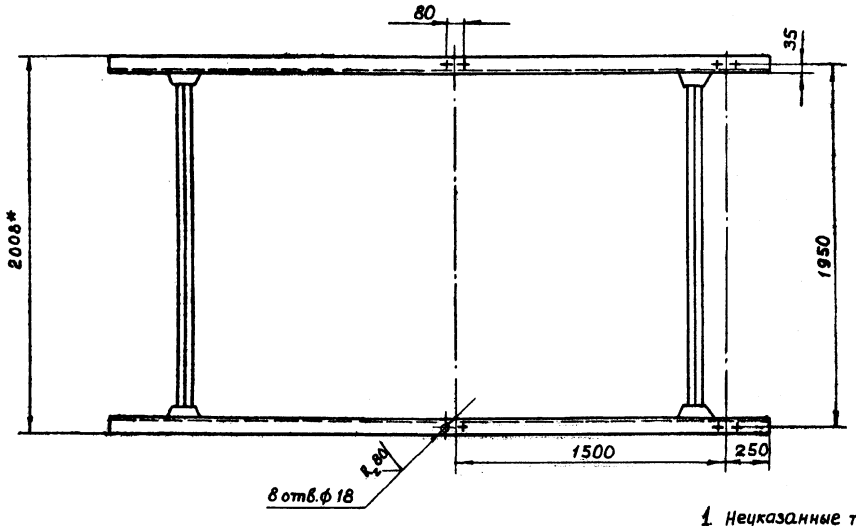

Вид В
М 1:10

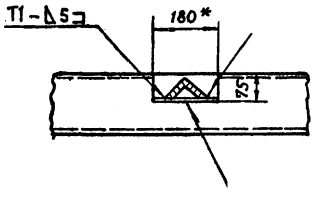

1. Неуказанные предельные отклонения размеров: отверстий - по H14, остальных - $\pm \frac{IT16}{2}$
2. Смещение осей отверстий от номинального расположения не более 0,5 мм.
3. Деталь поз. 3 обработать перед сваркой по торцам $R_z 160$
4. Сварка ручная электродуговая ГОСТ 5264-80. электроды Э-42 ГОСТ 9467-75.
5. Контроль сварных швов внешним осмотром и измерениями по ГОСТ 3242-79.
6. Маркировать: М-2.
7. * Размеры для справок.
8. Покрыть грунтовкой ГФ-0119 ГОСТ 23343-78.

Изм.	Лист	№ докум.	Подпись	Дата
Разраб.		Мусина		9.04.84
Пров.		Шеина		9.04.84
Т.контр.		Дюнзе		29.5.84
Н.контр.		Бабич		26.05.84
Утв.		Симонов		27.05.84

02.0.00СБ

Секция рамы №1
Сборочный чертеж

Лит.	Масса	Масштаб
И	135	1:20
Лист	Листов 1	

ТЕПЛОЭЛЕКТРОПРОЕКТ

Копировал Качалина Формат 22

Инв.№ подл.	Подп. и дата	Взам. инв.№	Инв.№ дубл.	Подп. и дата
25-4477	Дек 25.10.83			

Типовой проект 44-9-11.83 Альбом XIV

02.0.01

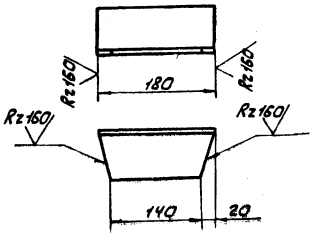

Неуказанные предельные отклонения размеров $\pm\frac{JT16}{2}$

Изм.	Лист	№ докум.	Подпись	Дата	02.0.01			
Разраб.		Мусина		6.04.91	Полка	Лит.	Масса	Масштаб
Пров.		Шеина		7.04.91		И	1.2	1:5
Т. контр.		Дюнзе		25.5.91		Лист	Листов 1	
Н. контр.		Бабич		5.08.91	Уголок Б-75х75х6 ГОСТ 8509-72 Ст3сп2 ГОСТ 535-79	ТЭП ТЕПЛОЭЛЕКТРОПРОЕКТ		
Утв.		Симанов		27.05.91				

Инв. № подл. | Подп. и дата | Взам. инв. № | Инв. № дубл. | Подп. и дата

02.0.02

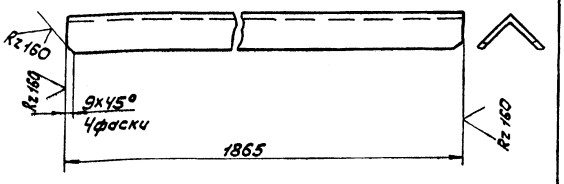

1. Неуказанные предельные отклонения размеров $\pm\frac{JT16}{2}$

Изм.	Лист	№ докум.	Подпись	Дата	02.0.02			
Разраб.		Мусина		6.04.91	Распорка	Лит.	Масса	Масштаб
Пров.		Шеина		7.04.91		И	13,7	1:5
Т. контр.		Дюнзе		25.5.91		Лист	Листов 1	
Н. контр.		Бабич		26.05.91	Уголок Б-75х75х6 ГОСТ 8509-72 Ст3сп2 ГОСТ 535-79	ТЭП ТЕПЛОЭЛЕКТРОПРОЕКТ		
Утв.		Симанов		27.05.91				

Инв. № подл. | Подп. и дата | Взам. инв. № | Инв. № дубл. | Подп. и дата

Формат	Зона	Поз.	Обозначение	Наименование	Кол.	Примечание
				Документация		
22			03.0.00СБ	Сборочный чертеж		
				Детали		
11		1	02.0.01	Полка	6	
11		2	02.0.02	Распорка	3	
64		3	03.0.01	Бокавина		
				Швеллер 16 ГОСТ 8240-12 Ст3сп2 ГОСТ 535-79	2	54,5 кг
				L=3840-6		

Изм.	Лист	№ докум.	Подпись	Дата	03.0.00			
Разраб.		Мусина		6.04.91	Секция рамы №2	Лит.	Лист	Листов
Пров.		Шеина		7.04.91		И		
Т. контр.		Дюнзе		25.5.91		ТЭП ТЕПЛОЭЛЕКТРОПРОЕКТ		
Н. контр.		Бабич		5.08.91				
Утв.		Симанов		27.05.91				

Инв. № подл. | Подп. и дата | Взам. инв. № | Инв. № дубл. | Подп. и дата

04.0.04

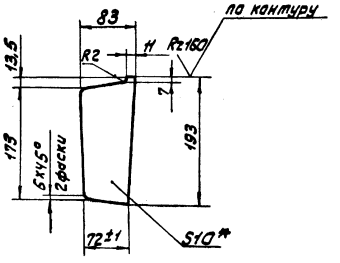

1. Неуказанные предельные отклонения размеров $\pm\frac{JT16}{2}$
2. *Размер для справок.

Изм.	Лист	№ докум.	Подпись	Дата	04.0.01			
Разраб.		Мусина		6.04.91	Ребро	Лит.	Масса	Масштаб
Пров.		Шеина		5.08.91		И	1.25	1:5
Т. контр.		Дюнзе		25.5.91		Лист	Листов 1	
Н. контр.		Бабич		26.05.91	Б-10 ГОСТ 19903-74 Ст3сп2 ГОСТ 14637-79	ТЭП ТЕПЛОЭЛЕКТРОПРОЕКТ		
Утв.		Симанов		27.05.91				

Инв. № подл. | Подп. и дата | Взам. инв. № | Инв. № дубл. | Подп. и дата

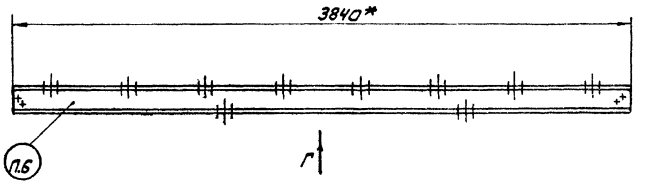

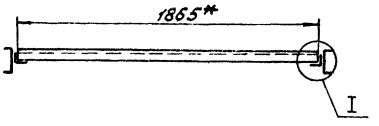

А-А

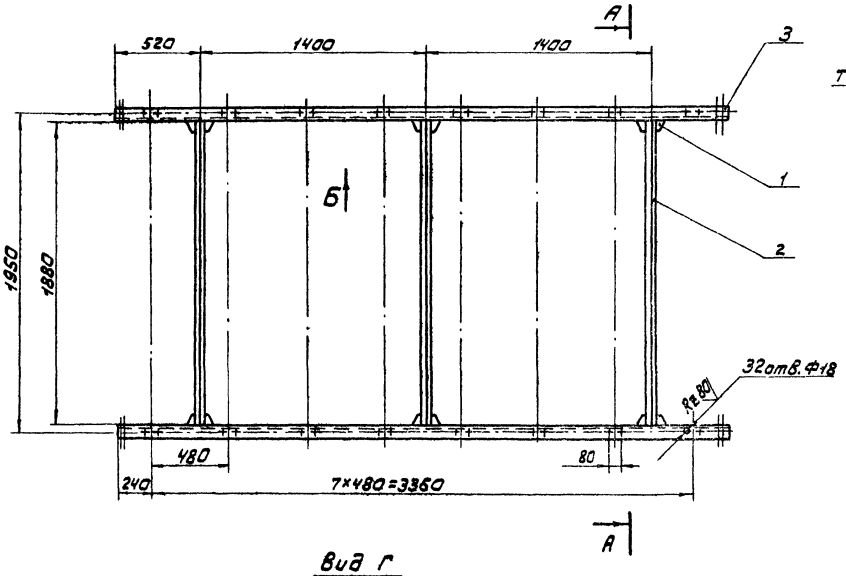

Вид В
М 1:10

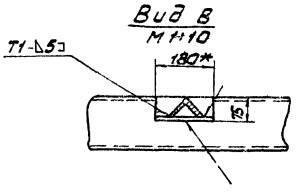

I
М 1:10

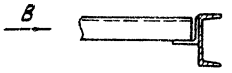

Вид Г

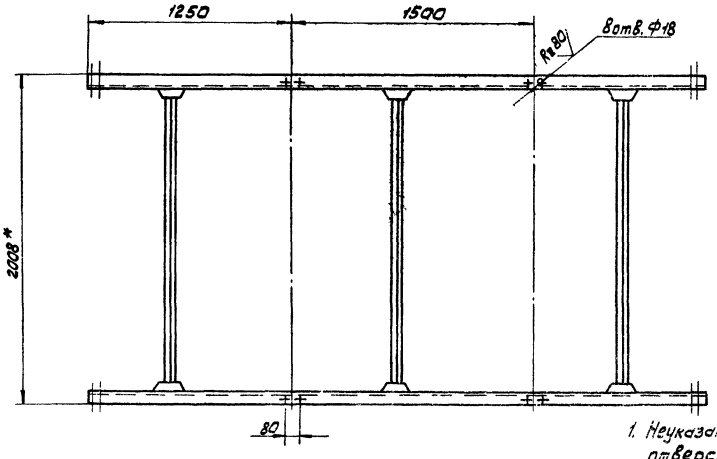

Вид Б
М 1:10

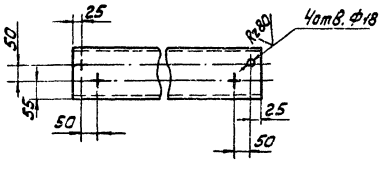

1. Неуказанные предельные отклонения размеров: отверстий – H14, остальных – $\pm \frac{JT16}{2}$
2. Смещение осей отверстий от номинального расположения не более 0,5мм
3. Деталь без чертежа поз. 3 обработать ∇^{Rz80} по торцам
4. Сварка ручная электродуговая ГОСТ 5264-80 электроды Э-42 ГОСТ 9467-75
5. Контроль сварных швов внешним осмотром и измерениями по ГОСТ 3242-79
6. Маркировать: М-3.
7. * Размеры для справок.
8. Покрыть грунтовкой ГФ-0119 ГОСТ 23343-78.

				03.0.00СБ			
Изм.	Лист	№ докум.	Подпись	Дата	Секция рамы №2. Сборочный чертеж.	Лит.	Масса	Масштаб
Разраб.		Мусина				У	155,5	1:20
Провер.		Цветич				Лист	Листов 1
Т.контр.		Джнзе				ТЕПЛОЭЛЕКТРОПРОЕКТ	
Н.контр.		Бобыч					
ГИП		Сычанов					

Копировал: Орлова Формат А2

Инв.№подл. | Подп. и дата | Взам. инв.№ | Инв.№дубл. | Подп. и дата

Типовой проект 416-3-17.83 Альбом XV

Инв.№ подл. | Подп. и дата | Взам. инв.№ | Инв.№ дубл. | Подп. и дата

ОЧ.0.02

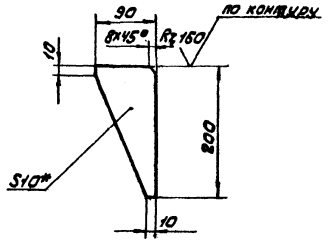

1. Предельные отклонения размеров $\pm \frac{JT-16}{2}$
2. *Размер для справок.

Изм.	Лист	№ докум.	Подпись	Дата
Разраб.		Мусина		
Пров.		Шеина		
Т.контр.		Дюнзе		
Н.контр.		Бабич		
Утв.		Симанов		

ОЧ.0.02

Касынка

Лит.	Масса	Масштаб
И	1.4	1:5

Лист | Листов 1

Лист 6-10 ГОСТ 19903-74 Ст3сп2 ГОСТ 14637-79

ТЭП ТЕПЛОЭЛЕКТРОПРОЕКТ

ОЧ.0.03

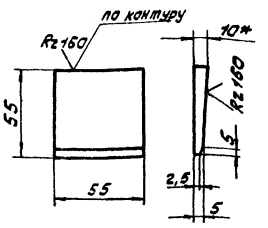

1. Предельные отклонения размеров $\pm \frac{JT-16}{2}$
2. *Размер для справок

Изм.	Лист	№ докум.	Подпись	Дата
Разраб.		Мусина		
Пров.		Шеина		
Т.контр.		Дюнзе		
Н.контр.		Бабич		
Утв.		Симанов		

ОЧ.0.03

Шайба

Лит.	Масса	Масштаб
И	0.2	1:5

Лист | Листов 1

Лист 6-10 ГОСТ 19903-74 Ст3сп2 ГОСТ 14637-79

ТЭП ТЕПЛОЭЛЕКТРОПРОЕКТ

Формат	Зона	Поз.	Обозначение	Наименование	Кол.	
				Документация		
А2			ОЧ.0.00СБ	Сборочный чертеж		
				Детали		
А1		1	ОЧ.0.01	Ребро	12	
А1		2	ОЧ.0.02	Косынка	8	
А1		3	ОЧ.0.03	Шайба	4	
А1		4	ОЧ.0.04	Ребро	4	
А1		5	ОЧ.0.05	Кронштейн	2	
Б4		6	ОЧ.0.06	Пластина		
				Лист Б-5 ГОСТ 19903-74 Ст3сп2 ГОСТ 14637-79		
				180±1,25×110±1,1	4	3,1 кг
Б4		7	ОЧ.0.07	Пластина		
				Лист Б-5 ГОСТ 19903-74 Ст3сп2 ГОСТ 14637-79		
				220±1,45×115±1,1	2	2,0 кг
Б4		8	ОЧ.0.08	Пластина		
				Лист Б-10 ГОСТ 19903-74 Ст3сп2 ГОСТ 14637-79		
				250±1,45×100±1,1	4	7,9 кг
Б4		9	ОЧ.0.09	Пластина		
				Лист Б-10 ГОСТ 19903-74 Ст3сп2 ГОСТ 14637-79		
				350±1,8×100±1,1	2	5,5 кг
Б4		10	ОЧ.0.10	Пластина		
				Лист Б-10 ГОСТ 19903-74 Ст3 сп2 ГОСТ 14637-79		

Изм.	Лист	№ докум.	Подп.	Дата
Разраб.		Мусина		
Пров.		Шеина		
Т.контр.		Дюнзе		
Н.контр.		Бабич		
Утв.		Симанов		

ОЧ.0.00

Рама под приводной барабан

Лит.	Лист	Листов
И	1	2

ТЭП ТЕПЛОЭЛЕКТРОПРОЕКТ

Формат	Зона	Поз.	Обозначение	Наименование	Кол.	Примечание
				600±2,2×180±1,25	2	17,0 кг
Б4		11	ОЧ.0.11	Пластина		
				Лист Б16 ГОСТ 19903-74 Ст3сп2 ГОСТ 14637-79		
				220±1,45×190±1,45	2	10,5 кг
Б4		12	ОЧ.0.12	Подставка		
				Швеллер 20 ГОСТ 8240-72 Ст3сп2 ГОСТ 535-79		
				L=200-1.15	2	7,4 кг
Б4		13	ОЧ.0.13	Стойка		
				Швеллер 20 ГОСТ 8240-72 Ст3сп2 ГОСТ 535-79		
				L=970-2,3	2	35,7 кг
Б4		14	ОЧ.0.14	Стойка		
				Швеллер 20 ГОСТ 8240-72 Ст3сп2 ГОСТ 535-79		
				L=1390-3,1	2	51,2 кг
Б4		15	ОЧ.0.15	Поперечина		
				Швеллер 20 ГОСТ 8240-72 Ст3сп2 ГОСТ 535-79		
				L=2155-4,4	2	79,3 кг
Б4		16	ОЧ.0.16	Перекладина		
				Швеллер 20 ГОСТ 8240-72 Ст3сп2 ГОСТ 535-79		
				L=2250-4,4	1	41,4 кг

Изм.	Лист	№ докум.	Подп.	Дата

ОЧ.0.00

Лист 2

Копировал: Орлова Формат А2

04.0.00 СБ

Типовой проект 416-9-17.83 Альбом XIV

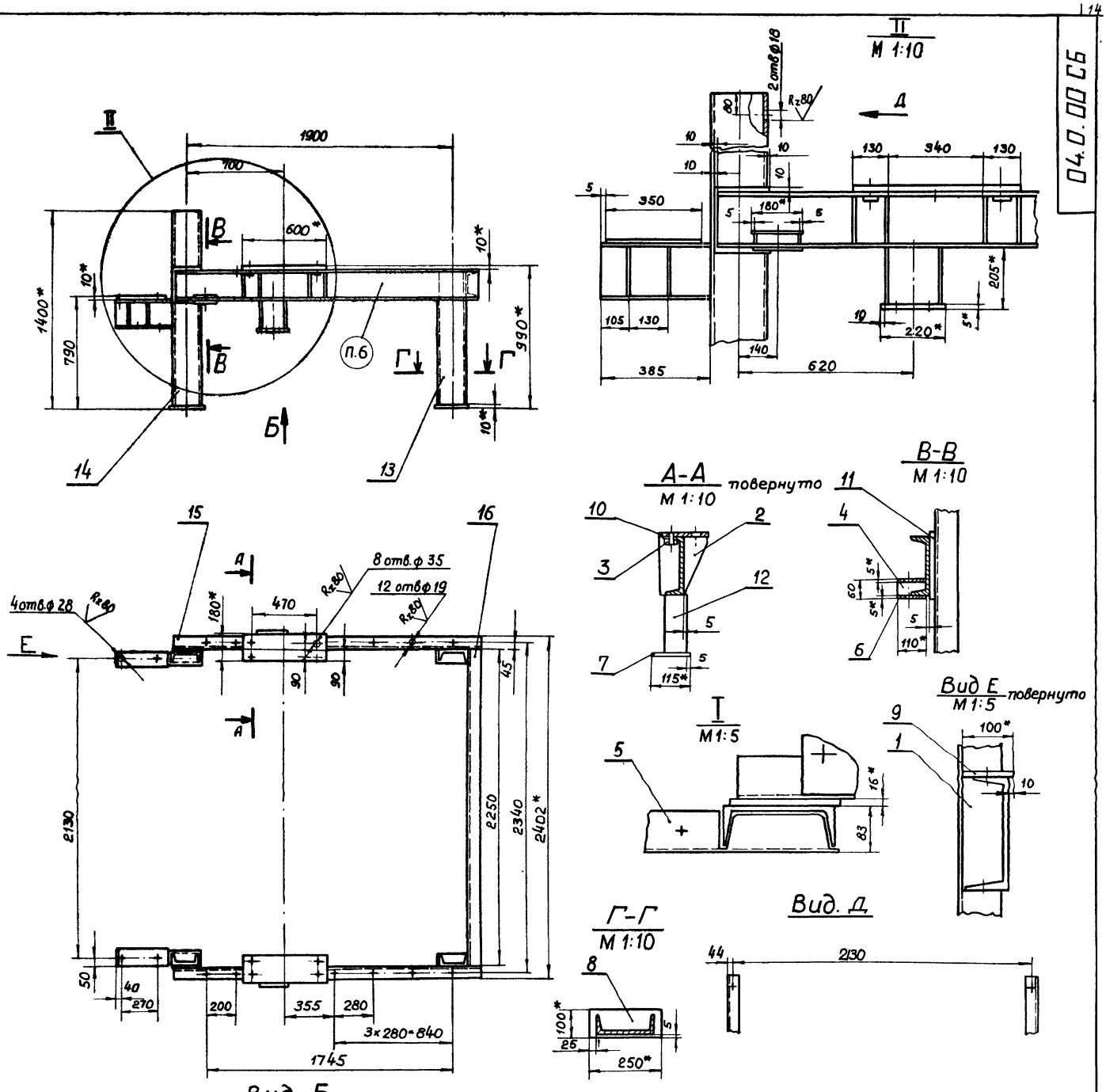

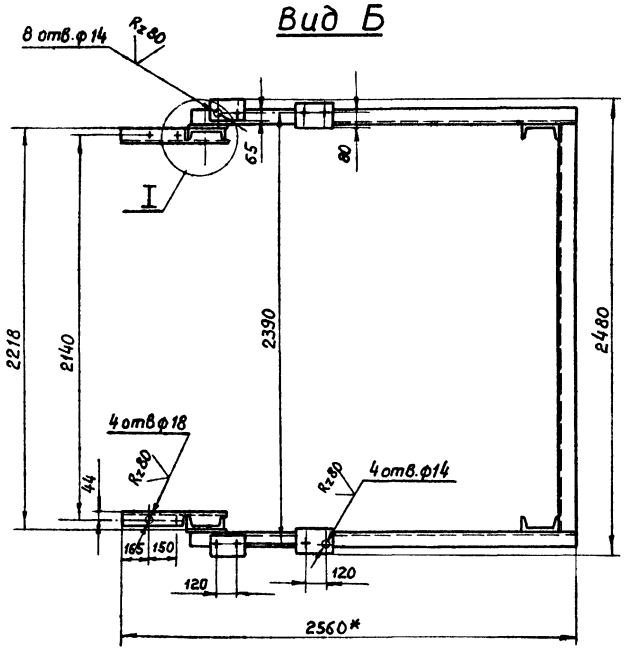

1. Неуказанные предельные отклонения размеров: отверстий по Н 14, валов h 14, остальных $\pm \frac{IT-16}{2}$
2. Смещение осей отверстий от номинального расположения не более 0,5 мм.
3. Детали без чертежа поз. 15, 16, 17 обработать Rz 160 по торцам
4. Сварку рамы производить швами Т1 - Δ5 по всей длине соприкосновения по ГОСТ 5264-80, электроды Э-42 ГОСТ 9467-75
5. Контроль сварных швов внешним осмотром и измерениями по ГОСТ 3242-79
6. Маркировать. М-4
7. * Размеры для справок
8. Покрыть грунтовкой ГФ-0119 ГОСТ 23343-78

					04.0.00 СБ			
Изм.	Лист	Nдокум	Подпись	Дата	Рама под приводной барабан	Лит.	Масса	Масштаб
Разраб.		Мусина		19.05.81		И	311	1:20
Пров.		Шейна		19.05.81	Сборочный чертеж	Лист	Листов 1	
Т.контр.		Дюнзе		25.5.81				
Н.контр.		Бабич		26.05.81		ТЕПЛОЭЛЕКТРОПРОЕКТ		
Утв.		Симонов		27.05.81				

Инв.№ подл. 15-4477 | Подп. и дата | Взам. инв.№ | Инв.№ дубл. | Подп. и дата

04.0.04

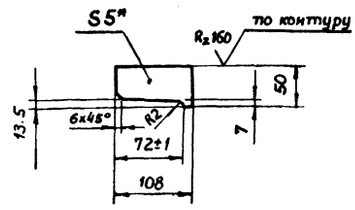

1. Неуказанные предельные отклонения размеров $\pm \frac{JT16}{2}$
2. * Размер для справок.

Изм.	Лист	N докум.	Подпись	Дата
Разраб.		Мусина		7.10.83
Пров.		Шеина		5.10.83
Т.контр.		Дюнзе		25.5.84
Н.контр.		Бабич		26.6.84
Утв.		Симонов		27.06.84

04.0.04

Ребро

Лит.	Масса	Масштаб
И	0,2	1:5

Лист | Листов 1

Лист Б-5 ГОСТ 19903-74
Ст3сп2 ГОСТ 14637-79

ТЕПЛОЭЛЕКТРОПРОЕКТ

Формат 11

04.0.05

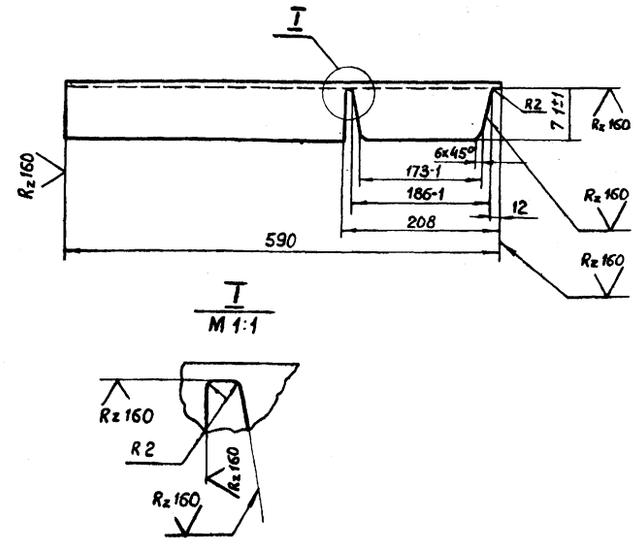

I
M 1:1

Неуказанные предельные отклонения размеров $\pm \frac{JT16}{2}$.

Изм.	Лист	N докум.	Подп.	Дата
Разраб.		Мусина		7.10.83
Пров.		Шеина		5.10.83
Т.контр.		Дюнзе		25.5.84
Н.контр.		Бабич		26.6.84
Утв.		Симонов		27.06.84

04.0.05

Кронштейн.

Лит.	Масса	Масштаб
И	10,8	1:5

Лист | Листов 1

Швеллер 20 ГОСТ 8240-72
Ст3сп2 ГОСТ 535-79

ТЕПЛОЭЛЕКТРОПРОЕКТ

Формат 11

Формат	Зона	Поз.	Обозначение	Наименование	Кол.	Примечание
				05.0.00-03	1	
				Детали		
		4	05.0.04-03	Стойка	1	
				05.0.00-04		
				Детали.		
		4	05.0.04-04	Стойка	1	
				05.0.00-05		
				Детали		
		4	05.0.04-05	Стойка	1	
				05.0.00-06		
				Детали		
		4	05.0.04-06	Стойка	1	
				05.0.00-07		
				Детали.		
		4	05.0.04-07	Стойка	1	
				05.0.00-08		
				Детали.		
		4	05.0.04-08	Стойка	1	
				05.0.00-09		
				Детали		
		4	05.0.04-09	Стойка	1	

Изм.	Лист	N докум.	Подп.	Дата

05.0.00

Лист 2

Формат	Зона	Поз.	Обозначение	Наименование	Кол.	Примечание
				Документация		
12			05.0.00СБ	Сборочный чертеж		
				Детали.		
11		1	05.0.01	Косынка	2	
11		2	05.0.02	Косынка	1	
64		3	05.0.03	Пластина. Лист Б-10 ГОСТ 19903-74 Ст3сп2 ГОСТ 14637-79		
				250±1,45 × 100±1,1	1	2.0 кг.
			Переменные данные для исполнений			
				05.0.00		
				Детали		
11		4	05.0.04	Стойка	1	
				05.0.00-01		
				Детали.		
		4	05.0.04-01	Стойка	1	
				05.0.00-02		
				Детали		
		4	05.0.04-02	Стойка	1	

Изм.	Лист	N докум.	Подп.	Дата
Разраб.		Мусина		7.10.83
Провер.		Шеина		5.10.83
Н.контр.		Бабич		9.03.84
Утв.		Симонов		9.03.84

05.0.00

Опора

Лит.	Лист	Листов
И	1	2

ТЕПЛОЭЛЕКТРОПРОЕКТ

Копировал Качалина.

Инв. N подл. | Подп. и дата | Взам. инв. N | Инв. N дубл. | Подп. и дата

Типовой проект 416-4-1083 Альбом XIV

Рис. 1

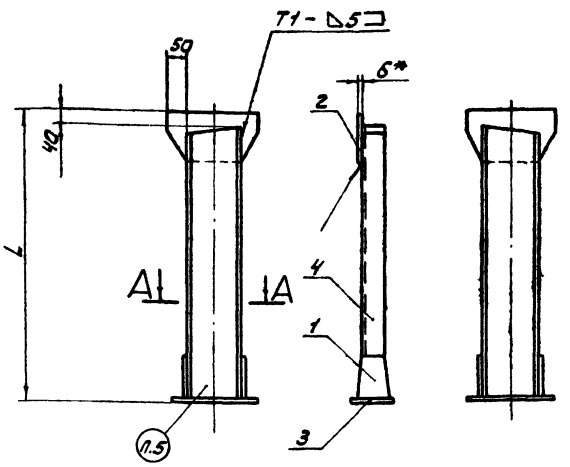

Рис. 2

А – А

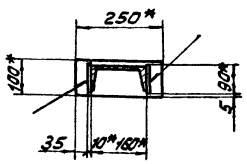

Обозначение	Марка	Рис.	L, мм	Масса, кг
05.0.00	М-5	1	1218	22.7
-01	М-6	2	1218	22.7
-02	М-7	1	1500	26.7
-03	М-8	2	1500	26.7
-04	М-9	1	1935	32.9
-05	М-10	2	1935	32.9
-06	М-11	1	2215	36.8
-07	М-12	2	2215	36.8
-08	М-13	1	2498	40.9
-09	М-14	2	2498	40.9

1. Предельные отклонения размеров $\pm \frac{JT16}{2}$
2. Деталь без чертежа паз.3 обработать $\sqrt{}^{Rz160}$ по торцам.
3. Сварка ручная электродуговая ГОСТ 5264-80, электроды Э42 ГОСТ 9467-75.
4. Контроль сварных швов внешним осмотром и измерениями по ГОСТ 3242-79.
5. Маркировать: см. таблицу.
6. * Размеры для справок.
7. Покрыть грунтовкой ГФ-0119 ГОСТ 23343-78

Изм.	Лист	№ докум.	Подпись	Дата
Разраб.		Мусина		6.05.81
Провер.		Шеина		6.05.81
Т. контр.		Дюнзе		25.5.81
Н. контр.		Бабич		26.05.81
Утв.		Симанов		27.05.81

05.0.00 СБ

Опора
Сборочный чертеж

Лит.	Масса	Масштаб
И	См. табл.	1:10
Лист	Листов 1	

ТЕПЛОЭЛЕКТРОПРОЕКТ

Формат 12

√ (√)

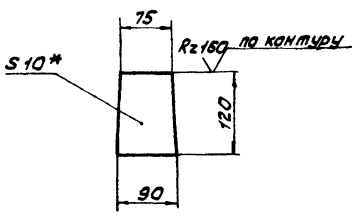

1. Предельные отклонения размеров $\pm \frac{JT16}{2}$
2. * Размер для справок.

Изм.	Лист	№ докум.	Подпись	Дата
Разраб.		Мусина		6.05.81
Пров.		Шеина		6.05.81
Т. контр.		Дюнзе		25.5.81
Н. контр.		Бабич		26.05.81
Утв.		Симанов		27.05.81

05.0.01

Косынка

Лит.	Масса	Масштаб
М	0.85	1:5
Лист	Листов 1	

Лист 6-10 ГОСТ 19903-74
Ст 3 сп 2 ГОСТ 14637-79

ТЕПЛОЭЛЕКТРОПРОЕКТ

Формат 11

Инв. № подл. | Подпись и дата | Взам. инв. № | Инв. № дубл. | Подпись и дата | 1.5-4470 ИОВ-3.10.83

√ (√)

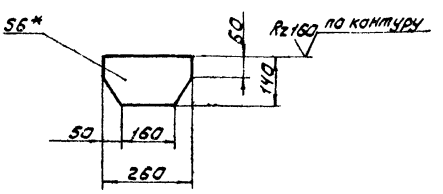

1. Предельные отклонения размеров $\pm \frac{JT16}{2}$.
2. * Размер для справок.

Изм.	Лист	№ докум.	Подпись	Дата
Разраб.		Мусина		6.05.81
Пров.		Шеина		6.05.81
Т. контр.		Дюнзе		25.5.81
Н. контр.		Бабич		26.05.81
Утв.		Симанов		27.05.81

05.0.02

Косынка

Лит.	Масса	Масштаб
И	1.7	1:10
Лист	Листов 1	

Лист 6-5 ГОСТ 19903-74
Ст 3 сп 2 ГОСТ 14637-79

ТЕПЛОЭЛЕКТРОПРОЕКТ

Формат 11

Инв. № подл. | Подпись и дата | Взам. инв. № | Инв. № дубл. | Подпись и дата

Типовой проект 4-9-1.83 Альбом XV

05.0.04

Рис.1

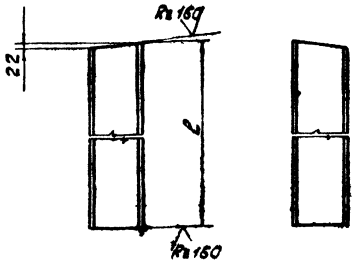

Рис.2

Обозначение	Рис.	ℓ, мм	Масса, кг
05.0.04	1	1168	16.5
-01	2	1168	16.5
-02	1	1450	20.6
-03	2	1450	20.6
-04	1	1885	26.8
-05	2	1885	26.8
-06	1	2165	30.7
-07	2	2165	30.7
-08	1	2448	34.8
-09	2	2448	34.8

Предельные отклонения размеров: валов - h14, остальных $\pm \frac{IT16}{2}$

Изм.	Лист	N докум.	Подпись	Дата
Разраб.		Мусина		
Пров.		Михеева		3.02.81
Т.контр.		Дюнзе		25.5.81
Н.контр.		Бабич		1.06.81
Утв.		Симанов		2.06.81

05.0.04

Стойка

Лит.	Масса	Масштаб
И	См. табл.	1:10
Лист	Листов 1	

Швеллер 16 ГОСТ 8240-72 Ст3сп2 ГОСТ 535-79

ТЕПЛОЭЛЕКТРОПРОЕКТ

Формат А1

Формат	Зона	Поз.	Обозначение	Наименование	Кол.	Примечание
				Документация		
А2			06.0.00СБ	Сборочный чертеж		
				Детали		
А1		1	06.0.01	Ребро	8	
А1		2	06.0.02	Полка	16	
А1		3	06.0.03	Подставка	8	
А1		4	06.0.04	Основание	1	
Б/г		5	06.0.05	Ребро		
				Лист 6-10 ГОСТ 19903-74 Ст3сп2 ГОСТ 14637-79		
				200±1.45×200±1.45	12	3.15 кг
				Стандартные изделия		
		6		Болт М12×40.36 ГОСТ 7798-70	32	
		7		Гайка М12.4 ГОСТ 5915-70	32	
		8		Шайба 12.02 ГОСТ 11371-78	32	
		9		Шайба 12.65Г ГОСТ 6402-70	32	

Изм.	Лист	N докум.	Подп.	Дата
Разраб.		Мусина		2.02.81
Пров.		Михеева		3.02.81
Н.контр.		Бабич		1.06.81
Утв.		Симанов		5.06.81

06.0.00

Сталик поддерживающий

Лит.	Лист	Листов
И		1

ТЕПЛОЭЛЕКТРОПРОЕКТ

06.0.01

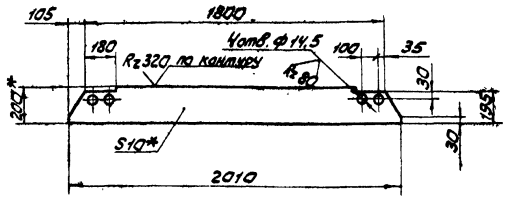

1. Неуказанные предельные отклонения размер: отверстий - H14, валов - h14 остальных $\pm \frac{IT16}{2}$
2. Смещение осей отверстий от номинального расположения не более 0,5 мм
3. * Размер для справок.

Изм.	Лист	N докум.	Подп.	Дата
Разраб.		Мусина		2.02.81
Пров.		Михеева		3.02.81
Т.контр.		Дюнзе		25.5.81
Н.контр.		Бабич		26.05.81
Утв.		Симанов		27.05.81

06.0.01

Ребро

Лист	Масса	Масштаб
И	30.2	1:10
Лист	Листов 1	

Лист 6-10 ГОСТ 19903-74 Ст3сп2 ГОСТ 14637-79

ТЕПЛОЭЛЕКТРОПРОЕКТ

Формат А1

06.0.02

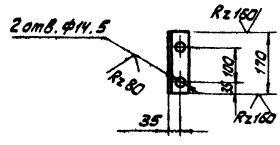

1. Неуказанные предельные отклонения размеров: отверстий - H14, остальных $\pm \frac{IT16}{2}$
2. Смещение осей отверстий от номинального расположения не более 0,5 мм

Изм.	Лист	N докум.	Подп.	Дата
Разраб.		Мусина		2.02.81
Пров.		Михеева		3.02.81
Т.контр.		Дюнзе		25.5.81
Н.контр.		Бабич		26.05.81
Утв.		Симанов		27.05.81

06.0.02

Полка

Лист	Масса	Масштаб
И	0.97	1:10
Лист	Листов 1	

Уголок Б-63×63×6 ГОСТ 8509-72 Ст3сп2 ГОСТ 535-79

ТЕПЛОЭЛЕКТРОПРОЕКТ

Формат А1

Инв. N подл. | Подп. и дата | Взам. инв. N | Инв. N дубл. | Подпись и дата

ТС-4407 (1) 85.10.83

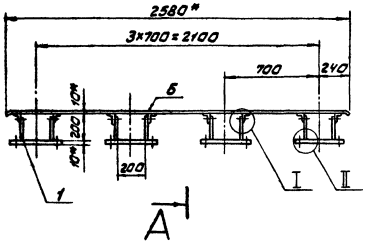

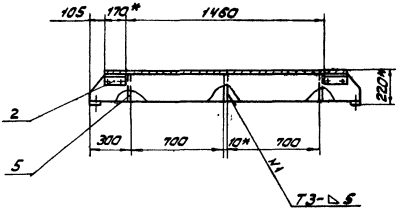

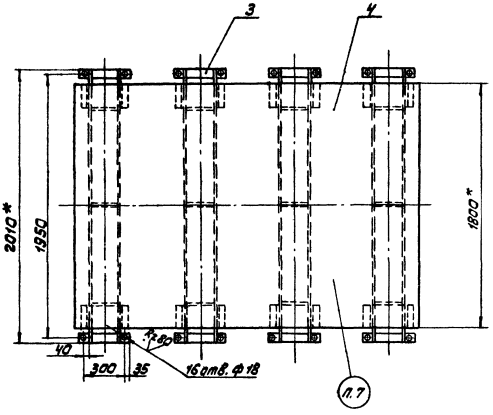

II
М 1:5

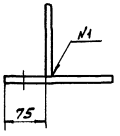

I
М 1:5

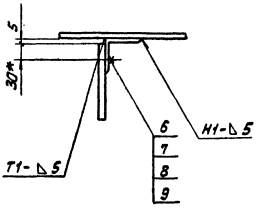

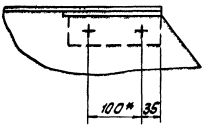

1. Деталь без чертежа (поз.5) обработать $R_z 320$ по торцам.
2. Неплоскостность поверхности Б не более 1 мм
3. Неуказанные предельные отклонения размеров – по $\pm \frac{IT-16}{2}$
4. Смещение осей отверстий от номинального расположения не более 0,5 мм.
5. Сварка ручная электродуговая ГОСТ 5264-80, электроды Э-42 ГОСТ 9467-75.
6. Контроль сварных швов внешним осмотром и измерениями по ГОСТ 3242-79.
7. Маркировать: М-15
8. * Размеры для справок
9. Покрыть грунтовкой ГФ-0119 ГОСТ 23343-78

					06.0.00 СБ		
Изм.	Лист	№ докум.	Подп.	Дата	Столик поддерживающий Сборочный чертеж	Лит.	Масса	Масштаб
Разраб.		Мусина				И	672,5	1:20
Пров.		Михеева				Лист	Листов 1
Т. контр.		Дюнзе					
Н. контр.		Бабич				ТЭП Теплоэлектропроект	
Утв.		Сипанов					

Инв. № подл. | Подп. и дата | Взам. инв. № | Инв. № дубл. | Подпись и дата
15-4(VII) | ЭС-ТС.ТО.83

Типовой проект 4-1183 Альбом XIV

06.00.03

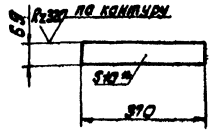

1. Неуказанные предельные отклонения размеров $\pm \frac{IT16}{2}$

2. * Размер для справок.

Изм.	Лист	№ докум.	Подп.	Дата	06.0.03		
Разраб.		Мусина		3.02.81	Подставка	Лист	Масса	Масштаб
Пров.		Михеева		3.02.81		И	1.9	1:10
Т.контр.		Дюнзе		25.5.81		Лист	Листов 1
Н.контр.		Бабич		26.05.81	Лист S-10 ГОСТ 19903-74	ТЕПЛОЭЛЕКТРОПРОЕКТ	
Утв.		Симонов		27.05.81	Ст3сп2 ГОСТ 14637-79		

Инв.№подл. | Подпись и дата | Взам.инв.№ | Инв.№дубл. | Подпись и дата

Формат 11

06.0.04

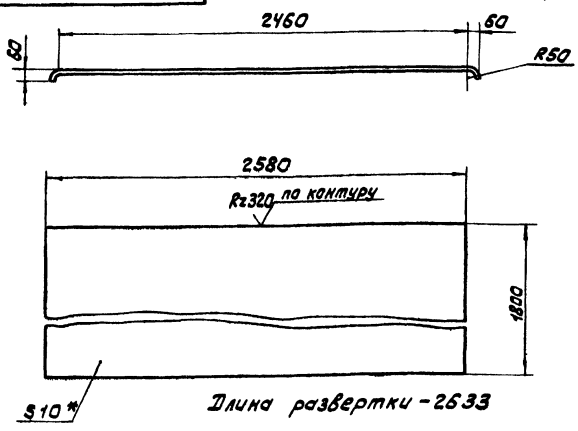

Длина развертки - 2633

1. Неуказанные предельные отклонения размеров по $\pm \frac{IT16}{2}$

2. *Размеры для справок

Изм.	Лист	№ докум.	Подп.	Дата	06.0.04		
Разраб.		Мусина		3.02.81	Основание	Лист	Масса	Масштаб
Пров.		Михеева		3.02.81		И	360.0	1:20
Т.контр.		Дюнзе		25.5.81		Лист	Листов 1
Н.контр.		Бабич		1.06.81	Лист S-10 ГОСТ 19903-74	ТЕПЛОЭЛЕКТРОПРОЕКТ	
Утв.		Симонов		2.06.81	Ст3сп2 ГОСТ 14637-79		

Инв.№подл. | Подпись и дата | Взам.инв.№ | Инв.№дубл. | Подпись и дата

Формат 11

00.0.01

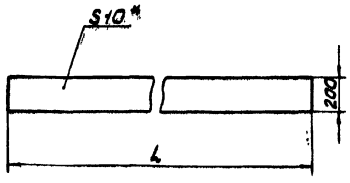

Обозначение	L, мм	Масса, кг	Колич.
00.0.01	1400	3,36	1
-01	5200	12,5	4

Изм.	Лист	№ докум.	Подпись	Дата	00.0.01		
Разраб.		Мусина		3.02.81	Прокладка	Лит.	Масса	Масштаб
Пров.		Михеева		3.02.81		И	ст.табл.	1:10
Т.контр.		Дюнзе		25.5.81		Лист	Листов 1
Н.контр.		Бабич		26.05.81	Пластина I, лист ТМХЦ-С-	ТЕПЛОЭЛЕКТРОПРОЕКТ	
Утв.		Симонов		27.05.81	10х200-99 ГОСТ 7338-77		

Инв.№подл. | Подпись и дата | Взам.инв.№ 75-4477 | Инв.№дубл. | Подпись и дата

Формат 11

20.0.00

00.0.02 - изображено
00.0.02-01 - зеркальное отражение

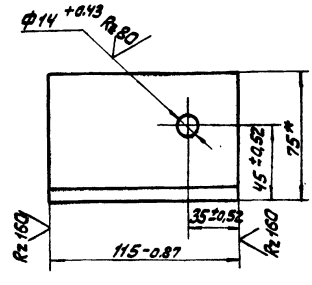

1. *Размер для справок

2. Покрыть грунтовкой ГФ-0119 ГОСТ 23343-78

Изм.	Лист	№ докум.	Подпись	Дата	00.0.02		
Разраб.		Мусина		3.02.81	Опорный уголок	Лит.	Масса	Масштаб
Пров.		Шеина		3.02.81		И	0,55	1:2
Т.контр.		Дюнзе		25.5.81		Лист	Листов 1
Н.контр.		Бабич		1.06.81	Уголок 6-75х50х5 ГОСТ 8510-72	ТЕПЛОЭЛЕКТРОПРОЕКТ	
Утв.		Симонов		2.06.81	Ст3сп2 ГОСТ 535-79		

Инв.№подл. | Подпись и дата | Взам.инв.№ | Инв.№дубл. | Подпись и дата

Копировал: Орлова

Формат 11

07.0.01

07.0.01 - изображено
07.0.01-01 - зеркальное отражение

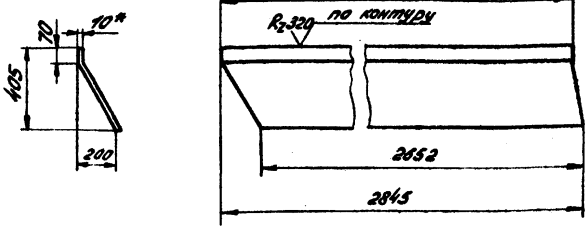

Развертка

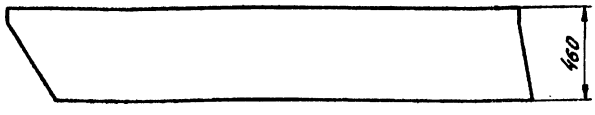

1. Неуказанные предельные отклонения размеров: валов - h14, остальных ± IT16/2.
2. * Размер для справок

Изм.	Лист	N докум.	Подп.	Дата	07.0.01	Лит.	Масса	Масшт.
Разраб.		Мусина			Наклонная стенка	И	75,4	1:20
Пров.		Михеева				Лист	Листов 1	
Т.контр.		Дюнзе				ТЭП Теплоэлектропроект		
Н.контр.		Бабич			Лист Б-10 ГОСТ 19903-74 Ст3сп2 ГОСТ 14637-79			
Утв.		Симонов						

Формат 11

07.0.02

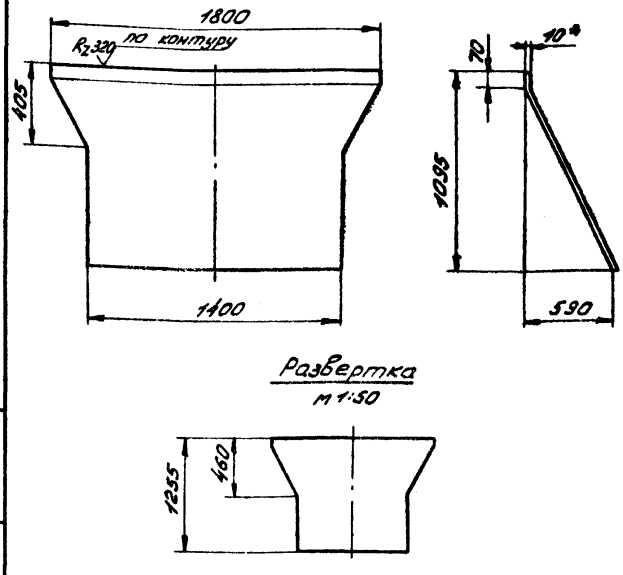

Развертка
м 1:50

1. Неуказанные предельные отклонения размеров: валов - h14, остальное ± IT16/2
2. * Размер для справок

Изм.	Лист	№ докум.	Подп.	Дата	07.0.02	Лит.	Масса	Масшт.
Разраб.		Мусина			Торцовая стенка	И	131,3	1:20
Пров.		Михеева				Лист	Листов 1	
Т.контр.		Дюнзе				ТЭП Теплоэлектропроект		
Н.контр.		Бабич			Лист Б-10 ГОСТ 19903-74 Ст3сп2 ГОСТ 14637-79			
Утв.		Симонов						

Формат 11

07.0.03

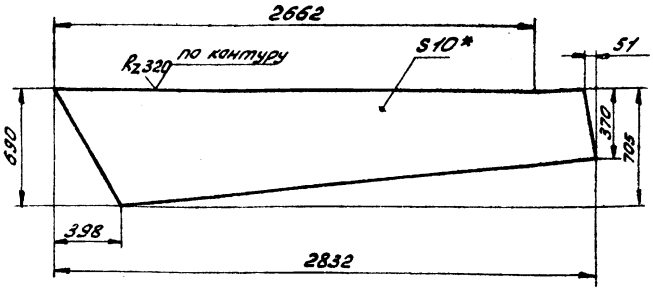

1. Неуказанные предельные отклонения размеров: валов - h14, остальных ± IT16/2
2. * Размер для справок.

Изм.	Лист	№ докум.	Подп.	Дата	07.0.03	Лит.	Масса	Масшт.
Разраб.		Мусина			Вертикальная стенка	И	116	1:20
Пров.		Михеева				Лист	Листов 1	
Т.контр.		Дюнзе				ТЭП Теплоэлектропроект		
Н.контр.		Бабич			Лист Б-10 ГОСТ 19903-74 Ст3сп2 ГОСТ 14637-79			
Утв.		Симонов						

Формат	Зона	Поз.	Обозначение	Наименование	Кол.	Примечание
				Документация		
22			07.0.00СБ	Сборочный чертеж		
				Детали		
11		1	07.0.01	Наклонная стенка	1	
		2	07.0.01-01	Наклонная стенка	1	
11		3	07.0.02	Торцовая стенка	1	
11		4	07.0.03	Вертикальная стенка	2	
11		5	07.0.04	Торцовая стенка	1	
11		6	07.0.05	Планка	1	
		7	07.0.05-01	Планка	1	
11		8	07.0.06	Планка	1	
		9	07.0.06-01	Планка	1	
11		10	07.0.07	Ребро	40	
64		11	07.0.08	Фланец Уголок Б-110х70х8 ГОСТ 8510-72 Ст3сп2 ГОСТ 535-79 L = 2040-4,4	2	22,25кг
64		12	07.0.09	Фланец Уголок Б-110х70х8 ГОСТ 8510-72 Ст3сп2 ГОСТ 535-79 L = 2820-5,4	2	30,8кг
64		13	07.0.10	Стенка Б-5 ГОСТ 19903-74 Лист Ст3сп2 ГОСТ 14637-79 758-2 х 110-1	2	3,3кг
				Стандартные изделия		
		14		Гайка М16.4 ГОСТ 5915-70	20	

Изм.	Лист	№ докум.	Подп.	Дата	07.0.00	Лит.	Лист	Листов
Разраб.		Мусина			Приемная секция	И		1
Пров.		Михеева				ТЭП Теплоэлектропроект		
Н.контр.		Бабич						
Утв.		Симонов						

Инв.№ подл. | Подп. и дата | Взам. инв.№ | Инв.№ дубл. | Подп. и дата

Типовой проект 416-2-11.83 Альбом XIV

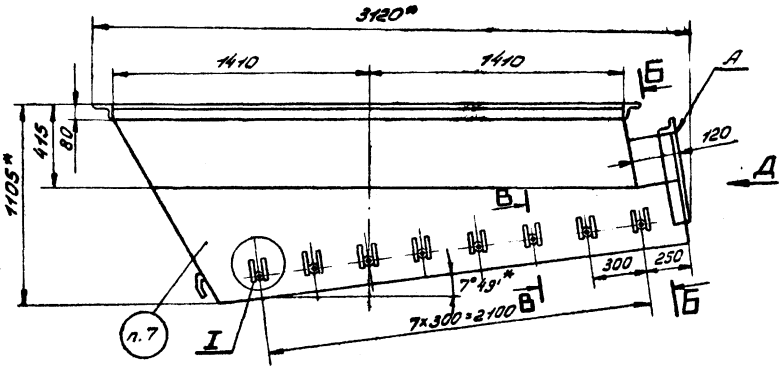

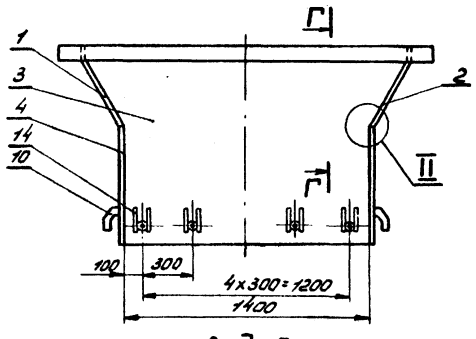

Вид Д

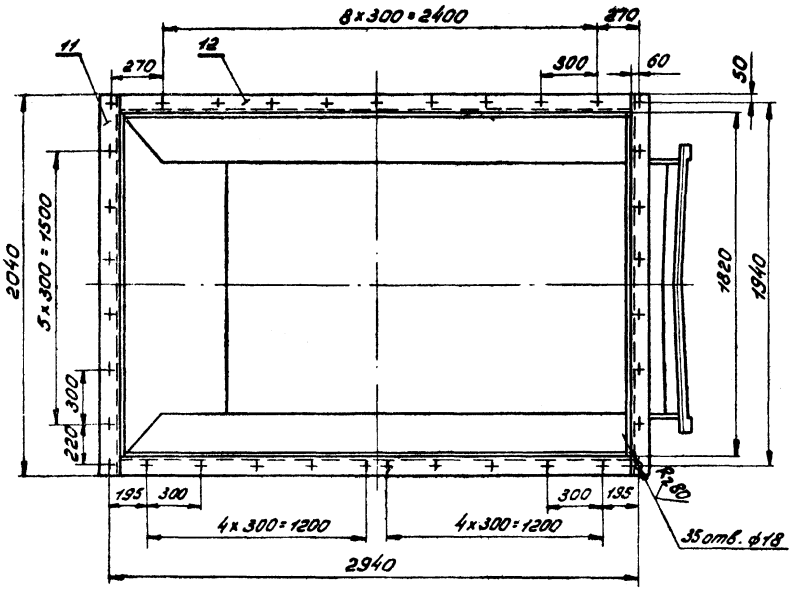

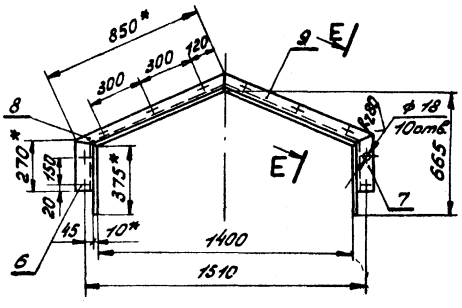

Б-Б

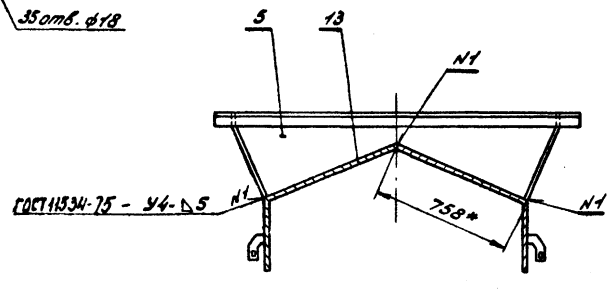

I
М 1:5

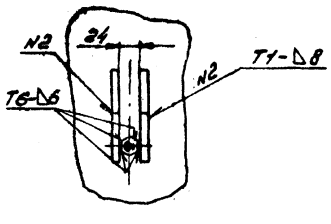

В-В повернуто
М 1:5

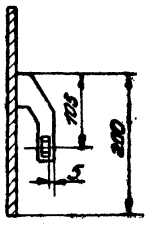

Г-Г
М 1:5

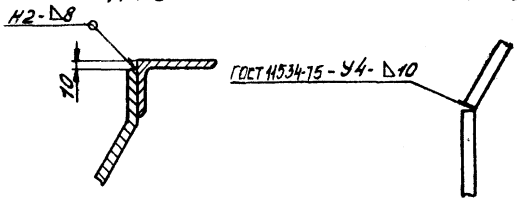

II
М 1:5

Е-Е
М 1:5

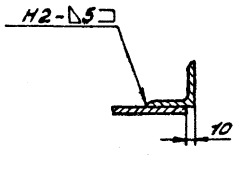

1. Неуказанные предельные отклонения размеров: отверстий - H14, валов - h14, остальных $\pm \frac{IT16}{2}$.
2. Смещение осей отверстий от номинального расположения не более 0,5 мм.
3. Детали без чертежа поз. 11,12, обработать $R_z 160$ по торцам, деталь без чертежа поз. 13 обработать $R_z 320$ по контуру.
4. Допускается сверлить отверстия во фланцах А черт. 07.0.00СБ; 08.0.00СБ; 09.0.00СБ по единому шаблону.
5. Сварка ручная электродуговая ГОСТ 5264-80, электроды Э-42 ГОСТ 9467-75.
6. Контроль сварных швов внешним осмотром и измерениями по ГОСТ 3242-79.
7. Маркировать: Л-1.
8. * Размеры для справок.
9. Покрыть грунтовкой ГФ-0119 ГОСТ 23343-78.

					07.0.00СБ			
Изм.	Лист	№ докум.	Подп.	Дата	Приемная секция	Лит.	Масса	Масшт.
Разраб.		Мусина		28.05.81		И	764,0	1:20
Пров.		Михеева		29.05.81				
Т.контр.		Дюнзе		25.05.81	Сборочный чертеж	Лист	Листов 1	
Н.контр.		Бабич		26.05.81		ТЭП	ТЕПЛОЭЛЕКТРОПРОЕКТ	
Утв.		Симонов		27.05.81				

Инв.№ подл. | Подп. и дата | Взам. инв.№ | Инв.№ дубл. | Подп. и дата
ТС-4(ст) ЦЦ-25.10.13

07.0.07

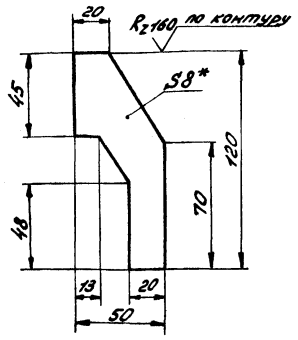

1. Неуказанные предельные отклонения размеров: валов - h14; остальных ± JT16/2.
2. * Размер для справок.

Изм.	Лист	№ докум.	Подп.	Дата	07.0.07			
Разраб.		Мусина		23.03.83	Ребро	Лит.	Масса	Масшт.
Пров.		Михеева		25.03.83		И	0,2	1:20
Т. контр.		Дюнзе		25.5.83		Лист	Листов 1	
Н. контр.		Бабич		26.05.83	Лист Б-5 ГОСТ 19903-74 / Ст3сп2 ГОСТ 14637-79	ТЭП	ТЕПЛОЭЛЕКТРОПРОЕКТ	
Утв.		Симонов		27.05.83				

Инв. № подл. | Подп. и дата | Взам. инв. № | Инв. № дубл. | Подп. и дата

Формат А1

07.0.05

07.0.05 - изображено
07.0.05-01 - зеркальное отражение

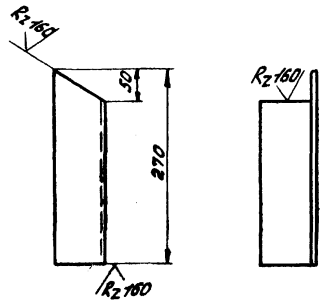

Неуказанные предельные отклонения размеров: валов - h14, остальных ± JT16/2

Изм.	Лист	№ докум.	Подп.	Дата	07.0.05			
Разраб.		Мусина		13.05.83	Планка	Лит.	Масса	Масшт.
Пров.		Михеева		18.05.83		И	1,9	1:2
Т. контр.		Дюнзе		25.5.83		Лист	Листов 1	
Н. контр.		Бабич		26.05.83	Уголок Б-75х75х6 ГОСТ 8509-72 / Ст3сп2 ГОСТ 14637-69	ТЭП	ТЕПЛОЭЛЕКТРОПРОЕКТ	
Утв.		Симонов		27.05.83				

Инв. № подл. | Подп. и дата | Взам. инв. № | Инв. № дубл. | Подп. и дата

Формат А1

07.0.06

07.0.06 - изображено
07.0.06-01 - зеркальное отражение

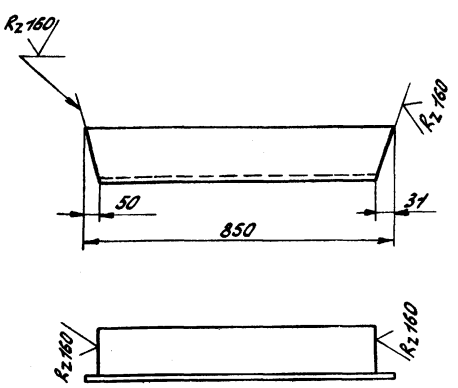

Неуказанные предельные отклонения размеров: валов - h14, остальных ± JT16/2

Изм.	Лист	№ докум.	Подп.	Дата	07.0.06			
Разраб.		Мусина		18.05.83	Планка	Лит.	Масса	Масшт.
Пров.		Михеева		25.05.83		И	5,6	1:2
Т. контр.		Дюнзе		25.5.83		Лист	Листов 1	
Н. контр.		Бабич		26.05.83	Уголок Б-75х75х6 ГОСТ 8509-72 / Ст3сп2 ГОСТ 535-79	ТЭП	ТЕПЛОЭЛЕКТРОПРОЕКТ	
Утв.		Симонов		27.05.83				

Инв. № подл. | Подп. и дата | Взам. инв. № | Инв. № дубл. | Подп. и дата

07.0.04

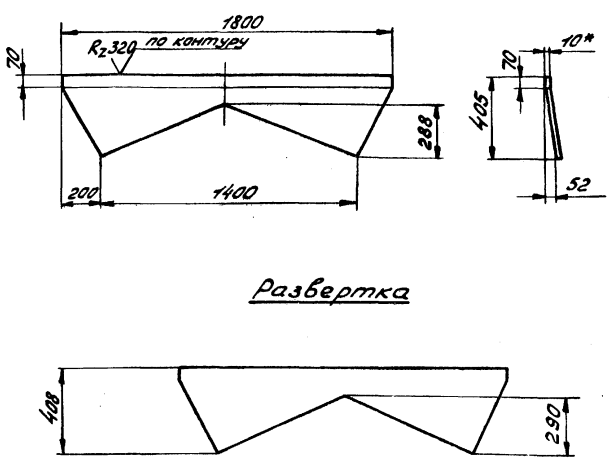

1. Неуказанные предельные отклонения размеров: валов - h14, остальных ± JT16/2.
2. * Размер для справок.

Изм.	Лист	№ докум.	Подп.	Дата	07.0.04			
Разраб.		Мусина		18.05.83	Торцовая стенка.	Лит.	Масса	Масшт.
Пров.		Михеева		25.05.83		И	43,1	1:20
Т. контр.		Дюнзе		25.5.83		Лист	Листов 1	
Н. контр.		Бабич		26.05.83	Лист Б-10 ГОСТ 19903-74 / Ст3сп2 ГОСТ 14637-79	ТЭП	ТЕПЛОЭЛЕКТРОПРОЕКТ	
Утв.		Симонов		27.05.83				

Инв. № подл. | Подп. и дата | Взам. инв. № | Инв. № дубл. | Подп. и дата

08.0.00 СБ

Типовой проект 416-9-1983 Альбом XIV

Вид В.

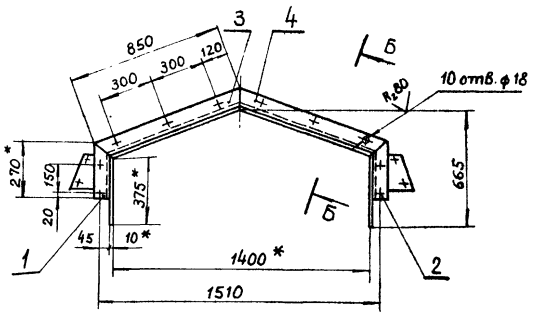

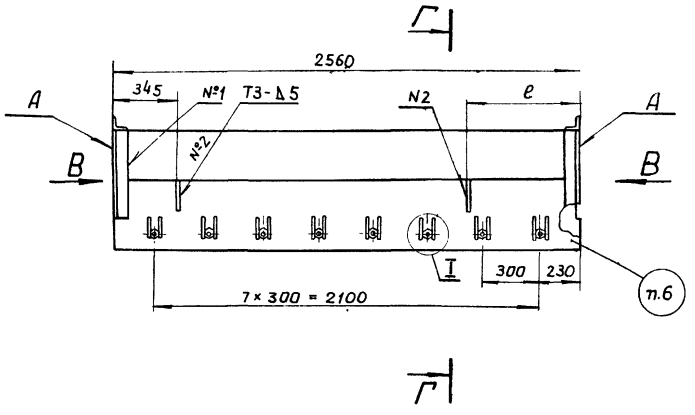

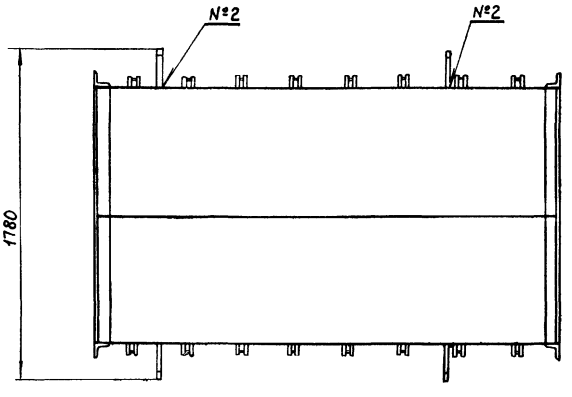

Г–Г

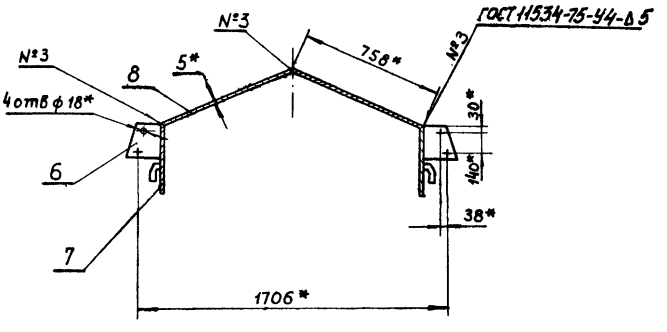

Обозначение	Марка	e мм
08.0.00	Л-2	585
-01	Л-3	345

Б–Б повернуто
М 1:2

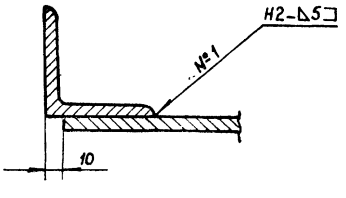

I
М 1:5

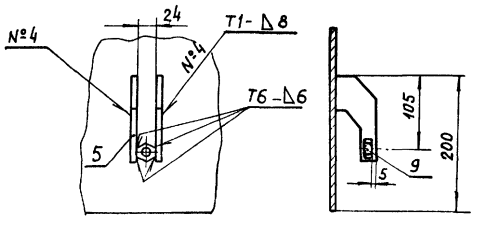

1. Неуказанные предельные отклонения размеров: валов - h14, отверстий - H14, остальных $\pm \frac{JT16}{2}$
2. Смещение осей отверстий от номинального расположения не более 0,5 мм.
3. Допускается сверлить отверстия во фланцах А черт. 07.0.00СБ, 08.0.00СБ, 09.0.00СБ по единому шаблону
4. Сварка ручная электродуговая ГОСТ 5264-80, электроды Э-42 ГОСТ 9467-75
5. Контроль сварных швов внешним осмотром и измерениями по ГОСТ 3264-79
6. Маркировать: см. таблицу:
7. *Разрезы для справок
8. Покрыть грунтовкой ГФ-0119 ГОСТ 23343-78.

Изм.	Лист	№ докум.	Подпись	Дата
Разраб.		Мусина		5.01.81
Пров.		Михеева		5.01.81
Т. контр.		Дюнзе		26.5.81
Н. контр.		Бабич		1.06.81
Утв.		Симонов		2.06.81

08.0.00 СБ

Средняя секция
Сборочный чертеж

Лит.	Масса	Масштаб
И	341,0	1:20

Лист | Листов 1

ТЭП ТЕПЛОЭЛЕКТРОПРОЕКТ

Инв. № подл. | Подп. и дата | Взам. инв. № | Инв. № дубл. | Подп. и дата

15-4771 ЦТС-25.16.32

Типовой проект 16-9-17.83 Альбом XIV

08.0.01

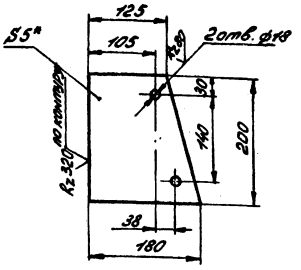

1. Неуказанные предельные отклонения размеров: отверстий - H14, остальных $\pm \frac{IT16}{2}$.
2. * Размер для справок.

Изм.	Лист	№ докум.	Подп.	Дата
Разраб.		Мусина		30.03.83
Пров.		Михеева		31.03.83
Т.контр.		Дюнзе		28.5.83
Н.контр.		Бабич		28.5.83
Утв.		Симонов		1.06.83

08.0.01

Косынка

Лит.	Масса	Масштаб
И	0,83	1:5

Лист | Листов 1

Лист 5-5 ГОСТ 19903-74 Ст3сп2 ГОСТ 14637-79

ТЕПЛОЭЛЕКТРОПРОЕКТ

Формат 11

08.0.02

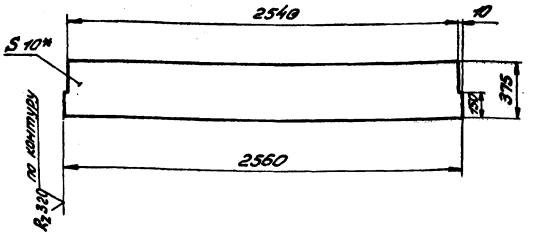

1. Неуказанные предельные отклонения размеров: валов - h14, остальных $\pm \frac{IT16}{2}$.
2. * Размер для справок.

Изм.	Лист	№ докум.	Подп.	Дата
Разраб.		Мусина		30.03.83
Пров.		Михеева		31.03.83
Т.контр.		Дюнзе		28.5.83
Н.контр.		Бабич		28.5.83
Утв.		Симонов		1.06.83

08.0.02

Стенка

Лит.	Масса	Масштаб
И	75,1	1:20

Лист | Листов 1

Лист 5-10 ГОСТ 19903-74 Ст3сп2 ГОСТ 14637-79

ТЕПЛОЭЛЕКТРОПРОЕКТ

Формат 11

Формат	Зона	Поз.	Обозначение	Наименование	Кол.	Примечание
				Документация		
22			08.0.00 СБ	Сборочный чертеж		
				Детали		
11		1	07.0.05	Планка	2	
		2	07.0.05-01	Планка	2	
11		3	07.0.06	Планка	2	
		4	07.0.06-01	Планка	2	
11		5	07.0.07	Ребро	32	
11		6	08.0.01	Косынка	4	
11		7	08.0.02	Стенка	2	
64		8	08.0.03	Стенка		
				Б-5 ГОСТ 19903-74 Лист Ст3сп2 ГОСТ 14637-79		
				758-2 × 2540-5,4	2	75,6 кг

Изм.	Лист	№ докум.	Подп.	Дата
Разраб.		Мусина		30.03.83
Пров.		Михеева		31.03.83
Н.контр.		Бабич		28.5.83
Утв.		Симонов		1.06.83

08.0.00

Средняя секция

Лит.	Лист	Листов
И	1	2

ТЕПЛОЭЛЕКТРОПРОЕКТ

Формат	Зона	Поз.	Обозначение	Наименование	Кол.	Примечание
				Стандартные изделия		
64	9			Гайка М16 ГОСТ 5915-70	16	

08.0.00

Лист 2

Инв. № подл. | Подп. и дата | Взам. инв. № | Инв. № дубл. | Подп. и дата

Типовой проект 416-9-17.83 альбом XN

Формат	Зона	Поз.	Обозначение	Наименование	Кол.	Примечание
				Документация		
22			09.0.00СБ	Сборочный чертеж		
				Детали		
11		1	07.0.05	Планка	1	
		2	07.0.05-01	Планка	1	
11		3	07.0.06	Планка	1	
		4	07.0.06-01	Планка	1	
11		5	07.0.07	Ребро	36	
11		6	08.0.01	Косынка	4	
11		7	09.0.01	Фланец	1	
11		8	09.0.02	Стенка	2	
11		9	09.0.03	Стенка	2	
				Стандартные изделия		
		10		Гайка М16.4		
				ГОСТ 5915-70	18	

Инв.№ подл. | Подп. и дата | Взам. инв.№ | Инв.№ дубл. | Подп. и дата

Изм.	Лист	N докум.	Подп.	Дата
Разраб.		Мусина		
Пров.		Михеева		
Н. контр.		Бабич		
Утв.		Симонов		

09.0.00

Концевая секция

Лит.	Лист	Листов
И		1

ТЕПЛОЭЛЕКТРОПРОЕКТ

Формат А1

09.0.02

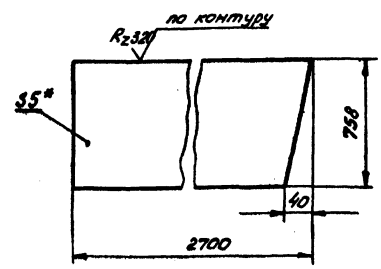

1. Неуказанные предельные отклонения размеров: валов - h 14, остальных $\pm \frac{IT16}{2}$
2. * Размер для справок.

Изм.	Лист	№ докум.	Подп.	Дата
Разраб.		Мусина		
Пров.		Михеева		
Т. контр.		Дюнзе		
Н. контр.		Бабич		
Утв.		Симонов		

09.0.02

Стенка

Лит.	Масса	Масшт.
И	80,3	1:5
Лист	Листов 1	

Б-5 ГОСТ 19903-74
Ст3сп2 ГОСТ 14637-79

ТЕПЛОЭЛЕКТРОПРОЕКТ

Формат А1

09.0.01

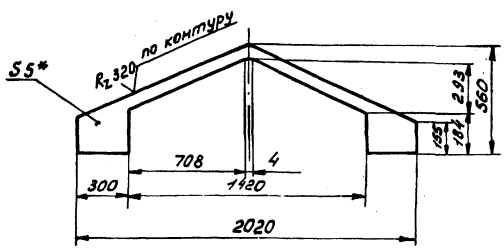

1. Неуказанные предельные отклонения размеров: валов - h 14, остальных $\pm \frac{IT16}{2}$.
2. * Размеры для справок.

Изм.	Лист	№ докум.	Подп.	Дата
Разраб.		Мусина		
Пров.		Михеева		
Т. контр.		Дюнзе		
Н. контр.		Бабич		
Утв.		Симонов		

09.0.01

Фланец

Лит.	Масса	Масшт.
И	10,7	1:20
Лист	Листов 1	

Б-5 ГОСТ 19903-74
Ст3сп2 ГОСТ 14637-79

ТЕПЛОЭЛЕКТРОПРОЕКТ

Формат А1

09.0.03

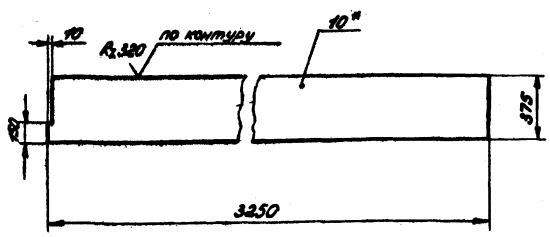

1. Неуказанные предельные отклонения размеров: валов - h 14, остальных $\pm \frac{IT16}{2}$
2. * Размер для справок.

Изм.	Лист	№ докум.	Подп.	Дата
Разраб.		Мусина		
Пров.		Михеева		
Т. контр.		Дюнзе		
Н. контр.		Бабич		
Утв.		Симонов		

09.0.03

Стенка

Лит.	Масса	Масшт.
И	95	1:20
Лист	Листов 1	

Б-10 ГОСТ 19903-74
Ст3сп2 ГОСТ 14637-79

ТЕПЛОЭЛЕКТРОПРОЕКТ

Формат А1

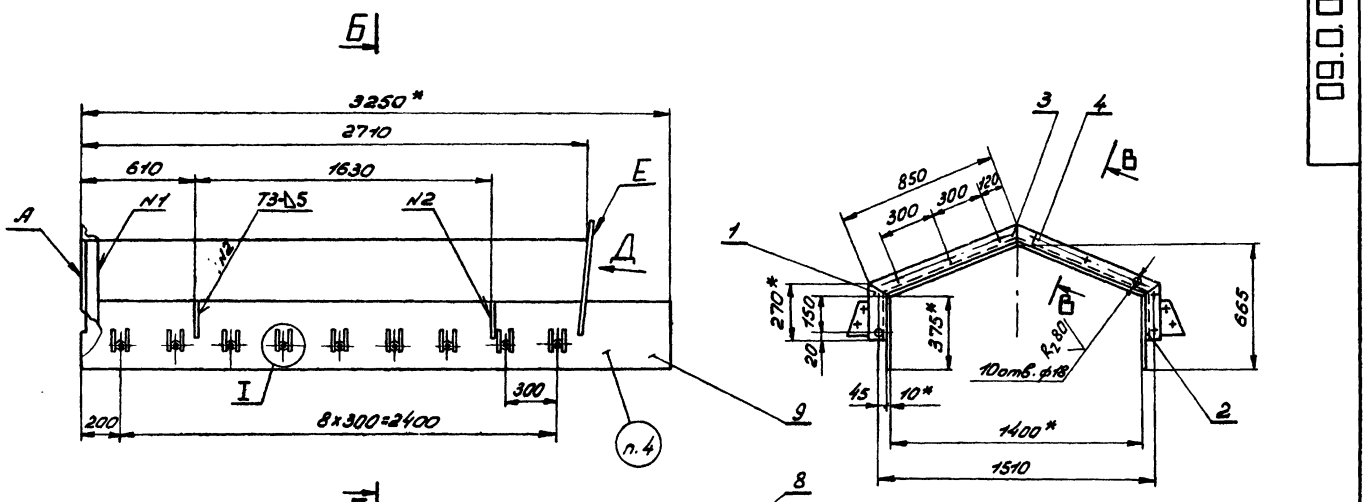

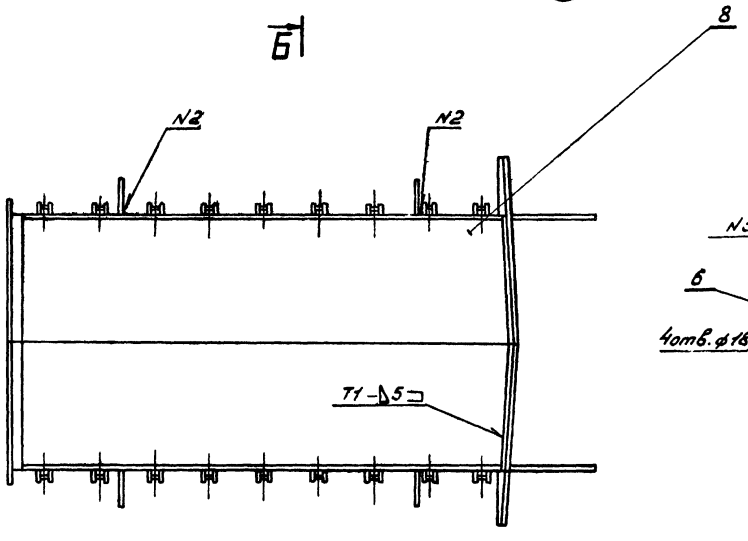

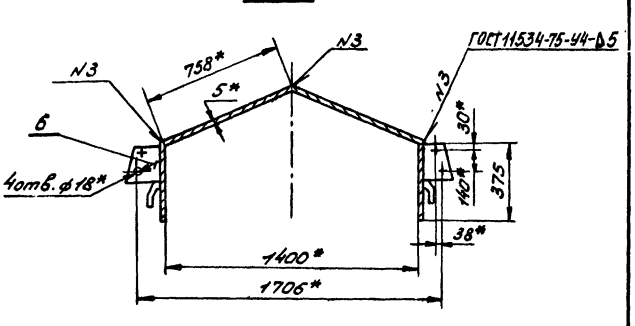

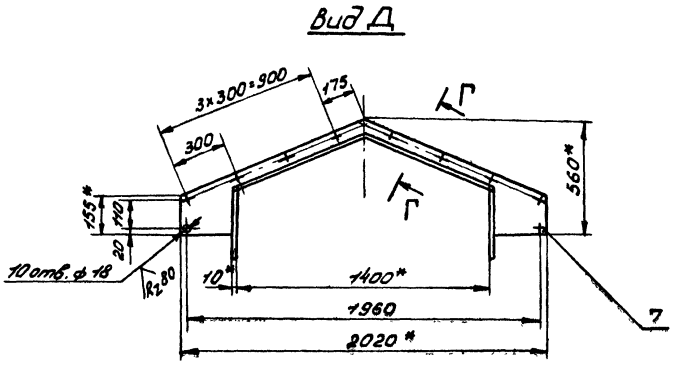

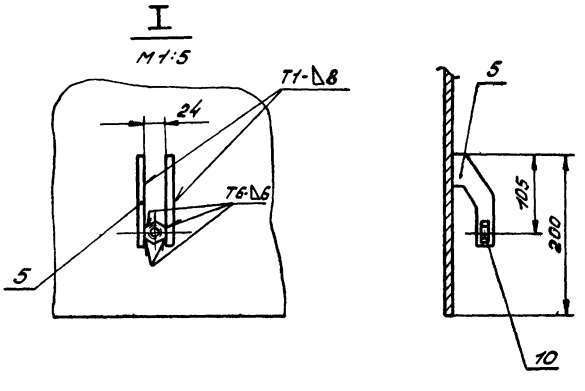

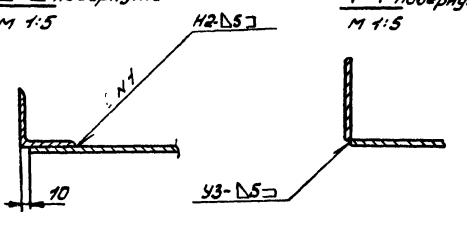

1. Неуказанные предельные отклонения размеров: отверстий - H14; валов - h14; остальных $\pm \frac{IT16}{2}$;
2. Смещение осей отверстий от номинального расположения не более 0,5мм.
3. Допускается: 1) сверлить отверстия во фланцах А черт. 07.0.00СБ; 08.0.00СБ; 09.0.00СБ по единому шаблону;
   2) отверстия фланца Е сверлить по единому шаблону с фланцем и головной воронки черт. 10.0.00СБ.
4. Сварка ручная электродуговая ГОСТ 5264-80 электроды Э-42 ГОСТ 9467-75.
5. Контроль сварных швов внешним осмотром и измерениями по ГОСТ 3264-79.
6. Маркировать: Л-4.
7. * Размеры для справок.
8. Покрыть грунтовкой ГФ-0119 ГОСТ 23343-78

					09.0.00СБ		
Изм.	Лист	N докум.	Подп.	Дата	Концевая секция	Лит.	Масса	Масшт.
Разраб.		Мусина		11.01.83		И	386,0	1:20
Пров.		Михеева		18.01.83	Сборочный чертеж	Лист	Листов 1
Т.контр.		Дронзе		25.5.83			
Н.контр.		Бабич		26.01.83		ТЭП	ТЕПЛОЭЛЕКТРОПРОЕКТ
Утв.		Симонов		27.05.83			

Инв.№ подл.	Подп. и дата	Взам.инв.№	Инв.№ дубл.	Подп. и дата
15-4477	25.10.83			

Формат	Зона	Поз.	Обозначение	Наименование	Кол.	Примечание
				Документация		
22			10.0.00СБ	Сборочный чертеж		
				Сборочные единицы		
11		1	10.1.00	Дверка	1	
				Детали		
11		2	10.0.01	Боковая стенка	2	
11		3	10.0.02	Торцовая стенка	1	
11		4	10.0.03	Планка	1	
		5	10.0.03-01	Планка	1	
11		6	10.0.04	Планка	1	
		7	10.0.04-01	Планка	1	
11		8	10.0.05	Ручка	1	
11		9	10.0.06	Ограждение	1	
11		10	10.0.07	Ограждение	1	
		11	10.0.07-01	Ограждение	1	
11		12	10.0.08	Планка	1	
11		13	10.0.09	Косынка	6	
БЧ		14	10.0.10	Фланец		
				Уголок Б·75х75х6 ГОСТ 8509-72 / Ст3сп2 ГОСТ 535-79		
				L = 300·4,3	2	2,1кг
БЧ		15	10.0.11	Фланец		
				Уголок Б·75х75х6 ГОСТ 8509-72 / Ст3сп2 ГОСТ 535-79		
				L = 1050-2,5	2	7,2кг
БЧ		16	10.0.12	Фланец		
				Уголок Б·75х75х6 ГОСТ 8509-72 / Ст3сп2 ГОСТ 535-79		
				L = 2020-4,4	1	13,9кг

Инв.№ подл. | Подп. и дата | Взам. инв.№ | Инв.№ дубл. | Подп. и дата

Изм.	Лист	№ докум.	Подп.	Дата
Разраб.		Мусина		03.84
Пров.		Михеева		28.04.84
Н. контр.		Бабич		26.04.84
Утв.		Симонов		27.04.84

10.0.00

Головная воронка.

Лит. И | Лист 1 | Листов 2

ТЕПЛОЭЛЕКТРОПРОЕКТ

Формат А1

Формат	Зона	Поз.	Обозначение	Наименование	Кол.	Примечание
БЧ		17	10.0.13.	Стенка		
				Б·5 ГОСТ 19903-74 / Ст3сп2 ГОСТ 14637-79		
				1007-2,5 × 1885-3,7	2	14,9кг
				Стандартные изделия		
		18		Болт М12х40. 36		
				ГОСТ 7798-70	14	
		19		Гайка М12.4		
				ГОСТ 5915-70	14	

Инв.№ подл. | Подп. и дата | Взам. инв.№ | Инв.№ дубл. | Подп. и дата

Изм.	Лист	№ докум.	Подп.	Дата

10.0.00

Лист 2

Формат А1

Формат	Зона	Поз.	Обозначение	Наименование	Кол.	Примечание
				Документация		
11			10.1.00СБ	Сборочный чертеж		
				Детали		
11		1	10.1.01	Полотно	1	
11		2	10.1.02	Уплотнение	2	
11		3	10.1.03	Уплотнение	2	
				Стандартные изделия		
БЧ		4		Заклепка 5х12-011 ГОСТ 10300-80	20	

Инв.№ подл. | Подп. и дата | Взам. инв.№ | Инв.№ дубл. | Подп. и дата

Изм.	Лист	№ докум.	Подп.	Дата
Разраб.		Мусина		28.04
Пров.		Михеева		28.04
Н. контр.		Бабич		26.04
Утв.		Симонов		27.04

10.1.00

Дверка

Лит. | Лист | Листов 1

ТЕПЛОЭЛЕКТРОПРОЕКТ

Формат А1

10.1.01

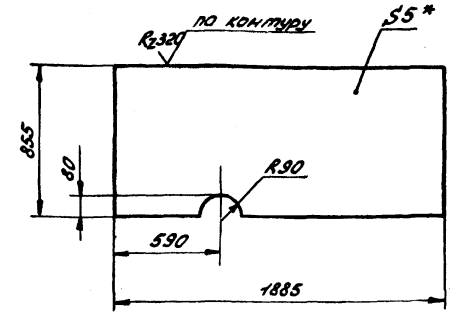

1. Неуказанные предельные отклонения размеров: валов - h14, остальных ± IT16/2.
2. * Размер для справок

Инв.№ подл. | Подп. и дата | Взам. инв.№ | Инв.№ дубл. | Подп. и дата

10.0.01

Изм.	Лист	№ докум.	Подп.	Дата
Разраб.		Мусина		28.04
Пров.		Михеева		28.04
Т. контр.		Дюнзе		25.05
Н. контр.		Бабич		26.04
Утв.		Симонов		27.04

Боковая стенка

Лит. И | Масса 63,2 | Масштаб 1:20

Лист | Листов 1

Б·5 ГОСТ 19903-74 / Ст3сп2 ГОСТ 14637-79

ТЕПЛОЭЛЕКТРОПРОЕКТ

Копировал: Кидовьева

Формат А1

10.0.00СБ

Типовой проект 4/16-9-17.83 Альбом XIV

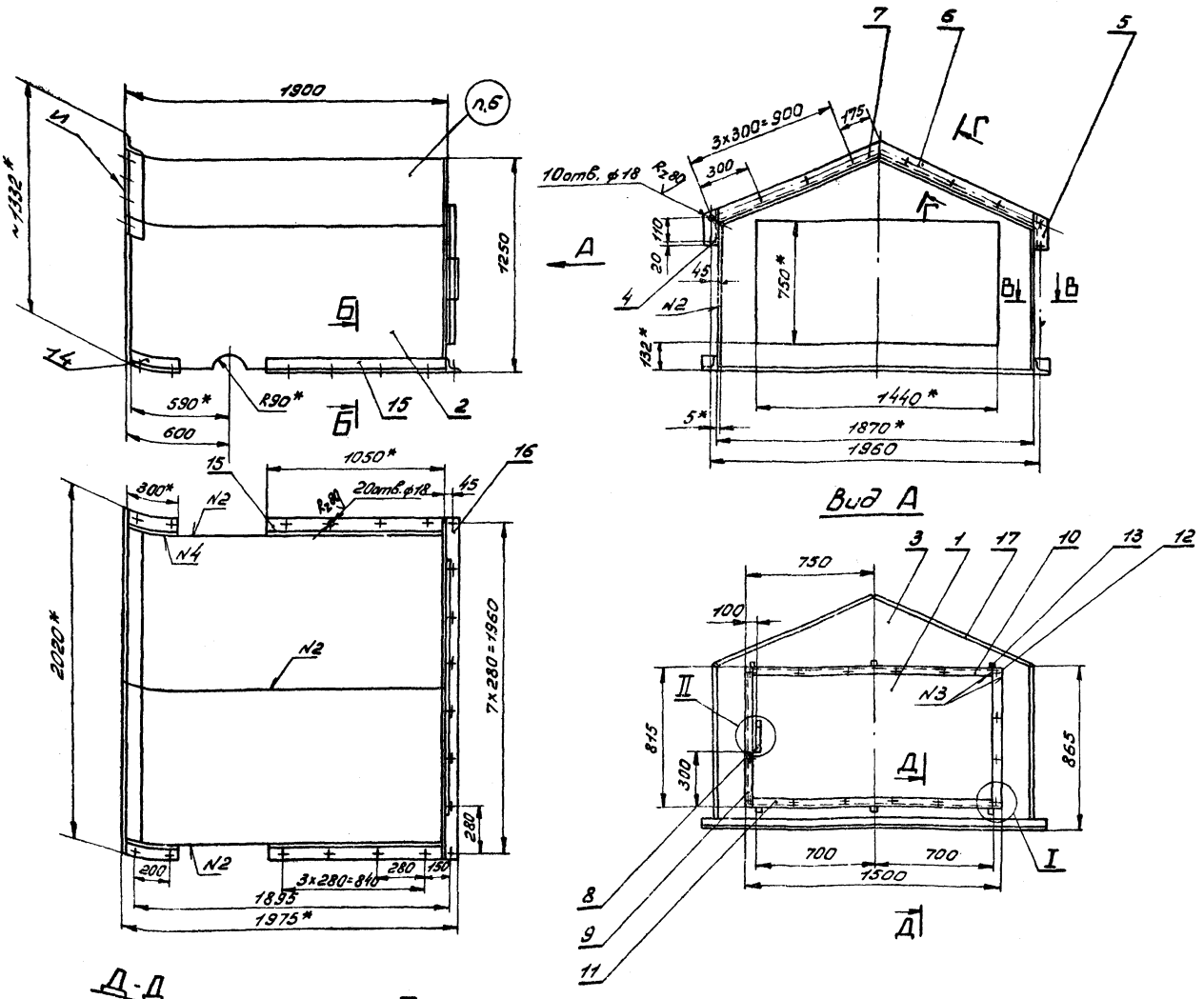

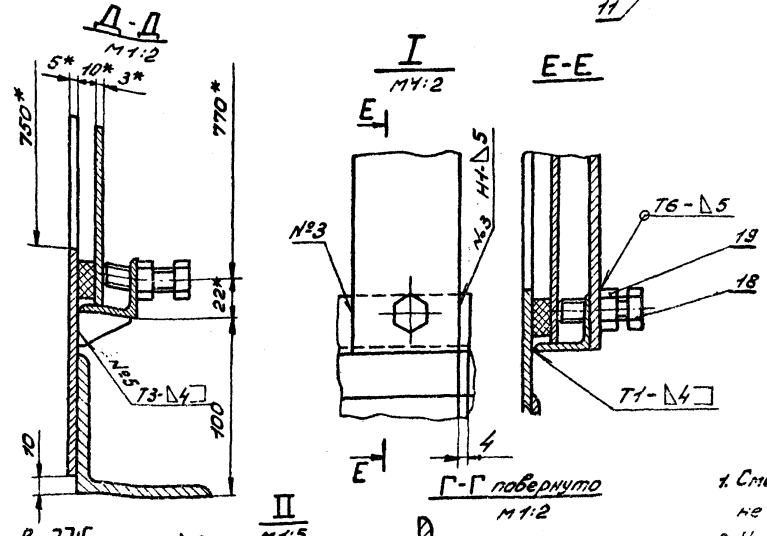

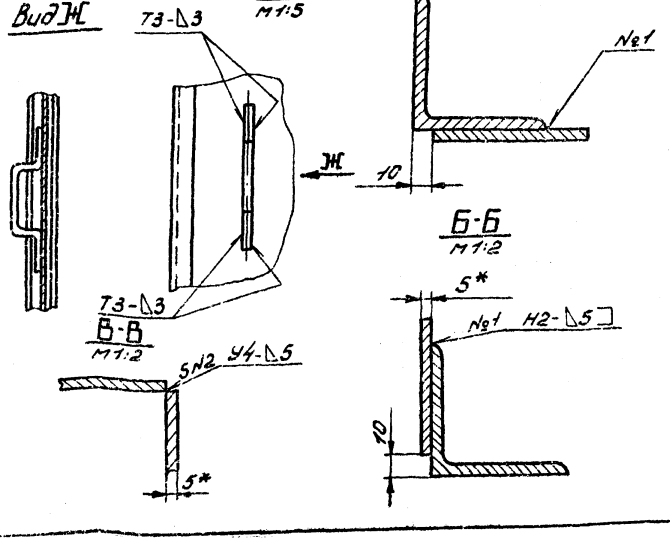

1. Смещение осей отверстий от номинального расположения не более 0,5 мм.
2. Неуказанные предельные отклонения размеров: отверстий - Н14; валов - h14; остальных ± $\frac{IT16}{2}$.
3. Допускается сверлить отв. во фланце И и фланца Е черт. 09.0.00СБ по единому шаблону.
4. Сварка ручная электродуговая ГОСТ 5264-80 электроды Э-42 ГОСТ 9467-75
5. Контроль сварных швов внешним осмотром и измерениями по ГОСТ 3242-79.
6. Маркировать: Л-5.
7. * Размеры для справок.
8. Покрыть грунтовкой ГФ-0119 ГОСТ 23343-78

					10.0.00СБ			
Изм.	Лист	№ докум.	Подп.	Дата	Головная воронка Сборочный чертеж	Лит.	Масса	Масшт.
Разраб.		Мусина				И	398,0	1:20
Пров.		Михеева		19.10.83		Лист	Листов 1	
Т. контр.		Тюмзе		25.5.81				
Н. контр.		Бабич		26.05.81		ТЕПЛОЭЛЕКТРОПРОЕКТ		
Утв.		Симонов		27.05.81				

Копировал: Кудрявцева Формат 22

Инв. № подл. 15-4-84 | Подп. и дата | Взам. инв. № | Инв. № дубл. | Подп. и дата

Типовой проект 416-9-11.83 Альбом XIV

10.1.00С6

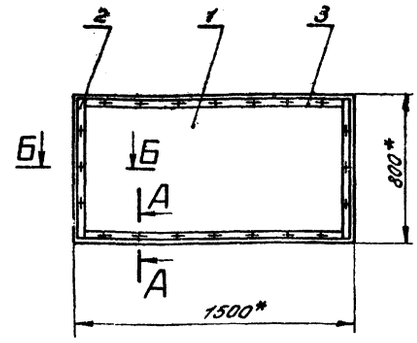

А-А
М1:1

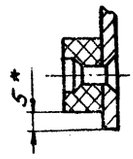

Б-Б
М1:1

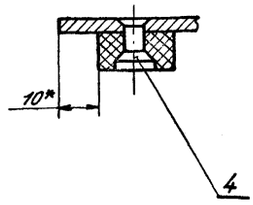

* Размеры для справок.

Изм.	Лист	№ докум.	Подп.	Дата	10.1.00С6			
Разраб.		Мусина		20.05.81	Дверка	Лит.	Масса	Масшт.
Пров.		Михеева		21.05.81	Сборочный чертеж	И	29,5	1:20
Т.контр.		Дюнзе		25.5.81		Лист	Листов 1	
Н.контр.		Бабич		26.05.81		ТЕПЛОЭЛЕКТРОПРОЕКТ		
Утв.		Симонов		26.05.81				

Формат 11

10.1.01

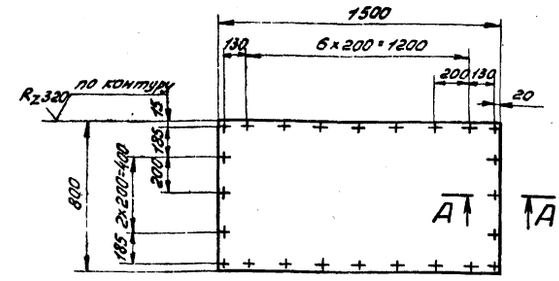

А-А
М2:1

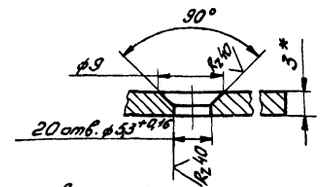

1. Смещение осей отверстий от номинального расположения не более 0,2 мм.
2. Неуказанные предельные отклонения размеров: отверстий - H14, валов - h14, остальных $\pm \frac{IT16}{2}$.
3. * Размер для справок.

Изм.	Лист	№ докум.	Подп.	Дата	10.1.01			
Разраб.		Мусина		20.05.81	Полотно	Лит.	Масса	Масшт.
Пров.		Михеева		21.05.81		И	28,3	1:20
Т.контр.		Дюнзе		25.5.81		Лист	Листов 1	
Н.контр.		Бабич		26.05.81	Лист Б-3 ГОСТ 19903-74 Ст3сп2 ГОСТ 16523-70	ТЕПЛОЭЛЕКТРОПРОЕКТ		
Утв.		Симонов		26.05.81				

Формат 11

10.1.02

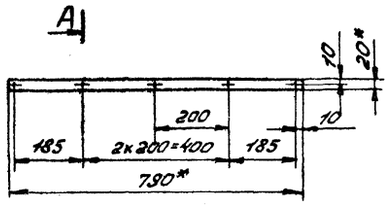

А-А
М1:1

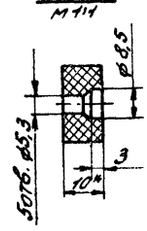

* Размеры для справок.

Изм.	Лист	№ докум.	Подп.	Дата	10.1.02			
Разраб.		Мусина		20.5.81	Уплотнение	Лит.	Масса	Масшт.
Пров.		Михеева		21.05.81		И	0,2	1:10
Т.контр.		Дюнзе		25.5.81		Лист	Листов 1	
Н.контр.		Бабич		26.05.81	Пластина I Лист, ТМКЦ-С-10х20х790-9.9 ГОСТ 7338-77	ТЕПЛОЭЛЕКТРОПРОЕКТ		
Утв.		Симонов		26.05.81				

Формат 11

10.1.03

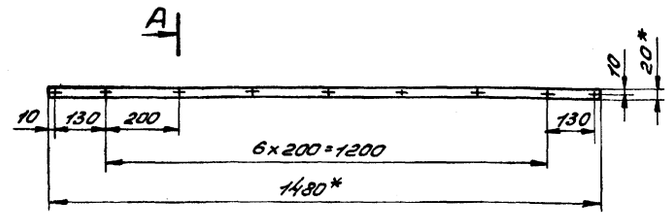

А-А
М1:1

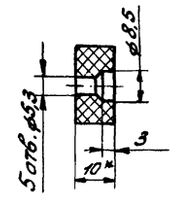

* Размеры для справок.

Изм.	Лист	№ докум.	Подп.	Дата	10.1.03			
Разраб.		Мусина		20.5.81	Уплотнение	Лит.	Масса	Масшт.
Пров.		Михеева		21.05.81		И	0,4	1:10
Т.контр.		Дюнзе		25.5.81		Лист	Листов 1	
Н.контр.		Бабич		26.05.81	Пластина I Лист, ТМКЦ-С-10х20-1480-9-9 ГОСТ 7338-77.	ТЕПЛОЭЛЕКТРОПРОЕКТ		
Утв.		Симонов		26.05.81				

Копировал: Кудрявцева

Формат 11

Инв. № подл. | Подп. и дата | Взам. инв. № | Инв. № дубл. | Подп. и дата

Типовой проект 416-9-1783 Альбом XIV

10.0.02

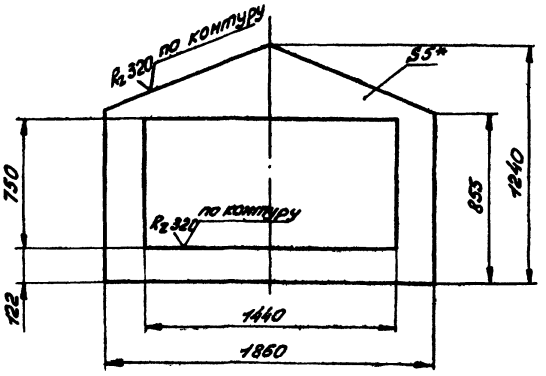

1. Неуказанные предельные отклонения размеров: валов - h14, отверстий - H14, остальных $\pm \frac{JT16}{2}$
2. * Размер для справок.

Изм.	Лист	№ докум.	Подп.	Дата	10.0.02	Лит.	Масса	Масшт.
Разраб.		Мусина			Торцовая стенка	И	33,5	1:20
Пров.		Михеева				Лист	Листов 1	
Т.контр.		Дюнзе						
Н.контр.		Бабич			Лист Б-5 ГОСТ 19903-74 / Ст3сп2 ГОСТ 14637-79			
Утв.		Симонов						

ТЕПЛОЭЛЕКТРОПРОЕКТ

Формат 11

10.0.03

10.0.03 - изображено
10.0.03-01 - зеркальное отражение

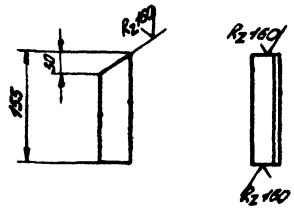

Неуказанные предельные отклонения размеров: валов - h14, остальных $\pm \frac{JT16}{2}$

Изм.	Лист	№ докум.	Подп.	Дата	10.0.03	Лит.	Масса	Масшт.
Разраб.		Мусина			Планка	И	1,1	1:2
Провер.		Михеева				Лист	Листов 1	
Т.контр.		Дюнзе						
Н.контр.		Бабич			Уголок Б75х75х6 ГОСТ 8509-72 / Ст3сп2 ГОСТ 535-79			
Утв.		Симонов						

ТЕПЛОЭЛЕКТРОПРОЕКТ

Формат 11

10.0.04

10.0.04 - изображено
10.0.04-01 - зеркальное отражение

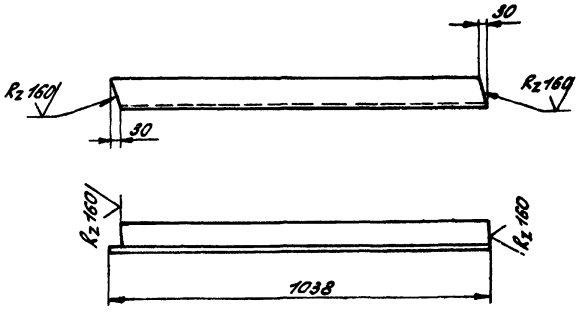

Неуказанные предельные отклонения размеров: валов - h14, остальных $\pm \frac{JT16}{2}$.

Изм.	Лист	№ докум.	Подп.	Дата	10.0.04	Лит.	Масса	Масшт.
Разраб.		Мусина			Планка	И	7,2	1:10
Пров.		Михеева				Лист	Листов 1	
Т.контр.		Дюнзе						
Н.контр.		Бабич			Уголок Б75х75х6 ГОСТ 8509-72 / Ст3сп2 ГОСТ 535-79			
Утв.		Симонов						

ТЕПЛОЭЛЕКТРОПРОЕКТ

10.0.05

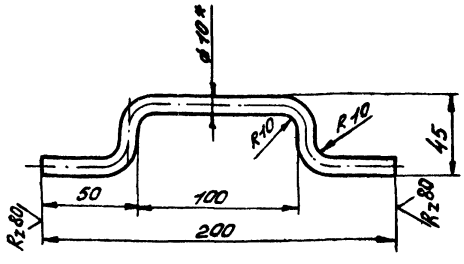

1. Неуказанные предельные отклонения размеров: валов - h14, остальных $\pm \frac{JT16}{2}$
2. Длина развертки L = 225мм
3. * Размер для справок.

Изм.	Лист	№ докум.	Подп.	Дата	10.0.05	Лит.	Масса	Масшт.
Разраб.		Мусина			Ручка	И	0,15	1:5
Пров.		Михеева				Лист	Листов 1	
Т.контр.		Дюнзе						
Н.контр.		Бабич			Круг В10 ГОСТ 2590-71 / Ст3сп2 ГОСТ 535-79			
Утв.		Симонов						

ТЕПЛОЭЛЕКТРОПРОЕКТ

Типовой проект 416-3-178.83 Альбом XIV

10.0.06

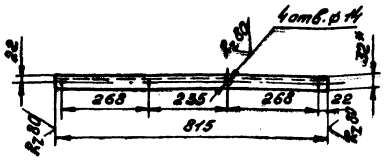

1. Неуказанные предельные отклонения размеров: отверстий - H14, валов - h14, остальных $\pm \frac{IT16}{2}$.
2. * Размер для справок.

Изм.	Лист	№ докум.	Подп.	Дата
Разраб.		Мусина		
Пров.		Михеева		
Т.контр.		Дюнзе		
Н.контр.		Бабич		
Утв.		Симонов		

10.0.06 — Ограждение

Лит.	Масса	Масшт.
И	1,6	1:10

Лист | Листов 1

Уголок $\frac{Б\text{-}32\times32\times4\ ГОСТ\ 8509\text{-}72}{Ст3сп2\ ГОСТ\ 535\text{-}79}$

ТЕПЛОЭЛЕКТРОПРОЕКТ

Формат 11

10.0.07

10.0.07 - изображено
10.0.07-01 - зеркальное отражение

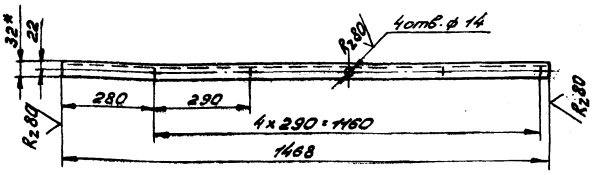

1. Неуказанные предельные отклонения размеров: отверстий - H14, валов - h14, остальных $\pm \frac{IT16}{2}$.
2. * Размер для справок.

Изм.	Лист	№ докум.	Подп.	Дата
Разраб.		Мусина		
Пров.		Михеева		
Т.контр.		Дюнзе		
Н.контр.		Бабич		
Утв.		Симонов		

10.0.07 — Ограждение

Лит.	Масса	Масшт.
И	2,8	1:10

Лист | Листов 1

Уголок $\frac{Б\text{-}32\times32\times4\ ГОСТ\ 8509\text{-}72}{Ст3сп2\ ГОСТ\ 535\text{-}79}$

ТЕПЛОЭЛЕКТРОПРОЕКТ

Формат 11

10.0.08

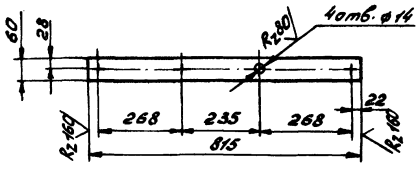

1. Неуказанные предельные отклонения размеров: отверстий - H14, остальных $\pm \frac{IT16}{2}$.
2. * Размер для справок.

Изм.	Лист	№ докум.	Подп.	Дата
Разраб.		Мусина		
Пров.		Михеева		
Т.контр.		Дюнзе		
Н.контр.		Бабич		
Утв.		Симонов		

10.0.08 — Планка

Лит.	Масса	Масшт.
И	1,9	1:10

Лист | Листов 1

Полоса $\frac{Б\text{-}2\text{-}5\times60\ ГОСТ\ 103\text{-}76}{Ст3сп2\ ГОСТ\ 535\text{-}79}$

ТЕПЛОЭЛЕКТРОПРОЕКТ

ТУ 24-10-83 1-5-4 ИТП

10.0.09

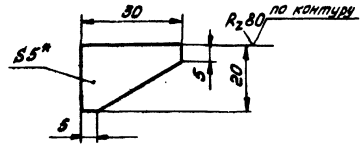

1. Неуказанные предельные отклонения размеров: валов - h14, остальных $\pm \frac{IT16}{2}$.
2. * Размер для справок.

Изм.	Лист	№ докум.	Подп.	Дата
Разраб.		Мусина		
Пров.		Михеева		
Т.контр.		Дюнзе		
Н.контр.		Бабич		
Утв.		Симонов		

10.0.09 — Косынка

Лит.	Масса	Масшт.
И	0,02	1:1

Лист | Листов 1

Лист $\frac{Б\text{-}5\ ГОСТ\ 19903\text{-}74}{Ст3сп2\ ГОСТ\ 14637\text{-}79}$

ТЕПЛОЭЛЕКТРОПРОЕКТ

Инв.№ подл. | Подп. и дата | Взам.инв.№ | Инв.№ дубл. | Подп. и дата

Типовой проект 416-9-12.83 Альбом XN

11.0.00С6

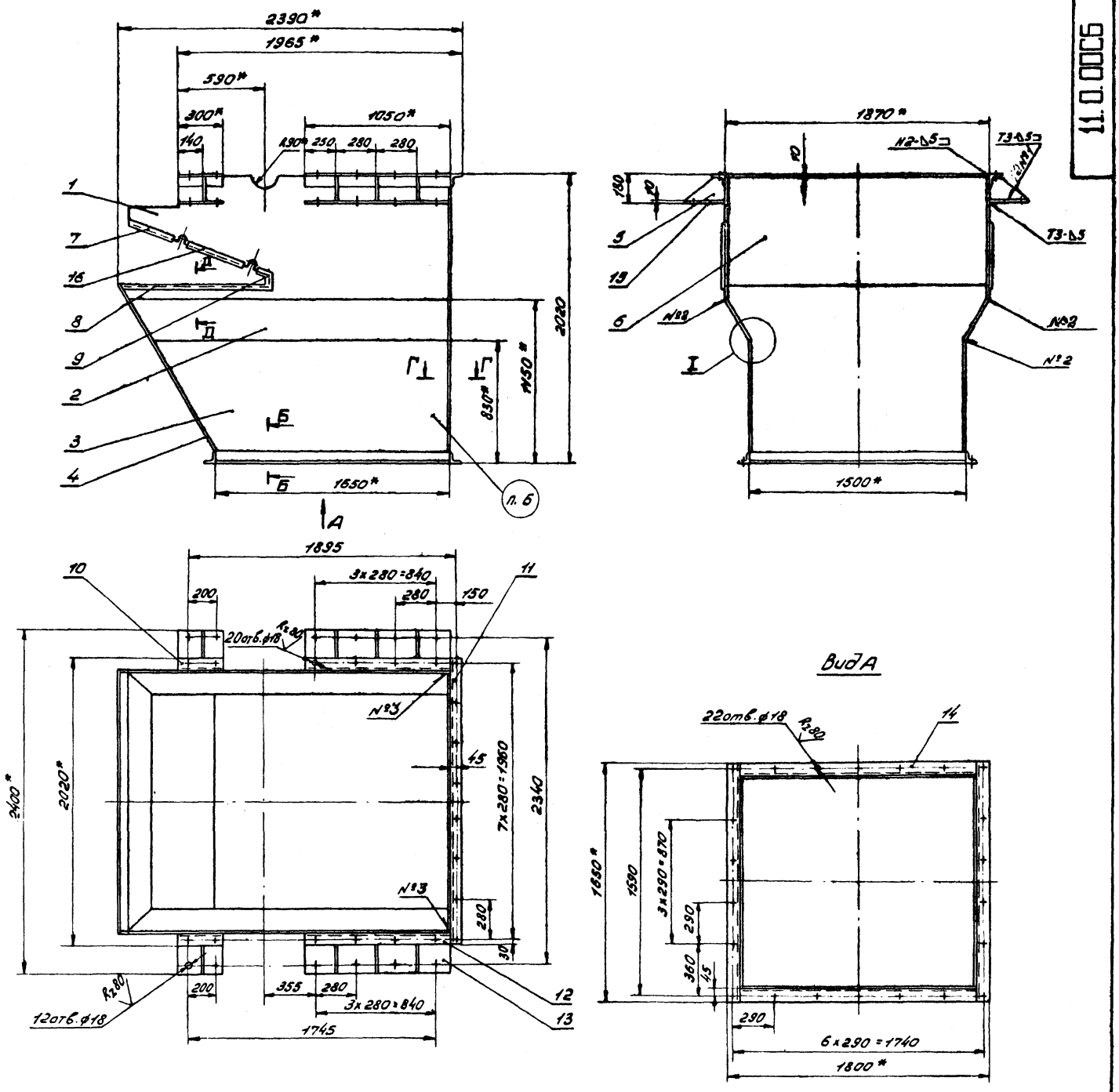

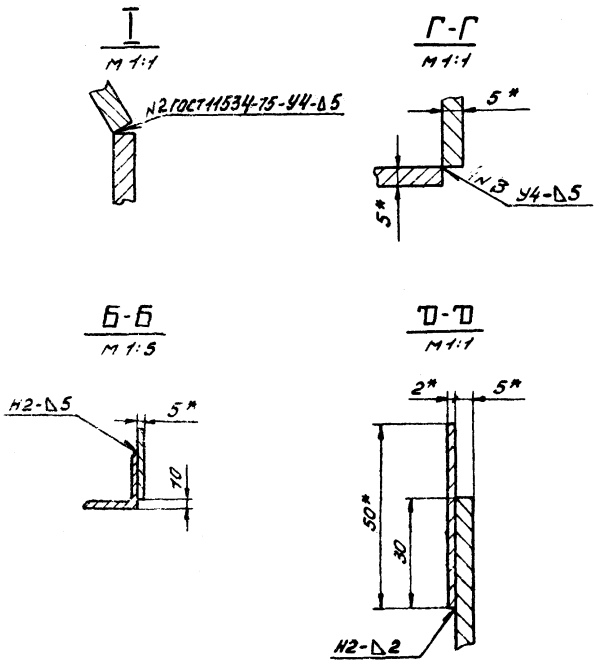

1. Смещение осей отверстий от номинального расположения не более 0,5 мм.
2. Неуказанные предельные отклонения размеров: отверстий - Н14, валов - h14, остальных $\pm \frac{IT16}{2}$.
3. Допускается сверлить отверстия во фланцах по шаблону.
4. Сварка ручная электродуговая ГОСТ 5264-80, электроды Э-42 ГОСТ 9467-79.
5. Контроль сварных швов внешним осмотром и измерениями по ГОСТ 3242-79.
6. Маркировать: Л-6.
7. * Размеры для справок.
8. Покрыть грунтовкой ГФ-0119 ГОСТ 23343-78

					11.0.00С6			
Изм.	Лист	№ докум.	Подп.	Дата	Ссыпной короб	Лит.	Масса	Масшт.
Разраб.		Филимонова		4.05.81		И	682	1:20
Пров.		Михеева		4.05.81	Сборочный чертеж	Лист	Листов 1	
Т.контр.		Дюнзе		25.5.81				
Н.контр.		Бабич		18.05.81		ТЕПЛОЭЛЕКТРОПРОЕКТ		
Утв.		Симонов		28.05.81				

Инв. № подл. 15-4477 | Подп. и дата 24.10.83 | Взам. инв. № | Инв. № дубл. | Подп. и дата

Типовой проект 4-9-17.83 Альбом XN

11.0.06

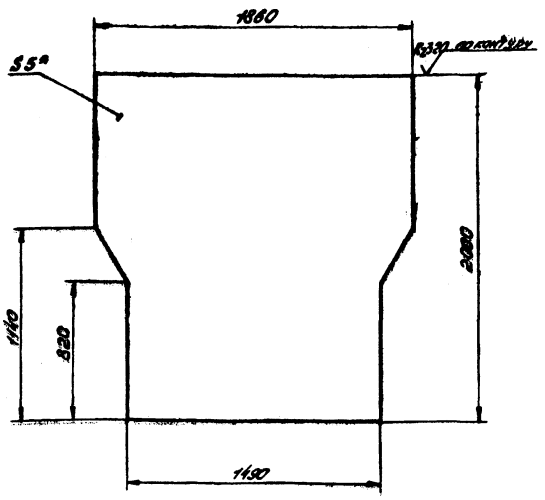

1. Неуказанные предельные отклонения размеров: валов - ±1,14, остальных ± 2716/2.
2. * Размер для справок.

Изм.	Лист	№ докум.	Подп.	Дата		Лит.	Масса	Масшт.
Разраб.		Филимонова		2.9.81	Стенка вертикальная	И	131,0	1:20
Пров.		Михеева		2.9.81		Лист	Листов 1	
Т.контр.		Дюнзе		4.5.81				
Н.контр.		Бабич		5.05.81	Лист Б-5 ГОСТ 19903-74 / Ст3сп2 ГОСТ 14637-79			
Утв.		Симонов		6.05.81				

ТЕПЛОЭЛЕКТРОПРОЕКТ

Формат 11

11.0.04

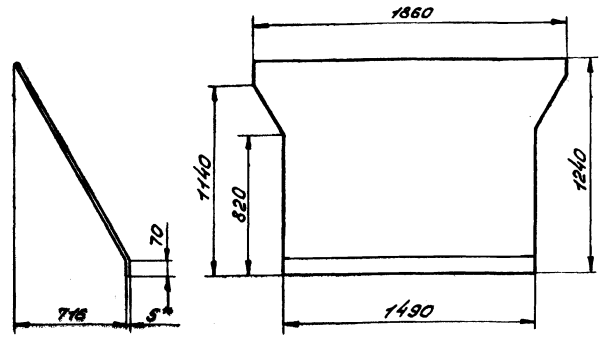

Развертка
М1:50

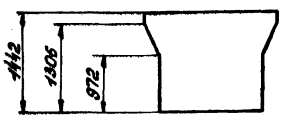

1. Неуказанные предельные отклонения размеров: валов - ±1,14, остальных ± 2716/2.
2. Длина развертки L = 1306.
3. * Размер для справок.

Изм.	Лист	№ докум.	Подп.	Дата		Лит.	Масса	Масшт.
Разраб.		Филимонова		2.9.81	Стенка наклонная	И	93,1	1:20
Пров.		Михеева		2.9.81		Лист	Листов 1	
Т.контр.		Дюнзе		4.5.81				
Н.контр.		Бабич		5.05.81	Лист Б-5 ГОСТ 19903-74 / Ст3сп2 ГОСТ 14637-79			
Утв.		Симонов		6.05.81				

ТЕПЛОЭЛЕКТРОПРОЕКТ

Формат 11

Формат	Зона	Поз.	Обозначение	Наименование	Кол.	Примечание
				Документация		
22			11.0.00СБ	Сборочный чертеж		
				Детали		
11		1	11.0.01	Верх стенки	2	
11		2	11.0.02	Средняя стенка	2	
11		3	11.0.03	Низ стенки	2	
11		4	11.0.04	Стенка наклонная	1	
11		5	11.0.05	Ребро	8	
11		6	11.0.06	Стенка вертикальная	1	
11		7	11.0.07	Планка	2	
11		8	11.0.08	Планка	2	
11		9	11.0.09	Планка	2	
БЧ		10	11.0.10	Фланец верхний		
				Уголок Б-75х75х6 ГОСТ 8509-72 / Ст3сп2 ГОСТ 535-79 L = 300-1,3	2	2,1кг

Изм.	Лист	№ докум.	Подп.	Дата		Лит.	Лист	Листов
Разраб.		Филимонова		2.9.81	Ссыпной короб	И	1	2
Пров.		Михеева		2.9.81				
Н.контр.		Бабич		5.05.81				
Утв.		Симонов		6.05.81				

ТЕПЛОЭЛЕКТРОПРОЕКТ

Формат	Зона	Поз.	Обозначение	Наименование	Кол.	Примечание
БЧ		11	11.0.11	Фланец верхний		
				Уголок Б-75х75х6 ГОСТ 8509-72 / Ст3сп2 ГОСТ 535-79		
				L = 2020-4,4	1	14кг
БЧ		12	11.0.12	Фланец		
				Уголок Б-75х75х6 ГОСТ 8509-72 / Ст3сп2 ГОСТ 535-79		
				L = 1050-2,6	2	7,2кг
БЧ		13	11.0.13	Планка		
				Лист Б-10 ГОСТ 19903-74 / Ст3сп2 ГОСТ 14637-79		
				1050-2,6 × 265-1,3	2	21,8кг
БЧ		14	11.0.14	Фланец нижний		
				Уголок Б-75х75х6 ГОСТ 8509-72 / Ст3сп2 ГОСТ 535-79		
				L = 1650-3,7	4	11,4кг
БЧ		15	11.0.15	Фланец		
				Лист Б-10 ГОСТ 19903-74 / Ст3сп2 ГОСТ 14637-79		
				300-1,3 × 265-1,5	2	6,2кг
БЧ		16	11.0.16	Планка		
				Лист Б-2 ГОСТ 19903-74 / Ст3сп2 ГОСТ 14637-79		
				L = 485-1,55 × 50-0,62	2	0,38кг

Изм.	Лист	№ докум.	Подп.	Дата		Лист
					11.0.00	2

Формат 11

Типовой проект 416-9-17.83 Альбом XIV

11.0.03

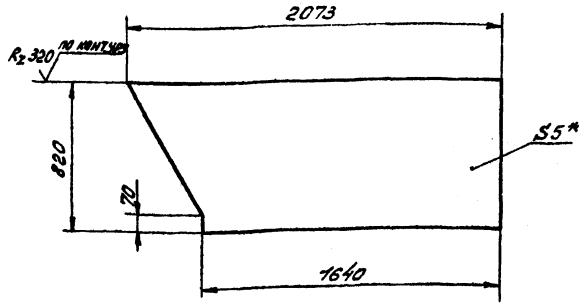

1. Неуказанные предельные отклонения размеров: валов - h 14, остальных $\pm \frac{JT16}{2}$.
2. * Размер для справок.

Изм.	Лист	№ докум.	Подп.	Дата	11.0.03	Лит.	Масса	Масшт.
Разраб.		Филимонова		24.04.81	Низ стенки	И	59,0	1:20
Пров.		Михеева		26.04.81		Лист	Листов 1	
Т.контр.		Дюнзе		4.5.81				
Н.контр.		Бабич		5.05.81	Лист Б-5 ГОСТ 19903-74 / Ст3сп2 ГОСТ 14637-79			
Утв.		Симонов		6.05.81				

ТЕПЛОЭЛЕКТРОПРОЕКТ

Формат 11

11.0.02

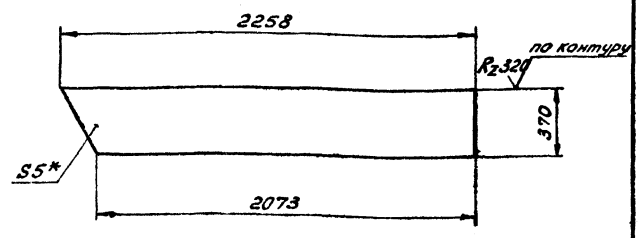

1. Неуказанные предельные отклонения размеров: валов - h 14, остальных $\pm \frac{JT16}{2}$.
2. * Размер для справок.

Изм.	Лист	№ докум.	Подп.	Дата	11.0.02	Лит.	Масса	Масшт.
Разраб.		Филимонова		21.04.81	Средняя стенка	И	31,4	1:20
Пров.		Михеева		22.04.81		Лист	Листов 1	
Т.контр.		Дюнзе		4.5.81				
Н.контр.		Бабич		5.05.81	Лист Б-5 ГОСТ 19903-74 / Ст3сп2 ГОСТ 14637-79			
Утв.		Симонов		6.05.81				

ТЕПЛОЭЛЕКТРОПРОЕКТ

Формат 11

11.0.01

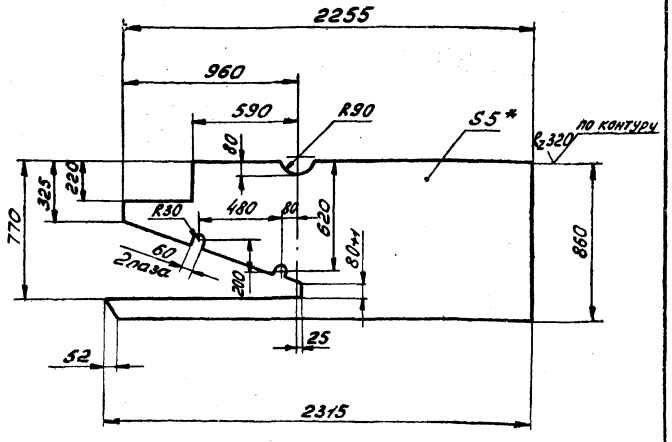

1. Неуказанные предельные отклонения размеров: валов - h 14, остальных $\pm \frac{JT16}{2}$
2. * Размер для справок.

Изм.	Лист	№ докум.	Подп.	Дата	11.0.01	Лит.	Масса	Масшт.
Разраб.		Филимонова		20.04.81	Верх стенки	И	66,5	1:20
Пров.		Михеева		21.04.81		Лист	Листов 1	
Т.контр.		Дюнзе		4.5.81				
Н.контр.		Бабич		5.05.81	Лист Б-5 ГОСТ 19903-74 / Ст3сп2 ГОСТ 14637-79			
Утв.		Симонов		6.05.81				

ТЕПЛОЭЛЕКТРОПРОЕКТ

Формат 11

11.0.05

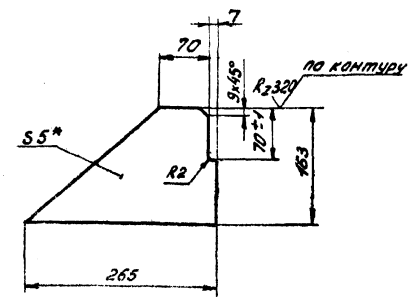

1. Неуказанные предельные отклонения размеров: валов - h 14, остальных $\pm \frac{JT16}{2}$.
2. * Размер для справок.

Изм.	Лист	№ докум.	Подп.	Дата	11.0.05	Лит.	Масса	Масшт.
Разраб.		Филимонова		05.05.81	Ребро	И	1,7	1:20
Пров.		Михеева		6.05.81		Лист	Листов 1	
Т.контр.		Дюнзе		4.5.81				
Н.контр.		Бабич		5.05.81	Лист Б-5 ГОСТ 19903-74 / Ст3сп2 ГОСТ 14637-79			
Утв.		Симонов		6.05.81				

ТЕПЛОЭЛЕКТРОПРОЕКТ

Копировал: Кудрявцева

Формат 11

Инв. № подл. | Подп. и дата | Взам. инв. № | Инв. № дубл. | Подп. и дата

15-44171 | 24.10.83

Типовой проект 416-417.83 Альбом XIV

11.0.07

✓ (✓)

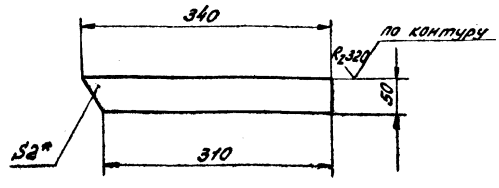

1. Неуказанные предельные отклонения размеров: валов - h 14, остальных $\pm \frac{IT16}{2}$.
2. * Размер для справок.

Изм.	Лист	№ докум.	Подп.	Дата	11.0.07	Лит.	Масса	Масшт.
Разраб.		Филимонова		27.04.81	Планка	И	0,6	1:5
Пров.		Михеева		28.04.81		Лист	Листов 1	
Т.контр.		Дюнзе		4.5.81				
Н.контр.		Бабич		5.05.81	Лист Б-2 ГОСТ 19903-74 / Ст3сп2 ГОСТ 16523-70	ТЕПЛОЭЛЕКТРОПРОЕКТ		
Утв.		Симонов		6.05.81				

Формат 11

11.0.08

✓ (✓)

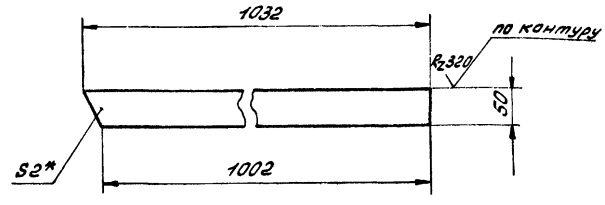

1. Неуказанные предельные отклонения размеров: валов - h 14, остальных $\pm \frac{IT16}{2}$.
2. * Размер для справок.

Изм.	Лист	№ докум.	Подп.	Дата	11.0.08	Лит.	Масса	Масшт.
Разраб.		Филимонова		28.04.81	Планка	И	0,8	1:5
Пров.		Михеева		29.04.81		Лист	Листов 1	
Т.контр.		Дюнзе		4.5.81				
Н.контр.		Бабич		5.05.81	Лист Б-2 ГОСТ 19903-74 / Ст3 сп2 ГОСТ 16523-70	ТЕПЛОЭЛЕКТРОПРОЕКТ		
Утв.		Симонов		6.05.81				

Формат 11

11.0.00

✓ (✓)

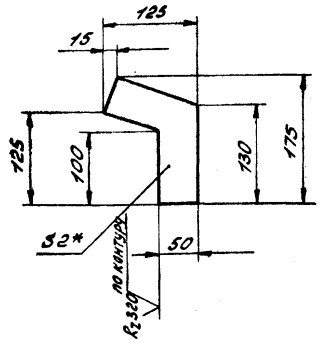

1. Неуказанные предельные отклонения размеров: валов - h 14, остальных $\pm \frac{IT16}{2}$.
2. * Размер для справок

Изм.	Лист	№ докум.	Подп.	Дата	11.0.09	Лит.	Масса	Масшт.
Разраб.		Филимонова		27.04.81	Планка	И	0,44	1:5
Пров.		Михеева		28.04.81		Лист	Листов 1	
Т.контр.		Дюнзе		4.5.81				
Н.контр.		Бабич		5.05.81	Лист Б-2 ГОСТ 19903-74 / Ст3 сп2 ГОСТ 16523-70	ТЕПЛОЭЛЕКТРОПРОЕКТ		
Утв.		Симонов		6.05.81				

Формат	Зона	Поз.	Обозначение	Наименование	Кол.	Примечание
				Документация		
12			12.0.00СБ	Сборочный чертеж		
				Сборочные единицы		
11		1	12.1.00	Торцовая стенка	1	
11		2	12.2.00	Боковая стенка	1	
		3	12.2.00-01	Боковая стенка	1	

Изм.	Лист	N докум.	Подп.	Дата	12.0.00	Лит.	Лист	Листов
Разраб.		Филимонова		27.04.81	Воронка	И		1
Пров.		Михеева		28.04.81				
Н.контр.		Бабич		5.05.81				
Утв.		Симонов		6.05.81				

ТЕПЛОЭЛЕКТРОПРОЕКТ

Типовой проект 416-9-17.83 Альбом XIV

12.1.00СБ

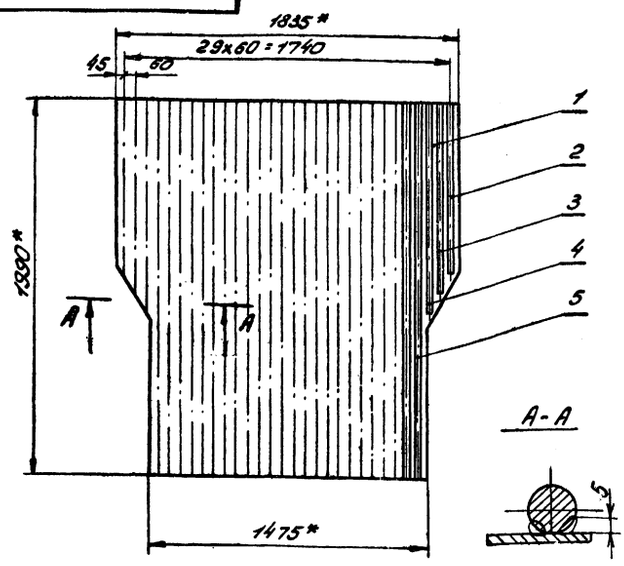

1. Неуказанные предельные отклонения размеров: валов - h14, остальных $\pm\frac{IT16}{2}$.
2. Сварка ручная электродуговая электроды Э-42 ГОСТ 9467-79.
3. Контроль сварных швов внешним осмотром и измерениями по ГОСТ 3242-79.
4. * Размер для справок.
5. Покрыть грунтовкой ГФ-0119 ГОСТ 23343-78

Изм.	Лист	№ докум.	Подп.	Дата
Разраб.		Филимонова		27.04.81
Пров.		Михеева		28.04.81
Т.контр.		Дюнзе		4.5.81
Н.контр.		Бабич		4.05.81
Утв.		Симонов		5.05.81

12.1.00СБ

Торцовая стенка
Сборочный чертеж.

Лит.	Масса	Масшт.
И	197,5	1:20

Лист | Листов 1

ТЕПЛОЭЛЕКТРОПРОЕКТ

Формат 11

Формат	Зона	Поз.	Обозначение	Наименование	Кол.	Примечание
				Документация		
11			12.1.00СБ	Сборочный чертеж		
				Детали		
11		1	12.1.01	Плита	1	
БЧ		2	12.1.02	Пруток		
				Круг $\frac{В16\ ГОСТ\ 2590\text{-}71}{Ст3\ сп2\ ГОСТ\ 535\text{-}79}$		
				L = 810-2,3	2	1,35 кг
БЧ		3	12.1.03	Пруток		
				Круг $\frac{В16\ ГОСТ\ 2590\text{-}71}{Ст3\ сп2\ ГОСТ\ 535\text{-}79}$		
				L = 910-2,3	2	1,45 кг
БЧ		4	12.1.04	Пруток		
				Круг $\frac{В16\ ГОСТ\ 2590\text{-}71}{Ст3\ сп2\ ГОСТ\ 535\text{-}79}$		
				L = 1010-2,6	2	1,6 кг
БЧ		5	12.1.05	Пруток		
				Круг $\frac{В16\ ГОСТ\ 2590\text{-}71}{Ст3\ сп2\ ГОСТ\ 535\text{-}79}$		
				L = 1990-3,7	24	3,15 кг

Изм.	Лист	№ докум.	Подп.	Дата
Разраб.		Филимонова		27.04.81
Пров.		Михеева		28.04.81
Н.контр.		Бабич		4.05.81
Утв.		Симонов		5.05.81

12.1.00

Торцовая стенка

Лит.	Лист	Листов
И		1

ТЕПЛОЭЛЕКТРОПРОЕКТ

Формат 11

12.0.00СБ

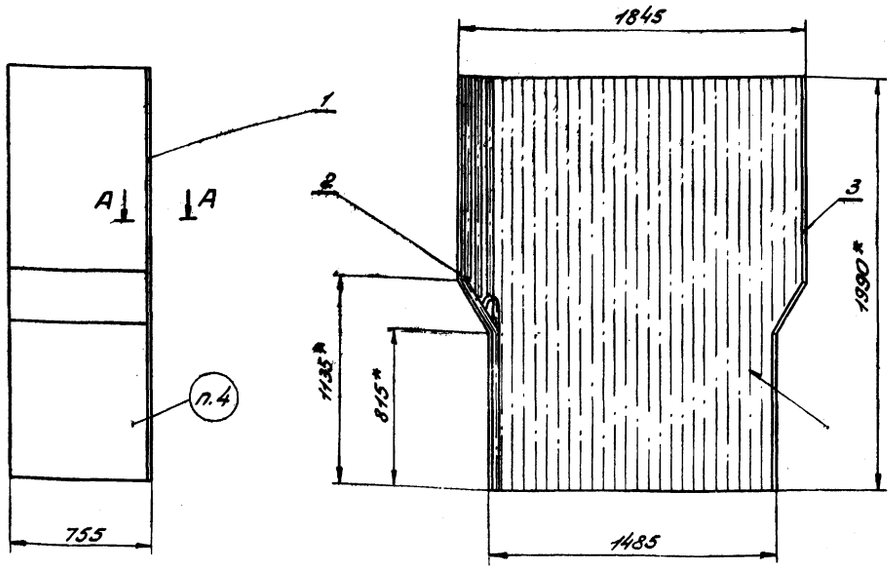

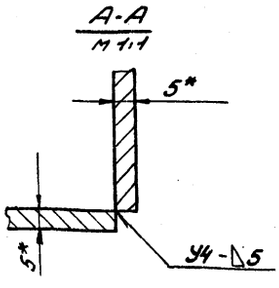

1. Неуказанные предельные отклонения размеров: валов - h14, остальных $\pm\frac{IT16}{2}$.
2. Сварка ручная электродуговая ГОСТ 5264-80, электроды Э-42, ГОСТ 9467-75
3. Контроль сварных швов внешним осмотром и измерениями по ГОСТ 3242-79.
4. Маркировать: Л-7.
5. * Размеры для справок.
6. Покрыть грунтовкой ГФ-0119 ГОСТ 23343-78.

Изм.	Лист	№ докум.	Подп.	Дата
Разраб.		Филимонова		27.04.81
Пров.		Михеева		28.04.81
Т.контр.		Дюнзе		4.5.81
Н.контр.		Бабич		6.05.81
Утв.		Симонов		6.05.81

12.0.00СБ

Воронка
Сборочный чертеж

Лит.	Масса	Масшт.
И	358,0	1:20

Лист | Листов 1

ТЕПЛОЭЛЕКТРОПРОЕКТ

Инв. № подл. | Подп. и дата | Взам. инв. № | Инв. № дубл. | Подп. и дата

Инв. № подл. | Подп. и дата | Взам. инв. № | Инв. № дубл. | Подп. и дата

15-44777 | 24.10.83

12.1.00

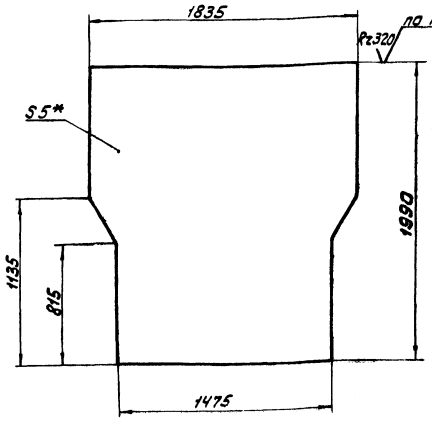

1. Неуказанные предельные отклонения размеров: валов - h14, остальных $\pm\frac{IT16}{2}$
2. * Размер для справок.

Изм.	Лист	№ докум.	Подпись	Дата
Разраб.		Филиппова		23.09.83
Пров.		Михеева		23.09.83
Т.контр.		Дюнзе		4.83
Н.контр.		Бабич		5.83
Утв.		Суманов		5.83

12.1.01

Плита

Лит.	Масса	Масштаб
И	113,3кг	1:20

Лист Листов 1

Лист Б-5 ГОСТ 19903-74 Ст3сп2 ГОСТ 14637-79

ТЕПЛОЭЛЕКТРОПРОЕКТ

Копировал: Орлова

Формат	Зона	Поз.	Обозначение	Наименование	Кол.	Примечание
				Документация		
12			12.2.00 СБ	Сборочный чертеж		
				Детали		
11		1	12.2.01	Петля	1	
11		2	12.2.02	Ребро	11	
Б4		3	12.2.03	Верхняя стенка		
				Лист Б-5 ГОСТ 19903-74 Ст3сп2 ГОСТ 14637-79		
				855-2,3 х 750-2	1	25,2 кг
Б4		4	12.2.04	Наклонная стенка		
				Лист Б-5 ГОСТ 19903-74 Ст3сп2 ГОСТ 14637-79		
				750-2 х 368-1,4	1	10,8 кг
Б4		5	12.2.05	Нижняя стенка		
				Лист Б-5 ГОСТ 19903-74 Ст3сп2 ГОСТ 14637-79		
				815-2,3 х 750-2	1	24,0 кг
			Различие исполнений 12.2.00 и 12.2.00-01 по сборочному чертежу			

Изм.	Лист	№ докум.	Подп.	Дата
Разраб.		Филиппова		23.09.83
Пров.		Михеева		23.09.83
Т.контр.		Дюнзе		4.83
Н.контр.		Бабич		5.83
Утв.		Суманов		5.83

12.2.00

Боковая стенка

Лит.	Лист	Листов
И		1

ТЕПЛОЭЛЕКТРОПРОЕКТ

Копировал: Орлова

12.2.00 СБ

12.2.00СБ - изображено

12.2.00СБ-01 - зеркальное отражение

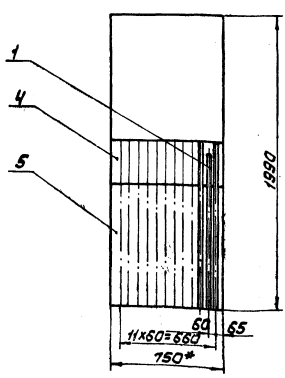

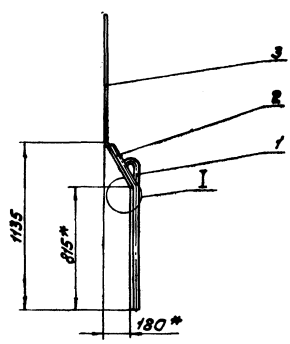

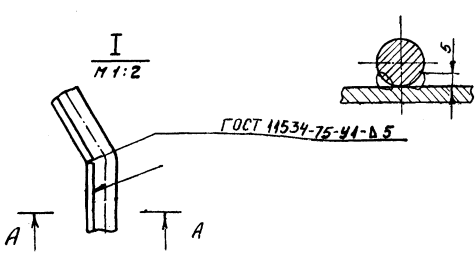

1. Неуказанные предельные отклонения размеров: валов - h14, остальных $\pm\frac{IT16}{2}$.
2. Сварка ручная электродуговая электродами Э-42, ГОСТ 9467-75.
3. Контроль сварных швов внешним осмотром и измерениями по ГОСТ 3242-79.
4. * Размер для справок
5. Покрыть грунтовкой ГФ-0119 ГОСТ 23343-78

Изм.	Лист	№ докум.	Подпись	Дата
Разраб.		Филиппова		23.09.83
Пров.		Михеева		23.09.83
Т.контр.		Дюнзе		4.83
Н.контр.		Бабич		5.83
Утв.		Суманов		5.83

12.2.00 СБ

Боковая стенка

Сборочный чертеж

Лит.	Масса	Масштаб
И	80,27	1:20

Лист Листов 1

ТЕПЛОЭЛЕКТРОПРОЕКТ

Копировал: Орлова

Формат А3

Типовой проект 416-9-17.83. Альбом XIV

12.2.01

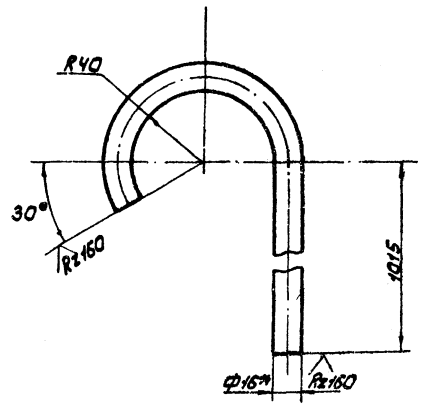

1. Неуказанные предельные отклонения размеров: валов – h14, остальных $\pm\frac{JT16}{2}$.
2. Длина развертки L = 1190 мм
3. * Размер для справок.

Изм.	Лист	№ докум.	Подпись	Дата	12.2.01	Лит.	Масса	Масштаб
Разраб.		Филимонова		27.04.81	Петля	И	1.88	1:2
Пров.		Михеева		28.04.81		Лист	Листов 1	
Т.контр.		Дюнзе		25.5.81				
Н.контр.		Бабич		26.05.81	Круг В16 ГОСТ 2590-71 / Ст3сп2 ГОСТ 535-79	ТЕПЛОЭЛЕКТРОПРОЕКТ		
Утв.		Симонов		1.06.81				

Копировал: Орлова Формат 11

12.2.02

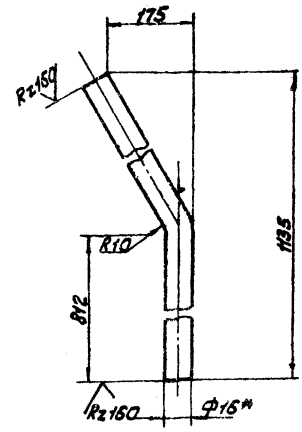

1. Неуказанные предельные отклонения размеров: валов – h14, остальных $\pm\frac{JT16}{2}$.
2. Длина развертки L = 1180 мм
3. * Размер для справок.

Изм.	Лист	№ докум.	Подпись	Дата	12.2.02	Лит.	Масса	Масштаб
Разраб.		Филимонова		27.04.81	Ребро	И	1.59	1:5
Пров.		Михеева		28.04.81		Лист	Листов 1	
Т.контр.		Дюнзе		25.5.81				
Н.контр.		Бабич		26.05.81	Круг В16 ГОСТ 2590-71 / Ст3сп2 ГОСТ 535-79	ТЕПЛОЭЛЕКТРОПРОЕКТ		
Утв.		Симонов		1.06.81				

Копировал: Орлова Формат 11

13.0.01

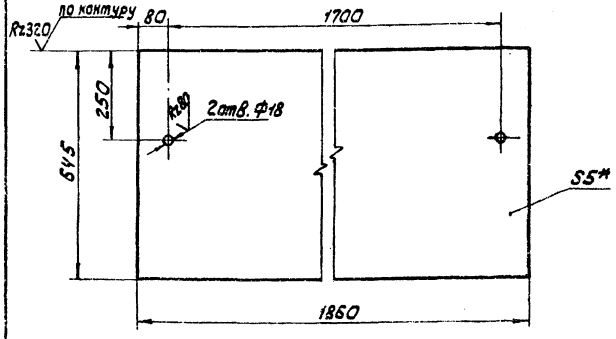

1. Неуказанные предельные отклонения размеров: валов – h14, отверстий – H14, остальных $\pm\frac{JT16}{2}$.
2. * Размер для справок.

Изм.	Лист	№ докум.	Подпись	Дата	13.0.01	Лит.	Масса	Масштаб
Разраб.		Филимонова		1.05.81	Передняя стенка	И	124,1	1:10
Пров.		Михеева		12.05.81		Лист	Листов 1	
Т.контр.		Дюнзе		25.5.81				
Н.контр.		Бабич		6.05.81	Лист Б-5 ГОСТ 19903-74 / Ст3сп2 ГОСТ 14637-79	ТЕПЛОЭЛЕКТРОПРОЕКТ		
Утв.		Симонов		6.05.81				

Копировал: Орлова Формат 11

13.0.03

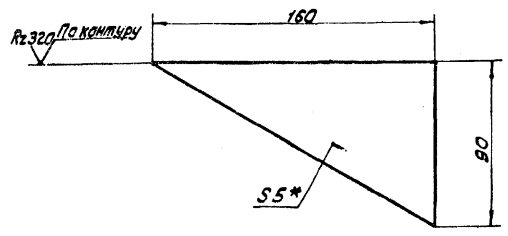

1. Неуказанные предельные отклонения размеров: валов – h14.
2. * Размер для справок

Изм.	Лист	№ докум.	Подпись	Дата	13.0.03	Лит.	Масса	Масштаб
Разраб.		Филимонова		1.04.81	Косынка	И	0,28	1:2
Пров.		Михеева		2.04.81		Лист	Листов 1	
Т.контр.		Дюнзе		25.5.81				
Н.контр.		Бабич		26.05.81	Лист Б-5 ГОСТ 19903-74 / Ст3сп2 ГОСТ 14637-79	ТЕПЛОЭЛЕКТРОПРОЕКТ		
Утв.		Симонов		1.06.81				

Копировал: Орлова Формат 11

Типовой проект 416-9-17.83 Альбом XIV

13.0.00С6

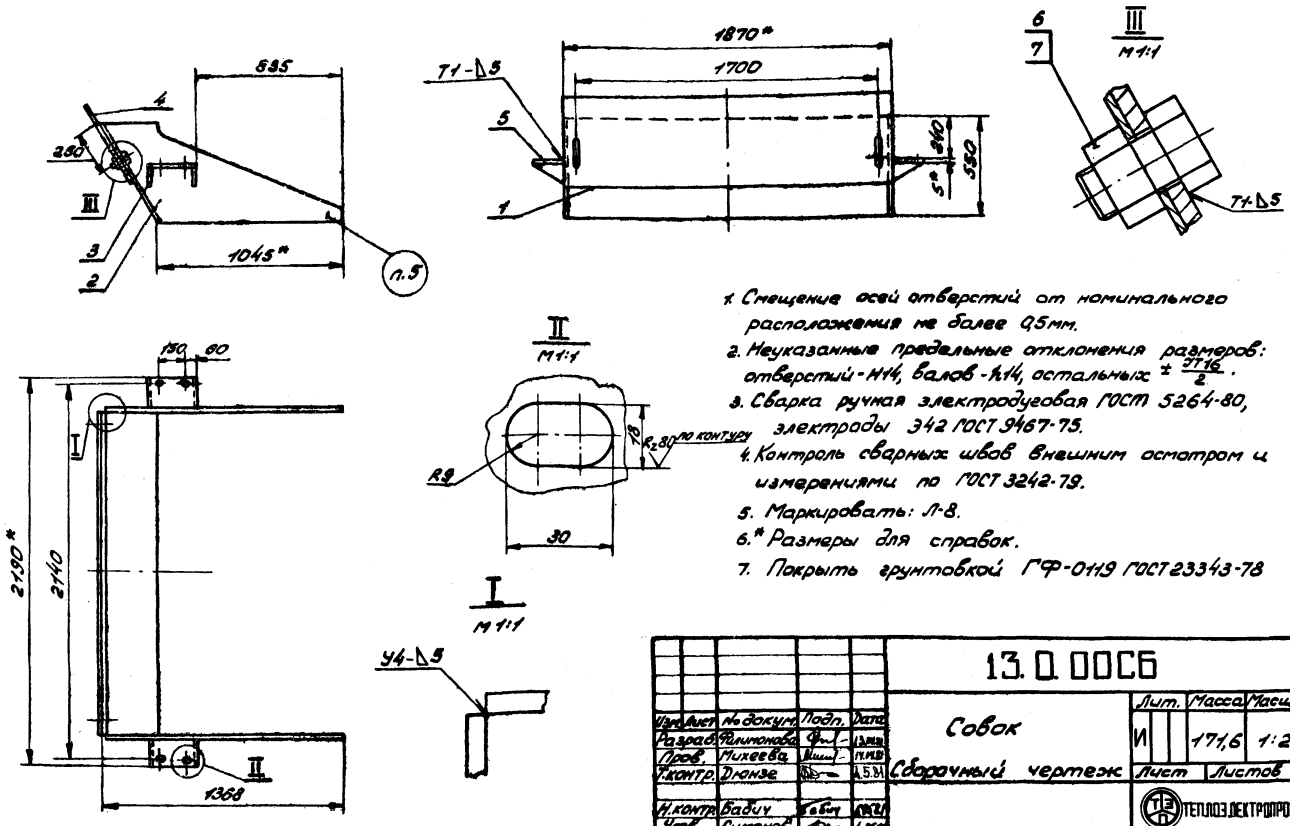

1. Смещение осей отверстий от номинального расположения не более 0,5мм.
2. Неуказанные предельные отклонения размеров: отверстий - Н14, валов - h14, остальных $\pm \frac{IT16}{2}$.
3. Сварка ручная электродуговая ГОСТ 5264-80, электроды Э42 ГОСТ 9467-75.
4. Контроль сварных швов внешним осмотром и измерениями по ГОСТ 3242-79.
5. Маркировать: Л-8.
6.* Размеры для справок.
7. Покрыть грунтовкой ГФ-0119 ГОСТ 23343-78

Изм.	Лист	№ докум.	Подп.	Дата	13.0.00С6			
Разраб.		Филимонова		13.04.81	Совок	Лит.	Масса	Масшт.
Пров.		Михеева		14.04.81		И	171,6	1:20
Т.контр.		Дюнзе		4.5.81	Сборочный чертеж	Лист	Листов 1	
Н.контр.		Бабич		6.05.81		ТЕПЛОЭЛЕКТРОПРОЕКТ		
Утв.		Симонов		6.05.81				

Формат 12

13.0.02

√(√)

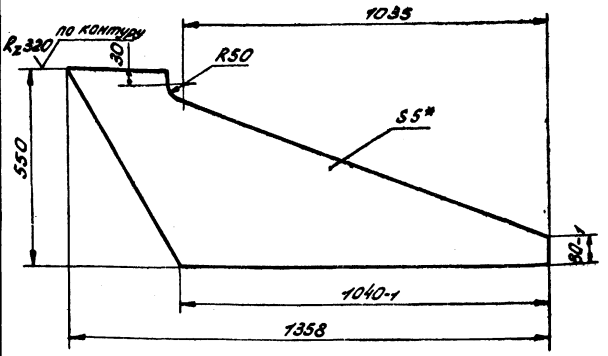

1. Неуказанные предельные отклонения размеров: валов - h14, остальных $\pm \frac{IT16}{2}$.
2. * Размер для справок.

Изм.	Лист	№ докум.	Подп.	Дата	13.0.02			
Разраб.		Филимонова		20.04.81	Боковая стенка	Лит.	Масса	Масшт.
Пров.		Михеева		21.04.81		И	14,32	1:10
Т.контр.		Дюнзе		4.5.81		Лист	Листов 1	
Н.контр.		Бабич		6.05.81	Лист Б-5 ГОСТ 19903-74 / Ст3сп2 ГОСТ 14637-79	ТЕПЛОЭЛЕКТРОПРОЕКТ		
Утв.		Симонов		6.05.81				

Формат	Зона	Поз.	Обозначение	Наименование	Кол.	Примечание
				Документация		
12			13.0.00СБ	Сборочный чертеж		
				Детали		
11		1	13.0.01	Передняя стенка	1	
11		2	13.0.02	Боковая стенка	2	
11		3	13.0.03	Косынка	4	
11		4	13.0.04	Вставка	1	
5Ч		5	13.0.05	Планка		
				Лист Б-5 ГОСТ 19903-74 / Ст3сп2 ГОСТ 14637-79		
				270-1,3 × 160-1	2	1,7кг
				Стандартные изделия		
		6.		Болт М16×25.36 ГОСТ 7798-70	2	
		7		Гайка М16.4 ГОСТ 5915-70	2	

Изм.	Лист	N докум.	Подп.	Дата	13.0.00			
Разраб.		Филимонова		8.04.81	Совок	Лит.	Лист	Листов
Пров.		Михеева		9.04.81		И		1
Н.контр.		Бабич		12.04.81		ТЕПЛОЭЛЕКТРОПРОЕКТ		
Утв.		Симонов		6.05.81				

Инв. N подл. | Подп. и дата | Взам. инв. N | Инв. N дубл. | Подп. и дата

15-4ЧТП 24.10.83

Типовой проект 446-9-17.83 Альбом XIV

14.0.00 СБ

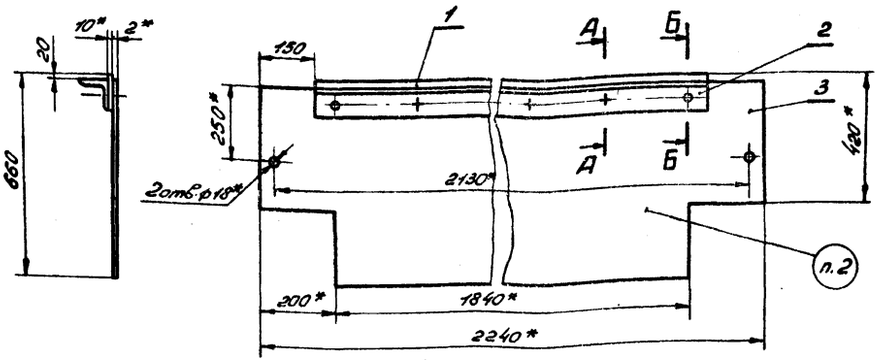

А-А
М1:2

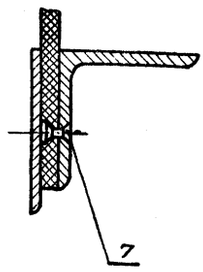

Б-Б
М1:2

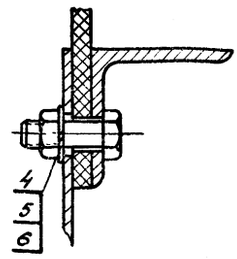

1. Неуказанные предельные отклонения размеров: отверстий - Н14, валов - h14, остальных $\pm\frac{JT16}{2}$.
2. Маркировать: Л-9.
3.* Размеры для справок.
4. Покрыть грунтовкой ГФ-0119 ГОСТ 23343-78.

Изм.	Лист	№ докум.	Подп.	Дата	14.0.00 СБ			
Разраб.		Филимонова		26.07.81	Вставка	Лит. И	Масса 38,0	Масшт. 1:10
Пров.		Михеева		26.07.81	Сборочный чертеж	Лист	Листов 1	
Т.контр.		Дюнзе		4.5.81				
Н.контр.		Бабич		6.05.81		ТЕПЛОЭЛЕКТРОПРОЕКТ		
Утв.		Симонов		7.05.81				

Формат 12

Формат	Зона	Поз.	Обозначение	Наименование	Кол.	Примечание
				Документация		
12			14.0.00 СБ	Сборочный чертеж		
				Детали		
11		1	14.0.01	Уплотнение	1	
11		2	14.0.02	Держатель	1	
11		3	14.0.03	Основание	1	
				Стандартные изделия		
		4		Болт М16х40.36 ГОСТ 7798-70	2	
		5		Гайка М16.4 ГОСТ 5915-70	2	
		6		Шайба 16 65Г ГОСТ 6402-70	2	
		7.		Заклепка 5х12-01Н ГОСТ 10300-68	8	

Изм.	Лист	№ докум.	Подп.	Дата	14.0.00			
Разраб.		Филимонова		26.07.81	Вставка	Лит. И	Лист	Листов 7
Пров.		Михеева		27.07.81		ТЕПЛОЭЛЕКТРОПРОЕКТ		
Н.контр.		Бабич		6.05.81				
Утв.		Симонов		7.05.81				

Формат 11

14.0.01

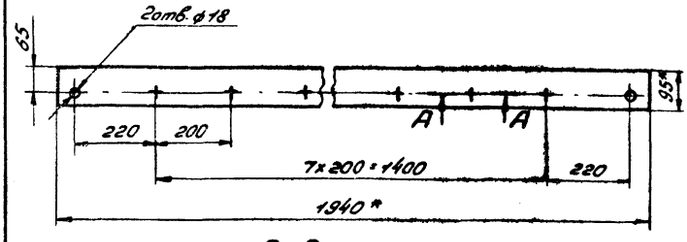

А-А
М1:1

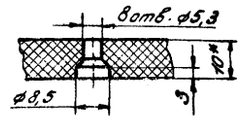

1.* Размеры для справок.

Изм.	Лист	№ докум.	Подп.	Дата	14.0.01			
Разраб.		Филимонова		19.07.81	Уплотнение	Лит. И	Масса 2,3	Масшт. 1:10
Пров.		Михеева		20.07.81		Лист	Листов 1	
Т.контр.		Дюнзе		4.5.81	Пластина I. лист ТМКЩ-С-10х95х1940-9.9 ГОСТ 7338-77	ТЕПЛОЭЛЕКТРОПРОЕКТ		
Н.контр.		Бабич		5.05.81				
Утв.		Симонов		6.05.81				

Копировал: Кудрявцева

Формат 11

Типовой проект 4.1-4.17.83 Альбом XIV

14.0.02

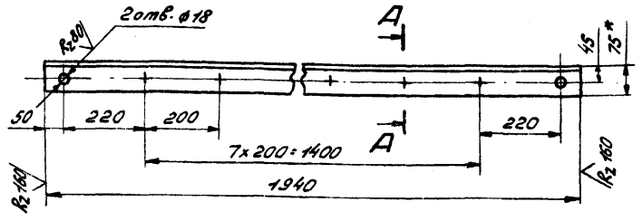

А-А
м 1:2

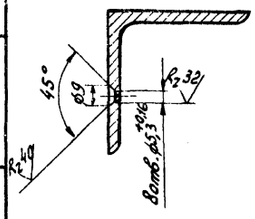

1. Смещение осей отверстий от номинального расположения не более 0,2 мм.
2. Неуказанные предельные отклонения размеров: отверстий - Н14, валов - h14, остальных $\pm\frac{IT16}{2}$.
3. * Размер для справок.

Изм.	Лист	№ докум.	Подп.	Дата
Разраб.		Филимонова		6.01.81
Пров.		Михеева		7.01.81
Т.контр.		Дюнзе		8.1.81
Н.контр.		Бабич		2.02.81
Утв.		Симонов		3.02.81

14.0.02

Держатель

Лит.	Масса	Масшт.
И	13,4	1:10

Лист | Листов 1

Уголок Б-75х75х6 ГОСТ 8502-72
Ст3сп2 ГОСТ 535-79

ТЕПЛОЭЛЕКТРОПРОЕКТ

Формат 11

14.0.03

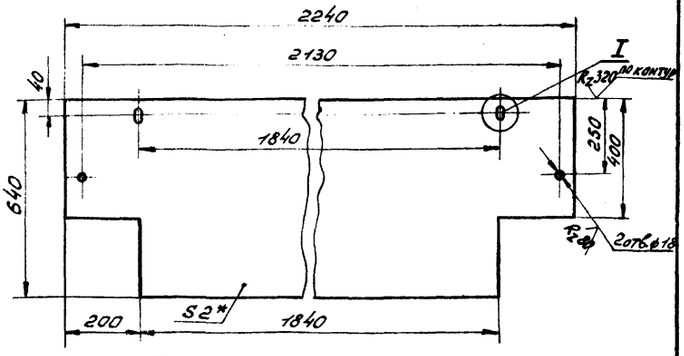

Узел I
м 1:1

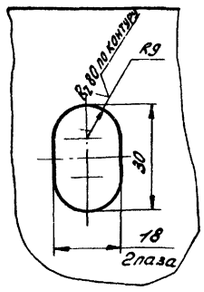

1. Смещение осей отверстий от номинального расположения не более 0,2 мм.
2. Неуказанные предельные отклонения размеров: отверстий - Н14, валов - h14, остальных $\pm\frac{IT16}{2}$.
3. * Размер для справок

Изм.	Лист	№ докум.	Подп.	Дата
Разраб.		Филимонова		6.01.81
Пров.		Михеева		7.01.81
Т.контр.		Дюнзе		8.1.81
Н.контр.		Бабич		2.02.81
Утв.		Симонов		3.02.81

14.0.03

Основание

Лит.	Масса	Масшт.
И	21,7	1:10

Лист | Листов 1

Лист Б-2 ГОСТ 19903-74
Ст3сп2 ГОСТ 16523-70

ТЕПЛОЭЛЕКТРОПРОЕКТ

Формат 11

15.0.00С6

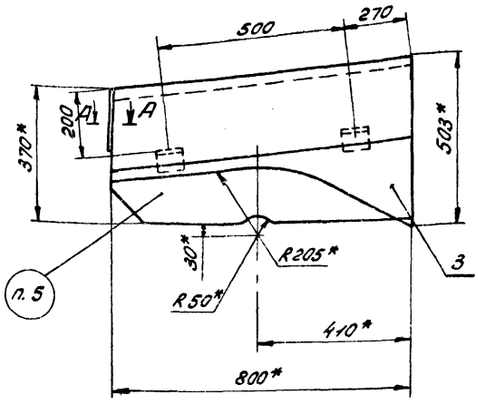

Рис. 1

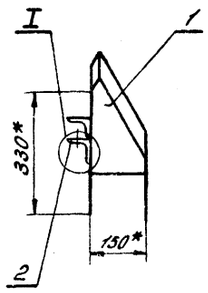

Рис. 2

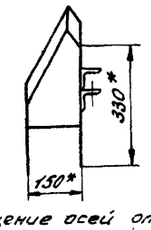

Обозначение	Рис.	Марка
15.0.00	1	Л-10
-01	2	Л-11

1. Смещение осей отверстий от номинального расположения не более 0,2 мм.
2. Неуказанные предельные отклонения размеров: отверстий - Н14, валов - h14, остальных $\pm\frac{IT16}{2}$.
3. Сварка ручная электродуговая ГОСТ 5264-80, электроды Э-42 ГОСТ 9467-79.
4. Контроль сварных швов внешним осмотром и измерениями по ГОСТ 3242-79.
5. Маркировать: см. таблицу.
6. * Размеры для справок.
7. Покрыть грунтовкой ГФ-0119 ГОСТ 23343-78.

I
м 1:2

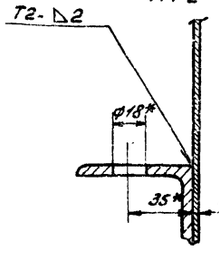

А-А
м 1:1

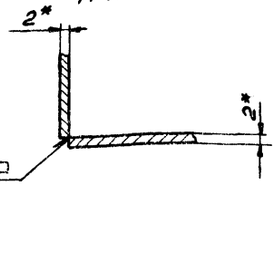

Изм.	Лист	№ докум.	Подп.	Дата
Разраб.		Филимонова		6.01.81
Пров.		Михеева		7.01.81
Т.контр.		Дюнзе		8.1.81
Н.контр.		Бабич		2.02.81
Утв.		Симонов		3.02.81

15.0.00С6

Укрытие
Сборочный чертеж

Лит.	Масса	Масшт.
И	9,46	1:10

Лист | Листов 1

ТЕПЛОЭЛЕКТРОПРОЕКТ

Копировал: Кудрявцева

Формат 12

Инв. № подл. | Подп. и дата | Взам. инв. № | Инв. № дубл. | Подп. и дата

Типовой проект 416-3-1783 Альбом XIII

15.0.03

Развертка
М 1:5

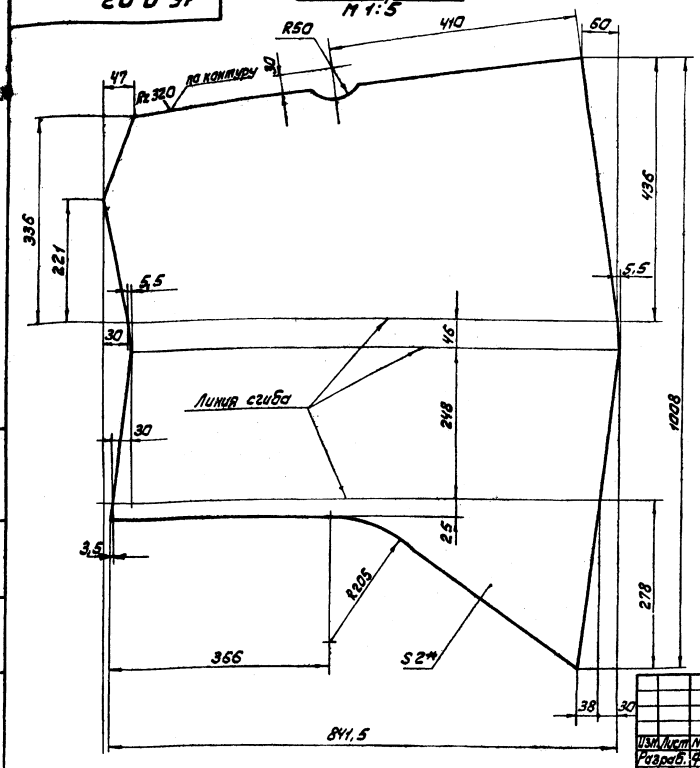

Рис. 1

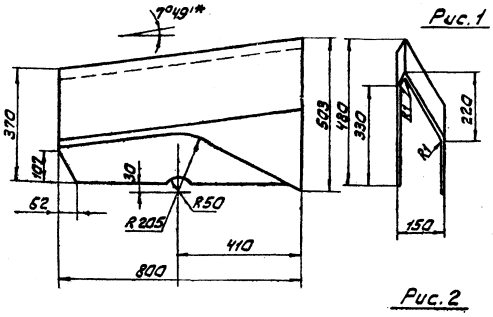

Рис. 2



Обозначение	Рис. 1
150.03	1
- 01	2

1. Неуказанные предельные отклонения размеров: валов - h14, остальных $\pm \frac{IT16}{2}$.
2. * Размеры для справок.

Изм.	Лист	№ докум.	Подпись	Дата
Разраб.		Филимонов		6.01.91
Пров.		Михеева		7.01.91
Т.контр.		Люнзе		8.1.91
Н.контр.		Бабич		9.01.91
Утв.		Симонов		9.01.91

15.0.03

Стенка

Лит.	Масса	Масштаб
М	8.55	1:10
Лист	Листов 1	

Лист Б-2 ГОСТ 19903-74
Ст3 сп2 ГОСТ 16523-70

ТЕПЛОЭЛЕКТРОПРОЕКТ

Копировал: Орлова Формат А2

15.0.01

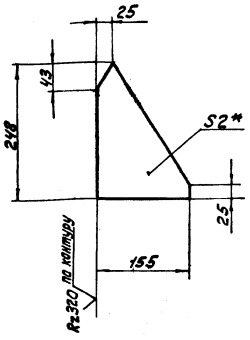

1. Неуказанные предельные отклонения размеров: валов - h14, остальных $\pm \frac{IT16}{2}$.
2. * Размер для справок.

Изм.	Лист	№ докум.	Подпись	Дата
Разраб.		Филимонов		6.01.91
Пров.		Михеева		7.01.91
Т.контр.		Люнзе		8.1.91
Н.контр.		Бабич		9.01.91
Утв.		Симонов		9.01.91

15.0.01

Косынка

Лит.	Масса	Масштаб
М	0,11	1:5
Лист	Листов 1	

Лист Б-2 ГОСТ 19903-74
Ст3 сп2 ГОСТ 16523-70

ТЕПЛОЭЛЕКТРОПРОЕКТ

Копировал: Орлова Формат А4

Формат	Зона	Поз.	Обозначение	Наименование	Кол.	Примечание
				Документация		
12			15.0.00 СБ	Сборочный чертеж		
				Детали		
11		1	15.0.01	Косынка	1	
11		2	15.0.02	Фланец	2	
			Переменные данные	для исполнений 15.0.00		
11		3	15.0.03	Стенка	1	
				15.0.00-01		
		3	15.0.03-01	Стенка	1	

Изм.	Лист	№ докум.	Подп.	Дата
Разраб.		Филимонов		6.01.91
Пров.		Михеева		7.01.91
Н.контр.		Бабич		9.01.91
Утв.		Симонов		9.01.91

15.0.00

Укрытие

Лит.	Лист	Листов
М	1	1

ТЕПЛОЭЛЕКТРОПРОЕКТ

Копировал: Орлова Формат А4

16.0.00

Рис. 1

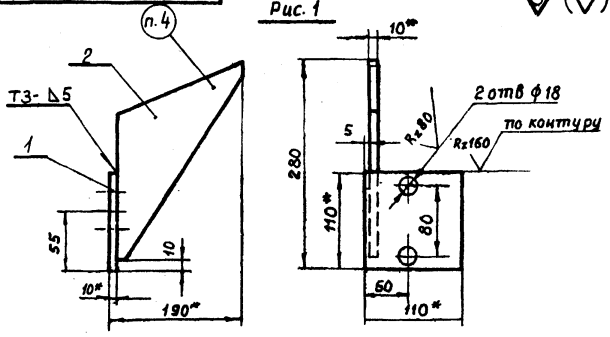

Рис. 2.

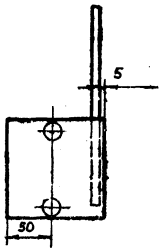

Обозначение	Рис.	Марка
16.0.00	1	М16
-01	2	М17

1. Неуказанные предельные отклонения размеров $\pm \frac{JT16}{2}$.
2. Сварка ручная электродуговая ГОСТ 5264-80, электроды Э42 ГОСТ 9467-75
3. Контроль сварных швов внешним осмотром и измерениями по ГОСТ 3242-79.
4. Маркировать: см. табличу
5* Размеры для справок.
6. Покрыть грунтовкой ГФ-0119 ГОСТ 23343-78.

16.0.00СБ

Изм.	Лист	№ докум.	Подпись	Дата
Разраб.		Мусина		4.05.81
Пров.		Шеина		4.05.81
Т.контр.		Дюнзе		5.5.81
Н.контр.		Бабич		11.05.81
Утв.		Симонов		11.05.81

Кронштейн сборочный чертеж

Лит.	Масса	Масштаб
И	2.0	1:2
Лист	Листов 1	

ТЕПЛОЭЛЕКТРОПРОЕКТ

Копировал Качалина Формат

16.0.01

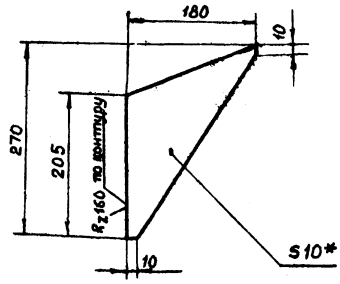

1. Неуказанные предельные отклонения размеров $= \pm \frac{JT16}{2}$
2. * Размер для справок.

16.0.01

Изм.	Лист	№ докум.	Подпись	Дата
Разраб.		Мусина		4.05.81
Пров.		Шеина		4.05.81
Т.контр.		Дюнзе		5.5.81
Н.контр.		Бабич		11.05.81
Утв.		Симонов		11.05.81

Косынка

Лит.	Масса	Масштаб
И	1.1	1:5
Лист	Листов 1	

Лист 5-10 ГОСТ 19903-74 Ст 3 сп 2 ГОСТ 14637-79

ТЕПЛОЭЛЕКТРОПРОЕКТ

Копировал Качалина Формат 11

Формат	Зона	Поз.	Обозначение	Наименование	Кол.	Примечание
				Документация		
11			16.0.00 СБ.	Сборочный чертеж		
				Детали		
11		1	16.0.01	Косынка	1	
Б4		2	16.0.02	Опора	1	
				Лист 5-10 ГОСТ 19903-74 Ст 3 сп 2 ГОСТ 14637-79		0,95 кг.
				110±1,1 × 110±1,1.		
				Различия исполнений 16.0.00 и 16.0.00-01 по сборочному чертежу.		

Изм.	Лист	№ докум.	Подп.	Дата
Разраб.		Мусина		4.05.81
Пров.		Шеина		5.05.81
Н.контр.		Бабич		11.05.81
Утв.		Симонов		12.05.81

16.0.00

Кронштейн

Лит.	Лист	Листов
И		1

ТЕПЛОЭЛЕКТРОПРОЕКТ

Формат	Зона	Поз.	Обозначение	Наименование	Кол.	Примечание
				Документация		
22			17.0.00 СБ	Сборочный чертеж		
				Детали		
11		1	02.0.01	Полка	4	
11		2	02.0.02	Распорка	2	
Б4		3	17.0.01	Боковина		
				Швеллер 16 ГОСТ 8240-72 Ст 3 сп 2 ГОСТ 535-79	2	
				L = 3740-6		53.10 кг
Б4		4	17.0.02	Поперечина		
				Швеллер 16 ГОСТ 8240-72 Ст 3 сп 2 ГОСТ 535-79	1	
				L = 2208-4,4		31,24 кг

Изм.	Лист	№ докум.	Подп.	Дата
Разраб.		Мусина		4.05.81
Пров.		Шеина		5.05.81
Н.контр.		Бабич		11.05.81
Утв.		Симонов		12.05.81

17.0.00

Секция рамы №3

Лит.	Лист	Листов
И		1

ТЕПЛОЭЛЕКТРОПРОЕКТ

17.0.00 СБ

Типовой проект 416-9-17.83 Альбом XIV

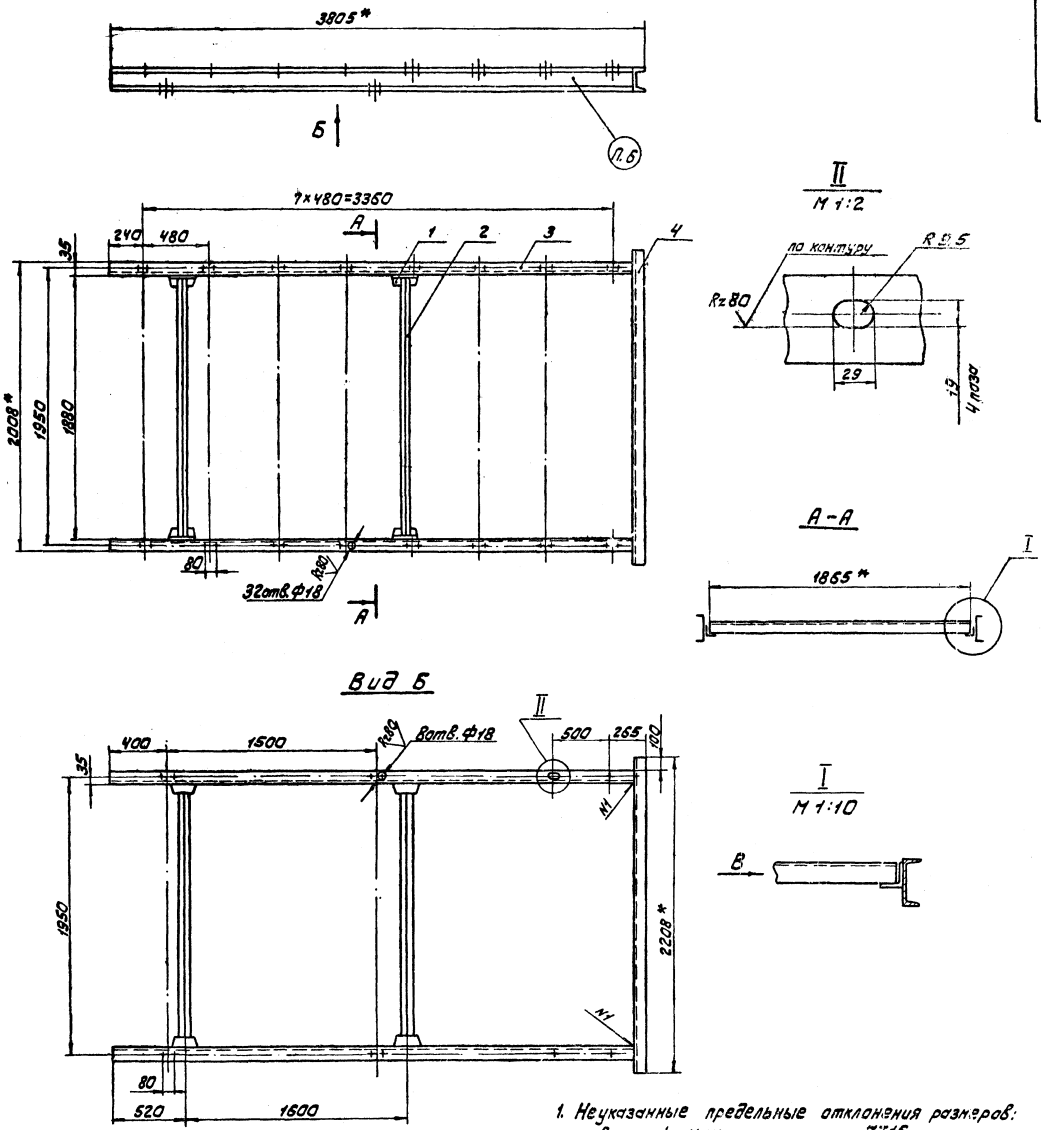

1. Неуказанные предельные отклонения размеров: отверстий – Н14, остальных – $\pm\frac{IT16}{2}$
2. Смещение осей отверстий от номинального расположения не более 0,5 мм
3. Детали без чертежа поз. 3, 4 обработать $\overset{Rz160}{\vee}$ по торцам.
4. Сварка ручная электродуговая ГОСТ 5264-80 Электроды Э-42 ГОСТ 9467-75.
5. Контроль сварных швов внешним осмотром и измерениями по ГОСТ 3242-79.
6. Маркировать: М-16
7. * Размеры для справок
8. Покрыть грунтовкой ГФ-0119 ГОСТ 23343-78.

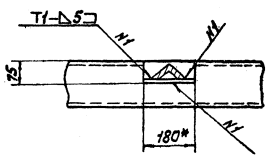

					17.0.00. СБ			
Изм.	Лист	№ докум.	Подпись	Дата	Секция рамы №3 Сборочный чертеж	Лит.	Масса	Масштаб
Разраб.		Мусина		6.10.83		И	169,7	1:20
Провер.		Михеева		7.10.83		Лист	Листов 1	
Т.контр.		Дюнзе		8.10.83				
Н.контр.		Бабич		11.10.83		ТЕПЛОЭЛЕКТРОПРОЕКТ		
Утв.		Симонов		12.10.83				

Инв. № подл. 15-4477 | Подпись и дата | Взам. инв. № | Инв. № дубл. | Подпись и дата

Копировал Орлова

Формат 22

Типовой проект 4-16-9-1-2 Альбом XIV

00.0.03

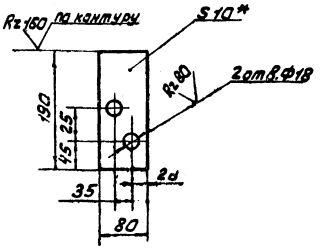

1. Неуказанные предельные отклонения размеров $\pm \frac{JT16}{2}$.
2. * Размер для справок.
3. Покрыть грунтовкой ГФ-0119 ГОСТ 23343-78.

Изм.	Лист	№ докум.	Подпись	Дата	00.0.03	Лит.	Масса	Масштаб
Разраб.		Мусина		1.06.81	Упор	И	1,2	1:5
Пров.		Шеина		3.05.81		Лист	Листов 1	
Т. контр.		Дюнзе		3.5.81				
Н. контр.		Бабич		12.05.81	Лист 6-10 ГОСТ 19903-74			
Утв.		Симонов		12.05.81	Ст3сп2 ГОСТ 14637-79			

ТЕПЛОЭЛЕКТРОПРОЕКТ

Копировал: Орлова Формат 11

Формат	Зона	Поз.	Обозначение	Наименование	Кол.	Примечание
				Документация		
22			18.0.00 СБ	Сборочный чертеж		
				Детали		
11		1	18.0.01	Вертикальная стойка	6	
11		2	18.0.02	Полка левая	2	
11		3	18.0.03	Полка правая	1	
		4	18.0.03-01	Полка правая	1	
54		5	18.0.04	Поперечина		
				Уголок 6-50х50х5 ГОСТ 8509-72		
				Ст3сп2 ГОСТ 535-79		
				L=1590±2	4	6,0 кг
54		6	18.0.05	Перекладина		
				Уголок 6-50х50х5 ГОСТ 8509-72		
				Ст3сп2 ГОСТ 535-79		
				L=2510	3	9,5
54		7	18.0.06	Держатель		
				Круг В6 ГОСТ 2590-71		
				Ст3сп2 ГОСТ 535-79		
				L=23,2 пм	1	5,1 кг
54		8	18.0.07	Ограждение		
				Сетка 20-1,6-0		
				ГОСТ 5336-80		
				8,2 м²		14,0 кг

Изм.	Лист	№ докум.	Подп.	Дата	18.0.00	Лит.	Лист	Листов
Разраб.		Мусина		30.03.81	Ограждение натяжного устройства	И		1
Пров.		Шеина		18.05.81				
Н. контр.		Бабич		16.05.81				
Утв.		Симонов		1.06.81				

ТЕПЛОЭЛЕКТРОПРОЕКТ

Формат 11

18.0.02

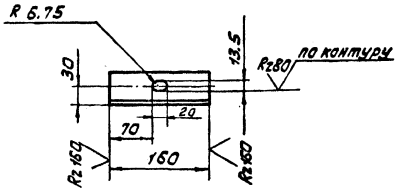

Предельные отклонения размеров:
валов-h14, отверстий-H14, остальных $\pm \frac{JT16}{2}$.

Изм.	Лист	№ докум.	Подпись	Дата	18.0.02	Лит.	Масса	Масштаб
Разраб.		Мусина		21.05.81	Полка левая	И	0,6	1:5
Пров.		Шеина		14.05.81		Лист	Листов 1	
Т. контр.		Дюнзе		25.5.81				
Н. контр.		Бабич		24.05.81	Уголок 6-50х50х5 ГОСТ 8509-72			
Утв.		Симонов		1.06.81	Ст3сп2 ГОСТ 535-79			

ТЕПЛОЭЛЕКТРОПРОЕКТ

Формат 11

18.0.03

20.0.03 – изображено
20.0.03-01 – зеркальное отражение

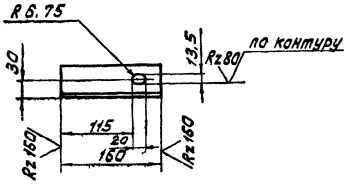

Предельные отклонения размеров:
валов-h14, отверстий-H14, остальных $\pm \frac{JT16}{2}$.

Изм.	Лист	№ докум.	Подпись	Дата	18.0.03	Лит.	Масса	Масштаб
Разраб.		Мусина		21.05.81	Полка правая	И	0,6	1:20
Провер.		Шеина		14.05.81		Лист	Листов 1	
Т. контр.		Дюнзе		25.5.81				
Н. контр.		Бабич		21.05.81	Уголок 6-50х50х5 ГОСТ 8509-72			
Утв.		Симонов		1.06.81	Ст3сп2 ГОСТ 535-79			

ТЕПЛОЭЛЕКТРОПРОЕКТ

Копировал: Орлова Формат 11

180.00С6

Типовой проект 416-9-17 83 Альбом XIV

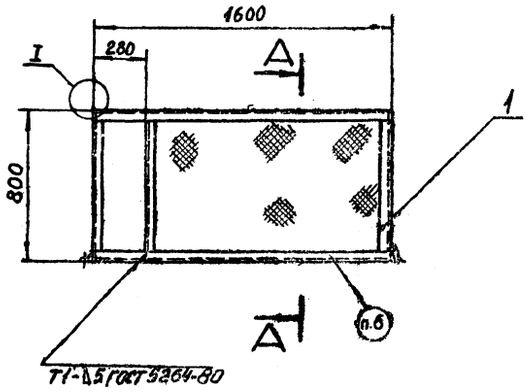

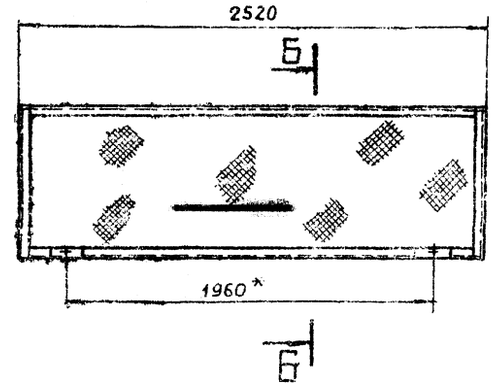

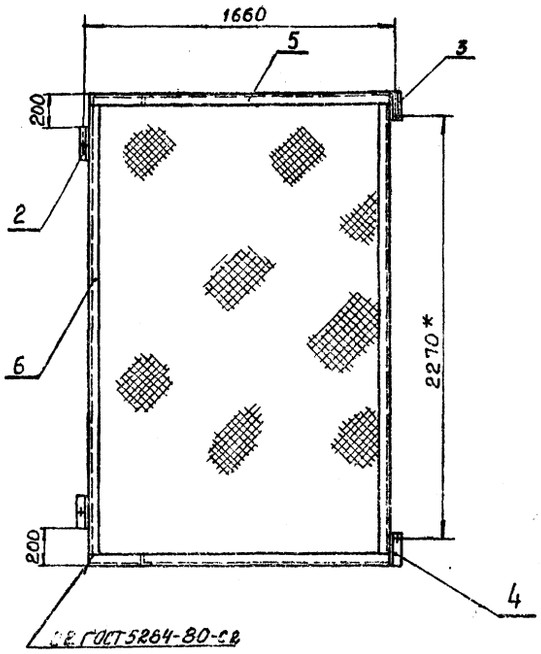

Б – Б
М 1:1

А – А
М 1:2

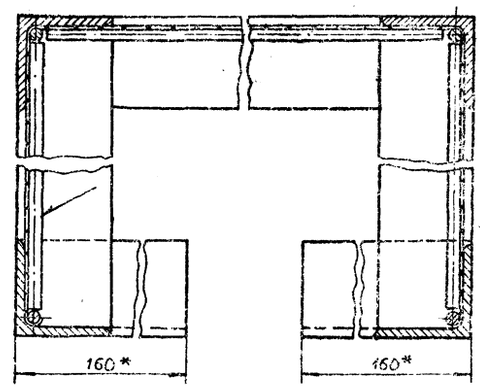

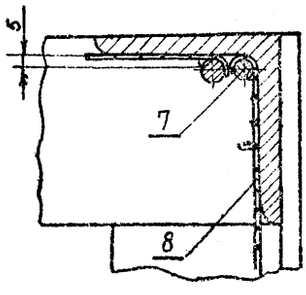

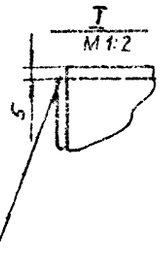

ГОСТ 5264-80-У2-Δ5

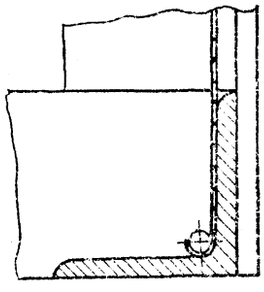

1. Детали без чертежа (поз. 5,6) обработать R_z 220 по торцам
2. Неуказанные предельные отклонения размеров: валов - h14, остальных $\pm \frac{IT16}{2}$
3. Смещение осей отверстий от номинального расположения не более 0,5 мм.
4. Сварка ручная электродуговая

электроды Э-42 ГОСТ 9467-75.

5. Контроль сварных швов внешним осмотром и измерениями по ГОСТ 3242-79
6. Маркировать: 0-1.
7. * Размеры для справок
8. Покрыть грунтовкой ГФ-0119 ГОСТ 23343-78

					18.0.00С5			
Изм	Лист	№ докум.	Подпись	Дата	Ограждение натяжного устройства. Сборочный чертеж	Лит.	Масса	Масштаб
Разраб.		Мусина		22.08		И	92.0	1:20
Пров.		Шеина				Лист	Листов 1	
Т.контр.		Дюнзе		25.8.84				
Н.контр.		Бабич				ЦЕПРОЭЛЕКТРОПРОЕКТ		
Утв.		Симонов						

Инв. № подл. | Подп. и дата | Взам. инв. № | Инв. № дубл. | Подп. и дата

15-4/17 | 24.10.83

Копировал Качалина

Формат 22

Типовой проект 416-9-1183.АЛЬБОМ XIV

18.0.01

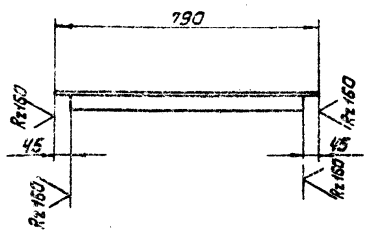

Предельные отклонения размеров: валов – h14, остальных $\pm \frac{IT16}{2}$.

Изм.	Лист	№ докум.	Подпись	Дата
Разраб.		Мусина		
Пров.		Шеина		
Т.контр.		Тюнзе		
Н.контр.		Бабич		
Утв.		Симанов		

18.0.01

Вертикальная стойка

Лит.	Масса	Масштаб
И	3,0	1:10

Лист | Листов 1

Уголок 6-50х50х5 ГОСТ 8509-72 / Ст3сп2 ГОСТ 535-79

ТЕПЛОЭЛЕКТРОПРОЕКТ

Позиция	Зона	Поз.	Обозначение	Наименование	Кол.	Примечание
				Документация		
12			19.0.00 СБ	Сборочный чертеж		
				Детали		
11		1	19.0.01	Ручка	2	
11		2	19.0.02	Скоба	2	
11		3	19.0.03	Вертикальная стойка	2	
64		4	19.0.04	Перекладина		
				Уголок 6-50х50х5 ГОСТ 8509-72 / Ст3сп2 ГОСТ 535-79		
				L=3450±2	2	13,0кг
64		5	19.0.05	Держатель		
				Круг В8 ГОСТ 2590-71 / Ст3сп2 ГОСТ 535-79		
				L=9,3мм		2,1кг
64		6	19.0.06	Ограждение		
				Сетка 20-1,6-0 ГОСТ 5336-80		
				4,2м²		7,2кг

Изм.	Лист	№ докум.	Подп.	Дата
Разраб.		Мусина		
Пров.		Шеина		
Н.контр.		Бабич		
Утв.		Симанов		

19.0.00

Секция бокового ограждения N1

Лит.	Лист	Листов
И		1

ТЕПЛОЭЛЕКТРОПРОЕКТ

Инв.№ подл. | Подп. и дата | Взам. инв.№ | Инв.№ дубл. | Подп. и дата

19.0.01

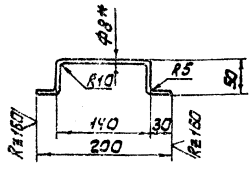

1. Предельные отклонения размеров $\pm \frac{IT16}{2}$.

2. *Размер для справок.

Изм.	Лист	№ докум.	Подпись	Дата
Разраб.		Мусина		
Пров.		Шеина		
Т.контр.		Тюнзе		
Н.контр.		Бабич		
Утв.		Симанов		

19.0.01

Ручка

Лит.	Масса	Масштаб
И	0,12	1:5

Лист | Листов 1

Круг В8 ГОСТ 2590-71 / Ст3сп2 ГОСТ 535-79

ТЕПЛОЭЛЕКТРОПРОЕКТ

Инв.№ подл. | Подп. и дата | Взам. инв.№ | Инв.№ дубл. | Подп. и дата

15-4477 ТМ-5 ТХ.10-93

Копировал: Орлова

Формат А1

19.0.02

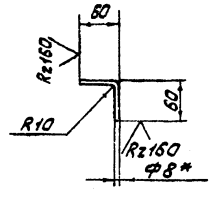

1. Предельные отклонения размеров: $\pm \frac{IT16}{2}$.

2. *Размер для справок.

Изм.	Лист	№ докум.	Подпись	Дата
Разраб.		Мусина		
Пров.		Шеина		
Т.контр.		Тюнзе		
Н.контр.		Бабич		
Утв.		Симанов		

19.0.02

Скоба

Лит.	Масса	Масштаб
И	0,1	1:5

Лист | Листов 1

Круг В8 ГОСТ 2590-71 / Ст3сп2 ГОСТ 535-79

ТЕПЛОЭЛЕКТРОПРОЕКТ

Инв.№ подл. | Подп. и дата | Взам. инв.№ | Инв.№ дубл. | Подп. и дата

Копировал: Орлова

Формат А1

Типовой проект 416-3-178.83 Альбом XIV

19.0.00 СБ

19.0.00 – изображена
19.0.00-01 – зеркальное отражение

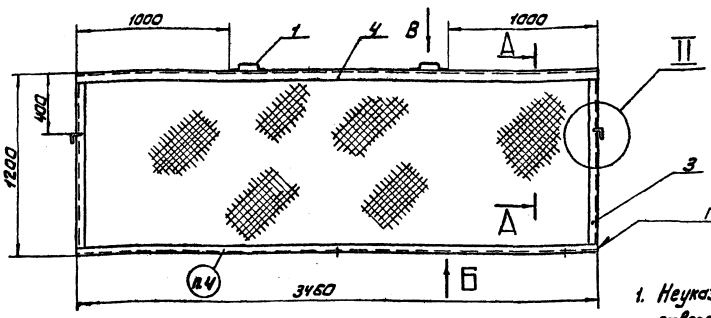

А – А
М 1:1

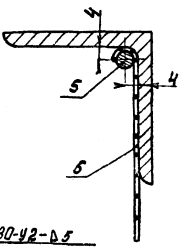

Обозначение	Марки
19.0.00	О-2
-01	О-3

Вид Б



1. Неуказанные предельные отклонения размеров: отверстий – H14, валов – h14, остальных $\pm \frac{IT16}{2}$.
2. Сварка ручная электродуговая электроды Э42 ГОСТ 9467-75.
3. Контроль сварных швов внешним осмотром и измерениями по ГОСТ 3242-79.
4. Маркировать: см. табл.
5. Покрыть грунтовкой ГФ-0119 ГОСТ 23343-78.

I
М 1:5

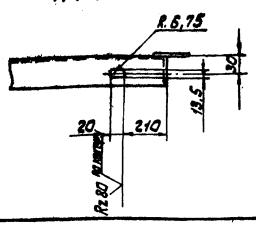

II
М 1:5

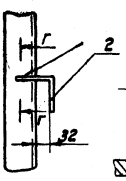

Вид В

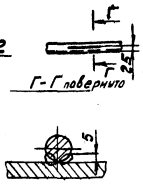

Изм.	Лист	№ докум.	Подп.	Дата
Разраб.		Мусина		
Провер.		Шеина		
Т. контр.		Дюнзе		
Н. контр.		Бабич		
Утв.		Симанов		

19.0.00 СБ

Секция бокового ограждения N1. Сборочный чертеж.

Лит.	Масса	Масштаб
И	44,8	1:20
Лист	Листов 1	

ТЭП ТЕПЛОЭЛЕКТРОПРОЕКТ

Копировал: Орлова Формат А2

19.0.03

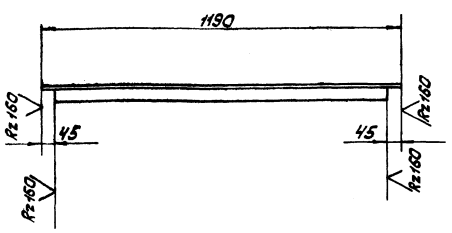

Предельные отклонения размеров: валов – h14, остальных $\pm \frac{IT16}{2}$

Изм.	Лист	№ докум.	Подпись	Дата
Разраб.		Мусина		
Пров.		Шеина		
Т. контр.		Дюнзе		
Н. контр.		Бабич		
Утв.		Симанов		

19.0.03

Вертикальная стойка.

Лит.	Масса	Масштаб
И	4,5	1:10
Лист	Листов 1	

Уголок Б-50×50×5 ГОСТ 8509-72 / Ст3сп2 ГОСТ 535-79

ТЭП ТЕПЛОЭЛЕКТРОПРОЕКТ

Формат	Зона	Поз.	Обозначение	Наименование	Кол.	Примечание
				Документация		
А2			20.0.00 СБ	Сборочный чертеж		
				Детали		
А1		1	18.0.01	Вертикальная стойка	2	
А1		2	19.0.01	Ручка	2	
А1		3	19.0.02	Скоба	2	
Б4		4	20.0.01	Перекладина		
				Уголок Б-50×50×5 ГОСТ 8509-72 / Ст3сп2 ГОСТ 535-79		
				L = 3730 ± 2	2	14,1 кг
Б4		5	20.0.02	Держатель		
				Круг В6 ГОСТ 2590-71 / Ст3сп2 ГОСТ 535-79		
				L = 5,1 пм		2,0 кг
Б4		6	20.0.03	Ограждение		
				Сетка 20-1,6-0 ГОСТ 5336-80		
				3,0 м²		5,1 кг

Изм.	Лист	№ докум.	Подп.	Дата
Разраб.		Мусина		
Пров.		Шеина		
Н. контр.		Бабич		
Утв.		Симанов		

20.0.00

Секция бокового ограждения N2.

Лит.	Лист	Листов
И		1

ТЭП ТЕПЛОЭЛЕКТРОПРОЕКТ

20.0.00

20.0.00- изображено

20.0.00-01-зеркальное отражение

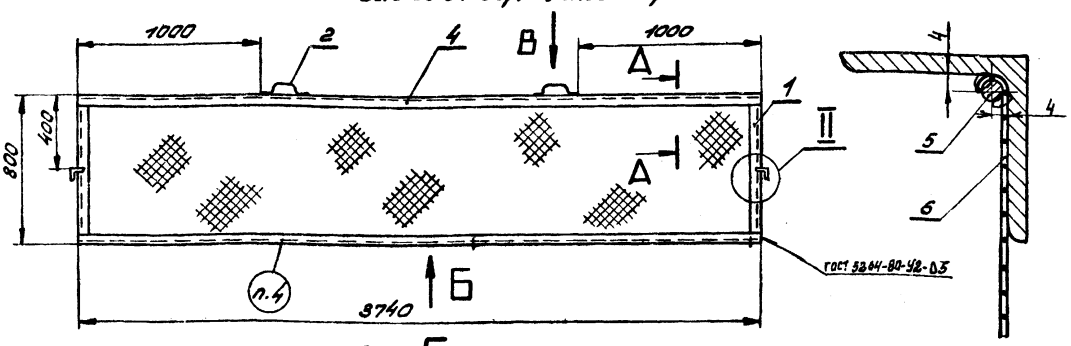

А - А
М 1:1

Обозначен.	Марка
20.0.00	0-4
-01	0-5

Вид Б

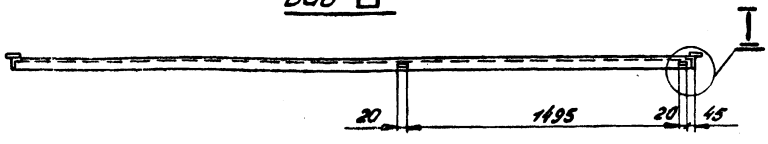

Вид В

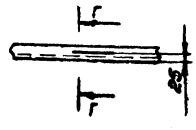

г-г повернуто

I
М 1:5

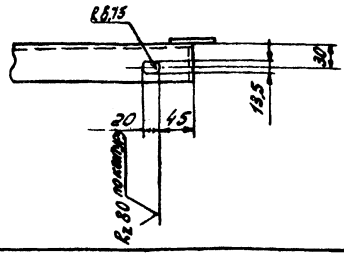

II
М 1:5

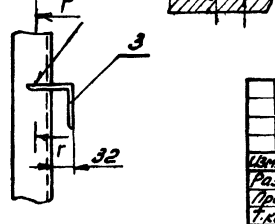

1. Предельные отклонения размеров: валов - h 14, остальных $\pm \frac{IT16}{2}$.
2. Сварка ручная электродуговая электроды 342 ГОСТ 9467-75.
3. Контроль сварных швов внешним осмотром и измерениями по ГОСТ 3242-79.
4. Маркировать: см. табл.
5. Покрыть грунтовкой ГФ-0119 ГОСТ 23343-78.

Изм.	Лист	№ докум.	Подп.	Дата	20.0.00СБ			
Разраб.		Мусина		11.03	Секция бокового ограждения №2 Сборочный чертеж	Лит.	Масса	Масшт.
Пров.		Шеина		11.03		И	41.8	1:20
Т.контр.		Дюнзе		25.5.31		Лист	Листов 1	
Н.контр.		Бабич		27.05.91		ТЭП ТЕПЛОЭЛЕКТРОПРОЕКТ		
Утв.		Симонов		27.05.91				

Формат 12

Формат	Зона	Поз.	Обозначение	Наименование	Кол.	Примечание
				Документация		
12			21.0.00СБ	Сборочный чертеж		
				Детали		
11		1	18.0.01	Вертикальная стойка	2	
11		2	19.0.01	Ручка	2	
11		3	19.0.02	Скоба	2	
5Ч		4	21.0.01	Перекладина		
				Уголок $\frac{Б\text{-}50\times50\times5\ ГОСТ\ 8509\text{-}72}{Ст3сп2\ ГОСТ\ 535\text{-}79}$		
				L = 2740 +2	2	10,4 кг
5Ч		5	21.0.02	Держатель		
				Круг $\frac{В6\ ГОСТ\ 2590\text{-}71}{В\ Ст3сп5\ ГОСТ\ 535\text{-}79}$		
				L = 7,1 лм		1,6 кг
5Ч		6	21.0.03	Ограждение		
				Сетка 20-1,6-0 ГОСТ 5336-80 2,2 м²		3,8 кг

Изм.	Лист	№ докум.	Подп.	Дата	21.0.00			
Разраб.		Мусина		11.03	Секция бокового ограждения №3	Лит.	Лист	Листов
Пров.		Шеина		11.03		И		7
Н.контр.		Бабич		26.05.91		ТЭП ТЕПЛОЭЛЕКТРОПРОЕКТ		
Утв.		Симонов		27.05.91				

22.0.01

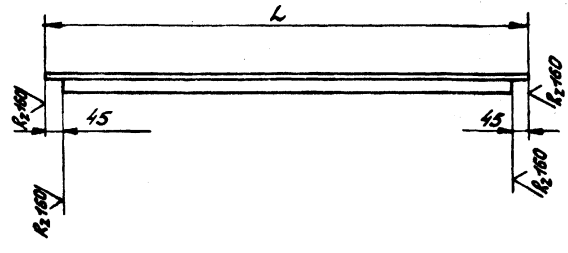

Обозначение	L, мм	Масса, кг
22.0.02	1300	4,9
-01	2110	8,0

Предельные отклонения размеров: валов - h 14, остальных $\pm \frac{IT16}{2}$.

Изм.	Лист	№ докум.	Подп.	Дата	22.0.02			
Разраб.		Мусина		11.03	Перекладина	Лит.	Масса	Масшт.
Пров.		Шеина		11.03		И	См. табл.	1:10
Т.контр.		Дюнзе		25.5.31		Лист	Листов 1	
Н.контр.		Бабич		26.05.91	Уголок $\frac{Б\text{-}50\times50\times5\ ГОСТ\ 8509\text{-}72}{Ст3сп2\ ГОСТ\ 535\text{-}79}$	ТЭП ТЕПЛОЭЛЕКТРОПРОЕКТ		
Утв.		Симонов		27.05.91				

Копировал: Кудрявцева. Формат 11

Типовой проект 416-9-17.83 Альбом XIV

21.0.00 – изображено
21.0.00-01 – зеркальное отражение

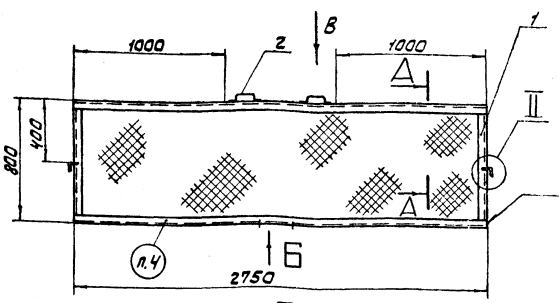

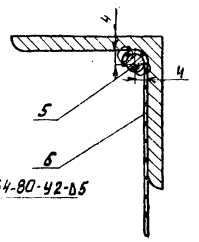

Обозначение	Марка
21.0.00	О-6
-01	О-7

Вид Б

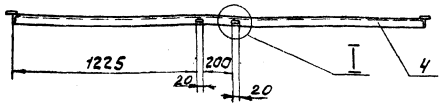

Вид В

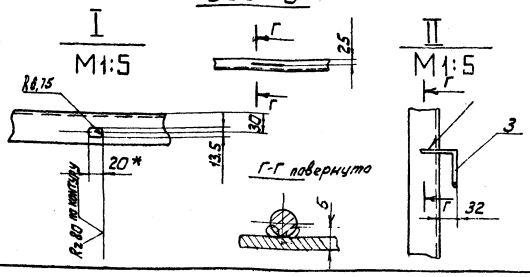

1. Неуказанные предельные отклонения размеров: отверстий – H14, валов – h14, остальных $\pm \frac{IT16}{2}$
2. Сварка ручная электродуговая электроды Э42 ГОСТ 9467-75.
3. Контроль сварных швов внешним осмотром и измерениями по ГОСТ 3242-79.
4. Маркировать: см. табл.
5. Покрыть грунтовкой ГФ-0119 ГОСТ 23343-78.

Изм.	Лист	№ докум.	Подпись	Дата
Разраб.		Мусина		03.84
Пров.		Шелка		03.84
Т. контр.		Дюнзе		03.84
Н. контр.		Бабич		03.84
Утв.		Синаков		03.84

21.0.00 СБ

Секция бокового ограждения №3
Сборочный чертеж

Лит.	Масса	Масштаб
И	32.7	1:20

Лист | Листов 1

ТЭП ТЕПЛОЭЛЕКТРОПРОЕКТ

Копировал: орлова Формат 12

Формат	Зона	Поз.	Обозначение	Наименование	Кол.	Примечание
				Документация		
12			22.0.00 СБ	Сборочный чертеж		
				Детали		
11		1	19.0.01	Ручка	4	
БЧ		2	22.0.01	Поперечина	2	
				Уголок Б50×50×5 ГОСТ 8509-72 Ст3сп2 ГОСТ 535-79		
				ℓ=1990-2	2	7,5 кг
				Переменные данные для исполнений		
				22.0.00		
				Детали		
11		3	22.0.02	Перекладина	2	
БЧ		4	22.0.03	Держатель		
				Круг В6 ГОСТ 2590-71 Ст3сп2 ГОСТ 535-79		
				L=6,6 пм		1,5 кг
БЧ		5	22.0.04	Ограждение		
				Сетка 20-1,6-О ГОСТ 5336-80 2,65 м²		4,5 кг
				22.0.00-01		
				Детали		
		3	22.0.02-01	Перекладина	2	

Изм.	Лист	№ докум.	Подп.	Дата
Разраб.		Мусина		03.84
Пров.		Шелка		03.84
Н. контр.		Бабич		03.84
Утв.		Синаков		03.84

22.0.00

Нижнее ограждение

Лит.	Лист	Листов
И	1	2

ТЭП ТЕПЛОЭЛЕКТРОПРОЕКТ

Формат	Зона	Поз.	Обозначение	Наименование	Кол.	Примечание
БЧ		4	22.0.03-01	Держатель		
				Круг В6 ГОСТ 2590-71 Ст3сп2 ГОСТ 535-79		
				L=8,22 пм		1,8 кг
БЧ		5	22.0.04-01	Ограждение		
				Сетка 20-1,6-О ГОСТ 5336-80		
				4,26 м²		7,3 кг

Изм. Лист № докум. Подп. Дата

22.0.00

Лист 2

Инв. № подл. | Подп. и дата | Взам. инв. № | Инв. № дубл. | Подп. и дата

Типовой проект 416-9-1783 Альбом XIV
Инв. N подл. | Подп. и дата | Взам. инв. N | Инв. N дубл. | Подп. и дата

22.0.00СБ

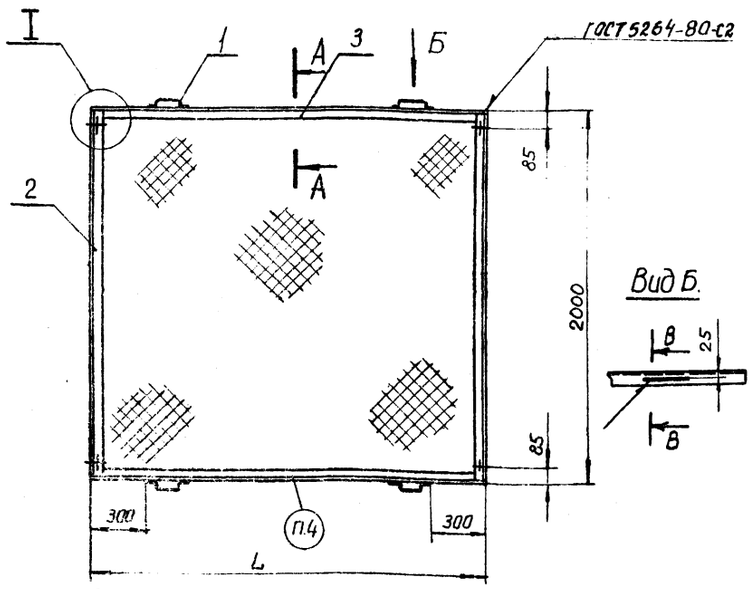

Вид Б.

Обозначение	L, мм	Масса, кг	Марка
22.0.00	1310	31,3	0-8
-01	2120	40,6	0-9

1. Неуказанные предельные отклонения размеров валов - h14, отверстий - H14, остальных $\pm \frac{JT16}{2}$
2. Сварка ручная электродуговая электроды Э42 ГОСТ 9467-75
3. Контроль сварных швов внешним осмотром и измерениями по ГОСТ 3242-79
4. Маркировать: см. табл.
5. * Размер для справок
6. Покрыть грунтовкой ГФ-0119 ГОСТ 23343-78.

А-А
М 1:1

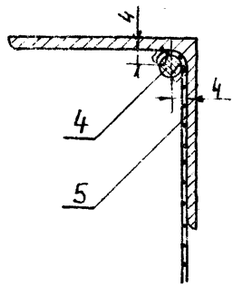

I
М 1:5

В-В повернуто

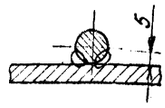

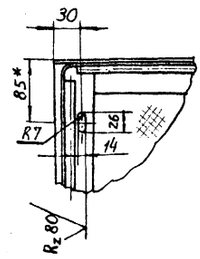

Изм.	Лист	№ докум.	Подпись	Дата	22.0.00СБ			
Разраб.		Мусина		12.01	Нижнее ограждение сборочный чертеж	Лит.	Масса	Масштаб
Пров.		Шеина		01.01		И	См. табл.	1:20
Т. контр.		Дюнзе		25.5.31		Лист	Листов 1	
Н. контр.		Бабич		26.01	ТЭП ТЕПЛОЭЛЕКТРОПРОЕКТ			
Утв.		Симонов		27.01				

Копировал Качалина. Формат 12

00.0.04

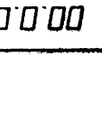

00.0.04 - изображено
0.0.0.04-01 - зеркальное отражение.

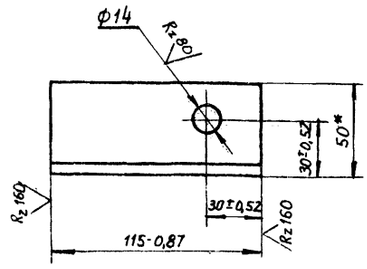

1. * Размер для справок
2. Покрыть грунтовкой ГФ-0119 ГОСТ-23343-78.

Изм.	Лист	№ докум.	Подпись	Дата	00.0.04			
Разраб.		Мусина		5.01	Опорный уголок	Лит.	Масса	Масштаб
Пров.		Шеина		01.01		И	0,5	1:2
Т. контр.		Дюнзе		25.5.31		Лист	Листов 1	
Н. контр.		Бабич		26.01	Уголок Б50×50×5 ГОСТ 8509-72 Ст3сп2 ГОСТ 535-79	ТЭП ТЕПЛОЭЛЕКТРОПРОЕКТ		
Утв.		Симонов		27.01				

Копировал Формат 11

50.0.00



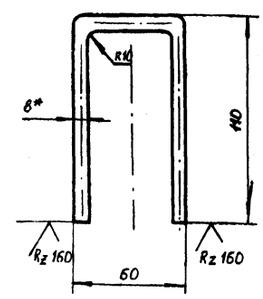

1. Неуказанные предельные отклонения размеров $\pm \frac{JT16}{2}$
2. Покрыть грунтовкой ГФ-0119 ГОСТ 23343-78.

Изм.	Лист	№ докум.	Подпись	Дата	00.0.05			
Разраб.		Мусина		5.01	Петля	Лит.	Масса	Масштаб
Пров.		Шеина		01.01		И	0,1	1:2
Т. контр.		Дюнзе		4.5.31		Лист	Листов 1	
Н. контр.		Бабич		5.01	Круг 88 ГОСТ 2590-71 Ст3сп2 ГОСТ 535-79	ТЭП ТЕПЛОЭЛЕКТРОПРОЕКТ		
Утв.		Симонов		6.01				

Копировал Формат 11

Типовой проект 416-9-17.83 Альбом XIV

23.0.00 СБ

23.0.00 – изображено
23.0.00-01 – зеркальное отражение

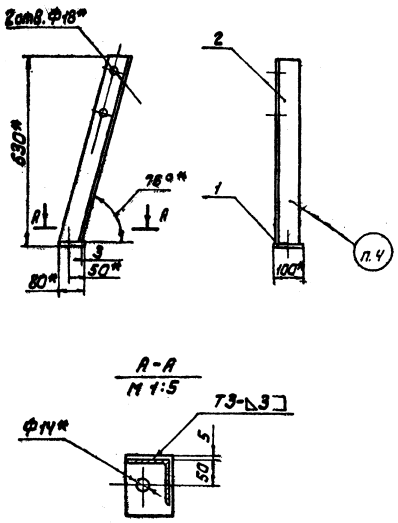

Обозначение	Марка
23.0.00	Л-12
-01	Л-13

1. Неуказанные предельные отклонения размеров $\pm \frac{JT16}{2}$
2. Сварка ручная электродуговая ГОСТ 5264-80, электроды Э-42 ГОСТ 9467-75.
3. Контроль сварных швов внешним осмотром и измерениями по ГОСТ 3242-79.
4. Маркировать: см. табл.
5. * Размеры для справок.
6. Покрыть грунтовкой ГФ-0119 ГОСТ 23343-78.

Изм.	Лист	№ докум.	Подпись	Дата	23.0.00 СБ			
Разраб.		Филимонова		6.05.81	Стойка Сборочный чертеж	Лит.	Масса	Масштаб
Пров.		Михеева		7.05.81		И	5.0	1:10
Т. контр.		Дюнзе		8.05.81		Лист	Листов 1	
Н. контр.		Бабич		8.05.81		ТЕПЛОЭЛЕКТРОПРОЕКТ		
Утв.		Симонов		9.05.81				

Копировал: Орлова формат 12

23.0.02

23.0.02 – изображено
23.0.02-01 – зеркальное отражение

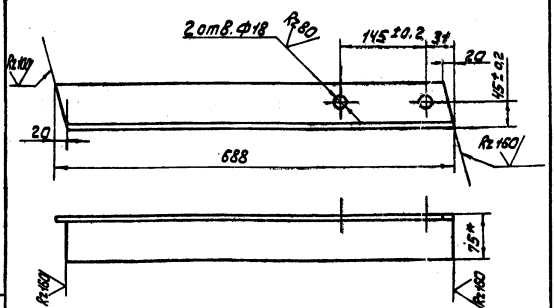

1. Неуказанные предельные отклонения размеров: отверстий – H14, валов – h14, остальных $\pm \frac{JT16}{2}$.
2. * Размер для справок.

Изм.	Лист	№ докум.	Подпись	Дата	23.0.02			
Разраб.		Филимонова		6.05.81	Стойка	Лит.	Масса	Масштаб
Пров.		Михеева		7.05.81		И	4.7	1:5
Т. контр.		Дюнзе		8.05.81		Лист	Листов 1	
Н. контр.		Бабич		8.05.81	Уголок Б-75х75х6 ГОСТ 8509-72 / Ст3 сп2 ГОСТ 535-79	ТЕПЛОЭЛЕКТРОПРОЕКТ		
Утв.		Симонов		9.05.81				

Копировал: Орлова Формат 11

Формат	Зона	Поз.	Обозначение	Наименование	Кол.	Примечание
				Документация		
12			23.0.00 СБ	Сборочный чертеж		
				Детали		
11		1	23.0.01	Подставка	1	
			Переменные данные	для исполнений.		
				23.0.00		
				Детали		
11		2	23.0.02	Стойка	1	
				23.0.00-01		
				Детали		
		2	23.0.02-01	Стойка	1	

Изм.	Лист	№ докум.	Подп.	Дата	23.0.00			
Разраб.		Филимонова		6.05.81	Стойка	Лит.	Лист	Листов
Пров.		Михеева		7.05.81		И		1
Н. контр.		Бабич		8.05.81		ТЕПЛОЭЛЕКТРОПРОЕКТ		
Утв.		Симонов		9.05.81				

Инв. № подл. | Подп. и дата | Взам. инв. № | Инв. № дубл. | Подп. и дата

Типовой проект 16-3-17.83 Альбом XIV

23.0.01

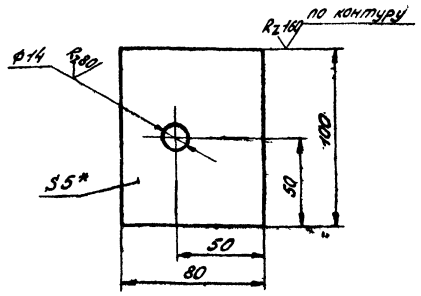

1. Неуказанные предельные отклонения размеров: отверстия - H14, валов - h14, остальных $\pm \frac{IT16}{2}$
2. * Размер для справок.

Изм.	Лист	№ докум.	Подп.	Дата	23.0.01	Лит.	Масса	Масшт.
Разраб.		Филимонова		26.05.81	Подставка	И	0,3	1:2
Пров.		Шеина		18.05.81		Лист	Листов 1	
Т.контр.		Дюнзе		7.5.81				
Н.контр.		Бабич		8.06.81	Лист Б-5 ГОСТ 19903-74 / Ст3сп2 ГОСТ 14637-79	ТЕПЛОЭЛЕКТРОПРОЕКТ		
Утв.		Симонов		11.06.81				

Формат 11

00.0.06

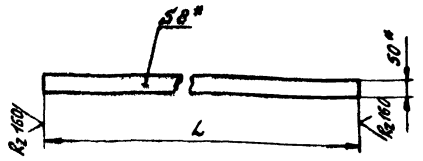

Обозначение	L мм	Масса кг	Колич.	
00.0.06	1400-3,1	4,4	1	
-01	2600-5,4	8,2	8	

* Размеры для справок

Изм.	Лист	№ докум.	Подп.	Дата	00.0.06	Лит.	Масса	Масшт.
Разраб.		Филимонова		4.06.81	Полоса	И	см.табл.	1:10
Пров.		Шеина		5.05.81		Лист	Листов 1	
Т.контр.		Дюнзе		7.5.81				
Н.контр.		Бабич		8.06.81	Полоса 8х50 ГОСТ 103-76 / Ст3сп ГОСТ 14637-79	ТЕПЛОЭЛЕКТРОПРОЕКТ		
Утв.		Симонов		11.06.81				

Формат 11

00.0.07

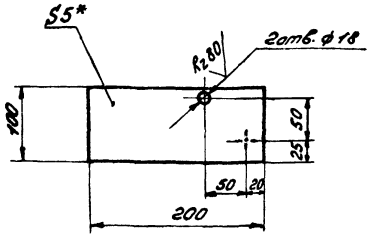

1. Неуказанные предельные отклонения размеров $\pm \frac{IT16}{2}$.
2. Смещение осей отверстий от номинального расположения не более 0,5 мм.
3. * Размер для справок

Изм.	Лист	№ докум.	Подп.	Дата	00.0.07	Лит.	Масса	Масшт.
Разраб.		Мусина		20.04.81	Планка	И	0,8	1:4
Пров.		Шеина		21.04.81		Лист	Листов 1	
Т.контр.		Дюнзе		22.4.81				
Н.контр.		Бабич		2.4.81	Лист Б-5 ГОСТ 19903-74 / Ст3сп2 ГОСТ 14637-79	ТЕПЛОЭЛЕКТРОПРОЕКТ		
Утв.		Симонов		1.06.81				

Формат 11

00.0.08

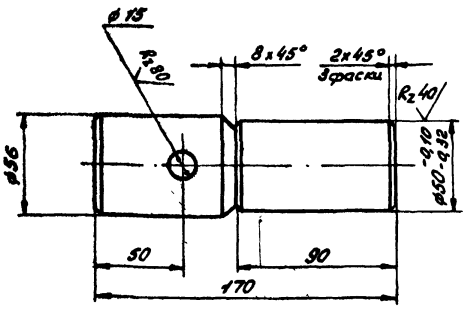

Неуказанные предельные отклонения размеров: отверстий - H14, валов - h14, остальных $\pm \frac{IT16}{2}$.

Изм.	Лист	№ докум.	Подп.	Дата	00.0.08	Лит.	Масса	Масшт.
Разраб.		Мусина		18.05.81	Заглушка	И	2,9	1:2
Пров.		Шеина		19.05.81		Лист	Листов 1	
Т.контр.		Дюнзе		20.5.81				
Н.контр.		Бабич		21.05.81	Круг В60 ГОСТ 2590-71 / Ст3сп2 ГОСТ 535-79	ТЕПЛОЭЛЕКТРОПРОЕКТ		
Утв.		Симонов		1.06.81				

Копировал: Кидоявцева.

Формат 11

Инв. № подл. | Подп. и дата | Взам. инв. № | Инв. № дубл. | Подп. и дата

15-4477 | 24.10.83

Типовой проект 416-947.83 Альбом XIV

№ строки	Обозначение	Наименование	Куда входит: Обозначение	Куда входит: Кол	Общее кол.	Примечание
1	24.1.00	Рама привода питателя	24.0.00	1	1	
2	24.2.00	Ограждение муфты МУВП-2000	24.0.00	1	1	
3	24.3.00	Ограждение муфты М35	24.0.00	1	1	
4	24.4.00	Ограждение муфты М310	24.0.00	1	1	

Инв.№ подл. | Подп. и дата | Взам. инв.№ | Инв.№ дубл. | Подп. и дата

Изм.	Лист	№ докум.	Подп.	Дата
Разраб.		Мусина		4.05.83
Пров.		Шеина		4.05.83
Н.контр.		Бабич		05.05.83
Утв.		Симанов		06.05.83

24.0.00 ВС

Привод питателя правый

Ведомость спецификаций

Лит.	Лист	Листов
П		1

ТЕПЛОЭЛЕКТРОПРОЕКТ

№ строки	Наименование	Обозначение документа на поставку	Поставщик	Куда входит (обозначение)	Количество: на изделие	в комплекты	на регулир.	Всего	Примечание
1	Электродвигатель ЧЛ 250М12/8/6/4	ОСТ 160.510.038-78	Новокаховский электромашиностроительный завод, Ленинградское производственное объединение „Эскалатор"	24.0.00	1			1	
2	Редуктор КЦ1-300-14-42Ц	ТУ 24-9-490-77		24.0.00	1			1	
3	Редуктор Ц2-750-12,5-5Ц	ТУ 24-9-489-77		24.0.00	1			1	
4	Муфта упругая втулочно-пальцевая 2000-35-1.50-II.1-У3	ГОСТ 21424-75		24.0.00	1			1	
5	Муфта М35-К80-М70	ГОСТ 5006-55		24.0.00	1			1	
6	Муфта М310-Т130-Т170	ГОСТ 5006-55		24.0.00	1			1	
	Болты	ГОСТ 7798-70							
7	М12х40.36			24.0.00	12			12	
8	М20х70.36			24.0.00	6			6	
9	М20х100.36			24.0.00	4			4	
10	М42х150.36			24.0.00	8			8	
	Гайки	ГОСТ 5915-70							
11	М12.4			24.0.00	12			12	
12	М20.4			24.0.00	10			10	
13	М42.4			24.0.00	16			16	
	Шайбы	ГОСТ 6402-70							
14	12.65Г			24.0.00	12			12	
15	20.65Г			24.0.00	10			10	
	Шайбы	ГОСТ 10906-78							
16	12.02			24.0.00	6			6	
17	20.02			24.0.00	6			6	

Инв.№ подл. | Подп. и дата | Взам. инв.№ | Инв.№ дубл. | Подп. и дата

Изм.	Лист	№ докум.	Подпись	Дата
Разраб.		Мусина		5.05.83
Пров.		Шеина		5.05.83
Н.контр.		Бабич		05.05.83
Утв.		Симанов		06.05.83

24.0.00 ВЛ

Привод питателя правый

Ведомость покупных изделий

Лит.	Лист	Листов
П		1

ТЕПЛОЭЛЕКТРОПРОЕКТ

Инв.№ подл. | Подп. и дата | Взам. инв.№ | Инв.№ дубл. | Подп. и дата

Обр. 24-1483

Типовой проект 416-9-17.83 Альбом XIV

Формат	Зона	Поз.	Обозначение	Наименование	Кол.	Примечание
12			24.0.00СБ	Документация Сборочный чертеж		
12			24.0.00ВС	Ведомость спецификаций		
12			24.0.00ВД	Ведомость покупных изделий		
11		1	24.1.00	Рама привода питателя.	1	
11		2	24.2.00	Ограждение муфты МУВП-2000	1	
11		3	24.3.00	Ограждение муфты М35	1	
11		4	24.4.00	Ограждение муфты М310	1	
				Стандартные изделия		
				Болты ГОСТ 7798-70		
		5		М12×40.36	12	
		6		М20×70.36	6	
		7		М20×100.36	4	
		8		М42×150.36	8	
				Гайки ГОСТ 5915-70		
		9		М12.4	12	

24.0.00

Изм.	Лист	N докум.	Подп.	Дата
Разраб.		Мусина		18.05.81
Пров.		Шеина		19.05.81
Н.контр.		Бабич		26.05.81
Утв.		Симонов.		1.06.81

Привод питателя правый

Лит.	Лист	Листов
И	1	2

ТЕЛЛОЭЛЕКТРОПРОЕКТ

Формат 11

Формат	Зона	Поз.	Обозначение	Наименование	Кол.	Примечание
		10		М20.4	10	
		11		М42.4	16	
				Шайбы ГОСТ 6402-70		
		12		1265Г	12	
		13		20 65Г	10	
				Шайбы ГОСТ 10906-78		
		14		12.02	6	
		15		20.02	6	
				Прочие изделия		
		16		Электродвигатель 4А250М.12/8/6/4 ОСТ 160.510.038-78	1	
		17		Редуктор КЦ1-300-14-42Ц ТУ.24-9-490-77	1	
		18		Редуктор Ц2-750-125-5Ц ТУ24-9-489-77	1	
		19		Муфта упругая втулочно-пальцевая 2000-75-I,1-50-II 1-У3 ГОСТ 2142И-75.	1	
		20		Муфта М35-К80-Н70 ГОСТ 5006-55	1	
		21		Муфта М310-Т130-Т170 ГОСТ 5006-55	1	

24.0.00

Лист 2

Формат 11

24.0.00СБ

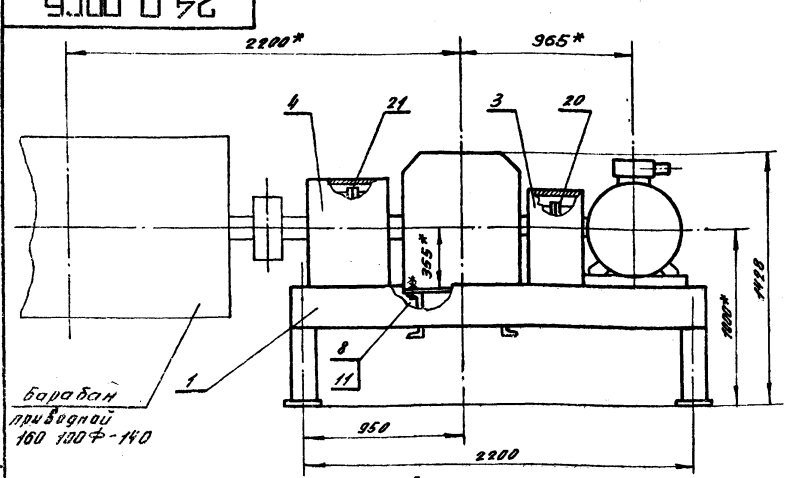

Вид Б повернуто

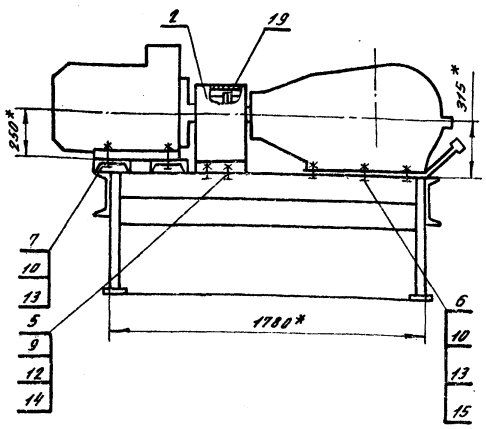

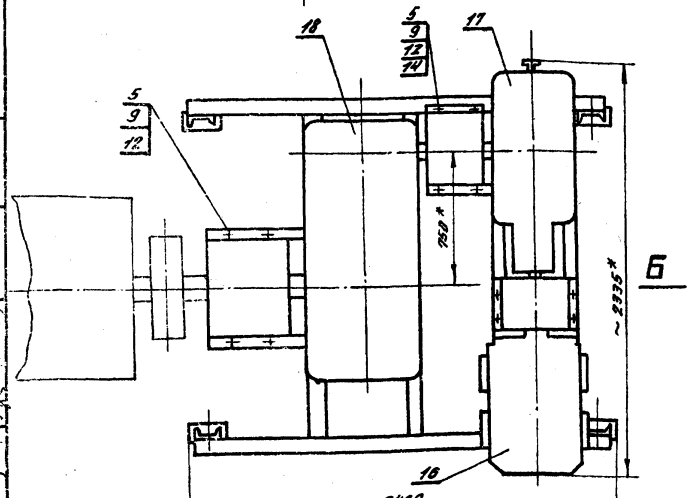

1. Для обеспечения соосности привода допускается применение регулировочных прокладок под электродвигатель и редуктор КЦ1-300-14-42Ц.
2.* Размеры для справок.

24.0.00СБ

Изм.	Лист	N докум.	Подп.	Дата
Разраб.		Мусина		18.05.81
Пров.		Шеина		19.05.81
Т.контр.		Дюнзе		26.05.81
Н.контр.		Бабич		26.05.81
Утв.		Симонов.		1.06.81

Привод питателя правый

Сборочный чертеж

Лит.	Масса	Масшт.
И	345П	1:25

Лист | Листов 1

ТЕЛЛОЭЛЕКТРОПРОЕКТ

Копировала: Строганова

Формат 12

№ строки	Обозначение	Наименование	Куда входит: Обозначение	Кол.	Общее кол.	Примечание
1	24.1.00	Рама привода питателя	25.0.00	1	1	
2	24.2.00	Ограждение муфты МУВП-2000	25.0.00	1	1	
3	24.3.00	Ограждение муфты М35	25.0.00	1	1	
4	24.4.00	Ограждение муфты М310	25.0.00	1	1	

Изм.	Лист	№ докум.	Подп.	Дата
Разраб.		Мусина		11.84
Пров.		Шеина		11.84
Н. контр.		Бабич		12.84
Утв.		Симанов		12.84

25.0.00 ВС

Привод питателя левый

Ведомость спецификаций

Лит.	Лист	Листов
И		1

ТЕПЛОЭЛЕКТРОПРОЕКТ

№ строки	Наименование	Обозначение документа на поставку	Поставщик	Куда входит (обозначение)	Количество: на изделие	В комплекты	На регулир.	Всего	Примечание
1	Электродвигатель 4А 250М2/8/6/4	ОСТ 160.510.038-78	Новокаховский электромашиностроительный завод	25.0.00	1			1	
2	Редуктор КЦ1-300-14-41Ц	ТУ 24-9-490-77	Ленинградское производственное объединение "Эскалатор"	25.0.00	1			1	
3	Редуктор Ц2-750-12,5-1Ц	ТУ 24-9-489-77		25.0.00	1			1	
4	Муфта упругая втулочно-пальцевая 250-16-1.1-50-1.1-У3	ГОСТ 21424-75		25.0.00	1			1	
5	Муфта М35-К80-Н70	ГОСТ 5006-55		25.0.00	1			1	
6	Муфта М310-Т130-Т170	ГОСТ 5006-55		25.0.00	1			1	
	Болты	ГОСТ 7798-70							
7	М12×40.36			25.0.00	12			12	
8	М20×70.36			25.0.00	6			6	
9	М20×100.36			25.0.00	4			4	
10	М42×150.36			25.0.00	8			8	
	Гайки	ГОСТ 5915-70							
11	М12.4			25.00.0	12			12	
12	М20.4			25.0.00	10			10	
13	М42.4			25.0.00	16			16	
	Шайбы	ГОСТ 6402-70							
14	12.65Г			25.0.00	12			12	
15	20.65Г			25.0.00	10			10	
	Шайбы	ГОСТ 10906-78							
16	12.02			25.0.00	6			6	
17	20.02			25.0.00	6			6	

Изм.	Лист	№ докум.	Подпись	Дата
Разраб.		Мусина		11.84
Пров.		Шеина		11.84
Н. контр.		Бабич		12.84
Утв.		Симанов		12.84

25.0.00 ВП

Привод питателя левый

Ведомость покупных изделий

Лит.	Лист	Листов
И		1

ТЕПЛОЭЛЕКТРОПРОЕКТ

Инв. № подл. | Подп. и дата | Взам. инв. № | Инв. № дубл. | Подп. и дата

Копировал: Формат А4 15-4577 24.10.83

Типовой проект 416-3-1123 Альбом XIV

Формат	Зона	Поз.	Обозначение	Наименование	Кол.	Примечание
				Документация		
11			25.0.00СБ	Сборочный чертеж.		
12			25.0.00ВС	Ведомость спецификаций		
12			25.0.00ВП	Ведомость покупных изделий		
				Сборочные единицы		
11		1	24.1.00-01	Рама привода питателя	1	
11		2	24.2.00	Ограждение муфты МУВП-2000	1	
11		3	24.3.00	Ограждение муфты М35	1	
11		4	24.4.00	Ограждение муфты М310	1	
				Стандартные изделия		
				Болты ГОСТ 7798-70		
		5		М12х40.36	12	
		6		М20х70.36	6	
		7		М20х100.36	4	
		8		М42х150,36	8	
				Гайки ГОСТ 5915-70		
		9		М12.4	12	

Изм.	Лист	N докум.	Подп.	Дата
Разраб.		Мусина		
Пров.		Шеина		
Н. контр.		Бабич		
Пров.		Симонов		

25.0.00

Привод питателя левый

Лит.	Листов	Листов
	1	2

ТЭП ТЕПЛОЭЛЕКТРОПРОЕКТ

Формат 11

Формат	Зона	Поз.	Обозначение	Наименование	Кол.	Примечание
		10		М20.4	10	
		11		М42.4	16	
		1		Шайбы ГОСТ 6402-70		
		12		12.65Г	12	
		13		20.65Г	10	
				Шайбы ГОСТ 10006-78		
		14		12.02	6	
		15		20.02	6	
				Прочие изделия		
		16		Электродвигатель 4А250М 4У3/1000/6/1Г ОСТ 160.530.038.78	1	
		17		Редуктор КЦ1-300-14-41Ц ТУ24-9-490-77	1	
		18		Редуктор Ц2-750-12,5-1Ц ТУ24-9-489-77	1	
		19		Муфта упругая втулочно-пальцевая 250-25-1.1-50-У.1-93 ГОСТ 21424-93	1	
		20		Муфта М35-К80-К90 ГОСТ 5006-55	1	
		21		Муфта М310-Т130-Т190 ГОСТ 5006-55	1	

Изм.	Лист	N докум.	Подп.	Дата

25.0.00

Лист 2

Формат 11

25.0.00СБ

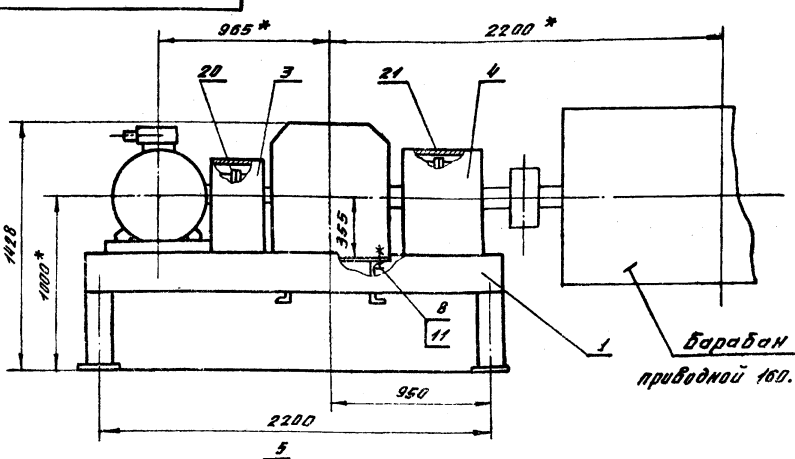

Барабан приводной 160.100ф-40

Вид Б повернуто

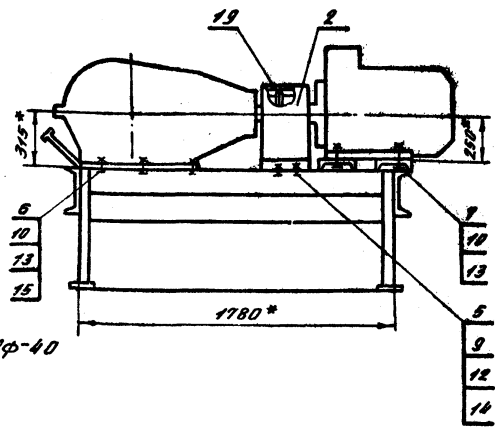

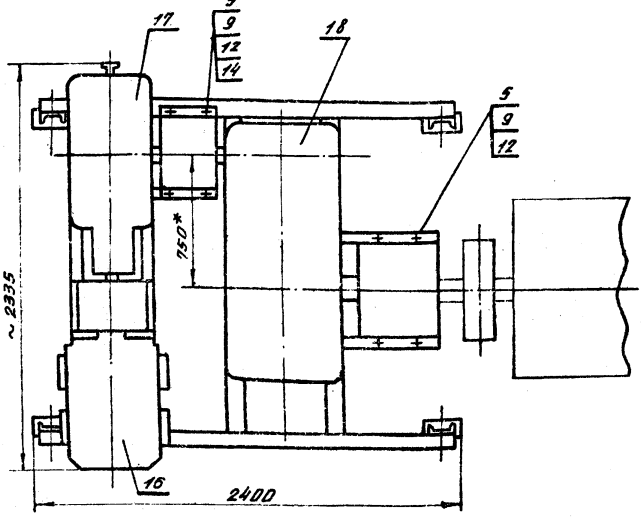

1. Для обеспечения соосности привода допускается применение регулировочных прокладок под электродвигатель и редуктор КЦ1-300-14-41Ц.
2. * Размеры для справок.

Изм.	Лист	№ докум.	Подп.	Дата
Разраб.		Мусина		
Пров.		Шеина		
Т. контр.		Дюнзе		
Н. контр.		Бабич		
Утв.		Симонов		

25.0.00СБ

Привод питателя левый
Сборочный чертеж

Лит.	Масса	Масшт.
И	3450	1:25
Лист	Листов 1	

ТЭП ТЕПЛОЭЛЕКТРОПРОЕКТ

Копировала: Стаханова Формат 12

Инв. N подл. | Подп. и дата | Взам. инв. N | Инв. N дубл. | Подп. и дата

Типовой проект 416-9-17.83 Альбом XIV

24.1.00СБ

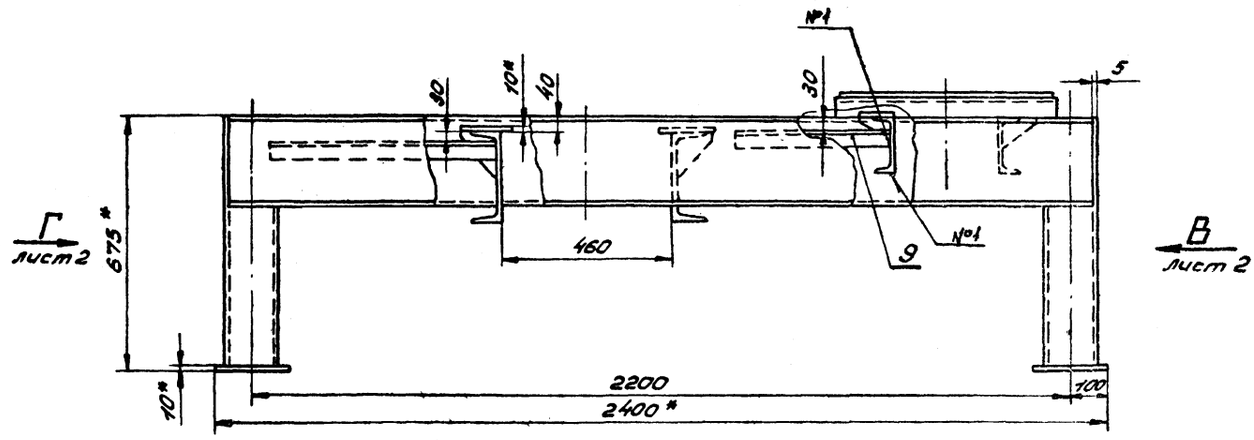

Рис. 1

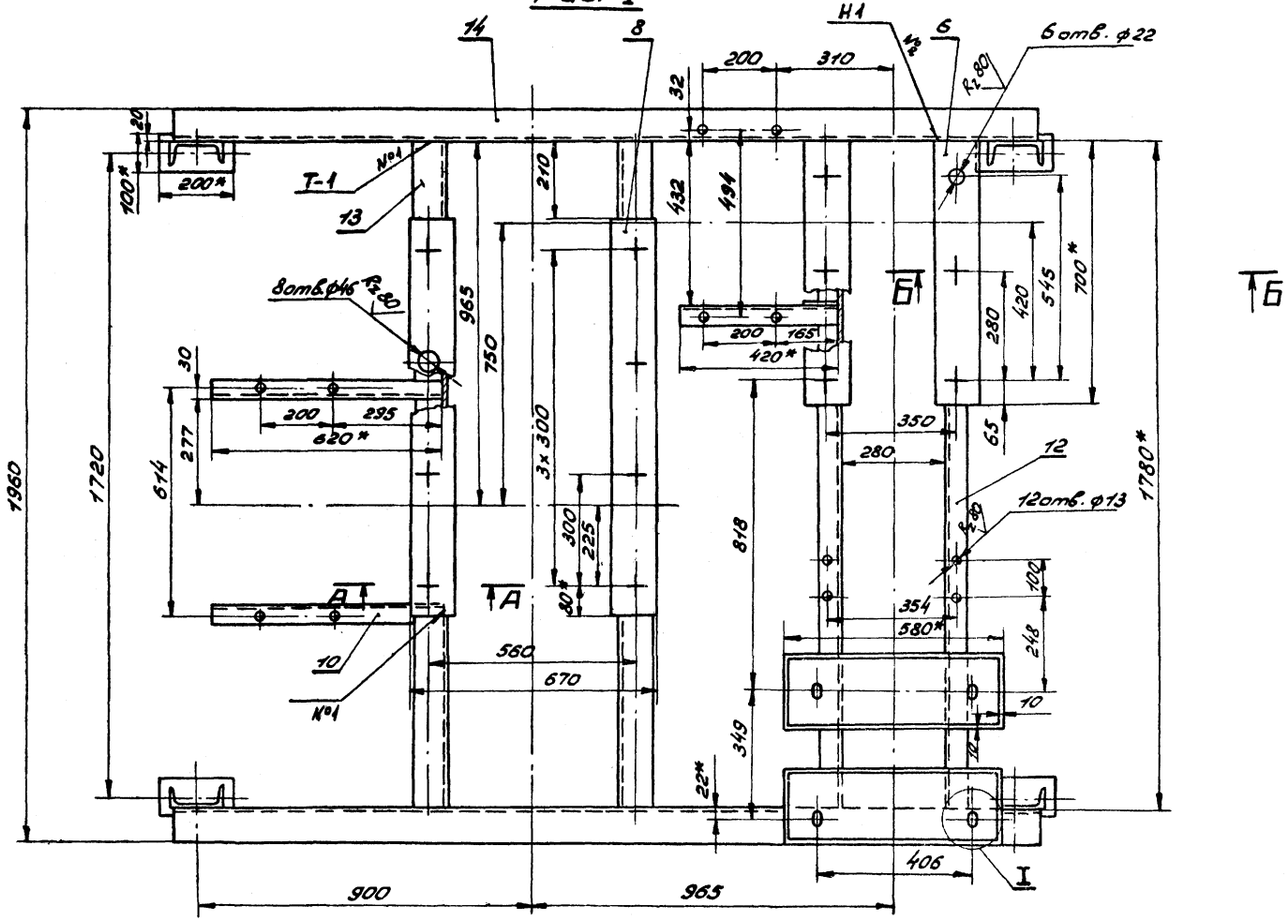

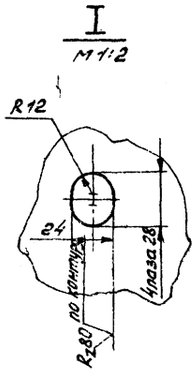

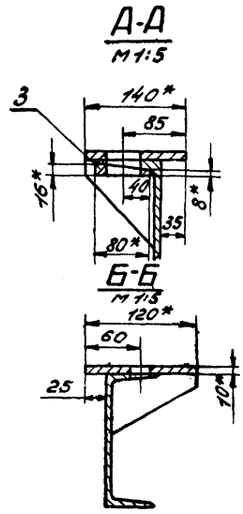

1. Неуказанные предельные отклонения размеров: отверстий - H14, валов - h14, остальных $\pm \frac{IT16}{2}$
2. Смещения осей отверстий от номинального расположения не более 0,5мм.
3. Детали без чертежа поз. 5÷14 обработать Rz160 по торцам.
4. Сварку рамы производить швами Δ5 по всей длине соприкосновения по ГОСТ 5264-80, электроды Э-42 ГОСТ 9467-75.
5. Контроль сварных швов внешним осмотром и измерениями по ГОСТ 3242-79.
6* Размеры для справок.
7. Покрыть грунтовкой ГФ-0119 ГОСТ 23343-78.

Обозначение	Рис.
24.1.00	1
-01	2

					24.1.00СБ			
Изм.	Лист	№ докум.	Подп.	Дата	Рама привода питателя Сборочный чертеж	Лит.	Масса	Масшт.
Разраб.		Мусина		4.08.81		И	372	1:10
Пров.		Шеина		5.08.81		Лист 1	Листов 2	
Т.контр.		Дюнзе		25.5.81		ТЕПЛОЭЛЕКТРОПРОЕКТ		
Н.контр.		Бабич		26.8.81				
Утв.		Симонов		1.06.81				

Копировал: Кидрявцева Формат 22

Инв. № подл. | Подп. и дата | Взам. инв. № | Инв. № дубл. | Подп. и дата
15-4-81 | 24.10.83

Типовой проект 416-9-17.83 Альбом XIV

Вид В лист 1

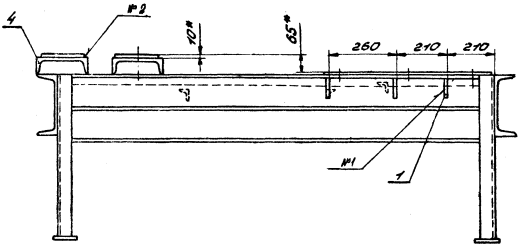

Вид Г лист 1

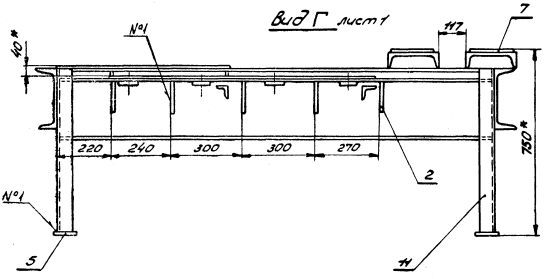

Рис. 2

Остальное см. рис. 1

М 1:20

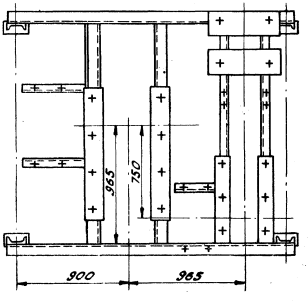

Изм.	Лист	N докум.	Подп.	Дата	24.1.00С6	Лист 2

Инв. N подл. 15-4 ЦТП | Подп. и дата | Взам. инв. N | Инв. N дубл. | Подп. и дата

Формат 22

Типовой проект 416-9-7.83 Альбом XIV

Формат	Зона	Поз.	Обозначение	Наименование	Кол.	Примечание
				Документация		
22			24.1.00 СБ	Сборочный чертеж		
				Детали		
11		1	24.1.01	Ребро	6	
11		2	24.1.02	Ребро	10	
11		3	24.1.03	Шайба косая	8	
11		4	24.1.04	Опора	2	
БЧ		5	24.1.05	Пластина		
				Лист Б-10 ГОСТ 19903-74 / Ст3сп2 ГОСТ 14637-69		
				100-0,87 × 200-1,15	4	1,6 кг
БЧ		6	24.1.06	Пластина		
				Лист Б-10 ГОСТ 19903-74 / Ст3сп2 ГОСТ 14637-69		
				120-1,0 × 700-2,0	2	6,6 кг
БЧ		7	24.1.07	Пластина		
				Лист Б-10 ГОСТ 19903-74 / Ст3сп2 ГОСТ 14637-69		
				180-1,15 × 560-1,75	2	7,9 кг
БЧ		8	24.1.08	Пластина		
				Лист Б-10 ГОСТ 19903-74 / Ст3сп2 ГОСТ 14637-69		
				140-1,0 × 1060-2,6	2	11,7 кг
БЧ		9	24.1.09	Кронштейн		
				Уголок Б-50×50×5 ГОСТ 8509-72 / Ст3сп2 ГОСТ 535-79		
				L=420-1,55	1	1,6 кг

Инв.№ подл. | Подп. и дата | Взам. инв.№ | Инв.№ дубл. | Подп. и дата

Изм. Лист N докум. Подп. Дата

Разраб. Мусина 17.05.91

Пров. Шеина 17.05.91

Н.контр. Бабич 24.05.91

Утв. Симанов 1.06.91

24.1.00

Рама привода питателя

Лит. И | Масса | Масштаб

Лист 1 | Листов 2

ТЕПЛОЭЛЕКТРОПРОЕКТ

Формат А1

Формат	Зона	Поз.	Обозначение	Наименование	Кол.	Примечание
БЧ		10	24.1.10	Кронштейн		
				Уголок Б-50×50×5 ГОСТ 8509-72 / Ст3сп2 ГОСТ 535-79		
				L=660-1,75	2	2,4 кг
БЧ		11	24.1.11	Опора		
				Швеллер 14 ГОСТ 8240-72 / Ст3сп2 ГОСТ 535-79		
				L=675-2,0	4	8,3 кг
БЧ		12	24.1.12	Поперечина		
				Швеллер 14 ГОСТ 8240-72 / Ст3сп2 ГОСТ 535-79		
				L=1780-3,7	2	22,0 кг
БЧ		13	24.1.13	Поперечина		
				Швеллер 24 ГОСТ 8240-72 / Ст3сп2 ГОСТ 535-79		
				L=1780-3,7	2	42,7 кг
БЧ		14	24.1.14	Перекладина		
				Швеллер 24 ГОСТ 8240-72 / Ст3сп2 ГОСТ 535-79		
				L=2330-4,4	2	55,0 кг
				Различия исполнений см. по сборочному чертежу.	24.1.00 и 24.1.00-01	

Инв.№ подл. | Подп. и дата | Взам. инв.№ | Инв.№ дубл. | Подп. и дата

Изм. Лист N докум. Подп. Дата

24.1.00

Лист 2

Формат А1

24.1.01

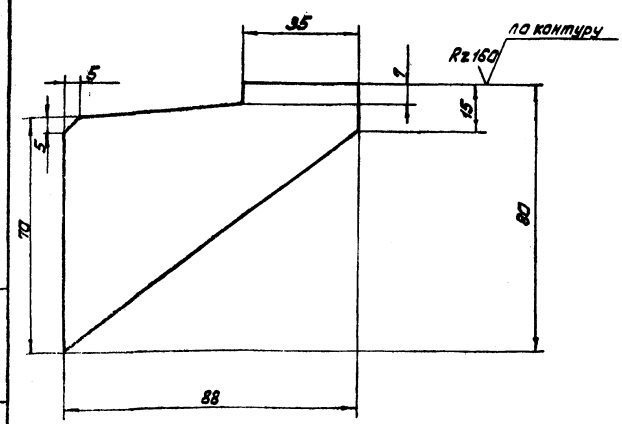

Предельные отклонения размеров: отверстий H14, валов h14, остальных $\pm \frac{IT16}{2}$.

Инв.№ подл. | Подп. и дата | Взам. инв.№ | Инв.№ дубл. | Подп. и дата

Изм. Лист N докум. Подпись Дата

Разраб. Мусина 17.05.91

Пров. Шеина 17.05.91

Т.контр. Люкэ 25.5.91

Н.контр. Бабич 24.05.91

Утв. Симанов 1.06.91

24.1.01

Ребро

Лит. И | Масса 0,2 | Масштаб 1:1

Лист | Листов 1

Лист 5-5 ГОСТ 19903-74 / Ст3сп2 ГОСТ 14637-79

ТЕПЛОЭЛЕКТРОПРОЕКТ

Копировал: Орлова

Формат А1

24.1.02

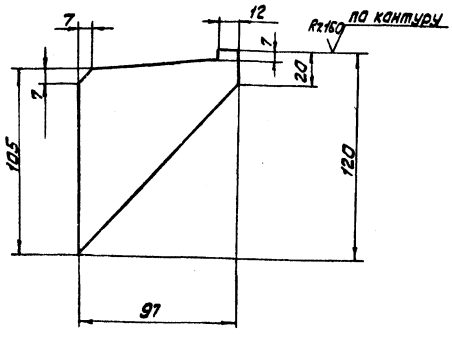

Предельные отклонения размеров: отверстий H14, валов h14, остальных $\pm \frac{IT16}{2}$.

Инв.№ подл. | Подп. и дата | Взам. инв.№ | Инв.№ дубл. | Подп. и дата

Изм. Лист N докум. Подпись Дата

Разраб. Мусина 17.05.91

Пров. Шеина 17.05.91

Т.контр. Люкэ 25.5.91

Н.контр. Бабич 24.05.91

Утв. Симанов 1.06.91

24.1.02

Ребро

Лит. И | Масса 0,5 | Масштаб 1:2

Лист | Листов 1

Лист 5-10 ГОСТ 19903-74 / Ст3сп2 ГОСТ 14637-79

ТЕПЛОЭЛЕКТРОПРОЕКТ

Копировал: Орлова

Формат А1

24.1.03

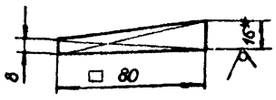

1 Неуказанные предельные отклонения размеров: валов - h14, остальных ± JT16/2

2* Размер для справок

Изм.	Лист	№ докум.	Подпись	Дата	24.1.03	Лит.	Масса	Масштаб
Разраб.		Филимонова		21.05.84	Шайба косая	И	0,6	1:2
Провер.		Шеина		21.05.84		Лист	Листов 1	
Т.контр.		Дюнзе		25.5.84				
Н.контр.		Бабич		24.05.84	Лист Б-16 ГОСТ 19903-74 / Ст3сп2 ГОСТ 14637-79	ТЭП ТЕПЛОЭЛЕКТРОПРОЕКТ		
Утв.		Симонов		27.05.84				

Копировал качалина Формат

24.1.04

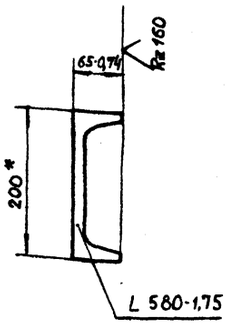

* Размер для справок

Изм.	Лист	№ докум.	Подпись	Дата	24.1.04	Лит.	Масса	Масштаб
Разраб.		Филимонова		21.05.84	Опора	И	10,7	1:5
Пров.		Шеина		21.5.84		Лист	Листов 1	
Т.контр.		Дюнзе		25.5.84				
Н.контр.		Бабич		24.05.84	Швеллер 20 ГОСТ 8240-72 / Ст3сп2 ГОСТ 535-79	ТЭП ТЕПЛОЭЛЕКТРОПРОЕКТ		
Утв.		Симонов		27.05.84				

Копировал качалина Формат

ГОСТ 2 108-68 Форма 1 (спецификация)

Формат	Зона	Поз.	Обозначение	Наименование	Кол.	Примечание
				Документация		
11			24. 2. 00СБ.	Сборочный чертеж		
				Детали		
11		1	24. 2. 01	Укрытие	1	
11		2	24. 2. 02	Торец	2	
11		3	24. 2. 03	Опора	2	
11		4	24. 2. 04	Ручка	2	

Изм.	Лист	№ докум.	Подп.	Дата	24.200	Лит.	Лист	Листов
Разраб.		Филимонова		18.05.84	Ограждение муфты МУВП-2000	И		1
Пров.		Шеина		18.05.84		ТЭП ТЕПЛОЭЛЕКТРОПРОЕКТ		
Н.контр.		Бабич		18.05.84				
Утв.		Симонов		18.05.84				

Копировал Качалина Формат 11

24.2.00СБ

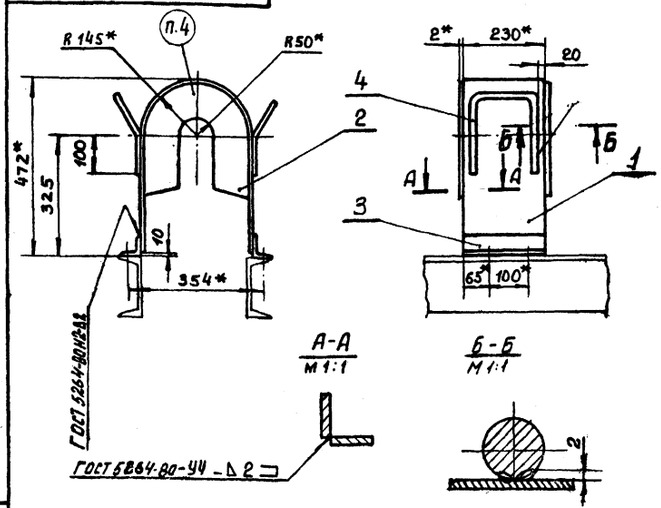

1. Неуказанные предельные отклонения размеров: валов - h14, остальных ± JT16/2
2. Сварка ручная электродуговая , электроды Э42 ГОСТ 9467-75
3. Контроль сварных швов внешним осмотром и измерениями по ГОСТ 9242-79
4. Маркировать: П-3
5. * Размеры для справок
6. Покрыть грунтовкой ГФ-01119 ГОСТ 23343-78

Изм.	Лист	№ докум.	Подпись	Дата	24.2.00СБ	Лит.	Масса	Масштаб
Разраб.		Филимонова		18.05.84	Ограждение муфты МУВП-2000 Сборочный чертеж	И	6,3	1:10
Пров.		Шеина		18.05.84		Лист	Листов 1	
Т.контр.		Дюнзе		25.5.84				
Н.контр.		Бабич		25.05.84		ТЭП ТЕПЛОЭЛЕКТРОПРОЕКТ		
Утв.		Симонов		1.06.84				

Копировал Качалина Формат 11

Типовой проект 416-3-71.83 Альбом XIV

24.2.01

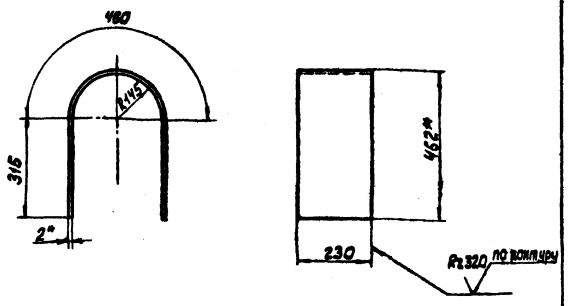

1. Неуказанные предельные отклонения размеров: валов – h 14, остальных $\pm\frac{IT16}{2}$.
2. * Размер для справок.

Изм.	Лист	№ докум.	Подпись	Дата
Разраб.		Филимонова		18.05.81
Пров.		Шеина		19.05.81
Т. контр.		Дюнзе		25.5.81
Н. контр.		Бабич		26.05.81
Утв.		Синанов		1.06.81

24.2.01 — Укрытие

Лит.	Масса	Масштаб
И	3,9	1:10
Лист	Листов 1	

Лист 6-2 ГОСТ 19903-74 / Ст3сп2 ГОСТ 16523-70

ТЕПЛОЭЛЕКТРОПРОЕКТ

Копировал: Орлова — Формат А1

24.2.02

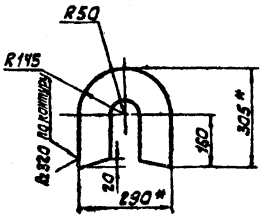

1. Неуказанные предельные отклонения размеров: валов – h14, остальных $\pm\frac{IT16}{2}$.
2. * Размер для справок.

Изм.	Лист	№ докум.	Подпись	Дата
Разраб.		Филимонова		18.05.81
Пров.		Шеина		19.05.81
Т. контр.		Дюнзе		25.5.81
Н. контр.		Бабич		26.05.81
Утв.		Синанов		1.06.81

24.2.02 — Торец

Лит.	Масса	Масштаб
И	0,9	1:10
Лист	Листов 1	

Лист 6-2 ГОСТ 19903-74 / Ст3сп2 ГОСТ 16523-70

ТЕПЛОЭЛЕКТРОПРОЕКТ

Копировал: Орлова — Формат А1

24.2.03

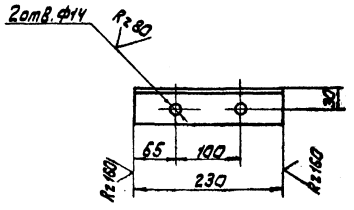

1. Неуказанные предельные отклонения размеров: отверстий – H14, валов – h14, остальных $\pm\frac{IT16}{2}$.
2. Смещение осей отверстий от номинального расположения не более 0,5 мм.

Изм.	Лист	N докум.	Подпись	Дата
Разраб.		Филимонова		18.05.81
Пров.		Шеина		19.05.81
Т. контр.		Дюнзе		25.5.81
Н. контр.		Бабич		26.05.81
Утв.		Синанов		1.06.81

24.2.03 — Опора

Лит.	Масса	Масштаб
И	0,9	1:5
Лист	Листов 1	

Уголок 6-50х50х5 ГОСТ 8509-72 / Ст3сп2 ГОСТ 535-79

ТЕПЛОЭЛЕКТРОПРОЕКТ

Копировал: Орлова — Формат А1

24.2.04

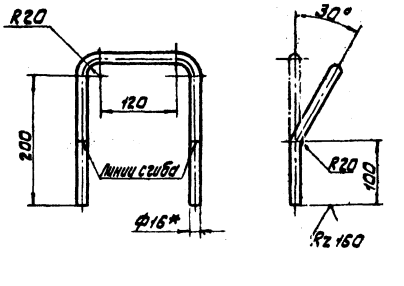

1. Неуказанные предельные отклонения размеров $\pm\frac{IT16}{2}$.
2. * Размер для справок.

Изм.	Лист	№ докум.	Подпись	Дата
Разраб.		Филимонова		18.05.81
Пров.		Шеина		19.05.81
Т. контр.		Дюнзе		25.5.81
Н. контр.		Бабич		26.05.81
Утв.		Синанов		1.06.81

24.2.04 — Ручка

Лит.	Масса	Масштаб
И	0,6	1:5
Лист	Листов 1	

Круг В16 ГОСТ 2590-71 / Ст3сп2 ГОСТ 535-79

ТЕПЛОЭЛЕКТРОПРОЕКТ

Копировал: Орлова — Формат А1

Типовой проект 416-94/83 Альбом XIV

ГОСТ 2.108-68 Форма 1 (спецификация)

Формат	Зона	Поз.	Обозначение	Наименование	Кол.	Примечание
				Документация		
11			24.3.00СБ	Сборочный чертеж		
				Детали		
11		1	24.2.04	Ручка	2	
11		2	24.3.01	Укрытие	1	
11		3	24.3.02	Торец	2	
11		4	24.3.02	Опора	2	

Изм.	Лист	N докум.	Подп.	Дата
Разраб.		Филимонова		18.03.81
Пров.		Шеина		19.03.81
Н. контр.		Бабич		26.05.81
Утв.		Симонов		1.06.81

24.3.00

Ограждение муфты М 35

Лит.	Лист	Листов
И		1

ТЕПЛОЭЛЕКТРОПРОЕКТ

Копировал Качалина Формат 11

Подп. и дата. Инв. N дубл. Взам. инв. N Подп. и дата. Инв. N подл.

24.3.00СБ

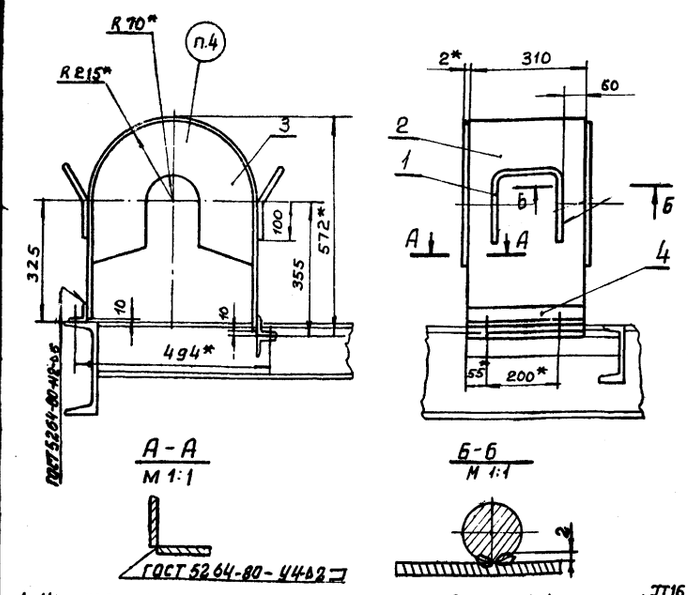

1. Неуказанные предельные отклонения размеров: валов-h14, остальных $\pm\frac{JT16}{2}$
2. Сварка ручная электродуговая, электроды Э42 ГОСТ 9467-75
3. Контроль сварных швов внешним осмотром и измерениями по ГОСТ 3242-79
4. Маркировать: п-4
5* Размеры для справок
6. Покрыть грунтовкой ГФ-0119 ГОСТ 23343-78

24.3.00СБ

Изм.	Лист	№ докум.	Подпись	Дата
Разраб.		Филимонова		18.03.81
Пров.		Шеина		19.03.81
Т. контр.		Дюнзе		25.5.81
Н. контр.		Бабич		26.05.81
Утв.		Симонов		1.06.81

Ограждение муфты М 35 Сборочный чертеж

Лит.	Масса	Масштаб
И	13,3	1:10

Лист Листов 1

ТЕПЛОЭЛЕКТРОПРОЕКТ

Копировал Качалина Формат 11

Подп. и дата. Инв. N дубл. Взам. инв. N Подп. и дата. Инв. N подл.

24.3.01

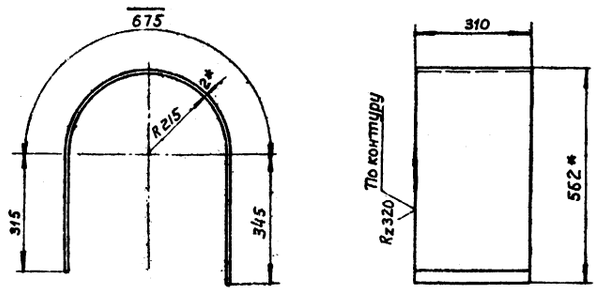

1 Неуказанные предельные отклонения размеров: валов – h 14, остальных $\pm\frac{JT15}{2}$

2* Размеры для справок.

24.3.01

Изм.	Лист	№ докум.	Подпись	Дата
Разраб.		Филимонова		12.02.81
Провер.		Шеина		19.02.81
Т. контр.		Дюнзе		25.5.81
Н. контр.		Бабич		26.05.81
Утв.		Симонов		1.06.81

Укрытие.

Лит.	Масса	Масштаб
И	6,5	1:10

Лист Листов 1

Лист Б-2 ГОСТ 19903-74 / Ст3сп2 ГОСТ 18523-70

ТЕПЛОЭЛЕКТРОПРОЕКТ

Подп. и дата. Инв. N дубл. Взам. инв. N Подп. и дата. Инв. N подл.

24.3.02

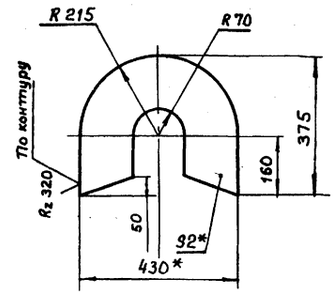

1 Неуказанные предельные отклонения размеров: валов – h 14, отверстий – H14, остальных $\pm\frac{JT16}{2}$

2. * Размер для справок.

24.3.02

Изм.	Лист	№ докум.	Подпись	Дата
Разраб.		Филимонова		2.02.81
Пров.		Шеина		3.02.81
Т. контр.		Дюнзе		25.5.81
Н. контр.		Бабич		26.05.81
Утв.		Симонов		1.06.81

Торец.

Лит.	Масса	Масштаб
И	1,6	1:10

Лист Листов 1

Лист Б-2 ГОСТ 19903-74 / Ст3сп2 ГОСТ 18523-70

ТЕПЛОЭЛЕКТРОПРОЕКТ

Подп. и дата. Инв. N дубл. Взам. инв. N Подп. и дата. Инв. N подл.

Типовой проект 4-16-9-17.83 Альбом XIV

24.3.03

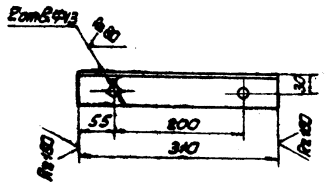

1. Неуказанные предельные отклонения размеров: отверстий – H14, валов – h14, остальных $\pm\frac{JT16}{2}$.
2. Смещение осей отверстий от номинального расположения не более 0,5 мм

Изм.	Лист	№ докум.	Подпись	Дата	24.3.03	Лит.	Масса	Масштаб
Разраб.		Филимонова		13.05.81	Опора	И	1,2	1:5
Пров.		Шеина		19.05.81		Лист	Листов 1	
Т.контр.		Дюнзе		25.5.81				
Н.контр.		Бабич		26.05.81	Уголок Б-50×50×5 ГОСТ 8509-72 Вст3сп2 ГОСТ 535-79			
Утв.		Симонов		2.06.81				

ТЕПЛОЭЛЕКТРОПРОЕКТ

Копировал: Орлова — Формат 11

Формат	Зона	Поз.	Обозначение	Наименование	Кол.	Примечание
				Документация		
12			24.4.00СБ	Сборочный чертеж		
				Детали		
11		1	24.4.01	Опора	2	
11		2	24.4.02	Ручка	2	
11		3	24.4.03	Укрытие	1	
11		4	24.4.04	Торец	2	

Изм.	Лист	№ докум.	Подп.	Дата	24.4.00	Лит.	Лист	Листов
Разраб.		Филимонова		2.04.81	Ограждение муфты М310	И		1
Пров.		Шеина		5.04.81				
Н.контр.		Бабич		26.06.81				
Утв.		Симонов		1.06.81				

ТЕПЛОЭЛЕКТРОПРОЕКТ

Копировал: Орлова — Формат 11

24.4.00СБ

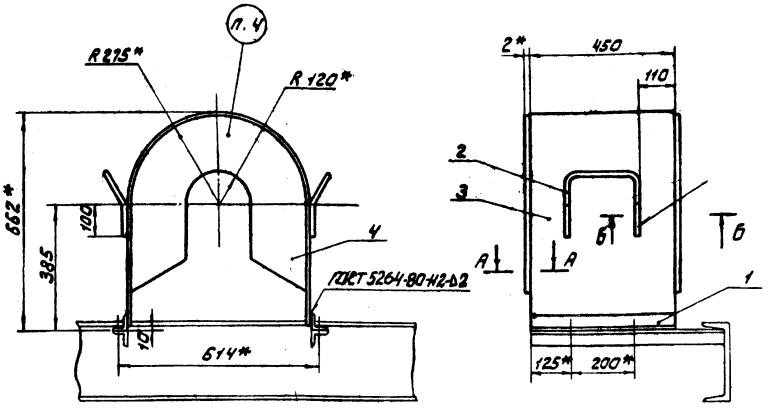

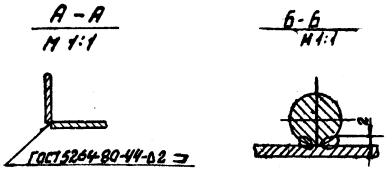

1. Неуказанные предельные отклонения размеров: валов – h14, остальных $\pm\frac{JT16}{2}$
2. Сварка ручная электродуговая электроды Э42 ГОСТ 9467-75
3. Контроль сварных швов внешним осмотром и измерениями по ГОСТ 3242-79.
4. Маркировать: П-5
5. * Размеры для справок.
6. Покрыть грунтовкой ГФ-0119 ГОСТ 23343-78.

Изм.	Лист	№ докум.	Подпись	Дата	24.4.00СБ	Лит.	Масса	Масштаб
Разраб.		Филимонова		13.05.81	Ограждение муфты М310 Сборочный чертеж	И	21,7	1:10
Пров.		Шеина		19.05.81		Лист	Листов 1	
Т.контр.		Дюнзе		25.5.81				
Н.контр.		Бабич		26.06.81				
Утв.		Симонов		1.06.81				

ТЕПЛОЭЛЕКТРОПРОЕКТ

Копировал: Орлова — Формат 12

Типовой проект 4-16-9-17.83 Альбом XIV

24.4.01

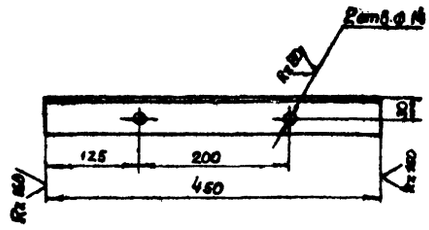

1. Неуказанные предельные отклонения размеров: отверстий – H14, валов – h14, остальных $\pm \frac{JT16}{2}$
2. Смещение осей отверстий от номинального расположения не более 0,5 мм.

Изм.	Лист	№ докум.	Подпись	Дата	24.4.01	Лит	Масса	Масштаб
Разраб.		Филимонова		5.05.81	Опора	И	1:7	1:5
Пров.		Шеина		6.01.81		Лист	Листов 1	
Т.контр.		Дюнзе		25.5.81				
Н.контр.		Бабич		21.05.81	Уголок Б-50×50×5 ГОСТ 8509-72 / ВСт3 сп2 ГОСТ 535-79	ТЕПЛОЭЛЕКТРОПРОЕКТ		
Утв.		Симонов		1.06.81				

Копировал Качалина. Формат 11

Инв.№ подл. | Подп. и дата | Взам.инв.№ | Инв.№ дубл. | Подп. и дата

24.4.02

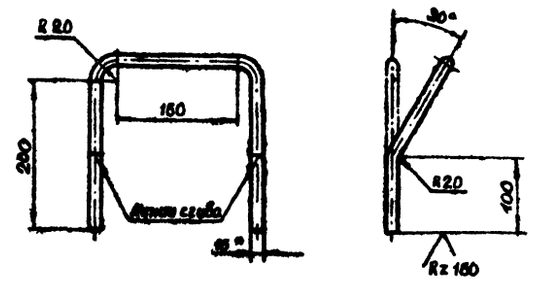

1. Неуказанные предельные отклонения размеров $\pm \frac{JT16}{2}$
2. * Размер для справок

Изм.	Лист	№ докум.	Подпись	Дата	24.4.02	Лит.	Масса	Масштаб
Разраб.		Филимонова		2.01.81	Ручка	И	1,0	1:5
Пров.		Шеина		5.01.81		Лист	Листов 1	
Т.контр.		Дюнзе		25.5.81				
Н.контр.		Бабич		21.05.81	Круг 816 ГОСТ 2590-71 / ВСт3 сп2 ГОСТ 535-79	ТЕПЛОЭЛЕКТРОПРОЕКТ		
Утв.		Симонов		1.06.81				

Копировал Качалина. Формат 11

Инв.№ подл. | Подп. и дата | Взам.инв.№ | Инв.№ дубл. | Подп. и дата

24.4.03

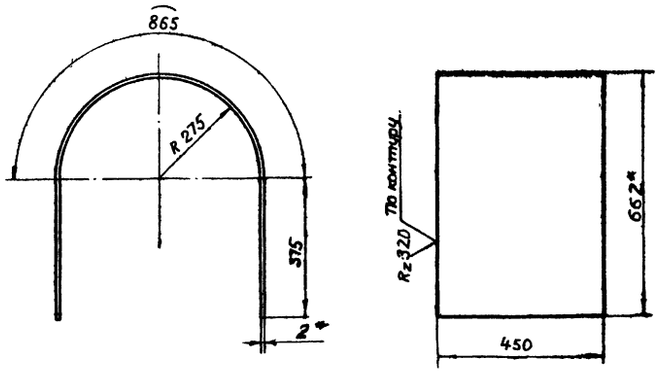

1. Неуказанные предельные отклонения размеров: валов – h14, остальных $\pm \frac{JT16}{2}$
2. * Размеры для справок

Изм.	Лист	№ докум.	Подпись	Дата	24.4.03	Лит	Масса	Масштаб
Разраб.		Филимонова		3.02.81	Укрытие	И	11,3	1:10
Провер.		Шеина		4.02.81		Лист	Листов 1	
Т.контр.		Дюнзе		25.5.81				
Н.контр.		Бабич		21.05.81	Лист Б-2 ГОСТ 19903-74 / Ст3 сп2 ГОСТ 16523-70	ТЕПЛОЭЛЕКТРОПРОЕКТ		
Утв.		Симонов		2.06.81				

Копировал Формат 11

Инв.№ подл. | Подп. и дата | Взам.инв.№ | Инв.№ дубл. | Подп. и дата

24.4.04

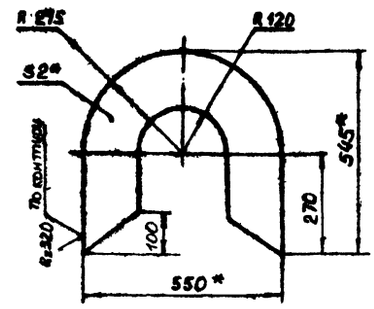

1. Неуказанные предельные отклонения размеров. валов – h14, отверстий – H14, остальных $\pm \frac{JT16}{2}$
2. * Размер для справок

Изм.	Лист	№ докум.	Подпись	Дата	24.4.04	Лит.	Масса	Масштаб
Разраб.		Филимонова		3.03.81	Торец.	И	2,5	1:10
Пров.		Шеина		4.06.81		Лист	Листов 1	
Т.контр.		Дюнзе		25.5.81				
Н.контр.		Бабич		21.05.81	Лист Б-2 ГОСТ 19903-14 / Ст3 сп2 ГОСТ 16523-70	ТЕПЛОЭЛЕКТРОПРОЕКТ		
Утв.		Симонов		3.06.81				

Копировал Формат 11

Инв.№ подл. | Подп. и дата | Взам.инв.№ | Инв.№ дубл. | Подп. и дата

Типовой проект 416-9-178.83 Альбом XIV

ГОСТ 2.106-68 Форма 1 (Спецификация)

Формат	Зона	Поз.	Обозначение	Наименование	Кол.	Примечание
				Документация		
12			26.0.00СБ	Сборочный чертеж		
				Детали		
11		1	26.0.01	Наконечник	1	
11		2	26.0.02	Обушок	1	
6.4		3	26.0.03	Держатель		
				Труба 45×3,5 ГОСТ 8732-78 / В Ст4сп ГОСТ 8731-74		
				ℓ = 940-2,3	1	3,4 кг.

Изм.	Лист	№ докум.	Подп.	Дата
Разраб.		Мусина		11.04.83
Пров.		Михеева		13.04.83
Н.контр.		Бабич		15.04.83
Утв.		Симонов		15.04.83

26.0.00

Штырь

Лит.	Лист	Листов
И		1

ТЭП ТЕПЛОЭЛЕКТРОПРОЕКТ

Инв.№ подл. | Подп. и дата | Взам. инв.№ | Инв.№ дубл. | Подп. и дата

26.0.01

R_z 160 $\sqrt{}$ (√)

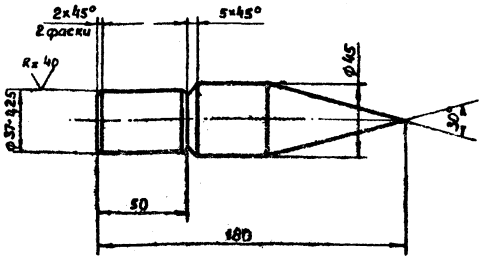

Неуказанные предельные отклонения размеров: валов – h 14, остальных $\pm \frac{IT16}{2}$.

Изм.	Лист	№ докум.	Подп.	Дата
Разраб.		Мусина		11.04.83
Пров.		Михеева		13.04.83
Т.контр.		Дюнзе		13.04.83
Н.контр.		Бабич		15.04.83
Утв.		Симонов		15.04.83

26.0.01

Наконечник

Круг $\frac{B\ 48\ ГОСТ\ 2590-71}{Ст3\ сп\ 2\ ГОСТ\ 535-79}$

Лит.	Масса	Масштаб
И	1.1	1:2
Лист	Листов 1	

ТЭП ТЕПЛОЭЛЕКТРОПРОЕКТ

Копировал

Формат 11

26.0.00СБ

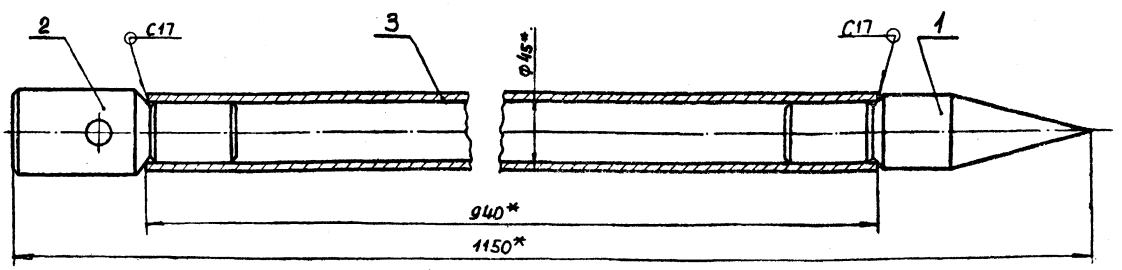

1. Сварка ручная электродуговая ГОСТ 5264-80 электроды Э-42 ГОСТ 9467-75.
2. Контроль сварных швов внешним осмотром и измерениями по ГОСТ 3242-79.
3. *Размеры для справок
4. Покрыть грунтовкой ГФ-0119 ГОСТ 23343-78.

Изм.	Лист	№ докум.	Подп.	Дата
Разраб.		Мусина		11.04.83
Пров.		Михеева		13.04.83
Т.контр.		Дюнзе		13.04.83
Н.контр.		Бабич		15.04.83
Утв.		Симонов		15.04.83

26.0.00СБ

Штырь

Сборочный чертеж

Лит.	Масса	Масштаб
И	6.5	1:2
Лист	Листов 1	

ТЭП ТЕПЛОЭЛЕКТРОПРОЕКТ

Инв.№ подл. | Подп. и дата | Взам. инв.№ | Инв.№ дубл. | Подп. и дата

Копировал

Формат 11

26.0.02

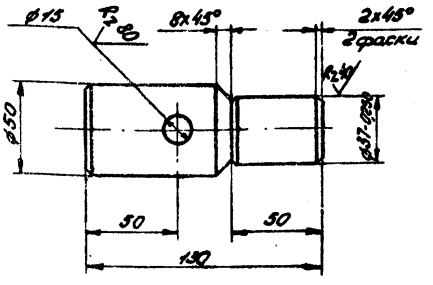

Неуказанные предельные отклонения размеров: отверстий - H14, валов - h14, остальных $\pm \frac{IT16}{2}$

Изм.	Лист	№ докум.	Подп.	Дата	26.0.02			
Разраб.		Мусина			Обушок	Лит.	Масса	Масшт.
Пров.		Михеева				И	1,6	1:2
Т.контр.		Дюнзе				Лист	Листов 1	
Н.контр.		Бабич			Круг В50 ГОСТ 2590-71 / Ст3сп2 ГОСТ 535-79	ТЭП ТЕПЛОЭЛЕКТРОПРОЕКТ		
Утв.		Симонов						

Инв.№ подл. | Подп. и дата | Взам. инв.№ | Инв.№ дубл. | Подп. и дата

Формат А1

27.0.01

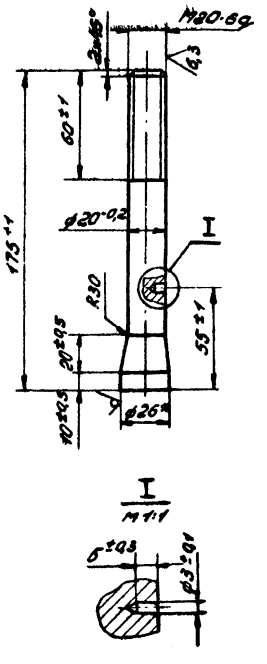

* Размер для справок

Изм.	Лист	№ докум.	Подп.	Дата	27.0.01			
Разраб.		Мусина			Болт	Лит.	Масса	Масшт.
Пров.		Милеева				И	0,48	1:2
Т.контр.		Дюнзе				Лист	Листов 1	
Н.контр.		Бабич			Круг В26 ГОСТ 2590-71 / Ст3сп2 ГОСТ 535-79	ТЭП ТЕПЛОЭЛЕКТРОПРОЕКТ		
Утв.		Симонов						

Инв.№ подл. | Подп. и дата | Взам. инв.№ | Инв.№ дубл. | Подп. и дата

Формат А1

27.0.02

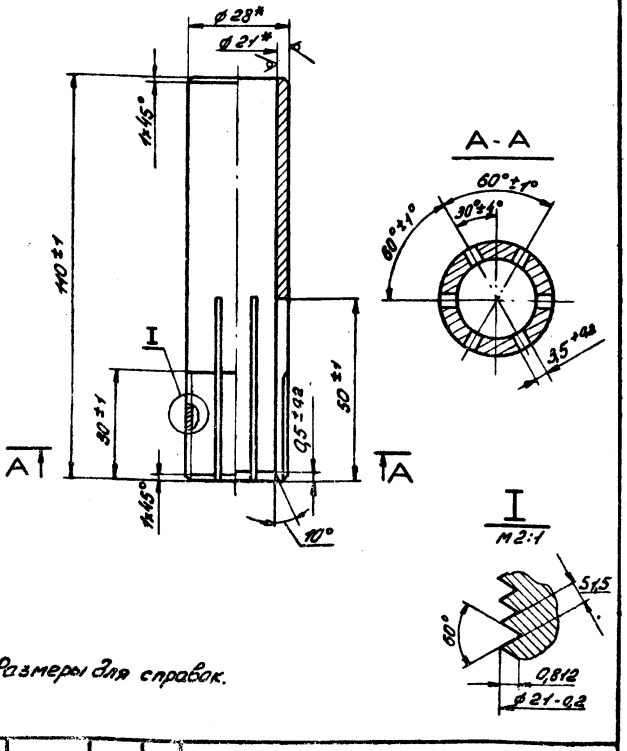

* Размеры для справок.

Изм.	Лист	№ докум.	Подп.	Дата	27.0.02			
Разраб.		Мусина			Труба	Лит.	Масса	Масшт.
Пров.		Михеева				И	0,23	1:1
Т.контр.		Дюнзе				Лист	Листов 1	
Н.контр.		Бабич			Труба 28х3,5 ГОСТ 8752-78 / Ст3сп2 ГОСТ 535-79	ТЭП ТЕПЛОЭЛЕКТРОПРОЕКТ		
Утв.		Симонов						

Инв.№ подл. | Подп. и дата | Взам. инв.№ | Инв.№ дубл. | Подп. и дата | 15-ИОМ 3.24.10.83

Копировал: Кибальчева. Формат А4

27.0.00

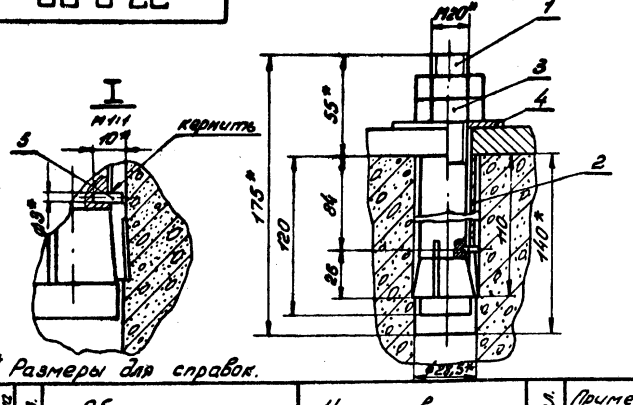

* Размеры для справок.

Формат	Зона	Поз.	Обозначение	Наименование	Кол.	Приме-чание
				Детали		
11		1	27.0.01	Болт	1	
11		2	27.0.02	Труба	1	
				Стандартные изделия		
		3		Гайка М20.6Н.5.01 ГОСТ 5915-70	2	
		4		Шайба 20.36.01 ГОСТ 6958-78	1	
				Материалы		
		5		Проволока 30-Н5 ГОСТ 17305-71	0,002 кг	С-9мм

Изм.	Лист	№ докум.	Подп.	Дата	27.0.00			
Разраб.		Мусина			Болт анкерный	Лит.	Масса	Масшт.
Пров.		Милеева				И	0,85	1:2
Т.контр.		Дюнзе				Лист	Листов 1	
Н.контр.		Бабич				ТЭП ТЕПЛОЭЛЕКТРОПРОЕКТ		
Утв.		Симонов						

Инв.№ подл. | Подп. и дата | Взам. инв.№ | Инв.№ дубл. | Подп. и дата

Копировал: Кибальчева. Формат А4

Типовой проект 140-9-1183 Альбом XIV

13.0.04

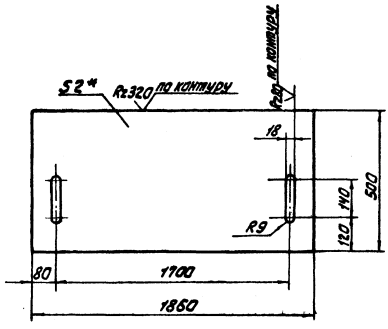

1. Неуказанные предельные отклонения размеров: валов – h14, отверстий – H14, остальных $\pm \frac{IT16}{2}$.
2. * Размер для справок.

Изм.	Лист	№ докум.	Подпись	Дата
Разраб.		Филимонова		10.01
Пров.		Пихеева		10.01
Т. контр.		Дюнзе		4.01
Н. контр.		Бабич		3.01
Утв.		Сипонов		6.01

13.0.04

Вставка

Лит.	Масса	Масштаб
И	14,6	1:10
Лист	Листов 1	

Лист 5-2 ГОСТ 19903-74 / Ст3сп2 ГОСТ 16523-70

ТЕПЛОЭЛЕКТРОПРОЕКТ

Копировал: Орлова Формат А4

15.0.02

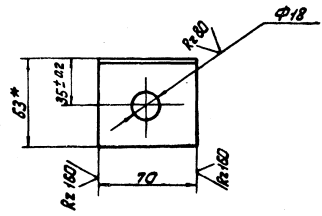

1. Неуказанные предельные отклонения размеров: валов – h14, отверстий – H14.
2. * Размер для справок.

Изм.	Лист	№ докум.	Подпись	Дата
Разраб.		Филимонова		10.01
Пров.		Пихеева		10.01
Т. контр.		Дюнзе		4.01
Н. контр.		Бабич		3.01
Утв.		Сипонов		6.01

15.0.02

Фланец

Лит.	Масса	Масштаб
И	0,4	1:2
Лист	Листов 1	

Уголок 63×63×6 ГОСТ 8509-72 / Ст3сп2 ГОСТ 535-79

ТЕПЛОЭЛЕКТРОПРОЕКТ

Копировал: Орлова Формат А4

ТИПОВОЙ ПРОЕКТ

416-9-17.83

РАЗГРУЗОЧНОЕ УСТРОЙСТВО С ДВУМЯ ВАГОНООПРОКИДЫВАТЕЛЯМИ ДЛЯ РАЗГРУЗКИ ВАГОНОВ С УГЛЕМ ГРУЗОПОДЪЕМНОСТЬЮ ДО 134т

НЕТИПОВОЕ ОБОРУДОВАНИЕ ОТОПЛЕНИЕ И ВЕНТИЛЯЦИЯ

Главный инженер проекта Л.П. Симонов
Главный инженер проекта Л.М Самсонова

Инв. № подл. 15-4477 | Подпись и дата 24.10.83 | Взам. инв. №

Привязан

Инв. №

Опись нетипового оборудования отопления и вентиляции

Обозначение	Наименование	стр. альбома
01.0.0 – ОВН	Регистр из гладких труб ф 108	71
02.0.0 – ОВН	Ограждение ременной передачи	71
03.0.0 – ОВН	Воздухосборник вертикальный	71
04.0.0 – ОВН	Воздухосборник горизонтальный	71
05.0.0 – ОВН	Гидравлический затвор типа	
	„Чайник"	72
06.0.0 – ОВН	Взрывной клапан	72
07.0.0 – ОВН	Отсос 1	72
08.0.0 – ОВН	Рама под вентилятор ЦПБ-45 №8	72
09.0.0 – ОВН	Рама под дымосос ДН-17	73
10.0.0 – ОВН	Пылеуловитель коагуляционный	
	Центробежный мокрый тип КЦМП-25	73
10.1.0 – ОВН	Труба-коагулятор	73
10.2.0 – ОВН	Каплеуловитель	73
10.3.0 – ОВН	Закручиватель	74
11.0.0 – ОВН	Лючок для чистки воздуховодов	74
12.0.0 – ОВН	Лючок для замера параметров	
	воздуха	74
13.0.0 – ОВН	Непирационная воронка	74

Типовой проект 416-9-17.83 Альбом XIV

Инв. № подл. 15-4477 | Подпись и дата | Взам. инв. № | 24.10.83

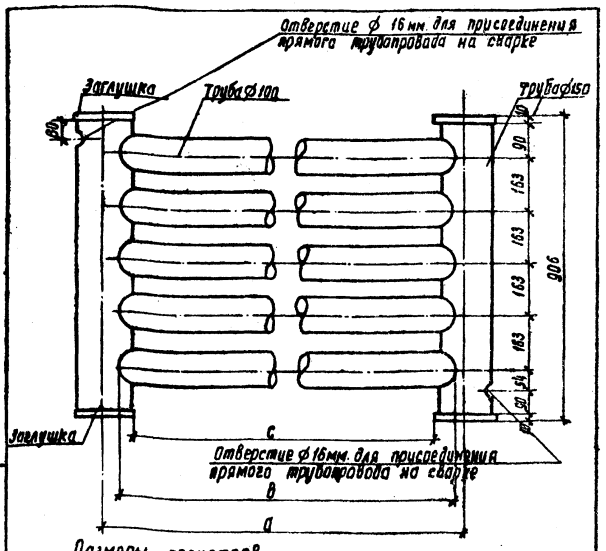

Размеры регистров

	ℓ = 1 мм.	ℓ = 2 м
a	1160	2160
b	1040	2040
c	1000	2000

Регистр предназначен для теплоносителя с параметрами 130-70 °С

ГИП	Симонов		
Н.контр.	Самсонова		
ГИП	Самсонова		
Ст.инж.	Симонова		

01.0.0 ОВН

Регистр из гладких труб

Стадия	Лист	Листов
Р		1

ТЭП ГЕПЛОЭЛЕКТРОПРОЕКТ

Инв. № подл. | Подпись и дата | Взам. инв. № | Инв. № дубл. | Подпись и дата

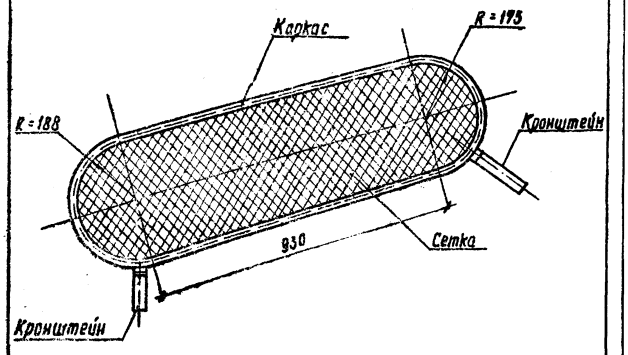

ГИП	Симонов		
Н.контр.	Самсонова		
ГИП	Самсонова		
Ст.инж.	Симонова		

02.0.0-ОВН

Ограждение ременной передачи

Стадия	Лист	Листов
Р		

ТЭП ГЕПЛОЭЛЕКТРОПРОЕКТ

Инв. № подл. | Подпись и дата | Взам. инв. № | Инв. № дубл. | Подпись и дата

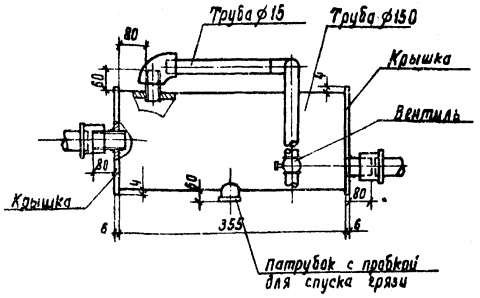

Все подвадящие патрубки привариваются к корпусам сплошным сварным швом, а на концах нарезается газовая резьба под муфту.
Корпус воздухосборника выполняется из стальной трубы.
Крышки из листовой стали привариваются к корпусу сплошным сварным швом толщиной 6 мм.

ГИП	Симонов		
Н.контр.	Самсонова		
ГИП	Самсонова		
Ст.инж.	Симонова		

04.0.0-ОВН

Воздухосборник горизонтальный

Стадия	Лист	Листов
Р		1

ТЭП ГЕПЛОЭЛЕКТРОПРОЕКТ

Инв. № подл. | Подпись и дата | Взам. инв. № | Инв. № дубл. | Подпись и дата

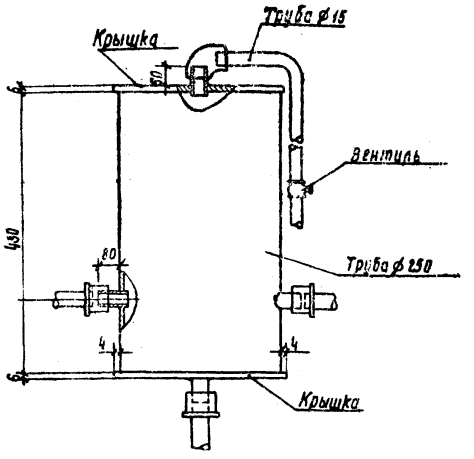

Все подвадящие патрубки привариваются к корпусу сплошным сварным швом, а на концах нарезается газовая резьба под муфту.
Корпус воздухосборника выполняется из стальной трубы.
Крышки из листовой стали привариваются к корпусу сплошным сварным швом толщиной 6 мм.

ГИП	Симонов		
Н.контр.	Самсонова		
ГИП	Самсонова		
Ст.инж.	Симонова		

03.0.0-ОВН

Воздухосборник вертикальный.

Стадия	Лист	Листов
Р		1

ТЭП ГЕПЛОЭЛЕКТРОПРОЕКТ

Инв. № подл. | Подпись и дата | Взам. инв. № | Инв. № дубл. | Подпись и дата

Типовой проект 416-9-178.3 Альбом XIV

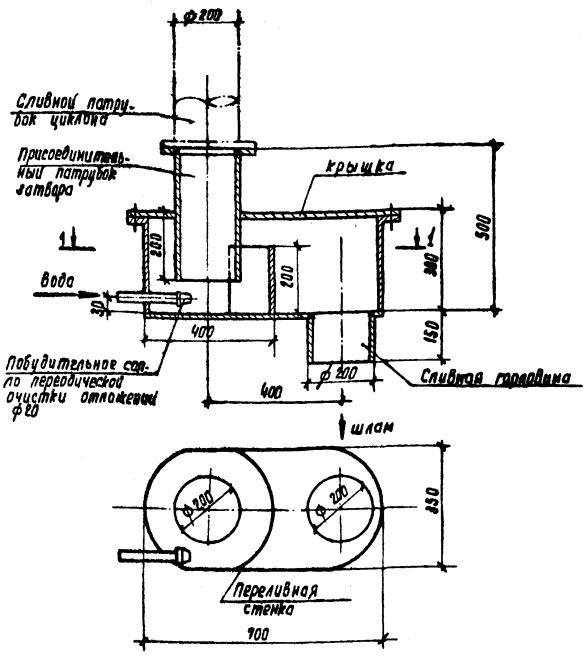

ГИП	Симанов			13.09.83
Н.контр.	Самсонова			10.09.83
ГИП	Самсонова			10.09.83
Ст.инж.	Симанова			8.09.83

05.0.0-ОВН

Гидравлический затвор типа „Чайник"

Стадия	Лист	Листов
Р		1

ТЕПЛОЭЛЕКТРОПРОЕКТ

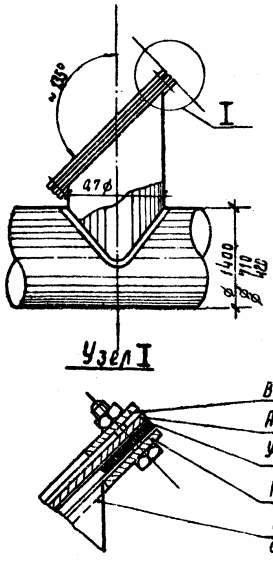

Материалом для закрывания выхлопного отверстия рекомендуется листовой алюминий толщиной 0,25мм. а в случае отсутствия такового - картон или другой материал по прочности значительно уступающий материалу воздуховода, но обеспечивающий необходимую герметичность в нормальных условиях.

ГИП	Симанов			13.09.83
Н.контр.	Самсонова			10.09.83
ГИП	Самсонова			10.09.83
Ст.инж.	Симанова			8.09.83

06.0.0-ОВН

Взрывной клапан

Стадия	Лист	Листов
Р		1

ТЕПЛОЭЛЕКТРОПРОЕКТ

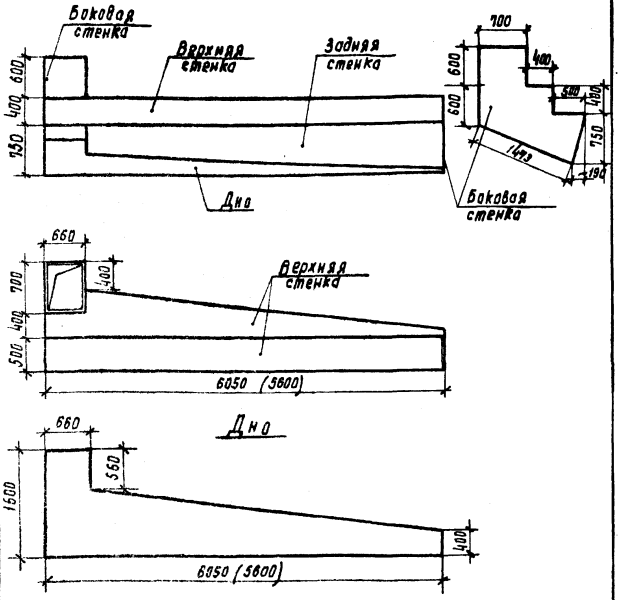

Воздуховод изготавливается из стали толстолистовой толщиной 3 мм.
Сборку воздуховода производить на сварке
Размер в скобках дан для воздуховода длиной 5600

ГИП	Симанов			13.09.83
Н.контр.	Самсонова			10.09.83
ГИП	Самсонова			10.09.83
Ст.инж.	Симанова			8.09.83

07.0.0-ОВН

Отсос 1

Стадия	Лист	Листов
Р		1

ТЕПЛОЭЛЕКТРОПРОЕКТ

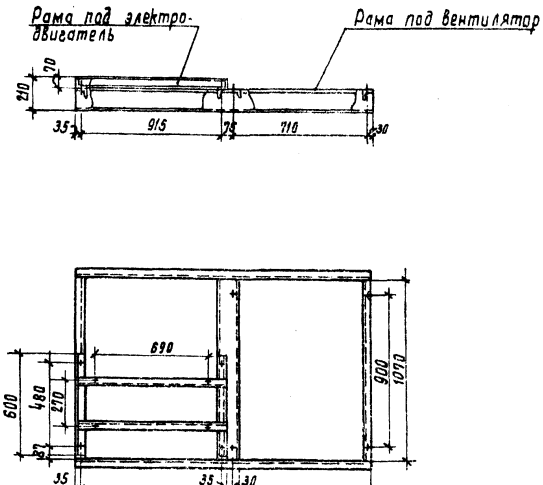

Нагрузка на раму Рст = 1100 кг.
Разметку и сверление отверстий в раме производить по месту после пробной сборки и регулировки установки для получения равномерной нагрузки (осадки) виброизоляторов.

ГИП	Симанов			13.09.83
Н.контр.	Самсонова			10.09.83
ГИП	Самсонова			10.09.83
Ст.инж.	Симанова			8.09.83

08.0.0-ОВН

Рама под вентилятор ЦП6-45 №8

Стадия	Лист	Листов
Р	1	

ТЕПЛОЭЛЕКТРОПРОЕКТ

Инв.№ подл. | Подпись и дата | Взам.инв.№ | Инв.№ дубл. | Подпись и дата

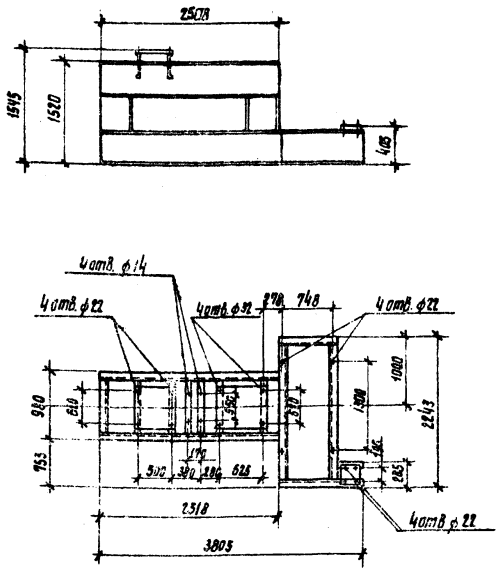

На раме крепятся двигатель и дымосос с подшипниковыми опорами. Нагрузка на раму - $P_{ст}$ = 6900 кг.
Рама собирается на сварке.

				09.0.0-ОВН			
ГИП	Симонов		13.04.81	Рама под дымосос ДН-17	Стадия	Лист	Листов
Н.контр.	Самсонова		10.04.81		Р		1
ГИП	Самсонова		10.04.81		ТЕПЛОЭЛЕКТРОПРОЕКТ		
Ст.инж.	Симонова		6.04.81				

Подпись и дата | Взам. инв. № | Инв. № дубл. | Подпись и дата

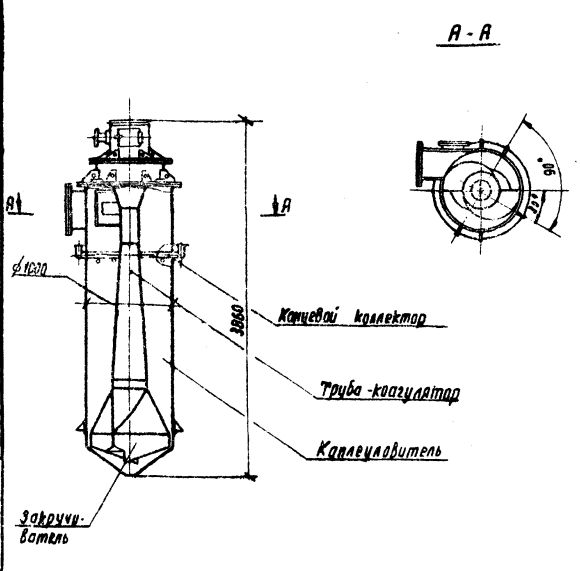

Пылеуловитель коагуляционный центробежный мокрый типа КЦМП выполнить в соответствии с серией 08-10-48 Промстройпроекта г. Ленинграда по рабочим чертежам Н016-5.00.00.000

				10.0.0-ОВН			
ГИП	Симонов		13.04.81	Пылеуловитель коагуляционный центробежный мокрый тип КЦМП-2,5	Стадия	Лист	Листов
Н.конт.	Самсонова		10.04.81		Р		1
ГИП	Самсонова		10.04.81		ТЕПЛОЭЛЕКТРОПРОЕКТ		
Ст.инж.	Симонова		8.04.81				
Ст.техн.	Борисова		6.04.81				

Подпись и дата | Взам. инв. № | Инв. № дубл. | Подпись и дата

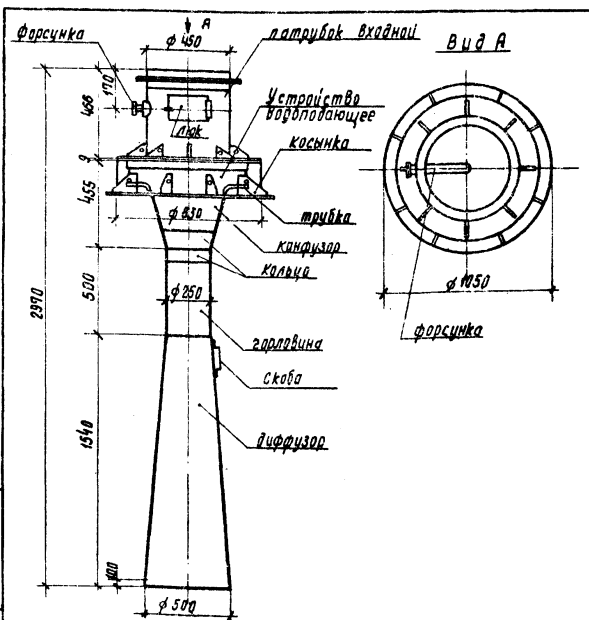

Трубу-коагулятор выполнить в соответствии с серией 08-10-48 Промстройпроекта г. Ленинграда по рабочим чертежам Н016-5.01.00.000.СБ

				10.1.0-ОВН			
ГИП	Симонов		13.04.81	Труба-коагулятор	Стадия	Лист	Листов
Н.контр.	Самсонова		10.04.81		Р		1
ГИП	Самсонова		10.04.81		ТЕПЛОЭЛЕКТРОПРОЕКТ		
Ст.инж.	Симонова		8.04.81				
Ст.техн.	Борисова		6.04.81				

Подпись и дата | Взам. инв. № | Инв. № дубл. | Подпись и дата

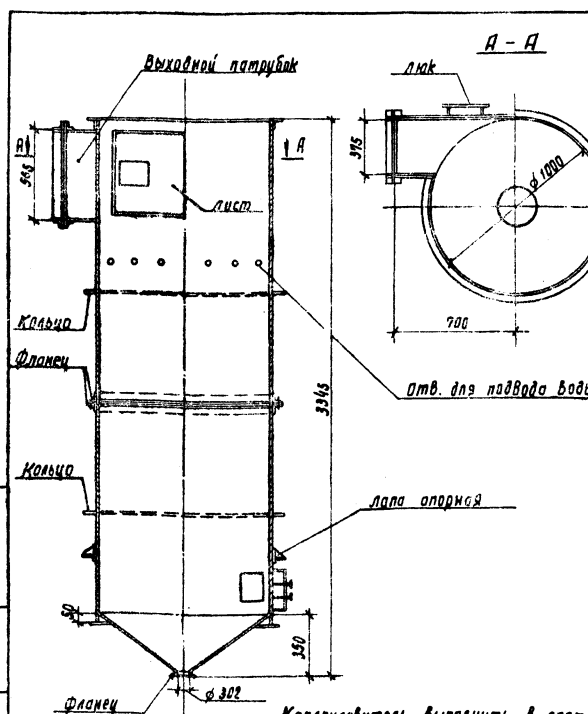

Каплеуловитель выполнить в соответствии с серией 08-10-48 Промстройпроекта г. Ленинграда по рабочим чертежам Н016-5.02.00.000.СБ

				10.2.0-ОВН			
ГИП	Симонов		13.04.81	Каплеуловитель	Стадия	Лист	Листов
Н.контр.	Самсонова		10.04.81		Р		1
ГИП	Самсонова		10.04.81		ТЕПЛОЭЛЕКТРОПРОЕКТ		
Ст.инж.	Симонова		8.04.81				
Ст.техн.	Борисова		6.04.81				

Подпись и дата | Взам. инв. № | Инв. № дубл. | Подпись и дата

15-4477 МК 24.10.83

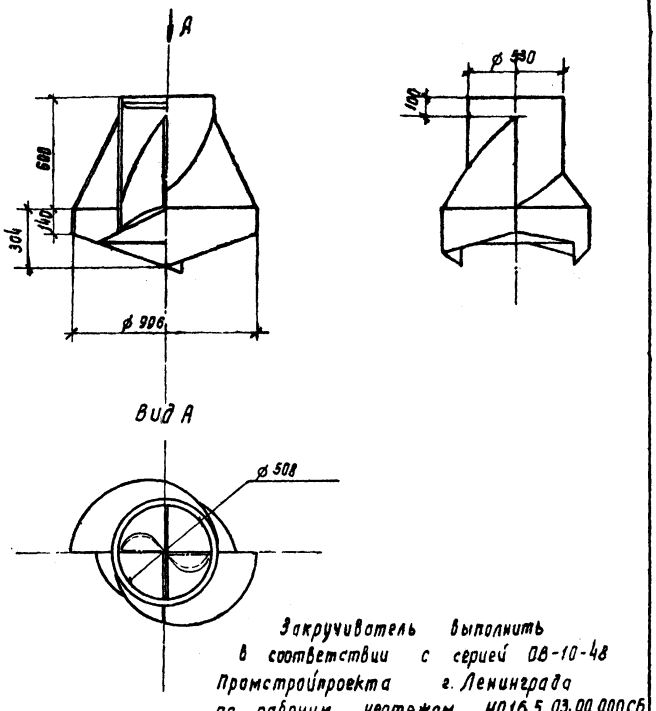

Закручиватель выполнить в соответствии с серией 08-10-48 Промстройпроекта г. Ленинграда по рабочим чертежам НО16.5.03.00.000СБ

10.3.0 ОВН

ГИП	Симанов		
Н. контр.	Самсонова		
ГИП	Самсонова		
Ст. инж.	Симанова		
Ст. техн.	Борисова		

Закручиватель

Стадия	Лист	Листов
Р		1

ТЕПЛОЭЛЕКТРОПРОЕКТ

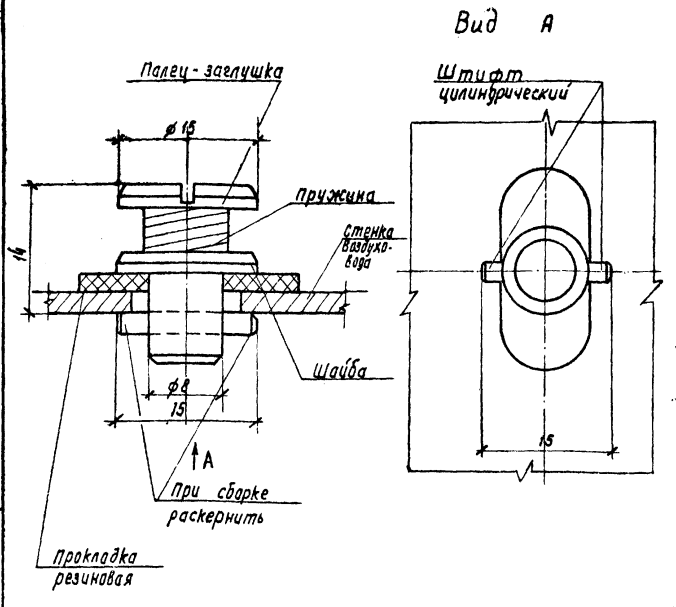

11.0.0. ОВН

ГИП	Симанов		
Н. контр	Самсонова		
ГИП	Самсонова		
Ст. инж.	Симонова		
Ст. техн.	Борисова		

Лючок для чистки воздуховода.

Стадия	Лист	Листов
Р		1

ТЕПЛОЭЛЕКТРОПРОЕКТ

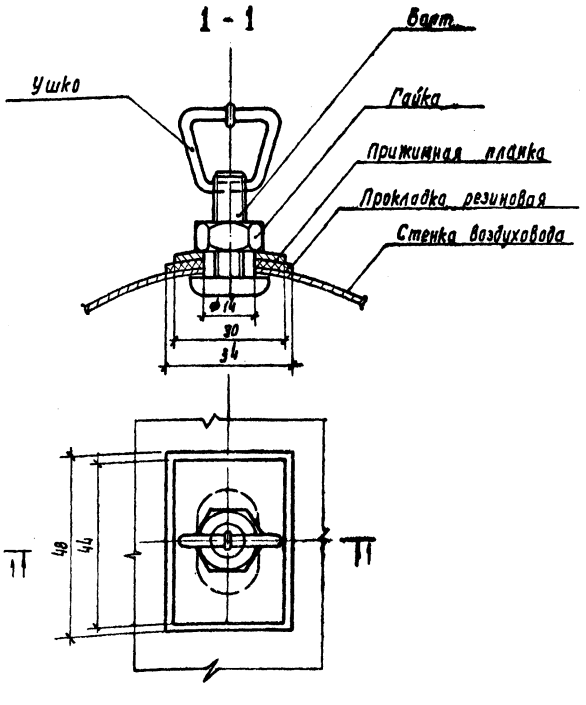

12.0.0 ОВН

ГИП	Симанов		
Н. контр.	Самсонова		
ГИП	Самсонова		
Ст. инж.	Симанова		
Ст. техн.	Борисова		

Лючок для замера параметров воздуха.

Стадия	Лист	Листов
Р		1

ТЕПЛОЭЛЕКТРОПРОЕКТ

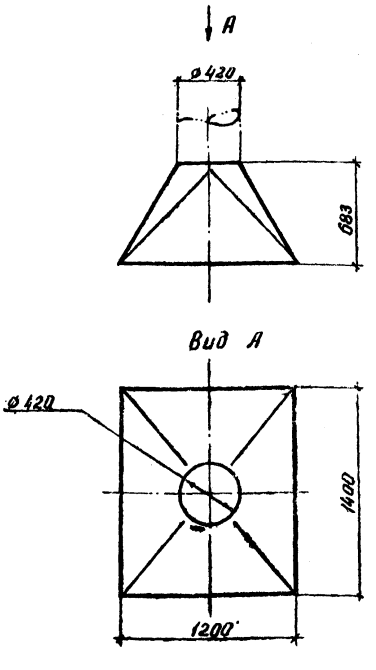

Воздуховод изготовляется из стали тонколистовой толщиной 3 мм.
Сборку воздуховода производить на сборке

13.0.0 ОВН

ГИП	Симанов		
Н. контр	Самсонова		
ГИП	Самсонова		
Ст. инж.	Симонова		
Ст. техн.	Борисова		

Аспирационная воронка

Стадия	Лист	Листов
Р		1

ТЕПЛОЭЛЕКТРОПРОЕКТ

ТИПОВОЙ ПРОЕКТ

416-9-17.83

РАЗГРУЗОЧНОЕ УСТРОЙСТВО С ДВУМЯ ВАГОНООПРОКИДЫВАТЕЛЯМИ ДЛЯ РАЗГРУЗКИ ВАГОНОВ С УГЛЕМ ГРУЗОПОДЪЕМНОСТЬЮ ДО 134т

НЕТИПОВОЕ ОБОРУДОВАНИЕ ВОДОПРОВОД И КАНАЛИЗАЦИЯ

Главный инженер проекта Л.П. Симонов
Главный инженер проекта А.А. Гурьянов

Инв. N подл.	Подпись и дата	Взам. инв. N
15-4ит	24.10.87	

Привязан

Инв. N

Опись нетипового оборудования водопровода и канализации

Обозначение	Наименование	Страница
	Титульный лист	75
	Опись нетипового оборудования водопровода и канализации	76
ВК-00	Сопло	77
ВК-00СБ	Сопло	77
ВК-01	Сопло	77
ВК-02	Труба	77

Альбом XIV

Типовой проект 416-5

ВК-00СБ

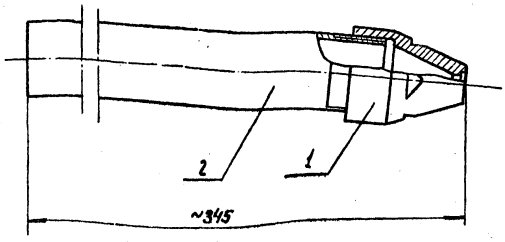

Изм.	Лист	N докум.	Подп.	Дата
Разраб.		Иванова		
Пров.		Симонова		
Т. контр.		Дюнзе		
Н. контр.		Гурьянов		
Утв.		Симонов		25.05.84

ВК-00 СБ

Сопло, Сборочный чертеж

Лит.	Масса	Масштаб
И	1,44	1:2

Лист | Листов 1

ТЕПЛОЭЛЕКТРОПРОЕКТ

Копировал | Формат 11

ВК-02

(√)

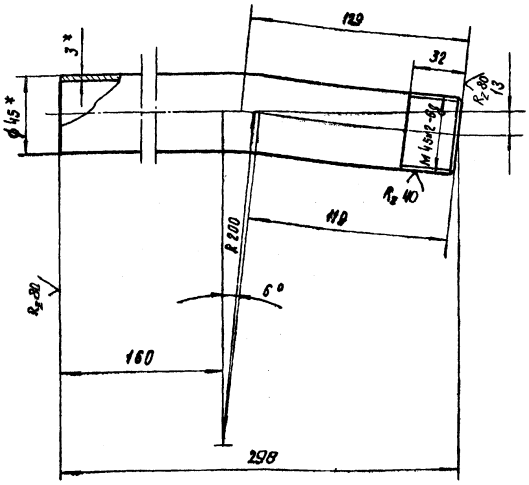

1 Неуказанные предельные отклонения размеров: Валов - h14, остальных $\pm \frac{IT16}{2}$

2* Размер для справок

Изм.	Лист	N докум.	Подп.	Дата
Разраб.		Иванова		
Пров.		Симонова		
Т. контр.		Дюнзе		
Н. контр.		Гурьянов		
Утв.		Симонов		25.05.84

ВК-02

Труба

Лит.	Масса	Масштаб
И	0,933	1:2

Лист | Листов 1

Труба 45×3 ГОСТ 8732-78 / В 10 ГОСТ 8731-74

ТЕПЛОЭЛЕКТРОПРОЕКТ

Копировал | Формат 11

ВК-01

Rz 80 (√)

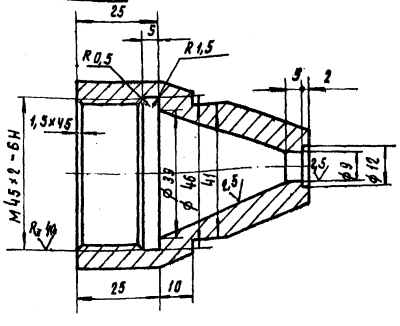

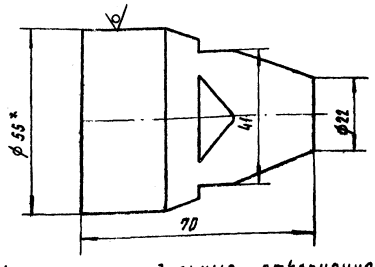

1 Неуказанные предельные отклонения размеров: отв. H-14 Валов - h14; остальных $\pm \frac{IT16}{2}$

2* Размер для справок

Изм.	Лист	N докум.	Подп.	Дата
Разраб.		Иванова		
Пров.		Симонова		
Т. контр.		Дюнзе		
Н. контр.		Гурьянов		
Утв.		Симонов		25.05.84

ВК-01

Сопло

Лит.	Масса	Масштаб
И	0,506	1:1

Лист | Листов 1

Круг В55 ГОСТ 2590-71 / Ст. 3 ГОСТ 535-79

ТЕПЛОЭЛЕКТРОПРОЕКТ

Копировал | Формат 11

Формат	Зона	Поз.	Обозначение	Наименование	Кол.	Примечание
				Документация		
11			ВК-00СБ	Сборочный чертеж		
				Детали		
11		1	ВК-01	Сопло	1	
11		2	ВК-02	Труба	1	

ГОСТ 2.108-68 форма 1 (спецификация)

Изм.	Лист	N докум.	Подп.	Дата
Разраб.		Иванова		
Пров.		Симонова		
Т. контр.		Дюнзе		
Н. контр.		Гурьянов		
Утв.		Симонов		25.05.84

ВК-00

Сопло

Лит.	Лист	Листов
И		1

ТЕПЛОЭЛЕКТРОПРОЕКТ

Инв. N подл. | Подп. и дата | Взам. инв. N | Инв. N дубл. | Подп. и дата

Инв. N подл. 15-4474 | Подп. и дата 24.10.83

gost.e-ecolog.ru