ТИПОВОЙ ПРОЕКТ
416-9-17.83

РАЗГРУЗОЧНОЕ УСТРОЙСТВО
С ДВУМЯ ВАГОНООПРОКИДЫВАТЕЛЯМИ ДЛЯ РАЗГРУЗКИ ВАГОНОВ С УГЛЕМ ГРУЗОПОДЪЕМНОСТЬЮ ДО 134 Т

АЛЬБОМ X ЧАСТЬ 2
СОСТАВ ПРОЕКТА

Альбом I	Общая пояснительная записка Технологические чертежи
Альбом II	Отопление и вентиляция
Альбом III	Внутренний водопровод и канализация
Альбом IV	Автоматизация вспомогательных механизмов и задания заводу
Альбом V	Электроснабжение и электрическое освещение
Альбом VI	Архитектурные решения
Альбом VII	Конструкции металлические
Альбом VIII	Конструкции железобетонные подземной части
Альбом IX	Конструкции железобетонные надземной части
Альбом X	Изделия железобетонные подземной части. Части 1,2
Альбом XI	Изделия железобетонные надземной части
Альбом XII	Изделия арматурные для монолитных железобетонных конструкций
Альбом XIII	Изделия закладные для монолитных железобетонных конструкций и соединительные
Альбом XIV	Нестандартизированное и нетиповое оборудование
Альбом XV	Заказные спецификации
Альбом XVI	Сметы. Ведомости потребности в материалах. Часть 1,2

РАЗРАБОТАН
ВГПИ „ТЕПЛОЭЛЕКТРОПРОЕКТ"

Главный инженер института В.Н. Охотин

Главный инженер проекта Л.П. Симонов

ТЕХНО-РАБОЧИЙ ПРОЕКТ УТВЕРЖДЕН МИНЭНЕРГО СССР ПРОТОКОЛОМ №48 ОТ 17.09.1981 Г.
РАБОЧИЕ ЧЕРТЕЖИ ВВЕДЕНЫ В ДЕЙСТВИЕ ИНСТИТУТОМ „ТЕПЛОЭЛЕКТРОПРОЕКТ" ПРИКАЗ №52 ОТ 26.05.1983 Г.

Привязан

Инв. №

Инв. № подл. | Подп. и дата | Взам. инв. №

gost.e-ecolog.ru

Типовой проект 416-9-17.83 Альбом X ч. 2.

Формат	Обозначение	Наименование	Стр.	Примеч.
12		Титульный лист	1	
12	КЖИ1. ДО	Ведомость листов альбома. Часть 2	3...4	
12	201000	Плита ребристая ПР134-1	5,6	
11	201010	Каркас плоский КР1	7	
11	201020	Каркас плоский КР2	7	
11	201030	Каркас плоский КР3	8	
11	201040	Каркас плоский КР4	8	
11	201050	Сетка С1	9	
11	201060	Сетка С2	9	
11	201070	Сетка С3	10	
11	201080	Сетка С4	10	
12	202000	Плита ребристая (ПР134-1-а, ПР134-1-б, ПР134-1-в)	11	
12	203000	Плита ребристая (ПР134-2, ПР134-2-а)	12,13	
11	203010	Каркас плоский КР1	14	
11	203020	Каркас плоский КР2	14	
11	203030	Сетка С1	15	
11	203040	Сетка С2	15	
11	203050	Сетка С3	16	
12	401000	Плита плоская (П1-4924, П1-4924-а, П1-4924-б, П1-4924-в)	17,18	
11	401010	Сетка С1	19	
11	401020	Сетка С2	19	
12	402000	Плита плоская П1-3926	20	
11	402010	Сетка С1	21	
11	402020	Сетка С2	21	
12	403000	Плита плоская П1-3915	22	
11	403010	Сетка С1	23	
11	403020	Сетка С2	23	

Формат	Обозначение	Наименование	Стр.	Примеч.
12	КЖИ1. 404000	Плита плоская (П2-2340, П2-2340-а)	24	
11	404010	Сетка С1	25	
11	404020	Сетка С2	25	
12	405000	Плита плоская П2-2330	26	
11	405010	Сетка С1	27	
11	405020	Сетка С2	27	
12	406000	Плита плоская (П2-2345, П2-2345-а)	28	
11	406010	Сетка С1	28	
11	406020	Сетка С2	29	
12	407000	Плита плоская (П2-2340, П2-2340-а, П2-2340-б, П2-2340-в)	30	
11	407010	Сетка С1	31	
11	407020	Сетка С2	31	
12	408000	Плита плоская П2-2218	32	
11	408010	Сетка С1	33	
11	408020	Сетка С2	33	
12	409000	Плита плоская П2-2208	34	
11	409010	Сетка С1	35	
11	409020	Сетка С2	35	
12	410000	Плита плоская (П2-1832, П2-1832-а, П2-1824, П2-1824-а, П2-1824-б)	36	
11	410010	Сетка С1	37	
11	410020	Сетка С2	37	
12	411000	Плита плоская (П2-1824, П2-1824-а, П2-1824-б)	38	
11	411010	Сетка С1	39	
11	411020	Сетка С2	39	

Инв. № подл. | Подпись и дата | Взам. инв. №
П-4277 | 08.10.83

Н. контр.	Дякин		24681
РИП	Айлунский		
Рук. гр.	Бердичевская		
Рук. гр.	Свищева		
Ст. инж.	Давыдова		

416 - 9 - 17.83 - КЖИ1. ДО

Ведомость листов альбома. Часть 2.

Стадия	Лист	Листов
Р	1	3

ТЕПЛОЭЛЕКТРОПРОЕКТ

Формат 12

Типовой проект 416-9-17.83 Альбом X ч.2

Формат	Обозначение	Наименование	Стр.	Примеч.
12	КЖИ1. 412000	Плита плоская П2-1814	40	
11	412010	Сетка С1	41	
11	412020	Сетка С2	41	
12	413000	Плита плоская (П2-1812, П2-1812-а)	42	
11	413010	Сетка С1	43	
11	413020	Сетка С2	43	
12	414000	Плита плоская П2-1708	44	
11	414010	Сетка С1	45	
11	414020	Сетка С2	45	
12	415000	Плита плоская (П2-1615, П2-1615-а)	46	
11	415010	Сетка С1	47	
11	415020	Сетка С2	47	
12	416000	Плита плоская П2-1612	48	
11	416010	Сетка С1	49	
11	416020	Сетка С2	49	
12	417000	Плита плоская (П3-3416, П3-3416-а, П3-3416-б)	50	
11	417010	Сетка С1	51	
11	417020	Сетка С2	51	
12	418000	Плита плоская (П3-3217, П3-3217-а)	52	
11	418010	Сетка С1	53	
11	418020	Сетка С2	53	
12	419000	Плита плоская П3-3209	54	
11	419010	Сетка С1	55	
11	419020	Сетка С2	55	
12	420000	Плита плоская (П3-1930, П3-1930-а,		
		П3-1930-б, П3-1930-в)	56	
11	420010	Сетка С1	57	
11	420020	Сетка С2	57	
12	421000	Плита плоская П3-1132	58	
11	421010	Каркас плоский КР1	59	
11	421020	Сетка С1	60	
11	421030	Сетка С2	60	

Формат	Обозначение	Наименование	Стр.	Примеч.
12	КЖИ1. 422000	Плита плоская П3-0632	61	
11	422010	Сетка С1	62	
11	422020	Сетка С2	62	
12	423000	Плита плоская П3-0535	63	
11	423010	Сетка С1	64	
11	423020	Сетка С2	64	
12	501000	Панель (ПС50.12.25-П, ПС50.18.25-П)	65	
11	501010	Каркас плоский КР1	66	
12	601000	Панель (ПС60.12-1ВI-Т, ПС60.18-1ВI-Т)	67	
11	601010	Сетка С1	68	
11	601020	Сетка С2	68	
12	602000	Панель ПС 200.12-1ВI-Т	69	
11	602010	Сетка С1	70	
11	603000	Панель ПС 300.12-1ВI-Т-21-а	71	
12	701000	Плита (ППС164-1, ППС164-1-а, ППС164-2)	72,73	
12	701100	Каркас пространственный КП1	74	
11	701110	Каркас плоский КР1	75	
12	701200	Каркас пространственный КП2	76	
12	702000	Плита ППС 624-1	77	
12	702100	Каркас пространственный КП1	78	
11	702110	Каркас плоский КР1	79	
12	703000	Плита ППС 348-1	80,81	
12	703100	Каркас пространственный КП1	82	
11	703110	Каркас плоский КР1	83	
11	703120	Каркас плоский КР2	83	

Инв. № подл. 11-4477 | Подпись и дата 20.10.83 | Взам. инв. №

Формат 12.

Формат	Обозначение	Наименование	Стр.	Примеч.
12	КЖИ1.704000	Плита (ППС343-1, ППС343-1-а)	84,85	
12	704100	Каркас пространственный КП1	86	
11	704110	Каркас плоский КР1	87	
11	704120	Каркас плоский КР2	87	
12	705000	Плита ППС293-1	88,89	
12	705100	Каркас пространственный КП1	90	
11	705110	Каркас плоский КР1	91	
11	801000	Изделие закладное МН1	92	
11	802000	Изделие закладное МН2	92	
11	803000	Изделие закладное МН3	93	
11	804000	Изделие закладное МН4	93	
12	805000	Изделие закладное (МН5, МН6, МН7)	94	
12	806000	Изделие закладное (МН8, МН9, МН10)	95	
12	807000	Изделие закладное (МН10, МН11, МН14)	96	
11	808000	Изделие закладное МН12	97	
11	809000	Изделие закладное МН13	97	
11	810000	Изделие закладное МН15	98	
11	811000	Изделие закладное МН21	98	
12	812000	Изделие закладное (МН17, МН18, МН19, МН28, МН29)	99	
12	813000	Изделие закладное (МН20, МН22, МН26, МН27, МН32)	100	
11	814000	Изделие закладное МН23	101	
11	815000	Изделие закладное МН24	101	
11	816000	Изделие закладное МН25	102	
11	817000	Изделие закладное МН30	102	
11	818000	Изделие закладное МН31	103	
11	819000	Изделие закладное МН33	103	
11	820000	Изделие закладное МН34	104	

Формат	Обозначение	Наименование	Стр.	Примеч.
11	КЖИ1. 821000	Изделие закладное МН35	104	
11	822000	Изделие закладное МН36	105	
11	823000	Изделие закладное МН37	105	
11	824000	Изделие закладное МН38	106	
11	825000	Изделие закладное МН39	106	
11	826000	Изделие закладное (МН40, МН41)	107	
11	827000	Изделие закладное МН42	107	
11	828000	Изделие закладное МН43	108	
11	829000	Изделие закладное МН44	108	
11	830000	Изделие закладное МН45	109	
11	831000	Изделие закладное МН46	109	
11	832000	Изделие закладное МН47	110	
11	833000	Изделие закладное П1	111	
11	834000	Изделие закладное П2	111	
11	835000	Изделие закладное П3	112	
11	836000	Изделие закладное (МН4, П5, П6)	112	
11	837000	Изделие закладное МН48	110	

Пояснительная записка, технические требования к изготовлению изделий; чертежи колонн и балок см. альбом X, часть 1.

Формат 12.

Инв. № подл. | Подпись и дата | Взам. инв. №

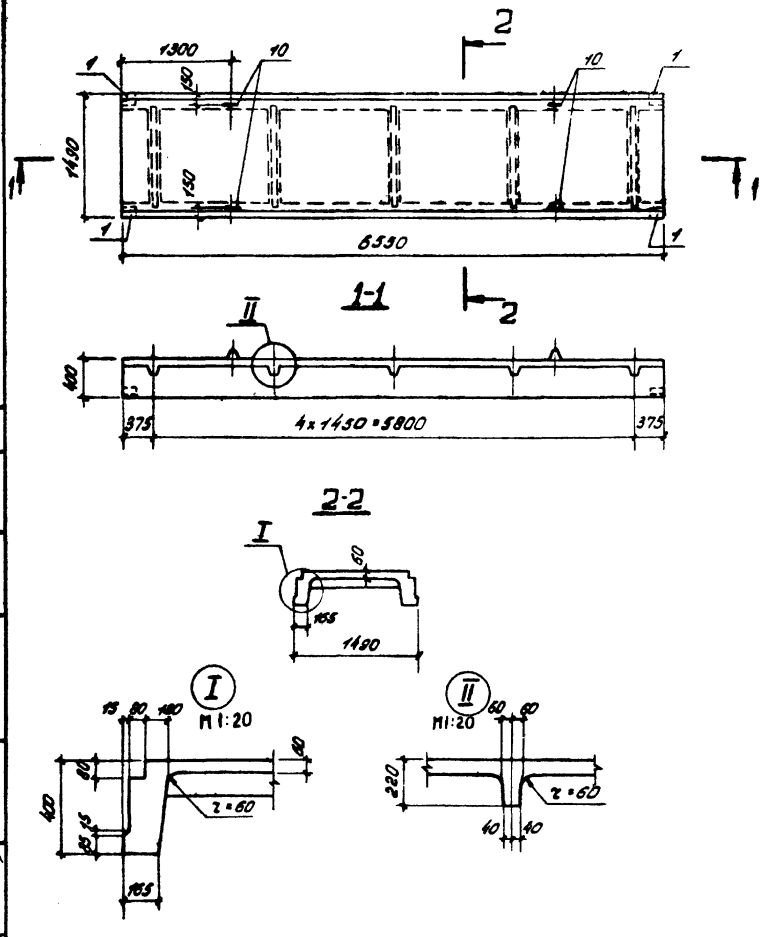

Формат	Зона	Поз.	Обозначение	Наименование	Кол.	Примечание
				Документация		
12			КЖИ1. ТТ1	Технические требования к изготовлению железобетонных изделий		
				Сборочные единицы		
11		1	КЖИ1. 832 000	Изделие закладное МН4.7	4	
				Каркасы плоские		
11		2	КЖИ1. 301 010	КР1	2	
11		3	301 020	КР2	2	
11		4	301 030	КР3	2	
11		5	301 040	КР4	3	
				Сетки		
11		6	301 050	С1	2	
11		7	301 060	С2	1	
11		8	301 070	С3	2	
11		9	301 080	С4	5	
				Детали		Масса ед., кг
		10	Серия 3.400-7 Вып. 1	Петля М14-150	4	
Б4		11	КЖИ1. 301 001	⌀6АI ГОСТ 5781-75 l=200	24	0,04
				Материалы		
				Бетон марки М400'	1,38	м³

Н.контр.	Дякин		
ГИП	Лейпунский		
Рук. гр.	Свищева		
Рук. гр.	Маркова		

416 - 9 - 17.83 - КЖИ1. 301 000

Плета ребристая ПР 154-1

Стадия	Масса	Масштаб
Р	3450	1:50

Лист 1 | Листов 2

ТЕПЛОЭЛЕКТРОПРОЕКТ

Формат 12

Типовой проект 416-9-17.83 Альбом X ч.2

Инв. № подл. 11-4474 | Подпись и дата 20.10.83 | Взам. инв. № | Пров. рук. гр. | Рясная

Схема армирования

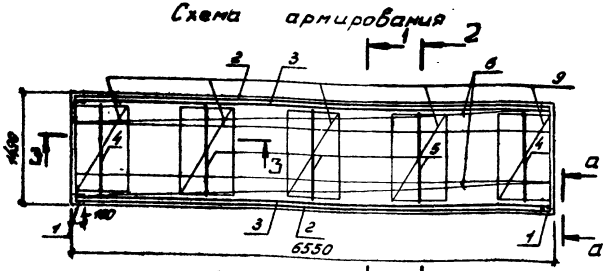

1-1
М1:25

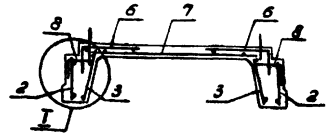

2-2
М1:25

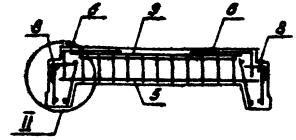

3-3

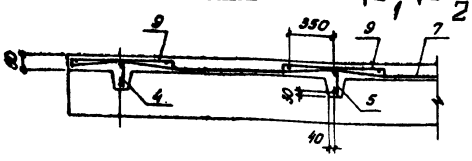

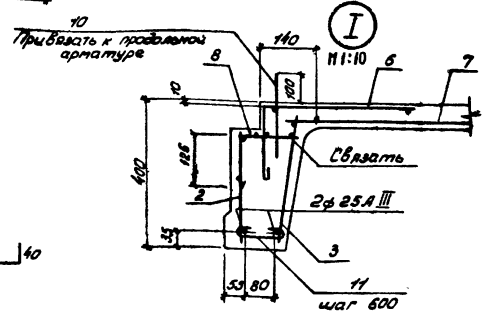

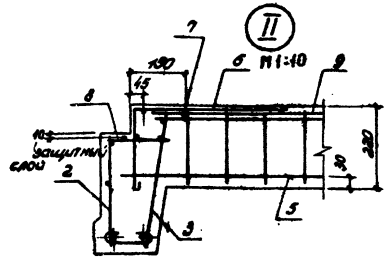

а-а



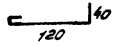

Ведомость расхода стали на 1 элемент, кг.

Марка	Для арматурных изделий																Для закладных изделий				Общий расход
	Арматурная сталь класса А-III ГОСТ 5.1459-72					Арматурная сталь класса А-I ГОСТ 5781-75					Арматурная проволока класса Вр-I ГОСТ 6727-80			Профильная сталь ГОСТ 19903-74			Всего	Арматурная сталь класса Ав-III ГОСТ 5.1459-72		Профильная сталь ГОСТ 8509-72		
	35ГС				Итого	ВСт3кп2			ВСт3пс2	Итого			Итого	ВСт3кп2		Итого		35ГС		ВСт3кп2		Всего	
	ф25	ф12	ф10			ф10	ф6		ф14		ф5			δ=16				ф8		∠63х6			
ПР134-1	110,9	8,40	6,34		125,6	12,16	0,96		3,60	16,72	70,2		70,2	5,04		5,04	247,3	0,64		3,44		4,08	251,4

Типовой проект 416-9-17.83 Альбом XIII
Инв. № подл. | Подпись и дата | Взам. инв. №
416-9-17.83-КЖИ1 301 000

Типовой проект 416-9-17.83 Альбом X ч.2

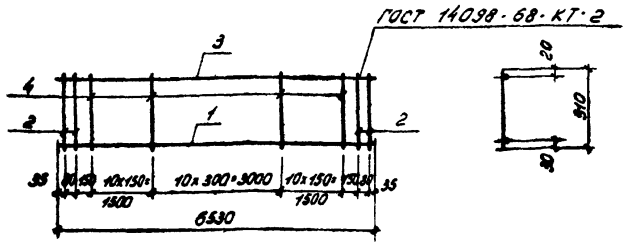

Формат	Зона	Поз.	Обозначение	Наименование	Кол.	Примечание
				Документация		
12			КЖИ1. ТТ2	Технические требования к изготовлению арматурных и закладных изделий		
				Детали		
				ГОСТ 5.1459-72		Масса ед., кг
БЧ		1	КЖИ1. 301011	ф 25 А III ℓ = 6530	1	25,08
БЧ		2	301012	ф 12 А III ℓ = 310	4	0,27
				ГОСТ 5781-75		
БЧ		3	301013	ф 10 А I ℓ = 6530	1	4,03
БЧ		4	301014	ф 10 А I ℓ = 310	31	0,19

Н. контр.	Дякин		
ГИП	Левлунский		
Рук. гр.	Свищева		
Рук. гр.	Маркова		

416-9-17.83-КЖИ1. 301010

Каркас плоский КР1

Стадия	Масса	Масштаб
Р	36,08	
Лист	Листов 1	

ТЕПЛОЭЛЕКТРОПРОЕКТ

Формат А1

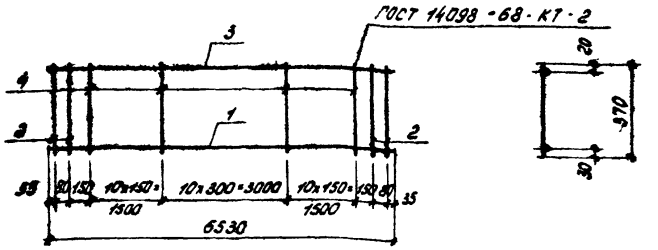

Формат	Зона	Поз.	Обозначение	Наименование	Кол.	Примечание
				Документация		
12			КЖИ1. ТТ2	Технические требования к изготовлению арматурных и закладных изделий		
				Детали		
				ГОСТ 5.1459-72		Масса ед., кг
БЧ		1	КЖИ1. 301021	ф 25 А III ℓ = 6530	1	25,08
БЧ		2	301022	ф 12 А III ℓ = 370	4	0,33
				ГОСТ 5781-75		
БЧ		3	301023	ф 10 А I ℓ = 6530	1	4,03
БЧ		4	301024	ф 10 А I ℓ = 370	31	0,23

Н. контр.	Дякин		
ГИП	Левлунский		
Рук. гр.	Свищева		
Рук. гр.	Маркова		

416-9-17.83-КЖИ1. 301020

Каркас плоский КР2

Стадия	Масса	Масштаб
Р	37,56	
Лист	Листов 1	

ТЕПЛОЭЛЕКТРОПРОЕКТ

Формат А1

Инв. № подл. | Подпись и дата | Взам. инв. №

Типовой проект 416-9-17.83 Альбом X ч.2

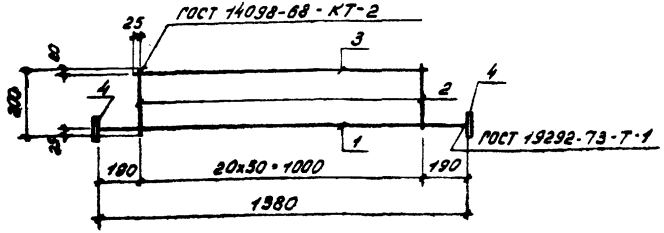

Формат	Зона	Поз.	Обозначение	Наименование	Кол.	Примечание
				Документация		
12			КЖИ1. ТТ2	Технические требования к изготовлению арматурных и закладных изделий		
				Детали		Масса ед., кг
				ГОСТ 5.1459-72		
БЧ		1	КЖИ1. 301 031	ф25А III ℓ=1380	1	5,30
БЧ		2	301 032	ф10А III ℓ=200	21	0,12
БЧ		3	301 033	ф10А III ℓ=1050	1	0,65
БЧ		4	301 034	$\frac{-16\times100\ ГОСТ\ 19903-74}{8\ ст\ 3\ кп\ 2\ ГОСТ\ 14637-79}$ ℓ=100	2	1,26

416 - 9 - 17.83 - КЖИ1. 301 030

Каркас плоский КР3

Стадия	Масса	Масштаб
Р	10,99	

Лист | Листов 1

Н. контр.	Дякин		24.6.81
ГИП	Лейпунский		
Рук. гр.	Свищева		
Рук. гр.	Маркова		

ТЕПЛОЭЛЕКТРОПРОЕКТ

Формат 11

Инв. № подл. 11-4ЧТП | Подпись и дата 20.10.83 | Взам. инв. № | Пров. рук. гр. | Рясная

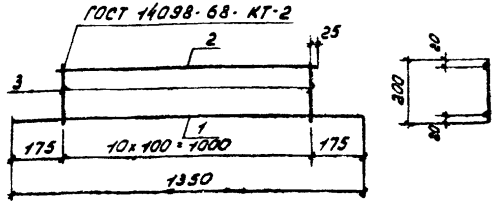

Формат	Зона	Поз.	Обозначение	Наименование	Кол.	Примечание
				Документация		
12			КЖИ1. ТТ2	Технические требования к изготовлению арматурных и закладных изделий		
				Детали		Масса ед., кг
БЧ		1	КЖИ1. 301041	ф12А III ГОСТ 5.1459-72 ℓ=1350	1	1,20
БЧ		2	301042	ф5 Вр I ГОСТ 6727-80 ℓ 1050	1	0,16
БЧ		3	301043	ф5 Вр I ГОСТ 6727-80 ℓ=200	11	0,03

416 - 9 - 17.83 - КЖИ1. 301040

Каркас плоский КР4

Стадия	Масса	Масштаб
Р	1,69	

Лист | Листов 1

Н. контр.	Дякин		24.6.81
ГИП	Лейпунский		
Рук. гр.	Свищева		
Рук. гр.	Маркова		

ТЕПЛОЭЛЕКТРОПРОЕКТ

Формат 11

Инв. № подл. | Подпись и дата | Взам. инв. № | Пров. рук. гр. | Рясная

Типовой проект 416-9-17.83 Альбом X ч.2

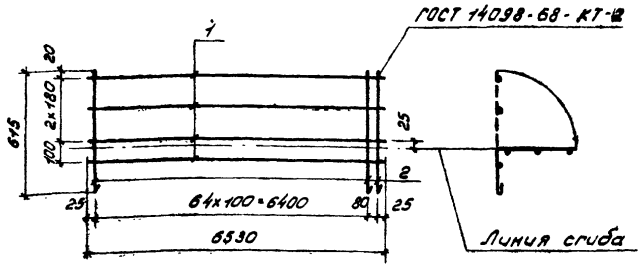

Формат	Зона	Поз.	Обозначение	Наименование	Кол.	Примечан.
				Документация		
12			КЖИ1. ТТ2	Технические требования к изготовлению арматурных и закладных изделий		
				Детали		Масса ед, кг
				ГОСТ 6727-80		
64		1	КЖИ1. 301051	ф 5 Вр I ℓ=6530	4	1,01
64		2	301052	ф 5 Вр I ℓ=650	66	0,10

Инв. № подл. | Подпись и дата | Взам. инв. № | Пров. рук. гр. | Рясная

Н. контр.	Дякин		24.6.83
ГИП	Лейпунский		
Рук. гр.	Свищева		
Рук. гр.	Маркова		

416 - 9 - 17.83 - КЖИ1. 301050

Сетка С1

Стадия	Масса	Масштаб
Р	10,64	

Лист | Листов 1

ТЕПЛОЭЛЕКТРОПРОЕКТ

Формат 11

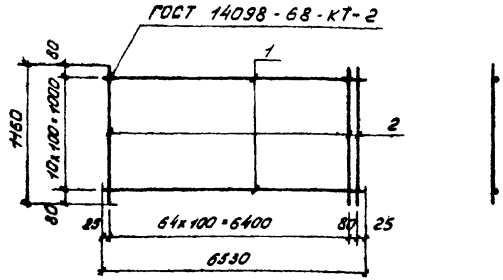

Формат	Зона	Поз.	Обозначение	Наименование	Кол.	Примечание
				Документация		
12			КЖИ1. ТТ2	Технические требования к изготовлению арматурных и закладных изделий		
				Детали		Масса ед, кг
				ГОСТ 6727-80		
64		1	КЖИ1. 301061	ф 5 Вр I ℓ=6530	11	1,01
64		2	301062	ф 5 Вр I ℓ=1160	66	0,18

Инв. № подл. | Подпись и дата | Взам. инв. № | Пров. рук. гр. | Рясная

Н. контр.	Дякин		24.6.83
ГИП	Лейпунский		
Рук. гр.	Свищева		
Рук. гр.	Маркова		

416 - 9 - 17.83 - КЖИ1. 301060

Сетка С2

Стадия	Масса	Масштаб
Р	22,99	

Лист | Листов 1

ТЕПЛОЭЛЕКТРОПРОЕКТ

Формат 11

Типовой проект 416-9-17.83 Альбом XV.2

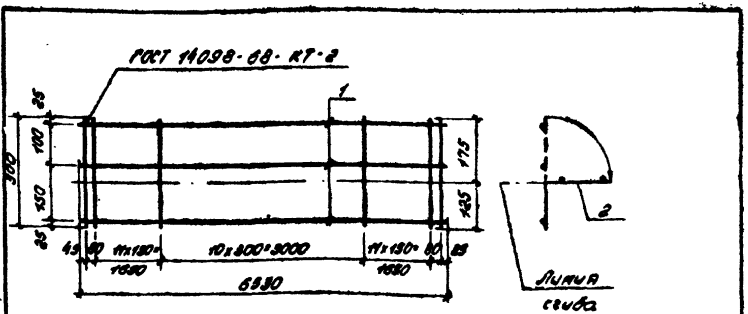

Формат	Зона	Поз.	Обозначение	Наименование	Кол.	Примечание
				Документация		
12				Технические требования к		
				изготовлению арматурных		
				и закладных изделий		
				Детали		Масса ед., кг
				ГОСТ 6727-80		
БЧ		1	КЖИ1. 301071	⌀5 Вр I ℓ=6530	3	1,01
БЧ		2	301072	⌀5 Вр I ℓ=300	35	0,05

Инв. № подл. | Подпись и дата | Взам. инв. №

Н. контр.	Дякин		24.6.83
ГИП	Лейпунский		
Рук. гр.	Свищева		
Рук. гр.	Маркова		

416-9-17.83 - КЖИ1. 301070

Сетка С3

Стадия	Масса	Масштаб
Р	4,78	
Лист	Листов 1	

ТЕПЛОЭЛЕКТРОПРОЕКТ

Формат 11

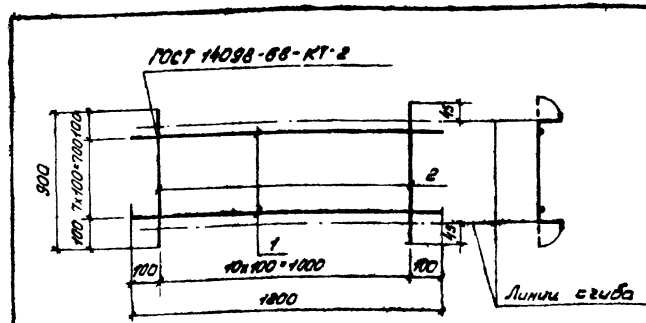

Формат	Зона	Поз	Обозначение	Наименование	Кол.	Примечание
				Документация		
12			КЖИ1. ТТ2	Технические требования к		
				изготовлению арматурных		
				и закладных изделий		
				Детали		Масса ед., кг
				ГОСТ 6727-80		
БЧ		1	КЖИ1. 301081	⌀5 Вр I ℓ=1200	8	0,18
БЧ		2	301082	⌀5 Вр I ℓ=300	11	0,14

Инв. № подл. | Подпись и дата | Взам. инв. № | Инв. № дубл. | Подпись и дата

Н. контр.	Дякин		24.6.83
ГИП	Лейпунский		
Рук. гр.	Свищева		
Рук. гр.	Маркова		

416-9-17.83 - КЖИ1. 301080

Сетка С4

Стадия	Масса	Масштаб
Р	2,98	
Лист	Листов 1	

ТЕПЛОЭЛЕКТРОПРОЕКТ

Формат 11

Типовой проект 416-9-17.83 Альбом X ч.2

ПР 154-1-а

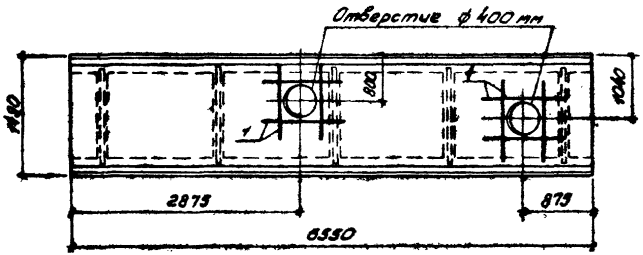

ПР 154-1-б

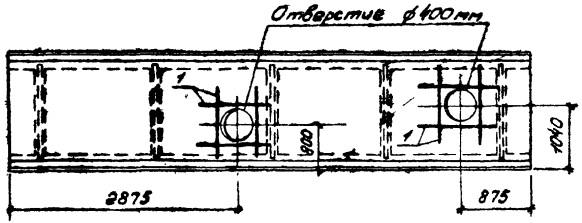

ПР 154-1-в

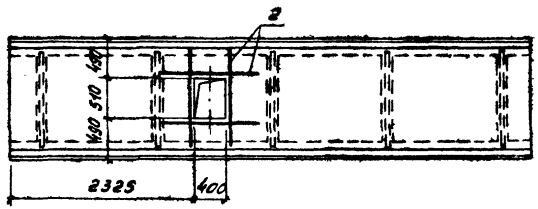

Формат	Зона	Поз.	Обозначение	Наименование	Кол.	Примечание
				Плиты ПР 154-1-а; ПР 154-1-б		
				Сборочные единицы		
12			КЖИ1. 301 000	Плита ПР 154-1		Со всеми закладными изделиями
				Детали		Масса ед., кг
54		1	302001	ф10 А III ГОСТ 5.1459-72 ℓ=1000	8	0,62
				Плита ПР 154-1-в		
				Сборочные единицы		
12			КЖИ1. 301 000	Плита ПР 154-1		Со всеми закладными изделиями
				Детали		Масса ед., кг
54		2	302002	ф10 А III ГОСТ 5.1459-72 ℓ=1100	4	0,68

Ведомость расхода стали на дополнительные арматурные изделия, кг

Марка	Арматурная сталь класса А-III ГОСТ 5.1459-72		
	ЗЭГС		Итого
	ф10		
ПР154-1-а	4,96		4,96
ПР154-1-б	4,96		4,96
ПР 154-1-в	2,72		2,72

Обозначение	Марка
КЖИ1. 302000	ПР154-1-а
-01	ПР154-1-б
-02	ПР154-1-в

Н. контр.	Дякин		24.6.81
ГИП	Лейпунский		
Рук. гр.	Свищева		
Рук. гр.	Маркова		

416-9-17.83 - КЖИ1. 302000

Плита ребристая (ПР154-1-а; ПР154-1-б; ПР154-1-в)

Стадия	Масса	Масштаб
Р	3450	1:50
Лист	Листов 1	

ТЕПЛОЭЛЕКТРОПРОЕКТ

Формат 12.

Инв. № подлинника и сертификат. инв. N 11-4477 20.10.83

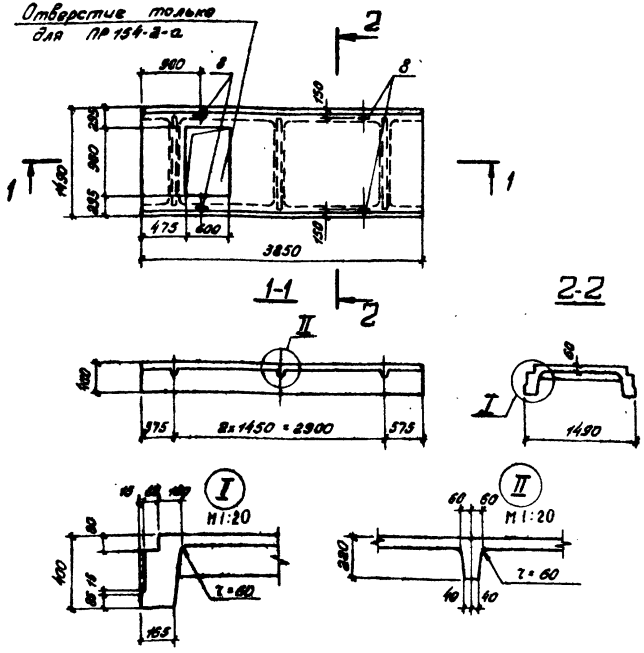

Обозначение	Марка	Масса, кг
КЖИ1.303 000	ПР 154-2	2025
-01	ПР154-2-а	1950

Формат	Зона	Поз.	Обозначение	Наименование	Кол.	Примечание
				Документация		
12			КЖИ1.ТТ1	Технические требования		
				к изготовлению железо-		
				бетонных изделий		
				Сборочные единицы		
				Каркасы плоские		
11		1	КЖИ1.301 040	КР4	3	
11		2	303 010	КР1	2	
11		3	303 020	КР2	2	
				Сетки		
11		4	301 080	С4	3	
11		5	303 030	С1	2	
11		6	303 040	С2	1	
11		7	303 050	С3	2	
				Детали		Масса ед., кг
		8	3.400-7 вып. 1	Петля М10-150	4	
Б4		9	КЖИ1.303 001	ф6А I ГОСТ 5781-75 ℓ=210	16	0,04
			Переменные данные	для исполнения		
				КЖИ1.303 000 (ПР154-2)		
				Материалы		
				Бетон марки М300	0,81	м³
				КЖИ1.303000-01(ПР154-2-а)		
				Детали		
Б4		10		ф12А III ГОСТ 5.1459-72 ℓ=1300	2	1,15
Б4		11	КЖИ1. 303 002	ф12А III ГОСТ 5.1459-72 ℓ=1600	2	1,42
				Материалы		
				Бетон марки М300	0,78	м³

Н. контр.	Дякин		
ГИП	Лейтунский		
Рук. гр.	Свищева		
Рук. гр.	Маркова		

416 - 9 - 17.83 - КЖИ1. 303 000

Плита ребристая (ПР154-2, ПР154-2-а)

Стадия	Масса	Масштаб
Р	см. табл.	1:50

Лист 1 Листов 2

ТЕЛЕЭЛЕКТРОПРОЕКТ

Формат 12.

Типовой проект 416-9-17.83 Альбом X ч.2

Инв. № подл. 11-4ЦТП | Подпись и дата | Взам. инв. №

Схема армирования

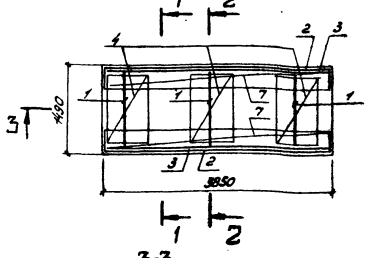

1-1
М1:25

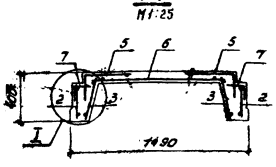

2-2
М1:25

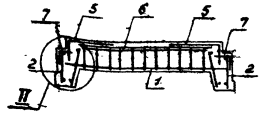

3-3

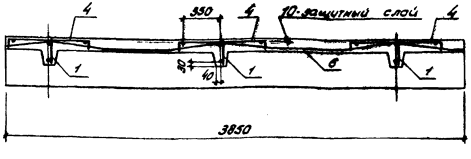

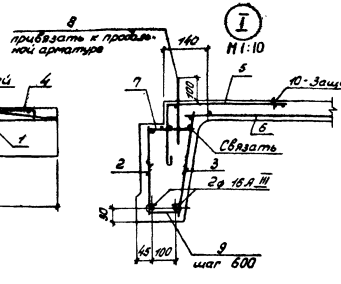

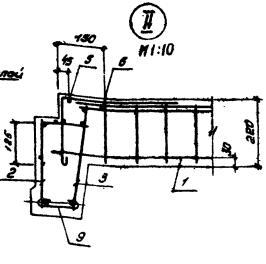

Ведомость расхода стали на 1 элемент, кг.

Марка	Для арматурных изделий												Всего
	Арматурная сталь класса А-III ГОСТ 5.1459-72				Арматурная сталь класса А-I ГОСТ 5781-75					Арматурная проволока класса Вр-I ГОСТ 6727-80			
	35ГС			Итого	В Ст3кп2		В Ст3пс2		Итого			Итого	
	ф16	ф12			ф6		ф10			ф5			
ПР 154-2	24,16	3,60		27,76	0,64		1,72		2,36	49,38		49,38	79,5
ПР 154-2-а	24,16	8,74		32,90	0,64		1,72		2,36	49,38		49,38	84,6

Дополнительное армирование для ПР 154-2-а

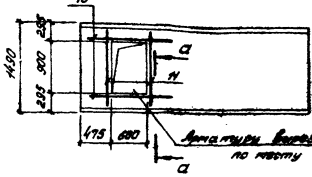

а-а

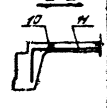

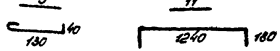

Инв.№ подл. | Подпись и дата | Взам.инв.№
11-4УТП | ИК-20 11.93

416-9-17.83-КЖИ1.303.000 Лист 2

Копировал: Кудрявцева Формат А2

Типовой проект 416-9-17.83 Альбом X v.2

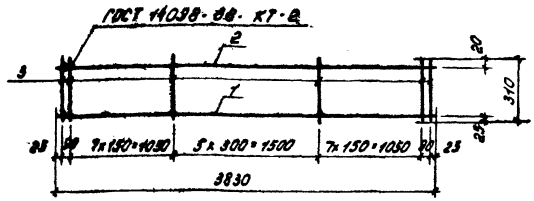

Формат	Зона	Поз.	Обозначение	Наименование	Кол.	Примечание
				Документация		
12			КЖИ1.ТТ2	Технические требования по изготовлению арматурных и закладных изделий		
				Детали		Масса ед., кг
БЧ		1	КЖИ1. 303011	ф16 А III ГОСТ 5.1459-72 ℓ=3830	1	6,04
				ГОСТ 6727-80		
БЧ		2	303012	ф5 Вр I ℓ=3830	1	0,59
БЧ		3	303013	ф5 Вр I ℓ=310	22	0,03

Инв.№ подл. | Подпись и дата | Взам. инв.№ | Инв.№ дубл. | Подпись и дата | Взам. инв.№

Н.контр.	Дякун		
ГИП	Лейпунский		
Рук.гр.	Свищева		
Рук.гр.	Маркова		

416 - 9 - 17.83 - КЖИ1. 303 010

Каркас плоский КР1

Стадия	Масса	Масштаб
Р	7,73	
Лист	Листов 1	

ТЕПЛОЭЛЕКТРОПРОЕКТ

Формат А2

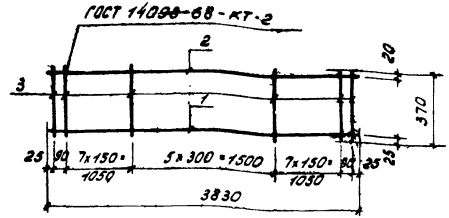

Формат	Зона	Поз.	Обозначение	Наименование	Кол.	Примечание
				Документация		
12			КЖИ1.ТТ2	Технические требования к изготовлению арматурных и закладных изделий		
				Детали		Масса ед., кг
БЧ		1	КЖИ1. 303 021	ф16 А III ГОСТ 5.1459-72 ℓ=3830	1	6,04
				ГОСТ 6727-80		
БЧ		2	303 022	ф5 Вр I ℓ=3830	1	0,59
БЧ		3	303 023	ф5 Вр I ℓ=370	22	0,06

Инв.№ подл. | Подпись и дата | Взам. инв.№ | Инв.№ дубл. | Подпись и дата | Взам. инв.№

Н.контр.	Дякун		
ГИП	Лейпунский		
Рук.гр.	Свищева		
Рук.гр.	Маркова		

416 - 9 - 17.83 - КЖИ1. 303 020

Каркас плоский КР2

Стадия	Масса	Масштаб
Р	7,95	
Лист	Листов 1	

ТЕПЛОЭЛЕКТРОПРОЕКТ

Формат А4

Типовой проект 416-9-17.83 Альбом X ч.2

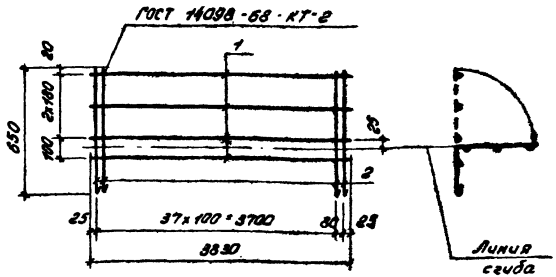

Формат	Зона	Поз.	Обозначение	Наименование		Примечание
				Документация		
12			КЖИ1. 772	Технические требования к изготовлению арматурных и закладных изделий		
				Детали		Масса ед., кг
				ГОСТ 6727-80		
64		1	КЖИ1. 303 031	⌀5 Вр I ℓ=3830	4	0,59
64		2	303 032	⌀5 Вр I ℓ=650	39	0,10

416-9-17.83-КЖИ1. 303 030

Сетка С1

Стадия	Масса	Масштаб
Р	6,26	

Лист | Листов 1

Н. контр.	Дякин		24.6.81
ГИП	Лейпунский		
Рук. гр.	Свищева		
Рук. гр.	Маркова		

ТЕПЛОЭЛЕКТРОПРОЕКТ

Формат 11

Инв. № подл. | Подпись и дата | Взам. инв. № | Пров. рук. гр. | Рясная

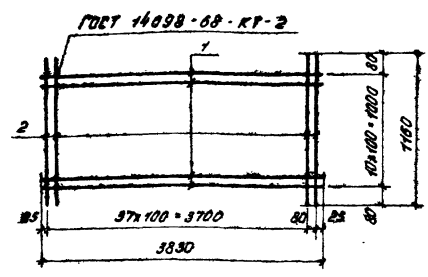

Формат	Зона	Поз.	Обозначение	Наименование	Кол.	Примечание
				Документация		
12			КЖИ1. 772	Технические требования к изготовлению арматурных и закладных изделий		
				Детали		Масса ед., кг
				ГОСТ 6727-80		
64		1	КЖИ1. 303 041	⌀5 Вр I ℓ=3830	11	0,59
64		2	303 042	⌀5 Вр I ℓ=1160	39	0,18

416-9-17.83-КЖИ1. 303 040

Сетка С2

Стадия	Масса	Масштаб
Р	13,51	

Лист | Листов 1

Н. контр.	Дякин		24.6.81
ГИП	Лейпунский		
Рук. гр.	Свищева		
Рук. гр.	Маркова		

ТЕПЛОЭЛЕКТРОПРОЕКТ

Формат 11

Инв. № подл. | Подпись и дата | Взам. инв. № | Пров. рук. гр. | Рясная

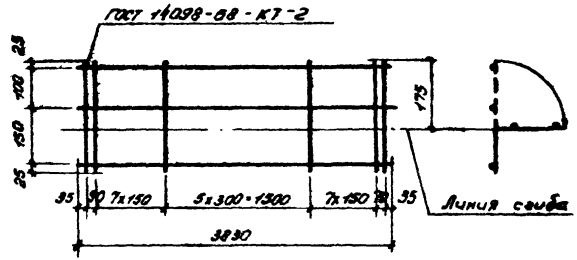

Формат	Зона	Поз.	Обозначение	Наименование	Кол.	Примечание
				Документация		
12			КЖИ1. ТТ2	Технические требования		
				к изготовлению арматурных		
				и закладных изделий		
				Детали		
				ГОСТ 6727-80		Масса ед, кг
БУ		1	КЖИ1. 303 051	ф5 Вр I ℓ=3830	3	0,59
БУ		2	303 052	ф5 Вр I ℓ=300	22	0,05

Типовой проект 416-9-17.83 Альбом X 4.2

Инв. N подл. 11-4ИТП | Подпись и дата 22.10.83 | Взам. инв. N | Инв. рук. гр. | Гл. инж.

Н. контр.	Дякин		24.6.81
ГИП	Лейпунский		
Рук. гр.	Свищева		
Рук. гр.	Маркова		

416 - 9 - 17.83 - КЖИ1. 303 050

Сетка С3

Стадия	Масса	Масштаб
Р	2,87	

Лист | Листов 1

ТЕПЛОЭЛЕКТРОПРОЕКТ

Копировал: Кудрявцева

Формат 11

Типовой проект 416-9-17.83 Альбом X v.2.

П1-4924

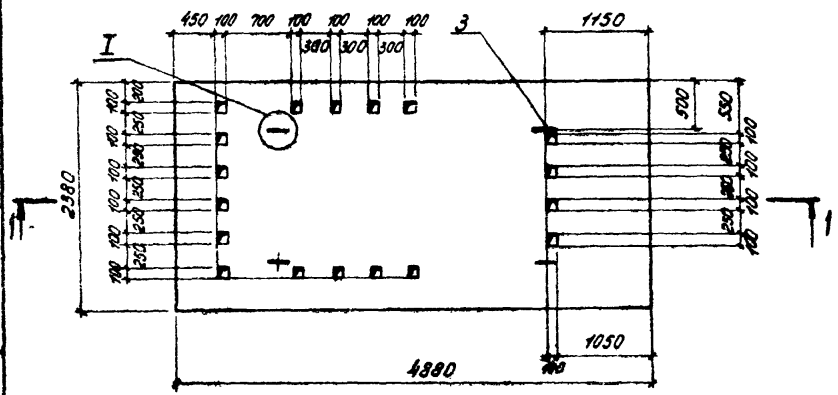

П1-4924-а

остальное по П1-4924

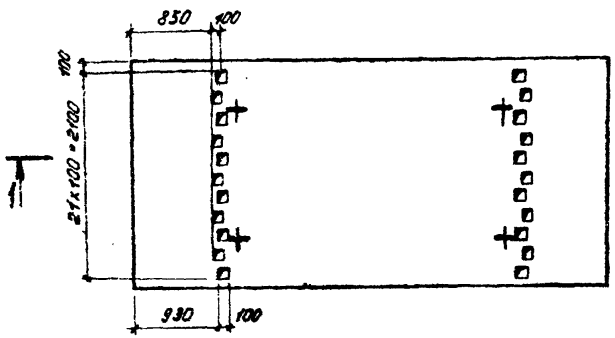

1-1

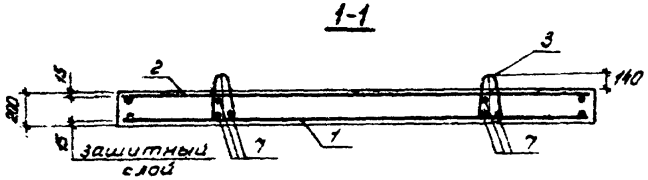

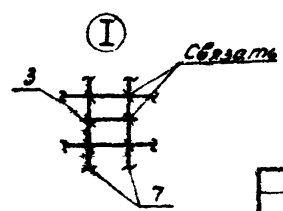

Формат	Зона	Поз.	Обозначение	Наименование	Кол. на исполнение КЖИ1.401000 —	-01	-02	-03	Примеч.
				Документация					
12			КЖИ1.ТТ1	Технические требования к изготовлению железобетонных изделий.	✕	✕	✕	✕	
				Сборочные единицы					
11		1	КЖИ1.401010	Сетка С1	1	1	1	1	
11		2	401020	Сетка С2	1	1	1	1	
				Детали					Масса ед., кг
		3	Серия 3.400-7 Вып. 1	Петля М16-200	4	4	4	4	
БЧ		4	КЖИ1.401001	ф 12 А III ГОСТ 5.1459-72 ℓ=1400	—	—	8	12	1,24
БЧ		5	401002	ф 12 А III ГОСТ 5.1459-72 ℓ=1730	—	—	4	—	1,55
БЧ		6	401003	ф 12 А III ГОСТ 5.1459-72 ℓ=1150	—	—	8	4	1,02
БЧ		7	401004	ф 12 А III ГОСТ 5.1459-72 ℓ=300	12	12	12	12	0,27
				Материалы					
				Бетон марки М300	2,29	2,28	1,89	1,9	м³
					П1-4924	П1-4924-а	П1-4924-б	П1-4924-в	

1. Табл. исполнений см. лист 2.
2. Петли прикрепить к арматуре.

Н. контр	Дякин		
ГИП	Лейтунский		
Рук гр	Свищева		
Инж.	Лавыгина		

416-9-17.83-КЖИ1.401000

Плита (П1-4924, П1-4924-а, П1-4924-б, П1-4924-в)

Стадия	Масса	Масштаб
Р	см. табл.	1:50
Лист 1	Листов 2	

ТЕПЛОЭЛЕКТРОПРОЕКТ

Формат 12

Типовой проект 410-9-17.83 Альбом V в.с.

П1-4924-б

остальное по П1-4924

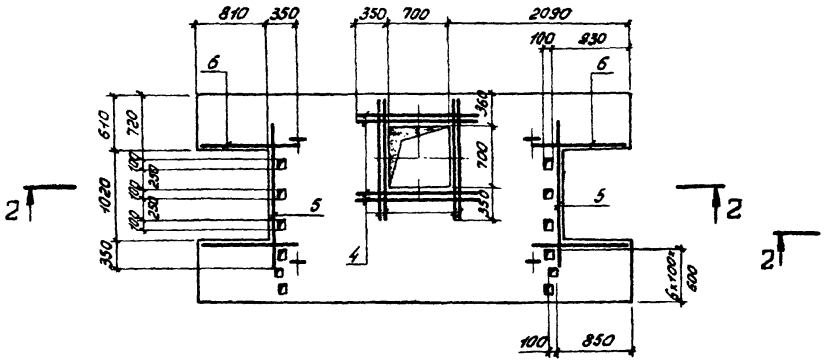

П1-4924-в

остальное по П1-4924-б

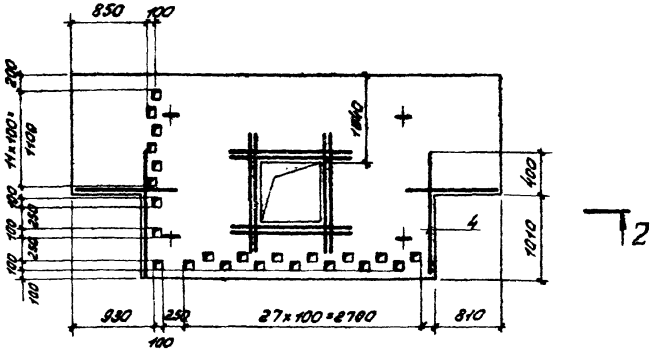

2-2

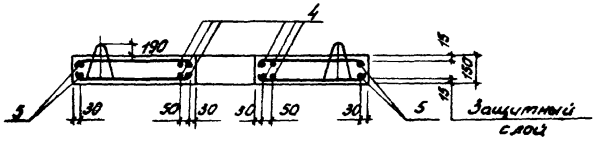

Ведомость расхода сталц на один элемент, кг

Марка элемента	Для арматурных изделий									Общий расход
	Сталь арматурная класса А-I ГОСТ 5781-75					Сталь арматурная класса А-III ГОСТ 5.1459-72				
	ВСт3кп2		ВСт3пс2		Итого	35ГС			Итого	
	ф8		ф16			ф12				
П1-4924	71,5		5,56		77,1	59,4			59,4	136,5
П1-4924-а	71,5		5,56		77,1	59,4			59,4	136,5
П1-4924-б	71,5		5,56		77,1	83,7			83,7	160,8
П1-4924-в	71,5		5,56		77,1	78,4			88,3	155,5

Обозначение	Марка	Лист	Масса
КЖИ1. 401000	П1-4924	1	5725
-01	П1-4924-а	1	5700
-02	П1-4924-б	2	4725
-03	П1-4924-в	2	4750

Инв. № подл. | Подпись и дата | Взам. инв. №

11-4ИТП | Дорогин 10.1.83

416-9-17.83-КЖИ1. 401000

Лист 2

Формат 12

Типовой проект. 416-9-17.83 Альбом X. ч.2

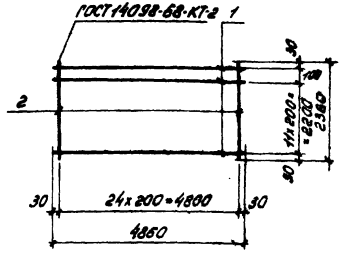

Формат	Зона	Поз.	Обозначение	Наименование	Кол.	Примечание
				Документация		
12			КЖИ1.ТТ2	Технические требования к изготовлению арматурных и закладных изделий		
				Детали		Масса ед., кг
БЧ		1	КЖИ1.401011	ф12АIII ГОСТ5.1459-72 ℓ=4860	13	4,32
БЧ		2	401022	ф8А I ГОСТ 5781-75 ℓ=2360	25	0,93

Инв. № подл. | Подпись и дата | Взам. инв. № | Пров. инж. | Романенко

Н. контр.	Дякин		24.6.81
ГИП	Лейпунский		
Рук. гр.	Свищева		
Инж.	Морякина		

416 - 9 - 17.83 - КЖИ1. 401010

Сетка С1

Стадия	Масса	Масштаб
Р	79,4	

Лист | Листов 1

ТЕПЛОЭЛЕКТРОПРОЕКТ

Формат 11

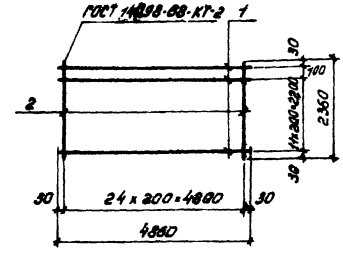

Формат	Зона	Поз.	Обозначение	Наименование	Кол.	Примечание
				Документация		
12			КЖИ1.ТТ2	Технические требования к изготовлению арматурных и закладных изделий		
				Детали		Масса ед., кг
				ф8А I ГОСТ 5781-75		
БЧ		1	КЖИ1.401021	ℓ=4860	13	1,92
БЧ		2	401022	ℓ=2360	25	0,93

Инв. № подл. | Подпись и дата | Взам. инв. № | Пров. инж. | Романенко

Н. контр.	Дякин		24.6.81
ГИП	Лейпунский		
Рук. гр.	Свищева		
Инж.	Морякина		

416 - 9 - 17.83 - КЖИ1. 401020

Сетка С2

Стадия	Масса	Масштаб
Р	48,21	

Лист | Листов 1

ТЕПЛОЭЛЕКТРОПРОЕКТ

Формат 11

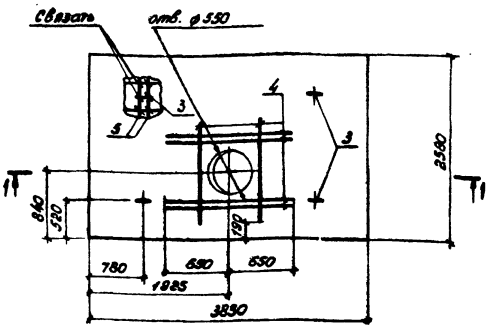

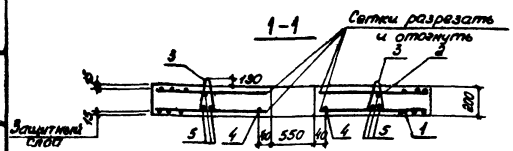

Ведомость расхода стали на один элемент кг.

Марка	Для арматурных изделий, кг.									Общий расход
	Арматурная сталь класса А-I ГОСТ 5781-75					Арматурная сталь класса А-III ГОСТ 5.1459-72				
	Вст.3 кп2		Вст.3 пс2		Итого	3 ГС			Итого	
	ф6		ф16			ф12				
П1-3926	27,86		5,56		33,42	57,7			57,7	91,1

Формат	Зона	Поз.	Обозначение	Наименование	Кол.	Примечание
				Документация		
12			КЖИ1.ТТ1	Технические требования к изготовлению железобетонных изделий		
				Сборочные единицы		
11		1	КЖИ1.402010	Сетка С1	1	
11		2	402020	Сетка С2	1	
				Детали.		Масса ед. кг.
		3	Серия 3.400-7, Вып. 1	Петля М16-200	4	
БЧ		4	КЖИ1.402001	ф12 А-III ГОСТ 5.1459-72 ℓ=1300	6	1,15
БЧ		5	402002	ф12 А-III ГОСТ 5.1459-72 ℓ=300	12	0,27
				Материалы		
				Бетон марки М300	1,94	м³

Петли прикрепить к арматуре.

Н. контр.	Дякин		24.6.83
ГИП	Лейпунский		
Рук. гр.	Свищева		
Инж.	Крохмаль		

416 - 9 - 17.83 - КЖИ1. 402000

Плита П1-3926

Стадия	Масса	Масштаб
Р	4850	1:50

Лист | Листов 1

ТЕПЛОЭЛЕКТРОПРОЕКТ

Формат 12

Типовой проект 416-9-17.83 Альбом X 4.2

Инв. № подл. | Подпись и дата | Взам. инв. №
11-4ЦТП | 20.10.83

Пров. инж. | Романова | Лейбус

Типовой проект 416-9-17.83 Альбом X v.2

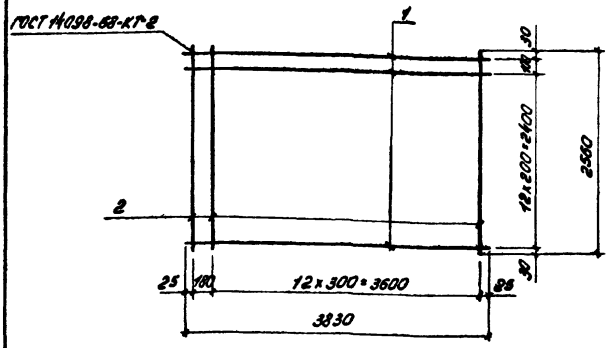

Формат	Зона	Поз.	Обозначение	Наименование	Кол.	Примечание
				Документация		
12			КЖИ1.7Т2	Технические требования к изготовлению арматурных и закладных изделий		
				Детали		Масса ед. кг
БЧ		1	КЖИ1.402ОН	ф12 А III ГОСТ 5.1459-72 ℓ=3830	14	3.40
БЧ		2	402012	ф6 А I ГОСТ 5781-75 ℓ=2560	14	0,57

Инв.№ подл. | Подпись и дата | Взам.инв.№ | Инв.№ дубл. | Подпись и дата

Н.контр.	Дякин		2Ч.6.83
ГИП	Лейпунский		
Рук.гр.	Свищева		
Инж.	Крохталь		

416 - 9 - 17.83 - КЖИ1. 402 010

Сетка С1

Стадия	Масса	Масштаб
Р	55,6	
Лист	Листов 1	

ТЕПЛОЭЛЕКТРОПРОЕКТ

Формат А1

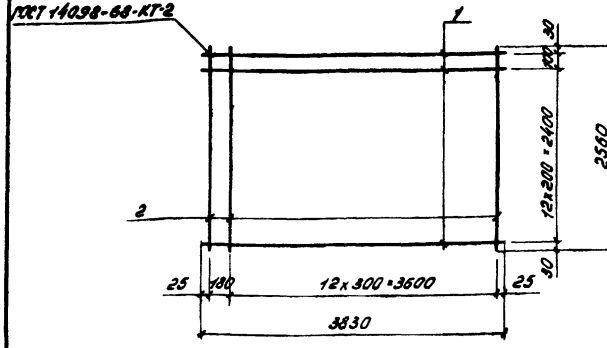

Формат	Зона	Поз.	Обозначение	Наименование	Кол.	Примечание
				Документация		
12			КЖИ1.7Т2	Технические требования к изготовлению арматурных и закладных изделий		
				Детали		Масса ед. кг
				ф6 А I ГОСТ 5781-75		
БЧ		1	КЖИ1.402021	ℓ=3830	14	0,85
БЧ		2	402022	ℓ=2560	14	0,57

Инв.№ подл. | Подпись и дата | Взам.инв.№ | Инв.№ дубл. | Подпись и дата

Н.контр.	Дякин		2Ч.6.83
ГИП	Лейпунский		
Рук.гр.	Свищева		
Инж.	Крохталь		

416 - 9 - 17.83 - КЖИ1. 402020

Сетка С2

Стадия	Масса	Масштаб
Р	19.88	
Лист	Листов 1	

ТЕПЛОЭЛЕКТРОПРОЕКТ

Формат А1

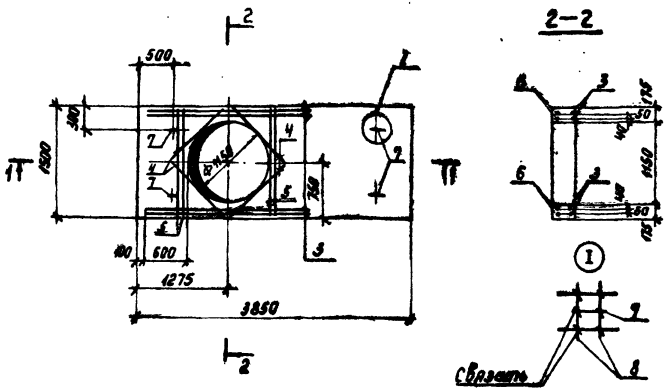

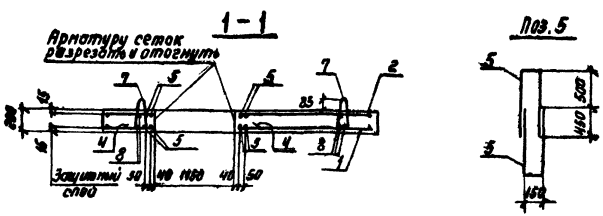

Формат	Зона	Поз.	Обозначение	Наименование	Кол.	Примечание
				Документация		
12			КЖИ1. 771	Технические требования		
				к изготовлению		
				железобетонных изделий		
				Сборочные единицы		
11		1	КЖИ1.403010	Сетка С1	1	
11		2	403020	Сетка С2	1	
				Детали		Масса ед, кг
Б4		3	КЖИ1. 403001	Ф22АIII-ГОСТ 5.1459-72 ℓ=2350	4	7.01
Б4		4	403002	Ф16АIII ГОСТ 5.1459-72 ℓ=1100	4	1.74
Б4		5	403003	Ф8АIII ГОСТ 5.781-75 ℓ=1490	8	0.59
Б4		6	403004	Ф8АIII ГОСТ 5781-75 ℓ=1650	4	0.65
		7	Серия 3.400-7 вып 1.	Петля М12-150	4	
Б4		8	КЖИ1. 403005	Ф16АIII ГОСТ 5.1459-72 ℓ=300	10	0.47
				Материалы		
				Бетон марки М300	1.16	$м^3$

Петли прикрепить к арматуре.

Ведомость расхода стали на один элемент, кг.

Марка	Для арматурных изделий										Общий расход
	Арматурная сталь класса А-I ГОСТ 5781-75					Арматурная сталь класса А-III ГОСТ 5.1459-72					
	В ст3 кп2		В ст3 пс2			35ГС					
	Ф6		Ф12		Итого	Ф8	Ф16	Ф22		Итого	
П1-3915	16.04		2.52		18,56	7.32	60.0	28.84		96.3	114.0

Н. контр.	Дякин		
ГИП	Лейпунский		
Рук. гр.	Свищева		
Инж.	Морякина		

416 - 9 - 17.83 - КЖИ1. 403000

Плита П1-3915

Стадия	Масса	Масштаб
Р	2900	1:50

Лист | Листов 1

ТЕПЛОЭЛЕКТРОПРОЕКТ

Копировал Дементьева Формат 12

Типовой проект 416-9-17.83 Альбом X ч.2

Инв. № подл. | Подпись и дата | Взам. инв. № | Прав. инж. | Романенко

Н-4477 | 20.10.83

Типовой проект 416-9-17.83 Альбом № 4.2

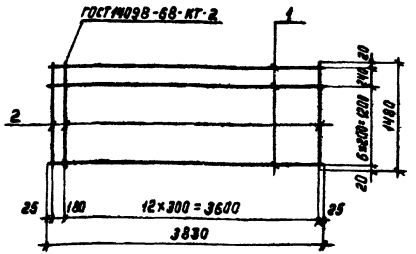

Формат	Зона	Поз.	Обозначение	Наименование	Кол.	Примечание
				Документация		
12			КЖИ1. ТТ2	Технические требования к изготовлению арматурных и закладных изделий		
				Детали		Масса ед., кг
Б4		1	КЖИ1. 403011	ф16 А III ГОСТ 5.1459-72 ℓ=3830	8	6.04
Б4		2	403022	ф6 А I ГОСТ 5781-75 ℓ=1480	14	0.33

Инв. № подл. 11-9477 | Подпись и дата | Взам. инв. №

Н. контр	Дякин		24.6.81
ГИП	Лейпунский		
Рук. гр.	Свищева		
Инж.	Морякина		

416 - 9 - 17.83 - КЖИ1. 403010

Сетка С1

Стадия	Масса	Масштаб
Р	32,9	

Лист | Листов 1

ТЕПЛОЭЛЕКТРОПРОЕКТ

Копировал Дементьева Формат 11

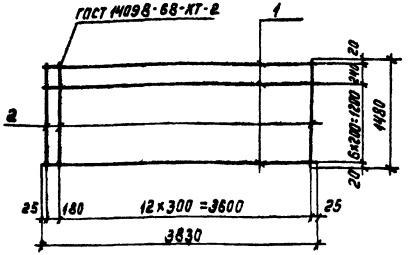

Формат	Зона	Поз.	Обозначение	Наименование	Кол.	Примечание
				Документация		
12			КЖИ1. ТТ2	Технические требования к изготовлению арматурных и закладных изделий		
				Детали		
				ГОСТ 5781-75		Масса ед., кг
Б4		1	КЖИ1.403021	ф6 А I ℓ=3830	8	0.85
Б4		2	403022	ф6 А I ℓ=1480	14	0,33

Инв. № подл. | Подпись и дата | Взам. инв. №

Н. контр	Дякин		24.6.81
ГИП	Лейпунский		
Рук. гр.	Свищева		
Инж.	Морякина		

416 - 9 - 17.83 - КЖИ1. 403020

Сетка С2

Стадия	Масса	Масштаб
Р	11,42	

Лист | Листов 1

ТЕПЛОЭЛЕКТРОПРОЕКТ

Копировал Дементьева Формат 11

Типовой проект 416-9-17.83 Альбом V, ч. II

Только для П2-2640-а без вырезки арматуры

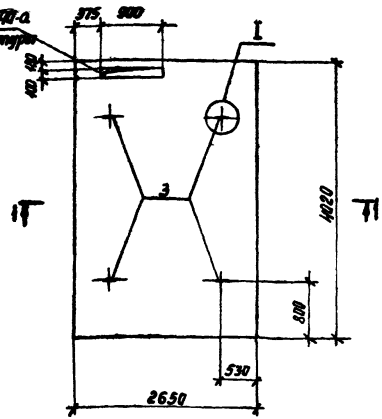



1-1

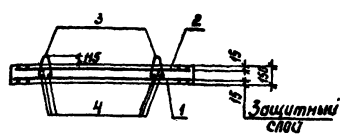

Формат	Зона	Поз.	Обозначение	Наименование	Кол.	Примечание
				Документация		
А2			КЖИ1. ТТ1	Технические требования		
				к изготовлению		
				железобетонных изделий		
				Сборочные единицы		
А1		1	КЖИ1.404010	Сетка С1	1	
А1		2	404020	Сетка С2	1	
				Детали		Масса ед., кг
		3	Серия 3.400-7 вып.1	Петля М14-150	4	
Б4		4	КЖИ1. 404001	ф10 А-III ГОСТ 5.1459-72 С=300	12	0,19
			Переменные данные	для исполнений		
				КЖИ1. 404000 (П2-2640)		
				Материалы		
				Бетон марки М300	1.68	м³
				КЖИ1. 404000-01 (П2-2640-а)		
				Материалы		
				Бетон марки М300 Мрз 50	1.58	м³

Петли прикрепить к арматуре

Обозначение	Марка	Масса, кг
КЖИ1. 404000	П2-2640	4000
-01	П2-2640-1	3950

Ведомость расхода стали на один элемент, кг

Марка	Для арматурных изделий									Общий расход
	Арматурная сталь класса А-I ГОСТ 5781-75					Арматурная сталь класса А-III ГОСТ 5.1459-72				
	ВСт3 кп2		ВСт3 пс2			35ГС				
	ф6		ф14		Итого	ф10			Итого	
П2-2640 (П2-2640-а)	29.98		3.60		33.58	36.30			36.30	69.9

Н. контр.	Докин		Ев. 6.84
ГИП	Войтунский		
Рук. гр.	Свищева		
Инж.	Морякина		

416-9-17.83 - КЖИ1. 404000

Плита (П2-2640, П2-2640-а)

Стадия	Масса	Масштаб
Р	см. табл.	1:50
Лист	Листов 1	

ТЕПЛОЭЛЕКТРОПРОЕКТ

Копировал Дегентьева

Формат А2

Инв. № подл. | Подпись и дата | Взам. инв. № | Инв. № дубл. | Подпись и дата | Справочный | Перечень | Разработал
11-4077 | 10.83 | | | | | | Альбом V, ч. II

Типовой проект 416-9-17.83 Альбом X, ч.2

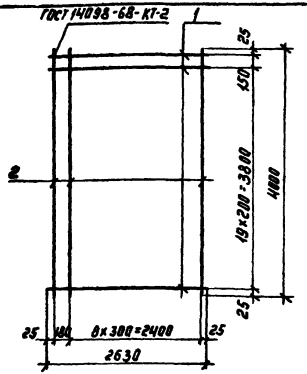

Формат	Зона	Поз.	Обозначение	Наименование	Кол.	Примечание
				Документация		
12			КЖИ1. ТТ2	Технические требования к изготовлению арматурных и закладных изделий		
				Детали		Масса ед., кг
Б4		1	КЖИ1. 404011	ф10АIII ГОСТ 5.1459-72 ℓ=2630	21	1.62
Б4		2	404012	ф6АI ГОСТ 5781-75 ℓ=4000	10	0.89

Инв. № подл. 11-4477 | Подпись и дата 20.10.83 | Взам. инв. № | Пров. инж. | Романенко

416 - 9 - 17.83 - КЖИ1. 404010

Сетка С1

Стадия	Масса	Масштаб
Р	42.92	

Лист | Листов 1

ТЕПЛОЭЛЕКТРОПРОЕКТ

Н. контр.	Дякин		24.6.81
ГИП	Лейпунский		
Рук. гр.	Свищева		
Инж.	Морякина		

Копировал Дементьева Формат 11

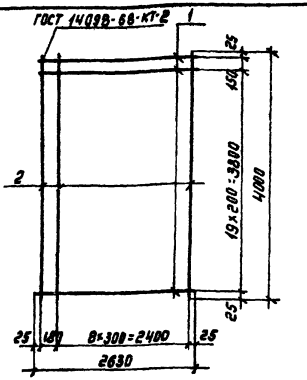

Формат	Зона	Поз.	Обозначение	Наименование	Кол.	Примечание
				Документация		
12			КЖИ1. ТТ2	Технические требования к изготовлению арматурных и закладных изделий		
				Детали		Масса ед., кг
				ф6АI ГОСТ 5781-75		
Б4		1	КЖИ1. 404021	ℓ=2630	21	0.58
Б4		2	404022	ℓ=4000	10	0.89

Инв. № подл. | Подпись и дата | Взам. инв. № | Пров. инж. | Романенко

416 - 9 - 17.83 - КЖИ1. 404020

Сетка С2

Стадия	Масса	Масштаб
Р	21.08	

Лист | Листов 1

ТЕПЛОЭЛЕКТРОПРОЕКТ

Н. контр.	Дякин		24.6.81
ГИП	Лейпунский		
Рук. гр.	Свищева		
Инж.	Морякина		

Копировал Дементьева Формат 11

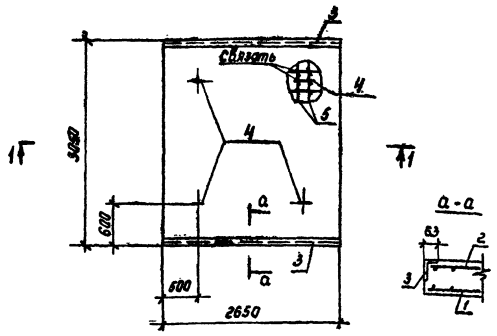

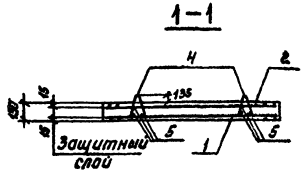

Формат	Зона	Поз.	Обозначение	Наименование	Кол.	Примечание
				Документация		
12			КЖИ1.ТТ	Технические требования к изготовлению железобетонных изделий		
				Сборочные единицы		
11		1	КЖИ1.405010	Сетка С1	1	
11		2	405020	Сетка С2	1	
11		3	825008	Изделие закладное МН39	5,3	п.м.
				Детали		Масса ед., кг
		4	Серия 3.400-7 вып. 1	Петля М12-150	4	
64		5	КЖИ1.405001	ф16 АIII ГОСТ 5781-82 ℓ=390	12	0,47
				Материалы		
				Бетон марки М300 Пр=50	1,21	м³

Петли прикрепить к арматуре.

Ведомость расхода стали на один элемент, кг

Марка	Для арматурных изделий									Для закладных изделий		Общий расход
	Арматурная сталь класса А-I ГОСТ 5781-75				Арматурная сталь класса А-III ГОСТ 5.1459-72			Всего	Арм. сталь класса А-I, А-II ГОСТ 5781-75	Прокат ГОСТ 8510-72		
	В Ст3 кп2		Вст3 пс2		35ГС				35ГС	Вст3 кп2		
	ф6		ф12	Итого	ф16		Итого		ф8	Швеллер №6,5		
П2-2630	25,86		2,52	27,78	53,40		53,40	81,2	9,18	96,11		186,5

Н. контр.	Д.Кин			
ГИП	Ивлиулиев			
Рук. гр.	Свидерова			
Инж.	Норкина			

416-9-17.83-КЖИ1.405000

Плита П2-2630

Стадия	Масса	Масштаб
Р	3085	1:50
Лист	Листов 1	

ГПИ Гражданпроект

Копировал Денежьева Формат А2

Типовой проект 416-9-17.83 Альбом X 4.2

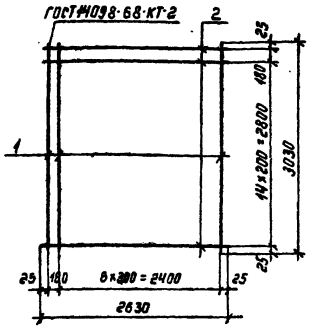

Формат	Зона	Поз.	Обозначение	Наименование	Кол	Примечание
				Документация		
12			КЖИ1. ТТ2	Технические требования		
				к изготовлению арматур-		
				ных и закладных изделий		
				Детали		Масса ед., кг
Б4		1	КЖИ1. 405011	ф16 А III ГОСТ 5.1459-72 ℓ=3030	10	4.78
Б4		2	405012	ф6 А I ГОСТ 5781-75 ℓ=2630	16	0.58

Инв. № подл. 11-ЦИТП | Подпись и дата 20.10.83 | Взам. инв. №

Н. контр.	Дякин		24.6.81
Гип	Лейпунский		
Рук. гр.	Свищева		
Инж.	Морякина		

416 - 9 - 17.83 - КЖИ1. 405010

Сетка С1

Стадия	Масса	Масштаб
Р	57.1	

Лист | Листов 1

ТЕПЛОЭЛЕКТРОПРОЕКТ

Копировал Дементьева. Формат 11

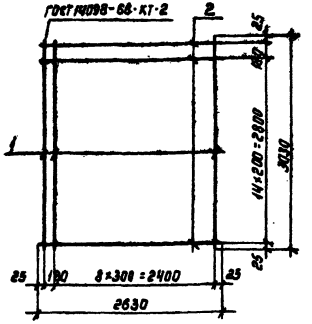

Формат	Зона	Поз.	Обозначение	Наименование	Кол	Примечание
				Документация		
12			КЖИ1. ТТ2	Технические требования		
				к изготовлению арматур-		
				ных и закладных изделий		
				Детали		Масса ед., кг
				ф 6 А I ГОСТ 5781-75		
Б4		1	КЖИ1. 405021	ℓ=3030	10	0.67
Б4		2	405022	ℓ=2630	16	0.58

Инв. № подл. | Подпись и дата | Взам. инв. №

Н. контр.	Дякин		24.6.81
Гип	Лейпунский		
Рук. гр.	Свищева		
Инж.	Морякина		

416 - 9 - 17.83 - КЖИ1. 405020

Сетка С2

Стадия	Масса	Масштаб
Р	15.98	

Лист | Листов 1

ТЕПЛОЭЛЕКТРОПРОЕКТ

Копировал Дементьева. Формат 11

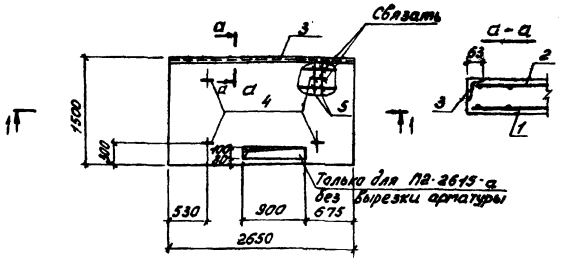

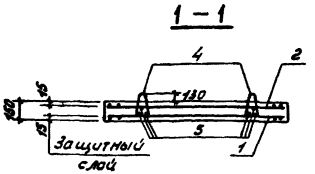

Формат	Зона	Поз.	Обозначение	Наименование	Кол.	Примечание
				Документация		
12			КЖИ1.771	Технические требования		
				к изготовлению		
				железобетонных изделий		
				Сборочные единицы		
11		1	КЖИ1.406010	Сетка С1		
11		2	406020	Сетка С2		
11		3	825000	Изделие закладное МН39	2,65	п.м.
				Детали		
		4	Серия 3.400-7 вып. 1	Петля М10-150	4	
БЧ		5	КЖИ1.406001	ф16 А III ГОСТ 5.1459-72 ℓ=300	12	0,47
			Переменные данные	для исполнений		
				КЖИ1.406000 (П2-2615)		
				Материалы		
				Бетон марки М300	0,60	м³
				КЖИ3.406000-01(П2-2615-а)		
				Материалы		
				Бетон марки М300 Мрз 50	0,59	м³

Петли прикрепить к арматуре.

Обозначение	Марка	Масса кг
КЖИ1.406000	П2-2615	1500
-01	П2-2615-а	1475

Ведомость расхода стали на один элемент, кг.

Марка	Для арматурных изделий									Для закладных изделий				Общий расход
	Арматурная сталь класса А-I ГОСТ 5781-75				Арматурная сталь класса А-III ГОСТ 5.1459-72				Всего	Арм. сталь класса А-III ГОСТ 5781-75		Прокат ГОСТ 8510-72		
	ВСт3кп2		ВСт3пс2		35ГС					35ГС		ВСт3кп2		
	ф6		ф10		Итого	ф16			Итого	ф8		L100x63x7		
П2-2615 (П2-2615-а)	11,24		1,72		12,96	38,84			38,84	51,8	1,59		23,1	76,5

Н.контр.	Дякин		24.6.83
ГИП	Лейпунский		
Рук. гр.	Свищева		
Инж.	Морякина		

416 - 9 - 17.83 - КЖИ1. 406000

Плита (П2-2615, П2-2615-а)

Стадия	Масса	Масштаб
Р	см. табл.	1:50
Лист	Листов 1	

ТЕПЛОЭЛЕКТРОПРОЕКТ

Формат 12

Типовой проект 416-9-17.83 Альбом X ч.2

Инв. № подл. 11-МЦТП | Подпись и дата | Взам. инв. № | Пров. инж. | Романенко | Ж.Р.

Альбом V в. 2

Типовой проект 416-9-17.83

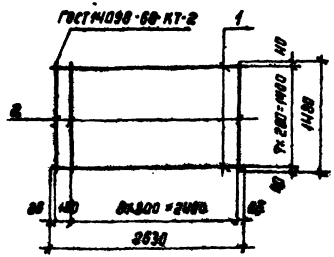

Формат	Зона	Поз.	Обозначение	Наименование	Кол.	Примечание
				Документация		
12			КЖИ1.ТТ2	Технические требования к изготовлению арматурных и закладных изделий		
				Детали		Масса ед., кг
БЧ		1	КЖИ1.406011	ф16 AIII ГОСТ 5.1459-72 ℓ=2630	8	4.15
БЧ		2	406012	ф6 AI ГОСТ 5781-75 ℓ=1480	10	0.33

Инв. № подл. | Подпись и дата | Взам. инв. № | Инв. № дубл. | Подпись и дата

Н. контр.	Дакин		
ГИП	Пилипский		
Рук. гр.	Свищева		
Инж.	Нарякина		

416-9-17.83 - КЖИ1.406010

Сетка С1

Стадия	Масса	Масштаб
Р	36.90	
Лист	Листов 1	

ТЭП ТЕПЛОЭЛЕКТРОПРОЕКТ

Копировал Дементьева Формат А4

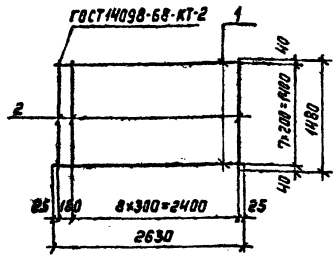

Формат	Зона	Поз.	Обозначение	Наименование	Кол.	Примечание
				Документация		
12			КЖИ1.ТТ2	Технические требования к изготовлению арматурных и закладных изделий		
				Детали		Масса ед., кг
				ф6 AI ГОСТ 5781-75		
БЧ		1	КЖИ1.406021	ℓ=2630	8	0.58
БЧ		2	406022	ℓ=1480	10	0.33

Инв. № подл. | Подпись и дата | Взам. инв. № | Инв. № дубл. | Подпись и дата

Н. контр.	Дакин		
ГИП	Пилипский		
Рук. гр.	Свищева		
Инж.	Нарякина		

416-9-17.83 - КЖИ1.406020

Сетка С2

Стадия	Масса	Масштаб
Р	7.94	
Лист	Листов 1	

ТЭП ТЕПЛОЭЛЕКТРОПРОЕКТ

Копировал Дементьева Формат А4

Типовой проект 416-9-17.83 Альбом X v.2

П2-2340, П2-2340-а

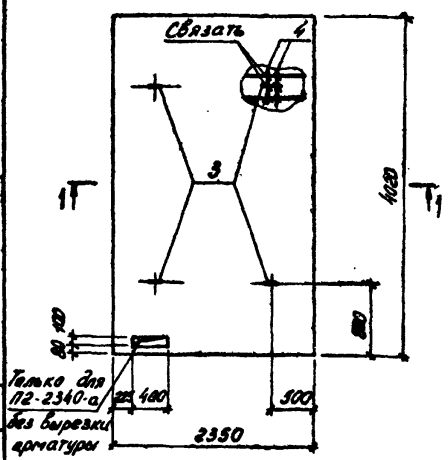

П2-2340-б, П2-2340-в

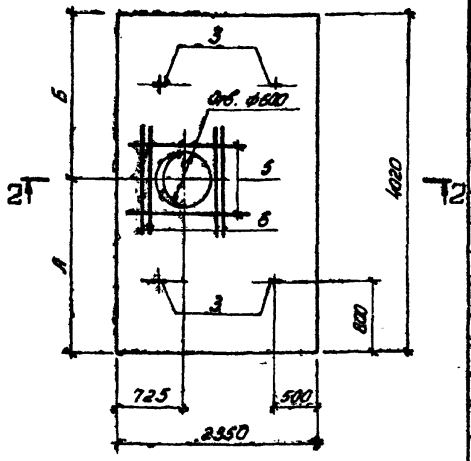

1 – 1

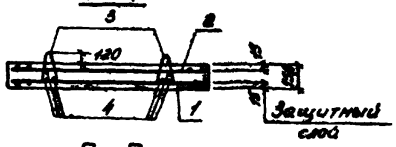

2 – 2

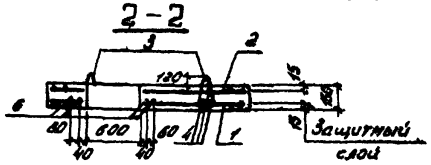

Обозначение	Марка	Масса кг	А мм	Б мм
КЖИ1. 407000	П2-2340	3550	—	—
-01	П2-2340-а	3550	—	—
-02	П2-2340-б	3450	1840	2180
-03	П2-2340-в	3450	2180	1840

			Обозначение	Наименование		Примечан.
				Документация		
12			КЖИ1. ТТ1	Технические требования к изготовлению железобетонных изделий		
				Сборочные единицы		
11		1	КЖИ1. 407010	Сетка С1	1	
11		2	407020	Сетка С2	1	
				Детали		Масса ед. кг
		3	Серия 3.400-7 вып. 1	Петля М14-150	4	0,90
БУ		4	КЖИ1. 407001	ф10 А III ГОСТ 5.1459-72 ℓ=300	12	0,19
			Переменные данные	для исполнений		
				КЖИ1. 407000 (П2-2340)		
				КЖИ1. 407000-01 (П2-2340-а)		
				Материалы		
				Бетон марки М300 Мрз 50	1,42	м³
				КЖИ1. 407000-02 (П2-2340-б)		
				КЖИ1. 407000-03 (П2-2340-в)		
				Детали		
				ГОСТ 5.1459-72		
БУ		5	КЖИ1. 407002	ф14 А III ℓ=1400	2	1,69
БУ		6	407003	ф10 А III ℓ=1200	4	0,74
				Материалы		
				Бетон марки М300 Мрз 50	1,38	м³

Петли прикрепить к арматуре.

Ведомость расхода стали на один элемент, кг

Марка	Для арматурных изделий: Арматурная сталь класса А-I ГОСТ 5781-75					Арматурная сталь класса А-III ГОСТ 5.1459-72				Общий расход
	В Ст3 КП2		В Ст3 ПС2			35ГС				
	ф6		ф14		Итого	ф10	ф14		Итого	
П2-2340 (П2-2340-а)	26,94		3,60		30,54	32,52			32,52	63,1
П2-2340-б (П2-2340-в)	26,94		3,60		30,54	35,48	3,38		38,86	69,4

Н. контр.	Дякин		24.6.81
ГИП	Лейпунский		
Рук. гр.	Свищева		
Инж.	Морякина		

416-9-17.83 - КЖИ1. 407000

Плита (П2-2340, П2-2340-а, П2-2340-б, П2-2340-в)

Стадия	Масса	Масштаб
Р	см. табл.	1:50
Лист	Листов 1	

ТЕПЛОЭЛЕКТРОПРОЕКТ

Инв. № подл. 11-4477 | Подпись и дата 20.10.83 | Взам. инв. № | Пров. инж. | Романенко | Дякин

Типовой проект 416-9-17.83 Альбом X 4.2.

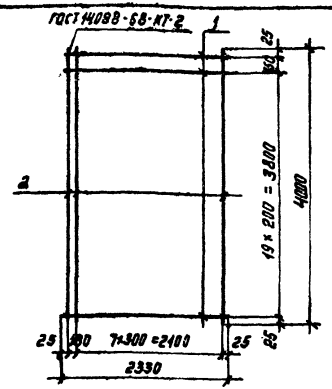

Формат	Зона	Поз.	Обозначение	Наименование	Кол.	Примечание
				Документация		
12			КЖИ1.ТТ2	Технические требования к изготовлению арматурных и закладных изделий		
				Детали		Масса ед., кг
Б4		1	КЖИ1.407011	ф10АIII ГОСТ 5.1459-72 ℓ=2330	21	1.44
Б4		2	407012	ф6АI ГОСТ 5781-75 ℓ=4000	9	0.89

Н. контр.	Дякин		24.6.81
ГИП	Лейпунский		
Рук. гр.	Свищева		
Инж.	Морякина		

416-9-17.83 - КЖИ1.407010

Сетка С1

Стадия	Масса	Масштаб
Р	38.25	

Лист | Листов 1

ТЕЛАЭЛЕКТРОПРОЕКТ

Копировал Дементьева формат 11

Инв. № подл. | Подпись и дата | Взам. инв. №

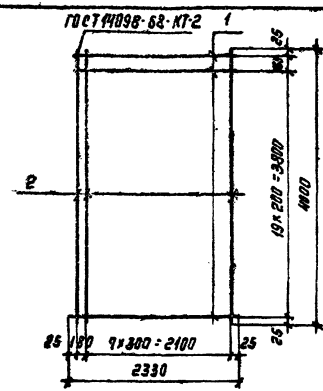

Формат	Зона	Поз.	Обозначение	Наименование	Кол.	Примечание
				Документация		
12			КЖИ1.ТТ2	Технические требования к изготовлению арматурных и закладных изделий		
				Детали		Масса ед., кг
				ф6АI ГОСТ 5781-72		
Б4		1	КЖИ1.407021	ℓ=2330	21	0.52
Б4		2	407022	ℓ=4000	9	0.89

Н. контр.	Дякин		24.6.81
ГИП	Лейпунский		
Рук. гр.	Свищева		
Инж.	Морякина		

416-9-17.83 - КЖИ1.407020

Сетка С2

Стадия	Масса	Масштаб
Р	18.93	

Лист | Листов 1

ТЕЛАЭЛЕКТРОПРОЕКТ

Копировал Дементьева формат 11

Прав. инж. Романенко

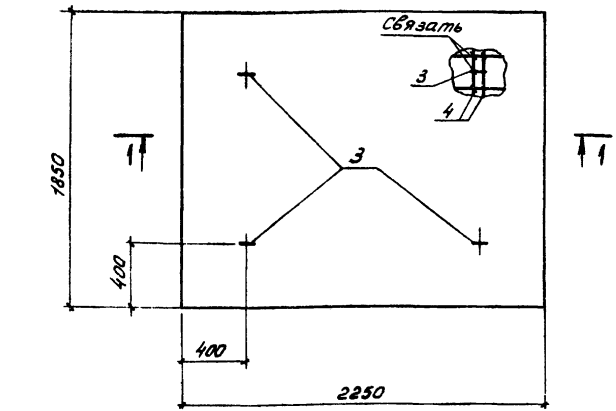

1-1

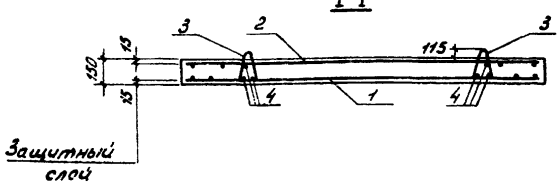

Ведомость расхода стали на один элемент, кг

Марка	Для арматурных изделий									Общий расход
	Арматурная сталь класса А-I ГОСТ 5781-75					Арматурн. сталь класса А-III ГОСТ 5.1459-72				
	Вст3 кп2		Вст3пс2		Итого	35ГС			Итого	
	ф6		ф10			ф10				
П2-2218	12,38		1,72		14,10	16,08			16,08	30,18

Формат	Зона	Поз.	Обозначение	Наименование	Кол.	Примеч.
				Документация		
12			КЖИ1.ТТ1	Техн. требования к изготовлению железобетонных изделий		
				Сборочные единицы		
11		1	КЖИ1. 408010	Сетка С1	1	
11		2	408020	Сетка С2	1	
				Детали		Масса ед., кг
		3	серия 3.400-7 вып. 1	Петля М10-150	4	
БЧ		4	КЖИ1. 408001	ф10 А III ГОСТ 5.1459-72 ℓ=300	12	0,19
				Материалы		
				Бетон марки М300	0,62	м³

Петли прикрепить к арматуре.

Н.контр.	Дякин		24.6.81
ГИП	Лейпунский		
Рук гр.	Свищева		
Инж.	Бурмак		

416 - 9 - 17.83 - КЖИ1. 408000

Плита П2-2218

Стадия	Масса	Масштаб
Р	1550	1:25

Лист | Листов 1

ТЕПЛОЭЛЕКТРОПРОЕКТ

Формат 12

Типовой проект 416-9-17.83 Альбом X ч.2

Инв. № подл.	Подпись и дата	Взам. инв. №	Пров. инж.	Романенко	
11-4 ЦТП		20.10.83			

Типовой проект 416-9-17.83. Альбом X у.2

ГОСТ 14098-68-КТ-2

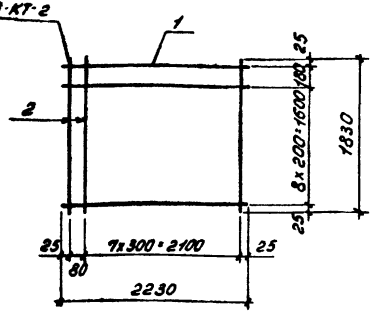

Формат	Зона	Поз.	Обозначение	Наименование	Кол.	Примеч.
				Документация		
12			КЖИ1.772	Техн. требования к изготовлению арматурных и закладных изделий.		
				Детали		Масса ед., кг
БЧ		1	КЖИ1.408011	ф10 AIII ГОСТ 5.1459-72 ℓ=2230	10	1,38
БЧ		2	408012	ф6 AI ГОСТ 5781-75 ℓ=1830	9	0,41

Инв.№ подл. | Подпись и дата | Взам. инв.№ | Инв.№ 11-4017 | Дата 20.10.83

Гл. инж. Устименко

Н. контр.	Дякин		24.6.81
ГИП	Лейпунский		
Рук. гр.	Свищева		
Инж.	Бурмак		

416-9-17.83-КЖИ1.408010

Сетка С1.

Стадия	Масса	Масштаб
Р	17,49	
Лист	Листов 1	

ТЕПЛОЭЛЕКТРОПРОЕКТ

Формат 11

ГОСТ 14098-68-КТ-2

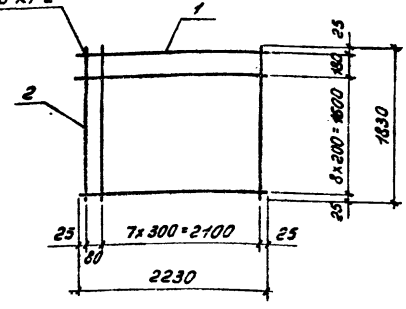

Формат	Зона	Поз.	Обозначение	Наименование	Кол.	Примеч.
				Документация		
12			КЖИ1.772	Техн. требования к изготовлению закладных и арматурных изделий		
				Детали		
				ф6 ГОСТ 5781-75		Масса ед. кг
БЧ		1	КЖИ1.408021	ℓ=2230	10	0,5
БЧ		2	408022	ℓ=1830	9	0,41

Инв.№ подл. | Подпись и дата | Взам. инв.№

Гл. инж. Устименко

Н. контр.	Дякин		24.6.81
ГИП	Лейпунский		
Рук. гр.	Свищева		
Инж.	Бурмак		

416-9-17.83-КЖИ1.408020

Сетка С2

Стадия	Масса	Масштаб
Р	8,69	
Лист	Листов 1	

ТЕПЛОЭЛЕКТРОПРОЕКТ

Формат 11

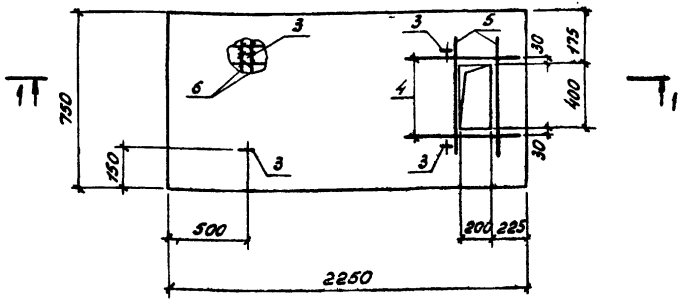

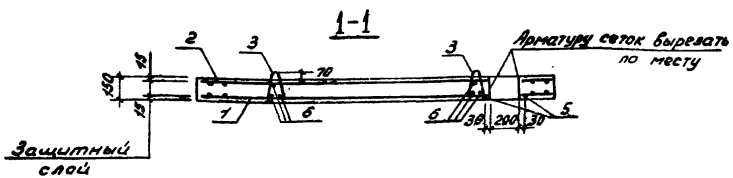

Формат	Зона	Поз.	Обозначение	Наименование	Кол.	Примеч.
				Документация		
12			КЖИ1.ТТ1	Техн. требования к изготовлению железобетонных изделий		
				Сборочные единицы		
11		1	КЖИ1.409010	Сетка С1	1	
11		2	409020	Сетка С2	1	
				Детали		Масса ед. кг
		3	Серия 3.400-7. Вып. 1	Петля М8-100	4	
БУ		4	КЖИ1.409001	ф10 А-III ГОСТ 5.1459-72 ℓ=750	2	0,46
БУ		5	409002	ф6 А-I ГОСТ 5781-75 ℓ=750	2	0,17
БУ		6	409003	ф10 А-III ГОСТ 5.1459-72 ℓ=300	12	0,18
				Материалы		
				Бетон марки М300	0,24	м³

Петли прикрепить к арматуре.

Ведомость расхода стали на один элемент, кг

Марка	Для арматурных изделий									Общий расход
	Арматурная сталь класса А-I ГОСТ 5781-75					Арматурн. сталь класса А-III ГОСТ 5.1459-72				
	Вст3кп2		Вст3пс2		Итого	35ГС			Итого	
	ф6		ф8			ф10				
П2-2208	5,72		0,88		6,60	10,04			10,04	16,64

		416-9-17.83-КЖИ1.409000	
Плита П2-2208		Стадия	Масса	Масштаб
		Р	600	1:25
		Лист	Листов 1
Н.контр.	Дякин		ТЭП
ГИП	Лейчужский		Теплоэлектропроект
Рук. гр.	Сбитнева		
Инж.	Бурмак		

Формат 12

Инв.№ подл. | Подпись и дата | Взам. инв.№ | Инв.№ дубл. | Подпись и дата | Техн. инженер-строитель
11-4477

Типовой проект. 416-9-17.83 Альбом X ч.2.

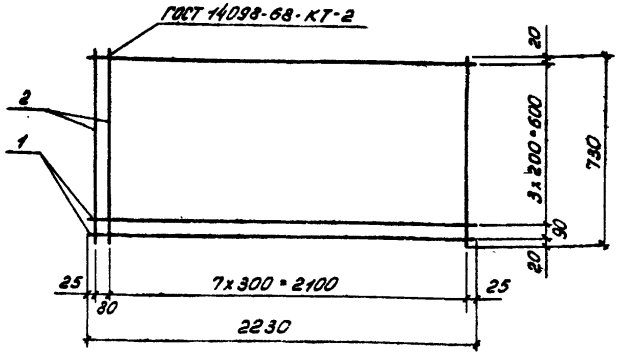

Формат	Зона	Поз.	Обозначение	Наименование	Кол.	Примеч.
				Документация		
12			КЖИ1.ТТ2	Техн. требования к изготовлению арматурных и закладных изделий		
				Детали		Масса ед., кг
БЧ		1	КЖИ1. 409011	ф10А III ГОСТ 5.1459-72 ℓ=2230	5	1,38
БЧ		2	409012	ф6А I ГОСТ 5781-75 ℓ=730	9	0,16

416 - 9 - 17.83 - КЖИ1. 409010

Сетка С1

Стадия	Масса	Масштаб
Р	8,34	

Лист | Листов 1

Н. контр.	Дякин	[signature]	24.6.81
ГИП	Лейпунский	[signature]	
Рук. гр.	Свищева	[signature]	
Инж.	Бурмак	[signature]	

ТЕПЛОЭЛЕКТРОПРОЕКТ

Формат 11

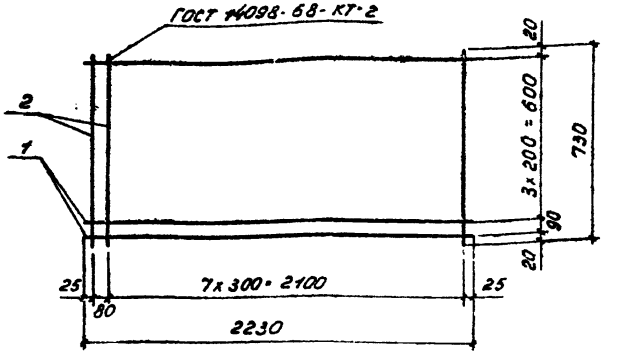

Формат	Зона	Поз.	Обозначение	Наименование	Кол.	Примеч.
				Документация		
12			КЖИ1.ТТ2	Техн. требования к изготовлению арматурных и закладных изделий		
				Детали		Масса ед., кг
				ф6А I ГОСТ 5781-75		
БЧ		1	КЖИ1. 409021	ℓ=2230	5	0,50
БЧ		2	409022	ℓ=730	9	0,16

416 - 9 - 17.83 - КЖИ1. 409020

Сетка С2

Стадия	Масса	Масштаб
Р	3,94	

Лист | Листов 1

Н. контр.	Дякин	[signature]	24.6.81
ГИП	Лейпунский	[signature]	
Рук. гр.	Свищева	[signature]	
Инж.	Бурмак	[signature]	

ТЕПЛОЭЛЕКТРОПРОЕКТ

Формат 11

Инв. N подл. | Подпись и дата | Взам. инв. N | Пров. инж. | Романенко | [signature]

11-4 ЧТН [signature] 20.10.83

Типовой проект 416-9-17.83 Альбом X ч.2

П2-1832

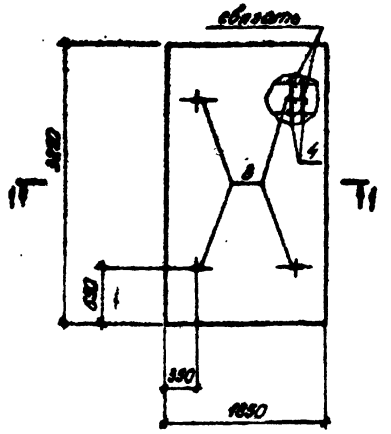

П2-1832-а

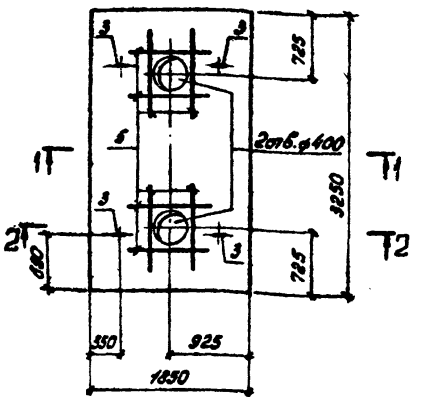

1-1

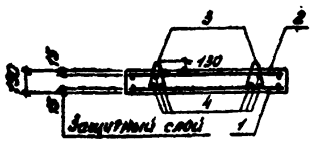

2-2

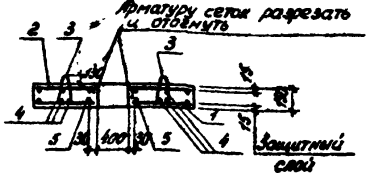

Формат	Зона	Поз.	Обозначение	Наименование	Кол.	Примечание
				Документация		
12			КЖИ1.ТТ1	Технические требования		
				к изготовлению		
				железобетонных изделий		
				Сборочные единицы		
Н		1	КЖИ1.410010	Сетка С1		
Н		2	410020	Сетка С2		
				Детали		Масса ед., кг
		3	Серия 3.400-7 Вып.1	Петля М12-150	4	
БЧ		4	КЖИ1.410001	ф10АIII ГОСТ 5.1453-72 е=300	12	0,19
			Переменные данные	для исполнений		
				КЖИ1.410000 (П2-1832)		
				Материалы		
				Бетон марки М300	0,90	м³
				КЖИ1.410000-01 (П2-1832-а)		
				Детали		
БЧ		5	КЖИ1.410002	ф10АIII ГОСТ 5.1459-72 е=1000	8	0,62
				Материалы		
				Бетон марки М300	0,86	м³

Петли прикрепить к арматуре.

Обозначение	Марка	Масса
КЖИ1.410000	П2-1832	2250
-01	П2-1832-а	2150

Ведомость расхода стали на один элемент, кг

Марка	Для арматурных изделий										Общий расход
	Арматурная сталь класса А-I ГОСТ 5781-75					Арматурная сталь класса А-III ГОСТ 5.1459-72					
	ВСт3кп2		ВСт3пс2			35ГС					
	ф6		ф12		Итого	ф10				Итого	
П2-1832	15,00		2,52		17,52	21,49				21,49	39,01
П2-1832-а	15,00		2,52		17,52	26,45				26,45	43,97

Н.контр.	Дякин		
ГИП	Лейпунский		
Рук.гр.	Свищева		
Инж.	Морякина		

416-9-17.83-КЖИ1.410000

Плита (П2-1832, П2-1832-а)

Стадия	Масса	Масштаб
Р	см. табл.	1:50
Лист	Листов 1	

ТЕПЛОЭЛЕКТРОПРОЕКТ

Формат 12

Инв.№ подл. | Подпись и дата | Взам.инв.№ | Инв.№ дубл. | Подпись и дата | Взам.инв.№ |

Типовой проект 416-9-17.83 Альбом X ч.2

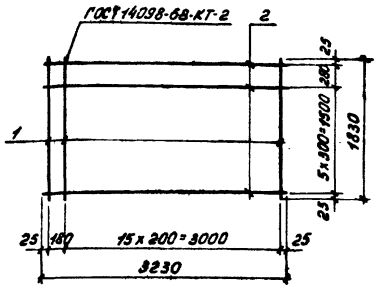

Формат	Зона	Поз.	Обозначение	Наименование	Кол.	Примечание
				Документация		
12			КЖИ1.ТТ2	Технические требования		
				к изготовлению арматурных		
				и закладных изделий		
				Детали		Масса ед., кг
БЧ		1	КЖИ1.410011	ф10А III ГОСТ 5.1459-72 ℓ=1830	17	1,13
БЧ		2	410012	ф6А I ГОСТ 5781-75 ℓ=3230	7	0,72

416 - 9 - 17.83 - КЖИ1. 410010

Сетка С1

Стадия	Масса	Масштаб
Р	24,25	

Лист | Листов 1

Н. контр.	Дякин		24.6.81
ГИП	Лейпунский		
Рук. гр.	Свищева		
Инж.	Морякина		

ТЕЛЭЛЕКТРОПРОЕКТ

Формат 11

Инв. № подл. | Подпись и дата | Взам. инв. №

11-4471 | 20.10.83

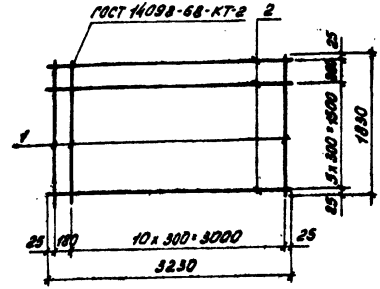

Формат	Зона	Поз.	Обозначение	Наименование	Кол.	Примечание
				Документация		
12			КЖИ1.ТТ2	Технические требования		
				к изготовлению арматурных		
				и закладных изделий		
				Детали		
				ф6А I ГОСТ 5781-75		Масса ед., кг
БЧ		1	КЖИ1.410021	ℓ=1830	12	0,41
БЧ		2	410022	ℓ=3230	7	0,72

416 - 9 - 17.83 - КЖИ1. 410020

Сетка С2

Стадия	Масса	Масштаб
Р	9,96	

Лист | Листов 1

Н. контр.	Дякин		24.6.81
ГИП	Лейпунский		
Рук. гр.	Свищева		
Инж.	Морякина		

ТЕЛЭЛЕКТРОПРОЕКТ

Формат 11

Инв. № подл. | Подпись и дата | Взам. инв. №

Пров. инж. | Романенко

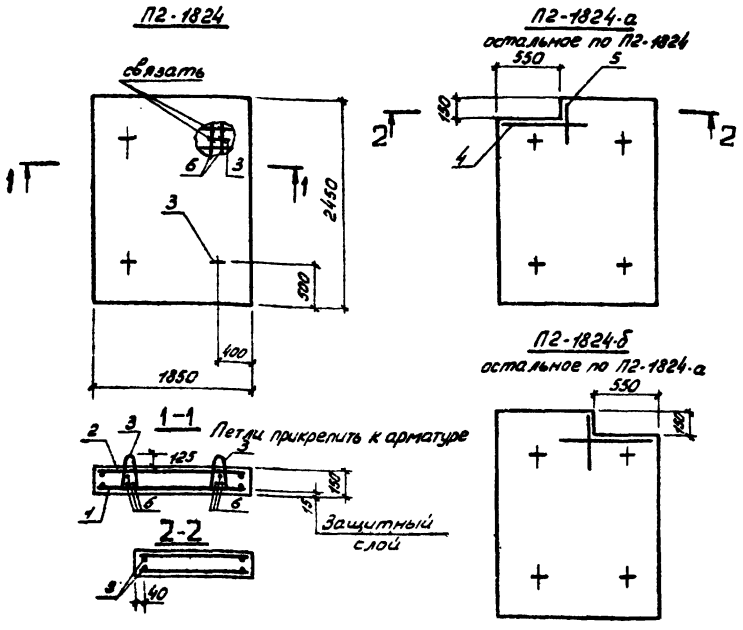

Формат	Зона	Поз.	Обозначение	Наименование	Кол. на исполн. КЖИ1.411000 –	-01	-02	Примеч.
				Документация				
12			КЖИ1.ТТ1	Технические требования к изготовлению ж/б изделий				
				Сборочные единицы				
11		1	КЖИ1.411010	Сетка С1	1	1	1	
11		2	411020	Сетка С2	1	1	1	
				Детали				Масса ед. кг
		3	Серия 3.400-7 вып.1	Петля М10-150	4	4	4	
БЧ		4	КЖИ1.411001	ф10А III ГОСТ 5.1459-72 ℓ=800		2	2	0,49
БЧ		5	411002	ф10А III ГОСТ 5.1459-72 ℓ=400		2	2	0,25
БЧ		6	411003	ф10А III ГОСТ 5.1459-72 ℓ=300	12	12	12	0,19
				Материалы				
				Бетон марки М300	0,68	0,67	0,67	м³
					П2-1824	П2-1824-а	П2-1824-б	

Обозначение	Марка	Масса, кг
КЖИ1.411000	П2-1824	1700
-01	П2-1824-а	1675
-02	П2-1824-б	1675

Ведомость расхода стали на один элемент, кг

Марка элемента	Для арматурных изделий: Сталь арм. класса А-I ГОСТ 5781-75 ВСт3 кп2 ф6		ВСт3 пс2 ф10		Итого	Сталь арм. класса А-III ГОСТ 5.1459-72 35ГС ф10			Итого	Общий расход
П2-1824	12,89		1,72		14,61	16,97			16,97	31,58
П2-1824-а (П2-1824-б)	12,89		1,72		14,61	18,45			18,45	33,06

Н. контр.	Дякин		24.6.91
ГИП	Лейпунский		
Рук. гр.	Свищева		
Инж.	Лавыгина		

416-9-17.83 - КЖИ1.411000

Плита (П2-1824; П2-1824-а; П2-1824-б)

Стадия	Масса	Масштаб
Р	см. табл.	1:50

Лист | Листов 1

ТЕПЛОЭЛЕКТРОПРОЕКТ

Формат 12

Типовой проект 416-9-17.83 альбом X ч.2

Инв. № подл. 11-4477 | Подпись и дата | Взам. инв. № | Пров. инж. | Романенко | Сверл.

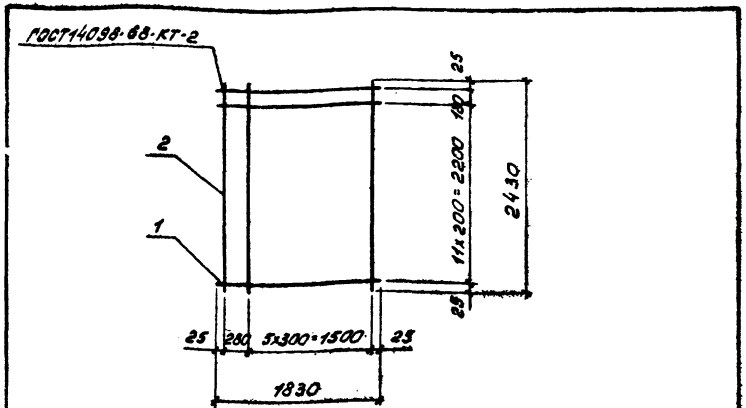

Формат	Зона	Поз.	Обозначение	Наименование	Кол	Примеч.
				Документация		
12			КЖИ1.ТТ2	Техн. требования к изготовлению арматурных и закладных изделий		
				Детали		Масса ед, кг
64		1	КЖИ1.411011	ф10А III ГОСТ 5.1459-72 ℓ=1830	13	1,13
64		2	411012	ф6А I ГОСТ 5781-75 ℓ=2430	7	0,54

416 - 9 - 17.83 - КЖИ1. 411010

Сетка С1

Стадия	Масса	Масштаб
Р	18,47	

Лист | Листов 1

Н.контр.	Дякин		24.6.81
ГИП	Лейпунский		
Рук. гр.	Свищева		
Инж.	Бурмак		

ТЕПЛОЭЛЕКТРОПРОЕКТ

Формат 11

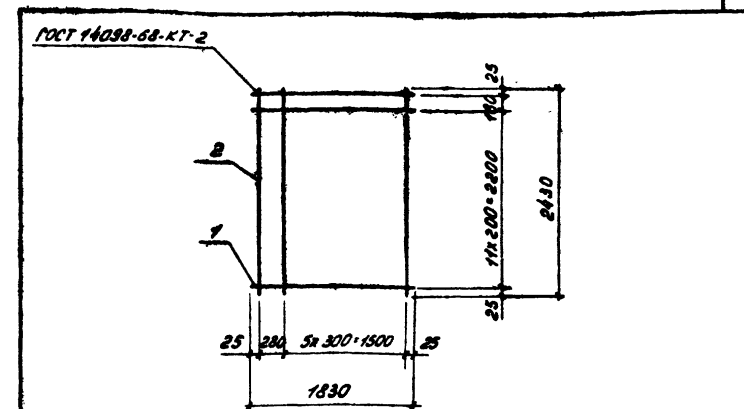

Формат	Зона	Поз.	Обозначение	Наименование	Кол.	Примеч.
				Документация		
12			КЖИ1.ТТ2	Техн. требования к изготовлению арматурных и закладных изделий		
				Детали		
				ф6А I ГОСТ 5781-75		Масса ед, кг
64		1	КЖИ1. 411021	ℓ=1830	13	0,41
64		2	411022	ℓ=2430	7	0,54

416 - 9 - 17.83 - КЖИ1. 411020

Сетка С2

Стадия	Масса	Масштаб
Р	9,11	

Лист | Листов 1

Н.контр.	Дякин		24.6.81
ГИП	Лейпунский		
Рук. гр.	Свищева		
Инж.	Бурмак		

ТЕПЛОЭЛЕКТРОПРОЕКТ

Формат 11

Типовой проект 416-9-17.83 Альбом X ч. 2

Инв. N подл. | Подпись и дата | Взам. инв. N | Пров. инж. | Романенко | Авдеев

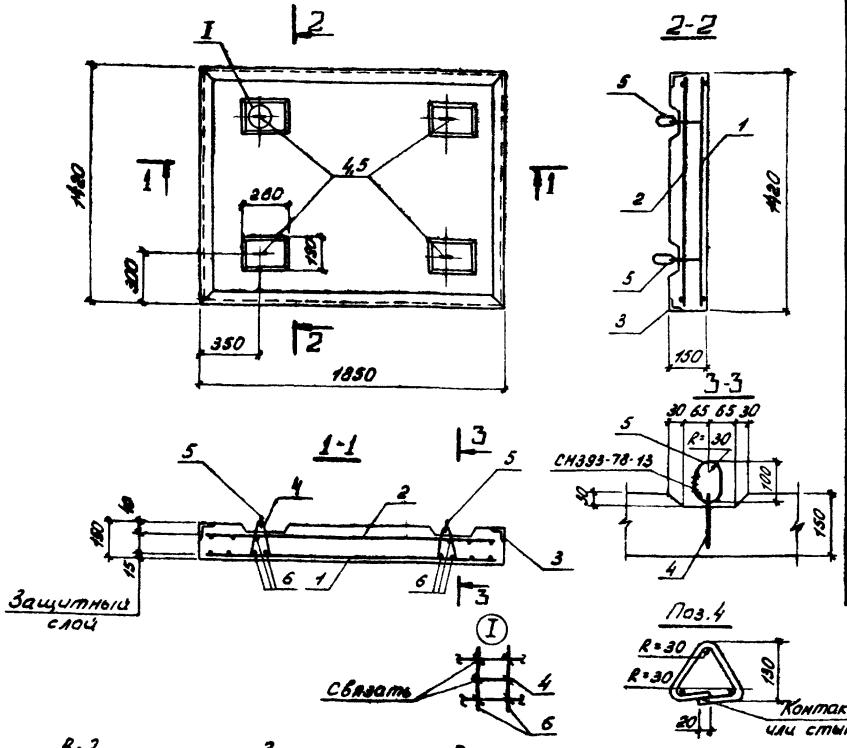

Формат	Зона	Поз.	Обозначение	Наименование	Кол.	Примеч.
				Документация		
12			КЖИ1.ТТ1	Техн. требования к изготовлению железобетонных изделий		
				Сборочные единицы		
11		1	КЖИ1. 412010	Сетка С1	1	
11		2	412020	Сетка С2	1	
11		3	824000	Закладное изделие МН38	8,54	п.м.
				Детали		Масса ед. кг
		4		Петля ф10 А I ГОСТ 5781-75* Ст3кп2	4	
БЧ		5	КЖИ1. 412001	ф12 А I ГОСТ 5781-75 ℓ=300	4	0,27
БЧ		6	412002	ф10 А III ГОСТ 5.1459-72 ℓ=300	12	0,19
				Материалы.		
				Бетон марки М300	0,39	м³

Петли прикрепить к арматуре.

Ведомость расхода стали на один элемент, кг

Марка	Для арматурных изделий								Для закладн. изделий		Общий расход
	Арматурная сталь класса А-I ГОСТ 5781-75				Арматурн. сталь класса А-III ГОСТ 5.1459-72				Прокат ГОСТ 8509-72		
	ВСт3 кп2	В Ст3пс2		Итого	35ГС			Итого	ВСт3 кп2		
	ф6	ф12	ф10		ф10				∠63х6		
П2-1814	7,62	1,08	1,24	9,94	11,32			11,32	37,41		59,2

Н. контр.	Дякин		24.6.83
ГИП	Лейпунский		
Рук. гр.	Свищева		
Инж.	Бурмак		

416-9-17.83-КЖИ1. 412000

Плита П2-1814

Стадия	Масса	Масштаб
Р	975	1:25
Лист	Листов 1	

ТЕПЛОЭЛЕКТРОПРОЕКТ

Формат 12

Типовой проект 416-9-17.83. Альбом XV.2

Инв. № подл.	Подпись и дата	Взам. инв. №	Инв. № дубл.	Подпись и дата
11-4477	20.10.83			

Гл. инж. Романенко

Нач. отд. Яблонский

Пров. инж.

Типовой проект 416-9-17.83 Альбом X v. 2

ГОСТ 14098-68-КТ-2

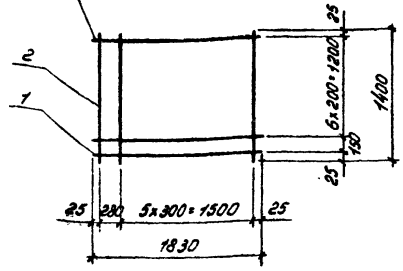

Формат	Зона	Поз.	Обозначение	Наименование	Кол.	Примеч.
				Документация		
12			КЖИ1.ТТ2	Техн. требования к изготовлению арматурных и закладных изделий		
				Детали		Масса ед. кг
БЧ		1	КЖИ1.412011	ф10А III ГОСТ 5.1459-72 ℓ=1830	8	1,13
БЧ		2	412012	ф6А I ГОСТ 5781-75 ℓ=1400	7	0,31

Копировал | Формат А4

Инв.№ подл. | Подпись и дата | Взам. инв.№ | Инв.№ дубл. | Подпись и дата | Взам. инв.№ 2-72 | 17-4(17) | 20.10-83

Инв.№ подл. | Подпись и дата | Взам. инв.№ | Инв.№ дубл. | Подпись и дата | Взам. инв.№ | Инв.№ дубл. | Подпись и дата | Взам. инв.№ | Инв.№ подл. | Подпись и дата | Взам. инв.№

Гл. инж. Романенко

Пров. инж.

Н. контр.	Дякин		24.8.83
ГИП	Лейпунский		
Рук. гр.	Свинцева		
Инж.	Бурмак		

416-9-17.83-КЖИ1.412010

Сетка С1.

Стадия	Масса	Масштаб
Р	11,21	
Лист	Листов 1	

ТЕПЛОЭЛЕКТРОПРОЕКТ

Формат А4

ГОСТ 14098-68-КТ-2

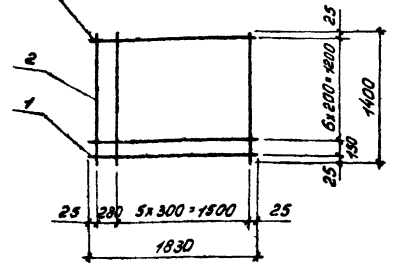

Формат	Зона	Поз.	Обозначение	Наименование	Кол.	Примеч.
				Документация		
12			КЖИ1.ТТ2	Техн. требования к изготовлению арматурных и закладных изделий		
				Детали		Масса ед. кг
				ф6А I ГОСТ 5781-75		
БЧ		1	КЖИ1.412021	ℓ=1830	8	0,41
БЧ		2	412022	ℓ=1400	7	0,31

Копировал | Формат А4

Инв.№ подл. | Подпись и дата | Взам. инв.№ | Инв.№ дубл. | Подпись и дата | Взам. инв.№ 2-72 | 17-4(17) | 20.10-83

Инв.№ подл. | Подпись и дата | Взам. инв.№ | Инв.№ дубл. | Подпись и дата | Взам. инв.№ | Инв.№ дубл. | Подпись и дата | Взам. инв.№ | Инв.№ подл. | Подпись и дата | Взам. инв.№

Гл. инж. Романенко

Пров. инж.

Н. контр.	Дякин		24.8.83
ГИП	Лейпунский		
Рук. гр.	Свинцева		
Инж.	Бурмак		

416-9-17.83-КЖИ1.412020

Сетка С2

Стадия	Масса	Масштаб
Р	5,45	
Лист	Листов 1	

ТЕПЛОЭЛЕКТРОПРОЕКТ

Формат А4

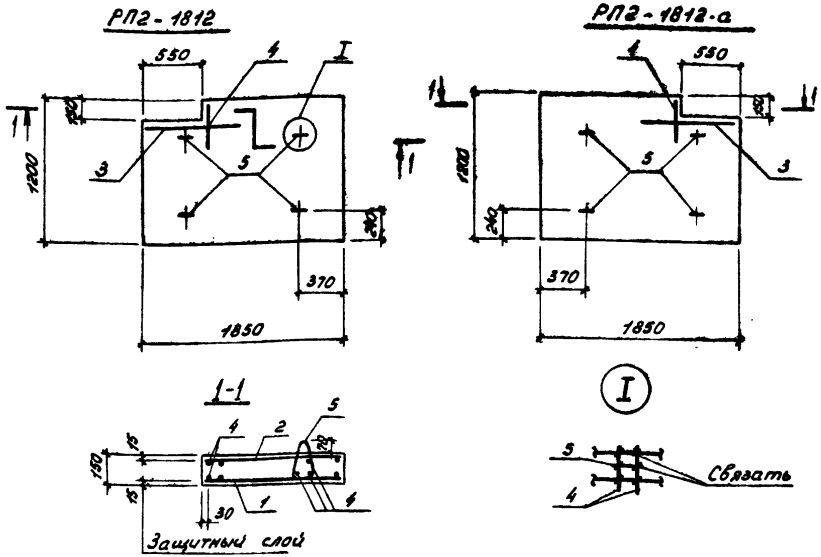

Формат	Зона	Поз.	Обозначение	Наименование	Кол.	Примеч.
				Документация		
12			КЖИ1.ТТ1	Техн. требования к изготовлению железобетонных изделий		
				Сборочные единицы		
11		1	КЖИ1.413010	Сетка С1	1	
11		2	413020	Сетка С2	1	
				Детали		Масса ед. кг
БЧ		3	КЖИ1.413001	ф10 А III ГОСТ 5.1459-72 ℓ=800	2	0,49
БЧ		4	413002	ф10 А III ГОСТ 5.1459-72 ℓ=400	14	0,25
		5	Серия 3.400-7. вып. 1	Петля М8-100	4	
				Материалы		
				Бетон марки М300	0,32	$м^3$
				Различия исполнений 413000 и 413000-01 - по сборочному чертежу		

Ведомость расхода стали на один элемент, кг

Петли прикрепить к арматуре.

Марка	Для арматурных изделий									Общий расход
	Арматурная сталь класса А-I ГОСТ 5781-75					Арматурн. сталь класса А-III ГОСТ 5.1459-72				
	Вст3кп2		Вст3пс2		Итого	35ГС			Итого	
	ф6		ф8			ф10				
П2-1812	6,51		0,88		7,39	12,39			12,39	19,78
(П2-1812-а)										

Обозначение	Марка
КЖИ1.413000	П2-1812
-01	П2-1812-а

Н.контр.	Дякин		24.6.81
ГИП	Лейпунский		
Рук.гр.	Свищева		
Инж.	Бурмак		

416-9-17.83 КЖИ1.413000

Плита (П2-1812, П2-1812-а)

Стадия	Масса	Масштаб
Р	800	1:25
Лист	Листов 1	

ТЕПЛОЭЛЕКТРОПРОЕКТ

Формат 12

Типовой проект 416-9-17.83 Альбом X ч.2

Инв.№ подл. | Подпись и дата | Взам. инв.№

11-4ЦТП | 20.10.83

ГОСТ 14098-68-КТ-2

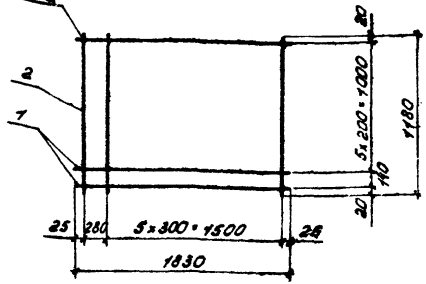

Формат	Зона	Поз.	Обозначение	Наименование	Кол.	Примеч.
				Документация		
12			КЖИ1.ТТ2	Техн. требования к изготовлению арматурных и закладных изделий		
				Детали		Масса ед., кг
БЧ		1	КЖИ1.413011	ф10AIII ГОСТ5.1459-72 ℓ=1830	7	1,13
БЧ		2	413012	ф6AI ГОСТ5781-75 ℓ=1180	7	0,26

Н.контр.	Дякин		24.6.81
ГИП	Лейпунский		
Рук. гр.	Свищева		
Ст. инж.	Николаева		
Инж.	Бурмак		

416-9-17.83 - КЖИ1.413010

Сетка С1.

Стадия	Масса	Масштаб
Р	9,73	
Лист	Листов 1	

ТЕПЛОЭЛЕКТРОПРОЕКТ

Формат 11

ГОСТ 14098-68-КТ-2

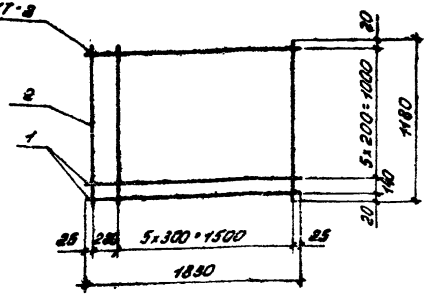

Формат	Зона	Поз.	Обозначение	Наименование	Кол.	Примеч.
				Документация		
12			КЖИ1.ТТ2	Техн. требования к изготовлению арматурных и закладных изделий		
				Детали		
				ф6AI ГОСТ 5781-75		Масса ед., кг
БЧ		1	КЖИ1.413021	ℓ=1830	7	0,41
БЧ		2	413022	ℓ=1180	7	0,26

Инв.№ подл. | Подпись и дата | Взам.инв.№ | Инв.№ дубл. | Подпись и дата

Н.контр.	Дякин		24.6.81
Гл.конструктор	Лейпунский		
Рук.гр.	Свищева		
Ст.инж.	Николаева		
Инж.	Бурмак		

416-9-17.83 - КЖИ1.413020

Сетка С2

Стадия	Масса	Масштаб
Р	4,69	
Лист	Листов 1	

ТЕПЛОЭЛЕКТРОПРОЕКТ

Формат 11

Типовой проект 1.038.1-1.83 Альбом XV.2

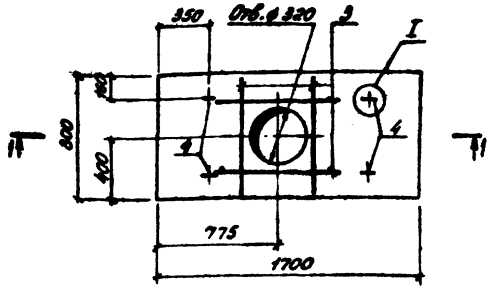

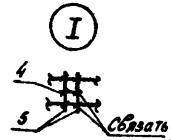

1-1

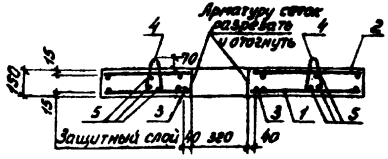

Формат	Зона	Поз.	Обозначение	Наименование	Кол.	Примеч.
				Документация		
12			КЖИ1.771	Технические требования к изготовлению железобетонных изделий		
				Сборочные единицы		
11		1	КЖИ1.414010	Сетка С1	1	
11		2	414020	Сетка С2	1	
				Детали		Масса ед., кг
БЧ		3	КЖИ1.414001	ф10А III ГОСТ 5.1459-72 е=900	4	0,56
		4	Серия 3.400-7 вып.1	Петля М8-100	4	
БЧ		5	КЖИ1.414002	ф10А III ГОСТ 5.1459-72 е=300	12	0,18
				Материалы		
				Бетон марки М300	0,19	м³

Петли прикрепить к арматуре.

Ведомость расхода стали на один элемент, кг.

Марка	Для арматурных изделий										Общий расход
	Арматурная сталь класса А-I ГОСТ 5781-75					Арматурная сталь класса А-III ГОСТ 5.1459-72					
	Вст3кп2		Вст3пс2			35ГС					
	ф6		ф8		Итого	ф10				Итого	
П2-1708	4,5		9,88		5,38	9,60				9,60	14,98

Н. контр.	Дякин		
ГИП	Лейпунский		
Рук. гр.	Свищева		
Инж.	Морякина		

416-9-17.83-КЖИ1.414000

Плита П2-1708

Стадия	Масса	Масштаб
Р	475	1:25

Лист | Листов 1

ТЕПЛОЭЛЕКТРОПРОЕКТ

Формат 12

Инв. № подл. | Подпись и дата | Взам. инв. № | Инв. № дубл. | Подпись и дата | Инж. Романенко | Инж. Дякин

ТТ-447п

Типовой проект 416-9-17.83 Альбом XV.2

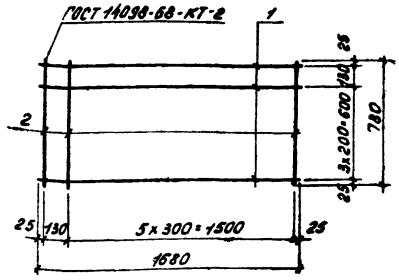

Формат	Зона	Поз.	Обозначение	Наименование	Кол.	Примеч.
				Документация		
12			КЖИ1.ТТ2	Технические требования к изготовлению арматурных и закладных изделий		
				Детали		Масса ед., кг
БЧ		1	КЖИ1.414011	ф10А III ГОСТ 5.1459-72 ℓ=1680	5	1,04
БЧ		2	414012	ф6А I ГОСТ 5781-75 ℓ=780	7	0,17

Пров. инж. Романенко

Инв. № подл. 11-4477 | Подпись и дата 20.10.83 | Взам. инв. №

Н. контр.	Дякин		24.6.81
ГИП	Лейпунский		
Рук. гр.	Свищева		
Инж.	Морякина		

416-9-17.83-КЖИ1.414010

Сетка С1

Стадия	Масса	Масштаб
Р	6,39	

Лист | Листов 1

ТЕЛЕЭЛЕКТРОПРОЕКТ

Формат 11

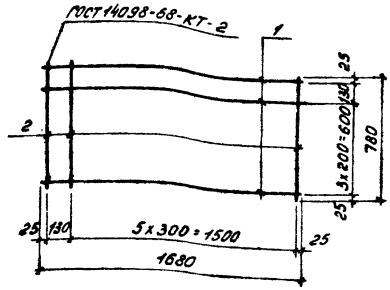

Формат	Зона	Поз.	Обозначение	Наименование	Кол.	Примеч.
				Документация		
12			КЖИ1.ТТ2	Технические требования к изготовлению арматурных и закладных изделий		
				Детали		Масса ед., кг
				ф6А I ГОСТ 5781-75		
БЧ		1	КЖИ1.414021	ℓ=1680	5	0,37
БЧ		2	414022	ℓ=780	7	0,17

Пров. инж. Романенко

Инв. № подл. | Подпись и дата | Взам. инв. №

Н. контр.	Дякин		24.6.81
ГИП	Лейпунский		
Рук. гр.	Свищева		
Инж.	Морякина		

416-9-17.83-КЖИ1.414020

Сетка С2

Стадия	Масса	Масштаб
Р	3,04	

Лист | Листов 1

ТЕЛЕЭЛЕКТРОПРОЕКТ

Формат 11

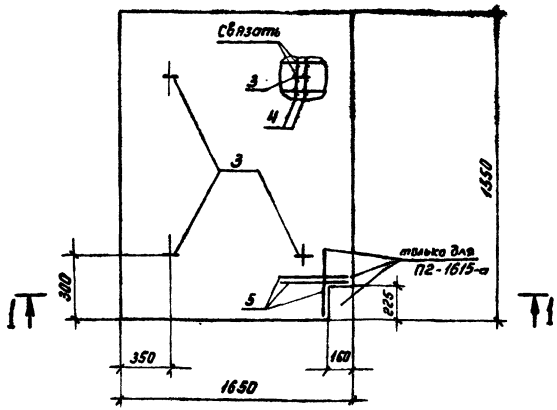

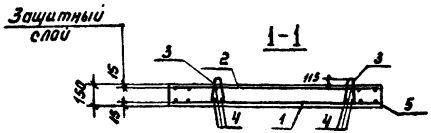

Ведомость расхода стали на один элемент, кг

Марка	Для арматурных изделий								Общий расход
	Арматурная сталь класса А-I ГОСТ 5781-75				Арматурная сталь класса А-III ГОСТ 5.1459-72				
	Вст3кп2		Вст3пс2	Итого	35 ГС			Итого	
	ф6		ф10		ф10				
П2-1615	8,00		1,72	9,72	11,37			11,37	21,09
П2-1615-а	8,00		1,72	9,72	20,64			20,64	30,36

Формат	Зона	Поз	Обозначение	Наименование	Кол	Примеч.
				Документация		
12			КЖИ1.ТТ1	Техн. требования к изготовлению железобетонных изделий		
				Сборочные единицы		
11		1	КЖИ1.415010	Сетка С1	1	
11		2	415020	Сетка С2	1	
				Детали		масса ед. кг
		3	Серия 3.400-7 вып.1	Петля М10-150	4	
64		4	КЖИ1.415001	ф10 А III ГОСТ 5.1459-72 ℓ=300	12	0.19
				Материалы		
				Бетон марки М300	0,38	м³
			Переменные данные	для исполнений		
				КЖИ1.415000-01 (П2-1615-а)		
				Детали		
64		5	КЖИ1.415002	ф10 А III ГОСТ 5.1459-72 ℓ=500	3	3.09

Петли прикрепить к арматуре.

Обозначение	Марка	Масса кг
КЖИ1-415000	П2-1615	950
-01	П2-1615-а	950

Н.конт	Дякин		
ГИП	Лейпунский		
Рук. гр.	Свищева		
Инж	Бурмак		

416-9-17.83-КЖИ1.415000

Плита (П2-1615, П2-1615-а)

Стадия	Масса	Масштаб
Р	см. табл.	1:25
Лист	Листов 1	

ТЕПЛОЭЛЕКТРОПРОЕКТ

Копировал Дементьева

Формат 12

Типовой проект 416-9-17.83 Альбом X 4.2

Инв. № подл. | Подпись и дата | Взам. инв. №

11-ЦТМ | 10.83

Альбом X v.2

Типовой проект 416-9-17.83

ГОСТ 14098-68-КТ-2

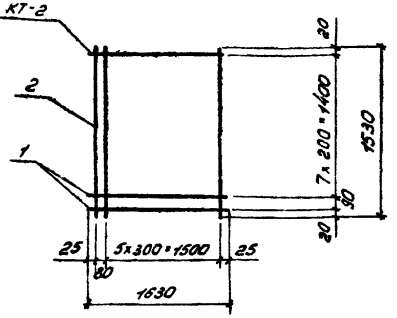

Формат	Зона	Поз.	Обозначение	Наименование	Кол.	Примеч.
				Документация		
12			КЖИ1.ТТ2	Техн. требования к изготовлению арматурных и закладных изделий		
				Детали		Масса ед. кг.
БЧ		1	КЖИ1.415011	ф10 А III ГОСТ 5.1459-72 ℓ=1630	9	1.01
БЧ		2	415012	ф6 А I ГОСТ 5781-75 ℓ=1530	7	0.34

Н.контр.	Дакин		24.6.83	416-9-17.83-КЖИ1.415010
ГИП	Лейпунский			Сетка С1
Рук. гр.	Свищева			Стадия: Р; Масса: 11,47; Масштаб:
Инж.	Бурмак			Лист; Листов 1
				ТЕПЛОЭЛЕКТРОПРОЕКТ

Инв.№ подл. 11-4477 | Подпись и дата | Взам. инв.№ | Инв.№ дубл. | Подпись и дата | Взам. инв.№

Формат А4

ГОСТ 14098-68-КТ-2

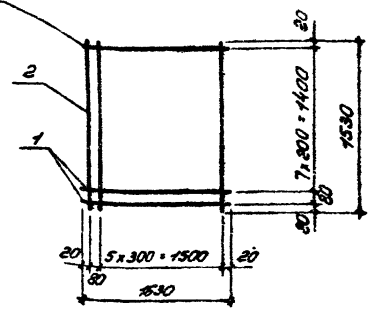

Формат	Зона	Поз.	Обозначение	Наименование	Кол.	Примеч.
				Документация		
12			КЖИ1.ТТ2	Техн. требования к изготовлению арматурных и закладных изделий		
				Детали		
				ф6 А I ГОСТ 5781-75		Масса ед. кг
БЧ		1	КЖИ1.415021	ℓ=1630	9	0.36
БЧ		2	415022	ℓ=1530	7	0.34

Н.контр.	Дакин		26.6.83	416-9-17.83-КЖИ1.415020
ГИП	Лейпунский			Сетка С2
Рук. гр.	Свищева			Стадия: Р; Масса: 5,62; Масштаб:
Инж.	Бурмак			Лист; Листов 1
				ТЕПЛОЭЛЕКТРОПРОЕКТ

Инв.№ подл. | Подпись и дата | Взам. инв.№ | Инв.№ дубл. | Подпись и дата | Взам. инв.№

Формат А4

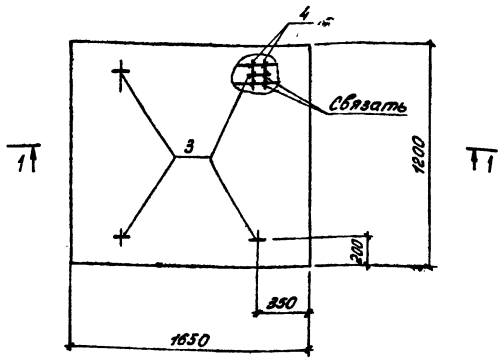

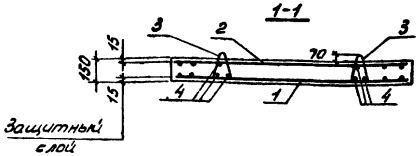

Ведомость расхода стали на один элемент, кг

Марка	Для арматурных изделий									Общий расход
	Арматурная сталь класса А-I ГОСТ 5781-75					Арматурн. сталь класса А-III ГОСТ 5.1459-72				
	Вст3кп2		Вст3пс2		Итого	35ГС			Итого	
	ф6		ф8			ф10				
П2-1612	6,16		0,88		7,04	9,29			9,29	16,33

Формат	Зона	Поз.	Обозначение	Наименование	Кол.	Примеч.
				Документация		
12			КЖИ1.ТТ1	Техн. требования к изготовлению железобетонных изделий		
				Сборочные единицы		
11		1	КЖИ1.416010	Сетка С1	1	
11		2	416020	Сетка С2	1	
				Детали		Масса ед., кг
		3	Серия 3.400-7 вып.1	Петля М8-100	4	
БЧ		4	КЖИ1.416001	ф10АIII ГОСТ 5.1459-72 ℓ=300	12	0,18
				Материалы		
				Бетон марки М300	0,3	м³

Петли прикрепить к арматуре.

Н.контр.	Дякин		24.6.81	416-9-17.83 - КЖИ1.416000			
ГИП	Лейпунский			Плита П2-1612	Стадия	Масса	Масштаб
Рук. гр.	Свищева				Р	750	1:25
Инж.	Бурмак				Лист	Листов 1	

ТЕПЛОЭЛЕКТРОПРОЕКТ

Формат 12

Типовой проект 416-9-17.83 Альбом Х ч.2

Инв.№ подл. 11-44ТМ | Подпись и дата 20.10.83 | Взам. инв.№ | Пров. инж. | Романенко | Ж.Вл.

Типовой проект 416-9-17.83 Альбом X ч.2

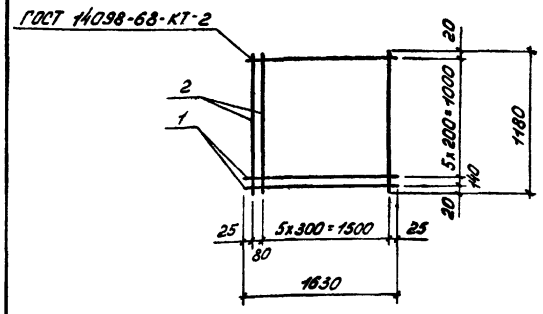

Формат	Зона	Поз.	Обозначение	Наименование	Кол.	Примеч.
				Документация		
12			КЖИ1.ТТ2	Техн. требования к изготовлению арматурных и закладных изделий		
				Детали		Масса ед., кг.
БЧ		1	КЖИ1.416011	ф10АIII ГОСТ 5.1459-72 ℓ=1630	7	1,01
БЧ		2	416012	ф6АI ГОСТ 5761-75 ℓ=1180	7	0,26

Н. контр.	Дякин		24.6.81
ГИП	Лейпунский		
Рук. гр.	Свищева		
Инж.	Бурмак		

416 - 9 - 17.83 - КЖИ1.416010

Сетка С1.

Стадия	Масса	Масштаб
Р	8,89	

Лист | Листов 1

ТЕПЛОЭЛЕКТРОПРОЕКТ

Формат 11

Инв. N подл. | Подпись и дата | Взам. инв. N

П-ЦИТП | 20.10.83

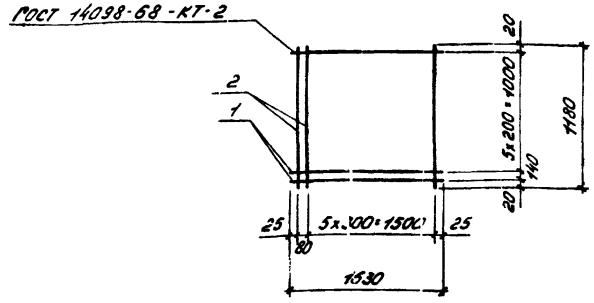

Формат	Зона	Поз.	Обозначение	Наименование	Кол.	Примеч.
				Документация		
12			КЖИ1.ТТ2	Техн. требования к изготовлению арматурных и закладных изделий		
				Детали		Масса ед., кг.
				ф6АI ГОСТ 5781-75		
БЧ		1	КЖИ1.416021	ℓ=1630	7	0,36
БЧ		2	416022	ℓ=1180	7	0,26

Н. контр.	Дякин		24.6.81
ГИП	Лейпунский		
Рук. гр.	Свищева		
Инж.	Бурмак		

416 - 9 - 17.83 - КЖИ1.416020

Сетка С2

Стадия	Масса	Масштаб
Р	4,34	

Лист | Листов 1

ТЕПЛОЭЛЕКТРОПРОЕКТ

Формат 11

Инв. N подл. | Подпись и дата | Взам. инв. N | Пров. инж. | Романенко

Типовой проект 416-9-17.83 Альбом X у.г

Инв. № подл. | Подпись и дата | Взам. инв. № | Инв. № дубл. | Подпись и дата | Проб. инж. | Изменена | Автор

ПЗ-3416

ПЗ-3416-б

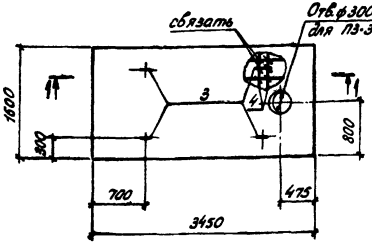

ПЗ-3416-а

остальное по ПЗ-3416

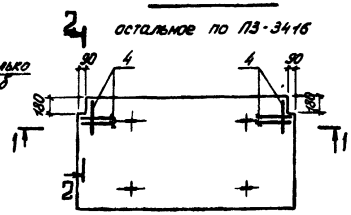

1 – 1

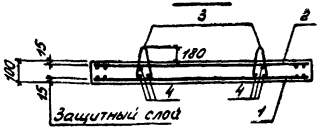

2 – 2

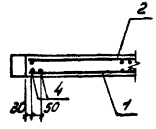

Петли прикрепить к арматуре.

Обозначение	Марка	Масса
КЖИ1-417000	ПЗ-3416	1375
-01	ПЗ-3416-а	1385
-02	ПЗ-3416-б	1375

Формат	Зона	Поз.	Обозначение	Наименование	Кол.	Примечание
				Документация		
12			КЖИ1.771	Технические требования к изготовлению железобетонных изделий		
				Сборочные единицы		
11		1	КЖИ1 417010	Сетка С1	1	
11		2	417020	Сетка С2	1	
				Детали		Масса ед., кг
		3	Серия 3.400-7 вып.1	Петля М10-150	4	
			Переменные данные	для исполнений		
				КЖИ1. 417000 (ПЗ-3416)		
				-02 (ПЗ-3416-б)		
				Детали		
БЧ		4	КЖИ1. 417001	ф12AIII ГОСТ 5.1459-72 ℓ=400	12	0,36
				Материалы		
				Бетон марки М300	0,55	м³
				КЖИ1. 417000-01 (ПЗ-3416-а)		
				Детали		
БЧ		4	КЖИ1. 417001	ф12AIII ГОСТ 5.1459-72 ℓ=400	18	0,36
				Материалы		
				Бетон марки М300	0,55	м³

Ведомость расхода стали на один элемент, кг

Марка	Для арматурных изделий									Общий расход
	Арматурная сталь класса А-I ГОСТ 5781-75					Арматурная сталь класса А-III ГОСТ 5.1459-72				
	ВСт3кп2		ВСт3пс2			35ГС				
	ф6		ф10		Итого	ф12			Итого	
ПЗ-3416 (ПЗ-3416-б)	13,44		1,72		21,16	31,77			31,77	52,93
ПЗ-3416-а	13,44		1,72		21,16	33,97			33,97	55,09

Н. контр.	Дякин		24.68
МП	Лесплунский		
Рук. гр.	Свищева		
Инж.	Марякина		

416-9-17.83-КЖИ1. 417000

Плита (ПЗ-3416, ПЗ-3416-а, ПЗ-3416-б)

Стадия	Масса	Масштаб
Р	см. табл.	1:50
Лист	Листов 1	

ТЕПЛОЭЛЕКТРОПРОЕКТ

Формат 12

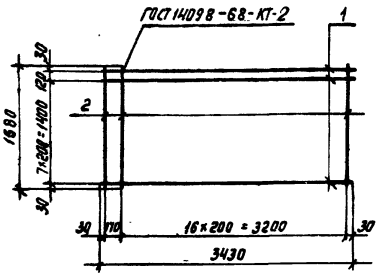

Формат	Зона	Поз	Обозначение	Наименование	Кол.	Примечание
				Документация		
12			КЖИ1. ТТ2	Технические требования к изготовлению арматурных и закладных изделий		
				Детали		Масса ед., кг
64		1	КЖИ1. 417011	ф12 АIII ГОСТ 5.1459-72 ℓ=3430	9	3.05
64		2	417012	ф6АI ГОСТ 5781-75 ℓ=1580	18	0.35

Н. контр.	Дякин		24.6.81
ГИП	Лейпунский		
Рук. гр.	Свищёва		
Инж.	Морякина		

416 - 9 - 17.83 - КЖИ1. 417010

Сетка С1

Стадия	Масса	Масштаб
Р	33,75	

Лист | Листов 1

ТЕПЛОЭЛЕКТРОПРОЕКТ

Копировал Дементьева Формат 11

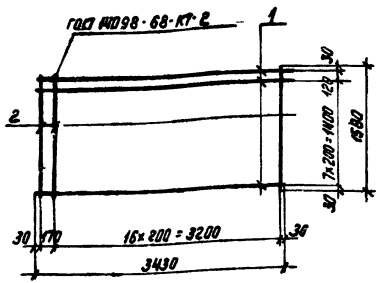

Формат	Зона	Поз	Обозначение	Наименование	Кол.	Примечание
				Документация		
12			КЖИ1. ТТ2	Технические требования к изготовлению арматурных и закладных изделий		
				Детали		
				ф6АI ГОСТ 5781-75		Масса ед., кг
64		1	КЖИ1. 417021	ℓ=3430	9	0.76
64		2	417022	ℓ=1580	18	0.35

Инв. № подл. | Подпись и дата | Взам. инв. №

Прав. инж. Романенко

Н. контр.	Дякин		24.6.81
ГИП	Лейпунский		
Рук. гр.	Свищёва		
Инж.	Морякина		

416 - 9 - 17.83 - КЖИ1. 417020

Сетка С2

Стадия	Масса	Масштаб
Р	13,14	

Лист | Листов 1

ТЕПЛОЭЛЕКТРОПРОЕКТ

Копировал Дементьева Формат 11

Типовой проект 416-9-17.83 Альбом X 4.2

N-4471 № 5-20.10.83

Типовой проект 416-9-17.83 Альбом X-4.2.

ПЗ - 3217, ПЗ - 3217 - а

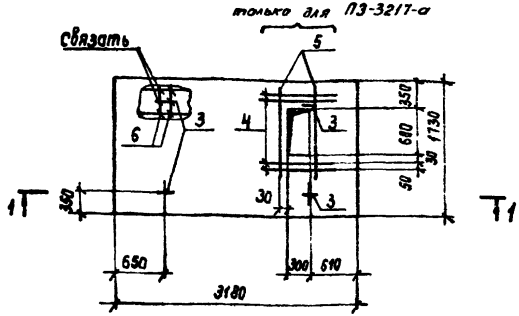

1 - 1

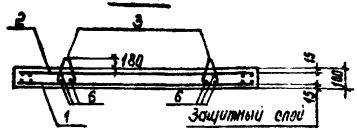

Формат	Зона	Поз.	Обозначение	Наименование	Кол.	Примечание
				Документация		
12			КЖИ1. ТТ1	Технические требования		
				к изготовлению		
				железобетонных изделий		
				Сборочные единицы		
11		1	КЖИ1. 418010	Сетка С1	1	
11		2	418020	Сетка С2	1	
				Детали		Масса ед., кг
		3	Серия 3.450-7 вып.1	Петля М10-150	4	
64		6	КЖИ1. 418003	Ф12 А III ГОСТ 5.1459-72 ℓ=300	12	0.27
			Переменные данные	для исполнений		
				КЖИ1. 418000 (ПЗ-3217)		
				Материалы		
				Бетон марки М300	0.55	м³
				КЖИ1. 418000-01 (ПЗ-3217-а)		
				Детали		
64		4	КЖИ1. 418001	Ф12 А III ГОСТ 5.1459-72 ℓ=950	4	0.84
64		5	418002	Ф6 А I ГОСТ 5781-75 ℓ=930	2	0.21
				Материалы		
				Бетон марки М300	0.53	м³

Петли прикрепить к арматуре.

Обозначение	Марка	Масса, кг
КЖИ1. 418000	ПЗ-3217	1375
-01	ПЗ-3217-а	1325

Ведомость расхода стали на один элемент, кг

Марка	Для арматурных изделий									Общий расход
	Арматурная сталь класса А-I ГОСТ 5781-75					Арматурная сталь класса А-III ГОСТ 5.1459-72				
	В Ст3 КП2		В Ст3 ПС2			35 ГС				
	Ф6		Ф10		Итого	Ф12			Итого	
ПЗ-3217	19.92		1.72		21.64	31.34			31.34	53.0
ПЗ-3217-а	20.34		1.72		22.06	34.70			34.70	56.8

Н. контр.	Дякин	[signature]	24.6.81
ГИП	Пейлунский	[signature]	
Рук. гр.	Свищева	[signature]	
Инж.	Морякина	[signature]	

416 - 9 - 17.83 - КЖИ1. 418000

Плита (ПЗ-3217, ПЗ-3217-а)

Стадия	Масса	Масштаб
Р	см. табл.	1:50
Лист	Листов 1	

ТЕПЛОЭЛЕКТРОПРОЕКТ

Копировал Дементьева Формат 12

Инв. № подл. 11-4ЧТМ | Подпись и дата 20.10.83 | Взам. инв. №

Типовой проект 416-9-17.83 Альбом X 4.2

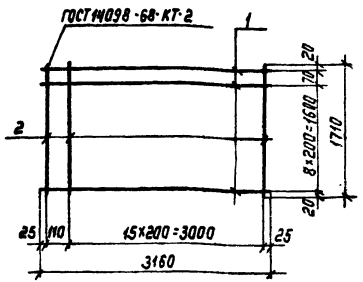

Формат	Зона	Поз.	Обозначение	Наименование	Кол.	Примечание
				Документация		
12			КЖИ1.ТТ2	Технические требования		
				к изготовлению арматур-		
				ных и закладных изделий		
				Детали		Масса ед., кг
Б4		1	КЖИ1.418011	ф12 А III ГОСТ 5.1459-72 ℓ=3160	10	2.81
Б4		2	418012	ф6 А I ГОСТ 5781-75 ℓ=1710	17	0.38

416-9-17.83 - КЖИ1.418010

Сетка С1

Стадия	Масса	Масштаб
Р	34.56	

Лист | Листов 1

ТЕПЛОЭЛЕКТРОПРОЕКТ

Н. контр.	Дякин		24.6.81
ГИП	Лейпунский		
Рук. гр.	Свищева		
Инж.	Морякина		

Копировал Дементьева

Формат 11

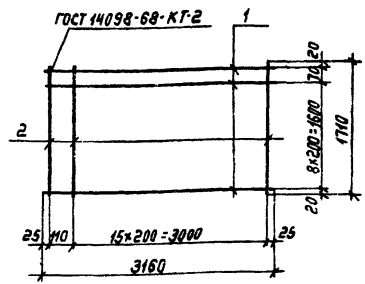

Формат	Зона	Поз.	Обозначение	Наименование	Кол.	Примечание
				Документация		
12			КЖИ1.ТТ2	Технические требования		
				к изготовлению арматурных		
				и закладных изделий		
				Детали		Масса ед., кг
				ф6 А I ГОСТ 5781-75		
Б4		1	КЖИ1.418021	ℓ=3160	10	0.70
Б4		2	418022	ℓ=1710	17	0.38

416-9-17.83 - КЖИ1.418020

Сетка С2

Стадия	Масса	Масштаб
Р	13.46	

Лист | Листов 1

ТЕПЛОЭЛЕКТРОПРОЕКТ

Н. контр.	Дякин		24.6.81
ГИП	Лейпунский		
Рук. гр.	Свищева		
Инж.	Морякина		

Копировал.

Формат 11

Инв. № подл. | Подпись и дата | Взам. инв. №

Пров. инж. | Романенко | Зайцев

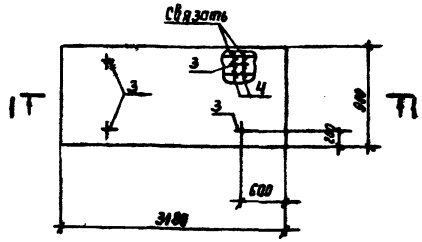

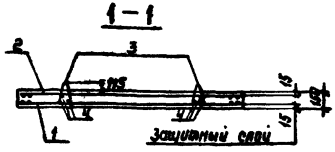

Формат	Зона	Поз.	Обозначение	Наименование	Кол.	Примечание
				Документация		
12			КЖИ.ТТ1	Технические требования к изготовлению железобетонных изделий		
				Сборочные единицы		
А1		1	КЖИ1. 418010	Сетка С1	1	
А1		2	КЖИ1. 419020	Сетка С2	1	
				Детали		Масса ед., кг
		3	Серия 3.400-7 Вып.1	Петля М10-150	4	
Б4		4	КЖИ1. 419001	ф12 А III ГОСТ 5.1459-72 Р=300	12	0.27
				Материалы		
				Бетон марки М300	0.43	м³

Петли прикрепить к арматуре.

Ведомость расхода стали на один элемент кг

Марка	Для арматурных изделий								Общий расход
	Арматурная сталь класса А-I ГОСТ 5781-75				Арматурная сталь класса А-III ГОСТ 5.1459-72				
	Вст.3кп2		Вст.3пс2		35ГС				
	ф6		ф10	Итого	ф12			Итого	
П3-3209	11.0		1.72	12.72	20.10			20.10	32.82

			416-9-17.83-КЖИ1. 419000
			Плита П3-3209
Н. контр.	Дякин		2.86.84
ГИП	Лейпунский		
Рук. гр.	Свищёва		
Инж.	Морякина		

Стадия	Масса	Масштаб
Р	1075	1:50
Лист	Листов 1	

ТЭП ТЕПЛОЭЛЕКТРОПРОЕКТ

Копировал Формат 12

Инв. № подл. | Подпись и дата | Взам. инв. № | Инв. № дубл. | Подпись и дата | Справочный № | Перечень ссылочных и прилагаемых документов | Проб. | Разраб. | Пров. | Т.контр. | Н.контр. | ГИП | Нач. отд.

Альбом V ч. 2

Типовой проект 416-9-17.83

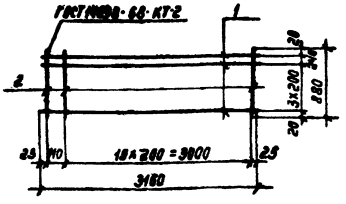

Поз.	Зона	Поз.	Обозначение	Наименование	Кол.	Примечание
				Документация		
12			КЖИ1.ТТ2	Технические требования к изготовлению арматурных и закладных изделий		
				Детали		масса ед. кг
54		1	КЖИ1.419011	ф12 AIII ГОСТ 5.1459-72 ℓ=3160	5	2,81
54		2	419012	ф6 AI ГОСТ 5781-75 ℓ=880	17	0,20

Инв. № подл. | Подпись и дата | Взам. инв. № | Инв. № дубл. | Подпись и дата

Н. контр.	Дякин		
ГИП	Лейпунский		
Рук. гр.	Свищева		
Инж.	Морякина		

416-9-17.83 - КЖИ1.419010

Сетка С1

Стадия	Масса	Масштаб
Р	20.26	
Лист	Листов 1	

ТЕПЛОЭЛЕКТРОПРОЕКТ

Копировал Денентьева Формат А1

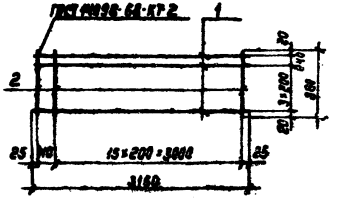

Поз.	Зона	Поз.	Обозначение	Наименование	Кол.	Примечание
				Документация		
12			КЖИ.ТТ2	Технические требования к изготовлению арматурных и закладных изделий		
				Детали		масса ед. кг
				ф 6 AI ГОСТ 5781-75		
54		1	КЖИ1.419021	ℓ=3160	5	0,70
54		2	419022	ℓ=880	17	0,20

Инв. № подл. | Подпись и дата | Взам. инв. № | Инв. № дубл. | Подпись и дата

Н. контр.	Дякин		
ГИП	Лейпунский		
Рук. гр.	Свищева		
Инж.	Морякина		

416-9-17.83 - КЖИ1.419020

Сетка С2

Стадия	Масса	Масштаб
Р	7.6	
Лист	Листов 1	

ТЕПЛОЭЛЕКТРОПРОЕКТ

Копировал Денентьева Формат А1

Типовой проект 16-9-17.83 Альбом V ч. 2

П3-1930

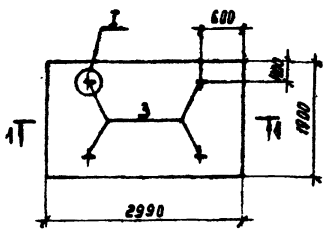

П3-1930-а, П3-1930-б

П3-1930-б

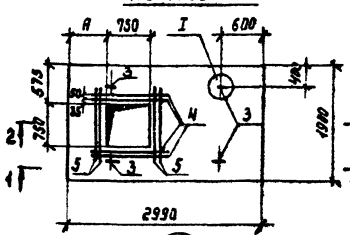

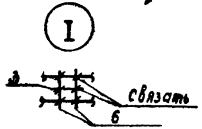

1-1

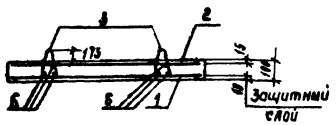

2-2

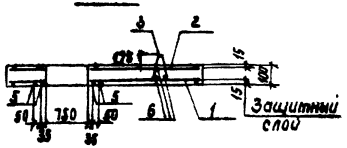

Обозначение	Марка	Масса кг	А мм
КЖИ1.420000	П3-1930	1425	—
-01	П3-1930-а	1275	970
-02	П3-1930-б	1275	470
-03	П3-1930-в	1275	290

Формат	Зона	Поз.	Обозначение	Наименование	Кол.	Примечание
				Документация		
12			КЖИ1.ТТ1	Технические требования к изготовлению железобетонных изделий		
				Сборочные единицы		
11		1	КЖИ1.420010	Сетка С1	1	
11		2	420020	Сетка С2	1	
				Детали		Масса ед., кг
		3	Серия 3.400-7 Вып.1	Петля М10-150	4	
БЧ		6	КЖИ1.420001	ф8АIII ГОСТ 5781-75 ℓ=300	12	0.18
			Переменные данные	для исполнений		
				КЖИ1.420000 (П2-1930)		
				Материалы		
				Бетон марки М300	0.57	м³
				КЖИ1.420000-01 (П3-1930-а)		
				-02 (П3-1930-б)		
				-03 (П3-1930-в)		
				Детали		
БЧ		4	КЖИ1.420001	ф8АIII ГОСТ 5781-75 ℓ=1250	4	0.49
БЧ		5	420002	ф14АIII ГОСТ 5.1459-72 ℓ=1600	4	1.94
				Материалы		
				Бетон марки М300 Мрз 50	0.51	м³

Петли прикрепить к арматуре.

Ведомость расхода стали на один элемент, кг

Марка	Для арматурных изделий												Общий расход
	Арматурная сталь класса А-I ГОСТ 8781-75 Вст3пс2					Арматурная сталь класса АIII 35ГС ГОСТ 5781-75		ГОСТ 5.1459-72			Арматурная проволока класса Вр-I ГУ14-4-639-75			
	ф10				Итого	ф8		ф10	ф14	Итого	ф3		Итого	
П3-1930	1.72				1.72	13.86		34.80		48.66	2.22		2.22	52.6
П3-1930-а	1.72				1.72	13.82		34.80	7.76	52.4	2.22		2.22	62.3
(П3-1930-б														
П3-1930-в)														

Н. контр.	Дакин		2.86.87
ГИП	Лейбунский		
Рук. гр.	Овищева		
Инж.	Нарежина		

416-9-17.83-КЖИ1.420000

Плита (П3-1930, П3-1930-а, П3-1930-б, П3-1930-в)

Стадия	Масса	Масштаб
Р	см. табл.	1:50
Лист	Листов 1	

ТЕПЛОЭЛЕКТРОПРОЕКТ

Копировал Дементьева Формат 12

Инв. № подл. | Подпись и дата | Взам. инв. № | Пров. инж. | Котяченко | Н. контр. | Дакин | ГИП | Лейбунский

11-4477 ЭЛ 30.10.83

Типовой проект 416-9-17.83 Альбом X ч.2

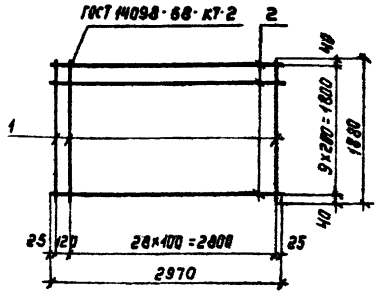

Формат	Зона	Поз	Обозначение	Наименование	Кол.	Примечание
				Документация		
12			КЖИ1. ТТ2	Технические требования к изготовлению арматурных и закладных изделий		
				Детали		Масса ед., кг
Б4		1	КЖИ1. 420011	Ф10АIII ГОСТ 5.1459-72 ℓ=1880	30	1.16
Б4		2	420012	Ф8АIII ГОСТ 5.781-75 ℓ=2970	10	1.17

Инв. № подл. 11-4177 | Подпись и дата 20.10.83 | Взам. инв. №

Н. контр.	Дякин		24.6.81
ГИП	Лейпунский		
Рук. гр.	Свищева		
Инж.	Морякина		

416-9-17.83-КЖИ1. 420010

Сетка С1

Стадия	Масса	Масштаб
Р	46.50	

Лист | Листов 1

ТЕПЛОЭЛЕКТРОПРОЕКТ

Копировал Дементьева | Формат 11

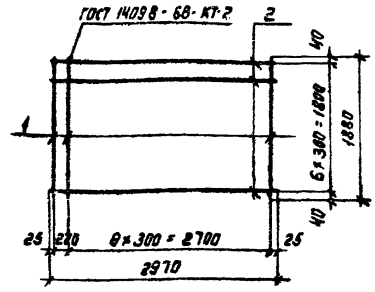

Формат	Зона	Поз.	Обозначение	Наименование	Кол.	Примечание
				Документация		
12			КЖИ1. ТТ2	Технические требования к изготовлению арматурных и закладных изделий		
				Детали		
				ФЗВр-1 ГОСТ 6727-80		Масса ед., кг
Б4		1	КЖИ1. 420021	ℓ=1880	11	0.10
Б4		2	420022	ℓ=2970	7	0.16

Инв. № подл. | Подпись и дата | Взам. инв. №

Н. контр.	Дякин		24.6.81
ГИП	Лейпунский		
Рук. гр.	Свищева		
Инж.	Морякина		

416-9-17.83-КЖИ1. 420020

Сетка С2

Стадия	Масса	Масштаб
Р	2.22	

Лист | Листов 1

ТЕПЛОЭЛЕКТРОПРОЕКТ

Копировал Дементьева | Формат 11

С1 и С2 условно не показаны

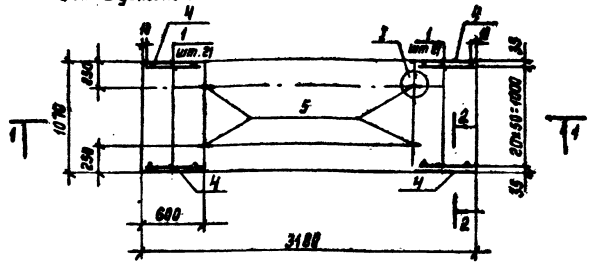

1–1

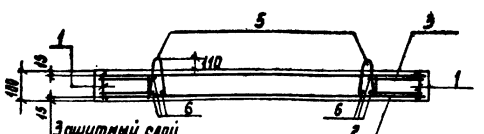

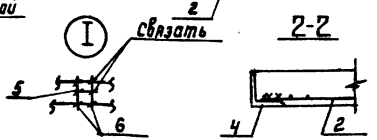

Позиция	Зона	Поз	Обозначение	Наименование	Кол	Примечание
				Документация		
12			КЖИ1. ТТ1	Технические требования к изготовлению железобетонных изделий		
				Сборочные единицы		
11		1	КЖИ1. 421010	Каркас КР1	42	
11		2	421020	Сетка С1	1	
11		3	421030	Сетка С2	1	
				Детали		Масса ед кг
64		4	КЖИ1. 421001	L100×10 ГОСТ 8510-72 ℓ=700	4	10.57
		5	Серия 3.400-7 вып.1	Петля М8-100	4	
64		6	КЖИ1. 421002	ФВАIII ГОСТ 5781-75 ℓ=200	6	0.08
				Материалы		
				Бетон марки М300	0.34	м³

1 Петли прикрепить к арматуре.
2 Каркасы КР1 привязать к сеткам С1 и С2
3 Арматуру сетки С1 приварить к поз. 4

Ведомость расхода стали на один элемент, кг

Марка	Для арматурных изделий								Для закладных изделий	Общий расход
	Арматурная сталь класса А-I ГОСТ 5781-75					Арм. сталь класса А-III ГОСТ 5781-75			Профильн. сталь ГОСТ 8510-72	
	В ст.3 кп2		В ст.3 пс2			35 ГС			В ст.3 кп2	
	ф6		ф8		Итого	ф8	ф12	Итого	L 100×10	
ПЗ-1132	30.93		0.88		31.81	0.48	29.80	30.28	42.28	104.4

Н.контр	Дякин		14.6.83
ГИП	Лейпунский		
Рук. гр.	Свищева		
Инж.	Морякина		

416-9-17.83-КЖИ1. 421000

Плита ПЗ-1132

Стадия	Масса	Масштаб
Р	850	

Лист | Листов 1

ТЕПЛОЭЛЕКТРОПРОЕКТ

Копировал Дементьева

формат 12

Типовой проект 416-9-17.83 Альбом х ч.2

Инв. № подл. | Подпись и дата | Взам. инв. №
11-4477 | 20.10.83

Прин. инж. | Рецензия | Инв. №

Типовой проект 416-9-17.83 Альбом X 4.2

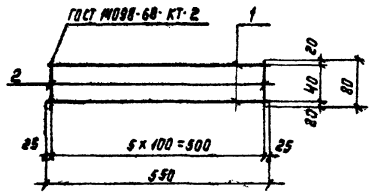

Формат	Зона	Поз	Обозначение	Наименование	Кол.	Примечание
				Документация		
12			КЖИ1. ТТ2	Технические требования		
				к изготовлению арматурных		
				и закладных изделий		
				Детали		Масса ед., кг
				ф6АI ГОСТ 5781-75		
64		1	КЖИ1. 421011	l = 550	2	0.12
64		2	421012	l = 80	6	0.02

Н. контр	Дякин		24.6.81
ГИП	Лейпунский		
Рук. гр	Свищева		
Инж.	Морякина		

416 - 9 - 17.83 - КЖИ1. 421010

Каркас плоский КР1

Стадия	Масса	Масштаб
Р	0.36	

Лист | Листов 1

ТЕЛЭЛЕКТРОПРОЕКТ

Копировал Дементьева Формат 11

20.10.83

11-4070

Типовые проекты 416-9-17.83 Альбом V.2

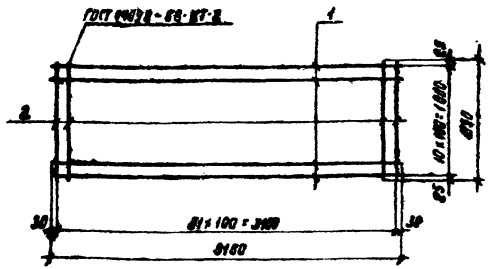

Формат	Зона	Поз.	Обозначение	Наименование	Кол	Примечание
				Документация		
12			КЖИ1. ТТ2	Технические требования к изготовлению арматурных и закладных изделий		
				Детали		масса ед., кг
				ГОСТ 5781-75		
БЧ		1	КЖИ1. 421021	ф 6 AI ℓ = 3160	11	0,70
БЧ		2	421022	ф 12 A III ℓ = 1050	32	0,93

Н. контр.	Дякин		дата 01
ГИП	Левчунский		
Рук. гр.	Свищева		
Инж.	Нерякина		

416 - 9 - 17.83 КЖИ1. 421020

Сетка С1

Стадия	Масса	Масштаб
Р	37,40	
Лист	Листов 1	

ТЕПЛОЭЛЕКТРОПРОЕКТ

Копировал Денетьева Формат А1

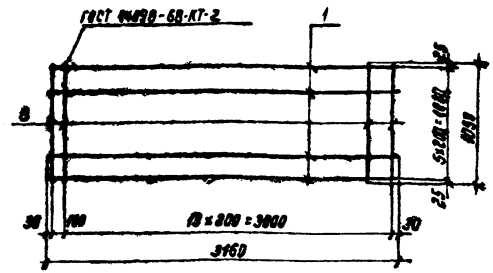

Формат	Зона	Поз.	Обозначение	Наименование	Кол	Примечание
				Документация		
12			КЖИ1. ТТ2	Технические требования к изготовлению арматурных и закладных изделий		
				Детали		масса ед., кг
				ф 6 AI ГОСТ 5781-75		
БЧ		1	КЖИ1. 421031	ℓ = 3160	6	0,70
БЧ		2	421032	ℓ = 1050	17	0,23

Н. контр.	Дякин		дата 01
ГИП	Левчунский		
Рук. гр.	Свищева		
Инж.	Нерякина		

416 - 9 - 17.83 - КЖИ1. 421030

Сетка С2

Стадия	Масса	Масштаб
Р	8,11	
Лист	Листов 1	

ТЕПЛОЭЛЕКТРОПРОЕКТ

Копировал Денетьева Формат А1

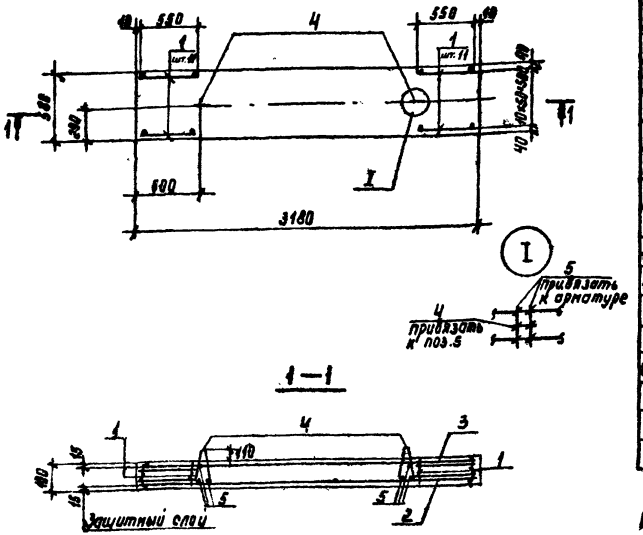

Фирм.	Заказ	Поз.	Обозначение	Наименование	Кол	Примечание
				Документация		
12			КЖИ1. ТТ1	Технические требования		
				К изготовлению		
				железобетонных изделий		
				Сборочные единицы		
11		1	КЖИ1. 421010	Каркас КР1	22	
11		2	422010	Сетка С1	1	
11		3	422020	Сетка С2	1	
				Детали		Масса ед. кг
		4	Серия 3.400-7 вып.1	Петля М8-100	2	
54		5	КЖИ1. 422001	Ф8 А III ГОСТ 5781-75 ℓ = 200	6	0.08
				Материалы		
				Бетон марки М300	0.18	$м^3$

Петли прикрепить к арматуре.

Ведомость расхода стали на один элемент, кг

Марка	Для арматурных изделий									Общий расход
	Арматурная сталь класса А-I ГОСТ 5781-75					Арматурная сталь класса А-III ГОСТ 5781-75				
	Вст.3кп2		Вст.3пс2			35 ГС				
	Ф6		Ф8		Итого	Ф8			Итого	
ПЗ-0632	20.16		0.44		20.60	7.52			7.52	28.12

Н. контр.	Дякин		2.06.81
Гип	Лейпунский		
Рук. гр.	Свищёва		
Инж	Морякина		

416-9-17.83 - КЖИ1. 422000

Плита ПЗ-0632

Стадия	Масса	Масштаб
Р	450	

Лист | Листов 1

ТЕПЛОЭЛЕКТРОПРОЕКТ

Копировал Дементьева

Формат 12

Типовой проект 416-9-17.83 Альбом X ч.2

Инв. № подл. | Подпись и дата | Взам. инв. №

11-4471 | 20.10.83

Типовой проект 416-9-17.83 Альбом X4.2

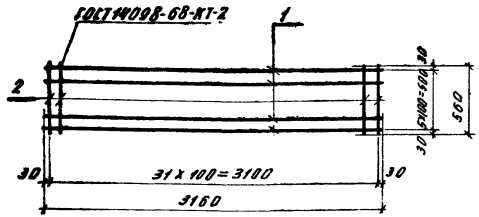

Формат	Зона	Поз.	Обозначение	Наименование	Кол.	Примечание
				Документация		
12			КЖИ1. ТТ2	Технические требования		
				к изготовлению арматурных		
				и закладных изделий		
				Детали		Масса ед., кг
				ГОСТ 5781-75		
64		1	КЖИ1. 422011	Ф6АI ℓ=3160	6	0,70
64		2	422012	Ф8АIII ℓ=560	32	0,22

416 - 9 - 17.83 - КЖИ1. 422010

Сетка С1

Стадия	Масса	Масштаб
Р	11,24	

Лист | Листов 1

Н. контр.	Дякин		24.6.81
ГИП	Лейпунский		
Рук. гр.	Свищева		
Инж.	Морякина		

ТЕПЛОЭЛЕКТРОПРОЕКТ

Формат 11

Инв. № подл. 11-4477 | Подпись и дата | Взам. инв. № | Пров. инж. | Ратаненко | Инв. № подл.

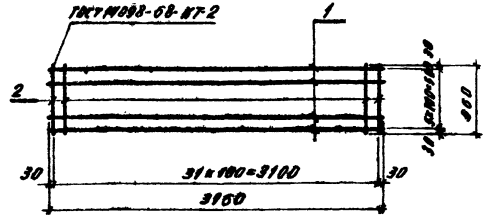

Формат	Зона	Поз.	Обозначение	Наименование	Кол.	Примечание
				Документация		
12			КЖИ1. ТТ2	Технические требования		
				к изготовлению арматурных		
				и закладных изделий		
				Детали		Масса ед., кг
				Ф6АI ГОСТ 5781-75		
64		1	КЖИ1. 422021	ℓ=3160	6	0,70
64		2	422022	ℓ= 560	32	0,12

416 - 9 - 17.83 - КЖИ1. 422020

Сетка С2

Стадия	Масса	Масштаб
Р	8,04	

Лист | Листов 1

Н. контр.	Дякин		24.6.81
ГИП	Лейпунский		
Рук. гр.	Свищева		
Инж.	Морякина		

ТЕПЛОЭЛЕКТРОПРОЕКТ

Копировал: Строганова

Формат 11

Инв. № подл. | Подпись и дата | Взам. инв. № | Пров. инж. | Ратаненко | Инв. № подл.

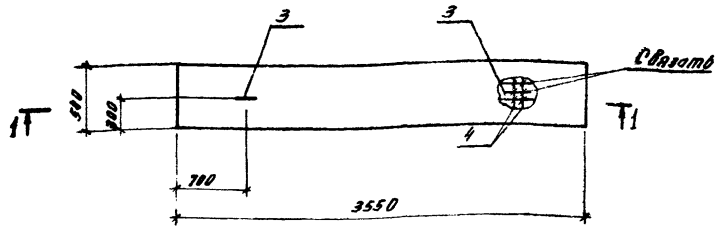

1 - 1

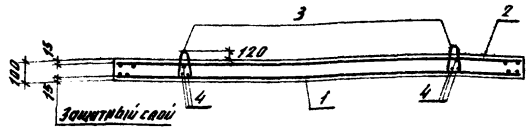

Форм.	Зона	Поз.	Обозначение	Наименование	Кол.	Примечание
				Документация		
12			КЖИ1. ТТ1	Технические требования		
				к изготовлению		
				железобетонных изделий		
				Сборочные единицы		
11		1	КЖИ1. 423010	Сетка С1	1	
11		2	423020	Сетка С2	1	
				Детали		масса ед, кг
		3	Серия 3.400-7 вып. 1	Петля М8-100	2	
64		4	КЖИ1. 423001	ф8 А III ГОСТ 5781-75 ℓ=200	6	0,08
				Материалы		
				Бетон марки М300	0,19	$м^3$

Петли прикрепить к арматуре.

Ведомость расхода стали на один элемент, кг

Марка	Для арматурных изделий										Общий расход
	Арматурная сталь класса А-I ГОСТ 5781-75					Арматурная сталь класса А-III ГОСТ 5781-75					
	Вст.3 кп2		Вст.3 пс2			35ГС					
	ф6		ф8		Итого	ф8				Итого	
ПЗ-0535	10,08		0,44		10,52	8,04				8,04	18,56

Н контр.	Вакин		24.6.81
ГИП	Лейпунский		
Рук. гр.	Свищева		
Инж.	Морякина		

416 - 9 - 17.83 - КЖИ1. 423000

Плита ПЗ-0535

Стадия	Масса	Масштаб
Р	475	

Лист | Листов 1

ТЕПЛОЭЛЕКТРОПРОЕКТ

Копировал: Строганова

Формат 12

Типовой проект 416-9-17.83 Альбом X 4.2

Инв. № подл. | Подпись и дата | Взам. инв. № | Пров. инж. | Романенко

11-44 ТП

Типовой проект 416-9-17.83 Альбом X v. 2

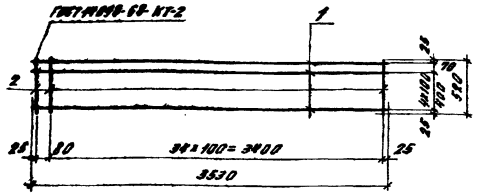

Формат	Зона	Поз.	Обозначение	Наименование	Кол.	Примечание
				Документация		
12			КЖИ1. ТТ2	Технические требования к изготовлению арматурных и закладных изделий.		
				Детали		Масса ед. кг.
				ГОСТ 5781-75*		
64		1	КЖИ1. 423011	ФВАI ℓ=3530	6	0,78
64		2	423012	ФВАIII ℓ=520	36	0,24

Н. контр.	Дякин		
ГИП	Яхонтовский		
Рук. гр.	Сбищева		
Инж.	Маракина		

416-9-17.83-КЖИ1.423010

Сетка С1

Стадия	Масса	Масштаб
Р	12,26	
Лист	Листов 1	

ТЕПЛОЭЛЕКТРОПРОЕКТ

Копировал: Строганова Формат 11

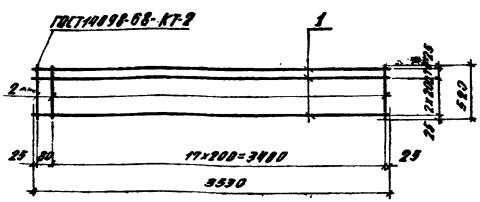

Формат	Зона	Поз.	Обозначение	Наименование	Кол.	Примечание
				Документация		
12			КЖИ1. ТТ2	Технические требования к изготовлению арматурных и закладных изделий		
				Детали		Масса ед. кг.
				ФВАI ГОСТ 5781-75		
64		1	КЖИ1. 423021	ℓ=3530	4	0,78
64		2	423022	ℓ=520	19	0,12

Н. контр.	Дякин		
ГИП	Яхонтовский		
Рук. гр.	Сбищева		
Инж.	Маракина		

416-9-17.83-КЖИ1.423020

Сетка С2

Стадия	Масса	Масштаб
Р	5,40	
Лист	Листов 1	

ТЕПЛОЭЛЕКТРОПРОЕКТ

Копировал: Строганова Формат 11

Типовой проект 5.903-13 вып.2 Альбом 3

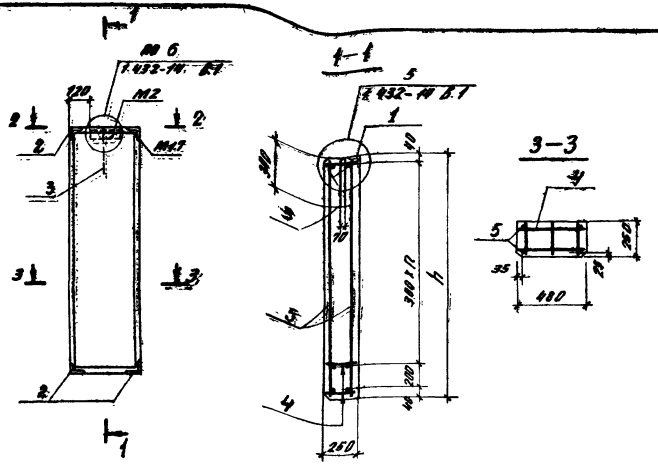

Обозначение	Марка	h мм	n шт.	Масса кг
КЖИ1.501000	ПС50.12.25-П	1180	3	180
-01	ПС50.18.25-П	1780	5	280

Формат	Зона	Поз.	Обозначение	Наименование	Кол.	Примечание
				Документация		
			1.432-14 В.В	Пояснительная записка		
				Сборочные единицы		
		1	1.432-14 В.3	Изделие закладное М2	1	
		2	1.432-14 В.3	Изделие закладное М17	4	
		3	1.432-14 В.3	Петля П1	1	
				Переменные данные для исполнения:		
				КЖИ1.501000 (ПС50.12.25-П)		
				Сборочные единицы		
11		4	КЖИ1.501010	Каркас КР1	5	
				Детали		Масса ед. кг
БЧ		5		ФБВ I ГОСТ 6727-53 l=1160	4	0,18
				Материалы		
				Бетон марки М50/М100	0,72/0,07	м³
				КЖИ1.501000-01 (ПС50.18.25-П)		
				Сборочные единицы		
11		4	КЖИ1.501010	Каркас КР1	7	
				Детали		
БЧ		6		ФБВ I ГОСТ 6727-53 l=1760	4	0,27
				Материалы		
				Бетон марки М50/М100	0,98/0,09	м³

Ведомость расхода стали на один элемент, кг

Марка элемента	Для арматурных изделий: Арм. сталь класса А-I ГОСТ 5781-75 Вст. 3пс2 ф10	ф12	Итого	Холоднотянутая проволока класса В-I ГОСТ 6727-53 ф4	ф5	Итого	Итого	Для закладных изделий: Арм. сталь класса А-II ГОСТ 5781-75 ф10			Прокатная сталь ГОСТ 19903-74 Уголок 0=6	ГОСТ 8509-72 L63×6	Итого	Общий расход
ПС50.12.25-П	0,6	2,2	2,8	1,6	1,4	3,0	3,8	1,8			0,6	6,2	8,6	12,4
ПС50.12.25-А	0,6	0,2	0,8	1,8	2,7	4,5	5,3	1,8			0,6	6,2	8,6	13,9

Н. контр.	Дякин		
ГИП	Перова		
Рук. гр.	Расная		
Инж.	Моряки на		

416-9-П.83-КЖИ1.501000

Панель (ПС50.12.25-П, ПС50.18.25-П)

Стадия	Масса	Масштаб
Р	см. табл.	
Лист	Листов 1	

ТЕПЛОЭЛЕКТРОПРОЕКТ

Копировал Строганова. Формат А2

Типовой проект 416-9-17.83 Альбом X 4.2

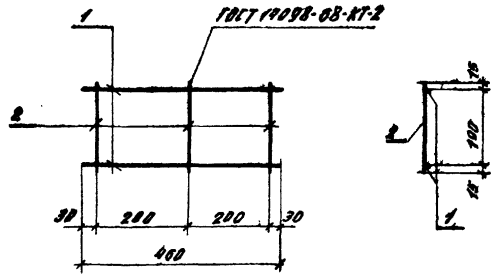

Формат	Зона	Поз.	Обозначение	Наименование	Колич.	Примеч.
				Документация		
12			КЖИ1. ТТ2	Технические требования		
				к изготовлению арматурных		
				и закладных изделий		
				Детали		Масса ед. кг
64		1	КЖИ1. 501011	Ф5ВI $e=460$	2	0,2
64		2	501012	Ф4ВI $e=220$	3	0,1
				ГОСТ 6727-80		

Инв. № подл.	Подпись и дата	Взам. инв. №	
11-4477	20.10.83		

416 - 9 - 17.83 - КЖИ1.501010

Каркас плоский КР1

Стадия	Масса	Масштаб
Р	0,7	

Лист | Листов 1

Н. контр.	Дякин		24.6.81
Сил	Леонова		
Рук. гр.	Рясная		
Инж.	Морякина		

ТЕПЛОЭЛЕКТРОПРОЕКТ

Копировал Строганова. Формат 11

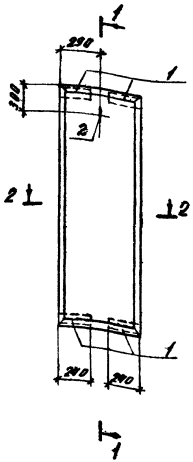

1—1

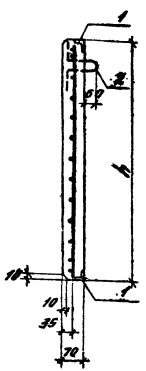

2—2

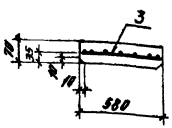

Обозначение	Марка	h мм	Масса кг
КЖИ1.601000	ПС60.12-1ВI-Т	1185	125
-01	ПС60.18-1ВI-Т	1785	175

Формат	Зона	Поз.	Обозначение	Наименование	Кол.	Примечание
				Документация		
			1.432-15 в.0	Пояснительная записка		
				Сборочные единицы		
		1	1.432-15 в.2	Изделие закладное М1	4	
				Детали		
		2	1.432-15 в.2	Петля П3	1	
			Переменные данные	для исполнения		
				КЖИ1.601000 (ПС60.12-1ВI-Т)		
				Сборочные единицы		
11		3	КЖИ1. 601 010	Сетка С1	1	
				Материалы		
				Бетон марки М300	0,05	$м^3$
				КЖИ1.601000-01 (ПС60.18-1ВI-Т)		
				Сборочные единицы		
11		3	КЖИ1. 601 020	Сетка С2	1	
				Материалы		
				Бетон марки М300	0,07	$м^3$

Ведомость расхода стали на один элемент, кг.

Марка элемента	Для арматурных изделий: Арм. сталь класса А-I ГОСТ 5781-75 ВСт.3 ПС 2 ф8			Холоднотянутая пров. класса В-I ГОСТ 6727-53 ф4		Итого	Для закладных изделий: Арм. сталь класса А-II ГОСТ 5781-75 ф10		Профильная сталь ГОСТ 8509-72 ВСт3КП2 L56x5		Итого	Общий расход
ПС60.12-1ВI-Т	0,2			1,6		1,8	3,0		4,08		7,08	8,88
ПС60.18-1ВI-Т	0,2			2,4		2,6	3,0		4,08		7,08	9,68

Н. контр.	Дякин		24.6.87
ГИП	Леонова		
Рук. гр.	Росная		
Инж.	Морякина		

416-9-17.83-КЖИ1.601 000

Панель (ПС60.12-1ВI-Т; ПС60.18-1ВI-Т)

Стадия	Масса	Масштаб
Р	см. табл.	

Лист | Листов 1

ТЭП ТЕПЛОЭЛЕКТРОПРОЕКТ

Копировал: Формат 12

Инв. № подл. 11-4471 | Подпись и дата 20.10.83 | Взам. инв. №

Типовой проект №16-9-17.83 Альбом X ч. 2

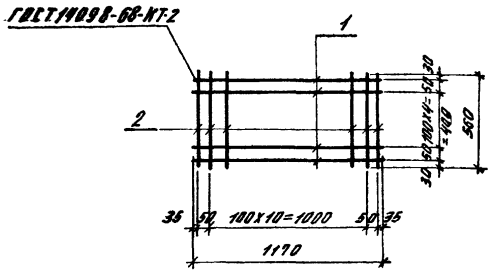

Формат	Зона	Поз.	Обозначение	Наименование	Кол.	Примечание
				Документация		
			1.432-15 В.О	Пояснительная записка		
				Детали		
				ГОСТ 6727-53		Масса ед. кг
64		1	КЖИ1. 601 011	4ВI e=1170	7	0,11
64		2	601 012	4ВI e=560	13	0,06

Взам. инв. №

Подпись и дата

Инв. № подл. П-4 ИТП

Н. контр.	Дякин		24.6.81
ГИП	Леонова		
Рук. гр.	Рясная		
Инж.	Морякина		

146-9-17.83-КЖИ1. 601010

Сетка С1

Стадия	Масса	Масштаб
Р	1,55	

Лист | Листов 1

ТЕПЛОЭЛЕКТРОПРОЕКТ

Копировал: Формат 11

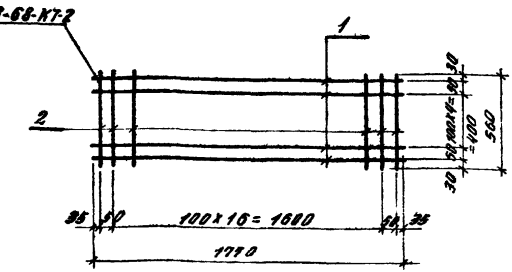

Формат	Зона	Поз.	Обозначение	Наименование	Кол.	Примеч.
				Документация		
			1.432-15 В.О.	Пояснительная записка		
				Детали		
				ГОСТ 6727-80		Масса ед кг
64		1	КЖИ1. 601021	4ВI e=1770	7	0,18
64		2	601 022	4ВI e=560	19	0,06

Взам. инв. №

Подпись и дата

Инв. № подл.

Н. контр.	Дякин		24.6.81
ГИП	Леонова		
Рук. гр.	Рясная		
Инж.	Морякина		

416-9-17.83-КЖИ1. 601020

Сетка С2

Стадия	Масса	Масштаб
Р	2,39	

Лист | Листов 1

ТЕПЛОЭЛЕКТРОПРОЕКТ

Копировал: Строгонова Формат 11

Типовой проект 16-9-17.83 Альбом X 42

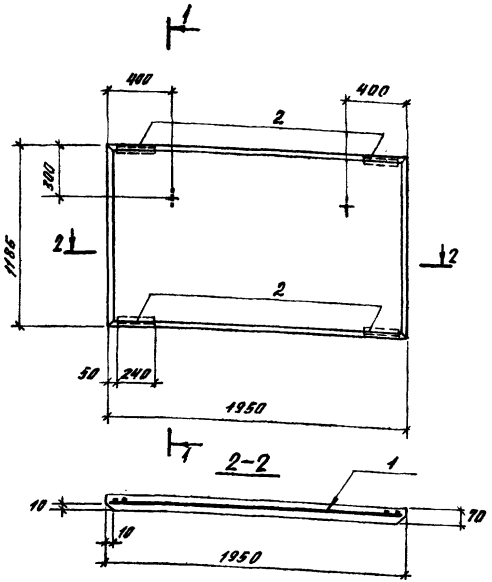

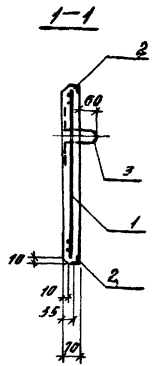

Формат	Зона	Поз.	Обозначение	Наименование	Кол.	Примеч.
				Документация		
			1.432-15 в.0	Пояснительная записка	-	
				Сборочные единицы		
		1	КЖИ1. 602 010	Сетка С1	1	
		2	1.432-15 в.2	Изделие закладное М1	4	
				Детали		
		3	1.432-15 в.2	Петля П3	2	
				Материалы		
				Бетон марки М 300	0,16	$м^3$

Ведомость расхода стали на один элемент, кг

Марка элемента	Для арматурных изделий: Арм. сталь класса А-I ГОСТ 5781-75 Вст.3 ПС 2			Холоднотянутая проволока класса ВI ГОСТ 6727-53		Итого	Для закладных изделий: Арм. сталь класса А-III ГОСТ 5.1459-72			Профильная сталь ГОСТ 8509-72 Вст.3 КП 2		Итого	Общий расход
	Ф8			Ф4			Ф10			L56x5			
ПС200.12-1ВI-Т	0,40			4,60		5,00	3,00			4,10		7,10	12,10

Н.контр.	Дякин	[signature]	24.6.81
ГИП	Леонова	[signature]	
Рук.гр.	Рясная	[signature]	
Инж.	Морякина	[signature]	

146-9-17.83 - КЖИ1. 602000

Панель ПС200.12-1ВI-Т

Стадия	Масса	Масштаб
Р	400	1:25

Лист | Листов 1

ТЕПЛОЭЛЕКТРОПРОЕКТ

Формат 12

Инв. № подл. 11-4477 | Подпись и дата 20.10.83 | Взам. инв. №

Типовой проект 416-9-17.83 Альбом X 42

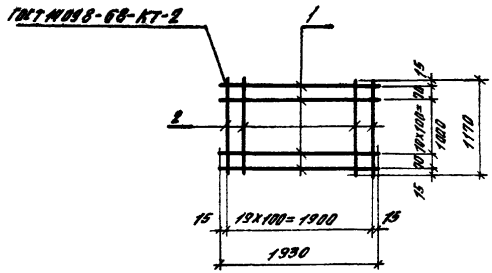

Формат	Зона	Поз.	Обозначение	Наименование	Колич.	Примечание
				Документация		
			1.432-15 В.0	Пояснительная записка		
				Детали		
				ГОСТ 6727-80		масса ед. кг
64		1	КЖИ1. 602 011	4 ВI l=1930	13	0,2
64		2	602 012	4 ВI l=1170	20	0,1

Н. контр.	Дякин		24.6.81
ГИП	Леонова		
Рук. гр.	Рясная		
Инж.	Морякина		

416-9-17.83-КЖИ1.602010

Сетка С1

Стадия	Масса	Масштаб
Р	4,6	

Лист | Листов 1

ТЕПЛОЭЛЕКТРОПРОЕКТ

11-447Н

Копировал: Строганова Формат 11

Типовой проект 416-9-17.83 Альбом X 4.2

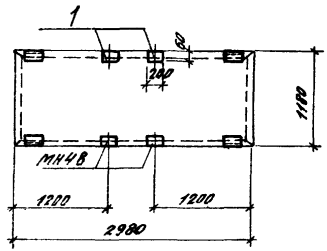

Ведомость расхода стали на дополнительные закладные изделия, кг

Марка	Для закладных изделий						Всего
	Арм. сталь класса А-III ГОСТ 5781-75			Профильная сталь ГОСТ 19903-74 ВСТ3 КП2			
	Ф8			Б=8			
ПС300.12-1ВI-Т-21-а	0,8			3,2			4,0

Формат	Зона	Поз.	Обозначение	Наименование	Колич.	Примечание
				Сборочные единицы		
			1.432-15 Вып. 1	Панель ПС300.12-1ВI-Т-21	1	со всеми закл. издел.
11		1	КЖИ1.837 000	Изделие закладное МН48	4	1,0

416-9-17.83 - КЖИ1.603000

Панель ПС 300.12-1ВI-Т-21-а

Стадия	Масса	Масштаб
Р	630	1:50

Лист | Листов 1

ТЕПЛОЭЛЕКТРОПРОЕКТ

Н. контр. Дякин
Гип. Леонова
Рук. гр. Ярская
Инж. Морякина

Формат 11

Инв. № подл. | Подпись и дата | Взам. инв. №

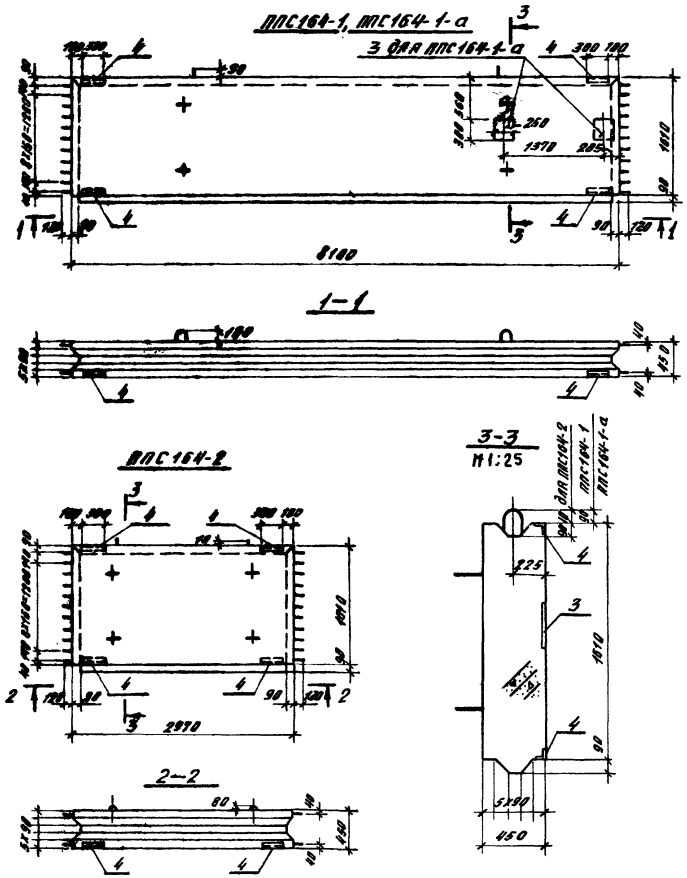

Формат	Зона	Поз.	Обозначение	Наименование	Количество на исполнение –	01	02	Примечание
				Документация				
12			КЖИ1. ТТ1	Технические требования				
				к изготовлению				
				железобетонных изделий				
				Сборочные единицы				
12		1	КЖИ1. 701 100	Каркас пространственный КП1	1	1		
12		2	701 200	КП2			1	
				Изделия закладные				
12		3	КЖИ1. 807 000	МН 10		2		
11		4	823 000	МН 37	4	4	4	
				Материалы				
				Бетон марки М300	5,9	5,9	2,2	$м^3$
					ППС164-1	ППС164-1-а	ППС164-2	

Обозначение	Марка	Масса ед.кг
КЖИ1. 701 000	ППС164-1	14750
-01	ППС164-1-а	14750
-02	ППС164-2	5500

Н. контр.	Дякин		24.6.81
ГИП	Прилуцкий		
Рук. гр.	Бердичевская		
Инж.	Гайнулина		

416 - 9 - 17.83 - КЖИ1. 701000

Плита (ППС164-1, ППС164-1-а, ППС164-2)

Стадия	Масса	Масштаб
Р	См. таблицу	1:50

Лист 1 | Листов 2

ТЕПЛОЭЛЕКТРОПРОЕКТ

Копировал Строганова Формат 12

Типовой проект 416-9-17.83 Альбом X 4.2

Инв. № подл. 11-4071 | Подпись и дата 24.6.81 | Взам. инв. № | Проб. рук. гр. | Рясная

Схемы армирования

ППС 164-1, ППС 164-1-а

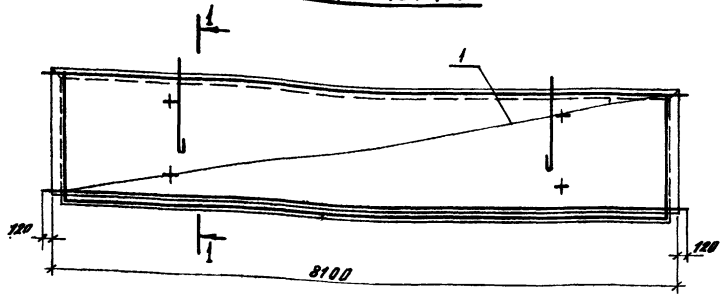

ППС 164-2

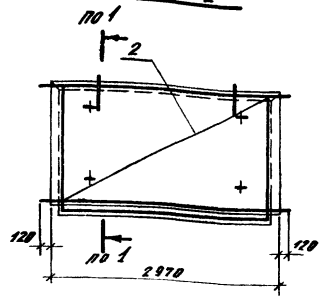

1–1

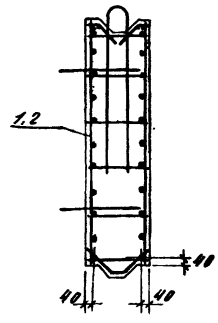

Ведомость расхода стали на 1 элемент, кг

Марка элемента	Для арматурных изделий												Для закладных изделий									Общий расход
	Арматурная сталь класса А-I ГОСТ 5781-75								Арматурная сталь класса А-III ГОСТ 5.1459-72			Всего	Профильная сталь				Арматурная сталь класса А-III					
	Вст.3 кп 2	Вст.3 пс 2						Итого	35ГС		Итого		ГОСТ 8509-72 Вст.3 кп 2	ГОСТ 19903-74 Вст.3 пс 6		Итого	ГОСТ 5781-75	ГОСТ 5.1459-72			Всего	
																	35ГС					
	ф8	ф12		ф16	ф20	ф28	ф32		ф20	ф28			L75х6	-δ=10			ф8		ф10	ф12	Итого		
ППС 164-1	36,3	202,0				37,48	37,64	313,4		886,2	886,2	1199,6	8,28			8,28	1,6				1,6	9,88	1209,5
ППС 164-1-а	36,3	202,0				37,48	37,64	313,4		886,2	886,2	1199,6	8,28	11,78		20,06	1,6		0,36	3,84	5,8	25,86	1225,5
ППС 164-2	13,62	77,7		5,56	5,38			102,3	87,2	170,5	257,7	360,0	8,28			8,28	1,6				1,6	9,88	369,9

Копировал Формат 12

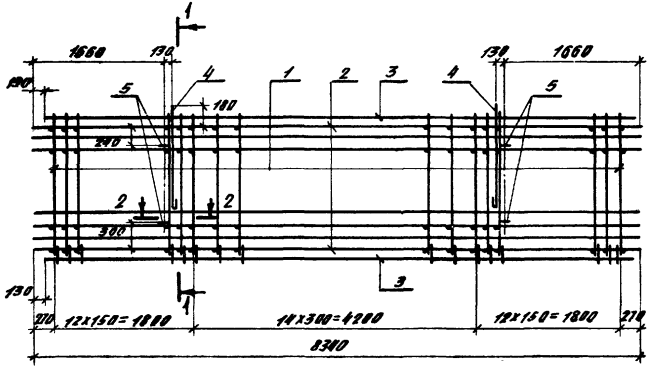

1–1

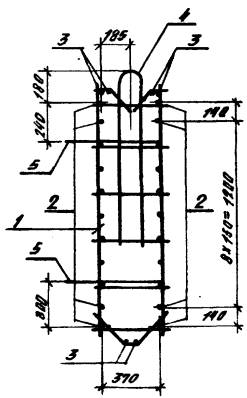

2–2

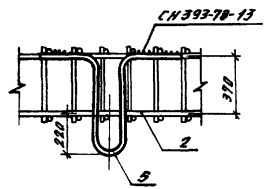

Формат	Зона	Поз.	Обозначение	Наименование	Кол.	Примечание
				Документация		
12			КЖИ1. ТТ2	Технические требования к изготовлению арматурных и закладных изделий		
				Сборочные единицы		
11		1	КЖИ1. 701 110	Каркас плоский КП1	39	
				Детали		Масса ед., кг
Б4		2	КЖИ1. 701 101	Ф28А III ГОСТ 5.1459-72 ℓ=8340	22	40,28
Б4		3	701 102	Ф8А I ГОСТ 5781-75 ℓ=8080	6	3,19
11		4	КЖИ1. 834 000	Петля П2	2	
11		5	836000-01	Петля П5	4	

				416 - 9 - 17.83 - КЖИ1.701 100			
				Каркас пространственный КП1	Стадия	Масса	Масштаб
					Р	1199,6	
Н. контр	Дякин		24.6.81		Лист	Листов 1	
Гип	Пейпунский				ТЕПЛОЭЛЕКТРОПРОЕКТ		
Рук. гр.	Бердичевская						
Инж.	Гайнуллина						

Копировал Строганова Формат 12

Типовой проект 416-9-17.83 Альбом X ч. 2

Инв. № подл. 11-4477 | Подпись и дата | Взам. инв. №

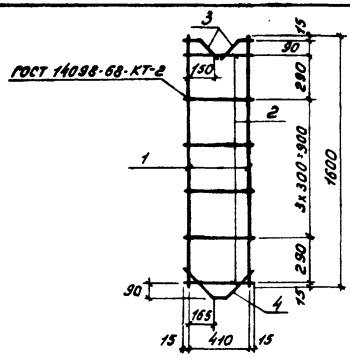

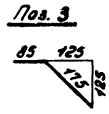



Формат	Зона	Поз.	Обозначение	Наименование	Кол.	Примечание
				Документация		
12			КЖИ1. ТТ2	Технические требования к		
				изготовлению арматурных		
				и закладных изделий		
				Детали		Масса ед., кг
				ГОСТ 5781-75		
БУ		1	КЖИ1. 701111	⌀12АI ℓ=1600	2	1,42
БУ		2	701112	⌀12АI ℓ=440	6	0,39
БУ		3	701113	⌀8АI ℓ=260	2	0,10
БУ		4	701114	⌀8АI ℓ=600	1	0,24

416 - 9 - 17.83 - КЖИ1. 701110

Каркас плоский КР1

Стадия	Масса	Масштаб
Р	5,62	

Лист | Листов 1

Н. контр.	Дякин		24.6.81
ГИП	Лейпунский		
Рук. гр.	Бердичевская		
Инж.	Гайнуллина		

ТЕПЛОЭЛЕКТРОПРОЕКТ

Формат 11

Типовой проект 416-9-17.83 Альбом X ч.2

Инв. № подл. | Подпись и дата | Взам. инв. №

Пров. рук. гр. | Рясная

Дата 20.10.83

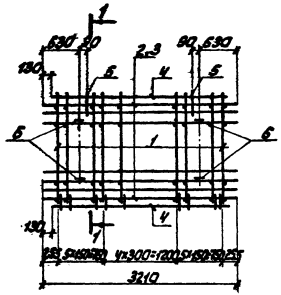

1-1

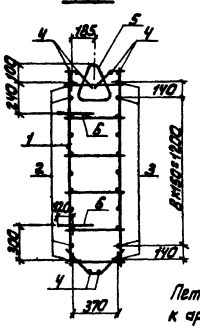

Петли поз. 5,6 привязать к арматуре каркаса

Формат	Зона	Поз.	Обозначение	Наименование	Кол.	Примечание
				Документация		
12			КЖИ1.ТТ2	Технические требования к изготовлению арматурных и закладных изделий		
				Сборочные единицы		
11		1	КЖИ1.701110	Каркас плоский КР1	15	
				Детали		Масса ед., кг
64		2	КЖИ1.701201	Ф28АIII ГОСТ 5.1459-72 ℓ=3210	11	15.5
64		3	701202	Ф20АIII ГОСТ 5.1459-72 ℓ=3210	11	7.93
64		4	701203	Ф8АI ГОСТ 5781-75 ℓ=2950	6	1.17
		5	Серия 3.400-7, вып.1	Петля М20-250	2	
		6	Серия 3.400-7, вып.1	Петля М16-200	4	

Н.контр.	Дякин		24.6.81
ГИП	Лейкунский		
Рук.гр.	Бердичевский		
Инж.	Гайнуллина		

416 - 9 - 17.83 - КЖИ1.701200

Каркас пространственный КП2

Стадия	Масса	Масштаб
Р	360.0	

Лист | Листов 1

ТЕПЛОЭЛЕКТРОПРОЕКТ

Копировал: Орлова

Формат 12

Типовой проект

Инв. № подл. 11-4477 | Подп. 20.10.83

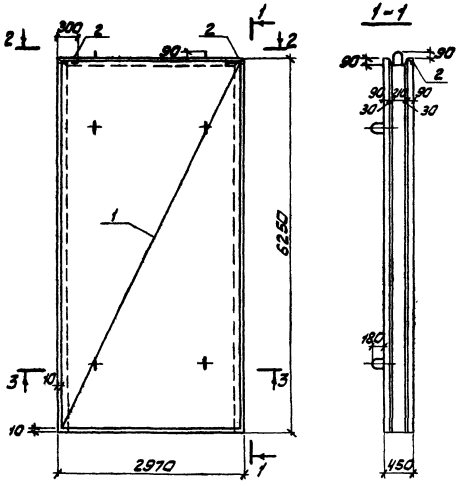

Схема армирования

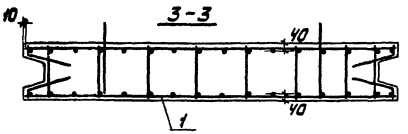

Формат	Зона	Поз.	Обозначение	Наименование	Кол.	Примечание
				Документация		
12			КЖИ1.ТТ1	Технические требования к изготовлению железобетонных изделий		
				Сборочные единицы		
12		1	КЖИ1.702100	Каркас пространственный КП1	1	
11		2	КЖИ1.823000	Изделие закладное МН37	2	
				Материалы		
				Бетон марки М300	7,8	м³

Ведомость расхода стали на 1 элемент, кг

Марка элемента	Для арматурных изделий										Для закладных изделий				Общий расход
	Арматурная сталь класса А-I ГОСТ 5781-75					Арматурная сталь класса А-III ГОСТ 5.1459-72				Всего	Профильн. сталь ГОСТ 8509-72	Армат. сталь класса А-III ГОСТ 5781-75		Всего	
	ВСт.3кп2		ВСт.3пс2		Итого	35ГС		Итого			ВСт.3кп2	35ГС			
	Ф8	Ф10	Ф28	Ф32		Ф12	Ф28				L75×6	Ф8			
ППС 624-1	19,0	135,4	58,4	49,0	261,8	88,5	491,4	579,9	841,7		4,14	0,8		4,94	846,6

416 - 9 - 17.83 - КЖИ1.702000

Плита ППС 624-1

Стадия	Масса	Масштаб
Р	19500	1:50

Лист | Листов 1

Н. контр.	Дякин		24.10.83
Гип	Лейпунский		
Рук. гр.	Бердичевская		
Инж.	Гайнуллина		

ТЕПЛОЭЛЕКТРОПРОЕКТ

Копировал: Орлова

Формат 12

Типовой проект 410-3-11.83 Альбом X 4.2

Инв. № подл. | Подпись и дата | Взам. инв. № | Пров. рук. гр. | Рясная | Инв. № подл. 11-4-1177 | 20.10.83

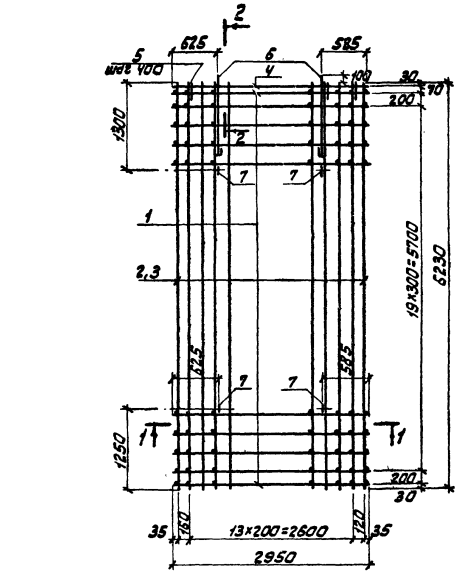

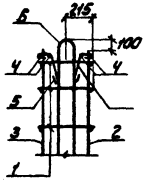

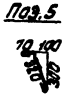

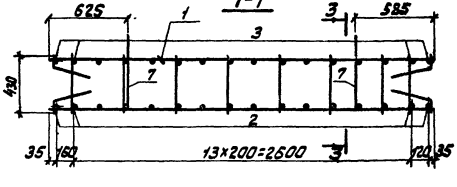

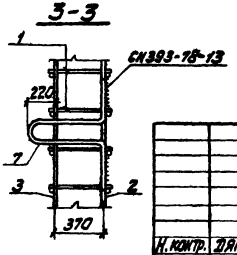

Петли поз.6 привязать к арматуре каркаса

Формат	Зона	Поз.	Обозначение	Наименование	Кол.	Примечание
				Документация		
12			КЖИ1.ТТ2	Технические требования к изготовлению арматурных и закладных изделий		
				Сборочные единицы		
11		1	КЖИ1.702 110	Каркас плоский КР1	22	
				Детали		Масса ед., кг
Б4		2	КЖИ1.702 101	Ф28АIII ГОСТ5.1459-72 ℓ=6230	16	30,09
Б4		3	702 102	Ф12АIII ГОСТ5.1459-72 ℓ=6230	16	5.53
Б4		4	702 103	Ф10АI ГОСТ5781-75 ℓ=2950	4	1.83
Б4		5	702 104	Ф8АI ГОСТ 5781-75 ℓ=500	16	0.20
11		6	КЖИ1.833 000	Петля П1	2	
11		7	836000	Петля П4	4	

416 - 9 - 17.83 - КЖИ1.702100

Каркас пространственный КП1

Стадия	Масса	Масштаб
Р	831,7	

Лист | Листов 1

Н. контр.	Дякин		24.6.81
ГИП	Лейпунский		
Рук.гр.	Бердичевская		
Инж.	Гайнуллина		

ТЕЛЕЭЛЕКТРОПРОЕКТ

Копировал: Орлова

Формат 12

Типовой проект 416-9-17.83 Альбом X 4.2

Инв.№ подл. 11-4477 | Подпись и дата 20.10.83 | Взам.инв.№ | Пров.рук.гр. | Рясная

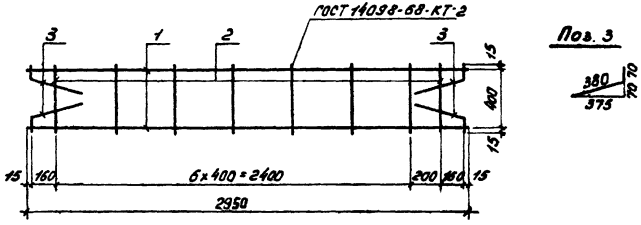

Формат	Зона	Поз.	Обозначение	Наименование	Кол.	Примечание
				Документация		
12			КЖИ1.772	Технические требования к изготовлению арматурных и закладных изделий		
				Детали		Масса ед., кг
				ГОСТ 5781-75		
БЧ		1	КЖИ1.702111	⌀10АI ℓ=2950	2	1,83
БЧ		2	702112	⌀10АI ℓ=430	8	0,27
БЧ		3	702113	⌀8АI ℓ=450	4	0,18

Типовой проект 416-9-17.83 Альбом X ч.2

Инв. N подл. | Подпись и дата | Взам. инв. N | Пров. рук. гр. | Рясная | Ясен

11-4477 | 20.10.83

Н. контр.	Дякин		24.6.81
ГИП	Леолунский		
Рук. гр.	Бердичевская		
Инж.	Гайнуллина		

416 - 9 - 17.83 - КЖИ1.702110

Каркас плоский КР1

Стадия	Масса	Масштаб
Р	6,54	

Лист | Листов 1

ТЕПЛОЭЛЕКТРОПРОЕКТ

Формат 11

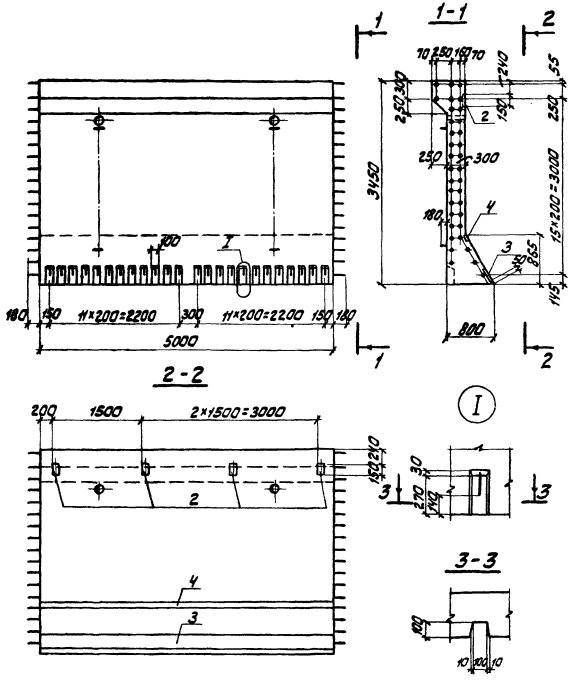

Формат	Зона	Поз.	Обозначение	Наименование	Кол.	Примечание
				Документация		
12			КЖИ1.ТТ1	Технические требования к изготовлению железобетонных изделий		
				Сборочные единицы		
12		1	КЖИ1.703100	Каркас пространственный КП1	1	
				Изделия закладные		
12		2	812000-04	МН29	4	
11		3	814000	МН23	5,0	п.м
11		4	816000	МН25	5,0	п.м
				Материалы		
				Бетон марки М300, Мрз 50	6,7	м³

416-9-17.83 Альбом Х.4.2

Типовой проект

Инв. № подл.	Подпись и дата	Взам. инв. №	Пров. рук. гр.	Рясная
11-4477	20.10.83			

416-9-17.83 - КЖИ1.703000

Плита ППС 348-1

Стадия	Масса	Масштаб
Р	16770	1:50

Лист 1 Листов 2

Н. контр.	Дякин		24.6.81
ГИП	Лейпунский		
Рук.гр.	Бердичевская		
Рук.гр.	Маркова		

ТЕПЛОЭЛЕКТРОПРОЕКТ

Копировал: Орлова

Формат 12

Типовой проект 416-9-17.83 Альбом X 4.2

Схема армирования

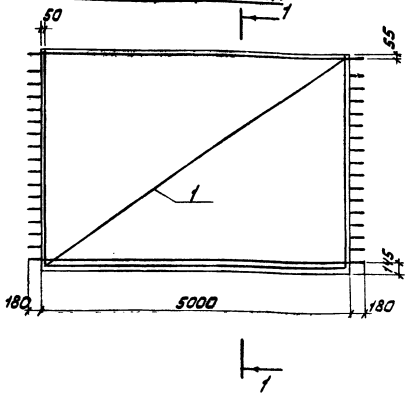

1-1

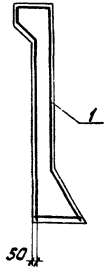

Ведомость расхода стали на один элемент, кг

Марка	Для арматурных изделий									Для закладных изделий												Общий расход
	Армат. сталь класса А-III ГОСТ 5.1459-72			Арматурная сталь класса А-I ГОСТ 5781-75					Всего	Профильная сталь ГОСТ 19903-74				Арматурная сталь класса А-III ГОСТ 5781-75			Труба ГОСТ 10704-76			Всего	
	35ГС		Итого	ВСт.3кп2		ВСт.3пс2		Итого		ВСт3кп2	ВСт3пс6		Итого	35ГС			Итого	ВСт3кп2		Итого		
	Ф12	Ф20		Ф10			Ф28			-б=8		-б=10		Ф8	Ф10			102×3,5				
ППС 348-1	291,8	195,4	487,2	110,8			30,92	141,7	628,9	28,86		98,2	127,3	5,06	9,50		14,56	5,1		5,1	147,0	775,9

Инв. № подл. 11-4477 | Подпись и дата 20.10.83 | Взам. инв. № | Пров. рук. гр. | Рясная

416-9-17.83-КЖИ1.703 000 | Лист 2

Копировал: Орлова | Формат 12

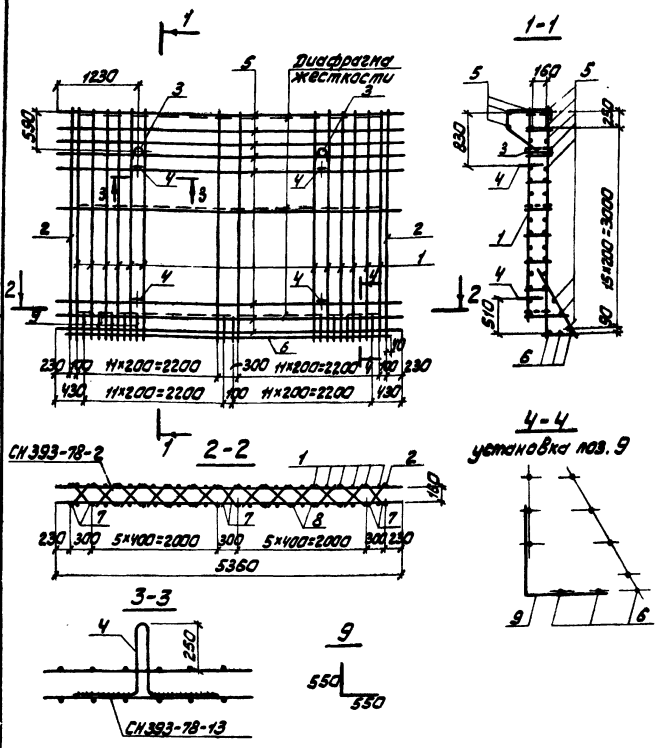

Формат	Зона	Поз.	Обозначение	Наименование	Кол.	Примечание
				Документация		
12			КЖИ1.ТТ2	Технические требования к изготовлению арматурных и закладных изделий		
				Сборочные единицы		
				Каркас плоский		
11		1	КЖИ1.703110	КР1	24	
11		2	703120	КР2	2	
11		3	829000	Изделие закладное МН44	2	
				Детали		масса ед., кг
11		4	836000-02	Петля П6	4	
				ГОСТ 5.1459-72		
64		5	КЖИ1.703101	Ф12АIII ℓ=5360	35	4,76
64		6	703102	Ф12АIII ℓ=4980	3	4,42
				ГОСТ 5781-75		
64		7	703103	Ф10АI ℓ=400	18	0,25
64		8	703104	Ф10АI ℓ=500	60	0,31
64		9	703105	Ф10АI ℓ=1100	24	0,68

Н.контр.	Дякин		24.6.81
ГИП	Лейчинский		
Рук.гр.	Бердичевская		
Рук.гр.	Маркова		

416-9-17.83-КЖИ1.703100

Каркас пространственный КП1

Стадия	Масса	Масштаб
Р	634.9	

Лист | Листов 1

ТЕЛЕОЭЛЕКТРОПРОЕКТ

Копировал: Орлова

Формат 12

Типовой проект 416-9-17.83 Альбом X 4.2

Инв. № подл. | Подпись и дата | Взам. инв. № | Инв. рук. гр. | Гясная

11-4477 | 20.10.83

Типовой проект 416-9-1703 Альбом X 4.2

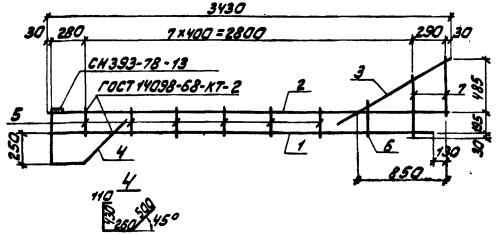

Формат	Зона	Поз.	Обозначение	Наименование	Кол.	Примечание
				Документация		
12			КЖИ1.ТТ2	Технические требования к изготовлению арматурных и закладных изделий		
				Детали		масса ед., кг
54		1	КЖИ1.703111	Ф20АIII ГОСТ5.1459-72 ℓ=3300	1	8,14
54		2	703112	Ф12АIII ГОСТ5.1459-72 ℓ=3430	1	3,05
54		3	703113	Ф12АIII ГОСТ5.1459-72 ℓ=1150	1	1,02
54		4	703114	Ф10АI ГОСТ 5781-75 ℓ=1300	1	0,80
54		5	703115	Ф10АI ГОСТ 5781-75 ℓ=250	6	0,15
54		6	703116	Ф10АI ГОСТ 5781-75 ℓ=340	1	0,21
54		7	703117	Ф10АI ГОСТ 5781-75 ℓ=530	2	0,33

416-9-17.83-КЖИ1.703110

Каркас плоский КР1

Стадия	Масса	Масштаб
Р	14,78	

Лист | Листов 1

Н.контр.	Дякин		24.6.81
ГИП	Лейпунский		
Рук.гр.	Бердичевский		
Рук.гр.	Маркова		

ТЕПЛОЭЛЕКТРОПРОЕКТ

Копировал: Орлова

Формат 11

Инв.№ подл. | Подпись и дата | Взам.инв.№

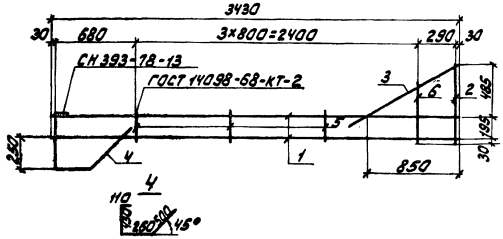

Формат	Зона	Поз.	Обозначение	Наименование	Кол.	Примечание
				Документация		
12			КЖИ1.ТТ2	Технические требования к изготовлению арматурных и закладных изделий		
				Детали		масса ед., кг
54		1	КЖИ1.703121	Ф12АIII ГОСТ5.1459-72 ℓ=3430	2	3,05
54		2	703122	Ф10АI ГОСТ 5781-75 ℓ=720	1	0,44
54		3	703123	Ф12АIII ГОСТ5.1459-72 ℓ=1150	1	1,02
54		4	703124	Ф10АI ГОСТ 5781-75 ℓ=1300	1	0,80
54		5	703125	Ф10АI ГОСТ 5781-75 ℓ=250	3	0,15
54		6	703126	Ф10АI ГОСТ 5781-75 ℓ=530	1	0,33

416-9-17.83-КЖИ1.703120

Каркас плоский КР2

Стадия	Масса	Масштаб
Р	9,14	

Лист | Листов 1

Н.контр.	Дякин		24.6.81
ГИП	Лейпунский		
Рук.гр.	Бердичевский		
Рук.гр.	Маркова		

ТЕПЛОЭЛЕКТРОПРОЕКТ

Копировал: Орлова

Формат 11

Инв.№ подл. | Подпись и дата | Взам.инв.№ | Пров.рук.гр. | Рясная

Типовой проект 416-9-17.83 Альбом X 4.2

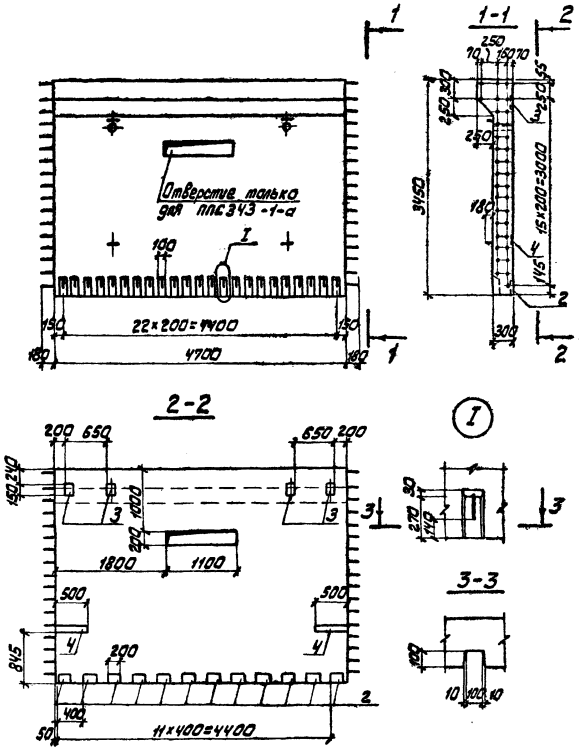

Формат	Зона	Поз.	Обозначение	Наименование	Кол.	Примечание
				Документация		
12			КЖИ1.ТТ1	Технические требования к изготовлению железобетонных изделий		
				Сборочные единицы		
12		1	КЖИ1.704100	Каркас пространств. КП1	1	
				Изделия закладные		
12		2	812 000-03	МН 28	12	
12		3	-04	МН 29	4	
11		4	816 000	МН 25	1,0	м
				Переменные данные для исполнений		
				КЖИ1.704 000		
				Материалы		
				Бетон марки М300, Мрз 50	5,3	м³
				КЖИ1.704 000-01		
				Материалы		
				Бетон марки М300, Мрз 50	5,2	м³

Обозначение	Марка	Масса ед., т
КЖИ1.704.000	ППС 343-1	13,25
-01	ППС 343-1-а	13,00

Н. контр.	Дякин		24.6.83
ГИП	Лейбунский		
Рук. гр.	Бердичевская		
Рук. гр.	Маркова		

416-9-17.83 - КЖИ1.704 000

Плита (ППС 343-1; ППС 343-1-а)

Стадия	Масса	Масштаб
Р	см. табл.	1:50

Лист 1 Листов 2

ТЕЛЕЗАЕКТРОПРОЕКТ

Копировал: Орлова

Формат 12

Инв. № подл. 11-4 ЦТМ | Подпись и дата | Взам. инв. № | Пров. рук. гр. | Рясная

Типовой проект 416-9-17.83 Альбом X 4.2

Схема армирования

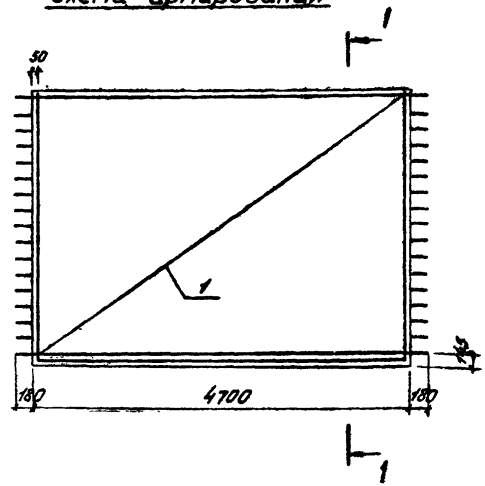

1-1

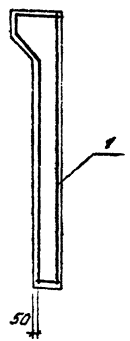

Ведомость расхода стали на элемент, кг.

Марка	Для арматурных изделий												Для закладных изделий											Общий расход
	Арматурная сталь класса А-III ГОСТ 5.1459-72					Арматурная сталь класса А-I ГОСТ 5781-75						Всего	Профильная сталь ГОСТ 19903-74				Арматурная сталь класса А-III				Труба ГОСТ 10704-76		Всего	
	35ГС				Итого	В Ст.3кп2			В Ст.3пс2		Итого		В Ст.3кп2	В Ст.3пс6		Итого	ГОСТ 5781-75	ГОСТ 5.1459-72		Итого	В Ст.3кп2	Итого		
																	35ГС							
	ф 12	ф16	ф 20			ф10			ф 28				-δ=8	-δ=10			ф 8	ф 10			102x3,5			
ППС 343-1 ППС 343-1-а	173,5	124,4	187,2		485,1	86,1			30,92		117,0	602,1	8,78	28,32		37,10	3,06	8,16		11,22	5,10	5,10	53,4	655,5

Инв. № подл.	Подпись и дата	Взам. инв. №	Пров. рук. гр.	Рясная	Кл
11-4 ИТП	20.10.83				

416 - 9 - 17.83 - КЖИ1. 704 000

Лист 2

Формат 12

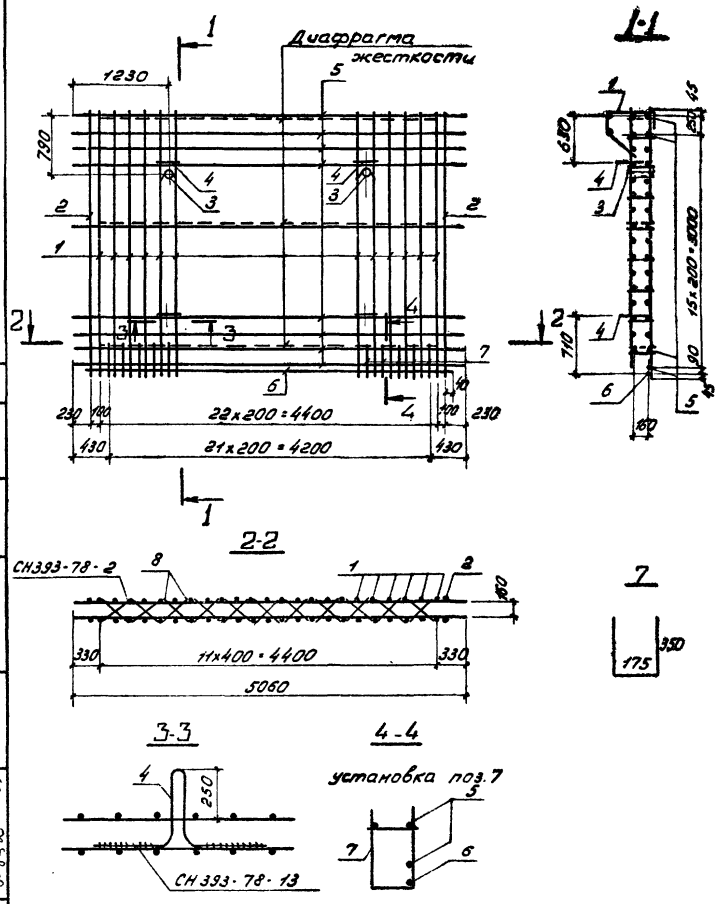

Формат	Зона	Поз.	Обозначение	Наименование	Кол.	Примечание
				Документация		
12			КЖИ1. ТТ2	Технические требования к изготовлению арматурных и закладных изделий		
				Сборочные единицы		
				Каркас плоский		
11		1	КЖИ1. 704110	КР1	23	
11		2	704120	КР2	2	
11		3	829000	Изделие закладное МН44	2	
				Детали		Масса ед., кг
11		4	КЖИ1. 836000-02	Петля П6	4	
				ГОСТ 5.1459-72		
БЧ		5	704101	Ø12АIII ℓ=5060	35	4,49
БЧ		6	704102	Ø12АIII ℓ=4680	1	4,16
				ГОСТ 5781-75		
БЧ		7	704103	Ø10АI ℓ=875	22	0,54
БЧ		8	704104	Ø10АI ℓ=500	66	0,31

Н. контр.	Дякин		24.6.81
ГИП	Лейпунский		
Рук. гр.	Бердичевская		
Рук. гр.	Маркова		

416-9-17.83 - КЖИ1. 704100

Каркас пространственный КП1

Стадия	Масса	Масштаб
Р	608,2	

Лист | Листов 1

ТЕПЛОЭЛЕКТРОПРОЕКТ

Формат 12

Типовой проект 416-9-17.83 Альбом X ч.2.

Инв. № подл. 11-4471 | Подпись и дата | Взам. инв. № | Пров. рук. гр. | Рясная

Дата 20.10.83

Типовой проект 416-9-83. Альбом X ч. 2

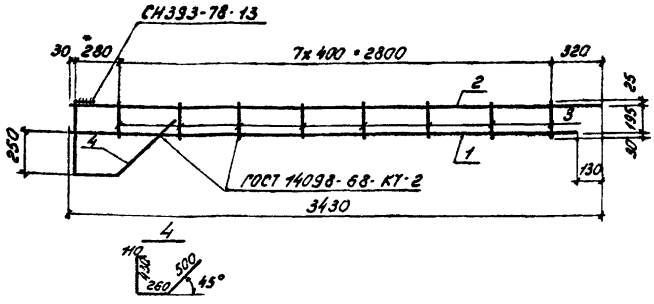

Формат	Зона	Поз.	Обозначение	Наименование	Кол.	Примечание
				Документация		
12			КЖИ1. ТТ2	Технические требования к изготовлению арматурных и закладных изделий		
				Детали		Масса ед., кг
				ГОСТ 5.1459-72		
БЧ		1	КЖИ1. 704 111	ф20 А III ℓ=3300	1	8,14
БЧ		2	704 112	ф16 А III ℓ=3430	1	5,41
				ГОСТ 5781-75		
БЧ		3	704 113	ф10 А I ℓ=250	8	0,15
БЧ		4	704 114	ф10 А I ℓ=1300	1	0,80

Н. контр.	Дякин		24.6.83
ГИП	Лейпунский		
Рук. гр.	Бердичевская		
Рук. гр.	Маркова		

416-9-17.83-КЖИ1. 704110

Каркас плоский КР1

Стадия	Масса	Масштаб
Р	15,55	
Лист	Листов 1	

ТЕПЛОЭЛЕКТРОПРОЕКТ

Формат А1

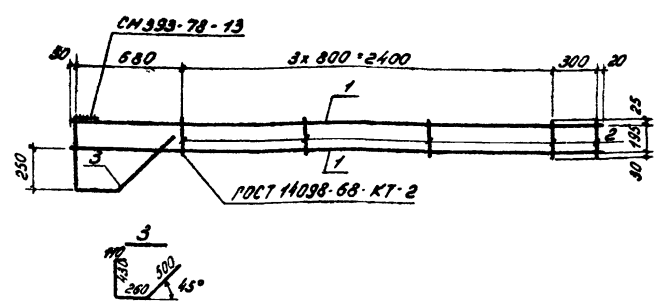

Формат	Зона	Поз.	Обозначение	Наименование	Кол.	Примечание
				Документация		
12			КЖИ1. ТТ2	Технические требования к изготовлению арматурных и закладных изделий		
				Детали		Масса ед., кг
				ГОСТ 5.1459-72		
БЧ		1	КЖИ1. 704 121	ф12 А III ℓ=3430	2	3,05
				ГОСТ 5781-75		
БЧ		2	704 122	ф10 А I ℓ=250	5	0,15
БЧ		3	704 123	ф10 А I ℓ=1300	1	0,80

Н. контр.	Дякин		24.6.83
ГИП	Лейпунский		
Рук. гр.	Бердичевская		
Рук. гр.	Маркова		

416-9-17.83-КЖИ1. 704120

Каркас плоский КР2

Стадия	Масса	Масштаб
Р	7,65	
Лист	Листов 1	

ТЕПЛОЭЛЕКТРОПРОЕКТ

Формат А1

Инв. № подл. | Подпись и дата | Взам. инв. № | 11-4477 | 20.10.83

Гл. спец. | Рыспаев | Нач. отд. | Руководитель гр. | Рыспаев

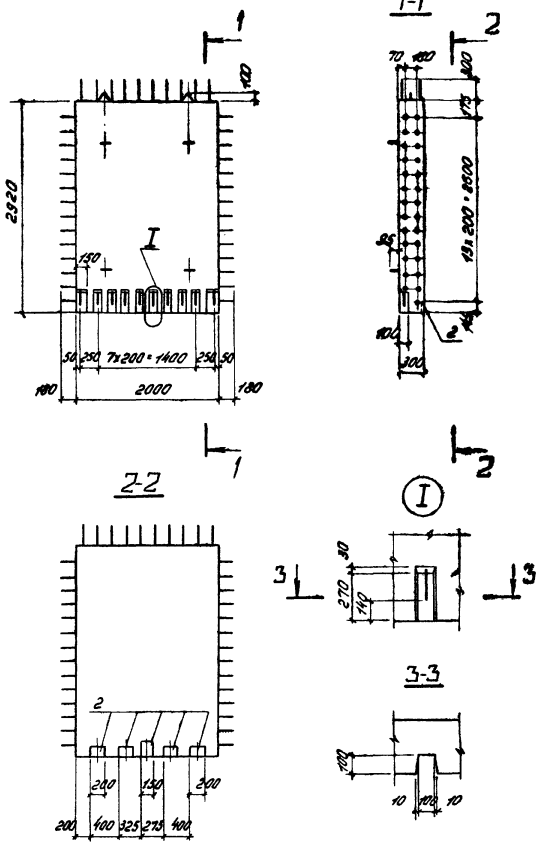

Формат	Зона	Поз.	Обозначение	Наименование	Кол.	Примечание
				Документация		
12			КЖИ1. 771	Технические требования к изготовлению железобетонных изделий		
				Сборочные единицы		
12		1	КЖИ1. 705 100	Каркас пространственный КП1	1	
12		2	812 000 - 03	Изделие закладное МН28	5	
				Материалы		
				Бетон марки М300, Мрз 50	1,7	м³

Н. контр.	Дякин		
ГИП	Лейпунский		
Рук. гр.	Бердичевская		
Рук. гр.	Маркова		

416 - 9 - 17.83 - КЖИ1. 705 000

Плита ППС 293-1

Стадия	Масса	Масштаб
Р	4250	1:50

Лист 1 Листов 2

ТЕПЛОЭЛЕКТРОПРОЕКТ

Формат 12

Типовой проект 416-9-17.83 Альбом X ч.2

Инв. № подл. 11-4477 | Подпись и дата 20.10.83 | Взам. инв. № | Пров. рук. гр. | Рясная

Типовой проект 416-9-17.83 Альбом X ч.2

Схема армирования

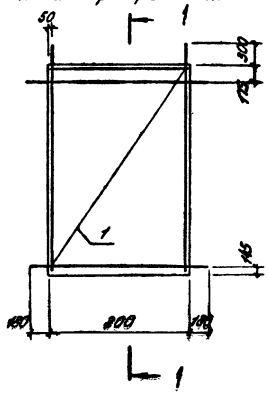

1-1



Ведомость расхода стали на один элемент, кг.

Марка	Для арматурных изделий										Для закладных изделий							Общий расход
	Арматурная сталь класса А-III ГОСТ 5.1459-72			Арматурная сталь класса А-I ГОСТ 5781-75						Всего	Профильная сталь ГОСТ 19903-74			Арм. сталь класса А-III ГОСТ 5.1459-72			Всего	
	35ГС		Итого	В Ст.3 кп2		В Ст.3 пс 2			Итого		В Ст.3 пс6		Итого	35ГС		Итого		
	ф20	ф12		ф10			ф16	ф18			δ=10			ф10				
ППС 293-1	76,0	90,5	166,5	28,02			5,56	4,12	37,70	204,2	11,8		11,8	3,4		3,4	15,2	219,4

Инв. № подл.	Подпись и дата	Взам. инв. №	Пров. рук. гр.	Рясная
11-4 ат	20.10.83			

416 - 9 - 17.83 - КЖИ1. 705 000

Лист 2

Формат 12

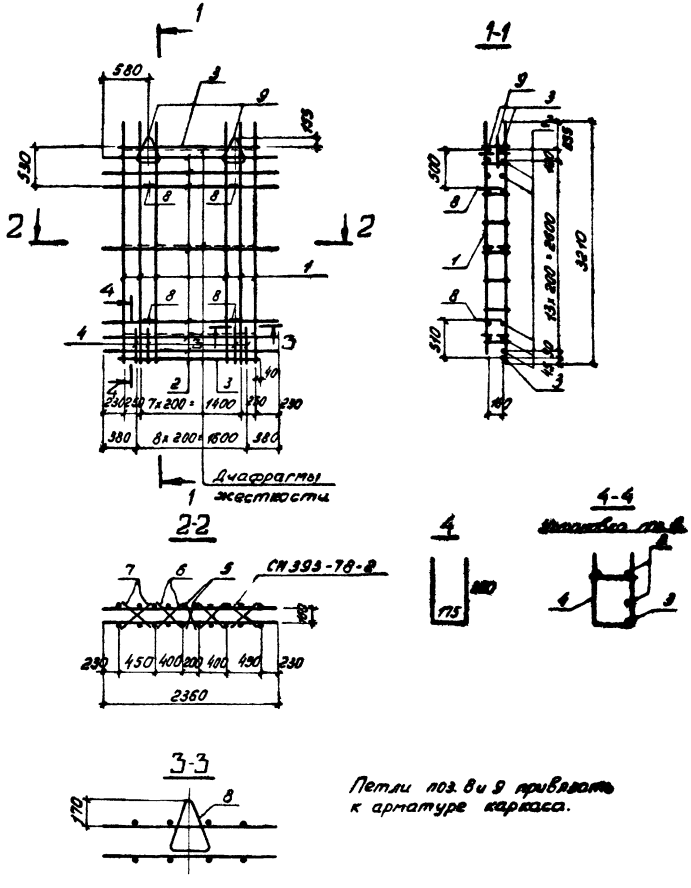

Петли поз. 8 и 9 привязать к арматуре каркаса.

Формат	Зона	Поз.	Обозначение	Наименование	Кол.	Примечание
				Документация		
12			КЖИ1. 772	Технические требования к изготовлению арматурных и закладных изделий		
				Сборочные единицы		
11		1	КЖИ1. 705 110	Каркас плоский КР1	10	
				Детали		Масса ед. кг
				ГОСТ 8.1459-72		
5Ч		2	КЖИ1. 705 101	Ф12АIII ℓ = 2360	27	2,10
5Ч		3	705 102	Ф12АIII ℓ = 1980	3	1,76
				ГОСТ 5781-73		
5Ч		4	705 103	Ф10АI ℓ = 875	9	0,54
5Ч		5	705 104	Ф10АI ℓ = 800	6	0,19
5Ч		6	705 105	Ф10АI ℓ = 500	12	0,31
5Ч		7	705 106	Ф10АI ℓ = 580	12	0,83
				Петли		
		8	Серия 3.400-7 вып. 1	М16-200	4	
		9	Серия 3.400-7 вып. 1	М18-250	2	

416-9-17.83 - КЖИ1. 705100			
Каркас пространственный КП1	Стадия	Масса	Масштаб
	Р	204,2	
	Лист	Листов 1	
Н. контр. Дякин			
ГИП Лейпунский			
Рук. гр. Бердичевская			
Рук. гр. Маркова			

ТЕПЛОЭЛЕКТРОПРОЕКТ

Формат 12

Типовой проект 416-9-17.83 Альбом X ч.2

Инв. № подл. 11-4477 | Подпись и дата | Взам. инв. № | Пров. рук. гр. | Ясная | Кл.

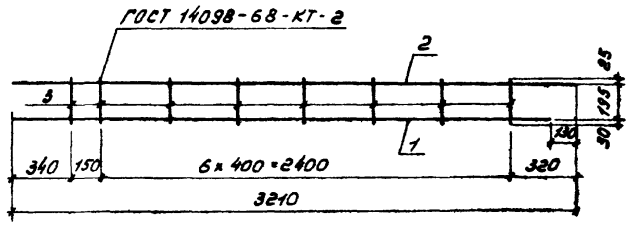

Формат	Зона	Поз.	Обозначение	Наименование	Кол.	Примечание
				Документация		
12			КЖИ1. ТТ2	Технические требования к		
				изготовлению арматурных		
				и закладных изделий		
				Детали		Масса ед., кг
				ГОСТ 5.1459-72		
БЧ		1	КЖИ1. 705111	ф 20 А III ℓ = 3080	1	7,60
БЧ		2	705112	ф 12 А III ℓ = 3210	1	2,85
БЧ		3	705113	ф 10 А I ГОСТ 5781-75 ℓ = 250	8	0,15

Типовой проект 416-9-17.83 Альбом X ч.2

Рясная

Проб. рук. гр.

Взам. инв. №

Подпись и дата 23.10.83

Инв. № подл. 11-4470

416 - 9 - 17.83 - КЖИ1. 705110

Каркас плоский КР1.

Стадия	Масса	Масштаб
Р	11,65	

Лист | Листов 1

Н. контр.	Дякин		24.6.81
ГИП	Лейпунский		
Рук. гр.	Бердичевская		
Рук. гр.	Маркова		

ТЕПЛОЭЛЕКТРОПРОЕКТ

Формат 11

Типовой проект 416-9-17.83 Альбом X ч.2

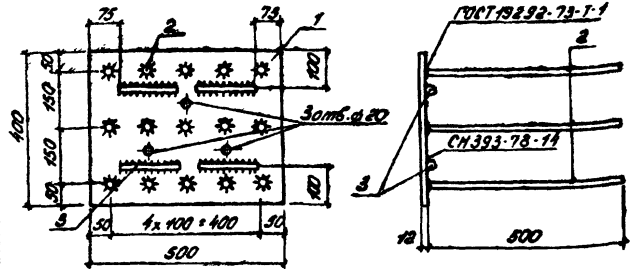

Формат	Зона	Поз.	Обозначение	Наименование	Кол.	Прим.
				Документация		
12			КЖИ1.ТТ2	Технические требования к изготовлению арматурных и закладных изделий		
				Детали		Масса ед. кг
БЧ		1	КЖИ1.801001	$\frac{-12\times400\ ГОСТ19903-74}{ВСт3кп2\ ГОСТ14637-79}$ ℓ=500	1	18,84
БЧ		2	801002	ф16АIII ГОСТ5.1459-72 ℓ=500	15	0,79
БЧ		3	801003	ф10АIII ГОСТ5.1459-72 ℓ=150	4	0,09

Н.контр.	Дякин		24.6.81
ГИП	Лейпунский		
Рук. гр.	Свищева		
Инж.	Романенко		

416-9-17.83-КЖИ1.801000

Изделие закладное МН1

Стадия	Масса	Масштаб
Р	31,05	

Лист | Листов 1

ТЕПЛОЭЛЕКТРОПРОЕКТ

Формат 11

Инв.N подл. | Подпись и дата | Взам. инв.N | Прав. ст. инж. | Николаева

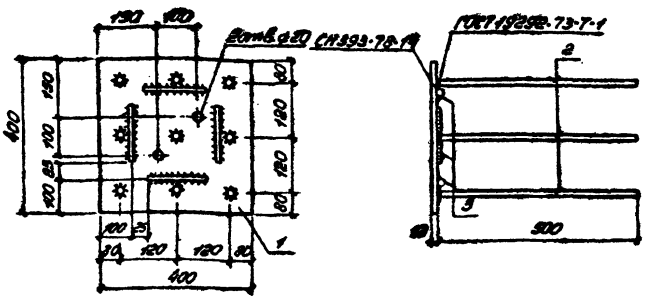

Формат	Зона	Поз.	Обозначение	Наименование	Кол.	Примечание
				Документация		
12			КЖИ1.ТТ2	Технические требования к изготовлению арматурных и закладных изделий		
				Детали		Масса ед. в кг
БЧ		1	КЖИ1.802001	$\frac{-12\times400\ ГОСТ19903-74}{ВСт3кп2\ ГОСТ14637-79}$ ℓ=400	1	15,07
БЧ		2	802002	ф16АIII ГОСТ5.1459-72 ℓ=500	9	0,79
БЧ		3	802003	ф10АIII ГОСТ5.1459-72 ℓ=150	4	0,09

Н.контр.	Дякин		24.6.81
ГИП	Лейпунский		
Рук. гр.	Свищева		
Инж.	Мамонтова		

416-9-17.83-КЖИ1.802000

Изделие закладное МН2.

Стадия	Масса	Масштаб
Р	22,54	

Лист | Листов 1

ТЕПЛОЭЛЕКТРОПРОЕКТ

Формат 11

Инв.N подл. | Подпись и дата | Взам. инв.N | Прав. ст. инж. | Николаева

Типовой проект 416-9-17.83 Альбом X v.2

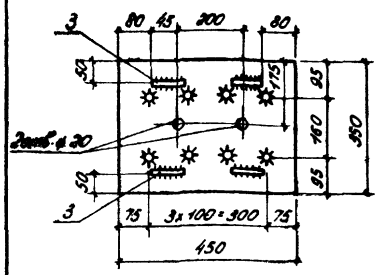

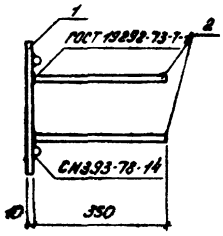

Формат	Зона	Поз.	Обозначение	Наименование	Кол.	Прим.
				Документация		
12			КЖИ1.ТТ2	Технические требования к изготовлению арматурных и закладных изделий.		
				Детали		Масса ед., кг
БЧ		1	КЖИ1.803001	-10х350 ГОСТ19903-74 / ВСт3пс6 ГОСТ14637-79 ℓ=450	1	12,36
БЧ		2	803002	ф12 AIII ГОСТ 5.1459-72 ℓ=350	8	0,31
БЧ		3	803003	ф12 AIII ГОСТ 5.1459-72 ℓ=100	4	0,09

Н.контр.	Дякин			416-9-17.83-КЖИ1.803.000	
ГИП	Лейпунский			Изделие закладное МН3	Стадия: Р; Масса: 15,20; Масштаб:
Рук.гр.	Свищева				Лист; Листов 1
Инж.	Романенко				ТЕПЛОЭЛЕКТРОПРОЕКТ

Инв.№ подл. | Подпись и дата | Взам. инв.№ | Инв.№ подл. 11-4479 | Подпись и дата 20.10.83 | Взам. инв.№

Формат А1

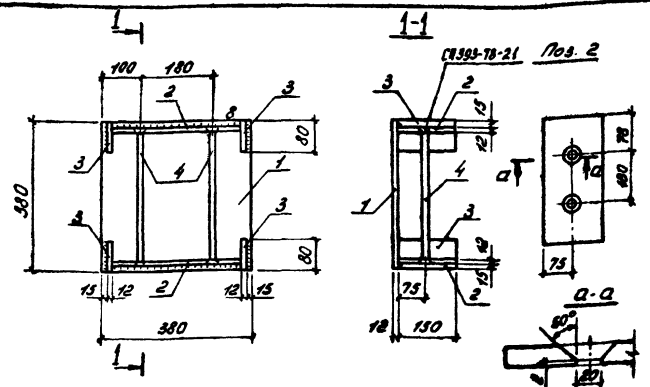

Формат	Зона	Поз.	Обозначение	Наименование	Кол.	Примеч.
				Документация		
12			КЖИ1.ТТ2	Технические требования к изготовлению арматурных и закладных изделий		
				Детали		Масса ед. кг
БЧ		1	КЖИ1.804001	-12х380 ГОСТ19903-74 ℓ=380	1	13,6
БЧ		2	804002	-12х130 ГОСТ19903-74 ℓ=336	2	4,75
БЧ		3	804003	-12х80 ГОСТ 19903-74 ℓ=150	4	1,13
БЧ		4	804004	ф16 AIII ГОСТ 5.1459-72 ℓ=390	2	0,53
				поз.1-3 сталь ВСт3кп2 ГОСТ14637-79		

Н.контр.	Дякин			416-9-17.83-КЖИ1.804.000	
ГИП	Лейпунский			Изделие закладное МН4	Стадия: Р; Масса: 28,88; Масштаб:
Рук.гр.	Свищева				Лист; Листов 1
Инж.	Мамонтова				ТЕПЛОЭЛЕКТРОПРОЕКТ

Инв.№ подл. | Подпись и дата | Взам. инв.№

Формат А1

Типовой проект 416-9-17.83 Альбом X v.2

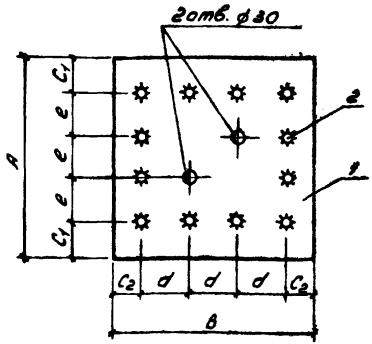

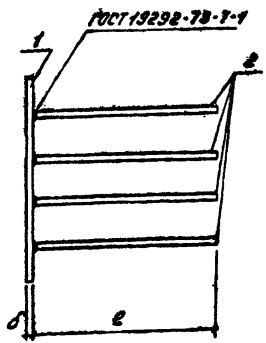

Наименование	Обозначение КЖИ1.805000 –		
	—	01	02
Марка	МН5	МН6	МН7
C_1	70	70	55
C_2	70	65	35
d	120	90	130
e	120	120	130
поз.1 А	300	300	300
поз.1 В	500	400	500
поз.1 δ	16	16	10
поз.1 Масса ед кг	31,40	25,12	19,63
поз.2 ⌀	20 A III	12 A III	12 A III
поз.2 в	600	500	350
поз.2 Масса ед кг	1,48	0,44	0,31
Масса изделия	49,16	30,40	23,35

Формат	Зона	Поз.	Обозначение	Наименование	Кол. на испол. КЖИ1.805000- —	01	02	Прим
				Документация				
12			КЖИ1.ТТ2	Технические требования к изготовлению арматурных и закладных изделий				
				Детали				
БУ		1	КЖИ1.809001	ГОСТ 19903-74 / 8Ст3кп2 ГОСТ 14637-79 остальное-табл. исполнений	1	1	1	
БУ		2	809002	ГОСТ 5.1459-72 остальное-табл. исполнений	12	12	12	
					МН5	МН6	МН7	

Н. контр.	Дякин		
ГИП	Лейчунский		
Рук. гр.	Свинцова		
Инж.	Романенко		

416-9-17.83 – КЖИ1.805000

Изделие закладное (МН5, МН6, МН7)

Стадия	Масса	Масштаб
Р	см. табл.	
Лист	Листов 1	

ТЕПЛОЭЛЕКТРОПРОЕКТ

Формат 12

Инв.№ подл. | Подпись и дата | Взам. инв.№ | 11-4077 | 10.10.13

Типовой проект 416-9-17.83 Альбом X ч.2

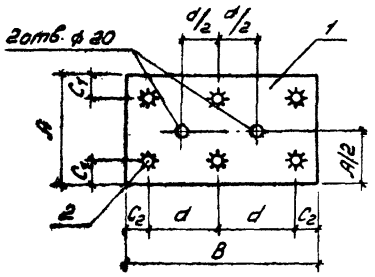

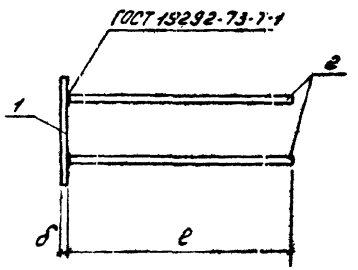

Наименование		Обозначение КЖИ1. 806000 —		
		—	01	02
Марка		МН8	МН9	МН16
C_1		50	55	60
C_2		50	50	75
d		175	175	75
поз. 1	A	250	250	200
	B	450	450	300
	δ	10	10	10
	Масса ед., кг	8,83	8,83	4,71
поз. 2	⌀	10AIII	10AIII	10AIII
	ℓ	700	1100	300
	Масса ед. кг	0,43	0,68	0,19
Масса изделия		11,41	12,91	5,85

Формат	Зона	Поз.	Обозначение	Наименование	Кол. на испол. КЖИ1.806000 —			Прим.
					—	01	02	
				Документация				
1а			КЖИ1. 772	Технические требования к изготовлению арматурных и закладных изделий				
				Детали				
БЧ		1	КЖИ1. 806001	ГОСТ 19903-74 / В Ст3 пс 6 ГОСТ 14637-79 остальное - табл. исполнений	1	1	1	
БЧ		2	806002	ГОСТ 5.1459-72 остальное-табл. исполнений	6	6	6	
					МН8	МН9	МН16	

Н. контр.	Дякин		24.6.83
ГИП	Лейпунский		
Рук. гр.	Бердичевская		
Инж.	Романенко		

416 - 9 - 17.83 - КЖИ1. 806000

Изделие закладное (МН8, МН9, МН16)

Стадия	Масса	Масштаб
Р	см. табл.	

Лист | Листов 1

ТЕПЛОЭЛЕКТРОПРОЕКТ

Формат 12

Инв. № подл.	Подпись и дата	Взам. инв. №
11-4471	24.10.83	

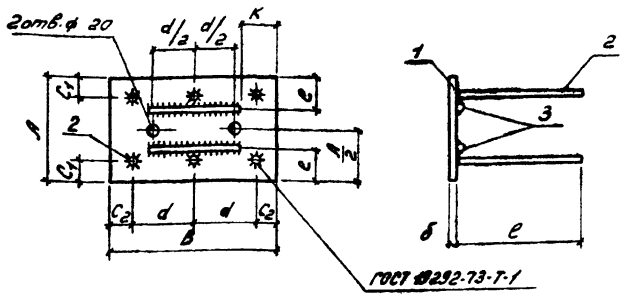

Наименование		Обозначение КЖИ1.807000 –		
		—	01	02
Марка		МН10	МН11	МН14
C_1		50	80	65
C_2		50	50	50
d		75	100	150
e		100	125	75
K		50	75	100
поз. 1	A	300	350	250
	B	250	300	400
	б	10	8	10
	Масса ед, кг	5,89	6,59	7,85
поз. 2	Ø	12АIII	10АIII	12АIII
	l	360	300	360
	Масса ед, кг	0,32	0,19	0,32
поз. 3	Ø	10АIII	10АIII	10АIII
	l	150	150	200
	Масса ед, кг.	0,09	0,09	0,12
Масса изделия		7,99	7,91	10,01

Формат	Зона	Поз.	Обозначение	Наименование	Кол. на исполн. КЖИ1.807000 –				Прим.
					—	01	02		
				Документация					
12			КЖИ1.ТТ2	Технические требования к изготовлению арматурных и закладных изделий	X	X	X		
				Детали					Масса ед. кг.
БЧ		1	КЖИ1. 807001	ГОСТ 19903-74 / В Ст3 пс6 ГОСТ 14637-79	1				см. табл. исполнений
				ГОСТ 19903-74 / В Ст3 кп2 ГОСТ 14637-79		1	1		
				остальное-табл. исполнений					
БЧ		2	807002	ГОСТ 5.1459-72	6	6	6		
				остальное-табл. исполнений					
БЧ		3	807003	ГОСТ 5.1459-72	2	2	2		
				остальное-табл. исполнений					
					МН10	МН11	МН14		

Н. контр.	Дякин		24.6.83
ГИП	Лейпунский		
Рук. гр.	Свищева		
Инж.	Романенко		

416 - 9 - 17.83 - КЖИ1. 807000

Изделие закладное (МН10, МН11, МН14)

Стадия	Масса	Масштаб
Р	см. табл.	

Лист | Листов 1

ТЕПЛОЭЛЕКТРОПРОЕКТ

Формат 12

Типовой проект №16-9-17.83 Альбом X ч.2

Инв. № подл. 11-4ИТП | Подпись и дата | Взам. инв. №
20.10.83

Типовой проект 416-9-17.83 Альбом X ч.2

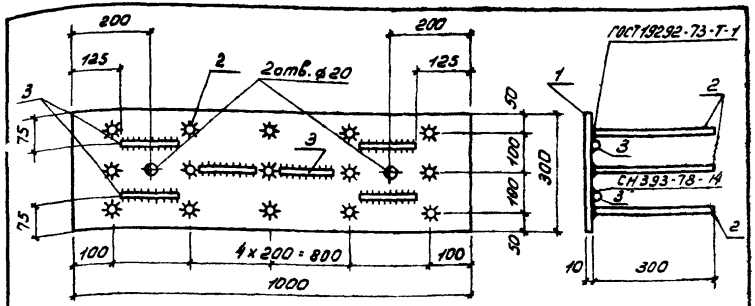

Формат	Зона	Поз.	Обозначение	Наименование	Кол.	Прим.
				Документация		
12			КЖИ1.ТТ2	Технические требования к изготовлению арматурных и закладных изделий		
				Детали		Масса, ед. кг
64		1	КЖИ1.808001	$\frac{-10\times300\ ГОСТ\ 19903-74}{В\ Ст3\ пс6\ ГОСТ\ 14637-79}$ $\ell=1000$	1	23,55
64		2	808002	ф10 А III ГОСТ 5.1459-72 $\ell=300$	15	0,18
64		3	808003	ф10 А III ГОСТ 5.1459-72 $\ell=150$	6	0,09

Инв. N подл. | Подпись и дата | Взам. инв. N

П-44771 | 20.10.83

Н. контр.	Дякин		24.6.81
ГИП	Лейпунский		
Рук. гр.	Свищева		
Инж.	Романенко		

416 - 9 - 17.83 - КЖИ1.808000

Изделие закладное МН12

Стадия	Масса	Масштаб
Р	26,79	

Лист | Листов 1

ТЕПЛОЭЛЕКТРОПРОЕКТ

Формат 11

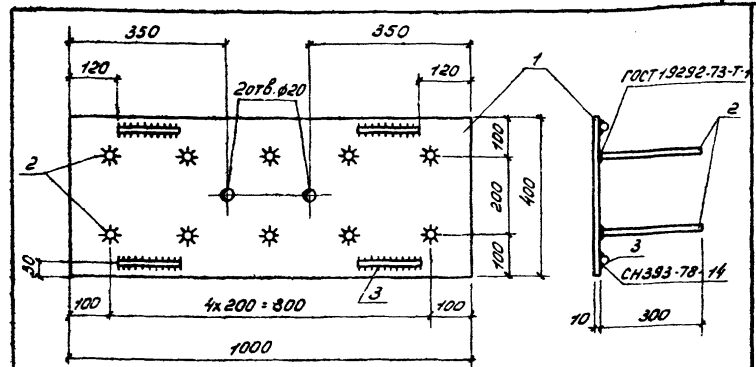

Формат	Зона	Поз.	Обозначение	Наименование	Кол.	Прим.
				Документация		
12			КЖИ1.ТТ2	Технические требования к изготовлению арматурных и закладных изделий		
				Детали		Масса, ед. кг
64		1	КЖИ1.809001	$\frac{-10\times400\ ГОСТ\ 19903-74}{В\ Ст3\ пс6\ ГОСТ\ 14637-79}$ $\ell=1000$	1	31,40
64		2	809002	ф10 А III ГОСТ 5781-75 $\ell=300$	10	0,19
64		3	809003	ф10 А III ГОСТ 5781-75 $\ell=150$	4	0,09

Инв. N подл. | Подпись и дата | Взам. инв. N

Н. контр.	Дякин		24.6.81
ГИП	Лейпунский		
Рук. гр.	Свищева		
Инж.	Романенко		

416 - 9 - 17.83 - КЖИ1.809000

Изделие закладное МН13

Стадия	Масса	Масштаб
Р	33,66	

Лист | Листов 1

ТЕПЛОЭЛЕКТРОПРОЕКТ

Формат 11

Типовой проект 416-9-17.83 Альбом XV.2

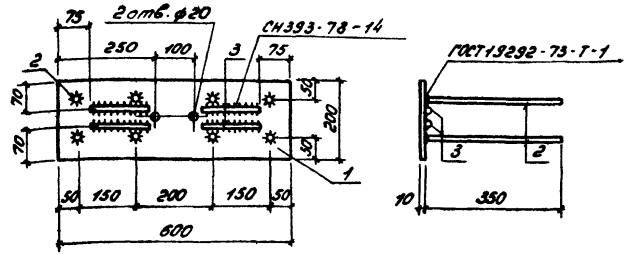

Формат	Зона	Поз.	Обозначение	Наименование	Кол.	Прим.
				Документация		
12			КЖИ1.ТТ2	Технические требования к изготовлению арматурных и закладных изделий		
				Детали		Масса ед. кг
Б4		1	КЖИ1.810001	−10х200 ГОСТ 19903-74 / В Ст3пс6 ГОСТ 14637-79 ℓ=600	1	9,42
Б4		2	810002	ф12А III ГОСТ 5.1459-72 ℓ=350	8	0,31
Б4		3	810003	ф10А III ГОСТ 5.1459-72 ℓ=150	4	0,09

Инв.№ подл. | Подпись и дата | Взам. инв.№ | 11-4477 | 4-2р.10.83

Нач. отд. Николаева

Гл. спец. Яковлева

Нач. сект.

Пров. ст. инж. Николаева

Н. контр.	Дякин		
ГИП	Лейпунский		
Рук. гр.	Свищева		
Инж.	Романенко		

416-9-17.83 - КЖИ1.810000

Изделие закладное МН15

Стадия	Масса	Масштаб
Р	12,26	
Лист	Листов 1	

ТЕПЛОЭЛЕКТРОПРОЕКТ

Формат А1

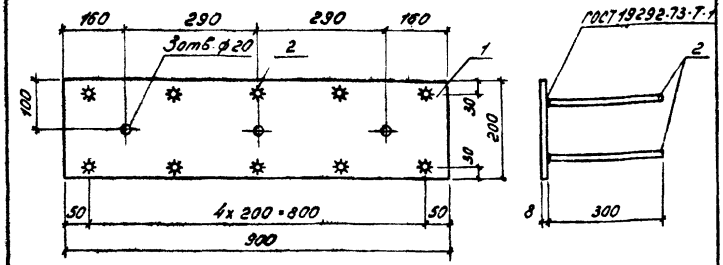

Формат	Зона	Поз.	Обозначение	Наименование	Кол.	Прим.
				Документация		
12			КЖИ1.ТТ2	Технические требования к изготовлению арматурных и закладных изделий		
				Детали		
Б4		1	КЖИ1.811001	−8х200 ГОСТ 19903-74 ℓ=900 / В Ст3кп2 ГОСТ 14637-79	1	11,30
Б4		2	811002	ф10А III ГОСТ 5.1459-72 ℓ=300	10	0,19

Инв.№ подл. | Подпись и дата | Взам. инв.№

Нач. отд. Николаева

Гл. спец. Яковлева

Нач. сект.

Пров. ст. инж. Николаева

Н. контр.	Дякин		
ГИП	Лейпунский		
Рук. гр.	Свищева		
Инж.	Романенко		

416-9-17.83 - КЖИ1.811000

Изделие закладное МН21

Стадия	Масса	Масштаб
Р	13,20	
Лист	Листов 1	

ТЕПЛОЭЛЕКТРОПРОЕКТ

Формат А1

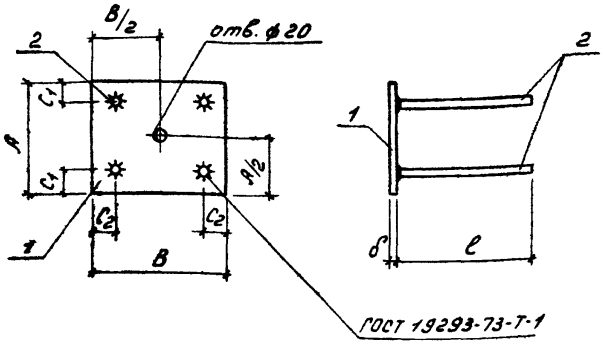

Наименование		Обозначение КЖИ1.812000 —	01	02	03	04
Марка		МН17	МН18	МН19	МН28	МН29
C_1		40	50	50	25	25
C_2		70	50	60	50	25
поз.1	A	200	250	250	200	100
	B	300	300	200	150	150
	δ	10	8	8	10	8
	Масса ед. кг	4,71	4,71	3,14	2,36	0,94
поз.2	ф	12 AIII	10 AIII	10 AIII	10 AIII	8 AIII
	ℓ	1100	300	300	280	250
	Масса ед. кг	0,98	0,19	0,19	0,17	0,10
Масса изделия		8,63	5,47	3,90	3,04	1,34

Формат	Зона	Поз.	Обозначение	Наименование	Кол. на исполн. КЖИ1.812000 —	01	02	03	04	Прим
			КЖИ1.772	Документация						
12				Технические требования к изготовлению арматурных и закладных изделий.						
				Детали						
БЧ		1	КЖИ1.812001	ГОСТ 19903-74 / Вст3кп2 ГОСТ 14637-79	1	1	1		1	
				ГОСТ 19903-74 / Вст3пс6 ГОСТ 14637-79				1		
				остальное - табл. исполнений						
БЧ		2	812002	ГОСТ 5.1459-72	4	4	4	4		
				ГОСТ 5781-75					4	
				остальное - табл. исполнений						
					МН17	МН18	МН19	МН28	МН29	

Н. контр.	Д.Якин		
РИП	Лейпунский		
Рук. гр.	Свищева		
Инж.	Романенко		

416-9-17.83-КЖИ1.812000

Изделие закладное (МН17, МН18, МН19, МН28, МН29)

Стадия	Масса	Масштаб
Р	см. табл.	
Лист	Листов 1	

ТЕПЛОЭЛЕКТРОПРОЕКТ

Формат 12

Типовой проект №416-9-17.83 Альбом XУ.2

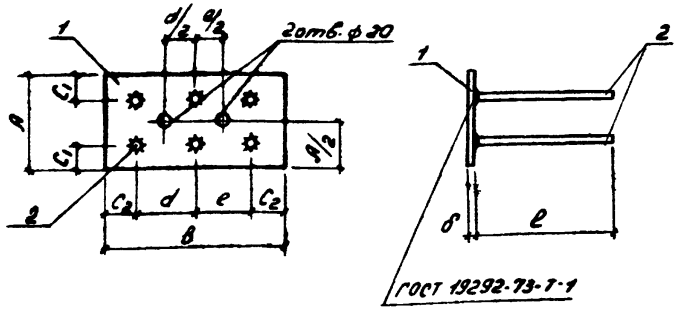

Наименование	Обозначение КЖИ1.813000 –				
	–	01	02	03	04
Марка	МН20	МН22	МН26	МН27	МН32
C_1	60	50	40	25	70
C_2	70	50	65	25	75
d	130	200	85	100	150
e	130	200	85	100	100
поз. 1 A	300	200	150	100	270
поз. 1 B	400	300	300	250	400
поз. 1 δ	10	8	8	8	16
поз. 1 Масса ед. кг	3,42	6,28	2,83	1,57	13,57
поз. 2 ф	10 A III	10 A III	8 A III	8 A III	12 A III
поз. 2 e	400	300	250	250	400
поз. 2 Масса ед. кг	0,25	0,19	0,10	0,10	0,36
Масса изделия	10,92	7,42	3,43	2,17	15,73

Формат	Зона	Поз.	Обозначение	Наименование	Кол. на исполн. КЖИ1 813000– —	01	02	03	04	Прим.
				Документация						
12			КЖИ1.ТТ2	Технические требования к изготовлению арматурных и закладных изделий						
				Детали						
БЧ		1	КЖИ1.813001	ГОСТ 19903-74 / ВСт3кп2 ГОСТ 14637-79	1	1	1	1	1	
				остальное - табл. исполнений						
БЧ		2	813002	ГОСТ 5.1459-72	6	6			6	
				ГОСТ 5781-75			6	5		
				остальное - табл. исполнений						
					МН20	МН22	МН26	МН27	МН32	

Н.контр.	Дякин		24.6.83
ГИП	Лейпунский		
Рук. гр.	Бердичевская		
Инж	Романенко		

416-9-17.83 – КЖИ1.813000

Изделие закладное (МН20, МН22, МН26, МН27, МН32)

Стадия	Масса	Масштаб
Р	см. табл.	
Лист	Листов 1	

ТЕПЛОЭЛЕКТРОПРОЕКТ

Формат 12

Инв. № подл. | Подпись и дата | Взам. инв. №

11-4 ИТП | 20.10.83

Типовой проект 416-9-17.83 Альбом X, ч. 2

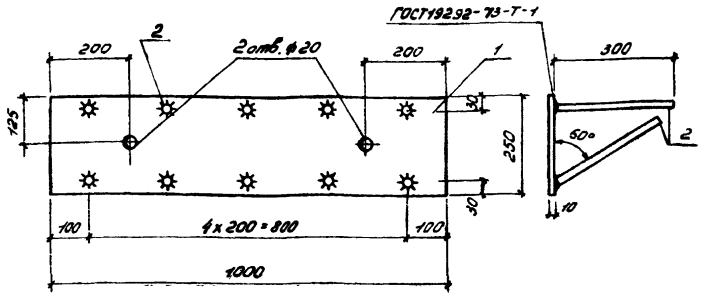

Формат	Зона	Поз	Обозначение	Наименование	Кол.	Прим.
				Документация		
12			КЖИ1.ТТ2	Технические требования к изготовлению арматурных и закладных изделий		
				Детали		Масса ед. кг
БЧ		1	КЖИ1.814001	−10х250 ГОСТ 19903-74 / В Ст3 лс6 ГОСТ 14637-79 ℓ=1000	1	19,63
БЧ		2	814002	ф 10 AIII ГОСТ 5.1459-72 ℓ=300	10	0,19

Н. контр.	Д.Якин		416-9-17.83 − КЖИ1.814000		
ГИП	Лейпунский		Изделие закладное МН23	Стадия: Р	Масса: 21,53
Рук. гр.	Свищева			Лист	Листов 1
Инж.	Романенко			ТЭП Теплоэлектропроект	

Инв. № подл. | Подпись и дата | Взам. инв. №

Формат 11

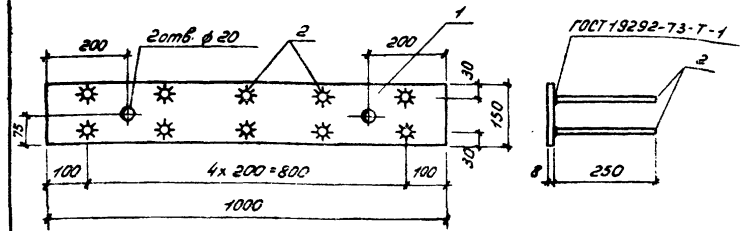

Формат	Зона	Поз	Обозначение	Наименование	Кол.	Прим.
				Документация		
12			КЖИ1.ТТ2	Технические требования к изготовлению арматурных и закладных изделий		
				Детали		Масса ед. кг
БЧ		1	КЖИ1.815001	−8х150 ГОСТ 19903-74 / В Ст3 лс6 ГОСТ 14637-79 ℓ=1000	1	9,42
БЧ		2	815002	ф8 AIII ГОСТ 5781-75 ℓ=250	10	0,12

Н. контр.	Д.Якин		416-9-17.83 − КЖИ1.815000		
ГИП	Лейпунский		Изделие закладное МН24	Стадия: Р	Масса: 10,42
Рук. гр.	Свищева			Лист	Листов 1
Инж.	Романенка			ТЭП Теплоэлектропроект	

Инв. № подл. | Подпись и дата | Взам. инв. №

Гл. инж. проекта Никитаева

Нач. отд. ст. инж. Дробышева

Формат 11

Типовой проект 416-9-17.83 Альбом Х ч.2

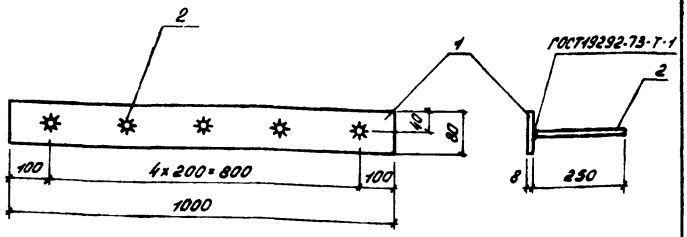

Формат	Зона	Поз.	Обозначение	Наименование	Кол.	Прим.
				Документация		
12			КЖИ1.772	Технические требования к изготовлению арматурных и закладных изделий		
				Детали		Масса ед. кг
64		1	КЖИ1. 816001	−8×80 ГОСТ19903-74 / ВСт3кп2 ГОСТ14637-79 ℓ=1000	1	5,02
64		2	816002	ф8АIII ГОСТ5781-75 ℓ=250	5	0,10

Проверил рук. Рясная

Взам. инв. N

Подпись и дата 20.10.83

Инв. N подл. 11-4ЦТП

416 - 9 - 17.83 - КЖИ1. 816000

Изделие закладное МН25

Стадия	Масса	Масштаб
Р	5,52	

Лист | Листов 1

Н. контр.	Дякин		24.6.81
ГИП	Лейпунский		
Рук. гр.	Свищева		
Инж.	Романенко		

ТЕПЛОЭЛЕКТРОПРОЕКТ

Формат 11

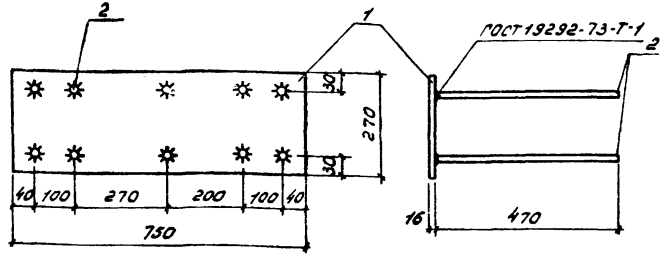

Формат	Зона	Поз.	Обозначение	Наименование	Кол.	Прим.
				Документация		
12			КЖИ1. 772	Технические требования к изготовлению арматурных и закладных изделий		
				Детали		Масса ед. кг
64		1	КЖИ1. 817001	−16×270 ГОСТ19903-74 / ВСт3кп2 ГОСТ14637-79 ℓ=750	1	25,43
64		2	817002	ф12АIII ГОСТ5.1459-72 ℓ=470	10	0,42

Маркова

Пров. рук. гр.

Взам. инв. N

Подпись и дата

Инв. N подл.

416 - 9 - 17.83 - КЖИ1. 817000

Изделие закладное МН30

Стадия	Масса	Масштаб
Р	29,6	

Лист | Листов 1

Н. контр.	Дякин		24.6.81
ГИП	Лейпунский		
Рук. гр.	Свищева		
Инж.	Романенко		

ТЕПЛОЭЛЕКТРОПРОЕКТ

Формат 11

Типовой проект 416-9-17.83 Альбом X 4.2

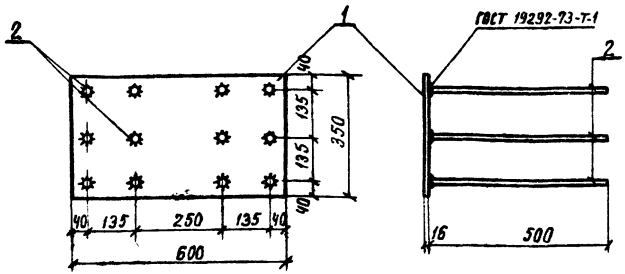

Формат	Зона	Поз	Обозначение	Наименование	Кол.	Прим.
				Документация		
12			КЖИ1.ТТ2	Технические требования к изготовлению арматурных и закладных изделий		
				Детали		Масса ед кг
64		1	КЖИ1. 818001	-16×350 ГОСТ 19903-74 ℓ=600	1	26,38
				В ст3 кп2 ГОСТ 14637-79		
64		2	818002	ф10А III ГОСТ 5.1459-72 ℓ=500	12	0,31

416 - 9 - 17.83 - КЖИ1. 818000

Изделие закладное МН 31

Стадия	Масса	Масштаб
Р	30,10	

Лист | Листов 1

Н.контр	Дякин		24.6.81
ГИП	Лейпунский		
Рук.груп	Свищева		
Инженер	Романенко		

ТЕПЛОЭЛЕКТРОПРОЕКТ

Инв. № подл. 11-4477 | Подпись и дата 20.10.83 | Взам. инв. №

копировал Щербакова формат 11

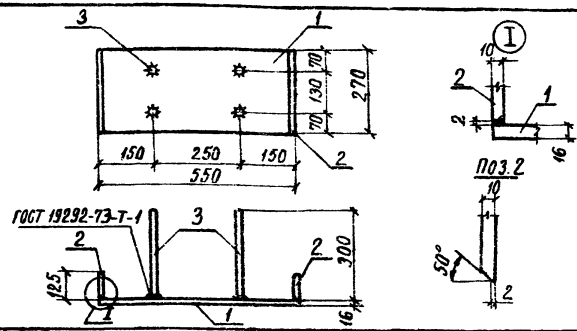

Формат	Зона	Поз	Обозначение	Наименование	Кол.	Прим.
				Документация		
12			КЖИ1. ТТ2	Технические требования к изготовлению арматурных и заклад. изделий		
				Детали		Масса ед кг
64		1	КЖИ1. 819001	-16×270 ГОСТ 19903-74 ℓ=550	1	18,65
64		2	819002	-10×125 ГОСТ 19903-74 ℓ=270	2	2,65
64		3	819003	ф10А III ГОСТ 5.1459-72 ℓ=300	4	0,19
				Поз.1,2 В ст3 ПСБ ГОСТ 14637-79		

416 - 9 - 17.83 - КЖИ1. 819000

Изделие закладное МН 33

Стадия	Масса	Масштаб
Р	24,71	

Лист | Листов 1

Н.контр	Дякин		24.6.81
ГИП	Лейпунский		
Рук.груп	Свищева		
Инженер	Романенко		

ТЕПЛОЭЛЕКТРОПРОЕКТ

Инв. № подл. | Подпись и дата | Взам. инв. №

Проверил ст. инж. Николаева

копировал Щербакова формат 11

Типовой проект №16-9-17.83 Альбом X ч.2

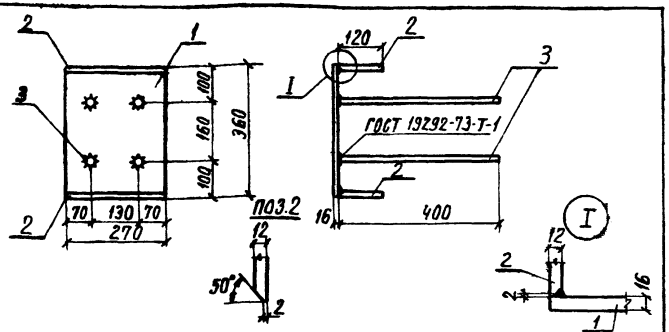

Формат	Зона	Поз	Обозначение	Наименование	Кол.	Прим.
				Документация		
12			КЖИ1. ТТ2	Технические требования к изготовлению арматурных и закладных изделий		
				Детали		Масса ед кг
Б4		1	КЖИ1. 820001	−16×270 ГОСТ 19903-74 e=360	1	12,21
Б4		2	820002	−12×120 ГОСТ 19903-74 e=270	2	3,05
Б4		3	820003	ф12АIII ГОСТ 5.1459-72 e=400	4	0,36
				ПОЗ-1,2 ВСт3кп2 ГОСТ 14637-79		

Проверил стинж. Коровашева

Взам инв. N

Подпись и дата 20.10.83

Инв. N подл. 11-44 ТП

416 - 9 - 17.83 - КЖИ1. 820000

Изделие закладное МН 34

Стадия	Масса	Масштаб
Р	19,75	

Лист | Листов 1

Н.контр	ДЯКИН		24.6.81
ГИП	Лейпунский		
Рук.груп	Свищева		
Инженер	Романенко		

ТЕПЛОЭЛЕКТРОПРОЕКТ

Копировал Щербакова

Формат 11.

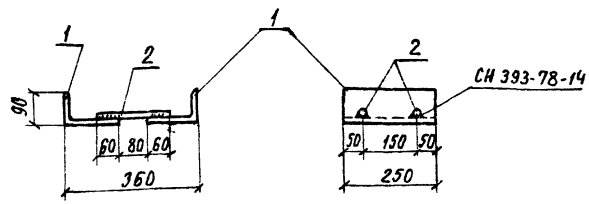

Формат	Зона	Поз	Обозначение	Наименование	Кол	Прим
				Документация		
12			КЖИ1. ТТ2	Технические требования к изготовлению арматурных и закладных изделий		
				Детали		Масса ед кг
Б4		1	КЖИ1. 821001	L140×90×10 ГОСТ 8510-72 ВСт3кп2 ГОСТ 539-79 e=250	2	4,38
Б4		2	821002	ф12АIII ГОСТ 5.1459-72 e=200	2	0,18

Взам инв. N

Подпись и дата

Инв. N подл.

416 - 9 - 17.83 - КЖИ1. 821000

Изделие закладное МН 35

Стадия	Масса	Масштаб
Р	9,12	

Лист | Листов 1

Н.контр	ДЯКИН		24.6.81
ГИП	Лейпунский		
Рук.груп	Свищева		
Инженер	Романенко		

ТЕПЛОЭЛЕКТРОПРОЕКТ

Копировал Щербакова

Формат 11

Типовой проект 416-9-17.83 Альбом X ч.2

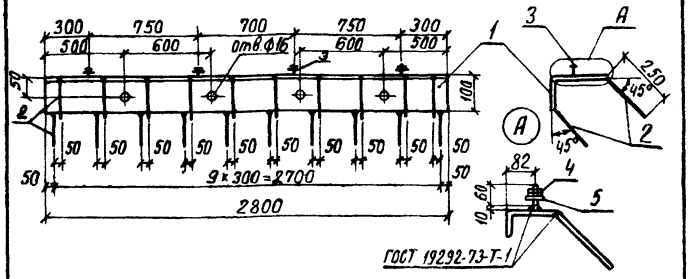

Формат	Зона	Поз	Обозначение	Наименование	Кол.	Прим.
				Документация		
12			КЖИ1. ТТ2	Технические требования к изготовлению арматурных и закладных изделий		
				Детали		масса ед. кг
64		1	КЖИ1. 822001	L 160×100×9 ГОСТ 8509-72 ℓ=2800	1	50,4
64		2	822002	Ф8А III ГОСТ 5781-75 ℓ=250	20	0,10
64		3	822003	Шпилька Ф20 ГОСТ 2590-71 ℓ=70	4	0,17
				Стандартные изделия		
64		4		Гайка М20 ГОСТ 5915-70	8	0,06
64		5		Шайба 20 ГОСТ 11371-78	4	0,1
				Поз. 1, 3 В Ст3 КП2 ГОСТ 535-79		

Н.контр	Дякин		24.6.84
ГИП	Лейпунский		
Рук.гр.	Свищева		
Инженер	Романенко		

416-9-17.83-КЖИ1. 822000

Изделие закладное МН 36

Стадия	Масса	Масштаб
Р	54,0	
Лист	Листов 1	

ТЕПЛОЭЛЕКТРОПРОЕКТ

Инв. № подл. 11-4 ИТП | Подпись и дата | Взам. инв. №

Копировал Щербакова Формат 11

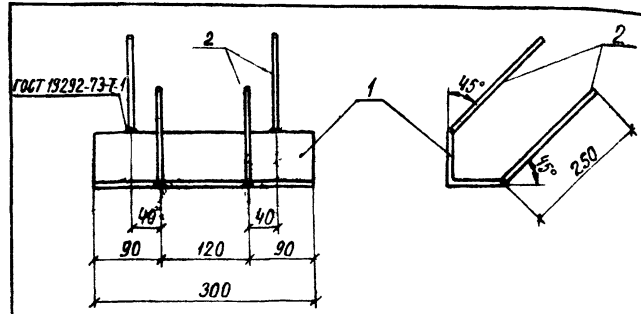

Формат	Зона	Поз	Обозначение	Наименование	Кол.	Прим.
				Документация		
12			КЖИ1. ТТ2	Технические требования к изготовлению арматурных и закладных изделий		
				Детали		масса ед. кг
64		1	КЖИ1. 823001	L 75×6 ГОСТ 8509-72 ℓ=300 В Ст3 КП2 ГОСТ 535-79	1	2,07
64		2	823002	Ф8А III ГОСТ 5781-75 ℓ=250	4	0,10

Н.контр	Дякин		24.6.84
ГИП	Лейпунский		
Рук.гр.	Свищева		
Инженер	Романенко		

416-9-17.83-КЖИ1. 823000

Изделие закладное МН 37

Стадия	Масса	Масштаб
Р	2,47	
Лист	Листов 1	

ТЕПЛОЭЛЕКТРОПРОЕКТ

Инв. № подл. | Подпись и дата | Взам. инв. №

Копировал Щербакова Формат 11.

ГОСТ 19292-73-Т-1

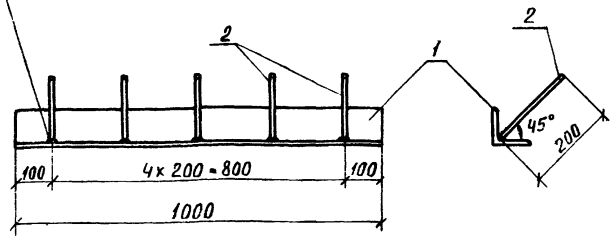

Формат	Зона	Поз	Обозначение	Наименование	Кол	Прим.
				Документация		
12			КЖИ1. ТТ2	Технические требования к изготовлению арматурных и закладных изделий		
				Детали		масса ед кг
Б4		1	КЖИ1. 824001	∠ 63х6 ГОСТ 8509-72 ℓ=1000 Вст3кп2 ГОСТ 535-79	1	5,72
Б4		2	824002	ФВАIII ГОСТ 5781-75 ℓ=200	5	0,08

Инв. № подл. | Подпись и дата | Взам. инв. №

Н.контр.	Дякин		
ГИП	Лейлунский		
Рук.гр.	Свищева		
Инженер	Романенко		

416-9-17.83-КЖИ1. 824000

Изделие закладное МН 38

Стадия	Масса	Масштаб
Р	6,12	
Лист	Листов 1	

ТЕПЛОЭЛЕКТРОПРОЕКТ

Копировал Щербакова Формат А4

СН 393-78-14

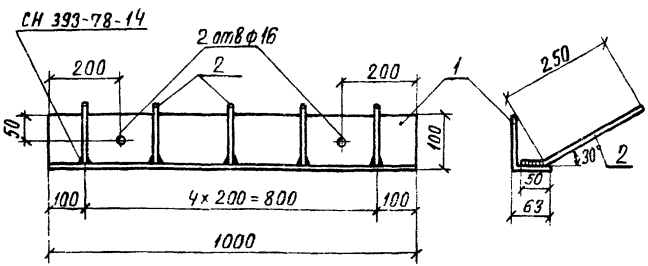

Формат	Зона	Поз	Обозначение	Наименование	Кол	Прим.
				Документация		
12			КЖИ1. ТТ2	Технические требования к изготовлению арматурных и закладных изделий		
				Детали		масса ед кг
Б4		1	КЖИ1. 825001	∠ 100х63х7 ГОСТ 8510-72 ℓ=1000 Вст3кп2 ГОСТ 535-79	1	8,70
Б4		2	825002	ФВАIII ГОСТ 5781-75 ℓ=300	5	0,12

Инв. № подл. | Подпись и дата | Взам. инв. №

Н.контр.	Дякин		
ГИП	Лейлунский		
Рук.гр.	Свищева		
Инженер	Романенко		

416-9-17.83-КЖИ1. 825000

Изделие закладное МН 39

Стадия	Масса	Масштаб
Р	9,30	
Лист	Листов 1	

ТЕПЛОЭЛЕКТРОПРОЕКТ

Копировал Щербакова Формат А4

Типовой проект 416-9-17.83 Альбом X 4.2

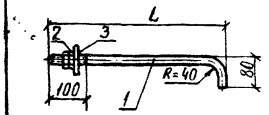

Обозначение	Марка	d мм	L мм	Масса кг
КЖИ1. 826000	МН 40	16	600	1,09
-01	МН 41	20	450	1,35

Формат	Зона	Поз	Обозначение	Наименование	Кол	Прим.
				Документация		
12			КЖИ1. ТТ2	Технические требования к изготовлению арматурных и закладных изделий		
				КЖИ1. 826000 (МН40)		
				Детали		Масса ед кг
Б4		1	КЖИ1. 826001	Шпилька ф16 ГОСТ 2590-71 ℓ=645	1	1,02
				Стандартные изделия		
Б4		2		Гайка М16 ГОСТ 5915-70	2	0,03
Б4		3		Шайба 16 ГОСТ 11371-78	1	0,01
				КЖИ1. 826000-01 (МН41)		
				Детали		
Б4		1	826001-01	Шпилька ф20 ГОСТ 2590-71 ℓ=490	1	1,21
				Стандартные изделия		
Б4		2		Гайка М20 ГОСТ 5915-70	2	0,06
Б4		3		Шайба 20 ГОСТ 11371-78	1	0,02
				Поз.1 В ст3 кп2 ГОСТ 535-79		

Инв. № подл. 11-4477 | Подпись и дата | Взам. инв. №

Н.контр.	Дякин		24.6.81
ГИП	Левицкий		
Рук.груп.	Свищева		
Инженер	Романенко		

416-9-17.83-КЖИ1. 826000

Изделие закладное (МН 40, МН 41)

Стадия	Масса	Масштаб
Р	см. табл.	

Лист | Листов 1

ТЕПЛОЭЛЕКТРОПРОЕКТ

Копировал Щербакова формат 11.

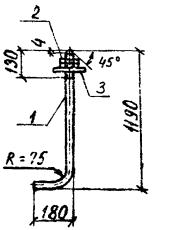

Формат	Зона	Поз	Обозначение	Наименование	Кол	Прим.
				Документация		
12			КЖИ1. ТТ2	Технические требования к изготовлению арматурных и закладных изделий		
				Детали		Масса ед кг
Б4		1	КЖИ1. 827001	Шпилька ф36 ГОСТ 2590-71 В Ст3 кп2 ГОСТ 535-79 ℓ=1290	1	10,31
				Стандартные изделия		
Б4		2		Гайка М36 ГОСТ 5915-70	2	0,38
Б4		3		Шайба 36 ГОСТ 11371-78	1	0,12

Инв. № подл. | Подпись и дата | Взам. инв. №

Н.контр.	Дякин		24.6.81
ГИП	Левицкий		
Рук.гр.	Свищева		
Инженер	Романенко		

416-9-17.83-КЖИ1. 827000

Изделие закладное МН 42

Стадия	Масса	Масштаб
Р	11,19	

Лист | Листов 1

ТЕПЛОЭЛЕКТРОПРОЕКТ

Копировал Щербакова формат 11

Типовой проект 1.1.3.2.3 Альбом X 4.2

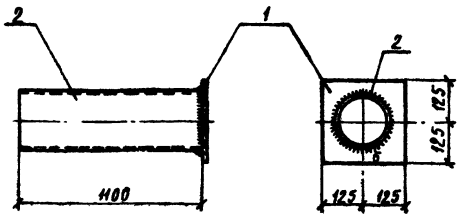

Формат	Зона	Поз	Обозначение	Наименование	Кол	Примеч.
				Документация		
12			КЖИ1. ТТ2	Технические требования к изготовлению арматурных и закладных изделий		
				Детали		Масса ед кг
Б4		1	КЖИ1. 828001	10×250 ГОСТ 19903-74 / В Ст.3 кп2 ГОСТ 14637-79 $l=250$	1	4,91
Б4		2	828002	Труба 159×4,5 ГОСТ 10704-76 / В Ст.3 кп2 ГОСТ 10705-63 $l=1100$	1	18,87

416-9-17.83-КЖИ1. 828000

Изделие закладное МИ 43

Стадия	Масса	Масштаб
Р	23,78	

Лист | Листов 1

ТЕПЛОЭЛЕКТРОПРОЕКТ

Инв. № подл. | Подпись и дата | Взам. инв. №

Н. контр. Дякин
ГИП Лейпунский
Рук. групп. Свищева
Инженер Мамонтова

Инв. № подл. 11-4177 | Подпись и дата 20.10.83

Копировал Щербакова | Формат 11

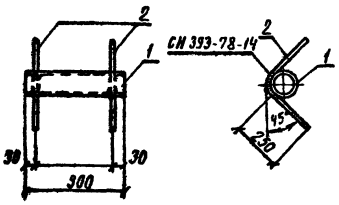

Формат	Зона	Поз	Обозначение	Наименование	Кол	Примеч
				Документация		
12			КЖИ1. ТТ2	Технические требования к изготовлению арматурных и закладных изделий		
				Детали		Масса ед кг
Б4		1	КЖИ1. 829001	Труба 102×3,5 ГОСТ 10704-76 / В Ст.3 кп2 ГОСТ 10705-63 $l=300$	1	2,55
Б4		2	829002	Ф8 АТ ГОСТ 5781-75 $l=615$	2	0,24

416-9-17.83-КЖИ1. 829000

Изделие закладное МИ 44

Стадия	Масса	Масштаб
Р	3,03	

Лист | Листов 1

ТЕПЛОЭЛЕКТРОПРОЕКТ

Инв. № подл. | Подпись и дата | Взам. инв. №

Н. контр. Дякин
ГИП Лейпунский
Рук. групп. Свищева
Инженер Мамонтова

Копировал Щербакова | Формат 11

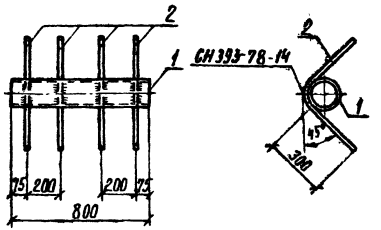

Формат	Зона	Поз.	Обозначение	Наименование	Кол.	Примеч.
				Документация		
12			КЖИ1. ТТ2	Технические требования к изготовлению арматурных и закладных изделий		
				Детали		масса ед. кг
Б4		1	КЖИ1. 830001	Труба 159х4,5 ГОСТ 10704-76 / Вст3кп2 ГОСТ 10705-63 ℓ=800	1	13,72
Б4		2	830002	ф10 AIII ГОСТ 5781-75 ℓ=850	4	0,53

Н.контр.	Дякин		24.08.83
ГИП	Лейцунский		
Рук. гр.	Бердичевский		
Инж.	Мамонтова		

416-9-17.83-КЖИ1. 830000

Изделие закладное МН 45

Стадия	Масса	Масштаб
Р	15,84	
Лист	Листов 1	

ТЕПЛОЭЛЕКТРОПРОЕКТ

Копировал Щербакова Формат А4

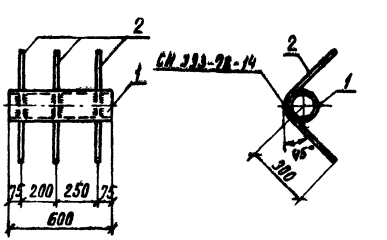

Формат	Зона	Поз.	Обозначение	Наименование	Кол.	Примеч.
				Документация		
12			КЖИ1. ТТ2	Технические требования к изготовлению арматурных и закладных изделий		
				Детали		масса ед. кг
Б4		1	КЖИ1. 831001	Труба 159х4,5 ГОСТ 10704-76 / Вст3кп2 ГОСТ 10705-63 ℓ=600	1	10,29
Б4		2	831002	ф10 AIII ГОСТ 5781-75 ℓ=850	3	0,52

Н.контр.	Дякин		24.08.83
ГИП	Лейцунский		
Рук. гр.	Бердичевский		
Инж.	Мамонтова		

416-9-17.83-КЖИ1. 831000

Изделие закладное МН 46

Стадия	Масса	Масштаб
Р	11,85	
Лист	Листов 1	

ТЕПЛОЭЛЕКТРОПРОЕКТ

Копировал Щербакова Формат А4

Инв. № подл. | Подпись и дата | Взам. инв. № | Проверил ст. инженер Николаева | Инв. № 11-4477 | Ф 5-30.10.83

Типовой проект альбом X ч.2

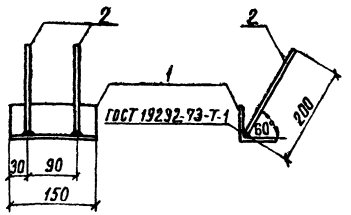

Формат	Зона	Поз.	Обозначение	Наименование	Кол.	Примечание
				Документация		
12			КЖИ1. ТТ2	Технические требования к изготовлению арматурных и закладных изделий		
				Детали		масса ед кг
БЧ		1	КЖИ1. 832001	L 63×6 ГОСТ 8509-72 ℓ=150 / В Ст.3кп2 ГОСТ 535-79	1	0,86
БЧ		2	832002	ФВАIII ГОСТ 5781-75 ℓ=200	2	0,08

Н.контр.	Дякин			416-9-17.83-КЖИ1. 832000		
ГИП	Лещинский			Изделие закладное МН 47	Стадия: Р	Масса: 1,02
Рук. гр.	Бердичевская				Лист	Листов 1
Инж.	Морякина				ТЕПЛОЭЛЕКТРОПРОЕКТ	

Инв. № подл. | Подпись и дата | Взам. инв. № | Инв. № дубл. | Подпись и дата

Копировал Щербакова Формат А4

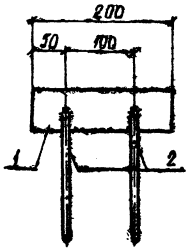

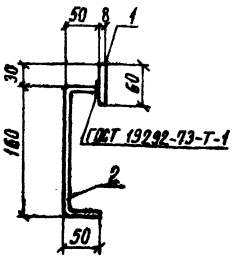

Формат	Зона	Поз	Обозначение	Наименование	Кол	Примечан.
				Документация		
12			КЖИ1. ТТ2	Технические требования к изготовлению арматурных и закладных изделий		
				Детали		масса ед кг
БЧ		1	КЖИ1. 837001	-8×60 ГОСТ 19903-74 ℓ=200 / В Ст.3 кп2 ГОСТ 14637-79	1	0,80
БЧ		2	837002	ФВАIII ГОСТ 5781-75 ℓ=260	2	0,10

Н.контр.	Дякин			416-9-17.83-КЖИ1. 837000		
ГИП	Лещинский			Изделие закладное МН 48	Стадия: Р	Масса: 1,0
Рук. гр.	Свищева				Лист	Листов 1
Инж.	Морякина				ТЕПЛОЭЛЕКТРОПРОЕКТ	

Инв. № подл. | Подпись и дата | Взам. инв. № | Инв. № дубл. | Подпись и дата

Копировал Щербакова Формат А4

Типовой проект 416-9-17.83 Альбом X ч.2

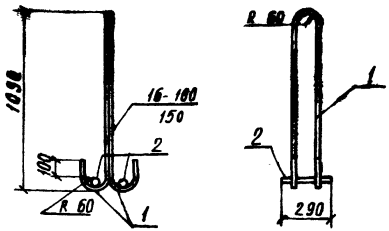

Формат	Зона	Поз	Обозначение	Наименование	Кол	Примеч.
				Документация		
12			КЖИ1. ТТ2	Технические требования		
				к изготовлению арматур		
				ных и закладных изделий		
				Детали		Масса ед. кг
				ГОСТ 5781-75		
64		1	КЖИ1. 833001	ф 28 AI ℓ=2730	2	13,19
64		2	833002	ф 28 AI ℓ=290	2	1,40
				поз 1,2 из стали ВСТ3 ПС2		

Инв. № подл. | Подпись и дата | Взам. инв. №

11-4477 | 20.10.83

Н.контр.	Дякин		24.6.81
ГИП	Лейпунский		
Рук. гр.	Свищева		
Инжен.	Мамонтова		

416-9-17.83-КЖИ1. 833 000

Изделие закладное П1

Стадия	Масса	Масштаб
Р	29,18	

Лист | Листов 1

ТЕЛАДЭЛЕКТРОПРОЕКТ

Копировал Щербакова | Формат 11.

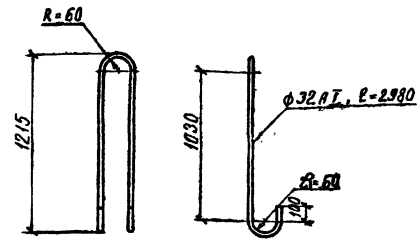

Инв. № подл. | Подпись и дата | Взам. инв. №

Н.контр.	Дякин		24.6.81
ГИП	Лейпунский		
Рук. гр.	Свищева		
Инжен.	Мамонтова		

416-9-17.83-КЖИ1. 834000

Изделие закладное П2

Стадия	Масса	Масштаб
Р	18,82	

Лист | Листов 1

В Ст.3 ПС2 ГОСТ 5781-75

ТЕЛАДЭЛЕКТРОПРОЕКТ

Копировал Щербакова | Формат 11

Типовой проект 416-9-17.83 Альбом X ч.2

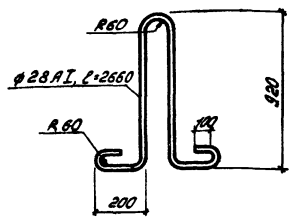

Обозначение	Марка	d мм	a мм	ℓ мм	Масса кг
КЖИ1.836000	П4	32	600	1940	12,24
-01	П5	28	600	1940	9,37
-02	П6	28	425	1600	7,73

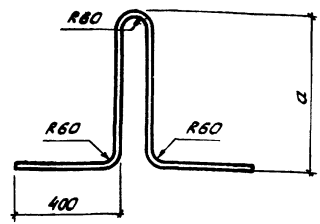

Инв. № подл.	Подпись и дата	Взам. инв. №	Пров. рук. гр.	Свищева	Рясная
11-4477					

Н. контр.	Дякин		24.6.81
ГИП	Лейпунский		
Рук. гр.	Бердичевская		
Инжен.	Морякина		

416 - 9 - 17.83 - КЖИ1. 835000

Изделие закладное П3

Стадия	Масса	Масштаб
Р	12,85	

Лист | Листов 1

В Ст.3 ПС 2 ГОСТ 5781-75

ТЕПЛОЭЛЕКТРОПРОЕКТ

Формат 11

Инв. № подл.	Подпись и дата	Взам. инв. №	Пров. рук. гр.	Рясная

Н. контр.	Дякин		24.6.81
ГИП	Лейпунский		
Рук. гр.	Бердичевская		
Инжен.	Морякина		

416 - 9 - 17.83 - КЖИ1.836000

Изделие закладное (П4, П5, П6)

Стадия	Масса	Масштаб
Р	см. табл.	

Лист | Листов 1

В Ст.3 ПС 2 ГОСТ 5781-75

ТЕПЛОЭЛЕКТРОПРОЕКТ

Копировал: Кудрявцева

Формат 11

gost.e-ecolog.ru