ТИПОВОЙ ПРОЕКТ

416-9-17.83

РАЗГРУЗОЧНОЕ УСТРОЙСТВО

С ДВУМЯ ВАГОНООПРОКИДЫВАТЕЛЯМИ ДЛЯ РАЗГРУЗКИ ВАГОНОВ С УГЛЕМ ГРУЗОПОДЪЕМНОСТЬЮ ДО 134Т

АЛЬБОМ VI

СОСТАВ ПРОЕКТА

Альбом I Общая пояснительная записка
Технологические чертежи

Альбом II Отопление и вентиляция

Альбом III Внутренний водопровод и канализация

Альбом IV Автоматизация вспомогательных механизмов и задания заводу

Альбом V Электроснабжение и электрическое освещение

Альбом VI Архитектурные решения

Альбом VII Конструкции металлические

Альбом VIII Конструкции железобетонные подземной части

Альбом IX Конструкции железобетонные надземной части

Альбом X Изделия железобетонные подземной части части 1,2

Альбом XI Изделия железобетонные надземной части

Альбом XII Изделия арматурные для монолитных железобетонных конструкций

Альбом XIII Изделия закладные для монолитных железобетонных конструкций и соединительные

Альбом XIV Нестандартизированное и нетиповое оборудование

Альбом XV Заказные спецификации

Альбом XVI Сметы. Ведомости потребности в материалах. Часть 1,2

РАЗРАБОТАН
ВГПИ „ТЕПЛОЭЛЕКТРОПРОЕКТ"

Главный инженер института В.Н. Охотин

Главный инженер проекта Л.П. Симонов

ТЕХНО-РАБОЧИЙ ПРОЕКТ
УТВЕРЖДЕН МИНЭНЕРГО СССР
ПРОТОКОЛОМ №48 ОТ 17.09 1981 Г.
РАБОЧИЕ ЧЕРТЕЖИ ВВЕДЕНЫ
В ДЕЙСТВИЕ ИНСТИТУТОМ
„ТЕПЛОЭЛЕКТРОПРОЕКТ"
„ПРИКАЗ №52 ОТ 26.05.1983 Г.

Привязан

Инв. №

Н. контр. 15.10.83

gost.e-ecolog.ru

Типовой проект 416-9-17.83 Альбом VI

Опись альбома

Обозначение	Наименование	Стр.
	Титульный лист	1
	Опись альбома	2
АР	Общие данные (начало)	3
АР	Общие данные (продолжение)	4
АР	Общие данные (окончание)	5
АР	План на отм. 1.500 и план	
	кровли	6
АР	Фрагменты планов 1,2,3 и	
	разрезы а-а; б-б	7
АР	Планы на отм. 5.100; 7.900;	
	10,950; 11,630	8
АР	Планы на отм. -2.100; -6,400;	
	-7.500	9
АР	Фрагменты планов 4,5,6,7	10
АР	План на отм. -11.100 и	
	фрагменты планов 8; 9; 9а; 10	11
АР	Фасады	12
АР	Разрезы 1-1; 2-2	13
АР	Разрезы 3-3; 4-4	14
АР	Планы полов	15
АР	Фрагмент 11. Помещение пульта	
	управления на отм. 7.900	16
АР	Фрагмент 12. Помещение вент-	
	камеры на отм. 11.630	17
АР	Устройство полов в электропо-	
	мещениях на отм. 1,500; 5,100;	
	7,900. План и детали	18
АР	Узлы 1-10	19
АР	Узлы 11-16; А; Б	20
АР	Узлы паркетных полов на	
	отм. 7.900 (помещения пультов	
	управления)	21

инв. № 8-4477 15.10.83

Типовой проект 416-9-17.83 Альбом VI

Ведомость рабочих чертежей основного комплекта

Лист	Наименование	Примечание
1	Общие данные (начало)	
2	Общие данные (продолжение)	
3	Общие данные (окончание)	
4	План на отм. 1.500 и план кровли	
5	Фрагменты планов 1; 2; 3 и разрезы а-а; б-б	
6	Планы на отм 5,100; 7,900; 10,950; 11,630	
7	Планы на отм – 2.100; –6.400; – 7,500	
8	Фрагменты планов 4; 5; 6; 7	
9	План на отм. –11,100 и фрагменты планов 8; 9; 9а; 10	
10	Фасады	
11	Разрезы 1-1; 2-2	
12	Разрезы 3-3; 4-4	
13	Планы полов	
14	Фрагмент 11 Помещение пульта управления на отм. 7,900	
15	Фрагмент 12. Помещение венткамеры на отм. 11,630	
16	Устройство полов в электропомещениях на отм 1,500; 5,100; 7,900. План и детали	
17	Узлы 1-9	
18	Узлы 10-15; А, Б	
19	Узлы паркетных полов на отм. 7.900 (помещения пультов управления)	

Рабочие чертежи разработаны в соответствии с действующими нормами и правилами и, кроме того, обеспечивают безопасную эксплуатацию сооружения при соблюдении предусмотренных проектом противопожарных мероприятий.

Главный инженер проекта: – Симонов.

Ведомость ссылочных и прилагаемых документов

Обозначение	Наименование	Примечание
	Ссылочные документы.	
ГОСТ 475-78	Двери деревянные. Общие технические условия	
ГОСТ 3916-69	Фанера клеёная	
ГОСТ 5742-76	Изделия из ячеистых бетонов теплоизоляционные	
ГОСТ 6665-74	Камни бортовые бетонные и железобетонные	
ГОСТ 6141-76	Плитки керамические для внутренней облицовки стен	
ГОСТ 6787-80	Плитки керамические для полов	
ГОСТ 12506-67	Окна деревянные для зданий промышленных предприятий	
ГОСТ 14624-69	Двери деревянные для зданий промышленных предприятий	
2.460-4 вып.0.1	Архитектурно- строительные детали легкосбрасываемых покрытий одноэтажных промышленных зданий	
И-8-82	Архитектурные детали утепленных покрытий одноэтажных промышленных зданий	С1/IX-82
КТ 047.00.00.00.00 Энергосталь проект г. Кропоткин	Двери распашные Д-1	
КТ 049.00.00.00.00 Энергосталь проект г. Кропоткин	Двери распашные Д-3	
42-74 ЦНИИпромзданий Госстроя СССР	Ворота раздвижные складчатые ВРС 4,9×5,4 вып. 1; 2	
	Прилагаемые документы	
КЖС4	Разгрузочное устройство с двумя вагоноопрокидывателями для разгрузки вагонов с углем грузоподъемностью до 134 т	
	Изделия закладные для монолитных железобетонных конструкций и соединительные	
АРВМ	Ведомость потребности в материалах.	

Ведомость спецификаций

Лист	Наименование	Примечание
4; 6	Ведомость проемов ворот и дверей	
7	Ведомость проемов дверей	
4; 7; 8; 9; 15	Спецификация элементов	
14	Спецификация элементов сборных щитов	

Проект разработан в традиционных строительных конструкциях без применения научно-технических достижений в строительных решениях, т.к. не было предложений в задании на проектирование

Главный инженер проекта – Симонов

Привязан.

Инв. №

416-9-17.83 – АР

ГИП	Симонов		15.10.83
Н.контр.	Дякин		
Нач.отд.	Бестугин		
ГИП	Лейтунский		
ГАП	Ламден		
Рук.гр.	Кубарев		
Арх.	Звездина		

Разгрузочное устройство с двумя вагоноопрокидывателями для разгрузки вагонов с углем грузоподъемностью до 134 т

Стадия	Лист	Листов
Р	1	19

Общие данные (начало)

ТЕПЛОЭЛЕКТРОПРОЕКТ

Копировал Качалина

Формат 22

Инв. № подл. | Подпись и дата | Взам. инв. № | Инв. № дубл. | Подпись и дата | Взам. инв. № |

Типовой проект 416-9-17.83 Альбом VI

Ведомость отделки помещений

Площадь в м²

Наименование или номер помещения	Потолок: Площадь	Потолок: Вид отделки	Стены или перегородки: Площадь	Стены или перегородки: Вид отделки	Низ стен или перегородок (панель): Площадь	Низ стен или перегородок (панель): Вид отделки	Высота мм.	Примечан.
1	381,40 +385,20	Затирка, Побелка	1035,60 +1035,60	Окраска силикатной краской	7,30 +7,30	Керамич. плитка	100	
2	6,90	Затирка Побелка	32,50	Окраска силикатной краской	19,60	Масляная панель	2400	
3	22,10	То же	238,40	То же	34,60	Масляная панель	300	
4	136,80	"	557,90	"	13,60	То же	300	
5	87,60	"	123,30	"	86,40	"	2400	
6	14,40	"	98,30	"	56,60	"	2400	
7	22,10	"	443,30	"	68,80	"	300	
8	17,00	"	71,70	"	41,60	"	2400	
9	14,80	"	47,00	"	29,10	"	2400	
10	3,80	"	33,40	"	22,30	"	2400	
11	93,90	"	95,50	"	—	—	—	
12	6,90	"	25,60	"	2,65	Масляная панель	300	
13	26,70	"	122,10	"	76,80	Масляная панель	2400	
14	82,40	"	110,40	"	79,80	То же	2400	
15	26,40 +26,40	"	68,90 +68,90	Окраска масляной краской	—	—	—	
16	50,00	"	159,60	Окраска силикатной краской	—	—	—	
17	32,30	"	160,20	Окраска силикатной краской	—	—	—	отм.-11,630
18	154,20	"	174,30	То же	106,20	Масляная панель	2400	
19	280,00	"	101,64	"	3,10	Керамическая плитка	100	
20	344,00 +344,00	"	174,70 +174,70	"	6,05 +6,05	Керамическая плитка	100	
21	6,00	"	28,00	"	—	—	—	
22	7,00	"	30,80	"	—	—	—	
23	798,20	"	627,50	"	37,65	Керамическая плитка	300	
24	58,95 +58,95	"	81,60 +81,60	"	—	—	—	
25	52,90 +52,90	"	133,50 +133,50	"	77,30 +77,30	Масляная панель	2400	
26	2,46 +2,46	"	32,45 +32,45	"	—	—	—	
27	3,55 +3,55	"	25,35 +25,35	"	—	—	—	
28	44,10 +44,10	"	204,50 +204,50	"	—	—	—	отм.-8,800
29	5,30 +5,30	"	47,60 +47,60	"	—	—	—	
30	10,50	"	102,70	Известковая побелка	—	—	—	
31	282,40	Пентафталевая эмаль ПФ-115	265,50	Пентафталевая эмаль ПФ-115	15,60	Керамическ. плитка	300	
32	7,40	Затирка, Побелка	118,40	Окраска силикатной краской	—	—	—	

Экспликация помещений *

Номер по плану	Наименование	Площадь м²	Категория производства по взрывной, взрыво-пожарной и пожарной опасности
1	Помещение вагоноопрокид. (2)	381+385	В
2	Тамбур лестничной клетки у оси 1	6,90	—
3	Лестница у оси 1	21,80	—
4	Помещение циклонов	136,80	В
5	Электропомещение КТП-СН-0,5	87,60	Г
6	Коридор проход с тамбурами	15,60	—
7	Лестница у оси 6	21,80	—
8	Коридор с наружным тамбуром	17,10	—
9	Комната обогрева	14,80	—
10	Санузел	3,80	—
11	Кабельный этаж	93,90	В
12	Тамбур N1	6,90	—
13	Коридор, отм. 7,900	25,10	—
14	Щит станции управления	82,40	Д
15	Пульт управления (2)	26,40+26,40	Д
16	Площадка дымососов	50,00	—
17	Помещение венткамеры	32,30	Д
18	Площадка обслуживания крана	154,20	—
19	Помещение дробильно-фрезерных машин	281,00	В
20	Площадка установки дробильно-фрезерных машин (2)	346,90 +346,90	В
21	Тамбур N2	6,00	—
22	Тамбур N3	7,00	—
23	Помещение ленточных питателей	796,30	В
24	Кабельный тоннель (2)	58,95+58,95	В
25	Помещение электрооборуд (2)	52,90+52,90	Г
26	Тамбур N4 (2)	2,46+2,46	—
27	Тамбур N5 (2)	3,55+3,55	—
28	Помещение венткамеры (2)	44,10+44,10	Д
29	Тепловой пункт (2)	5,30+5,30	Г
30	Дымовая вытяжная шахта	10,55	—
31	Помещение ленточных конвейеров	282,40	В.
32	Шахта монтажная	7,40	—

* После наименования помещений в скобках указано их количество

Спецификация элементов заполнения проемов

Марка поз.	Обозначение	Наименование	Кол. на этаж: Надз. часть	Кол. на этаж: Подз. часть	Всего	Масса ед. кг.	Примечание
1	42-74 Вып. 1.2	Ворота ВРС 5,16×5,64	4	—	4		
2	КТ 047.00.00.00.00	Двери распашные Д-1	3	—	3	240	
3	КТ 049.00.00.00.00	Двери распашные Д-3	1	—	1	430	
4	ГОСТ 14624-69	Дверной блок Д53 л п*	5	—	5		
5	ГОСТ 14624-69	Дверной блок Д37п	1	2	3		
6	ГОСТ 14624-69	Дверной блок Д37 л**	3	1	4		
7	ГОСТ 14624-69	Дверной блок Д33 л	8	5	13		
8	ГОСТ 14624-69	Дверной блок Д33п	5	4	9		
9	ГОСТ 14624-69	Дверной блок Д53 п.п	1	—	1		
10	ГОСТ 14624-69	Дверной блок Д38п	1	—	1		
11	ГОСТ 14624-69	Дверной блок Д38п*	4	—	4		
12	ГОСТ 14624-69	Дверной блок Д32	1	—	1		
13	ГОСТ 14624-69	Дверной блок Д34п	1	—	1		
14	ГОСТ 14624-69	Дверной блок Д34л	1	—	1		
15	ГОСТ 14624-69	Дверной блок Д33л***	—	4	4		
16	ГОСТ 14624-69	Дверной блок Д33п***	—	4	4		
17	ГОСТ 14624-69	Дверной блок Д31****	—	4	4		h=3000 м
ОК1	ГОСТ 12506-67	Оконный блок НС1-94	2	2	4		

* Обить рейками по пергамину и шлаковойлоку

** Обить дер тином по шлаковойлоку

*** Обить кровельной сталью по асбестовому картону

**** Дверной блок Д31 выполнить высотой 3000 мм. с верхней глухой фрамугой высотой 600 мм

Гл. спец. арх. Грушин
Гл. специалист Котов
Взам. инв N
Подпись и дата
Инв. N подл. 6-4477
15.10.83

Привязан.
Инв. №

416-9-17.83 - АР

ГИП	Симонов		5.05.81
Н. контр.	Дякин		25.5.81
ГАП	Ламден		
Рук. гр.	Кубарев		
Арх.	Звездина		

Разгрузочное устройство с двумя вагоноопрокидывателями для разгрузки вагонов с углем грузоподъемностью до 134 т.

Стадия: Р | Лист: 2 | Листов:

Общие данные (продолжение)

ТЕПЛОЭЛЕКТРОПРОЕКТ

Копировал Качалина

Формат 22.

Типовой проект 416-9-17.83 Альбом VI

Общие указания:

Проект здания разгрузочного устройства с двумя вагоноопрокидывателями для разгрузки вагонов с углем грузоподъемностью до 134 т. разработан для условий:

- расчетная зимняя наружная температура воздуха минус 40°С;
- рельеф территорий спокойный;
- сейсмичность района – не выше 6-ти баллов;
- наивысший уровень грунтовых вод на отметке минус 2.000 м;
- грунтовые воды неагрессивные по отношению к бетону;
- принятая в проекте отметка по топографической съемке 1.200 м, соответствует верху головки рельс железнодорожных путей, введенных в здание разгрузочного устройства;
- по „перечню зданий и помещений энергетических предприятий и объектов строй-индустрии Минэнерго СССР" здание характеризуется как пожароопасное с минимальной степенью огнестойкости строительных конструкций II-ой степени.

Стеновое ограждение – панели из легкого бетона на пористых заполнителях – керамзитобетонные для отапливаемой части здания и для неотапливаемой панели из железобетона.

Оконные переплеты стальные по серии 1.436.2-15

После установки и крепления оконных переплетов швы герметизируются с помощью паклевого утеплителя и стальных нащельников, затем окрашиваются тремя слоями эмали ХВ-124 ГОСТ 10144-74 по слою грунта ФЛ-03К ГОСТ 9109-81 или другой окраской равноценной по качеству. Крепежные изделия (болты, гайки и др) должны иметь цинковое покрытие.

Гидроизоляция подземной части здания, ниже уровня грунтовых вод – холодная асфальтовая мастика ИИ-20 и выше уровня грунтовых вод – битумная окрасочная.*

Вокруг здания устраивается асфальтовая отмостка шириной 800 мм.

Закладные соединительные изделия и сварные соединения, не защищенные бетоном или штукатуркой, следует предохранить от коррозии металлизационными или лакокрасочными покрытиями группы I

Во избежание скопления пыли пазухи между строительными конструкциями заделать бетоном или раствором, а на всех горизонтальных выступах конструкций внутри здания выполнить набетонку с углом откоса не менее 65°.

Металлические опорные столики под балки в помещениях и лестничных клетках и металлические оголовки колонн в местах стыков оштукатурить цементным раствором марки 150, толщиной 25 мм по стальной сетке.

В зимнее время при отрицательной температуре наружного воздуха марки бетона и раствора для заделки швов, подвергающихся прогреву или обогреву, должны повышаться на одну ступень по сравнению с марками, требуемыми по проекту.

В зимнее время рулонная кровля наклеивается только на холодных мастиках и устройство её допускается при температуре наружного воздуха не ниже минус 20°С, не ниже этой же температуры допускается и производство наружных теплоизоляционных работ, не связанных с мокрыми процессами. Предусмотренные проектом основания (стяжки) под кровлю следует делать из литого песчаного асфальтобетона. Производство теплоизоляционных работ, связанных с мокрыми процессами, допускается только в закрытых помещениях (тепляках) при температуре не ниже плюс 5°С.

В зимнее время изоляцию из холодных мастик следует выполнять с соблюдением следующих условий: мастика должна содержать повышенное на 3...5% количество битума; и иметь подвижность, соответствующую 13...15 см. погружения стандартного конуса.

В пульте управления предусмотрено автономное кондиционирование помещений.

В помещениях вентиляционных камер вентиляторы устанавливаются на виброизолированные основания с целью ограничений вибраций и шума.

Стены и потолки в помещениях затереть, кирпичные участки стен оштукатурить. Затем все поверхности окрасить пылеводоотталкивающими красителями светлых тонов. Ряд стен облицовать керамической плиткой (по указаниям на чертеже).

*Гидроизоляцию холодной асфальтовой мастикой следует выполнять в соответствии с указаниями „Руководства по устройству холодной асфальтовой гидроизоляции и безрулонных кровель" П13-73/ВНИИГ Защита гидроизоляции от повреждений предусмотрена слоем рыхлого песчаного грунта толщиной не менее 0.5 м, отсыпаемого вручную. Если защитная засыпка гидроизоляции вручную по условиям производства работ не может быть выполнена, следует предусмотреть устройство защитного ограждения в соответствии с п. 4.14 и 4.15 указанного „Руководства".

Инв. N подл.	Подпись и дата	Взам. инв. N
6-4477	15.10.83	

Привязан

Инв. №

416-9-17.83 - АР

ГИП	Симонов		5.10.84	Разгрузочное устройство с двумя вагоноопрокидывателями для разгрузки вагонов с углем грузоподъемностью до 134 т	Стадия	Лист	Листов
Н.контр.	Дякин		25.5.84		Р	3	
ГАП	Ламден			Общие данные (окончание)	ТЕПЛОЭЛЕКТРОПРОЕКТ		
Рук. гр.	Кубарев						
Арх.	Звездина						

Копировал Качалина

Формат 22.

План на отм. 1.500

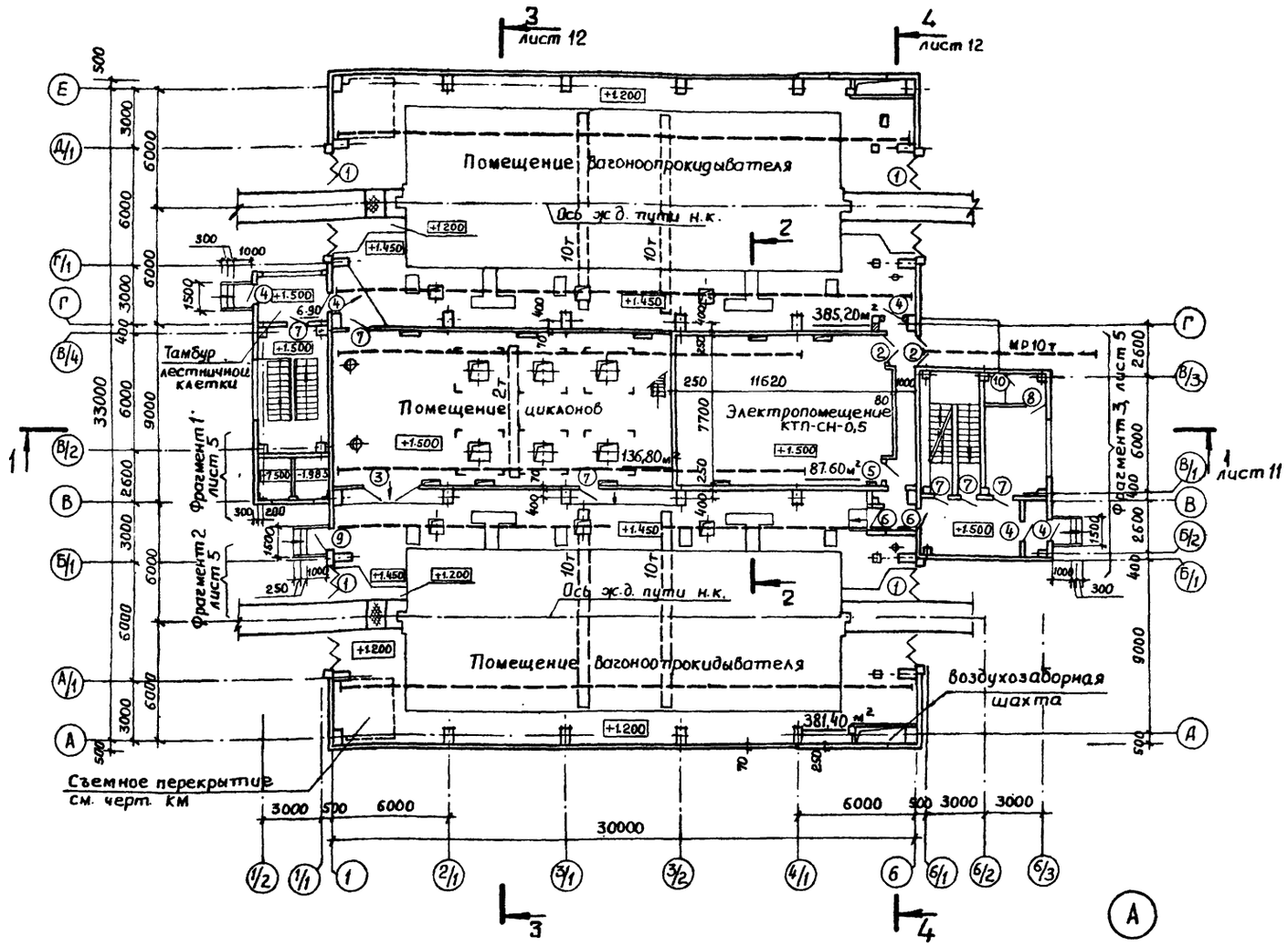

План кровли

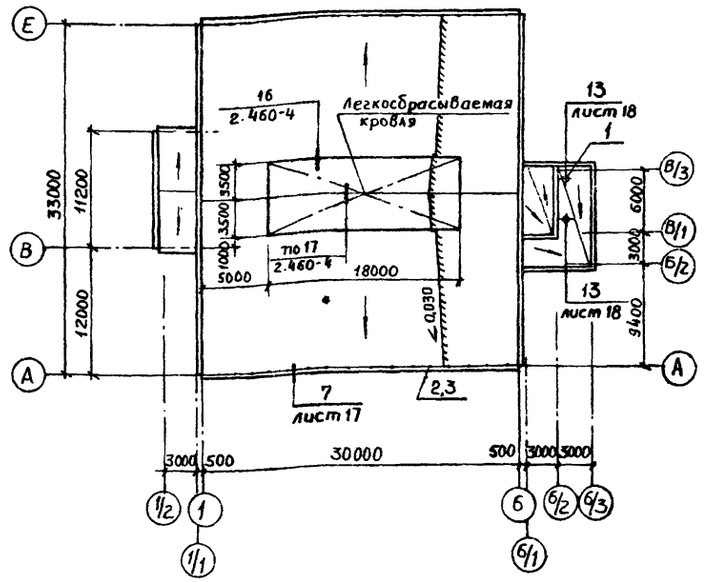

План отверстий в перегородке на отм. 1.500

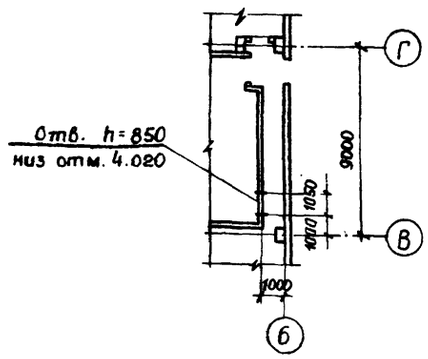

Ведомость проемов ворот и дверей

Марка поз.	Размер проема в кладке
1	5160 × 5645
2	1520 × 3000
3	3080 × 3000
4	1020 × 2400
5	1020 × 2100
6	1020 × 2100
7	1020 × 2400
8	1020 × 2400
9	1020 × 2400
10	820 × 2100

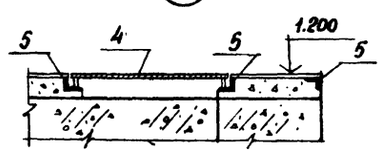

Марка поз.	Обозначение	Наименование	Кол.	Масса ед; кг	Примеч.
1	КЖИ4 0330	Закладное изделие МС25	2	18,1	
2	КЖИ4 0340	Стальное ограждение ОК	10шт	66,1	
3	КЖИ4 0580	Костыль МС 49	100	1,55	
С1	КЖИ4 0200	Сетка арматурная С1	361пм	2,70	При легкосбрасыв. кровле
4	КЖИ4 0940	Изделие соединительное МС85	2шт	66,6	
5	КЖИ4 0950	Изделие закладное МС86	42дм	4,17	
6	КЖИ4 0960	Изделие закладное МС87	5,1пм	5,72	

1 Хождение по легкосбрасываемой кровле допускается только по ходовым настилам

Не допускается на указанной кровле с асбестоцементным покрытием применение тачек для перевозки материалов

2 Детали 16, 17 по серии 2.460-4, вып. 0;1 применить без утеплителя.

				416-9-17.83 - АР	
ГИП	Симонов			Разгрузочное устройство с двумя вагоноопрокидывателями для разгрузки вагонов с углем грузоподъемностью до 134т	Стадия: Р; Лист: 4; Листов:
Н.контр.	Дякин				
ГАП	Ламден				
Рук.гр.	Кубарев			План на отм. 1.500 и план кровли	ТЕПЛОЭЛЕКТРОПРОЕКТ
Арх.	Звездина				

Привязан.

Инв.№

Копировал Качалина

Формат 22.

Типовой проект 416-9-17.83 Альбом VI

РАЗРЕЗ а-а

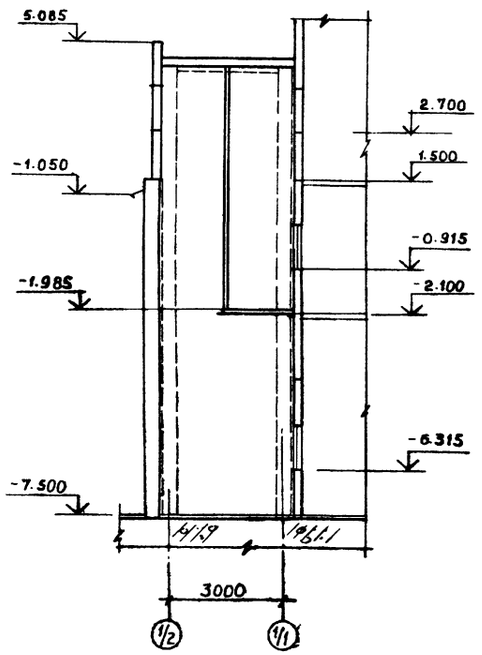

РАЗРЕЗ б-б

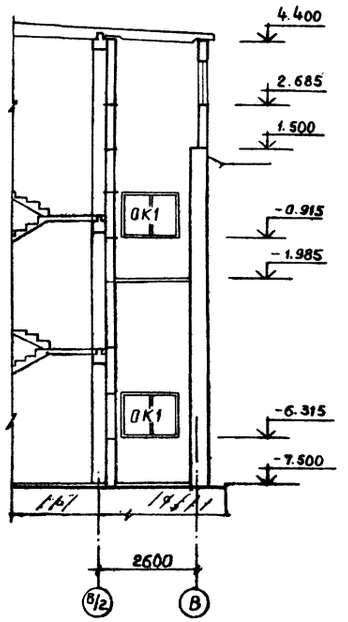

ФРАГМЕНТ 1

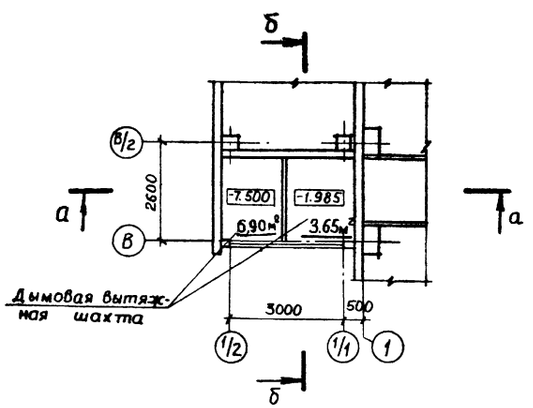

ФРАГМЕНТ 2

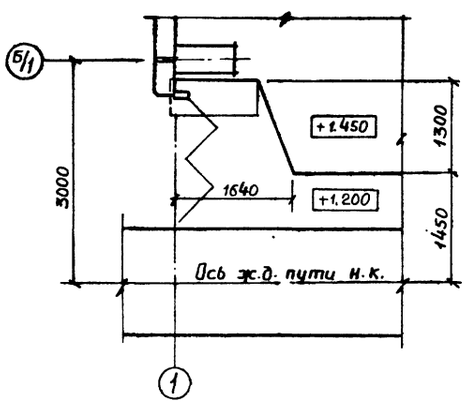

ФРАГМЕНТ 3

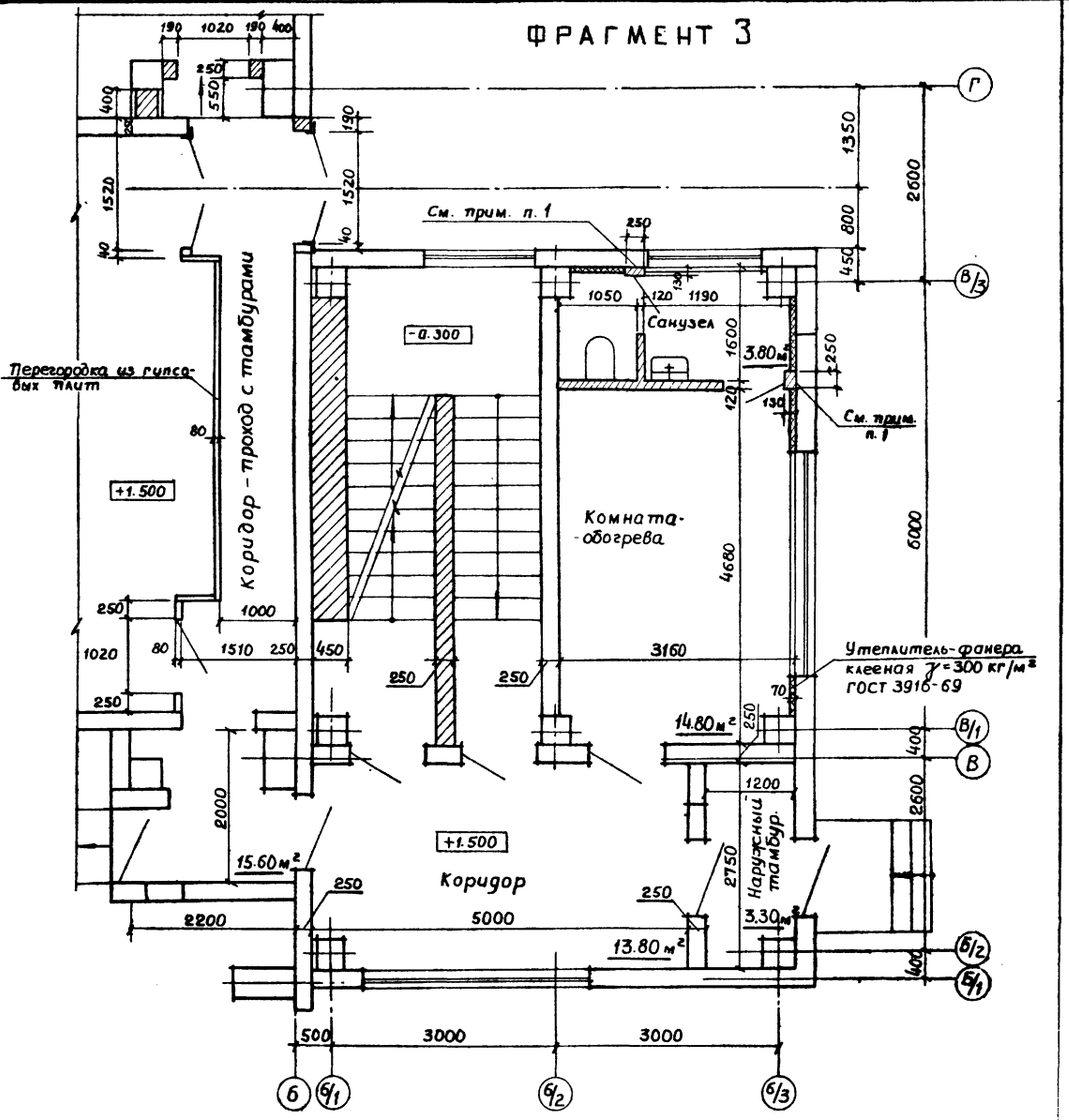

1. В швы между панелями и в кирпичную кладку проложить арм-ру ф 6мм
2. В стенах дымовой вытяжной шахты с отм. -2.100 и -7.500 установить металлические „скобы- лазы" до отм. 2.700.

				416-9-17.83 - АР			
Привязан	ГИП	Симонов		Разгрузочное устройство с двумя вагоноопрокидывателями и для разгрузки вагонов с углем грузоподъемностью до 134 т	Стадия	Лист	Листов
	Н.контр.	Дякин			Р	5	
	ГАП	Ламден		Фрагменты планов 1...3 и разрезы а-а; б-б	ТЭП	ТЕПЛОЭЛЕКТРОПРОЕКТ	
Инв. №	Рук.гр.	Кубарев					
	Арх.	Звездина					

Копировал Качалина Формат 22.

Инв. № подл. | Подпись и дата | Взам. инв. № | Симонова | 08

План на отм. 7.900

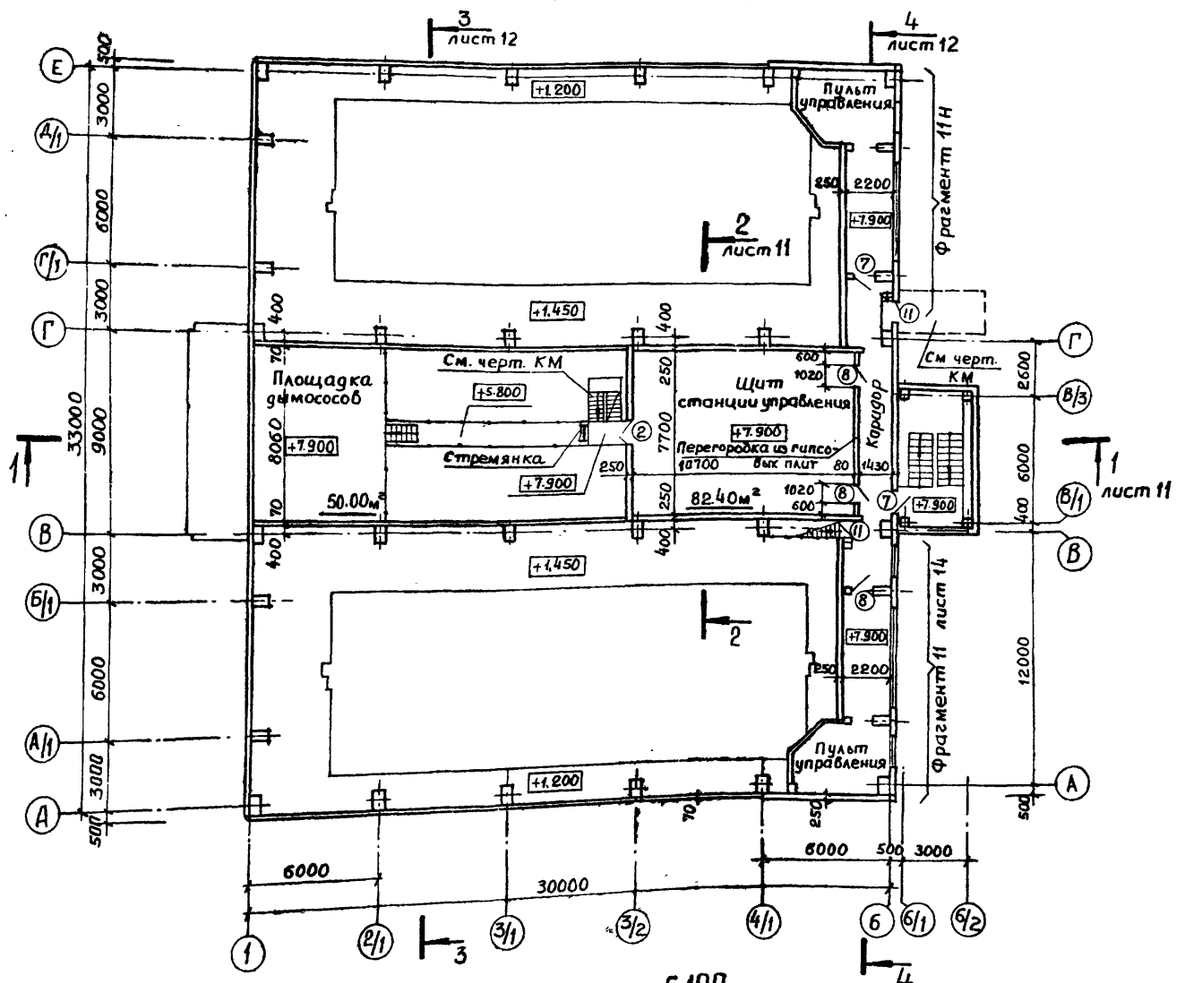

План на отм. 10.950 и 11.630

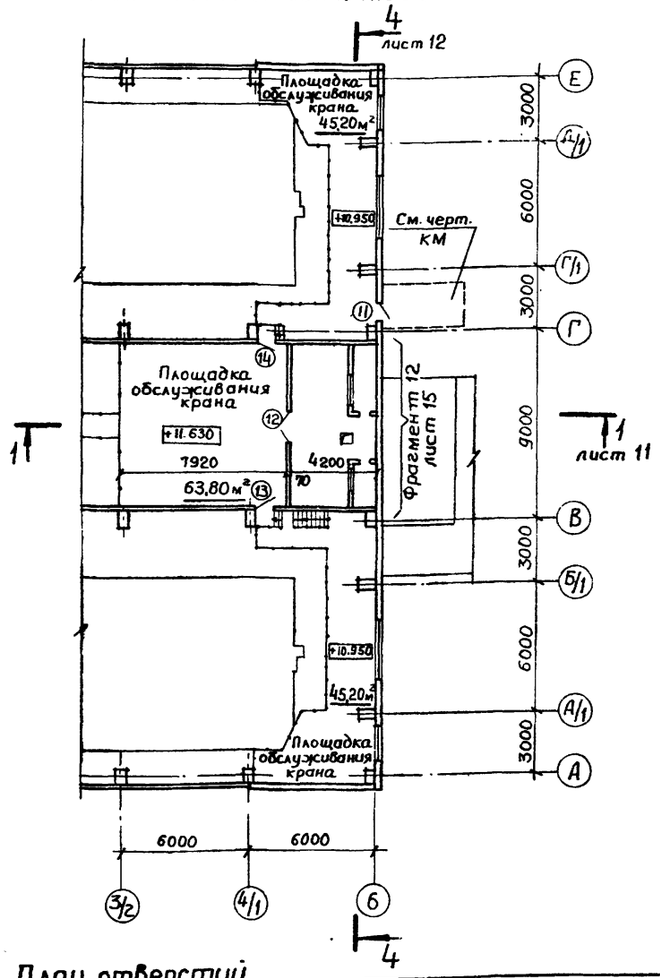

Ведомость проемов ворот и дверей

Марка поз.	Размер проема в кладке
2	1520×3000
6	1020×2100
7	1020×2400
8	1020×2400
11	820×2100
12	1520×2400
13	820×2400
14	820×2400

План на отм. 5.100

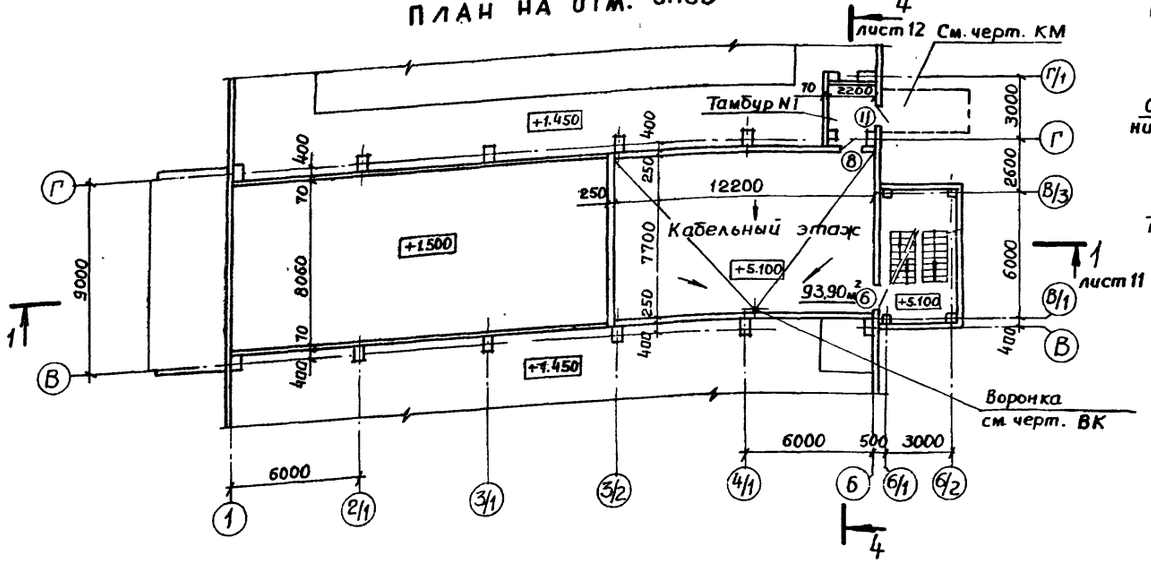

План отверстий в перегородке на отм. 7.900

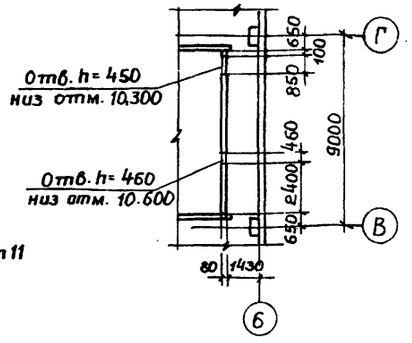

Марка поз.	Обозначение	Наименование	Кол.	Масса ед. кг	Примеч
С1	КЖИ4.0200	Сетка арматурная С1	164/4кг	2,70	

Привязан			
Инв. №			

ГИП	Симонов		
Н.контр	Дякин		
ГАП	Ламден		
Рук. гр.	Кубарев		
Арх.	Звездина		

416-9-17.83-АР

Разгрузочное устройство с двумя вагоноопрокидывателями для разгрузки вагонов с углем грузоподъемностью до 134 т

Стадия	Лист	Листов
Р	6	

Планы на отм. 5,100; 7.900; 10,950; 11, 630

ТЕПЛОЭЛЕКТРОПРОЕКТ

Копировал Качалина

Формат А2

Инв. N подл. | Подпись и дата | Взам. инв. N

9-4477 | 15.10.87

Типовой проект 416-9-17.83 Альбом VI

ПЛАН НА ОТМ. -2.100

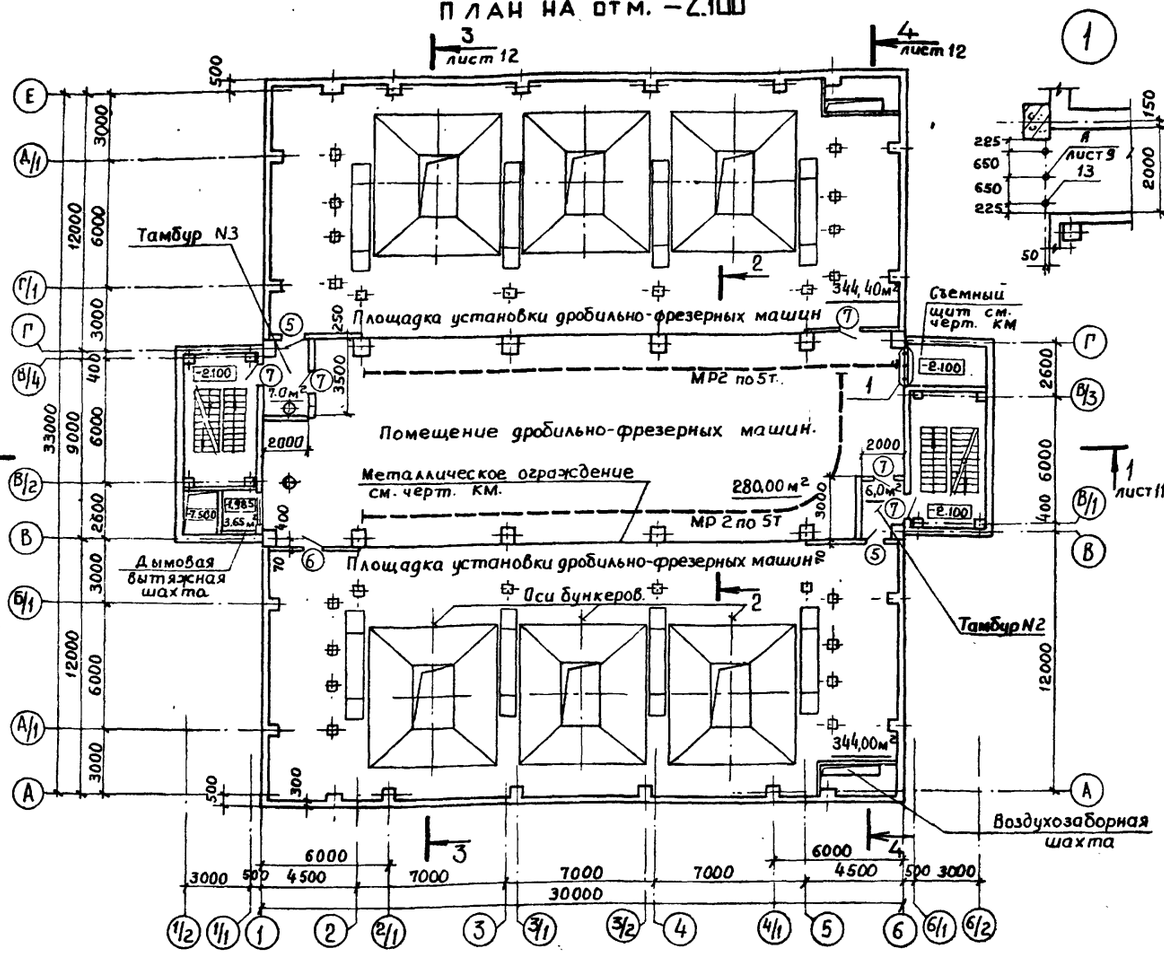

ПЛАН НА ОТМ. -7.500

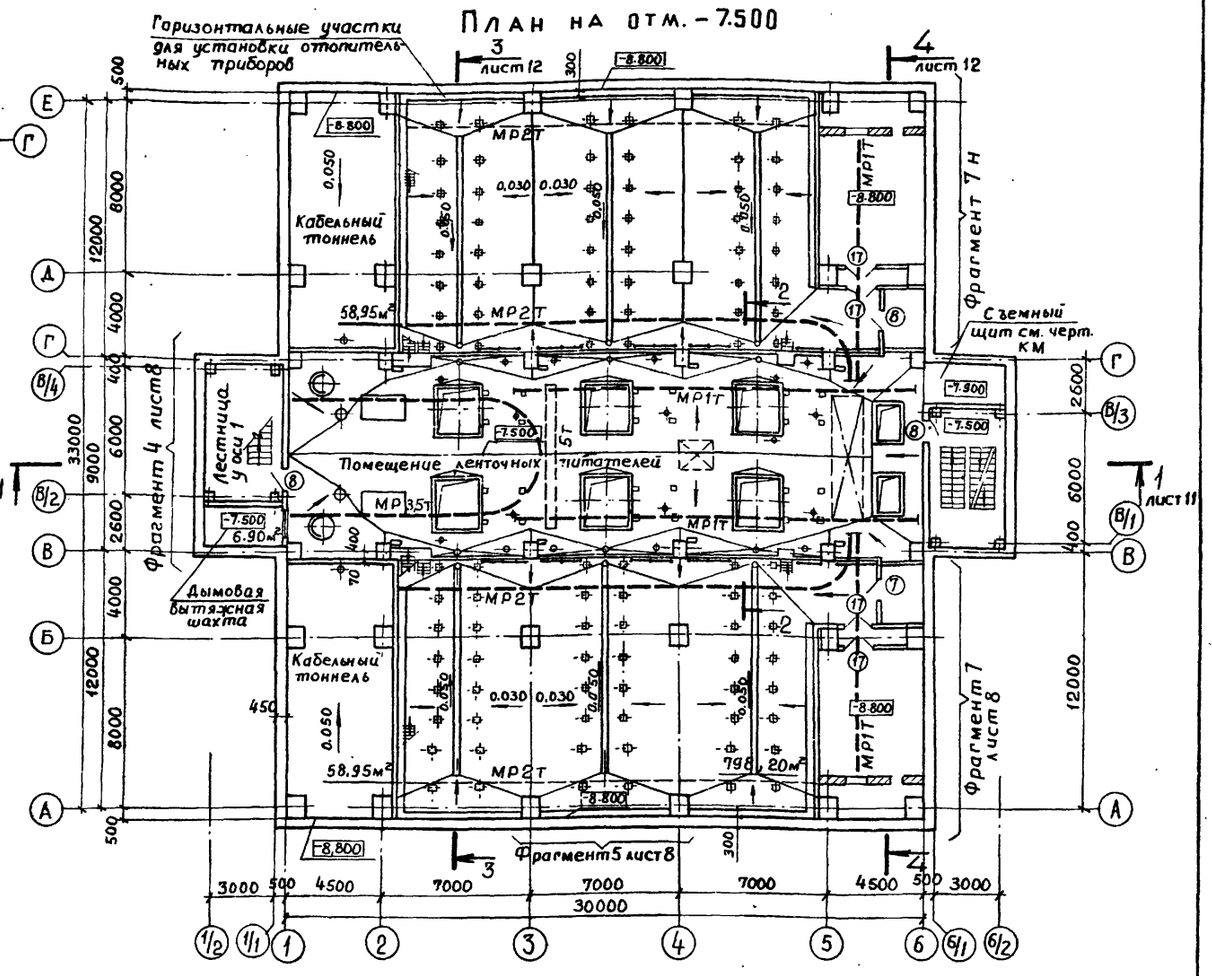

ПЛАН НА ОТМ. -6.400

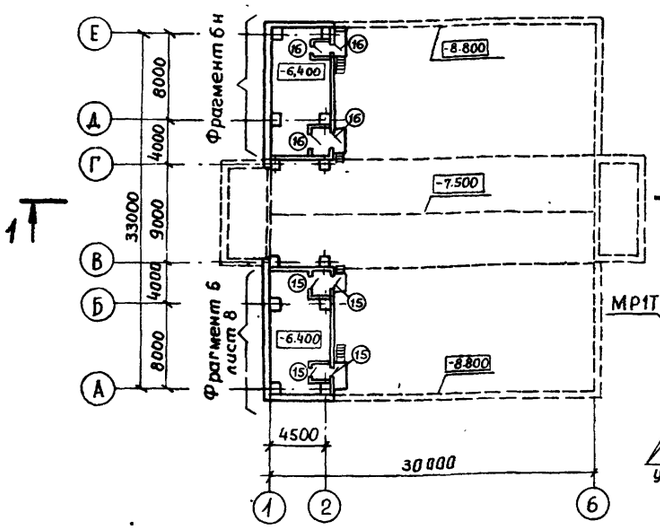

СХЕМА ЗАПОЛНЕНИЯ ПРОЕМА 17*

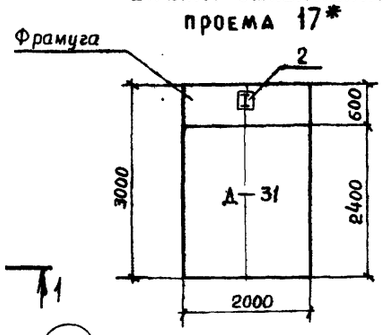

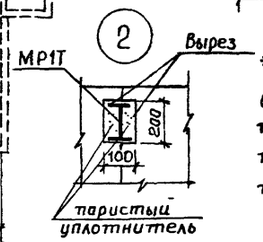

* Для пропуска монорельса (МР1Т) в фрамуге предусмотреть по месту вырез, с последующей заделкой пористым уплотнителем.

Ведомость проемов дверей

Марка поз	Размер проема в кладке
5	1020×2100
6	1020×2100
7	1020×2400
8	1020×2400
15	1020×2400
16	1020×2400
17	2000×3000

Марка поз.	Обозначение	Наименование	Кол.	Масса ед; кг	Примеч
13		Труба ф 45×3,5 ГОСТ 10704-76 / ГОСТ 10705-63 e=150	3	0,5	см. лист 9
С1	КЖИ 4 0200	Сетка арматурная С1	590пм	2,70	В полах В-Г отм. -2.10; -7.50
		Изделие соединительное			
2	КЖИ 4 1040	МС 92	1	64,9	

Привязан.	ГИП	Симонов		29.05.81
	Н.контр.	Дякин		5.5.81
	ГАП	Ламден		
	Рук. гр.	Кубарев		
	Арх.	Звездина		
Инв. №				

416-9-17.83 - АР

Разгрузочное устройство с двумя вагоноопрокидывателями для разгрузки вагонов с углем грузоподъемностью до 134 т

Стадия	Лист	Листов
Р	7	

Планы на отм. -2.100; -6,400; -7.500

ТЕПЛОЭЛЕКТРОПРОЕКТ

Копировал Качалина

Формат 22

Инв. № подл. | Подпись и дата | Взам. инв. №
6-4477 | 15.10.83

Типовой проект 416-9-17.83 Альбом VI

Фрагмент 4

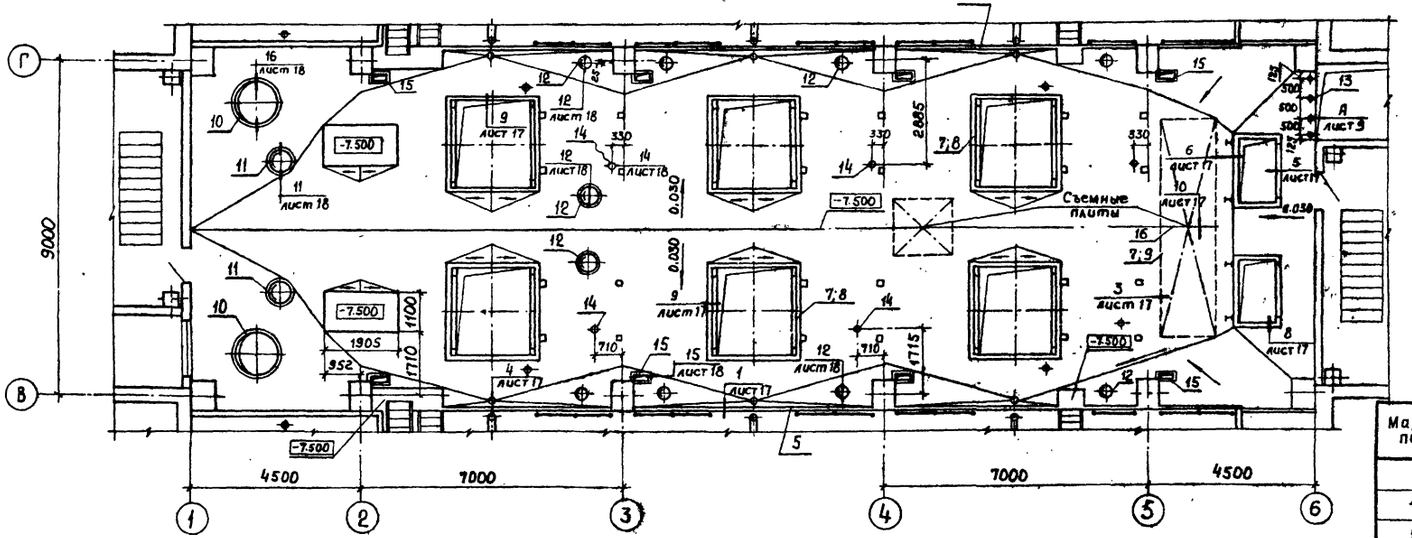

1-1

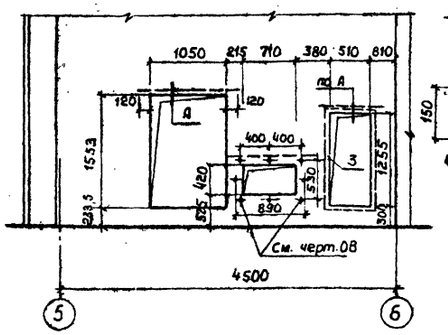

Д

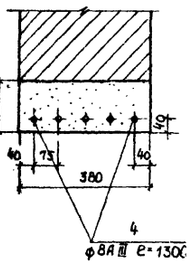

Фрагмент 5

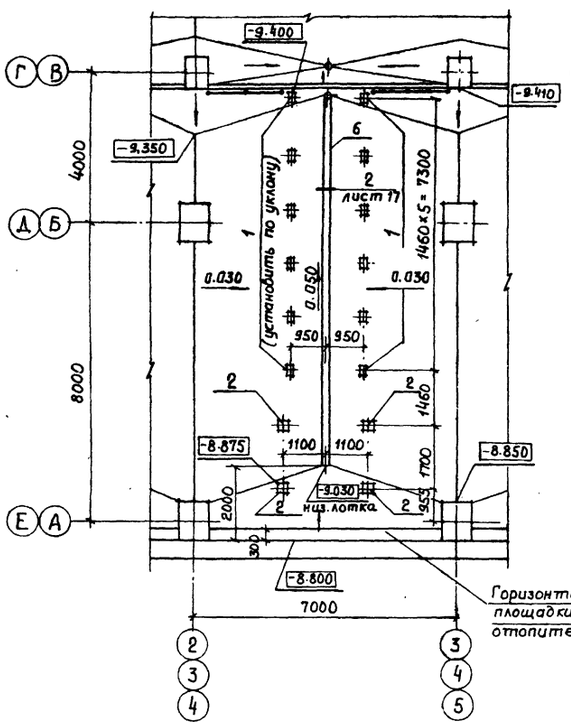

Фрагмент 6

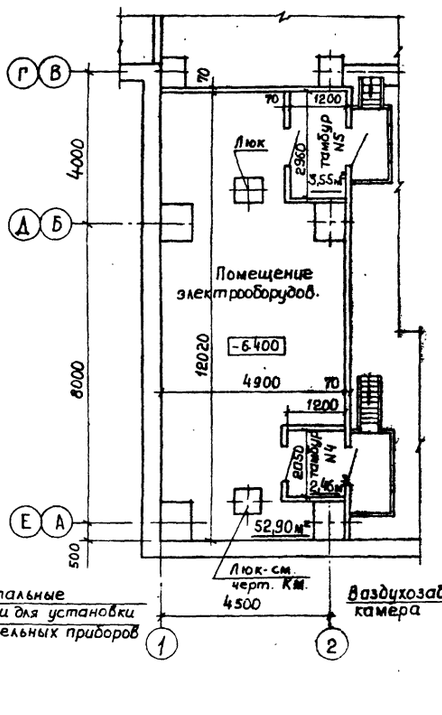

Фрагмент 7

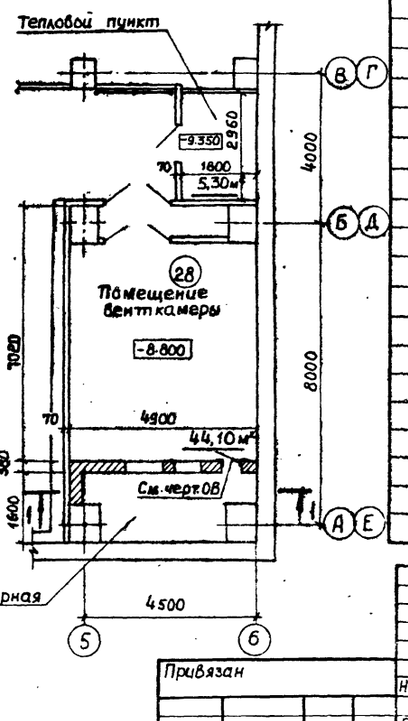

Марка поз	Обозначение	Наименование	Кол	Масса ед., кг	Примеч.
		Изделия закладные			
1	КЖСИ4 0350	МС 26	72	4,2	
2	0360	МС 27	24	6,5	
3		∠63×6, ГОСТ 8509-72 e=3400	6,8 п.м	5,7	
4		ф8A III ГОСТ 5781-75 e=1300	20	0,5	
		Изделия закладные			
5	КЖСИ4 0370	МС 28	42 п.м	15,6	
6	0380	МС 29	60 п.м	47,0	
7	0390	МС 30	70,2 п.м	6,2	
8	0400	МС 31	55,2 п.м	0,4	
9		ф12A I ГОСТ 5781-75 e=1500	18 п.м	1,3	
		Изделия соединительные			
10	КЖСИ4 0420	МС 33	2	71,3	
11	0430	МС 34	2	22,1	
12	0440	МС 35	10	15,7	
13		Труба ф 45×3,5 ГОСТ 10704-76 / ГОСТ 10705-63 e=150	3	0,5	См. лист 9
		Изделия соединительные			
14	КЖСИ4 0460	МС 37	6	3,1	
15	0450	МС 36	8	15,1	
16	1040	МС 92	1	64,9	
17		ГОСТ 5,1011-71 Прокладка резиновая пористая-гермит сеч. 30×40	15 п.м		

Привязан

Инв №

ГИП	Симонов		
Н.Контр.	Дякин		
ГАП	Ламден		
Рук.гр.	Кубарев		
Арх.	Звездина		

416-9-17.83 - АР

Разгрузочное устройство с двумя вагоноопрокидывателями для разгрузки вагонов с углем грузоподъемностью до 134 т

Стадия	Лист	Листов
Р	8	

Фрагменты планов 4...7

ТЕПЛОЭЛЕКТРОПРОЕКТ

Инв.№ подл. | Подпись и дата | Взам. инв.№ | 6-4477 | 15.10.83

Копировал Качалина

Формат 22

Типовой проект 416-9-17.83 Альбом VI

План

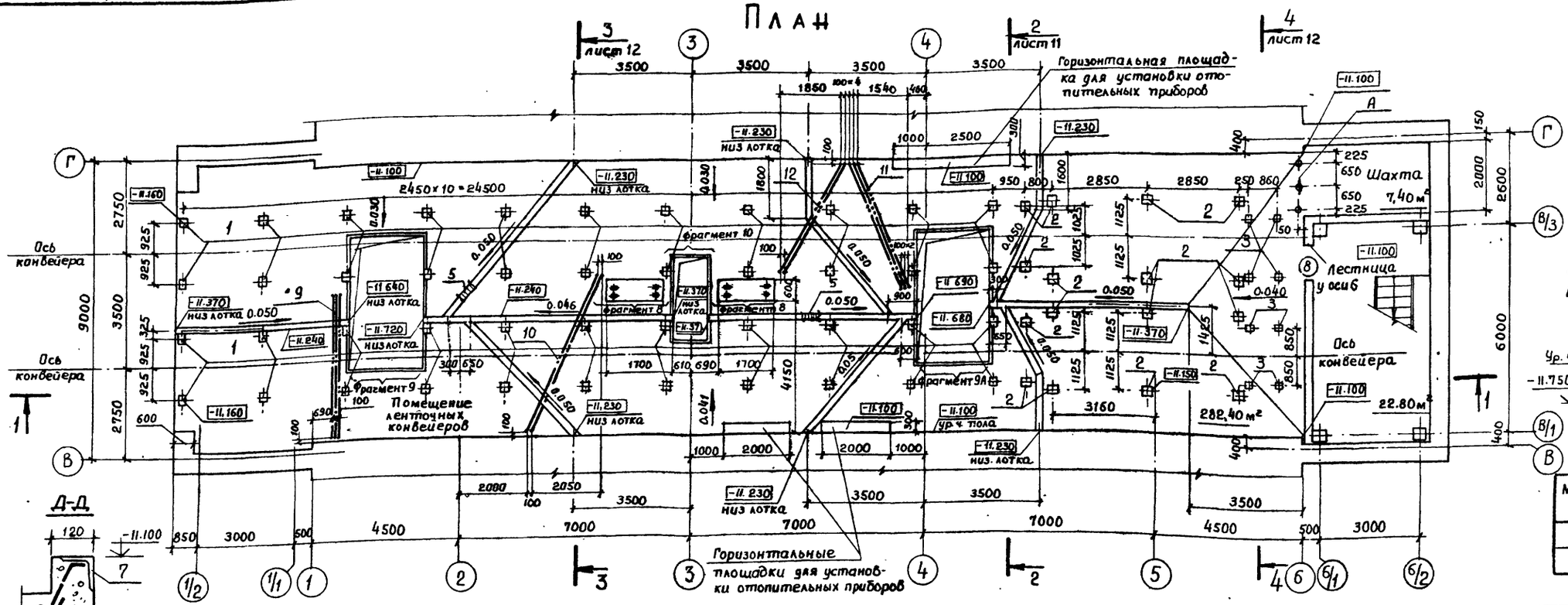

Д-Д

Схема установки труб

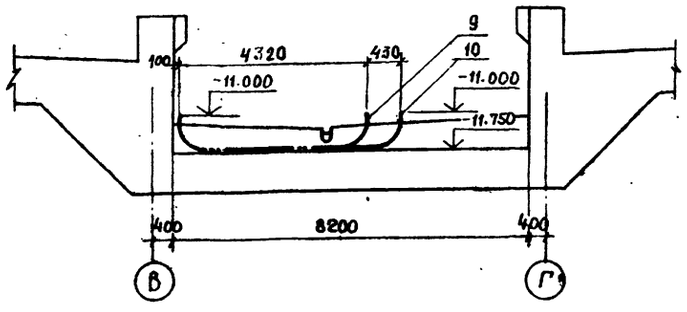

Фрагмент 9; (9А)

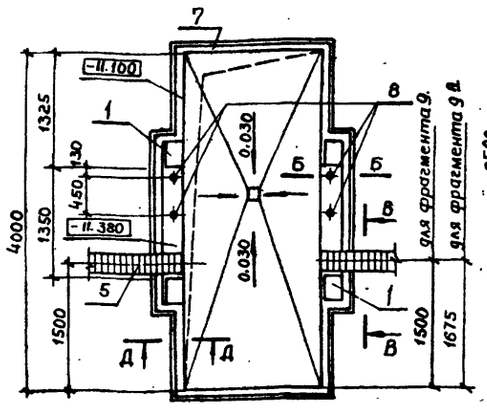

Фрагмент 10

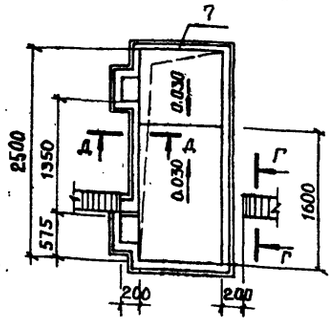

Схема установки труб

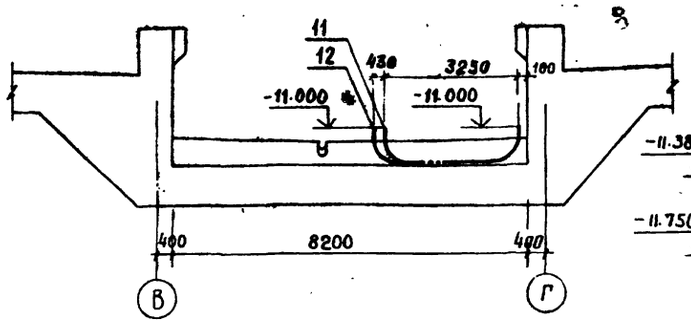

Б-Б

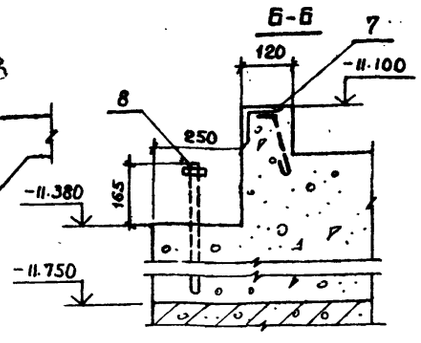

В-В

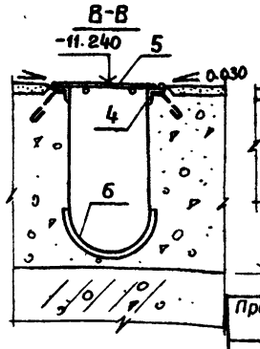

Г-Г

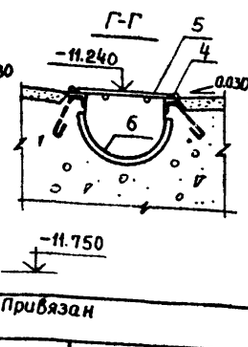

Марка поз.	Обозначение	Наименование	Кол	Масса ед, кг	Примеч.
		Изделия закладные			
1	КЖИ4 0350	МС 26	44	4.2	
2	0360	МС 27	16	6,5	
3	0470	МС 38	8	2,2	
4	0490	МС 40	114 п.м	4,3	
5	0480	МС 39	57 п.м	6,2	
6	0380	МС 29	57 п.м	47,0	
7	0390	МС 30	37 п.м	6,2	
8	0500	МС 41	4	0,9	
9	0590	Тр 1	3	21,9	
10	0590-01	Тр 2	2	25,5	
11	-02	Тр 3	3	19,5	
12	-03	Тр 4	2	20,5	
13		Труба 45×3,5 ГОСТ 10704-76 / ГОСТ 10705-63 ℓ=150	3	0,5	

Привязан

Инв. № подл. | Подпись и дата | Взам. инв. № | 9 | 4411-11 | Ефимов | ЭТП

ГИП	Симонов			416-9-17.83-АР
Н. контр.	Дякин			
ГАП	Ламден			
Рук. гр.	Кубарев			Разгрузочное устройство с двумя вагоноопрокидывателями для разгрузки вагонов с углем грузоподъемностью до 134 т
Арх.	Звездина			План на отм. -11.100 и фрагменты планов 8; 9; 9А; 10

Стадия	Лист	Листов
Р	9	

ТЕЛЕЭЛЕКТРОПРОЕКТ

Копировал Качалина

Формат 22

Типовой проект 416-9-17.83 Альбом VI

Фасад 1/2-6/3

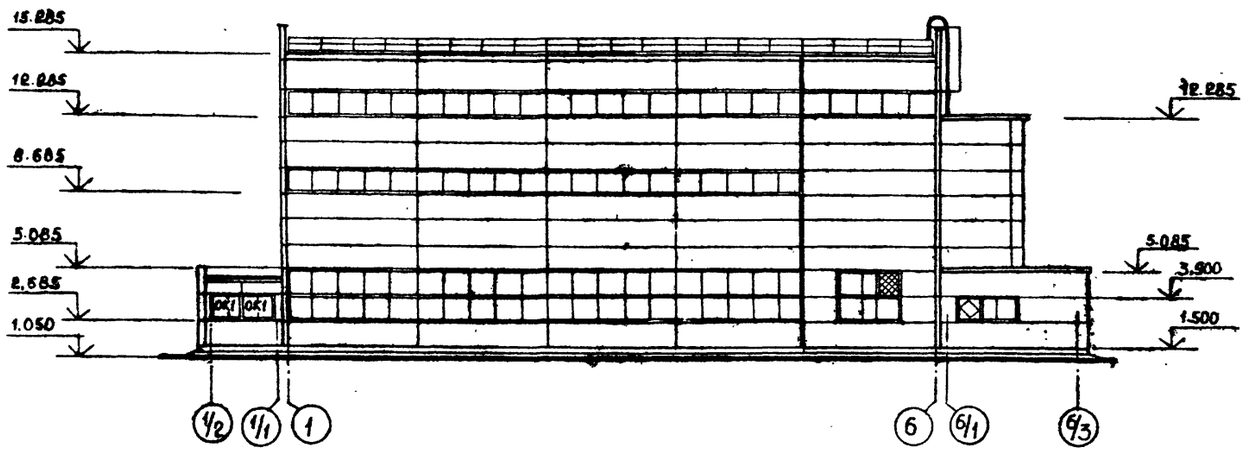

Фасад А-Е

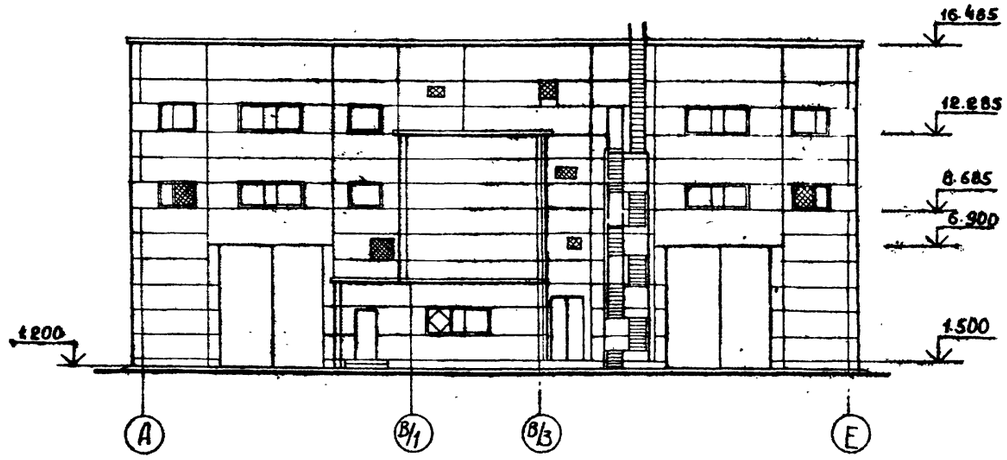

Фасад 6/3-1/2

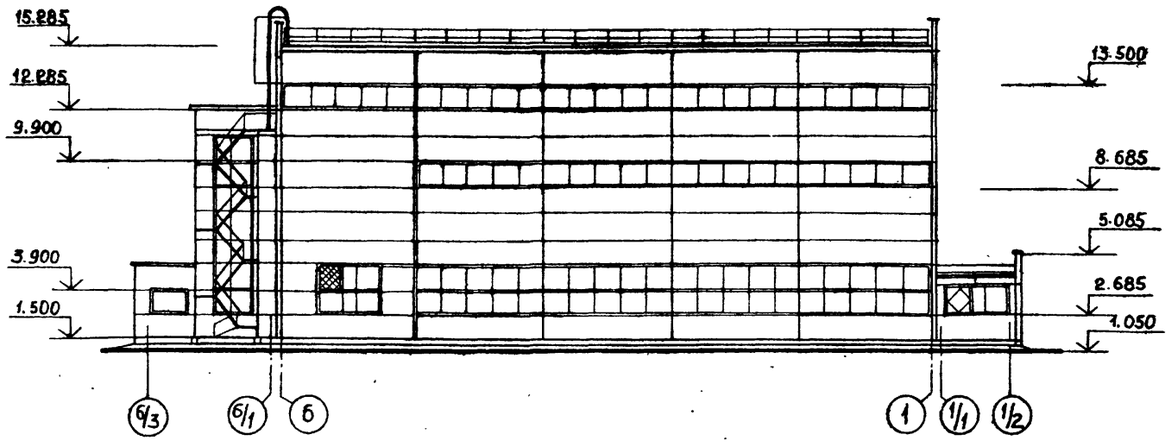

Фасад Е-А

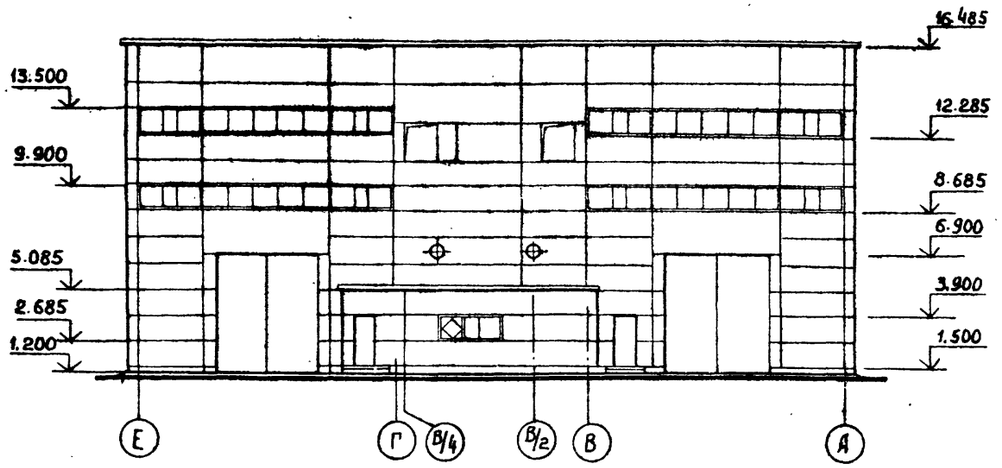

1. Типы заполнения оконных проемов даны на чертежах КМ

Привязан	ГИП	Симонов		29.06.81	416-9-17.83 - АР		
	Н.Контр.	Дякин		5.5.81	Разгрузочное устройство с двумя вагоноопрокидывателями для разгрузки вагонов с углем грузоподъемностью до 134 т.	Стадия	Лист	Листов
	ГАП	Ламден				Р	10	
	Рук.гр.	Кубарев			Фасады	ТЕПЛОЭЛЕКТРОПРОЕКТ		
Инв. №	Арх.	Звездина						

Копировал Качалина

Формат 22

Взам. инв. №

Подпись и дата 15.10.83

Инв. N подл. 6-4477

Типовой проект 416-9-17.83 Альбом VI

РАЗРЕЗ 1-1

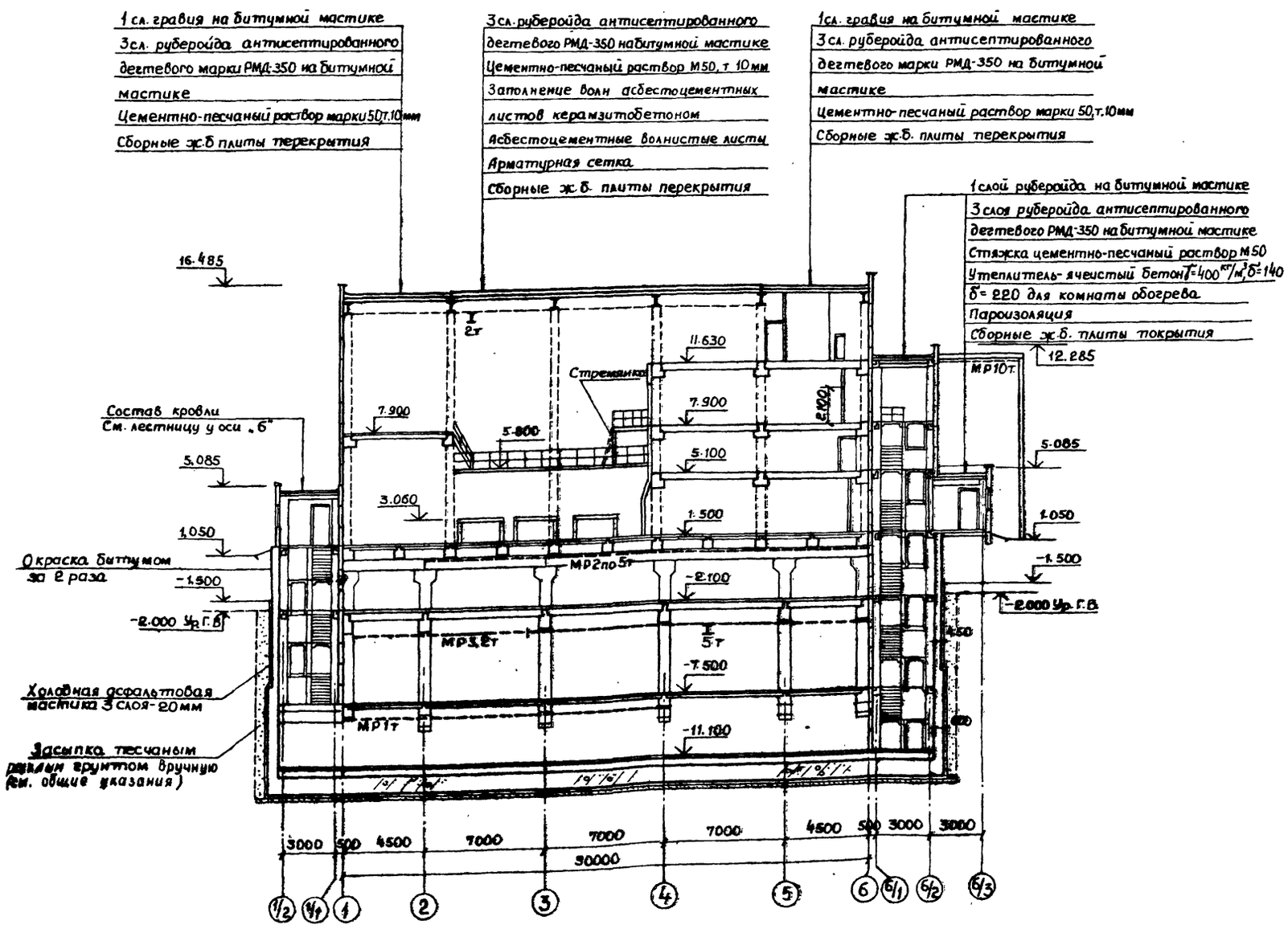

РАЗРЕЗ 2-2

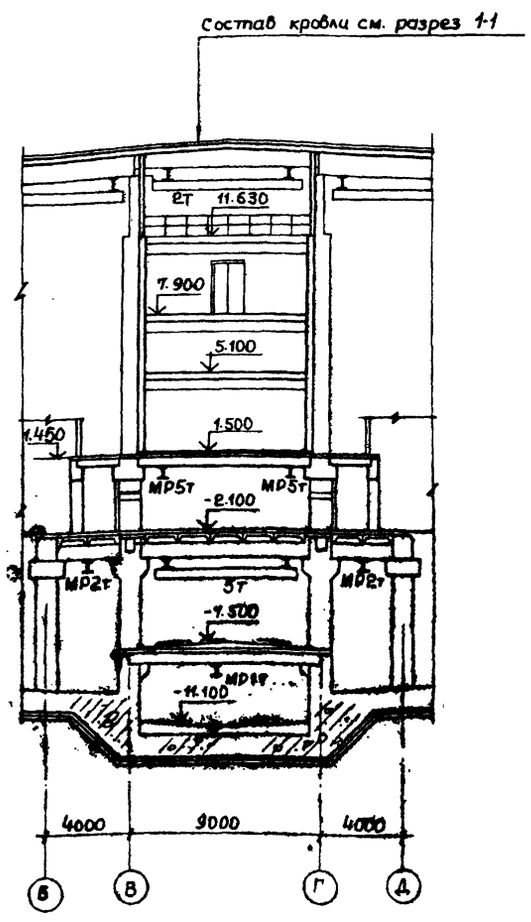

					416-9-17.83 - АР	
Привязан	ГИП	Симонов		28.8.81	Разгрузочное устройство с двумя вагоноопрокидывателями для разгрузки вагонов с углем грузоподъемностью до 134т	Стадия: Р; Лист: 11; Листов:
	Н.Контр	Дякин		5.8.81		
	ГАП	Ламден				
	Рук. гр.	Кубарев				
Инв. №	Арх.	Звездина			Разрезы 1-1; 2-2	ТЭП

Теплоэлектропроект

Копировал Качалина

Формат 22

Инв. № подл. | Подпись и дата | Взам. инв. №

Шифр 416-9

Типовой проект 416-9-17.83 Альбом VI

РАЗРЕЗ 3-3

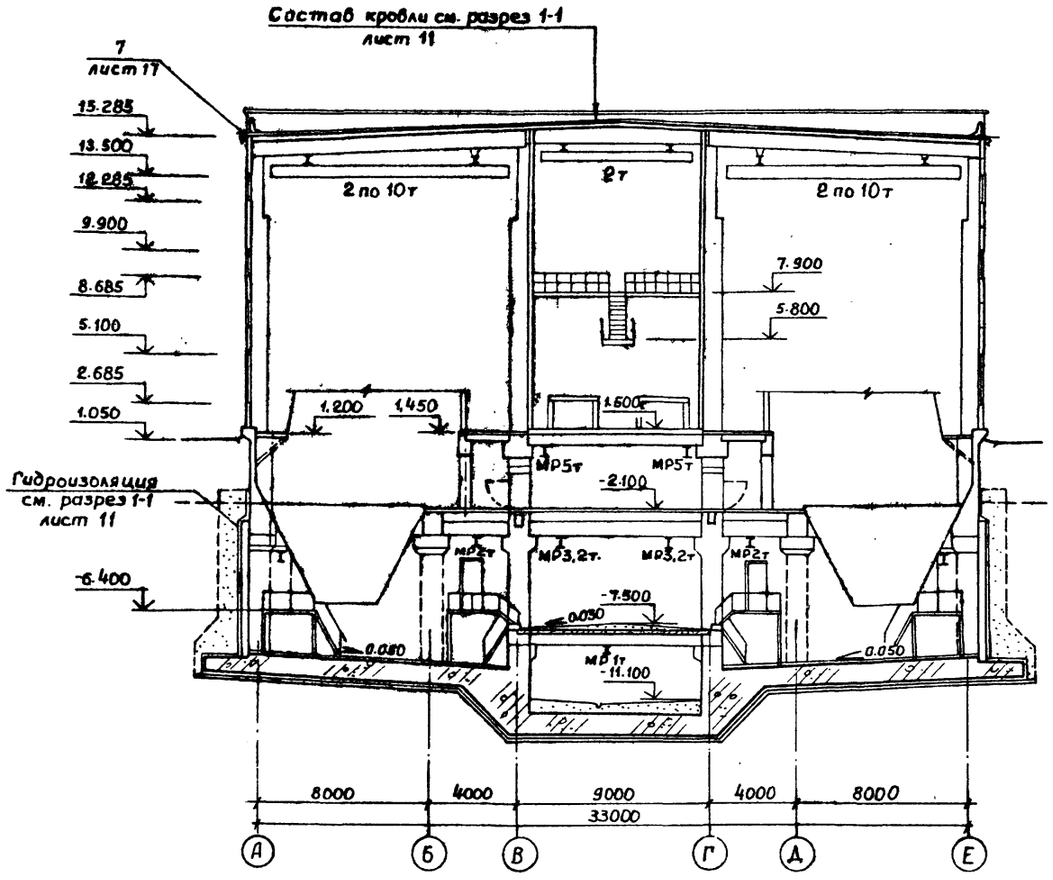

РАЗРЕЗ 4-4

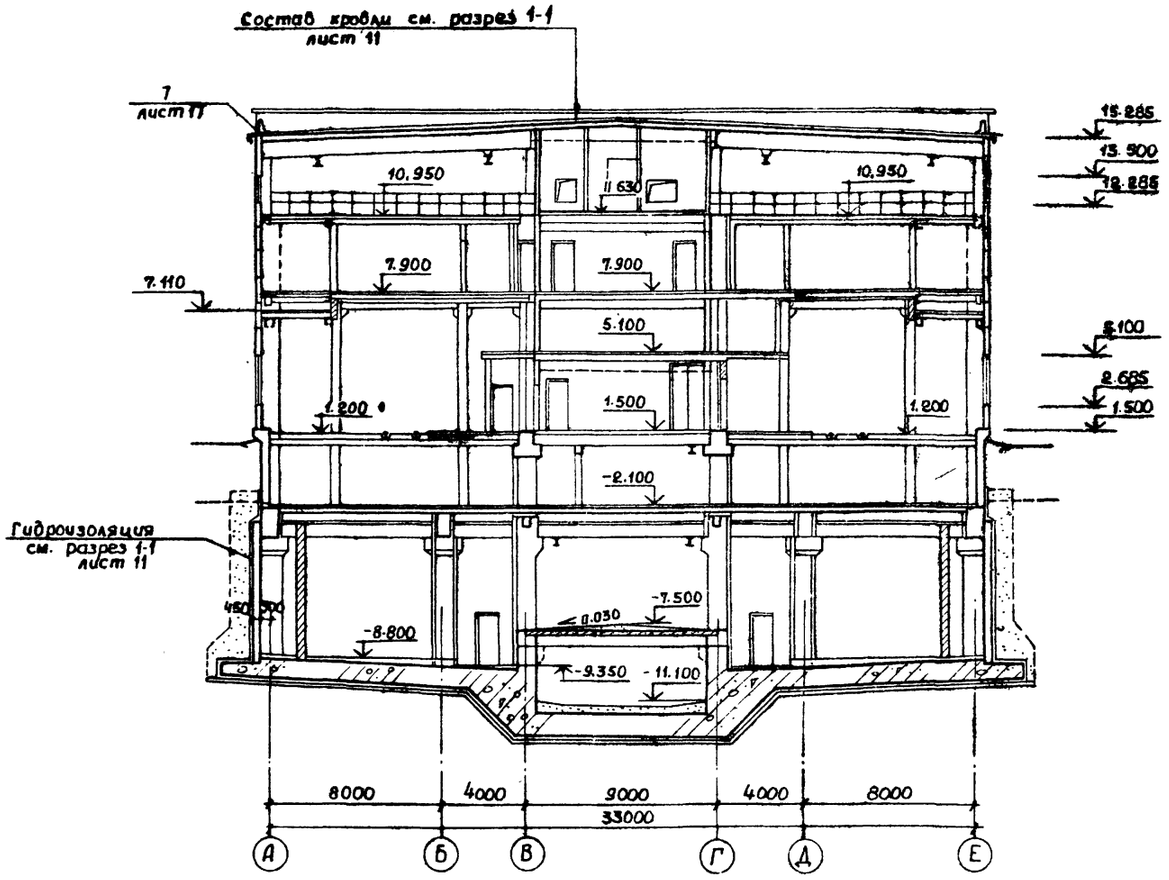

						416-9-17.83 - АР		
Привязан		ГИП	Симонов		2.84	Разгрузочное устройство с двумя вагоноопрокидывателями для разгрузки вагонов с углем грузоподъемностью до 134т	Стадия	Лист	Листов
		Н.контр.	Дякин		5.5.84		Р	12	
		ГАП	Ламден						
		Рук.гр.	Кубарев			Разрезы 3-3, 4-4	ТЭП	ТЕПЛОЭЛЕКТРОПРОЕКТ	
Инв. №		Арх.	Звездина						

Копировал Качалина

Формат А2

Инв. № подл. | Подпись и дата | Взам. инв. №

6-4477 | 15.10.83

Типовой проект 416-9-17.83 Альбом VI

Экспликация полов

Наименование или номер помещения по проекту	Тип пола по проекту	Схема пола или номер узла по серий	Элементы пола и их толщина в мм	Площадь пола, м²
	1		Полимерцемент. бетон М 300 – 10 Бетон М 150 – 20 Жел. бет. плита перекрытия	135.6
	2		Полимерцемент. бетон М300 – 20 Бетон. М 150-60 Жел.бет. плита перекрытия	62.0
			Полимерцемент. бетон М300- 20 Бетон М 150 -150 Жел. бет. плита перекрытия	33.0
	4		Полимерцемент. бетон М300- 20 Бетон М 300- 20 Бетон М100, Армир. сеткой С1- 140 Жел. бет. плита перекрытия	160.8
	5		Полимерцемент. бетон М300- 20 бетон М300, армир. сеткой С1- 40 Ячеистый пенобетон γ=400 кг/м³-100 1слой рубероида набит. мастике Цем. выравнивающий слой – 20 Жел. бет. плита перекрытия	195,4 (для отм) +1.500)
	6		Полимерцемент. бетон М 300 - 20 Бетон М 300, Армир.сеткой С1- 40 Ячеистый бетон γ= 400 кг/м³ — 190 1слой рубероида на битум.мастике Цем.выравнивающий слой –10 Жел. бет. плита перекрытия	79,8
	7		Полимерцемент. бетон М 300 - 20 Бетон М300, Армир. сеткой С1- 50 Ячеистый бетон γ= 400 кг/м³- 140 1слой рубероида на битум. мастике Цем. выравнивающий слой – 10 Жел. бет. плита перекрытия	744,4
	8		Полимерцем. бетон М 300 – 20 Бетон М 300 – 40 Бетон. подготовка М 200 – 120 Утрамбов. грунт со щебнем.	42.0
	9		Бетон М 300 –30 Бетонная подготовка М 100-370 Жел. бет. плиты перекрытия.	7.5
	10		Керамич. плитки 100х100х10 (ГОСТ6787-69) Цем. песчан раствор М 200 –15 2 слоя изола на битумной мастике Бетон. подготовка М 200 – 120 Утрамбован. грунт со щебнем	4,7
	11		Полимерцем. бетон М 300 –10 Цем. песчан. раствор М 300 – 20 Жел. бет. плиты перекрытия	248.0
	12		Паркет штучный П-67 – 18 Холодная резино-битум. мастика-15 Цем.-песчаная стяжка на керамзитовом песке М 100- 20 Жел. бет. плиты перекрытия	27.0
	13		Цем. песчаная стяжка – 30 Пенобетон γ=400 кг/м³ – 200 1слой рубероида на битумн. мастике Жел. бет. плиты перекрытия	27.0
	14		Полимерцем. бетон М 300 –20 Цем. песчан. раствор М 300 – 20 Набетонка М 100 (по уклону) Жел. бет. плита (монолит.)	240.0
	15		Бетон М 300 – 30 Бетонная подготовка М 100- 640 Жел. бетонная плита (монолит.)	31,1
	16		Бетон М 300 – 30 Бетонная подготовка М100 (по уклону) Жел. бетонная плита (монолит.)	720,0
	17		Полимерцементный бетон М300-10 Цементно-песчаный раствор М 300-20 2 сл. изола на битумной мастике Набетонка М 100 (по уклону) армирован. сеткой С1 Жел. бетонные плиты перекрытия	261,0
	17а		Элементы пола по типу 17, за исключением арматурной сетки	108,0
	18		Паркет штучный П-67 – 18 Холодная резино-битумная мастика Цем. песчан. стяжка на керамзитовом песке М 100- 20 Пенобетон γ= 400 – 100 1слой рубероида на битум. мастике Жел. бетон. плиты перекрытия	41,4

План полов на отм. 10.950; 11.650

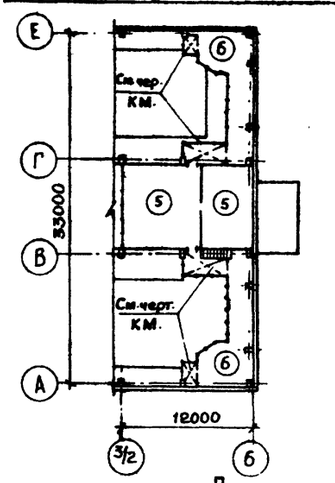

План полов на отм. 5.100

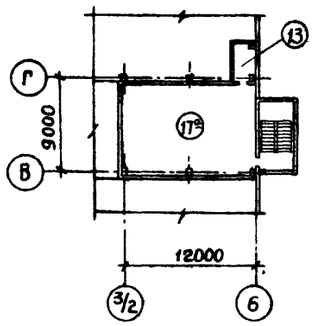

План полов на отм. -2.100

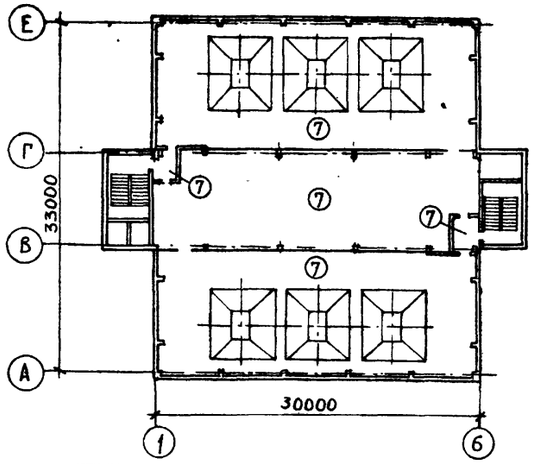

План полов на отм. 7.900

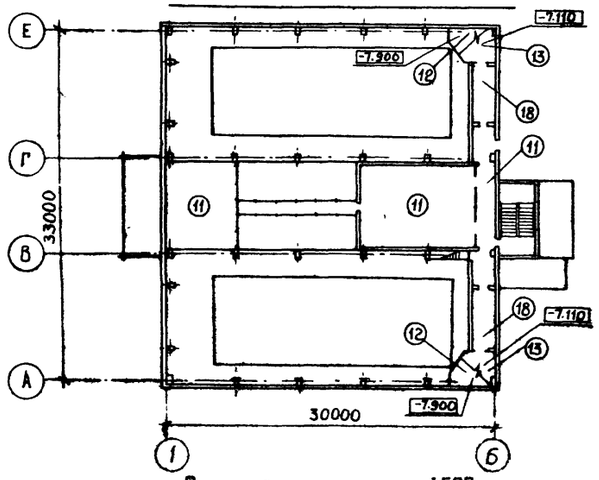

План полов на отм. -7.500

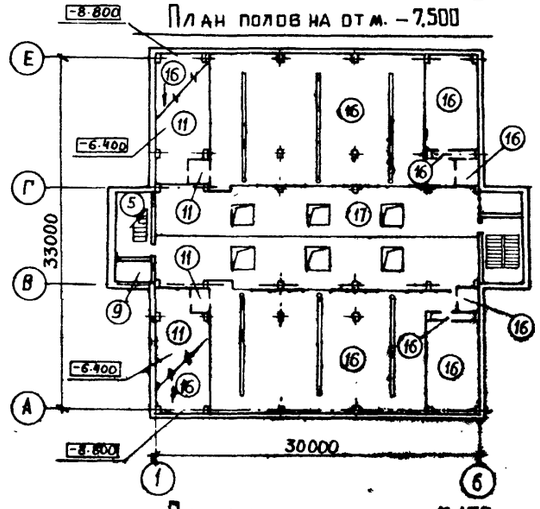

План полов на отм. 1.500

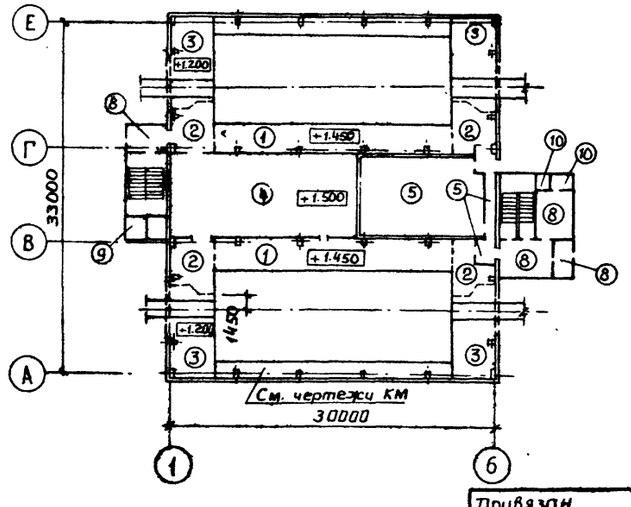

План полов на отм. -11.100

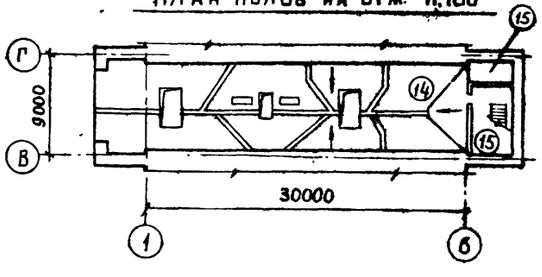

Привязан

Инв. №

ГИП	Симонов		5.5.83
Н. контр	Дякин		5.5.83
ГАП	Ламден		
Рук. гр.	Кубарев		
Арх.	Звездина		

416-9-17.83 – АР

Разгрузочное устройство с двумя вагоноопрокидывателями для разгрузки вагонов с углем грузоподъемностью до 134т

Стадия	Лист	Листов
Р	13	

Планы полов

ТЭП ТЕПЛОЭЛЕКТРОПРОЕКТ

Взам. инв. № | Подпись и дата: 25.10.83 | Инв. № подл.: 6-4777

Копировал Качалина

Формат А2

Типовой проект 416-9-17.83 Альбом VI

РАЗРЕЗ 1-1

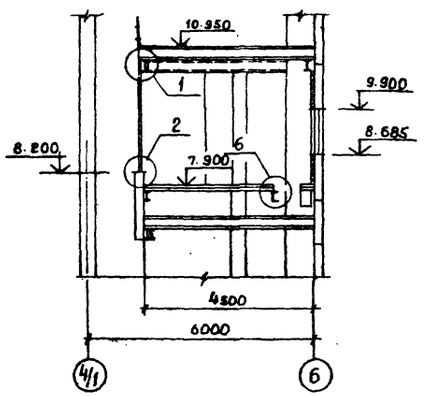

РАЗРЕЗ 2-2

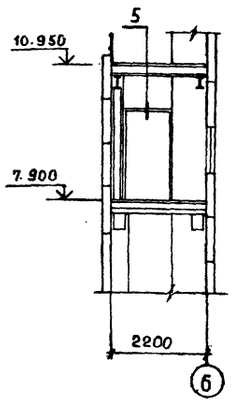

РАЗРЕЗ 3-3

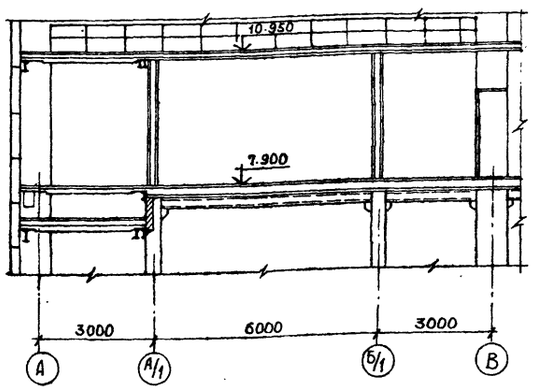

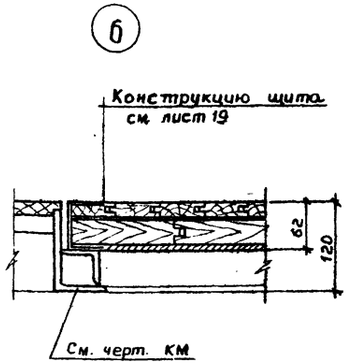

ФРАГМЕНТ 1-1

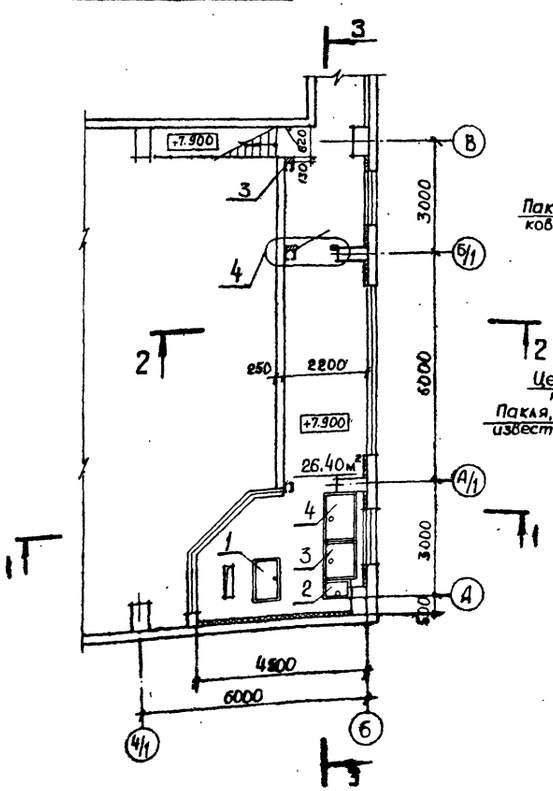

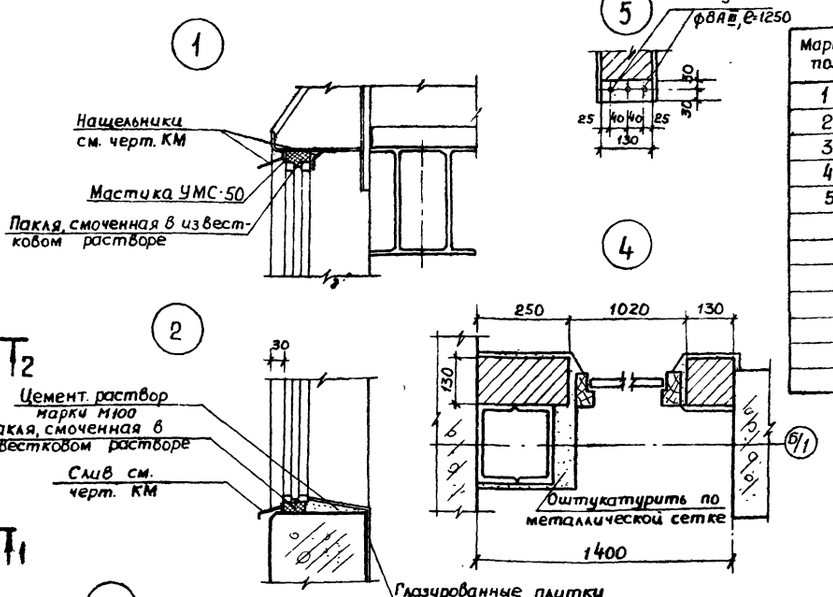

Спецификация элементов сборных щитов

Марка поз.	Обозначение	Наименование	Кол.	Масса ед, кг.	Примечание
1	Лист 19	Щит Щ1	1		
2	"	Щ2	1		
3	"	Щ3	1		
4	"	Щ4	1		
5		ФВАII ГОСТ 5781-75 ℓ= 1300	6	0,5	

Привязан					416-9-17.83 - АР
	ГИП	Симонов			Разгрузочное устройство с двумя вагоноопрокидывателями для разгрузки вагонов с углем грузоподъемностью до 134т
	Н. конт.	Дякин			Стадия: Р; Лист: 14; Листов:
	ГАП	Ламден			Фрагмент 11. Помещение пульта управления на отм. 7.900
	Рук. гр.	Кубарев			ТЭП Теплоэлектропроект
Инв. №	Арх.	Звездина			

Копировал Качалина Формат А2

Типовой проект 416-9-17.83 Альбом VI

Разрез 1-1

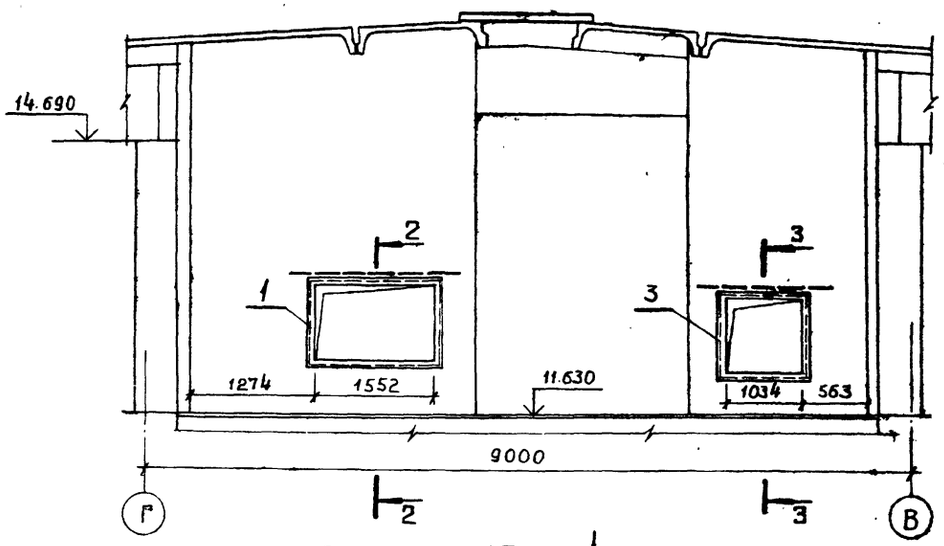

Фрагмент 12

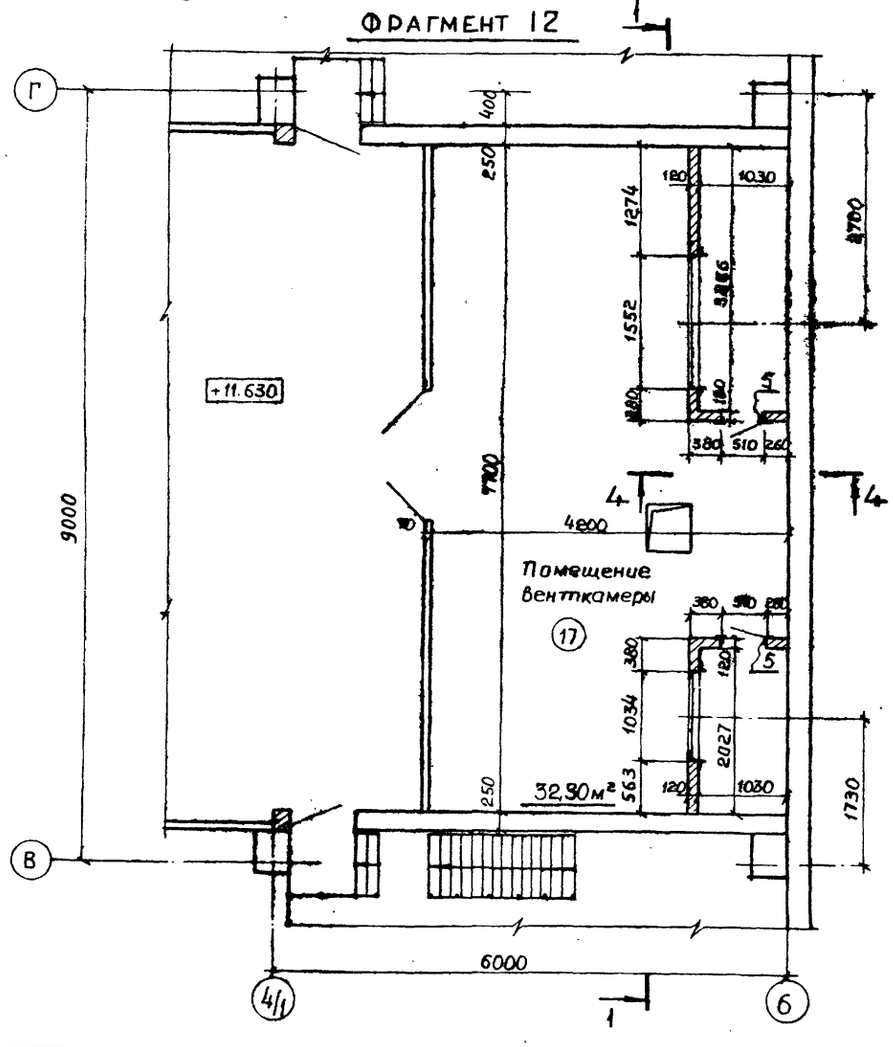

Разрез 4-4

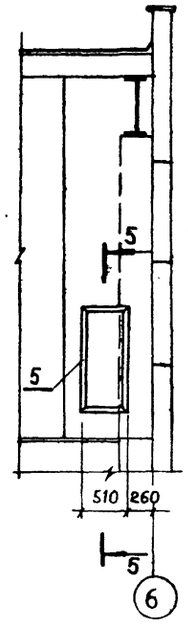

2-2

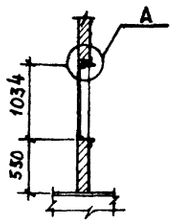

3-3

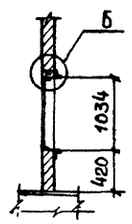

5-5

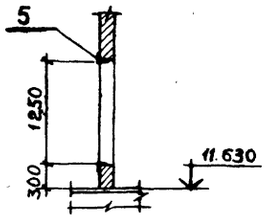

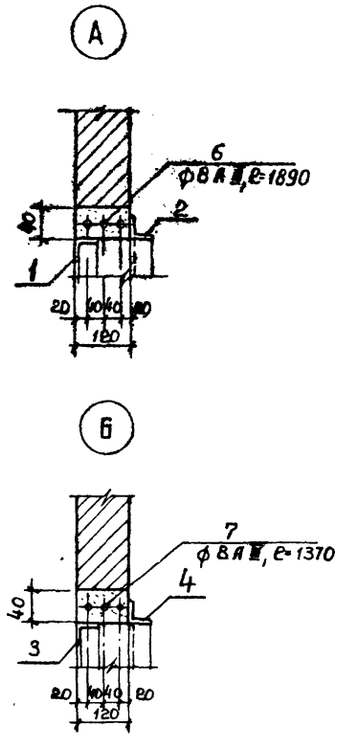

Марка поз.	Обозначение	Наименование	Кол.	Масса ед, кг	Примечание
		Изделия закладные			
1	КЖИ 4 0510	МС42	1	29,6	
2	0520	МС43	1	32,5	
3	0530	МС44	1	23,7	
4	0540	МС45	1	26,5	
5	0550	МС46	2	22,8	
6		ф 8 А III ГОСТ 5781-75, ℓ=1890	3	0,7	
7		ф 8 А III ГОСТ 5781-75, ℓ=1370	3	0,5	

Привязан	ГИП	Симонов		29.05.81	Разгрузочное устройство с двумя вагоноопрокидывателями для разгрузки вагонов с углем грузоподъемностью 134 т	Стадия	Лист	Листов
	Н.контр.	Дякин		5.5.81		Р	15	
	ГАП	Ламден			Фрагмент 12 Помещение венткамеры на отм. 11.630	ТЭП ТЕПЛОЭЛЕКТРОПРОЕКТ		
	Рук.гр.	Кубарев						
Инв.№	Арх.	Звездина						

АР

Копировал Качалина. Формат 22.

Инв.№ подл. 6-4477 | Подпись и дата 15.10.83 | Взам.инв.№

Типовой проект 416-9-17.83 Альбом VI

Устройство пола на отм. 5,100
/кабельный этаж/

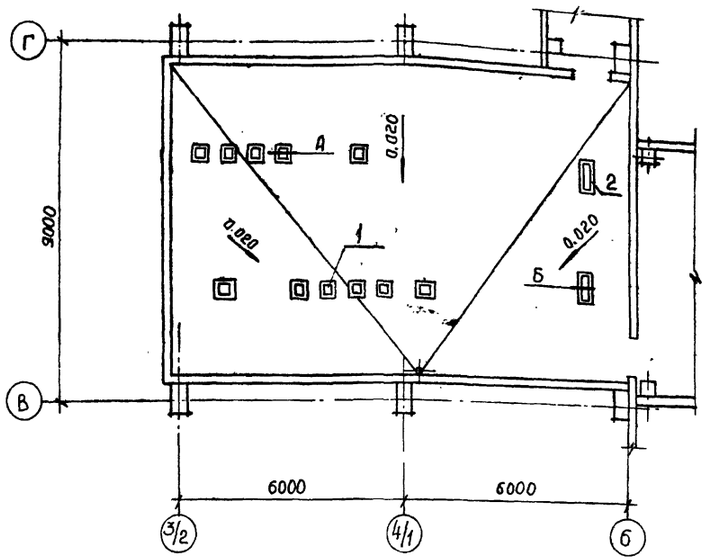

Устройство пола на отм. 7.900
/щит станции управления/

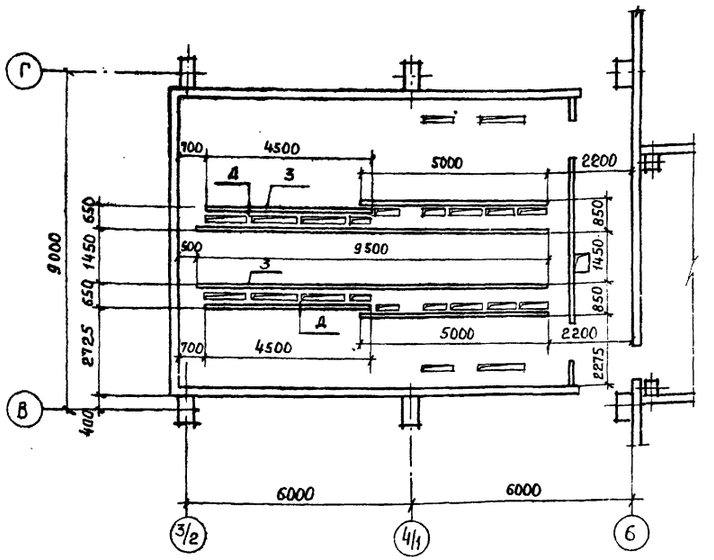

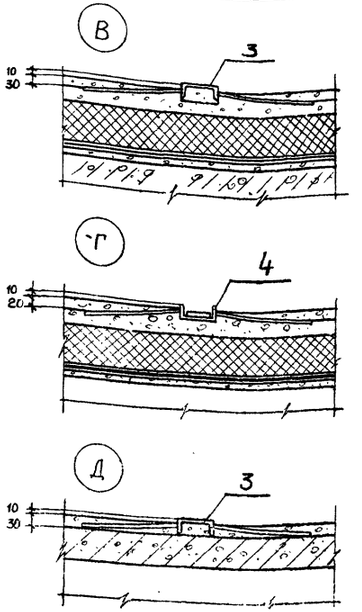

Устройство пола на отм. 1.500
/электропомещение КТП-СН-05/

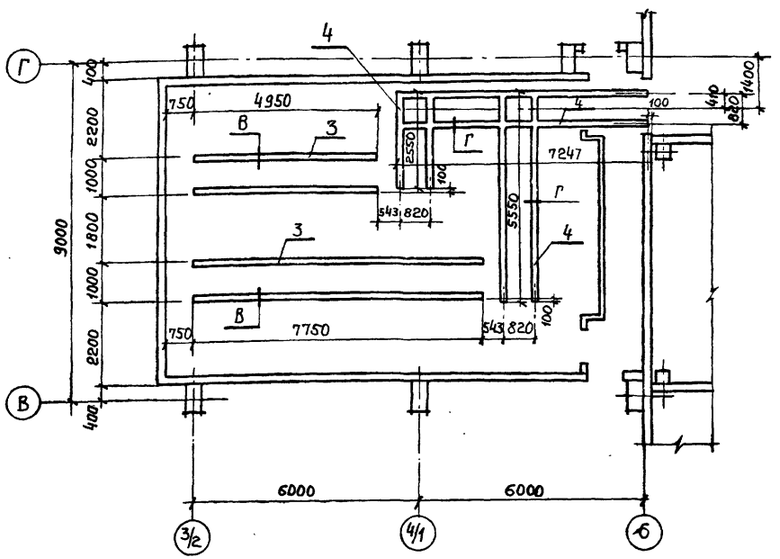

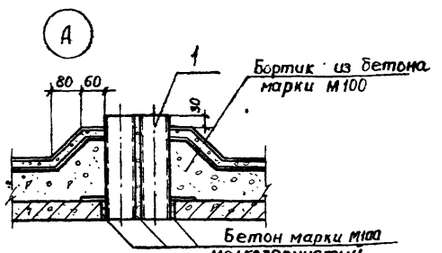

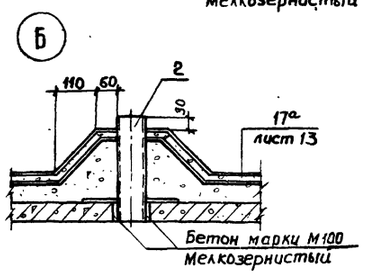

Марка поз.	Обозначение	Наименование	Кол.	Масса ед. кг	Примечание
		Изделия закладные			
1	КЖИ4 0310	МС 23	13	9,0	
2	0320	МС 24	2	9,8	
3	0560	МС 47	63,4 пм	8,1	
4	0570	МС 48	30,7 пм	14,5	

Привязан

Инв. №

Н. контр.	Дякин		
ГАП	Ламден		
Рук. гр.	Кубарев		
Арх.	Звездина		

416-9-17.83 - АР

Разгрузочное устройство с двумя вагоноопрокидывателями для разгрузки вагонов с углем грузоподъемностью до 134 т

Стадия	Лист	Листов
Р	16	

Устройство полов в электропомещениях на отм. 1.500 5,100; 7.900. План и детали

ТЕПЛОЭЛЕКТРОПРОЕКТ

Копировал Качалина

Формат А2.

Инв. № подл. | Подпись и дата | Взам. инв. №

6-4477 | 15.10.83

Типовой проект 416-9-17.83 Альбом VI

1

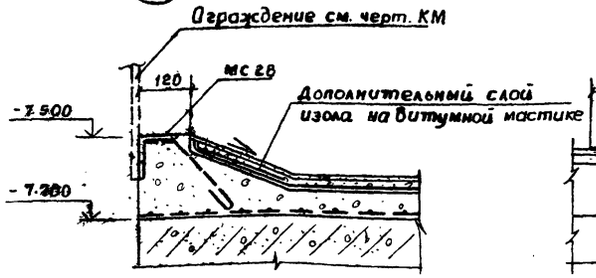

2

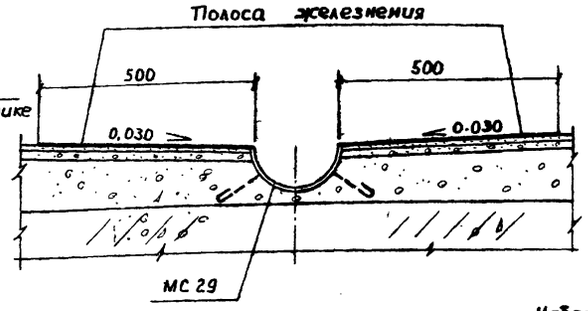

3

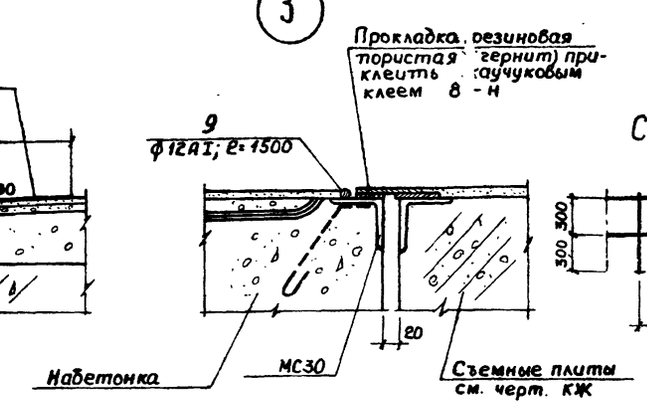

Схема перил

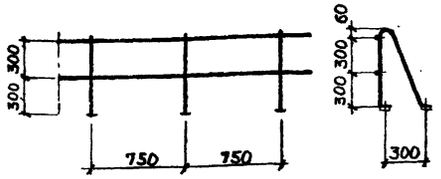

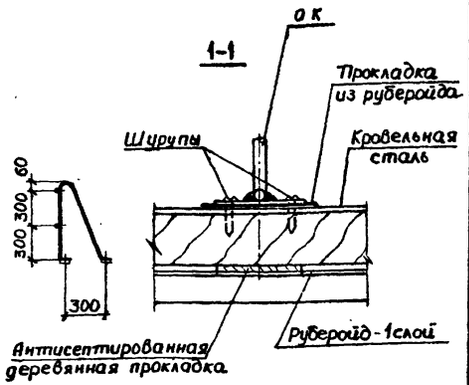

4

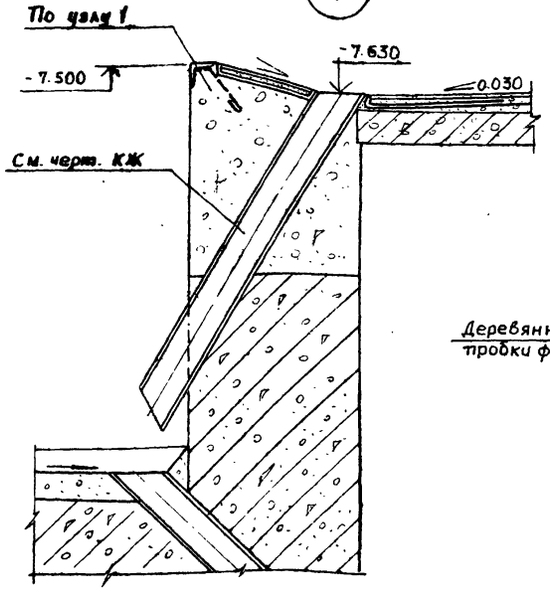

5

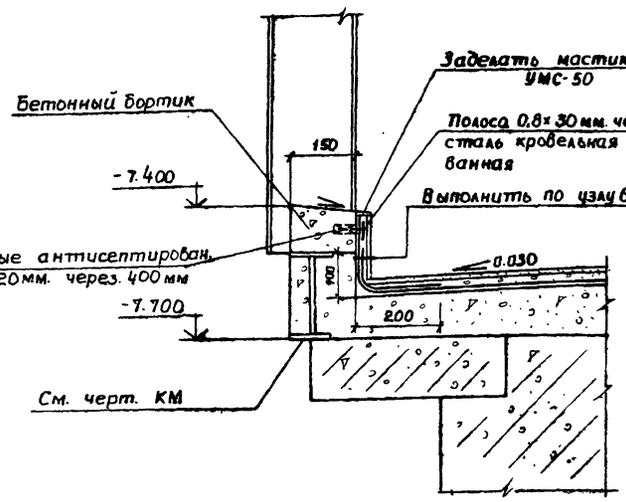

Керамические плитки
Цем. песчаный раствор М 200
Дополнительный слой изоляции
2 слоя изола на битумной мастике
Набетонка-бетон М 100

6

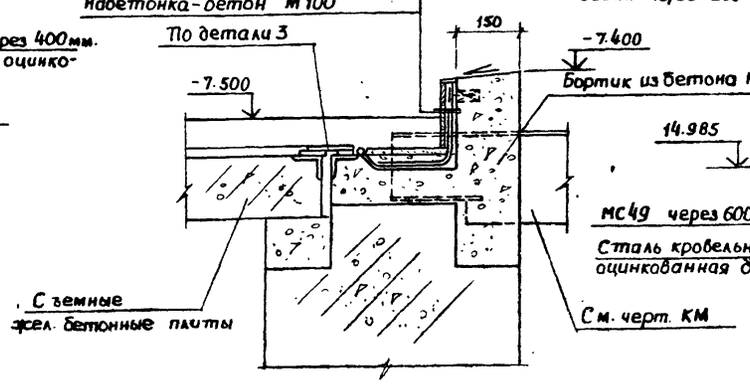

7

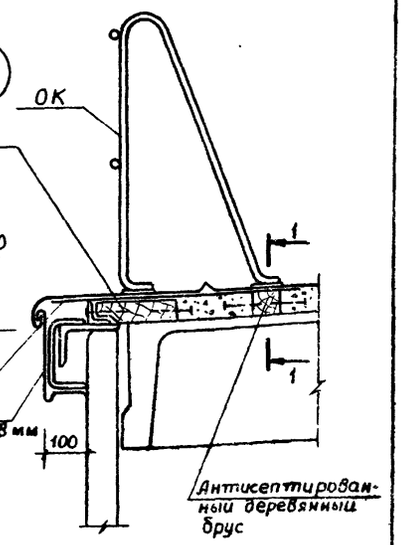

8

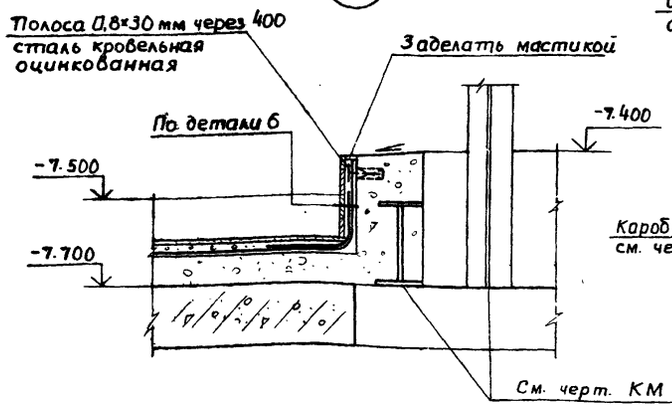

9

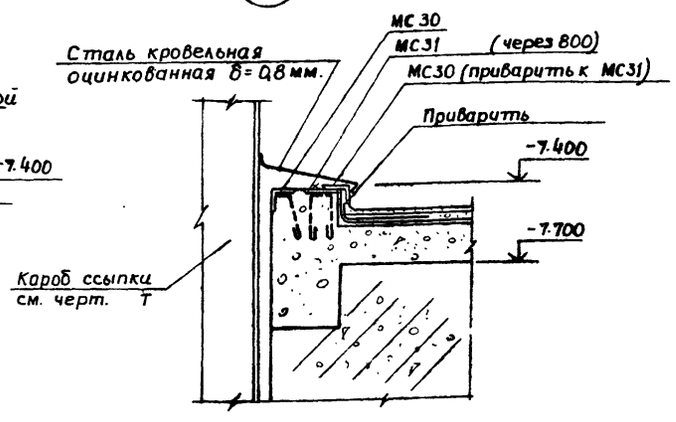

10

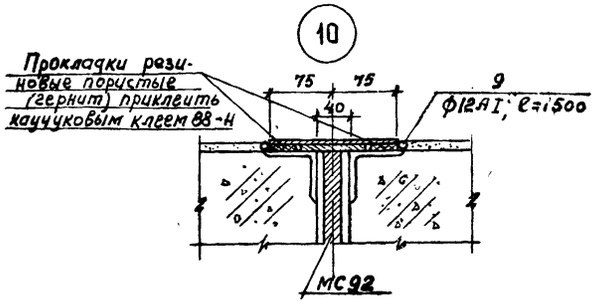

				416-9-17.83 - АР	
Привязан.				Разгрузочное устройство с двумя вагоноопрокидывателями для разгрузки вагонов с углем грузоподъемностью до 134т	Стадия: Р; Лист: 17; Листов:
Инв. №	Н. контр.	Дякин	25.5.83	Узлы 1...10	ТЭП ТЭЛЕКТРОПРОЕКТ
	ГАП	Ламден			
	Рук. гр.	Кубарев			
	Арх.	Звездина			

Копировал Качалина. Формат А3

Альбом УКЖ. УНО. N
Изм. Кол. уч. Лист № док. Подп. Дата
С-447п 15.10.83

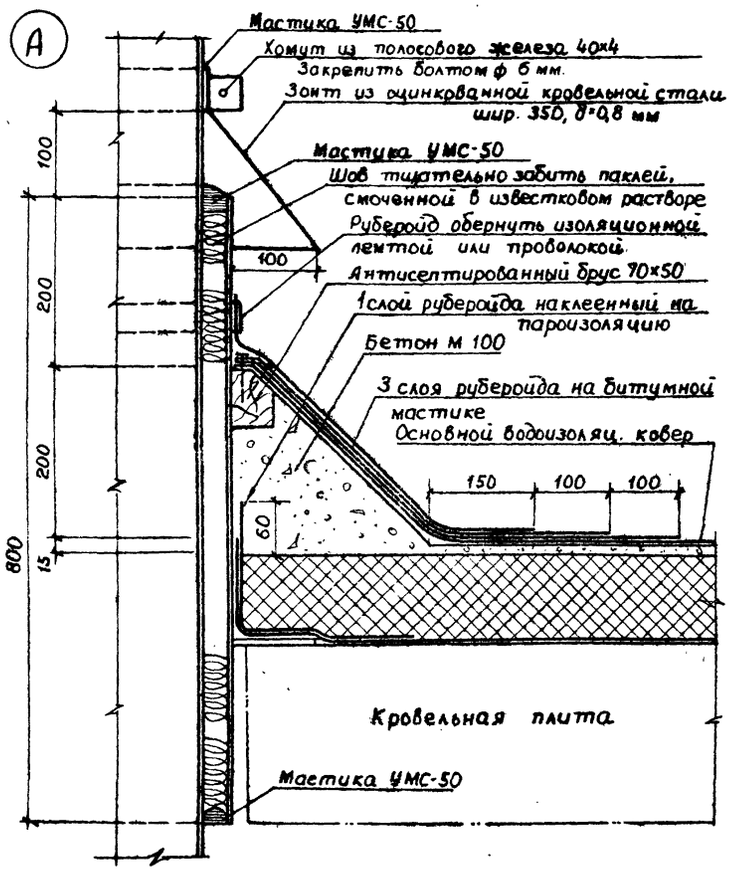

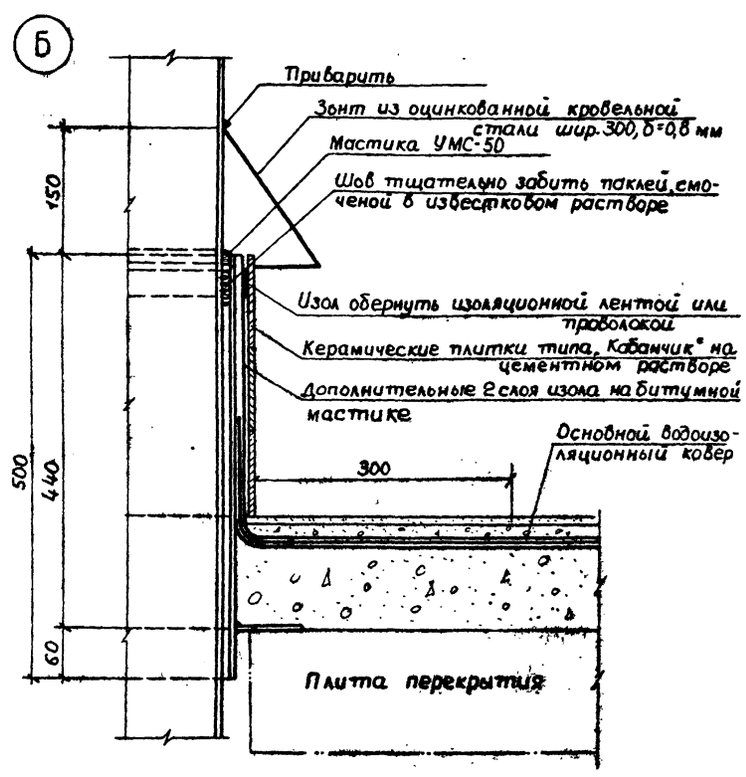

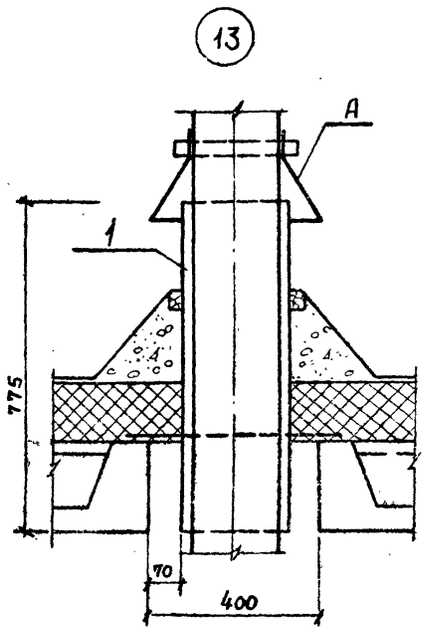

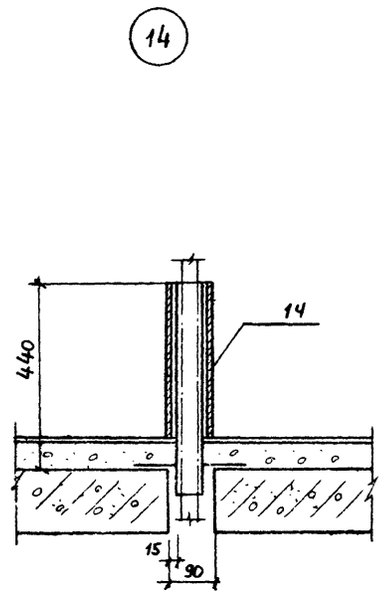

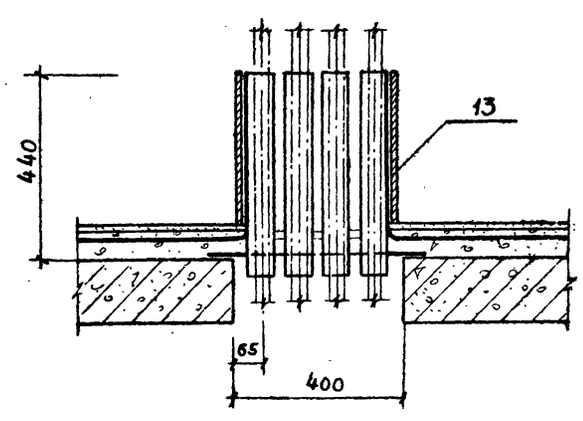

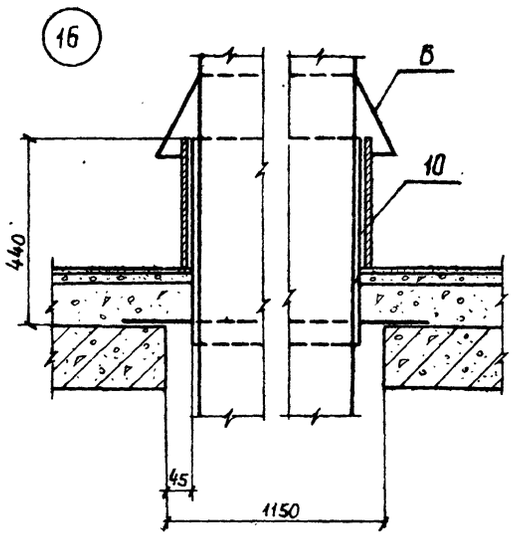

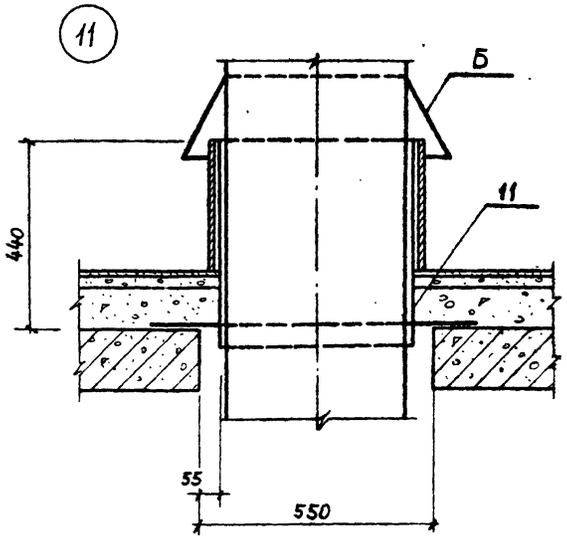

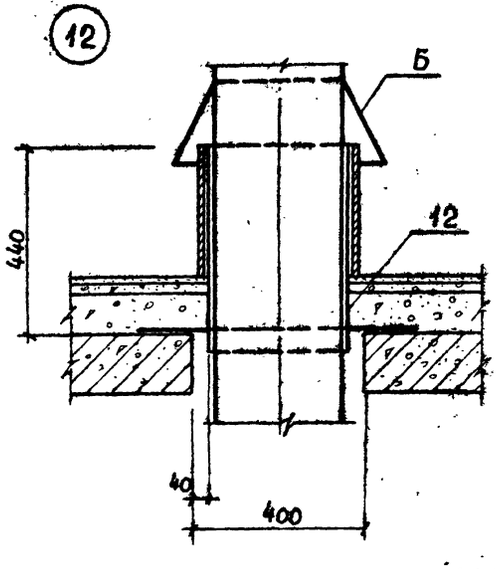

Привязан

Инв. №

Н. контр.	Дякин		5.581
ГАП	Ламден		
Рук. гр.	Кубарев		
Арх.	Звездина		

416-9-17.83-АР

Разгрузочное устройство с двумя вагоноопрокидывателями для разгрузки вагонов с углем грузоподъемностью до 134 т

Стадия	Лист	Листов
Р	18	

Узлы 10...16
А; Б

ТЭП Теплоэлектропроект

Корнилова Кавалино

Формат А3

6-4171 АУС 15.10.83

Типовой проект 416-9-17.83 Альбом VI

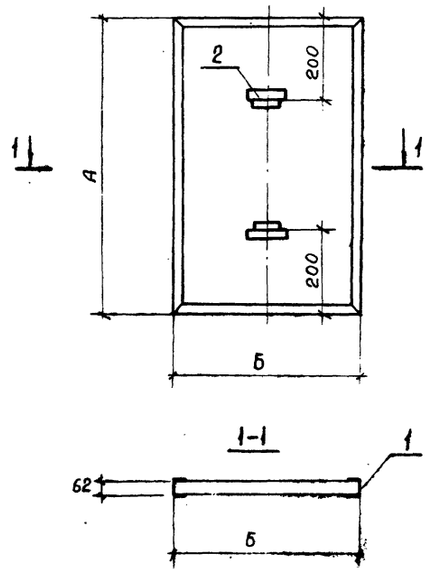

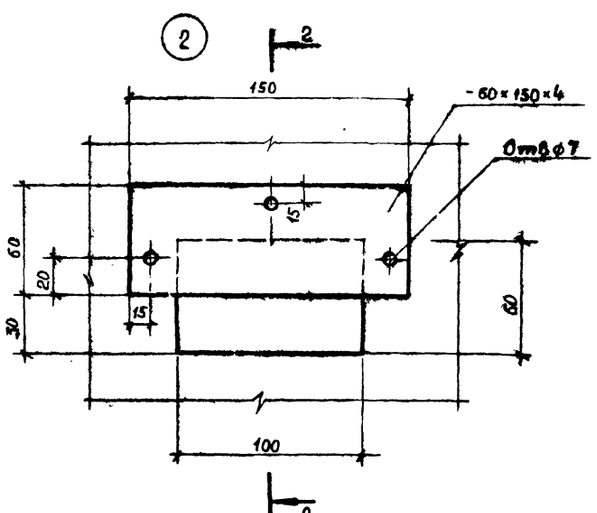

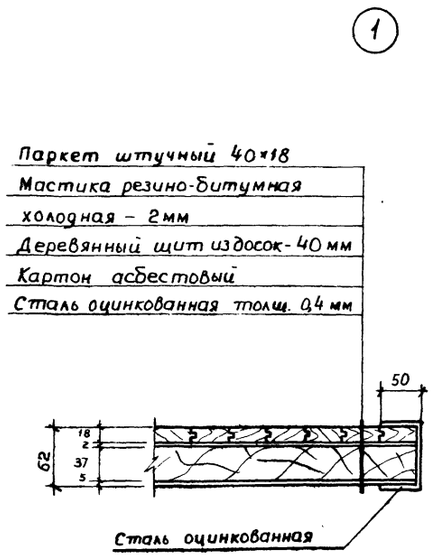

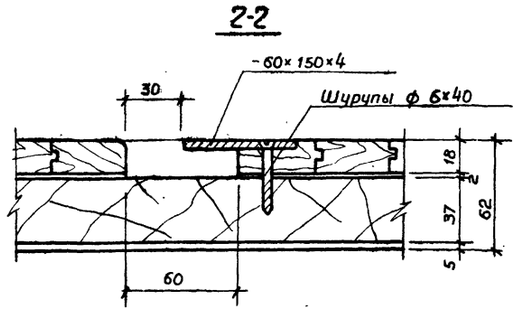

Марка щита	Размеры А	Размеры Б	Обозначение	Наименование	Кол.	Примеч.
Щ1	970	720		Детали		
			ГОСТ 103-76	-60×150, толщ. 4мм	2	
				Шурупы ф 6×40	6	
				Материалы		
			ГОСТ 862.1-76	Паркет штучный 40×18	0,7	м²
				Мастика резино-		
				битумная холодная	0,2	кг
				Доски толщ. 40мм	0,03	м³
				Картон асбестовый	0,7	м²
				Сталь оцинк. толщ. 0,4мм	0,7	м²
Щ2	370	690		Детали		
			ГОСТ 103-76	-60×150, толщ. 4мм	2	
				Шурупы ф 6×40	6	
				Материалы		
			ГОСТ 862.1-76	Паркет штучный 40×18	0,3	м²
				Мастика резино-		
				битумная холодная	0,1	кг
				Доски толщ. 40мм	0,01	м³
				Картон асбестовый	0,25	м²
				Сталь оцинк. толщ. 0,4мм	0,25	м²
Щ3	1030	830		Детали		
			ГОСТ 103-76	-60×150, толщ. 4мм	2	
				Шурупы ф 6×40	6	
				Материалы		
			ГОСТ 862.1-76	Паркет штучный 40×18	0,9	м²
				Мастика резино-		
				битумная холодная	0,2	кг
				Доски толщ. 40мм	0,03	м³
				Картон асбестовый	0,8	м²
				Сталь оцинк. толщ. 0,4мм	0,8	м²
Щ4	1370	830		Детали		
			ГОСТ 103-76	-60×150, толщ. 4мм	2	
				Шурупы ф 6×40	6	
				Материалы		
			ГОСТ 862.1-76	Паркет штучный 40×18	1,14	м²
				Мастика резино-		
				битумная холодная	0,25	кг
				Доски толщ. 40мм	0,04	м³
				Картон асбестовый	1,14	м²
				Сталь оцинк. толщ. 0,4мм	1,14	м²

416-9-17.83 - АР

Привязан.

Инв. №

Н. контр.	Дякин	
ГАП	Ламден	
Рук. гр.	Кубарев	
Арх.	Звездина	

Разгрузочное устройство с двумя вагоноопрокидывателями для разгрузки вагонов с углем грузоподъемностью до 134 т

Узлы паркетных полов на отм. 7,900 (помещения пультов управления)

Стадия	Лист	Листов
Р	19	

ТЕЛЕЭЛЕКТРОПРОЕКТ

Копировал Качалина

Формат 22

gost.e-ecolog.ru