ТИПОВОЙ ПРОЕКТ

416-9-17.83

РАЗГРУЗОЧНОЕ УСТРОЙСТВО

С ДВУМЯ ВАГОНООПРОКИДЫВАТЕЛЯМИ ДЛЯ РАЗГРУЗКИ ВАГОНОВ С УГЛЕМ ГРУЗОПОДЪЕМНОСТЬЮ ДО 134Т

АЛЬБОМ III

СОСТАВ ПРОЕКТА

Альбом I Общая пояснительная записка
Технологические чертежи

Альбом II Отопление и вентиляция

Альбом III Внутренний водопровод и канализация

Альбом IV Автоматизация вспомогательных механизмов и задания заводу

Альбом V Электроснабжение и электрическое освещение

Альбом VI Архитектурные решения

Альбом VII Конструкции металлические

Альбом VIII Конструкции железобетонные подземной части

Альбом IX Конструкции железобетонные надземной части

Альбом X Изделия железобетонные подземной части
Части 1,2

Альбом XI Изделия железобетонные надземной части

Альбом XII Изделия арматурные для монолитных железобетонных конструкций

Альбом XIII Изделия закладные для монолитных железобетонных конструкций и соединительные

Альбом XIV Нестандартизированное и нетиповое оборудование

Альбом XV Заказные спецификации

Альбом XVI Сметы. Ведомости потребности в материалах. Часть 1,2

РАЗРАБОТАН
ВГПИ „ТЕПЛОЭЛЕКТРОПРОЕКТ"

Главный инженер института — В.Н. Охотин

Главный инженер проекта — Л.П. Симонов

ТЕХНО-РАБОЧИЙ ПРОЕКТ
УТВЕРЖДЕН МИНЭНЕРГО СССР
ПРОТОКОЛОМ № 48 ОТ 17.09.1981 Г.
РАБОЧИЕ ЧЕРТЕЖИ ВВЕДЕНЫ
В ДЕЙСТВИЕ ИНСТИТУТОМ
ТЕПЛОЭЛЕКТРОПРОЕКТ"
"ПРИКАЗ № 52 ОТ 26.05.1983 Г.

Привязан

Инв. №

gost.e-ecolog.ru

Опись альбома.

Обозначение	Наименование	Стр.
	Титульный лист	1
	Опись альбома	2
416-9-17.83-ВК	Общие данные (начало)	3
416-9-17.83-ВК	Общие данные (продолжение)	4
416-9-17.83-ВК	Общие данные (продолжение)	5
416-9-17.83-ВК	Общие данные (продолжение)	6
416-9-17.83-ВК	Общие данные (продолжение)	7
416-9-17.83-ВК	Общие данные (окончание)	8
416-9-17.83-ВК	План систем водопровода и	
	канализации на отм. 1.500	9
416-9-17.83-ВК	Планы систем водопровода	
	и канализации на отм.	
	-2.100; 5,100 и 7.900	10
416-9-17.83-ВК	План систем водопровода	
	и канализации на отм. -7.500	11
416-9-17.83-ВК	План систем водопровода и	
	канализации на отм. -11.100	12
416-9-17.83-ВК	Схема системы производст-	
	венно-противопожарного во-	
	допровода (начало)	13
416-9-17.83-ВК	Схема системы производствен-	
	но-противопожарного водо-	
	провода (окончание)	14
416-9-17.83-ВК	Схема системы водопровода	
	гидроуборки (начало)	15
416-9-17.83-ВК	Схема системы водопровода	
	гидроуборки (окончание)	16
416-9-17.83-ВК	Схемы систем хозяйственно-	
	питьевого водопровода, производ-	
	ственной и хозяйственно-	
	-бытовой канализаций, на-	
	порных трубопроводов насо-	
	сов и отвода воды после	
	пожаротушения кабельного	
	помещения на отм. 5.100	17
416-9-17.83-ВК	Установка системы В5.1	18
416-9-17.83-ВК	Установка системы В5.2	19

Инв. № подл. | Подпись и дата | Взам. инв. №

Ведомость чертежей основного комплекта

Лист	Наименование	Примеч
1	Общие данные (начало)	
2	Общие данные (продолжение).	
3	Общие данные (продолжение)	
4	Общие данные (продолжение)	
5	Общие данные (продолжение)	
6	Общие данные (окончание)	
7	План систем водопровода и канализации на отм. 1.500	
8	Планы систем водопровода и канализации на отм. -2.100; 5.100; 7.900;	
9	План систем водопровода и канализации на отм. -7.500	
10	План систем водопровода и канализации на отм. -11.100	
11	Схема системы производственно-противопожарного водопровода (начало)	
12	Схема системы производственно-противопожарного водопровода (окончание)	
13	Схема системы водопровода гидроуборки (начало)	
14	Схема системы водопровода гидроуборки (окончание)	
15	Схемы систем хозяйственно-питьевого водопровода; производственной и хозяйственно-бытовой канализаций, напорных трубопроводов насосов и отвода воды после пожаротушения кабельного помещения на отм. 5.100	
16	Установка системы В5.1	
17	Установка системы В5.2	

Проект разработан в традиционных строительных конструкциях без применения научно-технических достижений в строительных решениях, т.к. не было предложений в задании на проектирование.

Главный инженер проекта Симонов

Рабочие чертежи разработаны в соответствии с действующими нормами и правилами и, кроме того, обеспечивают безопасную эксплуатацию сооружения при соблюдении предусмотренных проектом противопожарных мероприятий

Главный инженер проекта Симонов

Основные показатели по чертежам водопровода и канализации

Наименование системы	Потребный напор на вводе, м вод ст	Расчетный расход м³/сут	м³/ч	л/с	при пожаре, л/с	Установленная мощность электродвигателей, квт	Примечание
1. Хозяйственно-питьевой водопровод							
а) Производственный расход	10	—	0.024	0.80	—		
б) Расход на хозбытовые нужды	10	0,75	0,11	0,17	—		
2. Производственно-противопожарный водопровод							
а) Производственно-противопожарный расход при пожаре в кабельном помещении на отм. + 5.100	52	—	55.08	—	15,3		
б) То же, при пожаре в кабельном помещении на отм. -8.800	52	—	20.16	—	5,6		
в) Пожаротушение двумя пожарными кранами помещения на отм. +1.500		—	36.0	—	10,0		
г) Производственный расход	52	24,0	1,0	0,28	—		
3. Водопровод гидроуборки							
а) Расход воды на сопло и конфузор трубы Вентури	40	108,0	4,50	1,24	—		Расход принят на две установки
б) Расход воды на гидроуборку (две перфорированные трубы, поливочный кран и два сопла)	40	—	192,1	53,4	—		
4. Хоз-бытовая канализация	—	0,75	0,11	0,60	—		
5. Производственная канализация	—	—	16	4,4	—	—	Расходы приняты по производит. насоса
6. Сточная вода после гидроуборки (в систему Г.З.У.)	—	—	216	60	—	—	Расходы приняты по производительности насоса

Ведомость ссылочных и прилагаемых документов

Обозначение	Наименование	Примечание
	Ссылочные документы	
Серия 4.900-8 вып. 4	Альбом оборудования, фасонных частей и арматуры для сетей водопровода и канализации.	
Серия 3.904-5 вып.2	Средства крепления трубопроводов	
Серия П8-8 вып III	Опорные конструкции и средства крепления стальных трубопроводов	
Серия В9-1	Фильтры для воды	
	Прилагаемые документы	
	Альбом XIV	
	Нестандартизированное и нетиповое оборудование	

Привязан

Инв. №

416-9-17.83-ВК

ГИП	Симонов		
Н. контр.	Гурьянов		
Нач. отд.	Бестугин		
ГИП	Гурьянов		
Ст. инж.	Иванова		
Ст. инж.	Симонова		

Разгрузочное устройство с двумя вагоноопрокидывателями для разгрузки вагонов с углем грузоподъемностью до 134т

Стадия	Лист	Листов
Р	1	19

Общие данные (начало)

ТЕПЛОЭЛЕКТРОПРОЕКТ

Копировал Качалина

Формат 22

3-44т 14.10.83

Данные по производственному водопотреблению и водоотведению

№№ п.п.	Наименование потребителя	Количество потребителей	Количество часов работы в сутки	Водопотребление: Требования к качеству воды	Потребный напор у потребителя м. вод. ст.	Режим водопотребления	Расход воды на одного потребителя м³/ч	из хозяйственно-питьевого водопровода м³/сут	м³/ч	л/с	из производственно-противопожарного водопровода м³/сут	м³/ч	л/с	из водопровода гидроуборки м³/сут	м³/ч	л/с	Водоотведение: Характеристика сточных вод	Режим водоотведения	в хозяйственно-бытовую канализацию м³/сут	м³/ч	л/с	в производственную канализацию м³/сут	м³/ч	л/с	сточная вода после гидроуборки м³/сут	м³/ч	л/с	Концентрация загрязнений сточных вод после локальных очистных сооружений, мг/л	Примечание
1	Работающие (человек)	30 чел. в сутки		питье																									
	а) бытовое потребление	12 чел. в макс. см.	24	вая	2	неравномерный	25 л/смен	0,75	0,11	0,17	—	—	—	—	—	—		неравномерный	0,75	0,11	0,60	—	—	—	—	—	—		
2	Форсунки вентсистем	6	—	—"—	10	периодический	0,004	—	0,024	0,80	—	—	—	—	—	—		—	—	—	—	—	—	—	—	—	—		
3	Охлаждение подшипников дымососов	2	24	—	5	постоянный	0,5	—	—	—	24,0	1,00	0,28	—	—	—		постоянный	—	—	—	24,0	1,00	0,28	—	—	—		
4	Пожарные краны 5 л/с × 2	2	10 мин.	—	35	при пожаре	18,0	—	—	—	—	36,0	10,0	—	—	—		—	—	—	—	—	—	—	—	—	—		
5	Дренчерная завеса 1,35 л/с × 8 = 10,8 л/с	1	10 мин.	—	20	при пожаре	38,9	—	—	—	—	38,9	10,8	—	—	—		—	—	—	—	—	—	—	—	—	—		
6	Пожаротушение кабельного помещения на отм. 5,100 распыленной водой 1,7 л/с × 9 = 15,3 л/с	9 дренч.	10 мин.	—	30	при пожаре	55,08	—	—	—	—	55,08	15,3	—	—	—		—	—	—	—	—	—	—	—	—	—		
7	Пожаротушение кабельного помещения на отм. -8,800 распыленной водой 1,4 л/с × 4 = 5,6 л/с	4 дренч.	10 мин.	—	20	при пожаре	20,16	—	—	—	—	20,16	5,6	—	—	—		—	—	—	—	—	—	—	—	—	—		
8	Пожаротушение кабельного помещения на отм. - 8.800 распыленной водой 1,4 л/с × 4 = 5,6 л/с	4 дренч.	10 мин.	—	20	при пожаре	20,16	—	—	—	—	20,16	5,6	—	—	—		—	—	—	—	—	—	—	—	—	—		
9	Аспирационная установка																												
	а) сопло трубы Вентури	24	2	—	20	постоянный	1,60	—	—	—	—	—	—	—	3,20	0,88	Угольная	постоянный	—	—	—	—	—	—	—	3,20	0,88		
	б) конфузор тр. Вентури	24	2	—	20	—"—	0,65	—	—	—	—	—	—	—	1,30	0,36	пыль	—"—	—	—	—	—	—	—	—	1,30	0,36		
	в) каплеотделитель	—	2	—	20	периодичекий	1,50	—	—	—	—	—	—	—	3,00	0,84	—"—	периодический	—	—	—	—	—	—	—	3,00	0,84		
	г) гидрозатвор	—	2	—	15	—"—											—"—	—"—											
10	Гидроуборка																												
	а) перфорированные трубы 25 л/с × 2 = 50 л/с	2	—	—		периодический	90,0	—	—	—	—	—	—	—	180,0	50,0	—"—	периодический	—	—	—	—	—	—	—	180,0	50,0		
	б) поливочный кран	1	—	—		—"—	5,0	—	—	—	—	—	—	—	5,0	1,4	—"—	—"—	—	—	—	—	—	—	—	5,0	1,4		
	в) побудительное сопло	2	—	—	40	—"—	3,55	—	—	—	—	—	—	—	7,10	1,98	—"—	—"—	—	—	—	—	—	—	—	7,10	1,98		

Привязан	ГИП	Симонов		25.05.81
	Н. контр.	Гурьянов		
	ГИП	Гурьянов		
	Ст. инж.	Симонова		
Инв. №	Ст. инж.	Иванова		

416-9-17.83-ВК

Разгрузочное устройство с двумя вагонопрокидывателями для разгрузки вагонов с углем грузоподъемностью до 134 т

Стадия	Лист	Листов
Р	2	

Общие данные (продолжение)

ТЕПЛОЭЛЕКТРОПРОЕКТ

Копировал: Кудрявцева

Формат

3-44ТП 14.10.83

Спецификация систем водопровода и канализации

Марка поз.	Обозначение	Наименование	Кол.	Масса ед. кг	Примеч.
		Водопровод			
		хозяйственно-питьевой			
В1.1	Каталог ЦКБА	вентили запорные			
		муфтовые 15кч18п2			
		ф40	1	3,70	
В1.2		ф25	2	1,40	
В1.3		ф15	8	0,70	
В1.4	Каталог ЦКБА	Вентиль запорный			
		фланцевый с электро			
		магнитным приво-			
		дом 15кч877бр СВВ			
		ф25	6	25	
В1.5	ГОСТ 1255-67	Фланцы плоские			
		приварные Ру 10			
		ф25	6	0.89	
В1.6	ГОСТ 7798-70	Болт М12×50	24	0,059	
В1.7	ГОСТ 5915-70	Гайка М12	24	0,017	
В1.8	ГОСТ 11371-78	Шайба 12	24	0.006	
В1.9		Трубопроводы из стальных водогазопроводных труб по ГОСТ 3262-75*			
		ф40	23	3,84	м
В1.10		ф25	52	2.39	м
В1.11		ф15	65	1,28	м
В1.12		Ввод в здание из чугунных труб по ГОСТ 9583-75			
		ф50	□	14,50	м
В1.13	ГОСТ 9583-75	Колено раструб-гладкий конец			
		ф50	1	8.40	
В1.14	ГОСТ 8943-75	Соединительные части ковкого чугуна	—	40	кг

Марка поз.	Обозначение	Наименование	Кол.	Масса ед. кг	Примеч.
		Производственно-противопожарный водопровод			
В3.1	Каталог ЦКБА	Задвижки параллельные фланцевые			
		с выдвижным шпинделем 30ч6бр Ру10			
		ф100	2	39,5	
В3.2		ф80	5	29,0	
В3.3	Каталог ЦКБ-А	Задвижки клиновые			
		с выдвижным шпинделем и электроприводом во взрывозащищенном исполнении фланцевые			
		3КЛПЭ-16			
		ф80	1	170.0	
В3.4		ф50	2	160,0	
	Каталог ЦКБА	Вентили запорные			
		фланцевые с электромагнитным			
		приводом 15кч877брСВВ			
В3.5		ф70	2		
В3.6		ф50	1	33,6	
	Каталог ЦКБА	Вентили запорные			
		муфтовые 15кч18п2			
В3.7		ф25	4	1,4	
В3.8		ф15	1	0,7	
	ГОСТ 14630-80	Оросители водяные			
		дренчерные			
В3.9		ДВ-10	17	0,15	
В3.10		ДВМ-10	8	0,15	
	ГОСТ 19903-74	Дисковая диафрагма			
		ф50 с центральным			
В3.11		отверстием d_0=21б=10мм	1	0,15	

Марка поз.	Обозначение	Наименование	Кол.	Масса ед. кг	Примеч.
В3.12	ГОСТ 19903-74	Дисковая диафрагма			
		ф50 с центральным			
		отверстием d_0=32б=10мм	1	0.15	
В3.13	Каталог ЦКБА	Вентиль запорный			
		пожарный муфтовый			
		15ч8р ф70	25	14	
В3.14	ГОСТ 472-75	Рукава пожарные			
		выкидные льняные			
		ф66	500	0,39	м
В3.15	ГОСТ 2217-76	Головки соединительные			
		тип I ф70	50	0,52	
В3.16		тип I ф25	2	0,211	
В3.17		тип II ф70	25	0,35	
В3.18		тип II ф25	2	0,162	
В3.19		Кольца резиновые			
		для соединительной			
		головки ф70	75	—	
В3.20		ф25	4	—	
В3.21	ГОСТ 9923-80Е	Ствол РС-70 с го-			
		ловкой d=16	25	1.85	
В3.22		Держатель ствола	25	—	
В3.23		Шкафчик для по-			
		жарного крана			
		малогабаритный	25	—	
В3.24	ГОСТ 1255-67	Фланцы плоские			
		приварные Ру 10			
		ф100	6	3,96	
В3.25		ф80	10	3,19	
В3.26		ф50	10	2,06	
В3.27	ГОСТ 7798-70	Болт М16×70		0,14	
В3.28	ГОСТ 5915-70	Гайка М16		0,033	
В3.29	ГОСТ 11371-78	Шайба 16		0,011	
В3.30	ГОСТ 481-80	Прокладки паронит ф100	6	0.005	
В3,31		ф80	10	0,005	
В3.32		ф50	10	0,003	

Альбом III

Ц-ТП АК-10.83

Привязан

Инв. №

ГИП	Симонов		25.05.84
Н.контр.	Гурьянов		
ГИП	Гурьянов		
Ст.инж.	Симонова		
Ст.инж.	Иванова		

416-9-17.83-ВК

Разгрузочное устройство с двумя вагоноопрокидывателями для разгрузки вагонов с углем грузоподъемностью до 134 т

стадия	лист	листов
Р	3	

Общие данные (продолжение)

ТЭП ТЕПЛОЭЛЕКТРОПРОЕКТ

Копировал Качалина

Формат 22

Марка поз.	Обозначение	Наименование	Кол.	Масса ед. кг	Примеч.
В3.31		Трубопроводы из стальных электросварных труб. по ГОСТ 10704-76			
		ф 100	25	9,02	м
В3.32		ф 80	200	6,36	м
В3.33		ф 65	263	5,40	м
В3.34		ф 50	78	4,00	м
В3.35		ф 40	31	2,32	м
В3.36		ф 25	10	1,48	м
В3.37		ф 15	53	0,79	м
В3.38		ф 10	15	0,32	м
В3.39		Ввод в здание из чугунных труб по ГОСТ 9583-75			
		ф 100	□	20,8	
В3.40	ГОСТ 9583-75	Колено раструб-гладкий конец			
		ф 100	1	19,6	
В3.41	05 ОСТ 34.211-73	Переход 80×50	5	0,54	
В3.42	06 ОСТ 34.211-73	Переход 80×65	5	0.60	
В3.43	ОСТ 34.204-73	Отвод 90°65 С60	150	1.10	
В3.44	ОСТ 34.204-73	Отвод 90°80 С50	60	1.60	
В3.45	ОСТ 34.204-73	Отвод 90°100 С40	10	2,40	
В3.46	ГОСТ 9467-75	Электроды Э-42			
		ф 3мм	—	10	кг
		ф 4мм	—	23	кг

Марка поз.	Обозначение	Наименование.	Кол.	Масса ед. кг	Примеч.
		Водопровод гидроуборки			
В4.1	Каталог ЦКБА	Задвижка клиновая с выдвижным шпинделем. и электроприводом во взрывозащищенном исполнении, фланцевая ЗКЛПЭ-16 ф 150	11	270	
В4.2	Каталог ЦКБА	Вентиль запорный фланцевый с электромагнитным приводом 15кч877рСВВ			
		ф 25	2	25	
В4.3	Каталог ЦКБА	Вентили запорные муфтовые 15кч18п2			
		ф 50	4	5	
В4.4		ф 25	6	1,4	
В4.5		ф 20	6	0,9	
В4.6		ф 15	2	0,7	
В4.7	Каталог ЦКБА	Клапан обратный поворотный фланцевый 19ч16р			
		ф 50	2	14,2	
В4.8	В9-1	Фильтр для воды			
		ф 50	2	13,5	
В4.9	Каталог ЦКБА	Регулятор давления прямого действия „после себя" рычажный фланцевый 21ч.10нж.			
		ф 50	2	86,1	
В4.10		Сопло побудительное	19		
В4.11	ГОСТ 19903-74	Дисковая диафрагма с центральным отверстием $d_0 = 41$ $\delta = 10$мм	22	0,25	

Марка поз.	Обозначение	Наименование	Кол.	Масса ед. кг	Примеч.
В4.12	ГОСТ 1255-67	Фланцы плоские приварные Ру 10			
		ф 150	22	6,62	
В4.13		ф 100	66	3,96	
В4.14		ф 50	4	2,06	
В4.15		ф 25	4	0,89	
В4.16	ГОСТ 12836-67	Заглушки фланцевые Ру 10			
		ф 100	22	2,97	
В4.17	ГОСТ 7798-70	Болт М20×75	176	0,249	
В4.18	—"—	Болт М16×70	528	0,141	
В4.19	—"—	Болт М16×60	16	0,125	
В4.20	—"—	Болт М12×50	16	0,0593	
В4.21	ГОСТ 5915-70	Гайка М16	544	0,0335	
В4.22	—"—	Гайка М12	16	0,017	
В4.23	ГОСТ 11371-78	Шайба 16	544	0,011	
В4.24	—"—	Шайба 12	16	0,006	
В4.25	ГОСТ 481-80	Прокладки паронитовые.			
		ф 150	22	0,007	
В4.26		ф 100	66	0,005	
В4.27		ф 50	4	0,005	
В4.28		ф 25	4	0,003	
В4.29	ГОСТ 18698-79	Рукава резинотканевые ф 25	30	—	м
В4.30	ГОСТ 2217-76	Головки соединительные			
		Тип I ф 25	2	0,211	
В4.31		Тип II ф 25	6	0,162	
В4.32		Трубопроводы из стальных электросварных труб по ГОСТ 10704-76*			
		ф 150	210	17,15	м

Привязан

Инв. №

ГИП	Симонов		25.05.84
Н.контр.	Гурьянов		
ГИП	Гурьянов		
Ст.инж.	Симонова		
Ст.инж.	Иванова		

416-9-17.83-ВК

Разгрузочное устройство с двумя вагоноопрокидывателями для разгрузки вагонов с углем грузоподъемностью до 134 т

Стадия	Лист	Листов
Р	4	

Общие данные (продолжение)

ТЕПЛОЭЛЕКТРОПРОЕКТ

Копировал Качалина

Формат 22

44ТП 14.10.83

Альбом III

Марка поз.	Обозначение	Наименование	Кол.	Масса ед. кг	Примечание
В4.3		Трубопроводы из стальных бесшовных горячекатаных труб по ГОСТ 8732-78			
		ф 100	115	10,26	м
В4.34		То же, перфорированные ф 100	244	10,26	м
		Трубопроводы из			
В4.35		стальных водогазопроводных труб по ГОСТ 3262-75			
		ф 50	24	4.88	м
В4.36		ф 40	235	3,84	м
В4.37		ф 25	15	2,39	м
В4.38		ф 20	35	1.66	м
В4.39		ф 15	17	1,28	м
В4.40		ф 10	5	0,80	м
В4.41					
В4.42	150 ОСТ 34.211-73	Переход 150×100	10	1,73	
В4.43	ОСТ 34.204-73	Отвод 90° 150 С40	43	7,90	
В4.44	ОСТ 34.204-73	Отвод 90° 100 С40	83	2,40	
В4.45	ГОСТ 8943-75	Соединительные части из ковкого чугуна	—	172	кг
В4.46	ГОСТ 9467-75	Электроды			
		Э-42 ф 3	—	40	кг
		ф 4	—	62	кг
		Напорные трубопроводы, отводящие воду после гидроуборки			
В5.1	Уфимский завод горного оборудования	Насос песковый вертикальный 6ПВ-10 с электродвигателем АО2-82-4 1460 об/мин. 55 квт	2	1165	

Марка поз.	Обозначение	Наименование	Кол.	Масса ед. кг	Примечание
В5.2	Машиностроительный завод им. Гаджиева г. Махачкала	Насос одновинтовой 1В20/5 с электродвигателем ВАО-41-4 1450 об/мин квт	2	210	
В5.3	Каталог ЦКБА	Задвижки параллельные с выдвижным шпинделем 30ч6бр			
		ф 150	2	77.0	
		ф 100	2	39.5	
В5.4					
В5.5	Каталог ЦКБА	Клапаны обратные поворотные фланцевые 19ч.16р			
		ф 150	2	72.0	
		ф 100	2	40.8	
В5.6					
В5.7	ГОСТ 1255-67	Фланцы плоские приварные Ру10			
		ф 150	4	6.62	
		ф 100	4	3.96	
В5.8					
В5.9	ГОСТ 7798-70	Болт М 16×70	32	0,141	
В5.10	"	Болт М 20×75	32	0,249	
В5.11	ГОСТ 5915-70	Гайка М 16	32	0,0335	
В5.12	"	Гайка М 20	32	0,0645	
В5.13	ГОСТ 11371-78	Шайба 16	32	0,0113	
В5.14	"	Шайба 20	32	0,0228	
В5.15	ГОСТ 481-80	Прокладки паронитовые			
		ф 150	4	0,007	
		ф 100	4	0,005	
В5.16					

Марка поз.	Обозначение	Наименование	Кол.	Масса ед. кг	Примечание
В5.17		Трубопровод из стальных электросварных труб по ГОСТ 10704-76			
		ф 150	320	18.99	
В5.18		Трубопровод из стальных бесшовных труб по ГОСТ 8732-78			
		ф 100	18	10,26	
В5.19	ОСТ 34.204-73	Отвод 90° 150 С40	4	7.90	
В5.20		Отвод 90° 100 С40	1	2.40	
В5.21	16 ОСТ 34.211-73	Переход 150×125	2	1,87	
В5.22	07 ОСТ 34.211-73	Переход 100×65	2	0,76	
В5.23	ГОСТ 9467-75	Электроды			
		Э-42 ф 3	—	34	кг
		ф 4	—	50	кг
		Канализация хозяйственно-бытовая			
К1.1	ГОСТ 22847-77	Унитаз „Компакт" с косым выпуском 30° и смывным бачком	1	—	компл
К1.2	ГОСТ 23759-79	Умывальник фаянсовый с бутылочным сифоном и кронштейнами	1	—	компл

Привязан

Инв. №

ГИП	Симонов		
Н. контр.	Гурьянов		
ГИП	Гурьянов		
Ст. инж.	Симонова		
Ст. инж.	Иванова		

416-9-17.83-ВК

Разгрузочное устройство с двумя вагоноопрокидывателями для разгрузки вагонов с углём грузоподъемностью до 134 т

Стадия	Лист	Листов
Р	5	

Общие данные (продолжение)

ТЭП ТЕПЛОЭЛЕКТРОПРОЕКТ

Копировал Качалина

Формат 22

Инв. № подл. | Подпись и дата | Взам. инв. №

Марка поз.	Обозначение	Наименование	Кол.	Масса ед. кг	Примечание
К1.3		Выпуск из здания			
		из чугунных ка-			
		нализационных			
		труб по ГОСТ 6942.3-69			
		ф 100		13,4	м
К1. 4		Трубы чугунные			
		канализационные			
		по ГОСТ			
		6942.3-69			
		ф 100 l= 2.0 м	1	25,0	
К1. 5		ф 100 l= 1,0 м	2	13,4	
К1. 6		Патрубки по			
		ГОСТ 6942.5-69			
		ф 100 l= 200 мм	1	4,0	
К1, 7		ф 100 l= 400 мм	1	6,4	
К1, 8		ф 50 l= 150 мм	1	1,6	
К1, 9		ф 50 l= 350 мм	1	2,7	
К1. 10		Отводы 135° по			
		ГОСТ 6942.12-69			
		ф 100	2	3.7	
К1. 11		ф 50	2	1.6	
		Тройники			
К1. 12		прямые по			
		ГОСТ 6942.17-69			
		100×100	1	7,7	
К1. 13		100×50	1	5,0	
К1. 14		Ревизия по			
		ГОСТ 6942.30-69	1	8,0	
		Производственная			
К6.1		Трубопровод из			
		стальных бесшов-			
		ных труб по			
		ГОСТ 8732-78			
		ф 100	20	10,26	м
К6.2		Трубопроводы из			
		стальных водо-			
		газопроводных			
		труб по ГОСТ 3262-75			
		ф 50	40	4.88	м

Марка поз.	Обозначение	Наименование	Кол.	Масса ед. кг	Примечание
К6.3		ф 15	4	1,28	
К6.4	05 ОСТ 34.211-73	Переход 80×50	2	0,54	
К6.5	13 ОСТ 34.211-73	Переход 125×100	2	1,18	
К6.6	17 ОСТ 34.211-73	Переход 200×125	2	2,55	
К6.7	ОСТ 34.204-73	Отвод 90° 50С 80	7	0,60	
К6.8	ОСТ 34.204-73	отвод 90° 100С40	4	2.40	
К6.9	ГОСТ 8943-75	Соединитель-			
		ные части из ков-			
		кого чугуна	—	30	кг
К6.10	ГОСТ 9467-75	электроды			
		Э-42 ф 3 мм	—	1,2	кг
		ф 4 м	—	1,7	кг
		Отвод воды из			
		кабельных по-			
		мещений после			
		пожаротушения			
К13.1		Трубопровод из			
		стальных водо-			
		газопроводных			
		труб по			
		ГОСТ 3262-75			
		ф 50	16	4.88	
К13.2	04 ОСТ 34.211-73	Переход 65×50	1	0,45	
К13.3	07 ОСТ 34.211-73	Переход 100×65	1	0,76	
К13.4	ГОСТ 8943-75	Соединительные			
		части из ковкого чугуна	—	20	кг
К13.5	ГОСТ 9467-75	Электроды			
		Э-42 ф 3 мм	—	0,012	кг

Инв. № подл. 3-44тп | Подпись и дата 14.10.83 | Взам. инв. N

Типовой проект 416-9-17.83

Альбом III

Привязан

Инв. №

ГИП	Симонов		
Н.контр.	Гурьянов		
ГИП	Гурьянов		
Ст-инж.	Симонова		
Ст-инж.	Иванова		

416-9-17.83-ВК

Разгрузочное устройство с двумя вагоноопрокидывателями для разгрузки вагонов с углем грузоподъемностью до 134т

Стадия	Лист.	Листов
Р	6	

Общие данные (продолжение)

ТЕПЛОЭЛЕКТРОПРОЕКТ

Копировал Качалина

Формат 22

Альбом III

Типовой проект 416-9-17.83

План на отм. 1.500

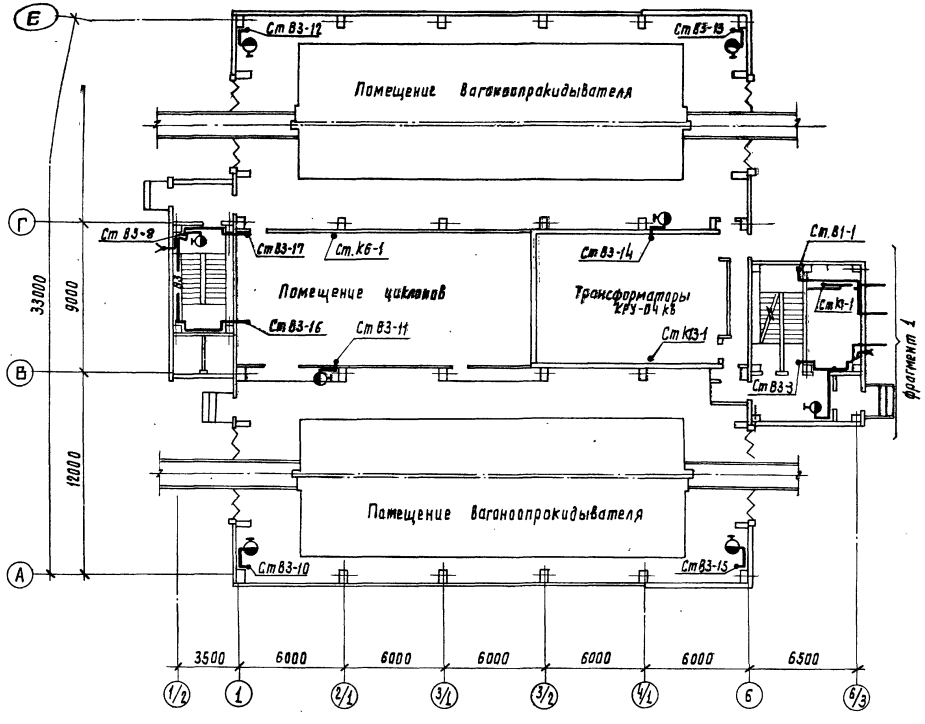

Фрагмент 1

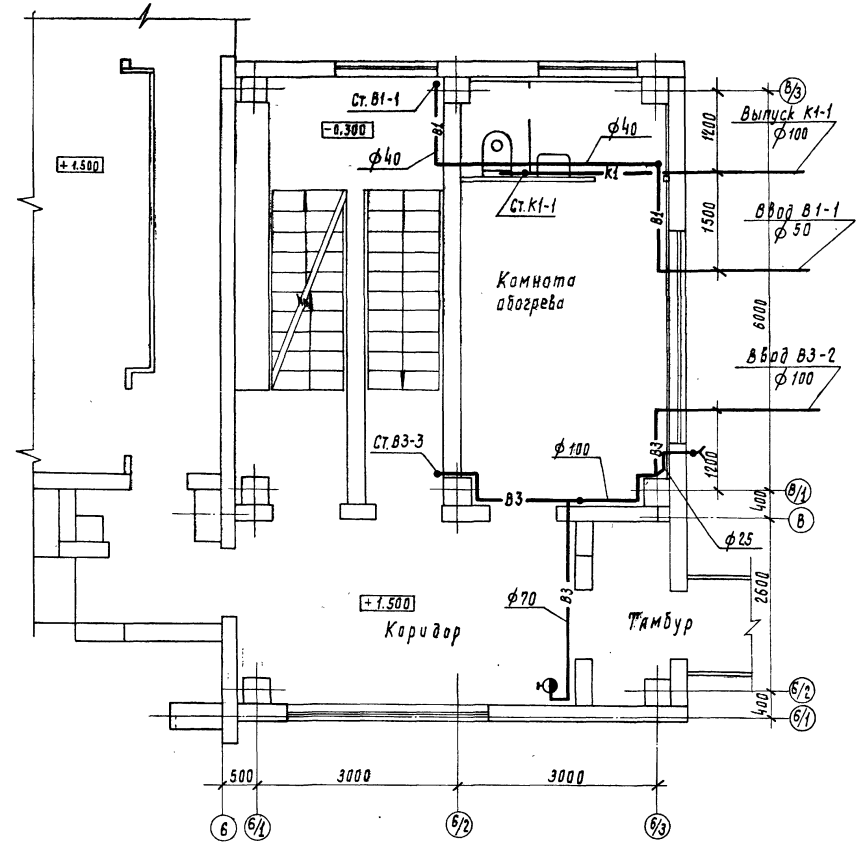

Инв. № подл.	Подпись и дата	Взам. инв. №	Инв. №	Подпись	Дата		
3-4-17.0	25-IX-10-83		3711	Нестерова			
			1108	Семанова			

Привязан

Инв. №

ГИП	Симонов		
Н. контр.	Гурьянов		
ГИП	Гурьянов		
Ст. инж.	Семанова		
Ст. инж.	Иванова		

416-9-17.83-ВК

Разгрузочное устройство с двумя вагоноопрокидывателями для разгрузки вагонов с углем грузоподъемностью 66 т-т

Стадия	Лист	Листов
Р	7	

План систем водопровода и канализации на отм. 1.500

ТЭП ТЕПЛОЭЛЕКТРОПРОЕКТ

Копировал Харламова

Формат

План на отм. -2.100

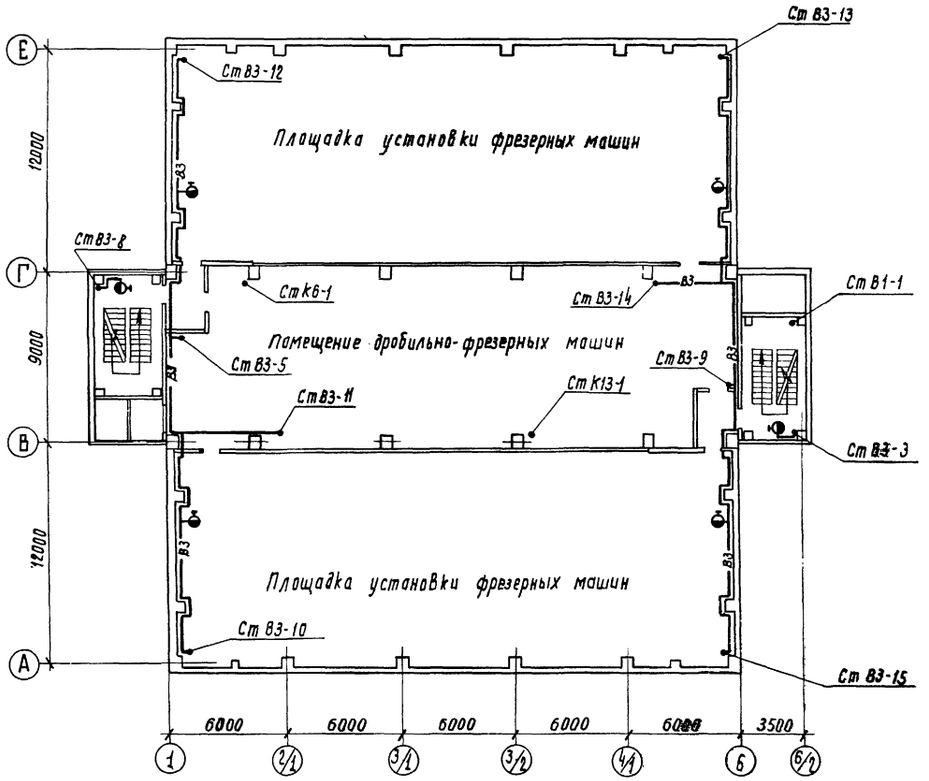

План на отм. 7.900

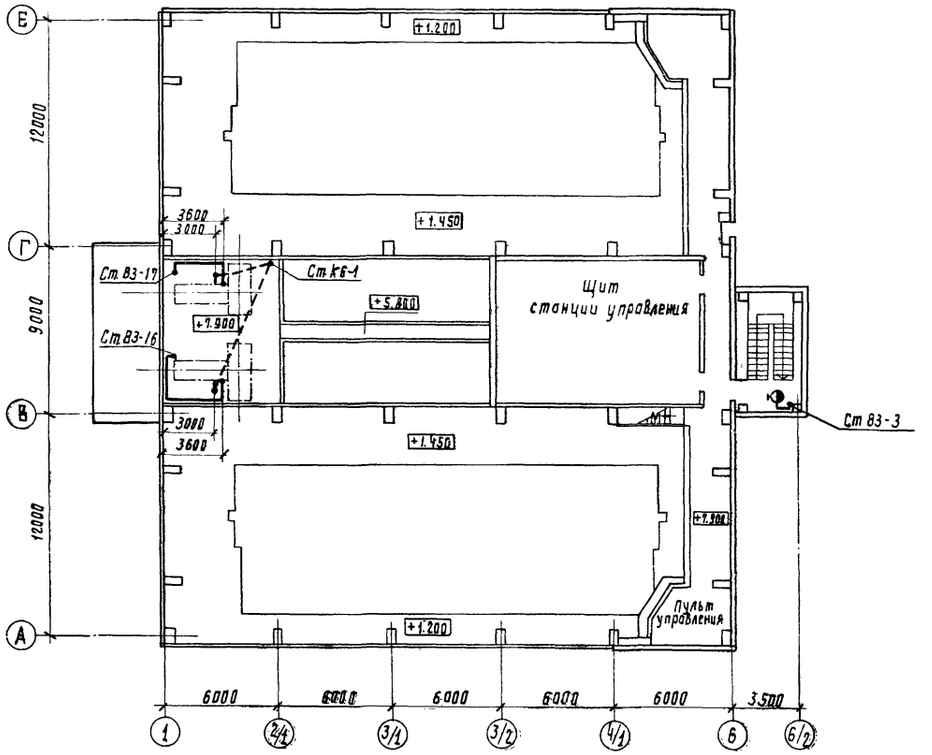

План на отм. 5.100

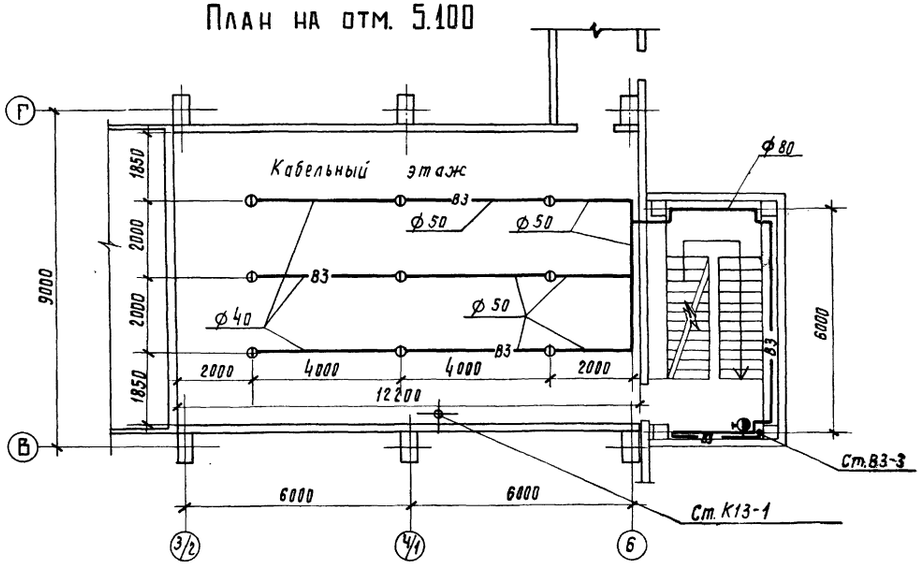

Инв. № подл.	Подпись и дата	Взам. инв. №	ЭТП ПОВ	Нестерова Юлисонова			
3-4477	19.10.83						

Привязан

Инв. №

ГИП	Симанов		
Н. контр.	Гурьянов		
ГИП	Гурьянов		
Ст. инж.	Симанова		
Ст. инж.	Иванова		

416-9-17.83-ВК

Разгрузочное устройство с двумя вагоноопрокидывателями для разгрузки вагонов с углем грузоподъемностью до 134т

Стадия	Лист	Листов
Р	8	

Планы систем водопровода и канализации на отм. -2.100; 5.100; 7.900;

ТЕПЛОЭЛЕКТРОПРОЕКТ

Копировал Харламова

Формат 22

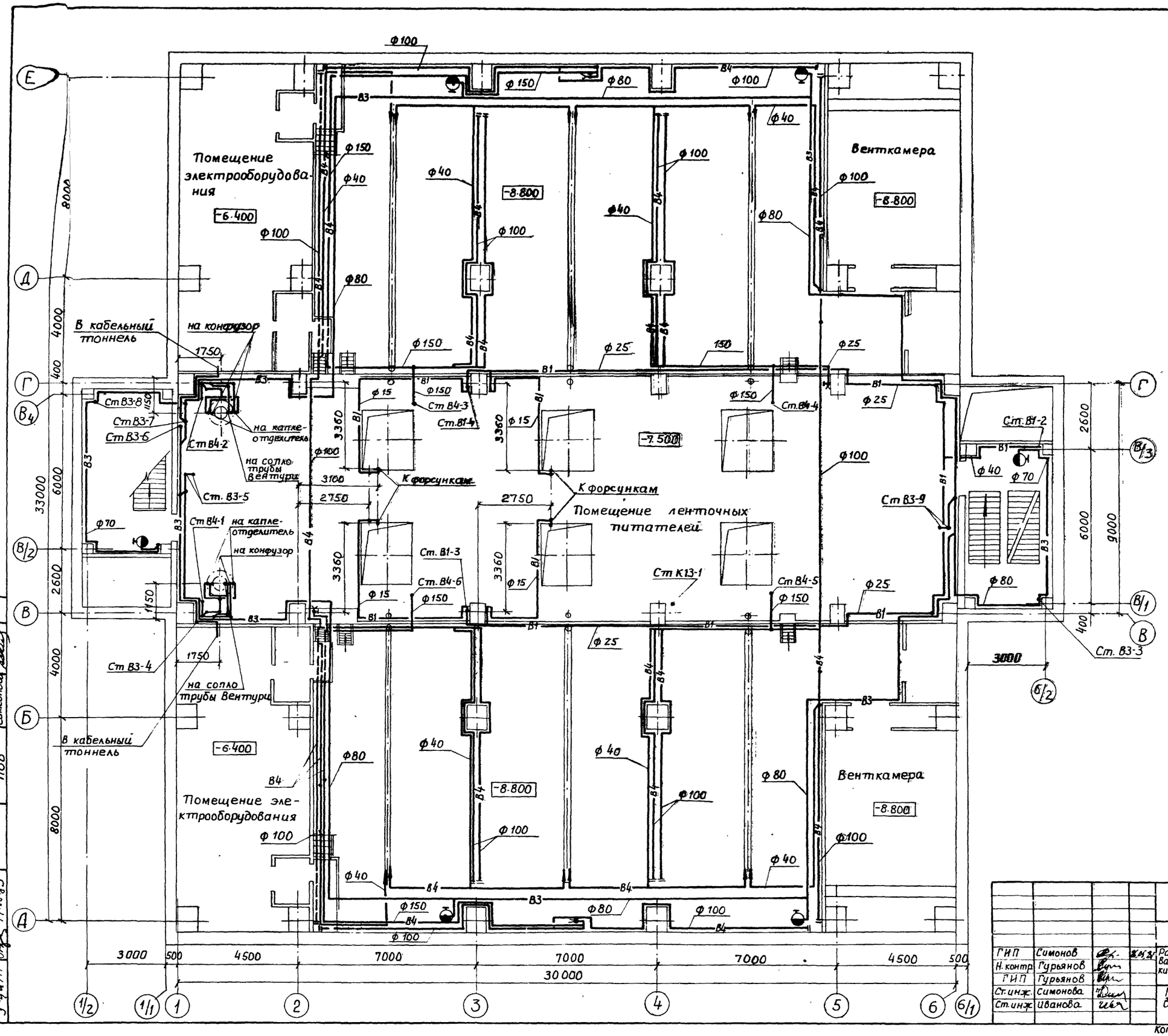

Альбом III

Привязан

Инв. №

416-9-17.83-ВК

ГИП	Симонов			Разгрузочное устройство с двумя вагоноопрокидывателями для разгрузки вагонов с углем грузоподъемностью до 134 т	Стадия	Лист	Листов
Н. контр.	Гурьянов				Р	9	
ГИП	Гурьянов						
Ст. инж.	Симонова			План систем водопровода и канализации на отм- 7.500	ТЕПЛОЭЛЕКТРОПРОЕКТ		
Ст. инж.	Иванова						

Копировал Качалина

Формат 22

План на отм-11.100

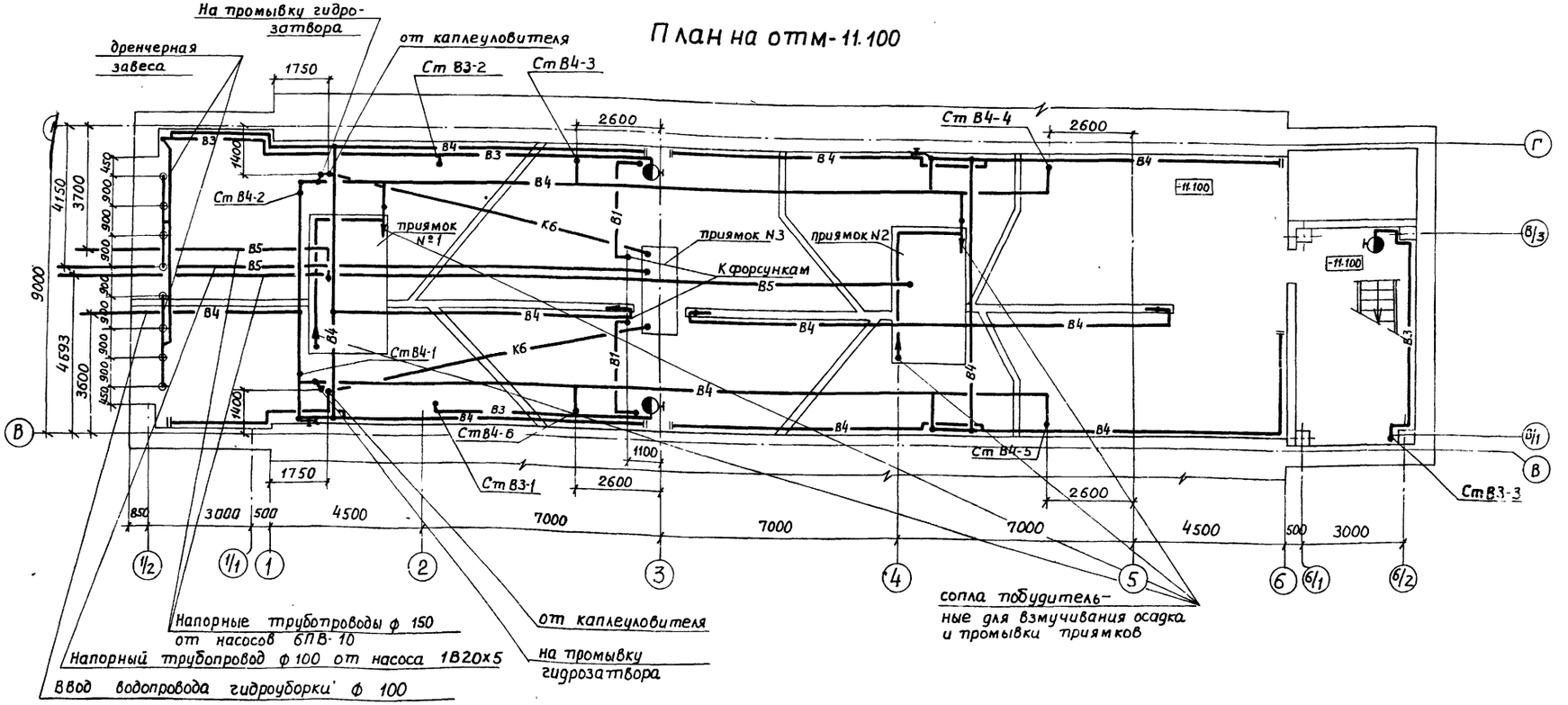

План на отм.-8.800 между осями 1-2

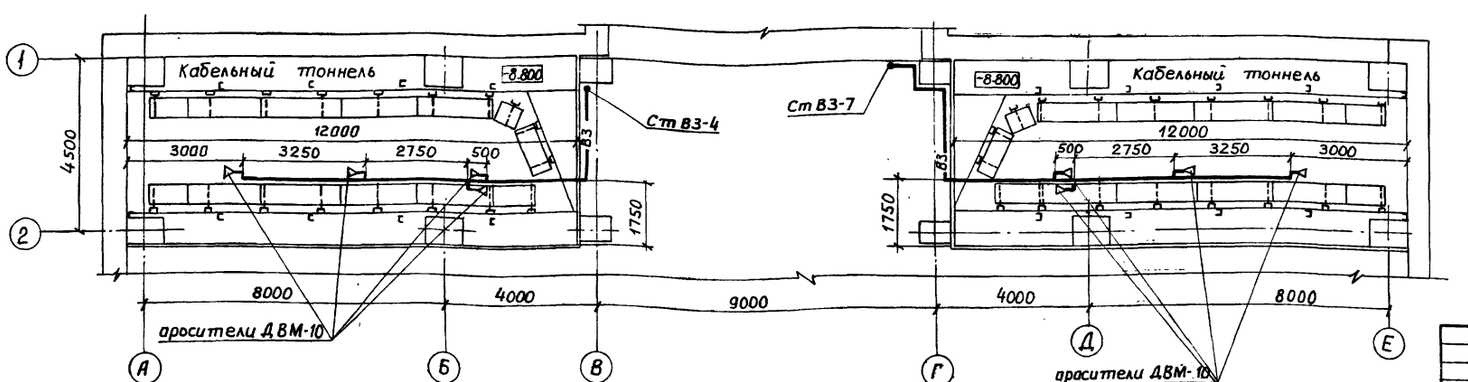

Привязан	ГИП	Симонов		416-9-17.83-ВК
	Н.контр.	Гурьянов		Разгрузочное устройство с двумя вагоноопрокидывателями для разгрузки вагонов с углем грузоподъемностью до 134 т
	ГИП	Гурьянов		Стадия: Р; Лист: 10; Листов:
	Ст.инж.	Симонова		План систем водопровода и канализации на отм -11.100
Инв.№	Ст.инж.	Иванова		ТЕПЛОЭЛЕКТРОПРОЕКТ

Копировал Качалина

Формат 22

Инв.№ подл. | Подпись и дата | Взам. инв.№ | ЭТП | Нестеров | Самсонова | ПОВ | 14.10.83

В3

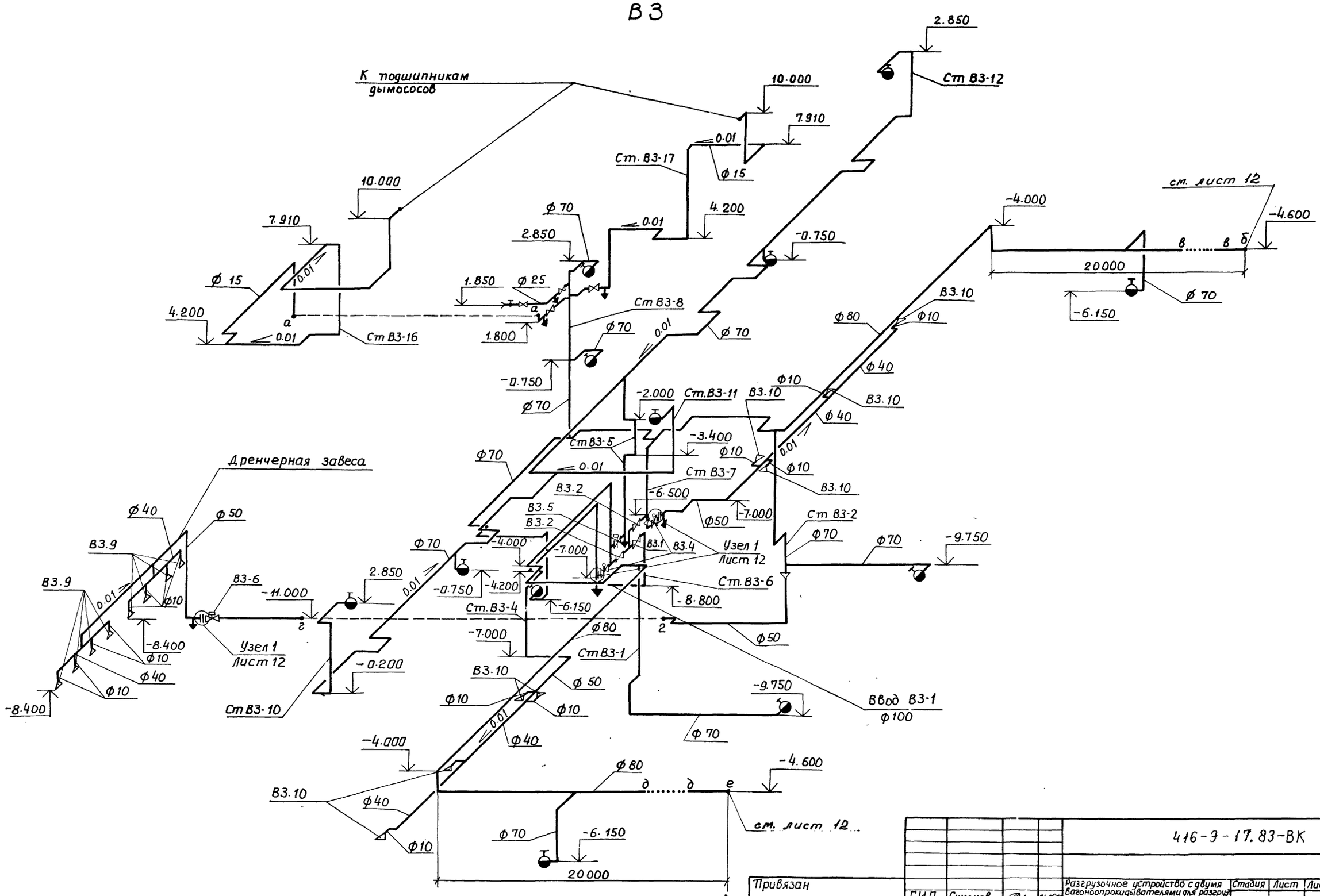

					416-3-17.83-ВК
Привязан					
	ГИП	Симонов		14.10.83	Разгрузочное устройство с двумя вагоноопрокидывателями для разгрузки вагонов с углем грузоподъемностью до 134т
	Н.контр.	Гурьянов			Стадия: Р; Лист: 11; Листов:
	ГИП	Гурьянов			Схема системы производственно-противопожарного водопровода (начало)
Инв. №	Ст.инж.	Симонова			ТЕПЛОЭЛЕКТРОПРОЕКТ

Копировал Качалина

Формат 22

Альбом III

416-3-17.83

Инв.N подл. | Подпись и дата | Взам.инв.N

3-4477 | 14.10.83

В-3

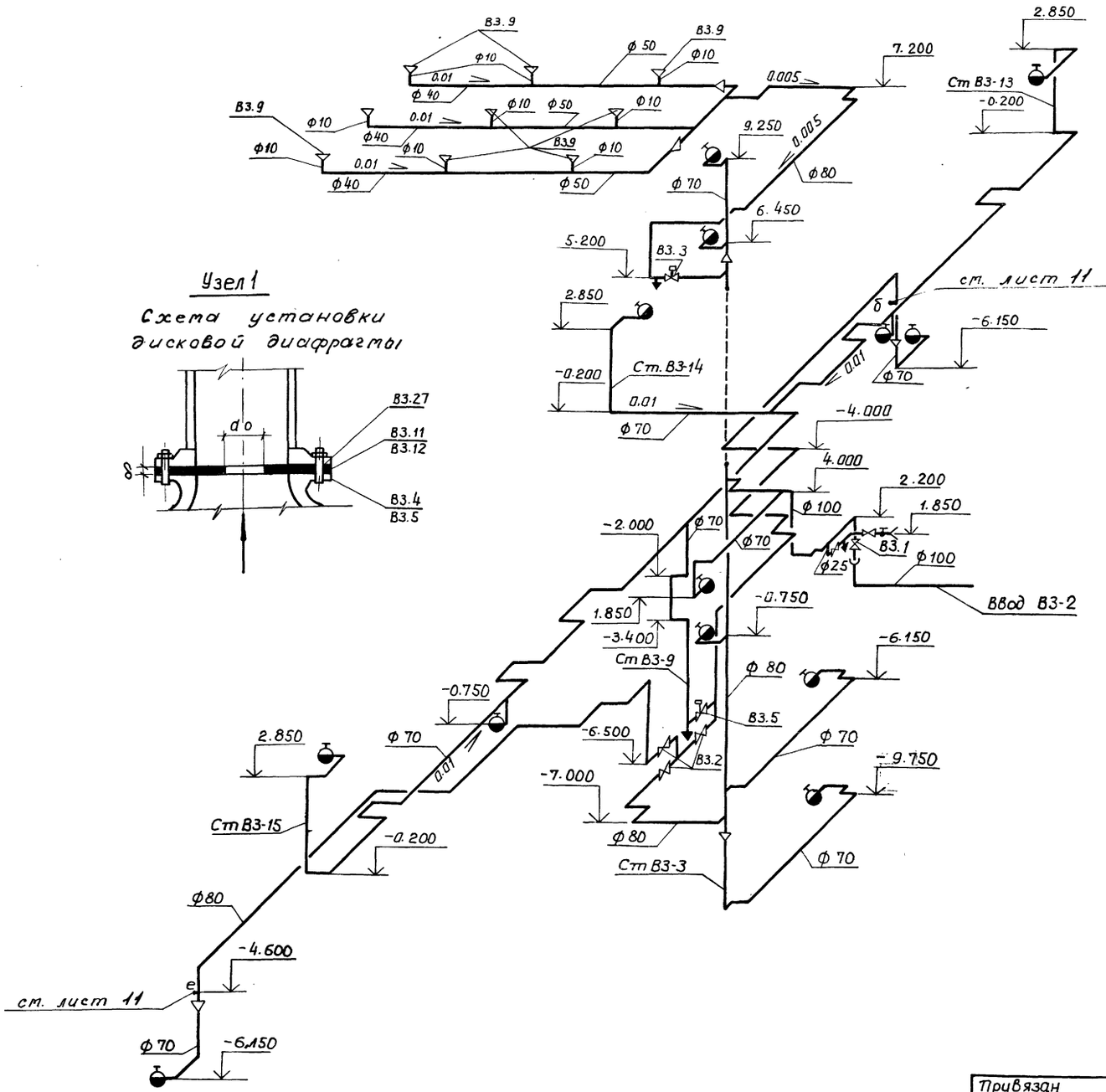

Указания по монтажу установок пожаротушения кабельных помещений и дренчерной завесы.

1. Оросители ДВ-10 устанавливаются в кабельных помещениях вертикально розеткой вверх на расстоянии 0,3÷0,4 м от плоскости перекрытия, а в дренчерной завесе вертикально розеткой вниз.
Ось распыленной струи оросителей ДВМ-10 необходимо направлять в одну сторону (в начале рядка - в противоположные стороны) на 20-30° вверх относительно основных кабельных линий.
Дуги оросителей ДВМ-10 должны устанавливатся в вертикальной плоскости, параллельной основным кабельным линиям, а оросители ДВ-10 - в вертикальной плоскости, перпендикулярно этим линиям, а в дрениерной завесе вдоль проема.
2. Ввод в эксплуатацию установок пожаротушения должен осуществляться и оформляться в соответствии с инструкцией по эксплуатации установок пожаротушения с применением распыленной воды.
3. При привязке проекта, в случае несоответствия напора на вводе с принятым расчетным напором (52 м. в. ст.), для снижения напора перед оросителями дренчерной завесы и кабельных тоннелей до 20 м. в. ст, а перед оросителями кабельного этажа до 30 м. в. ст., необходимо пересчитать внутренние диаметры дисковых диафрагм (поз. В3.11, В3.12).

				416-9-17.83-ВК			
Привязан				Разгрузочное устройство с двумя вагоноопрокидывателями для разгрузки вагонов с углем грузоподъемностью до 134 т	Стадия	Лист	Листов
	ГИП	Симонов			Р	12	
	Н. контр	Гурьянов					
	ГИП	Гурьянов		Схема системы производственно-противопожарного водопровода (окончание)	ТЕПЛОЭЛЕКТРОПРОЕКТ		
Инв. №	Ст. инж.	Симонова					

Копировал Качалина

Формат 22

3-44тп 14.10.83

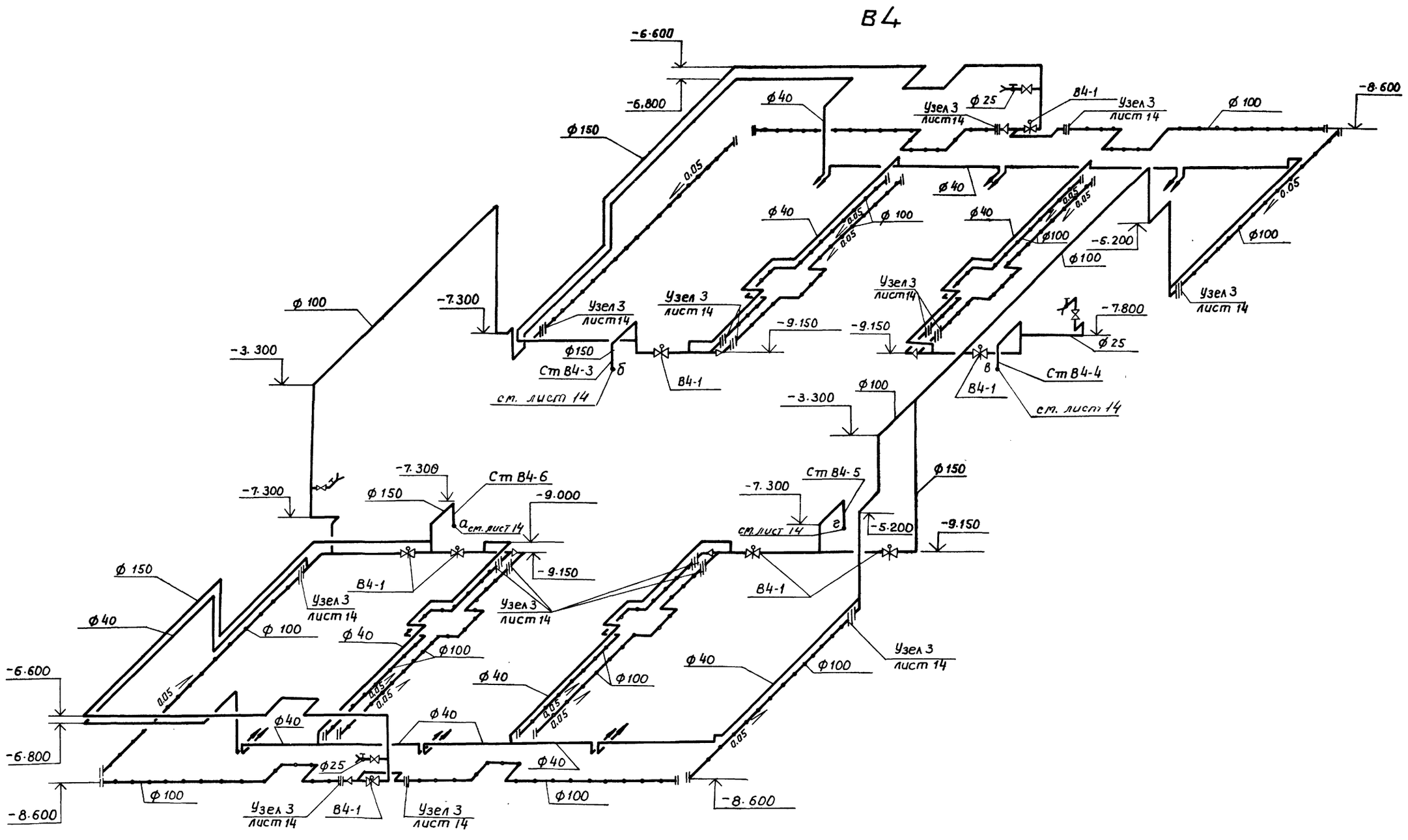

Трубы перфорированные со сверлеными отверстиями диаметром 6 мм.
Сверление однорядное с шагом отверстий 50 мм, наклон отверстий вниз под углом 45° к плоскости пола

сопла побудительные с диаметром выходного отверстия ф 8 мм устанавливаются в плане по оси лотка с наклоном вниз на 6÷10°
Высота от дна лотка до выходного отверстия сопла 50 мм

					416-9-17.83-ВК		
Привязан		ГИП	Симонов		Разгрузочное устройство с двумя вагоноопрокидывателями для разгрузки вагонов с углем грузоподъемностью до 134 т.	Стадия	Лист	Листов.
		Н.контр.	Гурьянов	6.IX.81		Р	13	
		ГИП	Гурьянов		Схема системы водопровода гидроуборки (начало)	ТЕПЛОЭЛЕКТРОПРОЕКТ		
Инв. №		Ст.инж.	Симонова					

Копировал Качалина Формат 22

3-44ТП 14.10.83

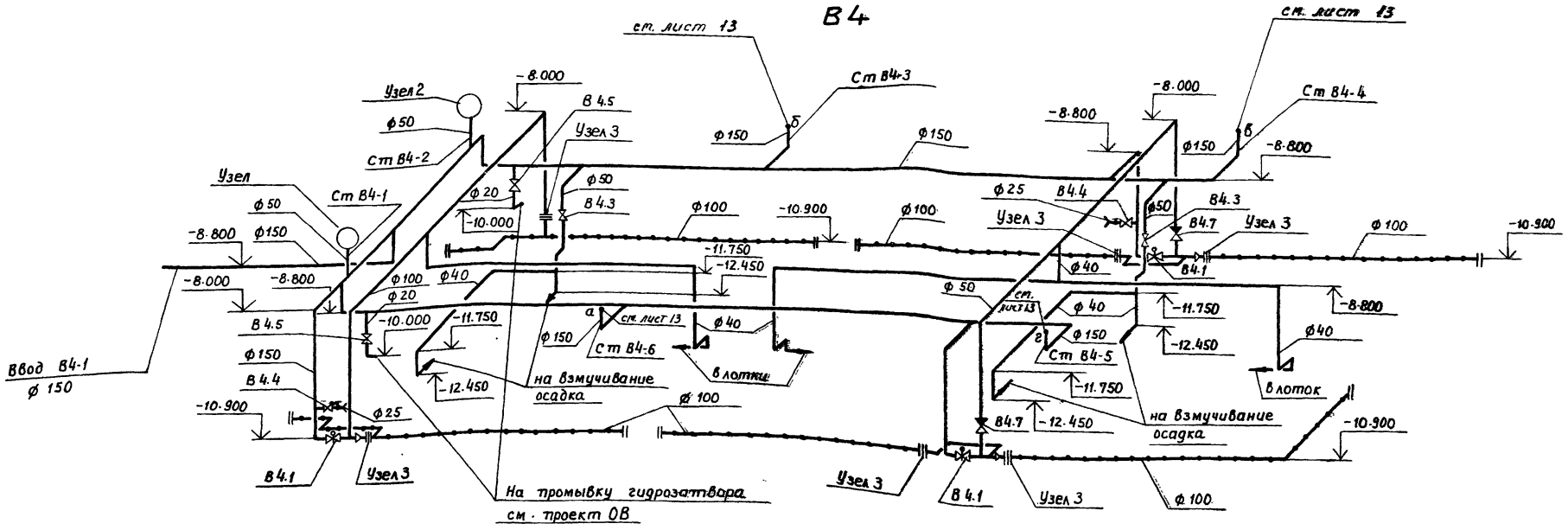

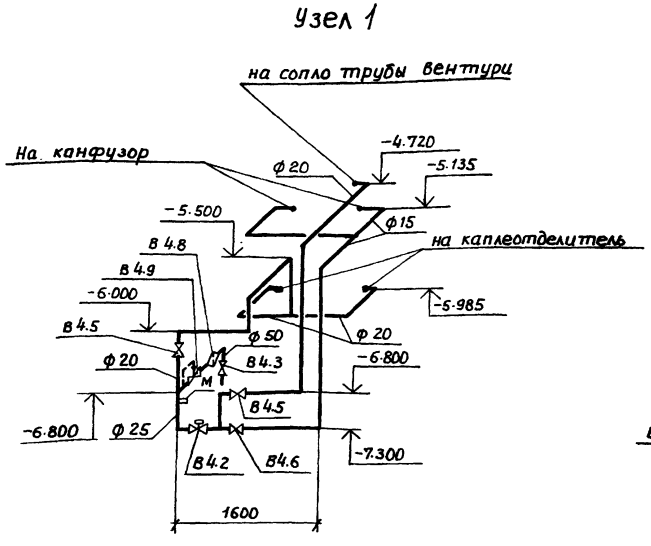

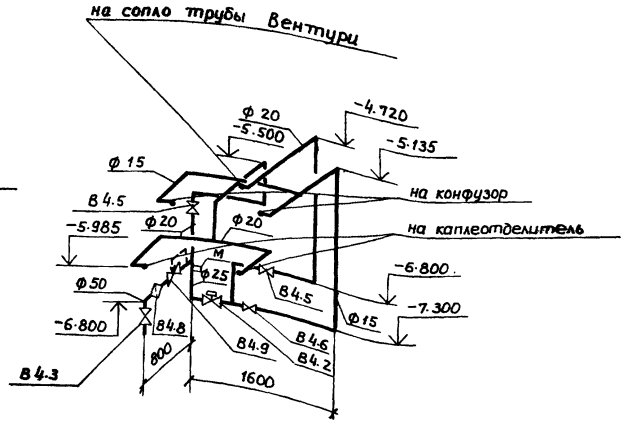

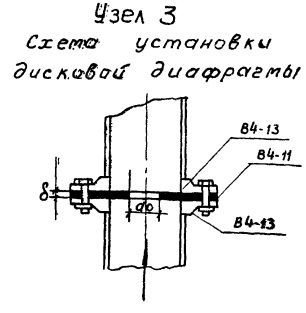

Узел 1 и узел 2 - подвод воды к аспирационным установкам.
Чертежи аспирационных установок см. проект ОВ
После монтажа установки регуляторы давления В4.9 должны быть отрегулированы для поддержания давления 25 м.в.ст.

Привязан				416-9-17.83-ВК		
	ГИП	Симонов	27.05.84	Разгрузочное устройство с двумя вагоноопрокидывателями для разгрузки вагонов с углем грузоподъемностью до 134 т	Стадия	Лист	Листов
	Н.контр.	Гурьянов			Р	14	
	ГИП	Гурьянов		Схема системы водопровода гидроуборки (окончание)	ТЕПЛОЭЛЕКТРОПРОЕКТ		
Инв. №	Ст.инж.	Симонова					

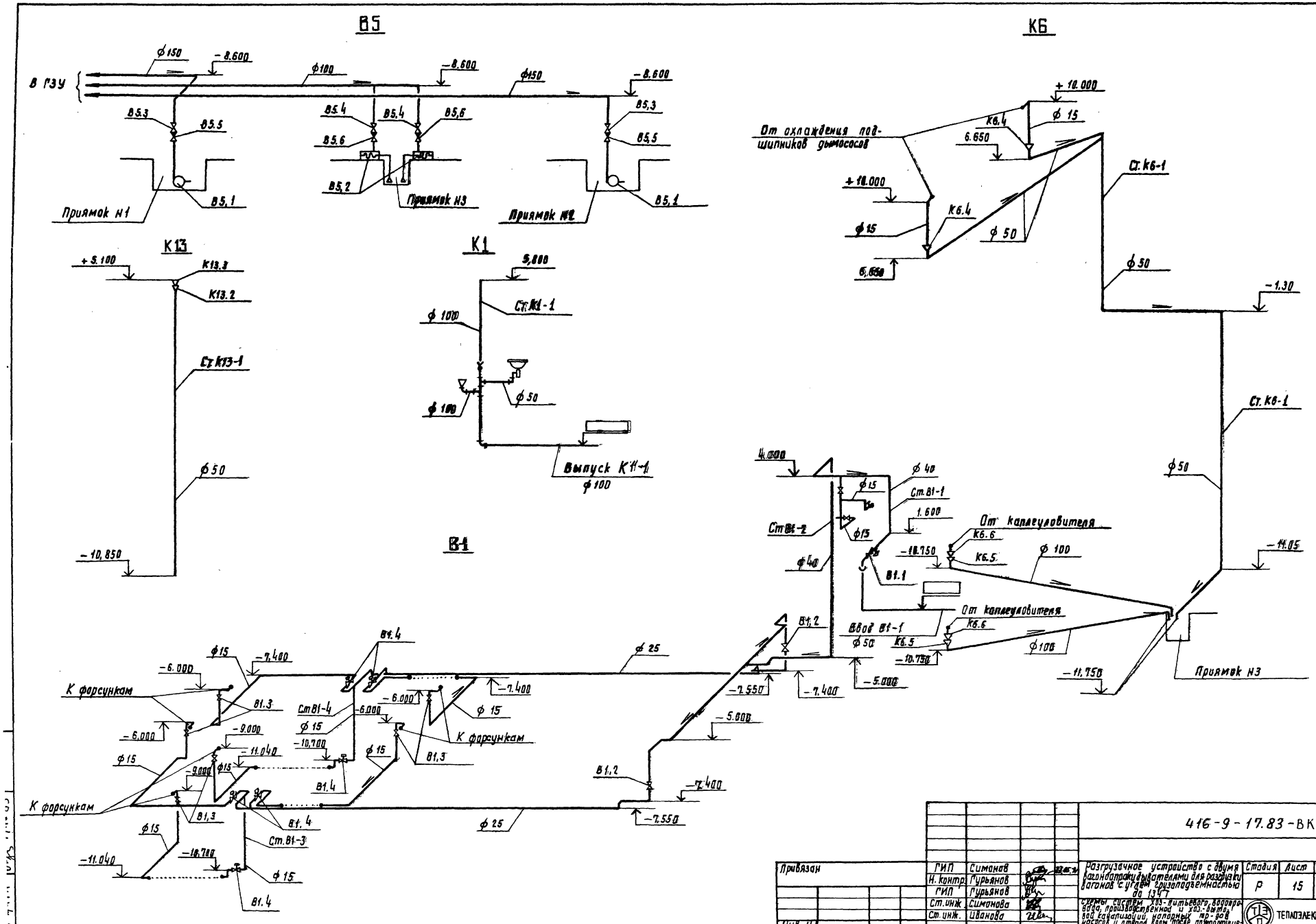
В5
К6
К13
К1
В1
В ГЗУ
Приямок Н1
Приямок Н2
Приямок Н3
Ст. К6-1
Ст. К13-1
Ст. К1-1
Выпуск К11-1
От охлаждения подшипников дымососов
От каплеуловителя
Ввод В1-1
К форсункам
Ст. В1-1
Ст. В1-2
Ст. В1-3
Ст. В1-4
Привязан
Инв. №
ГИП Симонов
Н. контр. Гурьянов
ГИП Гурьянов
Ст. инж. Симонова
Ст. инж. Иванова
416-9-17.83-ВК
Разгрузочное устройство с двумя вагоноопрокидывателями для разгрузки вагонов с углем грузоподъемностью до 134 т
Стадия Р
Лист 15
Листов
ТЕПЛОЭЛЕКТРОПРОЕКТ

Разрез 1-1

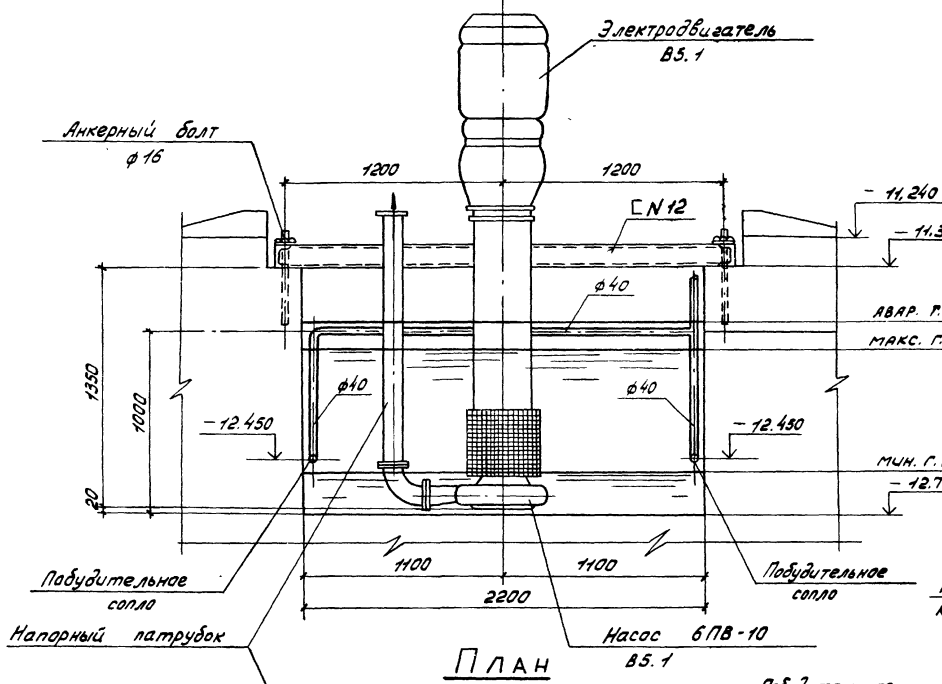

Разрез 2-2

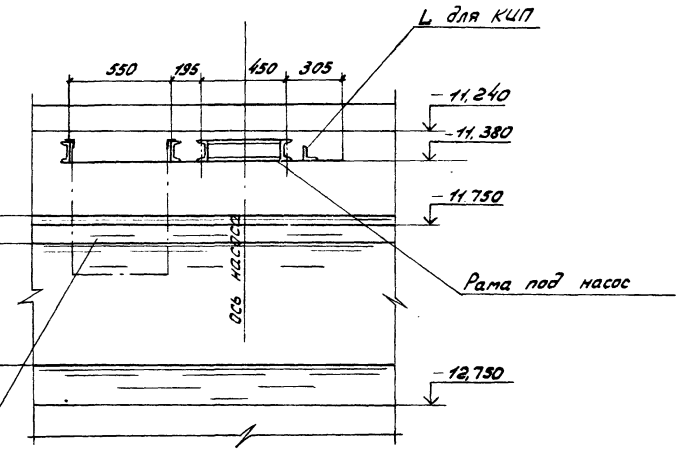

План

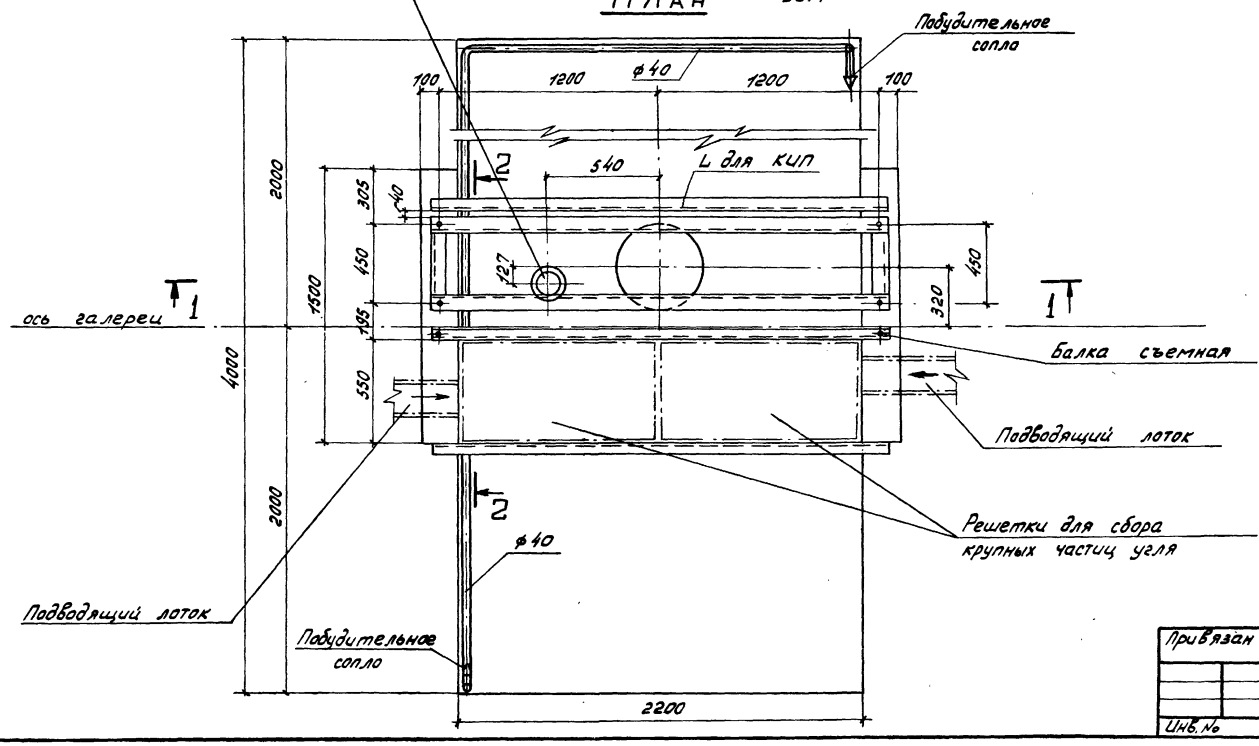

				416-9-17.83-ВК	
Привязан				Разгрузочное устройство с двумя вагоноопрокидывателями для разгрузки вагонов с углем грузоподъемностью 60 тонн.	Стадия: Р; Лист: 16; Листов:
	ГИП	Симанов			
	Н.контр.	Гурьянов			
	ГИП	Гурьянов		Установка системы В5.1	ТЕПЛОЭЛЕКТРОПРОЕКТ
Инв.№	Ст.инж.	Иванова			

Копировал: Кудрявцева. Формат 22.

Разрез 2-2

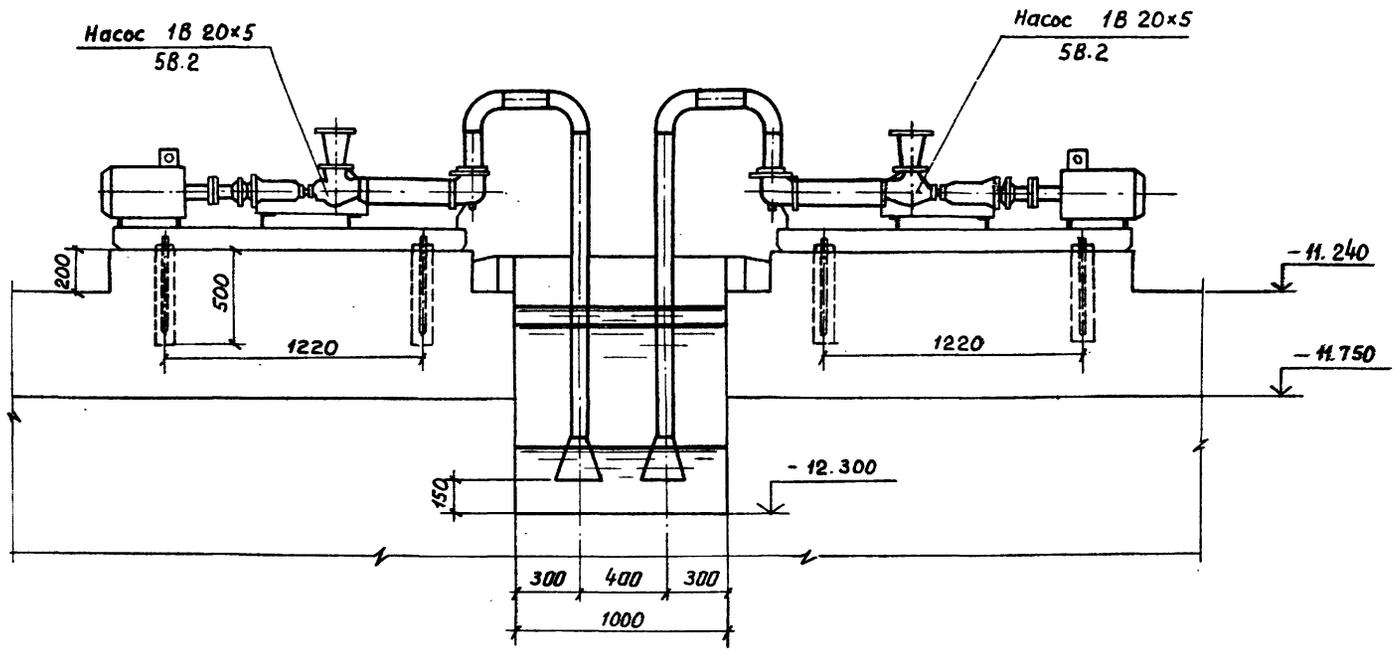

Разрез 1-1

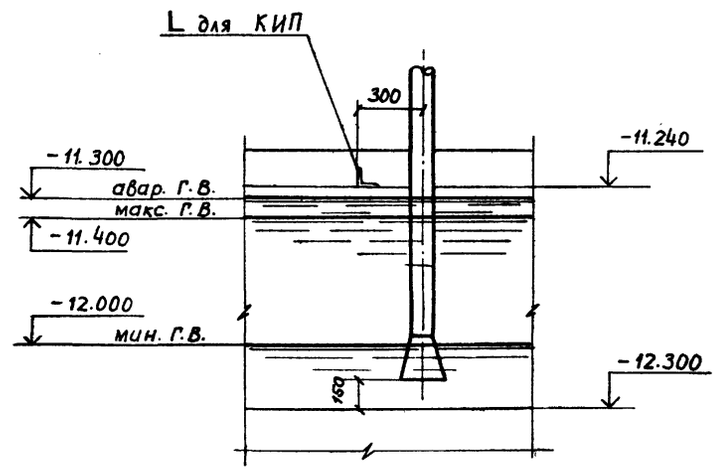

План.

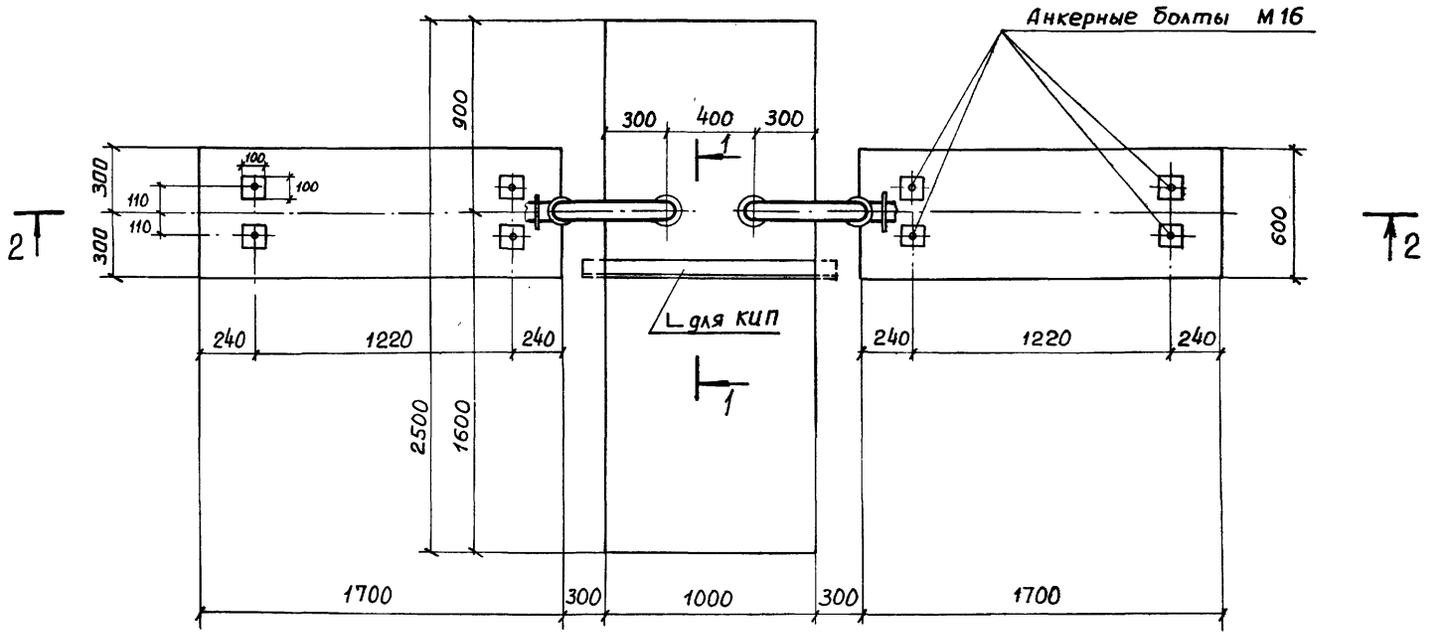

Привязан				416-9-17.83-ВК			
	ГИП	Симонов		Разгрузочное устройство с двумя вагоноопрокидывателями для разгрузки вагонов с углем грузоподъемностью до 134-т	Стадия	Лист	Листов
	Н. контр	Гурьянов			Р	17	
	ГИП	Гурьянов					
Инв. №	Ст. инж.	Иванова		Установка системы В5,2	ТЭП ТЕПЛОЭЛЕКТРОПРОЕКТ		

Копировал Качалина

Формат 22

gost.e-ecolog.ru