ТИПОВОЙ ПРОЕКТ

704-5-28.88

# СКЛАД ДЛЯ НЕВЗРЫВООПАСНЫХ И ВЗРЫВООПАСНЫХ ГАЗОВ ВМЕСТИМОСТЬЮ 192 БАЛЛОНА

АЛЬБОМ 3

## СПЕЦИФИКАЦИЯ ОБОРУДОВАНИЯ

Ц00558-03

gost.e-ecolog.ru

ТИПОВОЙ ПРОЕКТ

704-5-28.88

# СКЛАД ДЛЯ НЕВЗРЫВООПАСНЫХ И ВЗРЫВООПАСНЫХ ГАЗОВ ВМЕСТИМОСТЬЮ 192 БАЛЛОНА

АЛЬБОМ 3

## СОСТАВ ПРОЕКТА

| | |
|---|---|
| Альбом I. | Пояснительная записка. Технология производства. Нестандартизированное оборудование. Силовое электрооборудование. Электроосвещение. Молниезащита. Ведомости потребности в материалах. |
| Альбом 2. | Архитектурно-строительные решения. Конструкции железобетонные. Конструкции металлические. |
| Альбом 3. | Спецификации оборудования. |
| Альбом 4. | Сметы. |

Разработан
проектным институтом
Гипрокислород

Утвержден и введен в действие
Минхимпромом СССР
Письмо от 22.03.88г. №42-1754

Главный инженер института — Г.Ф. Радин

Главный инженер проекта — Р.А. Шереметьев

| | | | | |
|---|---|---|---|---|
| | | | | Привязан: |
| | | | | |
| | | | | |
| | | | | |
| Инв. № | | | | |

400558-03 2

## СОДЕРЖАНИЕ АЛЬБОМА 3


| | | | Стр. |
|---|---|---|---|
| I. | Т.П. 704-5-28.88 ТХ.СО | Технология производства. Спецификация оборудования | 3 |
| 2. | Т.П. 704-5-28.88 ОЛ | Опросний лист для заказа крана типа IA двухопорные | 5 |
| 3. | Т.П. 704-5-28.88 ЭМ.СОI | Силовое электрооборудование. Спецификация оборудования | 7 |
| 4. | Т.П. 704-5-28.88 ЭМ.С02 | Электросвещение. Спецификация оборудования | I2 |

| Позиция | Наименование и техническая характеристика оборудования и материалов. Завод-изготовитель (для импортного оборудования-страна, фирма) | Тип, марка оборудования. Обозначение документа и номер опросного листа | Единица измерения | | Код завода-изготовителя | Код оборудования, материала | Цена единицы оборудования, тыс. руб. | Количество | Масса единицы оборудования, кг |
|---|---|---|---|---|---|---|---|---|---|
| | | | Наименование | Код | | | | | |
| 1 | 2 | 3 | 4 | 5 | 6 | 7 | 8 | 9 | 10 |
| | ОБОРУДОВАНИЕ И МАТЕРИАЛЫ, ПОСТАВЛЯЕМЫЕ ЗАКАЗЧИКОМ | | | | | | | | |
| | I. ТЕХНОЛОГИЧЕСКОЕ ОБОРУДОВАНИЕ | | | | | | | | |
| I. | Кран подвесной однопролетный I-4,8-4,2-6,0-220-У2 | ГОСТ 7890-84 | шт | 796 | | 3157231I0300 | | I | 690 |

Инв. № подл. | Подпись и дата | Взам. инв. №

Инв. №

| | | |
|---|---|---|
| ГИП | Шереметьев | |
| Н.контр | Большакова | |
| Нач.отд | Петелин | |
| Гл.спец | Клавиенко | |
| Ст.инж. | Старцев | |

Привязан

Т.П. 704-5-28.88 ТХ.СО

| | | | |
|---|---|---|---|
| Технология производства | Стадия | Лист | Листов |
| | РП | I | 2 |
| Спецификация оборудования | ГИПРОКИСЛОРОД | | |

| Позиция | Наименование и техническая характеристика оборудования и материалов, Завод-изготовитель (для импортного оборудования - страна, фирма) | Тип, марка оборудования. Обозначение документа и номер опросного листа | Единица измерения | | Код завода-изготовителя | Код оборудования, материала | Цена единицы оборудования, тыс. руб. | Количество | Масса единицы оборудования, кг |
|---|---|---|---|---|---|---|---|---|---|
| | | | Наименование | Код | | | | | |
| 1 | 2 | 3 | 4 | 5 | 6 | 7 | 8 | 9 | 10 |
| | 2. НЕСТАНДАРТИЗИРОВАННОЕ ОБОРУДОВАНИЕ | | | | | | | | |
| I. | Поддон | КГ09202В0 | шт | 796 | | | | I | 9,8 |

Привязан

Инв. №

Т.П. 704-5-28.88 ТХ.СО

Лист 2

№ 00338-03 5

# Опросный лист для заказа крана типа 1А двухопорные

## Краны подвесные электрические однобалочные общего назначения ГОСТ 7890-73 г/п 1÷5 тс длиной от 3,6 до 18 м

## Министерство тяжелого энергетического и транспортного машиностроения

## Забайкальский завод ПТО

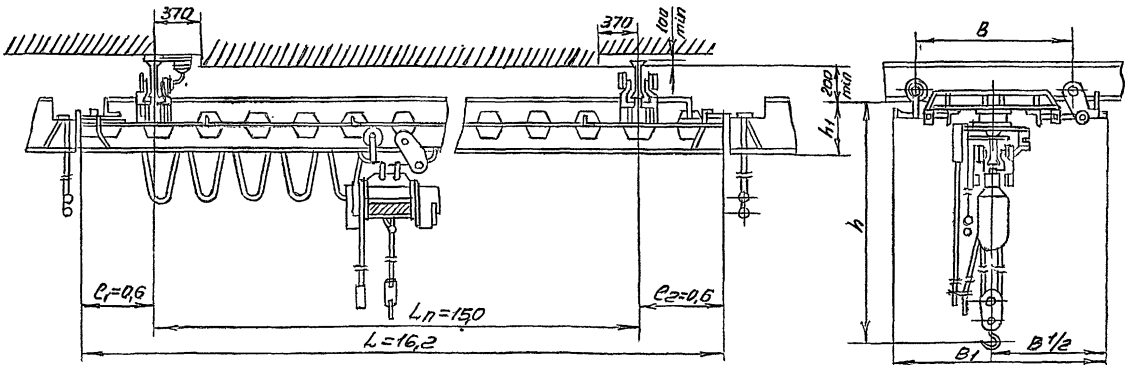


| Длина крана L | Пролет крана $L_n$ | Длина консолей $e_1$ и $e_2$ | Высота подъема | Скорость: Подъем | Скорость: Перед. тали | Скорость: Перед. крана | Грузоподъемность 1 тс: База B | Грузоподъемность 1 тс: Ширина $B_1$ | Грузоподъемность 1 тс: $h$ | Грузоподъемность 1 тс: $h_1$ | Грузоподъемность 1 тс: Подкрад. путь | Грузоподъемность 1 тс: Вес крана с талью | Грузоподъемность 2 тс: База B | Грузоподъемность 2 тс: Ширина $B_1$ | Грузоподъемность 2 тс: $h$ | Грузоподъемность 2 тс: $h_1$ | Грузоподъемность 2 тс: Подкрад. путь | Грузоподъемность 2 тс: Вес крана с талью | Грузоподъемность 2,2 тс: База B | Грузоподъемность 2,2 тс: Ширина $B_1$ | Грузоподъемность 2,2 тс: $h$ | Грузоподъемность 2,2 тс: $h_1$ | Грузоподъемность 2,2 тс: Подкрад. путь | Грузоподъемность 2,2 тс: Вес крана с талью | Грузоподъемность 5 тс: База B | Грузоподъемность 5 тс: Ширина $B_1$ | Грузоподъемность 5 тс: $h$ | Грузоподъемность 5 тс: $h_1$ | Грузоподъемность 5 тс: Подкрад. путь | Грузоподъемность 5 тс: Вес крана с талью |
|---|---|---|---|---|---|---|---|---|---|---|---|---|---|---|---|---|---|---|---|---|---|---|---|---|---|---|---|---|---|---|
| м | м | м | | м/мин | | | мм | | | | | кг | мм | | | | | кг | мм | | | | | кг | мм | | | | | кг |
| 3,6 | 3,0 | 0,3 | | | | | | | 1120 | 260 | | 590 | | | | | | 705 | | | | | | 1050 | | | | | | 1470 |
| 4,2 | 3,0 | 0,6 | | | | | 1000 | 1350 | | | | 610 | | | 1290 | 260 | | 815 | | | 1635 | 325 | | 1095 | 1500 | 2095 | 1910 | 390 | | 1510 |
| 5,1 | 4,5 | 0,3 | | | | | | | | | | 695 | 1000 | 1350 | | | | 895 | 1000 | 1365 | | | | 1180 | | | | | | 1745 |
| 5,7 | 4,5 | 0,6 | | | | | | | | | | 720 | | | 1300 | 270 | | 930 | | | 1645 | 335 | | 1215 | | | 2010 | 490 | | 1790 |
| 6,6 | 6,0 | 0,3 | | | | | | | | | | 800 | | | | | | 1025 | | | | | | 1380 | | | | | | 1890 |
| 7,2 | 6,0 | 0,6 | | | | | | | 1125 | 265 | | 830 | | | | | | 1050 | | | | | | 1420 | | | | | | 1945 |
| 7,8 | 6,0 | 0,9 | | | | | 1500 | 1650 | | | | 860 | 1500 | 1850 | 1360 | 330 | | 1100 | 1500 | 1889 | 1795 | 595 | | 1450 | 1800 | 2395 | 2010 | 490 | | 2370 |
| 8,4 | 6,0 | 1,2 | 6 | | | | | | | | | 890 | | | | | | 1135 | | | | | | 1500 | | | | | | 2070 |
| 10,2 | 9,0 | 0,6 | 12 | 8 | 20 | 32 | | | | | | 1025 | | | | | | 1390 | | | | | | 1895 | | | | | | 2430 |
| 10,8 | 9,0 | 0,9 | | | | | | | | | | 1045 | | | | | | 1425 | | | | | | 1945 | 2100 | 2595 | | | | 2480 |
| 11,4 | 9,0 | 1,2 | 18 | | | | 1800 | 2150 | | | | 1070 | 1800 | 2150 | 1420 | 380 | | 1485 | 1600 | 2165 | 1795 | 485 | | 1995 | | | | | | 2530 |
| 12,0 | 9,0 | 1,5 | | | | | | | | | | 1100 | | | | | | 1505 | | | | | | 2045 | | | 2160 | 540 | | 2590 |
| 13,2 | 12,0 | 0,6 | | | | | | | | | | 1330 | | | | | | 1755 | | | | | | 2175 | | | | | | 2555 |
| 13,8 | 12,0 | 0,9 | | | | | 2100 | 2450 | 1185 | 325 | | 1355 | 2100 | 2450 | 1600 | 570 | | 1800 | 2100 | 2165 | 1945 | 635 | | 2235 | 2400 | 2995 | | | | 3020 |
| 14,4 | 12,0 | 1,2 | | | | | | | | | | 1405 | | | | | | 1845 | | | | | | 2285 | | | | | | 3085 |
| 15,0 | 12,0 | 1,5 | | | | | | | | | | 1440 | | | | | | 1890 | | | | | | 2335 | | | 2170 | 550 | | 3150 |
| 16,2 | 15,0 | 0,6 | | | | | | | | | | 1715 | | | | | | 2350 | | | | | | 2985 | | | | | | 3735 |
| 16,8 | 15,0 | 0,9 | | | | | 2400 | 2750 | 1245 | 385 | | 1750 | 2400 | 2750 | 1545 | 515 | | 2405 | 2100 | 2765 | 1955 | 645 | | 3950 | 2700 | 3585 | | | | 3820 |
| 17,4 | 15,0 | 1,2 | | | | | | | | | | 1790 | | | | | | 2455 | | | | | | 3110 | | | | | | 3890 |
| 16,0 | 15,0 | 1,5 | | | | | | | | | | 1830 | | | | | | 2510 | | | | | | 3170 | | | | | | 3985 |

18м; 24м; 30м; 36м ГОСТ 5157-53

24м; 30м; 36м ГОСТ 5157-53

30м; 36м; 45м ГОСТ 5157-53

30м; 36м; 45м ГОСТ 5157-53

Т. п. 704-5-28.88 ОЛ

| ВОПРОСЫ | ОТВЕТЫ |
|---|---|
| 1. Грузоподъемность, т | I |
| 2. Рабочее направление трехфазного тока | |
| 3. Профиль подкранового пути, № профиля и ГОСТ | |
| 4. Расстояние между балками подкранового пути, длина (прописью) | Четыре целых две десятых метра |
| 5. Длина консолей (прописью) | Ноль целых три десятых метра |
| 6. Полная длина крана (прописью) | Четыре целых восемь десятых метра |
| 7. Высота подъема груза | 6,0 |
| 8. Окружающая среда ( температура °С) | Плюс 30 минус 30 |
| Влажность в проц., насыщенная парами кислот, и пр. | |
| 9. Места установки крана (в помещении под навесом). Наименование цеха, склада, площадки обслуживаемых кранов | Под навесом |
| 10. Количество заказываемых кранов по данному опросному листу (см.прим.п.10) | Один |
| 11. Особые требования к изготовлению крана (см. примеч. п. 5) | Нет |
| 12. Наименование предприятия, организации или учреждения (заказчика), с которым заключается договор на изготовление крана, с указанием почтового и телеграфного адреса | |
| 13. Количество стыковых замков (код, один или два) | |
| 14. Адрес отгрузки крана с указанием грузополучателя | |
| 15. Фамилия и занимаемая должность заказчика. Подпись и даты заполнения данного опросного листа | |
| м.п. заказчика (подпись) | |



ПРИМЕЧАНИЯ:

1. Данный опросный лист, заполненный заказчиком, является неотъемлемой частью договора и служит исходным техническим документом для изготовления крана.

2. При заполнении опросного листа ответы должны быть понятными и исчерпывающими. Изменения и дополнения листа в процессе изготовления крана не принимаются.

3. Кроме заполнения всех ответов в таблице "вопросы-ответы", заказчик обязан указать все размеры на чертеже в зависимости от заказываемого крана.

4. Кран по габаритным размерам и параметрам должен быть изготовлен в полном соответствии с ГОСТ 7890-73. С этой целью завод-изготовитель крана обязан проверить все размеры, указанные заказчиком на чертеже и, в случае несоответствия таковых ГОСТу, своевременно сообщать об этом заказчику.

5. Допускается применение кранов для подъема и транспортирования раскаленного и жидкого металла, жидкого шлака, ядов, кислот и щелочей при уменьшении грузоподъемности на 25 процентов и соблюдения требований Госгортехнадзора, (установка экранов и наличие двух тормозов на механизме подъема).
Стандарт не распространяется на краны, предназначенные для работы во взрыво-опасной и пожароопасной среде в помещениях с большой влажностью и насыщенных парами кислот или щелочей.

6. Вес кранов дан с электроталью по ГОСТ 3472-63 с высотой подъема 6 метров в исполнении без замков.

7. Краны могут быть изготовлены без стыковых замков с одним или двумя стыковыми замками, что должно быть оговорено в заказе (см. п. 13 "вопросы-ответы). Двухпролетные краны со стыковыми замками не изготовляются.

8. Краны без стыковых замков изготовляются с кабельным питанием электротали, со стыковыми замками– питание тали троллейное. Краны со стыковыми замками выполняются с консолями не менее 600 мм.

9. Питание крана производится трехфазным током напряжением 220 и 380 вольт, частотой 50 Гц от малогабаритного токопровода. Режим работы крана средний ПВ 25%.

10. При заказе нескольких отличающихся чем–либо друг от друга кранов на каждый такой кран опросный лист заполняется отдельно. В п. 10 таблицы "вопросы-ответы" имеется в виду количество одинаковых кранов.

11. По требованию заказчика допускается изготовление кранов грузоподъемностью от 1,0 до 5,0 кг с высотой 24, 30 и 36 м.

12. Оформленный опросный лист вместе с заказом-нарядом передается заводу-изготовителю крана.

| Позиция | Наименование и техническая характеристика оборудования и материалов Завод-изготовитель (для импортного оборудования-страна, фирма) | Тип, марка оборудования. Обозначение документа и номер опросного листа | Единица измерения | | Код завода-изготовителя | Код оборудования, материала | Цена единицы оборудования, тыс. руб. | Количество | Масса единицы оборудования, кг |
|---|---|---|---|---|---|---|---|---|---|
| | | | Наименование | Код | | | | | |
| I- | 2 | 3 | 4 | 5 | 6 | 7 | 8 | 9 | 10 |
| | I. ОБОРУДОВАНИЕ И МАТЕРИАЛЫ, ПОСТАВЛЯЕМЫЕ ЗАКАЗЧИКОМ | | | | | | | | |
| | I.I. ОБОРУДОВАНИЕ И МАТЕРИАЛЫ, РАСПРЕДЕЛЯЕМЫЕ ПО ЛИНИИ КОМПЛЕКТУЮЩИХ ОРГАНИЗАЦИЙ | | | | | | | | |
| | I.I.I. Пост управления | ПКПИ-60У2 | шт | 796 | | 342803 | | I | 0,62 |
| | | ТУ16-536.437- | | | | | | | |
| | | -76 | | | | | | | |
| | I.I.2. Блок управления, 380В, 50 Гц | БУИ-ICУ2 | шт | 796 | | 343181 | | 3 | 2,7 |
| | | ТУ16-529.999- | | | | | | | |
| | | -76 | | | | | | | |
| | I.I.3. Ящик однофидерный | ЯВ3-3IУ2 | шт | 796 | | 343422 | | I | I8,3 |
| | | ТУ16-526.052- | | | | | | | |
| | | -78 | | | | | | | |
| | I.I.4. Предохранитель на ток 3I,5А | ПН2-I00-70У3 | шт | 796 | | 342420 | | 3 | 0,3I |
| | | ТУ16-522.II3- | | | | | | | |
| | | -75 | | | | | | | |

Взам. инв. №

Подпись и дата

Инв. № подл.

Инв №

Привязан

Т.П. 704-5-28.88 ЭМ.СОI

| | | |
|---|---|---|
| ГИП | Шереметьев | |
| Н.контр. | Памфилова | |
| Нач.отд. | Тульчинский | |
| Гл.спец. | Гусаков | |
| Рук.гр. | Медведев | |
| Рук.гр. | Макаров | |

Силовое электрооборудование.

| Стадия | Лист | Листов |
|---|---|---|
| РП | I | 5 |

Спецификация оборудования

ГИПРОКИСЛОРОД

| Позиция | Наименование и техническая характеристика оборудования и материалов, Завод-изготовитель (для импортного оборудования - страна, фирма) | Тип, марка оборудования, Обозначение документа и номер опросного листа | Единица измерения | | Код завода-изготовителя | Код оборудования, материала | Цена единицы оборудования, тыс. руб. | Количество | Масса единицы оборудования, кг |
|---|---|---|---|---|---|---|---|---|---|
| | | | Наименование | Код | | | | | |
| 1 | 2 | 3 | 4 | 5 | 6 | 7 | 8 | 9 | 10 |
| | КАБЕЛЬНЫЕ ИЗДЕЛИЯ | | | | | | | | |
| | ЗАВОДЫ МЭТП | | | | | | | | |
| | Кабель силовой с алюминиевыми жилами, без защитного покрова, | | | | | | | | |
| | сечением: | ГОСТ 16442-80 | | | | | | | |
| | I.I.5. 4х2,5 | АВВГ | км | 008 | | 352222 | | 0,005 | 130 |
| | Провод с медными жилами, сечением | ГОСТ 5783-79Е | | | | | | | |
| | I.I.6. 4х1-380 | РПШ | км | 008 | | 354341 | | 0,007 | 140 |
| | I.I.7. 10х1-380 | РПШ | км | 008 | | 354341 | | 0,014 | 326 |
| | Кабель силовой с медными жилами, гибкий, сечением: | ГОСТ 13497-77Е | | | | | | | |
| | I.I.8. 3х2,5+1х1,5-0,66 | КГ | км | 008 | | 354441 | | 0,036 | 351 |
| | Провод с медной жилой, сечением: | ГОСТ 6323-79 | | | | | | | |
| | I.I.9. 1х1-380 | БВ1 | км | 008 | | 355113 | | 0,010 | 15 |

Привязан

Инв. №

704-5-28.88 - ЭМ.С01

Лист 2

400538-03 9

| Позиция | Наименование и техническая характеристика оборудования и материалов. Завод-изготовитель (для импортного оборудования - страна, фирма) | Тип, марка оборудования. Обозначение документа и номер опросного листа | Единица измерения | | Код завода-изготовителя | Код оборудования, материала | Цена единицы оборудования, тыс. руб. | Количество | Масса единицы оборудования, кг |
|---|---|---|---|---|---|---|---|---|---|
| | | | Наименование | Код | | | | | |
| 1 | 2 | 3 | 4 | 5 | 6 | 7 | 8 | 9 | 10 |
| | | | | | | | | | |
| | 2. ОБОРУДОВАНИЕ И МАТЕРИАЛЫ, ПОСТАВЛЯЕМЫЕ ПОДРЯДЧИКОМ | | | | | | | | |
| | | | | | | | | | |
| | 2.I. МАТЕРИАЛЫ, ПОСТАВЛЯЕМЫЕ ГЕНПОДРЯДЧИКОМ | | | | | | | | |
| | | | | | | | | | |
| | ПРОКАТ ЧЕРНЫХ МЕТАЛЛОВ | | | | | | | | |
| | | | | | | | | | |
| | Уголок равнополочный, обычной точности прокатки | ГОСТ 8509-72 | | | | | | | |
| | 2.I.I. 50х50х5 | | т | I68 | | | | 0,008 | |
| | | | | | | | | | |
| | Лист горячекатаный, нормальной точности прокатки, нормальной | | | | | | | | |
| | плоскостности | ГОСТ I9903-74 | | | | | | | |
| | | | | | | | | | |
| | 2.I.2. 5,0 | | т | I68 | | | | 0,002 | |
| | | | | | | | | | |
| | Полоса горячекатаная, нормальной точности прокатки | ГОСТ I03-76 | | | | | | | |
| | | | | | | | | | |
| | 2.I.3. 4х40 | | т | I68 | | | | 0,0I7 | |
| | | | | | | | | | |
| | | | | | | | | | |
| | | | | | | | | | |
| | | | | | | | | | |
| | | | | | | | | | |
| | | | | | | | | | |

Взам. инв. №

Подпись и дата

Инв. № подл.

Привязан

Инв. №

| Позиция | Наименование и техническая характеристика оборудования и материалов. Завод-изготовитель (для импортного оборудования - страна, фирма) | Тип, марка оборудования. Обозначение документа и номер опросного листа | Единица измерения | | Код завода-изготовителя | Код оборудования, материала | Цена единицы оборудования, тыс. руб. | Количество | Масса единицы оборудования, кг |
|---|---|---|---|---|---|---|---|---|---|
| | | | Наименование | Код | | | | | |
| 1 | 2 | 3 | 4 | 5 | 6 | 7 | 8 | 9 | 10 |
| | Сталь круглая горячекатаная, обычной мощности прокатки | ГОСТ 2590-71 | | | | | | | |
| | 2.1.4. 6 | | т | 168 | | | | 0,004 | |
| | 2.1.5. 12 | | т | 168 | | | | 0,002 | |
| | Трубы стальные водогазопроводные | | | | | | | | |
| | Труба легкая под накатку резьбы, обычной точности изготовления, полностью спященным гратом, с резьбой и муфтой на обоих концах | | | | | | | | |
| | 2.1.6. Н-М-Р-20х2,5 | | км | 008 | | | | 0,015 | |
| | | | т | 168 | | | | 0,023 | |
| | 2.1.7. Н-М-Р-40х3,0 | | км | 008 | | | | 0,007 | |
| | | | т | 168 | | | | 0,023 | |

Привязан

Инв. №

Т.П. 704-5-28.88 ЭМ.СОІ

Лист 4

Инв. № подл. | Подпись и дата | Взам. инв. №

400558-03 11

| Позиция | Наименование и техническая характеристика оборудования и материалов. Завод-изготовитель (для импортного оборудования - страна, фирма) | Тип, марка оборудования. Обозначение документа и номер опросного листа | Единица измерения | | Код завода-изготовителя | Код оборудования, материала | Цена единицы оборудования, тыс. руб. | Количество | Масса единицы оборудования, кг |
|---|---|---|---|---|---|---|---|---|---|
| | | | Наименование | Код | | | | | |
| 1 | 2 | 3 | 4 | 5 | 6 | 7 | 8 | 9 | 10 |
| | 2.2. ИЗДЕЛИЯ, ПОСТАВЛЯЕМЫЕ ЭЛЕКТРОМОНТАЖНОЙ ОРГАНИЗАЦИЕЙ | | | | | | | | |
| | ИЗДЕЛИЯ ЗАВОДОВ ГЭМ и УГЭМ | | | | | | | | |
| | 2.2.I. Подвес скользящего крепления | ПСКIO-20УЗ | шт | 796 | | | | 9 | 0,2 |
| | 2.2.2. Подвес концевого крепления | ПККIO-20УЗ | шт | 796 | | | | I | 0,3 |
| | 2.2.3. Зажим тросовый | К676УЗ | шт | 796 | | | | 2 | 0,8I |
| | 2.2.4. Муфта натяжная | К804УЗ | шт | 796 | | | | I | 0,5 |
| | 2.2.5. Профиль зетовый | К238У2 | шт | 796 | | | | 5 | 3,09 |

Взам. инв. №

Подпись и дата

Инв. № подл.

Привязан

Инв. №

| Позиция | Наименование и техническая характеристика оборудования и материалов Завод-изготовитель (для импортного оборудования-страна, фирма) | Тип, марка оборудования. Обозначение документа и номер опросного листа | Единица измерения: Наименование | Единица измерения: Код | Код завода-изготовителя | Код оборудования, материала | Цена единицы оборудования, тыс. руб. | Количество | Масса единицы оборудования, кг |
|---|---|---|---|---|---|---|---|---|---|
| 1 | 2 | 3 | 4 | 5 | 6 | 7 | 8 | 9 | 10 |
| | I. ОБОРУДОВАНИЕ И МАТЕРИАЛЫ, ПОСТАВЛЯЕМЫЕ ЗАКАЗЧИКОМ | | | | | | | | |
| | I.I. ОБОРУДОВАНИЕ И МАТЕРИАЛЫ, РАСПРЕДЕЛЯЕМЫЕ ПО ЛИНИИ КОМПЛЕКТУЮЩИХ ОРГАНИЗАЦИЙ | | | | | | | | |
| | I.I.I. Выключатель 6,3х3,5; IP54 | АП50Б-3МТ У2.2 ТУ16.522.139-78 | шт | 796 | | 342140 | | I | 3,5 |
| | Светильник повышенной надежности против взрыва с лампой накаливания I,I,2. до 150 Вт | НЧБН-150ПУI ТУ16.535.878-79 | шт | 796 | | 346III | | I0 | 50 |

Инв. № подл. | Подпись и дата | Взам. инв. №

Инв. №

| | | |
|---|---|---|
| ГИП | Шереметьев | |
| Н.контр | Памфилова | |
| Нач.отд | Тульчинский | |
| Гл.спец | Гусаков | |
| Вед.инж | Карпова | |
| Ст.тех. | Комарова | |

Привязан

Т.П. 704-5-28.88 ЭМ.С02

Электроосвещение.

| Стадия | Лист | Листов |
|---|---|---|
| РП | I | 5 |

Спецификация оборудования

ГИПРОКИСЛОРОД

400537-03 13

| Позиция | Наименование и техническая характеристика оборудования и материалов. Завод-изготовитель (для импортного оборудования - страна, фирма) | Тип, марка оборудования. Обозначение документа и номер опросного листа | Единица измерения | | Код завода-изготовителя | Код оборудования, материала | Цена единицы оборудования, тыс. руб. | Количество | Масса единицы оборудования, кг |
|---|---|---|---|---|---|---|---|---|---|
| | | | Наименование | Код | | | | | |
| 1 | 2 | 3 | 4 | 5 | 6 | 7 | 8 | 9 | 10 |
| | Лампа накаливания общего назкачения | ГОСТ 2239-79 | | | | | | | |
| | I.I.3. 100 Вт | Б-220-230- | шт | 796 | | 3466115106 | | 2 | 0,05 |
| | | -100Х12 | | | | | | | |
| | I.I.4. 150 Вт | Г220-280- | шт | 796 | | 3466116109 | | 8 | 0,07 |
| | | -150Х12 | | | | | | | |

Привязан

Инв. №

Т.П. 704-5-28.88 ЭМ.С02

Лист 2

Взам. инв. № | Подпись и дата | Инв. № подл.

| Позиция | Наименование и техническая характеристика оборудования и материалов. Завод-изготовитель (для импортного оборудования - страна, фирма) | Тип, марка оборудования. Обозначение документа и номер опросного листа | Единица измерения | | Код завода-изготовителя | Код оборудования, материала | Цена единицы оборудования, тыс. руб. | Количество | Масса единицы оборудования, кг |
|---|---|---|---|---|---|---|---|---|---|
| | | | Наименование | Код | | | | | |
| 1 | 2 | 3 | 4 | 5 | 6 | 7 | 8 | 9 | 10 |
| | | | | | | | | | |
| | КАБЕЛЬНЫЕ ИЗДЕЛИЯ | | | | | | | | |
| | | | | | | | | | |
| | Кабель силовой с алюминиевыми жилами, с изоляцией и оболочкой | | | | | | | | |
| | из поливинилхлоридного пластиката | ГОСТ 16442-80 | | | | | | | |
| | | | | | | | | | |
| | I.I.5. 2х2,5-0,66 | АВВГ | км | 008 | | 352222 | | 0,II | |
| | | | | | | | | | |
| | I.I.6. 3х2,5-0,66 | АВВГ | км | 008 | | 352222 | | 0,02 | |

Привязан

Инв. №

Т.П. 704-5-28.88 ЭМ.С02

Лист 3

Взам. инв. №

Подпись и дата

Инв. № подл.

| Позиция | Наименование и техническая характеристика оборудования и материалов. Завод-изготовитель (для импортного оборудования - страна, фирма) | Тип, марка оборудования. Обозначение документа и номер опросного листа | Единица измерения | | Код завода-изготовителя | Код оборудования, материала | Цена единицы оборудования, тыс. руб. | Количество | Масса единицы оборудования, кг |
|---|---|---|---|---|---|---|---|---|---|
| | | | Наименование | Код | | | | | |
| 1 | 2 | 3 | 4 | 5 | 6 | 7 | 8 | 9 | 10 |
| | ОБОРУДОВАНИЕ И МАТЕРИАЛЫ, ПОСТАВЛЯЕМЫЕ ПОДРЯДЧИКОМ | | | | | | | | |
| | 2.I. МАТЕРИАЛЫ, ПОСТАВЛЯЕМЫЕ ГЕНПОДРЯДЧИКОМ | | | | | | | | |
| | Лента стальная горячекатаная | ГОСТ 6009-74 | | | | | | | |
| | 2.I.I. 2х40 | | т | I68 | | | | 0,002 | 0,628 |

Взам. инв. №

Подпись и дата

Инв. № подл.

Привязан

Инв. №

Т.П. 704-5-28.88 ЭМ.С02

Лист 4

| Позиция | Наименование и техническая характеристика оборудования и материалов. Завод-изготовитель (для импортного оборудования - страна, фирма) | Тип, марка оборудования, Обозначение документа и номер опросного листа | Единица измерения | | Код завода-изготовителя | Код оборудования, материала | Цена единицы оборудования, тыс. руб. | Количество | Масса единицы оборудования, кг |
|---|---|---|---|---|---|---|---|---|---|
| | | | Наименование | Код | | | | | |
| 1 | 2. | 3. | 4 | 5 | 6 | 7 | 8 | 9 | 10 |
| | 2.2. ИЗДЕЛИЯ, ПОСТАВЛЯЕМЫЕ ЭЛЕКТРОМОНТАЖНОЙ ОРГАНИЗАЦИЕЙ | | | | | | | | |
| | ИЗДЕЛИЯ ЗАВОДОВ ГЛАВЭЛЕКТРОМОНТАЖА | | | | | | | | |
| | 2.2.1. Профиль С-образный | К101/1У2 | шт | 796 | | | | 2 | 0,57 |
| | | ТУ36-1434-82 | | | | | | | |
| | 2.2.2. Полоса монтажная | К106У2 | шт | 796 | | | | 2 | 2,06 |
| | | ТУ36-1434-82 | | | | | | | |
| | 2.2.3. Швеллер | К347У2 | шт | 796 | | | | 2 | 1,66 |
| | | ТУ36-1434-82 | | | | | | | |
| | 2.2.4. Коробка ответвительная | У409У2 | шт | 796 | | | | 18 | 0,57 |
| | | ТУ36-1859-79 | | | | | | | |

Привязан.

Инв. №



gost.e-ecolog.ru