ТИПОВЫЕ ДЕТАЛИ И КОНСТРУКЦИИ
ЗДАНИЙ И СООРУЖЕНИЙ

Серия 0В-02-123

ЗОНТЫ И ДЕФЛЕКТОРЫ ВЕНТИЛЯЦИОННЫХ СИСТЕМ

РАБОЧИЕ ЧЕРТЕЖИ

МОСКВА – 1961

6206

gost.e-ecolog.ru

ТИПОВЫЕ ДЕТАЛИ И КОНСТРУКЦИИ
ЗДАНИЙ И СООРУЖЕНИЙ

Серия 0В-02-123

ЗОНТЫ И ДЕФЛЕКТОРЫ ВЕНТИЛЯЦИОННЫХ СИСТЕМ

РАБОЧИЕ ЧЕРТЕЖИ

РАЗРАБОТАНЫ
Государственным институтом типового и экспериментального проектирования и технических исследований ГИПРОТИС

ВВЕДЕНЫ В ДЕЙСТВИЕ
приказом по ГИПРОТИСУ
за № 93 от 29/V -1961 г.

ЦЕНТРАЛЬНЫЙ ИНСТИТУТ ТИПОВЫХ ПРОЕКТОВ

МОСКВА – 1961

Наг. отд. Т и В	Кацман		Исполнители	Исаев	
Гл. инж. пр-та	Смирнов			Цветкова	

ПРЕДИСЛОВИЕ

Настоящий альбом (Серия 08-02-123) является переработанным изданием серии 08-02-12 "Зонты и дефлекторы вентиляционных систем".

Переработка выполнена в соответствии с протоколом совещания от 6 октября 1960 г. в отделе инженерного оборудования зданий и сооружений Госстроя СССР, предусматривающим внесение коррективов в чертежи, вызванных изменением ряда ГОСТов и сортаментов на стальной прокат.

Серия 08-02-123 введена в действие приказом по Гипротис за № 93 от 30/V 1961г.
С вводом в действие данной серии. Серия 08-02-12 аннулируется.

СОДЕРЖАНИЕ

	Стр.
Общие указания	6-9
Чертежи	**Листы**
Зонты круглые Т1-Т4. Общий вид	1
Зонт Т1. Детали 1,2 и 3	2
Зонт Т2. Детали 1,2и3	3
Зонт Т3. Детали 1,2 и 3	4
Зонт Т4. Детали 1,2 и 3	5
Зонты круглые Т1-Т4. Узлы АиБ	6
Зонты круглые Т5-Т7. Общий вид	7
Зонт Т5. Детали 1,2, 3 и 4	8
Зонт Т6. Детали 1,2, 3 и 4	9
Зонт Т7. Детали 1,2, 3 и 4	10
Зонты круглые Т5-Т7. Узлы А и Б	11
Зонты круглые Т8-Т10. Общий вид	12
Зонт Т8. Детали 1,2,3 и 4	13
Зонт Т9. Детали 1,2,3 и 4	14
Зонт Т10.Детали 1,2,3 и 4	15
Зонты круглые Т8-Т10. Узлы АиБ	16
Зонты квадратные Т11иТ12. Общий вид	17
Зонт квадратный Т11. Детали 1,2 и 3	18
Зонт квадратный Т12.Детали 1,2и3	19
Зонтыквадратные Т13-Т15. Общий вид	20
Зонт квадратный Т13. Детали 1,2 и 3	21
Зонт квадратный Т14. Детали 1,2и 3	22
Зонт квадратный Т15. Детали 1,2 и 3	23
Зонты квадратные Т16-Т18. Общий вид	24
Зонт квадратный Т16. Детали 1,2 и 3	25
Зонт квадратный Т17. Детали 1,2 и 3	26
Зонт квадратный Т18. Детали 1,2 и 3	27
Зонты прямоугольные Т19-Т21. Общий вид	28
Зонт прямоугольный Т19. Детали 1, 2,3 и 4	29
Зонт прямоугольный Т20. Детали 1, 2,3 и 4	30

	Листы
Зонт прямоугольный Т2I. Детали I,2,3 и 4	3I
Зонты прямоугольные Т22-Т28. Общий вид	32
Зонт прямоугольный Т22. Детали I,2,3 и 4	33
Зонт прямоугольный Т23. Детали I,2,3 и 4	34
Зонты прямоугольный Т24-Т25. Общий вид	35
Зонт прямоугольный Т24. Детали I,2,3 и 4	36
Зонт прямоугольный Т25. Детали I,2,3 и 4	37
Монтажные узлы крепления и зонты к шахтам	38
Дефлекторы Т26 и Т27. Общий вид	39
Дефлекторы Т26 и Т27. Деталь I	40
Дефлекторы Т26 и Т27. Деталь 2	4I
Дефлекторы Т26 и Т27. Деталь 3	42
Дефлекторы Т26 и Т27. Деталь 4	43
Дефлекторы Т26 и Т27. Деталь 5	44
Дефлекторы Т26 и Т27. Деталь 6	45
Дефлекторы Т26 и Т27. Деталь 7	46
Дефлекторы Т26 и Т27. Деталь 8	47
Дефлекторы Т28 и Т29. Общий вид	48
Дефлекторы Т28 и Т29. Деталь I	49
Дефлекторы Т28 и Т29. Деталь 2	50
Дефлекторы Т28 и Т29. Деталь 3	5I
Дефлекторы Т28 и Т29. Деталь 4	52
Дефлекторы Т28 и Т29. Деталь 5	53
Дефлекторы Т28 и Т29. Деталь 6	54
Дефлекторы Т28 и Т29. Деталь 7	55
Дефлекторы Т28 и Т29. Деталь 8	56
Дефлекторы Т30 и Т3I. Общий вид	57
Дефлекторы Т30 и Т3I. Деталь I	58
Дефлекторы Т30 и Т3I. Деталь 2	59
Дефлекторы Т30 и Т3I. Деталь 3	60
Дефлекторы Т30 и Т3I. Деталь 4	6I

	Листы
Дефлекторы Т30 и Т31. Деталь 5	62
Дефлекторы Т30 и Т31. Деталь 6	63
Дефлекторы Т30 и Т31. Деталь 7	64
Дефлекторы Т30 и Т31. Деталь 8	65
Дефлекторы Т32 и Т33. Общий вид	66
Дефлекторы Т32 и Т33. Деталь 1	67
Дефлекторы Т32 и Т33. Деталь 2	68
Дефлекторы Т32 и Т33. Деталь 3	69
Дефлекторы Т32 и Т33. Деталь 4	70
Дефлекторы Т32 и Т33. Деталь 5	71
Дефлекторы Т32 и Т33. Деталь 6	72
Дефлекторы Т32 и Т33. Деталь 7	73
Дефлекторы Т32 и Т33. Деталь 8	74
Дефлекторы Т26-Т29. Узлы 1,2 и 3	75
Дефлекторы Т30-Т33. Узлы 1,2 и 3	76

ОБЩИЕ УКАЗАНИЯ

1. В данном выпуске приведены типовые чертежи:

   а) круглых, прямоугольных и квадратных зонтов, предназначенных для установки над вентиляционными вытяжными шахтами;

   б) дефлекторов типа ЦАГИ, предназначенных для усиления тяги вытяжных шахт.

2. Подбор зонтов и дефлекторов производится по таблицам 1,2, 3 и 4.

А. Зонты круглые

Табл. 1

Тип зонта	Диаметр шахты мм	Площадь сечения шахты м2	Общий вес зонта, кг	№№ листов	
T1	195	0.03	2,07	1,6	2
T2	265	0.055	3,16		3
T3	320	0,08	4.12		4
T4	440	0.152	6,65		5
T5	495	0,19	10,67	7,11	8
T6	595	0.28	13,91		9
T7	660	0,34	16,32		10
T8	775	0,47	25,39	12,16	13
T9	885	0,62	30,55		14
T10	1025	0,825	38,42		15

Б. Зонты квадратные

Табл. 2

Тип зонта	Размеры шахты мм	Площадь сечения шахты м2	Общий вес зонта, кг	№№ листов	
1	2	3	4	5	
T11	300X300	0,09	5,42	17,38	18
T12	400X400	0,16	7,92		19

I	2	3	4	5
TI3	500x500	0,25	I4,66	20,38 21
TI4	600x600	0,36	I8,84	22
TI5	700x700	0,49	23,8I	23
TI6	800x800	0,64	36,28	24,38 25
TI7	900x900	0,8I	42,89	26
TI8	I000xI000	I,0	50,20	27

В. Зонты прямоугольные

Табл. 3

Тип зонта	Размер шахты мм	Площадь сечения шахты м2	Общий вес зонта, кг	№№ листов
TI9	300x400	0,I2	9,28	28 29
T20	300x500	0,I5	II,8I	30
T2I	400X600	0,24	I5,73	3I
T22	500x800	0,40	28,83	32 33
T23	600x800	0,48	30,24	34
T24	600xI000	0,6	40, 0	35 36
T25	800xI000	0,8	48,9	37

Г. Дефлекторы

Табл. 4

Тип дефлектора	Диаметр шахты мм	Площадь сечения шахты, мм	Общий вес дефлектора, кг	№№ листов
Т26	235	0,043	8,25	39-47,75
Т27	285	0,064	11,40	
Т28	375	0,11	19,42	48-56,75
Т29	495	0,19	34,1	
Т30	595	0,28	51,2	57-65,76
Т31	660	0,34	62,1	
Т32	775	0,47	79,39	66-74,76
Т33	885	0,62	102,41	

3. Диаметры круглых шахт для зонтов и дефлекторов приняты в соответствии с действующими нормалями Главсантехмонтажа Министерства строительства РСФСР.

4. Размеры квадратных и прямоугольных шахт для зонтов приняты в соответствии с размерами шахт, приведенными в серии 08-02-113.

5. Дефлекторы типов Т26-Т29 изготовляются сварными цельными, а типы Т30-Т33 в целях удобства транспортировки разборными, соединяемыми на месте монтажа болтами.

6. После изготовления зонты и дефлекторы окрашиваются масляной краской за два раза.

7. При применении зонтов и дефлекторов в проектах следует ограничиваться схематическим изображением их с указа-

ниям в числителе типа зонта или дефлектора, а в знаменателе шифра серии

Например

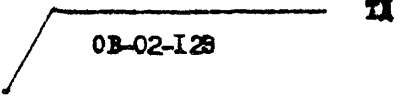

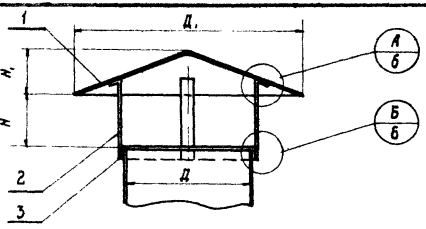

1-1

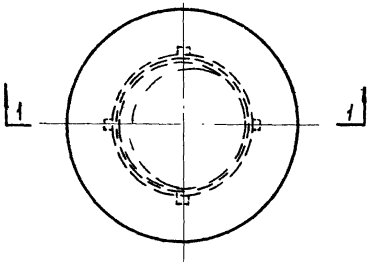

Таблица размеров и весов

Тип зонта	Д	Д1	Н	Н1	Общ. Вес, кг
Т1	195	350	80	60	2,07
Т2	265	480	110	85	3,16
Т3	320	580	130	105	4,12
Т4	440	798	180	140	6,65

Спецификация

№ поз.	Обозначение	Наименование	Кол	Материал	Вес, кг Т1	Т2	Т3	Т4	№ листа	Примечание
3	(Т1-Т4) 3	Пояс	1	Ст. 3	0,53	0,80	0,96	1,31	2,3,4 и 5	
2	(Т1-Т4) 2	Лапка	4	Ст. 3	0,64	0,80	0,88	1,16	2,3,4 и 5	
1	(Т1-Т4) 1	Конус	1	Ст. 3	0,84	1,56	2,28	4,18	2,3,4 и 5	

ГИП	Суханов		
Гл. инж. ин-та	Кацман		
Нач. отд. Ти В	Стирнов		
Гл. инж. пр-та			
Исполнитель	Цветкова		
Проверила	Соловьянюк		

ТД 1961

Зонты круглые Т1-Т4
Общий вид

08-02-123
Лист 1

Инв. № 6206

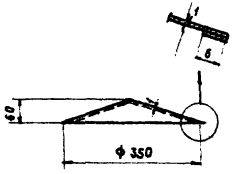

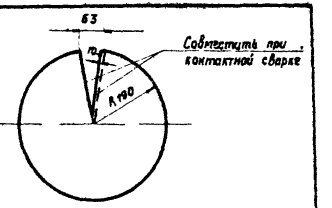

Развертка

Т1.1	Конус	Ст. 3	лист. ст. δ=10	0,84	1:10
Обозначение	Наименование	Материал	Сортамент	Вес, кг	м

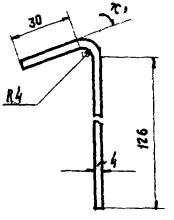

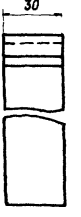

Развернутая длина 168

Т1.2	Лапка	Ст. 3	-30×4	0,16	1:2
Обозначение	Наименование	Материал	Сортамент	Вес, кг	м

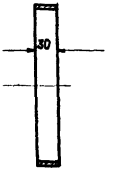

1-1

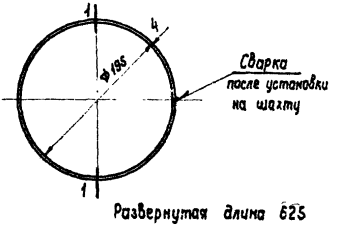

Развернутая длина 625

Т1.3	Пояс	Ст. 3	-30×4	0,59	1:5
Обозначение	Наименование	Материал	Сортамент	Вес, кг	м

ТД 1961г	Зонт Т1 Детали 1,2 и 3	08-02-123 Лист 2

Гл. инж. пр-та Смирнов

ин 6.20с

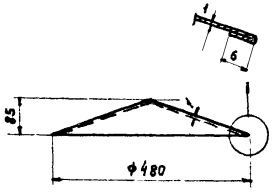

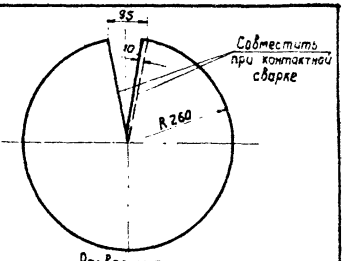

Развертка

Т2.1	Конус	Ст. 3	лист. ст б=1.0	1,56	1:10
Обозначение	Наименование	Материал	Сортамент	Вес, кг	м

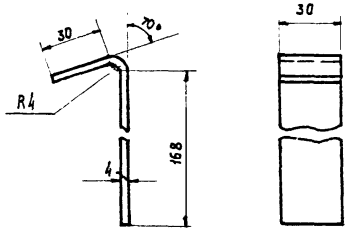

Развернутая длина 210

Т2.2	Лапка	Ст. 3	-30×4	0,20	1:2
Обозначение	Наименование	Материал	Сортамент	Вес, кг	м



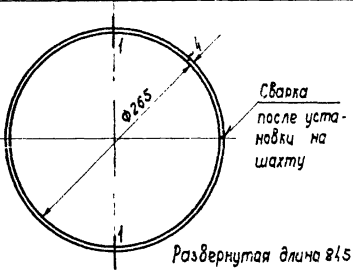

Развернутая длина 845

Т3.3	Пояс	Ст. 3	-30×4	0,80	1:5
Обозначение	Наименование	Материал	Сортамент	Вес, кг	м

ТД 1961г	Зонт Т2 Детали 1,2 и 3	08-02-123 Лист 3

Соловьянюк | Проверила | Кацман | Смирнов | Нач. отд. Т и В | Гл. инж. пр-та

ин 6206

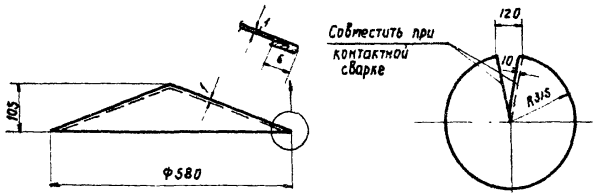

Развертка м 1:20

Т3.1	Конус	Ст. 3	лист ст. б = 1.0	2,28	1:10
Обозначение	Наименование	Материал	Сортамент	Вес, кг	м

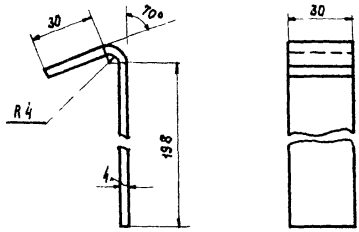

Развернутая длина 238

Т3.2	Лапка	Ст. 3	–30×4	0,22	1:2
Обозначение	Наименование	Материал	Сортамент	Вес, кг	м

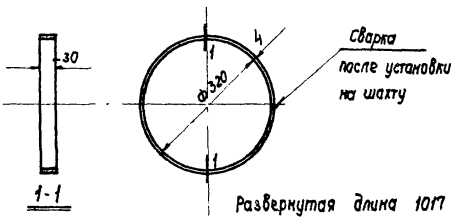

Развернутая длина 1017

Т3.3	Пояс	Ст. 3	–30×4	0,96	1:10
Обозначение	Наименование	Материал	Сортамент	Вес, кг	м

ТД 1961 г.	Зонт Т3 Детали 1,2 и 3	ОВ-02-123 Лист 4

Зам. гл. инж. пр-та | Нач. отд. Т и В | Гл. инж. пр-та | Сухинов | Кауман | Смирнов | Исполнитель | Проверила | Цветкова | Соловьянюк

ин. 6206

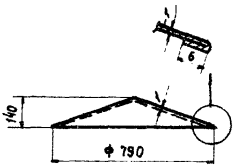

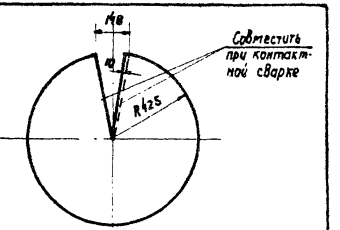

Развертка

Т4.1	Конус	Ст. 3	лист ст. б=1.0	4,18	1:20
Обозначение	Наименование	Материал	Сортамент	Вес, кг	м

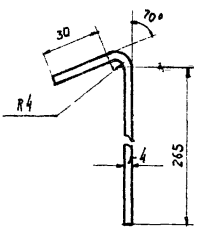

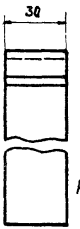

Развернутая длина 306

Т4.2	Лапка	ст. 3	-30×4	0,29	1:2
Обозначение	Наименование	Материал	Сортамент	Вес, кг	м

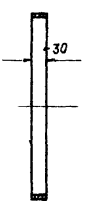

1-1

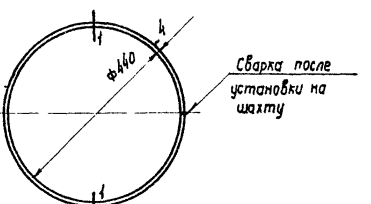

Развернутая длина 1395

Т4.3	Пояс	Ст. 3	-30×4	1,31	1:10
Обозначение	Наименование	Материал	Сортамент	Вес, кг	м

ТД 1961г	Зонт Т4 Детали 1,2 и 3	08-02-123 Лист 5

Гл. инж. ин-та — Сухонов; Нач. отд. Т и В — Кацман; Гл. инж. пр-та — Смирнов; Исполнитель — Проверила; Цветкова — Соловьянюк

ГИ 6206

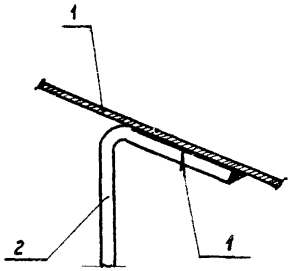

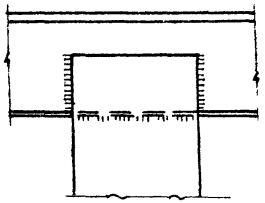

А

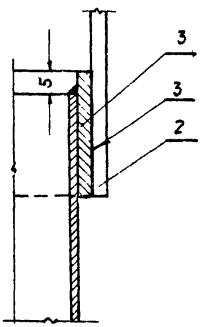

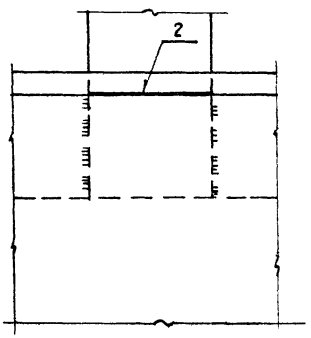

Б

ТД 1961 г	Занты круглые Т1-Т4 Узлы А и Б	08-02-123 Лист 6

Гл. инж. пр-та | Смирнов | Проверила | Соловьянюк

ИЦ 6206

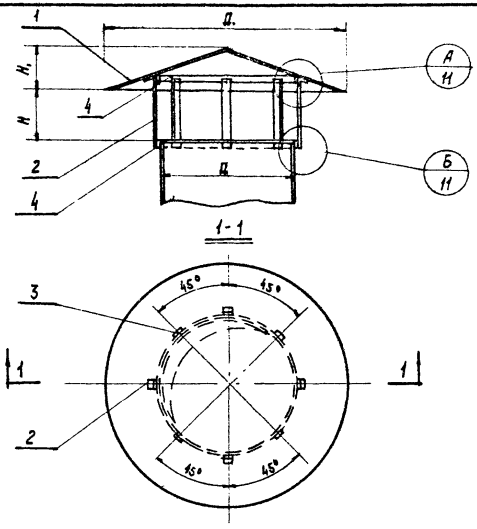

Таблица размеров и весов

Тип зонта	Д	Д,	Н	Н,	Общ вес, кг
Т5	495	890	200	160	10,67
Т6	595	1070	240	195	13,91
Т7	660	1190	260	215	16,32

NN поз.	Обозначение	Наименование	Кол.	Материал	Вес, кг Т5	Вес, кг Т6	Вес, кг Т7	N° листа	Примечание
4	(Т5-Т7) 4	Пояс	2	Ст.3	2,94	3,54	3,92	8,9и10	
3	(Т5-Т7) 3	Стойка	4	Ст.3	1,12	1,32	1,44	8,9и10	
2	(Т5-Т7) 2	Лапка	4	Ст.3	1,28	1,44	1,56	8,9и10	
1	(Т5-Т7) 1	Конус	1	Ст.3	5,33	7,61	9,4	8,9и10	

Спецификация

ТД 1961 г.	Зонты круглые Т5-Т7 Общий вид	08-02-123 Лист 7

Нач. отд. Т и В | Гл. инж. пр-та | Кацман | Смирнов | Проверила | Соловьянюк

ин 6206

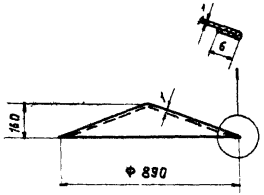

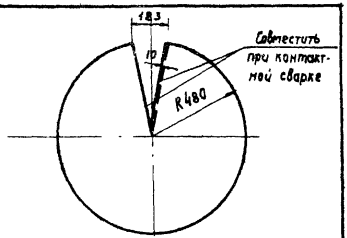

Развертка

Т5.1	Конус	Ст. 3	лист. ст $\delta = 1.0$	5,33	1:20
Обозначение	Наименование	Материал	Сортамент	Вес, кг	М

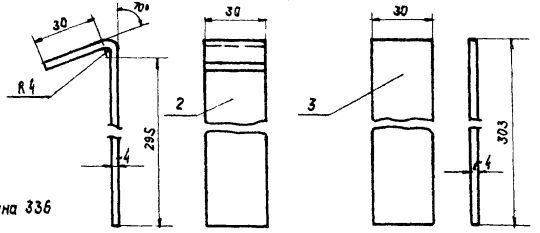

Развернутая длина 336

Т5	3	Стойка	Ст 3	-30×4	0,28	1 2
	2	Лапка	Ст 3	-30×4	0,32	1 2
Обозначение		Наименование	Материал	Сортамент	Вес, кг	М

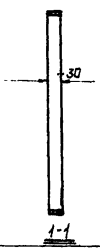

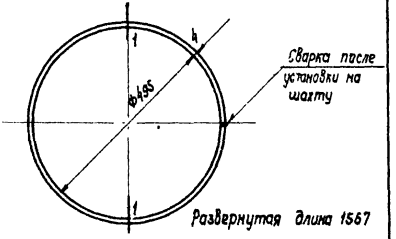

Развернутая длина 1567

Т5.4	Пояс	Ст.3	лист ст. $\delta = 1.0$	1,47	1:10
Обозначение	Наименование	Материал	Сортамент	Вес, кг	М

ТД 1961 г.	Зонт Т5 Детали 1,2,3 и 4	ОВ-02-123 Лист 8

Нач. отд. Т и В | Гл. инж. пр-та | Кацман | Смирнов | Проверила | Соловьянюк

Инв. 6206

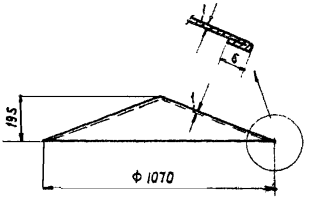

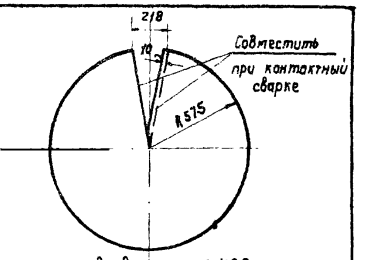

Развертка М 1:25

Тб. 1	Конус	Ст. 3	лист. ст. б=1.0	7,61	м 1:20
Обозначение	Наименование	Материал	Сортамент	Вес, кг	м

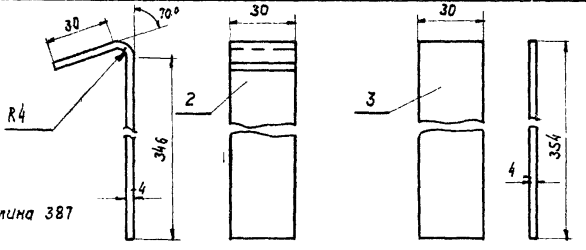

Развернутая длина 387

Тб	3	Стойка	Ст. 3	-30×4	0,33	1:2
	2	Лапка	Ст. 3	-30×4	0,36	1:2
Обозначение		Наименование	Материал	Сортамент	Вес, кг	м

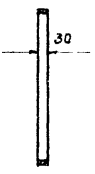

1-1

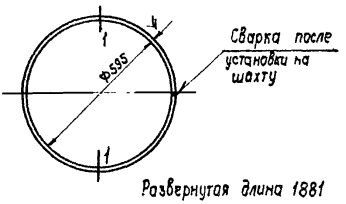

Развернутая длина 1881

Тб. 4	Пояс	Ст. 3	лист. ст. б=1.0	1,77	1:20
Обозначение	Наименование	Материал	Сортамент	Вес, кг	м

ТД 1961 г	Зонт Тб Детали 1,2,3 и 4	ОВ-02-123 Лист 9

Гл. инж. пр-та Сухинов
Нач. отд. Т и В Кацман
Гл. инж. пр-та Смирнов
Исполнитель Проверила
Цветкова Соловьянюк

Зам. Гл. инж. пр-та

ГИ 6306

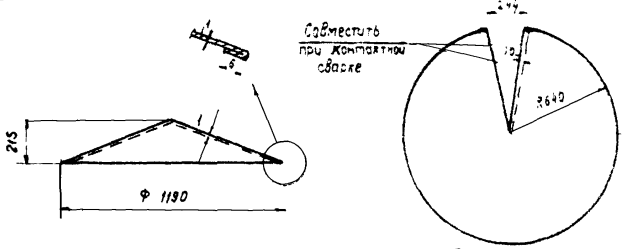

Развернутая длина 1:25

Т7.1	Конус	ст. 3	[illegible]	[illegible]	1:20
Обозначение	Наименование	Материал	Сортамент	Вес, кг	м

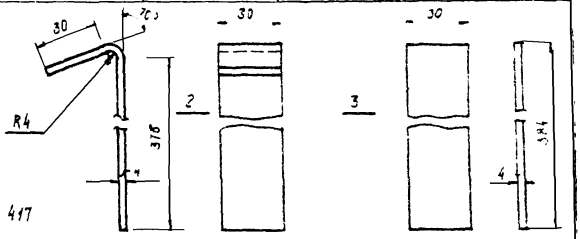

Развернутая длина 417

Т7	3	Стойка	Ст. 3	-30×4	0,36	1:2
	2	Лапка	Ст. 3	-30×4	0,39	1:2
Обозначение		Наименование	Материал	Сортамент	Вес, кг	м

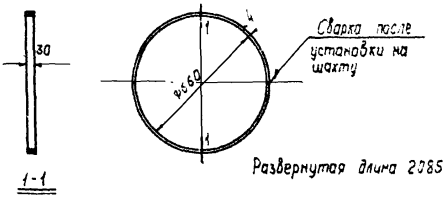

Развернутая длина 2085

Т7.4	Пояс	Ст. 3	-30×4	1,96	1:20
Обозначение	Наименование	Материал	Сортамент	Вес, кг	м

ТД 1961г	Зонт Т7 Детали 1,2,3 и 4	08-02-123 Лист 10

Гл. инж. пр-та Смирнов

Инв. № 6206

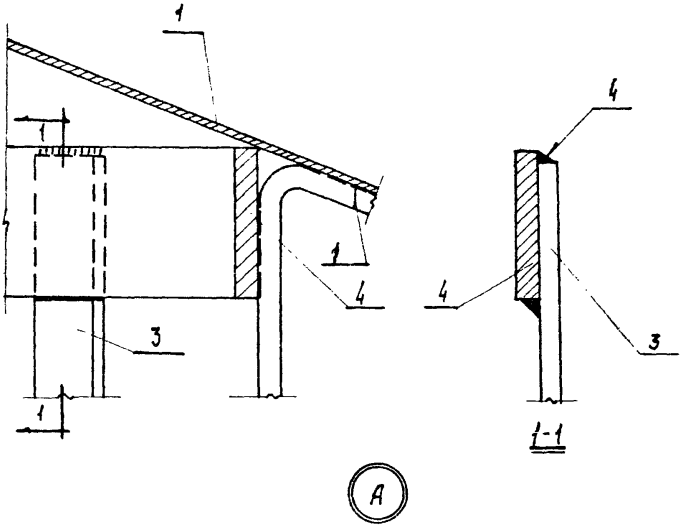

А

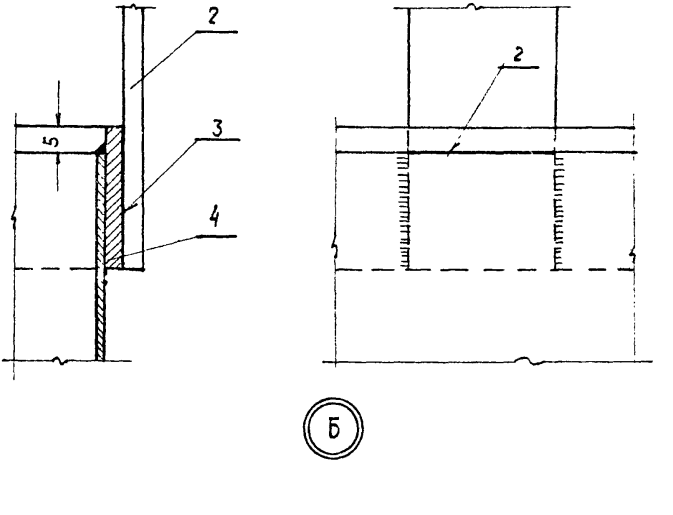

Б

Гл. инж. пр-та	Смирнов	ТЛ	Зонты круглые Т5-Т7	08-02-123
	Проверил	1961г	Узлы А и Б	Лист 11
	Соловьянюк			

ИН 620С

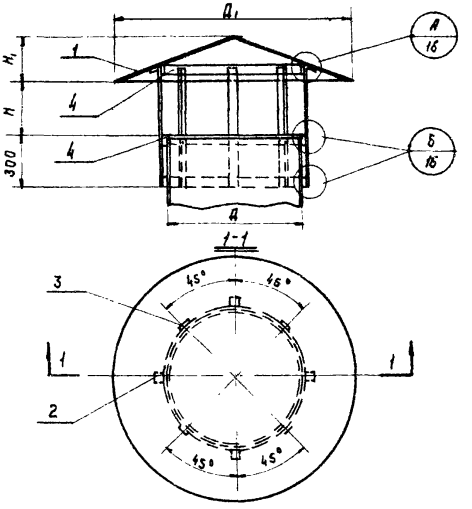

Таблица размеров и весов

Тип зонта	Д	Д₁	Н	Н₁	Общ. вес, кг
Т8	775	1390	310	250	25,39
Т9	885	1590	350	290	30,55
Т10	1025	1850	410	335	38,42

N N поз	Обозначение	Наименование	Кол.	Материал	Т8	Т9	Т10	N° листа	Примечание
4	(Т8-Т10) 4	Пояс	3	Ст.3	6,93	7,89	9,12	13,14 и 15	
3	(Т8-Т10)3	Стойка	4	Ст.3	2,72	2,92	3,24	13,14 и 15	
2	(Т8-Т10)2	Лапка	4	Ст.3	2,84	3,04	3,36	13,14 и 15	
1	(Т8-Т10)1	Конус	1	Ст.3	12,9	16,7	22,7	13,14 и 15	
					Вес, кг				

Спецификация

ТД 1961г	Зонты круглые Т8-Т10 Общий вид	ОВ-02-123 Лист 12

Гл. инж. мн-та | Нач. отд. Ти В | Гл. инж. пр-та | Суханов | Кацман | Смирнов | Исполнитель | Проверила | Цветкова | Соловьянюк

зам.

Ин 6206

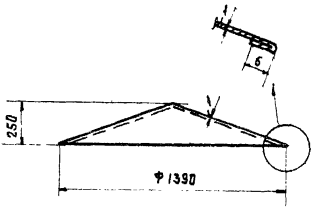

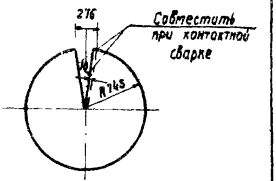

Развертка М 1:50

Т8.1	Конус	Ст.3	лист. ст. б = 1.0	12,9	1:25
Обозначение	Наименование	Материал	Сортамент	Вес, кг	М

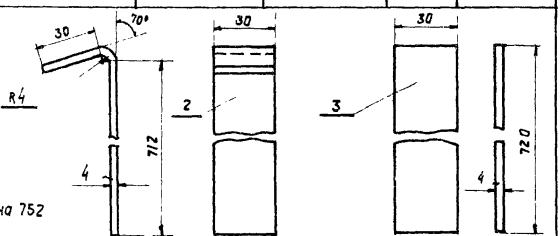

Развернутая длина 752

Т8	3	Стойка	Ст.3	-30×4	0,68	1:2
	2	Лапка	Ст. 3	-30×4	0,71	1:2
Обозначение		Наименование	Материал	Сортамент	Вес, кг	М

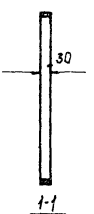

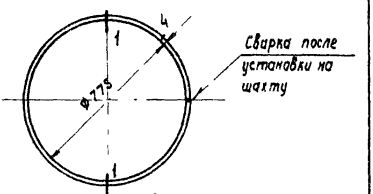

Развернутая длина 2447

Т8.4	Пояс	Ст.3	-30×4	2,31	1:20
Обозначение	Наименование	Материал	Сортамент	Вес кг	М

ТД 1961г.	Зонт Т8 Детали 1,2,3 и 4		08-02-123 Лист 13

Гл. инж. пр-та | Нач. отд. Т и В | Гл. инж. пр-та | Суханов | Кацман | Стирнов | Исполнитель | Проверила | Цветкова | Соловьянюк

Инв. 6206

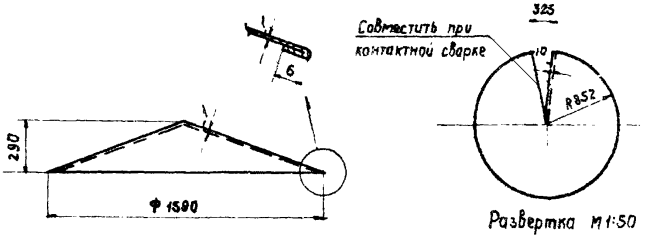

Т9.1	Конус	Ст. 3	лист ст. б=1.0	16,7	1:25
Обозначение	Наименование	Материал	Сортамент	Вес, кг	М

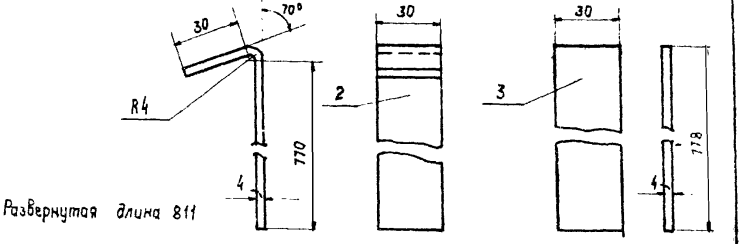

Т9	3	Стойка	Ст.3	-30×4	0,73	1:2
	2	Лапка	Ст. 3	-30×4	0,76	1:2
Обозначение		Наименование	Материал	Сортамент	Вес, кг	М

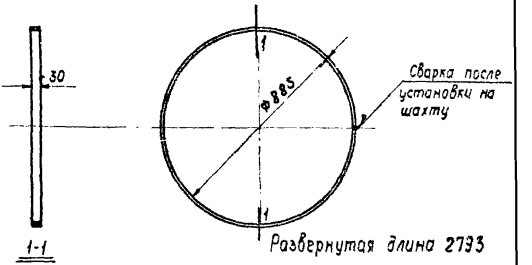

Т9.4	Пояс	Ст. 3	-30×4	2,63	1:20
Обозначение	Наименование	Материал	Сортамент	Вес, кг	М

ТД 1961	Зонт Т9 Детали 1,2,3 и 4	08-02-123 Лист 14

Соловьянюк
Проверила
Кацман
Смирнов
Нач. отд. Т и В
Гл. инж. пр-та

ин. 6206

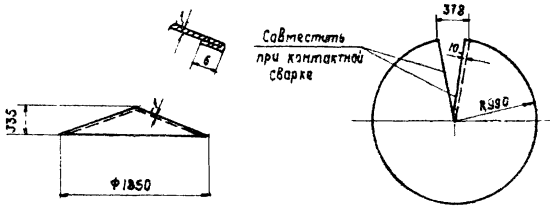

Развертка

Т10.1	Конус	Ст.3	лист ст. б=1,0	22,7	1:50
Обозначение	Наименование	Материал	Сортамент	Вес, кг	м

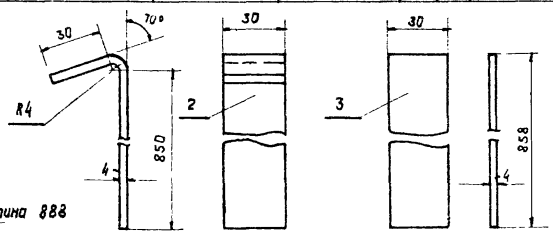

Развернутая длина 888

Т10	3	Стойка	Ст.3	-30×4	0,81	1:2
	2	Лапка	Ст. 3	-30×4	0,84	1:2
Обозначение		Наименование	Материал	Сортамент	Вес, кг	м

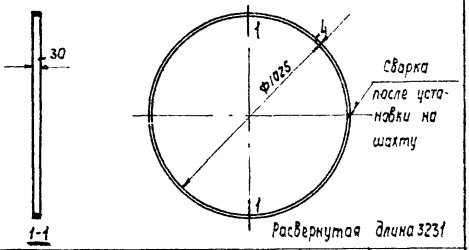

Расвернутая длина 3231

Т10.4	Пояс	Ст.3	-30×4	3,04	1:20
Обозначение	Наименование	Материал	Сортамент	Вес, кг	м

ТД 1961г	Зонт Т10 Детали 1,2,3 и 4	08-02-123 лист 15

Нач. отд. ТиВ | Гл. инж. пр-та | Кацман | Смирнов | Проверила | Соловьянюк

дн. 6206

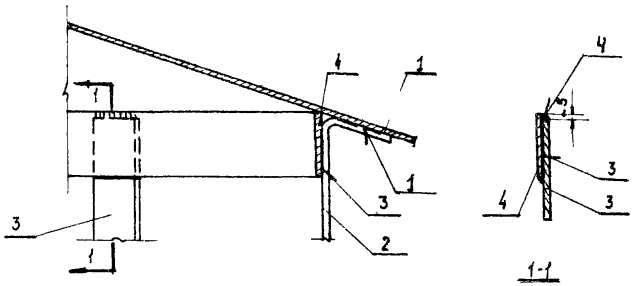

А

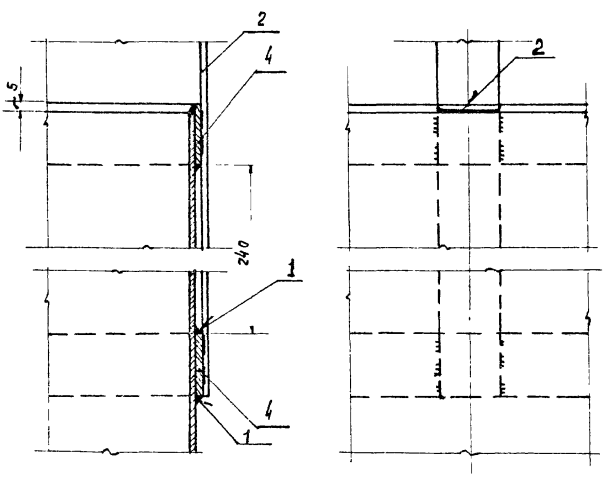

Б

Гл. инж. ин-та	Цуганов	Инженер	Цветкова
Нач. отд. Т и В	Кауман	Исполнитель	Соколова
Гл. инж. пр-та	Смирнов	Проверила	Соловьянюк

ТД 1961г	Зонты круглые Т8-Т10 Узлы А и Б	08-02-123 Лист 16

ИН 6206

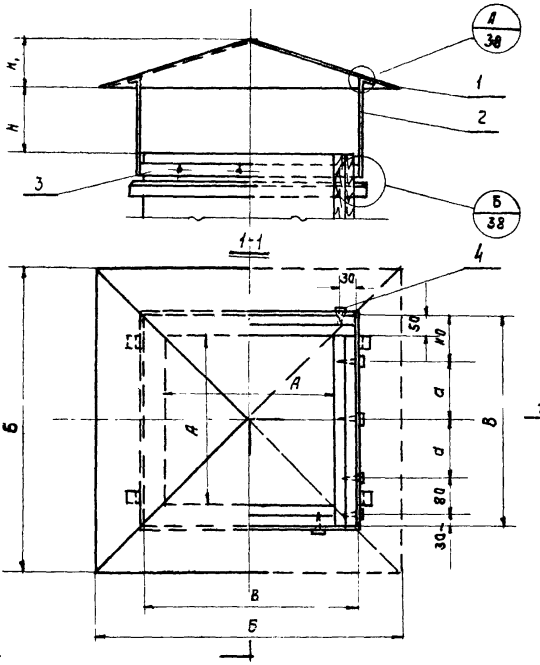

Таблица размеров и весов

Тип зонта	Размеры мм						Общ. вес, кг
	A	Б	B	H	H₁	a	
T11	300	540	400	120	90	90	5,42
T12	400	720	500	160	120	140	7,92

N N поз.	Обозначение	Наименование	Кол.	Материал	Вес, кг T11	Вес, кг T12	N° листа	Примечание
4	(T11-T12)4	Глухарь 8×40 ГОСТ 1432-42	16	Ст. 3	0,32	0,32	—	
3	(T11-T12)3	Пояс	1	Ст. 3	1,52	1,90	18,19	
2	(T11-T12)2	Лапка	4	Ст. 3	0,88	1,04		
1	(T11-T12)1	Колпак	1	Ст. 3	2,70	4,65		

Спецификация

ТД

Зонты квадратные T11 и T12
Общий вид

1961 г

08-02-123

Лист 17

Гл. инж. пр-та	Смирнов	
Нач. отд Т и В	Кацман	
Гл. инж. ин-та	Суханов	
Инженер	Цветкова	
Исполнитель	Соколова	

ИН. 6206

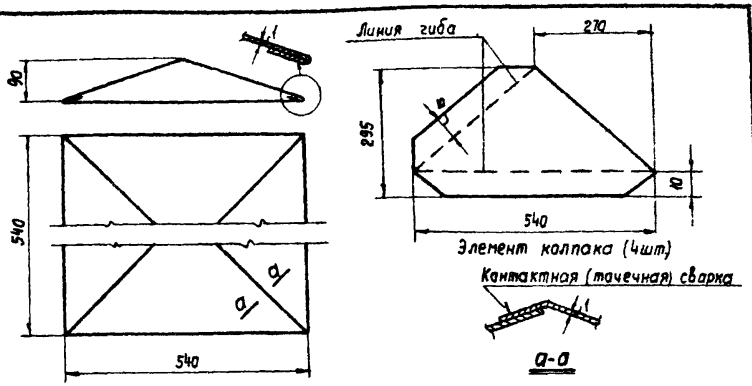

Т11.1	Колпак	Ст. 3	лист. ст. б=1,0	2,7	1:10
Обозначение	Наименование	Материал	Сортамент	Вес, кг	м

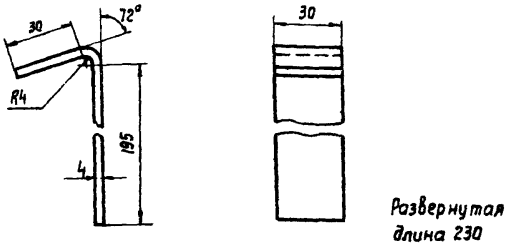

Т11.2	Лапка	Ст. 3	-30×4	0,22	1:2
Обозначение	Наименование	Материал	Сортамент	Вес, кг	м

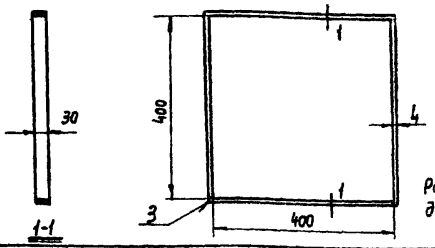

Т11.3	Пояс	Ст. 3	-30×4	1.52	1:10
Обозначение	Наименование	Материал	Сортамент	Вес, кг	м

ТД 1961	Зонт квадратный Т11 Детали 1,2 и 3	08-02-123 лист 18

Нач. отд. ТиВ | Кацман | Сокол... | Гл. инж. пр-та | Смирнов | Исполнитель | Соколова | Соколов

Инв. 6205

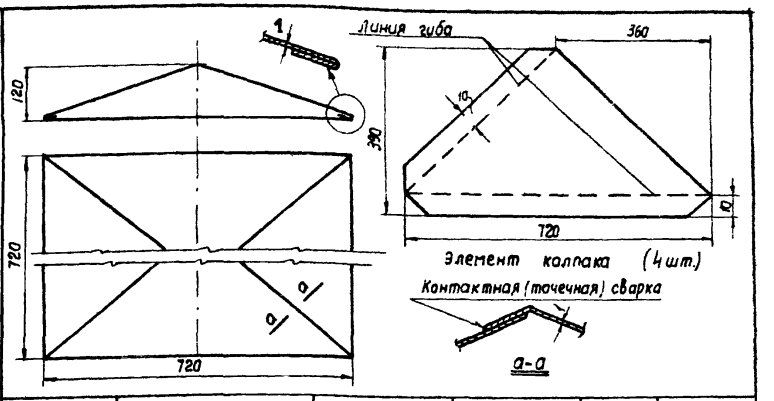

Т12.1	Колпак	Ст.3	Лист. ст. δ=1,0	4,66	1:10
Обозначение	Наименование	Материал	Сортамент	Вес, кг	М

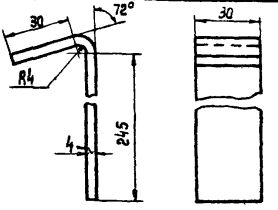

Т12.2	Лапка	Ст.3	-30×4	0,26	1:2
Обозначение	Наименование	Материал	Сортамент	Вес, кг	М

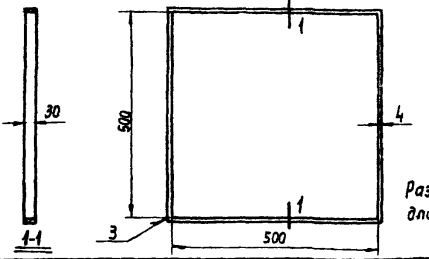

Т12.3	Пояс	Ст.3	-30×4	1,90	1:10
Обозначение	Наименование	Материал	Сортамент	Вес, кг	М

ТД 1961	Зонт квадратный Т12 Детали 1, 2 и 3		08-02-123 Лист 19
Нач. отд. Т и В	Кацман		
Гл. инж. пр-та	Смирнов		
Исполнитель	Соколова		
Инженер	Цветкова		

ин 6206

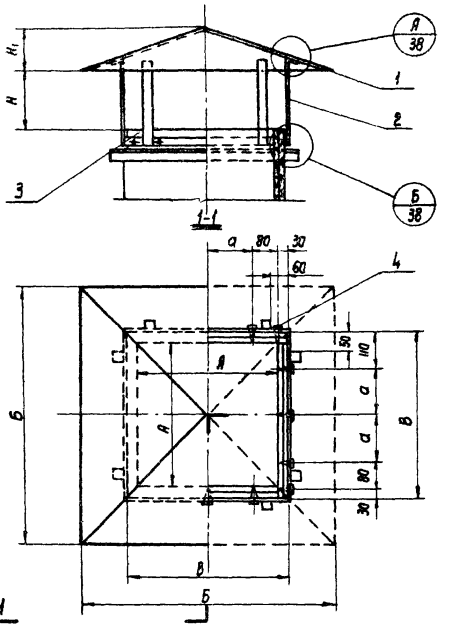

Таблица размеров и весов

Тип зонта	Размеры мм						Общ. вес, кг
	А	Б	В	Н	Н1	а	
Т13	500	900	600	200	150	190	14,66
Т14	600	1080	700	240	180	240	18,84
Т15	700	1260	800	280	210	290	23,81

№ поз.	Обозначение	Наименование	Кол.	Материал	Вес, кг Т13	Вес, кг Т14	Вес, кг Т15	№ листа	Примеч.
4	(Т13 - Т15).4	Глухарь 8х40 ГОСТ 1482-42	16	Ст.3	0,32	0,32	0,32	1	
3	(Т13 - Т15) .3	Пояс	1	Ст.3	3,40	3,97	4,53	21, 22, 23	
2	(Т13 — Т15). 2	Лапка	8	Ст.3	3,76	4,40	4,96		
1	(Т13 — Т15).1	Колпак	1	Ст.3	7,18	10,15	14,0		

Спецификация

Гл. инж. ин-та Еуканов
Нач. отд. Ти В Кацнан
Гл. инж. пр-та Смирнов
Инженер Цветкова
Исполнитель Соколова

ТД 1961

Зонты квадратные Т13-Т15
Общий вид

08-02-123
Лист 20

Инв. № 6206

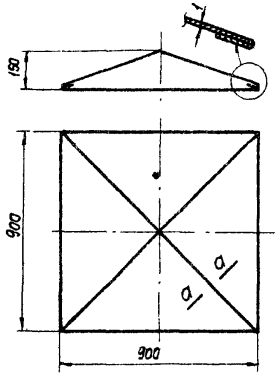

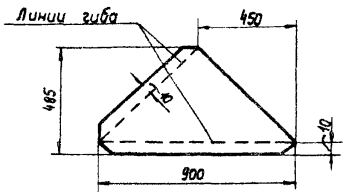

Элемент колпака (4 шт.)



Т13.1	Колпак	Ст.3	Лист ст. δ=1,0	7,18	1:20
Обозначение	Наименование	Материал	Сортамент	Вес, кг	М

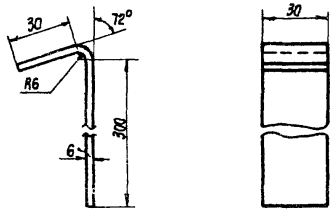

Развернутая длина 335

Т13.2	Лапка	Ст.3	-30×6	0,47	1:2
Обозначение	Наименование	Материал	Сортамент	Вес, кг	М

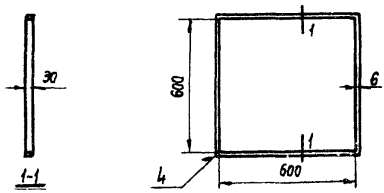

Развернутая длина 2415

Т13.3	Пояс	Ст.3	-30×6	3,4	1:20
Обозначение	Наименование	Материал	Сортамент	Вес, кг	М

ТД 1961	Зонт квадратный Т13 Детали 1, 2 и 3	08-02-123 Лист 21

Зам. Гл. инж. ин-та Суханов; Нач. отд. Т и В Кацман; Гл. инж. пр-та Смирнов; Инженер Цветкова; Исполнитель Соколова

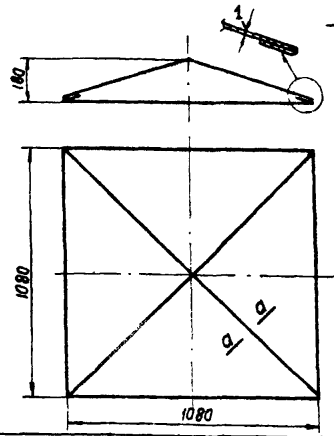

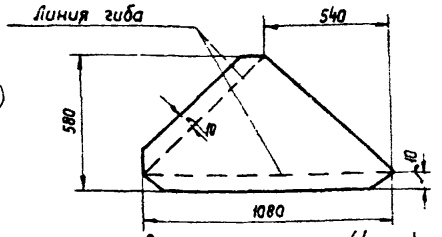

Элемент колпака (4 шт.)

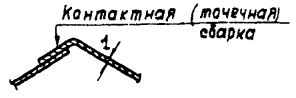

а-а

Т14.1	Колпак	Ст.3	Лист ст. δ=1,0	10,15	1:20
Обозначение	Наименование	Материал	Сортамент	Вес, кг	М

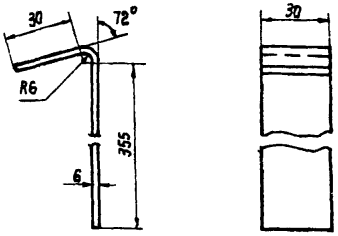

Развернутая длина 390

Т14.2	Лапка	Ст.3	-30×6	0,55	1:2
Обозначение	Наименование	Материал	Сортамент	Вес, кг	М

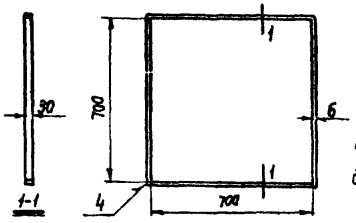

Развернутая длина 2815

Т14.3	Пояс	Ст.3	-30×6	3,97	1:20
Обозначение	Наименование	Материал	Сортамент	Вес, кг	М

Нач. отд. Т и В Кацман
Гл. инж. пр-та Смирнов
Исполнитель Сикилёва

ТД 1961

Зонт квадратный Т14
Детали 1,2 и 3

08-02-123
Лист 22

Инв. № 6206

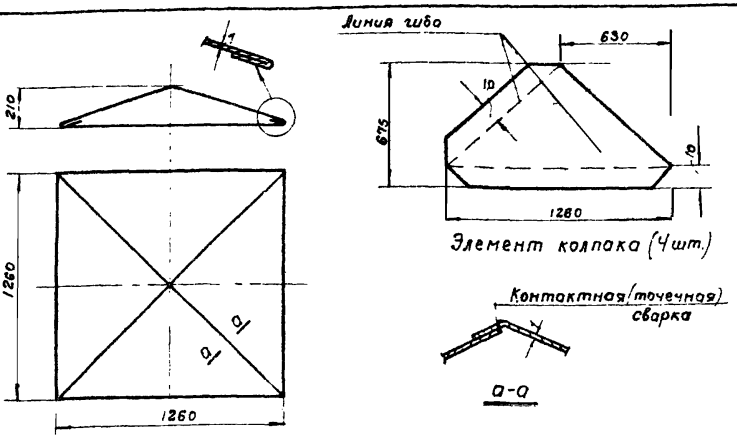

Т15.1	Колпак	Ст.3	Лист.ст. δ=1,0	14,0	1:25
Обозначение	Наименование	Материал	Сортамент	Вес, кг	М

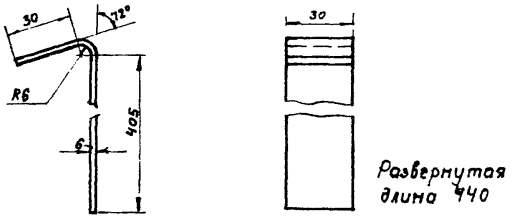

Т15.2	Лапка	Ст.3	-30x6	0,62	1:2
Обозначение	Наименование	Материал	Сортамент	Вес, кг	М

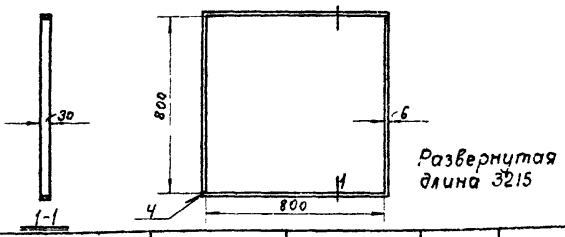

Т15.3	Пояс	Ст.3	-30x6	4,53	1:20
Обозначение	Наименование	Материал	Сортамент	Вес, кг	М

ТД 1961	Зонт квадратный Т15 Детали 1,2 и 3	ОВ-02-123 Лист 23

Гл. инж. пр-та Кацман Смирнов
Инженер Исполнитель Цветкова Соколова Соколова

ИП 6206

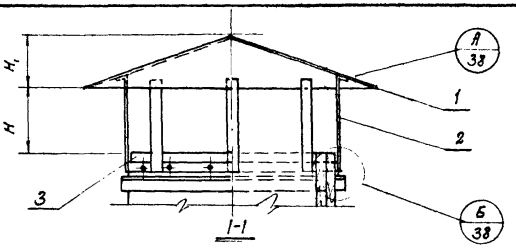

1-1

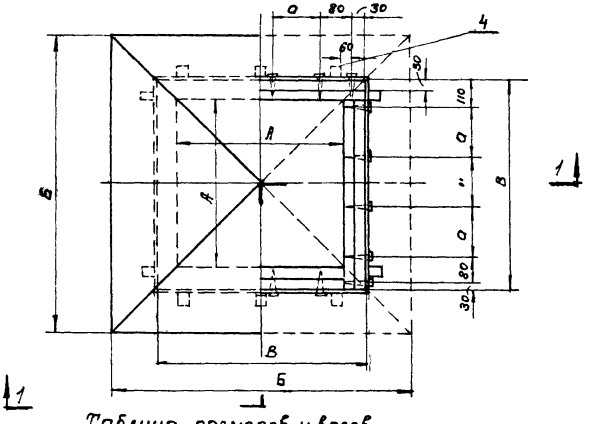

Таблица размеров и весов

Тип зонта	Размеры мм						Общ. вес, кг
	А	Б	В	Н	H_1	а	
Т16	800	1440	900	320	240	230	36,28
Т17	900	1620	1000	360	270	260	42,89
Т18	1000	1800	1100	400	300	290	50,20

NN поз.	Обозначение	Наименование	Кол.	Материал	Вес, кг Т16	Вес, кг Т17	Вес, кг Т18	N листа	Примечание
4	(Т16–Т18)4	Глухарь 8×40 ГОСТ 1432-42	20	Ст.3	0,397	0,397	0,397	—	
3	(Т16–Т18)3	Пояс	1	Ст.3	6,80	7,55	8,30	25,26,27	
2	(Т16–Т18)2	Лапка	12	Ст.3	11,28	12,48	13,8		
1	(Т16–Т18)1	Колпак	1	Ст.3	17,80	22,45	27,69		

Спецификация

ТД 1961	Зонты квадратные Т16–Т18. Общий вид	08-02-123
		Лист 24

Гл.инж. ин-та	Суханов	Инженер	Цветкова
Нач. отд. ТиВ	Кацман	Исполнитель	Соколова
Гл.инж. пр-та	Смирнов		

Зам

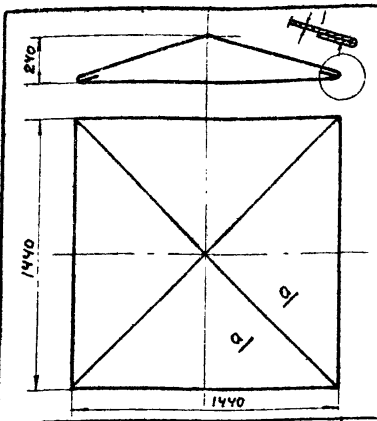

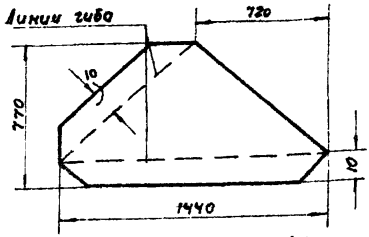

Элемент колпака (4шт)

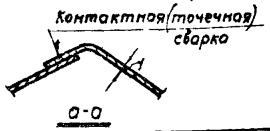

Т16.1	Колпак	Ст.3	Лист. ст. 8:1.0	17,80	1:25
Обозначение	Наименование	Материал	Сортамент	Вес, кг	М

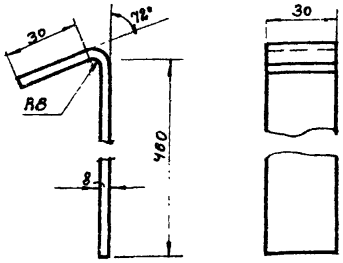

Развернутая длина 500

Т16.2	Лапка	Ст 3	-30х8	0,94	1:2
Обозначение	Наименование	Материал	Сортамент	Вес, кг	М

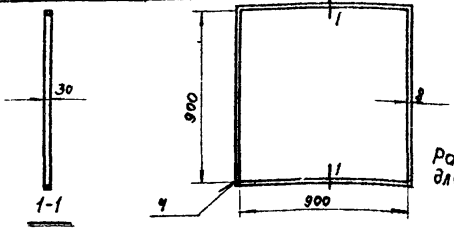

Развернутая длина 3615

Т16.3	Пояс	-30х8	-30х8	6,80	1:25
Обозначение	Наименование	Материал	Сортамент	Вес, кг	М

Гл. инж. пр-та Смирнов
Нач. отд. Т и В Кацман
Инженер Цветкова
Исполнитель Соколова

ТД 1961

Зонт квадратный Т16
Детали 1, 2 и 3

ОВ-02-123
Лист 25

Инв. 6201

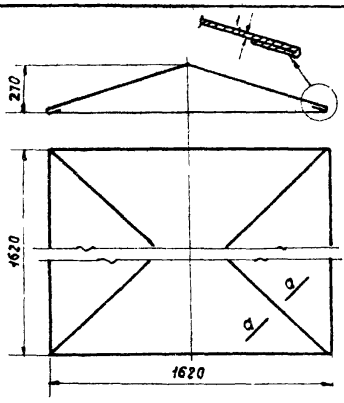

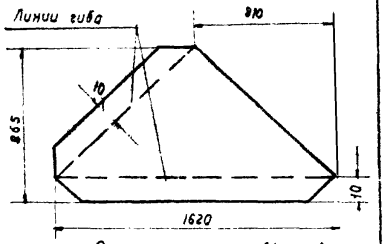

Элемент колпака (4 шт.)

Контактная (точечная) сварка

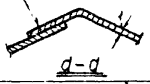

Т17.1	Колпак	Ст.3	Лист. ст б=1,0	22,45	1:25
Обозначение	Наименование	Материал	Сортамент	Вес, кг	М

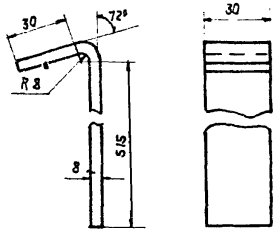

Развернутая длина 555

Т17.2	Лапка	Ст. 3	-30х3	1,04	1:2
Обозначение	Наименование	Материал	Сортамент	Вес, кг	М

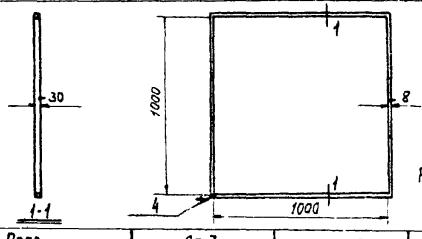

Развернутая длина 4015

Т17.3	Пояс	Ст.3	-30х8	7,55	1:25
Обозначение	Наименование	Материал	Сортамент	Вес, кг	М

ТД 1961	Зант квадратный Т17 Детали 1,2 и 3	08-02-123 Лист 26

инв. 6206

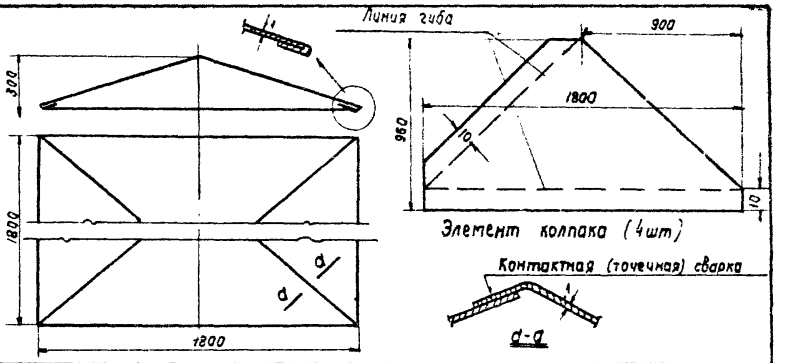

Т18.1	Колпак	Ст. 3	лист. ст δ=1,0	27,69	м 1:25
Обозначение	Наименование	Материал	Сортамент	Вес, кг	м

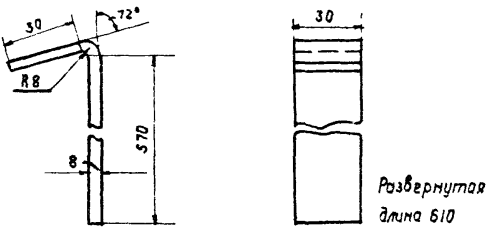

Т18.2	Лапка	Ст 3	-30×8	1,15	1:2
Обозначение	Наименование	Материал	Сортамент	Вес, кг	м

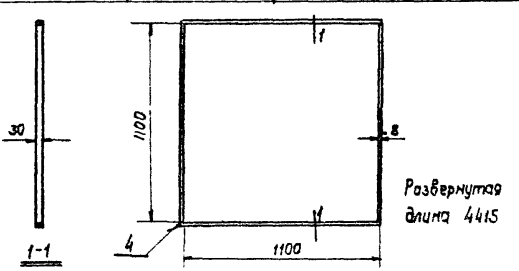

Т18.3	Пояс	Ст.3	-30×8	8,30	1:25
Обозначение	Наименование	Материал	Сортамент	Вес, кг	м

ТД 1961	Зонт квадратный Т18 Детали 1,2 и 3	ОВ-02-123 Лист 27

Нач. отд. Т и В | Гл. инж. пр-та | Кацман | Смирнов | Исполнитель | Соколова | Соколова

ИН 6206

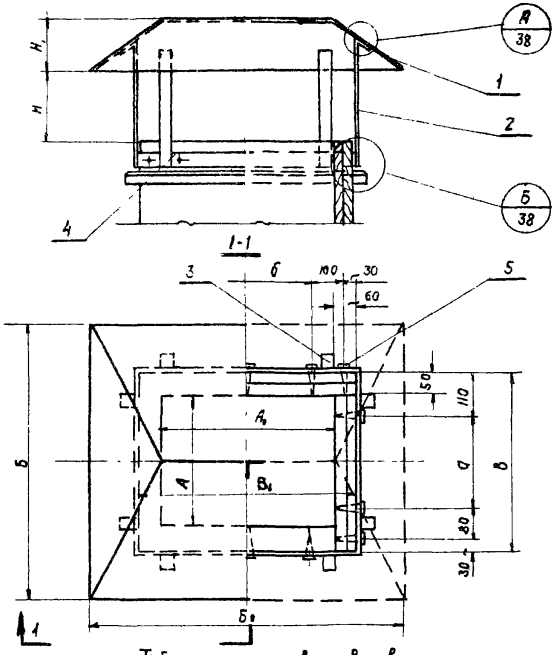

Таблица размеров и весов

Тип зонта	Размеры в мм										общ. вес, кг
	А	А₁	Б	Б₁	В	В₁	Н	Н₁	а	б	
Т19	300	400	620	720	400	500	160	120	180	240	9,23
Т20	300	500	700	900	400	600	200	150	180	340	11,81
Т21	400	600	880	1080	500	700	240	180	280	440	15,73

NN поз	Обозначение	Наименование	Кол.	Материал	Т19	Т20	Т21	№ листа	Примеч.
5	(Т19 - Т21)5	Глухарь 8×40 ГОСТ 1432-42	14	Ст.3	0,28	0,28	0,28	—	
4	(Т19 - Т21)4	Пояс	1	Ст.3	2,14	2,38	2,85	29, 30, 31	
3	(Т19 - Т21)3	Лапка	4	Ст.3	1,27	1,56	1,84		
2	(Т19 - Т21)2	Лапка	4	Ст.3	1,28	1,64	1,96		
1	(Т19 - Т21)1	Колпак	1	Ст.3	4,26	5,95	8,8		

Вес, кг

Спецификация

ТД 1961	Зонты прямоугольные Т19 - Т21 Общий вид	ОВ-02-123 Лист 28

Нач. отд. Т и В
Гл. инж. пр.
Кацман
Смирнов
Исполнитель
Соколова

ИЦ 6206

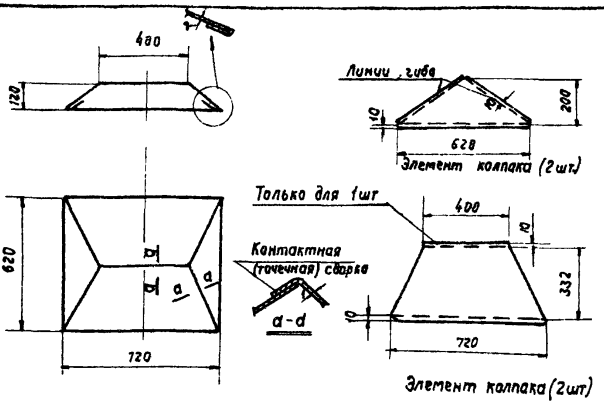

Т19.1	Колпак	Ст.3	лист ст. б=1	4,26	1:20
Обозначение	Наименование	Материал	Сортамент	Вес, кг	м

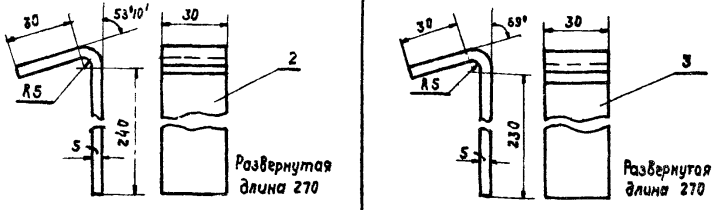

Т19.2	Лапка	Ст.3	-30×5	0,32	1:2
Т19.3	Лапка	Ст.3	-30×5	0,318	1:2
Обозначение	Наименование	Материал	Сортамент	Вес, кг	м

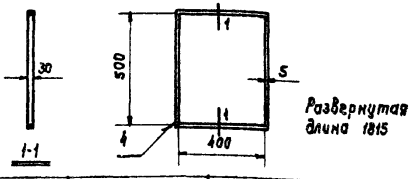

Т19.4	Пояс	Ст.3	-30×5	2,14	1:20
Обозначение	Наименование	Материал	Сортамент	Вес, кг	м

ТД 1961	Зонт прямоугольный Т19 Детали 1,2,3 и 4		08-02-123 Лист 29

Зам.	Гл. инж. ин-та	Суханов	Инженер	Цветкова	Соколова
	Нач. отд. Тив	Кацман	Исполнитель	Соколова	
	Гл. инж. Пр-та	Смирнов			

ГИ 6206

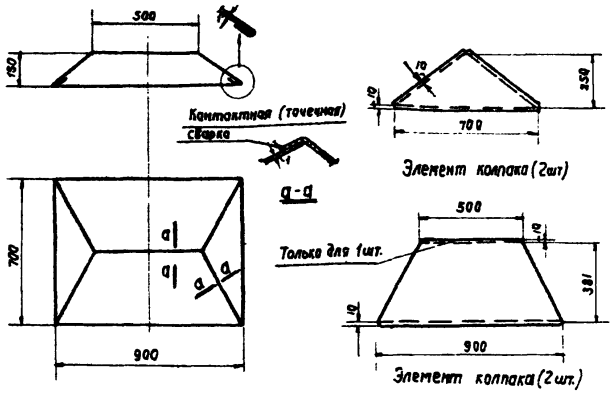

Т20.1	Колпак	Ст.3	Лист-ст-δ=10	5,95	1:2
Обозначение	Наименование	Материал	Сортамент	Вес, кг	m

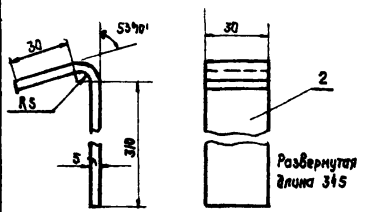

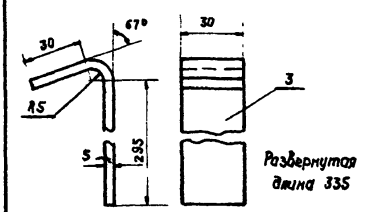

Т20.2	Лапка	Ст. 3	-30×5	0,41	1:2
Т20.3	Лапка	Ст. 3	-30×5	0,39	1:2
Обозначение	Наименование	Материал	Сортамент	Вес, кг	m

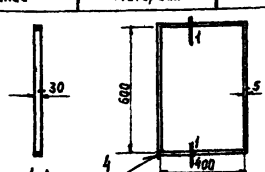

Т20.4	Пояс	Ст 3	-30×5	2,38	1:20
Обозначение	Наименование	Материал	Сортамент	Вес, кг	m

ТД 1961	Зонт прямоугольный Т20 Детали 1,2,3 и 4	08-02-123 Лист 30

Инв. 6206

Гл. инж. пр-та Стырков

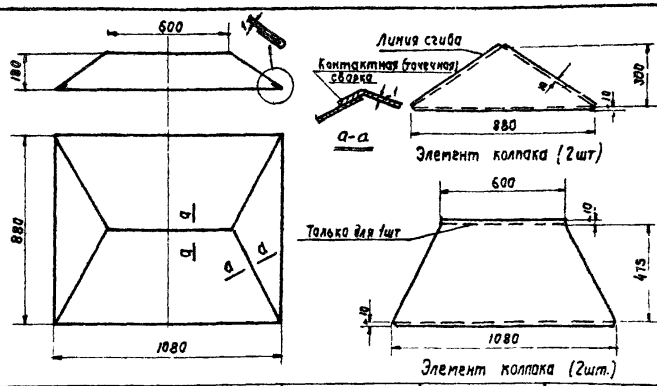

Т 21.1	Колпак	Ст.3	лист. ст. б=1.0	8,8	1:20
Обозначение	Наименование	Материал	Сортамент	Вес, кг	м

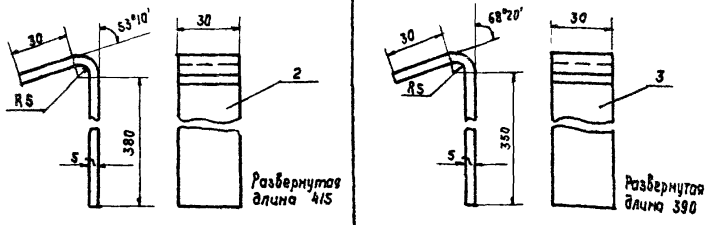

Т21,2	Лапка	Ст.3	-30×5	0,49	1:2
Т21,3	Лапка	Ст.3	-30×5	0,46	1:2
Обозначение	Наименование	Материал	Сортамент	Вес, кг	м

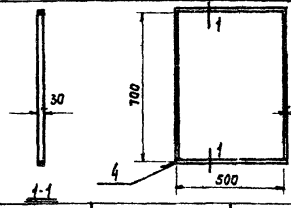

Т21,4	Пояс	Ст.3	-30×5	2,85	1:20
Обозначение	Наименование	Материал	Сортамент	Вес, кг	м

Гл. инж. ин-та	Бухинов	
Нач. отд. Т и В	Кацман	
Гл. инж. пр-та	Смирнов	
Инженер	Исполнитель	
Цветкова	Соколова	
	Соколова	

ТА 1961

Зонт прямоугольный Т21
Детали 1,2,3 и 4

08-02-123

Лист 31

6306

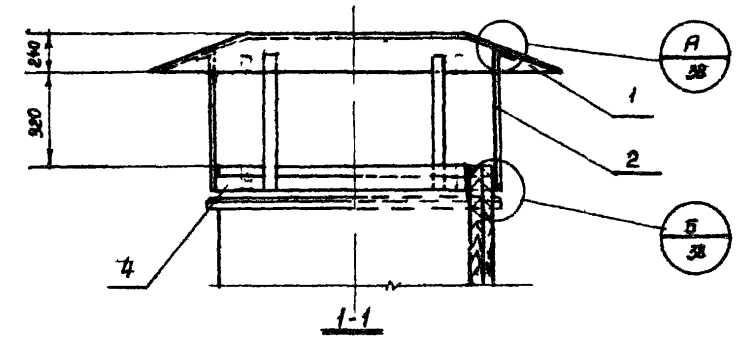

1-1

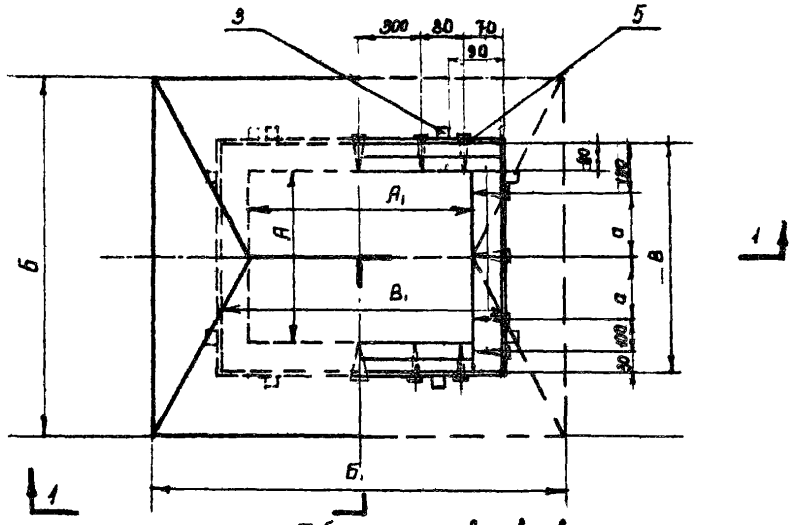

Таблица размеров и весов.

Тип бонта	размеры в мм.							Общий вес, кг
	А	А1	Б	Б1	В	В1	а	
Т22	500	800	1140	1440	600	900	170	23, 85
Т23	600	800	1240	1440	700	900	220	30, 24

№ поз	Обозначение	Наименование	кол.	Материал	Вес кг. Т 22	Вес кг. Т 23	№ Листа	Примеч.
5	(Т22-Т23)·5	Тяжарь 8×40 ГОСТ 1432-42	18	Ст. 3	0.34	0.34	—	
4	(Т22-Т23)·4	Пояс	1	Ст. 3	5.67	6.04		
3	(Т22-Т23)·3	Лапка	4	Ст. 3	3.76	3.60	33 и 34	
2	(Т22-Т23)·2	Лапка	4	Ст. 3	4.16	4.16		
1	(Т22-Т23)·1	Колпак	1	Ст. 3	14.90	16.10		

Спецификация

ТД 1961	Зонты прямоугольные Т22-Т23. Общий вид.	08-02-128 Лист 32.

Инв. 6201

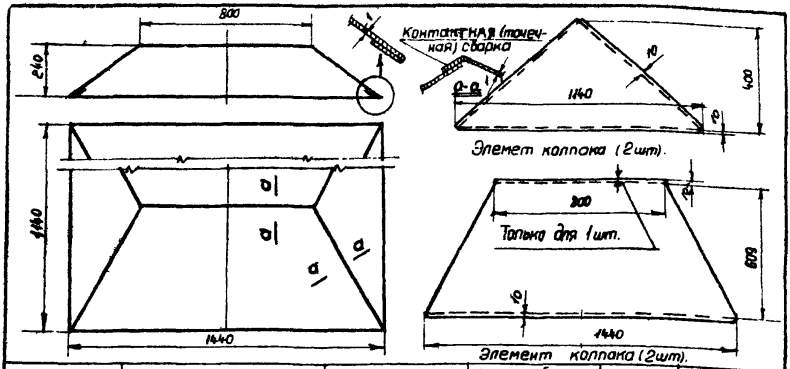

Т22. 1	Колпак	Ст.3	Лист. ст. δ = 1.0	14,90	1:20
Обозначение	Наименование	Материал	Сортамент	Вес, кг	м

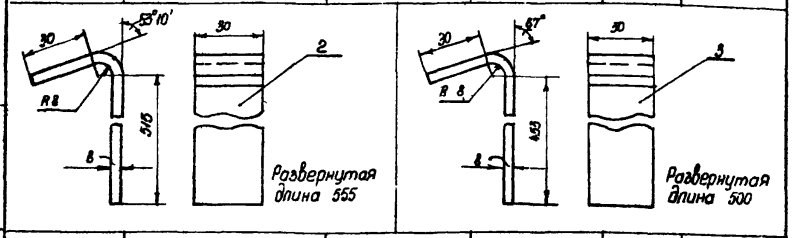

Т22. 2	Лапка	Ст.3	-30×8	1.04	1:2
Т22. 3	Лапка	Ст.3	-30×8	0.94	1:2
Обозначение	Наименование	Материал	Сортамент	Вес, кг	м

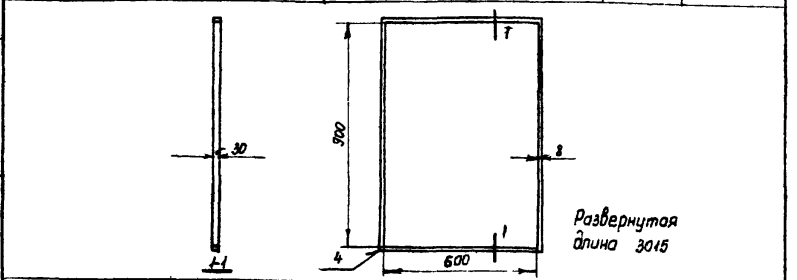

Т22. 4	Пояс	Ст.3	-30×8	5.67	1:20
Обозначение	Наименование	Материал	Сортамент	Вес, кг	м

ТД	Зонт прямоугольный Т22 Детали 1, 2, 3 и 4.	08-02-123
7961		Лист 33

Зам. | Гл. инж. ин-та | Нач. отд. ТиВ | Гл. инж. пр-та | Сухонов | Кацман | Смирнов | Инженер | Исполнитель | Цветкова | Соколова | Соколова

ИН. 6201

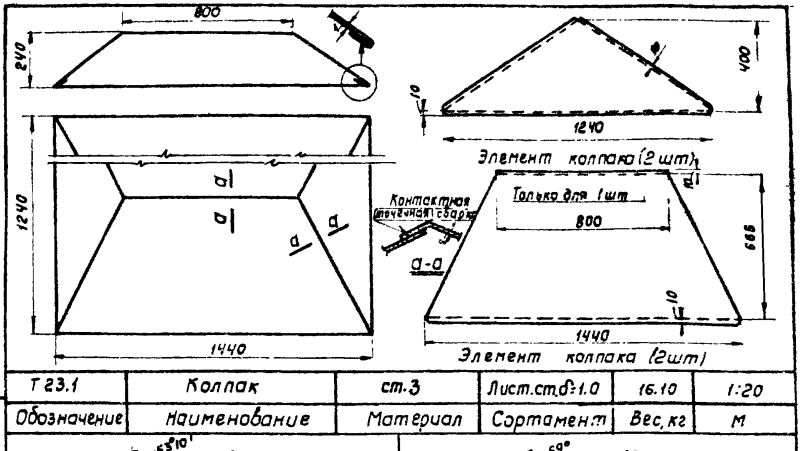

Т 23.1	Колпак	ст.3	Лист.ст.δ=1.0	16.10	1:20
Обозначение	Наименование	Материал	Сортамент	Вес, кг	М

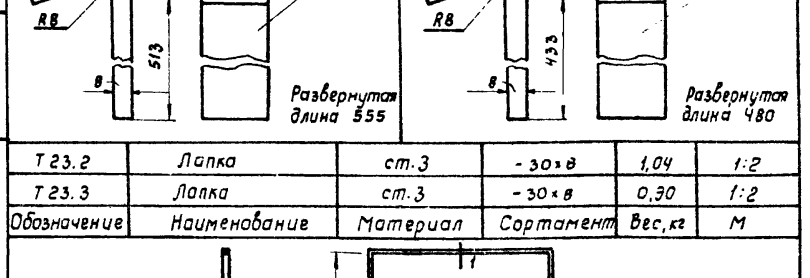

Т 23.2	Лапка	ст.3	-30×8	1,04	1:2
Т 23.3	Лапка	ст.3	-30×8	0,30	1:2
Обозначение	Наименование	Материал	Сортамент	Вес, кг	М

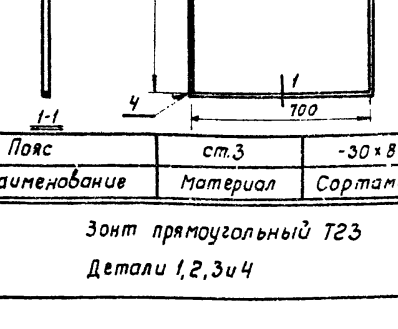

Т 23.4	Пояс	ст.3	-30×8	6,04	1:20
Обозначение	Наименование	Материал	Сортамент	Вес, кг	М

ТД 1961	Зонт прямоугольный Т23 Детали 1, 2, 3 и 4	08-02-123 Лист 34	

Гл. инж. пр-та Смирнов

Инв. 6206

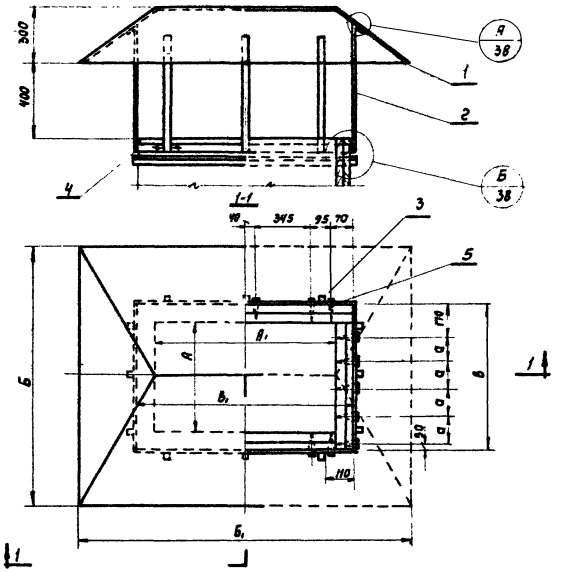

Таблица размеров и весов

Тип зонта	Размеры в мм							Общ. вес, кг
	А	А1	Б	Б1	В	В1	d	
Т24	600	1000	1400	1800	700	1100	120	40.0
Т25	800	1000	1600	1800	900	1100	170	48.9

NN поз.	Обозначение	Наименование	Кол.	Материал	Вес, кг Т24	Вес, кг Т25	№ листа	Привяз.
5	(Т24-Т25).5	Глухарь В-40 ГОСТ 1932-42	22	ст.3	0,42	0,42	—	
4	(Т24-Т25).4	Пояс	1	ст.3	6,80	7,60	36 и 37	
3	(Т24-Т25).3	Лапка	6	ст.3	4,72	6,84		
2	(Т24-Т25).2	Лапка	6	ст.3	5,16	8,16		
1	(Т24-Т25).1	Колпак	1	ст.3	22,9	25,9		

Спецификация

ТД 1961	Зонты прямоугольные Т24-Т25 Общий вид	08-02-123 Лист 35

ин 6.20 с

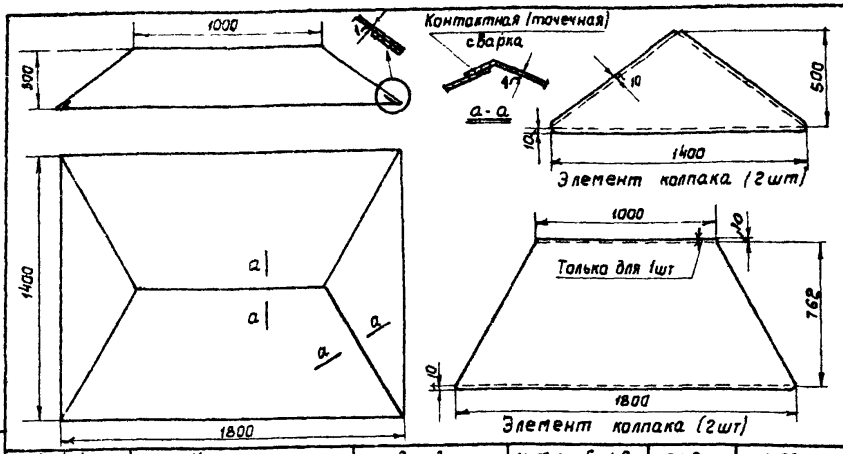

Т 24.1	Колпак	Ст. 3	лист ст. б=1.0	22,9	1;25
Обозначение	Наименование	Материал	Сортамент	Вес, кг	м

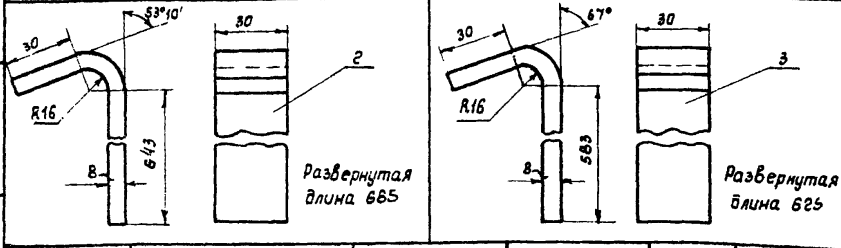

Т 24.2	Лапка	Ст. 3	-30х8	1,29	1:2
Т 24.3	Лапка	Ст. 3	-30х8	1,18	1:2
Обозначение	Наименование	Материал	Сортамент	Вес, кг	м

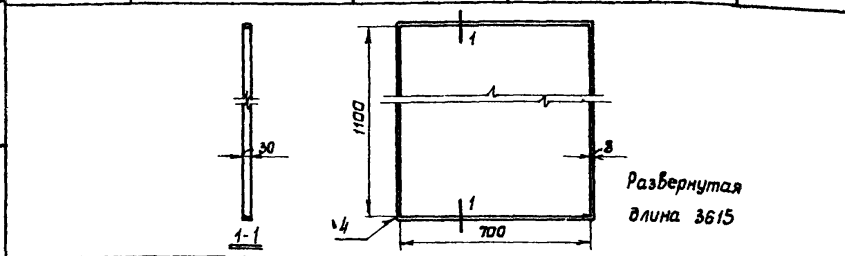

Т 24.4	Пояс	Ст. 3	-30х8	6,80	1:20
Обозначение	Наименование	Материал	Сортамент	Вес, кг	м

ТД 1961	Зонт прямоугольный Т24 Детали 1, 2, 3 и 4	08-02-123 Лист 36

Нач. отд. 1 и 8 Гл. инж. пр. Лацман Смирнов Исполнитель Соколова Соколова

Ин. 6206

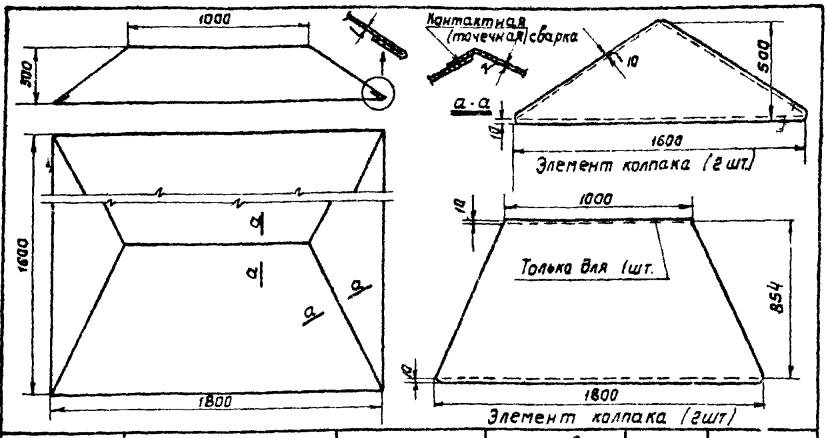

Т 25,1	Колпак	Ст. 3	Лист ст. δ = 1,0	25,9	1,25
Обозначение	Наименование	Материал	Сортамент	Вес, кг	м

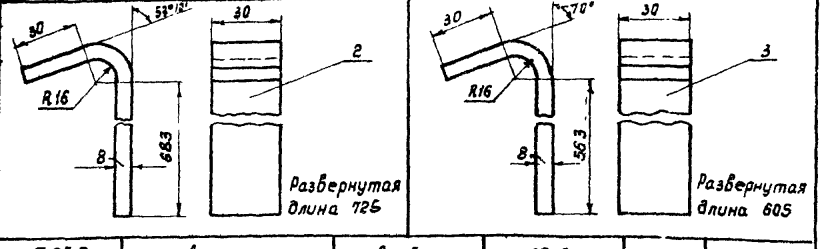

Т 25,2	Лапка	Ст. 3	-30x8	1,36	1:2
Т 25,3	Лапка	Ст. 3	-30x8	1,14	1:2
Обозначение	Наименование	Материал	Сортамент	Вес, кг	м

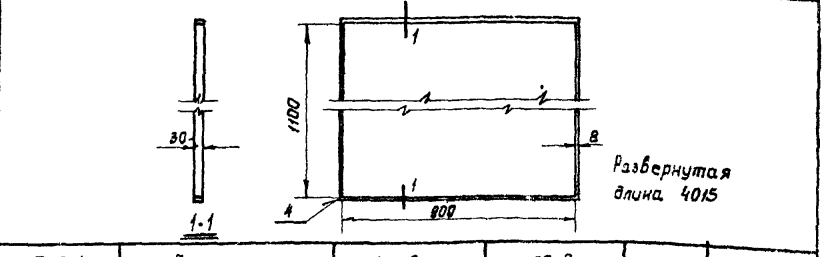

Т 25,1	Пояс	Ст. 3	-30x8	7,60	1:20
Обозначение	Наименование	Материал	Сортамент	Вес, кг	м

Зам. Гл. инж. ин-та	Нач. отд. Тив	Гл. инж. пр-та
Сухонов	Кацман	Смирнов
Инженер	Исполнитель	
Цветкова	Соколова	
Ивс	Соколова	

ТД 1961

Зонт прямоугольный Т25

Детали 1, 2, 3 и 4

08-02-123

Лист 37

ин. 6206

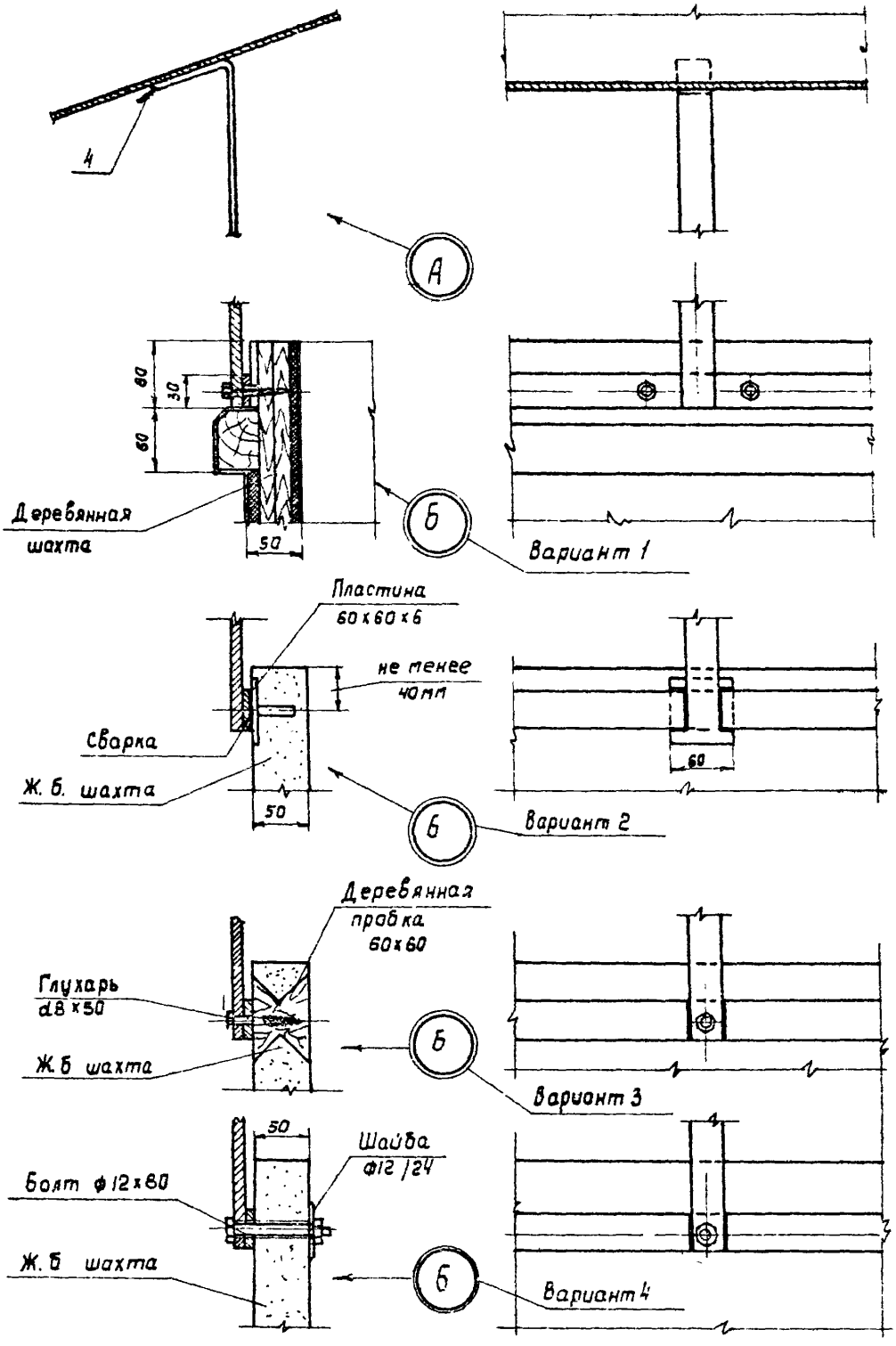

Гл. инж. пр-та Стирнов	ТД 1981	Монтажные узлы крепления зонта к шахтам	08-02-123 Лист 38

инв 6206

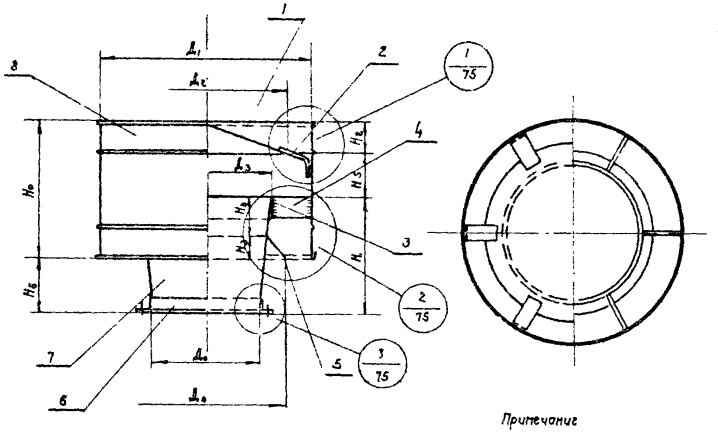

Примечание
Узлы 1,2 и 3 см. лист № 75

Таблица размеров и весов

№ дефлектора	Размеры												Вес кг
	$Д_0$	$Д_1$	$Д_2$	$Д_3$	$Д_4$	$Н_0$	$Н_1$	$Н_2$	$Н_3$	$Н_4$	$Н_5$	$Н_6$	
Т 26	235	475	400	296	352	280	235	70	35	83	92	47	8.25
Т 27	285	570	485	360	427	330	285	85	43	88	114	154	11.4

№ поз.	Обозначение	Наименование	Кол.	Материал	Т 26	Т 27	№ листа	Примеч.
					Общ. вес кг			
8	—	Цилиндр	1	Ст.3	4.13	5.65	47	
7	—	Диффузор	1	Ст.3	1.52	2.26	46	
6	—	Фланец	1	Ст.3	0.88	1.05	45	
5	—	Конус	1	Ст.3	0.39	0.58	44	
4	—	Распорка	6	Ст.3	0.089	0.1	43	
3	—	Кольцо	1	Ст.3	0.085	0.106	42	
2	—	Лапка	6	Ст.3	0.051	0.056	41	
1	—	Зонт	1	Ст.3	1.11	1.6	40	

Спецификация

ТД 1961	Дефлекторы Т 26 и Т 27 Общий вид	08-02-123 Лист - 39

ЧИ-6206

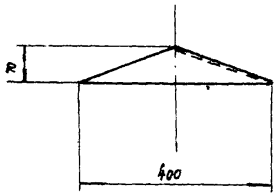

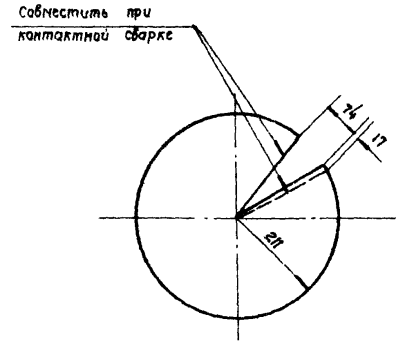

Развертка

Т 26.1	Зонт	Ст. 3	δ=1мм	1.11	1:10
Обозначение	Наименование	Материал	Сортамент	Вес, кг	М

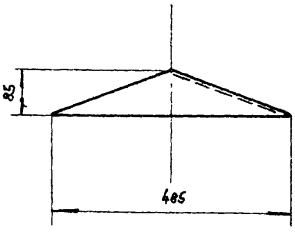

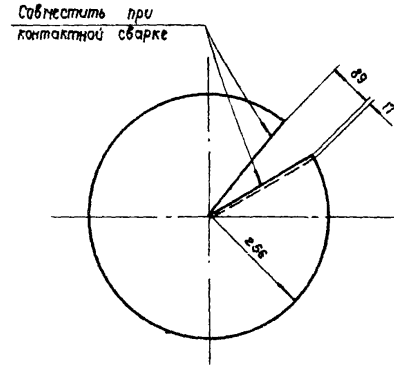

Развертка

Т. 27.1	Зонт	Ст. 3	δ=1мм	1.6	1:10
Обозначение	Наименование	Материал	Сортамент	Вес, кг	М

ТД 1961	Дефлекторы Т26 и Т27 Деталь 1	08-02-123 Лист 40

Нач. отд. ГиВ | Гл. инж. пр. | Каиман | Смирнов | Исполнитель | Кудрявцева | Кудрявцева

UN 6206

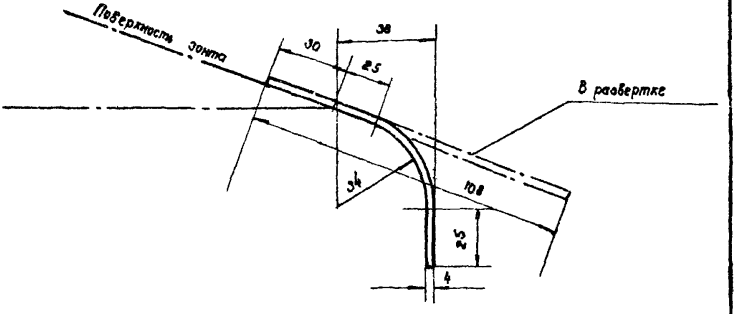

Т 26 2	Лапка	Ст.3	-20×3	0.051	1:2
Обозначение	Наименование	Материал	Сортамент	Вес, кг	М

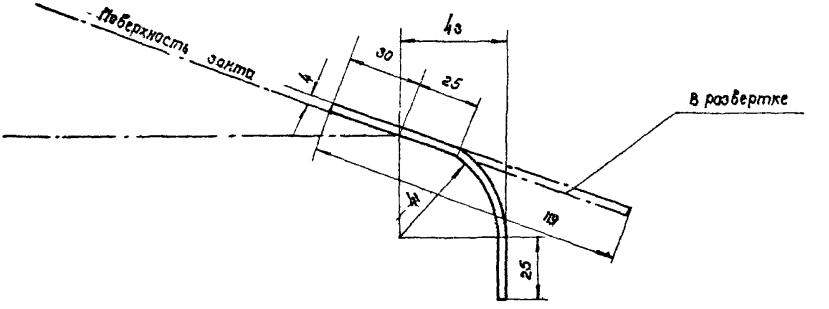

Т. 27. 2	Лапка	Ст.3	-20×3	0.056	1:2
Обозначение	Наименование	Материал	Сортамент	Вес, кг	М

Зам. гл. инж. ин-та	Суханов	Инженер	Исаев
Нач. отд. Т и В	Каиман	Исполнитель	Кудрявцева
Гл. инж. пр.	Смирнов		Кудрявцева

ТД 1961

Дефлекторы Т26 и Т 27

Деталь 2

08-02-123

Лист 41

ин 6206

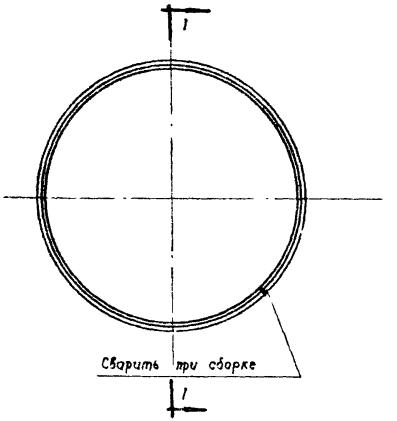

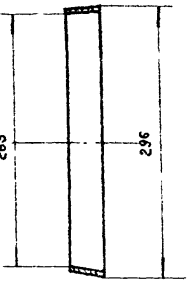

По 1-1

Т 26.3	Кольцо	Ст. 3	-40×3	0.085	1:5
Обозначение	Наименование	Материал	Сортамент	Вес, кг	М

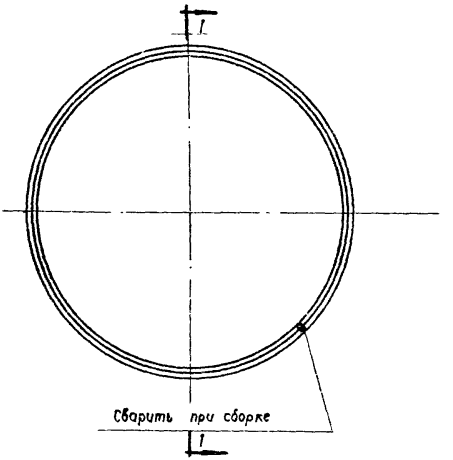

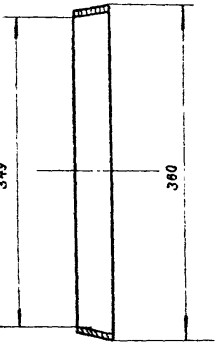

По 1-1

Т 27.3	Кольцо	Ст.3	-40×3	0.106	1:5
Обозначение	Наименование	Материал	Сортамент	Вес, кг	М

ТД 1961	Дефлекторы Т26 и Т27 Деталь 3	ОВ-02-123 Лист 42

Нач. отд. Т4В | Гл. инж. пр. | Кацман | Смирнов | Исполнитель | Кудрявцев | Кудрявцев

ин 6206

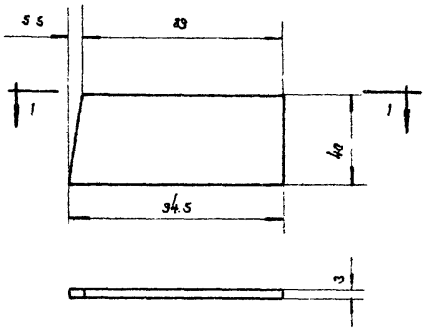

По 1-1

Т-26. 4	Распорка	Ст. 3	- 40×3	0.069	1:2
Обозначение	Наименование	Материал	Сортамент	Вес, кг	М

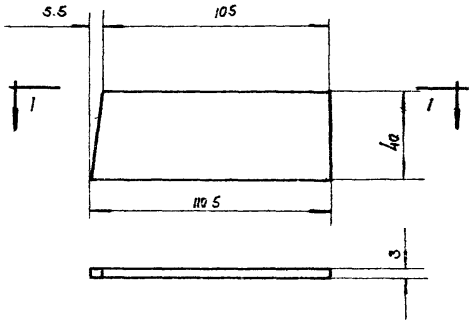

По 1-1

Т 27. 4	Распорка	Ст. 3	- 40×3	0.1	1:2
Обозначение	Наименование	Материал	Сортамент	Вес, кг	М

ТЛ 1961	Дефлекторы Т26 и Т27 Деталь 4	08-02-123 Лист 43

Инв. 6206

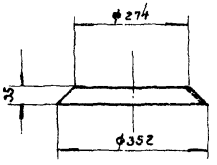

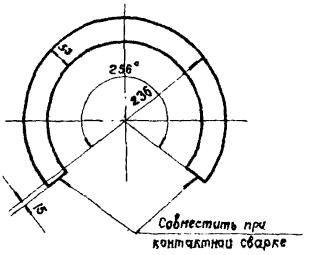

Развертка

Т 26.5	Конус	Ст 3	Лист.ст. δ=1мм	0.39	1:10
Обозначение	Наименование	Материал	Сортамент	Вес, кг	М

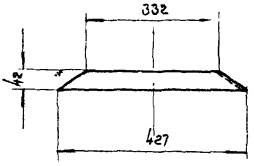

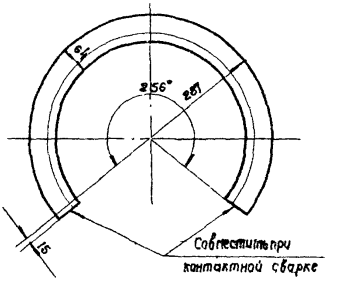

Развертка

Т 27.5	Конус	Ст. 3	Лист.ст. δ=1мм	0.58	1:10
Обозначение	Наименование	Материал	Сортамент	Вес, кг	М

ТД 1961	Дефлекторы Т 26 и Т 27 Деталь 5	ОВ-02-123 Лист 44

Нач. отд. Ти 9 | Гл. инж. пр. | Кицман | Смирнов | Исполнитель | Кудрявцева | Кудрявцева

ЧН 6205

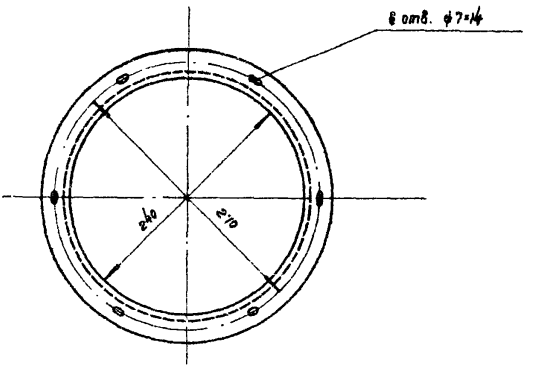

Т 26.6	Фланец	Ст. 3	L 25×25×3	0.86	1:5
Обозначение	Наименование	Материал	Сортамент	Вес, кг	М

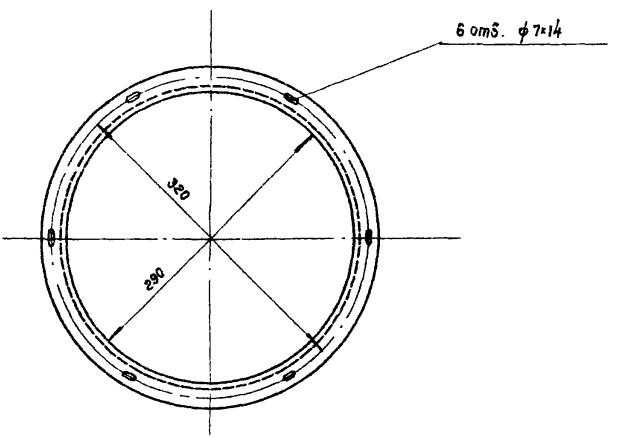

Т 27.6	Фланец	Ст. 3	L 25×25×3	1.05	1:5
Обозначение	Наименование	Материал	Сортамент	Вес, кг	М

ТД 1961	Дефлекторы Т26 и Т27 Деталь 6	08-02-123 Лист 45

Зам. гл. инж. пр. Нач. отд. Т и В Гл. инж. пр. Руханов Кацман Смирнов Инженер Исполнитель Исаев Кудрявцева

Гл. 6206

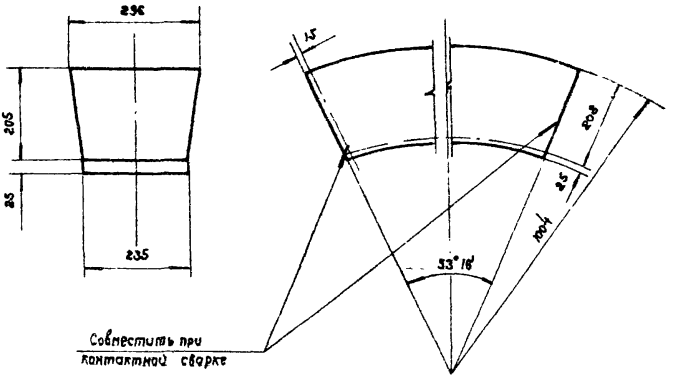

Развертка

Т26.7	Диффузор	Ст. 3	Ст. лист δ=1мм	1.52	1:10
Обозначение	Наименование	Материал	Сортамент	Вес, кг	м

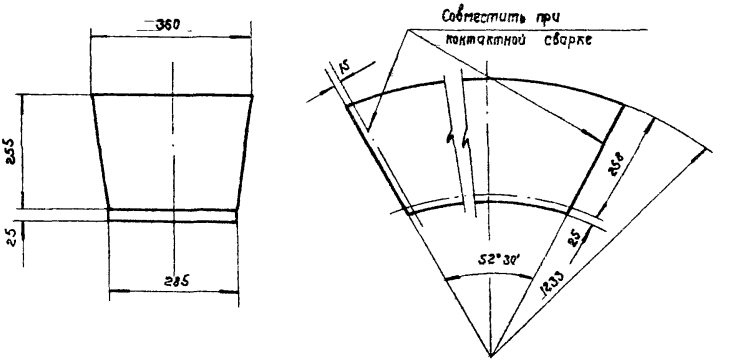

Развертка

Т 27.7	Диффузор	Ст. 3	Ст лист δ=1мм	2.26	1:10
Обозначение	Наименование	Материал	Сортамент	Вес, кг	м

ТД 1961	Дефлекторы Т 26 и Т 27 Деталь 7	ОВ-02-123 Лист 46

Нач. отд. Тив. | Гл. инж. пр. | Кацман | Смирнов | Исполнитель | Кудрявцева | Гидрофикация

Ид. 6206

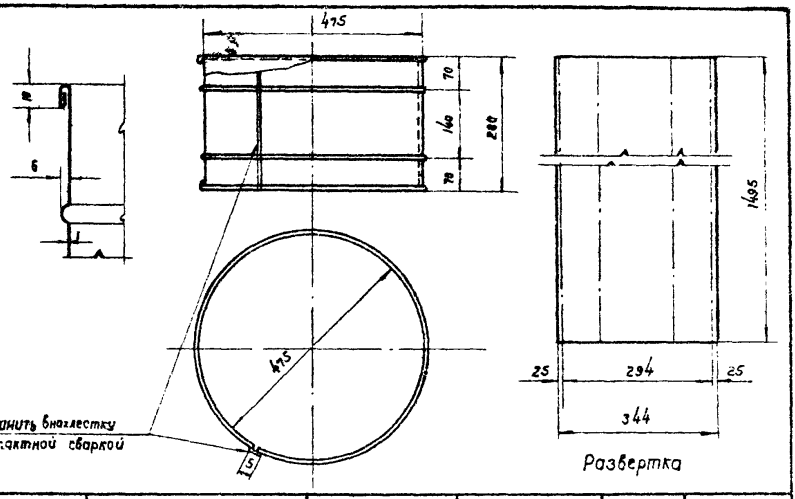

Т 26.8	Цилиндр	Ст.3	ст. лист δ=1мм	4.13	1:10
Обозначение	Наименование	Материал	Сортамент	Вес, кг	м

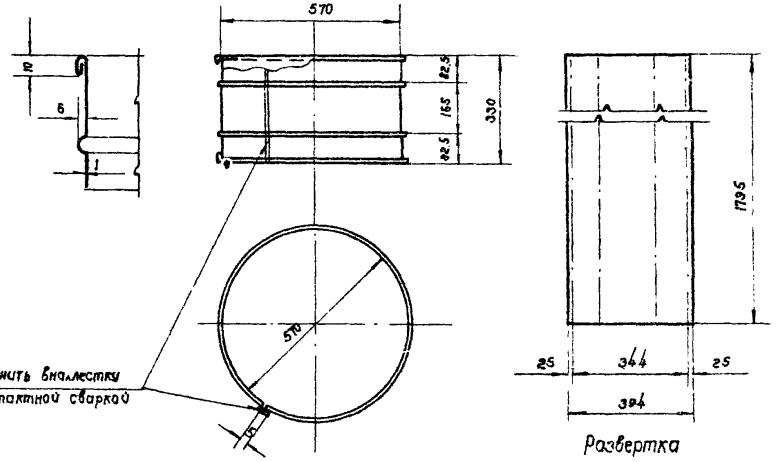

Т 27.8	Цилиндр	Ст.3	Ст лист δ=1мм	5.65	1:20
Обозначение	Наименование	Материал	Сортамент	Вес, кг	м

ТЛ 1961	Дефлекторы Т26 и Т27 Деталь 8	ОВ-02-123 Лист 47

Нач. отд. ТиВ | Гл. инж. пр. | Кацман | Смирнов | Исполнитель | Кудрявцева | Кудрявцева

ИИ 6206

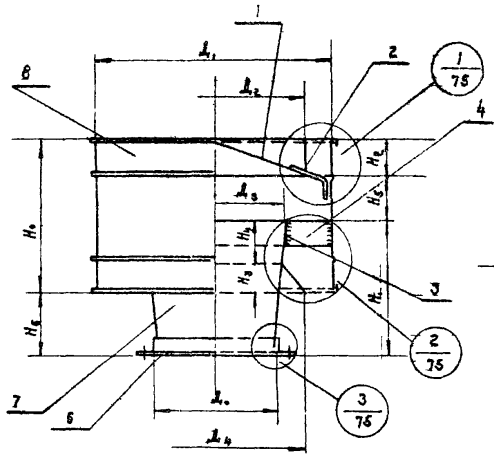

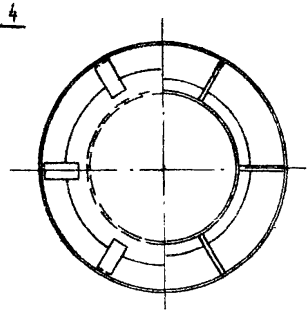

Примечание

Узлы 1,2 и 3 см. лист 75

Таблица размеров и весов

№ дефлектора	Размеры												Вес кг
	$Д_0$	$Д_1$	$Д_2$	$Д_3$	$Д_4$	H_0	H_1	H_2	H_3	H_4	H_5	H_6	
Т 28	375	750	636	472	562	450	375	112	56	132	150	187	19.42
Т 29	495	990	840	625	741	595	495	148	74	175	198	246	34.1

№ поз.	Обозначение	Наименование	Кол.	Материал	Т 28	Т 29	№ листа	Примеч.
					Общ. вес кг			
8	—	Цилиндр	1	Ст.3	9.7	16.5	56	
7	—	Диффузор	1	Ст.3	3.92	6.85	55	
6	—	Фланец	1	Ст.3	1.36	2.03	54	
5	—	Конус	1	Ст.3	1.0	1.76	53	
4	—	Распорка	6	Ст.3	0.14	0.17	52	
3	—	Кольцо	1	Ст.3	0.44	1.8	51	
2	—	Лапка	6	Ст.3	0.066	0.078	50	
1	—	Зонт	1	Ст.3	2.8	4.9	49	

Спецификация

ТЛ 1961

Дефлекторы Т 28 и Т 29
Общий вид

08-02-123

Лист 48

Гл. инж. пр. Смирнов
Нач. отд. Тул. Кацман
Ст. инж. Кудрявцева
Испытатели №
Составил Кудрявцева

инв. № 6206

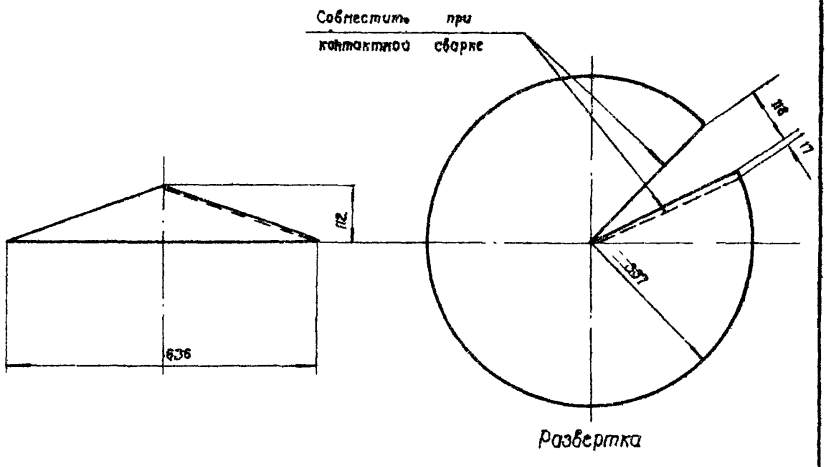

Развертка

Т 28.1	Зонт	Ст. 3	δ=1мм	2.8	1:10
Обозначение	Наименование	Материал	Сортамент	Вес, кг	М

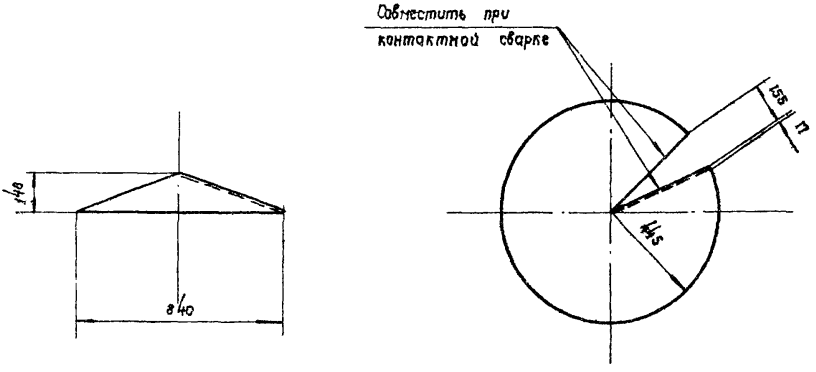

Развертка

Т 29.1	Зонт	Ст. 3	δ=1мм	4.9	1:20
Обозначение	Наименование	Материал	Сортамент	Вес, кг	М

Зам. гл. инж. инж.	Суханов	
Нач. отд. ТчВ	Кацман	
Гл. инж. пр.	Смирнов	
Инженер	Исполнитель	
Исаев	Кудрявцева	

ТД 1961

Дефлекторы Т28 и Т29

Деталь 1

ОВ-02-123

Лист 49

ин. 6206

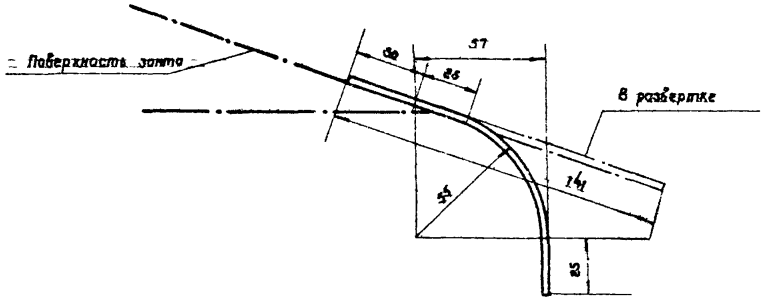

Т 28.2	Лапка	Ст. 3	-20×3	0.066	1:2
Обозначение	Наименование	Материал	Сортамент	Вес, кг	М

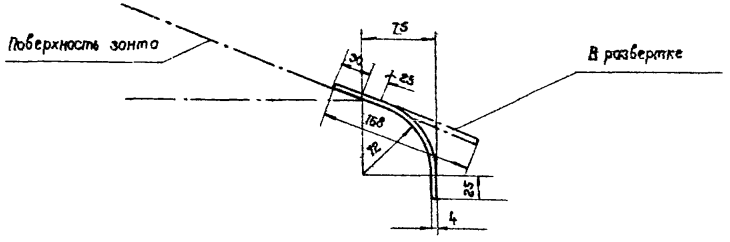

Т 29.2	Лапка	Ст. 3	-20×3	0.078	1:5
Обозначение	Наименование	Материал	Сортамент	Вес, кг	М

ТА 1961	Дефлекторы Т 28 и Т 29 Деталь 2	08-02-123 Лист 50

Гл. инж. пр. | Смирнов

ин. 620 в

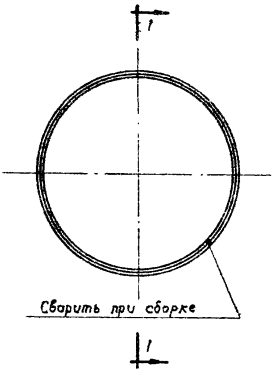

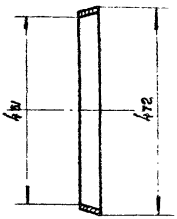

По 1-1

Т 28. 3	Кольцо	Ст. 3	- 40×3	0. 44	1:10
Обозначение	Наименование	Материал	Сортамент	Вес, кг	М

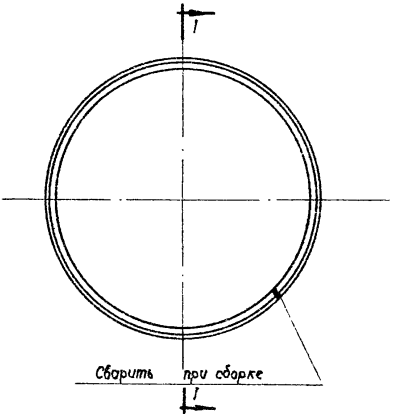

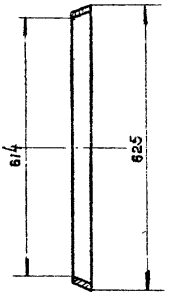

По 1-1

Т 29.3	Кольцо	Ст.3	- 40×3	1.8	1:10
Обозначение	Наименование	Материал	Сортамент	Вес, кг	М

ТЛ 1961	Дефлекторы Т28 и Т29 Деталь 3	08-02-123 Лист 51

Инв. 620-6

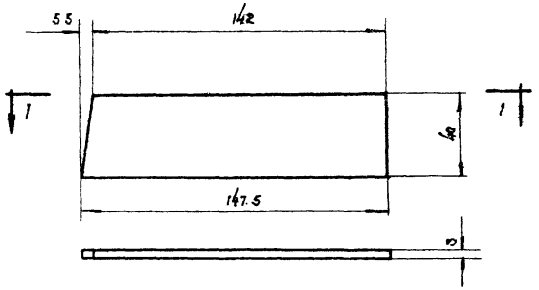

По 1-1

Т28.4	Распорка	Ст.3	-40×3	0.14	1:2
Обозначение	Наименование	Материал	Сортамент	Вес, кг	М

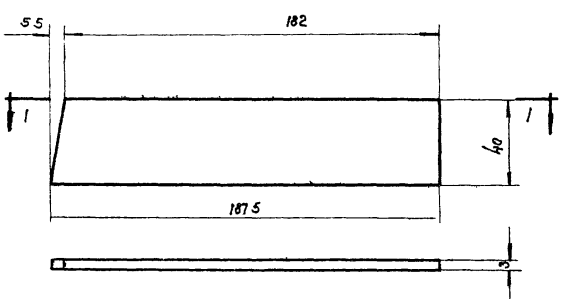

По 1-1

Т29.4	Распорка	Ст.3	-40×3	0.17	1:2
Обозначение	Наименование	Материал	Сортамент	Вес, кг	М

ТД 1961	Дефлекторы Т28 и Т29 Деталь 4	ОВ-02-123 Лист 52

Нач. отд Т-18 | Гл. инж. пр. | Кацман | Смирнов | Исполнитель | Кудрявцева | Кудрявцева

ин 6206

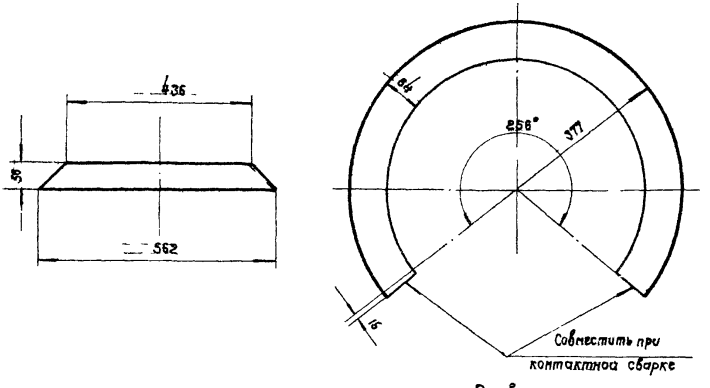

Развертка

Т 28.5	Конус	Ст.3	Ст. лист δ=1мм	1.0	1:10
Обозначение	Наименование	Материал	Сортамент	Вес, кг	М

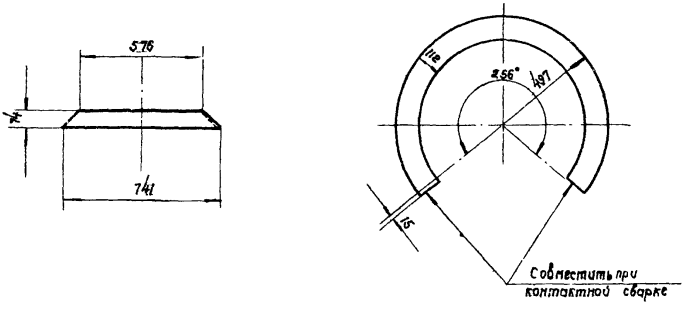

Развертка

Т 29.5	Конус	Ст. 3	Ст. лист δ.=1мм	1.76	1:20
Обозначение	Наименование	Материал	Сортамент	Вес, кг	М

Зам. гл. инж. ин-та	Сухамов	Инженер	Исаев		
Нач. отд. ТиВ	Кацман	Исполнитель	Кудрявцева		
Гл. инж. пр.	Смирнов				

ТД 1961

Дефлекторы Т28 и Т29
Деталь 5

08-02-123
Лист 53

ин. 6206

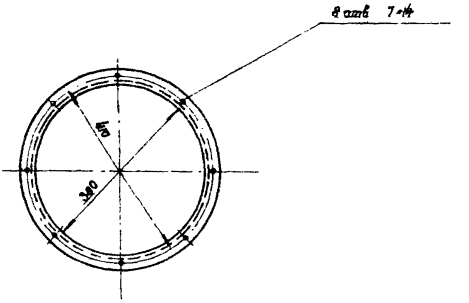

Т 28.6	Фланец	Ст. 3	L 25×25×3	1.36	1:10
Обозначение	Наименование	Материал	Сортамент	Вес, кг	М

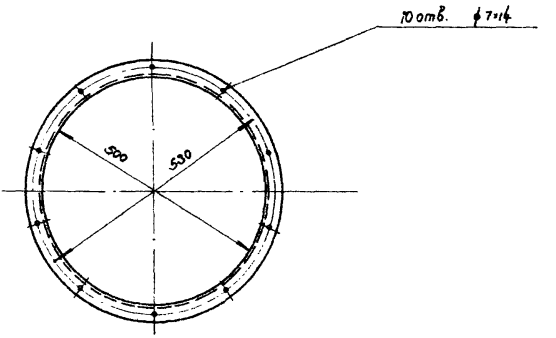

Т 29.6	Фланец	Ст. 3	L 28×28×3	2.03	1:10
Обозначение	Наименование	Материал	Сортамент	Вес, кг	М

Гл. инж. пр. Смирнов

ТД 1961

Дефлекторы Т 28 и Т 29
Деталь 6

08-02-123
Лист 54

ИН-6206

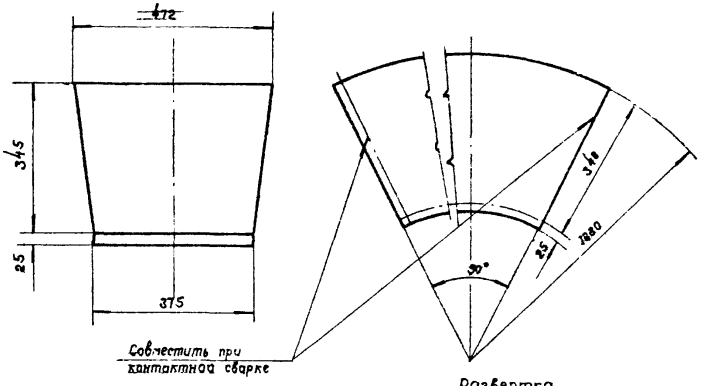

Т 28.7	Диффузор	Ст. 3	Ст. лист б.=1 мм	3.92	1:10
Обозначение	Наименование	Материал	Сортамент	Вес, кг	М

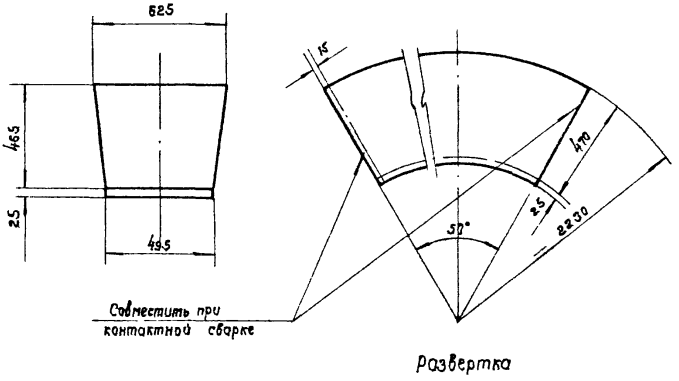

Т 29.7	Диффузор	Ст. 3	Ст. лист. б.=1 мм	6.85	1:20
Обозначение	Наименование	Материал	Сортамент	Вес, кг	М

ТД 1961	Дефлекторы Т 28 и Т 29 Деталь 7	08-02-123 Лист 55

Нач. отд. ТиВ | Гл. инж. пр. | Кацман | Смирнов | Исполнитель | Кудрявцева | Кудрявцева

ин 6206

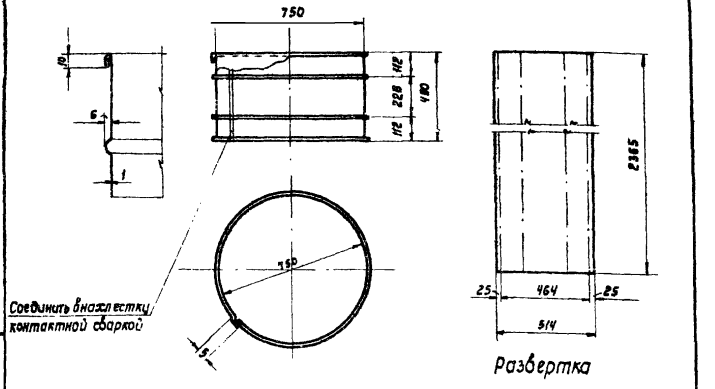

Т 28,8	Цилиндр	ст. 3	ст. лист δ=1мм	9,7	1:20
Обозначение	Наименование	Материал	Сортамент	Вес, кг	М

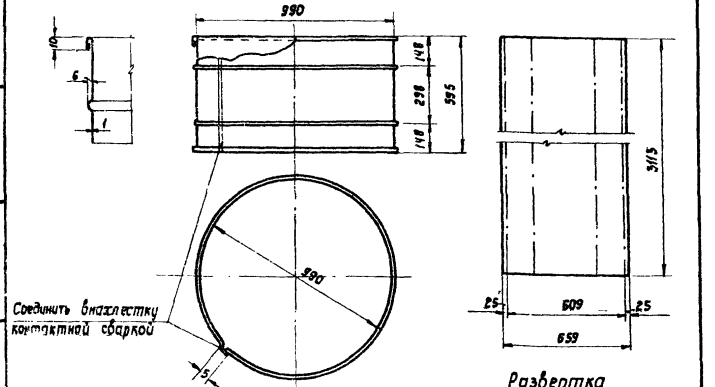

Т 29,8	Цилиндр	ст. 3	ст. лист δ=1мм	16,5	1:20
Обозначение	Наименование	Материал	Сортамент	Вес, кг	М

ТА 1961	Дефлекторы Т 28 и Т 29 Деталь В	ОВ-02-123 лист 56

Нач. отд. ТиВ | Гл. инж. пр. | Кауман | Смирнов | Исполнитель | Кудрявцева

ин 6206

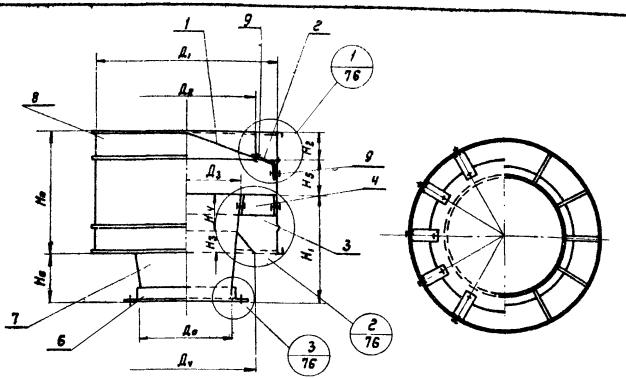

Примечание
Узлы 1, 2 и 3 см. лист № 76

Таблица размеров и весов

№ дефлектора	Размеры D_0	D_1	D_2	D_3	D_4	H_0	H_1	H_2	H_3	H_4	H_5	H_6	Вес кг
Т30	595	1190	1013	750	882	715	595	178	88	211	238	296	51,2
Т31	660	1320	1120	830	990	790	660	198	99	229	264	332	62,1

N поз.	Обозначение	Наименование	Кол.	Материал	Т30	Т31	N листа	Приниеч.
					Общ. вес кг			
9	—	Болт, М8×30 с гайкой	24	ст.3	0,5	0,5		
8	—	Цилиндр	1	ст.3	23,36	28,16	65	
7	—	Диффузор	1	ст.3	9,84	12,0	64	
6	—	Фланец	1	ст.3	2,86	4,01	63	
5	—	Конус	1	ст.3	2,55	3,14	62	
4	—	Распорка	6	ст.3	2,64	2,9	61	
3	—	Кольцо	1	ст.3	2,21	2,45	60	
2	—	Лапка	8	Ст.3	0,087	0,097	59	
1	—	Зонт	1	ст.3	7,16	8,84	58	

Спецификация

Дефлекторы Т30 и Т31
Общий вид

ТД 1961

08-02-123
Лист 57

Гл. инж. ин-та Смирнов
Нач. отд. Тив Каунан
Зам. гл. инж. ин-та Сухонов
Исполнитель Кудрявцева
Инженер
Утв. Усачев

ГИ 6206

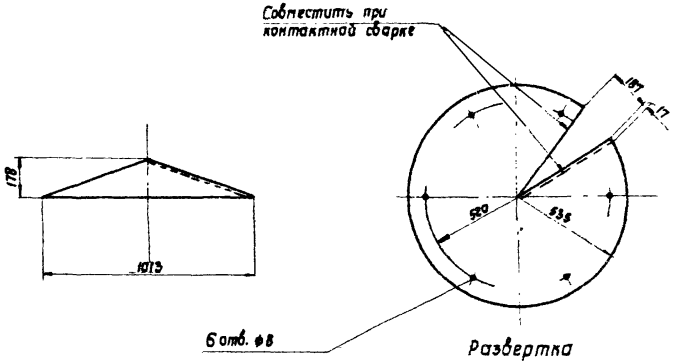

Т30.1	Зонт	ст. 3	δ:1мм	7.16	1:20
Обозначение	Наименование	Материал	Сортамент	Вес, кг	М

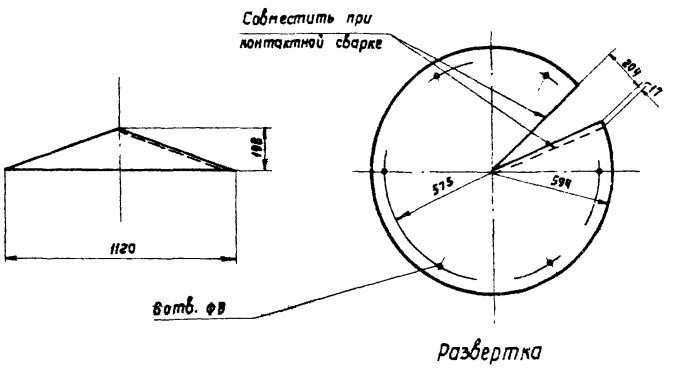

Т31.1	Зонт	ст. 3	δ:1мм	8,84	1:20
Обозначение	Наименование	Материал	Сортамент	Вес, кг	М

ТД 1961	Дефлекторы Т30 и Т31 Деталь 1	08-02-123 Лист 58

Нач. отд. Т и В | Гл. инж. пр. | Кауман | Смирнов | Исполнитель | Куарлоцева | Кудрявцев

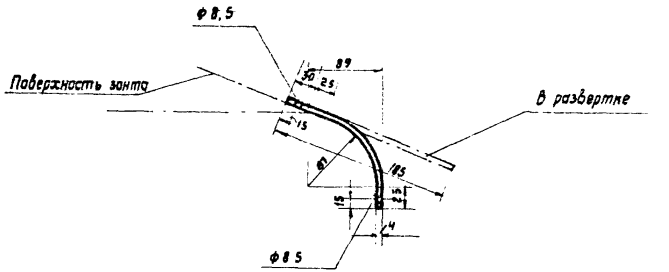

Т30.2	Лапка	ст. 3	-25×4	0,087	1:5
Обозначение	Наименование	Материал	Сортамент	Вес, кг	М

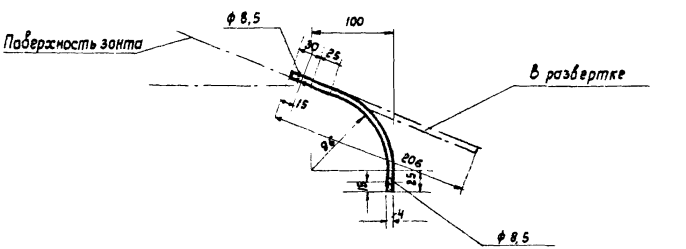

Т31.2	Лапка	ст.3	-25×4	0,097	1:5
Обозначение	Наименование	Материал	Сортамент	Вес, кг	М

ТА 1961	Дефлекторы Т30 и Т31 Деталь 2	08-02-123 Лист 59

Нач. отд. ТиВ | Гл. инж. пр. | Кацман | Смирнов | Исполнитель | Кудрявцева

ин. 6206

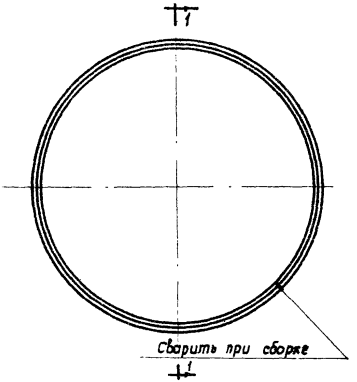

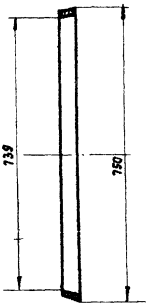

По 1-1

Т 30. 3	Кольцо	ст. 3	-40×3	2,21	1:10
Обозначение	Наименование	Материал	Сортамент	Вес, кг	М

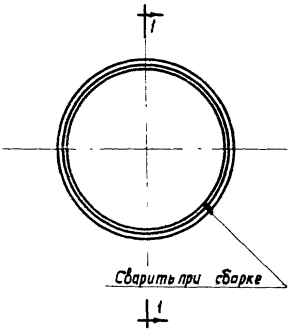

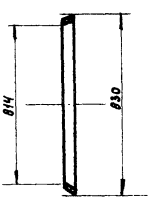

По 1-1

Т 31. 3	Кольцо	ст. 3	-40×3	2,45	1:20
Обозначение	Наименование	Материал	Сортамент	Вес, кг	М

ТД 1961	Дефлекторы Т 30 и Т 31 Деталь 3	08-02-123 Лист 60

Гл. инж. пр. Нач. отд. ТиВ Гл. инж. инж. Суханов Кауман Смирнов

Исаев Кудрявцева Инженер Исполнитель

Ин. 6206

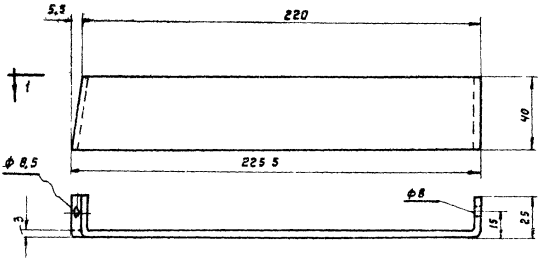

По 1-1

Т 30.4	Распорка	ст.3	-40×3	2,64	1:2
Обозначение	Наименование	Материал	Сортамент	Вес, кг	М

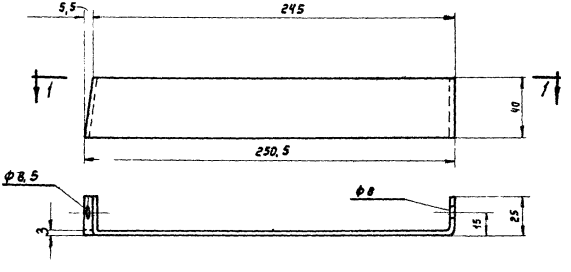

По 1-1

Т 31.4	Распорка	ст.3	-40×3	2,9	1:2,5
Обозначение	Наименование	Материал	Сортамент	Вес, кг	М

ТД 1961	Дефлекторы Т30 и Т31 Деталь 4	ОВ-02-123 Лист 61

Зам. гл. инж. ин-та Кач. отд. Т и В Гл. инж. пр. Духонов Кауман Смирнов

Инженер Исполнитель Исаев Кудрявцева

ин. 6206

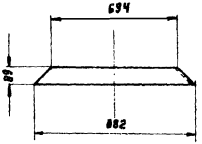

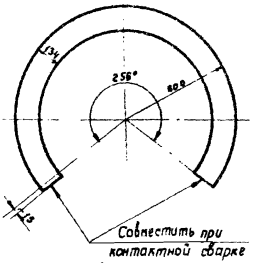

Развертка

Т 30.5	Конус	ст. 3	ст. лист. δ=1мм	2,55	1:20
Обозначение	Наименование	Материал	Сортамент	Вес, кг	М

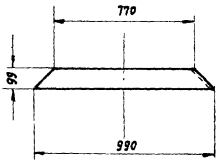

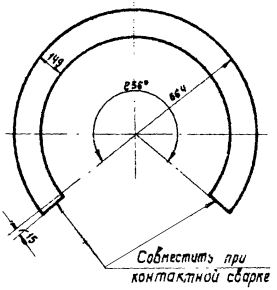

Развертка

Т 31.5	Конус	ст. 3	ст. лист δ=1мм	3.14	1:20
Обозначение	Наименование	Материал	Сортамент	Вес, кг	М

ТД 1961	Дефлекторы Т 30 и Т31 Деталь 5	08-02-123 Лист 62

Гл. инж. пр. Смирнов

Ин.62 06

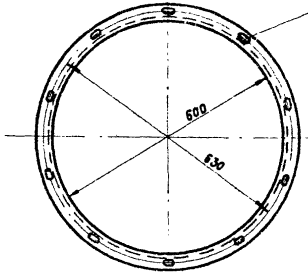

Т30 6	Фланец	ст. 3	L 32×32×4	2,86	1:10
Обозначение	Наименование	Материал	Сортамент	Вес, кг	М

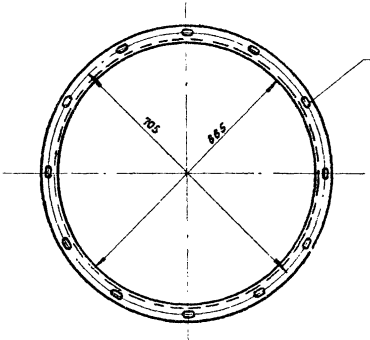

Т31. 6	Фланец	ст. 3	L 32×32×4	4,01	1:10
Обозначение	Наименование	Материал	Сортамент	Вес, кг	М

Нач. отд. ТиВ Кацнан
Гл. инж. пр. Смирнов
Исполнитель Кудрявцева

ТД 1961

Дефлекторы Т30 и Т31
Деталь 6

08-02-123
Лист 63

инв 6206

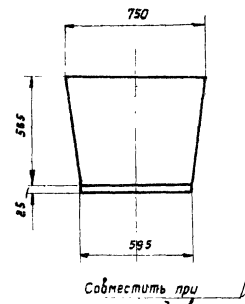

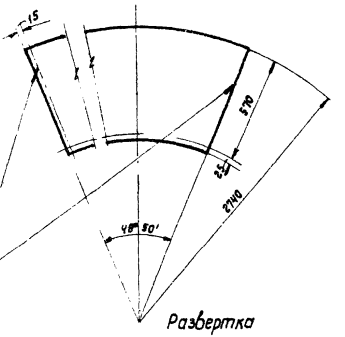

Т30.7	Диффузор	ст.3	ст.лист δ-1мм	9,84	1:20
Обозначение	Наименование	Материал	Сортамент	Вес, кг	М

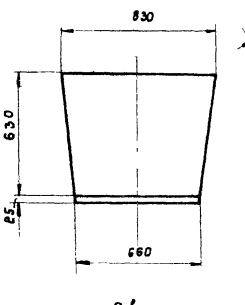

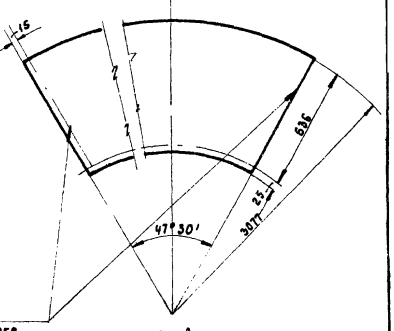

Т31.7	Диффузор	ст.3	ст.лист δ-1мм	12,0	1:20
Обозначение	Наименование	Материал	Сортамент	Вес, кг	М

Нач.отд. Ти В	Каунан	ТД 1961	Дефлекторы Т30 и Т31 Деталь 7	ОВ-02-123 Лист 64
Гл. инж. пр.	Стирнов			

Инв. № подл. | Подпись и дата | Взам. инв. №

Исполнитель Кудрявцева

Инв. 6201

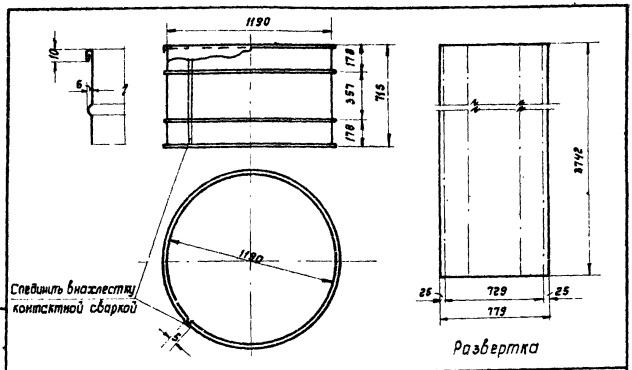

Т30.8	Цилиндр	ст.3	ст.лист δ=1мм	23.36	1:20
Обозначение	Наименование	Материал	Сортамент	Вес, кг	М

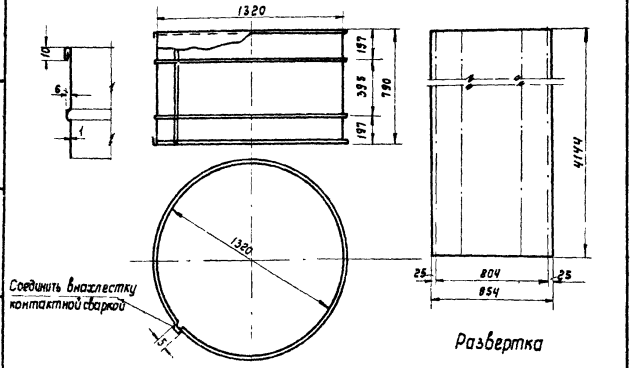

Т31.8	Цилиндр	ст.3	ст.лист δ=1мм	28.16	1:20
Обозначение	Наименование	Материал	Сортамент	Вес, кг	М

Зам. гл. инж. ин-та	Суханов	Инженер	Исаев
Нач. отд. Ти В	Кпуман	Исполнитель	Кудрявцева
Гл. инж. пр.	Смирнов		

ТА

1961

Дефлекторы Т30 и Т31

Деталь 8

08-02-123

Лист 65

ин 6 20 5

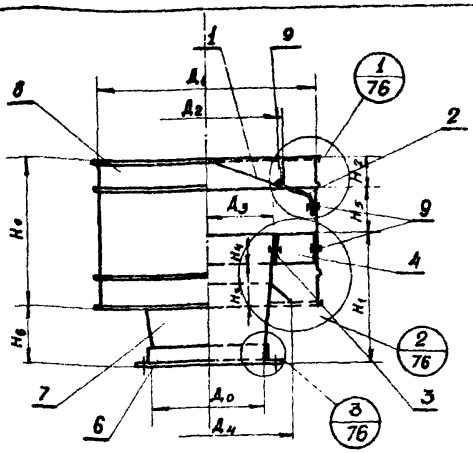

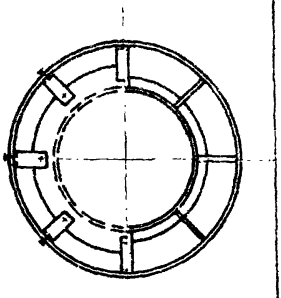

Примечание
Узлы 1,2 и 3 см. лист № 76

Таблица размеров и весов

№ Дефлектора	Размеры												Вес кг.
	$Д_0$	$Д_1$	$Д_2$	$Д_3$	$Д_4$	$Н_0$	$Н_1$	$Н_2$	$Н_3$	$Н_4$	$Н_5$	$Н_6$	
Т32	775	1550	1320	976	1160	930	775	232	116	272	310	387	79.39
Т33	885	1770	1500	1110	1330	1062	885	266	133	309	354	443	102.41

№ поз.	Обозначение	Наименование	Кол.	Материал	Общ. вес кг. Т 32	Общ. вес кг. Т 33	№ листа	Примеч.
					79.39	102.41		
9	—	Болт М8 × 30 с гайкой	28	Ст. 3	0,59	0.59	—	
8	—	Цилиндр	1	Ст. 3	38.56	49.76	74	
7	—	Диффузор	1	Ст. 3	4.00	5.65	73	
6	—	Фланец	1	Ст. 3	4.68	6.05	72	
5	—	Конус	1	Ст. 3	16.32	20.80	71	
4	—	Распорка	6	Ст. 3	0.319	0.322	70	
3	—	Кольцо	1	Ст. 3	2.74	3.26	69	
2	—	Лапка	8	Ст. 3	0.18	0.22	68	
1	—	Зонт	1	Ст. 3	12.00	15.76	67	

Спецификация

ТД 1961	Дефлекторы Т32 и Т33 Общий вид	ОВ-02-123 Лист 66

Нач. отд. ТИВ | Гл. инж. пр. | Смирнов | Лицман | Исполнитель

Инв. 6206

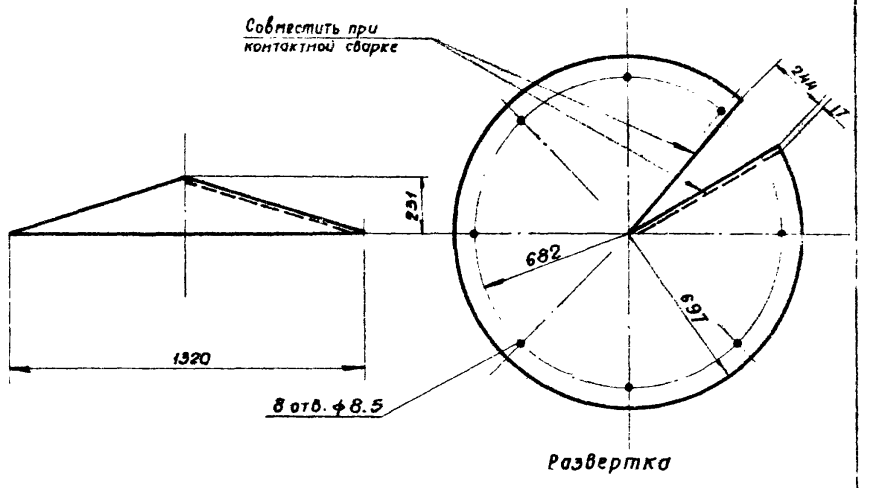

Развертка

Т32.1	Зонт	Ст. 3	δ = 1 мм	12.00	1:20
Обозначение	Наименование	Материал	Сортамент	Вес. кг	М

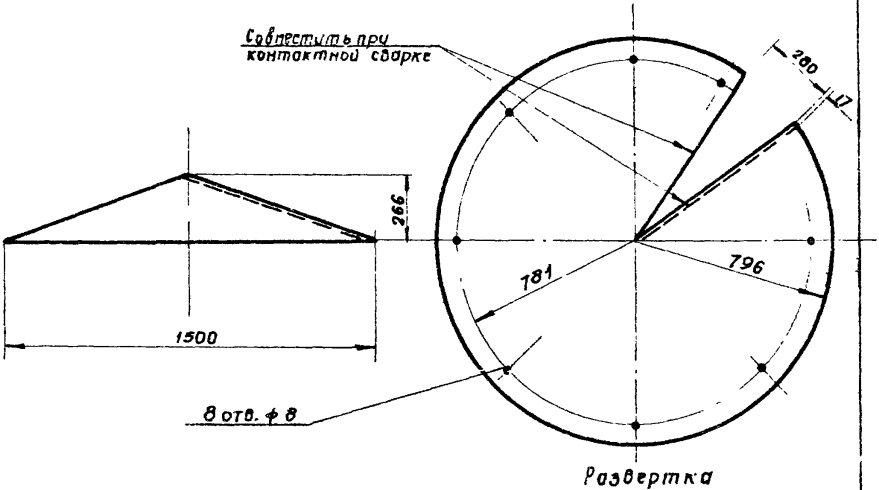

Развертка

Т33.1	Зонт	Ст.3	δ = 1 мм	15.76	1:20
Обозначение	Наименование	Материал	Сортамент	Вес. кг	М

Нач. отд. Т и В Каиман
Гл. инж. пр. Смирнов
Исполнитель Кудрявцева
Кудрявцева

ТД 1961

Дефлекторы Т32 и Т33
Деталь 1

ОВ-02-123
Лист 67

Инв. 6206

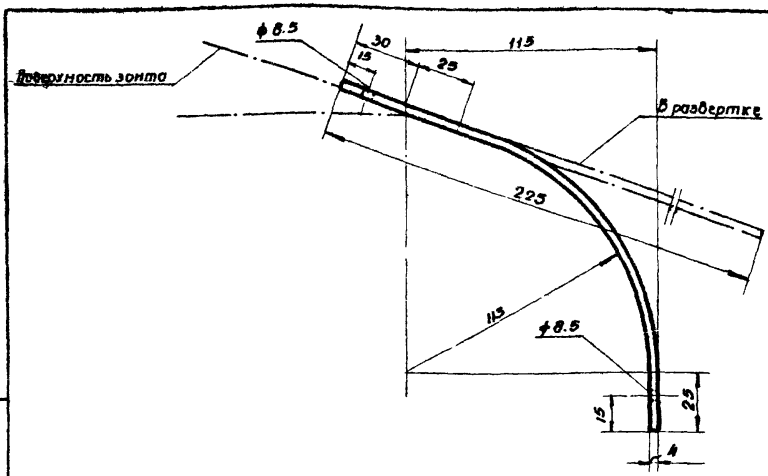

Т 32.2	Лапка	Ст. 3	-25 x 4	0,18	1:2
Обозначение	Наименование	Материал	Сортамент	Вес. кг	М

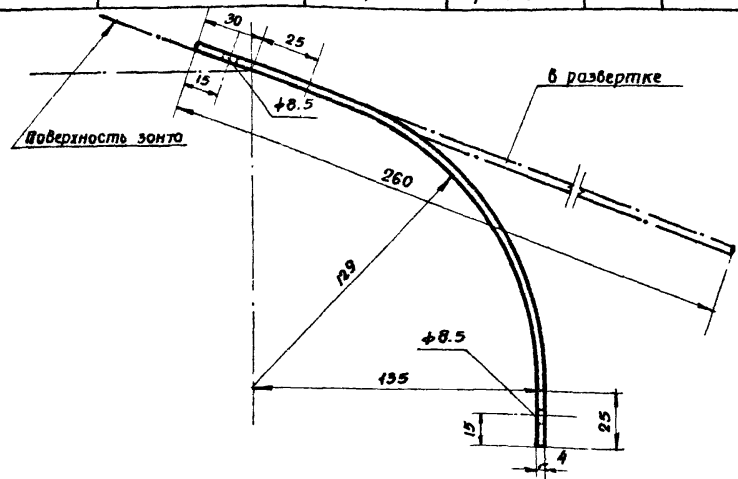

Т33.2	Лапка	Ст. 3	-25 x 4	0,22	1:2
Обозначение	Наименование	Материал	Сортамент	Вес. кг	М

Зам. гл. инж. ин-та	Суханов	
Нач. отд. Т и В	Кацман	
Гл. инж. пр.	Смирнов	
Инженер	Исаев	
Исполнитель	Кудрявцева	

ТД 1961

Дефлекторы Т 32 и Т 33
Деталь 2

08-02-123

Лист 68

ин. 6205

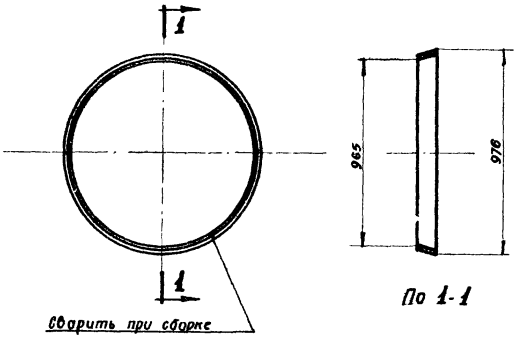

Т32.3	Кольцо	Ст. 3	- 40 × 3	2.74	1:20
Обозначение	Наименование	Материал	Сортамент	Вес, кг	М

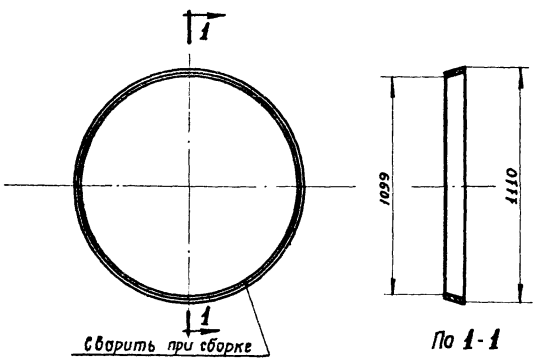

Т33.3	Кольцо	Ст. 3	- 40 × 3	3.26	1:20
Обозначение	Наименование	Материал	Сортамент	Вес, кг	М

ТД 1961	Дефлекторы Т32 и Т33 Деталь 3	ОВ-02-123 Лист 69

Нач. отд. Т и В — Кацман
Гл. инж. пр. — Смирнов
Исполнитель — Кудрявцева

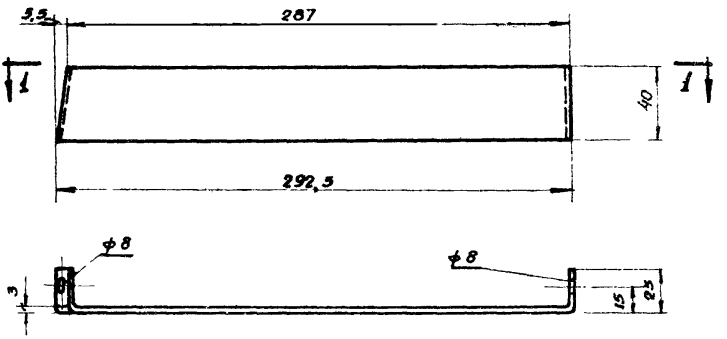

По 1-1

Т32.4	Распорка	Ст.3	-40×3	0,319	1:2,5
Обозначение	Наименование	Материал	Сортамент	Вес, кг	М

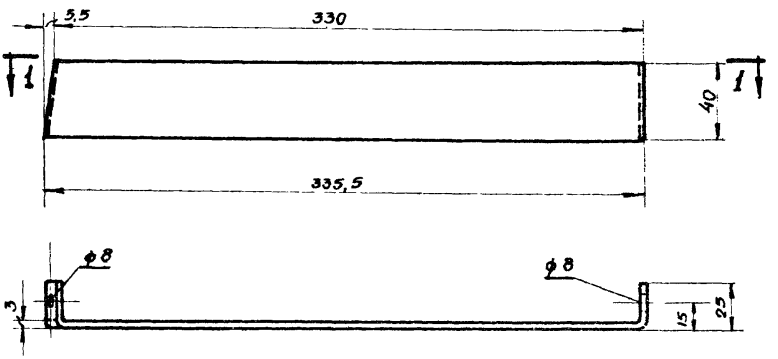

По 1-1

Т33.4	Распорка	Ст.3	-40×3	0,322	1:2,5
Обозначение	Наименование	Материал	Сортамент	Вес, кг	М

Смирнов

Гл. инж. пр.

ТД 1961

Дефлекторы Т32 и Т33
Деталь 4

ОВ-02-123

Лист 70

Инв. 6206

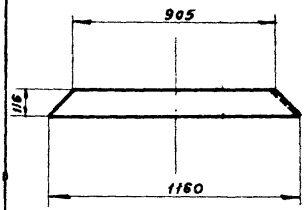

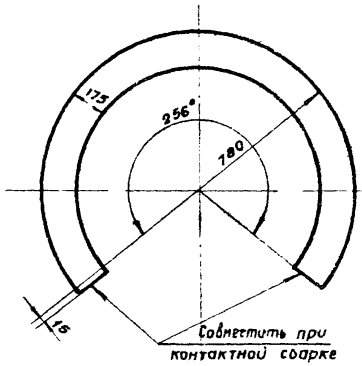

Развертка

Т32.5	Конус	Ст. 3	Ст.лист δ=1мм	4.00	1:20
Обозначение	Наименование	Материал	Сортамент	Вес. кг	М

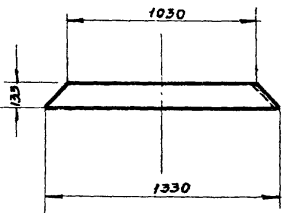

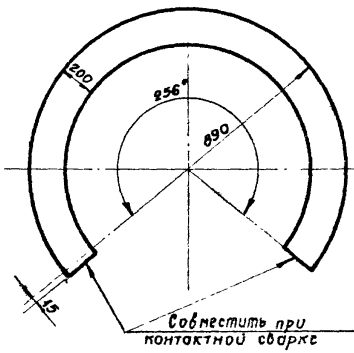

Развертка

Т33.5	Конус	Ст. 3	Ст.лист δ=1мм	5.65	1:25
Обозначение	Наименование	Материал	Сортамент	Вес. кг	М

Гл. инж. пр. Смирнов

ТД 1961

Дефлекторы Т32 и Т33
Деталь 5

ОВ-02-123
Лист 71

ИН. 6206

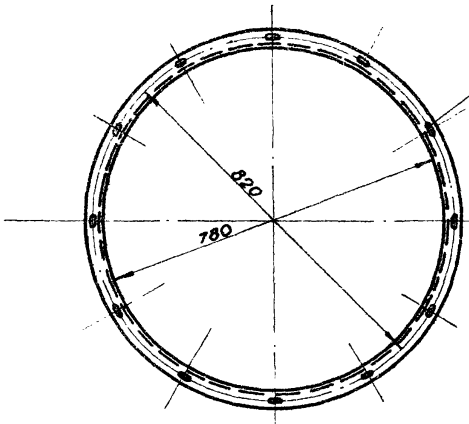

Т32.6	Фланец	Ст. 3	∠32×4	4.68	1:10
Обозначение	Наименование	Материал	Сортамент	Вес. кг	М

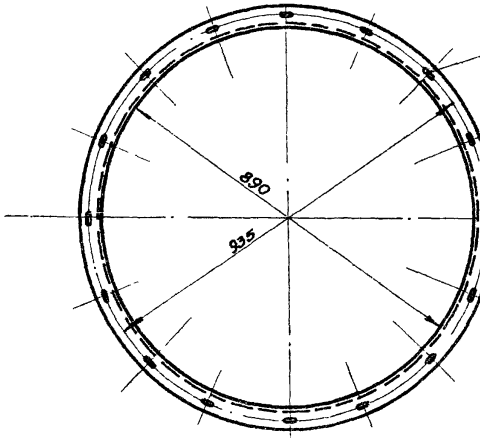

Т33.6	Фланец	Ст.3	∠36×4	6.05	1:10
Обозначение	Наименование	Материал	Сортамент	Вес. кг	М

Разработал Кудрявцева
Исполнитель Кацнан
Нач. отд. Т и В Смирнов
Гл. инж. пр.

ТД 1961

Дефлекторы Т32 и Т33
Деталь 6

ОВ-02-123
Лист 72

Инв. № 6206

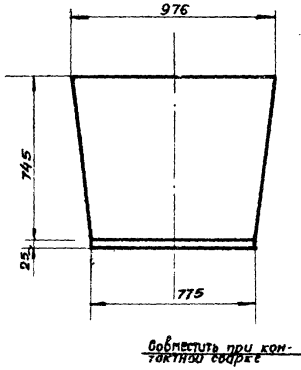

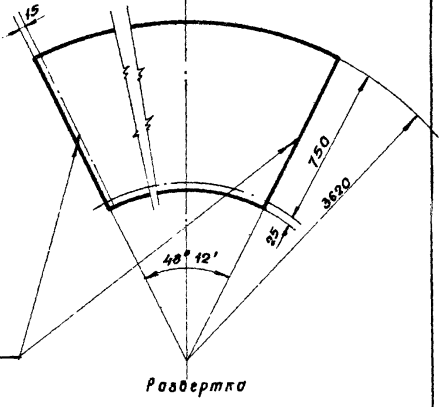

Т32.7	Диффузор	Ст.3	Ст.лист δ=1мм	16.32	1:25
Обозначение	Наименование	Материал	Сортамент	Вес, кг	М

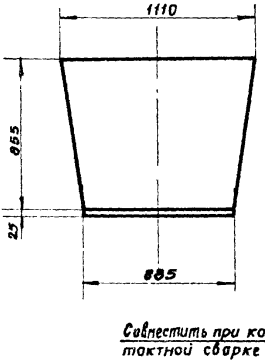

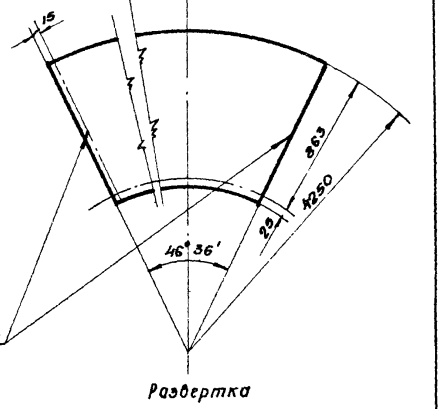

Т33.7	Диффузор	Ст.3	Ст.лист δ=1мм	20.80	1:25
Обозначение	Наименование	Материал	Сортамент	Вес, кг	М

Исаев Кудрявцева
Инженер Исполнитель
Сухотов Кацман Смирнов
Зам.гл.инж.ин-та Нач.отд. Т и В Гл.ин-ж. пр.

ТД 1961

Дефлекторы Т32 и Т33
Деталь 7

ОВ-02-123
Лист 73

ИН 6206

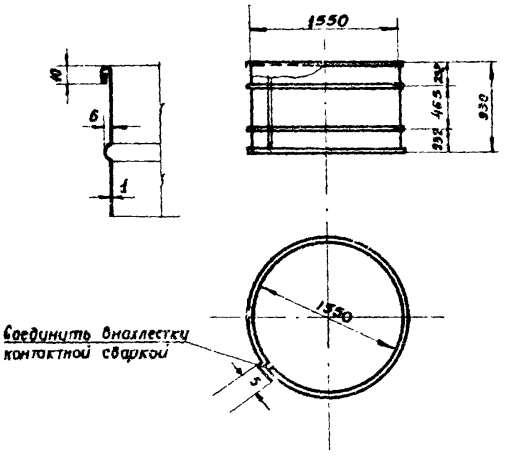

Т32.8	Цилиндр	Ст.3	Ст.лист δ=1мм	38.56	1:50
Обозначение	Наименование	Материал	Сортамент	Вес. кг	М

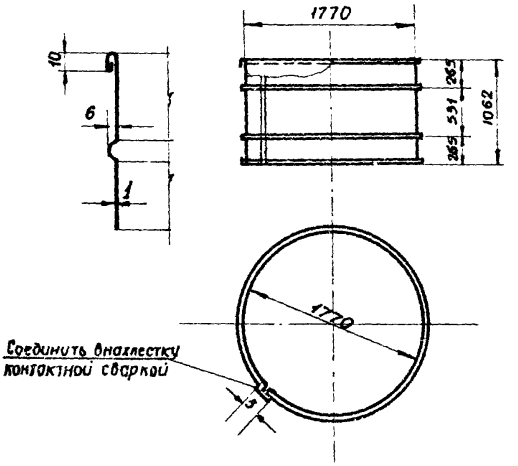

Т33.8	Цилиндр	Ст.3	Ст.лист δ=1мм	49.76	1:50
Обозначение	Наименование	Материал	Сортамент	Вес. кг	М

Гл.инж.пр. Смирнов

ТД 1961

Дефлекторы Т32 и Т33
Деталь 8

08-02-123
Лист 74

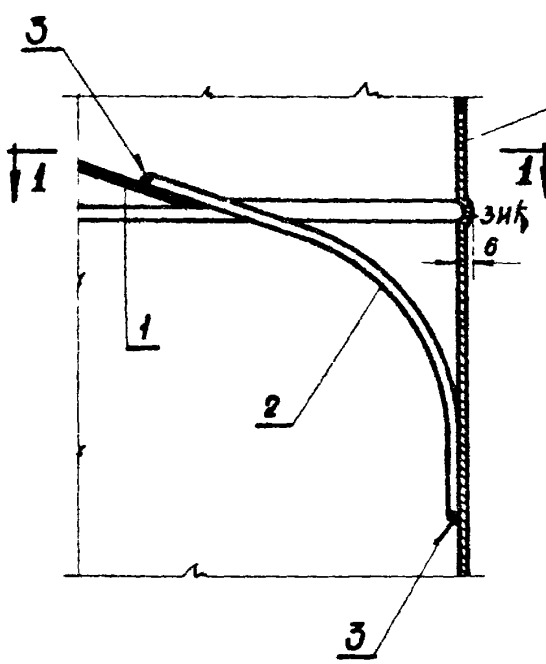

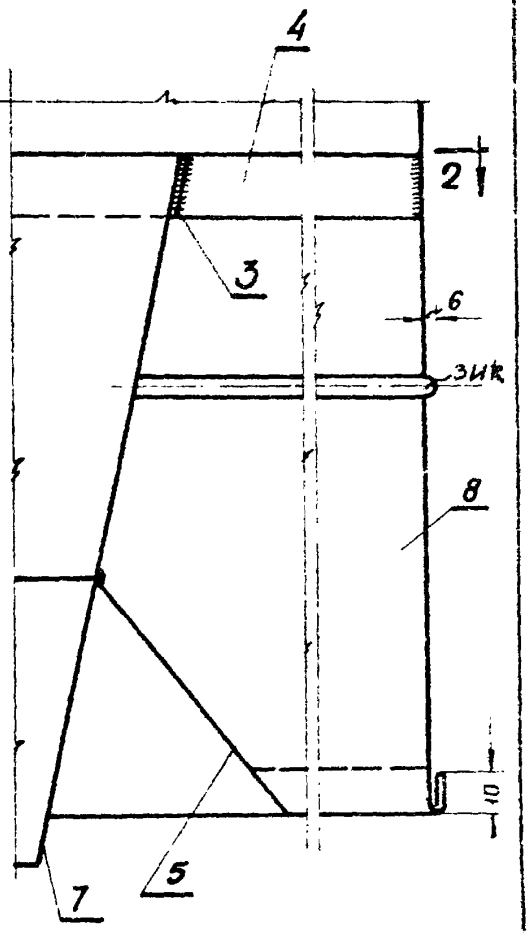

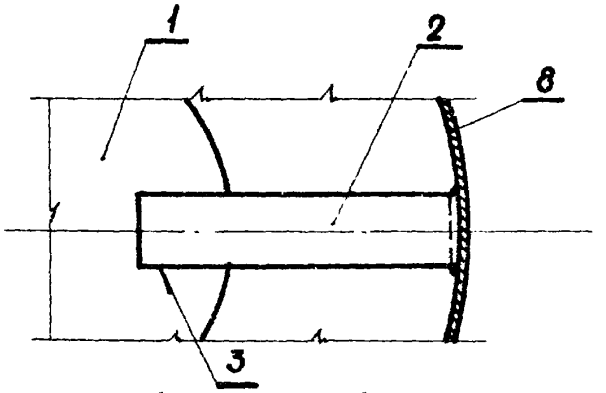

1 по 1-1

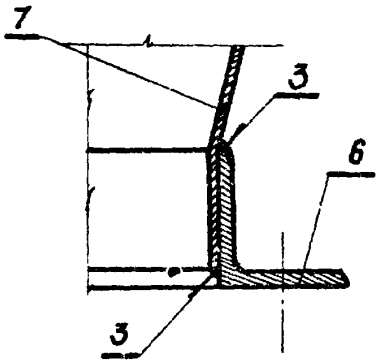

3

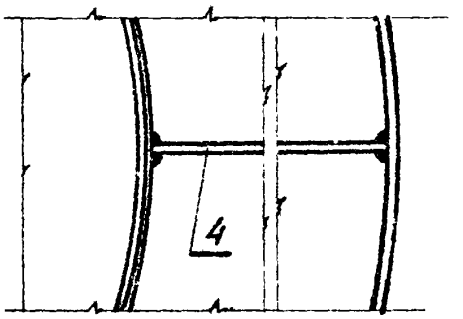

2 по 2-2

ТД 1961	Дефлекторы Т 26 - Т 29 Узлы 1, 2 и 3	ОВ-02-123 Лист 75

инв 6206

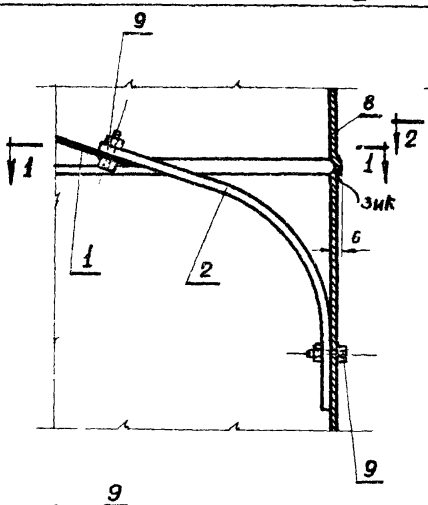

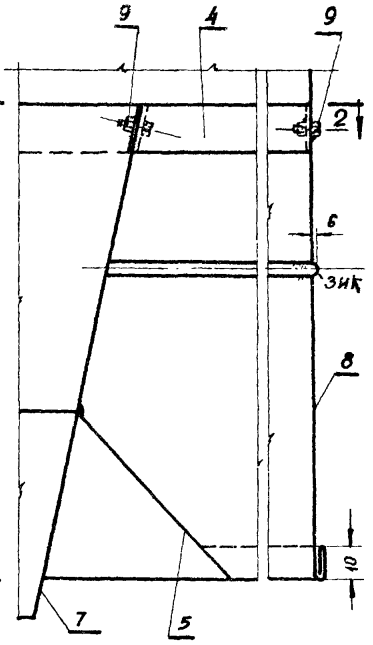

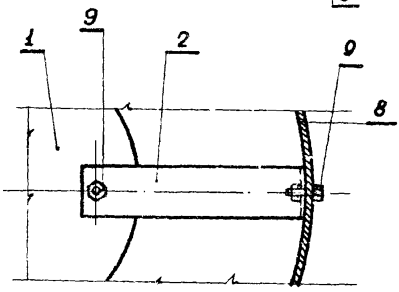

1 по 1-1

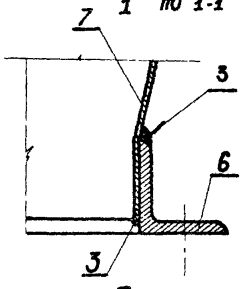

3

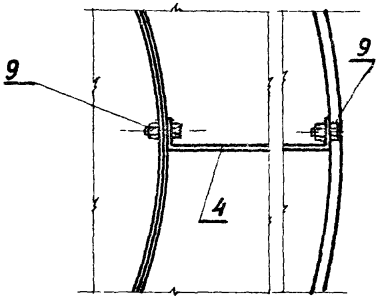

2 по 2-2

Исполнитель Кудрявцева

Смирнов

Дефлекторы Т 30 - Т 33
Узлы 1,2 и 3

ОВ-02-123
Лист 76

1961

Инв. 6206

gost.e-ecolog.ru